
4614450
4614400
492050
492050

საჭართველო

ქალაქი თბილისი, ქუჩა ენუქიძის, №7. 10955კვ.მ არასასოფლო-სამეურნეო
დანიშნულების ს/კ №01.19.22.003.063 მიწის ნაკვეთის ტოპოგრაფიული

გეგმა

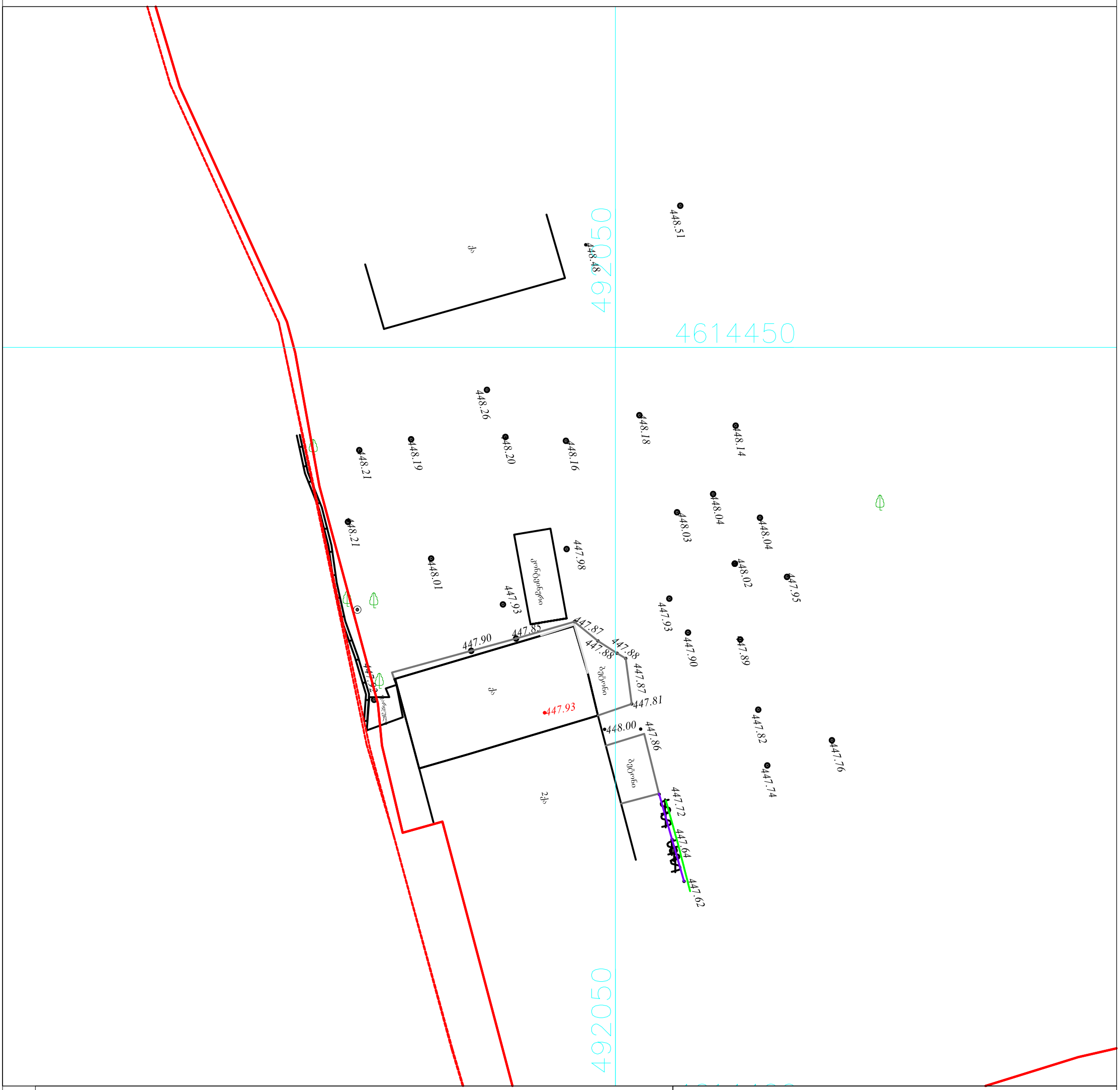

პირობითი აღნიშვნები

WGS 1984-ის კოორდინატთა სისტემის UTM პროექცია

ძს	საცხ. შენობა	ბორდიული	ჭიშკარი
ძა	არასაცხ. შენობა	ხის ღობე	ბეტონი
	ფარდული	ღობე	წყალგაყვანილობა
	მშენებარე შენობა	ქვის კედელი	კავშირგაბმულობა
	სატრანსფორ. ჯიხური	კედელი	ელ. ქსელები
	ხეები	ფლატე	ბუნებრივი აირი
	გარე განათება	რკინიგზა	სადრენაჟო ინფრასტრუქტურა
		სამეთვალყურეო ჭები	ინტერნეტ ქსელი
		ელ. გადამცემი ხაზი	

შენიშვნა:1) ნაკვეთის საზღვარი (თუ იგი არის ნახაზზე) მითითებულია დამკვეთის მიერ

2) მიწის სამუშაოების შესრულებისას შეატყობინეთ კომუნიკაციის წარმომადგენლებს

შპს „ბიემჯი გრუპ“
საქართველო, თბილისი, შარტავას ქუჩა 14
მობ: 598 667070; 577 158039

LTD `BMG GROUP~
14 Sartava St. Tbilisi, Georgia

ტექნიკური დირექტორი:		ზ. ბასილაძე
აზომა:		მ.ჩილინგარაშვილი
დახაზა:		მ.ჩილინგარაშვილი
დამკვეთი:		შპს "სპეცმონტაჟი"
მაშტაბი: 1:1000		13.01.2022 წ

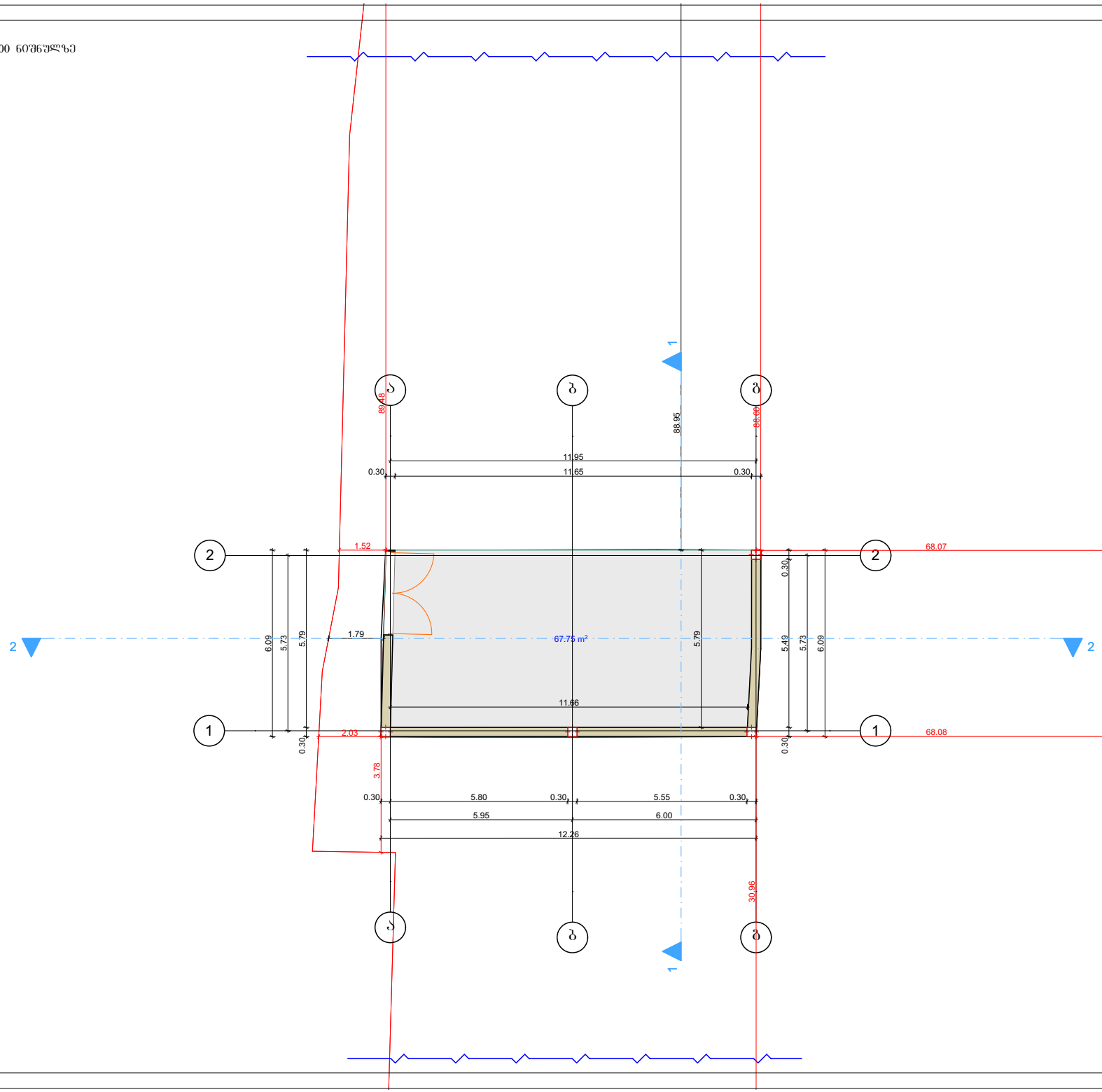

შ.პ.ს. "ბიემჯი ბრუპ"

L.T.D "BMG GROUP"

ს/ი 406128239

შარტავას ქუჩა №14
598 66 70 70
557 98 08 99
groupbmg@yahoo.com

- კვ.კვეთის მილი 30X30

ობიექტის მისამართი	ქ. ობილისი, ენუქიძის №7
ნახაზის დასახელება	ბეჭმა +0.00 ნიშნულზე

ტექნიკური დირექტორი		ზაზა ბასილაძე
არქიტექტორი		ზაზა ბასილაძე
დაინტერესებული პირი		შპს „სპეცმონტაჟი"
მასშტაბი	1:100	ფურცელი A-3
თარიღი	2022წ.	

სახურავის გეგმა
მ.1:100

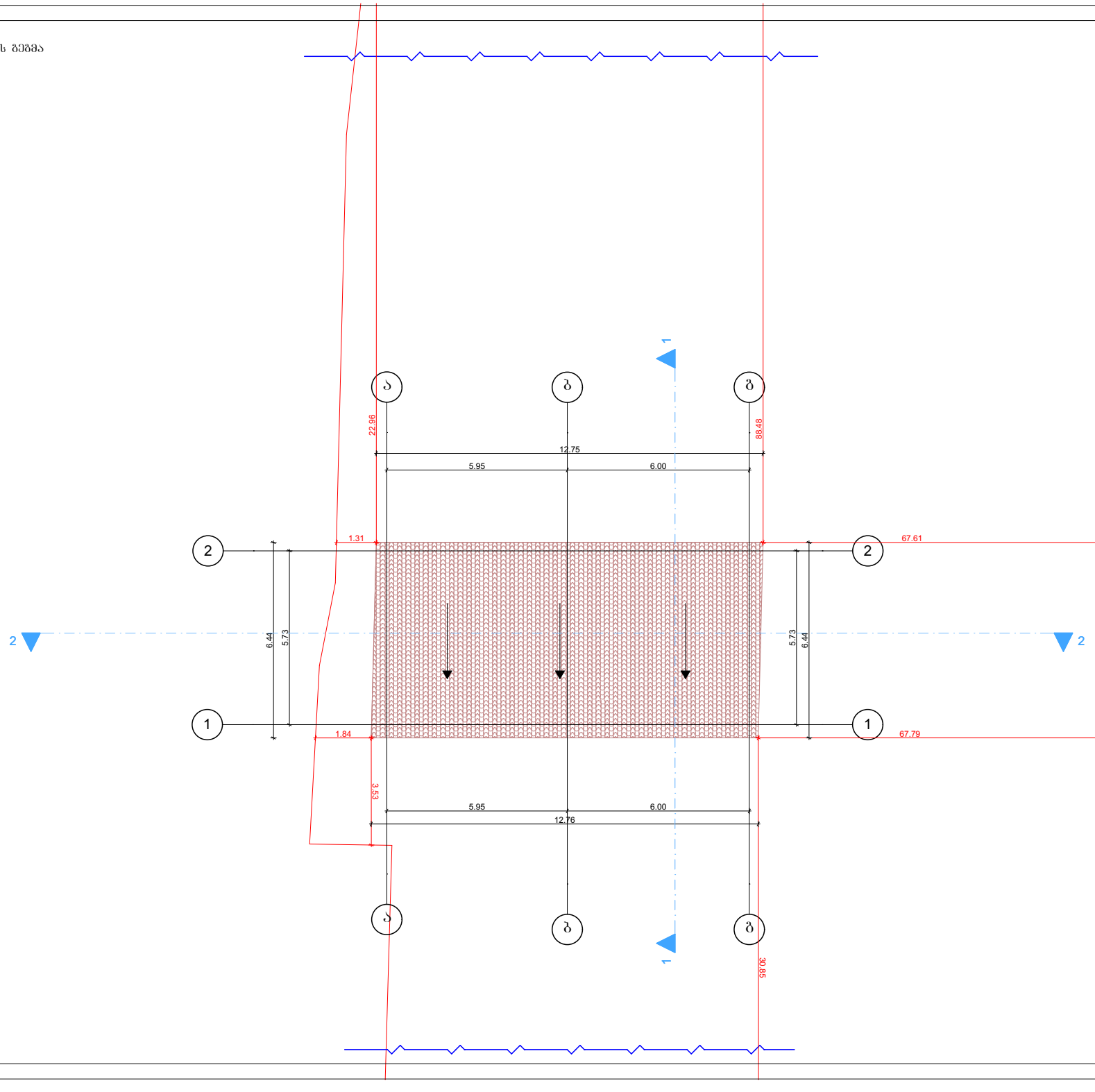

შ.პ.ს. "ბიემჯი ბრუპ"
L.T.D "BMG GROUP"
ს/ი 406128239
შარტავას ქუჩა №14
598 66 70 70
557 98 08 99
groupbmg@yahoo.com

ობიექტის მისამართი	ქ. თბილისი, ენუქიძის №7
ნახაზის დასახელება	სახურავის გეგმა

ტექნიკური დირექტორი		ზაზა ბასილაძე
არქიტექტორი		ზაზა ბასილაძე
დაინტერესებული პირი		შპს „სპეცმონტაჟი"
მასშტაბი	1:100	ფურცელი A-3
თარიღი	2022წ.	

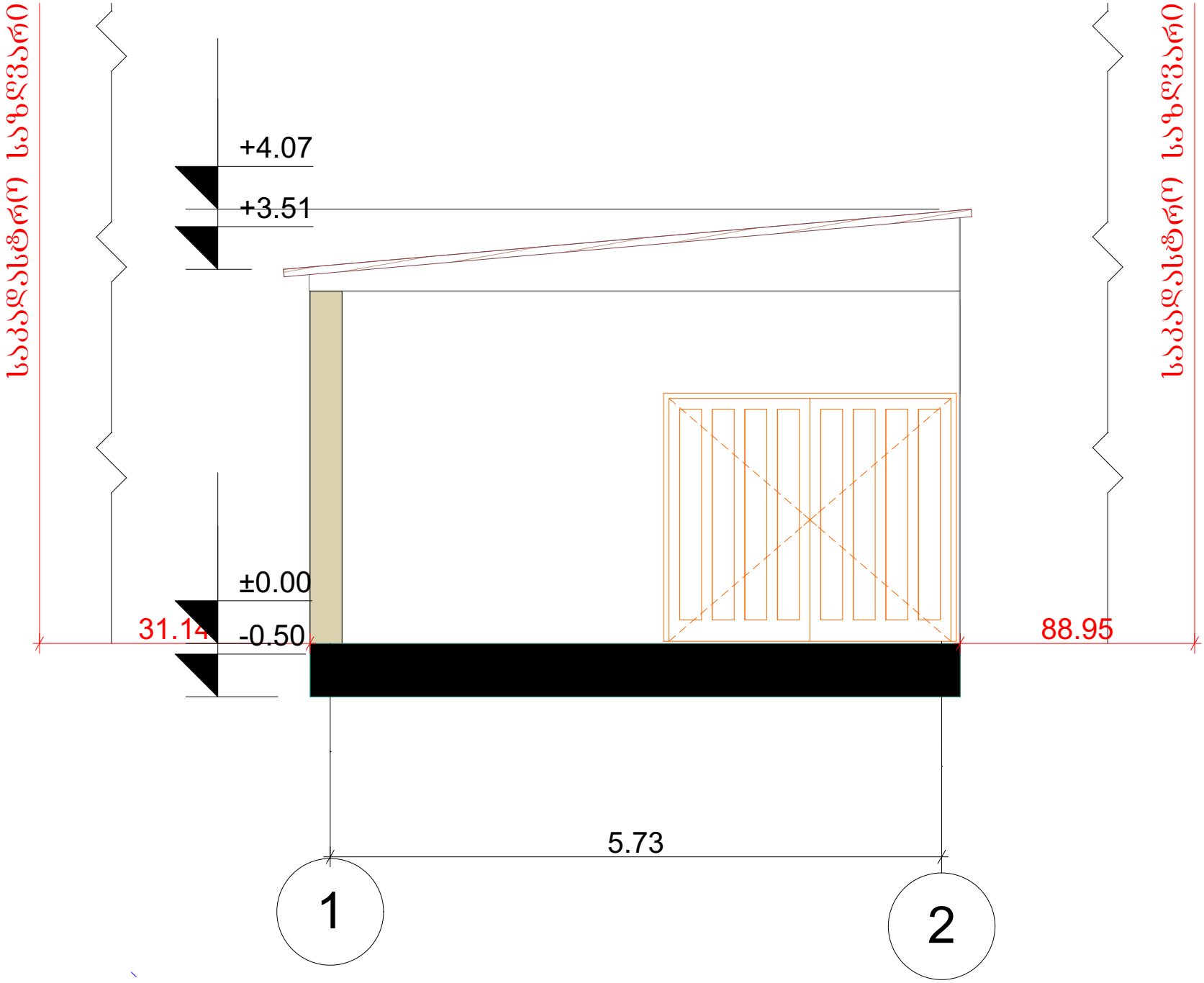

S.p.s. "biemji grup "
L.T.D "BMG GROUP"
-/k 406128239
Sartavas quCa # 14
598 66 70 70
557 98 08 99
groupbmg@yahoo.com

ობიექტის მისამართი	ქ.თბილისი, ენუქიძის №7
ნახაზის დასახელება	ჭრილი 1-1

ტექნიკური დირექტორი		ზაზა ბასილაძე
არქიტექტორი		ზაზა ბასილაძე
დაინტერესებული პირი		შპს „სპეცმონტაჟი"
მასშტაბი	1:100	ფურცელი A-3
თარიღი	2022	

S.p.s. "biemji grup "
L.T.D "BMG GROUP"
-/k 406128239
Sartavas quCa # 14
598 66 70 70
557 98 08 99
groupbmg@yahoo.com

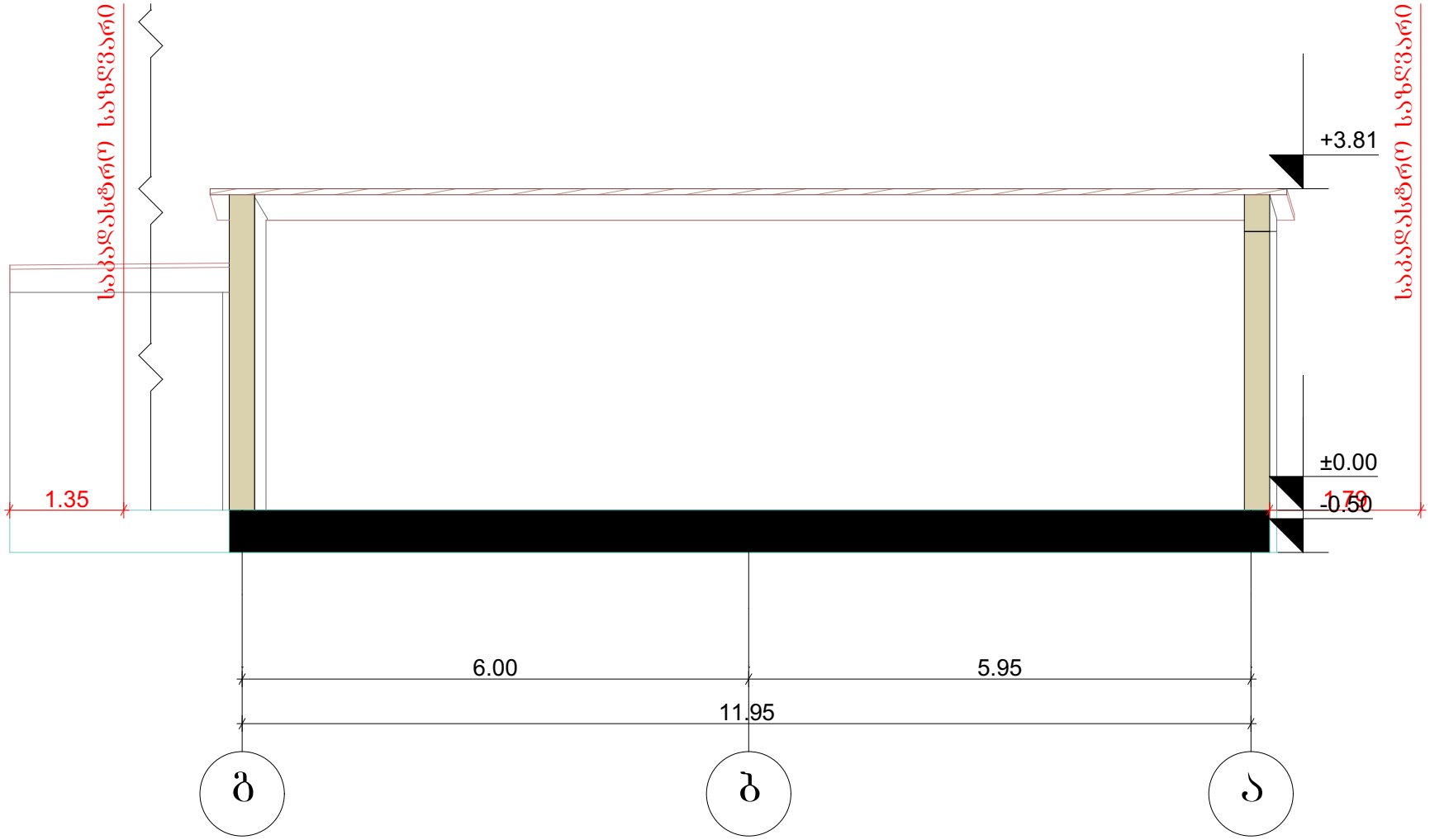

ობიექტის მისამართი	ქ.თბილისი, ენუქიძის №7
ნახაზის დასახელება	ჭრილი 2-2

ტექნიკური დირექტორი		ზაზა ბასილაძე
არქიტექტორი		ზაზა ბასილაძე
დაინტერესებული პირი		შპს „სპეცმონტაჟი"
მასშტაბი	1:100	ფურცელი A-3
თარიღი	2022	

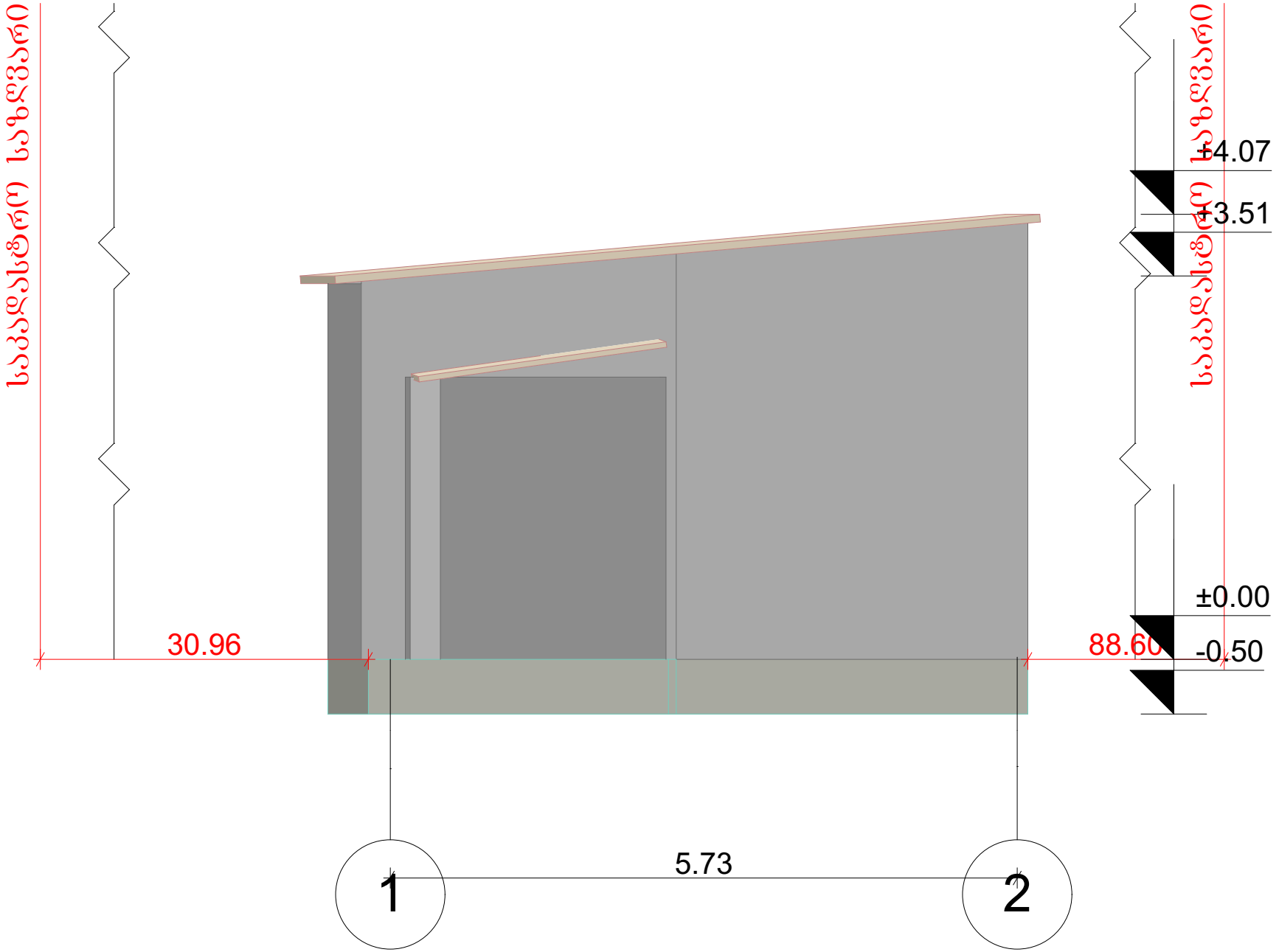

S.p.s. "biemji grup "
L.T.D "BMG GROUP"
-/k 406128239
Sartavas quCa # 14
598 66 70 70
557 98 08 99
groupbmg@yahoo.com

ობიექტის მისამართი	ქ.თბილისი, ენუქიძის №7
ნახაზის დასახელება	ფასადი 1-2

ტექნიკური დირექტორი		ზაზა ბასილაძე
არქიტექტორი		ზაზა ბასილაძე
დაინტერესებული პირი		შპს „სპეცმონტაჟი"
მასშტაბი	1:100	ფურცელი A-3
თარიღი	2022	

S.p.s. "biemji grup "
L.T.D "BMG GROUP"
-/k 406128239
Sartavas quCa # 14
598 66 70 70
557 98 08 99
groupbmg@yahoo.com

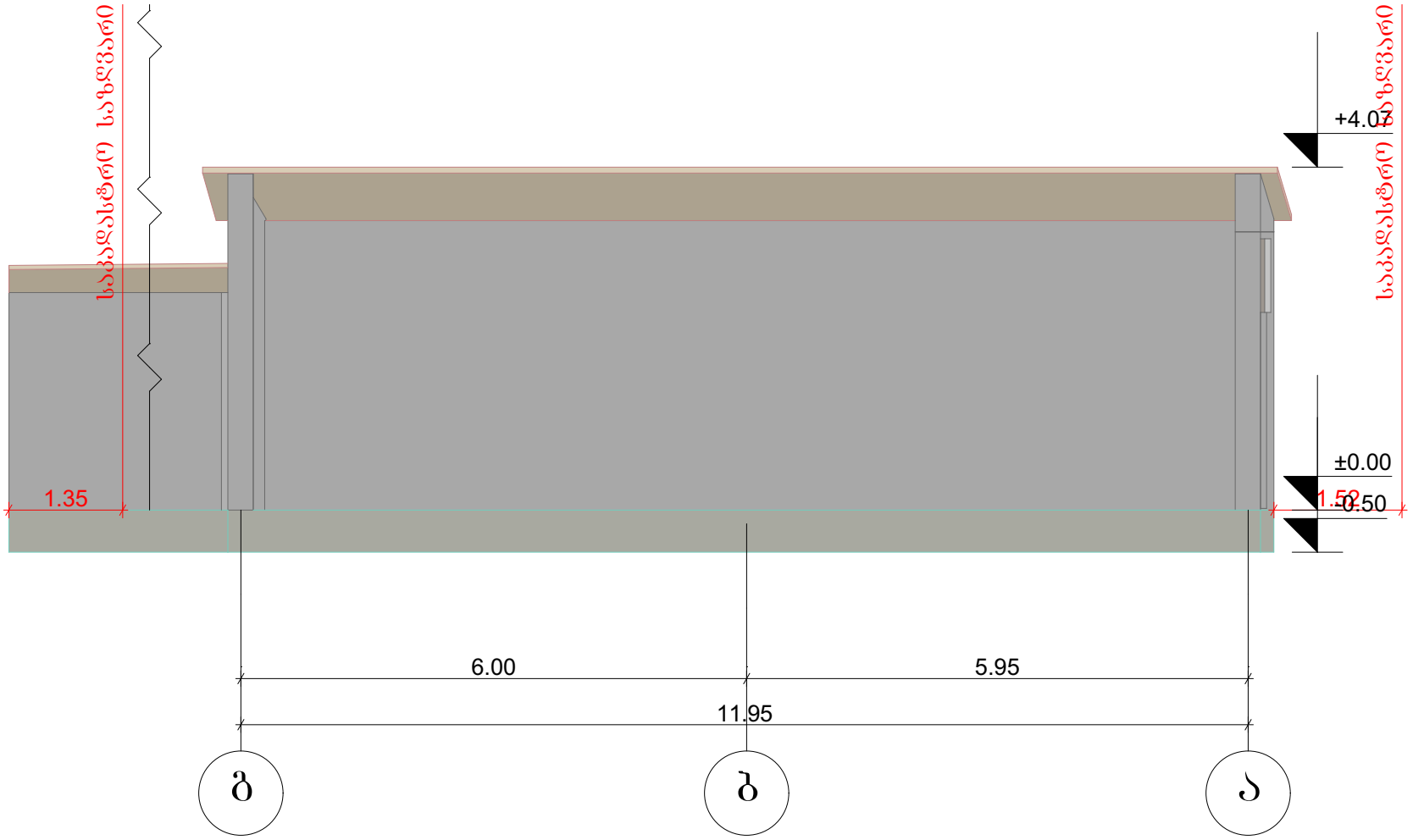

ობიექტის მისამართი	ქ.ობილისი, ენუქიძის №7
ნახაზის დასახელება	ფასადი გ-ა

ტექნიკური დირექტორი		ზაზა ბასილაძე
არქიტექტორი		ზაზა ბასილაძე
დაინტერესებული პირი		შპს „სპეცმონტაჟი"
მასშტაბი	1:100	ფურცელი A-3
თარიღი	2022	

S.p.s. "biemji grup "
L.T.D "BMG GROUP"
-/k 406128239
Sartavas quCa # 14
598 66 70 70
557 98 08 99
groupbmg@yahoo.com

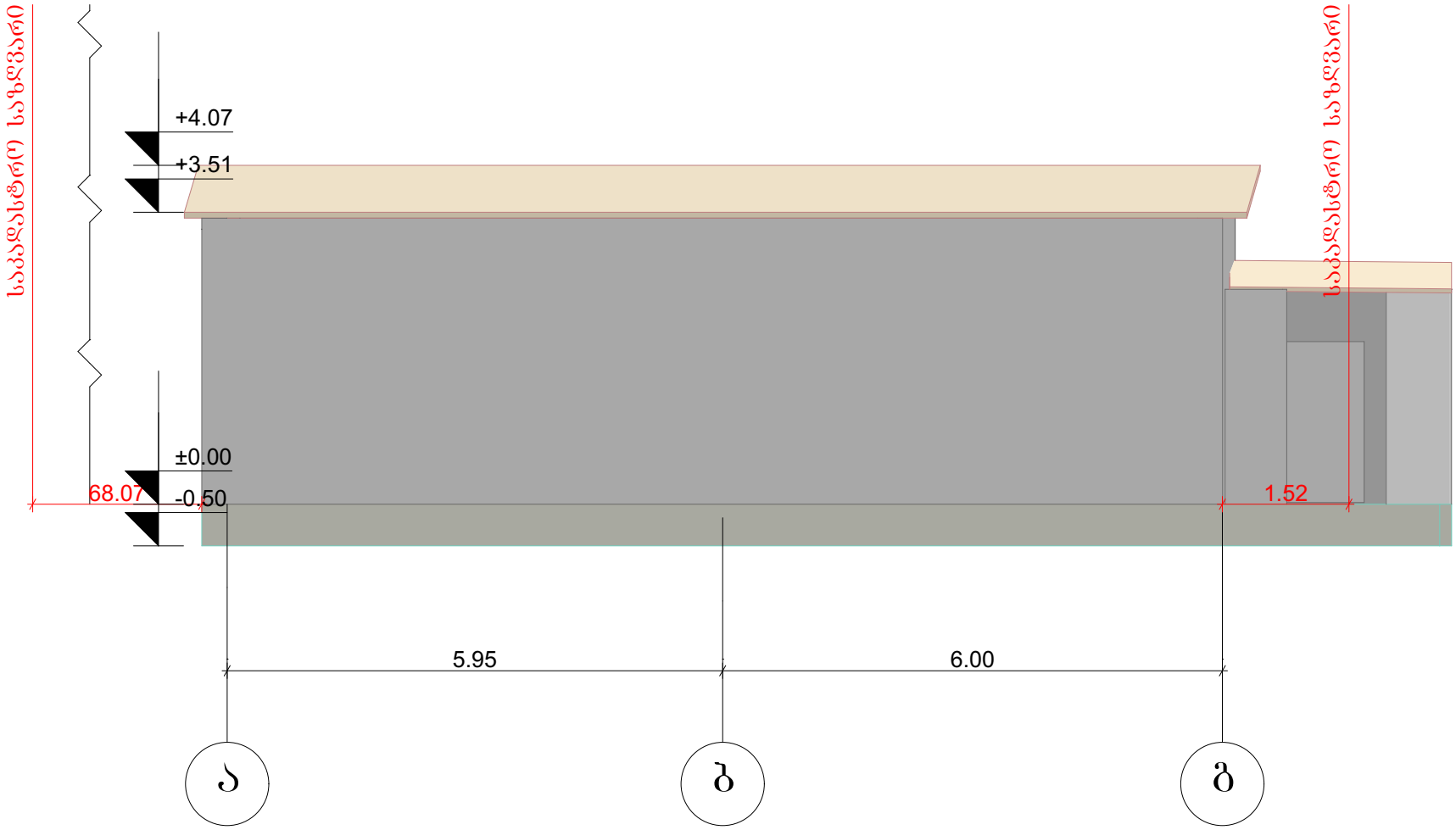

ობიექტის მისამართი	ქ.ობილისი, ენუქიძის №7
ნახაზის დასახელება	ფასადი ა-გ

ტექნიკური დირექტორი		ზაზა ბასილაძე
არქიტექტორი		ზაზა ბასილაძე
დაინტერესებული პირი		შპს „სპეცმონტაჟი"
მასშტაბი	1:100	ფურცელი A-3
თარიღი	2022	

S.p.s. "biemji grup "
L.T.D "BMG GROUP"
ს/კ 406128239
Sartavas quCa # 14
598 66 70 70
557 98 08 99
groupbmg@yahoo.com

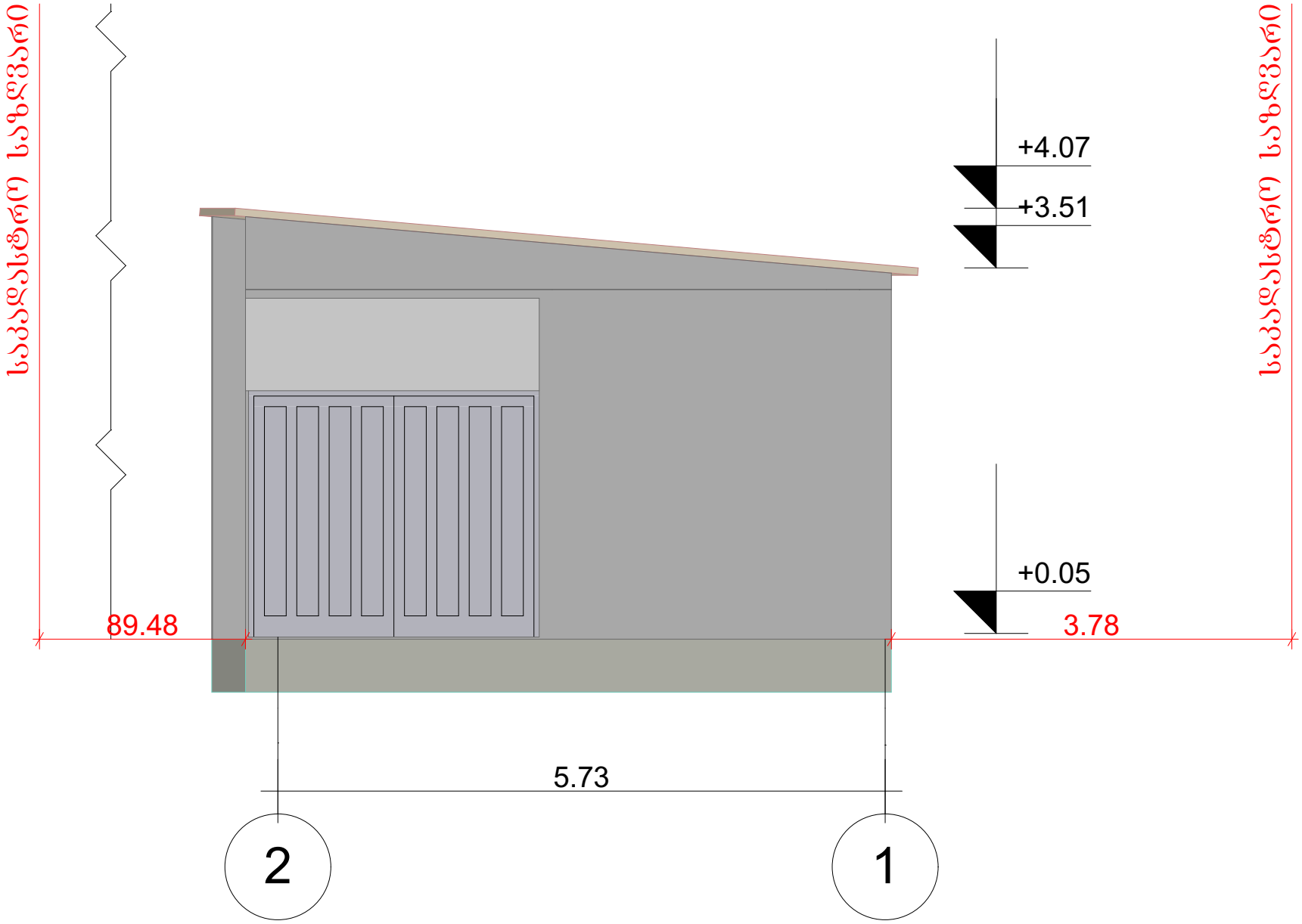

ობიექტის მისამართი	ქ.ობილისი, ენუქიძის №7
ნახაზის დასახელება	ფასადი 2-1

ტექნიკური დირექტორი		ზაზა ბასილაძე
არქიტექტორი		ზაზა ბასილაძე
დაინტერესებული პირი		შპს „სპეცმონტაჟი"
მასშტაბი	1:100	ფურცელი A-3
თარიღი	2022	

შპს „ოპტიმუსი“

ქ.თბილისი, ენუქიძის ქ.N7 (მიწის ნაკვეთზე ს/კ 01.19.22.003.063)

შენობა N3/1-ის არსებული შენობის სადემონტაჟო სამუშაოების მომიჯნავედ მდებარე შენობა-ნაგებობებზე ზეგავლენის კვლევის ანგარიში

თბილისი

2022 წ.

შ.პ.ს. ოპტიმუსი OPTIMUS LTD.

“ხელსაყრელი პირობების ერთობლიობა”

samSeneblo eqspertiza, proeqtireba, mSenebloba.

ქ.თბილისი

10 თებერვალი 2022 წ.

ქ.თბილისი, ენუქიძის ქ.N7 (მიწის ნაკვეთზე ს/კ 01.19.22.003.063)

შენობა N3/1-ის სადემონტაჟო სამუშაოების მომიჯნავე მიწის ნაკვეთებზე მდებარე შენობა-ნაგებობებზე ზეგავლენის კვლევის ანგარიში

ობიექტის მისამართი -;

ობიექტის სტატუსი/ფუნქციური დანიშნულება - სადემონტაჟო/საცხოვრებელი;ქ.თბილისი, ენუქიძის ქ.N7 (მიწის ნაკვეთზე ს/კ 01.19.22.003.063)

ობიექტის კლასი პასუხისმგებლობის მიხედვით - IVკლასი;

ექსპერტიზის სახე - საინჟინრო-ტექნიკური ექსპერტიზა;

ექსპერტიზის დამნიშნავი - ფიზიკური/იურიდიული პირი – შპს „სპეცმონტაჟი“ ს/კ 208151444;

შემსრულებელი ექსპერტი – გაიოზ ჭანკვეტაძე (პ/ნ 01017024251) შპს „ოპტიმუსი“-ს (ს/კ 404420998) დირექტორი, ინჟინერ-მშენებელი, კონსტრუქტორი. საინჟინრო ექსპერტიზის სფეროში მუშაობის გამოცდილება 12 წელი (2010 წლიდან), სამშენებლო სფეროში მუშაობის გამოცდილება - 37 წელი (1985 წლიდან).

ექსპერტის წინაშე დასმული კითხვები – ქ.თბილისი, ენუქიძის ქ.N7 (მიწის ნაკვეთზე ს/კ 01.19.22.003.063) არსებული შენობა N3/1-ის დემონტაჟის შესაძლო ზეგავლენის ხარისხის შესწავლა მომიჯნავედ მშენებარე შენობა-ნაგებობებზე და შესაბამისი დასკვნის მომზადება;

ექპერტიზაზე წარმოდგენილი ან/და ექსპერტის მიერ მოძიებული დოკუმენტაცია - 1) დემონტაჟის პროექტი, მიწის ნაკვეთის ამონაწერი საჯარო რეესტრიდან; 3) მიწის ნაკვეთის საკადასტრო გეგმა; 3) მიწის ნაკვეთებზე გაცემული საინჟინრო-გეოლოგიური კვლევების მონაცემები;

გამოყენებული ნორმატიული აქტები და სხვა სახელმძღვანელო ლიტერატურა:

საქართველო, ქ.თბილისი. რუსთაველის გამზ.№1 ტელ: +: +995 595 902225
GEORGIA, TBILISI. RUSTAVELI AVE.1 TEL: +995 595 902225; email:g.chankvetadze@optimusi.ge

1) სნ და წ. პნ 01.01-09 "სეისმომედეგი მშენებლობა"
2) სნ და წ. პნ 02.01.-08 "შენობებისა და ნაგებობების ფუძე-საძირკვლები"
3) СНиП 2.02.01-83 Основания зданий и сооружений;
4) СНиП 2.01.07-85*НАГРУЗКИ И ВОЗДЕЙСТВИЯ

კვლევა – ჩემს მიერ, კვლევა ჩაუტარდა აღნიშნულ მისამართზე სადემონტაჟო საცხოვრებელი სახლის სამშენებლო სამუშოების ჩატარების მიზანშეწონილობას, ამასთან გადამოწმდა მომიჯნავედ მდებარე შნობის ტექნიკური მდგომარეობა სადემონტაჟო შენობის მხრივ, მათზე რაიმე სახის უარყოფით ზემოქმედებასთან დაკავშირებით.

საპროექტო ტერიტორია წარმოადგენს ბუნებრივად მოსწორებული რელიეფის მქონე ზედაპირს, საპროექტო მიწის ნაკვეთზე, იგეგმება მცირე გაბარიტული შნობა N3/1 ის ავტოფარეხის - სადემონტაჟო სამუშაოები. რომელთა ჩატარება აუცილებელია განხორციელდეს არსებული მოპ-ის მიხედვით - მუშახელის დახმარებით ხელით მსუბუქი ხელსაწყოების საშუალებით. უშუალოდ შენობას არ გააჩნია სხვა მომიჯნავე მომიჯნავე შენობა ან/და ნაგებობა გამომდინარე აქედან, სადემონტაჟო სამუსაოები ჩემს მიერ განხილულ იქნა მხოლოდ შენობა N2/2 - საოფისე დანიშნულების ობიექტთან მიმარტებაში.

შენობა N2/2 – სადემონტაჟო შენობა განთავსებულია დამოუკიდებელ საძირკვლეზე აღნიშნული შენობის მომიჯნავედ და ფაქტიურად მათ შორის მანძილი მხოლოდ სესიმური მაკერია. შენობა N3/1-ის სადემონტაჟო შენობის დემონტაჟი შენობასთაან ახლოს, მისი სახურავის მოხსნის შედგომ უნდა ჩატარდეს ხელით, დაბალი სიმძლავრის პნევმატიური ან/და ელექტრო პერფერატორის ხელსაწყოების მეშვეობით; მომიჯნავე ნაკვეთზე განთავსებულ ნაგებობებზე, ასეთ შმთხვევაში დემონტაჟი შენობა N2/2 ზე უარყოფითად არ იმოქმედებს.

სხვა შენობა-ნაგებობები სადემონტაჟო ნაგებობებიდან დაშორებულები არიან 15,00-20,00 მეტრზე მეტი მანძილით, რაც გამორიცხავს მათზე რაიმე სახის ზემოქმედების მოხდენას.

საქართველო, ქ.თბილისი. რუსთაველის გამზ.№1 ტელ: +: +995 595 902225
GEORGIA, TBILISI. RUSTAVELI AVE.1 TEL: +995 595 902225; email:g.chankvetadze@optimusi.ge

დასკვნა - ქ.თბილისი, ენუქიძის ქ.N7 (მიწის ნაკვეთზე ს/კ 01.19.22.003.063) არსებული შენობა N3/1-ის დემონტაჟის სამუშაოების ჩატარება მიზანშეწონილად მიმაჩნია, მისი მცირე ზომის გაბარიტების გამო, მისი დემონტაჟი მარტივი კატეგორიისაა.

სადემონტაჟო შენობის მომიჯნავე შენობა 2/2-თან მდებარე კონსტრუქციების (კედლების) უნდა დაიშალოს არსებული მოპ-ის შესაბამისად ხელით. ასეტი მეთოდით დაშლის შემთხვევაში შენობა N2/2ზე რაიმე სახის ზემოქმედება გამორიცხულია.

ყოველივე ზემოთთქმულიდან გამომდინარე, სადემონტაჟო სამუშაოების ჩატარებას ცალსახად დადებით რეკომენდაციას ვაძლევ.

შპს „ოპტიმუსი“-ს

დირექტორი,

ინჟინერ-კონსტრუქტორი

გ.ჭანკვეტაძე





საქართველო, ქ.თბილისი. რუსთაველის გამზ.№1 ტელ: +: +995 595 902225
GEORGIA, TBILISI. RUSTAVELI AVE.1 TEL: +995 595 902225; email:g.chankvetadze@optimusi.ge

საქართველოს რესპუბლიკა

დიპლომი № 010494



მიეცა გაიოზ გიორგის ძე
ჭანკვეტაძეს

მასზე, რომ ის 19 82 წელს შეიცდა საქართველოს
პოლიტექნიკური ინსტიტუტში

და 1994 წელს დაამთავრა საქართველოს პოლიტექნიკური
ინსტიტუტის სრული კურსი
საინჟინრო და საშოქალაქო მშენებლობის სპეციალობით.

სახელმწიფო საგამოცდო კომისიის 1994 წლის
16 ივნისის გადაწყვეტილებით
გ.გ. ჭანკვეტაძეს მიენიჭა ინჟინერ
მშენებლის კვალიფიკაცია.

სახელმწიფო საგამოცდო
კომისიის თავმჯდომარე [signature]

რექტორი [signature]

მდივანი [signature]

ქალაქი თბილისი, 1994წ. 16 ივნ

სარეგისტრაციო № 1477

CURRICULUM VITAE

სახელი, გვარი:	**გაიოზ ჭანკვეტაძე (პ/ნ 01017024251);**
დაბედების ადგილი/თარიღი:	ქ.თბილისი 07.12.1968 წ.
მისამართი:	ქ.თბილისი, რუსთაველის გამზ.№1;
ოჯახური მდგომარეობა:	დაოჯახებული;
ტელ:	+995 595 90 22 25; +995 557 90 22 00;
E-mail	g.chankvetadze@gmail.com

განათლება

1974-1985 ქ.თბილისის 1-ლი საშ.სკოლა;
1986-1994 საქართველოს ტექნიკური უნივერსიტეტი. ფაკულტეტი - სამრეწველო და სამოქალაქო მშენებლობა; კვალიფიკაცია-მშენებელი ინჟინერი;

1999-2003 უნივერსიტეტი -„ლეგია და კომპანია“ იურიდიული ფაკულტეტი. კვალიფიკაცია - იურისტი;

სამუშაო გამოცდილება:

1985-1987 №5-ე სახლმშენებელი კომბინატი 3-ე თანრიგის მუშა-მაბეტონე;

1987-1989 ყოფილი საბჭოთა კავშირის არმია, საინჟინრო ჯარები;

1989-1991 სამშენებლო ტრესტი „ინჟმშენი“ 3-ე თანრიგის მუშა-მაბეტონე;

1991-1994 მრავალდარგოვანი საწარმო „პემ“-ი სამშენებლო უბნის უფროსი;

1995-1999 შპს „დარბაზნი“კონსტრუქტორთა ჯგუფის უფროსი;

1999-2002 ქ.თბილისის მერიის ადმინისტრაციული ინსპექცია. მთავარი სპეციალისტი;

2003-2005 ქ.თბილისის მერიის ადმინისტრაციული ინსპექციის მთაწმინდა-კრწანისის სამმართველოს უფროსი.

2005-2008 კერძო ბიზნესი - სამშენებლო-საპროექტო სფერო.

2006-2008 ქ.თბილისის მერიის ზედამხედველობის სამსახური - არქიტექტურული და სამშენებლო ზედამხედველობის განყოფილება. მთავარი სპეციალისტი;

2009 წლის იანვარი-მარტი - ქ.თბილისის, მერიის სამოქალაქო ინტეგრაციის (თბილისის კორპუსი) საქალაქო სამსახურის უფროსის მოადგილე;

2009 წლის მარტი - საქართველოს თავდაცვის სამინისტროს სახელმწიფო შესყიდვების დეპარტამენტის, მონიტორინგის სამმართველოს უფროსი;

2009 წლის მარტი - სექტემბერი საქართველოს თავდაცვის სამინისტროს სახელმწიფო შესყიდვების დეპარტამენტის უფროსი;

2010 წლის მარტი - ქ.თბილისის მერიის ქონების მართვის სააგენტოს სსიპ „თბილისი უძრავი ქონება“ - დირექტორი;

2009-2012 შენობა-ნაგებობების დიაგნოსტიკის ცენტრი შპს „კრუგი“-ს მენეჯერი - ექსპერტი შენობა-ნაგებობათა დიაგნოსტიკის განხრით;

2012წ დღემდე საპროექტო-სამშენებლო-საექსპერტო კომპანია შპს„ოპტიმუსი“-ს დამფუძნებელი, დირექტორი;

2010 წლიდან - დღემდე, თბილისსა და საქართველოს სხვადასხვა რეგიონებში, როგორც კერძო, ასევე სახელმწიფო დაკვეთებით შესწავლილი მაქვს 900 ერთეულამდე ავარიული ან/და სარეკონსტრუქციო 1-ლი, მე-2 , მე-3 და მე-4 კლასის შენობა-ნაგებობა, რაზედაც გაცემულია შესაბამისი ტექნიკური, საექსპერტო დასკვნები და რეკომენდაციები. ამასთან თბილისსა და საქართველოს სხვადასხვა რეგიონებში კომპანია შპს „ოპტიმუსი“-ს მიერ დაპროექტებულ 800-ზე მეტი 1-ლი, მე-2, მე-3, მე-4 და მე-5 კლასის შენობების არქიტექტურული პროექტებისთვის მომზადებული მაქვს კონსტრუქციული ნაწილები.

თბილისსა და საქართველოს სხვადასხვა რეგიონებში გაცემულია რამოდენიმე ასეული დასკვნა სადემონტაჟო, სამშენებლო-სამონტაჟო და სხვ. სამუშაოების მიმდებარე შენობებზე ზემოქმედებასა და მე-4 კლასის შენობებისთვის ფუძე-საძირკვლებისა და სხვა კონსტრუქციული სისტემის საექსპერტო შეფასების შესახებ.

ჩემს მიერ, თბილისში მომზადებულია რამოდენიმე ათეული მე-4 კლასის მრავალბინიანი საცხოვრებელი და მრავალფუნქციური შენობების, კომპლექსების, სახელმწიფო უწყების შენობებისთვის პროექტის კონსტრუქციული ნაწილები.


Georgia
IDENTITY CARD
საქართველო
GEO
სახელი / FIRST NAME
გაიოზი
GAIOZ
გვარი / LAST NAME
ჭანკვეტაძე
CHANKVETADZE
ქვეყ. / CIT
GEO
სქესი / SEX
მმ / M
პირადი No / PERSONAL No
01017024251
დაბადების თარიღი
DATE OF BIRTH
07.12.1968
მოქმედების ვადა
DATE OF EXPIRY
07.06.2026
ხელმოწერა
SIGNATURE
ბარათის No / CARD No
15IB72448

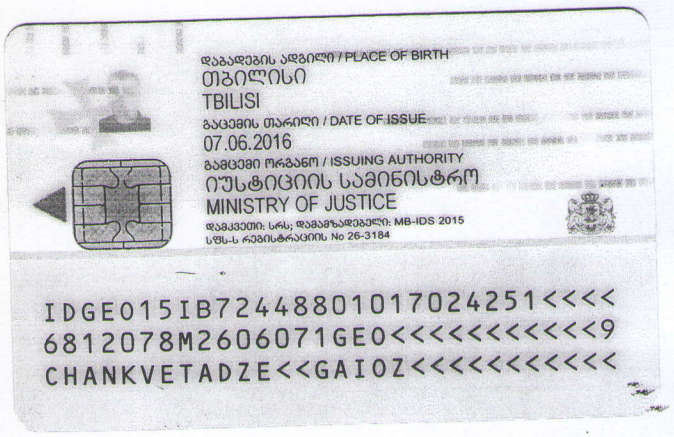
დაბადების ადგილი / PLACE OF BIRTH
თბილისი
TBILISI
გაცემის თარიღი / DATE OF ISSUE
07.06.2016
გამცემი ორგანო / ISSUING AUTHORITY
იუსტიციის სამინისტრო
MINISTRY OF JUSTICE
დამკვეთი: სრს; დამამზადებელი: MB-IDS 2015
სშს-ს რეგისტრაციის No 26-3184
IDGE015IB72448801017024251<<<<
6812078M2606071GE0<<<<<<<<<<<9
CHANKVETADZE<<GAIOZ<<<<<<<<<<<

შპს „ოპტიმუსი“

ქ.თბილისი, ენუქიძის ქ.N7 (მიწის ნაკვეთზე ს/კ 01.19.22.003.063)

შენობა N3/1-ის სადემონტაჟო სამუშაოები

მშენებლობის ორგანიზაციის პროექტი

ვამტკიცებ:

შპს „ოპტიმუსი“-ს

დირექტორი

გ.ჭანკვეტაძე

თბილისი 2022 წ.

მშენებლობის ორგანიზაციის პროექტი

შემადგენლობა:

ა) განმარტებითი ბარათი;

1. შესავალი;

2. სადემონტაჟო მოედნისა და სადემონტაჟო ობიექტის დახასიათება;

3. სამშენებლო მოედნის ორგანიზება და მოსამზადებელი სამუშაოების აღწერა;

4.დემონტაჟის საინჟინრო მომზადება და მითითებები სადემონტაჟო სამუშაოთა წარმართვაზე;

5. სადემონტაჟო სამუშაოთა ხანგრძლივობა;

6. სადემონტაჟო სამუშაოთა რიგითობა და ეტაპები;

7.უსაფრთხოების ტექნიკა;

8. ბუნების დაცვა და ეკოლოგია;

9.რეკომენდირებული მანქანა-მექანიზმების, სპეც.ავტო-ტრანსპორტისა და ხელსაწყოების უწყისი;

ბ) სადემონტაჟო სამუშაოთა წარმოების კალენდარული გეგმა. „მოპ-1“

გ) სამშენებლო მოედანზე სამშენებლო მანქანა-მექანიზმებისა და სპეც.ავტო-ტრანსპორტის გადადგილების გრაფიკული ნაწილი;

ა) განმარტებითი ბარათი

1.შესავალი

ქ.თბილისი, ენუქიძის ქ.N7 (მიწის ნაკვეთზე ს/კ 01.19.22.003.063) შენობა N3/1-ის სადემონტაჟო სამუშაოები დემონტაჟის პროექტი დამუშავებულია შპს „ოპტიმუსი“-ს სპეციალისტების მიერ“-ს მიერ.

მშენებლობის პროექტის დამუშავებას საფუძვლად დაედო დამკვეთის დავალება პროექტირებაზე, კერძო მიწის ნაკვეთზე სადემონტაჟო სამუშაოების ჩატარებასთან დაკავშირებით. გამოყენებულ იქნა პროექტით მიღებული არქიტექტურული და კონსტრუქციული გადაწყვეტები, მშენებლობის რაიონის სიტუაციური გეგმა, ნაკვეთის საინჟნრო-გეოლოგიური კვლევა, ნაკვეთის გეოდეზიური მონაცემები.

წინამდებარე „სამუშაოთა ორგანიზაციის პროექტი“ დამუშავებულია შემდეგი მოქმედი სამშენებლო ნორმებისა და წესების და ტექნიკურ-ნორმატიული დოკუმენტების საფუძველზე:

1. სნდაწ 3.01.01-85* - „სამშენებლო წარმოების ორგანიზაცია“

2. სნდაწ 1.04.03-85 – „მშენებლობის ხანგრძლივობის ნორმები“

3. სნდაწ III-4-80- „უსაფრთხოების ტექნიკა მშენებლობაში” -კრებული სამახსოვრო ქართულ ენაზე-მოქმედი სნ და წ ამონაკრები -საქართველოს ურბანიზაციისა და მშენებლობის სამინისტროს გამოცემა. თბილისი 1987 წ.

4. შ.ბაქანიძე, მ.ლორთქიფანიძე, - „ტექნიკური ზედამხედველობა მშენებლობაზე“ ქ.თბილისი 2006წ.

5. სნდაწ 3.01.01-85* „სამშენებლო საქმიანობის წარმოება“

6. სნდაწ 3.01.01-85* „ტექნიკური უსაფრთხოება მშენებლობაშში“

7. N361 27.05. 2014 წ. „მშენებლობის უსაფრთხოების შესახებ ტექნიკური ზედამხედველობის შესახებ ტექნიიკური რეგლამენტი“

8.N477 27.10. 2017 წ. „სიმაღლეზე მუშაობის უსაფრთხოების შესახებ ტექნიკური რეგლამენტი;

9.საქართველოს მთავრობის დადგენილება N255 2019 წლის 31 მაისი ქ. თბილისი მშენებლობის ნებართვის გაცემისა და შენობა-ნაგებობის ექსპლუატაციაში მიღების წესისა და პირობების შესახებ;

10. სნდაწ 3.03.01-87 –„მზიდი და შემომფარგლავი კონსტრუქციები“

ასევე სხვა მეთოდურ-ნორმატიული დამხმარე დოკუმენტაციის საფუძველზე

სნდაწ 3.01.01-85*-ის „სამშენებლო წარმოების ორგანიზაცია“ მოთხოვნის თანახმად, სადემონტაჟო სამუშაოების დაწყებამდე, აუცილებლად უნდა დამუშავდეს სამუშაოთა წარმოების პროექტი. აკრძალულია დემონტაჟის დაწყება დამტკიცებული სამუშაოთა წარმოების პროექტის გარეშე.

სადემონტაჟო სამუშაოების წარმოებაზე დამკვეთმა აუცილებლად უნდა განახორციელოს ტექნიკური ზედამხედველობა.

2. სადემონტაჟო მოედნისა და სადემონტაჟო ობიექტის დახასიათება

სადემონტაჟო ტერიტორია განთავსებულია ქ.თბილისი, ენუქიძის ქ.N7 (მიწის ნაკვეთზე ს/კ 01.19.22.003.063) შენობა N3/1-ის და მოიცავს ერთ საკადასტრო საზღვრებში მოქცეულ ცალკე მდგომ ნაგებობებს თავიანთი საკადასტრო კოდებით. სადემონტაჟო შენობა N3/1 მდებარეობს ორსართულიან შენობა N2/2-ის მომიჯნავედ.

შენობა აშენებულია გასული საუკუნის 60-70-იან წლებში, ის წარმოადგენენ ერთსართულიან, კონსტრუქციულად მზიდკედლებიან ნაგებობას - ავტოფარეხს, რომლის მზიდ კედლების შემავსებლად გამოყენებულია სილიკატური აგური და წვრილი სამშენებლო ბლოკი. შენობების სასხვენო გადახურვა განხორციელებულია გადახურვის კოჭოვანი ფილებით ე.წ. „ПКЖ“, ხოლო სახურავი ერტქანობიანია მოწყობილია ხის კონსტრუქციებზე.

სამუშაოები ითვალისწინებს მის სრულ დემონტაჟს და მიმდებარე ტერიტორიის მოსუფთავებას.

ობიექტზე საინჟინრო კომუნიკაციების, ასევე სხვა რაიმე ქსელის არსებობის შემთხვევაში, დემონტაჟის დაწყებამდე აუცილებელია მათი ჩაჭრა საექსპლუატაციო ორგანიზაციების მეთვალყურეების ქვეშ, დადგენილი ნორმატიული და კანონმდებლობითი პირობების გათვალისწინებით, უსაფრთხოების წესების მაქსიმალური დაცვით.

სამუშაოთა მწარმოებელმა განუხრელად უნდა იხელმძღვანელოს დამტკიცებული საპროექტო დოკუმენტაციით, სადემონტაჟო ან სხვასაპროექტო გადაწყვეტილებებში ცვლილებების შეტანა ავტორებთან შეთანხმების გარეშე დაუშვებელია, რაც უნდა მოხდეს დადგენილი წესით შესაბამისი ხელმოწერებით ავტორებისა და დამკვეთის მიერ.

3. სამშენებლო მოედნის ორგანიზება და მოსამზადებელი სამუშაოების აღწერა;

სამშენებლო მოედანი მდებარეობს სახელმწიფოს საკუთრებაში არსებულ შემოღობილ, დაცულ ტერიტორიაზე, მისი რელიეფი ბრტყელია, რის გამოც სადემონტაჟო სამუშაოები რაიმე განსაკუთრებული პირობებით არ ხასიათდება.

პირველ რიგში ტერიტორიაზე შესასვლელთან ეწყობა სამუშაოთა მწარმოებლის ოთახი და მუშა-პერსონალის გასახდელისთვის დროებითი ჯიხური.

მოედანზე უცხო პირთა და იმ მუშა-პერონალის დაშვება, რომელიც არ არიან ჩართული სადემონტაჟო სამუშაოებში აკრძალულია, ამიტომ სადემონტაჟო სამუშაოების დროს შეზღუდვის სახით მოედნიდან 10 მეტრის რადიუსში მოეწყოს შეზღუდვა სასიგნალო ლენტების საშუალებთ, გაიკრას გამაფრთხილებელი და ამკრძალავი ბანერები.

4.დემონტაჟის საინჟინრო მომზადება და მითითებები სადემონტაჟო სამუშაოთა წარმართვაზე

მიიღებს თუ არა დამკვეთისაგან დამტკიცებულ საპროექტო დოკუმენტაციას, სამშენებლო ორგანიზაცია საჭიროების შემთხვევაში ამუშავებს სამუშაოთა წარმოების პროექტს, რომლის შედგენაც უნდა მოხდეს დემონტაჟის ორგანიზაციის პროექტში მიღებული გადაწყვეტილების შესაბამისად. დემონტაჟი უნდა განხორციელდეს საავტორო და ტექნიკური ზედამხვედველობის ქვეშ;

შემდეგ დაიწყება მოსამზადებელი სამუშაოების წარმოება, კერძოდ: განთავსდება მუშა-პერსონალისა და სამუშაოთა მწარმოებლი დროებითი ნაგებობა, საინფორმაციო და გამაფრთხილებებლი ხასიათის ბანერები, არსებობის შემთხვევაში ჩაიჭრება ყველა საინჟინრო ქსელი შენობასთან მიმართებაში, რადგან ტერიტორია შემოღობილია, ის დამატებით სამშენებლო ღობის მოწყობას აღარ საჭიროებს. სადემონტაჟო შენობებს ცალკე ჩამოეფარება ფარდა სპეციალურად მოწყობილ ხარაჩოზე, რათა არ მოხდეს მტვრის გაბნევა მიმდებარე ზონებშიში. ამასთან გაწმენდითი და სადემონტაჟო სამუშაოების პარალელურად ყველა სამუშაო უნდა დაინამოს მტვრის თავიდან აცილების მიზნით, უნდა განხორციელდეს შენობის დაცლა, დაგვა-გასუფთავება და გადაყრა;

დემონტაჟი უნდა დაიწყოს ეტაპობრივ რეჟიმში. სადემონტაჟო სამუშაოების განხორციელება უნდა მოხდეს ზემოდან ქვემოთ მუშების სათანადო ინსტრუქტაჟით და მათი უზრუნველყოფით სპეციალური ტანსაცმლით და სათვალეებით.

პირველ რიგში იხსნება სახურავის კონსტრუქციები, და სასხვენო რკინაბეტონის გადახურვის ფილები, ვარდნა-ჩამოშლის თავიდან აცილების მიზნით ერთ-ერთ გადახურვის ანაკრებ განაპირა ფილას უნდა ჩაებას სპეც. ლითონის ე.წ. ტროსები, რითაც მოხდება კონსტრუქციის დაჭერა ავტო-ამწის საშუალებით, ამის შემდეგ დაჭერილ ფილას უნდა ჩაეჭრას ხელის ინსტრუმენტებით ფილის მიერთებები სხვა კონსტრუციებთან; რის შემდეგაც მოხდება ამწის საშუალებით მოჭრილი დაჭერილ-ჩაჭრილი ფილის ავტო-თვითმცლელებზე დატვირთვა და გატანა ობიექტიდან.

ზემოთაღწერილი ფილების დემონტაჟის მსგავსად უნდა განხორციელდეს მიმდევრობით სხვა ფილების დემონტაჟი და გატანა ობიექტიდან. გადახურვის ფილების სრული მოხსნა-გატანის შემდეგ უნდა დაიწყოს ზემოდან ქვევით ბლოკის კედლების; იატაკების და ა. შ. დემონტაჟი, ბოლოს საძირკლვლების დემონტაჟი საძირკვლის ძირის ნიშნულებამდე და გატანა ობიექტიდან.

<u>შენობის სადემონტაჟო სამუშაობი მომიჯნავე შენობასთან (ნ2/2)უნდა ჩატარდეს ხელით, ყოველგვარი ტექნიკის ჩარევის გარეშე. განსაკუთრებული სიფრთხილით მოხდეს შენობასთან მდებარე კედლების დემონტაჟი. აქ სამუშაოები უნდა ჩატარდეს ხელით. მუშახელის მეშვეობით დაბალი სიმძლავრის ხელსაწყო აპარატებით.</u>

სადემონტაჟო სამუშაოების განხორციელება უნდა მოხდეს ზემოდან ქვემოთ მუშების სათანადო ინსტრუქტაჟით და მათი უზრუნველყოფით სპეციალური ტანსაცმლით და სათვალეებით.

5. სადემონტაჟო სამუშაოთა ხანგრძლივობა

სამუშაოების ხანგრძლივობისა და სადემონტაჟო სამუშაოების წარმართვის თავლსაზრისით ობიექტები - მოცულობითი და კონსტრუქციული გადაწყვეტითი სირთულის მიხედვით მარტივი კატეგორიისაა.

დემონტაჟის ხანგრძლივობის ვადებისა და მისი განხორციელების ცალკეული პერიოდების დასადგენად ხელმძღვანელობენ სნ. და წ. 1.04.03-85 – „მშენებლობის ხანგრძლივობის ნორმები“; ასევე დამხმარე „სარეკონსტრუქციო და სადემონტაჟო სამუშაოთა ხანგრძლივობის

განსაზღვრა“; აღნიშნული ნორმების გათვალისწინებით ასევე რეალური სიტუაციის შესწავლის საფუძველზე დადგინდა დემონტაჟის ხანგრძლივობა 6 თვის (24 კვირა) პერიოდით. მისი დაცვა შესაძლებელია უწყვეტი ფინანსირების პირობებში, რასაც ხელი უნდა შეუწყოს რბილმა და ზომიერმა კლიმატურმა პირობებმა.

კალენდარულ გეგმაზე ობიექტის დემონტაჟის შემოთავაზებული თანმიმდევრობა რეკომენდირებული ხასიათისაა, მისი კორექტირება შესაძლებელია სამუშაოთა წარმართვის პროცესში დამკვეთის ინტერესების გათვალისწინებით და დემონტაჟის პროცესში აღმოჩენილი სხვადასხვა გარემოებებით. ბოლო კვირებში განხორციელდება დემონტირებული მასალის საბოლოო გატანა მოედნიდან და ტერიტორიის გასუფთავება მომზადება ჩაბარებისათვის.

6.სადემონტაჟო სამუშაოების რიგობრიობა და ეტაპები

კალენდარული გეგემით გათვალისწინებული ფინანსური უზრუნველყოფისა და შესაძლებლობების საფუძველზე უნდა მოხდეს სამუშაოთა თანმიმდევრობის განსაზღვრა. დემონტაჟის განხორციელების გეგმიური ხანგრძლივობა **T=6თვეს (24 კვირა)**

სამშენებლო სამუშაოების პროცესის წარმოების რიგითობის მიხედვით სადემონტაჟო ობიექტზე განისაზღვრა შემდეგი სამშენებლო ეტაპები:

ვინაიდან გრუნტის ზედაპირის ცვლილებას სამუშაოები არ ითვალისწინებს, **I რიგის მოსამზადებელი სამუშაოები წარმოდგენილია ორ ეტაპით:**

ეტაპი N 1 - სამშენებლო მოედნის მოწესრიგება/შეზღუდვებისა და საინფორმაციო ბანერების მოწყობა ; (1 კვირა)

ეტაპი N 2 - არსებული საინჟინრო-კომუნიკაციების ჩაჭრა, შენობა N01/2 ის შეფუთვა (ვადა 1 კვირა)

პირველი რიგის ორივე ეტაპზე - 1 თვე - 4 კვირა

II რიგის სამუშაოებისთვის გამოიყო სამი ეტაპი, რომლებშიც გაერთიანდა ყველა ძირითადი სამუშაოები:

ეტაპი N 3 - შენობა N01/1-ის მზიდი ელემენტების დემონტაჟი, (4 კვირა)

ეტაპი N 4 - მცირე ზომის დამხმარე ნაგებობების დემონტაჟი (1 კვირა);

ეტაპი N 5 - სამშენებლო ნარჩენების გატანა, ტერიტორიის სრული დასუფთავება; (1 კვირა)

სულ დადგინდა ხუთი ერთეული ეტაპი სამუშაოები უნდა წარიმართოს კალენდარული გეგმის მიხედვით. იხ. მოპ-1;

7.უსაფრთხოების ტექნიკა

1.უცხო პირთა, აგრეთვე სადემონტაჟო ოპერაციებში დაუსაქმებელი მუშა-მომსახურეთა ყოფნა სამშენებლო მოედანზე დაუშვებელია.

2.მუშა-მომსახურე პერსონალს უნდა ჩაუტარდეს ინსტრუქტაჟი მშენებლობაზე უსაფრთხოების ტექნიკის, სიმაღლეზე მუშაობის ტექნიკური რეგლამენტის მიხედვით სამუშაოების ჩატარების უზრუნველყოფის საკითხებზე, პერიოდულად უნდა ჩატარდეს გამოცდაც.

3.სამუშაოთა წარმოების უზრუნველყოფისათვის და ტექნოლოგიების უზრუნველსაყოფად ასევე აუცილებელია მშენებლობის აღჭურვა განმარტებით ბარათში მოცემული ცხრილის მიხედვით, მანქანა - მექანიზმებით, ინსტრუმენტებით და დანადგარებით

4.მომუშავეთა შორის უსაფრთხოების ღონისძიებები უნდა იყოს დაცული სამშენებლო _ სადემონტაჟო სამუშაოთა წარმოების ყველა ეტაპზე, თანახმად სნ და წ III _ 4 _ 80 (უსაფრთხოების ტექნიკა მშენებლობაში) და სხვა ნორმატიულ - საკანონმდებლო დოკუმენტების მითითებების შესაბამისობით. მათგან ყურადღება მახვილდება შემდეგზე:

5.სამუშაო ადგილები მუშაობის პირობებისა და ტექნოლოგიურობის გათვალისწინებით უზრუნველყოფილი უნდა იყოს კოლექტიური დაცვისა და სიგნალიზაციის საშუალებით.

6.ადვილად აალებადი სამღებრო, საიზოლაციო და სხვა მასალების აგრეთვე მომწამლავი ნივთიერებების (ასეთების არსებობის შემთხვევაში) დღიური რაოდენობა სამუშაოთა წარმოების ზონაში არ უნდა აღემატებოდეს იმავე დღიური რაოდენობის მოთხოვნილებების შესაბამისობას.

7.მასალებისა და ნაკეთობების დასაწყობება უნდა მოხდეს მათზე ტექნოლოგიურ პირობათა გათვალისწინებით; ამავე დროს ისინი უნდა დაეწყოს მოსწორებულ ადგილზე, რომ მათი მოცურება არ მოხდეს.

8.ელექტრო უსაფრთხოების წესები ჩამოყალიბებულია სახსტანდარტში 12.1.0.13-88. ელექტრო კარადა უნდა იყოს ჩაკეტილ მდგომარეობაში. ელექტრო კაბელები, ელექტრო სადენები და მოწყობილობები კი იზოლირებული. გაშიშვლებული სადენების გამოყენება აკრძალულია.

9.იკრძალება ვიბრატორის და სხვა ელექტრო მოწყობილობების ადგილიდან-ადგილზე გადატანა, მისი ელექტრო ქსელიდან გამორთვის გარეშე. სამუშაოთა შესრულების შემდეგ ხელსაწყოები სუფთავდება და მშრალად იწმინდება.

10.სამშენებლო მოწყობილობათა ჩართვა (საწეველები, მოსახვეწი დანადგარები, ელექტრო შესადუღებელი აპარატები და სხვა) საბინაო ელექტროქსელში აკრძალულია.

11.თელასის ტექნიკური ზედამხედველობის სამსახურთან შეთანხმებით, ნებადართული სატრანსფორმატორო ქვესადგურებიდან უნდა მოხდეს სამწვერიანი ელექტროკაბელის შემოყვანა დახურულ კარადაში, მრიცხველის დაყენებით, საიდანაც ძალოვანი და განათებელი სადენები გაიმართება;

12.დაუშვებელია არაქარხნული ხელსაწყოების გამოყენება. ყველა დისკოიანი ელ.ხელსწყო აღჭურვილი უნდა იყოს გარსაცმით;

13. ავარიული სიტუაციისშემთხვევაში უნდა მოხდეს სამუშაოების შეჩერება და ყველა სადემონტაჟო კონსტრუქციის დროებითი გამაგრება. სადემონტაჟო ობიექტი უნდა იყოს განათებული ღამის საათებში.

14.ყველა სადემონტაჟო სამუშაო უნდა შესრულდეს სნდაწ - III-4-80* - „უსაფრთხოების ტექნიკა მშენებლობაში“-ის მოთხოვნების მკაცრი დაცვით, ასევე ხანძარსაწინააღმდეგო ღონისძიებების მოთხოვნების მკაცრი დაცვით.

15.სადემონტაჟო სამუშაოების დაწყებამდე შენობის შიგა ელ.ქსელი და წყლის ქსელი უნდა გამოირთოს გარე ქსელებიდან სადემონტაჟო სამუშაოების წარმოებისას წარმოშობილი სახიფათო ზონის საზღვრები სადემონტაჟო შენობის კონტურიდან შეადგენს 3.0მეტრს.

16.სადემონტაჟო სამუშაოების წარმოებისას აკრძალულია უცხო ადამიანთა ყოფნა დემონტაჟის სახიფათო ზონებში და სადემონტაჟო მოედანზე.

17.ყველა მუშა და ინჟინერ-ტექნიკური პერსონალი სამუშაოთა წარმოებისას აღჭურვილი უნდა იყოს ინდივიდუალური უსაფრთხოების კომპლექტით (უსაფრთხოების ქამრები,რეზინის ფეხსაცმელი; რეზინის ხელთათმანები,ჩაფხუტები და სხვა). აკრძალულია სადემონტაჟოსამუშაოებზე მუშათა დაშვება დამცავი ჩაფხუტის,უსაფრთხოების ქამრების, რესპირატორებისა და დამცავი სათვალეების გარეშე.

18.აკრძალულია მანქანა-მექანიზმების მუშაობა უშუალოდ მოქმედი ელ.გადამცემი ხაზების ქვეშ. მოქმედი ელ.გადამცემი ხაზების სიახლოვეს მანქანა-მექანიზმების მუშაობა დასაშვებია მხოლოდ დამშვები განწესის საფუძველზე.

19.სადემონტაჟო სამუშაოებზე დასაქმებულებს აუცილებლად უნდა ჩაუტარდეს სისტემური სწავლება უსაფრთხოების ტექნიკის საკითხებში. მხოლოდ ამ სწავლებების შემდეგ არის ნებადართული მათი დაშვება სადემონტაჟო სამუშაოებზე. ყოველი მომუშავე სამუშაოს წარმოებისას უნდა იმყოფებოდეს უშუალოდ თავის სამუშაო ადგილზე,მოერიდოს სახიფათო ზონებში ყოფნას და სიარულს,დაემორჩილოს ამკრძალავ, გამაფრთხილებელ და მიმთითებელ ნიშნებს.

19.სამუშაოები უნდა სწარმოებდეს უშუალოდ სამუშაოთა მწარმოებლის და ობიექტზე დანიშნული უსაფრთხოების ინჟინრის მეთვალყურეობით. ნაგვის გატანა უნდა განხორციელდეს სპეციალური ავტოამწეების გამოყენებით და ავტოთვითმცლელებით; ზედმეტი ნაგვის დატვირთვა უნდა იწარმოოს გვერდითა ან უკანა მხრიდან.

8. ბუნების დაცვა და ეკოლოგია

სადემონტაჟო სამუშაოების დაწყება მოხდება ქ. თბილისის მუნიციპალიტეტის მერიის არქიტექტურის სამსახურის მიერ გაცემული ნებართვის შემდეგ.

1.სამონტაჟო სამუშაოები აუცილებელია განხორციელდეს ბუნების დაცვით და ჰაერის გაბინძურების საწინააღმდეგო ღონისძიებების დაცვით.

2.გარემოს დაცვის სამსახურის ნებართვის გარეშე მშენებლობის სიახლოვეს იკრძალება ხეებისა და ნარგავების მოჭრა ან განადგურება.

3)დაუშვებელია არსებულ საკანცელიზაციო ჭებში ბეტონ-შემრევისა და ბეტონ-ტუმბოს მილსადენების ჩარეცხვა ან მათი დანაგვიანება სამშენებლო ნარჩენებით;

4)სადემონტაჟო სამუშაოების დამთავრების პერიოდში შენობიდან სამშენებლო ნაგვის ღიად გადმოყრა დაუშვებელია, სადემონტაჟო სამუშაოთა წარმოებისას მიღებული უნდა იქნას

ზომები და შემუშავდეს ღონისძიებები გარემოსა და გარშემომყოფთა დასაცავად მტვრისგან და ხმაურისგან.

9.რეკომენდირებული მანქანა-მექანიზმების, სპეც.ავტო-ტრანსპორტისა და ხელსაწყოების უწყისი

	დასახელება	მარკა	რაოდ.ცალი
1	თვითმცლელი, ძარიანი და სპეცავტოტრანსპორტი სხვადასხვა სამშენებლო მასალის/ნარჩენების გასატანად. ავტო-ამწე (24 მეტრიანი) მასალების ჩამოსატვირთად;		3 1
2	პერფერატორი		1
3	აირ შესადუღებელი აპარატი ელ.შესადუღებელი აპარატი	კომპკლ. კომპკლ.	1 1

დემონტაჟის უწყვეტი რითმისა და ტექნოლოგიურობის უზრუნველსაყოფად აუცილებელია მისი აღჭურვა თანამედროვე ტექნიკური საშუალებებით, მათი რეკომენდირებული ჩამონათვალი მოცემულია ცხრილში:

4	მოძრავი ანევმატური ინსტრუმენტები: საბურღი, ხრახნდამჭერი და სხვა		2
5	სხვადასხვა დანიშნულების ხელის მოწყობილობა-ინსტრუმენტები;	კომპლ.	2

შპს ”ოპტიმუსი”-ს

დირექტორი

ინჟინერ-მშენებელი

გ.ჭანკვეტაძე



სამშენებლო სადემონტაჟო სამუშაოების წარმოების კალენდარული გარფიკი"მოპ-1"

სადემონტაჟო ობიექტი მდებარეობს ქ.თბილისი, ენუქიძის ქ№7 (ს/კ 01.19.22.003.063)
მშენებლობის ორგანიზაციის პროექტი დამუშავებულია სამშენებლო ნორმების და წესების მიხედვით.

შენობა წარმოადგენს დამხმარე შენობა-ნაგებობას.

აღნიშნული სამუშაოების მომზადება და შესრულება საჭიროებს 6 თვის ვადას.

წარმოდგენილი გრაფიკი შედგენილია საქართველოს
მთავრობის №255 31.05.19 დადგენილების მე-20 მუხლის მე-8 პუნქტის თანახმად
მშენებლობის ორგანიზაციის პროექტში შესაძლებელია მშენებლობის განხორციელების ძირითადი
რიგის ეტაპების გაერთიანება ,დაყოფა ან/და ამოღება ამ დადგენილებით განსაზღვრული შენობა -ნაგებობის
კლასების განსაზღვრა კლასების შესაბამისად .
კერძოდ გრაფიკში გაწერილია ორი რიგის სამუშაოები .
პირველი რიგის (მოსამზადებელი სამუშაოები) ორ ეტაპად და მეორე რიგის
(ძირითადი სადემონტაჟო სამუშაოები) სამ ეტაპად . სულ ხუთი ეტაპი.
პირველი რიგის სამუშაოებს მიცემული აქვს 2 თვის ვადა,მეორე რიგის სამუშაოების
ეტაპებს 4 თვის ვადა . სულ 6 თვე;

მშენებლობის გრაფიკი თვეების მიხედვით

□	სამუშაოთა ჩამონათვალი	I თვე		II თვე		III თვე		IV თვე		V თვე		VI თვე	
		15	30	15	30	15	30	15	30	15	30	15	30
	I რიგის სამუშაოები												
1	1 ეტაპი სამშენებლო მოედნის მოწესრიგება,მეზღუდვებისა და საინფორმაციო ბანერის გაკვრა												
2	2 ეტაპი არსებული საინჟინრო კომუნიკაციების ჩაჭრა;												
	II რიგის სამუშაოები												
3	3 ეტაპი შენობის 3/1 ის სახერხვის და ჯდლების კონსტრუქციების დემონტაჟი												
4	4 ეტაპი შენობის საძირკვლების დემონტაჟი												
5	5 ეტაპი სამშენებლო ნარჩენების გაბანა,ტერიტორიის სრული დასუფთავება												

დირექტორი		გ.ჯანკვეტაძე		შეცდომის	შეცდომის შეცდომის შეცდომის

დემონტაჟში ჩართული სპეცავტოტრანსპორტის
მოძრაობის მიმართულებები

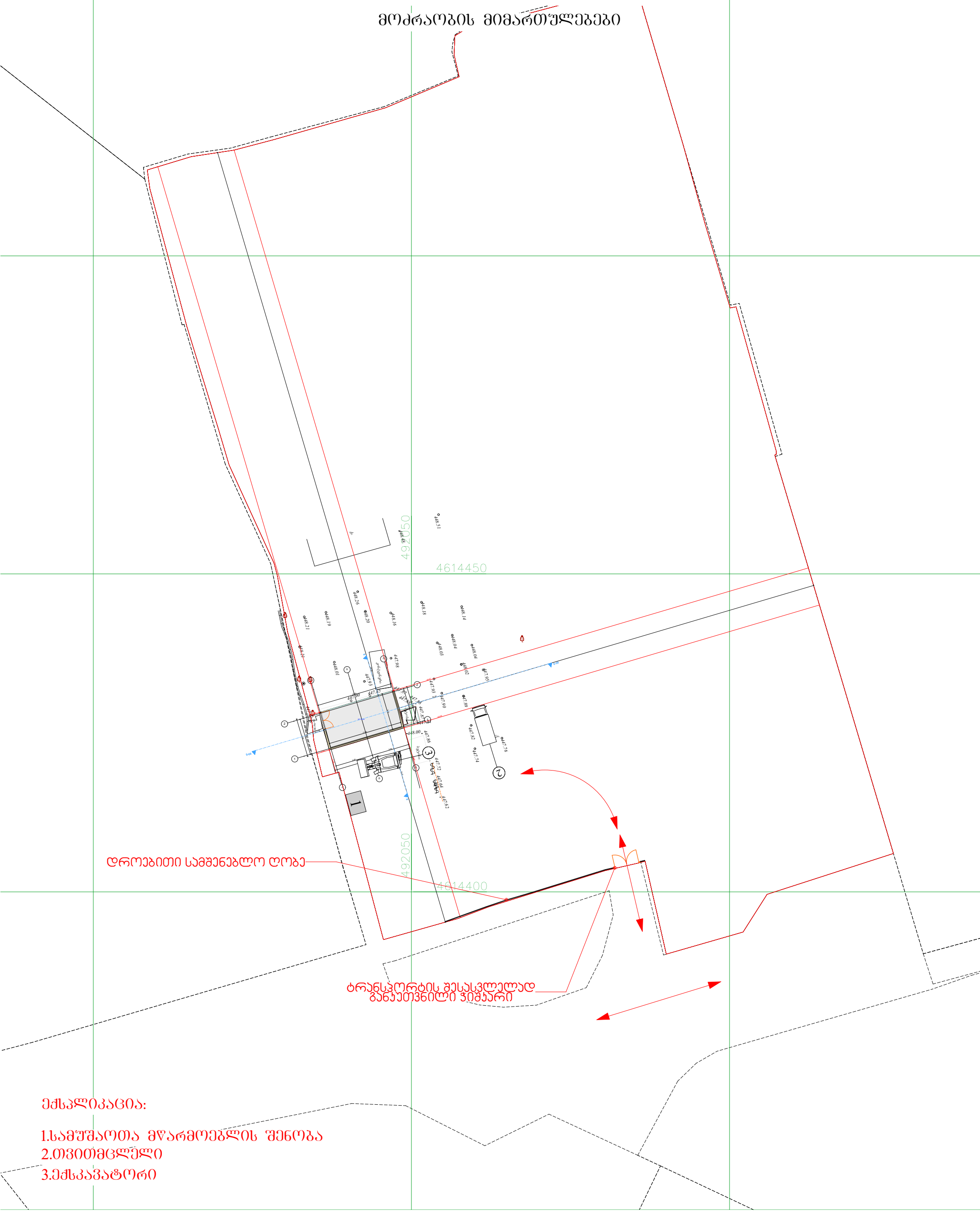

ექსპლიკაცია:

1.სამუშაოთა მწარმოებლის შენობა
2.თვითმცლელი
3.ექსკავატორი

ფონდი
ФОНД
აღწერა 1
ОПИСЬ
საქმე
ДЕЛО № 386

საქაღალდე

№ 7ა/4-136.

შ.პ.ს. „სპეცმონტაჟი"

124 3

2572 - თბილი

შპს სპეცმონტაჟი

208151444

5

საქართველოს ფინანსთა სამინისტროს
საგადასახადო დეპარტამენტი
ქ. თბილისის
საგადასახადო ინსპექცია

252

19 დეკემბერი 2005 წელი

ბრძანება № 1587/007-7ა/4-136-[illegible]

შპს „სპეცმონტაჟი"-ს
რეგისტრაციის მონაცემებში ცვლილებების შეტანის შესახებ

საქართველოს კანონის „მეწარმეთა შესახებ" 5[6] მუხლის ცვლილებების რეგისტრაცია და საქართველოს მთავრობის 2005 წლის 10 აგვისტოს №127 დადგენილების მე-6 მუხლის შესაბამისად.

ვბრძანებ:

განხორციელდეს ცვლილება შპს „სპეცმონტაჟი"-ს სამეწარმეო რეესტრში, რომელიც რეგისტრირებულია თბილისის სამგორის რაიონის სასამართლოს 1996 წლის 18 ივნისის №7ა/4-136 დადგენილებით:
გატარდეს სამეწარმეო რეესტრში შემდეგი სახის ცვლილება:

კერძოდ, საზოგადოების პარტნიორთა მიერ მოხდა წილების გასხვისება და შეიცვალა დირექტორი:

1. საფირმო სახელწოდება: შპს „სპეცმონტაჟი";
2 ადგილსამყოფელი: თბილისი, ენუქიძის ქუჩა 7;
3. საქმიანობის საგანი: იგივე;
4. საწესდებო კაპიტალი შეადგენს 4100 აშშ დოლარი;
5. ა) პარტნიორი: შპს გამომცემლობა „კოლორი" – რეგისტრირებული თბილისის სამგორის რაიონის სასამართლოს 1996 წლის 13 თებერვლის №7ა/4-36 დადგენილებით; მდებარე: თბილისი, რკინიგზის ჩიხი 20; მისი წილი საწესდებო კაპიტალში შეადგენს 100 %-ს;
ბ) საზოგადოების დირექტორი: დავით კეცხიანი; ინჟინერი; დაბ: 26.12.1971 წელს თბილისში; მცხ: თბილისი, გლდანის მე-3ა მ/რ, კორპ. 20, ბინა 4; პ/მ №ლ0340335, პ№01001026197;
6. წარმომადგენლობითი უფლებამოსილება ენიჭება დირექტორს;
7. საზოგადოებას სავაჭრო წარმომადგენელი არ ჰყავს;
8. სამართლებრივი ურთიერთობა: შპს „სპეცმონტაჟი"-ს პარტნიორთა კრების ოქმი №8; 05.12.200
წელი;

დაევალოს ქ. თბილისის საგადასახადო ინსპექციის ისანი-სამგორისა და მთაწმინდა-კრწანისის განყოფილების უფროსს უზრუნველყოს შესაბამისი ცვლილების მონაცემები სამეწარმეო რეესტრში შეტანა და გაიცეს საწარმოზე სამეწარმეო რეესტრის ამონაწერი ცვლილების შეტანის შესახებ.

ინსპექციის უფროსი:
მადკილე (უფლებამოსილი პირი)

შემსრულებელი:

5

საგადასახადო დავალება N 1

7 დეკემბერი 2005

6

გადამხდელის დასახელება: ღვედაძე შოთა

საიდენტ. კოდი	0	ანგარიში (დებეტი)	145037

გადამხდელის ბანკი: ქ.თბილისი,სს"ბაზისბანკი"

ბანკის კოდი 220101956

მიმღების დასახელება: ბიუჯეტის შემოსულობების ერთიანი ანგარიში(არასაგადასახადო მთაწმინდა-კრწანისი)

საიდენტ. კოდი	0	ანგარიში (კრედიტი)	200122900

მიმღების ბანკი: ქ.თბილისი,"საქართველოს ეროვნული ბანკი"

ბანკის კოდი 220101107

საბიუჯეტო შემოსავლის სახაზინო კოდი 300033097 გადახდის დანიშნულება

სარეგისტრაციო მოსაკრებელი(შპს "სპეცმონტაჟი" ს/კ 208151444)

დამატებითი ინფორმაცია

ხელმოწერები ხელმძღვანელი

მთ. ბუღალტერი

ბ.ა.

თანხა

40-00

თანხა სიტყვებით

ორმოცი ლარი 00 თეთრი

ბანკის აღნიშვნები

ბანკში შემოსვლის თარიღი 7 დეკემბერი 2005

გატარებულია ბანკის მიერ 7 დეკემბერი 2005

ხელმოწერა

საქართველოს ეროვნული ბანკი
ბაზისბანკი
220101956 ს/კ 900161656
BAZISBANK
Joint-Stock Commercial Bank

17

ქ.თბილისის საგადასახადო ინსპექციას
შპს "სპეცმონტაჟი"-ს დირექტორის
ქართლოს ორკოდაშვილის

განცხადება

ქ.თბილისის სამგორის რაიონის სასამართლოს მიერ 18.06.1996 წელს, რეგისტრირებულ შპს "სპეცმონტაჟში" (რეგისტრაციის № 7ა/4-136) მოხდა შემდეგი ცვლილება:

შპს "სპეცმონტაჟის" პარტნიორებმა – ქართლოს ორკოდაშვილმა, ზურაბ კურაკინმა, ლამარა ვაჩეიშვილმა, დავით სანებლიძემ, გიორგი ჩხაიძემ, რევაზ სახვაძემ, თამაზ ბიბილურმა, თავისი წილები შპს "სპეცმონტაჟში" (ქართლოს ორკოდაშვილის წილი შეადგენდა 9%-ს, ზურაბ კურაკინის წილი – 8,3%-ს, ლამარა ვაჩეიშვილის წილი – 8,05%-ს, დავით სანებლიძის წილი 8,3%-ს, გიორგი ჩხაიძის წილი – 50%-ს, რევაზ სახვაძის წილი – 8,05%-ს, თამაზ ბიბილურის წილი – 8,3%-ს) გაყიდეს შპს გამომცემლობა "კოლორზე". წილის გაყიდვის შედეგად ქართლოს ორკოდაშვილი, ზურაბ კურაკინი, ლამარა ვაჩეიშვილი, დავით სანებლიძე, გიორგი ჩხაიძე, რევაზ სახვაძე და თამაზ ბიბილური გავიდნენ საზოგადოების პარტნიორობიდან, ხოლო შპს გამომცემლობა "კოლორი" გახდა საზოგადოების ერთადერთი პარტნიორი და საწესდებო კაპიტალის 100 %-ს მფლობელი.

საზოგადოების დირექტორი – ქართლოს ორკოდაშვილი, განთავისუფლდა დაკავებული თანამდებობიდან. საზოგადოების დირექტორად დაინიშნა დავით კვიციანი, დაბადებული 26.12.1971 წელს თბილისში, მცხოვრები თბილისი, გლდანის 3ა მ/რ, კორპუსი 20, ბინა 4, პირადობის მოწმობა № დ 0340335, პირადი № 01001026197, გაცემული თბილისის გლდანი-ნაძალადევის 1 განყოფილების მიერ 29.10.2001 წელს.

გთხოვთ, დაარეგისტრიროთ აღნიშნული ცვლილებები კანონით დადგენილი წესით.

განცხადებას თან ერთვის წილის გაყიდვის ხელშეკრულებები, პარტნიორთა კრების ოქმი, მოსაკრებლის გადახდის ქვითარი.

პატივისცემით:

შპს "სპეცმონტაჟი"-ს დირექტორი [signature]

ქართლოს ორკოდაშვილი

№ 13599 07. 12

899 96-66-43

9

ᲜᲝᲢᲐᲠᲘᲣᲡᲘ ᲜᲐᲠᲒᲘᲖᲐ ᲯᲐᲜᲮᲝᲗᲔᲚᲘ
NOTARY IN TBILISI NARGIZA JANKHOTELI

საქართველო

რეესტრში რეგისტრაციის № 1-9582

სანოტარო აქტი

დღეს ორი ათას ხუთი წლის ხუთ დეკემბერს

ჩემთან, ქალაქ თბილისის ნოტარიუსთან ნარგიზა ჯანხოთელთან სანოტარო ბიუროში, მდებარე ქ. თბილისი, რუსთაველის 18, გამოცხადდა ქართლოს ორკოდაშვილი, [illegible] 22.08.1933 წელს [illegible] 29ა, [illegible] № ა 0443742, [illegible] № [illegible] [illegible] შსს 1 [illegible] 30.12.2003 წელს. მან წარმომიდგინა შპს "სპეცმონტაჟის" დირექტორის განცხადება და მოითხოვა მასზე თავისი ხელმოწერის სანოტარო წესით დამოწმება. მე შევამოწმე მისი პირადობა მის მიერ წარმოდგენილი პირადობის დამადასტურებელი დოკუმენტით. მისი ქმედუნარიანობა შევამოწმე და ვადასტურებ, რომ ქმედუნარიანობაში ეჭვის შეტანის საფუძველი არ მქონია. ამის შემდეგ მან ჩემი თანდასწრებით პირადად მოაწერა ხელი წარმოდგენილ განცხადებას, რასაც ვადასტურებ.

გადახდილია სანოტარო საზღაური 2.00 ლარი, აგრეთვე დღგ, 0,36 ლარი, სულ 2,36 ლარი.

ნოტარიუსი: ნ.ჯანხოთელი

ᲜᲝᲢᲐᲠᲘᲣᲡᲘ ᲜᲐᲠᲒᲘᲖᲐ ᲯᲐᲜᲮᲝᲗᲔᲚᲘ NOTARY IN TBILISI NARGIZA JANKHOTELI 18, RUSTAVELI Ave.

9

შეზღუდული პასუხისმგებლობის საზოგადოება „სპეცმონტაჟი"-ს პარტნიორთა კრების ოქმი №8

ქ. თბილისი
ენუქიძის ქ. №7

05 დეკემბერი 2005 წ.

ესწრებოდა:

– *საზოგადოების პარტნიორები:*

1. ქართლოს ორკოდაშვილი –9%
2. ზურაბ კურაკინი –8,3%
3. დავით სანებლიძე –8,3%
4. გიორგი ჩხაიძე –50%
5. ლამარა ვაჩეიშვილი –8,05% წარმოდგენილი გიორგი ჩხაიძის მიერ მინდობილობის საფუძველზე, დამოწმებული ნოტარიუს ნ. გინტურის შემცვლელი პირის ნატო ჭანკოტაძის მიერ 2005 წლის 3 ოქტომბერს, რეესტრის №1-12336.
6. რევაზ სახვაძე –8,05% წარმოდგენილი გიორგი ჩხაიძის მიერ მინდობილობის საფუძველზე, დამოწმებული ნოტარიუს ნ. გინტურის შემცვლელი პირის ნატო ჭანკოტაძის მიერ 2005 წლის 9 სექტემბერს, რეესტრის №1-11488.
7. თამაზ ბიბილური –8,3% წარმოდგენილი გიორგი ჩხაიძის მიერ მინდობილობის საფუძველზე, დამოწმებული ნოტარიუს ნ. გინტურის შემცვლელი პირის ნატო ჭანკოტაძის მიერ 2005 წლის 9 სექტემბერს, რეესტრის №1-11487.

– *კრების თავმჯდომარე* – გიორგი ჩხაიძე
– *კრების მდივანი* – ქართლოს ორკოდაშვილი

დღის წესრიგი:

1. შპს „სპეცმონტაჟის" დირექტორის ქართლოს ორკოდაშვილის განთავისუფლება.
2. შპს „სპეცმონტაჟის" დირექტორად დავით კვიციანი დანიშვნა.
3. შპს „სპეცმონტაჟის" საწესდებო კაპიტალში პარტნიორების ქართლოს ორკოდაშვილის –9%, ზურაბ კურაკინის –8,3%, დავით სანებლიძის –8,3%, გიორგი ჩხაიძის –50%, ლამარა ვაჩეიშვილის –8,05%, რევაზ სახვაძის –8,05%, თამაზ ბიბილურის –8,3% კუთვნილი წილების გასხვისება შპს გამომცემლობა „კოლორზე".

გადაწყვიტა:

1. შპს „სპეცმონტაჟის" დირექტორი ქართლოს ორკოდაშვილი მცხ: ქ. თბილისი, ალ. ყაზბეგის ქ. №29ა. პროფესიით ინჟინერ-მშენებელი პირადი განცხადების საფუძველზე განთავისუფლდეს დაკავებული თანამდებობიდან.

2. შპს „სპეცმონტაჟის" დირექტორად დაინიშნოს დავით კვიციანი
დაბადებული: 26.12.1971 წელს თბილისში.
მცხოვრები: ქ. თბილისი, გლდანის მასივი, 3ა მ/რ, კორპ. 20, ბ. 4-ში
პროფესია: ინჟინერი.

3. შპს „სპეცმონტაჟის" საწესდებო კაპიტალში პარტნიორების ქართლოს ორკოდაშვილის –9%, ზურაბ კურაკინის –8,3%, დავით სანებლიძის –8,3%, გიორგი ჩხაიძის –50%, ლამარა ვაჩეიშვილის –8,05%, რევაზ სახვაძის –8,05%, თამაზ ბიბილურის 8,3% კუთვნილი წილები, რაც ჯამში შეადგენს საწესდებო კაპიტალის 100%-ს, გასხვისდეს შპს გამომცემლობა „კოლორზე" (რეგისტრირებული ქ. თბილისის სამგორის რაიონის სასამართლოს მიერ 1996 წლის 13 თებერვლის დადგენილებით, რეგისტრაციის №7ა/4–36, იურიდიული მისამართი ქ. თბილისი, ორკინიგზის ჩიხი №20).

გადაწყვეტილება მიღებულია ერთხმად.

კრების თავმჯდომარე: [signature] //გიორგი ჩხაიძე//

კრების მდივანი: [signature] //ქართლოს ორკოდაშვილი//

8

ორი ათას ხუთი წლის [illegible] ქ. თბილისი

ნოტარიუსი ნარგიზა ჯანხოთელი, რომელიც საქმიანობას ეწევა მისამართზე ქ. თბილისი, რუსთაველის გამზ. №18, ვამოწმებ წინამდებარე დოკუმენტზე [illegible] [illegible] 21-02-1941 წ. [illegible] 513.77. [illegible] 0235207 [illegible] 1999 წ. [illegible] 22.08.1933 წ. [illegible] 0443742 [illegible] 2005 ხელმოწერის ნამდვილობას, რომელიც შესრულებულია პირადად მათ მიერ ჩემი თანდასწრებით. მათი პიროვნება, ქმედუნარიანობა, უფლებამოსილება და წესის [illegible] ნამდვილობა შემოწმებულია.

რეგისტრაციის N: 1-9558

გადახდილია სახელმწიფო [illegible] 4.70

ნოტარიუსი [signature]

ნოტარიუსი ქ. თბილისი ნარგიზა ჯანხოთელი NOTARY IN TBILISI NARGIZA JANKHOTELI 18, RUSTAVELI Ave., TBILISI, GEORGIA საქართველო

ხელმოწერის ნიმუში

გთხოვთ, დაამოწმოთ შპს *"სპეცმონტაჟის"* *დირექტორის, დავით კვიციანის,* ხელმოწერა, რომელიც გამოყენებული იქნება საქმიან ურთიერთობებში.

ხელმოწერა: ----------

ქ. თბილისი, ორი ათას ხუთი წლის ხუთი დეკემბერი.
მე, ქ. თბილისის ნოტარიუსი ნარგიზა ჯანხოთელი, რომლის სანოტარო ბიურო მდებარეობს მისამართზე, ქ. თბილისი. რუსთაველის №18, ვადასტურებ წინამდებარე დოკუმენტზე დავით კვიციანის, დაბადებული 26.12.1971 წელს თბილისში, მცხოვრები თბილისი, გლდანის 3ა მ/რ, კორპუსი 20, ბინა 4, პირადობის მოწმობა № დ 0340335, პირადი № 01001026197, გაცემული თბილისის გლდანი-ნაძალადევის I განყოფილების მიერ 29.10.2001 წელს, ხელმოწერის ნამდვილობას. ხელმოწერა შესრულებულია პირადად მის მიერ ჩემი თანდასწრებით. მისი ვინაობა, ქმედუნარიანობა, უფლებამოსილება და ნების გამოვლენის ნამდვილობა შემოწმებულია.

რეგისტრირებულია რეესტრში № 1-9577

გადახდილია საზღაური 2,36 ლარი.

ნოტარიუსი: ნ. ჯანხოთელი

12

შეზღუდული პასუხისმგებლობის საზოგადოება

გამომცემლობა „კოლორი“-ს

სამეთვალყურეო საბჭოს სხდომის

ოქმი №4

ქ. თბილისი
რკინიგზის ჩიხი №20

05 დეკემბერი 2005 წ.

ესწრებოდნენ:

სამეთვალყურეო საბჭოს წევრები:

1. გიორგი თაქთაქი'შვილი –
2. თამარ გაგნიძე –
3. ზურაბ მაისურაძე –

სხდომას თავმჯდომარეობდა:

სამეთვალყურეო საბჭოს თავმჯდომარე: – გიორგი თაქთაქიშვილი

დღის წესრიგი:

1. შპს გამომცემლობა „კოლორი“-ს მიერ 40 000 (ორმოცი ათას) აშშ. დოლარის ექვივალენტით ლარებში, შპს „სპეცმონტაჟი“-ს საწესდებო კაპიტალის 100%-ის შეძენა, მისი პარტნიორებისაგან კუთვნილი წილების გამოსყიდვის გზით და შპს გამომცემლობა „კოლორის“ გენერალური დირექტორის გივი ხუნაშვილისთვის დავალების მიცემა შესაბამისი ხელშეკრულებების გაფორმებაზე.

გადაწყვიტეს:

1. შპს გამომცემლობა „კოლორმა“ 40000 (ორმოცი ათას) აშშ. დოლარის ექვივალენტით ლარებში შეიძინოს შპს „სპეცმონტაჟი“-ს (რეგისტრირებული ქ. თბილისის სამგორის რაიონის სასამართლოს მიერ 1996 წლის 18 ივნისს, რეგისტრაციის №7ა/4–136, იურიდიული მისამართი ქ. თბილისი, ენუქიძის ქ. №7) საწესდებო კაპიტალში პარტნიორების ქართლოს ორკოდაშვილის –9%, ზურაბ კურაკინის –8,3%, დავით სანებლიძის –8,3%, გიორგი ჩხაიძის –50%, ლამარა ვაჩეიშვილის –8,05%, რევაზ სახვაძის –8,05%, თამაზ ბიბილურის –8,3% კუთვნილი წილები, რაც მთლიანობაში შეადგენს შპს „სპეცმონტაჟი“-ს საწესდებო კაპიტალის 100%-ს.

დაევალოს შპს გამომცემლობა „კოლორის“ გენერალურ დირექტორს გივი ხუნაშვილს, ხელი მოაწეროს შესაბამის (წილის ნასყიდობის) ხელშეკრულებებს.

გადაწყვეტილება მიღებულია ერთხმად.

თავმჯდომარე: გიორგი თაქთაქიშვილი //გიორგი თაქთაქიშვილი//

ქ. თბილისი

დღეს, ორიათას ხუთი წლის ხუთი [illegible] საქართველოს
ნოტარიუსი ნარგიზა ჯანხოთელი, რომლის სანოტარო ბიურო მდებარეობს მისამართზე: ქ. თბილისი, რუსთაველის გამზ. №18, ვადასტურებ წინამდებარე დოკუმენტზე
მოქალაქეების [illegible] დაბ. 09.13.1960წ. [illegible] 11. [illegible]
პ 0448292 [illegible]

ხელმოწერის სინამდვილეს, რომელიც შესრულებულია პირადად მათ მიერ ჩემი თანდასწრებით. მათი პიროვნება, ქმედუნარიანობა, უფლებამოსილება და ნების გამოვლენის ნამდვილობა შემოწმებულია.

რეგისტრაციის № 1-9541

გადახდილია საფასური 2,36

ნოტარიუსი ნ. [signature] ნ.ჯანხოთელი

NOTARY IN TBILISI NARGIZA JANKHOTELI
18, RUSTAVELI Ave., TBILISI
103882989

დადგენილება

ქ. თბილისის ისანი-სამგორის რაიონული სასამართლო

"01" ______ 2004 წელი

მოსამართლე ______ „მეწარმეთა შესახებ" საქართველოს კანონის მე-5.6 მუხლის თანახმად განახორციელა ცვლილების რეგისტრაცია სამეწარმეო რეესტრში შემდეგი ჩანაწერებით:

2. ა) შეზღუდული პასუხისმგებლობის საზოგადოება გამომცემლობა „კოლორი".
ბ) იურიდიული მისამართი (უცვლელი):
— საქართველო, ქ. თბილისი, რკინიგზის ჩიხი №20.
გ) საქმიანობის საგანი (უცვლელი) - პოლიგრაფიული, საგამომცემლო და სარეკლამო საქმიანობა; მარკეტინგი, საკონსულტაციო და კომერციული საქმიანობა; კანონით ნებადართული სხვა სამეწარმეო საქმიანობა.

3. საწესდებო კაპიტალი - 2.000 (ორი ათასი) ლარი.

4. ა) საზოგადოების პარტნიორები:

— გიორგი თაქთაქიშვილი.
დაბადებული: 09.03.1960 თბილისი.
პროფესია: ინჟინერი.
წილი: საწესდებო კაპიტალის 50 პროცენტი.
მისამართი: საქართველო, თბილისი, იოანე პეტრიწის I, ბ. 40.

— თამარ გაგნიძე.
დაბადებული: 23.04.1974 თბილისი.
პროფესია: ეკონომისტი.
წილი: საწესდებო კაპიტალის 50 პროცენტი.
მისამართი: საქართველო, თბილისი, ლარსის ქ. 5, ბ. 18.

ბ) საზოგადოების გენერალური დირექტორი:

— გივი ხუნაშვილი.
დაბადებული: 26.05.1966 სიღნაღი.
პროფესია: ფიზიკოსი.
მისამართი: საქართველო, თბილისი, იოანე პეტრიწის I, ბ. 50.

გ) საზოგადოების სამეთვალყურეო საბჭო:

— გიორგი თაქთაქიშვილი.
— თამარ გაგნიძე.
— ზურაბ მაისურაძე.

5. წარმომადგენლობითი უფლებამოსილება - ენიჭება გენერალურ დირექტორს.

7. *სამართლებრივი ურთიერთობა:*

- პარტნიორთა კრების ოქმი №14, 18.02.2004 წ.
- სამეთვალყურეო საბჭოს სხდომის ოქმი №1, 18.02.2004 წ.

8. ა) ცვლილებები რეგისტრირებულია 2004 წლის [illegible]

გ) შეზღუდული პასუხისმგებლობის საზოგადოება გამომცემლობა „კოლორი" რეგისტრირებულია ქ. თბილისის სამგორის რ-ნის სასამართლოს მიერ 1996 წლის 13 თებერვლის დადგენილებით, რეგისტრაციის № 7ა/4-36.

ცვლილებები სამეწარმეო რეესტრში რეგისტრირებულია 1998 წლის 04 დეკემბრის დადგენილებით.

ამ დადგენილებით საზოგადოების სამეწარმეო რეესტრში შეტანილია ცვლილებები საზოგადოების სამეთვალყურეო საბჭოს შექმნასთან, საზოგადოების საწესდებო კაპიტალის და გენერალური დირექტორის შეცვლასთან დაკავშირებით და რეგისტრაციაში გატარდა საზოგადოების წესდების ახალი რედაქცია.

რეგისტრაციის №7ა/4-36(3). სამართლე

რეგისტრაციის № 1-1453 საქართველო
ორიათას... წლის ... თვე,
აფხაზეთის ა.რ. ნოტარიუსთა პალატის ნოტარიუსი
ბესო ბულია მადასტურებ...
ფოტო ასლის იდენტურობას მის დედანთან.
№7ა/4-36(3)
გადახდილია საზღაური 0.40 ლარი.
ნოტარიუსი ბ. ბულია

13

დადგენილება

ქ. თბილისის სამგორის რ-ნის სასამართლო

„4" დეკემბერი 1998 წელი

მოსამართლე [illegible] „მეწარმეთა შესახებ" საქართველოს კანონის მე-4 და მე-5 მუხლების თანახმად განვახორციელე ცვლილებების რეგისტრაცია სამეწარმეო რეესტრში შემდეგი ჩანაწერებით:

2. ა) შეზღუდული პასუხისმგებლობის საზოგადოება - გამომცემლობა „კოლორი".
   ბ) *იურიდიული მისამართი* - იგივე.
   გ) *საქმიანობის საგანი* - იგივე.

3. *საწესდებო კაპიტალი* - იგივე.

4. ა) *საზოგადოების დამფუძნებელ-პარტნიორები* -

   — გიორგი ნუგზარის ძე თაქთაქიშვილი. დაბადებული: 1960 თბილისი.
   პროფესია: ინჟინერი. მისამართი: თბილისი, დიდი დიღომი, 2 მკრ. კორპ. 1, ბ. 40.

   — თამარ გაგნიძე. დაბადებული: 1974 თბილისი.
   პროფესია: ეკონომისტი. მისამართი: თბილისი, ლარსის ქ. 4.

   ბ) *საწესდებო კაპიტალი პარტნიორებს შორის ნაწილდება შემდეგნაირად:*

   — გიორგი თაქთაქიშვილი - წილის ნომინალური ღირებულება 525 (ხუთას ოცდახუთი) აშშ დოლარი შესაბამისი კურსით ეროვნულ ვალუტაში - საწესდებო კაპიტალის 50 პროცენტი.
   — თამარ გაგნიძე - წილის ნომინალური ღირებულება 525 (ხუთას ოცდახუთი) აშშ დოლარი შესაბამისი კურსით ეროვნულ ვალუტაში - საწესდებო კაპიტალის 50 პროცენტი.

   გ) *საზოგადოების დირექტორი* - იგივე.

5. *წარმომადგენლობითი უფლებამოსილება* - იგივე.

6. ----------

7. *სამართლებრივი ურთიერთობა* - პარტნიორთა კრების ოქმი №2, 19.11.1998 წ.

8. ა) რეგისტრირებულია სამგორის რ-ნის სასამართლოს მიერ 1998 წლის 4 დეკემბერს.

   ბ) შეზღუდული პასუხისმგებლობის საზოგადოება გამომცემლობა „კოლორი" რეგისტრირებულია ქ. თბილისის სამგორის რ-ნის სასამართლოს მიერ 1996 წლის 13 თებერვლის დადგენილებით, რეგისტრაციის № 74-36.

   ამა წლის 4 დეკემბერს ჩემს მიერ სახელმწიფო რეესტრში შეტანილია ცვლილებები საზოგადოებაში ახალი პარტნიორის მიღებასთან და საზოგადოებიდან პარტნიორების გასვლასთან დაკავშირებით.
   საზოგადოების პარტნიორთა 1998 წლის 19 ნოემბრის №2 ოქმის და წილის დათმობის ხელშეკრულების საფუძველზე საზოგადოებიდან გავიდნენ პარტნიორები ლევან თევდორაშვილი და ირაკლი თევდორაშვილი, მათი კუთვნილი წილი გადაეცათ საზოგადოების ახალ პარტნიორს თამარ გაგნიძეს და საზოგადოების პარტნიორს გიორგი თაქთაქიშვილს.

რეგისტრაციის № 74-36.

მოსამართლე [illegible]



დადგენილება

ქ. თბილისის საგზაო რაიონის სასამართლო

„13" ოქტომბერი 1996 წელი

მოსამართლე თ. ყამბეგაშვილი „მეწარმეთა შესახებ" საქართველოს რესპუბლიკის კანონის მე-4 და მე-5 მუხლების თანახმად განვახორციელე საწარმოს რეგისტრაცია სამეწარმეო რეესტრში შემდეგი ჩანაწერებით:

შ.პ.ს. „კოლორი" რეგისტრირებული იყო ქ. თბილისის ჩუღურეთის რაიონის გამგეობის 1992 წლის 20 მარტის №112 განკარგულებით.

აღნიშნული საზოგადოების დამფუძნებელთა გადაწყვეტილებით (ოქმი №1 20-01-96წ) სარეგისტრაციო საბუთები მოყვანილია კანონთან „მეწარმეთა შესახებ" შესაბამისობაში და ითხოვენ ხელახალ რეგისტრაციას.

2 ა) *საფირმო სახელწოდება* - „კოლორი"

ბ) *ორგანიზაციულ-სამართლებრივი ფორმა* - შეზღუდული პასუხისმგებლობის საზოგადოება.

გ) *იურიდიული მისამართი* - თბილისი, რაიონგზის ჩიხი 20.

3 ა) *საწესდებო კაპიტალი* - $1050 (ათას ორმოცდაათი აშშ დოლარი) შესაბამისი კურსით ეროვნულ ვალუტაში.

ბ) *სამეურნეო წელი* - კალენდარული. იწყება 1 იანვარს, მთავრდება 31 დეკემბერს. რეგისტრაციის წელს იწყება რეგისტრაციის დღიდან და მთავრდება 31 დეკემბერს.

გ) *საქმიანობის საგანი* - პოლიგრაფიული, საგამომცემლო და სარეკლამო საქმიანობა: მარკეტინგი, საკონსულტაციო და კომერციული საქმიანობა.

4 ა) *საზოგადოების დამფუძნებელ-პარტნიორები:*

მოქალაქე: გიორგი ნუგზარის ძე თაქთაქიშვილი
დაბადებული: 1960 თბილისი
პროფესია: ინჟინერი
მისამართი: თბილისი, დიდი დიღომი, 2 მკრ. კორპ. 1 ბ. 40

მოქალაქე: ლევან შერაბის ძე თევდორაშვილი
დაბადებული: 1968 თბილისი
პროფესია: მათემატიკოსი
მისამართი: თბილისი, ვარკეთილი 3, 4 მკრ. კორპ. 4, ბ. 25

მოქალაქე: ირაკლი ვახტანგის ძე თევდორაშვილი
დაბადებული: 1968 თბილისი
პროფესია: ეკონომისტი
მისამართი: თბილისი, სარაჯიშვილის ქ. 37

ბ) *წარმომადგენლობითი უფლებამოსილება* - გენერალური დირექტორი: გ. ჯაბაძე

გაუქმდეს რეგისტრაციაში შ.პ.ს. გამომცემლობა "კოლორი", რომელიც წარმოადგენს შ.პ.ს. "კოლორი"-ს სამართალმემკვიდრეს.

დადგენილების ასლები გადაეგზავნოს სამეგრის რ-ის სახელმწიფო ფასიანი ქაღალდების და შ.პ.ს. "კოლორი"-ს მომსახურე სააბაზო დაწესებულებას.

14-36

მოსამართლე [illegible] /თ. ყამბეგაშვილი/



რეგისტრირებულია
ქ. თბილისის ისანი-სამგორის
რაიონული სასამართლოს მიერ
2004 წ. "01" ივლისი
დადგენილებით
რეგისტრაციის № 7ა/4-36
მოსამართლე

წ ე ს დ ე ბ ა

შეზღუდული პასუხისმგებლობის საზოგადოება

გამომცემლობა «ქოლორი»

(ახალი რედაქცია)

თბილისი
2004

შეზღუდული პასუხისმგებლობის საზოგადოება გამომცემლობა „კოლორი“ რეგისტრირებულია ქ. თბილისის სამგორის რ-ნის სასამართლოს მიერ 1996 წლის 13 თებერვლის დადგენილებით, რეგისტრაციის №1ა/4-36.
ცვლილებები სამეწარმეო რეესტრში რეგისტრირებულია 2008 წლის 04 დეკემბრის დადგენილებით.
საზოგადოების წესდების ახალი რედაქცია შედგენილია საზოგადოების სამეწარმეო რეესტრში ცვლილებების შეტანასთან დაკავშირებით.

საზოგადოების პარტნიორები არიან:

– გიორგი თაქთაქიშვილი.
დაბადებული: 09.03.1960 თბილისი.
პროფესია: ინჟინერი.
მისამართი: საქართველო, თბილისი, იოანე პეტრიწის I, ბ. 40.
– თამარ გაგნიძე.
დაბადებული: 23.04.1974 თბილისი.
პროფესია: ეკონომისტი.
მისამართი: საქართველო, თბილისი, ლარსის ქ. 5, ბ. 18.

1. საზოგადოების სახელწოდება და იურიდიული მისამართი

1.1 საზოგადოების საფირმო სახელწოდებაა:
– შეზღუდული პასუხისმგებლობის საზოგადოება „კოლორი“.
1.2. საზოგადოების იურიდიული მისამართია:
– საქართველო, ქ. თბილისი, რკინიგზის ჩიხი №20.

2. საზოგადოების იურიდიული სტატუსი

2.1 საქართველოს კანონმდებლობით საზოგადოება იურიდიული პირია. საზოგადოების სამართლებრივი მდგომარეობა განისაზღვრება მოქმედი კანონმდებლობით და ამ წესდებით.
2.2. საწესდებო ამოცანების შესრულებისათვის საზოგადოებას აქვს უფლება დადოს გარიგებანი, შეიძინოს ქონებრივი და პირადი არაქონებრივი უფლებები, იკისროს ვალდებულებები,იყოს მოსარჩლე და მოპასუხე სასამართლოში.
2.3. საზოგადოებას აქვს დამოუკიდებელი ბალანსი, მოქმედებს თვითანაზღაურების და თვითდაფინანსების პრინციპებზე.
2.4. საკუთარ ვალდებულებებზე საზოგადოება პასუხს აგებს მთელი თავისი ქონებით. სახელმწიფო პასუხს არ აგებს საზოგადოების ვალდებულებებზე, საზოგადოება პასუხს არ აგებს სახელმწიფოს ვალდებულებებზე.
2.5. საზოგადოებას აქვს საანგარიშსწორებო და სხვა ანგარიშები საქართველოს და სხვა ქვეყნების ბანკებში დაწესებულებებში, აგრეთვე აქვს ბეჭედი, შტამპი, ბლანკები, ემბლემა, სავაჭრო ნიშანი და იურიდიული პირის სხვა ატრიბუტები.

3. საზოგადოების საქმიანობის საგანი

3.1 საზოგადოების საქმიანობის საგანია:
– პოლიგრაფიული, საგამომცემლო და სარეკლამო საქმიანობა;
– მარკეტინგი, საკონსულტაციო და კომერციული საქმიანობა;
3.2. პოლიგრაფიულ, საგამომცემლო და სარეკლამო საქმიანობის სფეროში საზოგადოება ეწევა:
3.2.1 პოლიგრაფიული, ასლის გადამღები, ფოტოგრაფიული, გამოთვლითი და სხვა ტექნიკური საშუალებების გამოყენებით:
– წიგნების (მათ შორის მხატვრული, სამეცნიერო, სპეციალური, ორიგინალური და ნათარგმნი ლიტერატურის) და ჟურნალ-გაზეთების;
– ბროშურების, კალენდრების და პოლიგრაფიული პროდუქციის რეპროდუქციების;
– ნებისმიერი დოკუმენტაციის;
– მეთოდური და თვალსაჩინო სახელმძღვანელოების;
– კატალოგების, პროსპექტების, ბუკლეტების, წებოვანი აპლიკაციების, სასაქონლო ეტიკეტების, ფასიანი ქაღალდების, ბილეთების, ბლანკებიის, სავიზიტო ბარათების, პირადობის მოწმობების, ატესტატების, დიპლომების, სტუდბილეთების, პლაკატების და სხვა, საინფორმაციო კრებულებისა და ცნობარების;
– თარგმანს, რედაქტირებას, ბეჭდვას, გამოშვებას, შესყიდვასა და რეალიზაციას, იმპორტსა და ექსპორტს;
3.2.2 სტამბის, კომპიუტერული ცენტრის, ასლის გასამრავლებელი საამქროს შექმნას, ექსპლუატაციას, შესყიდვას და რეალიზაციას.

3.2.2. რეკლამების (მათ შორის ტელე, რადიო და პოლიგრაფიული რეკლამების, სარეკლამო ბრენდების, პოსტერების, ელექტრო, ფოტო და მხატვრული სარეკლამო სტენდებისა და ნიშნულების) პროექტებას, დამზადებას, გამართვას, შეკეთებას, შესყიდვასა და რეალიზაციას;

3.2.3. ნებისმიერ სხვა პოლიგრაფიულ და სარეკლამო საქმიანობას, რომელიც არ არის აკრძალული კანონმდებლობით.

3.3. მარკეტინგის, საკონსულტაციო და კომერციული საქმიანობის სფეროში საზოგადოება ახორციელებს:

3.3.1. სამარკეტინგო გამოკვლევების ჩატარებას, შიდა და გარე ბაზრის შესწავლას ნებისმიერი სახის პროდუქციის (საქონლის, სამუშაოს, მომსახურების) შეძენის, გადაცვლის ან გასაღების შესაძლებლობის დასადგენად, როგორც თავისთვის, ასევე სხვა საწარმოებისათვის, ორგანიზაციებისათვის, დაწესებულებებისათვის, უწყებებისათვის;

3.3.2. კონსულტაციების ჩატარებას ჩვენი და უცხოური ფირმების, საწარმოების, დაწესებულებებისა და ორგანიზაციებისათვის ნორმატიული აქტების ჩვენებით, ქვეყნის შიგნით და უცხოეთში საქმიანი კონტაქტების დამყარების მიზნით;

3.3.3. შეთავაზებული პროდუქციის (საქონლის, სამუშაოების, მომსახურების) რეალიზაციის ალტერნატიული (მათ შორის კომერციული) გზების შეფასებაში დახმარების აღმოჩენას;

3.3.4. საწარმოების, ორგანიზაციების, დაწესებულებების, უწყებებისა და მოქალაქეების საშუამავლო მომსახურებას ხელშეკრულებებისა და კონტრაქტების (მათ შორის სამოქალაქო-სამართლებრივი, საკომისიო და დავალების) საფუძველზე პროდუქციის (საქონლის, სამუშაოების, მომსახურების) შესაძენად, გადასაცვლელად და გასასაღებლად;

3.3.5. საქართველოსა და უცხოეთის სასაქონლო, სანედლეულო, საფონდო და სხვა სახის ბირჟებზე საშუამავლო (საბროკერო) საქმიანობასა და საბითუმო ან საცალო ყიდვა-გაყიდვას (სადილერო საქმიანობას);

მატერიალური, სანედლეულო და სხვა სახის რესურსებით, საწარმოო-ტექნიკური პროდუქციითა და სახალხო მოხმარების საქონლით საბითუმო და საცალო ვაჭრობის ორგანიზაციას;

3.3.6. საწარმოების, ორგანიზაციების, დაწესებულებების, სხვა იურიდიული პირებისა და მოქალაქეებისაგან პროდუქციის (მათ შორის სახალხო მოხმარების საქონლისა და საყოფაცხოვრებო დანიშნულების საგნების) მიღებას და ამ პროდუქციის რეალიზაციას საწარმოების, ორგანიზაციების, დაწესებულებების, სხვა იურიდიული პირებისა და მოქალაქეებისათვის საკომისიო საწყისებზე;

3.3.7. ინჟინერინგს, პატენტებისა და „ნოუ-ჰაუს“ გაყიდვასა და შეძენას, საკომპენსაციო საქმიანობას;

3.3.8. ნებისმიერი სხვა სამუშაოების შესრულებას და მომსახურებას მარკეტინგის დარგში, აგრეთვე ნებისმიერ სხვა კომერციულ საქმიანობას, რომლებიც არ არის აკრძალული მოქმედი კანონმდებლობით.

3.4. საზოგადოება უფლებამოსილია განახორციელოს ნებისმიერი კანონით ნებადართული საქმიანობა, რაც პირდაპირ და არაპირდაპირ ემსახურება მის მიზნებს და ინტერესებს.

3.5.1 ყველა ის საქმიანობა, რომელიც საჭიროებს სპეციალურ ნებართვას, განხორციელდება მხოლოდ შესაბამისი ლიცენზიის აღების შემდეგ.

3.6. საზოგადოება უფლებამოსილია დაარსოს ფილიალები და წარმომადგენლობები თავისი მიზნების განსახორციელებლად, აგრეთვე მონაწილეობა მიიღოს იმავე ან მსგავსი მიზნების მქონე საზოგადოებებში.

4. საზოგადოების საწესდებო კაპიტალი, წილობრივი მონაწილეობა

4.1. საზოგადოების საწესდებო კაპიტალია 2.000 (ორი ათასი) ლარი.

4.2. საწესდებო კაპიტალი პარტნიორებს შორის ნაწილდება შემდეგნაირად:

— გიორგი თაქთაქიშვილი - წილის ნომინალური ღირებულება 1.000 ლარი - საწესდებო კაპიტალის 50 პროცენტი.

— თამარ გაგნიძე - წილის ნომინალური ღირებულება 1.000 ლარი - საწესდებო კაპიტალის 50 პროცენტი.

5. საწესდებო კაპიტალის შეცვლა

5.1. საზოგადოებას უფლება აქვს გაზარდოს ან შეამციროს საწესდებო კაპიტალი. ცვლილება საწესდებო კაპიტალში ძალაში შედის მხოლოდ სამეწარმეო რეესტრში შეტანის შემდეგ.

5.2. საზოგადოების საწესდებო კაპიტალის შეცვლა ხორციელდება პარტნიორთა კრების გადაწყვეტილებით.

6. წილის განკარგვა

6.1. პარტნიორის მიერ საკუთარი წილის დათმობა ან სხვაგვარი განკარგვა, დაგირავება ან სხვა მსგავსი დატვირთვა დაშვებულია მხოლოდ პარტნიორთა წინასწარი წერილობითი თანხმობით.

6.2. პარტნიორის მიერ საკუთარი წილის მემკვიდრეობითი გადაცემა არ საჭიროებს პარტნიორთა თანხმობას.

6.3. პარტნიორების უმრავლესობის თანხმობის გარეშე დაუშვებელია პარტნიორის მიერ საკუთარი წილის გადაცემა იმ პირებისათვის, რომლებიც არ წარმოადგენენ საზოგადოების პარტნიორებს. წილის გასხვისების შემთხვევაში საზოგადოების დანარჩენ პარტნიორებს ენიჭებათ უპირატესობა, რომ შეიძინონ წილი იგივე ფასით და პირობებით, რომლითაც მიეცემათ არაპარტნიორებს.

7. გასვლა საზოგადოებიდან

7.1. პარტნიორს უფლება აქვს უარი თქვას საზოგადოების წევრობაზე (გამოვიდეს საზოგადოებიდან).

7.2. პარტნიორის საზოგადოებიდან გამოსვლის შემთხვევაში, საზოგადოება ვალდებულია გადაუხადოს მას საზოგადოებიდან გასვლის დღისათვის საზოგადოების ქონებაში მისი კუთვნილი წილის ღირებულება, გადახდა წარმოებს პარტნიორის გასვლის წლის წლიური ანგარიშის დამტკიცების შემდეგ, მაგრამ არა უგვიანეს ერთი წლისა, გასვლის დღიდან.

8. პარტნიორის პასუხისმგებლობა

8.1. საზოგადოების პარტნიორი კანონმდებლობის შესაბამისად საზოგადოების ვალდებულებებზე პასუხს აგებს მხოლოდ საწესდებო კაპიტალში თავისი წილის ფარგლებში.

9. პარტნიორის უფლება

9.1. პარტნიორს უფლება აქვს:

– მიიღოს მონაწილეობა საზოგადოების მართვაში იმ წესით, რომელიც დადგენილია ამ წესდებით.

– მიიღოს სრული ინფორმაცია საზოგადოების საქმიანობის შესახებ, გაეცნოს საბუღალტრო და სხვა დოკუმენტაციას.

– მიიღოს წილი საზოგადოების საქმიანობით მიღებული მოგებიდან.

– განახორციელოს დამფუძნებელი დოკუმენტებით ან პარტნიორთა კრების გადაწყვეტილებით მინიჭებული სხვა უფლებამოსილება.

10. პარტნიორის ვალდებულება

10.1. პარტნიორი ვალდებულია:

– შეიტანოს წილი და დამატებითი შენატანები იმ წესით და ოდენობით, რაც გათვალისწინებულია საზოგადოების წესდებით;

– დაიცვას დამფუძნებელი დოკუმენტების დებულებანი;

– შეასრულოს საზოგადოების სასარგებლოდ აღებული ვალდებულებანი.

11. საზოგადოების ქონება

11.1. საზოგადოება თავის შეხედულებისამებრ ფლობს, სარგებლობს, განაგებს და მართავს საკუთარ ქონებას.

11.2. საზოგადოების ქონების შექმნის წყაროებს წარმოადგენს:

– პარტნიორების საპაიო შენატანები;

– სამეწარმეო საქმიანობის შედეგად მიღებული შემოსავალი;

– საბანკო კრედიტები და სხვა სესხები;

– უსასყიდლო და საქველმოქმედო შენატანები, ორგანიზაციების, საწარმოების და მოქალაქეების შემოწირულობანი;

– შემოსავლის სხვა წყაროები, რომლებიც აკრძალული არაა კანონმდებლობით.

12. მოგება, ფონდები და ანგარიშგება

12.1. თანხა, რომელიც მიიღება საზოგადოების შემოსავლიდან სახელმწიფო ბიუჯეტთან, ბანკთან და სხვა დაწესებულებებთან ანგარიშსწორებისათვის განკუთვნილი თანხების, აგრეთვე საზოგადოების ფონდების შესაქმნელად და შესავსებად განკუთვნილი თანხების გამოკლებით, ნაწილდება პარტნიორთა შორის საწესდებო კაპიტალში მათი წილის პროპორციულად.

12.1.1. საზოგადოების პარტნიორთა კრების გადაწყვეტილებით მთელი სუფთა მოგება შეიძლება დარჩეს საზოგადოებაში და გათვალისწინებული იქნეს ახალი ანგარიშის დროს.

საზოგადოება ახორციელებს ანგარიშსწორებას ბიუჯეტთან მოქმედი კანონმდებლობის შესაბამისად.

12.3. საზოგადოებაში შეიძლება შეიქმნას ფონდები: მოხმარების, სარეზერვო (დაზღვევის, რისკის), საწარმოო და სოციალური განვითარებისა და სხვა.

12.4. საზოგადოება ცალკე დებულებით დამოუკიდებლად განსაზღვრავს თავისი ფონდებისა და რეზერვების სახეებს, შემადგენლობას, დანიშნულებას, ოდენობას, შექმნის წყაროებსა და გამოყენების წესებს, რომელსაც ამტკიცებს პარტნიორთა კრება.

12.5. საზოგადოება ახორციელებს აღრიცხვასა და ანგარიშგებას დადგენილი წესით.

13. სამეურნეო წელი

13.1. საზოგადოების სამეურნეო წელი არის კალენდარული წელი.

14. საზოგადოების ორგანოები, პარტნიორთა კრება

14.1. საზოგადოების უმაღლესი ორგანოა პარტნიორთა კრება.

14.2. პარტნიორთა კრება შედგება პარტნიორებისაგან ან მათი რწმუნებულებისაგან.

14.3. პარტნიორს უფლება აქვს თავისი უფლებამოსილებანი კრებაზე გადასცეს სხვა პარტნიორს ან მის რწმუნებულს.

14.4. კრების გადაწყვეტილებანი, როგორც წესი მიიღება კრების სხდომებზე, რომელთა მოწვევა ხდება საჭიროებისამებრ, მაგრამ არა ნაკლებ ერთისა წელიწადში. რიგგარეშე კრების მოწვევა 5 პროცენტზე მეტი ხმების მქონე პარტნიორთა (მათ რწმუნებულთა) მოთხოვნით.

14.5. პარტნიორთა კრების გარდა გადაწყვეტილება შეიძლება მიღებულ იქნას მიმოწერის გზით, ასევე ტელექსით ან ელექტრონული კომუნიკაციების საშუალებებით. ყოველი გადაწყვეტილება უნდა იქნეს აღნუსხული, გადაწყვეტილების ასლი უნდა დაეგზავნოს პარტნიორებს.

14.6. კრება უფლებამოსილია მიიღოს გადაწყვეტილება, თუ სხდომას ესწრებიან პარტნიორები (მათი რწმუნებულები), რომლებსაც საერთო ჯამში 50 პროცენტზე მეტი ხმა გააჩნიათ.

14.6.1 კრებას არა აქვს უფლება მიიღოს გადაწყვეტილება იმ საკითხზე, რომელიც არ არის ჩართული დღის წესრიგში.

14.7. პარტნიორებს (მათ რწმუნებულებს) კრებაზე გააჩნიათ საწესდებო კაპიტალში მათი წილის პროპორციული ხმების რაოდენობა.

14.7.1 კრებაზე გადაწყვეტილება მიიღება ხმების უბრალო უმრავლესობით.

14.8. იმ შემთხვევაში, როდესაც პარტნიორთა კრების გადაწყვეტილება უშუალოდ ეხება ერთ ან რამდენიმე პარტნიორს, კერძოდ საზოგადოებიდან პარტნიორის გარიცხვის საკითხის განხილვისას, ეს პარტნიორები ან მათი რწმუნებულები კენჭისყრაში არ მონაწილეობენ.

15. პარტნიორთა კრების კომპეტენცია

15.1 კრების კომპეტენციას განეკუთვნება:

15.1.1 საზოგადოების საპროცედურო წესებისა და სხვა შიდა დოკუმენტების დამტკიცება.

15.1.2. წესდებაში ცვლილებების შეტანა.

15.1.3. საზოგადოების ეკონომიკური და სოციალური განვითარების საერთო მიმართულებებისა და საზოგადოების საქმიანობის ძირითადი მიმართულების განსაზღვრა.

15.1.4. საზოგადოების გეგმებისა და მათი შესრულების შესახებ ანგარიშის დამტკიცება.

15.1.5. საზოგადოების სამეთვალყურეო საბჭოს შემადგენლობის არჩევა და გადარჩევა.

15.1.6. საზოგადოების სხვა ორგანიზაციებში შესვლა და იქიდან გამოსვლა.

15.1.7. საზოგადოების ფონდების შემადგენლობის, დანიშნულების, ოდენობის, შექმნის წყაროებისა და გამოყენების წესის განსაზღვრა და შესაბამისი დებულების მიღება.

15.1.8. საზოგადოებისა და მისი ფილიალების საქმიანობის წლიური შედეგების მოგების განაწილების წესისა და ზარალის დაფარვის წესის განსაზღვრა და დამტკიცება.

15.1.9. პარტნიორთა მიერ დამატებითი შენატანების ოდენობის, ფორმისა და წესის დადგენა.

15.1.10. საზოგადოების მიერ პარტნიორის წილის შეძენის შესახებ საკითხის გადაწყვეტა.

15.1.11. საზოგადოებიდან პარტნიორის გარიცხვა.

15.1.12. დამოუკიდებელი ექსპერტის (აუდიტორის) დანიშვნა.

15.1.13. ფასიანი ქაღალდების გამოშვებასთან, აგრეთვე სხვა ორგანიზაციებისა და საწარმოების მიერ გამოშვებული ფასიანი ქაღალდების ყიდვასთან დაკავშირებული საკითხების გადაჭრა.

15.1.14. საზოგადოების საგარეო ეკონომიკური საქმიანობის ძირითად საკითხებთან დაკავშირებული გადაწყვეტილებების მიღება.

15.1.15. საზოგადოების საქმიანობის შეწყვეტის შესახებ გადაწყვეტილების მიღება, ლიკვიდატორების დანიშვნა და სალიკვიდაციო ბალანსის დამტკიცება.

15.1.16. სხვა საკითხები, რომელთა გადაწყვეტა კანონმდებლობისა და ამ წესდების თანახმად შედის პარტნიორთა კრების კომპეტენციაში.

16.1 საზოგადოების სამეთვალყურეო საბჭო (შემდგომში „საბჭო"). შედგება სამი წევრისაგან, რომელთაც პარტნიორთა კრება ირჩევს ოთხი წლის ვადით.

16.2. საბჭოს უფლებამოსილება გრძელდება ოთხწლიანი ვადის გასვლის შემდეგაც მორიგი კრების მოწვევამდე. ვადამდე გადარჩევა შესაძლებელია მხოლოდ მნიშვნელოვანი საფუძვლების არსებობისას.

16.3. საბჭოს ყოველ წევრს შეუძლია ნებისმიერ დროს გადადგეს საბჭოსადმი ერთი თვით ადრე წარდგენილ გამაფრთხილებელ წერილში ყოველგვარი მიზეზის მითითების გარეშე.

16.4. პარტნიორთა კრების დამთავრების შემდეგ საბჭოს ახლად არჩეული წევრები ატარებენ საბჭოს სხდომას, სხდომა თავისი წევრებიდან საბჭოს საქმიანობის მთელი ვადით ირჩევს თავმჯდომარეს.

16.5. საბჭოს წევრებიდან ერთ-ერთის გამოკლების შემთხვევაში, პარტნიორთა კრება ვალდებულია, ექვსი თვის ვადაში ჩაატაროს არჩევნები ვაკანტური ადგილის შესავსებად. ახალი წევრი უნდა აირჩეს გამოკლებული წევრის დარჩენილი ვადით.

16.6. საბჭო უფლებამოსილია, მიიღოს გადაწყვეტილება, თუ გადაწყვეტილების მიღების პირადად, ან წერილობითი კენჭისყრის წესით ესწრება წევრების ნახევარზე მეტი. თუ საბჭო არ არის გადაწყვეტილებაუნარიანი, საბჭოს თავმჯდომარეს დადგენილი წესის შესაბამისად შეუძლია მოიწვიოს ახალი სხდომა იმავე დღის წესრიგით, რომელიც გამოცხადებულ წევრთა რაოდენობის მიუხედავად გადაწყვეტილებაუნარიანი იქნება.

16.7. კენჭისყრის წესს განსაზღვრავს კრების თავმჯდომარე. საბჭოს გადაწყვეტილებას იღებს გამოცხადებულ ან წარმოდგენილ წევრთა ხმის უბრალო უმრავლესობით. ხმათა თანაბარი განაწილების შემთხვევაში თავმჯდომარის ხმა გადამწყვეტ მნიშვნელობას იძენს.

გადაწყვეტილების მიღება წერილობითი ან სხვა სახის კენჭისყრით დასაშვებია, თუ საბჭო განსაზღვრავს გადაწყვეტილების მიღების ასეთ წესს.

16.8. სამეთვალყურეო საბჭოს სხდომები ტარდება კვარტალში ერთხელ მაინც. მოწვევა თავმჯდომარის მიერ უნდა გაკეთდეს სულ ცოტა რვა დღით ავრე სავარაუდო დღის წესრიგითურთ. სხდომების მოწვევის სიხშირეს განსაზღვრავს სამეთვალყურეო საბჭოს თავმჯდომარე.

16.9. სამეთვალყურეო საბჭოს უფლებამოსილებაში შედის:

— დირექტორების საქმიანობაზე კონტროლი;
— საზოგადოების საბუღალტრო წიგნების, ასევე ქონებრივი ობიექტების კონტროლი და შემოწმება;
— წლიური ანგარიშების, მოგების განაწილების წინადადებებისა და მდგომარეობის შესახებ ინფორმაციის შემოწმება;
— დირექტორების დანიშვნა და განთავისუფლება;
— გადაწყვეტილებების მიღება კანონმდებლობით გათვალისწინებულ სხვა შემთხვევებში.

16.10. მხოლოდ სამეთვალყურეო საბჭოს თანხმობით შეიძლება განხორციელდეს შემდეგი საქმიანობა:

— ფილიალებისა და წარმომადგენლობების შექმნა და ლიკვიდაცია;
— კაპიტალდაბანდებათა შეძენა და გასხვისება, ისევე როგორც საწარმოების გასხვისება და საქმიანობის შეჩერება;
— უძრავი ქონებისა და უძრავი ქონების მსგავსი უფლებების შეძენა, გასხვისება და დატვირთვა;
— ინვესტიციები, რომელთა შესყიდვის ღირებულება, ცალკე ან მთლიანად ერთ სამეურნეო წელიწადში აღემატება ბოლო წლის საბალანსო თანხის 10 %-ს;
— სესხების და კრედიტების აღება და გაცემა, რომლებიც აღემატება საბჭოს მიერ დირექტორებისათვის დადგენილ ოდენობას;
— სამეურნეო პოლიტიკის ზოგადი პრინციპების დადგენა;
— გენერალური საეჭვრო მინდობილობის (პროკურის) გაცემა;

17. საზოგადოების დირექტორი

17.1 საზოგადოების საქმიანობას ხელმძღვანელობს საზოგადოების დირექტორი, რომელიც ინიშნება საზოგადოების სამეთვალყურეო საბჭოს მიერ.

17.2. დირექტორად შეიძლება დაინიშნოს მხოლოდ ის პირი, რომელიც სრული უფლებაუნარიანობითაა აღჭურვილი იმ ქვეყანაში რომელსაც ის წარმოადგენს.

17.3. დირექტორს ენიჭება საზოგადოების სრული წარმომადგენლობითი უფლებამოსილება.

18. საზოგადოების საქმიანობის რევიზია

18.1 საზოგადოების საქმიანობის რევიზიას ახორციელებს დამოუკიდებელი აუდიტორი, რომელიც ირჩევა პარტნიორთა კრების მიერ.

18.2. რევიზია მოიცავს საზოგადოების ანგარიშგების, წლიური ანგარიშის და საქმის წარმოების პრაქტიკის შემოწმებას.

18.3. აუდიტორმა რევიზიის აქტში უნდა მიუთითოს შემოწმების ადგილი და დღე.

18.4. აუდიტორი ჩატარებული რევიზიის შედეგებს წარუდგენს პარტნიორთა კრებას.

საზოგადოების რეორგანიზაცია

19.1 საზოგადოების რეორგანიზაცია ხორციელდება პარტნიორთა კრების გადაწყვეტილებით.
19.2 საზოგადოების რეორგანიზაციის შემთხვევაში ყოველგვარი ქონებრივი უფლებებისა და მოვალეობების საკითხზე გადაწყვეტილება მიიღება პარტნიორთა კრების გადაწყვეტილებით.

20. საზოგადოების საქმიანობის შეწყვეტა

20.1 საზოგადოების საქმიანობის შეწყვეტა (ლიკვიდაცია) ხორციელდება:
– საზოგადოების პარტნიორთა კრების გადაწყვეტილებით.
– სასამართლოს გადაწყვეტილების საფუძველზე, საზოგადოების გადახდისუუნარობის (ბანკროტობის) ან მის მიერ კანონმდებლობის ხშირი ან უხეში დარღვევების შემთხვევაში.

20.2 საზოგადოების ლიკვიდაციას ახორციელებენ საზოგადოების დირექტორები ან საჭიროების შემთხვევაში ადგილობრივი სასამართლოს მიერ დანიშნული ლიკვიდატორები.
ლიკვიდატორებს დანიშვნის დღიდან გადაეცემათ საზოგადოების საქმეთა მართვის უფლება-მოვალეობა.

20.3. ლიკვიდატორები საზოგადოების ადგილმდებარეობის მიხედვით ოფიციალურ პრესაში ათავსებენ პუბლიკაციას მისი ლიკვიდაციის, კრედიტორების მიერ პრეტენზიების წამოყენების წესებისა და ვადების შესახებ. ამასთან ერთად ლიკვიდატორები ატარებენ მუშაობას საზოგადოებისათვის სადებიტორო დავალიანების ამოსაღებად და კრედიტორების პრეტენზიების გამოსავლენად. აუწყებენ ამ უკანასკნელთ საზოგადოების ლიკვიდაციის შესახებ.

20.4. ლიკვიდატორები აფასებენ საზოგადოების არსებულ ქონებას და ახორციელებენ კრედიტორებთან ანგარიშსწორებას, ადგენენ სალიკვიდაციო ბალანსს და წარუდგენენ მას პარტნიორთა კრებას.

20.5. საზოგადოების ფულადი სახსრები (ლიკვიდაციის დროს მისი ქონების გაყიდვის შედეგად მიღებული შემოსავლის ჩათვლით) ბიუჯეტთან და კრედიტორებთან ანგარიშსწორების, საზოგადოების მუშაკთა შრომის ანაზღაურების შემდეგ, ნაწილდება პარტნიორთა შორის საწესდებო კაპიტალში მათი წილის პროპორციულად.

20.6. ლიკვიდატორებს ეკისრებათ ქონებრივი პასუხისმგებლობა საზოგადოების პარტნიორებისა და მესამე პირებისათვის მიყენებული ზარალისათვის მოქმედი კანონმდებლობის შესაბამისად.

20.7. საზოგადოება ლიკვიდირებულად ითვლება სამეწარმეო რეესტრში შესაბამისი რეგისტრაციის მომენტიდან.

საზოგადოების პარტნიორები:

გიორგი თაქთაქიშვილი.

თამარ გაბნიძე.

საქართველო

სანოტარო აქტი

რეესტრში რეგისტრაციის № 1-1017

ორიათას ოთხი წლის თორმეტი მარტი

მე, ნანა იორამაშვილს, ნოტარიუსს ქ. თბილისში, სანოტარო ბიუროში (მდებარე მისამართზე: ქ. თბილისი, ვაჟა ფშაველას გამზ. №35) მომმართეს გი... თაქთაქიშვილმა და თამარ გაგნიძემ. მათ წარმოადგინეს შპს გამომცემლობა „ქოლორი“-ს წესდება (ახალი რედაქცია) და მოითხოვეს მისი სანოტარო წესით დამოწმება. მე დავადგინე მათი ვინაობა და დავრწმუნდი, რომ მე ნამდვილად მომმართეს გიორგი თაქთაქიშვილმა, დაბ. 09.03.1960 თბილისი; მცხ. თბილისი, იოანე პეტრიწის I, ბ. 40; პროფესია: ინჟინერი; მოქალაქის პირადობის მოწმობა № ბ 0003487, პირადი №01025001881, გაცემულია საბურთალოს რაიონის შს I-ლი ქვეგანყ. მიერ 25.07.1995 წ. და თამარ გაგნიძემ, დაბ. 23.04.1974 თბილისი; მცხ. თბილისი, ლარსის ქ. 5, ბ. 18; პროფესია: ეკონომისტი; მოქალაქის პირადობის მოწმობა № ბ 0237609, პირადი №01017018418, გაცემულია მთაწმინდის შს სამმართვ. მიერ 10.02.2000 წ.

მე დავადგინე მათი ნების გამოხატვის ნამდვილობა, შევამოწმე მათი ქმედუნარიანობა, განვუმარტე წესდების შინაარსი და მასზე ხელმოწერის სამართლებრივი შედეგები. გიორგი თაქთაქიშვილმა და თამარ გაგნიძემ განაცხადეს, რომ წესდება ზუსტად გამოხატავს მათ ნებას, რის შემდეგაც მათ ჩემი თანდასწრებით პირადად მოაწერეს ხელი საზოგადოების წინამდებარე წესდებას.

ნოტარიუსის საზღაური: 42,5 ლარი.

ნოტარიუსი _____ /ნანა იორამაშვილი/





23

რეგისტრირებულია
ქ. თბილისის სამგორის რ-ნის
სასამართლოს მიერ

1998 წ. "4" დეკემბერი
დადგენილებით

რეგისტრაციის № 74-36.

მოსამართლე

წ ე ს დ ე ბ ა

შეზღუდული პასუხისმგებლობის
საზოგადოება

გამომცემლობა „კოლორი“
(ახალი რედაქცია)

თბილისი
1998 წ.

შეზღუდული პასუხიმგებლობის საზოგადოება გამომცემლობა „კ(ო)ლ(ო)რი“, (შემდგომში „საზოგადოებად“ წოდებული), რეგისტრირებულია ქ. თბილისის სამგორის რ-ნის სასამართლოს მიერ 1996 წლის 13 თებერვლის დადგენილებით, რეგისტრაციის № 7/4-36. 24

საზოგადოების წესდების ახალი რედაქცია შედგენილია საზოგადოების რეესტრში ცვლილებების შეტანასთან დაკავშირებით.

საზოგადოების პარტნიორები არიან:

— გიორგი თაქთაქიშვილი.
მისამართი: თბილისი, დიდი დიღომი, 2 მკრ. კორპ. 1, ბ. 40.
— თამარ გაგნიძე.
მისამართი: თბილისი, ლარსის ქ. 4.

მუხლი 1
საზოგადოების სახელწოდება და იურიდიული მისამართი

1.1 საზოგადოების საფირმო სახელწოდებაა:
— შეზღუდული პასუხიმგებლობის საზოგადოება გამომცემლობა „კ(ო)ლ(ო)რი“.
1.2 საზოგადოების იურიდიული მისამართია:
— საქართველო, ქ. თბილისი, რკინიგზის ჩიხი 20.

მუხლი 2
საზოგადოების იურიდიული სტატუსი

2.1 საქართველოს კანონმდებლობით საზოგადოება იურიდიული პირია. საზოგადოების სამართლებრივი მდგომარეობა განისაზღვრება მოქმედი კანონმდებლობით და ამ წესდებით.

2.2. საწესდებო ამოცანების შესრულებისათვის საზოგადოებას აქვს უფლება დადოს გარიგებანი, შეიძინოს ქონებრივი და პირადი არაქონებრივი უფლებები, იკისროს ვალდებულებები, იყოს მოსარჩლე და მოპასუხე სასამართლოში.

2.3. საზოგადოებას აქვს დამოუკიდებელი ბალანსი, მოქმედებს თვითანაზღაურების და თვითდაფინანსების პრინციპებზე.

2.4. საკუთარ ვალდებულებებზე საზოგადოება პასუხს აგებს მთელი თავისი ქონებით. სახელმწიფო პასუხს არ აგებს საზოგადოების ვალდებულებებზე, საზოგადოება პასუხს არ აგებს სახელმწიფოს ვალდებულებებზე.

2.5. საზოგადოებას აქვს საანგარიშსწორებო და სხვა ანგარიშები საქართველოს და სხვა ქვეყნების საბანკო დაწესებულებებში, აგრეთვე აქვს ბეჭედი, შტამპი, ბლანკები, ემბლემა, სავაჭრო ნიშანი და იურიდიული პირის სხვა ატრიბუტები.

მუხლი 3
საზოგადოების საქმიანობის საგანი

3.1 საზოგადოება განახორციელებს საკუთარი ინტერესების დაკმაყოფილებისაკენ მიმართულ საქმიანობას, რომელიც მოგების მისაღებად იქნება გამიზნული.

3.2. საზოგადოება საქმიანობის საგანია:

— პოლიგრაფიული, საგამომცემლო და სარეკლამო საქმიანობა;
— მარკეტინგი, საკონსულტაციო და კომერციული საქმიანობა;

3.3. პოლიგრაფიულ, საგამომცემლო და სარეკლამო საქმიანობის სფეროში საზოგადოება ეწევა:

3.3.1 პოლიგრაფიული, ასლის გადამღები, ფოტოგრაფიული, გამოთვლითი და სხვა ტექნიკური საშუალებების გამოყენებით:

— წიგნების (მათ შორის მხატვრული, სამეცნიერო, სპეციალური, ორიგინალური და ნათარგმნი ლიტერატურის) და ჟურნალ-გაზეთების;
— ბროშურების, კალენდრების და პოლიგრაფიული პროდუქციის რეპროდუქციების;
— ნებისმიერი დოკუმენტაციის;
— მეთოდური და თვალსაჩინო სახელმძღვანელოების;
— კატალოგების, პროსპექტების, ბუკლეტების, წებოვანი აპლიკაციების, სასაქონლო ეტიკეტების, ფასიანი ქაღალდების, ბილეთების, ბლანკებიის, სავიზიტო ბარათების, პირადობის მოწმობების, ატესტატების, დიპლომების, სტუდბილეთების, პლაკატების და სხვა, საინფორმაციო კრებულებისა და ცნობარების;

თარგმანს, რედაქტირებას, ბეჭდვას, გამოშვებას, შესყიდვასა და რეალიზაციას, იმპორტსა და ექსპორტს;

3.3.2. სტამბის, კომპიუტერული ცენტრის, ასლის გასამრავლებელი საამქროს
— შექმნას, ექსპლუატაციას, შესყიდვას და რეალიზაციას.

3.3.3. რეკლამების (მათ შორის ტელე. რადიო და პოლიგრაფიული რეკლამების, სარეკლამო აბრებისა და პოსტერების; ელექტრო, ფოტო და მხატვრული სარეკლამო სტენდებისა და ნიშნულების) — დაპროექტებას, დამზადებას, გამართვას, შეკეთებას, შესყიდვასა და რეალიზაციას;

3.3.3. ნებისმიერ სხვა პოლიგრაფიულ და სარეკლამო საქმიანობას, რომელიც არ არის აკრძალული კანონმდებლობით.

3.4. მარკეტინგის, საკონსულტაციო და კომერციული საქმიანობის სფეროში საზოგადოება ახორციელებს:

3.4.1 სამარკეტინგო გამოკვლევების ჩატარებას, შიდა და გარე ბაზრის შესწავლას ნებისმიერი სახის პროდუქციის (საქონლის, სამუშაოს, მომსახურების) შეძენის, გადაცემის ან გასაღების შესაძლებლობის დასადგენად, როგორც თავისთვის, ასევე სხვა საწარმოებისათვის, ორგანიზაციებისათვის, დაწესებულებებისათვის, უწყებებისათვის;

3.4.2. კონსულტაციების ჩატარებას ჩვენი და უცხოური ფირმების, საწარმოების, დაწესებულებებისა და ორგანიზაციებისათვის ნორმატიული აქტების ჩვენებით, ქვეყნის შიგნით და უცხოეთში საქმიანი კონტაქტების დამყარების მიზნით;

3.4.3. შეთავაზებული პროდუქციის (საქონლის, სამუშაოების, მომსახურების) რეალიზაციის ალტერნატიული (მათ შორის კომერციული) გზების შეფასებაში დახმარების აღმოჩენას;

3.3.4. საწარმოების, ორგანიზაციების, დაწესებულებების, უწყებებისა და მოქალაქეების საშუამავლო მომსახურებას ხელშეკრულებებისა და კონტრაქტების (მათ შორის სამოქალაქო-სამართლებრივი, საკომისიო და დავალების) საფუძველზე პროდუქციის (საქონლის, სამუშაოების, მომსახურების) შესაძენად, გადასაცემელად და გასასაღებლად;

3.4.5. საქართველოსა და უცხოეთის სასაქონლო, სანედლეულო, საფონდო და სხვა სახის ბირჟებზე საშუამავლო (საბროკერო) საქმიანობასა და საბითუმო ან საცალო ყიდვა-გაყიდვას (სადილერო საქმიანობას);

მატერიალური, სანედლეულო და სხვა სახის რესურსებით, საწარმოო-ტექნიკური პროდუქციითა და სახალხო მოხმარების საქონლით საბითუმო და საცალო ვაჭრობის ორგანიზაციას;

3.4.6. საწარმოების, ორგანიზაციების, დაწესებულებების, სხვა იურიდიული პირებისა და მოქალაქეებისაგან პროდუქციის (მათ შორის სახალხო მოხმარების საქონლისა და საყოფაცხოვრებო დანიშნულების საგნების) მიღებას და ამ პროდუქციის რეალიზაციას საწარმოების, ორგანიზაციების, დაწესებულებების, სხვა იურიდიული პირებისა და მოქალაქეებისათვის საკომისიო საწყისებზე;

3.4.7. ინჟინერინგს; — პატენტებისა და „ნოუ-ჰაუს“ გაყიდვასა და შეძენას; — საკომპენსაციო საქმიანობას;

3.4.8. ნებისმიერი სხვა სამუშაოების შესრულებას და მომსახურებას მარკეტინგის დარგში, აგრეთვე ნებისმიერ სხვა კომერციულ საქმიანობას, რომლებიც არ არის აკრძალული მოქმედი კანონმდებლობით.

3.5. საზოგადოება უფლებამოსილია განახორციელოს ნებისმიერი კანონით ნებადართული საქმიანობა, რაც პირდაპირ და არაპირდაპირ ემსახურება მის მიზნებს და ინტერესებს.

— ყველა ის საქმიანობა, რომელიც საჭიროებს სპეციალურ ნებართვას, განხორციელდება მხოლოდ შესაბამისი ლიცენზიის აღების შემდეგ.

3.6. საზოგადოება უფლებამოსილია დაარსოს ფილიალები და წარმომადგენლობები თავისი მიზნების განსახორციელებლად. აგრეთვე მონაწილეობა მიიღოს იმავე ან მსგავსი მიზნების მქონე საზოგადოებებში.

მუხლი 4
საზოგადოების საწესდებო კაპიტალი, წილობრივი მონაწილეობა

4.1 საზოგადოების საწესდებო კაპიტალია $1050 (ათას ორმოცდაათი) აშშ დოლარი შესაბამისი კურსით ეროვნულ ვალუტაში.

4.2. საწესდებო კაპიტალი პარტნიორებს შორის ნაწილდება შემდეგნაირად:

— გიორგი თაქთაქიშვილი - წილის ნომინალური ღირებულება 525 (ხუთას ოცდახუთი) აშშ დოლარი შესაბამისი კურსით ეროვნულ ვალუტაში - საწესდებო კაპიტალის 50 პროცენტი.

— თამარ გაგნიძე - წილის ნომინალური ღირებულება 525 (ხუთას ოცდახუთი) აშშ დოლარი შესაბამისი კურსით ეროვნულ ვალუტაში - საწესდებო კაპიტალის 50 პროცენტი.

მუხლი 5
საწესდებო კაპიტალის შეცვლა

5.1 საზოგადოებას უფლება აქვს გაზარდოს ან შეამციროს საწესდებო კაპიტალი. ცვლილება საწესდებო კაპიტალში ძალაში შედის მხოლოდ სახელმწიფო რეესტრში შეტანის შემდეგ.

5.2 საზოგადოების საწესდებო კაპიტალის შეცვლა ხორციელდება პარტნიორთა კრების გადაწყვეტილებით, საწესდებო კაპიტალის სრულად შევსების შემდეგ.

მუხლი 6
წილის განკარგვა

6.1 პარტნიორის მიერ საკუთარი წილის დათმობა ან სხვაგვარი განკარგვა, დაგირავება ან სხვა მსგავსი დატვირთვა დაშვებულია მხოლოდ პარტნიორთა წინასწარი წერილობითი თანხმობით.

6.2. პარტნიორის მიერ საკუთარი წილის მემკვიდრეობითი გადაცემა არ საჭიროებს პარტნიორთა ნებართვას.

6.3. პარტნიორების უმრავლესობის თანხმობის გარეშე დაუშვებელია პარტნიორის მიერ საკუთარი წილის გადაცემა იმ პირებისათვის, რომლებიც არ წარმოადგენენ საზოგადოების პარტნიორებს. წილის გასხვისების შემთხვევაში საზოგადოების დანარჩენ პარტნიორებს ენიჭებათ უპირატესობა, რომ შეიძინონ წილი იგივე ფასით და პირობებით, რომლითაც მიეცემათ არაპარტნიორებს.

მუხლი 7
გასვლა საზოგადოებიდან

7.1 პარტნიორს უფლება აქვს უარი თქვას საზოგადოების წევრობაზე (გამოვიდეს საზოგადოებიდან).

7.2. პარტნიორის საზოგადოებიდან გამოსვლის შემთხვევაში, საზოგადოება ვალდებულია გადაუხადოს მას საზოგადოებიდან გასვლის დღისათვის საზოგადოების ქონებაში მისი კუთვნილი წილის ღირებულება, გადახდა წარმოებს პარტნიორის გასვლის წლის წლიური ანგარიშის დამტკიცების შემდეგ, მაგრამ არა უგვიანეს ერთი წლისა, გასვლის დღიდან.

მუხლი 8
პარტნიორის პასუხისმგებლობა

8.1 საზოგადოების პარტნიორი კანონმდებლობის შესაბამისად საზოგადოების ვალდებულებებზე პასუხს აგებს მხოლოდ საწესდებო კაპიტალში თავისი წილის ფარგლებში.

მუხლი 9
პარტნიორის უფლება

9.1 პარტნიორს უფლება აქვს:

– მიიღოს მონაწილეობა საზოგადოების მართვაში იმ წესით, რომელიც დადგენილია ამ წესდებით.

– მიიღოს სრული ინფორმაცია საზოგადოების საქმიანობის შესახებ. გაეცნოს საბუღალტრო და სხვა დოკუმენტაციას.

– მიიღოს წილი საზოგადოების საქმიანობით მიღებული მოგებიდან.

– განახორციელოს დამფუძნებელი დოკუმენტებით ან პარტნიორთა კრების გადაწყვეტილებით მინიჭებული სხვა უფლებამოსილება.

მუხლი 10
პარტნიორის ვალდებულება

10.1 პარტნიორი ვალდებულია:

– შეიტანოს წილი და დამატებითი შენატანები იმ წესით და ოდენობით, რაც გათვალისწინებულია საზოგადოების წესდებით;

– დაიცვას დამფუძნებელი დოკუმენტების დებულებანი;

– შეასრულოს საზოგადოების სასარგებლოდ აღებული ვალდებულებანი;

მუხლი 11
საზოგადოების ქონება

11.1 საზოგადოება თავის შეხედულებისამებრ ფლობს, სარგებლობს, განაგებს და მართავს საკუთარ ქონებას.

11.2. საზოგადოების ქონების შექმნის წყაროებს წარმოადგენს:

– პარტნიორების საპაიო შენატანები;

– პროდუქციის, სამუშაოების, მომსახურების, რეალიზაციის, აგრეთვე სხვა საშეურნეო საქმიანობის შედეგად მიღებული შემოსავალი;

— ფასიან ქაღალდებთან დაკავშირებული ოპერაციების შედეგად მიღებული შემოსავალი;
— ბანკის კრედიტები და სხვა სესხები;
— უსასყიდლო და საქველმოქმედო შენატანები, ორგანიზაციების, საწარმოების და მოქალაქეების შემოწირულობანი;
— შემოსავლის სხვა წყაროები, რომლებიც აკრძალული არაა კანონმდებლობით.

მუხლი 12
მოგება, ფონდები და ანგარიშგება

12.1 თანხა, რომელიც მიიღება საზოგადოების შემოსავლიდან სახელმწიფო ბიუჯეტთან, ბანკთან და სხვა დაწესებულებებთან ანგარიშსწორებისათვის განკუთვნილი თანხების, აგრეთვე საზოგადოების ფონდების შესაქმნელად და შესავსებად განკუთვნილი თანხების გამოკლებით, ნაწილდება პარტნიორთა შორის საწესდებო კაპიტალში მათი წილის პროპორციულად.

12.11 საზოგადოების პარტნიორთა კრების გადაწყვეტილებით მთელი სუფთა მოგება შეიძლება დარჩეს საზოგადოებაში და გათვალისწინებული იქნეს ახალი ანგარიშის დროს.

12.2. საზოგადოება ახორციელებს ანგარიშსწორებას ბიუჯეტთან მოქმედი კანონმდებლობის შესაბამისად.

12.3. საზოგადოებაში შეიძლება შეიქმნას ფონდები: მოხმარების, სარეზერვო (დაზღვევის, რისკის), საწარმოო და სოციალური განვითარებისა და სხვა.

12.4. საზოგადოება ცალკე დებულებით დამოუკიდებლად განსაზღვრავს თავისი ფონდებისა და რეზერვების სახეებს, შემადგენლობას, დანიშნულებას, ოდენობას, შექმნის წყაროებსა და გამოყენების წესებს, რომელსაც ამტკიცებს პარტნიორთა კრება.

12.5. საზოგადოება ახორციელებს აღრიცხვასა და ანგარიშგებას დადგენილი წესით.

მუხლი 13
სამეურნეო წელი

13.1 საზოგადოების სამეურნეო წელი არის კალენდარული წელი.

მუხლი 14
საზოგადოების ორგანოები, პარტნიორთა კრება

14.1 საზოგადოების უმაღლესი ორგანოა პარტნიორთა კრება.

14.2. პარტნიორთა კრება შედგება პარტნიორებისაგან ან მათი რწმუნებულებისაგან.

14.3. პარტნიორს უფლება აქვს თავისი უფლებამოსილებანი კრებაზე გადასცეს სხვა პარტნიორს ან მის რწმუნებულს.

14.4. კრების გადაწყვეტილებანი, როგორც წესი მიიღება კრების სხდომებზე, რომელთა მოწვევა ხდება საჭიროებისამებრ, მაგრამ არა ნაკლებ ორისა წელიწადში.

რიგგარეშე კრების მოიწვევა 5 პროცენტზე მეტი ხმების მქონე პარტნიორთა (მათ რწმუნებულთა) მოთხოვნით.

14.5. პარტნიორთა კრების გარდა გადაწყვეტილება შეიძლება მიღებულ იქნას მიმოწერის გზით, ასევე ტელექსით ან ელექტრონული კომუნიკაციების საშუალებებით. ყოველი გადაწყვეტილება უნდა იქნეს აღნუსხული. გადაწყვეტილების ასლი უნდა დაეგზავნოს პარტნიორებს.

14.6. კრება უფლებამოსილია მიიღოს გადაწყვეტილება, თუ სხდომას ესწრებიან პარტნიორები (მათი რწმუნებულები), რომლებსაც საერთო ჯამში 50 პროცენტზე მეტი ხმა გააჩნიათ.

კრებას არა აქვს უფლება მიიღოს გადაწყვეტილება იმ საკითხზე, რომელიც არ არის ჩართული დღის წესრიგში.

14.7. პარტნიორებს (მათ რწმუნებულებს) კრებაზე გააჩნიათ საწესდებო კაპიტალში მათი წილის პროპორციული ხმების რაოდენობა.

კრებაზე გადაწყვეტილება მიიღება ხმების უბრალო უმრავლესობით.

14.8. იმ შემთხვევაში, როდესაც პარტნიორთა კრების გადაწყვეტილება უშუალოდ ეხება ერთ ან რამდენიმე პარტნიორს, კერძოდ საზოგადოებიდან პარტნიორის გარიცხვის საკითხის განხილვისას, ეს პარტნიორები ან მათი რწმუნებულები კენჭისყრაში არ მონაწილეობენ.

მუხლი 15
პარტნიორთა კრების კომპეტენცია

15.1 კრების კომპეტენციას განეკუთვნება:
15.11 საზოგადოების საპროცედურო წესებისა და სხვა შიდა დოკუმენტების დამტკიცება.
15.12. წესდებაში ცვლილებების შეტანა.
15.13. საზოგადოების ეკონომიკური და სოციალური განვითარების საერთო მიმართულებებისა და საზოგადოების საქმიანობის ძირითადი მიმართულების განსაზღვრა.
15.14. საზოგადოების გეგმებისა და მათი შესრულების შესახებ ანგარიშის დამტკიცება.

15.15. საზოგადოების დირექტორ(ებ)ის დანიშვნა და გამოწვევა, აგრეთვე განცალკევებული და სტრუქტურული ქვედანაყოფების ხელმძღვანელების დანიშვნა (არჩევნების შემდეგ დამტკიცება) და გამოწვევა, თუ ეს გათვალისწინებულია ამ ქვედანაყოფების დებულებით (წესდებით).

15.16. გენერალური სავაჭრო მინდობილობის (პროკურის) გაცემა.

15.17. ფილიალების და სხვა განცალკევებული ქვედანაყოფების შექმნა, რეორგანიზაცია და საქმიანობის შეწყვეტა (ლიკვიდაცია), მათი წესდების (დებულების) დამტკიცება.

15.18. საზოგადოების სხვა ორგანიზაციებში შესვლა და იქიდან გამოსვლა.

15.19. საზოგადოების ფონდების შემადგენლობის, დანიშნულების, ოდენობის, შექმნის წყაროებისა და გამოყენების წესის განსაზღვრა და შესაბამისი დებულების მიღება.

15.110. საზოგადოებისა და მისი ფილიალების საქმიანობის წლიური შედეგების მოგების განაწილების წესისა და ზარალის დაფარვის წესის განსაზღვრა და დამტკიცება.

15.111 პარტნიორთა მიერ დამატებითი შენატანების ოდენობის, ფორმისა და წესის დადგენა.

15.112. საზოგადოების მიერ პარტნიორის წილის შეძენის შესახებ საკითხის გადაწყვეტა.

15.113. საზოგადოებიდან პარტნიორის გარიცხვა.

15.114. იმ ხელშეკრულებების დამტკიცება, რომლის თანხაც აღემატება კრების მიერ დადგენილ ზღვარს.

15.115. დამოუკიდებელი აუდიტორის დანიშვნა.

15.116. ფასიანი ქაღალდების გამოშვებასთან, აგრეთვე სხვა ორგანიზაციებისა და საწარმოების მიერ გამოშვებული ფასიანი ქაღალდების ყიდვასთან დაკავშირებული საკითხების გადაჭრა.

15.117. საზოგადოების საგარეო ეკონომიკური საქმიანობის ძირითად საკითხებთან დაკავშირებული გადაწყვეტილებების მიღება.

15.118. საზოგადოების საქმიანობის შეწყვეტის შესახებ გადაწყვეტილების მიღება, ლიკვიდატორების დანიშვნა და სალიკვიდაციო ბალანსის დამტკიცება.

15.119. სხვა საკითხები, რომელთა გადაწყვეტა კანონმდებლობისა და ამ წესდების თანახმად შედის პარტნიორთა კრების კომპეტენციაში.

მუხლი 16
საზოგადოების დირექტორი

16.1 საზოგადოების საქმიანობას ხელმძღვანელობს საზოგადოების დირექტორი, რომელიც ინიშნება პარტნიორთა კრების მიერ.

16.2. დირექტორად შეიძლება დაინიშნოს მხოლოდ ის პირი, რომელიც სრული უფლებაუნარიანობითაა აღჭურვილი იმ ქვეყანაში რომელსაც ის წარმოადგენს.

16.3. დირექტორს ენიჭება საზოგადოების სრული წარმომადგენლობითი უფლებამოსილება.

მუხლი 17
საზოგადოების საქმიანობის რევიზია

17.1 საზოგადოების საქმიანობის რევიზიას ახორციელებს დამოუკიდებელი აუდიტორი, რომელიც აირჩევა პარტნიორთა კრების მიერ.

17.2. რევიზია მოიცავს საზოგადოების ანგარიშგების, წლიური ანგარიშის და საქმის წარმოების პრაქტიკის შემოწმებას.

17.3. აუდიტორმა რევიზიის აქტში უნდა მიუთითოს შემოწმების ადგილი და დღე.

17.4. აუდიტორი ჩატარებული რევიზიის შედეგებს წარუდგენს პარტნიორთა კრებას.

მუხლი 18
საზოგადოების რეორგანიზაცია

18.1 საზოგადოების რეორგანიზაცია (შერწყმა, შეერთება, გაყოფა, გამოყოფა, გარდაქმნა) ხორციელდება პარტნიორთა კრების გადაწყვეტილებით.

18.2. საზოგადოების რეორგანიზაციის შემთხვევაში (შერწყმა, შეერთება, გაყოფა, გამოყოფა, გარდაქმნა) ყოველგვარი ქონებრივი უფლებებისა და მოვალეობების საკითხზე გადაწყვეტილება მიიღება პარტნიორთა კრების გადაწყვეტილებით.

მუხლი 19
საზოგადოების საქმიანობის შეწყვეტა

19.1 საზოგადოების საქმიანობის შეწყვეტა (ლიკვიდაცია) ხორციელდება:

— საზოგადოების პარტნიორთა კრების გადაწყვეტილებით.

— სასამართლოს გადაწყვეტილების საფუძველზე, საზოგადოების გადახდისუუნარობის (ბანკროტობის) ან მის მიერ კანონმდებლობის ხშირი ან უხეში დარღვევების შემთხვევაში.

საზოგადოების ლიკვიდაციას ახორციელებს საზოგადოების დირექტორი ან საჭიროების შემთხვევაში ადგილობრივი სასამართლოს მიერ დანიშნული ლიკვიდატორები. 29

ლიკვიდატორებს დანიშვნის დღიდან გადაეცემათ საზოგადოების საქმეთა მართვის უფლებამოვალეობა.

19.3. ლიკვიდატორები საზოგადოების ადგილმდებარეობის მიხედვით ოფიციალურ პრესაში ათავსებენ პუბლიკაციას მისი ლიკვიდაციის, კრედიტორების მიერ პრეტენზიების წამოყენების წესებისა და ვადების შესახებ. ამასთან ერთად ლიკვიდატორები ატარებენ მუშაობას საზოგადოებისათვის სადებიტორო დავალიანების ამოსაღებად და კრედიტორების პრეტენზიების გამოსავლენად. აუწყებენ ამ უკანასკნელთ საზოგადოების ლიკვიდაციის შესახებ.

19.4. ლიკვიდატორები აფასებენ საზოგადოების არსებულ ქონებას და ახორციელებენ კრედიტორებთან ანგარიშსწორებას, ადგენენ სალიკვიდაციო ბალანსს და წარუდგენენ მას პარტნიორთა კრებას.

19.5. საზოგადოების ფულადი სახსრები (ლიკვიდაციის დროს მისი ქონების გაყიდვის შედეგად მიღებული შემოსავლის ჩათვლით) ბიუჯეტთან და კრედიტორებთან ანგარიშსწორების, საზოგადოების მუშაკთა შრომის ანაზღაურების შემდეგ, ნაწილდება პარტნიორთა შორის საწესდებო კაპიტალში მათი წილის პროპორციულად.

19.6. ლიკვიდატორებს ეკისრებათ ქონებრივი პასუხისმგებლობა საზოგადოების პარტნიორებისა და მესამე პირებისათვის მიყენებული ზარალისათვის მოქმედი კანონმდებლობის შესაბამისად.

19.7. საზოგადოება ლიკვიდირებულად ითვლება სამეწარმეო რეესტრში შესაბამისი რეგისტრაციის მომენტიდან.

მუხლი 20
რეგისტაციის ხარჯები

20.1 საზოგადოება თავის თავზე იღებს რეგისტრაციასთან დაკავშირებულ ხარჯებსა და გადასახადებს.

საზოგადოების პარტნიორები:

---------- ბიორგი თაქთაქიშვილი

---------- თამარ გაგნიძე

27

500
4-262

საქართველო. ქ. თბილისი
ორიათას ... მე,
ქ. თბილისის სანოტარო ბიუროს ნოტარიუსი
ნარგიზა ჯახუთელი ვადასტურებ
ამ ... იდენტურობას მის დედანთა.
... № 1-9894
... 1,888 ლარი.
ნ. ჯახუთელი

NOTARY IN TBILISI NARGIZA
16, RUSTAVELI AVE., TBILISI, GEORGIA

30

რეგისტრირებულია
ქ. თბილისის სამგორის რ-ნის
სასამართლოს მიერ

1996 წ. "13" 02
დადგენილებით

რეგისტრაციის N 7ა/4 36

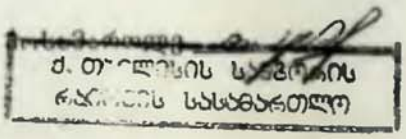

წ ე ს დ ე ბ ა

შეზღუდული პასუხისმგებლობის
საზოგადოება

გამომცემლობა „კოლორი“

თბილისი
1996 წ.

შეზღუდული პასუხისმგებლობის საზოგადოება „კოლორი" (შემდგომში „საზოგადოებად" წოდებული), დაფუძნებულია საქართველოს რესპუბლიკის მოქალაქეების (შემდგომში „პარტნიორებად" წოდებული) მიერ. რეგისტრირებულია ქ. თბილისის ნაძალადევის რ-ნის გამგეობის 1992 წლის 20 მარტის №12 განკარგულებით. აღნიშნული წესდება შედგენილია საზოგადოების ხელახალი რეგისტრაციისათვის კანონის „მეწარმეთა შესახებ" შესაბამისად.

31

მუხლი 1

საზოგადოების სახელწოდება და იურიდიული მისამართი

1.1. საზოგადოების საფირმო სახელწოდება:

— ქართულ ენაზე: „კოლორი"

— ლათინურად: „COLOR"

1.2. საზოგადოების იურიდიული მისამართი:

— საქართველოს რესპუბლიკა, ქ. თბილისი, რკინიგზის ნიხი 20

მუხლი 2

საზოგადოების იურიდიული სტატუსი

2.1. საქართველოს რესპუბლიკის კანონმდებლობით საზოგადოება იურიდიული პირია. საზოგადოების სამართლებრივი მდგომარეობა განისაზღვრება მოქმედი კანონმდებლობით და ამ წესდებით.

2.2. საწესდებო ამოცანების შესრულებისათვის საზოგადოებას აქვს უფლება დადოს გარიგებანი, შეიძინოს ქონებრივი და პირადი არაქონებრივი უფლებები, იკისროს ვალდებულებები, იყოს მოსარჩელე და მოპასუხე სასამართლოში, საარბიტრაჟო და სამედიატორო სასამართლოებში.

2.3. საზოგადოებას აქვს დამოუკიდებელი ბალანსი, მოქმედებს თვითანაზღაურების და თვითდაფინანსების პრინციპებზე.

2.4. საკუთარ ვალდებულებებზე საზოგადოება პასუხს აგებს მთელი თავისი ქონებით. სახელმწიფო პასუხს არ აგებს საზოგადოების ვალდებულებებზე, საზოგადოება პასუხს არ აგებს სახელმწიფოს ვალდებულებებზე.

2.5. საზოგადოებას აქვს საანგარიშსწორებო და სხვა ანგარიშები საქართველოს რესპუბლიკისა და სხვა ქვეყნების საბანკო დაწესებულებებში, აგრეთვე აქვს ბეჭედი, შტამპი, ბლანკები, ემბლემა, სავაჭრო ნიშანი და იურიდიული პირის სხვა ატრიბუტები.

2.6. კანონმდებლობით დადგენილი წესით, საზოგადოებას უფლება აქვს დამოუკიდებლად განახორციელოს საგარეო ეკონომიკური საქმიანობა.

2.7. საზოგადოებას შეუძლია შექმნას ფილიალები, გახსნას წარმომადგენლობები როგორც საქართველოს რესპუბლიკაში, ისე მის ფარგლებს გარეთ.

მუხლი 3

საზოგადოების საქმიანობის საგანი

3.1. საზოგადოება ახორციელებს საქმიანობას შემდეგი ძირითადი მიმართულებით:

— პოლიგრაფიული, საგამომცემლო და სარეკლამო საქმიანობა;

— მარკეტინგი, საკონსულტაციო და კომერციული საქმიანობა;

— ნებისმიერი სხვა საქმიანობის წარმოება, რომელიც პირდაპირ თუ არაპირდაპირ ემსახურება მის მიზნებსა და ინტერესებს.

— ყველა ის საქმიანობა, რომელიც საჭიროებს სპეციალურ ნებართვას, განხორციელდება მხოლოდ შესაბამისი ლიცენზიის აღების შემდეგ.

3.2. პოლიგრაფიულ, საგამომცემლო და სარეკლამო საქმიანობის სფეროში საზოგადოება ეწევა:

3.2.1. პოლიგრაფიული, ასლის გადამღები, ფოტოგრაფიული, გამოთვლითი და სხვა ტექნიკური საშუალებების გამოყენებით:

— წიგნების (მათ შორის მხატვრული, სამეცნიერო, სპეციალური, ორიგინალური და ნათარგმნი ლიტერატურის) და ჟურნალ-გაზეთების;

— ბროშურების, კალენდრების და პოლიგრაფიული პროდუქციის რეპროდუქციების;

— ნებისმიერი დოკუმენტაციის;

— მეთოდური და თვალსაჩინო სახელმძღვანელოების;

— კატალოგების, პროსპექტების, ბუკლეტების, წებოვანი აპლიკაციების, სასაქონლო ეტიკეტების, ფასიანი ქაღალდების, ბილეთების, ბლანკების, სავიზიტო ბარათების, პირადობის მოწმობების, ატესტატების, დიპლომების, სტუდბილეთების, პლაკატების და სხვა, საინფორმაციო კრებულებისა და ცნობარების;

თარგმანს, რედაქტირებას, ბეჭდვას, გამოშვებას, შესყიდვასა და რეალიზაციას, იმპორტსა და ექსპორტს;

3.2.2. სტამბის, კომპიუტერული ცენტრის, ასლის გასამრავლებელი საამქროს

— შექმნას, ექსპლუატაციას, შესყიდვას და რეალიზაციას.

3.2.3. რეკლამების (მათ შორის ტელე, რადიო და პოლიგრაფიული რეკლამების, სარეკლამო აბრებისა და პოსტერების; ელექტრო, ფოტო და მხატვრული სარეკლამო სტენდებისა და ნიშნულების)

— დაპროექტებას, დამზადებას, გამართვას, შეკეთებას, შესყიდვასა და რეალიზაციას;

3.2.3. ნებისმიერ სხვა პოლიგრაფიულ და სარეკლამო საქმიანობას, რომელიც არ არის აკრძალული კანონმდებლობით.

3.3. მარკეტინგის, საკონსულტაციო და კომერციული საქმიანობის სფეროში საზოგადოება ახორციელებს:

3.3.1. სამარკეტინგო გამოკვლევების ჩატარებას, შიდა და გარე ბაზრის შესწავლას, ნებისმიერი სახის პროდუქციის (საქონლის, სამუშაოს, მომსახურების) შეძენის, გაღაცვლის ან გასაღების შესაძლებლობის დასადგენად, როგორც თავისთვის, ასევე სხვა საწარმოებისათვის, ორგანიზაციებისათვის, დაწესებულებებისათვის, უწყებებისათვის;

3.3.2. კონსულტაციების ჩატარებას ნებისმიერი ფორმების, საწარმოების, დაწესებულებების და ორგანიზაციებისათვის ნორმატიული აქტების ნებისმიერი, ქვეყნის შიგნით და უცხოეთში საქმიანი კორესპონდენციის დამყარების მიზნით;

3.3.3. შეთავაზებული პროდუქციის (საქონლის, სამუშაოების, მომსახურების) რეალიზაციის ალტერნატიული (მათ შორის კომერციული) გზების შეუზღუდავში დახმარების აღმოჩენას;

3.3.4. საწარმოების, ორგანიზაციების, დაწესებულებების, უწყებებისა და მოქალაქეების საშუალო მომსახურებას ხელშეკრულებებისა და კონტრაქტების (მათ შორის სამოქალაქო-სამართლებრივი, კომისიის და დავალების) საფუძველზე პროდუქციის (საქონლის, სამუშაოების, მომსახურების) შესაძენად, გადასაცემად და გასასაღებლად;

3.3.5. საქართველოსა და უცხოეთის სასაქონლო, სანედლეულო, საფონდო და სხვა სახის ბირჟებზე საშუალო (საბროკერო) საქმიანობასა და საბითუმო ან საცალო ვაჭრობას (სადილერო საქმიანობას); მატერიალური, სანედლეულო და სხვა სახის რესურსებით, საწარმოო-ტექნიკური პროდუქციით და სახალხო მოხმარების საქონლით საბითუმო და საცალო ვაჭრობის ორგანიზაციას;

3.3.6. საწარმოების, ორგანიზაციების, დაწესებულებების, სხვა იურიდიული პირებისა და მოქალაქეებისაგან პროდუქციის (მათ შორის სახალხო მოხმარების საქონლისა და საყოფაცხოვრებო დანიშნულების საგნების) მიღებას და ამ პროდუქციის რეალიზაციას საწარმოების, ორგანიზაციების, დაწესებულებების, სხვა იურიდიული პირებისა და მოქალაქეებისათვის საკომისიო საწყისებზე;

3.3.7. ინჟინერინგს; — პატენტებისა და „ნოუ-ჰაუს" გაყიდვასა და შეძენას; — საკომპენსაციო საქმიანობას;

3.3.8. ნებისმიერი სხვა სამუშაოების შესრულებას და მომსახურებას ბარკეტინგის დარგში, აგრეთვე ნებისმიერ სხვა კომერციულ საქმიანობას, რომლებიც არ არის აკრძალული მოქმედი კანონმდებლობით.

მუხლი 4
საზოგადოების საწესდებო ფონდი

4.1. საზოგადოების საქმიანობის უზრუნველყოფის მიზნით პარტნიორთა საპაიო შენატანებით იქმნება საზოგადოების საწესდებო ფონდი $1050 (ათას ორმოცდაათი აშშ დოლარი) შს. ეროვნ. ვალუტის ოდენობით.

4.2. საწესდებო ფონდის ფორმირება ხდება პარტნიორების შენატანებით.

4.3. საზოგადოების დამფუძნებელ-პარტნიორებს საწესდებო ფონდში შეუძლიათ შეიტანონ:

— ფულადი სახსრები, უცხოური ვალუტის ჩათვლით;
— ფასიანი ქაღალდები, რომლებიც ექუთვნის მათ საკუთრების უფლებით;
— შენობა-ნაგებობები, მოწყობილობა-დანადგარები და სხვა მატერიალური ფასეულობანი;
— სხვა ქონებრივი უფლებები (ინტელექტუალური საკუთრების ჩათვლით).

4.3.1. შეტანილი არაფულადი ქონების ღირებულების შეფასება ხდება დამოუკიდებელი ექსპერტის (აუდიტორის) მიერ.

მუხლი 5
საწესდებო ფონდის შეცვლა

5.1. საზოგადოებას უფლება აქვს გაზარდოს ან შეამციროს საწესდებო ფონდი. ცვლილება საწესდებო ფონდში ძალაში შედის მხოლოდ სახელმწიფო რეესტრში შეტანის შემდეგ.

5.2. საზოგადოების საწესდებო ფონდის გაზრდა ხორციელდება პარტნიორთა კრების გადაწყვეტილებით საპაიო შენატანების სრულად შეტანის შემდეგ.

5.3. საწესდებო ფონდის შემცირება ხდება საზოგადოებიდან პარტნიორის გასვლის ან გარიცხვის შემთხვევაში.

5.3.1. საზოგადოების კრედიტორების წინააღმდეგობის შემთხვევაში საწესდებო ფონდის შემცირება არ დაიშვება.

მუხლი 6
საწესდებო ფონდში წილის დათმობა

6.1. პარტნიორი, დანარჩენ პარტნიორთა თანხმობის შემთხვევაში, უფლებამოსილია მთლიანად ან ნაწილობრივ დაუთმოს თავისი წილი (წილის ნაწილი) საზოგადოების ერთ ან რამოდენიმე პარტნიორს ან მესამე პირს.

პარტნიორები სარგებლობენ პარტნიორის მიერ დასათმობი წილის (წილის ნაწილის) შეძენის უპირატესი საწესდებო ფონდში მათი წილის პროპორციულად.

6.2. პარტნიორი მესამე პირისათვის, საწესდებო ფონდში თავისი წილის (წილის ნაწილის) გადაცემის ერთად, გადასცემს მას თავის ყველა უფლებას და მოვალეობას.

6.3. პარტნიორს უფლება აქვს გადასცეს მესამე პირს, თავისი წილი (წილის ნაწილი) საწესდებო ფონდში მხოლოდ თავისი ანაბრის მთლიანად შეტანის შემდეგ.

მუხლი 7
გასვლა საზოგადოებიდან

7.1 პარტნიორს უფლება აქვს უარი თქვას საზოგადოების წევრობაზე (გაიყვანოს საზოგადოებიდან).

7.2. პარტნიორის საზოგადოებიდან გამოსვლის შემთხვევაში, საზოგადოება ვალდებულია გადაუხადოს მას საზოგადოებიდან გასვლის დღისათვის საზოგადოების ქონებაში მისი კუთვნილი წილის ღირებულება, გადახდა წარმოებს პარტნიორის გასვლის წლის წლიური ანგარიშის დამტკიცების შემდეგ. მაგრამ არა უგვიანეს ერთი წლისა, გასვლის დღიდან. პარტნიორის მოთხოვნითა და საზოგადოების თანხმობით ასაბარო საზოგადოებიდან გასულ პარტნიორს შეიძლება დაუბრუნდეს მთლიანად ან ნაწილობრივ ნატურალური ფორმითაც.

7.2.1. ქონება, რომელიც საზოგადოებიდან გასულმა პარტნიორმა გადასცა საზოგადოებას ჰხოლოდ სარგებლობისათვის, უბრუნდება მას ნატურალური სახით, ყოველგვარი ანაზღაურების გარეშე.

7.3. ამ შემთხვევაში ხდება საზოგადოების საწესდებო ფონდის შემცირება.

მუხლი 8
პარტნიორის პასუხისმგებლობა

8.1. საზოგადოების პარტნიორი საზოგადოების ვალდებულებებზე პასუხს აგებს მხოლოდ საწესდებო ფონდში თავისი წილის ფარგლებში კანონმდებლობის შესაბამისად.

მუხლი 9
პარტნიორის უფლება

9.1. პარტნიორს უფლება აქვს:

— მიიღოს მონაწილეობა საზოგადოების მართვაში იმ წესით, რომელიც დადგენილია ამ წესდებით.

— მიიღოს სრული ინფორმაცია საზოგადოების საქმიანობის შესახებ, გაეცნოს საბუღალტრო და სხვა დოკუმენტაციას.

— მიიღოს წილი საზოგადოების საქმიანობით მიღებული მოგებიდან.

— განახორციელოს დამფუძნებელი დოკუმენტებით ან პარტნიორთა კრების გადაწყვეტილებით მინიჭებული სხვა უფლებამოსილება.

9.2 პარტნიორის გარდაცვალების (ფიზიკური პირის) ან რეორგანიზაციის (იურიდიული პირის) შემთხვევაში ქონებრივი და სამართლებრივი მემკვიდრეობა სხვა პარტნიორების თანხმობის შემდეგ გადადის მის სამართლებრივ მემკვიდრეზე.

მუხლი 10
პარტნიორის ვალდებულება

10.1. პარტნიორი ვალდებულია:

— შეიტანოს წილი და დამატებითი შენატანები იმ წესით და ოდენობით, რაც გათვალისწინებულია საზოგადოების წესდებით;

— დაიცვას დამფუძნებელი დოკუმენტების ღებულებანი;

— შეასრულოს საზოგადოების სასარგებლოდ აღებული ვალდებულებანი;

— დახმარება გაუწიოს საზოგადოებას მიზნების განხორციელებაში.

მუხლი 11
საზოგადოების ქონება

11.1. საზოგადოება თავის შეხედულებისამებრ ფლობს, სარგებლობს, განაგებს და მართავს საკუთარ ქონებას.

საზოგადოებას აქვს უფლება თავისი ქონების მიმართ განახორციელოს ნებისმიერი ქმედება, რომელიც არ ეწინააღმდეგება კანონმდებლობას და შეუძლია გამოიყენოს თავისი ქონება ნებისმიერ სამეურნეო და სხვა საქმიანობაში, რომელიც არ არის აკრძალული კანონმდებლობით.

11.2. საზოგადოების ქონების შექმნის წყაროებს წარმოადგენს:

— პარტნიორების საპაიო შენატანები;

— პროდუქციის, სამუშაოების, მომსახურების, რეალიზაციის, აგრეთვე სხვა სამეურნეო საქმიანობის შედეგად მიღებული შემოსავალი;

— ფასიან ქაღალდებთან დაკავშირებული ოპერაციების შედეგად მიღებული შემოსავალი;

— ბანკის კრედიტები და სხვა სესხები;

— უსასყიდლო და საქველმოქმედო შენატანები, ორგანიზაციების, საწარმოების და მოქალაქეების შემოწირულობანი;

— შემოსავლის სხვა წყაროები, რომლებიც აკრძალული არაა კანონმდებლობით.

მუხლი 12
მოგება, ფონდები და ანგარიშგება

12.1. თანხა, რომელიც მიიღება საზოგადოების შეძენისაგან სახელმწიფო ბიუჯეტთან, ბანკთან და სხვა დაწესებულებებთან ანგარიშსწორებისათვის განკუთვნილი თანხების, საზოგადოების ფონდების შესაქმნელად და შესავსებად განკუთვნილი თანხების აგრეთვე საზოგადოების თანამშრომლების შრომის ანაზღაურებისათვის განკუთვნილი თანხების გამოკლებით, ნაწილდება პარტნიორთა შორის საწესდებო ფონდში მათი წილის პროპორციულად.

12.1.1. პარტნიორთა კრების გადაწყვეტილებით შეიძლება მთელი წმინდა მოგება დარჩეს საზოგადოებაში და გათვალისწინებული იქნეს ახალი ანგარიშის დროს.

12.2. საზოგადოება ახორციელებს ანგარიშსწორებას ბიუჯეტთან მოქმედი კანონმდებლობის შესაბამისად.

12.3. საზოგადოებაში შეიძლება შეიქმნას ფონდები: მოხმარების, სარეზერვო (დაზღვევის, რისკის), საწარმოო და სოციალური განვითარებისა და სხვა.

12.4. საზოგადოება დამოუკიდებლად განსაზღვრავს თავისი ფონდებისა და რეზერვების სახეებს, შემადგენლობას, დანიშნულებას, ოდენობას, შექმნის წყაროებსა და გამოყენების წესებს.

12.5. საზოგადოება ახორციელებს აღრიცხვასა და ანგარიშგებას დადგენილი წესით.

მუხლი 13
საზოგადოების ორგანოები

13.1. საზოგადოებაში იქმნება უმაღლესი და აღმასრულებელი ორგანოები. უმაღლესი ორგანოს გადაწყვეტილებით შეიძლება შეიქმნას საზოგადოების სხვა ორგანოებიც. საზოგადოების ორგანოების შემადგენლობა, კომპეტენცია და საქმიანობის წესი განისაზღვრება მოქმედი კანონმდებლობით და ამ წესდებით.

მუხლი 14
პარტნიორთა კრება

14.1. საზოგადოების უმაღლესი ორგანოა პარტნიორთა კრება.

14.2. პარტნიორთა კრება შედგება პარტნიორებისაგან ან მათი რწმუნებულებისაგან.

14.3. პარტნიორს უფლება აქვს თავისი უფლებამოსილებანი კრებაზე გადასცეს სხვა პარტნიორს ან მის რწმუნებულს.

14.4. კრების გადაწყვეტილებანი, როგორც წესი მიიღება კრების სხდომებზე, რომელთა მოწვევა ხდება საჭიროებისამებრ, მაგრამ არა ნაკლებ ორისა წელიწადში.

14.5. კრება თავისი შემადგენლობიდან ირჩევს თავმჯდომარეს.

14.6. კრების თავმჯდომარე:

— იწვევს სხდომას საკუთარი ინიციატივით, აგრეთვე გენერალური დირექტორის მოთხოვნით.

— იწვევს სხდომას 5 პროცენტზე მეტი ხმების მქონე პარტნიორთა (მათ რწმუნებულთა) მოთხოვნით. თუ 20 დღის ვადაში კრების თავმჯდომარემ არ შეასრულა ეს მოთხოვნა, პარტნიორებს (მათ რწმუნებულებს) უფლება აქვთ თვითონ მოიწვიონ პარტნიორთა კრება.

— კრებამდე არანაკლებ 20 დღით ადრე უგზავნის პარტნიორებს სხდომის დღის წესრიგს.

— ორგანიზაციას უკეთებს სხდომის ოქმების წარმოებას.

— მოთხოვნის შემთხვევაში წარუდგენს სხდომის ოქმებს ნებისმიერ პარტნიორს (მის რწმუნებულს). აგრეთვე გასცემს დამოწმებულ ამონაწერს სხდომის ოქმიდან.

14.7. კრება უფლებამოსილია მიიღოს გადაწყვეტილება, თუ სხდომას ესწრებიან პარტნიორები (მათი რწმუნებულები), რომლებსაც საერთო ჯამში 60 პროცენტზე მეტი ხმა გააჩნიათ, ხოლო თუ საკითხი მოითხოვს ერთხმად გადაწყვეტას აუცილებელია სხდომაზე ყველა პარტნიორის (მათი რწმუნებულის) დასწრება.

კრებას არა აქვს უფლება მიიღოს გადაწყვეტილება იმ საკითხზე, რომელიც არ არის ჩართული დღის წესრიგში.

14.8. პარტნიორებს (მათ რწმუნებულებს) კრებაზე გააჩნიათ საწესდებო ფონდში მათი წილის პროპორციული ხმების რაოდენობა.

კრებაზე გადაწყვეტილება მიიღება ხმების უბრალო უმრავლესობით, გარდა იმ საკითხებისა, რომლებიც მოითხოვენ გადაწყვეტას ხმების სამი მეოთხედით.

14.9. იმ შემთხვევაში, როდესაც პარტნიორთა კრების გადაწყვეტილება უშუალოდ ეხება ერთ ან რამდენიმე პარტნიორს, კერძოდ საზოგადოებიდან პარტნიორის გარიცხვის საკითხის განხილვისას, ეს პარტნიორები ან მათი რწმუნებულები კენჭისყრაში არ მონაწილეობენ.

მუხლი 15
პარტნიორთა კრების კომპეტენცია

15.1. კრების კომპეტენციას განეკუთვნება:

15.1.1. საზოგადოების საპროცედურო წესებისა და სხვა შიდა დოკუმენტების დამტკიცება.

15.1.2. წესდებაში ცვლილებების შეტანა.

15.1.3. საზოგადოების ეკონომიკური და სოციალური განვითარების საერთო მიმართულებებისა და საზოგადოების საქმიანობის ძირითადი მიმართულების განსაზღვრა.

15.1.4. საზოგადოების გეგმებისა და მათი შესრულების შესახებ ანგარიშის დამტკიცება.

15.1.5. საზოგადოების გენერალური დირექტორის დანიშვნა და გამოწვევა, აგრეთვე განცალკევებული და სტრუქტურული ქვედანაყოფების ხელმძღვანელების დანიშვნა (არჩევნების შემდეგ დამტკიცება) და გამოწვევა, თუ ეს გათვალისწინებულია ამ ქვედანაყოფების დებულებით (წესდებით).

...საჯარო საჯარო მინდობილობის (პროკურის) გაცემა.
...ფილიალების და სხვა განცალკევებული ქვედანაყოფების შექმნა, რეორგანიზაცია და საქმიანობის
...ლიკვიდაცია), მათი წესდების (დებულების) დამტკიცება.
15.1.8. საზოგადოების სხვა ორგანიზაციებში შესვლა და იქიდან გამოსვლა.
15.1.9. საზოგადოების ფონდების შემადგენლობის, დანიშნულების, ოდენობის, შექმნის წყაროებისა და გამოყენების წესის განსაზღვრა და შესაბამისი დებულების მიღება.
15.1.10. საზოგადოებისა და მისი ფილიალების საქმიანობის წლიური შედეგების მოგების განაწილების წესისა და ზარალის დაფარვის წესის განსაზღვრა და დამტკიცება.
15.1.11. პარტნიორთა მიერ დამატებითი შენატანების ოდენობის, ფორმისა და წესის დადგენა.
15.1.12. საზოგადოების მიერ პარტნიორის წილის შეძენის შესახებ საკითხის გადაწყვეტა.
15.1.13. საზოგადოებიდან პარტნიორის გარიცხვა.
15.1.14. იმ ხელშეკრულებების დამტკიცება, რომლის თანახაც აღემატება კრების მიერ დადგენილ ზღვარს.
15.1.15. დამოუკიდებელი ექსპერტის (აუდიტორის) დანიშნა.
15.1.16. ფასიანი ქაღალდების გამოშვებასთან, აგრეთვე სხვა ორგანიზაციებისა და საწარმოების მიერ გამოშვებული ფასიანი ქაღალდების ყიდვასთან დაკავშირებული საკითხების გადაჭრა.
15.1.17. საზოგადოების საგარეო ეკონომიკური საქმიანობის ძირითად საკითხებთან დაკავშირებული გადაწყვეტილებების მიღება.
15.1.18. საზოგადოების საქმიანობის შეწყვეტის შესახებ გადაწყვეტილების მიღება, ლიკვიდატორების დანიშნა და სალიკვიდაციო ბალანსის დამტკიცება.
15.1.19. სხვა საკითხები, რომელთა გადაწყვეტა კანონმდებლობისა და ამ წესდების თანახმად შედის პარტნიორთა კრების კომპეტენციაში.
15.2. ამ მუხლის 15.1.2, 15.1.13. და 15.1.18. პუნქტებით გათვალისწინებულ საკითხზე გადაწყვეტილება მიიღება ხმების სამი მეოთხედით.
15.3. კრებას შეუძლია თავის კომპეტენციაში შემავალი ცალკეული საკითხები გადასცეს საზოგადოების გენერალურ დირექტორს.

მუხლი 16
საზოგადოების გენერალური დირექტორი

16.1. საზოგადოების საქმიანობას ახორციელებს საზოგადოების გენერალური დირექტორი.
16.2. საზოგადოების გენერალურ დირექტორს ნიშნავს პარტნიორთა კრება და მასთან იდება კონტრაქტი (ხელშეკრულება, შეთანხმება), რომელშიც განისაზღვრება გენერალური დირექტორის უფლება-მოვალეობანი და პასუხისმგებლობა, მისი მატერიალური უზრუნველყოფისა და დაკავებული თანამდებობიდან განთავისუფლების პირობები.
16.3. გენერალური დირექტორის ფუნქცია შეიძლება დაეკისროს ერთ-ერთ პარტნიორს ან მის რწმუნებულს.
გენერალური დირექტორი მოქმედი კანონმდებლობის და ამ წესდების საფუძველზე:
— ახორციელებს საზოგადოების მუშაობის ხელმძღვანელობას;
— განაგებს საზოგადოების ქონებას (ფინანსური სახსრების ჩათვლით);
— აწარმოებს ყველა სახის გარიგებას და სხვა იურიდიულ აქტებს, გასცემს მინდობილობებს, ხსნის ბანკებში საზოგადოების საანგარიშსწორებო და სხვა ანგარიშებს;
— მინდობილობის გარეშე მოქმედებს საზოგადოების სახელით, წარმოადგენს მის ინტერესებს საქართველოსა და უცხოეთის ყველა დაწესებულებაში, ფირმაში, საწარმოსა და ორგანიზაციაში;
— ნიშნავს და ათავისუფლებს თანამდებობიდან საზოგადოების გენერალური დირექტორის მოადგილეებს, მთავარ ბუღალტერს, საზოგადოების სხვა თანამშრომლებს, აგრეთვე ისეთი სტრუქტურული ქვედანაყოფების ხელმძღვანელებს, რომლებიც გათვალისწინებულია დებულებით;
— წარუდგენს საზოგადოების პარტნიორთა კრებას დასამტკიცებლად წლიურ ბალანსს და ანგარიშს, წარმოადგენს კომერციულ საიდუმლოს. აგრეთვე განსაზღვრავს მისი დაცვის წესს;
— ახორციელებს სხვა საჭირო ქმედებებს საზოგადოების მიზნების მისაღწევად.
16.4. დირექტორი ვალდებულია კეთილსინდისიერად და გულმოდგინედ შეასრულოს დაკისრებული ვალდებულება.

თუ დირექტორმა არ შეასრულა თავისი მოვალეობა, იგი ვალდებულია საზოგადოებას აუნაზღაუროს მის მიერ მიყენებული ზარალი.

თუ დადგენილია ზარალის ფაქტი და ფასი, მაშინ დირექტორმა უნდა დაადასტუროს რომ ... კეთილსინდისიერად უძღვებოდა საქმეს.

მუხლი 17
საზოგაღოების საქმიანობის რევიზია

17.1. საზოგადოების საქმიანობის რევიზიას ახორციელებს დამოუკიდებელი ექსპერტი (აუდიტორი), რომელიც ინიშნება პარტნიორთა კრების მიერ.
17.2. რევიზია მოიცავს საზოგადოების ანგარიშგების, წლიური ანგარიშის და საქმის წარმოების პრაქტიკას შეწყობას.
17.3. აუდიტორმა რევიზიის აქტში უნდა მიუთითოს შემოწმების ადგილი და დრო.
17.4. აუდიტორი ჩატარებული რევიზიის შედეგებს წარუდგენს პარტნიორთა კრებას.
17.5. აუდიტორის პასუხისმგებლობა განისაზღვრება კანონით „მეწარმეთა შესახებ" გათვალისწინებული პუნქტებით და ნორმატიული აქტებით აუდიტორული საქმიანობის შესახებ.

მუხლი 18
ქვედანაყოფების შექმნა და მონაწილეობა ორგანიზაციებში

18.1. საზოგადოებას უფლება აქვს შექმნას ფილიალები და სხვა განცალკევებული ქვედანაყოფები მიმდინარე და საანგარიშსწორებო ანგარიშების გახსნის უფლებით.

18.1.1. განცალკევებული ქვედანაყოფების ქონების აღრიცხვა წარმოებს როგორც მათი ცალკე ბალანსზე, ასევე საზოგადოების დამოუკიდებელ ბალანსზეც.

18.1.2. საზოგადოების მიერ შექმნილი განცალკევებული ქვედანაყოფები, რომლებიც არ არიან იურიდიული პირები, მოქმედებენ საზოგადოების სახელით (მინდობილობის საფუძველზე) და პარტნიორთა კრების მიერ მათ შესახებ დამტკიცებული დებულების საფუძველზე.

18.2. საზოგადოებას უფლება აქვს საქართველოს და უცხოეთის ქვეყნების დაწესებულებებთან, საწარმოებთან, ორგანიზაციებთან, ფირმებთან, ამხანაგობებთან და ცალკეულ მოქალაქეებთან ერთად შექმნას (მონაწილეობა მიიღოს შექმნაში) ასოციაციები, საერთაშორისო გაერთიანებები, შეზღუდული პასუხისმგებლობის საზოგადოებები, სააქციო საზოგადოებები, კომერციული ბანკები და სხვა ორგანიზაციები.

მუხლი 19
საზოგადოების რეორგანიზაცია

19.1. საზოგადოების რეორგანიზაცია (შერწყმა, შეერთება, გაყოფა, გამოყოფა, გარდაქმნა) ხორციელდება პარტნიორთა კრების გადაწყვეტილებით.

19.2. საზოგადოების რეორგანიზაციის შემთხვევაში (შერწყმა, შეერთება, გაყოფა, გამოყოფა, გარდაქმნა) ყოველგვარი ქონებრივი უფლებებისა და მოვალეობების საკითხზე გადაწყვეტილება მიიღება პარტნიორთა კრების გადაწყვეტილებით.

მუხლი 20
საზოგადოების საქმიანობის შეწყვეტა

20.1. საზოგადოების საქმიანობის შეწყვეტა (ლიკვიდაცია) ხორციელდება:

— საზოგადოების პარტნიორთა კრების გადაწყვეტილებით.

— სახელმწიფო არბიტრაჟის ან სასამართლოს გადაწყვეტილების საფუძველზე, საზოგადოების გადახდისუუნარობის (ბანკროტობის) ან მის მიერ კანონმდებლობის ხშირი ან უხეში დარღვევების შემთხვევაში.

20.2. საზოგადოების ლიკვიდაციას ახორციელებენ მათ მიერ დანიშნული ლიკვიდატორები.

ლიკვიდატორებს დანიშვნის დღიდან გადაეცემათ საზოგადოების საქმეთა მართვის უფლება-მოვალეობა.

20.3. ლიკვიდატორები საზოგადოების ადგილმდებარეობის მიხედვით ოფიციალურ პრესაში ათავსებენ პუბლიკაციას მისი ლიკვიდაციის, კრედიტორების მიერ პრეტენზიების წამოყენების წესებისა და ვადების შესახებ. ამასთან ერთად ლიკვიდატორები ატარებენ მუშაობას საზოგადოებისათვის სადებიტორო დავალიანების ამოსაღებად და კრედიტორების პრეტენზიების გამოსავლენად. აუწყებენ ამ უკანასკნელთ საზოგადოების ლიკვიდაციის შესახებ.

20.4. ლიკვიდატორები აფასებენ საზოგადოების არსებულ ქონებას და ახორციელებენ კრედიტორებთან ანგარიშსწორებას, ადგენენ სალიკვიდაციო ბალანსს და წარუდგენენ მას პარტნიორთა კრებას.

20.5. საზოგადოების ფულადი სახსრები (ლიკვიდაციის დროს მისი ქონების გაყიდვის შედეგად მიღებული შემოსავლის ჩათვლით) ბიუჯეტთან და კრედიტორებთან ანგარიშსწორების, საზოგადოების მუშაკთა შრომის ანაზღაურების შემდეგ, ნაწილდება პარტნიორთა შორის საწესდებო ფონდში მათი წილის პროპორციულად.

20.6. ლიკვიდატორებს ეკისრებათ ქონებრივი პასუხისმგებლობა საზოგადოების პარტნიორებისა და მესამე პირებისათვის მიყენებული ზარალისათვის მოქმედი კანონმდებლობის შესაბამისად.

20.7. ქონება, რომელიც პარტნიორებმა საზოგადოებას გადასცეს მოხმარებისათვის, უბრუნდებათ მათ ნატურალური ფორმით, გასამრჯელოს გარეშე.

აღნიშნული წესდება ერთხმადაა მიღებული პარტნიორთა მიერ (ოქმი №1, 20.01.96 წ.)

მოქალაქე: გიორგი ნუგზარის ძე თაქთაქიშვილი
მისამართი: თბილისი, დიდი დიღომი, 2 მკრ. კორპ. 1 ბ. 40
/ხელმოწერა/

მოქალაქე: ლევან მერაბის ძე თევდორაშვილი
მისამართი: თბილისი, ვარკეთილი 3, 4 მკრ. კორპ. 4, ბ. 25
/ხელმოწერა/

მოქალაქე: ირაკლი ეასილის ძე თევდორაშვილი
მისამართი: თბილისი, საბურთალოს ქ. 37
/ხელმოწერა/

საქართველო. ქ.თბილისი
ორიათას ხუთ... ... მე,
ქ.თბილისის სანოტარო ბიუროს ნოტარიუსი
ნარგიზა ჯანხოთელი ვადასტურებ
ამ ... იდენტურობას მის დედანთან
რეესტრში სარეგისტრაციო № 1-9893
... 1.888 ლარი.
ნოტარიუსი ... ნ ჯანხოთელი

NOTARY IN TBILISI NARGIZA JANKHOTELI
18, RUSTAVELI Ave., TBILISI, GEORGIA

37

საქართველო

სანოტარო აქტი

ხელშეკრულება წილის გაყიდვის შესახებ

შპს "სპეცმონტაჟის"-ს პარტნიორი
ლამარა ვაჩეიშვილი – წარმომადგენელი გიორგი ჩხაიძე

შპს გამომცემლობა "კოლორი" – დირექტორი გივი ხუნაშვილი

2005 წლის ხუთი დეკემბერი

რეესტრი № 1-9573

ქ.თბილისის ნოტარიუსი ნარგიზა ჯანხოთელი
ქ.თბილისი, რუსთაველის გამზირი № 18
ტელ: 99 05 06

თბილისი
2005

რეგისტრაციის № 1-9573

საქართველო

სანოტარო აქტი

დღეს, ორი ათას ხუთი წლის ხუთ დეკემბერს ჩემთან, ქ. თბილისის ნოტარიუს ნ. ჯანხოთელთან, ჩემს სანოტარო ბიუროში, რომელიც მდებარეობს მისამართზე: ქ. თბილისი, რუსთაველის 18, გამოცხადდნენ: გიორგი ჩხაიძე, დაბადებული 21.02.1941 წელს [illegible], მცხოვრები თბილისი, იოსებიძის ქუჩა 51, ბინა 77, პირადობის მოწმობა № დ 0235207, პირადი № 01024011603, გაცემული თბილისის ვაკე-საბურთალოს რწმს მიერ 25.02.1999 წელს, როგორც წარმომადგენელი შპს "სპეცმონტაჟის" პარტნიორის, ლამარა ვაჩეიშვილის, დაბადებული 30.07.1942 წელს თბილისში, მცხოვრები თბილისში, აკაკი წერეთლის 65, ბინა 8, პირადობის მოწმობა № გ 0348484, პირადი № 01007012899, გაცემული თბილისის დიდუბე-ჩუღურეთის შს 2 განყოფილების მიერ 27.01.2003 წელს, თანახმად მინდობილობისა, დამოწმებული 03.10.2005 წელს ნოტარიუსის, ნ.გინტურის, შემცვლელი პირის, ნ.ჭანკოტაძის, მიერ, რეესტრი 1-12336, შემდგომში "წილის გამყიდველი" და შპს გამომცემლობა "კოლორი"-ს დირექტორი გივი ხუნაშვილი, დაბადებული 26.05.1960 წელს სიღნაღში, მცხოვრები თბილისი, დიდი დიღომი, იოანე პეტრიწის 1, ბინა 50, პირადობის მოწმობა № დ 0211354, პირადი № 01025010184, გაცემული თბილისის საბურთალოს რწმს 1 ქვგ მიერ 06.05.1999 წელს, შემდგომში "წილის მყიდველი", მხარეებმა მოითხოვეს წილის გაყიდვის ხელშეკრულების შედგენა და მისი სანოტარო წესით დამოწმება. მათი პირადობა დავადგინე მათ მიერ წარმოდგენილი პირადობის დამადასტურებელი დოკუმენტებით და დავრწმუნდი, რომ ჩემთან ნამდვილად გიორგი ჩხაიძე და გივი ხუნაშვილი გამოცხადდნენ. მათი ქმედუნარიანობა დავადგინე. წილის გამყიდველის უფლებამოსილება შევამოწმე ამონაწერით სამეწარმეო რეესტრიდან, გაცემული ქ.თბილისის საგადასახადო ინსპექციის ისანი-სამგორის და მთაწმინდა-კრწანისის რაიონული განყოფილების მიერ 24.11.2005 წელს, ხოლო წილის მყიდველის უფლებამოსილება დავადგინე ამონაწერით სამეწარმეო რეესტრიდან, გაცემული თბილისის საგადასახადო ინსპექციის ისანი-სამგორისა და მთაწმინდა-კრწანისის რაიონული განყოფილების მიერ 02.12.2005 წელს. ხელშეკრულების დადების სამართლებრივი შედეგები მხარეებს განვუმარტე. განვუმარტე აგრეთვე, რომ ეს ხელშეკრულება ექვემდებარება რეგისტრაციას ქ.თბილისის საგადასახადო ინსპექციაში კანონით დადგენილი წესით. მხარეებმა განაცხადეს, რომ ხელშეკრულება გამოხატავს მათ ნებას, წაიკითხეს, მოიწონეს და ნოტარიუსის თანდასწრებით მოაწერეს ხელი.

მხარეთა ნების გამოვლენისა და "მეწარმეთა შესახებ" საქართველოს კანონის შესაბამისად მე, ქ. თბილისის ნოტარიუსმა ნ. ჯანხოთელმა, დავამოწმე შემდეგი შინაარსის ხელშეკრულება:

ხელშეკრულება წილის გაყიდვის შესახებ

1. ორი ათას ხუთი წლის ხუთ დეკემბერს მე, შპს "სპეცმონტაჟი"-ს პარტნიორი, ლამარა ვაჩეიშვილი - წარმომადგენელი გიორგი ჩხაიძე, ჩემს კუთვნილ წილს შპს "სპეცმონტაჟში", 8.05 %-ს, ვყიდი შპს გამომცემლობა "კოლორზე" – დირექტორი გივი ხუნაშვილი.
2. წილის გაყიდვით ლამარა ვაჩეიშვილი გადის საზოგადოების დამფუძნებლობიდან, ხოლო შპს გამომცემლობა "კოლორი" ხდება შპს "სპეცმონტაჟი"-ს პარტნიორი და საწესდებო კაპიტალის 8.05 %-ს მფლობელი. ამასთან, მასზე გადადის ყველა უფლება-მოვალეობა იმ მოცულობითა და ფარგლებით, რაც გასაყიდ წილს საზოგადოებაში გააჩნია.
3. გასაყიდი წილი საკუთრების უფლებით ეკუთვნის წილის გამყიდველს – ლამარა ვაჩეიშვილს, რაც დასტურდება ამონაწერით სამეწარმეო რეესტრიდან, გაცემული ქ.თბილისის საგადასახადო ინსპექციის ისანი-სამგორის და მთაწმინდა-კრწანისის

ლამარა ვაჩეიშვილი – წარმ. გიორგი ჩხაიძე

რაიონული განყოფილების მიერ 24.11.2005 წელს, და შპს "სპეცმონტაჟი"-ს წესდებით, რეგისტრირებული ქ.თბილისის სამგორის რაიონის სასამართლოს მიერ 18.06.1996 წელს, რეგისტრაციის № 7ა/4-136. გასაყიდი წილი არ არის რაიმე ვალდებულებით დატვირთული, რაც დასტურდება საქართველოს იუსტიციის სამინისტროს საჯარო რეესტრის ეროვნული სააგენტოს თბილისის სარეგისტრაციო სამსახურის მიერ 29.11.2005 წელს გაცემული № მ-6731-01 ცნობით.

4. ამავე ცნობის საფუძველზე, შპს "სპეცმონტაჟზე" რეგისტრირებულია საგადასახადო ინსპექციის გირავნობა/იპოთეკა № 2751-03, 02.06.03 წელი, 04-03/4187, 03.05.05 1392-05). ეს ფაქტი ცნობილია წილის მყიდველისათვის. იგი საკუთარ თავზე იღებს აღნიშნულ საგადასახადო ვალდებულებას.
5. საზოგადოებაში აღნიშნული ხელშეკრულებით გამოწვეული ცვლილებები ექვემდებარება რეგისტრაციას ქ.თბილისის საგადასახადო ინსპექციაში მეწარმეთა შესახებ საქართველოს კანონის 5.6. მუხლის შესაბამისად.
6. მხარეთა განცხადებით, გასაყიდი წილის ნომინალური ღირებულება შეადგენს 330,05 (სამას ოცდაათი დოლარი და 0,05 ცენტი) აშშ დოლარს.
7. მხარეთა განცხადებით, წილი გაიყიდა 3 220 (სამი ათას ორას ოცი) აშშ დოლარად, რაც ხელშეკრულების ხელმოწერის მომენტისათვის ეროვნულ ვალუტაში შეადგენს 5763,80 (ხუთი ათას შვიდას სამოცდასამი ლარი და ოთხმოცი თეთრი) ლარს.
8. ხელშეკრულება შედგენილია ოთხ ეგზემპლარად, ამასთან ოთხივეს გააჩნია თანაბარი იურიდიული ძალა. ხელშეკრულების იმ ეგზემპლარს, რომელიც რჩება სანოტარო არქივში, თან ერთვის დანართი შემდეგი დოკუმენტები: 1. შპს "სპეცმონტაჟი"-ს წესდება (დამოწმებული ფოტოასლი); 2. შპს "სპეცმონტაჟი"-ს პარტნიორთა კრების ოქმი № 8, 05.12.2005 წელი (დამოწმებული ფოტოასლი); 3. ამონაწერი სამეწარმეო რეესტრიდან შპს "სპეცმონტაჟზე", გაცემული 24.11.2005 წელს (დამოწმებული ფოტოასლი); 4. ცნობა საჯარო რეესტრიდან, გაცემული 29.11.2005 წელს (დამოწმებული ფოტოასლი). 5. შპს გამომცემლობა "კოლორი"-ს წესდება (დამოწმებული ფოტოასლი); 6. შპს გამომცემლობა "კოლორი"-ს სამეთვალყურეო საბჭოს სხდომის ოქმი № 4, 05.12.2005 წელი (დამოწმებული ფოტოასლი); 7. ამონაწერი სამეწარმეო რეესტრიდან შპს გამომცემლობა "კოლორზე", გაცემული 02.12.2005 წელს (დამოწმებული ფოტოასლი). 8. მინდობილობა, დამოწმებული 03.10.2005 წელს ნოტარიუსის, ნ.გინტურის, შემცვლელი პირის, ნ.ჭანკოტაძის მიერ, რეესტრი № 1-12336 (მინდობილობის დედანი თან ერთვის ხელშეკრულების იმ ეგზემპლარს, რომელიც ინახება სანოტარო არქივში, ხოლო ხელშეკრულების დანარჩენ ეგზემპლარებს თან ერთვის მინდობილობის დამოწმებული ფოტოასლი).
9. ხელშეკრულების ტექსტი ნოტარიუსმა ნ. ჯანხოთელმა ხმამაღლა წაუკითხა მხარეებს, მათ მკაფიოდ განაცხადეს, რომ იგი ზუსტად გამოხატავს მათ ნებას, მოიწონეს და პირადად მოაწერეს ხელი.
10. ამ ხელშეკრულების სანოტარო წესით დამოწმების საზღაური 50,00 ლარი, ავრეთვე დღგ, 9.00 ლარი, სულ 59,00 ლარი სანოტარო მოქმედებათა შესრულებისათვის საზღაურის შესახებ საქართველოს კანონის 18-ე მუხლის თანახმად, გადახდილია წილის მყიდველის მიერ.

მხარეები:

წილის გამყიდველი: _____

წილის მყიდველი: _____

ნოტარიუსი: _____ /ნ. ჯანხოთელი/

ი. ჯანჯიხა ზეზვილაძე
ARGIZA JANKHOTA

40

სანოტარო აქტი

რეესტრში რეგისტრაციი №1 1236

საქართველო

ორიათასხუთი წლის სამ ოქტომბერს მე, **ნ. გინტურის**, ნოტარიუსის ქ. თბილისში, სანოტარო ბიუროში, რომელიც მდებარეობს მისამართზე: საქართველო, ქ. თბილისი, მ. კოსტავას ქ. №47-ში შემკვლელ პირს **ნაპო ჟანკოტაძეს** მომმართა ქალბატონმა **ლამარა ჯაჯიშვილმა**, რომელმაც განაცხადა, რომ სურს ბატონ **გიორგი ჩხაიძისათვის** უფლებამოსილების მინიჭება და ამისათვის სათანადო აქტის (მინდობილობის) შედგენა და მისი სანოტარო წესით დამოწმება. მე დავადგინე **ლამარა ჯაჯიშვილის** პირადობა მის მიერ წარმოდგენილი პირადობის დამადასტურებელი დოკუმენტით და დავრწმუნდი, რომ მე ნამდვილად **ლამარა ჯაჯიშვილმა** (დაბადებული 30.07.1942 წელს თბილისში, მცხოვრები ქ. თბილისი, აკ. წერეთელის 65, ბინა 8, პ/მ №გ 0348484, პირადი №01007012899, გაც. 27.01.2003წ. თბილისის დიდუბე-ჩუღურეთის შს მე-2 განყოფილების მიერ) მომმართა. მე შევამოწმე **ლამარა ჯაჯიშვილის** ქმედუნარიანობა და დავრწმუნდი, რომ მის ქმედუნარიანობაში ეჭვის შეტანის საფუძველი არ მქონია. მე დავადგინე **ლამარა ჯაჯიშვილის** ნების გამოვლენის ნამდვილობა და მინდობილობის შინაარსი, შემდეგ შევადგინე მინდობილობა, რომელიც წავუკითხე და განვუმარტე **ლამარა ჯაჯიშვილს**. მან წაიკითხა მინდობილობა და მკაფიოდ და ნათლად განაცხადა, რომ მინდობილობა ზუსტად გამოხატავს მის ნებას. **ლამარა ჯაჯიშვილმა** სემი თანდასწრებით პირადად მოაწერა ხელი შემდეგ მინდობილობას:

მ ი ნ დ ო ბ ი ლ ო ბ ა

ორიათასხუთი წლის სამი ოქტომბერი. **ლამარა ჯაჯიშვილმა** (დაბადებული 30.07.1942 წელს თბილისში, მცხოვრები ქ. თბილისი, აკ. წერეთელის 65, ბინა 8, პ/მ №გ 0348484, პირადი №01007012899, გაც. 27.01.2003წ. თბილისის დიდუბე-ჩუღურეთის შს მე-2 განყოფილების მიერ), რომელიც შემდგომში მოხსენიებულია, როგორც „საკუთრების მიმნდობი", **გიორგი ჩხაიძეს** (დაბადებული 21.02.1941 წელს ბათუმში, მცხოვრები ქ. თბილისი, იოსებიძის 51, ბინა 77, პ/მ №დ 0235207, პირადი №01024011603, გაც. 25.02.1999წ. თბილისის საბურთალოს რ-ნის შსს-ს მიერ), რომელიც შემდგომში მოხსენიებულია, როგორც „მინდობილი მესაკუთრე", მიანიჭა შემდეგი უფლებამოსილება: „მინდობილი მესაკუთრე" უფლებამოსილია მართოს და განკარგოს „საკუთრების მიმნდობის" კუთვნილი წილი **შპს "სპეცმონტაჟი"-ს** საწესდებო კაპიტალში. დადოს ყანონით ნებადართული ყველა გარიგება, ყერძოდ: იყიდოს, გაყიდოს, მიიღოს სანუქრად, გაცვალოს, დააგირავოს და მიიღოს გირავნდ და საკუთარი შეხედულებისამებრ განსაზღვროს თანხები, ვადები და სხვა პირობები. აწარმოოს ანგარიშსწორებები დადებულ გარიგებებთან დაკავშირებით. იყოს მისი წარმომადგენელი სააგადასახადო და სხვა მარეგისტრირებელ ორგანოებში, სახელმწიფო და არასახელმწიფო ორგანოებში და შეასრულოს ყველა ის მოქმედება, რაც უკავშირდება აღნიშნულ დავალებას.

მისანდობი წილის ღირებულება საწესდებო კაპიტალის მიხედვით შეადგენს სამასოცდაათ (330) ათას დოლარს და ხუთ (05) ცენტს, რაც მინდობილობის სანოტარო წესით დამოწმების მომენტისათვის საქართველოს ეროვნული ბანკის მიერ დადგენილი კურსის შესაბამისად შეადგენს ხუთასოთხმოცდათოთხმეტ (594) ლარს და ცხრა (09) თეთრს.

მინდობილობა გაცემულია განსაზღვრული ვადით და ძალაშია აღნიშნული ორიათასექვსი (2006) წლის სამი (03) ოქტომბრის ჩათვლით..

წინამდებარე მინდობილობა შედგენილია ორ თანაბარმნიშვნელოვან ეგზემპლარად, რომელთაგან ერთი ინახება ნოტარიუს ნ. გინტურის სანოტარო არქივში, მდებარე ქ. თბილისი, მ. კოსტავას 47, ხოლო დანარჩენი გადაეცა „საკუთრების მიმნდობს".

წინამდებარე მინდობილობა „საკუთრების მიმნდობს" ჰმამადლა წაუკითხა ნოტარიუსმა. „საკუთრების მიმნდობმა" მოისმინა წინამდებარე მინდობილობა და მას ხელი მოაწერა პირადად და ნოტარიუსის თანდასწრებით.

„საკუთრების მიმნდობმა" გადაიხადა ნოტარიუსის ს/სლაური: რვა (8) ლარი და სამოცდაშვიდი (67) თეთრი, თანახმად სანოტარო მოქმედებათა შესრულებისათვის ს/სლაურის შესახებ საქართველოს კანონის (11 ივნისი 1998 წ. №1417 II ს) 29-ე მუხლისა აგრეთვე დღგ: ერთი (1) ლარი და ორმოცდათექვსმეტი (56) თეთრი, თანახმად საქართველოს საგადასახადო კოდექსის 245-ე მუხლის I ნაწილისა. სულ გადახდილია: ათი (10) ლარი და ოცდასამი (23) თეთრი.

საკუთრების მიმნდობი: ლამარა ჯაჯიშვილი

ნოტარიუსი: / ნ. გინტური /





საქართველო

სანოტარო აქტი

ხელშეკრულება წილის გაყიდვის შესახებ

შპს "სპეცმონტაჟის"-ს პარტნიორი
თამაზ ბიბილური – წარმომადგენელი გიორგი ჩხაიძე

შპს გამომცემლობა "კოლორი" – დირექტორი გივი ხუნაშვილი

2005 წლის ხუთი დეკემბერი

რეესტრი № 1-9575

ქ.თბილისის ნოტარიუსი ნარგიზა ჯანხოთელი
ქ.თბილისი, რუსთაველის გამზირი № 18
ტელ: 99 05 06

თბილისი
2005

42

რეგისტრაციის № 1-9575

საქართველო

სანოტარო აქტი

დღეს, ორი ათას ხუთი წლის ხუთ დეკემბერს ჩემთან, ქ. თბილისის ნოტარიუს ნ. ჯანხოთელთან, ჩემს სანოტარო ბიუროში, რომელიც მდებარეობს მისამართზე: ქ. თბილისი, რუსთაველის 18, გამოცხადდნენ: [redacted] რეესტრი 1-11487, შემდგომში "წილის გამყიდველი" და შპს გამომცემლობა "კოლორი"-ს [redacted] წელს, შემდგომში "წილის მყიდველი". მხარეებმა მოითხოვეს წილის გაყიდვის ხელშეკრულების შედგენა და მისი სანოტარო წესით დამოწმება. მათი პირადობა დავადგინე მათ მიერ წარმოდგენილი პირადობის დამადასტურებელი დოკუმენტებით და დავრწმუნდი, რომ ჩემთან ნამდვილად გიორგი ჩხაიძე და გივი ხუნაშვილი გამოცხადდნენ. მათი ქმედუნარიანობა დავადგინე. წილის გამყიდველის უფლებამოსილება შევამოწმე ამონაწერით სამეწარმეო რეესტრიდან, გაცემული ქ.თბილისის საგადასახადო ინსპექციის ისანი-სამგორის და მთაწმინდა-კრწანისის რაიონული განყოფილების მიერ 24.11.2005 წელს, ხოლო წილის მყიდველის უფლებამოსილება დავადგინე ამონაწერით სამეწარმეო რეესტრიდან, გაცემული თბილისის საგადასახადო ინსპექციის ისანი-სამგორისა და მთაწმინდა-კრწანისის რაიონული განყოფილების მიერ 02.12.2005 წელს. ხელშეკრულების დადების სამართლებრივი შედეგები მხარეებს განვუმარტე. განვუმარტე აგრეთვე, რომ ეს ხელშეკრულება ექვემდებარება რეგისტრაციას ქ.თბილისის საგადასახადო ინსპექციაში კანონით დადგენილი წესით. მხარეებმა განაცხადეს, რომ ხელშეკრულება გამოხატავს მათ ნებას, წაიკითხეს, მოიწონეს და ნოტარიუსის თანდასწრებით მოაწერეს ხელი.

მხარეთა ნების გამოვლენისა და "მეწარმეთა შესახებ" საქართველოს კანონის შესაბამისად მე, ქ. თბილისის ნოტარიუსმა ნ. ჯანხოთელმა, დავამოწმე შემდეგი შინაარსის ხელშეკრულება:

ხელშეკრულება წილის გაყიდვის შესახებ

1. ორი ათას ხუთი წლის ხუთ დეკემბერს მე, შპს "სპეცმონტაჟი"-ს პარტნიორი, თამაზ ბიბილური - წარმომადგენელი გიორგი ჩხაიძე, ჩემს კუთვნილ წილს შპს "სპეცმონტაჟში", 8.3 %-ს, ვყიდი შპს გამომცემლობა "კოლორზე" – დირექტორი გივი ხუნაშვილი.
2. წილის გაყიდვით თამაზ ბიბილური გადის საზოგადოების დამფუძნებლობიდან, ხოლო შპს გამომცემლობა "კოლორი" ხდება შპს "სპეცმონტაჟი"-ს პარტნიორი და საწესდებო კაპიტალის 8.3 %-ს მფლობელი. ამასთან, მასზე გადადის ყველა უფლება-მოვალეობა იმ მოცულობითა და ფარგლებით, რაც გასაყიდ წილს საზოგადოებაში გააჩნია.
3. გასაყიდი წილი საკუთრების უფლებით ეკუთვნის წილის გამყიდველს – თამაზ ბიბილურს, რაც დასტურდება ამონაწერით სამეწარმეო რეესტრიდან, გაცემული ქ.თბილისის საგადასახადო ინსპექციის ისანი-სამგორის და მთაწმინდა-კრწანისის რაიონული

განყოფილების მიერ 24.11.2005 წელს, და შპს "სპეცმონტაჟი"-ს წესდებით, რეგისტრირებული ქ.თბილისის სამგორის რაიონის სასამართლოს მიერ 18.06.1996 წელს, რეგისტრაციის № 7ა/4-136. გასაყიდი წილი არ არის რაიმე ვალდებულებით დატვირთული, რაც დასტურდება საქართველოს იუსტიციის სამინისტროს საჯარო რეესტრის ეროვნული სააგენტოს თბილისის სარეგისტრაციო სამსახურის მიერ 29.11.2005 წელს გაცემული № მ-6731-01 ცნობით.

4. ამავე ცნობის საფუძველზე, შპს "სპეცმონტაჟზე" რეგისტრირებულია საგადასახადო ინსპექციის გირავნობა/იპოთეკა № 2751-03, 02.06.03 წელი, 04-03/4187, 03.05.05 1392-05). ეს ფაქტი ცნობილია წილის მყიდველისათვის. იგი საკუთარ თავზე იღებს აღნიშნულ საგადასახადო ვალდებულებას.
5. საზოგადოებაში აღნიშნული ხელშეკრულებით გამოწვეული ცვლილებები ექვემდებარება რეგისტრაციას ქ.თბილისის საგადასახადო ინსპექციაში მეწარმეთა შესახებ საქართველოს კანონის 5.6. მუხლის შესაბამისად.
6. მხარეთა განცხადებით, გასაყიდი წილის ნომინალური ღირებულება შეადგენს 340,30 (სამას ორმოცი დოლარი და ოცდაათი ცენტი) აშშ დოლარს.
7. მხარეთა განცხადებით, წილი გაიყიდა 3 320 (სამი ათას სამას ოცი) აშშ დოლარად, რაც ხელშეკრულების ხელმოწერის მომენტისათვის ეროვნულ ვალუტაში შეადგენს 5942,80 (ხუთი ათას ცხრაას ორმოცდაორი ლარი და ოთხმოცი თეთრი) ლარს.
8. ხელშეკრულება შედგენილია ოთხ ეგზემპლარად, ამასთან ოთხივეს გააჩნია თანაბარი იურიდიული ძალა. ხელშეკრულების იმ ეგზემპლარს, რომელიც რჩება სანოტარო არქივში, თან ერთვის დანართი შემდეგი დოკუმენტები: 1. შპს "სპეცმონტაჟი"-ს წესდება (დამოწმებული ფოტოასლი); 2. შპს "სპეცმონტაჟი"-ს პარტნიორთა კრების ოქმი № 8, 05.12.2005 წელი (დამოწმებული ფოტოასლი); 3. ამონაწერი სამეწარმეო რეესტრიდან შპს "სპეცმონტაჟზე", გაცემული 24.11.2005 წელს (დამოწმებული ფოტოასლი); 4. ცნობა საჯარო რეესტრიდან, გაცემული 29.11.2005 წელს (დამოწმებული ფოტოასლი). 5. შპს გამომცემლობა "კოლორი"-ს წესდება (დამოწმებული ფოტოასლი); 6. შპს გამომცემლობა "კოლორი"-ს სამეთვალყურეო საბჭოს სხდომის ოქმი № 4, 05.12.2005 წელი (დამოწმებული ფოტოასლი); 7. ამონაწერი სამეწარმეო რეესტრიდან შპს გამომცემლობა "კოლორზე", გაცემული 02.12.2005 წელს (დამოწმებული ფოტოასლი). 8. მინდობილობა, დამოწმებული 09.09.2005 წელს ნოტარიუსის, ნ.გინტურის, შემცვლელი პირის, ნ.ჭანკოტაძის, მიერ, რეესტრი № 1-11487 (მინდობილობის დედანი თან ერთვის ხელშეკრულების იმ ეგზემპლარს, რომელიც ინახება სანოტარო არქივში, ხოლო ხელშეკრულების დანარჩენ ეგზემპლარებს თან ერთვის მინდობილობის დამოწმებული ფოტოასლი).
9. ხელშეკრულების ტექსტი ნოტარიუსმა ნ. ჯანხოთელმა ხმამაღლა წაუკითხე მხარეებს, მათ მკაფიოდ განაცხადეს, რომ იგი ზუსტად გამოხატავს მათ ნებას, მოიწონეს და პირადად მოაწერეს ხელი.
10. ამ ხელშეკრულების სანოტარო წესით დამოწმების საზღაური 50,00 ლარი, აგრეთვე დღგ, 9.00 ლარი, სულ 59,00 ლარი სანოტარო მოქმედებათა შესრულებისათვის საზღაურის შესახებ საქართველოს კანონის 18-ე მუხლის თანახმად, გადახდილია წილის მყიდველის მიერ.

მხარეები:

წილის გამყიდველი: _____ წილის მყიდველი: _____

ნოტარიუსი: _____ /ნ. ჯანხოთელი/

სანოტარო აქტი

ტარში რეგისტრაციი № 1-11487

საქართველო

ორიათასხუთი წლის ცხრა სექტემბერს მე, **ნ. გინტურის**, ნოტარიუსს ქ. თბილისში, რომლის სანოტარო ბიურო მდებარეობს მისამართზე: საქართველო, ქ. თბილისი, მ. კოსტავას ქ. №47შემცველად პირს **ნ. ჭანკოტაძეს** მომმართა ბატონმა **თამაზ ბიბილურმა**, მან განაცხადა, რომ სურთ ბატონ **გიორგი ჩხაიძისთვის** უფლებამოსილების მინიჭება და ამისათვის სათანადო აქტის (მინდობილობის) შედგენა და მისი სანოტარო წესით დამოწმება. მე შევამოწმე **თამაზ ბიბილურის** პირადობა მის მიერ წარმოდგენილი პირადობის დამადასტურებელი დოკუმენტებით და დავრწმუნდი, რომ მე ნამდვილად **თამაზ ბიბილურმა** (დაბადებული 21.08.196 წელს საგარეჯოში, მცხ. ქ. თბილისი, ვაჟა-ფშაველას 27, ბინა 24, №დ 021331, პირადი №01025002030, გაც. 19.09.1998 წელს საბურთალოს რ-ნის შსს-ს მიერ, პროფესიით ინჟინერ-ენერგეტიკოსი). მომმართა. მე შევამოწმე **თამაზ ბიბილურის** ქმედუნარიანობა და დავრწმუნდი, რომ მის ქმედუნარიანობაში ეჭვის შეტანის საფუძველი არ მქონია. მე დავადგინე **თამაზ ბიბილურის** ნების გამოვლენის ნამდვილობა და მინდობილობის შინაარსი. შემდეგ შევადგინე მინდობილობა, რომელიც წავუკითხე და განვუმარტე **თამაზ ბიბილურს**. მან წაიკითხა მინდობილობა და მკაფიოდ და ნათლად განაცხადა, რომ მინდობილობა სუსტად გამოხატავს მის ნებას. და ჩემი თანდასწრებით პირადად მოაწერეს ხელი შემდეგ მინდობილობას:

მინდობილობა

ორიათასხუთი წლის ცხრა სექტემბერს. **თამაზ ბიბილურმა** (დაბადებული 21.08.1956 წელს საგარეჯოში, მცხ. ქ. თბილისი, ვაჟა-ფშაველას 27, ბინა 24, №დ 021331, პირადი №01025002030, გაც. 19.09.1998 წელს საბურთალოს რ-ნის შსს-ს მიერ, პროფესიით ინჟინერ-ენერგეტიკოსი) რომელიც შემდგომში მოხსენიებულია, როგორც „საკუთრების მიმნდობი" **გიორგი ჩხაიძეს** (დაბადებული 21.02.1941 წელს ბათუმში, მცხ. ქ. თბილისი, იოსებიძის 51, ბინა 77, პ/მ №დ0235207, პირადი №01024011603, გაც. 25.02.1999 წელს საბურთალოს რ-ნის შსს-ს მიერ), რომელიც შემდგომში მოხსენიებულია, როგორც „მინდობილი მესაკუთრე", მიანიჭა შემდეგი უფლებამოსილება: „მინდობილი მესაკუთრე" უფლებამოსილია მართოს და განკარგოს „საკუთრების მიმნდობის" კუთვნილი წილი – **შპს „სპეცმონტაჟი"** საწესდებო კაპიტალში, დადოს კანონით ნებადართული ყველა გარიგება, კერძოდ: იყიდოს, გაყიდოს, მიიღოს სანაცვლოდ, გაცვალოს, იპოთეკით დატვირთოს, დააგირაოს და მიიღოს გირაოდ და საკუთარი შეხედულებისამებრ განსაზღვროს თანხები, ვადები და სხვა პირობები. აწარმოოს ანგარიშსწორებები დადებულ გარიგებებთან დაკავშირებით, იყოს მისი წარმომადგენელი საგადასახადო და სხვა მარეგისტრირებელ ორგანოებში, სახელმწიფო და არასახელმწიფო ორგანოებში და შეასრულოს ყველა ის მოქმედება, რაც უკავშირდება აღნიშნულ დაკალებას.

მისანდობი წილის ღირებულება საწესდებო კაპიტალის მიხედვით შეადგენს სამასოცდათორმეტ (332) აშშ დოლარს, რაც ეროვნული ბანკის მიერ დადგენილი კურსის შესაბამისად შეადგენს ხუთასოთხმოცდაცხრამეტ (599) ლარს და ოცდაექვსი (26) თეთრს.

მინდობილობა გაკეთებულია განსაზღვრული ვადით და ძალაშია ორიათასექვსი (2006) წლის ცხრა (09) სექტემბრის ჩათვლით.

წინამდებარე მინდობილობა შედგენილია ორ თანაბარმნიშვნელოვან ეგზემპლარად, რომელთაგან ერთი ინახება ნოტარიუს ნ. გინტურის სანოტარო არქივში, მდებარე ქ. თბილისი, მ. კოსტავას 47, ხოლო დანარჩენი გადაეცა მარწმუნებელს.

წინამდებარე მინდობილობა მარწმუნებელს ხმამაღლა წაუკითხა ნოტარიუსმა. მარწმუნებელმა მოისმინა წინამდებარე მინდობილობა და მას ხელი მოაწერა პირადად და ნოტარიუსის თანდასწრებით.

მარწმუნებელმა გადაიხადა ნოტარიუსის სასლაური: რვა (8) ლარი და სამოცდათოთხმეტი (74) თეთრი, თანახმად სანოტარო მოქმედებათა შესრულებისათვის სასლაურის შესახებ საქართველოს კანონის (11 ივნისი 1998 წ. №1417 IIს) 29-ე მუხლისა აგრეთვე დღგ: ერთი (1) ლარი და ორმოცდაცხრამეტი (57) თეთრი, თანახმად საქართველოს საგადასახადო კოდექსის 245-ე მუხლის პირველი ნაწილისა. სულ გადახდილია: ათი (10) ლარი და ოცდატერთმეტი (31) თეთრი.

საკუთრების მიმნდობი: _____

ნოტარიუსის მოქმედი პირი: _____ / ნ. ჭანკოტაძე /



45

საქართველო

სანოტარო აქტი

ხელშეკრულება წილის გაყიდვის შესახებ

შპს "სპეცმონტაჟის"-ს პარტნიორი
გიორგი ჩხაიძე

შპს გამომცემლობა "კოლორი" – დირექტორი გივი ხუნაშვილი

2005 წლის ხუთი დეკემბერი

რეესტრი № 1-9559

ქ.თბილისის ნოტარიუსი ნარგიზა ჯანხოთელი
ქ.თბილისი, რუსთაველის გამზირი № 18
ტელ: 99 05 06

თბილისი
2005

რეგისტრაციის № 1-9559

საქართველო

სანოტარო აქტი

დღეს, ორი ათას ხუთი წლის ხუთ დეკემბერს ჩემთან, ქ. თბილისის ნოტარიუს ნ. ჯანხოთელთან, ჩემს სანოტარო ბიუროში, რომელიც მდებარეობს მისამართზე: ქ. თბილისი, რუსთაველის 18, გამოცხადდნენ: შპს "სპეცმონტაჟი"-ს პარტნიორი გიორგი ჩხაიძე, დაბადებული 21.02.1941 წელს ბათუმში, მცხოვრები თბილისი, იოსებიძის ქუჩა 51, ბინა 77, პირადობის მოწმობა № დ 0235207, პირადი № 01024011603, გაცემული თბილისის ვაკე-საბურთალოს რწმს მიერ 25.02.1999 წელს, შემდგომში "წილის გამყიდველი" და შპს გამომცემლობა "კოლორი"-ს დირექტორი გივი ხუნაშვილი, დაბადებული 26.05.1960 წელს სიღნაღში, მცხოვრები თბილისი, დიდი დიღომი, იოანე პეტრიწის 1, ბინა 50, პირადობის მოწმობა № დ 0211354, პირადი № 01025010184, გაცემული თბილისის საბურთალოს რწმს 1 ქვგ მიერ 06.05.1999 წელს, შემდგომში "წილის მყიდველი", მხარეებმა მოითხოვეს წილის გაყიდვის ხელშეკრულების შედგენა და მისი სანოტარო წესით დამოწმება. მათი პირადობა დავადგინე მათ მიერ წარმოდგენილი პირადობის დამადასტურებელი დოკუმენტებით და დავრწმუნდი, რომ ჩემთან ნამდვილად გიორგი ჩხაიძე და გივი ხუნაშვილი გამოცხადდნენ. მათი ქმედუნარიანობა დავადგინე. წილის გამყიდველის უფლებამოსილება შევამოწმე ამონაწერით სამეწარმეო რეესტრიდან, გაცემული ქ.თბილისის საგადასახადო ინსპექციის ისანი-სამგორის და მთაწმინდა-კრწანისის რაიონული განყოფილების მიერ 24.11.2005 წელს, ხოლო წილის მყიდველის უფლებამოსილება დავადგინე ამონაწერით სამეწარმეო რეესტრიდან, გაცემული თბილისის საგადასახადო ინსპექციის ისანი-სამგორისა და მთაწმინდა-კრწანისის რაიონული განყოფილების მიერ 02.12.2005 წელს. ხელშეკრულების დადების სამართლებრივი შედეგები მხარეებს განვუმარტე. განვუმარტე აგრეთვე, რომ ეს ხელშეკრულება ექვემდებარება რეგისტრაციას ქ.თბილისის საგადასახადო ინსპექციაში კანონით დადგენილი წესით. მხარეებმა განაცხადეს, რომ ხელშეკრულება გამოხატავს მათ ნებას, წაიკითხეს, მოიწონეს და ნოტარიუსის თანდასწრებით მოაწერეს ხელი.

მხარეთა ნების გამოვლენისა და "მეწარმეთა შესახებ" საქართველოს კანონის შესაბამისად მე, ქ. თბილისის ნოტარიუსმა ნ. ჯანხოთელმა, დავამოწმე შემდეგი შინაარსის ხელშეკრულება:

ხელშეკრულება წილის გაყიდვის შესახებ

1. ორი ათას ხუთი წლის ხუთ დეკემბერს მე, შპს "სპეცმონტაჟი"-ს პარტნიორი, გიორგი ჩხაიძე, ჩემს კუთვნილ წილს შპს "სპეცმონტაჟში", 50 %-ს, ვყიდი შპს გამომცემლობა "კოლორზე" – დირექტორი გივი ხუნაშვილი.
2. წილის გაყიდვით გიორგი ჩხაიძე გადის საზოგადოების დამფუძნებლობიდან, ხოლო შპს გამომცემლობა "კოლორი" ხდება შპს "სპეცმონტაჟი"-ს პარტნიორი და საწესდებო კაპიტალის 50%-ს მფლობელი. ამასთან, მასზე გადადის ყველა უფლება-მოვალეობა იმ მოცულობითა და ფარგლებით, რაც გასაყიდ წილს საზოგადოებაში გააჩნია.
3. გასაყიდი წილი საკუთრების უფლებით ეკუთვნის წილის გამყიდველს – გიორგი ჩხაიძეს, რაც დასტურდება ამონაწერით სამეწარმეო რეესტრიდან, გაცემული ქ.თბილისის საგადასახადო ინსპექციის ისანი-სამგორის და მთაწმინდა-კრწანისის რაიონული განყოფილების მიერ 24.11.2005 წელს, და შპს "სპეცმონტაჟი"-ს წესდებით, რეგისტრირებული ქ.თბილისის სამგორის რაიონის სასამართლოს მიერ 18.06.1996 წელს, რეგისტრაციის № 7ა/4-136. გასაყიდი წილი არ არის რაიმე ვალდებულებით

დატვირთული, რაც დასტურდება საქართველოს იუსტიციის სამინისტროს საჯარო რეესტრის ეროვნული სააგენტოს თბილისის სარეგისტრაციო სამსახურის მიერ 29.11.2005 წელს გაცემული № მ-6731-01 ცნობით.

4. ამავე ცნობის საფუძველზე, შპს "სპეცმონტაჟზე" რეგისტრირებულია საგადასახადო ინსპექციის გირავნობა/იპოთეკა № 2751-03, 02.06.03 წელი, 04-03/4187, 03.05.05 1392-05). ეს ფაქტი ცნობილია წილის მყიდველისათვის. იგი საკუთარ თავზე იღებს აღნიშნულ საგადასახადო ვალდებულებას.
5. საზოგადოებაში აღნიშნული ხელშეკრულებით გამოწვეული ცვლილებები ექვემდებარება რეგისტრაციას ქ.თბილისის საგადასახადო ინსპექციაში მეწარმეთა შესახებ საქართველოს კანონის 5.6. მუხლის შესაბამისად.
6. მხარეთა განცხადებით, გასაყიდი წილის ნომინალური ღირებულება შეადგენს 2050 (ორი ათას ორმოცდაათი) აშშ დოლარს.
7. მხარეთა განცხადებით, წილი გაიყიდა 20 000 (ოცი ათასი) აშშ დოლარად, რაც ხელშეკრულების ხელმოწერის მომენტისათვის ეროვნულ ვალუტაში შეადგენს 35 800 (ოცდათხუთმეტი ათას რვაასი) ლარს.
8. ხელშეკრულება შედგენილია ოთხ ეგზემპლარად, ამასთან ოთხივეს გააჩნია თანაბარი იურიდიული ძალა. ხელშეკრულების იმ ეგზემპლარს, რომელიც რჩება სანოტარო არქივში, თან ერთვის დანართი შემდეგი დოკუმენტები: 1. შპს "სპეცმონტაჟი"-ს წესდება (დამოწმებული ფოტოასლი); 2. შპს "სპეცმონტაჟი"-ს პარტნიორთა კრების ოქმი № 8, 05.12.2005 წელი (დამოწმებული ფოტოასლი); 3. ამონაწერი სამეწარმეო რეესტრიდან შპს "სპეცმონტაჟზე", გაცემული 24.11.2005 წელს (დამოწმებული ფოტოასლი); 4. ცნობა საჯარო რეესტრიდან, გაცემული 29.11.2005 წელს (დამოწმებული ფოტოასლი). 5. შპს გამომცემლობა "კოლორი"-ს წესდება (დამოწმებული ფოტოასლი); 6. შპს გამომცემლობა "კოლორი"-ს სამეთვალყურეო საბჭოს სხდომის ოქმი № 4, 05.12.2005 წელი (დამოწმებული ფოტოასლი); 7. ამონაწერი სამეწარმეო რეესტრიდან შპს გამომცემლობა "კოლორზე", გაცემული 02.12.2005 წელს (დამოწმებული ფოტოასლი).
9. ხელშეკრულების ტექსტი ნოტარიუსმა ნ. ჯანხოთელმა ხმამაღლა წაუკითხა მხარეებს, მათ მკაფიოდ განაცხადეს, რომ იგი ზუსტად გამოხატავს მათ ნებას, მოიწონეს და პირადად მოაწერეს ხელი.
10. ამ ხელშეკრულების სანოტარო წესით დამოწმების საზღაური 50,00 ლარი, აგრეთვე დღგ, 9.00 ლარი, სულ 59,00 ლარი სანოტარო მოქმედებათა შესრულებისათვის საზღაურის შესახებ საქართველოს კანონის 18-ე მუხლის თანახმად, გადახდილია წილის მყიდველის მიერ.

წილის გამყიდველი: მხარეები:

წილის მყიდველი:

ნოტარიუსი: /ნ. ჯანხოთელი/



საქართველო

სანოტარო აქტი

ხელშეკრულება წილის გაყიდვის შესახებ

შპს "სპეცმონტაჟის"-ს პარტნიორი
რევაზ სახვაძე – წარმომადგენელი გიორგი ჩხაიძე

შპს გამომცემლობა "კოლორი" – დირექტორი გივი ხუნაშვილი

2005 წლის ხუთი დეკემბერი

რეესტრი № 1-9566

ქ.თბილისის ნოტარიუსი ნარგიზა ჯანხოთელი
ქ.თბილისი, რუსთაველის გამზირი № 18
ტელ: 99 05 06

თბილისი
2005

საქართველო

რეგისტრაციის № 1-9566

სანოტარო აქტი

დღეს, ორი ათას ხუთი წლის ხუთ დეკემბერს ჩემთან, ქ. თბილისის ნოტარიუს ნ. ჯანხოთელთან, ჩემს სანოტარო ბიუროში, რომელიც მდებარეობს მისამართზე: ქ. თბილისი, რუსთაველის 18, გამოცხადდნენ: [redacted] რეესტრი 1-11488, შემდგომში "წილის გამყიდველი" და შპს გამომცემლობა "კოლორი"-ს [redacted] წელს, შემდგომში "წილის მყიდველი", მხარეებმა მოითხოვეს წილის გაყიდვის ხელშეკრულების შედგენა და მისი სანოტარო წესით დამოწმება. მათი პირადობა დავადგინე მათ მიერ წარმოდგენილი პირადობის დამადასტურებელი დოკუმენტებით და დავრწმუნდი, რომ ჩემთან ნამდვილად გიორგი ჩხაიძე და გივი ხუნაშვილი გამოცხადდნენ. მათი ქმედუნარიანობა დავადგინე. წილის გამყიდველის უფლებამოსილება შევამოწმე ამონაწერით სამეწარმეო რეესტრიდან, გაცემული ქ.თბილისის საგადასახადო ინსპექციის ისანი-სამგორის და მთაწმინდა-კრწანისის რაიონული განყოფილების მიერ 24.11.2005 წელს, ხოლო წილის მყიდველის უფლებამოსილება დავადგინე ამონაწერით სამეწარმეო რეესტრიდან, გაცემული თბილისის საგადასახადო ინსპექციის ისანი-სამგორისა და მთაწმინდა-კრწანისის რაიონული განყოფილების მიერ 02.12.2005 წელს. ხელშეკრულების დადების სამართლებრივი შედეგები მხარეებს განვუმარტე. განვუმარტე აგრეთვე, რომ ეს ხელშეკრულება ექვემდებარება რეგისტრაციას ქ.თბილისის საგადასახადო ინსპექციაში კანონით დადგენილი წესით. მხარეებმა განაცხადეს, რომ ხელშეკრულება გამოხატავს მათ ნებას, წაიკითხეს, მოიწონეს და ნოტარიუსის თანდასწრებით მოაწერეს ხელი.

მხარეთა ნების გამოვლენისა და "მეწარმეთა შესახებ" საქართველოს კანონის შესაბამისად მე, ქ. თბილისის ნოტარიუსმა ნ. ჯანხოთელმა, დავამოწმე შემდეგი შინაარსის ხელშეკრულება:

ხელშეკრულება წილის გაყიდვის შესახებ

1. ორი ათას ხუთი წლის ხუთ დეკემბერს მე, შპს "სპეცმონტაჟი"-ს პარტნიორი, რევაზ სახვაძე - წარმომადგენელი გიორგი ჩხაიძე, ჩემს კუთვნილ წილს შპს "სპეცმონტაჟში", 8.05 %-ს, ვყიდი შპს გამომცემლობა "კოლორზე" – დირექტორი გივი ხუნაშვილი.
2. წილის გაყიდვით რევაზ სახვაძე გადის საზოგადოების დამფუძნებლობიდან, ხოლო შპს გამომცემლობა "კოლორი" ხდება შპს "სპეცმონტაჟი"-ს პარტნიორი და საწესდებო კაპიტალის 8.05 %-ს მფლობელი. ამასთან, მასზე გადადის ყველა უფლება-მოვალეობა იმ მოცულობითა და ფარგლებით, რაც გასაყიდ წილს საზოგადოებაში გააჩნია.
3. გასაყიდი წილი საკუთრების უფლებით ეკუთვნის წილის გამყიდველს – რევაზ სახვაძეს, რაც დასტურდება ამონაწერით სამეწარმეო რეესტრიდან, გაცემული ქ.თბილისის საგადასახადო ინსპექციის ისანი-სამგორის და მთაწმინდა-კრწანისის რაიონული

რევაზ სახვაძე – წარმ. გიორგი ჩხაიძე

განყოფილების მიერ 24.11.2005 წელს, და შპს "სპეცმონტაჟი"-ს წესდებით, რეგისტრირებული ქ.თბილისის სამგორის რაიონის სასამართლოს მიერ 18.06.1996 წელს, რეგისტრაციის № 7ა/4-136. გასაყიდი წილი არ არის რაიმე ვალდებულებით დატვირთული, რაც დასტურდება საქართველოს იუსტიციის სამინისტროს საჯარო რეესტრის ეროვნული სააგენტოს თბილისის სარეგისტრაციო სამსახურის მიერ 29.11.2005 წელს გაცემული № მ-6731-01 ცნობით.

4. ამავე ცნობის საფუძველზე, შპს "სპეცმონტაჟზე" რეგისტრირებულია საგადასახადო ინსპექციის გირავნობა/იპოთეკა № 2751-03, 02.06.03 წელი, 04-03/4187, 03.05.05 1392-05). ეს ფაქტი ცნობილია წილის მყიდველისათვის. იგი საკუთარ თავზე იღებს აღნიშნულ საგადასახადო ვალდებულებას.
5. საზოგადოებაში აღნიშნული ხელშეკრულებით გამოწვეული ცვლილებები ექვემდებარება რეგისტრაციას ქ.თბილისის საგადასახადო ინსპექციაში მეწარმეთა შესახებ საქართველოს კანონის 5.6. მუხლის შესაბამისად.
6. მხარეთა განცხადებით, გასაყიდი წილის ნომინალური ღირებულება შეადგენს 330,05 (სამას ოცდაათი დოლარი და 0,05 ცენტი) აშშ დოლარს.
7. მხარეთა განცხადებით, წილი გაიყიდა 3 220 (სამი ათას ორას ოცი) აშშ დოლარად, რაც ხელშეკრულების ხელმოწერის მომენტისათვის ეროვნულ ვალუტაში შეადგენს 5763,80 (ხუთი ათას შვიდას სამოცდასამი ლარი და ოთხმოცი თეთრი) ლარს.
8. ხელშეკრულება შედგენილია ოთხ ეგზემპლარად, ამასთან ოთხივეს გააჩნია თანაბარი იურიდიული ძალა. ხელშეკრულების იმ ეგზემპლარს, რომელიც რჩება სანოტარო არქივში, თან ერთვის დანართი შემდეგი დოკუმენტები: 1. შპს "სპეცმონტაჟი"-ს წესდება (დამოწმებული ფოტოასლი); 2. შპს "სპეცმონტაჟი"-ს პარტნიორთა კრების ოქმი № 8, 05.12.2005 წელი (დამოწმებული ფოტოასლი); 3. ამონაწერი სამეწარმეო რეესტრიდან შპს "სპეცმონტაჟზე", გაცემული 24.11.2005 წელს (დამოწმებული ფოტოასლი); 4. ცნობა საჯარო რეესტრიდან, გაცემული 29.11.2005 წელს (დამოწმებული ფოტოასლი). 5. შპს გამომცემლობა "კოლორი"-ს წესდება (დამოწმებული ფოტოასლი); 6. შპს გამომცემლობა "კოლორი"-ს სამეთვალყურეო საბჭოს სხდომის ოქმი № 4, 05.12.2005 წელი (დამოწმებული ფოტოასლი); 7. ამონაწერი სამეწარმეო რეესტრიდან შპს გამომცემლობა "კოლორზე", გაცემული 02.12.2005 წელს (დამოწმებული ფოტოასლი). 8. მინდობილობა, დამოწმებული 09.09.2005 წელს ნოტარიუსის, ნ.გინტურის, შემცვლელი პირის, ნ.ჭანკოტაძის ,მიერ, რეესტრი № 1-11488 (მინდობილობის დედანი თან ერთვის ხელშეკრულების იმ ეგზემპლარს, რომელიც ინახება სანოტარო არქივში, ხოლო ხელშეკრულების დანარჩენ ეგზემპლარებს თან ერთვის მინდობილობის დამოწმებული ფოტოასლი).
9. ხელშეკრულების ტექსტი ნოტარიუსმა ნ. ჯანხოთელმა ხმამაღლა წაუკითხა მხარეებს, მათ მკაფიოდ განაცხადეს, რომ იგი ზუსტად გამოხატავს მათ ნებას, მოიწონეს და პირადად მოაწერეს ხელი.
10. ამ ხელშეკრულების სანოტარო წესით დამოწმების საზღაური 50,00 ლარი, აგრეთვე დღგ, 9.00 ლარი, სულ 59,00 ლარი სანოტარო მოქმედებათა შესრულებისათვის საზღაურის შესახებ საქართველოს კანონის 18-ე მუხლის თანახმად, გადახდილია წილის მყიდველის მიერ.

მხარეები:

წილის გამყიდველი:

წილის მყიდველი:

ნოტარიუსი: /ნ. ჯანხოთელი/

სანოტარო აქტი

...ში რეგისტრაციი №1-11488

საქართველო

ორიათასხუთი წლის ცხრა სექტემბერს მე, **ნ. გინტურის**, ნოტარიუსს ქ. თბილისში, რომლის სანოტარო ბიურო მდებარეობს მისამართ'ზე: საქართველო, ქ. თბილისი, მ. კოსტავას ქ. №47შემცველ პირს **ნ. ჭანკოტაძეს** მომმართა ბატონმა **რევაზ სახვაძემ**. მან განაცხადა, რომ სურთ ბატონ **გიორგი ჩხაიძისთვის** უფლებამოსილების მინიჭება და ამისათვის სათანადო აქტის (მინდობილობის) შედგენა და მისი სანოტარო წესით დამოწმება. მე შევამოწმე **რევაზ სახვაძის** პირადობა მის მიერ წარმოდგენილი პირადობის დამადასტურებელი დოკუმენტებით და დავრწმუნდი, რომ მე ნამდვილად **რევაზ სახვაძემ** (დაბადებული 20.10.1955 წელს ხარაგაულში, პ/მ №ა 0115797, პირადი №01005004818, გაც. 23.07.0996წ. თბილისის დიდუბის შს სამმართველოს მიერ, მცხ. ქ. თბილისი, ხვამლის ქ. 10) მომმართა. მე შევამოწმე **რევაზ სახვაძის** ქმედუნარიანობა და დავრწმუნდი, რომ მის ქმედუნარიანობაში ეჭვის შეტანის საფუძველი არ მქონია. მე დავადგინე **რევაზ სახვაძის** ნების გამოვლენის ნამდვილობა და მინდობილობის შინაარსი, შემდეგ შევადგინე მინდობილობა, რომელიც წავუკითხე და განვუმარტე **რევაზ სახვაძეს**. მან წაიკითხა მინდობილობა და მკაფიოდ და ნათლად განაცხადა, რომ მინდობილობა სუსტად გამოხატავს მის ნებას. და სემი თანდასწრებით პირადად მოაწერეს ხელი შემდეგ მინდობილობას:

მინდობილობა

ორიათასხუთი წლის ცხრა სექტემბერს. **რევაზ სახვაძემ** (დაბადებული 20.10.1955 წელს ხარაგაულში, პ/მ №ა 0115797, პირადი №01005004818, გაც. 23.07.0996წ. თბილისის დიდუბის შს სამმართველოს მიერ, მცხ. ქ. თბილისი, ხვამლის ქ. 10) რომელიც შემდგომში მოხსენიებულია, როგორც „საკუთრების მიმნდობი" **გიორგი ჩხაიძეს** (დაბადებული 21.02.1941 წელს ბათუმში, მცხ. ქ. თბილისი, იოსებიძის 51, ბინა 77, პ/მ №დ0235207, პირადი №01024011603, გაც. 25.02.1999 წელს საბურთალოს რ-ნის შსს-ს მიერ), რომელიც შემდგომში მოხსენიებულია, როგორც „მინდობილი მესაკუთრე". მიანიჭა შემდეგი უფლებამოსილება: „მინდობილი მესაკუთრე" უფლებამოსილია მართოს და განკარგოს „საკუთრების მიმნდობის" კუთვნილი წილი – **შპს „სპეციონტაჟი"** საწესდებო კაპიტალში, დადოს კანონით ნებადართული ყველა გარიგება, კერძოდ: იყიდოს, გაყიდოს, მიიღოს სანუქრად, გაცვალოს, იპოთეკით დატვირთოს, დააგირაოს და მიიღოს გირაოდ და საკუთარი შეხედულებისამებრ განსაზღვროს თანხები, ვადები და სხვა პირობები. აწარმოოს ანგარიშსწორებები დადებულ გარიგებებთან დაკავშირებით, იყოს მისი წარმომადგენელი საგადასახადო და სხვა მარეგისტრირებელ ორგანოებში, სახელმწიფო და არასახელმწიფო ორგანოებში და შეასრულოს ყველა ის მოქმედება, რაც **შეეხება** აღნიშნულ დავალებას.

მისანდობი წილის ღირებულება საწესდებო კაპიტალის მიხედვით შეადგენს სამასოცდათორმეტ (332) აშშ დოლარს, რაც ეროვნული ბანკის მიერ დადგენილი **კურსის** შესაბამისად შეადგენს ხუთასოთხმოცდაცხრამეტ (599) ლარს და ოცდაექვსი (26) თეთრს.

მინდობილობა გაცემულია განსაზღვრული ვადით და ძალაშია ორიათასექვსი (2006) წლის ცხრა (09) სექტემბრის ჩათვლით.

წინამდებარე მინდობილობა შედგენილია ორ თანაბარმნიშვნელოვან ეგზემპლარად, რომელთაგან ერთი ინახება ნოტარიუს ნ. გინტურის სანოტარო არქივში, მდებარე ქ. თბილისი, მ. კოსტავას 47, ხოლო დანარჩენი გადაეცა მარწმუნებელს.

წინამდებარე მინდობილობა მარწმუნებელს ხმამაღლა წაუკითხა ნოტარიუსმა. მარწმუნებელმა მოიწონა წინამდებარე მინდობილობა და მას ხელი მოაწერა პირადად და ნოტარიუსის თანდასწრებით.

მარწმუნებელმა გადაიხადა ნოტარიუსის საზღაური: რვა (8) ლარი და სამოცდათოთხმეტი (74) თეთრი, თანახმად სანოტარო მოქმედებათა შესრულებისათვის საზღაურის შესახებ საქართველოს კანონის (11 ივნისი 1998 წ. №1417 II ს) 29-ე მუხლისა აგრეთვე დღგ: ერთი (1) ლარი და ორმოცდაცამეტი (57) თეთრი, თანახმად საქართველოს საგადასახადო კოდექსის 245-ე მუხლის პირველი ნაწილისა. სულ გადახდილია: ათი (10) ლარი და ოცდატერთმეტი (31) თეთრი.

საკუთრების მიმნდობი: _____

ნოტარიუსის შემცველი პირი: _____ / ნ. ჭანკოტაძე /





52

საქართველო

სანოტარო აქტი

ხელშეკრულება წილის გაყიდვის შესახებ

შპს "სპეცმონტაჟის"-ს პარტნიორი
ქართლოს ორკოდაშვილი

შპს გამომცემლობა "კოლორი" – დირექტორი გივი ხუნაშვილი

2005 წლის ხუთი დეკემბერი

რეესტრი № 1-9581

ქ.თბილისის ნოტარიუსი ნარგიზა ჯანხოთელი
ქ.თბილისი, რუსთაველის გამზირი № 18
ტელ: 99 05 06

თბილისი
2005

რეგისტრაციის № 1-9581 საქართველო

სანოტარო აქტი

დღეს, ორი ათას ხუთი წლის ხუთ დეკემბერს ჩემთან, ქ. თბილისის ნოტარიუს ნ. ჯანხოთელთან, ჩემს სანოტარო ბიუროში, რომელიც მდებარეობს მისამართზე: ქ. თბილისი, რუსთაველის 18, გამოცხადდნენ: შპს "სპეცმონტაჟი"-ს პარტნიორი ქართლოს ორკოდაშვილი, დაბადებული 22.08.1933 წელს თელავში, მცხოვრები თბილისი, ალექსანდრე ყაზბეგის გამზირი 29ა, ბინა 10, პირადობის მოწმობა № ა 0443742, პირადი № 01024043384, გაცემული თბილისის ვაკე-საბურთალოს შსს 1 განყოფილების მიერ 30.12.2003 წელს, შემდგომში "წილის გამყიდველი" და შპს გამომცემლობა "კოლორი"-ს დირექტორი გივი ხუნაშვილი, დაბადებული 26.05.1960 წელს სიღნაღში, მცხოვრები თბილისი, დიდი დიღომი, იოანე პეტრიწის 1, ბინა 50, პირადობის მოწმობა № დ 0211354, პირადი № 01025010184, გაცემული თბილისის საბურთალოს რშსს 1 ქვგ მიერ 06.05.1999 წელს, შემდგომში "წილის მყიდველი". მხარეებმა მოითხოვეს წილის გაყიდვის ხელშეკრულების შედგენა და მისი სანოტარო წესით დამოწმება. მათი პირადობა დავადგინე მათ მიერ წარმოდგენილი პირადობის დამადასტურებელი დოკუმენტებით და დავრწმუნდი, რომ ჩემთან ნამდვილად ქართლოს ორკოდაშვილი და გივი ხუნაშვილი გამოცხადდნენ. მათი ქმედუნარიანობა დავადგინე. წილის გამყიდველის უფლებამოსილება შევამოწმე ამონაწერით სამეწარმეო რეესტრიდან, გაცემული ქ.თბილისის საგადასახადო ინსპექციის ისანი-სამგორის და მთაწმინდა-კრწანისის რაიონული განყოფილების მიერ 24.11.2005 წელს, ხოლო წილის მყიდველის უფლებამოსილება დავადგინე ამონაწერით სამეწარმეო რეესტრიდან, გაცემული თბილისის საგადასახადო ინსპექციის ისანი-სამგორისა და მთაწმინდა-კრწანისის რაიონული განყოფილების მიერ 02.12.2005 წელს.. ხელშეკრულების დადების სამართლებრივი შედეგები მხარეებს განვუმარტე. განვუმარტე აგრეთვე, რომ ეს ხელშეკრულება ექვემდებარება რეგისტრაციას ქ.თბილისის საგადასახადო ინსპექციაში კანონით დადგენილი წესით. მხარეებმა განაცხადეს, რომ ხელშეკრულება გამოხატავს მათ ნებას, წაიკითხეს, მოიწონეს და ნოტარიუსის თანდასწრებით მოაწერეს ხელი.

მხარეთა ნების გამოვლენისა და "შეწარმეთა შესახებ" საქართველოს კანონის შესაბამისად მე, ქ. თბილისის ნოტარიუსმა ნ. ჯანხოთელმა, დავამოწმე შემდეგი შინაარსის ხელშეკრულება:

ხელშეკრულება წილის გაყიდვის შესახებ

1. ორი ათას ხუთი წლის ხუთ დეკემბერს მე, შპს "სპეცმონტაჟი"-ს პარტნიორი, ქართლოს ორკოდაშვილი, ჩემს კუთვნილ წილს შპს "სპეცმონტაჟში", 9 %-ს, ვყიდი შპს გამომცემლობა "კოლორზე" – დირექტორი გივი ხუნაშვილი.
2. წილის გაყიდვით ქართლოს ორკოდაშვილი გადის საზოგადოების დამფუძნებლობიდან, ხოლო შპს გამომცემლობა "კოლორი" ხდება შპს "სპეცმონტაჟი"-ს პარტნიორი და საწესდებო კაპიტალის 9%-ს მფლობელი. ამასთან, მასზე გადადის ყველა უფლება-მოვალეობა იმ მოცულობითა და ფარგლებით, რაც გასაყიდ წილს საზოგადოებაში გააჩნია.
3. გასაყიდი წილი საკუთრების უფლებით ეკუთვნის წილის გამყიდველს – ქართლოს ორკოდაშვილს, რაც დასტურდება ამონაწერით სამეწარმეო რეესტრიდან, გაცემული ქ.თბილისის საგადასახადო ინსპექციის ისანი-სამგორის და მთაწმინდა-კრწანისის რაიონული განყოფილების მიერ 24.11.2005 წელს, და შპს "სპეცმონტაჟი"-ს წესდებით, რეგისტრირებული ქ.თბილისის სამგორის რაიონის სასამართლოს მიერ 18.06.1996 წელს,

რეგისტრაციის № 7ა/4-136. გასაყიდი წილი არ არის რაიმე ვალდებულებით დატვირთული, რაც დასტურდება საქართველოს იუსტიციის სამინისტროს საჯარო რეესტრის ეროვნული სააგენტოს თბილისის სარეგისტრაციო სამსახურის მიერ 29.11.2005 წელს გაცემული № მ-6731-01 ცნობით.

4. ამავე ცნობის საფუძველზე, შპს "სპეცმონტაჟზე" რეგისტრირებულია საგადასახადო ინსპექციის გირავნობა/იპოთეკა № 2751-03, 02.06.03 წელი, 04-03/4187, 03.05.05 1392-05). ეს ფაქტი ცნობილია წილის მყიდველისათვის. იგი საკუთარ თავზე იღებს აღნიშნულ საგადასახადო ვალდებულებას.
5. საზოგადოებაში აღნიშნული ხელშეკრულებით გამოწვეული ცვლილებები ექვემდებარება რეგისტრაციას ქ.თბილისის საგადასახადო ინსპექციაში მეწარმეთა შესახებ საქართველოს კანონის 5.6. მუხლის შესაბამისად.
6. მხარეთა განცხადებით, გასაყიდი წილის ნომინალური ღირებულება შეადგენს 369 (სამას სამოცდაცხრა) აშშ დოლარს.
7. მხარეთა განცხადებით, წილი გაიყიდა 3 600 (სამი ათას ექვსასი) აშშ დოლარად, რაც ხელშეკრულების ხელმოწერის მომენტისათვის ეროვნულ ვალუტაში შეადგენს 6 480 (ექვსი ათას ოთხას ოთხმოცი) ლარს.
8. ხელშეკრულება შედგენილია ოთხ ეგზემპლარად, ამასთან ოთხივეს გააჩნია თანაბარი იურიდიული ძალა. ხელშეკრულების იმ ეგზემპლარს, რომელიც რჩება სანოტარო არქივში, თან ერთვის დანართი შემდეგი დოკუმენტები: 1. შპს "სპეცმონტაჟი"-ს წესდება (დამოწმებული ფოტოასლი); 2. შპს "სპეცმონტაჟი"-ს პარტნიორთა კრების ოქმი № 8, 05.12.2005 წელი; 3. ამონაწერი სამეწარმეო რეესტრიდან შპს "სპეცმონტაჟზე", გაცემული 24.11.2005 წელს; 4. ცნობა საჯარო რეესტრიდან, გაცემული 29.11.2005 წელს. 5. შპს გამომცემლობა "კოლორი"-ს წესდება (დამოწმებული ფოტოასლი); 6. შპს გამომცემლობა "კოლორი"-ს სამეთვალყურეო საბჭოს სხდომის ოქმი № 4, 05.12.2005 წელი; 7. ამონაწერი სამეწარმეო რეესტრიდან შპს გამომცემლობა "კოლორზე", გაცემული 02.12.2005 წელს.
9. ხელშეკრულების ტექსტი ნოტარიუსმა ნ. ჯანხოთელმა ხმამაღლა წაუკითხა მხარეებს, მათ მკაფიოდ განაცხადეს, რომ იგი ზუსტად გამოხატავს მათ ნებას, მოიწონეს და პირადად მოაწერეს ხელი.
10. ამ ხელშეკრულების სანოტარო წესით დამოწმების საზღაური 50,00 ლარი, აგრეთვე დღგ, 9.00 ლარი, სულ 59,00 ლარი სანოტარო მოქმედებათა შესრულებისათვის საზღაურის შესახებ საქართველოს კანონის 18-ე მუხლის თანახმად, გადახდილია წილის მყიდველის მიერ.

მხარეები:

წილის გამყიდველი:

წილის მყიდველი:

ნოტარიუსი: /ნ. ჯანხოთელი/

საქართველო

სანოტარო აქტი

ხელშეკრულება წილის გაყიდვის შესახებ

შპს "სპეცმონტაჟის"-ს პარტნიორი
ზურაბ კურაკინ

შპს გამომცემლობა "კოლორი" – დირექტორი გივი ხუნაშვილი

2005 წლის ხუთი დეკემბერი

რეესტრი № 1-9584

ქ.თბილისის ნოტარიუსი ნარგიზა ჯანხოთელი
ქ.თბილისი, რუსთაველის გამზირი № 18
ტელ: 99 05 06

თბილისი
2005

56

რეგისტრაციის № 1-9584

საქართველო

სანოტარო აქტი

დღეს, ორი ათას ხუთი წლის ხუთ დეკემბერს ჩემთან, ქ. თბილისის ნოტარიუს ნ. ჯანხოთელთან, ჩემს სანოტარო ბიუროში, რომელიც მდებარეობს მისამართზე: ქ. თბილისი, რუსთაველის 18, გამოცხადდნენ: შპს "სპეცმონტაჟი"-ს პარტნიორი ზურაბ კურაკინ, დაბადებული 13.12.1947 წელს [illegible], [illegible] 3, [illegible] 335, ბინა 95, პირადობის მოწმობა № გ 0433355, პირადი № 01013023121, გაცემული [illegible] 13.11.2003 წელს, შემდგომში "წილის გამყიდველი" და შპს გამომცემლობა "[illegible]"-ს დირექტორი [illegible], დაბადებული 26.05.1950 წელს [illegible] 1, ბინა 50, პირადობის მოწმობა № დ 0211354, პირადი № 01025010184, გაცემული [illegible] 1 [illegible] 06.05.1999 წელს, შემდგომში "წილის მყიდველი", მხარეებმა მოითხოვეს წილის გაყიდვის ხელშეკრულების შედგენა და მისი სანოტარო წესით დამოწმება. მათი პირადობა დავადგინე მათ მიერ წარმოდგენილი პირადობის დამადასტურებელი დოკუმენტებით და დავრწმუნდი, რომ ჩემთან ნამდვილად ზურაბ კურაკინ და გივი ხუნაშვილი გამოცხადდნენ. მათი ქმედუნარიანობა დავადგინე. წილის გამყიდველის უფლებამოსილება შევამოწმე ამონაწერით სამეწარმეო რეესტრიდან, გაცემული ქ.თბილისის საგადასახადო ინსპექციის ისანი-სამგორის და მთაწმინდა-კრწანისის რაიონული განყოფილების მიერ 24.11.2005 წელს, ხოლო წილის მყიდველის უფლებამოსილება დავადგინე ამონაწერით სამეწარმეო რეესტრიდან, გაცემული თბილისის საგადასახადო ინსპექციის ისანი-სამგორისა და მთაწმინდა-კრწანისის რაიონული განყოფილების მიერ 02.12.2005 წელს. ხელშეკრულების დადების სამართლებრივი შედეგები მხარეებს განვუმარტე. განვუმარტე აგრეთვე, რომ ეს ხელშეკრულება ექვემდებარება რეგისტრაციას ქ.თბილისის საგადასახადო ინსპექციაში კანონით დადგენილი წესით. მხარეებმა განაცხადეს, რომ ხელშეკრულება გამოხატავს მათ ნებას, წაიკითხეს, მოიწონეს და ნოტარიუსის თანდასწრებით მოაწერეს ხელი.

მხარეთა ნების გამოვლენისა და "მეწარმეთა შესახებ" საქართველოს კანონის შესაბამისად მე, ქ. თბილისის ნოტარიუსმა ნ. ჯანხოთელმა, დავამოწმე შემდეგი შინაარსის ხელშეკრულება:

ხელშეკრულება წილის გაყიდვის შესახებ

1. ორი ათას ხუთი წლის ხუთ დეკემბერს მე, შპს "სპეცმონტაჟი"-ს პარტნიორი, ზურაბ კურაკინ, ჩემს კუთვნილ წილს შპს "სპეცმონტაჟში", 8,3 %-ს, ვყიდი შპს გამომცემლობა "კოლორზე" – დირექტორი გივი ხუნაშვილი.
2. წილის გაყიდვით ზურაბ კურაკინ გადის საზოგადოების დამფუძნებლობიდან, ხოლო შპს გამომცემლობა "კოლორი" ხდება შპს "სპეცმონტაჟი"-ს პარტნიორი და საწესდებო კაპიტალის 8,3 %-ს მფლობელი. ამასთან, მასზე გადადის ყველა უფლება-მოვალეობა იმ მოცულობითა და ფარგლებით, რაც გასაყიდ წილს საზოგადოებაში გააჩნია.
3. გასაყიდი წილი საკუთრების უფლებით ეკუთვნის წილის გამყიდველს – ზურაბ კურაკინს, რაც დასტურდება ამონაწერით სამეწარმეო რეესტრიდან, გაცემული ქ.თბილისის საგადასახადო ინსპექციის ისანი-სამგორის და მთაწმინდა-კრწანისის რაიონული განყოფილების მიერ 24.11.2005 წელს, და შპს "სპეცმონტაჟი"-ს წესდებით, რეგისტრირებული ქ.თბილისის სამგორის რაიონის სასამართლოს მიერ 18.06.1996 წელს,

ზურაბ კურაკინი [signature]

რეგისტრაციის № 7ა/4-136. გასაყიდი წილი არ არის რაიმე ვალდებულებით დატვირთული, რაც დასტურდება საქართველოს იუსტიციის სამინისტროს საჯარო რეესტრის ეროვნული სააგენტოს თბილისის სარეგისტრაციო სამსახურის მიერ 29.11.2005 წელს გაცემული № მ-6731-01 ცნობით.

4. ამავე ცნობის საფუძველზე, შპს "სპეცმონტაჟზე" რეგისტრირებულია საგადასახადო ინსპექციის გირავნობა/იპოთეკა № 2751-03, 02.06.03 წელი, 04-03/4187, 03.05.05 1392-05). ეს ფაქტი ცნობილია წილის მყიდველისათვის. იგი საკუთარ თავზე იღებს აღნიშნულ საგადასახადო ვალდებულებას.
5. საზოგადოებაში აღნიშნული ხელშეკრულებით გამოწვეული ცვლილებები ექვემდებარება რეგისტრაციას ქ.თბილისის საგადასახადო ინსპექციაში მეწარმეთა შესახებ საქართველოს კანონის 5.6. მუხლის შესაბამისად.
6. მხარეთა განცხადებით, გასაყიდი წილის ნომინალური ღირებულება შეადგენს 340,30 (სამას ორმოცი დოლარი და ოცდაათი ცენტი) აშშ დოლარს.
7. მხარეთა განცხადებით, წილი გაიყიდა 3 320 (სამი ათას სამას ოცი) აშშ დოლარად, რაც ხელშეკრულების ხელმოწერის მომენტისათვის ეროვნულ ვალუტაში შეადგენს 5942,80 (ხუთი ათას ცხრაას ორმოცდაორი ლარი და ოთხმოცი თეთრი) ლარს.
8. ხელშეკრულება შედგენილია ოთხ ეგზემპლარად, ამასთან ოთხივეს გააჩნია თანაბარი იურიდიული ძალა. ხელშეკრულების იმ ეგზემპლარს, რომელიც რჩება სანოტარო არქივში, თან ერთვის დანართი შემდეგი დოკუმენტები: 1. შპს "სპეცმონტაჟი"-ს წესდება (დამოწმებული ფოტოასლი); 2. შპს "სპეცმონტაჟი"-ს პარტნიორთა კრების ოქმი № 8, 05.12.2005 წელი (დამოწმებული ფოტოასლი); 3. ამონაწერი სამეწარმეო რეესტრიდან შპს "სპეცმონტაჟზე", გაცემული 24.11.2005 წელს (დამოწმებული ფოტოასლი); 4. ცნობა საჯარო რეესტრიდან, გაცემული 29.11.2005 წელს (დამოწმებული ფოტოასლი). 5. შპს გამომცემლობა "კოლორი"-ს წესდება (დამოწმებული ფოტოასლი); 6. შპს გამომცემლობა "კოლორი"-ს სამეთვალყურეო საბჭოს სხდომის ოქმი № 4, 05.12.2005 წელი (დამოწმებული ფოტოასლი); 7. ამონაწერი სამეწარმეო რეესტრიდან შპს გამომცემლობა "კოლორზე", გაცემული 02.12.2005 წელს (დამოწმებული ფოტოასლი).
9. ხელშეკრულების ტექსტი ნოტარიუსმა ნ. ჯანხოთელმა ხმამაღლა წაუკითხა მხარეებს, მათ მკაფიოდ განაცხადეს, რომ იგი ზუსტად გამოხატავს მათ ნებას, მოიწონეს და პირადად მოაწერეს ხელი.
10. ამ ხელშეკრულების სანოტარო წესით დამოწმების საზღაური 50,00 ლარი, აგრეთვე დღგ, 9.00 ლარი, სულ 59,00 ლარი სანოტარო მოქმედებათა შესრულებისათვის საზღაურის შესახებ საქართველოს კანონის 18-ე მუხლის თანახმად, გადახდილია წილის მყიდველის მიერ.

მხარეები:

წილის გამყიდველი: _____

წილის მყიდველი: _____

ნოტარიუსი: _____ ნ. ჯანხოთელი/

საქართველო

სანოტარო აქტი

ხელშეკრულება წილის გაყიდვის შესახებ

შპს "სპეცმონტაჟის"-ს პარტნიორი
დავით სანებლიძე

შპს გამომცემლობა "კოლორი" – დირექტორი გივი ხუნაშვილი

2005 წლის ხუთი დეკემბერი

რეესტრი № 1-9583

ქ.თბილისის ნოტარიუსი ნარგიზა ჯანხოთელი
ქ.თბილისი, რუსთაველის გამზირი № 18
ტელ: 99 05 06

თბილისი
2005

59

საქართველო

რეგისტრაციის № 1-9583

სანოტარო აქტი

დღეს, ორი ათას ხუთი წლის ხუთ დეკემბერს ჩემთან, ქ. თბილისის ნოტარიუს ნ. ჯანხოთელთან, ჩემს სანოტარო ბიუროში, რომელიც მდებარეობს მისამართზე: ქ. თბილისი, რუსთაველის 18, გამოცხადდნენ: შპს "სპეცმონტაჟი"-ს პარტნიორი დავით სანებლიძე [redacted] შემდგომში "წილის გამყიდველი" და შპს გამომცემლობა "კოლორი"-ს დირექტორი გივი [redacted] "წილის მყიდველი". მხარეებმა მოითხოვეს წილის გაყიდვის ხელშეკრულების შედგენა და მისი სანოტარო წესით დამოწმება. მათი პირადობა დავადგინე მათ მიერ წარმოდგენილი პირადობის დამადასტურებელი დოკუმენტებით და დავრწმუნდი, რომ ჩემთან ნამდვილად დავით სანებლიძე და გივი ხუნაშვილი გამოცხადდნენ. მათი ქმედუნარიანობა დავადგინე. წილის გამყიდველის უფლებამოსილება შევამოწმე ამონაწერით სამეწარმეო რეესტრიდან, გაცემული ქ.თბილისის საგადასახადო ინსპექციის ისანი-სამგორის და მთაწმინდა-კრწანისის რაიონული განყოფილების მიერ 24.11.2005 წელს, ხოლო წილის მყიდველის უფლებამოსილება დავადგინე ამონაწერით სამეწარმეო რეესტრიდან, გაცემული თბილისის საგადასახადო ინსპექციის ისანი-სამგორისა და მთაწმინდა-კრწანისის რაიონული განყოფილების მიერ 02.12.2005 წელს. ხელშეკრულების დადების სამართლებრივი შედეგები მხარეებს განვუმარტე. განვუმარტე აგრეთვე, რომ ეს ხელშეკრულება ექვემდებარება რეგისტრაციას ქ.თბილისის საგადასახადო ინსპექციაში კანონით დადგენილი წესით. მხარეებმა განაცხადეს, რომ ხელშეკრულება გამოხატავს მათ ნებას, წაიკითხეს, მოიწონეს და ნოტარიუსის თანდასწრებით მოაწერეს ხელი.

მხარეთა ნების გამოვლენისა და "მეწარმეთა შესახებ" საქართველოს კანონის შესაბამისად მე, ქ. თბილისის ნოტარიუსმა ნ. ჯანხოთელმა, დავამოწმე შემდეგი შინაარსის ხელშეკრულება:

ხელშეკრულება წილის გაყიდვის შესახებ

1. ორი ათას ხუთი წლის ხუთ დეკემბერს მე, შპს "სპეცმონტაჟი"-ს პარტნიორი, დავით სანებლიძე, ჩემს კუთვნილ წილს შპს "სპეცმონტაჟში", 8,3 %-ს, ვყიდი შპს გამომცემლობა "კოლორზე" – დირექტორი გივი ხუნაშვილი.
2. წილის გაყიდვით დავით სანებლიძე გადის საზოგადოების დამფუძნებლობიდან, ხოლო შპს გამომცემლობა "კოლორი" ხდება შპს "სპეცმონტაჟი"-ს პარტნიორი და საწესდებო კაპიტალის 8,3 %-ს მფლობელი. ამასთან, მასზე გადადის ყველა უფლება-მოვალეობა იმ მოცულობითა და ფარგლებით, რაც გასაყიდ წილს საზოგადოებაში გააჩნია.
3. გასაყიდი წილი საკუთრების უფლებით ეკუთვნის წილის გამყიდველს – დავით სანებლიძეს, რაც დასტურდება ამონაწერით სამეწარმეო რეესტრიდან, გაცემული ქ.თბილისის საგადასახადო ინსპექციის ისანი-სამგორის და მთაწმინდა-კრწანისის რაიონული განყოფილების მიერ 24.11.2005 წელს, და შპს "სპეცმონტაჟი"-ს წესდებით, რეგისტრირებული ქ.თბილისის სამგორის რაიონის სასამართლოს მიერ 18.06.1996 წელს, რეგისტრაციის № 7ა/4-136. გასაყიდი წილი არ არის რაიმე ვალდებულებით

დავით სანებლიძე გივი ხუნაშვილი

დატვირთული, რაც დასტურდება საქართველოს იუსტიციის სამინისტროს საჯარო რეესტრის ეროვნული სააგენტოს თბილისის სარეგისტრაციო სამსახურის მიერ 29.11.2005 წელს გაცემული № მ-6731-01 ცნობით.

4. ამავე ცნობის საფუძველზე, შპს "სპეცმონტაჟზე" რეგისტრირებულია საგადასახადო ინსპექციის გირავნობა/იპოთეკა № 2751-03, 02.06.03 წელი, 04-03/4187, 03.05.05 1392-05). ეს ფაქტი ცნობილია წილის მყიდველისათვის. იგი საკუთარ თავზე იღებს აღნიშნულ საგადასახადო ვალდებულებას.
5. საზოგადოებაში აღნიშნული ხელშეკრულებით გამოწვეული ცვლილებები ექვემდებარება რეგისტრაციას ქ.თბილისის საგადასახადო ინსპექციაში მეწარმეთა შესახებ საქართველოს კანონის 5.6. მუხლის შესაბამისად.
6. მხარეთა განცხადებით, გასაყიდი წილის ნომინალური ღირებულება შეადგენს 340,30 (სამას ორმოცი დოლარი და ოცდაათი ცენტი) აშშ დოლარს.
7. მხარეთა განცხადებით, წილი გაიყიდა 3 320 (სამი ათას სამას ოცი) აშშ დოლარად, რაც ხელშეკრულების ხელმოწერის მომენტისათვის ეროვნულ ვალუტაში შეადგენს 5942,80 (ხუთი ათას ცხრაას ორმოცდაორი ლარი და ოთხმოცი თეთრი) ლარს.
8. ხელშეკრულება შედგენილია ოთხ ეგზემპლარად, ამასთან ოთხივეს გააჩნია თანაბარი იურიდიული ძალა. ხელშეკრულების იმ ეგზემპლარს, რომელიც რჩება სანოტარო არქივში, თან ერთვის დანართი შემდეგი დოკუმენტები: 1. შპს "სპეცმონტაჟი"-ს წესდება (დამოწმებული ფოტოასლი); 2. შპს "სპეცმონტაჟი"-ს პარტნიორთა კრების ოქმი № 8, 05.12.2005 წელი (დამოწმებული ფოტოასლი); 3. ამონაწერი სამეწარმეო რეესტრიდან შპს "სპეცმონტაჟზე", გაცემული 24.11.2005 წელს (დამოწმებული ფოტოასლი); 4. ცნობა საჯარო რეესტრიდან, გაცემული 29.11.2005 წელს (დამოწმებული ფოტოასლი). 5. შპს გამომცემლობა "კოლორი"-ს წესდება (დამოწმებული ფოტოასლი); 6. შპს გამომცემლობა "კოლორი"-ს სამეთვალყურეო საბჭოს სხდომის ოქმი № 4, 05.12.2005 წელი (დამოწმებული ფოტოასლი); 7. ამონაწერი სამეწარმეო რეესტრიდან შპს გამომცემლობა "კოლორზე", გაცემული 02.12.2005 წელს (დამოწმებული ფოტოასლი).
9. ხელშეკრულების ტექსტი ნოტარიუსმა ნ. ჯანხოთელმა ხმამაღლა წაუკითხა მხარეებს, მათ მკაფიოდ განაცხადეს, რომ იგი ზუსტად გამოხატავს მათ ნებას, მოიწონეს და პირადად მოაწერეს ხელი.
10. ამ ხელშეკრულების სანოტარო წესით დამოწმების საზღაური 50,00 ლარი, აგრეთვე დღგ, 9.00 ლარი, სულ 59,00 ლარი სანოტარო მოქმედებათა შესრულებისათვის საზღაურის შესახებ საქართველოს კანონის 18-ე მუხლის თანახმად, გადახდილია წილის მყიდველის მიერ.

მხარეები:

წილის გამყიდველი: დავით სანებლიძე

წილის მყიდველი: ქოქი ხუციშვილი

ნოტარიუსი: /ნ. ჯანხოთელი/

№7ა/4-136

გ ა ნ ჩ ი ნ ე ბ ა

„ 24 “ ნოემბერი 2005 წელი ქ. თბილისი

თბილისის საქალაქო სასამართლოს სამოქალაქო საქმეთა კოლეგიის მოსამართლე დავით ღიბრაძემ განიხილა შ.პ.ს. „სპეცმონტაჟი“-ს დირექტორის ქართლოს ორკოდაშვილის განცხადება სამეწარმეო რეესტრში ცვლილების რეგისტრაციის შესახებ დადგენილებაში შესწორების შეტანის თაობაზე,

გ ა მ ო ვ ა რ კ ვ ი ე :

შ.პ.ს. „სპეცმონტაჟი“ რეგისტრირებულია ქ. თბილისის სამგორის რაიონის სასამართლოს 1996 წლის 18 ივნისის დადგენილებით, რეგისტრაციის ნომერი 7ა/4-136.

შ.პ.ს. „სპეცმონტაჟი“-ს დირექტორმა ქართლოს ორკოდაშვილმა განცხადებით მომართა თბილისის საქალაქო სასამართლოს სამოქალაქო საქმეთა კოლეგიას იმაზე მითითებით, რომ საზოგადოების სამეწარმეო რეესტრში ცვლილების რეგისტრაციის შესახებ 2005 წლის 20 ივნისის №7ა/4-136 დადგენილების მეოთხე პუნქტში დამფუძნებელ ზ. კურაკინის ნაცვლად მითითებულია ზ. კურაკიანი..

განმცხადებელი ითხოვს შეტანილი იქნას შესწორება 2005 წლის 20 ივნისის №7ა/4-136 ცვლილების რეგისტრაციის შესახებ დადგენილებაში.

განვიხილე განცხადება, შევამოწმე საზოგადოების სარეგისტრაციო მასალები, მიმაჩნია, რომ განცხადება უნდა დაკმაყოფილდეს.

ვიხელმძღვანელე საქართველოს სამოქალაქო საპროცესო კოდექსის 260-ე, 284-285-ე მუხლებით,

დ ა ვ ა დ გ ი ნ ე :

1. შეზღუდული პასუხისმგებლობის საზოგადოება „სპეცმონტაჟი“-ს დირექტორის ქართლოს ორკოდაშვილის განცხადება დაკმაყოფილდეს.
2. გასწორდეს სამეწარმეო რეესტრში შ.პ.ს. „სპეცმონტაჟი“-ს ცვლილების რეგისტრაციის შესახებ 2005 წლის 20 ივნისის №7ა/4-136 დადგენილებაში დაშვებული უზუსტობა. კერძოდ: დადგენილების მეოთხე პუნქტი ჩამოყალიბდეს შემდეგი რედაქციით:

„4. შეზღუდული პასუხისმგებლობის საზოგადოება „სპეცმონტაჟი“-ს დამფუძნებლების წილი საწესდებო კაპიტალში განისაზღვროს შემდეგნაირად:

ქ. ორკოდაშვილი – 9%;
ზ. კურაკინი – 8,3%;
ლ. ვანეიშვილი – 8,05%;
დ. სანებლიძე – 8,3%;
გ. ნხაიძე – 50%;
რ. სახვაძე – 8,05%;
თ. ბიბილური – 8,3%. “

3. განჩინების ასლები გადაეგზავნოთ სტატისტიკის სახელმწიფო დეპარტამენტს და საგადასახადო ინსპექციას.
4. განჩინებაზე შეიძლება კერძო საჩივრის შეტანა განმცხადებლისათვის მისი ასლის ჩაბარებიდან 12 დღის ვადაში თბილისის საქალაქო სასამართლოს სამოქალაქო საქმეთა კოლეგიაში (ქ. თბილისი, ქეთევან წამებულის №1).

მოსამართლე: დავით ღიბრაძე

№7ა/4-136

გ ა ნ ჩ ი ნ ე ბ ა

„ 24 “ ნოემბერი 2005 წელი ქ. თბილისი

თბილისის საქალაქო სასამართლოს სამოქალაქო საქმეთა კოლეგიის მოსამართლე დავით ღიბრაძემ განიხილა შ.პ.ს. „სპეცმონტაჟი“-ს დირექტორის ქართლოს ორკოდაშვილის განცხადება სამეწარმეო რეესტრში ცვლილების რეგისტრაციის შესახებ დადგენილებაში შესწორების შეტანის თაობაზე,

გ ა მ ო ვ ა რ კ ვ ი ე :

შ.პ.ს. „სპეცმონტაჟი“ რეგისტრირებულია ქ. თბილისის სამგორის რაიონის სასამართლოს 1996 წლის 18 ივნისის დადგენილებით, რეგისტრაციის ნომერი 7ა/4-136.

შ.პ.ს. „სპეცმონტაჟი“-ს დირექტორმა ქართლოს ორკოდაშვილმა განცხადებით მომართა თბილისის საქალაქო სასამართლოს სამოქალაქო საქმეთა კოლეგიას იმაზე მითითებით, რომ საზოგადოების სამეწარმეო რეესტრში ცვლილების რეგისტრაციის შესახებ 2005 წლის 20 ივნისის №7ა/4-136 დადგენილების მეოთხე პუნქტში დამფუძნებელ ზ. კურაკინის ნაცვლად მითითებულია ზ. კურაკიანი..

განმცხადებელი ითხოვს შეტანილი იქნას შესწორება 2005 წლის 20 ივნისის №7ა/4-136 ცვლილების რეგისტრაციის შესახებ დადგენილებაში.

განვიხილე განცხადება, შევამოწმე საზოგადოების სარეგისტრაციო მასალები, მიმაჩნია, რომ განცხადება უნდა დაკმაყოფილდეს.

ვიხელმძღვანელე საქართველოს სამოქალაქო საპროცესო კოდექსის 260-ე, 284-285-ე მუხლებით,

დ ა ვ ა დ გ ი ნ ე :

1. შეზღუდული პასუხისმგებლობის საზოგადოება „სპეცმონტაჟი“-ს დირექტორის ქართლოს ორკოდაშვილის განცხადება დაკმაყოფილდეს.
2. გასწორდეს სამეწარმეო რეესტრში შ.პ.ს. „სპეცმონტაჟი“-ს ცვლილების რეგისტრაციის შესახებ 2005 წლის 20 ივნისის №7ა/4-136 დადგენილებაში დაშვებული უზუსტობა. კერძოდ: დადგენილების მეოთხე პუნქტი ჩამოყალიბდეს შემდეგი რედაქციით:

„4. შეზღუდული პასუხისმგებლობის საზოგადოება „სპეცმონტაჟი“-ს დამფუძნებლების წილი საწესდებო კაპიტალში განისაზღვროს შემდეგნაირად:

ქ. ორკოდაშვილი – 9%;
ზ. კურაკინი – 8,3%;
ლ. ვარეიშვილი – 8,05%;
დ. სანებლიძე – 8,3%;
გ. ჩხაიძე – 50%;
რ. სახვაძე – 8,05%;
თ. ბიბილური – 8,3%. “

3. განჩინების ასლები გადაეგზავნოთ სტატისტიკის სახელმწიფო დეპარტამენტს და საგადასახადო ინსპექციას.
4. განჩინებაზე შეიძლება კერძო საჩივრის შეტანა განმცხადებლისათვის მისი ასლის ჩაბარებიდან 12 დღის ვადაში თბილისის საქალაქო სასამართლოს სამოქალაქო საქმეთა კოლეგიაში (ქ. თბილისი, ქეთევან წამებულის №1).

ასლი სწორია
კანცელარია

მოსამართლე დავით ღიბრაძე

63

თბილისის საქალაქო სასამართლოს სამოქალაქო საქმეთა კოლეგია

საქართველო, თბილისი, წმინდა ქეთევან დედოფლის გამზირი №1. ტ. 75-83-45.

№7ა/4-136 „ 24 “ ნოემბერი 2005 წელი

ქ. თბილისის საგადასახადო ინსპექციის ისანი-სამგორის
და მთაწმინდა-კრწანისის განყოფილების უფროსის
მოვალეობის შემსრულებელს
გ. ლოლაშვილს

გეგზავნებათ განჩინება ცვლილების რეგისტრაციის შესახებ დადგენილება'ში შესწორების შეტანის თაობაზე შ.პ.ს. „სპეცმონტაჟი“-ს სამეწარმეო საქმესთან ერთად.

დანართი: 1. განჩინება „ 1 “ ფურცლად.
2. საქმე №7ა/4-136 ერთი ტომი.

დავით ღიბრაძე

მოსამართლე:

64

№7ა/4-136

დ ა დ გ ე ნ ი ლ ე ბ ა
ცვლილების რეგისტრაციის შესახებ

„ 20 ივნისი 2005 წელი ქ. თბილისი

თბილისის საქალაქო სასამართლოს სამოქალაქო საქმეთა კოლეგიის მოსამართლე დავით ღიბრაძემ განიხილა შეზღუდული პასუხისმგებლობის საზოგადოება „სპეცმონტაჟი"-ს დირექტორის ქ. ორკოდაშვილის განცხადება სამეწარმეო რეესტრში ცვლილების რეგისტრაციის შესახებ,

გ ა მ ო ვ ა რ კ ვ ი ე :

შეზღუდული პასუხისმგებლობის საზოგადოება „სპეცმონტაჟი" რეგისტრირებულია ქ. თბილისის სამგორის რაიონის სასამართლოს მიერ 1996 წლის 18 ივნისს, რეგისტრაციის ნომერი №7ა/4-136;

შ.პ.ს. „სპეცმონტაჟი"-ს დირექტორმაქ. ორკოდაშვილმა განცხადებით მომართა თბილისის საქალაქო სასამართლოს სამოქალაქო საქმეთა კოლეგიას იმაზე მითითებით, რომ საზოგადოების დამფუძნებელმა პარტნიორებმა არჩილ ვარდოშვილმა, ნელი თეთრაძემ, მაყვალა დონაძემ, ბიქტორ ჯანგავაძემ და გენო ჯვარშვიშვილმა თავიანთი კუთვნილი წილი საწესდებო კაპიტალში დაუთმეს დამფუძნებელ პარტნიორს გიორგი ჩხაიძეს და თვითონ კი გავიდნენ დამფუძნებელთა შემადგენლობიდან, ასევე გარდაცვლილი პარტნიორის გივი ვაჩეიშვილის ნაცვლად საზოგადოებაში დამფუძნებელ პარტნიორად სამკვიდრო მოწმობის საფუძველზე მიღებული იქნა ახალი დამფუძნებელი პარტნიორი ლამარა ვაჩეიშვილი, რის შემდეგაც მოხდა საზოგადოებაში წილთა განაწილება.

განმცხადებელი ითხოვს ცვლილებების რეგისტრაციას სამეწარმეო რეესტრში.

წარმოდგენილი მასალები აკმაყოფილებს „მეწარმეთა შესახებ" საქართველოს კანონის მოთხოვნებს.

ვიხელმძღვანელე „მეწარმეთა შესახებ" საქართველოს კანონის 4-5-ე, 46-47-ე მუხლებით,

დ ა ვ ა დ გ ი ნ ე :

განხორციელდეს ცვლილებების რეგისტრაცია სამეწარმეო რეესტრში შემდეგი ჩანაწერებით:

1. შეზღუდული პასუხისმგებლობის საზოგადოება „სპეცმონტაჟი"-ს დამფუძნებელთა შემადგენლობიდან გავიდნენ: არჩილ ვარდოშვილი, ნელი თეთრაძე, მაყვალა დონაძე, ბიქტორ ჯანგავაძე, და გენო ჯვარშვიშვილი.
2. შეზღუდული პასუხისმგებლობის საზოგადოება „სპეცმონტაჟი" საწესდებო კაპიტალი განისაზღვროს 4100 (ოთხიათას ასი) ა.შ.შ. დოლარის ოდენობით.
3. შეზღუდული პასუხისმგებლობის საზოგადოება „სპეცმონტაჟი"-ს ახალ დამფუძნებელ-პარტნიორად რეგისტრირებული იქნას – ლამარა ვაჩეიშვილი – დაბ. 1942 წლის 30 ივლის, ქ. თბილისში, ისტორიკოსი მცხ. ქ. თბილისი აკ. წერეთლის გამზირი N65, ბინა 8;
4. შეზღუდული პასუხისმგებლობის საზოგადოება „სპეცმონტაჟი"-ის დამფუძნებლების წილი საწესდებო კაპიტალში განისაზღვროს შემდეგნაირად:
   - **ქ. ორკოდაშვილი – 9%;**
   - **ზ. კურაკიანი – 8,3%;**
   - **ლ. ვაჩეიშვილი – 8.05%;**
   - **დ. სანებლიძე – 8,3%;**
   - **გ. ჩხაიძე – 50%;**
   - **რ. სახვაძე – 8.05%;**
   - **თ. ბიბილური – 8,3%;**
5. საწარმოს რეგისტრაციის ნომერი დარჩეს იგივე №7ა/4-136;
6. ცვლილებების რეგისტრაციის შესახებ ეცნობოს საგადასახადო ინსპექციას და სტატისტიკის სახელმწიფო დეპარტამენტს.

მოსამართლე: *დავით ღიბრაძე*

თბილისის საქალაქო სასამართლოს
სამოქალაქო საქმეთა კოლეგიას

გ ა ნ ც ხ ა დ ე ბ ა

წარმოგიდგენთ შ.პ.ს "სპეცმონტაჟის" პარტნიორთა საერთო კრების გადაწყვეტილებას წესდებაში ცვლილებების შეტანის შესახებ.

დანართი: 1. შ.პ.ს "სპეცმონტაჟის" წესდების ასლი;
2. შ.პ.ს "სპეცმონტაჟის" პარტნიორთა კრების ოქმი;
3. სამკვიდრო მოწმობის ასლი;
4. წილის დათმობის ხელშეკრულებათა ასლები;
5. სარეგისტრაციო მოსაკრებლის ქვითარი;

შ.პ.ს "სპეცმონტაჟის"
დირექტორი: /ქ.ორკოდაშვილი/

N 267
17.06.05

[illegible] "[illegible]" [illegible]
[illegible] "[illegible]" [illegible]
[illegible] [illegible]

[illegible] 19335 2208
[illegible] 01024043384 UO413742 [illegible]
[illegible] 30.12 2000[illegible]

1-5528

[illegible]

104887400 TBILISI GEORGIA

საქართველო

ს ა ნ ო ტ ა რ ო ა ქ ტ ი

კანონისმიერი
სამკვიდრო მოწმობა

2003 წლის 15 სექტემბერი

ნოტარიუსი ლუიზა უმიკაშვილი
ქ. თბილისი, აკ. წერეთლის გამზ. №61
ტ.345916

თბილისი
2003

67

სანოტარო აქტი

რეესტრში რეგისტრაციის №2-108

საქართველო

ორიათასსამი წლის თხუთმეტ სექტემბერს მე, ლეილა უმიკაშვილს ნოტარიუსს ქ. თბილისში, რომლის სანოტარო ბიური მდებარეობს მისამართზე: ქ. თბილისი, აკ.წერეთლის გამზ. №61, პირველი სართული, მომმართა ჭალბატონმა ლაშარა ჩანჩიბაძემ, რომელმაც წერილობით მოითხოვა ამ ჩანჩიბაძის სამკვიდრო ქონებაზე სამკვიდრო მოწმობის გაცემა. მე შევამოწმე ლაშარა ჩანჩიბაძის პირადობა მის მიერ წარმოდგენილი პირადობის დამადასტურებელი დოკუმენტით და დავრწმუნდი, რომ ნამდვილად ლაშარა ჩანჩიბაძეა (დაბადებული 30.07.1942წ. ქ.თბილისში, პირადი №01007012899, პირადობის მოწმობის №ვ 0348484, გაცემული 27.01.2003წ. თბილისის დიდუბე-ჩუღურეთის ში მე-2 განყოფილების მიერ, მცხოვრები ქ.თბილისი აკ. წერეთლის გამზ. №65, ბინა 8, მისი განცხადებით პროფესიით ისტორიკოსი) მომმართა.

მე შეკამოწმე ლაშარა ჩანჩიბაძის მიერ წარმოდგენილი დოკუმენტაცია და დავრწმუნდი, რომ:

1. ამ ჩანჩიბაძის გარდაცვალებით გაიხსნა სამკვიდრო. სამკვიდროს გახსნის ფაქტი დასტურდება ამ ჩანჩიბაძის გარდაცვალების მოწმობით, გაცემული 25.04.2001წ. ქ.თბილისის გარდაცვლილთა რეგისტრაციის სარაიონთაშორისო მმართველოს განყოფილების მიერ, აგ №027928.

2. სამკვიდრო გაიხსნა 24.04.2001წ. სამკვიდროს გახსნის დრო დასტურდება ამ ჩანჩიბაძის გარდაცვალების მოწმობით და გარდაცვალების საქტო ჩანაწერით №3577, გაცემული 16.10.2001წ. ქ.თბილისის გარდაცვლილთა რეგისტრაციის სარაიონთაშორისო მმართველოს განყოფილების მიერ.

3. სამკვიდროს გახსნის ადგილია ქ. თბილისი, აკ. წერეთლის გამზ. №65, ბინა 8, რაც დასტურდება გარდაცვალების საქტო ჩანაწერით №3577.

4. ლაშარა ჩანჩიბაძე არის მამკვიდრებლის ამ ჩანჩიბაძის პირველი რიგის მემკვიდრე (შეუღლე), რაც დასტურდება ქორწინების მოწმობით, გაცემული 19.04.1969წ. ქ.თბილისის ქორწინების სასახლის მიერ, მოწმობის სერია და ნომერი II-ᲛᲔ №673364.

სამკვიდრო ქონება, რომელზედაც მოითხოვა მემკვიდრემ სამკვიდრო მოწმობის გაცემა, არის მამკვიდრებლის (გივი ვაჩეიშვილის) შესწორებული განაცხადის საგანი(ბრალდება ყირმა „საქართველოს საერთაშორისო კავშირის წევრი. რომელიც შეადგენს მის 339 /სამასოცდაცხრაასჯერ/ აქციას ღირებულებით, დღევანდელით შესაბამისი კურსით ერთიანში ჯამში 719 /შვიდასთხრაასჯერ/ ლარს, (ერთიანში ბანკის ოფიციალური კურსი 1 აქცია ღირებული – 2,12 ლარი), ანუ საერთაშორისო კავშირის 8,3 %-ს.

5. მემკვიდრემ სამკვიდრო მიიღო საქართველოს სამოქალაქო კოდექსით დადგენილი წესით (სანოტარო ბიუროში 15.09.2003წ. განცხადების შეტანა)

6. სამკვიდრო ქონება არის მამკვიდრებლის შპს ყირმა „საქართველოს საერთაშორისო კავშირის წევრი. რომელიც შეადგენს მის 339 /სამასოცდაცხრაასჯერ/ აქციას ღირებულებით, დღევანდელით შესაბამისი კურსით ერთიანში ჯამში 719 /შვიდასთხრაასჯერ/ ლარს, ანუ საერთაშორისო კავშირის 8,3 %-ს.

სამკვიდრო ქონება საკუთრების უფლებით ეკუთვნოდა მამკვიდრებელს, რაც დასტურდება:

შეზღუდული პასუხისმგებლობის საზოგადოება „სპეცმონტაჟი“-ს წესდებით, რეგისტრირებული 18.06.1996წ. ქ.თბილისის საშგორის რაიონის სასამართლოს მიერ, რეგისტრაციის №7-4-136.

ამონაწერით საქწარმოო რეესტრიდან, გაცემული 15.09.2003წ. ქ.თბილისის ისანი-სამგორის რაიონული სასამართლოს მიერ, რეგისტრაციის №7ა/4-136. სამკვიდრო ქონება არ არის რეგისტრირებული საჯარო რეესტრში, რაც დასტურდება ქ.თბილისის მიწის მართვის დეპარტამენტის მიერ 15.09.2003წ. გაცემული ცნობით №3-20.

ყოველივე ზემოთქმულიდან გამომდინარე, ვხელმძღვანელებ საქართველოს სამოქალაქო კოდექსით და ორიათასსამი წლის თხუთმეტ სექტემბერს გავეცი წინამდებარე სამკვიდრო მოწმობა:

სამკვიდრო მოწმობა

„მე, ლუიზა უმიკაშვილი ნოტარიუსი ქ. თბილისში, რომლის სანოტარო ბიურო მდებარეობს მისამართზე: ქ.თბილისი, აკაკი წერეთლის გამზირი №61, პირველი სართული, ამ სამკვიდრო მოწმობით ვადასტურებ, რომ ქალბატონი ლამარა ჩანჩიბაძეს არის ბესო ჩანჩიბაძის მემკვიდრე პირველი რიგის მემკვიდრეთა წრიდან (მეუღლე).

მას, როგორც მემკვიდრეს, აქვს საკუთრების უფლება მამკვიდრებლის (გივი ვაჩეიშვილის) შპს „სპეცმონტაჟი“-ს საწესდებო კაპიტალის წილზე, რომელიც შეადგენს მის 339 /სამასოცდაცხრამეტ/ ათას ლარს, დღემდისდელი შესაბამისი კურსით ცრუფულ ვალუტაში 719 /შვიასცხრამეტ/ ლარს, (ცრუფულ ბანკის ეროვნული კურსი 1 ათას ლარი – 2,12 ლარი), ანუ საწესდებო კაპიტალის 8,3 %-ს და ამასთან ერთად მემკვიდრეზე გადადის ყველა ის უფლება-მოვალეობანი, რაც განსაზღვრულია შპს ჟორჟა „სპეცმონტაჟი“-ს წესდებით და „მეწარმეთა შესახებ“ საქართველოს რესპუბლიკის კანონით.

ლამარა ჩანჩიბაძეს უფლებამოსილია წინამდებარე სამკვიდრო მოწმობის საფუძველზე მიიღოს მამკვიდრებლის (ბესო ჩანჩიბაძის) შეზღუდული პასუხისმგებლობის საზოგადოება ჟორჟა „სპეცმონტაჟი“-ს საწესდებო კაპიტალის წილი, რომელიც შეადგენს მის 339 /სამასოცდაცხრამეტ/ ათას ლარს, დღემდისდელი შესაბამისი კურსით ცრუფულ ვალუტაში 719 /შვიასცხრამეტ/ ლარს, (ცრუფულ ბანკის ეროვნული კურსი 1 ათას ლარი – 2,12 ლარი), ანუ საწესდებო კაპიტალის 8,3 %-ს და ამასთან ერთად მემკვიდრეზე გადადის ყველა ის უფლება-მოვალეობანი, რაც განსაზღვრულია შპს ჟორჟა „სპეცმონტაჟი“-ს წესდებით და „მეწარმეთა შესახებ“ საქართველოს რესპუბლიკის კანონით.

ლამარა ჩანჩიბაძეს სამკვიდრო ქონებაზე საკუთრების უფლებას იძენს ქ.თბილისის ისანი-სამგორის რაიონულ სასამართლოში რეგისტრაციის შემდეგ.

ეს სამკვიდრო მოწმობა შედგენილია 4 /ოთხ/ თანაბარძალიშვნელოვან ეგზემპლიარად, რომელთაგან ერთი ინახება ლუიზა უმიკაშვილის სანოტარო ბიუროში, ხოლო დანარჩენი გადაეცა მემკვიდრეს.“

სამკვიდრო მოწმობის იმ ეგზემპლიარის, რომელიც ინახება სანოტარო არქივში აქვს დანართად 4 /ოთხი/ დოკუმენტი:

1. ლამარა ჩანჩიბაძის განცხადება სამკვიდროს მიღების შესახებ (15.09.2003წ.)

შეზღუდული პასუხისმგებლობის საზოგადოება ფირმა „სპეცმონტაჟი“-ს წესდება. რეგისტრირებული 18.06.1996წ. ქ.თბილისის სამგორის რაიონის სასამართლოს მიერ, რეგისტრაციის №7ა/4-136 (ფოტოასლი, დამოწმებული 15.09.2003წ. ჩემს ქ.თბილისის ნოტარიუსის ლ.უმიკაშვილის მიერ)

3. ამონაწერი საქწარმეო რეესტრიდან, გაცემული 15.09.2003წ. ქ.თბილისის ისანი-სამგორის რაიონული სასამართლოს მიერ, რეგისტრაციის №7ა/4-136.

4. ქ.თბილისის მიწის მართვის დეპარტამენტის მიერ 15.09.2003წ. გაცემული ცნობა №3-20

ხოლო დანარჩენი დოკუმენტები:

1. ლამარა ვაჩეიშვილის განცხადება სამკვიდროს მიღების შესახებ (19.12.2002წ.)

2. გივი ვაჩეიშვილის გარდაცვალების მოწმობა, გაცემული 25.04.2001წ. ქ.თბილისის გარდაცვლილთა რეგისტრაციის სარაიონთაშორისო მმაჩის განყოფილების მიერ, აგ №027928 (ფოტოასლი, დამოწმებული 19.12.2002წ. ჩემს ქ.თბილისის ნოტარიუსის ლ.უმიკაშვილის მიერ)

3. გარდაცვალების აქტის ჩაწერა №3577 (დედანი, გაცემული 16.10.2001წ. ქ.თბილისის გარდაცვლილთა რეგისტრაციის სარაიონთაშორისო მმაჩის განყოფილების მიერ)

4. გივი აკაკის ძე ვაჩეიშვილის და ლამარა ანდროს ასული ელოშვილის ქორწინების მოწმობა, გაცემული 19.04.1969წ. ქ.თბილისის ქორწინების სასახლის მიერ, მოწმობის სერია და ნომერი II-РЭ №673364 (თარგმანი, დამოწმებული 19.12.2002წ. ჩემს ქ.თბილისის ნოტარიუსის ლ.უმიკაშვილის მიერ)

5. საქართველოს შინაგან საქმეთა სამინისტროს საპასპორტო-სავიზო და მოსახლეობის რეგისტრაციის ეროვნული ბიუროს საინფორმაციო-სამისამართო განყოფილების მიერ 16.12.2002წ. ლამარა ანდროს ასული ვაჩეიშვილის სახელზე გაცემული ცნობა.

ინახება 19.12.2002 წლის სამემკვიდრეო საქმეში №2-115.

გადახდილია ნოტარიუსის საზღაური: 10,23 ლარი სანოტარო მოქმედებათა შესრულებისათვის საზღაურის შესახებ საქართველოს კანონის (11 ივნისი, 1998 წ. №1417-II ს) 22-ე მუხლის საფუძველზე, აგრეთვე დღგ 2.05 ლარი საქართველოს საგადასახადო კოდექსის 112-ე მუხლის პირველი ნაწილის შესაბამისად.

ნოტარიუსი ლ.უმიკაშვილი _____



1-2037

ს ა ნ ო ტ ა რ ო ა ქ ტ ი

წილის დათმობის
ხელშეკრულება

18 სექტემბერი 2003 წ.

ნოტარიუსი ნინო გვაზავა
ქ.თბილისი, გამსახურდიას გამზ. №28.
ტ. 38 47 09

თბილისი

2003 წ.

71

სანოტარო აქტი

რეესტრში რეგისტრაციის № 1-2037

ორიათასსამი წლის **თვრამეტ სექტემბერს** მე, ნინო გვაზავას, ნოტარიუსს ქ. თბილისში, ჩემს სანოტარო ბიუროში, რომელიც მდებარეობს მისამართზე: ქ. თბილისი, გამსახურდიას გამზ. № 28, მომმართეს შპს „სპეცმონტაჟი“–ს დამფუძნებელმა პარტნიორებმა **არჩილ ვარდოშვილმა** და **გიორგი ჩხაიძემ**, რომლებმაც მოითხოვეს შპს „სპეცმონტაჟი“-ში პარტნიორის წილის დათმობის ხელშეკრულების შედგენა და მისი სანოტარო წესით დამოწმება. მე შევამოწმე მხარეების პირადობა მათ მიერ წარმოდგენილი პირადობის დამადასტურებელი დოკუმენტებით და დავრწმუნდი, რომ რომ მე ნამდვილად მომმართეს: **არჩილ ვარდოშვილმა (დაბ. 23.12.1950 წ. თბილისი, პ/მ № ბ 029021l, პირადი № 01030024920 გაც. ჩულურეთის შს სამმართველოს მიერ 13.03.2000 წ. მცხ. ქ. თბილისი, ხონის ქ. № 28, პროფესიით-ინჟინერ-თბოენერგეტიკოსი)** და **გიორგი ჩხაიძემ (დაბ: 21.02.1946წ. ქ. თბილისი, პასპორტის № 0127733, პირადი № 01024011603, გაც: შინაგან საქმეთა სამინისტროს მიერ 28.021996 წ, მცხ: თბილისი, იოსებიძის ქ. № 51, ბინა № 77 პროფესიით-ინჟინერ-ელექტრიკოსი)** მე შევამოწმე მათი ქმედუნარიანობა და უფლებამოსილება, რაც დასტურდება მათ მიერ წარმოდგენილი საბუთებიდან. მე შევადგინე წილის დათმობის ხელშეკრულება, რომელიც წავუკითხე და განვუმარტე მხარეებს, აგრეთვე განვუმარტე მასზე ხელმოწერის სამართლებრივი შედეგები. რის შემდეგაც მათ განაცხადეს, რომ ხელშეკრულება ზუსტად გამოხატავს მათ ნებას, და მათ ჩემი თანდასწრებით პირადად მოაწერეს ხელი წინამდებარე ხელშეკრულებას.

წილის დათმობის ხელშეკრულება

ორიათასსამი წლის თვრამეტ სექტემბერს მოქ: **არჩილ ვარდოშვილმა**, რომელიც ამ ხელშეკრულებაში შემდეგში მოხსენიებულია როგორც „წილის დამთმობი“, მოქ: **გიორგი ჩხაიძეს** რომელიც ამ ხელშეკრულებაში შემდეგში მოხსენიებულია როგორც „წილის მიმღები“, უსასყიდლოდ დაუთმო შპს „სპეცმონტაჟი“–ს საწესდებო კაპიტალში თავისი კუთვნილი წილი, ხოლო “წილის მიმღებმა” მიიღო ეს წილი, რომელიც ამ ხელშეკრულებაში შემდეგში მოხსენიებულია როგორც „დათმობის საგანი“. დათმობის საგანი წარმოადგენს შპს „სპეცმონტაჟი“-ში **არჩილ ვარდოშვილის** კუთვნილი წილის (**არჩილ ვარდოშვილის** კუთვნილი წილი შეადგენს საზოგადოების მთელი საწესდებო კაპიტალის 8,3%-ს), რომელიც შედგენს შპს „სპეცმონტაჟი“–ს მთელი საწესდებო კაპიტალის 8,3%-ს და რომლის ნომინალური ღირებულებაა 339 აშშ დოლარის ექვივალენტი ლარებში. დათმობის საგანი საკუთრების უფლებით ეკუთვნის **არჩილ ვარდოშვილს,** რაც დასტურდება მის მიერ წარმოდგენილი საბუთებიდან: 1. შპს „სპეცმონტაჟი“–ს წესდება, 2. ამონაწერი სამეწარმეო რეესტრიდან, გაც. 15.09.2003 წ. ქ. თბილისის ისანი-სამგორის რაიონული სასამართლოს მიერ. დათმობის საგნის გადაცემით წილის მიმღებზე გადადის მასთან დაკავშირებული ყველა უფლება-მოვალეობა. **არჩილ ვარდოშვილმა** განაცხადა, რომ დათმობის საგანი არის უფლებრივად უნაკლო: ამ ხელშეკრულების დადებამდე დათმობის საგანი არ გასხვისებულა, არ დაგირავებულა და მესამე პირებს არ შეიძლება რაიმე პრეტენზია ჰქონდეთ მის მიმართ, რაც დასტურდება ცნობით სჯარო რეესტრიდან გაც. 16.09.2003 წ. № ჩ-79, საზოგადოების პარტნიორთა თანხმობა მიღებულია შპს „სპეცმონტაჟი“–ს პარტნიორთა კრების ოქმი №7 დამოწმებული ნოტარიუს ნ. გვაზავას მიერ 18.09.2003 წელს, რეესტრის № 1-2033 იმ შემთხვევაში, თუ ნასყიდობის საგანი აღმოჩნდება უფლებრივად ნაკლის მქონე, „წილის დამთმობი“ ვალდებულია „წილის მიმღებს“ აუნაზღაუროს მიყენებული ზიანი. ეს ხელშეკრულება ძალაში შედის ხელმოწერისთანავე და ექვემდებარება სამეწარმეო რეესტრში წარდგენას. ეს ხელშეკრულება შედგენილია ოთხ

72

არმნიშვნელოვან ეგზემპლარად, რომელთაგან ერთი ინახება ნოტარიუს ნ. გვაზავას ანოტარო ბიუროში, ხელშეკრულების იმ ეგზემპლარს, რომელიც ინახება სანოტარო არქივში, თან ერთვის დანართი 4 დოკუმენტი 1. შპს „სპეცმონტაჟი"–ს წესდება, 2. ამონაწერი სამეწარმეო რეესტრიდან, გაც. 15.09.2003 წ. ქ. თბილისის ისანი-სამგორის რაიონული სასამართლოს მიერ. 3. შპს „სპეცმონტაჟი"–ს პარტნიორთა კრების ოქმი №7, 4. ცნობა საჯარო რეესტრიდან № ჩ-79 გაც. 16.09.2003 წ. იმის შესახებ, რომ წილი არ არის დაგირავებული, 5. ქ. თბილისის სამგორის რაიონის სასამართლოს 18.06.1996 წლის № 7/4-136 დადგენილება (დამოწმებული ასლი).

მხარეთა ხელმოწერები:

1. "წილის დამთმობი"- არჩილ ვარდოშვილი ____________

2. "წილის მიმღები" – გიორგი ჩხაიძე ____________

გადახდილია საზღაური: [illegible]

ნოტარიუსი: ნინო გვაზავა

NOTARY OF TBILISI NINO

საგადასახადო დავალება N 7

73

20 ივნისი 2005

გადამხდელის დასახელება: ჩხაიძე გიორგი

საიდენტ. კოდი	0	ანგარიში (დებეტი)	145037

გადამხდელის ბანკი: ქ.თბილისი,სს"ბაზისბანკი"

ბანკის კოდი 220101956

მიმღების დასახელება: ბიუჯეტის შემოსულობების ერთიანი ანგარიში (არასაგადასახადო მთაწმინდა-კრწანისი)

საიდენტ. კოდი	0	ანგარიში (კრედიტი)	200122900

მიმღების ბანკი: ქ.თბილისი,"საქართველოს ეროვნული ბანკი"

ბანკის კოდი 220101107

საბიუჯეტო შემოსავლის სახაზინო კოდი 300033097 გადახდის დანიშნულება

სარეგისტრაციო მოსაკრებელი - (შპს "სპეცმონტაჟი" ს/კ 208151444 დირექტორი ქ. ორკოდაშვილი)

დამატებითი ინფორმაცია

ხელმოწერები ხელმძღვანელი

მთ. ბუღალტერი

ბ.ა.

თანხა

40-00

თანხა სიტყვებით

ორმოცი ლარი 00 თეთრი

ბანკის აღნიშვნები

ბანკში შემოსვლის თარიღი
20 ივნისი 2005

გატარებულია ბანკის მიერ
20 ივნისი 2005

ხელმოწერა

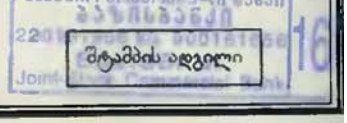

1-2034
74

ს ა ნ ო ტ ა რ ო ა ქ ტ ი

წილის დათმობის
ხელშეკრულება

18 სექტემბერი 2003 წ.

ნოტარიუსი ნინო გვაზავა
ქ.თბილისი, გამსახურდიას გამზ. №28.
ტ. 38 47 09

თბილისი

2003 წ.

75

სანოტარო აქტი

რეესტრში რეგისტრაციის № 1-2034

ორიათასსამი წლის **თვრამეტ სექტემბერს** მე, ნინო გვაზავას, ნოტარიუსს ქ. თბილისში, ჩემს სანოტარო ბიუროში, რომელიც მდებარეობს მისამართზე: ქ. თბილისი, გამსახურდიას გამზ. № 28, მომმართეს შპს „სპეცმონტაჟი“–ს დამფუძნებელმა პარტნიორებმა **ბიქტორ ჯანგავაძემ** და **გიორგი ჩხაიძემ**, რომლებმაც მოითხოვეს შპს „სპეცმონტაჟი“-ში პარტნიორის წილის დათმობის ხელშეკრულების შედგენა და მისი სანოტარო წესით დამოწმება. მე შევამოწმე მხარეების პირადობა მათ მიერ წარმოდგენილი პირადობის დამადასტურებელი დოკუმენტებით და დავრწმუნდი, რომ რომ მე ნამდვილად მომმართეს: **ბიქტორ ჯანგავაძემ (დაბ. 27.05.1951 წ. წყალტუბოს რაიონი, სოფელი გვიშტიბი, პასპორტის XVI-TИ № 736394, გაც. წყალტუბოს საქალაქო სამსახლომის შინაგან საქმეთა განყოფილების მიერ 29.09.1989 წ. მცხ. ქ. თბილისი, კლარა ცეტკინის ქ. № 30, პროფესიით-ინჟინერ-მშენებელი)** და **გიორგი ჩხაიძემ (დაბ: 21.02.1946წ. ქ. თბილისი, პასპორტის № 0127733, პირადი № 01024011603, გაც: შინაგან საქმეთა სამინისტროს მიერ 28.021996 წ, მცხ: თბილისი, იოსებიძის ქ. № 51, ბინა № 77 პროფესიით-ინჟინერ-ელექტრიკოსი)** მე შევამოწმე მათი ქმედუნარიანობა და უფლებამოსილება, რაც დასტურდება მათ მიერ წარმოდგენილი საბუთებიდან. მე შევადგინე წილის დათმობის ხელშეკრულება, რომელიც წავუკითხე და განვუმარტე მხარეებს, აგრეთვე განვუმარტე მასზე ხელმოწერის სამართლებრივი შედეგები. რის შემდეგაც მათ განაცხადეს, რომ ხელშეკრულება ზუსტად გამოხატავს მათ ნებას, და მათ ჩემი თანდასწრებით პირადად მოაწერეს ხელი წინამდებარე ხელშეკრულებას.

წილის დათმობის ხელშეკრულება

ორიათასსამი წლის თვრამეტ სექტემბერს მოქ: **ბიქტორ ჯანგავაძემ**, რომელიც ამ ხელშეკრულებაში შემდეგში მოხსენიებულია როგორც „წილის დამთმობი“, მოქ: **გიორგი ჩხაიძეს** რომელიც ამ ხელშეკრულებაში შემდეგში მოხსენიებულია როგორც „წილის მიმღები“, უსასყიდლოდ დაუთმო შპს „სპეცმონტაჟი“–ს საწესდებო კაპიტალში თავისი კუთვნილი წილი, ხოლო “წილის მიმღებმა” მიიღო ეს წილი, რომელიც ამ ხელშეკრულებაში შემდეგში მოხსენიებულია როგორც „დათმობის საგანი“. დათმობის საგანი წარმოადგენს შპს „სპეცმონტაჟი“-ში **ბიქტორ ჯანგავაძის** კუთვნილი წილის (**ბიქტორ ჯანგავაძის** კუთვნილი წილი შეადგენს საზოგადოების მთელი საწესდებო კაპიტალის 8,3%-ს), რომელიც შედგენს შპს „სპეცმონტაჟი“–ს მთელი საწესდებო კაპიტალის 8,3%-ს და რომლის ნომინალური ღირებულებაა 339 აშშ დოლარის ექვივალენტი ლარებში. დათმობის საგანი საკუთრების უფლებით ეკუთვნის **ბიქტორ ჯანგავაძეს**, რაც დასტურდება მის მიერ წარმოდგენილი საბუთებიდან: 1. შპს „სპეცმონტაჟი“–ს წესდება, 2. ამონაწერი სამეწარმეო რეესტრიდან, გაც. 15.09.2003 წ. ქ. თბილისის ისანი-სამგორის რაიონული სასამართლოს მიერ. დათმობის საგნის გადაცემით წილის მიმღებზე გადადის მასთან დაკავშირებული ყველა უფლება-მოვალეობა. **ბიქტორ ჯანგავაძემ** განაცხადა, რომ დათმობის საგანი არის უფლებრივად უნაკლო: ამ ხელშეკრულების დადებამდე დათმობის საგანი არ გასხვისებულა, არ დაგირავებულა და მესამე პირებს არ შეიძლება რაიმე პრეტენზია ჰქონდეთ მის მიმართ, რაც დასტურდება ცნობით საჯარო რეესტრიდან გაც. 16.09.2003 წ. № ჩ-79, საზოგადოების პარტნიორთა თანხმობა მიღებულია შპს „სპეცმონტაჟი“–ს პარტნიორთა კრების ოქმი №7 დამოწმებული ნოტარიუს ნ. გვაზავას მიერ 18.09.2003 წელს, რეესტრის № 1-2033 იმ შემთხვევაში, თუ ნასყიდობის საგანი აღმოჩნდება უფლებრივად ნაკლის მქონე, „წილის დამთმობი“ ვალდებულია „წილის მიმღებს“ აუნაზღაუროს მიყენებული ზიანი. ეს ხელშეკრულება ძალაში შედის ხელმოწერისთანავე და ექვემდებარება სამეწარმეო რეესტრში წარდგენას. ეს ხელშეკრულება შედგენილია ოთხ

76

თანაბარმნიშვნელოვან ეგზემპლარად, რომელთაგან ერთი ინახება ნოტარიუს ნ. გვაზავას სანოტარო ბიუროში, ხელშეკრულების იმ ეგზემპლარს, რომელიც ინახება სანოტარო არქივში, თან ერთვის დანართი 4 დოკუმენტი 1. შპს „სპეცმონტაჟი"–ს წესდება, 2. ამონაწერი სამეწარმეო რეესტრიდან, გაც. 15.09.2003 წ. ქ. თბილისის ისანი-სამგორის რაიონული სასამართლოს მიერ. 3. შპს „სპეცმონტაჟი"–ს პარტნიორთა კრების ოქმი №7, 4. ცნობა საჯარო რეესტრიდან № ჩ-79 გაც. 16.09.2003 წ. იმის შესახებ, რომ წილი არ არის დაგირავებული, 5. ქ. თბილისის სამგორის რაიონის სასამართლოს 18.06.1996 წლის № 7/4-136 დადგენილება (დამოწმებული ასლი).

მხარეთა ხელმოწერები:

1. "წილის დამთმობი"- ბიქტორ ჯანგავაძე ვიქტორი ჯანგავაძე

2. "წილის მიმღები" – გიორგი ჩხაიძე გიორგი ჩხაიძე

გადახდილია საზღაური: 30 ლარი სახ. ბიუჯ. ...

ნოტარიუსი: ნ. გვაზ. ნინო გვაზავა

NOTARY OF TBILISI NINO GVAZAVA

1-2035
77

ს ა ნ ო ტ ა რ ო ა ქ ტ ი

წილის დათმობის
ხელშეკრულება

18 სექტემბერი 2003 წ.

ნოტარიუსი ნინო გვაზავა
ქ.თბილისი, გამსახურდიას გამზ. №28.
ტ. 38 47 09

თბილისი

2003 წ.

78

სანოტარო აქტი

რეესტრში რეგისტრაციის № 1-2035

ორიათასსამი წლის **თვრამეტ სექტემბერს** მე, ნინო გვაზავას, ნოტარიუსს ქ. თბილისში, ჩემს სანოტარო ბიუროში, რომელიც მდებარეობს მისამართზე: ქ. თბილისი, გამსახურდიას გამზ. № 28, მომმართეს შპს „სპეცმონტაჟი“–ს დამფუძნებელმა პარტნიორებმა **ნელი თეთრაძემ** და **გიორგი ჩხაიძემ**, რომლებმაც მოითხოვეს შპს „სპეცმონტაჟი“-ში პარტნიორის წილის დათმობის ხელშეკრულების შედგენა და მისი სანოტარო წესით დამოწმება. მე შევამოწმე მხარეების პირადობა მათ მიერ წარმოდგენილი პირადობის დამადასტურებელი დოკუმენტებით და დავრწმუნდი, რომ რომ მე ნამდვილად მომმართეს: **ნელი თეთრაძემ (დაბ. 22.09.1956 წ. დმანისის რაიონში, პასპორტის № X-TH № 521553, გაც. ქ. დმანისის რაიალმასკომის შინაგან საქმეთა განყოფილების მიერ 21.02.1980წ. მცხ. ქ. თბილისი, გუმათგესის ქ. № 8 ა, ბინა № 24, პროფესიით-ბუღალტერი)** და **გიორგი ჩხაიძემ (დაბ: 21.02.1946წ. ქ. თბილისი, პასპორტის № 0127733, პირადი № 01024011603, გაც: შინაგან საქმეთა სამინისტროს მიერ 28.021996 წ, მცხ: თბილისი, იოსებიძის ქ. № 51, ბინა № 77 პროფესიით-ინჟინერ-ელექტრიკოსი)** მე შევამოწმე მათი ქმედუნარიანობა და უფლებამოსილება, რაც დასტურდება მათ მიერ წარმოდგენილი საბუთებიდან. მე შევადგინე წილის დათმობის ხელშეკრულება, რომელიც წავუკითხე და განვუმარტე მხარეებს, აგრეთვე განვუმარტე მასზე ხელმოწერის სამართლებრივი შედეგები. რის შემდეგაც მათ განაცხადეს, რომ ხელშეკრულება ზუსტად გამოხატავს მათ ნებას, და მათ ჩემი თანდასწრებით პირადად მოაწერეს ხელი წინამდებარე ხელშეკრულებას.

წილის დათმობის ხელშეკრულება

ორიათასსამი წლის თვრამეტ სექტემბერს მოქ: **ნელი თეთრაძემ,** რომელიც ამ ხელშეკრულებაში შემდეგში მოხსენიებულია როგორც „წილის დამთმობი“, მოქ: **გიორგი ჩხაიძეს** რომელიც ამ ხელშეკრულებაში შემდეგში მოხსენიებულია როგორც „წილის მიმღები“, უსასყიდლოდ დაუთმო შპს „სპეცმონტაჟი“–ს საწესდებო კაპიტალში თავისი კუთვნილი წილი, ხოლო “წილის მიმღებმა” მიიღო ეს წილი, რომელიც ამ ხელშეკრულებაში შემდეგში მოხსენიებულია როგორც „დათმობის საგანი“. დათმობის საგანი წარმოადგენს შპს „სპეცმონტაჟი“-ში **ნელი თეთრაძის** კუთვნილი წილის (**ნელი თეთრაძის** კუთვნილი წილი შეადგენს საზოგადოების მთელი საწესდებო კაპიტალის 8,3%-ს), რომელიც შედგენს შპს „სპეცმონტაჟი“–ს მთელი საწესდებო კაპიტალის 8,3%-ს და რომლის ნომინალური ღირებულებაა 339 აშშ დოლარის ექვივალენტი ლარებში. დათმობის საგანი საკუთრების უფლებით ეკუთვნის **ნელი თეთრაძეს,** რაც დასტურდება მის მიერ წარმოდგენილი საბუთებიდან: 1. შპს „სპეცმონტაჟი“–ს წესდება, 2. ამონაწერი სამეწარმეო რეესტრიდან, გაც. 15.09.2003 წ. ქ. თბილისის ისანი-სამგორის რაიონული სასამართლოს მიერ. დათმობის საგნის გადაცემით წილის მიმღებზე გადადის მასთან დაკავშირებული ყველა უფლება-მოვალეობა. **ნელი თეთრაძემ** განაცხადა, რომ დათმობის საგანი არის უფლებრივად უნაკლო: ამ ხელშეკრულების დადებამდე დათმობის საგანი არ გასხვისებულა, არ დაგირავებულა და მესამე პირებს არ შეიძლება რაიმე პრეტენზია ჰქონდეთ მის მიმართ, რაც დასტურდება ცნობით საჯარო რეესტრიდან გაც. 16.09.2003 წ. № ჩ-79, საზოგადოების პარტნიორთა თანხმობა მიღებულია შპს „სპეცმონტაჟი“–ს პარტნიორთა კრების ოქმი №7 დამოწმებული ნოტარიუს ნ. გვაზავას მიერ 18.09.2003 წელს, რეესტრის № 1-2033-ით შემთხვევაში, თუ ნასყიდობის საგანი აღმოჩნდება უფლებრივად ნაკლის მქონე, „წილის დამთმობი“ ვალდებულია „წილის მიმღებს“ აუნაზღაუროს მიყენებული ზიანი. ეს ხელშეკრულება ძალაში შედის ხელმოწერისთანავე და ექვემდებარება სამეწარმეო რეესტრში წარდგენას. ეს ხელშეკრულება შედგენილია ოთხ

თანაბარმნიშვნელოვან ეგზემპლარად, რომელთაგან ერთი ინახება ნოტარიუს ნ. გვაზავას სანოტარო ბიუროში, ხელშეკრულების იმ ეგზემპლარს, რომელიც ინახება სანოტარო არქივში, თან ერთვის დანართი 4 დოკუმენტი 1. შპს „სპეცმონტაჟი"–ს წესდება, 2. ამონაწერი სამეწარმეო რეესტრიდან, გაც. 15.09.2003 წ. ქ. თბილისის ისანი-სამგორის რაიონული სასამართლოს მიერ. 3. შპს „სპეცმონტაჟი"–ს პარტნიორთა კრების ოქმი №7, 4. ცნობა საჯარო რეესტრიდან № ჩ-79 გაც. 16.09.2003 წ. იმის შესახებ, რომ წილი არ არის დაგირავებული, 5. ქ. თბილისის სამგორის რაიონის სასამართლოს 18.06.1996 წლის № 7/4-136 დადგენილება (დამოწმებული ასლი).

მხარეთა ხელმოწერები:

1. "წილის დამთმობი"- ნელი თეთრაძე

2. "წილის მიმღები" – გიორგი ჩხაიძე

გადახდილია საზღაური: 30ლ. [illegible]

ნოტარიუსი: ნინო გვაზავა

GEORGIA. NOTARY OF TBILISI NINO GVAZAVA
111388659



1-2036

ს ა ნ ო ტ ა რ ო ა ქ ტ ი

წილის დათმობის
ხელშეკრულება

18 სექტემბერი 2003 წ.

ნოტარიუსი ნინო გვაზავა
ქ.თბილისი, გამსახურდიას გამზ. №28.
ტ. 38 47 09

თბილისი

2003 წ.

81

სანოტარო აქტი

რეესტრში რეგისტრაციის № 1-2036

ორიათასსამი წლის **თვრამეტ სექტემბერს** მე, ნინო გვაზავას, ნოტარიუსს ქ. თბილისში, ჩემს სანოტარო ბიუროში, რომელიც მდებარეობს მისამართზე: ქ. თბილისი, გამსახურდიას გამზ. № 28, მომმართეს შპს „სპეცმონტაჟი“–ს დამფუძნებელმა პარტნიორებმა **გენო ჯვარშეიშვილმა** და **გიორგი ჩხაიძემ**, რომლებმაც მოითხოვეს შპს „სპეცმონტაჟი“-ში პარტნიორის წილის დათმობის ხელშეკრულების შედგენა და მისი სანოტარო წესით დამოწმება. მე შევამოწმე მხარეების პირადობა მათ მიერ წარმოდგენილი პირადობის დამადასტურებელი დოკუმენტებით და დავრწმუნდი, რომ რომ მე ნამდვილად მომმართეს: **გენო ჯვარშეიშვილმა (დაბ. 05.06.1930 წ. ქ. სამტრედიაში, პასპორტი № II-ТИ № 552420 გაც. ქ. თბილისის ორჯონიკიძის რაიალმასკომის შინაგან საქმეთა მე-2 ქვეგანყოფილების მიერ 24.11.1976 წ. მცხ. ქ. თბილისი, ვაჟა ფშაველას კორპუსი № 32, ბინა № 35, პროფესიით-ინჟინერ-მექანიკოსი)** და **გიორგი ჩხაიძემ (დაბ: 21.02.1946წ. ქ. თბილისი, პასპორტის № 0127733, პირადი № 01024011603, გაც: შინაგან საქმეთა სამინისტროს მიერ 28.021996 წ, მცხ: თბილისი, იოსებიძის ქ. № 51, ბინა № 77 პროფესიით-ინჟინერ-ელექტრიკოსი)** მე შევამოწმე მათი ქმედუნარიანობა და უფლებამოსილება, რაც დასტურდება მათ მიერ წარმოდგენილი საბუთებიდან. მე შევადგინე წილის დათმობის ხელშეკრულება, რომელიც წავუკითხე და განვუმარტე მხარეებს, აგრეთვე განვუმარტე მასზე ხელმოწერის სამართლებრივი შედეგები. რის შემდეგაც მათ განაცხადეს, რომ ხელშეკრულება ზუსტად გამოხატავს მათ ნებას, და მათ ჩემი თანდასწრებით პირადად მოაწერეს ხელი წინამდებარე ხელშეკრულებას.

წილის დათმობის ხელშეკრულება

ორიათასსამი წლის თვრამეტ სექტემბერს მოქ: **გენო ჯვარშეიშვილმა**, რომელიც ამ ხელშეკრულებაში შემდეგში მოხსენიებულია როგორც „წილის დამთმობი“, მოქ: **გიორგი ჩხაიძეს** რომელიც ამ ხელშეკრულებაში შემდეგში მოხსენიებულია როგორც „წილის მიმღები“, უსასყიდლოდ დაუთმო შპს „სპეცმონტაჟი“–ს საწესდებო კაპიტალში თავისი კუთვნილი წილი, ხოლო “წილის მიმღებმა” მიიღო ეს წილი, რომელიც ამ ხელშეკრულებაში შემდეგში მოხსენიებულია როგორც „დათმობის საგანი“. დათმობის საგანი წარმოადგენს შპს „სპეცმონტაჟი“-ში **გენო ჯვარშეიშვილის** კუთვნილი წილის (**გენო ჯვარშეიშვილის** კუთვნილი წილი შეადგენს საზოგადოების მთელი საწესდებო კაპიტალის 8,5%-ს), რომელიც შედგენს შპს „სპეცმონტაჟი“–ს მთელი საწესდებო კაპიტალის 8,5%-ს და რომლის ნომინალური ღირებულებაა 347 აშშ დოლარის ექვივალენტი ლარებში. დათმობის საგანი საკუთრების უფლებით ეკუთვნის **გენო ჯვარშეიშვილს**, რაც დასტურდება მის მიერ წარმოდგენილი საბუთებიდან: 1. შპს „სპეცმონტაჟი“–ს წესდება, 2. ამონაწერი სამეწარმეო რეესტრიდან, გაც. 15.09.2003 წ. ქ. თბილისის ისანი-სამგორის რაიონული სასამართლოს მიერ. დათმობის საგნის გადაცემით წილის მიმღებზე გადადის მასთან დაკავშირებული ყველა უფლება-მოვალეობა. **გენო ჯვარშეიშვილმა** განაცხადა, რომ დათმობის საგანი არის უფლებრივად უნაკლო: ამ ხელშეკრულების დადებამდე დათმობის საგანი არ გასხვისებულა, არ დაგირავებულა და მესამე პირებს არ შეიძლება რაიმე პრეტენზია ჰქონდეთ მის მიმართ, რაც დასტურდება ცნობით საჯარო რეესტრიდან გაც. 16.09.2003 წ. № ჩ-79, საზოგადოების პარტნიორთა თანხმობა მიღებულია შპს „სპეცმონტაჟი“–ს პარტნიორთა კრების ოქმი №7 დამოწმებული ნოტარიუს ნ. გვაზავას მიერ 18.09.2003 წელს, რეესტრის № 1-2033 იმ შემთხვევაში, თუ ნასყიდობის საგანი აღმოჩნდება უფლებრივად ნაკლის მქონე, „წილის დამთმობი“ ვალდებულია „წილის მიმღებს“ აუნაზღაუროს მიყენებული ზიანი. ეს ხელშეკრულება ძალაში შედის ხელმოწერისთანავე და ექვემდებარება სამეწარმეო რეესტრში წარდგენას. ეს ხელშეკრულება შედგენილია ოთხ

82

...ათარმნიშვნელოვან ეგზემპლარად, რომელთაგან ერთი ინახება ნოტარიუს ნ. ...გაზავას სანოტარო ბიუროში, ხელშეკრულების იმ ეგზემპლარს, რომელიც ინახება სანოტარო არქივში, თან ერთვის დანართი 4 დოკუმენტი 1. შპს „სპეცმონტაჟი"–ს წესდება, 2. ამონაწერი სამეწარმეო რეესტრიდან, გაც. 15.09.2003 წ. ქ. თბილისის ისანი-სამგორის რაიონული სასამართლოს მიერ. 3. შპს „სპეცმონტაჟი"–ს პარტნიორთა კრების ოქმი №7, 4. ცნობა საჯარო რეესტრიდან № ჩ-79 გაც. 16.09.2003 წ. იმის შესახებ, რომ წილი არ არის დაგირავებული, 5. ქ. თბილისის სამგორის რაიონის სასამართლოს 18.06.1996 წლის № 7/4-136 დადგენილება (დამოწმებული ასლი).

მხარეთა ხელმოწერები:

1. "წილის დამთმობი"- გენო ჯვარშეიშვილი [signature]

2. "წილის მიმღები" – გიორგი ჩხაიძე [signature]

გადახდილია საზღაური: [illegible] 18.5 [illegible] +20% [illegible]

ნოტარიუსი: [signature] [stamp: NOTARY OF TBILISI NINO GVAZAVA, GEORGIA] ნინო გვაზავა



1-2038
83

ს ა ნ ო ტ ა რ ო ა ქ ტ ი

წილის დათმობის
ხელშეკრულება

18 სექტემბერი 2003 წ.

ნოტარიუსი ნინო გვაზავა
ქ.თბილისი, გამსახურდიას გამზ. №28.
ტ. 38 47 09

თბილისი

2003 წ.

84

სანოტარო აქტი

რეესტრში რეგისტრაციის № 1-2038

ორიათასსამი წლის **თვრამეტ სექტემბერს** მე, ნინო გვაზავას, ნოტარიუსს ქ. თბილისში, ჩემს სანოტარო ბიუროში, რომელიც მდებარეობს მისამართზე: ქ. თბილისი, გამსახურდიას გამზ. № 28, მომმართეს შპს „სპეცმონტაჟი“–ს დამფუძნებელმა პარტნიორებმა **მაყვალა დონაძემ** და **გიორგი ჩხაიძემ**, რომლებმაც მოითხოვეს შპს „სპეცმონტაჟი“-ში პარტნიორის წილის დათმობის ხელშეკრულების შედგენა და მისი სანოტარო წესით დამოწმება. მე შევამოწმე მხარეების პირადობა მათ მიერ წარმოდგენილი პირადობის დამადასტურებელი დოკუმენტებით და დავრწმუნდი, რომ რომ მე ნამდვილად მომმართეს: **მაყვალა დონაძემ (დაბ. 05.10.1938 წ. ამბროლაურის რაიონში, პ/მ № გ 0388776, პირადი № 01002023970 გაც. თბილისის გლდანი-ნაძალადევის შს II განყოფილების მიერ 16.09.2003 წ. მცხ. ქ. თბილისი, გლდანის მე-5 მ/რ, კ. 24, ბინა № 12, პროფესიით-ბუღალტერ-ეკონომისტი)** და **გიორგი ჩხაიძემ (დაბ: 21.02.1946წ. ქ. თბილისი, პასპორტის № 0127733, პირადი № 01024011603, გაც: შინაგან საქმეთა სამინისტროს მიერ 28.021996 წ, მცხ: თბილისი, იოსებიძის ქ. № 51, ბინა № 77 პროფესიით-ინჟინერ-ელექტრიკოსი)** მე შევამოწმე მათი ქმედუნარიანობა და უფლებამოსილება, რაც დასტურდება მათ მიერ წარმოდგენილი საბუთებიდან. მე შევადგინე წილის დათმობის ხელშეკრულება, რომელიც წავუკითხე და განვუმარტე მხარეებს, აგრეთვე განვუმარტე მასზე ხელმოწერის სამართლებრივი შედეგები. რის შემდეგაც მათ განაცხადეს, რომ ხელშეკრულება ზუსტად გამოხატავს მათ ნებას, და მათ ჩემი თანდასწრებით პირადად მოაწერეს ხელი წინამდებარე ხელშეკრულებას.

წილის დათმობის ხელშეკრულება

ორიათასსამი წლის თვრამეტ სექტემბერს მოქ: **მაყვალა დონაძემ,** რომელიც ამ ხელშეკრულებაში შემდეგში მოხსენიებულია როგორც „წილის დამთმობი“, მოქ: **გიორგი ჩხაიძეს** რომელიც ამ ხელშეკრულებაში შემდეგში მოხსენიებულია როგორც „წილის მიმღები“, უსასყიდლოდ დაუთმო შპს „სპეცმონტაჟი“–ს საწესდებო კაპიტალში თავისი კუთვნილი წილი, ხოლო “წილის მიმღებმა” მიიღო ეს წილი, რომელიც ამ ხელშეკრულებაში შემდეგში მოხსენიებულია როგორც „დათმობის საგანი“. დათმობის საგანი წარმოადგენს შპს „სპეცმონტაჟი“-ში **მაყვალა დონაძის** კუთვნილი წილის (**გენო ჯვარშეიშვილის** კუთვნილი წილი შეადგენს საზოგადოების მთელი საწესდებო კაპიტალის 8,3%-ს), რომელიც შედგენს შპს „სპეცმონტაჟი“–ს მთელი საწესდებო კაპიტალის 8,3%-ს და რომლის ნომინალური ღირებულებაა 339 აშშ დოლარის ექვივალენტი ლარებში. დათმობის საგანი საკუთრების უფლებით ეკუთვნის **მაყვალა დონაძეს**, რაც დასტურდება მის მიერ წარმოდგენილი საბუთებიდან: 1. შპს „სპეცმონტაჟი“–ს წესდება, 2. ამონაწერი სამეწარმეო რეესტრიდან, გაც. 15.09.2003 წ. ქ. თბილისის ისანი-სამგორის რაიონული სასამართლოს მიერ. დათმობის საგნის გადაცემით წილის მიმღებზე გადადის მასთან დაკავშირებული ყველა უფლება-მოვალეობა. **მაყვალა დონაძემ** განაცხადა, რომ დათმობის საგანი არის უფლებრივად უნაკლო: ამ ხელშეკრულების დადებამდე დათმობის საგანი არ გასხვისებულა, არ დაგირავებულა და მესამე პირებს არ შეიძლება რაიმე პრეტენზია ჰქონდეთ მის მიმართ, რაც დასტურდება ცნობით საჯარო რეესტრიდან გაც. 16.09.2003 წ. № ჩ-79, საზოგადოების პარტნიორთა თანხმობა მიღებულია შპს „სპეცმონტაჟი“–ს პარტნიორთა კრების ოქმი №7 დამოწმებული ნოტარიუს ნ. გვაზავას მიერ 18.09.2003 წელს, რეესტრის № 1-2033 იმ შემთხვევაში, თუ ნასყიდობის საგანი აღმოჩნდება უფლებრივად ნაკლის მქონე, „წილის დამთმობი“ ვალდებულია „წილის მიმღებს“ აუნაზღაუროს მიყენებული ზიანი. ეს ხელშეკრულება ძალაში შედის ხელმოწერისთანავე და ექვემდებარება სამეწარმეო რეესტრში წარდგენას. ეს ხელშეკრულება შედგენილია ოთხ

85

თანაბარმნიშვნელოვან ეგზემპლარად, რომელთაგან ერთი ინახება ნოტარიუს ნ. გვაზავას სანოტარო ბიუროში, ხელშეკრულების იმ ეგზემპლარს, რომელიც ინახება სანოტარო არქივში, თან ერთვის დანართი 4 დოკუმენტი 1. შპს „სპეცმონტაჟი"–ს წესდება, 2. ამონაწერი სამეწარმეო რეესტრიდან, გაც. 15.09.2003 წ. ქ. თბილისის ისანი-სამგორის რაიონული სასამართლოს მიერ. 3. შპს „სპეცმონტაჟი"–ს პარტნიორთა კრების ოქმი №7, 4. ცნობა საჯარო რეესტრიდან № ჩ-79 გაც. 16.09.2003 წ. იმის შესახებ, რომ წილი არ არის დაგირავებული, 5. ქ. თბილისის სამგორის რაიონის სასამართლოს 18.06.1996 წლის № 7/4-136 დადგენილება (დამოწმებული ასლი).

მხარეთა ხელმოწერები:

1. "წილის დამთმობი"- მაყვალა დონაძე

2. "წილის მიმღები" – გიორგი ჩხაიძე

გადახდილია საზღაური: 30 ლ. (ნოტ. ზედა. ... კ ... 18.5 ლ ... +20%)

ნოტარიუსი: ნინო გვაზავა

შეზღუდული პასუხისმგებლობის საზოგადოება
"სპეცმონტაჟის" პარტნიორთა კრების

ოქმი№7

თბილისი

10 ივნისი 2005 წელი

2005 წლის 10 ივნისს თბილისში ენუქიძის №7-ში, შ.პ.ს "სპეცმონტაჟის" დირექტორის ქართლოს ორკოდაშვილის ინიციატივით შედგა პარტნიორთა რიგგარეშე კრება შემდეგი დღის წესრიგით:

1. ამავე საზოგადოების პარტნიორთა მიერ საზოგადოების პარტნიორობიდან გასვლა წილთა დათმობის გზით და დარჩენილ პარტნიორთა შორის წილთა გადანაწილება.
2. გარდაცვლილი პარტნიორის გივი ვაჩეიშვილის მემკვიდრის ლამარა ვაჩეიშვილის პარტნიორად მიღება.
3. მიღებული გადაწყვეტილებების შესაბამისად საზოგადოების წესდებასა და სამეწარმეო რეესტრში ცვლილებათა შეტანა.

კრებაზე გამოცხადდა 7 (შვიდი) პარტნიორი: ქართლოს ორკოდაშვილი, გიორგი ჩხაიძე, არჩილ ვარდოშვილი, დავით სანებლიძე, ნელი თეთრაძე, რევაზ სახვაძე, და თამაზ ბიბილური, რაც უდრის ხმათა 51%, ე.ი კრება გადაწყვეტილებაუნარიანია. კრებამ ერთხმად აირჩია კრების თავმჯდომარედ ქართლოს ორკოდაშვილი, სხდომის მდივნად გიორგი ჩხაიძე. **მოისმინეს:** საზოგადოების დირექტორის ქართლოს ორკოდაშვილის ინფორმაცია საზოგადოების პარტნიორების მაყვალა დონაძის, არჩილ ვარდოშვილის, ბიქტორ ჯანგვაძის, ნელი თეთრაძის, გენო ჯვარშეიშვილის მიერ საზოგადოებაში მათი კუთვნილი წილების ერთეროი პარტნიორისათვის – გიორგი ჩხაიძისათვის დათმობისა და გარდაცვლილი პარტნიორის გივი ვაჩეიშვილის ნაცვლად მისი მემკვიდრის ლამარა ვაჩეიშვილის პარტნიორად მიღების შესახებ.

აზრი გამოთქვეს: არჩილ ვარდოშვილმა, თამაზ ბიბილურმა, ქართლოს ორკოდაშვილმა, გიორგი ჩხაიძემ, დავით სანებლიძემ, ნელი თეთრაძემ და რევაზ სახვაძემ, რომლებმაც მხარი დაუჭირეს მათი პარტნიორების მიერ მათ

საკუთრებაში არსებული მთლიანი წილის გიორგი ჩხაიძისათვის უსასყიდლოდ დათმობისა და საზოგადოების პარტნიორობიდან გასვლას, ასევე მოიწონეს წინადადება გივი ვაჩეიშვილის ნაცვლად მისი მემკვიდრის ლამარა ვაჩეიშვილის პარტნიორად მიღების შესახებ.

დაადგინეს:

1. არჩილ ვარდოშვილმა, ნელი თეორაძემ, მაყვალა დონაძემ, ბიქტორ ჯანგავაძე და გენო ჯვარშეიშვილი უსასყიდლოდ გადასცენ საზოგადოების პარტნიორს გიორგი ჩხაიძეს მათ საკუთრებაში არსებული წილები და გავიდნენ საზოგადოების პარტნიორობიდან.
2. გიორგი ჩხაიძის წილი საზოგადოების საწესდებო კაპიტალში გადაცემის დადგენილი წესით გაფორმების შემდგომ ხდება 2043 ა.შ.შ. დოლარის ექვივალენტი ლარებში, რაც შეადგენს საწესდებო კაპიტალის 50%(ორმოცდაათ პროცენტს). გადაწყვეტილება მიღებულია დამსწრე პარტნიორთა მიერ ერთხმად.
3. ასევე ერთხმად იქნა მიღებული გადაწყვეტილება გარდაცვლილი პარტნიორის გივი ვაჩეიშვილის ნაცვლად საზოგადოებაში მისი მემკვიდრის ლამარა ვაჩეიშვილის მიღების შესახებ.
4. კრებაზე მიღებული გადაწყვეტილებების შესაბამისად საზოგადოების პარტნიორთა წილები განისაზღვროს შემდეგნაირად:
   1) ქ.ორკოდაშვილი – 8.5%.
   2) ზ.კურაკინი – 8.3%.
   3) ლ.ვაჩეიშვილი – 8.3%.
   4) დ.სანებლიძე – 8.3%.
   5) გ.ჩხაიძე – 50%
   6) რ.სახვაძე – 8.3%
   7) თ.ბიბილური – 8.3%
5. კრებაზე მიღებული გადაწყვეტილების შესაბამისად შევიდეს ცვლილებები საზოგადოების წესდებასა და სამეწარმეო რეესტრში

კრების თავმჯდომარე: /ქ.ორკოდაშვილი/





88

შეზღუდული პასუხისმგებლობის საზოგადოება
"სპეცმონტაჟის" პარტნიორთა კრების

ოქმი№7

თბილისი 10 ივნისი 2005 წელი

2005 წლის 10 ივნისს თბილისში ენუქიძის №7-ში, შ.პ.ს "სპეცმონტაჟის" დირექტორის ქართლოს ორკოდაშვილის ინიციატივით შედგა პარტნიორთა რიგგარეშე კრება შემდეგი დღის წესრიგით:

1. ამავე საზოგადოების პარტნიორთა მიერ საზოგადოების პარტნიორობიდან გასვლა წილთა დათმობის გზით და დარჩენილ პარტნიორთა შორის წილთა გადანაწილება.
2. გარდაცვლილი პარტნიორის გივი ვაჩეიშვილის მემკვიდრის ლამარა ვაჩეიშვილის პარტნიორად მიღება.
3. მიღებული გადაწყვეტილებების შესაბამისად საზოგადოების წესდებასა და სამეწარმეო რეესტრში ცვლილებათა შეტანა.
4. შ.პ.ს "სპეცმონტაჟის"-ის წევრის გიორგი ჩხაიძის მიერ საზოგადოების კაპიტალში 13 ა.შ.შ დოლარის შეტანით საზოგადოების კაპიტალი 4087 ა.შ.შ დოლარი გაიზარდოს 4100 ა.შ.შ დოლარამდე.

კრებაზე გამოცხადდა 7 (შვიდი) პარტნიორი: ქართლოს ორკოდაშვილი, გიორგი ჩხაიძე, არჩილ ვარდოშვილი, დავით სანებლიძე, ნელი თეთრაძე, რევაზ სახვაძე, და თამაზ ბიბილური, რაც უდრის ხმათა 51%, ე.ი კრება გადაწყვეტილებაუნარიანია. კრებამ ერთხმად აირჩია კრების თავმჯდომარედ ქართლოს ორკოდაშვილი, სხდომის მდივნად გიორგი ჩხაიძე. **მოისმინეს:** საზოგადოების დირექტორის ქართლოს ორკოდაშვილის ინფორმაცია საზოგადოების პარტნიორების მაყვალა დონაძის, არჩილ ვარდოშვილის, ბიქტორ ჯანგვაძის, ნელი თეთრაძის, გენო ჯვარშეიშვილის მიერ საზოგადოებაში მათი კუთვნილი წილების ერთერთი პარტნიორისათვის – გიორგი ჩხაიძისათვის დათმობისა და გარდაცვლილი პარტნიორის გივი ვაჩეიშვილის ნაცვლად

მისი მემკვიდრის ლამარა ვაჩეიშვილის პარტნიორად მიღების შესახებ.

აზრი გამოთქვეს: არჩილ ვარდოშვილმა, თამაზ ბიბილურმა, ქართლოს ორკოდაშვილმა, გიორგი ჩხაიძემ, დავით სანებლიძემ, ნელი თეთრაძემ და რევაზ სახვაძემ, რომლებმაც მხარი დაუჭირეს მათი პარტნიორების მიერ მათ საკუთრებაში არსებული მთლიანი წილის გიორგი ჩხაიძისათვის უსასყიდლოდ დათმობისა და საზოგადოების პარტნიორობიდან გასვლას, ასევე მოიწონეს წინადადება გივი ვაჩეიშვილის ნაცვლად მისი მემკვიდრის ლამარა ვაჩეიშვილის პარტნიორად მიღების შესახებ.

დაადგინეს:

1. არჩილ ვარდოშვილმა, ნელი თეთრაძემ, მაყვალა დონაძემ, ბიქტორ ჯანგავაძე და გენო ჯვარშეიშვილი უსასყიდლოდ გადასცენ საზოგადოების პარტნიორს გიორგი ჩხაიძეს მათ საკუთრებაში არსებული წილები და გავიდნენ საზოგადოების პარტნიორობიდან.
2. გიორგი ჩხაიძის წილი საზოგადოების საწესდებო კაპიტალში გადაცემის დადგენილი წესით გაფორმების შემდგომ ხდება 2050 ა.შ.შ. დოლარის ექვივალენტი ლარებში, რაც შეადგენს საწესდებო კაპიტალის 50%(ორმოცდაათ პროცენტს). გადაწყვეტილება მიღებულია დამსწრე პარტნიორთა მიერ ერთხმად.
3. ასევე ერთხმად იქნა მიღებული გადაწყვეტილება გარდაცვლილი პარტნიორის გივი ვაჩეიშვილის ნაცვლად საზოგადოებაში მისი მემკვიდრის ლამარა ვაჩეიშვილის მიღების შესახებ.
4. კრებაზე მიღებული გადაწყვეტილებების შესაბამისად საზოგადოების პარტნიორთა წილები განისაზღვროს შემდეგნაირად:
   1) ქ.ორკოდაშვილი – 9.0%.
   2) ზ.კურაკინი – 8.3%.
   3) ლ.ვაჩეიშვილი – 8.05%.
   4) დ.სანებლიძე – 8.3%.
   5) გ.ჩხაიძე – 50%
   6) რ.სახვაძე – 8.05%
   7) თ.ბიბილური – 8.3%

5. კრებაზე მიღებული გადაწყვეტილების შესაბამისად შევიდეს ცვლილებები საზოგადოების წესდებასა და სამეწარმეო რეესტრში

კრების თავმჯდომარე: /ქ.ორკოდაშვილი/

/



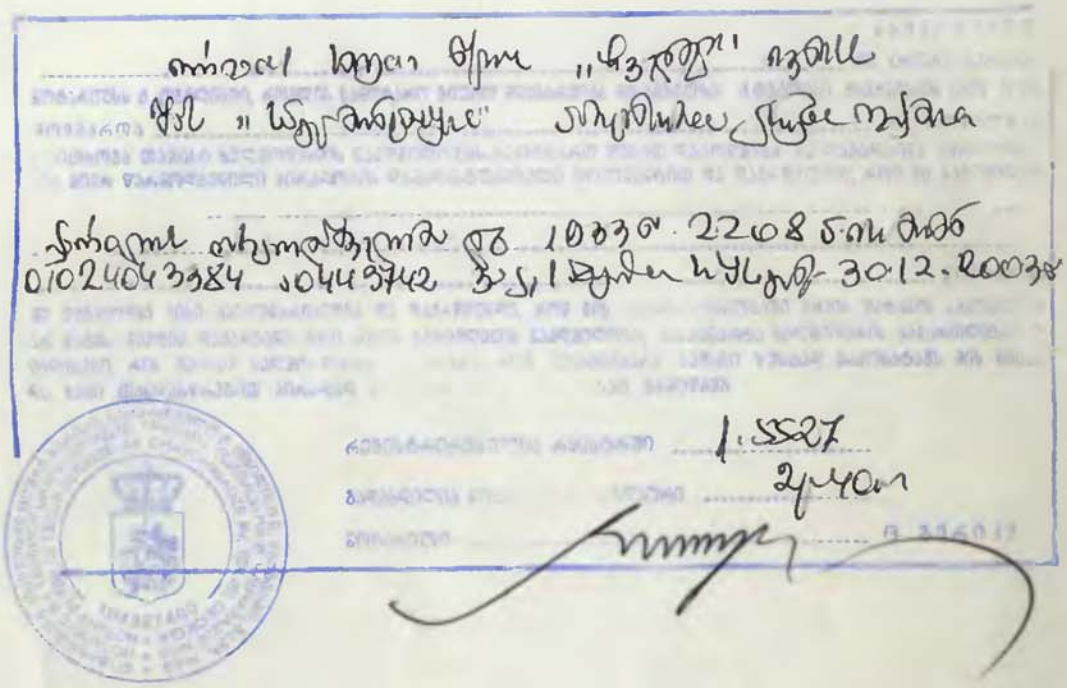

1

91

საქართველოს სოციალურ-ეკონომიკური ინფორმაციის დეპარტამენტი

ცნობა

რეზიდენტ-იურიდიულ და ფიზიკურ პირებზე საიდენტიფიკაციო კოდის მინიჭების შესახებ

1996 წლის 26.06. შპს " ს პ ე ც მ ო ნ ტ ა ჟ ი "

- ქ.თბილისი (სამგორის რ-ნი)

სოციალურ-ეკონომიკური ინფორმაციის დეპარტამენტის საინფორმაციო-საგამომცემლო ცენტრის მიერ ჩართულია რეზიდენტ-იურიდიულ პირთა სახელმწიფო რეგისტრში და მინიჭებული აქვს საიდენტიფიკაციო კოდი

2 0 4 4 8 8 2 0

დეპარტამენტის თავმჯდომარის
მოადგილე - ცენტრის უფროსი _____ ვ.ტუღუში
(ხელის მონერა)

92

დ ა დ გ ე ნ ი ლ ე ბ ა

"18" მაისი 1996წელი

ქ. თბილისის საშუალო ჰაერის სასამართლო
ქალაქის (რაიონის) სასამართლოს დასახელება

მოსარჩელე _____ შეტყობინება შესახებ საქართველოს რესპუბლიკის კანონის მე-4 და მე-5 მუხლების შესაბამისად გაერთიანებული საწარმოს რეგისტრაციის საქმეთა რეესტრში შეტანილი ჩანაწერებისა:

2. ა) შეზღუდული პასუხისმგებლობის საზოგადოება „საქსმონტაჟი"
ბ) ორგანიზაციულ-სამართლებრივი ფორმა: შეზღუდული პასუხისმგებლობის საზოგადოება.
გ) საზოგადოების იურიდიული მისამართია: ქ. თბილისი ულიანოვის ქ. №47.
დ) საქმიანობის საგანია: სანტექნიკური, სავენტილაციო დანადგარების და მონყობილობათა მონტაჟი; მათი მცირე და დიდი ძაბვის ელექტრონის, შიდა და გარე ელექტროგაყვანილობათა მონტაჟი, სატუმბ სადგურებში ელექტრომოძრაობის დაყენება და მონტაჟი, მისი გაძლიერება და გაშვება; ელექტრომანიპულატორ ქვესადგურებში ელექტროდანადგარების და მონყობილობათა მონტაჟი; მანქანებისა და მექანიზმების მონტაჟი; სახარჯო მოხმარების საგნების წარმოება; მომსახურების გაწევა; საკაჟო საქმიანობა; სხვა საქმიანობა, რომელიც არ ეწინააღმდეგება კანონმდებლობას
ე) საზოგადოების საშუალო წელი იძახვება ყალიბური წლის, იწყება 1 იანვარს და მთავრდება 31 დეკემბერს. ოპერაციის მომენტში შეადგენს ერთ წელიწადს საშუალო წელს.
3. საზოგადოების საწესდებო კაპიტალი შეადგენს 4088 აშშ დოლარის ექვივალენტს ეროვნულ ვალუტაში ლარებში.

რეგისტრაციის პირობით. მოსამართლე

4. ა) საზოგადოების დამფუძნებლები არიან:
1. ქალბატონი ნინო ალექსის-ძე ოქუჯავა - დაბადებული 1933წ. 22 ოქტომბერი თელავის რაიონი, სოფელ აყურცლიანში. პასპორტი ინდივიდ-მშრალი. მცხ. ქ. თბილისი აღ. ყაზბეგის ქ 29
2. ნენო ალექსის-ძე ჯაჯანიძე - დაბადებული 1930წ.

93

დ ა დ გ ე ნ ი ლ ე ბ ა

"____"____________ " 199 წელი

____

ქალაქის (რაიონის) სასამართლოს დასახელება

მოსამართლე ____________________ ემიგრანტთა შესახებ საქართველოს რესპუბლიკის კანონის მე-4 და მე-5 მუხლების თანახმად განახორციელოს სამოქალაქო რეგისტრაციის სახელმწიფო რეესტრში შემდეგი ჩანაწერებით:

2. [?] სამტრედიის რ-ნი, იაშეთში. პროფესიით - ინჟინერ-ელ. მექანიკოსი
მცხოვრები ქ. თბილისი, ვაჟა ფშაველას გამზ. 32
3. ზურაბ ვლადიმერის-ძე [illegible] - დაბ. 13.12.1947 წ. ქ. თბილისში
პროფესიით — ინჟინერ-მშენებელი. მცხოვრები ქ. თბილისი ვარკეთილი
მ-3 მასივი I მ/რ კორპუსი 35
4. გოგი აკაკის-ძე ვაჩეიშვილი - დაბადებული 1940 წ. ქ. ბათუმში
პროფესიით - იურისტი. მცხ. ქ. თბილისი წ. წერეთლის [?] გამზ.
№ 65.
5. მაყვალა ნიკოლოზის-ას დონაძე - დაბადებული 1938წ. ამბროლაურის
რ-ნი სოფ. ზოტანა [?]. პროფესიით — ბუღალტერ-ეკონომისტი. მცხ. ქ. თბილისი
გლდანის მასივი მ-2 მ/რ კორპ. 24.
6. ნელი გიორგის ასული თათარაძე [?] - დაბადებული 1956 წ. დმანისის [?] რ-ის
სოფ. გომარეთი. პროფესიით - ბუღალტერი. მცხ. ქ. თბილისი
გუმათელის ქ. № 8^2-ში.
7. დავით ვასილის-ძე სანებლიძე - დაბადებული 1946წ ამბროლაურის
რ-ნის სოფ. ხონჭიორი, პროფესიით ინჟინერ-მშენებელი. მცხ.
ქ. თბილისი, საირმის ქ. კორპუსი 11.
8. თამაზ დავითის-ძე ბიბილური - დაბადებული 1956 წ. საგარეჯოში
პროფესიით ინჟინერ-ტექნოლოგი ქ. თბილისი დ/დიღომი, მ-2 კვ.
კორპ. 19

რეგისტრაციის № 9. რევაზ დავითის ძე სანებლიძე - დაბადებული 1951წ. წყალტუბოს
რ-ნის სოფ. გვიშტიბი. პროფესიით ინჟინერ-მშენებელი. მცხ. ქ.
თბილისი, თ. მდივნის [?] გამზ. №10.
10. ნოდარ დიმიტრის-ძე კანკავა - დაბ. 1951წ. წყალტუბოს
რ-ნი. პროფესიით ინჟინერ-მშენებელი. მცხ. ქ. თბილისი
ბ. ცქიტიშვილის [?] ქ. 30-ში

დ ა დ გ ე ნ ი ლ ე ბ ა

„___" __________ " 199 წელი

____

ქალაქის (რაიონის) სასამართლოს დასახელება

მოსამართლე ________________ ეთანხმება „მეწარმეთა შესახებ" საქართველოს რესპუბლიკის კანონის მე-4 და მე-5 მუხლების თანახმად განცხადებაში მითითებული საწარმოს რეგისტრაცია სამეწარმეო რეესტრში შემდეგი მონაცემებით:

11. ჯიბო მიხეილის-ძე ვარდოშვილი – დაბადებული 1950 წ. ქ. თბილისში. პროფესიით ინჟინერ-თბოენერგეტიკოსი მცხ. ქ. თბილისი, ხონის ქ. №28

12. გიორგი ემზარის-ძე ჩხაიძე – დაბ. 1941 წ. ქ. ბათუმში. პროფესიით ინჟინერ-ელექტრიკოსი. მცხ. ქ. თბილისი, იოსებიძის ქ. №51.

ბ) საწარმოების დირექტორი – ქეთევან გიორგის-ძე ორვოწიაშვილი.

5. საწარმოების წარმომადგენლობის უფლება ენიჭება დირექტორს

7. სამართლებრივი ფორმით დამფუძნებლების საერთო კრების ოქმით № 1 20.03.96წ.

8. რეგისტრირებულია 1996 წლის 18 ივნისს.

რეგისტრაციის № ...-136

მოსამართლე ვ. [signature]

დადგენილება

„14" ივნისი 1996 წ.

ქალაქში თბილისი

~~სოფელში~~

მოსამართლემ ვ. მაჭავარიამ

ქ. თბილისის სამგორის რაიონის სასამართლო
სასამართლოს დასახელება

შევისწავლე სასამართლოში შემოსული სისხლის სამართლის საქმე ბრალდებისა გამო [illegible] შ. ს.

სამგორის რაიონის განყოფილებიდან შემოსული მასალებით ... პასპორტის დაკარგვის შესახებ [illegible] სახელით დარეგისტრირდა, რომ მოქალაქე ... დაბადებული წლის, მცხოვრები ... დაკარგა პასპორტი დაუდევრობის შედეგად, რის გამოც უნდა დაეკისროს ადმინისტრაციული სამართალდარღვევათა კოდექსის 186-ე მუხლის.

გამომდინარე აღნიშნულიდან, ვიხელმძღვანელე რა ადმინისტრაციულ სამართალდარღვევათა კოდექსის 266-ე და 267-ე მუხლებით.

დ ა ვ ა დ გ ი ნ ე:

მოქ. ... დაეკისროს 3 ლარი ჯარიმა სახელმწიფო ბიუჯეტის სასარგებლოდ. აღნიშნული თანხის 10% ჩაირიცხოს იუსტიციის სამინისტროს ანგარიშზე „საპროცესო ფონდი" № 001141750

მოსამართლე ვ. მ.

96

Поступ в банк плат. | 7 | 0401002

ПЛАТЕЖНОЕ ПОРУЧЕНИЕ № 16 მარტი 19 96 г.

Плательщик	სს.საწარმო "სპეციონტაქი"	ДЕБЕТ	Сумма
Код		00083402	50
Банк плательщика	კომერციული ბანკი სააქციო в г.	Код	сч № 00060982
Получатель	საქარველოს ბანკი	КРЕДИТ	
Код	საანგარიშსწორებო		сч № 10130201
Банк получателя	ეროვნული ბანკი в г.	Код	сч №

почтой — телеграфом (нужное подчеркнуть)

Сумма прописью ორმოცდაათი ლარი

Дата получения отовара, оказания услуг 19 г.

Назначение платежа, наименование товара, выполненных работ, оказанных услуг, №№ и суммы товарных документов

სარეგისტრაციო საბრა

უპრისი

М.П. | Подписи клиента: მი.ხელმწერი

пеня за	дней
из	% Р
сумма сценей	
Вид опер.	
Назн. плат.	
Срок. плат.	
Очер. плат.	
№гр. банка	

Проведено банком 19

Подписи банка

97

Поступ в банк плат. | 6 | 0401002

ПЛАТЕЖНОЕ ПОРУЧЕНИЕ № 16 მარტი 19 96 г.

Плательщик	სს.საწარმო "სპეციონტაქი"	ДЕБЕТ	Сумма
Код		00060982	
Банк плательщика	კომერციული საქციო ბანკი საქართველოს ბანკი	Код	сч № 00083402 50
Получатель	იუსტიციის სამინისტრო	КРЕДИТ	
Код			сч №
Банк получателя	ეროვნული საქციო ცენტ.ბანკი	Код	сч № 00114178

почтой — телеграфом (нужное подчеркнуть)

Сумма прописью ორმოცდაათი ლარი

Дата получения отовара, оказания услуг 19 г.

Назначение платежа, наименование товара, выполненных работ, оказанных услуг, №№ и суммы товарных документов

სარეგისტრაციო საბრა

უპრისი

М.П. | Подписи клиента: მი.ხელმწერი

пеня за	дней
из	% Р
сумма сценей	
Вид опер.	
Назн. плат.	
Срок. плат.	
Очер. плат.	
№гр. банка	

Проведено банком 19

Подписи банка

ამწყვდ. ვ. წულუკიძის
31.05.79 წ.

ქ. თბილისის საგმირის რაიონის
სასამართლოს

უფროსი პასუხისმგებლობის საზოგადოება
ფირმა "სპეცმონტაჟი"-ს
დირექტორის ქ. ორკოდაშვილის

გ ა ნ ც ხ ა დ ე ბ ა

გთხოვთ რეგისტრაციაში გააწარმოთ შეზღუდული პასუხისმგებლობის საზოგადოება რომლის საფირმო სახელწოდებაა "სპეცმონტაჟი".

საზოგადოების იურიდიული მისამართია: ქ.თბილისი, ენუქიძის ქ. №7.

საზოგადოება ჩანახორციელებს საქმიანობის შემდეგ სახეებს:

- სანტექნიკური, სავენტილაციო დანადგარებისა და მოწყობილობათა მონტაჟი;
- წათი ნაღალი და დაბალი ძაბვის კაბელების, შიდა და გარე ელექტროგაყვანილობათა მონტაჟი, საკაბელო სადგურებში ელექტრომოწყობილობის დადგმა და მონტაჟი, მისი გამართვა და ჩაშვება;
- ელექტროგაანაწილებელ ქვესადგურებში ელექტრომოწყობილობისა და მოწყობილობათა მონტაჟი;
- მანქანებისა და მექანიზმების მონტაჟი;
- სახალხო მოხმარების საგნების წარმოება;
- მოსახლეობისათვის ფასიანი მომსახურების გაწევა;
- საჭავშრო საქმიანობა;

სხვა საქმიანობა, რაც კანონით არ იკრძალება.

31 05 7'/4-136 ნომერი

საზოგადოების დამფუძნებლებია:

1. ძარლოს გიორგის ძე ორკოდაშვილი - დაბადებული 1933 წ.22.08. თელავის რაიონი, სოფელ კუდლელაურში. პროფესიით - ინჟინერ-მშენებელი. მცხ:ქ.თბილისი, აღ.ყაზბეგის ქ.№29 ა. პასპორტი V-ნნ №628378 გაც. თბილისის ორჯონიკიძის რ-ნის მ/ს განყ. მიე 1/VII-1978 წ.

2. გენო აკაკის ძე ჯვარშეიშვილი - დაბ. 5.06.1930 წ. სამტრედიის რ-ნი, სოფ.იანეთში. პროფესიით - ინჟინერ-ელ.ნექანიკოსი. მცხ:ქ.თბილისი, ვაჟა ფშაველას გამზ.№32. პასპორტი II-მი №552420 გაც.თბილისის ორჯონიკიძის რ-ნის მ/ს განყ. მიე 24.11.1976 წ.

3. ზურაბ ვლადიმერის ძე კურაკინი - დაბ. 13.12.1947 წ. ქ.თბილისში. პროფესიით - ინჟინერ-მშენებელი. მცხ. თბილისი, იარკეთილის 3, I მ/რ. კორპუსი 35. პასპორტი VII-მი №518365 პირველი მაისის მ/ს განყ.მიე 29/III-79 წ.

4. გივი აკაკის ძე ჯაფარიძე - დაბ.1940 წ. 24/VIII. ქ.ბაუმში. პროფესიით - უმაღლესი იურისტი. მცხ. ქ.თბილისი აკ.წერეთლის გამზ.№65 პასპორტი V-მი №536330 გაც პირველი მაისის რ-ნის მ/ს განყოფ მიე 16.II-1980 წ.

5. მაყვალა ნიკოლოზის ასული ფირაძე - დაბ. 5/X-1938 წ. ამბროლაურის რ-ნის სოფ. ბოსტანა. პროფესიით - ბუღალტერ-ეკონომისტი. მცხ. ქ.თბილისი გლდანის მას. მე-2 მ/რ. კორპ.24. პასპორტი 40. №823585 საქართველოს შ/ს. განყოფილების მიერ 21/VI-1991 წ.

6. ნელი გიორგის ასული თეირაძე - დაბ. 1956 წ. 22/IX. დმანისის რ-ნის სოფ. გომარეთი. პროფესიით - ბუღალტერი. მცხ. ქ.თბილისი ვუმაოვესის ქ.№8ა-ში. პასპორტი I-ში №521553 დმანისის რ-ნის შ/ს განყოფილების მიერ 21/II-1980 წ.

7. დავით ვასილის ძე სარჯველიძე - დაბ. 5/X-1946 წ. ამბროლაურის რ-ნის სოფ. ხორვიორი. პროფესიით - ინჟინერ-მშენებელი. მცხ. ქ.თბილისი, საირმის ქ.კორპ. 11. პასპორტი II-ში №687723 კალინინის რ-ნის შ/ს განყოფილების მიერ 18/II-1976 წ.

8. შალვა დავითის ძე ვიბილური - დაბ.21/VIII-1956 წ.საგარეჯოში. პროფესიით - ინჟინერ-ელექტრიკოსი. ქ.თბილისი, დ/დილომი, მე-2 კვ. კორპ.19. პასპორტი №102500?2030 საბურთალოს რ-ნის შ/ს განყოფ. მიერ 8/VIII-1995 წ.

9. რევაზ დავითის ძე სახვაძე - დაბ. 20/XI-1955 წ. ორჯონიკიძის რ-ნი სოფ. უბისი. პროფესიით - მშენებელ-ინჟინერი. მცხ. ქ.თბილისი, დ.მეფის გამზ. №10. პასპორტი VI-ში №632548 ორჯონიკიძის რ-ნის შ/ს განყოფ. მიერ. 1967 წ.26/VI.

10. გიორგი დიდიერის ძე ჭანტავაძე - დაბ.27/V-1951 წ. წყალტუბოს რ-ნის სოფ. გეგიშაიბი. პროფესიით - ინჟინერ-მშენებელი. მცხ. ქ.თბილისი, კ.ცინცაძის ქ. №30-ში. პასპორტი XVI-ში №736394 წყალტუბოს რაიონის შ/ს განყოფ. მიერ. 29.IX.1989 წ.

11. აჩიკ მიხეილის ძე ვარდუშვილი - დაბ. 1950 წ.23/XII. ქ.თბილისში. პროფესიით - ინჟინერ-თბოენერგეტიკოსი. მცხ. ქ.თბილისი, ხონის ქ.№28. პასპორტი №102500?030 საბურთალოს რ-ნის შ/ს განყოფ. მიერ. 8.VIII 1995 წ.

12. გიორგი ერმილეს ძე ჩხაიძე - დაბ. 21.II-1941 წ. ქ.ბათუმში. პროფესიით - ინჟინერ-ელექტრიკოსი. მცხ. ქ.თბილისი, იოსებიძის ქ. №51-ში. პასპორტი VIII-ში №674013 ორჯონიკიძის რ-ნის შ/ს განყოფილების მიერ 4/IV-1979 წ.

საზოგადოების საწესდებო კაპიტალში პარტნიორებს შეაქვთ პრივატიზებით შეძენილი სახელმწიფო საწარმო "საეცმონტაჟი"-ს ქონება, რომლის ღირებულებაც შეადგენს 4087 აშშ დოლარის ექვივალენტს ეროვნულ ვალუტით.

წილები პარტნიორებს შორის განაწილებულია შემდეგნაირად:

- ქ.ორკოდაშვილი - 8,5 %
- ზ.ჯვარბეიშვილი - 8,5 %
- ზ.კორაკინი - 8,3 %

100

- გ.ვაჩეიშვილი - 8,3%
- მ.ტონაძე - 8,3%
- ნ.თეთრაძე - 8,3%
- ლ.სანებლიძე - 8,3%
- ო.ბიბილური - 8,3%
- რ.სახვაძე - - 8,3%
- გ.ჯანგავაძე - 8,3%
- ა.ვარდოშვილი - 8,3%
- გ.ჩხაიძე - 8,3%

საზოგადოების დირექტორად დანიშნულია ქართლოს გიორგის ძე ორკოლაშვილი.

ვანმცხადებელი: ქ.ორკოლაშვილი.

3 августа 46 года я, 31

ДАРСТВЕННЫЙ НОТАРИУС

УДАРСТВЕННОЙ НОТАРИАЛЬ

ЮЮ ПОДЛИННОСТЬ ПОДПИСИ

ОРЛЯ СДЕЛАНО

ЕДСТАВИТЕЛЯ

НЫ.

ЗАРЕГИСТРИРОВАНО В Р

ЕСТВЕННОЙ НОТАРИАЛЬ

№ 1-609

2

"რეგისტრირებულია"
ქ.თბილისის სამგორის რაიონის
სასამართლოში

განკარგულება №.7/4-136...........
"18" ივნისი - - - - - - - 1996 წ.

მოსამართლე ....თ.ყამბეგაშვილი

წ ე ს დ ე ბ ა

შეზღუდული პასუხისმგებლობის საზოგადოებისა

ფირმა "ს პ ე ც მ ო ნ ტ ა ჟ ი"

თბილისი 1996 წ.

წ ე ს დ ე ბ ა
შეზღუდული პასუხისმგებლობის საზოგადოებისა
ფირმა "ს პ ე ც მ ო ნ ტ ა ჟ ი"

I. ზოგადი დებულებანი

1.1. შეზღუდული პასუხისმგებლობის საზოგადოება ფირმა "სპეცმონტაჟი" (შემდგომში "საზოგადოება") შექმნილია "ხელწარმეობა შესახებ" საქართველოს რესპუბლიკის კანონის შესაბამისად, საქართველოს მოქალაქეთა მიერ, მოგების მიზნით მართლზომიერი და არაერთჯერადი სამეწარმეო საქმიანობის განსახორციელებლად.

1.2. საზოგადოების იურიდიული მისამართია: ქ.თბილისის, ენუქიძის ქ.№7.

1.3. საზოგადოების დამფუძნებლები (შემდგომში "პარტნიორები") არიან:

1. ძარელს გიორგის ძე ორკოდაშვილი
2. გენო აკაკის ძე ჯვარშეიშვილი
3. ზურაბ ვლადიმერის ძე კურაკინი
4. ვიგი აკაკის ძე ვაჩეიშვილი
5. მაყვალა ნიკოლოზის ასული დონაძე
6. ნელი გიორგის ასული თეთრაძე
7. დავით ვასილის ძე სანებლიძე
8. ოთარ დავითის ძე გიგილური
9. რევაზ დავითის ძე სახვაძე
10. გიძერ დიმიტრის ძე ჯანგავაძე
11. არჩილ მიხეილის ძე ვარდოშვილი
12. გიორგი ერმილეს ძე ჩხაიძე

1.4. საზოგადოება არის იურიდიული პირი. მისი პასუხისმგებლობა კრედიტორების წინაშე შემოიფარგლება მთელი თავისი ქონებით, ხოლო პარტნიორების პასუხისმგებლობა - საწესდებო კაპიტალში მათი წილების ოდენობით.

საზოგადოება პასუხს არ აგებს პარტნიორთა იმ ვალდებულებებზე, რაც დაკავშირებული არაა საზოგადოების საქმიანობასთან.

1.5. საზოგადოებას, საწესდებო ამოცანების შესრულებისათვის, უფლება აქვს დადოს გარიგებანი, შეიძინოს ქონებრივი და პირადი არაქონებრივი უფლებები, იკისროს ვალდებულებები, იყოს მოსარჩელე და მოპასუხე სასამართლოში, არბიტრაჟსა და სამედიატრო სასამართლოში.

1.6. საზოგადოებას აქვს დამოუკიდებელი ბალანსი, მოქმედებს თვითანაზღაურებისა და თვითდაფინანსების პრინციპებით.

1.7. საზოგადოებას უფლება აქვს, კანონმდებლობით დადგენილი წესით დამოუკიდებლად განახორციელოს საექსპორტო და საიმპორტო ოპერაციები.

103

1.8. საზოგადოებას შეუძლია შექმნას ფილიალები, გახსნას წარმომადგენლობები, როგორც საქართველოს რესპუბლიკაში, ისე მის ფარგლებს გარეთ.

1.9. საზოგადოება განახორციელებს საქმიანობის შემდეგ სახეებს:
- სანტექნიკური, სავენტილაციო დანადგარებისა და თოფობილობათა მონტაჟი;
- ათი ძაღლი და დაბალი ძაბვის ხაზების, შიდა და გარე ელექტროგადვანილობათა მონტაჟი, სარეზ სადგურებში ელექტრობრავების დადგმა და მონტაჟი, მისი გაძარდვა და გაძვება;
- ელექტროგამანაწილებელ ქვესადგურებში ელექტროდანადგარებისა და მოწყობილობათა მონტაჟი;
- მანქანებისა და მექანიზმების მონტაჟი;
- სახალხო მოხმარების საგნების წარმოება;
- მოსახლეობისათვის ფასიანი მომსახურების გაწევა;
- სავაჭრო საქმიანობა:

აღნიშნულის გარდა, საზოგადოებას უფლება აქვს განახორციელოს სხვა ნებისმიერი სამეწარმეო საქმიანობა, რომელიც კანონით არ იკრძალება, ხოლო იმ საქმიანობას, რომელზეც არსებობს შეზღუდვები, განახორციელებს სათანადო ნებართვის (ლიცენზიის) მიღების შემდეგ.

II. საზოგადოების საწესდებო კაპიტალი

2.1. საზოგადოების საქმიანობის უზრუნველყოფის მიზნით, პარტნიორთა შენატანებით შექმნილია საწესდებო კაპიტალი, რომლის ღირებულებაც შეადგენს 4087 (ოთხიათასოთხმოცდაშვიდი) აშშ დოლარის ექვივალენტს ეროვნული ვალუტით.

2.2. საზოგადოების საწესდებო კაპიტალი წარმოადგენს პრივატიზების შედეგად შექმნილი სახელმწიფო საწარმო "სპეცმონტაჟი"-ს ქონებას.

2.3. წილები საწესდებო კაპიტალში პარტნიორებს შორის განაწილებულია შემდეგნაირად:

- ქ.ორკოდაშვილი - 8,5%
- გ.ჯვარშეიშვილი - 8,5%
- ზ.კურაკინი - 8,3%
- გ.ვაჩეიშვილი - 8,3%
- მ.დონაძე -8,3%
- ნ.თეთრაძე - 8,3%
- დ.სანებლიძე - 8,3%
- თ.ბიბილური - 8,3%
- რ.სახვაძე - 8,3%
- ბ.ჯანგავაძი - 8,3%
- ა.ვარდიშვილი - 8,3%
- გ.ჩხაიძე - 8,3%

104

2.4. შესატანზე ვალდებული პარტნიორი საზოგადოების წინაშე პასუხს აგებს არაფულადი შესატანის იმ ღირებულებისათვის, რაც ამ ობიექტს რეგისტრაციის მონაცემში ჰქონდა.

2.5. საწესდებო კაპიტალის გაზრდისას შესატანი შეიძლება დაიქმული იქნას და შესრულდეს ნებისმიერი ვალუტით, აგრეთვე სხვა ქონებრივი და არაქონებრივი ობიექტების სახით.

2.5. შესატანის უკან დაბრუნება შეიძლება მხოლოდ საწესდებო კაპიტალის შემცირების გზით. აღნიშნული შეიძლება განხორციელდეს საწესდებო კაპიტალის შემცირების რეგისტრაციიდან 12 თვის შემდეგ.

III. პარტნიორის უფლება-მოვალეობანი

3.1. პარტნიორს შეუძლია წილის გასხვისება ან მემკვიდრეობით გადაცემა წილის გასხვისებისათვის აუცილებელია პარტნიორთა კრების გადაწყვეტილება.

3.2. თუ პარტნიორი თავდაპირველი წილის მისამატებლად შეიძენს სხვა წილს, ორივეული წილი ინარჩუნებს თავის დამოუკიდებლობას.

3.3. პარტნიორის მიერ წილის დათმობა ან გასხვისება მოითხოვს სანოტარო წესით დამოწმებულ ხელშეკრულებას.

3.4. წილის ნაწილობრივი გასხვისება შესაძლებელია მხოლოდ საზოგადოების ნებართვით. ნებართვაში უნდა აღინიშნოს შესაბანისი პირობნება და თანხა, რომელიც შეესაბამება დაუნაწევრებელი შესატანის გაყოფის შედეგად წარმოშობილ ორივეულ წილს.

3.5. დაუშვებელია საკუთრებაში წილის შეძენა.

3.6. პარტნიორები, რომელთა წილი ერთად შეადგენს საწესდებო კაპიტალის მეოცედ ნაწილს, უფლებამოსილნი არიან მოითხოვონ კრების მოწვევა ამ კრების მიზნისა და საფუძვლების მითითებით. თუ ამ მოთხოვნას არ გამოეხმაურებიან ან საერთოდ არ არსებობენ ის პირები, ვის მიმართაც არის ეს მოთხოვნა გათვალისწინებული, მაშინ პარტნიორებს საქმის გარემოებებიდან გამომდინარე შეუძლიათ თვითონ მოიწვიონ იგი.

3.7. პარტნიორები აკონტროლებენ საზოგადოების ხელმძღვანელობას.

3.8. ყოველ პარტნიორს აქვს წლიური ანგარიშის ასლისა და საზოგადოების ყველა პაბლიკაციის მიღების უფლება. გარდა ამისა, მას უფლება აქვს შეამოწმოს წლიური ანგარიშის სისწორეა ამ მიზნით გაეცნოს საზოგადოების საბუღალტრო წიგნებს უშუალოდ ან დამოუკიდებელი ექსპერტების მეშვეობით და საზოგადოების ორგანოებს მოსთხოვოს განმარტებები წლიური ანგარიშის წარდგენის შე-

დეგ, ოღონდ ამ ანგარიშის დამტკიცებამდე.

3.9. დირექტორმა პარტნიორის მოთხოვნის საფუძველზე დაუყოვნებლივ უნდა მიაწოდოს მას ინფორმაცია, საზოგადოების საქმიანობის შესახებ და ნება დართოს გაეცნოს საზოგადოების წიგნებსა და ჩანაწერებს.

დირექტორს შეუძლია უარი თქვას ამგვარი ინფორმაციის გაცემაზე, თუ ეს ინფორმაცია პარტნიორმა შეიძლება საზოგადოების საწინააღმდეგო მიზნებისათვის გამოიყენოს. უარი საჭიროებს პარტნიორთა გადაწყვეტილებას.

პარტნიორს, რომელსაც უარი ეთქვა ინფორმაციის მიცემაზე, შეუძლია განაცხადით მიმართოს სასამართლოს.

IV. პარტნიორთა კრება

4.1. პარტნიორთა კრება ტარდება სულ ცოტა, წელიწადში ერთხელ მაინც და იღებს გადაწყვეტილებას წლიური შედეგების შესახებ. კრების მოწვევა არ არის აუცილებელი, როცა ყველა პარტნიორი წერილობით დაეთანხმება განსახილველ საკითხს.

დირექტორმა უნდა მოიწვიოს საზოგადოების კრება, თუ ამას მოითხოვს საზოგადოების ინტერესები, ანდა კრების ჩატარებას მოითხოვენ პარტნიორები, რომელთა წილი ერთად შეადგენს საწესდებო კაპიტალის მეათედ ნაწილს.

4.2. პარტნიორთა კრება იღებს გადაწყვეტილებას ყველა საკითხზე, კერძოდ:

ა. საზოგადოების წესდებისა და საწესდებო კაპიტალის შეცვლა;
ბ. სამეურნეო პოლიტიკის ზოგადი პრინციპების განსაზღვრა;
გ. წილთა შეძენა და გასხვისება, ასევე საწარმოთა შეძენა, გასხვისება და ლიკვიდაცია;
დ. წარმოების სახეებისა და სამეურნეო საქმიანობის დაწყება და მათი შეწყვეტა;
ე) ფილიალების შექმნა და ლიკვიდაცია;
ვ. უძრავი ქონების შეძენა, გასხვისება და დატვირთვა;
ზ. ინვესტიციების შესახებ, რომელთა ღირებულება ცალკე ან მთლიანად ერთ სამეურნეო წელიწადში აღემატება ბოლო წლის საბალანსო თანხის 10%-ს;
თ. სესხებისა და კრედიტების აღება, რომლებიც აღემატება .... აშშ დოლარს;
ი. იმ სესხებისა და კრედიტის უზრუნველყოფა, რომლებიც არ მიეკუთვნებიან ჩვეულებრივ საწარმოო საქმიანობას;
კ. პროკურის გაცემა და გაუქმება;
ლ. იმ დამატებითი უფლებების გამოყენება, რომლებიც საზოგადოებას გააჩნია დაფუძნებიდან ან საზოგადოების მართვიდან გამომდინარე დირექტორის ან პარტნიორის მიმართ, ასევე საზოგადოების წარმომადგენლობა იმ პროცესებში

რომლებსაც იგი დირექტორები წინააღმდეგ წარმართავს;

მ). ხელმძღვანელ მუშაკთათვის ხელფასისა და საერთო შემოსავალში ხონაწილეობისა და პენსიის მიცემის პრინციპების განსაზღვრა;

ნ). წლიური შედეგების დამტკიცება და მოგების გამოყენება;

ო). შესატანის გადახდის ვადის ხანა;

პ). დამატებითი შესატანის უკან დაბრუნება;

ჟ). დირექტორის დანიშვნა და გათავისუფლება, მასთან შრომის ხელშეკრულებების დადება და შეწყვეტა, აგრეთვე მათი ანგარიშის დამტკიცება;

4.3. დირექტორს შეუძლია მოიწვიოს საზოგადოების კრება ყველა პარტნიორისათვის ერთი კვირით ადრე გაგზავნილი დაზღვეული წერილით, რომელიც უნდა შეიცავდეს დღის წესრიგის პროექტს. წერილის მიღებიდან 3 დღის ვადაში პარტნიორს შეუძლია ცვლილებები შეიტანოს დღის წესრიგში.

კრება გადაწყვეტილებაუნარიანია, თუ მასში მონაწილეობენ ის პარტნიორები, რომლებსაც აქვთ ხმების უმრავლესობა. თუ კრება გადაწყვეტილებაუნარიანი არ არის, მაშინ კრების მომწვევს შეუძლია იმავე დღის წესრიგით კვლავ მოიწვიოს კრება. მეორე კრება გადაწყვეტილებაუნარიანია მაშინაც, თუ არ გამოცხადდება პარტნიორთა უმრავლესობა.

4.4. კრება დაუყონებლივ უნდა იქნეს მოწვეული, თუ წლიური ბალანსიდან ან წლის განმავლობაში შედგენილი ბალანსებიდან ირკვევა, რომ საზოგადოებამ შეიძლება კაპიტალის ნახევარი დაკარგოს.

4.5. საზოგადოების კრების მიერ გადაწყვეტილების მიღების შემდეგ დგება ოქმი, რომელზედაც აუცილებელია თავმჯდომარის ხელმოწერა.

V. დ ი რ ე ქ ტ ო რ ი

5.1. საზოგადოების ხელმძღვანელობას ახორციელებს დირექტორი. იგი საზოგადოებას წარმოადგენს მესამე პირებთან სამართლებრივ ურთიერთობაში.

5.2. დირექტორს არა აქვს უფლება, პარტნიორების თანხმობის გარეშე მისდიოს იმავე საქმიანობას, რასაც მისდევს საზოგადოება ან შევიდეს მსგავსი ტიპის სხვა საზოგადოებაში პერსონალურად პასუხისმგებელი პარტნიორის ან დირექტორის სახით. ამ თანხმობის გაცემა შეუძლია პარტნიორთა კრებას.

ასეთ საქმიანობაზე თანხმობა მიცემულად ითვლება, თუ საზოგადოების ხელმძღვანელად დანიშვნისას პარტნიორებისათვის ცნობილი იყო, რომ საზოგადოების ხელმძღვანელი ეწევა ასეთ საქმიანობას და ამ საქმიანობის შეწყვეტა მისთვის აშკარად არ მოუთხოვიათ (კონკურენციის აკრძალვა).

კონკურენციის აკრძალვის წესების დარღვევისას დამრღვევი ვალდებულია უკან დააბრუნოს ამ საქმიანობით მიღებული სიკეთე, დათმოს გასამრჯელოს მიღების მოთხოვნები და აანაზღაუროს ზარალი. ამ უფლების გამოყენების შესახებ

გადაწყვეტილებას იღებენ დანარჩენი პარტნიორები.

5.3. დირექტორი საზოგადოების საქმეებს უნდა აწარმოებდეს ნამდვილი კომერსანტის გულისხმიერებით და კეთილსინდისიერებით. თუ იგი არ შეასრულებს ამ მოვალეობას, წარმოშობილი ზარალისათვის პარტნიორის წინაშე სოლიდარულად აგების პასუხს. საზოგადოების დირექტორმა უნდა დაამტკიცოს, რომ მას არ დაურღვევია თავისი მოვალეობა.

საზოგადოების თარი რეგისტრაციული ანაზღაურების მოთხოვნებზე ან საზოგადოების კომპრომისი მათია, თუ ანაზღაურება აუცილებელია საზოგადოების კრედიტორთა დასაკმაყოფილებლად. ეს წესი არ მოქმედებს, თუ ანაზღაურებისათვის ვალდებული პირი გადახდისუუნაროა ანდა გათავისუფლების თავიდან აცილების ან საბანკროტო წარმოების შეწყვეტის ძიზნით მოითხოვება თავის კრედიტორებს. თუ ანაზღაურება აუცილებელია საზოგადოების კრედიტორთა დასაკმაყოფილებლად, დირექტორის ვალდებულება არ წყდება იმის გამო, რომ იგი მოქმედებდა პარტნიორთა გადაწყვეტილებების შესასრულებლად.

VI. წლიური შედეგები

6.1. საზოგადოების სამეურნეო წელი ემთხვევა კალენდარულ წელს, გარდა პირველი საქმიანი წლისა, რომელიც იწყება რეგისტრაციის დღიდან და დთავრდება 31 დეკემბერს.

6.2. საზოგადოების დირექტორი ვალდებულია უზრუნველყოს საბუღალტრო აღრიცხვა-ანგარიშგებისა და საბუღალტრო დოკუმენტაციის შენახვის წარმოება საქართველოს რესპუბლიკაში მოქმედი კანონმდებლობის შესაბამისად.

5.3. პარტნიორს აქვს წლიური გაუნაწილებელი ნაგების მიღების უფლება ნაშთის ჩათვლით და ზარალის გამოკლებით, თუ კანონით არ შეიზღუდება ეს უფლება.

პარტნიორთა კრების გადაწყვეტილებით შეიძლება დადგეს წმინდა მოგება დარჩეს საწარმოში და გათვალისწინებული იქნეს ახალი არსარიშის დროს.

6.4. წლიური წმინდა მოგების განაწილება ხდება წლის პროპორციულად.

არ შეიძლება მიეცეთ პარტნიორებს სხვა საზღაური, გარდა საზოგადოების დივიდენდებისა. ამ წესის დარღვევის შემთხვევაში პარტნიორი, რომელმაც ეს საზღაური მიიღო, ვალდებულია უკან დააბრუნოს იგი ან ფულადი საზღაურით დაფაროს წარმოშობილი ზარალი. დირექტორი ამ პრინციპის დარღვევისათვის საზოგადოების წინაშე სოლიდარულად აგებს პასუხს. საერთო კრებას არ შეუძლია უარი თქვას ამ ფაქტების გამოყენებაზე. ეს უფლება შეიძლება გამოიყენონ საზოგადოების კრედიტორებმა, თუ საზოგადოებიდან არ მიუღიათ მათი მოთხოვნის კომპენსაცია.

108

VII. საზოგადოების ლიკვიდაცია და რეორგანიზაცია

7.1. საზოგადოება შეიქმნილია განუსაზღვრელი ვადით.

7.2. დაუშვებელია საზოგადოების დაშლა ერთი პარტნიორის მიერ. საზოგადოების ლიკვიდაცია მოხდება, თუ ამას მოითხოვს ორმოცდაათ პროცენტზე მეტი ხმის უფლების მქონე საწესდებო კაპიტალის მფლობელნი.

7.3. თუ საზოგადოება გადახდისუუნარო გახდება, დირექტორმა, არა უგვიანეს სამი კვირისა გადახდისუუნარობის დადგომის დღიდან, უნდა განაცხადოს საბანკროტო საქმის აღძვრის შესახებ. ეს წესი მოქმედებს მაშინაც, როდესაც ქონება უკვე ვეღარ ფარავს ვალებს.

7.4. ლიკვიდაციას აწარმოებენ დირექტორი ან ტერიტორიული სასარბიტლოს მიერ დანიშნული ლიკვიდატორები.

7.5. ლიკვიდირებული საზოგადოების ქონება, ვალების დაფარვის შემდეგ, ნაწილდება პარტნიორებს შორის მათ მიერ გაღებული თანხებისა და წილობრივი უფლებების შესაბამისად. განაწილება შეიძლება განხორციელდეს მხოლოდ წლის კასვლის შემდეგ ბრვალების დესაბედ გაბოძახების დღიდან.

7.6. პარტნიორებს შეუძლიათ საზოგადოება გარდაქმნან სხვა სამართლებრივი ფორმის საზოგადოებად წილობრივი ურთიერთობებისა და საქმიანობის საგნის შენარჩუნებით. გარდაქმნა დაიშვება მხოლოდ სამეურნეო წლის დამთავრებიდან ექვსი თვის ვადაში ახალი სამეურნეო წლის დასაწყისის გათვალისწინებით.

7.7. საზოგადოებას შეუძლია გაერთიანდეს სხვა საზოგადოებასთან ან საწარმოსთან (შერწყმა).

7.8. საზოგადოება შეიძლება დაიყოს მის შემადგენლობაში შემავალ საწარმოებად და თან გააგრძელონ საქმიანობა, რომლებიც დამოუკიდებელმა საწარმოებმა საკუთარი ორგანიზაციულ-სამართლებრივი ფორმით (გაყოფა ნატურით). ნატურით გაყოფა დაიშვება საბალანსო ღირებულებით. ნატურით გაყოფის შესახებ გადაწყვეტილება შეიძლება იქნეს მიღებული, თუ ადრინდელი პარტნიორები ნატურით გაყოფილ საწარმოში მონაწილეობდნენ სხვადასხვა წილობრივ საფუძველზე.

7.9. შერწყმა და ნატურით გაყოფა დაიშვება მხოლოდ წლიური ანგარიშის შედგენის დღისთვის და ამ დღიდან ექვსთვიანი უკუქცევითი ძალით.

3 июня 96 г.

ГОСУДАРСТВЕННЫЙ НОТАРИУС

ГОСУДАРСТВЕННОЙ НОТАРИАЛЬНОЙ КОНТОРЫ

ПОДЛИННОСТЬ

ПОДПИСЬ

ПРЕДСТАВИТЕЛЯ

ЗАРЕГИСТРИРОВАНО

1-606

8

209

საქართველოს რესპუბლიკა
შინაგან საქმეთა სამინისტრო
380014, თბილისი, გენერალ გია გულუას ქ.№10
ტელ. 99-62-33, ფაქსი: 99-65-32,
ელექტრონული ფოსტა: jashi@iberiapac.ge

REPUBLIC OF GEORGIA
MINISTRY OF INTERNAL AFFAIRS
10, General Gia Gulua str. 380014, Tbilisi
tel. 99-62-33, fax 99-65-32,
e-mail: jashi@iberiapac.ge

1996 წელი 26 - 07 № 7\2/1-25

ც ნ ო ბ ა

მიეცა ქართლოს გიორგის ძე ორქოლაშვილს, დაბადებულს 1933 წელს, მცხოვრებს თბილისი, ალ. ყაზბეგის გამზ. N. 29ა, მასზე, რომ საქართველოს რესპუბლიკის შსს საინფორმაციო ცენტრის მონაცემებით იგი არ არის ნასამართლევი.

საინფორმაციო ცენტრის უფროსი ა. ჯაში

სამგორის რაიონის
ს ა ს ა მ ა რ თ ლ ო ს

შეზღუდული პასუხისმგებლობის საზოგადოება „[illegible]" დირექ-
ტორის, საზოგადოების წარმომადგენლობის უფლებამოსილი პირის ხელმოწერის ნიმუში.

[signature] [illegible] /

1/VI. 96წ.

3 апреля 96

ЗАРЕГИСТРИРОВАНО В

ВЫПИСКА ГОСУДАРСТВЕННОЙ

1-610

111

საქართველოს რესპუბლიკა

სახელმწიფო ქონების მართვის სამინისტრო

ქ. თბილისის სახელმწიფო ქონების მართვისა და პრივატიზების დეპარტამენტი

საკუთრების დამადასტურებელი მოწმობა № 23/698-პ

ეძლევა სახელმწიფო საწარმო "სპეცმონტაჟი"-ს შრომითი კოლექტივის ამხანაგობას, შრომითი კოლექტივის ამხანაგობის წევრთა სია იხილეთ საკუთრების დამადასტურებელი მოწმობის მეორე გვერდზე

(მესაკუთრე, მისი უფლებამონაცვლე და საანგარიშსწორებო ანგარიში ბანკში)

მასზედ, რომ მას გადაეცა საკუთრებაში სახელმწიფო საწარმო "სპეცმონტაჟი", მდებარე ქ.თბილისში, ენუქიძის ქ. №7-ში, ძირითადი საშუალებების ჯამური ნაწილი და ცალკე მდგომი შენობა 1912 კვ.მ. ფართით.

(ობიექტის დასახელება, ობიექტის მისამართი)

მიწის ფართობი X X X კვ. მეტრი მიწის სარგებლობის პირობები დგინდება დამატებით საქართველოს რესპუბლიკის შესაბამისი კანონმდებლობით

საფუძველი: ხელშეკრულება № „5-პ/775, 1996 წლის 6 თებერვალი

მიღება, ჩაბარების აქტი „68" 1995 წლის 21 ნოემბერი

მოწმობა შედგენილია 3 ეგზემპლიარად, ერთი ეგზემპლიარი გადაეცა სახელმწიფო საწარმო "სპეცმონტაჟი"-ს შრომითი კოლექტივის ამხანაგობის წარმომადგენელს ქართლოს გიორგის ძე ორჯოლაშვილს.

(მესაკუთრის სახელი, მამის სახელი, გვარი, დასახელება)

მეორე ინახება საქართველოს რესპუბლიკის სახელმწიფო ქონების მართვის სამინისტროს, ქ. თბილისის სახელმწიფო ქონების მართვისა და პრივატიზების დეპარტამენტში. მესამე—საგადასახადო ინსპექციაში. მოწმობა ძალაშია ხელშეკრულებასთან და მიღება-ჩაბარების აქტთან ერთად, რომლებიც წარმოადგენენ მოწმობის განუყოფელ ნაწილს.

გაცემულია: 1996 წლის „12" თებერვალი

დეპარტამენტის თავმჯდომარე ბ.შ. ი. მაისაშვილი

1. ქართლოს გიორგის ძე ორკოლაშვილი, მცხ. ქ.თბილისში, აღ.ყაზბეგის ქ. №29ა-ში - 8,5%
2. გენთ აკაკის ძე ჯვარშეიშვილი, მცხ. ქ.თბილისში, ვ.ფშაველას გამზ. №32-ში - 8,5%
3. ზურაბ ვლადიმერის ძე კურაკინი, მცხ. ქ.თბილისში, ვარკეთილი 3, I მ/რ კორპ.35 - 8,3%
4. ვივი აკაკის ძე ვაჩეიშვილი, მცხ. ქ.თბილისში, აკ.წერეთლის გამზ. №65-ში, - 8,3%
5. მაყვალა ნიკოლოზის ასული [illegible], მცხ. ქ.თბილისში, გლდანის მასივი, მე-2 მ/რ კორპ.24 - 8,3%
6. ნელი გიორგის ასული [illegible], მცხ. ქ.თბილისში, გუმათგესის ქ. №8ა-ში - 8,3%
7. დავით ვასილის ძე სა[illegible], მცხ. ქ.თბილისში, საირმის ქ. კორპ. 11 - 8,3%
8. თამაზ დავითის ძე ბიბილური, მცხ. ქ.თბილისში დ/დიღომი, მე-2 კვ. კორპ.19 - 8,3%
9. რევაზ დავითის ძე სახვაძე, მცხ. ქ.თბილისში, თ.მეფის გამზ. №10 - 8,3%
10. ბიქტორ დმიტრის ძე ჯანგავაძე, მცხ. ქ.თბილისში, კ.ცეტკინის ქ. №30-ში - 8,3%
11. არჩილ მიხეილის ძე ვარდოშვილი, მცხ. ქ.თბილისში, ხონის ქ. №28-ში - 8,3%
12. გიორგი ერმილეს ძე ჩხაიძე, მცხ. ქ.თბილისში, იოსებიძის ქ. №51-ში - 8,3%

1914

112

ოქმი №1

"28" --III------ 1996 წ. ქ.თბილისი

შეზღუდული პასუხისმგებლობის საზოგადოება
ფირმა "ს პ ე ც მ ო ნ ტ ა ჟ ი"-ს
პარტნიორთა კრებისა

კრებას ესწრებოდნენ: ქ.ორკოდაშვილი, გ.ჯვარშეიშვილი, ზ.კურაკინი, გ.ვაჩეიშვილი, მ.თონაძე, ნ.თეთრაძე, თ.სანებლიძე, თ.ბიბილური, რ.სახვაძე, ბ.ჯანგავაძე, ა.ვართოშვილი ვ.ჩხაიძე.

დღის წესრიგი: საზოგადოების დირექტორის დანიშვნის შესახებ.

კრების თავმჯდომარედ არჩეულია - გ.ჯვარშეიშვილი
კრების მდივნად - მ.თონაძე.

მოისმინეს: თ.ვაჩეიშვილის ინფორმაცია, რომელმაც აღნიშნა: საზოგადოების ნორმალური ფუნქციონირებისათვის საჭიროა პარტნიორთა კრებამ დანიშნოს საზოგადოების დირექტორი, რომელიც განახორციელებს საზოგადოების ხელმძღვანელობას და საზოგადოებას წარმოადგენს მესამე პირებთან ურთიერთობაში.

ქ.ბიბილურმა და ბ.ჯანგავაძემ დირექტორის თანამდებობაზე წარმოადგინა ქართლოს გიორგის ძე ორკოდაშვილის კანდიდატურა, რასაც პარტნიორთა აბსოლიტურმა უმრავლესობამ დაუჭირა მხარი.

დაადგინეს: საზოგადოების დირექტორად დაინიშნოს ქ.ორკოდაშვილი და განემარ-ტოს მისთვის მოქმედი კანონმდებლობითა და საზოგადოების წესდე-ბით გათვალისწინებული უფლება-მოვალეობანი.

კრების თავმჯდომარე: გ.ჯვარშეიშვილი
მდივანი: ლ.[illegible]თულაშვილი 50

1.113

ხელშეკრულება

ქ. თბილისი 199[illegible] წ. "[illegible]"

ჩვენ, ერთის მხრივ საქართველოს რესპუბლიკის სახელმწიფო ქონების მართვის სამინისტროს ქ. თბილისის სახელმწიფო ქონების მართვისა და პრივატიზების დეპარტამენტი [illegible]

(სახელი, მამის სახელი, გვარი, თანამდებობა)

მეხოვრება [illegible] ქ 22

(ქალაქი, რაიონი, ქუჩა მისამართი)

"გამყიდველად" წოდებული, მოქმედი საქართველოს რესპუბლიკაში სახელმწიფო საწარმოთა პრივატიზაციის შესახებ კანონისა და ქ. თბილისის სახელმწიფო ქონების მართვისა და პრივატიზების დეპარტამენტის "გამყიდველის" უფლებამოსილების მონიჭების თაობაზე 199[illegible] წლის "[illegible]" [illegible] N [illegible]

ბრძანების საფუძველზე და მეორეს მხრივ საქართველოს სახელმწიფო მეთაურის 1994 წლის 29 მაისის N 178 ბრძანებულების თანახმად შრომით კოლექტივებზე პირდაპირი წესით მიყიდული [illegible]

[illegible] ხ/ს "[illegible]"

(ობიექტის დასახელება)

შრომითი კოლექტივის ამხანაგობის წარმომადგენელი [illegible]

(სახელი, მამის სახელი, გვარი, თანამდებობა)

შემდგომში "მყიდველად" წოდებული მოქმედი 199[illegible] წლის "[illegible]" [illegible] N [illegible]

მინდობილობის საფუძველზე ვდებ ამ ხელშეკრულებას შემდეგზე:

1. "გამყიდველი" მინიჭებული უფლებამოსილების საფუძველზე გადასცემს, ხოლო პირდაპირი წესით მიყიდული [illegible] ხ/ს "[illegible]"

(ობიექტის დასახელება)

შრომითი კოლექტივის ამხანაგობის წარმომადგენელი [illegible]

(სახელი, მამის სახელი, გვარი) მიღებს საკუთრებაში

სახელმწიფო ქონებას მდებარე [illegible] ქ. [illegible] ქ 7 ხ/ს "[illegible]" [illegible] [illegible] [illegible]

დაფარულია საპრივატიზაციო ბარათებით აქტი N 1397 დ 1592

4. გასაყიდი ქონება არ არის დაგირავებული, დავისა და აკრძალვის (ყადაღის) ქვეშ არ იმყოფება.

5. მიწის ნაკვეთით სარგებლობის პირობები დგინდება დამატებით საქართველოს რესპუბლიკის შესაბამისი კანონმდებლობით.

6. ხელშეკრულების განსაკუთრებული პირობები:

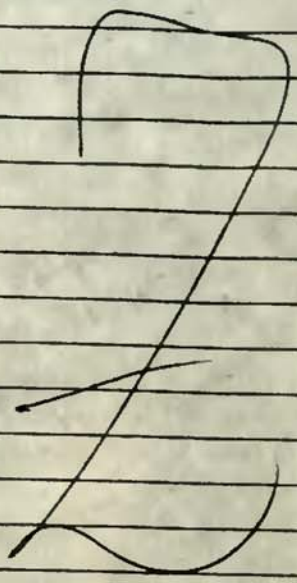

7. ხელშეკრულების მოშლის სამართლებრივი და ქონებრივი შედეგები განისაზღვრება საქართველოს რესპუბლიკის კანონმდებლობით.

8. სახელმწიფო ბაჟი 13-29 ლარის ოდენობით გადახდილია —— მიერ.

9. ხელშეკრულების მონაწილე იურიდიული პირთა (მოქალაქის) მისამართები და საბანკო რეკვიზიტები:

გამყიდველი

ყიდველი

10. საქართველოს რესპუბლიკის სამოქალაქო სამართლის კოდექსის 237-ე მუხლის თანახმად მხარეებს განემარტათ სახელმწიფო საწარმოთა პრივატიზების შესახებ 1991 წლის 09. 08 კანონის 21-ე, 22-ე და 23-ე მუხლებისა და საქართველოს სახელმწიფო მეთაურის 1994 წლის 29 მაისის N 178 ბრძანებულების შინაარსი.

11. ამ ხელშეკრულების ეგზემპლიარი ინახება ქ. თბილისის N 35 სახელმწიფო სანოტარო კანტორაში. დანარჩენი ეგზემპლიარები მიეცათ მხარეებს:

1.

2.

ქ. თბილისი 1996 წ. 6 ივნისი

ეს ხელშეკრულება დამოწმებულია ჩემს ქ. თბილისის N 35 სახელმწიფო სანოტარო კანტორის სახელმწიფო ნოტარიუსის —— მიერ.

(სახელი, მამის სახელი, გვარი)

ხელშეკრულება დამოწმებულია მხარეების მიერ ჩემი, ნოტარიუსის თანდასწრებით.

ხელშეკრულებაზე ხელმომწერ პირთა პირადობა დადგენილია, მათი ქმედუნარიანობა, იურიდიული პირების უფლებაუნარიანობა და წარმომადგენლის უფლებამოსილება.

პრივატიზებულ საწარმოზე საკუთრების უფლება გამყიდველიდან-მყიდველზე გადადის ხელშეკრულების სანოტარო წესით დადასტურების მომენტიდან.

საქართველოს რესპუბლიკის სამოქალაქო სამართლის კანონმდებლობის თანახმად ხელშეკრულება სანოტარო წესით დამოწმების დღიდან სამი თვის ვადაში რეგისტრირებული უნდა იქნეს რაიონის სახალხო სასამართლოში და ტექინვენტარიზაციის ბიუროში.

რეესტრის N 5-3/775

სახელმწიფო ბაჟი 13-29

სახელმწიფო ნოტარიუსი

შპს აუდიტორული ფირმა ბაკაშვილი & Co. BAKASHVILI & Co. Auditorial Firm 225
საქართველო, თბილისი. 380060. ვაჟა ფშაველას პრ. 16. • 16. VAZHA PSHAVELA AVE. • TBILISI • 380060 • REPUBLIC OF GEORGIA

შეზღუდული პასუხისმგებლობის საზოგადოება
" სპეცმონტაჟი " - ს საწესდებო კაპიტალში შესატანი
ქონების შეფასების აქტი № 4 / 239

ქ. თბილისი 12 ივნისი I996 წელი

აუდიტორული ფირმა " ბაკაშვილი & Co " -ის ექსპერტმა ეკონომიკურ მეცნიერებათა კანდიდატმა დოცენტმა დ. მესხიშვილმა შ პ ს " სპეცმონტაჟი " - ს დირექტორის ქართლოს ორჯოდაშვილის და მთავარი ინჟინრის გენადი ჯვარშეიშვილის თანდასწრებით მოვახდინე საწესდებო კაპიტალში შესატანი ქონების შეფასება.

დამფუძნებლებს საწესდებო კაპიტალში შეაქვთ მათი კუთვნილი შემდეგი ქონება, რომელთა ღირებულება ცვეთის, სასაქონლო სახისა და საბაზრო ღირებულების გათვალისწინებით ჩვენს მიერ შეფასებული იქნა შემდეგნაირად :

1. საამქროს შენობა I ც - I 82I,I აშშ დოლარად.
2. საწყობის შენობა I ც - I65 აშშ დოლარად.
3. სამჭედლო საამქრო I ც - 47I,6 აშშ დოლარად.
4. საყარაულო შენობა - I5I,7 აშშ დოლარად.
5. სა[illegible]იანი ეზოს შენობა I ც - I65 აშშ დოლარად.
6. საწყობის შენობა I ც - 283,7 აშშ დოლარად.
7. საჭრელი დანადგარი I ც - 58,6 აშშ დოლარად.
8. ფილცირებული დანადგარი I ც - 32,3 აშშ დოლარად.
9. ვერტიკალ-საბურღი I ც - 26,4 აშშ დოლარად.
I0. საჭრელი დანადგარი ნო-33I8 I ც - 220 აშშ დოლარად.
II. ცისტერნა 2 ც - 46,9 აშშ დოლარად.
I2. კომპრესორი კპს-3,5 I ც - III,4 აშშ დოლარად.
I3. დანადგარი მილღუნი სუდ I ც - I0I,2 აშშ დოლარად.
I4. მილის რეზბის მოსაჭრელი დაზგა I ც - 33 აშშ დოლარად.
I5. მილის საღუნავი დაზგა 2 ც - 74 აშშ დოლარად.
I6. შემდუღებელი დანადგარი -Iც - I8,5 აშშ დოლარად.

I7. რადიატორის საჭრელი დანადგარი I ც - I8,5 აშშ დოლარად.

I8. საბეჭდი მანქანა I ც - 6,2 ლარი.

I9. დანადგარი "ფსკოვი" I ც - 52,8 აშშ დოლარად.

20. შედუღების ტრანსფორმატორი 2 ც - 4I აშშ დოლარად.

2I. ელ.ტელფერი I ც - 73,9 აშშ დოლარად.

22. რადიოსადგური I ც - 46,I აშშ დოლარად.

23. კაბელის საჭიმებელი I ც - I8,5 აშშ დოლარად.

24. აპარატი "ა.ო.ს.70" I ც - I4,I აშშ დოლარად.

25. შედუღების გამმართველი I ც - 2I,5 აშშ დოლარად.

26. წვრილფასიანი ინვენტარი - 0,6 აშშ დოლარად.

ამრიგად შ პ ს " სპეცმონტაჟის " საწესდებო კაპიტალში შესატანი ქონება ჩვენს მიერ შეფასებული იქნა 4 087,3 / ოთხი ათას ოთხმოცდა შვიდი დოლარი და ოცდაათი ცენტი / აშშ დოლარად. შეფასებული ქონება ჩაბარდა დამფუძნებლებს, ისინი ვალდებულნი არიან შეფასებული ქონება აიყვანონ შემოსავალში საზოგადო-ების რეგისტრაციისთანავე.

ექსპერტი : [signature] დ. მესხიშვილი

აუდიტორული ფირმა " ბუკაშვილი&Co " -ის

დირექტორი : [signature] ნ. ბუკაშვილი

ქ. თბილისის საელჭვიფო კონების მართვის

მთავარი სამმართველოს კოლეგიის

გადაწყვეტილება

იკრ. № 35-05-87/13 სექტემბერი 95 წ.

საპრივატიზებო ობიექტებში პირდაპირი მიყიდვის წესით პრივატიზების ამსახველ

"პრივატიზების პროცესის მონაწილეებისა და დაჩქარების ზოგიერთი ღონისძიებების ამსახველ" საქართველოს რესპუბლიკის ხელისუფლების 1994 წლის 29 მაისის №178 ბრძანებულებისა და თანახმად ქ.თბილისის სახელმწიფო ქონების მართვის კომიტეტის დადგენილებისა, ქ.თბილისის სახელმწიფო ქონების მართვის მთავარი სამმართველოს კოლეგიამ

გ ა დ ა წ ყ ვ ი ტ ა:

1. პირველი იქნას სახელმწიფო ქონების მართვის სამსხრის რაიონული სამმართველოს წინადადება და პირდაპირი წესით შესყიდვის უფლება მიეცეს

1.1. სამგორის რაიონში, ასკანის ქ.№7-ში მდებარე სახელმწიფო საწარმო "საავტონაგი"-ს ბიცრ შექმნილ დროებით ამხანაგობას /წარმომადგენელი ქ.ორკოდავიძე/ 4087 /ოთხი ათას ოთხმოცდაშვიდი/ აშშ დოლარად.

იყიდება შენობები და ბირითადი საშუალებები.

2. დაევალოს ამხანაგობას გადაწყვეტილების ამოწერის მიღებიდან 20 დღის განმავლობაში აზერბაიჯანის რესპუბლიკის ალიმენტური თანხის არანაკლებ 50%-ის და არაგვიანეს 6%-ის შესატანად საქმინსო-ბანკში მთავარი სამმართველოს №003609177 სპეციალურ ანგარიშზე, მათ შორის ობიექტის საპრივატიზებო ღირებულების არანაკლებ 10%-სა ეროვნული ვალუტით.

2.1. პირდაპირი წესით შესყიდვის დროს საპრივატიზებო ქონების საწყისის ალიმენტებად საპრივატიზებო ბარათებით დასაფარი ნაწილის მყიდველის მიერ დაფარვის საშუალო ვადა განისაზღვროს 1995 წლის განმავლობაში პრივატიზების მონაწილეების პრივილეგიის დამთავრებამდე ანუ 1996 წლის 1 იანვრისადმე.

2.2. 1995 წლის მაისის თვიდან დაწყებული ყოველთვიურად დაფარული თანხა იქნას არანაკლებ 5%-სა იმ პირობით, რომ 1995 წლის 1 ნოემბრისადმე ალიმენტებად იქნას დაფარული საპრივატიზებო ბარათებით დასაფარი თანხის არანაკლებ 60%.

3. დაევალოს ქონების მართვის სამსახურებისა და საბალანსო ორგანიზაციის განყოფილებას დააკვირდეს კონტროლი თანხის გადახდის საკითხზე.

4. ბირჟა-ორგანიზატორ ამხანაგობის განყოფილებას ამხანაგობის მიერ ობიექტის ღირებულების გადახდის პირობების გაფორმების შემდეგ გააფორმოს ამხანაგობასთან ობიექტის მყიდველობის დროებითი ხელშეკრულება ამ ანაგრების ორ[illegible] ალიმენტური

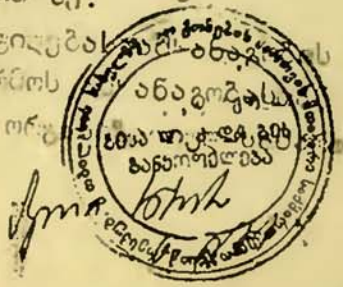

ფორმის კანონმდებლობასთან შესაბამისობაში მოყვანის მიზნით.

ნ.კონტროლი აღნიშნული გადაწყვეტილების შესრულებაზე დაევალოს ქ.ახალციხის სა'ელმწიფო ქონების მართვის მთავარი სამმართველოს კოლეგიის მდივანს ნ.იმნაძეს.

სა'ელმწიფო ქონების მართვის
მთავარი სამმართველოს უფროსი,
კოლეგიის თავმჯდომარე- დ.ბაბალაშვილი

178

"რეგისტრირებულია"
ქ.თბილისის სამგორის რაიონის
სასამართლოში
განკარგულება №..7ე/4-136.........
"18" - ივნისი - - - - - 1996 წ.

მოსამართლე ....თ.ყამბეგაშვილი

წ ე ს დ ე ბ ა

შეზღუდული პასუხისმგებლობის საზოგადოებისა

ფირმა "ს პ ე ც მ ო ნ ტ ა ჟ ი"

თბილისი 1996 წ.

წ ე ს დ ე ბ ა
შეზღუდული პასუხისმგებლობის საზოგადოებისა
ფირმა "ს პ ე ც მ ო ნ ტ ა ჟ ი"

I. ზოგადი დებულებანი

1.1. შეზღუდული პასუხისმგებლობის საზოგადოება ფირმა "სპეცმონტაჟი" (შემდგომში "საზოგადოება") შექმნილია "მეწარმეთა შესახებ" საქართველოს რესპუბლიკის კანონის შესაბამისად, საქართველოს მოქალაქეთა მიერ, რომების მიზნით მართლზომიერი და არაერთჯერადი სამეწარმეო საქმიანობის განსახორციელებლად.

1.2. საზოგადოების იურიდიული მისამართია: ქ.თბილისი, ენუქიძის ქ. 7

1.3. საზოგადოების დამფუძნებლები (შემდგომში "პარტნიორები") არიან:

1. ძარლოს გიორგის ძე ორჯოდაშვილი
2. გენო აკაკის ძე ჭვარშეიშვილი
3. ზურაბ ვლადიმერის ძე კურაკინი
4. გიგი აკაკის ძე ვარჩეიშვილი
5. მაყვალა ნიკოლოზის ასული დონაძე
6. ნელი გიორგის ასული ოქრაძე
7. დავით ვასილის ძე სანებლიძე
8. თამაზ დავითის ძე გიგილური
9. რევაზ დავითის ძე სახვაძე
10. ვიქტორ დიმიტრის ძე ჯანგავაძე
11. არჩილ მიხეილის ძე ვარდოშვილი
12. გიორგი ერმილეს ძე ჩხაიძე

1.4. საზოგადოება არის იურიდიული პირი. მისი პასუხისმგებლობა კრედიტორების წინაშე შემოიფარგლება მთელი თავისი ქონებით, ხოლო პარტნიორების პასუხისმგებლობა - საწესდებო კაპიტალში მათი წილების ოდენობით.

საზოგადოება პასუხს არ აგებს პარტნიორთა იმ ვალდებულებებზე, რაც დაკავშირებული არაა საზოგადოების საქმიანობასთან.

1.5. საზოგადოებას, საწესდებო ამოცანების შესრულებისათვის, უფლება აქვს დადოს გარიგებანი, შეიძინოს ქონებრივი და პირადი არაქონებრივი უფლებები, იკისროს ვალდებულებები, იყოს მოსარჩელე და მოპასუხე სასამართლოში, არბიტრაჟსა და სამედიატორო სასამართლოში.

1.6. საზოგადოებას აქვს დამოუკიდებელი ბალანსი, მოქმედებს თვითანაზღაურებისა და თვითდაფინანსების პრინციპებით.

1.7. საზოგადოებას უფლება აქვს, კანონმდებლობით დადგენილი წესით დამოუკიდებლად განახორციელოს საექსპორტო და საიმპორტო ოპერაციები.

1.8. საზოგადოებას შეუძლია შექმნას ფილიალები, გახსნას წარმომადგენლობები, როგორც საქართველოს რესპუბლიკაში, ისე მის ფარგლებს გარეთ.

1.9. საზოგადოება განახორციელებს საქმიანობის შემდეგ სახეებს:
- სანტექნიკური, სავენტილაციო დანადგარებისა და მოწყობილობათა მონტაჟი;
- ცივი წყლის და დაბალი წნევის ქვაბების, შიდა და გარე ელექტროგაყვანილობათა მონტაჟი, საწარმო საამქროებში ელექტროძრავების დადგმა და მონტაჟი, მისი გამართვა და გაშვება;
- ელექტროგამანაწილებელ ქვესადგურებში ელექტროდანადგარებისა და მოწყობილობათა მონტაჟი;
- მანქანებისა და მექანიზმების მონტაჟი;
- სახალხო ხელოსნების საგნების წარმოება;
- მოსახლეობისათვის ფასიანი მომსახურების გაწევა;
- სავაჭრო საქმიანობა;

აღნიშნულის გარდა, საზოგადოებას უფლება აქვს განახორციელოს სხვა ნებისმიერი სამეურნეო საქმიანობა, რომელიც კანონით არ იკრძალება, ხოლო იმ საქმიანობას, რომელზეც არსებობს შეზღუდვები, განახორციელებს სათანადო ნებართვის (ლიცენზიის) მიღების შემდეგ.

II. საზოგადოების საწესდებო კაპიტალი

2.1. საზოგადოების საქმიანობის უზრუნველყოფის მიზნით, პარტნიორთა შენატანებით შექმნილია საწესდებო კაპიტალი, რომლის ოდენობაც შეადგენს 4097 (ოთხიათასოთხმოცდაჩვიდმეტი) აშშ დოლარის ეკვივალენტს ეროვნული ვალუტით

2.2. საზოგადოების საწესდებო კაპიტალი წარმოადგენს პრივატიზების შედეგად შეძენილი სახელმწიფო საწარმო "სპეცმონტაჟი"-ს ქონებას.

2.3. წილები საწესდებო კაპიტალში პარტნიორებს შორის განაწილებულია შემდეგნაირად:
- ქ.ოქრუაშვილი - 8,5%
- გ.ჯვარშეიშვილი - 8,5%
- ზ.კურაკინი - 8,3%
- ვ.ვაჩეიშვილი - 8,3%
- ც.თონაძე -8,3%
- ნ.ოქრიაძე - 8,3%
- დ.სანებლიძე - 8,3%
- ჯ.ბიბილური - 8,3%
- რ.სახვაძე - 8,3%
- ბ.ჯანგავაძე - 8,3%
- ა.ვარდოშვილი - 8,3%
- გ.ჩხაიძე - 8,3%

2.4. შესატანზე ვალდებული პარტნიორი საზოგადოების წინაშე პასუხს აგებს არაფულადი შესატანის იმ ღირებულებისათვის, რაც ამ ობიექტს რეგისტრაციის მომენტში ჰქონდა.

2.5. საწესდებო კაპიტალის გაზრდისას შესატანი შეიძლება დათქმული იქნას და შესრულდეს ნებისმიერი ვალუტით, აგრეთვე სხვა ქონებრივი და არაქონებრივი ობიექტების სახით.

2.6. შესატანის უკან დაბრუნება შეიძლება მხოლოდ საწესდებო კაპიტალის შემცირების გზით. აღნიშნული შეიძლება განხორციელდეს საწესდებო კაპიტალის შემცირების რეგისტრაციიდან 12 თვის შემდეგ.

III. პარტნიორთა უფლება-მოვალეობანი

3.1. პარტნიორს შეუძლია წილის გასხვისება ან ხელშეკრულებით გადაცემა. წილის გასხვისებისათვის აუცილებელია პარტნიორთა კრების გადაწყვეტილება.

3.2. თუ პარტნიორი თავდაპირველი წილის დასამატებლად მიიღებს სხვა წილს, თითეული წილი ინარჩუნებს თავის დამოუკიდებლობას.

3.3. პარტნიორის მიერ წილის დათმობა ან გასხვისება მოითხოვს სანოტარო წესით დამოწმებულ ხელშეკრულებას.

3.4. წილის ნაწილობრივი გასხვისება შესაძლებელია მხოლოდ საზოგადოების ნებართვით. ნებართვაში უნდა აღინიშნოს შესაბამისი პიროვნება და თანხა, რომელიც შეესაბამება დაუნაწევრებელი შესატანის გაყოფის შედეგად წარმოშობილ თითეულ წილს.

3.5. დაუშვებელია საკუთრებაში წილის შეძენა.

3.6. პარტნიორები, რომელთა წილი ერთად შეადგენს საწესდებო კაპიტალის მეოცედ ნაწილს, უფლებამოსილნი არიან მოითხოვონ კრების მოწვევა ამ კრების მიზნისა და საფუძვლების მითითებით. თუ ამ მოთხოვნას არ გამოეხმაურებიან ან საერთოდ არ არსებობენ ის პირები, ვის მიმართაც არის ეს მოთხოვნა გათვალისწინებული, მაშინ პარტნიორებს საქმის გარემოებებიდან გამომდინარე შეუძლიათ თვითონ მოიწვიონ იგი.

3.7. პარტნიორები აკონტროლებენ საზოგადოების ხელმძღვანელობას.

3.8. ყოველ პარტნიორს აქვს წლიური ანგარიშის ასლისა და საზოგადოების ყველა პუბლიკაციის მიღების უფლება. გარდა ამისა, მას უფლება აქვს შეამოწმოს წლიური ანგარიშის სისწორე და ამ მიზნით გაეცნოს საზოგადოების საბუღალტრო წიგნებს უშუალოდ ან დამოუკიდებელი ექსპერტების ხელშეწყობით და საზოგადოების ორგანოებს მოსთხოვოს განმარტებები წლიური ანგარიშის წარდგენის შემდეგ, ოღონდ ამ ანგარიშის დამტკიცებამდე.

3.9. დირექტორმა პარტნიორის მოთხოვნის საფუძველზე დაუყოვნებლივ უნდა მიაწოდოს მას ინფორმაცია, საზოგადოების საქმიანობის შესახებ და ნება დართოს გაეცნოს საზოგადოების წიგნებსა და ჩანაწერებს.

დირექტორს შეუძლია უარი თქვას აღნიშნული ინფორმაციის გაცემაზე, თუ ეს ინფორმაცია პარტნიორმა შეიძლება საზოგადოების საწინააღმდეგო მიზნებისთვის გამოიყენოს. უარი საჭიროებს პარტნიორთა გადაწყვეტილებას.

პარტნიორს რომელსაც უარი ეთქვა ინფორმაციის მიცემაზე, შეუძლია განაცხადით მიმართოს სასამართლოს.

IV. პარტნიორთა კრება

4.1. პარტნიორთა კრება ტარდება სულ ცოტა, წელიწადში ერთხელ მაინც და იღებს გადაწყვეტილებას წლიური შედეგების შესახებ. კრების მოწვევა არ არის აუცილებელი, როცა ყველა პარტნიორი წერილობით დაეთანხმება განსახილველ საკითხს.

დირექტორმა უნდა მოიწვიოს საზოგადოების კრება, თუ ამას მოითხოვს საზოგადოების ინტერესები, ანდა კრების ჩატარებას მოითხოვენ პარტნიორები, რომელთა წილი ერთად შეადგენს საწესდებო კაპიტალის მეათედ ნაწილს.

4.2. პარტნიორთა კრება იღებს გადაწყვეტილებას ყველა საკითხზე, კერძოდ:

ა. საზოგადოების წესდებისა და საწესდებო კაპიტალის შეცვლა;
ბ. სამეურნეო პოლიტიკის ზოგადი პრინციპების განსაზღვრა;
გ. წილთა შეძენა და გასხვისება, ასევე საწარმოთა შეძენა, გასხვისება და ლიკვიდაცია;
დ. წარმოების სახეებისა და სამეურნეო საქმიანობის დაწყება და მათი შეწყვეტა;
ე) ფილიალების შექმნა და ლიკვიდაცია;
ვ. უძრავი ქონების შეძენა, გასხვისება და დატვირთვა;
ზ. ინვესტიციების შესახებ, რომელთა ღირებულება ცალკე ან მთლიანად ერთ სამეურნეო წელიწადში აღემატება ბოლო წლის საბალანსო თანხის 10%-ს;
თ. სესხებისა და კრედიტების აღება, რომლებიც აღემატება .... ა[illegible] დოლარს;
ი. იმ სესხებისა და კრედიტის უზრუნველყოფა, რომლებიც არ მიეკუთვნებიან ჩვეულებრივ სამეურნეო საქმიანობას;
კ. პროკურის გაცემა და გაუქმება;
ლ. ის დარაჯებითი უფლებების გამოყენება, რომლებიც საზოგადოებას გააჩნია დამფუძნებლებთან ან საზოგადოების მართვიდან გათავისუფლებული დირექტორის ან პარტნიორის მიმართ, ასევე საზოგადოების წარმომადგენლობა იმ პროცესებ

რომლებსაც იგი დირექტორების წინაშე წარადგენს;

ჰ). ხელმძღვანელ თანამდებობის პირებისა და საერთო შემოსავალში მონაწილეობისა და პენსიის სისტემის პრინციპების განსაზღვრა;

ნ). წლიური შედეგების დამტკიცება და შედეგების გამოყენება;

ო). შესატანის გადახდის მოთხოვნა;

პ). დამატებითი შესატანის უკან დაბრუნება;

ჟ). დირექტორის დანიშვნა და გამოწვევა, ამასთან მათი ხელშეკრულებების დადება და შეწყვეტა, აგრეთვე მათი ანგარიშის დამტკიცება;

4.3. დირექტორს შეუძლია მოიწვიოს საზოგადოების კრება ყველა პარტნიორისათვის ერთი კვირით ადრე გაგზავნილი დაზღვეული წერილით, რომელიც უნდა შეიცავდეს დღის წესრიგის პროექტს. წერილის მიღებიდან 3 დღის ვადაში პარტნიორს შეუძლია ცვლილებები შეიტანოს დღის წესრიგში.

კრება გადაწყვეტილებაუნარიანია, თუ მასში მონაწილეობენ ის პარტნიორები, რომლებსაც აქვთ ხმების უმრავლესობა. თუ კრება გადაწყვეტილებაუნარიანი არ არის, მაშინ კრების მომწვევს შეუძლია იმავე დღის წესრიგით კვლავ მოიწვიოს კრება. მეორე კრება გადაწყვეტილებაუნარიანია მაშინაც, თუ არ გამოცხადდება პარტნიორთა უმრავლესობა.

4.4. კრება დაუყონებლივ უნდა იქნეს მოწვეული, თუ წლიური ბალანსიდან ან წლის განმავლობაში შედგენილი ბალანსებიდან ირკვევა, რომ საზოგადოებამ შეიძლება კაპიტალის ნახევარი დაკარგოს.

4.5. საზოგადოების კრების მიერ გადაწყვეტილების მიღების შემდეგ დგება ოქმი, რომელზედაც აუცილებელია თავმჯდომარის ხელმოწერა.

V. დ ი რ ე ქ ტ ო რ ი

5.1. საზოგადოების ხელმძღვანელობას ახორციელებს დირექტორი. იგი საზოგადოებას წარმოადგენს მესამე პირებთან სამართლებრივ ურთიერთობაში.

5.2. დირექტორს არა აქვს უფლება, პარტნიორების თანხმობის გარეშე მისდიოს იმავე საქმიანობას, რასაც მისდევს საზოგადოება ან შევიდეს მსგავსი ტიპის სხვა საზოგადოებაში პერსონალურად პასუხისმგებელი პარტნიორის ან დირექტორის სახით. ამ თანხმობის გაცემა შეუძლია პარტნიორთა კრებას.

ასეთ საქმიანობაზე თანხმობა მიცემულად ითვლება, თუ საზოგადოების ხელმძღვანელად დანიშვნისას პარტნიორებისათვის ცნობილი იყო, რომ საზოგადოების ხელმძღვანელი ეწევა ასეთ საქმიანობას და ამ საქმიანობის შეწყვეტა მისთვის აშკარად არ მოუთხოვიათ (კონკურენციის აკრძალვა).

კონკურენციის აკრძალვის წესების დარღვევისას დამრღვევი ვალდებულია უკან დააბრუნოს ამ საქმიანობით მიღებული სიკეთე, დათმოს გასამრჯელოს მიღების მოთხოვნები და აანაზღაუროს ზარალი. ამ უფლების გამოყენების შესახებ

გადაწყვეტილებას იღებენ დანარჩენი პარტნიორები.

5.3. დირექტორი საზოგადოების საქმიანობას უნდა გაუძღვეს ნამდვილი კომერსანტის გულისხმიერებითა და კეთილსინდისიერებით. თუ იგი არ ასრულებს ამ მოვალეობას, წარმოშობილი ზარალისათვის პარტნიორის წინაშე სოლიდარულად აგებს პასუხს. საზოგადოების დირექტორმა უნდა დაამტკიცოს, რომ მას არ დაურღვევია თავისი მოვალეობა.

საზოგადოების უარი რეგრესიული ანაზღაურების მოთხოვნებზე ან საზოგადოების კომპრომისი ბათილია, თუ ანაზღაურება აუცილებელია საზოგადოების კრედიტორთა დასაკმაყოფილებლად. ეს წესი არ მოქმედებს, თუ ანაზღაურებისათვის ვალდებული პირი გადახდისუუნაროა ანდა გაკოტრების თავიდან აცილების ან საბანკროტო წარმოების მიზნით მორიგდება თავის კრედიტორებს. თუ ანაზღაურება აუცილებელია საზოგადოების კრედიტორთა დასაკმაყოფილებლად, დირექტორის ვალდებულება არ წყდება იმის გამო, რომ იგი მოქმედებდა პარტნიორთა გადაწყვეტილებების შესასრულებლად.

VI. წლიური შედეგები

6.1. საზოგადოების სამეურნეო წელი ემთხვევა კალენდარულ წელს, გარდა პირველი საქმიანი წლისა, რომელიც იწყება რეგისტრაციის დღიდან და მთავრდება 31 დეკემბერს.

6.2. საზოგადოების დირექტორი ვალდებულია უზრუნველყოს საბუღალტრო აღრიცხვა-ანგარიშგებისა და საბუღალტრო დოკუმენტაციის შენახვის წარმოება საქართველოს რესპუბლიკაში მოქმედი კანონმდებლობის შესაბამისად.

6.3. პარტნიორს აქვს წლიური გაუნაწილებელი მოგების წილების უფლება ნაშთის ჩათვლით და ზარალის გამოკლებით, თუ კანონით არ შეიზღუდება ეს უფლება.

პარტნიორთა კრების გადაწყვეტილებით შეიძლება ცალკე წმინდა მოგება დარჩეს საწარმოში და გათვალისწინებული იქნეს ახალი ანგარიშის დროს.

6.4. წლიური წმინდა მოგების განაწილება ხდება წილის პროპორციულად. არ შეიძლება მიეცეთ პარტნიორებს სხვა საზღაური, გარდა საზოგადოების დივიდენდებისა. ამ წესის დარღვევის შემთხვევაში პარტნიორი, რომელმაც ეს საზღაური მიიღო, ვალდებულია უკან დააბრუნოს იგი ან ფულადი საზღაურით დაფაროს წარმოშობილი ზარალი. დირექტორი ამ პრინციპის დარღვევისათვის საზოგადოების წინაშე სოლიდარულად აგებს პასუხს. საერთო კრებას არ შეუძლია უარი თქვას ამ უფლების გამოყენებაზე. ეს უფლება შეიძლება გამოიყენონ საზოგადოების კრედიტორებმა, თუ საზოგადოებიდან არ მიუღიათ მათი მოთხოვნის კომპენსაცია.

VII. საზოგადოების ლიკვიდაცია და რეორგანიზაცია

7.1. საზოგადოება შექმნილია განუსაზღვრელი ვადით.

7.2. დაუშვებელია საზოგადოების დაშლა ერთი პარტნიორის მიერ.
საზოგადოების ლიკვიდაცია ხდება, თუ ამას მოითხოვს ორმოცდაათ პროცენტზე მეტი ხმის უფლების მქონე საწესდებო კაპიტალის მფლობელნი.

7.3. თუ საზოგადოება გადახდისუუნარო გახდება, დირექტორმა, არა უგვიანეს სამი კვირისა გადახდისუუნარობის დადგომის დღიდან, უნდა განაცხადოს საბანკროტო საქმის აღძვრის შესახებ. ეს წესი მოქმედებს მაშინაც, როდესაც ქონება უკვე ვეღარ ფარავს ვალებს.

7.4. ლიკვიდაციას აწარმოებენ დირექტორი ან [illegible] სასამართლოს მიერ დანიშნული ლიკვიდატორები.

7.5. ლიკვიდირებული საზოგადოების ქონება, ვალების დაფარვის შემდეგ, ნაწილდება პარტნიორებს შორის მათ მიერ გაღებული შენატანებისა და წილობრივი უფლებების შესაბამისად. განაწილება შეიძლება განხორციელდეს მხოლოდ წლის გასვლის შემდეგ [illegible] შესახებ გამოცხადების დღიდან.

7.6. პარტნიორებს შეუძლიათ საზოგადოება გარდაქმნან სხვა სამართლებრივი ფორმის საზოგადოებად წილობრივი უფლებამოსილებებისა და საქმიანობის საგნის შენარჩუნებით. გარდაქმნა დაიშვება მხოლოდ საფინანსო წლის დამთავრებიდან ექვსი თვის განმავლობაში ახალი საფინანსო წლის დასაწყისის გათვალისწინებით.

7.7. საზოგადოებას შეუძლია გაერთიანდეს სხვა საზოგადოებასთან ან საწარმოსთან (შერწყმა).

7.8. საზოგადოება შეიძლება დაიყოს მის შემადგენლობაში შემავალ საწარმოებად და მათ გააგრძელონ საქმიანობა, როგორც დამოუკიდებელმა საწარმოებმა საკუთარი ორგანიზაციულ-სამართლებრივი ფორმით (გაყოფა ნაწილებით). ნაწილობრივი გაყოფა დაიშვება საბალანსო ღირებულებით. ნაწილობრივ გაყოფის შესახებ გადაწყვეტილება შეიძლება ითვალისწინებდეს, რომ ადრინდელი პარტნიორები ნაწილობრივ გაყოფილ საწარმოში მონაწილეობდნენ სხვადასხვა წილობრივ საფუძველზე.

7.9. შერწყმა და ნაწილობრივ გაყოფა დაიშვება მხოლოდ წლიური ანგარიშის შედგენის დღისთვის და ამ დღიდან ექვსთვიანი უკუქცევითი ძალით.

3 апреля 96 года я, 35

ГОСУДАРСТВЕННЫЙ НОТАРИУС

ГОСУДАРСТВЕННОЙ НОТАРИАЛЬНОЙ

ЮЮ ПОДПИСЬ

ОВАЯ СДЕЛ

ПРЕДСТАВИТЕЛ

НЫ.

ЗАРЕГИСТРИ



საქართველოს ფინანსთა სამინისტროს შემოსავლების სამსახური

ქ.თბილისის რეგიონალური ცენტრი

(საგადასახადო ინსპექცია)

ქ. თბილისი „15" დეკემბერი 2009 წ.

ბ რ ძ ა ნ ე ბ ა №21505|007-7ა|4-136751

შპს „სპეცმონტაჟი"-ს რეგისტრაციის მონაცემებში ცვლილებების შეტანის შესახებ საქართველოს კანონის „მეწარმეთა შესახებ" 5^1 მუხლისა და საქართველოს ფინანსთა მინისტრის 2008 წლის 08 მაისის N 419 ბრძანების შესაბამისად

ვ ბ რ ძ ა ნ ე ბ:

განხორციელდეს ცვლილება შპს „სპეცმონტაჟი"-ს სამეწარმეო რეესტრში, რომელიც რეგისტრირებულია ქ. თბილისის საბურთალოს რაიონის სასამართლოს მიერ 1996 წლის 18 ივნისს, 7ა/4-136 დადგენილებით – ს/ნ 208151444

შეტანილ იქნეს რეესტრში ცვლილების შემდეგი მონაცემები, კერძოდ:

კერძოდ, შეიცვალა საზოგადოების დირექტორი. ირაკლი ხილაგაძე გათავისუფლდა დაკავებული თანამდებობიდან და შპს „სპეცმონტაჟი"-ს დირექტორად, წარმომადგენლობითი უფლებამოსილების მინიჭებით დანიშნულ იქნა გოგლა ნიკოლაიშვილი, მცხ. თბილისი, დოდაშვილის ქ. N 15; პ/ნ 01011007965.

სამართლებრივისაფუძველი: განაცხადის ფორმა N 6 14.12.2009წ.

დაევალოს ქ. თბილისის რეგიონალური ცენტრის (საგადასახადო ინსპექციის) მომსახურების სამმართველოს სახელმწიფო და საგადასახადო რეგისტრაციის განყოფილების უფროსს უზრუნველყოს შესაბამისი ცვლილების მონაცემების სამეწარმეო რეესტრში შეტანა.

ინსპექციის უფროსი /ს. ღვინიანიძე /

(მოადგილე, უფლებამოსილი პირი) (ხელმოწერა)

შემსრულებელი: თ.ხარდიაშვილი

დანართი №6

განცხადება

საწარმოს, უცხოური საწარმოს ფილიალის (წარმომადგენლობის), საწარმოს ფილიალის, სამეწარმეო ამხანაგობის სახელმწიფო და საბაჟოსახადო რეგისტრაციის/რეგისტრაციის ცვლილებების/* შესახებ

ნაწილი I. ინფორმაცია მარეგისტრირებელი შემოსავლების სამსახურის რეგიონალური ცენტრის (საგადასახადო ინსპექციის)/საგადასახადო ინსპექციის, საწარმოს სახელწოდებისა და სამართლებრივი ფორმის შესახებ

1. საფირმო სახელწოდება

შპს „სპეციმონტაჟი" 416: 208151444

2. სამართლებრივი ფორმა

- [X] შპს
- [ ] საჯარო საწარმოგადება
- [ ] სოლიდარული პასუხისმგებლობის საწარმოგადება
- [ ] კოოპერატივი
- [ ] კომანდიტური საწარმოგადება
- [ ] სააქციო საზოგადოება
- [ ] უცხოური საწარმოს ფილიალი (წარმომადგენლობა)
- [ ] საწარმოს ფილიალი

არჩეული სამართლებრივი ფორმა მონიშნეთ „X"

3. საწარმოს იურიდიული მისამართი (ქალაქი, რაიონი, სოფელი, ქუჩა, ნომერი) ქ. თბილისი, კოტეტიძის ქ. №7

ნაწილი II. ინფორმაცია (მონაცემები) ხელმძღვანელი, წარმომადგენლობაზე უფლებამოსილი პირ(ებ)ის, პროკურისტების შესახებ

1. ინფორმაცია (მონაცემები) ხელმძღვანელი, წარმომადგენლობაზე უფლებამოსილი პირ(ებ)ის შესახებ

ხელმძღვანელი	წარმომადგენლობით უფლებამოსილების მქონე პირი	გვარი	სახელი	მოქალაქეობა	საცხოვრებელი ადგილი (მისამართი)*
[X]	[X]	ნიკოლაიშვილი	გიგლა	ქართველი	ქ. თბილისი, დიდუბეში 15
[ ]	[ ]				
[ ]	[ ]				
[ ]	[ ]				

პირადი ნომერი**	წარმომადგენლობის სახე და წესი	დროებითი მისამართი	ხელმოწერა
01011007965	დირექტორი (სრული)	-	

ხელმძღვანელის ან უფლებამოსილი პირის შემთხვევაში მონიშნეთ „X"

2. ინფორმაცია პროკურისტი ფიზიკური პირების შესახებ

გვარი	სახელი	მოქალაქეობა	საცხოვრებელი ადგილი (მისამართი)*

პირადი ნომერი**	წარმომადგენლობის სახე და წესი	დროებითი მისამართი	ხელმოწერა

3. ინფორმაცია პროკურისტი იურიდიული პირების შესახებ

საფირმო სახელწოდება	ქვეყანა	საიდენტიფიკაციო ნომერი/ რეგისტრაციის ნომერი****	რეგისტრაციის თარიღი	იურიდიული მისამართი

საგადასახადო მონაცემები

№3 14-12-2009 №3

№ 02-05/14999/0

ნაწილი III. ინფორმაცია დამფუძნებლების (მონაწილეების) შესახებ

7. დამფუძნებელი (მონაწილე) ფიზიკური პირის შემთხვევაში

	გვარი	სახელი	პ/ს შემთხვევაში პასუხისმგებლობა (კომანდიტი, კომპლემენტარი)***	მოქალაქეობა	საცხოვრებელი ადგილი (მისამართი)*	პირადი ნომერი**	ხელმოწერა
ა)	თევდორაშვილი	ირაკლი	-	საქართველო	ქ. თბილისი, [illegible] ქ. 37, ბ.55	01024[illegible]18461	
ბ)							
გ)							
დ)							
ე)							
ვ)							
ზ)							

8. დამფუძნებელი (მონაწილე) იურიდიული პირის შემთხვევაში

<u>სარეგისტრაციო მონაცემები</u>

	საფირმო სახელწოდება	ქვეყანა	მარეგისტრირებელი ორგანო	რეგისტრაციის თარიღი	იურიდიული მისამართი
ა)					
ბ)					
გ)					
დ)					

<u>მონაცემები წარმომადგენელ(ებ)ის შესახებ</u>

	საიდენტიფიკაციო ნომერი****	გვარი	სახელი	ქვეყანა	პირადი ნომერი	საცხოვრებელი ადგილი
ა)						
ბ)						
გ)						
დ)						

9. საქმიანობის ხანგრძლივობა: უვადო

(უვადოს შემთხვევაში მიეთითება „უვადო", ხოლო ვადიანის შემთხვევაში – წლების ოდენობა)

ნაწილი IV. ინფორმაცია საკონტაქტო მონაცემების შესახებ

10. ახალის არჩევის შემთხვევაში ტელ: 877-73-71-81 ელ. ფოსტა:

შენიშვნა*****

11. ძველი დირექტორის ირაკლი [illegible] გათავისუფლება და [illegible] დირექტორად გიორგი ნიკოლაიშვილის დანიშვნა

ნაწილი V. ინფორმაცია საქმიანობის შესახებ

[illegible]

ვადასტურებ(თ), რომ შევსებული განცხადება შეესაბამება სინამდვილეს, არის სწორი და დასრულებული

12. უფლებამოსილი პირ(ებ)ის ხელმოწერა ფიზ. პირ: [illegible] (პ№01003005133) თარიღი (რიცხვი, თვე, წელი) 14.12.2009წ.

13. საგადასახადო ინსპექციის რეგისტრაციაზე პასუხისმგებელი პირის ხელმოწერა ______ თარიღი (რიცხვი, თვე, წელი) ______

14. საიდენტიფიკაციო ნომერი 208 151 444 ******

* უცხო ქვეყნის მოქალაქის შემთხვევაში მიეთითება საქართველოს მოქალაქის ეკვივალენტური მონაცემები
** უცხო ქვეყნის მოქალაქის შემთხვევაში მიეთითება პასპორტის (არსებობის შემთხვევაში პირადი) ნომერი
*** მიეთითება რომელია კომანდიტი და რომელი კომპლემენტარი
**** უცხო ქვეყნის იურიდიული პირის შემთხვევაში მიეთითება რეგისტრაციის (არსებობის შემთხვევაში საიდენტიფიკაციო) ნომერი
***** ცვლილების შემთხვევაში ჩაიწერება, თუ რა სარეგისტრაციო მონაცემი შეიცვალა
****** ივსება განმცხადებლის მიერ სარეგისტრაციო მონაცემებში ცვლილების შემთხვევაში

ხელმოწერის ნიმუში

მე, [illegible] 12031963 [illegible] 01145553
[illegible] 01041007965 [illegible] №15
[illegible] 29.02.96 [illegible] 29.02.2016 [illegible]

(პირადობის დამადასტურებელი დოკუმენტის (პასპორტის) მონაცემები)

საქმიან ურთიერთობებში გამოვიყენებ შემდეგი ნიმუშის ხელმოწერას

სახელი, გვარი: [illegible]

ხელმოწერა: ______________________

რეგისტრაციაზე პასუხისმგებელი პირის ხელმოწერა:

____

____

(რიცხვი, თვე, წელი)

შპს „სპეცმონტაჟი“

დამფუძნებელი პარტნიორის

გადაწყვეტილება

ქ. თბილისი 14 დეკემბერი 2009 წ.

მე, შპს **„სპეცმონტაჟი“-ს** საწესდებო კაპიტალის წილის 100%-ის მფლობელმა პარტნიორმა **ირაკლი თევდორაშვილმა** (დაბადებული 11.08.1968 წელს თბილისში, მცხოვრები მისამართზე: ქ. თბილისი, საბურთალოს 37, ბ. 55, პირადობის მოწმობა №დ 0152833, პირადი ნომერი 01024018461, გაცემული თბილისის საბურთალოს რ-ნის შ/ს სამმართველოს მიერ 17.01.1997 წელს) საზოგადოების დირექტორის შეცვლასთან დაკავშირებით

გადავწყვიტე:

1. შპს „სპეცმონტაჟი“-ს დირექტორი **ირაკლი სილაგაძე** განთავისუფლდეს დაკავებული თანამდებობიდან.

2. შპს „სპეცმონტაჟი“-ს დირექტორად დაინიშნოს **გიგლა ნიკოლაიშვილი** (დაბადებული 12.03.1963 წ. ქ. თბილისში, მცხოვრები ქ. თბილისი, დოდაშვილის 15, პირად. მოწ. №დ 0114553, პირადი N01011007965, გაცემული თბილისის ისნის რაიონის შ.ს. განყოფილების მიერ 29.02.1996 წელს).

მესამე პირებთან ურთიერთობაში წარმომადგენლობითი უფლებამოსილება ენიჭება საზოგადოების დირექტორს გიგლა **ნიკოლაიშვილი**.

შ.პ.ს. „სპეცმონტაჟი“

დამფუძნებელი პარტნიორი:

ირაკლი თევდორაშვილი ______________

სამეწარმეო რეესტრის ამონაწერი
შპს „სპეცმონტაჟი“-ის შესახებ

საწარმოს ორგანიზაციულ-სამართლებრივი ფორმა	იურიდიული მისამართი	საქმიანობის სახე	მონაცემები საწესდებო კაპიტალის შესახებ	მონაცემები დამფუძნებელ(ებ)ის, დირექტორ(ებ)ის და სამეთვალყურეო საბჭოს წევრების შესახებ	წარმომადგენლობა დირექტორ(ებ)ის მიერ	საგადასახადო წარმომადგენელ(ებ)ი ან პროკურისტ(ებ)ი	სახელმწიფო რეგისტრაციის (ცვლილებების) თარიღი და ნომერი	მარეგისტრირებელი ორგანო	შენიშვნა
1	2	3	4	5	6	7	8	9	10
შპს	ქ. თბილისი, ენუქიძის ქ.№7	სამონტაჟო, საეკრო კომერციული და კანონით ნებადართული სხვა საქმიანობა.	4100 (ოთხი ათას ასი) აშშ დოლარის ექვივალენტი ლარებში	ა) პარტნიორები: –ქართლოს ორკოდაშვილი წილი –9% –ზურაბ კურაკინი წილი –8,3% –ლამარა ვაჩეიშვილი წილი –8,05% –დავით სანებლიძე წილი –8,3% –გიორგი ჩხაიძე წილი –50% –რევაზ სახვაძე წილი –8,05% –თამაზ ბიბილური წილი –8,3% ბ) დირექტორი: ქართლოს ორკოდაშვილი ინჟინერ-მშენებელი	ქართლოს ორკოდაშვილი მცხ: ქ. თბილისი, ალ. ყაზბეგის ქ.№29ა.		18.06.1996 წ. 20.06.2005 წ. №7ა/4-136	ქ. თბილისის სამგორის რაიონის სასამართლო	

რეგისტრაციაზე პასუხისმგებელი პირი / /

„ . . . “ „ . . . . . “

(ხელმოწერის თარიღი)

ფორმა № 4

შეზღუდული პასუხისმგებლობის საზოგადოების რეესტრის ფორმულარი

ქ. თბილისის ლენინ-კუიბიშევის რ-ნის სასამართლო

სასამართლოს სრული დასახელება

შეზღუდული პასუხისმგებლობის საზოგადოების რეგისტრაციის № 7 ა/4-136

№	ა) საფირმო სახელწოდება (ფირმა) ბ) აღგილსამყოფელი (იურიდიული მისამართი) გ) საქმიანობის საგანი	საწესდებო კაპიტალი	ა) დამფუძნებელი პარტნიორები ბ) დირექტორები გ) სამეთვალყურეო საბჭოს წევრები (სახელი, გვარი, დაბადების თარიღი, აღგილი, პროფესია, მისამართი)	წარმომადგენლობა დირექტორების მიერ	საჯარო წარმომადგენლები ან პროკურისტები	სამართლებრივი ურთიერთობა	რეგისტრაციის თარიღი და ხელმოწერა	შენიშვნა
1	2	3	4	5	6	7	8	9
	ა) შპს „სანერგეთი" ბ) ახალი, ენგურის ქ. №47. გ) ნერგების საქმიანობა და სხვა სახის ხეხილის და ხეხილოვანი მცენარეების ნერგების მოყვანა	4087 ათას ლარის 2133.5 ევრო ვალუტაში	1. ქარცივაძე ოთარ შალვას ძე, ბინა ახალი, ა.ყაზბეგის 29, წილი - 8,5% 2. ფეთი ჯაფარიძე, ბინა ახალი, ვაკე - 8,5% წილი 32, 3. წულაძე ალექსი, ბინა ახალი, ჭ-3 ბინა 1 კ/ა, 35-ე კორპ. წილი - 8,3%. 4. ბერი ვასილიშვილი, ბინა ახალი, თბილისის ქუჩ. 65 წილი - 8,3%. 5. მაყვალა ლიპარტია, ბინა ახალი, გლდანის მას. ჭ-2 კ/ა, 24 კორპ. წილი - 8,3%	ქარცივაძე ოთარ შალვას ძე 22.08.33 წ. ადგილსამყოფელი ფეთი-ჯაფარიძე, ბინა ახალი, ა.ყაზბეგის 29.		დამყარდა საქმიანო ურთიერთობა კ/ა №1, 20.03.96წ.	18.06.96წ.	

2

ფორმა № 4

შეზღუდული პასუხისმგებლობის საზოგადოების რეესტრის ფორმულარი

სასამართლოს სრული დასახელება

შეზღუდული პასუხისმგებლობის საზოგადოების რეგისტრაციის № ყ°/4-136

№	ა) საფირმო სახელწოდება (ფირმა) ბ) ადგილსამყოფელი (იურიდიული მისამართი) გ) საქმიანობის საგანი	საწესდებო კაპიტალი	ა) დამფუძნებელი პარტნიორები ბ) დირექტორები გ) სამეთვალყურეო საბჭოს წევრები (სახელი, გვარი, დაბადების თარიღი, ადგილი, პროფესია, მისამართი)	წარმომადგენლობა დირექტორების მიერ	საერთო წარმომადგენლები ან პროკურისტები	სამართლებრივი ურთიერთობა	რეგისტრაციის თარიღი და ხელმოწერა	შენიშვნა
1	2	3	4	5	6	7	8	9
			6. ნუგზარ [illegible], მც. ბათუმი, [illegible] ქ. № 8; წილი - 8,3% 7. [illegible], მც. ბათუმი, [illegible] ქ. 11-ე ჩიხ. წილი - 8,3%. 8. [illegible], მც. ბათუმი, [illegible], 2 ა 19 ჩიხ. წილი - 8,3%. 9. [illegible], მც. ბათუმი, [illegible] ქუჩ. 10. წილი - 8,3% 10. [illegible], მც. ბათუმი, [illegible] ქ. 30; წილი - 8,3%. 11. [illegible], მც. ბათუმი, [illegible] 28 წილი - 8,3%. 12. [illegible], მც. ბათუმი, [illegible] 51. წილი - 8,3%					

ფორმა № 4

შეზღუდული პასუხისმგებლობის საზოგადოების რეესტრის ფორმულარი

სასამართლოს სრული დასახელება

შეზღუდული პასუხისმგებლობის საზოგადოების რეგისტრაციის № 7/4-136

№	ა) საფირმო სახელწოდება (ფირმა) ბ) ადგილსამყოფელი (იურიდიული მისამართი) გ) საქმიანობის საგანი	საწესდებო კაპიტალი	ა) დამფუძნებელი პარტნიორები ბ) დირექტორები გ) სამეთვალყურეო საბჭოს წევრები (სახელი, გვარი, დაბადების თარიღი, ადგილი, პროფესია, მისამართი)	წარმომადგენლობა დირექტორების მიერ	სავაჭრო წარმომადგენლები ან პროკურისტები	სამართლებრივი ურთიერთობა	რეგისტრაციის თარიღი და ხელმოწერა	შენიშვნა
1	2	3	4	5	6	7	8	9
			ბ) ქართლოს [illegible] გ) არ ჰყავს [illegible] წამყვანი სპეციალისტი: [signature] /ი. [illegible]/ 15.09.2003წ.					

საქმე № 19536 ტომი №

საცნობარო ფურცელი

[illegible]

საქმის დასახელება

[illegible]

რიგითი ნომერი	საქმეში არსებული დოკუმენტების ნუსხა	საქმის ფურცელი	სხვა აღნიშვნები
1	2	3	4
	გარეკანი	1	
	მიმართვა	2	
	მიმართვა	3	
	განჩინება	4	
	მიმართვა	5	
	სულ 5 ფურცელი [illegible]		

1. ივსება სამოქალაქო სისხლის და ადმინისტრაციული სამართლის საქმეებში: სისხლის სამართლის საქმეში საქმის შემოსვლის მომენტიდან (სასამართლო დასკვნის შემდეგ), ხოლო სამოქალაქო და ადმინისტრაციულ საქმეებზე [illegible] და სასამართლო განჩინების [illegible].

2. მე-4 გრაფაში აღინიშნება ხელმოწერები (აღნიშვნები) სასამართლოს გადაწყვეტილებათა ასლების ადრესატებისათვის [illegible] და სხვა დოკუმენტების ან მათი ასლების გაცემაზე (თარიღის მითითებით).

თბილისის საქალაქო სასამართლოს
სამოქალაქო საქმეთა [illegible] კოლეგიის
მოსამართლე ბ-ნ [illegible]
შპს „საქსმოწყობა"-ს დირექტორის
[illegible] ოსეფაშვილის
მის: ქ. თბილისი, [illegible]

თბილისის საქალაქო სასამართლოს
სამოქალაქო საქმეთა
კოლეგია
შემოვიდა 21.11.05
№ 19536

განცხადება

გაცნობებთ, რომ შპს „საქსმოწყობა" რეგისტრირებულია ქ. თბილისის საბურთალოს რაიონის სასამართლოს მიერ 1996 წლის 18 ივნისს. რეგისტრაციის №: 7ა/4-136. 2005 წლის 20 ივნისის, თბილისის საქალაქო სასამართლოს სამოქალაქო საქმეთა კოლეგიის, [illegible] [illegible] [illegible] იყო [illegible]. აღნიშნულ დოკუმენტებში ერთ-ერთი დამფუძნებლის პარტნიორის გვარი არის [illegible] [illegible], [illegible] [illegible] კუჭუხიძის ნაცვლად წერია ზ. კუჭუხიძე.

გთხოვთ [illegible] ვადაში [illegible] აღნიშნული საკითხი და [illegible] [illegible] [illegible] [illegible] [illegible] [illegible].

შპს „საქსმოწყობა"-ს

დირექტორი [illegible] ოსეფაშვილი

21.11.2005 წ.

თბილისის საქალაქო სასამართლოს სამოქალაქო საქმეთა კოლეგია

საქართველო, თბილისი, წმინდა ქეთევან დედოფლის გამზირი №1. ტ. 75-83-45.

№19536 „ 22 “ ნოემბერი 2005 წელი

ქ. თბილისის საგადასახადო ინსპექციის ისანი-სამგორის
და მთაწმინდა-კრწანისის განყოფილების უფროსის
მოვალეობის შემსრულებელს
გ. ლოლაშვილს

ჩემს წარმოებაში იმყოფება შ.პ.ს. „სპეცმონტაჟის“-ს დირექტორის ქართლოს ორკოდაშვილის განცხადება ცვლილების რეგისტრაციის შესახებ დადგენილებაში შესწორების შეტანის თაობაზე.

გთხოვთ, გადმოგვიგზავნოთ შ.პ.ს. „სპეცმონტაჟი“-ს სამეწაარმეო რეესტრში რეგისტრაციის მასალები (რეგისტრაციის ნომერი 7ა/4-136).

დავით ღიბრაძე

მოსამართლე:

თბილისის საქალაქო სასამართლოს
სამოქალაქო საქმეთა კოლეგიის
კანცელარიის განყოფილების უფროსი

/ვ.მარჯანიძე/

რთველოს ფინანსთა სამინისტროს
ადასახადო დეპარტამენტი

ქ. თბილისის
საგადასახადო ინსპექცია

სამგორის და მთაწმინდა-კრწანისის განყოფილება

ქ.თბილისი, 0113, ბაღდადის ქ. №8. , ტელ.: 772791, ფაქსი: 774848

05 წ. № 01-10/41040

005 წ. № ---------------

ქ. თბილისის საქალაქო სასამართლოს
სამოქალაქო საქმეთა კოლეგიის
მოსამართლეს ბ-ნ დავით ლიბრაძეს

თქვენი მ/წლის 22 ნოემბრის №19536 კორესპონდენციის თანახმად, გიგზავნით შპს „სპეცმონტაჟი"-ს საქმეს (რეგისტრაციის №7ა/4-136).

მომსახურების სამმართველოს ისანი-სამგორისა
და მთაწმინდა-კრწანისის განყოფილების უფროსი: დ. ბიბილაშვილი

თბილისის საქალაქო სასამართლოს
სამოქალაქო საქმეთა
კოლეგია
შემოსვლის თარიღი 22 11 05
19742
ინდექსი

შემსრ. მ. ხოფერია

საქართველოს ფინანსთა სამინისტროს
საგადასახადო დეპარტამენტი

ქ. თბილისის
საგადასახადო ინსპექცია
ისანი-სამგორის და მთაწმინდა-კრწანისის განყოფილება
ქ.თბილისი, 0113, ბაღდადის ქ. №8. , ტელ.: 772791, ფაქსი: 774848

22.11.2005 წ. № 01-10/41040

თქვენს "---" ---------- 2005 წ. № ----------

ქ. თბილისის საქალაქო სასამართლოს
სამოქალაქო საქმეთა კოლეგიის
მოსამართლეს ბ-ნ დავით ღიბრაძეს

თქვენი მ/წლის 22 ნოემბრის №19536 კორესპონდენციის თანახმად, გიგზავნით შპს „სპეცმონტაჟი"-ს საქმეს (რეგისტრაციის №7ა/4-136).

მომსახურების სამმართველოს ისანი-სამგორისა
და მთაწმინდა-კრწანისის განყოფილების უფროსი: დ. ბიბილაშვილი

შემსრ. მ. ხოფერია

თბილისის საქალაქო სასამართლოს
სამოქალაქო საქმეთა
კოლეგია
შემოსულია 22.11.05
ფურცელი 19742
ინდექსი

№7ა/4-136

გ ა ნ ჩ ი ნ ე ბ ა

„ 24 “ ნოემბერი 2005 წელი ქ. თბილისი

თბილისის საქალაქო სასამართლოს სამოქალაქო საქმეთა კოლეგიის მოსამართლე დავით ღიბრაძემ განიხილა შ.პ.ს. „სპეცმონტაჟი“-ს დირექტორის ქართლოს ორკოდაშვილის განცხადება სამეწარმეო რეესტრში ცვლილების რეგისტრაციის შესახებ დადგენილებაში შესწორების შეტანის თაობაზე,

გ ა მ ო ვ ა რ კ ვ ი ე :

შ.პ.ს. „სპეცმონტაჟი“ რეგისტრირებულია ქ. თბილისის სამგორის რაიონის სასამართლოს 1996 წლის 18 ივნისის დადგენილებით, რეგისტრაციის ნომერი 7ა/4-136.

შ.პ.ს. „სპეცმონტაჟი“-ს დირექტორმა ქართლოს ორკოდაშვილმა განცხადებით მომართა თბილისის საქალაქო სასამართლოს სამოქალაქო საქმეთა კოლეგიას იმაზე მითითებით, რომ საზოგადოების სამეწარმეო რეესტრში ცვლილების რეგისტრაციის შესახებ 2005 წლის 20 ივნისის №7ა/4-136 დადგენილების მეოთხე პუნქტში დამფუძნებელ ზ. კურაკინის ნაცვლად მითითებულია ზ. კურაკიანი..

განმცხადებელი ითხოვს შეტანილი იქნას შესწორება 2005 წლის 20 ივნისის №7ა/4-136 ცვლილების რეგისტრაციის შესახებ დადგენილებაში.

განვიხილე განცხადება, შევამოწმე საზოგადოების სარეგისტრაციო მასალები, მიმანნია, რომ განცხადება უნდა დაკმაყოფილდეს.

ვიხელმძღვანელე საქართველოს სამოქალაქო საპროცესო კოდექსის 260-ე, 284-285-ე მუხლებით,

დ ა ე ა დ გ ი ნ ე :

1. შეზღუდული პასუხისმგებლობის საზოგადოება „სპეცმონტაჟი“-ს დირექტორის ქართლოს ორკოდაშვილის განცხადება დაკმაყოფილდეს.
2. გასწორდეს სამეწარმეო რეესტრში შ.პ.ს. „სპეცმონტაჟი“-ს ცვლილების რეგისტრაციის შესახებ 2005 წლის 20 ივნისის №7ა/4-136 დადგენილებაში დაშვებული უზუსტობა. კერძოდ: დადგენილების მეოთხე პუნქტი ჩამოყალიბდეს შემდეგი რედაქციით:

„4. შეზღუდული პასუხისმგებლობის საზოგადოება „სპეცმონტაჟი“-ს დამფუძნებლების წილი საწესდებო კაპიტალში განისაზღვროს შემდეგნაირად:

ქ. ორკოდაშვილი – 9%;
ზ. კურაკინი – 8,3%;
ლ. ვანიშვილი – 8,05%;
დ. სანებლიძე – 8,3%;
გ. ხხაიძე – 50%;
რ. სახვაძე – 8,05%;
თ. ბიბილური – 8,3%. “

3. განჩინების ასლები გადაეგზავნოთ სტატისტიკის სახელმწიფო დეპარტამენტს და საგადასახადო ინსპექციას.
4. განჩინებაზე შეიძლება კერძო საჩივრის შეტანა განმცხადებლისათვის მისი ასლის ჩაბარებიდან 12 დღის ვადაში თბილისის საქალაქო სასამართლოს სამოქალაქო საქმეთა კოლეგიაში (ქ. თბილისი, ქეთევან წამებულის №1).

მოსამართლე: დავით ღიბრაძე

5

თბილისის საქალაქო სასამართლოს სამოქალაქო საქმეთა კოლეგია

საქართველო, თბილისი, წმინდა ქეთევან დედოფლის გამზირი №1. ტ. 75-83-45.

№7ა/4-136 „ 24 “ ნოემბერი 2005 წელი

ქ. თბილისის საგადასახადო ინსპექციის ისანი-სამგორის
და მთაწმინდა-კრწანისის განყოფილების უფროსის
მოვალეობის შემსრულებელს
გ. ლოლაშვილს

გეგზავნებათ განჩინება ცვლილების რეგისტრაციის შესახებ დადგენილებაში შესწორების შეტანის თაობაზე შ.პ.ს. „სპეცმონტაჟი“-ს სამეწარმეო საქმესთან ერთად.

დანართი: 1. განჩინება „ 1 “ ფურცლად.
2. საქმე №7ა/4-136 ერთი ტომი.

დავით ღიბრაძე

მოსამართლე:

24.11.2005 წ.

საქართველოს ფინანსთა სამინისტროს
შემოსავლების სამსახური
ქ.თბილისის
საგადასახადო ინსპექცია

ქ. თბილისი „23" იანვარი 2008 წ.

ბ რ ძ ა ნ ე ბ ა № 14335/004-7ა/4-136 7ას

შპს „სპეცმონტაჟი"-ს
რეგისტრაციის მონაცემებში ცვლილებების შეტანის შესახებ
საქართველოს „მეწარმეთა შესახებ" კანონის 5[6] მუხლის და საქართველოს მთავრობის
2007 წლის 20 მარტის №233 ბრძანების შესაბამისად

ვ ბ რ ძ ა ნ ე ბ:

განხორციელდეს ცვლილება შპს „სპეცმონტაჟი"-ს რეგისტრაციის მონაცემებში, რომელიც რეგისტრირებულია ქ. თბილისის სამგორის რაიონული სასამართლოს მიერ 18.06.1996წ. №7ა/4-136 დადგენილებით. ს/ნ 208151444.

გატარდეს სამეწარმეო რეესტრში ცვლილებების შემდეგი მონაცემები:

კერძოდ, საზოგადოების დამფუძნებელმა: შპს „გამომცემლობა კოლორ"-მა კუთვნილი 100%-იანი წილი საწესდებო კაპიტალში გაასხვისა ირაკლი თევდორაშვილის სასარგებლოდ.

- ირაკლი თევდორაშვილი, მცხ. თბილისი, საბურთალოს 37, ბ. 55; პ/ნ 01024018461.

მიღებულია წესდების ახალი რედაქცია.

სამართლებრივი საფუძველი: დამფუძნებლის გადაწყვეტილება №1 21.01.2008წ.
შპს „გამომცემლობა კოლორი"-ს პარტნიორთა კრების ოქმი №20 21.01.2008წ. წილის ნასყიდობის ხელშეკრულება 21.01.2008წ.

დაევალოს საგადასახადო ინსპექციის მომსახურების სამმართველოს სახელმწიფო და საგადასახადო რეგისტრაციის განყოფილების უფროსს უზრუნველყოს შესაბამისი ცვლილების მონაცემების რეესტრში შეტანა.

ინსპექციის უფროსი

(მოადგილე, უფლებამოსილი პირი) (ხელმოწერა)

შემსრულებელი: თ. ხარდიაშვილი

რეგისტრირებულია

ქ. თბილისის საგადასახადო ინსპექციის მიერ

„23“ ოქტომბერი „2008“ წ.

(რიცხვი, თვე, წელი)

საიდენტიფიკაციო კოდი (რეგ. №) 14335/004-4ა/4-136 ...

ინსპექციის უფროსი, მოადგილე,

უფლებამოსილი პირი:

-- (ხელმოწერა)

სამართლებრივი ურთიერთობა:

პარტნიორის გადაწყვეტილება №1

„ 21 “ იანვარი 2008 წ.

წ ე ს დ ე ბ ა

შეზღუდული პასუხისმგებლობის საზოგადოება

„ს პ ე ც მ ო ნ ტ ა ჟ ი“

(ა ხ ა ლ ი რ ე დ ა ქ ც ი ა)

ქ. თბილისი

2008

შეზღუდული პასუხისმგებლობის საზოგადოება - „სპეცმონტაჟი“ (შემდგომში „საზოგადოებად" წოდებული) რეგისტრირებულია ქ. თბილისის სამგორის რაიონის სასამართლოს მიერ 1996 წლის 18 ივნისის დადგენილებით, სახელმწიფო რეგისტრაციის №7ა/4-136.

საზოგადოების წესდების ახალი რედაქცია შედგენილია საზოგადოების რეესტრში ცვლილებების შეტანასთან დაკავშირებით.

მუხლი 1
ზოგადი დებულებანი

1.1. შეზღუდული პასუხისმგებლობის საზოგადოება - „სპეცმონტაჟი“ (შემდგომში – „საზოგადოებად" წოდებული) შექმნილია „მეწარმეთა შესახებ“ საქართველოს კანონის შესაბამისად.

1.2. საზოგადოების საფირმო სახელწოდება: ქართულად – **შ.პ.ს. „სპეცმონტაჟი“;**

1.3. საზოგადოების იურიდიული მისამართია: – ქ. თბილისი, ენუქიძის ქ. №7;

1.4. საზოგადოების ორგანიზაციულ-სამართლებრივი ფორმაა შეზღუდული პასუხისმგებლობის საზოგადოება (შემდგომში – “საზოგადოება”).

1.5. საზოგადოება წარმოიშობა რეგისტრაციის მომენტიდან და არსებობს განუსაზღვრელი ვადით.

მუხლი 2
საზოგადოების იურიდიული სტატუსი

2.1. საქართველოს კანონმდებლობით საზოგადოება იურიდიული პირია. საზოგადოების სამართლებრივი მდგომარეობა განისაზღვრება მოქმედი კანონმდებლობითა და ამ წესდებით.

2.2. საწესდებო ამოცანების შესრულებისათვის საზოგადოებას აქვს უფლება დადოს გარიგებანი, შეიძინოს ქონებრივი და პირადი არაქონებრივი უფლებები, იკისროს ვალდებულებები, იყოს მოსარჩელე და მოპასუხე სასამართლოში.

2.3. თავისი საქმიანობის შესაბამისად საზოგადოება დამოუკიდებლად ფლობს, სარგებლობს და განკარგავს საკუთარ ქონებას.

2.4. საზოგადოებას აქვს დამოუკიდებელი ბალანსი. მოქმედებს თვითანაზღაურებისა და თვითდაფინანსების პრინციპებზე.

2.5. საკუთარ ვალდებულებებზე საზოგადოება პასუხს აგებს მთელი თავისი ქონებით. სახელმწიფო პასუხს არ აგებს საზოგადოების ვალდებულებებზე. საზოგადოება პასუხს არ აგებს სახელმწიფოს ვალდებულებებზე.

2.6. საზოგადოებას აქვს საანგარიშსწორებო და სხვა ანგარიშები საქართველოსა და სხვა ქვეყნების საბანკო დაწესებულებებში, აგრეთვე ბეჭედი, შტამპი, ემბლემა, საფირმო ნიშანი და იურიდიული პირის სხვა ატრიბუტები.

2.7. საზოგადოებას შეუძლია შექმნას ერთობლივი საწარმოები, ფილიალები, გახსნას წარმომადგენლობები როგორც საქართველოში, ისე მის ფარგლებს გარეთ.

2.8. საზოგადოების სამეურნეო წელი არის კალენდარული წელი. დრო საზოგადოების რეგისტრაციიდან რეგისტრაციის წლის 31 დეკემბრამდე ქმნის ერთ ნაკლულ სამეურნეო წელს.

მუხლი 3
საზოგადოების საქმიანობის საგანი და მიზნები

3.1. საზოგადოების საქმიანობის მიზანია დამოუკიდებელი სამეწარმეო საქმიანობის საფუძველზე მოგების მიღება.

3.2. მოგების მიზნით განხორციელებული საქმიანობა მოიცავს შემდეგ სფეროებს:
– სამშენებლო, სარემონტო, სამონტაჟო საქმიანობა;
– არქიტექტურულ-საპროექტო და სადიზაინერო მომსახურება;

– ნებისმიერი სახის პოლიგრაფიული, საგამომცემლო და სარეკლამო საქმიანობა;
– გაზეთის, წიგნების და სხვა ბეჭდვითი პროდუქციის გამოშვება და გავრცელება;
– კომპიუტერული მომსახურება;
– სავაჭრო-კომერციული საქმიანობა;
– ხილის მეურნეობისა და კვების მრეწველობის პროდუქციის (მათ შორის პურ-ფუნთუშეულის, ალკოჰოლიანი და უალკოჰოლო სასმელების) წარმოება, შესყიდვა და რეალიზაცია;
– კვების ობიექტების შექმნა და ექსპლუატაცია;
– მსუბუქი მრეწველობის პროდუქციის, სახალხო მოხმარების საგნების წარმოება, რეალიზაცია;
– წარმოდგენების, სანახაობითი ღონისძიებების გამართვა;
– სპრინტის, ლატარიის, ლოტოს და ტოტალიზატორების გათამაშება, აზარტული თამაშობების ორგანიზება, კაზინოების მოწყობა;
– კონკურსების, აუქციონების, აუქციონების მოწყობა;
– მოსახლეობის სამედიცინო მომსახურება, სამკურნალო კაბინეტების მოწყობა;
– მედიკამენტების წარმოება, შესყიდვა და რეალიზაცია, სააფთიაქო ქსელის შექმნა;
– ნავთობპროდუქტების შესყიდვა-რეალიზაცია;
– ძვირფასი ქვების და ლითონების დამზადება, შესყიდვა-რეალიზაცია;
– საპროექტო, სამშენებლო, სარესტავრაციო, სარემონტო, სამონტაჟო სამუშაოების შესრულება;
– სატრანსპორტო მომსახურება, სამგზავრო და სატვირთო გადაზიდვების განხორციელება;
– სასტუმროების, დასასვენებელი სახლების გახსნა;
– ტურიზმი.
3.3 საზოგადოება უფლებამოსილია განახორციელოს ნებისმიერი კანონით ნებადართული საქმიანობა, რომელიც პირდაპირ და არაპირდაპირ ემსახურება მის მიზნებს და ინტერესებს.
3.3.1 ყველა ის საქმიანობა, რომელიც საჭიროებს სპეციალურ ნებართვას, განხორციელდება მხოლოდ შესაბამისი ლიცენზიის აღების შემდეგ.
3.4 საზოგადოება უფლებამოსილია დააარსოს ფილიალები და წარმომადგენლობები თავისი მიზნების განსახორციელებლად, აგრეთვე მონაწილეობა მიიღოს იმავე ან მსგავსი მიზნების მქონე საზოგადოებებში.

მუხლი 4

საზოგადოების პარტნიორები და მათი სამართლებრივი მდგომარეობა

4.1. საზოგადოების საწესდებო კაპიტალის 100%-ის მფლობელი პარტნიორია ფიზიკური პირი:

– ირაკლი თევდორაშვილი

(დაბადებული 11.08.1968 წელს თბილისში, მცხოვრები მისამართზე: ქ.თბილისი, საბურთალოს 37, ბ. 55. პირადობის მოწმობა №ს 0152833, პირადი ნომერი № 01024018461, გაცემული თბილისის საბურთალოს რ-ნის შ/ს სამმართველოს მიერ 17.01.1997 წელს)

მუხლი 5

საზოგადოების საწესდებო კაპიტალი

5.1. საზოგადოების საქმიანობის უზრუნველყოფის მიზნით დამფუძნებელი-პარტნიორ(ებ)ის შენატანით იქმნება საზოგადოების საწესდებო კაპიტალი.
5.2. საზოგადოების საწესდებო კაპიტალი შეადგენს **4100 (ოთხი ათას ასი)** აშშ დოლარს (ქონებრივი შენატანით).
5.3. საწესდებო კაპიტალის 100% ეკუთვნის:

– ირაკლი თევდორაშვილი	– 4100 (ოთხი ათას ასი) აშშ დოლარი – 100%;
სულ:	– 4100 (ოთხი ათას ასი) აშშ დოლარი – 100%;

5.4. საზოგადოების დამფუძნებელი-პარტნიორს საწესდებო კაპიტალში შეუძლია შეიტანოს:
- ფულადი სახსრები უცხოური ვალუტის ჩათვლით;
- ფასიანი ქაღალდები, რომლებიც ეკუთვნით მათ საკუთრების უფლებით;
- შენობა-ნაგებობები, მოწყობილობა-დანადგარები და სხვა მატერიალური ფასეულობანი;
- სხვა ქონებრივი უფლებები.

5.5. შეტანილი არაფულადი ქონების ღირებულების შეფასება ხდება დამოუკიდებელი ექსპერტის (აუდიტორის) მიერ.

მუხლი 6
საწესდებო კაპიტალის შეცვლა

6.1. საზოგადოებას უფლება აქვს გაზარდოს ან შეამციროს საწესდებო კაპიტალი. ცვლილება საწესდებო კაპიტალში ძალაში შედის მხოლოდ სამეწარმეო რეესტრში რეგისტრაციის შემდეგ.

6.2. საზოგადოების საწესდებო კაპიტალის გაზრდა ხორციელდება დამფუძნებელი-პარტნიორ(ებ)ის გადაწყვეტილებით.

მუხლი 7
საწესდებო კაპიტალში წილის დათმობა

7.1. დამფუძნებელი-პარტნიორი, უფლებამოსილია, მთლიანად ან ნაწილობრივ დაუთმოს თავისი წილი (წილის ნაწილი) სხვა იურიდიულ ან ფიზიკურ პირს.

7.2. დამფუძნებელი-პარტნიორი სხვა იურიდიულ ან ფიზიკურ პირს საწესდებო კაპიტალში თავისი წილის (წილი ნაწილის) გადაცემასთან ერთად გადასცემს მას თავის ყველა უფლებასა და მოვალეობას.

მუხლი 8
საზოგადოებიდან გასვლა

8.1 დამფუძნებელი-პარტნიორს უფლება აქვს უარი თქვას საზოგადოების წევრობაზე (გამოვიდეს საზოგადოებიდან), რისთვისაც მან წერილობითი ფორმით უნდა თქვას თვით ადრე უნდა მიმართოს საზოგადოების დირექტორს.

8.2 საზოგადოებიდან გამოსვლის შემთხვევაში საზოგადოება ვალდებულია გადაუხადოს მას საზოგადოებიდან გასვლის დღისათვის საზოგადოების ქონებაში მის კუთვნილი წილის ღირებულება, გადახდა წარმოებს დამფუძნებელი-პარტნიორის გასვლის წლის წლიური ანგარიშის დამტკიცების შემდეგ. მაგრამ არა უგვიანეს ერთი წლისა გასვლის დღიდან. დამფუძნებელი-პარტნიორის მოთხოვნათა და საზოგადოების თანხმობით წილი საზოგადოებიდან გასულ დამფუძნებელი-პარტნიორს შეიძლება დაუბრუნდეს მთლიანად ან ნაწილობრივ ნატურალური ფორმითაც.

8.3. ქონება, რომელიც საზოგადოებიდან გასულმა დამფუძნებელმა-პარტნიორმა გადასცა საზოგადოებას მხოლოდ სარგებლობისათვის, უბრუნდება მას ნატურალური სახით ელექტრონული ანაზღაურების გარეშე.

მუხლი 9
პასუხისმგებლობა

9.1. საზოგადოების დამფუძნებელი-პარტნიორი საზოგადოების ვალდებულებებზე პასუხს აგებს მხოლოდ საწესდებო კაპიტალში თავისი წილის ფარგლებში მოქმედი კანონმდებლობის შესაბამისად.

მუხლი 10
დამფუძნებელი-პარტნიორის უფლება

10.1. *დამფუძნებელი-პარტნიორს უფლება აქვს:*

- მიიღოს მონაწილეობა საზოგადოების მართვაში იმ წესით, რომელიც დადგენილია ამ წესდებით;
- მიიღოს სრული ინფორმაცია საზოგადოების საქმიანობის შესახებ;
- გაეცნოს საბუღალტრო და სხვა დოკუმენტაციას;
- მიიღოს წილი საზოგადოების საქმიანობით მიღებული მოგებიდან;

10.2. დამფუძნებლის გარდაცვალების (ფიზიკური პირის) ან რეორგანიზაციის (იურიდიული პირის) შემთხვევაში ქონებრივი და სამართლებრივი მემკვიდრეობა გადადის მის სამართალმემკვიდრეზე.

მუხლი 11

დამფუძნებელი-პარტნიორის ვალდებულება

11.1. *დამფუძნებელი-პარტნიორი ვალდებულია:*

- შეიტანოს წილი და დამატებითი შენატანები იმ წესით და ოდენობით, რაც გათვალისწინებულია საზოგადოების წესდებით;
- დაიცვას დამფუძნებელი დოკუმენტების დებულებანი;
- შეასრულოს საზოგადოების სასარგებლოდ აღებული ვალდებულებანი;
- დახმარება გაუწიოს საზოგადოებას მიზნების განხორციელებაში.

მუხლი 12

საზოგადოების ქონება

12.1. საზოგადოების ქონება (მათ შორის წარმოების საშუალებები, საკუთარი სამეურნეო საქმიანობით მიღებული ქონება და სხვა ქონება) წარმოადგენს მის საკუთრებას.

12.2. საზოგადოება თავისი შეხედულებისამებრ ფლობს, სარგებლობს, განაგებს და მართავს საკუთარ ქონებას. საზოგადოებას უფლება აქვს თავისი ქონების მიმართ განახორციელოს ნებისმიერი ქმედება, რომელიც არ ეწინააღმდეგება კანონმდებლობას და შეუძლია გამოიყენოს თავისი ქონება ნებისმიერ სამეურნეო და სხვა საქმიანობაში, რომელიც არ არის აკრძალული კანონმდებლობით.

12.3. საზოგადოებას უფლება აქვს შეიძინოს, იჯარით აიღოს, მიიღოს უფასოდ ან სესხად საწარმოების, ორგანიზაციების, დაწესებულებების და მოქალაქეებისაგან, გაყიდოს, გადასცეს, გაასხვისოს, მისცეს იჯარით, მისცეს უფასოდ ან სესხით საწარმოებს, ორგანიზაციებს, დაწესებულებებსა და მოქალაქეებს, გაცვალოს, ააშენოს, ჩამოწეროს ბალანსიდან ყოველგვარი მოძრავი და უძრავი ქონება, აგრეთვე აწარმოოს გარიგება და მორიგება, დადოს ხელშეკრულებები და კონტრაქტები, შექმნას დროებითი სამუშაო ჯგუფები ამ ქონების მომსახურებისა და ექსპლუატაციის მიზნით.

მუხლი 13

საგარეო ეკონომიკური საქმიანობა

13.1. საზოგადოებას უფლება აქვს დამოუკიდებლად განახორციელოს საგარეო-ეკონომიკური საქმიანობა, დადგენილი წესით.

მუხლი 14

საზოგადოების მართვის ორგანო

14.1. საზოგადოების მართვის უმაღლესი ორგანოა პარტნიორთა კრება, რომელიც წარმართავს საზოგადოების საქმიანობას.

14.2. საზოგადოების საქმიანობის ორგანიზაციისათვის პარტნიორთა კრების მიერ იქმნება დირექცია, რომელსაც სათავეში უდგას დირექტორი, რომელიც მინდობილობის გარეშე წარმოადგენს საზოგადოების ინტერესებს ყველა ორგანიზაციასა და უწყების წინაშე. დირექტორი უზრუნველყოფს პარტნიორთა კრების გადაწყვეტილებების აღსრულებას და წყვეტს საზოგადოების საქმიანობიდან გამომდინარე საკითხებს.

მუხლი 15
დამფუძნებელი პარტნიორის კომპეტენცია

15.1. დამფუძნებელი პარტნიორის კომპეტენციას განეკუთვნება:
- სამეურნეო პოლიტიკის ზოგადი პრინციპების განსაზღვრა;
- წილთა შეძენა და გასხვისება, ასევე საწარმოთა შეძენა, გასხვისება და ლიკვიდაცია;
- უძრავი ქონების შეძენა, გასხვისება, დატვირთვა;
- სესხებისა და კრედიტების აღება;
- წესდებაში ცვლილებების შეტანა;
- საზოგადოების დირექტორის დანიშვნა და გამოწვევა, აგრეთვე განცალკევებული და სტრუქტურული ქვედანაყოფების ხელმძღვანელების დანიშვნა და გამოწვევა, მათი ანგარიშის დამტკიცება;
- დირექტორებთან სამსახურებრივი ხელშეკრულების დადება.
- საზოგადოების გეგმებისა და მათი შესრულების შესახებ ანგარიშების დამტკიცება.
- გენერალური სავაჭრო მინდობილობის (პროკურის) გაცემა.
- ფილიალებისა და სხვა განცალკევებული ქვედანაყოფების შექმნა, მათი წესდებების (დებულებების) დამტკიცება, რეორგანიზაცია და საქმიანობის შეწყვეტა (ლიკვიდაცია).
- საზოგადოების ასოციაციებში, გაერთიანებებში და სხვა ორგანიზაციებში შესვლა და იქიდან გამოსვლა.
- საზოგადოებისა და მისი ფილიალების საქმიანობის წლიური შედეგების, მოგების განაწილების წესისა და ზარალის დაფარვის წესის განსაზღვრა და დამტკიცება.
- დამფუძნებლი-პარტნიორის მიერ დამატებითი შენატანების ოდენობის, ფორმისა და წესის დადგენა.
- იმ ხელშეკრულებების დამტკიცება, რომლის თანხაც აღემატება დამფუძნებლის მიერ დადგენილ ზღვარს.
- ფასიანი ქაღალდების გამოშვებასთან, აგრეთვე სხვა ორგანიზაციებისა და საწარმოების მიერ გამოშვებული ფასიანი ქაღალდების ყიდვასთან დაკავშირებული საკითხების გადაჭრა.
- საზოგადოების საგარეო-ეკონომიკური საქმიანობის ძირითად საკითხებთან დაკავშირებული გადაწყვეტილებების მიღება.
- საზოგადოების საქმიანობის შეწყვეტის შესახებ გადაწყვეტილების მიღება, ლიკვიდატორების დანიშვნა და სალიკვიდაციო ბალანსის დამტკიცება.
- სხვა საკითხები, რომელთა გადაწყვეტა კანონმდებლობისა და ამ წესდების თანახმად შედის დამფუძნებლის კომპეტენციაში.

15.2. პარტნიორთა კრება იღებს ასევე გადაწყვეტილებებს "მეწარმეთა შესახებ" საქართველოს კანონით დადგენილი წესით. ამასთან, ყველა გადაწყვეტილება, რომელიც სცილდება საზოგადოების ჩვეულებრივ საქმიანობას, მოითხოვს ყველა პარტნიორის მონაწილეობით ჩატარებული კრების გადაწყვეტილებებს.

მუხლი 16
საზოგადოების დირექტორი

16.1. საზოგადოების ხელმძღვანელობას ახორციელებს დირექტორი. იგი უფლებამოსილია საზოგადოება წარმოადგინოს მესამე პირებთან ურთიერთობაში.

16.2. დირექტორს ნიშნავს და ათავისუფლებს დამფუძნებლი-პარტნიორი, გადაწყვეტილების საფუძველზე. დირექტორი მოქმედი კანონმდებლობისა და ამ წესდების საფუძველზე;

16.3. დირექტორმა თავისი ამოცანები უნდა შეასრულოს კომერსანტის გულისხმიერებითა და კეთილსინდისიერებით.

16.4. დირექტორი მოქმედი კანონმდებლობისა და ამ წესდების საფუძველზე:
- ახორციელებს საზოგადოების მუშაობის ხელმძღვანელობას;
- განაგებს საზოგადოების ქონებას (ფინანსური სახსრების ჩათვლით);

– აწარმოებს ქცევის სახის გარიგების, გასცემს მინდობილობებს, ხსნის ბანკებში საზოგადოების საანგარიშსწორებო და სხვა ანგარიშებს;
– მინდობილობის გარეშე მოქმედებს საზოგადოების სახელით, წარმოადგენს მის ინტერესებს საქართველოსა და უცხოეთის ქცევა დაწესებულებაში, ფირმაში, საწარმოსა და ორგანიზაციაში;
– ნიშნავს და ათავისუფლებს თანამდებობიდან თავის მოადგილეებს, მთავარ ბუღალტერს, აგრეთვე სტრუქტურული ქვედანაყოფების ხელმძღვანელებსა და სხვა პერსონალს;
– წარუდგენს დამფუძნებელ- პარტნიორს დასამტკიცებლად წლიურ ბალანსსა და ანგარიშს;
– იღებს გადაწყვეტილებებს და იძლევა მითითებებს, რომელთა შესრულება აუცილებელია საზოგადოების ქცევა მუშაკისათვის;
– განსაზღვრავს იმ ინფორმაციის შემადგენლობასა და მოცულობას, რომელიც საზოგადოებისათვის წარმოადგენს კომერციულ საიდუმლოს, აგრეთვე განსაზღვრავს მისი დაცვის წესს.
– ახორციელებს სხვა ქმედებებს საზოგადოების მიზნების მისაღწევად.
16.5. დირექტორი დამფუძნებელი პარტნიორის გადაწყვეტილებით ახორციელებს შემდეგ უფლებამოსილებებს:
- უძრავი ქონების შეძენა, გასხვისება, დატვირთვა;
- ფილიალების შექმნა, ლიკვიდაცია;
- ბიუჯეტის შედგენა, დამტკიცება;
- სავაჭრო მინდობილობებისა და პროკურის გაცემა, გაუქმება;
16.6. დირექტორი ვალდებულია პარტნიორთა კრების წარუდგინოს ინფორმაცია:
საგარაუდო სამეურნეო პოლიტიკის შესახებ (წელიწადში ერთხელ მაინც);
საზოგადოების რენტაბელობის შესახებ ანგარიში (ყოველ კრებაზე).
16.7. დირექტორის უფლებამოსილება განისაზღვრება მასთან გაფორმებული შრომითი კონტრაქტის საფუძველზე.

მუხლი 17
წლიური ანგარიში და შედეგების გადანაწილება

17.1. წლიურ ანგარიშს ადგენს დირექტორი. წლიური ანგარიში დება სამეურნეო წლის დამთავრებიდან სამი თვის განმავლობაში და ეგზავნება დამფუძნებელ პარტნიორს. წლიური შედეგების გადანაწილება ხდება კანონით დადგენილი წესით.

მუხლი 18
საზოგადოების მუშაკები

18.1. საზოგადოება უფლებამოსილია შრომითი ხელშეკრულებით მიიზიდოს მოქალაქეები სამუშაოდ.
18.2. საზოგადოებაში სამუშაო დღის ხანგრძლივობა, დასვენების დღეები, შვებულებები (მათ შორის დამატებითი შვებულებები), აგრეთვე შრომის სხვა პირობები განისაზღვრება საზოგადოების შინაგანაწესით.
18.3. საზოგადოება დამოუკიდებლად განსაზღვრავს შრომის ანაზღაურებისა და მატერიალური წახალისების ფორმებს, ოდენობას, სახეებსა და სისტემებს.

მუხლი 19
ქვედანაყოფების შექმნა და მონაწილეობა ორგანიზაციაში

19.1. საზოგადოებას უფლება აქვს შექმნას ორგანიზაციები, ფილიალები და სხვა განცალკევებული ქვედანაყოფები მიმდინარე და საანგარიშსწორებო ანგარიშების გახსნის უფლებით.
19.1.1. განცალკევებული ქვედანაყოფების ქონების აღრიცხვა წარმოებს როგორც მათ ცალკე ბალანსზე, ასევე საზოგადოების დამოუკიდებელ ბალანსზეც.

19.1.2. საზოგადოების მიერ შექმნილი განცალკევებული ქვედანაყოფები, რომლებიც არ არიან იურიდიული პირები, მოქმედებენ საზოგადოების სახელით (მინდობილობის საფუძველზე) და დამფუძნებელი-პარტნიორის მიერ მათ შესახებ დამტკიცებული დებულების საფუძველზე.

მუხლი 20

საზოგადოების რეორგანიზაცია-ლიკვიდაცია

20.1. საზოგადოების რეორგანიზაცია (შერწყმა, შეერთება, გაყოფა, გამოყოფა, გარდაქმნა) ხორციელდება დამფუძნებელი პარტნიორის გადაწყვეტილებით.

20.2. საზოგადოების სხვა ორგანიზაციასთან შერწყმის შემთხვევაში ყველა ქონებრივ უფლებასა და მოვალეობას დებულობს შერწყმის შედეგად შექმნილი ორგანიზაცია.

20.3 *საზოგადოების ლიკვიდაცია ხდება:*

- დამფუძნებლი-პარტნიორ(ებ)ის გადაწყვეტილებით;
- სახელმწიფო არბიტრაჟის ან სასამართლოს გადაწყვეტილების საფუძველზე. საზოგადოების გადახდისუუნარობის (ბანკროტობის) ან მის მიერ კანონმდებლობის ხშირი ან უხეში დარღვევის შემთხვევაში.

20.4. საზოგადოების ლიკვიდაციას ახორციელებენ დანიშნული ლიკვიდატორები. ლიკვიდატორების დანიშვნის დღიდან მათ გადაეცემათ საზოგადოების საქმეთა მართვის უფლება-მოვალეობანი.

20.5. ლიკვიდატორები აფასებენ საზოგადოების არსებულ ქონებას და ახორციელებენ კრედიტორებთან ანგარიშსწორებას, ადგენენ სალიკვიდაციო ბალანსს და წარუდგენენ მას დამფუძნრებელ-პარტნიორს.

მუხლი 21

სხვა დებულებები

21.1. ამ წესდებაში შეტანილი ყველა ცვლილება და დამატება ძალაშია, თუ ისინი მიღებულია დამფუძნებელი პარტნიორის მიერ, შედგენილია წერილობით და მას სათანადო ხელისმოწერით ადასტურებს დამფუძნებლი-პარტნიორი და საჭიროების შემთხვევაში ნოტარიუსი.

21.2. თუ ამ წესდების რომელიმე დებულება გახდა ბათილი, ეს გავლენას არ ახდენს სხვა დებულებათა ნამდვილობაზე. უფრო ზუსტად, ბათილი დებულების ნაცვლად მოქმედებს წესი, რომელიც ძალაშია და რომლითაც უფრო ადვილად მიიღწევა დასახული ეკონომიკური მიზანი. კანონისმიერი დებულებები გამოიყენება მხოლოდ ამის შემდეგ. იგივე წესი მოქმედებს, თუ წესდებას აქვს ხარვეზი.

21.3. ამ წესდების მუხლების სათაურები წარმოდგენილი აქვთ წესდების ტექსტით სარგებლობის გასაადვილებლად და ეს სათაურები მხედველობაში არ მიიღებიან როგორც ამ წესდების რაიმე დებულების განმსაზღვრელნი, შემცვლელნი ან განმმარტავნი.

21.4. საზოგადოების საქმიანობის შეწყვეტა ხდება კანონმდებლობით დადგენილი წესით.

დამფუძნებელი პარტნიორი:

ირაკლი თევდორაშვილი --

საქართველო

რეესტრში რეგისტრაციის N 1-277

სანოტარო აქტი

ქ. თბილისი, ორიათას რვა წლის ოცდაერთ იანვარს ჩემთან, ქალაქ თბილისის ნოტარიუს ნარგიზა ჯანხოთელთან სანოტარო ბიუროში, მდებარე ქ. თბილისი, რუსთაველის 18, გამოცხადდა შ.პ.ს. „სპეცმონტაჟი"-ს დამფუძნებელი პარტნიორი: **ირაკლი თევდორაშვილი** (დაბადებული 11.08.1968 წელს თბილისში, მცხოვრები მისამართზე: ქ.თბილისი, საბურთალოს 37, ბ. 55, პირადობის მოწმობა N№ 0152833, პირადი ნომერი № 01024018461, გაცემული თბილისის საბურთალოს რ-ნის შს სამმართველოს მიერ 17.01.1997 წელს), მან წარმოადგინა შ.პ.ს. „სპეცმონტაჟი"-ს წესდება ახალი რედაქციით, ექვს ეგზემპლარად და მოითხოვეს მისი სანოტარო წესით დადასტურება. მისი ვინაობა დავადგინე მის მიერ წარმოდგენილი პირადობის დამადასტურებელი დოკუმენტით, ქმედუნარიანობა შეკამოწმე. შეკამოწმე აგრეთვე წარმოდგენილი წესდების შესაბამისობა მოქმედ კანონმდებლობასთან. განვუმარტე წესდებაზე ხელმოწერის სამართლებრივი შედეგები. მან განაცხადა, რომ წესდება ზუსტად გამოხატავს მის ნებას და პირადად, ჩემი თანდასწრებით, ხელი მოაწერა წინამდებარე წესდებას, რის შემდეგ მე, ნარგიზა ჯანხოთელმა, ნოტარიუსმა ქ. თბილისში დავადასტურე წინამდებარე წესდება.

გადახდილია სახელური "სანოტარო მოქმედებათა შესრულებისათვის სახელურის" შესახებ საქართველოს კანონის 18-ე მუხლის შესაბამისად 50 ლარი, აგრეთვე დღგ-საქართველოს საგადასახადო კოდექსის 245-ე მუხლის 1 ნაწილის თანახმად, 9 ლარი. სულ 59 ლარი.

ნოტარიუსი: ნ.ჯანხოთელი

განცხადება საწარმოს, ფილიალის (წარმომადგენლობის), უცხოური საწარმოს ფილიალის (წარმომადგენლობის) სახელმწიფო და სამაღასახადო რეგისტრაციისათვის

ნაწილი I. ინფორმაცია საწარმოს სახელწოდებისა და საორგანიზაციო ფორმის შესახებ

1. მარეგისტრირებელი ორგანოსათვის ინფორმაციის ტრანსლირება: ქ. თბილისი, ისანი-სამგორის რაიონის სასამართლო

2. საწარმოს სრული სახელწოდება: შპს „სპორტ მოდელი"

3. საწარმოს ტიპი (შესაბამისი სანინააღმდეგო ფორმა)

☑ შპს ☐ კოოპერატივი ☐ უცხოური საწარმოს ფილიალი

☐ სააქციო საზოგადოება ☐ კომანდიტური სამეურნეო ამხანაგობა

☐ სხვა ორგანიზაციულ-სამართლებრივი ფორმა ☐ საწარმოს წევრთა (მონაწილეთა) კოოპერატივი ☐ იურიდიული პირის ფილიალი

4. საწარმოს იურიდიული მისამართი (მისამართი: ქალაქი, რაიონი, ქუჩა, ნომერი) საფოსტო ინდექსით

ქ. თბილისი, ვაჟა-ფშაველას ქ. №74; ისანი-სამგორის რაიონი 0189

ნაწილი II. ინფორმაცია (მონაცემები) საწარმოს სტრუქტურული დეპარტამენტის (დირექციის/ბიუროს) შესახებ

5.

	ვინაობა	სახელი	საცხოვრებელი ადგილი	
ა) დირექტორი (სტრუქტურული ერთეულის ხელმძღვანელი) ☑ წარმომადგენელი ☐	სილაგაძე	ირაკლი	ქ. თბილისი, მიხეილის ქუჩის I შეს., კორპუსი 10, ბ. 157	საქართველო
ბ) დირექტორი (სტრუქტურული ერთეულის ხელმძღვანელი) ☐ წარმომადგენელი ☐				
გ) დირექტორი (სტრუქტურული ერთეულის ხელმძღვანელი) ☐ წარმომადგენელი ☐				

	საიდენტიფიკაციო დოკუმენტის დასახელება და სახეობა	დოკუმენტის გაცემის ადგილი	პირადი ნომერი	დოკუმენტის გაცემის თარიღი
ა)	პირადობის მოწმობა	ა 0599103	01003009133	დიდუბე-ჩუღურეთი
ბ)				
გ)				

ნაწილი III. ინფორმაცია დამფუძნებლების/წევრების შესახებ და საწესდებო კაპიტალში მათი წილობრივი მონაწილეობის შესახებ

6.

	ვინაობა	სახელი	საიდენტიფიკაციო ნომერი	საცხოვრებელი ადგილი	
ა)	გიგლემიანი	ირაკლი	—	ქ. თბილისი, ისანი-სამგორის ქ. №37, ბ. 53	საქართველო
ბ)					
გ)					
დ)					
ე)					

	საიდენტიფიკაციო დოკუმენტის დასახელება და სახეობა	დოკუმენტის გაცემის ადგილი	პირადი ნომერი	წილი საწესდებო კაპიტალში: თანხა (ლარებში)	%	წილის ოდენობა ნატურით	
ა)	პირადობის მოწმობა	ლ 015283	01024018461	4100 $	100 %	—	—
ბ)							
გ)							
დ)							
ე)							

საქართველოს მთავრობის რეგისტრაციის სამსახური
22-01-2008
№ 445

7

а) [illegible]

ბ) [illegible]

გ) [illegible]

8. [illegible] 4100 [illegible] ლარი

ნაწილი IV [illegible]

9. [illegible]

[illegible] 220101830

[illegible] 36002000014

10. [illegible] 26-77-75

11. [illegible] 22 01 2008წ.

ნაწილი V [illegible]

12. [illegible] № 208151444

13. [illegible]

15 [illegible] (NACE) [illegible]

16. [illegible] 23 01 08

ნაწილი I, II, III – [illegible]

ნაწილი IV – [illegible]

ნაწილი V – [illegible] 70/4-136 180696

საგადახდო დავალება # 2 — Payment Order

1/22/2008 11:02:16 A 256A598E

ს.ს. "თიბისი ბანკის" ცენტრალური ფილიალი

თარიღი Date 22/01/2008

GEL

გადამხდელის დასახელება — Sender

შპს "საცმონტაჟი"

ანგარიში (დებეტი) Sender's Acc. 360200014

გადამხდელის ბანკი — Sender's Bank

ს.ს. "თიბისი ბანკის" ცენტრალური ფილიალი

ბანკის კოდი Bank Code 220101830

იყენება მხოლოდ სახელმწიფო ხაზინაში გადახდების დროს

გადასახადის გადამხდელის დასახელება: შპს "საცმონტაჟი"

საიდენტიფიკაციო კოდი Sender's Tax Code 208151444

საბიუჯეტო შემოსავლის სახაზ. კოდი Treasury Code 300773131

მიმღების დასახელება — Receiver

ბიუჯეტის შემოსულობების ერთიანი ანგარიში (არასაგადასახადო შემოსულობები/თბილისი) -

ანგარიში (კრედიტი) Receiver's Acc. 200122900

მიმღების ბანკი — Receiver's Bank

სახელმწიფო ხაზინა

ბანკის კოდი Bank Code 220101222

გადახდის დანიშნულება — Operation Details

საწარმოს, საწარმოს ფილიალის, მათ წყვდებაში ან დებულებაში ცვლილებების ან/და დამატებების შეტანის, საქმიანობის შეწყვეტის, ლიკვიდაციისა და ორგანიზაციულ -

დამატებითი ინფორმაცია — Additional Information

- 208151444 -

ხელმოწერა/Signature

თანხა ციფრებით Amount in figures: 40 GEL

თანხა სიტყვიერად Amount in words: ორმოცი ლარი 00 თეთრი

ბანკის აღრიშვები

ბანკში შემოსვლის თარიღი 22/01/2008

თანხა ქსელია

საქართველო

სანოტარო აქტი

ხელშეკრულება წილის ნასყიდობის შესახებ

წილის გამყიდველი – შპს "სპეცმონტაჟი"-ს პარტნიორი შპს გამომცემლობა "კოლორი" – უფლებამოსილი პირი გივი ხუნაშვილი

წილის მყიდველი - ირაკლი თევდორაშვილი

ორი ათას რვა წლის ოცდაერთი იანვარი

რეესტრი № 1-276

ქ.თბილისის ნოტარიუსი ნარგიზა ჯანხოთელი
ქ.თბილისი, რუსთაველის გამზირი № 18
ტელ: 99 05 06

თბილისი
2008

რაციის № 1-276

საქართველო

სანოტარო აქტი

დღეს, ორი ათას რვა წლის ოცდაერთ იანვარს ჩემთან, ქ.თბილისის ნოტარიუსთან, ნ. ჯანხოთელთან, ჩემს სანოტარო ბიუროში, რომელიც მდებარეობს მისამართზე: ქ. თბილისი, რუსთაველის 18, გამოცხადდნენ: **შპს "სპეცმონტაჟი"-ს პარტნიორის შპს გამომცემლობა "კოლორის" – უფლებამოსილი პირი გივი ხუნაშვილი, დაბადებული 26.05.1960 წელს სიღნაღში, მცხ. ქ. თბილისი, დიდი დიღომი, იოანე პეტრიწის 1, ბინა 50, პირადობის მოწმობა № დ 0211354, პირადი ნომერი 01025010184, გაცემული თბილისის საბურთალოს რშს 1 ქვგ მიერ 06.05.1999 წელს, შემდგომში "წილის გამყიდველი", და ირაკლი თევდორაშვილი, დაბადებული 11.08.1968 წელს თბილისში, მცხოვრები თბილისში, საბურთალოს 37, ბინა 55, პირადობის მოწმობა № დ 0152833, პირადი № 01024018461, გაცემული თბილისის საბურთალოს რშსს მიერ 17.01.1997 წელს, შემდგომში "წილის მყიდველი".** მხარეებმა მოითხოვეს წილის ნასყიდობის ხელშეკრულების შედგენა და მისი სანოტარო წესით დადასტურება. მათი პირადობა დავადგინე მათ მიერ წარმოდგენილი პირადობის დამადასტურებელი დოკუმენტებით. მათი ქმედუნარიანობა დავადგინე. **წილის გამყიდველის უფლებამოსილება შევამოწმე ამონაწერით სამეწარმეო რეესტრიდან, გაცემული ქ.თბილისის საგადასახადო ინსპექციის მიერ 09.01.2008 წელს.** ხელშეკრულების დადების სამართლებრივი შედეგები მხარეებს განვუმარტე. განვუმარტე აგრეთვე, რომ ეს ხელშეკრულება ექვემდებარება რეგისტრაციას ქ.თბილისის საგადასახადო ინსპექციაში კანონით დადგენილი წესით. მხარეებმა განაცხადეს, რომ ხელშეკრულება გამოხატავს მათ ნებას, წაიკითხეს, მოიწონეს და ნოტარიუსის თანდასწრებით მოაწერეს ხელი. მხარეთა ნების გამოვლენისა და "მეწარმეთა შესახებ" საქართველოს კანონის შესაბამისად მე, ქ. თბილისის ნოტარიუსმა ნ. ჯანხოთელმა, დავადასტურე შემდეგი შინაარსის ხელშეკრულება:

ხელშეკრულება წილის ნასყიდობის შესახებ

1. **ორი ათას რვა წლის ოცდაერთ იანვარს მე, შპს "სპეცმონტაჟი"-ს პარტნიორის, შპს გამომცემლობა "კოლორი"-ს უფლებამოსილი პირი, გივი ხუნაშვილი (შემდგომში წილის გამყიდველი), შპს გამომცემლობა "კოლორი"-ს წილს შპს "სპეცმონტაჟში", 100 %-ს ვყიდი ირაკლი თევდორაშვილზე, შემდგომში "წილის მყიდველი".**
2. **წილის გასხვისების შედეგად შპს გამომცემლობა "კოლორი" გადის შპს "სპეცმონტაჟი"-ს პარტნიორობიდან, ხოლო ირაკლი თევდორაშვილი ხდება შპს "სპეცმონტაჟი"-ს ერთადერთი პარტნიორი და საზოგადოების საწესდებო კაპიტალის 100 %-ს მფლობელი.** ამასთან, მასზე გადადის ყველა უფლება-მოვალეობა იმ მოცულობითა და ფარგლებით, რაც გასაყიდ წილს საზოგადოებაში გააჩნია. მყიდველი ხდება წილის მესაკუთრე ამ ხელშეკრულებით გამოწვეული ცვლილებების საგადასახადო ინსპექციაში რეგისტრაციის მომენტიდან.
3. გასაყიდი წილი საკუთრების უფლებით ეკუთვნის წილის გამყიდველს – **შპს გამომცემლობა "კოლორს", რაც დასტურდება ამონაწერით სამეწარმეო რეესტრიდან, გაცემული ქ.თბილისის საგადასახადო ინსპექციის მიერ 09.01.2008 წელს.** გასაყიდი წილი არ არის რაიმე ვალდებულებით დატვირთული, რაც დასტურდება საქართველოს იუსტიციის სამინისტროს საჯარო რეესტრის ეროვნული სააგენტოს თბილისის სარეგისტრაციო სამსახურის მიერ **15.01.2008 წელს გაცემული ცნობით № 019/01-2276.**
4. საზოგადოებაში აღნიშნული ხელშეკრულებით გამოწვეული ცვლილებები ექვემდებარება რეგისტრაციას ქ.თბილისის საგადასახადო ინსპექციაში მეწარმეთა შესახებ საქართველოს კანონის შესაბამისად.
5. წინამდებარე ხელშეკრულება ძალაში შედის მხარეთა მიერ ხელმოწერისა და მისი სანოტარო წესით დადასტურებისთანავე.
6. ამ ხელშეკრულებიდან გამომდინარე ყველა დავას მხარეები გადაწყვეტენ მოლაპარაკების გზით. შეთანხმების მიუღწევლობის შემთხვევაში საკითხი გადაწყდება კანონმდებლობით დადგენილი წესით.
7. მხარეთა განცხადებით, გასაყიდი წილის ღირებულება შეადგენს **120 000 (ას ოცი ათასი)** ლარს.
8. ხელშეკრულება შედგენილია სამ ეგზემპლარად, ამასთან სამივეს გააჩნია თანაბარი იურიდიული ძალა. ხელშეკრულების იმ ეგზემპლარს, რომელიც რჩება სანოტარო არქივში, თან ერთვის დანართი შემდეგი დოკუმენტები: 1. შპს "სპეცმონტაჟი"-ს წესდების ფ/ასლი; 2. შპს "სპეცმონტაჟი"-ს პარტნიორის გადაწყვეტილება; 3. შპს "სპეცმონტაჟი"-ს ამონაწერი სამეწარმეო რეესტრიდან; 4.

...ბა საჯარო რეესტრიდან, გაცემული 15.01.2008 წელს; 5. შპს გამომცემლობა "კოლორი"-ს ...ონაწერი სამეწარმეო რეესტრიდან; (6)

7. ხელშეკრულების ტექსტი ნოტარიუსმა ნ. ჯანხოთელმა ხმამაღლა წაუკითხა მხარეებს, მათ მკაფიოდ განაცხადეს, რომ იგი ზუსტად გამოხატავს მათ ნებას, მოიწონეს და პირადად მოაწერეს ხელი.

10. ამ ხელშეკრულების სანოტარო წესით დადასტურების საზღაური, საქართველოს კანონის "სანოტარო მოქმედებათა შესრულებისათვის საზღაურის შესახებ" 18-ე მუხლის თანახმად, 50,00 ლარი, აგრეთვე დღგ, საქართველოს საგადასახადო კოდექსის 245-ე მუხლის 1 ნაწილის თანახმად, 9.00 ლარი, სულ 59,00 ლარი, გადახდილია წილის მყიდველის მიერ.

...

მხარეები:

წილის გამყიდველი – შპს "სპეცმონტაჟი"-ს პარტნიორი შპს გამომცემლობა "კოლორი" უფლებამოსილი პირი გივი ხუნაშვილი

წილის მყიდველი - ირაკლი თევდორაშვილი

ნოტარიუსი: /ნ. ჯანხოთელი/



საქართველოს რესპუბლიკა

მოქალაქის პირადობის მოწმობა

პირადი № 01024018461

სახელი ირაკლი

გვარი თევდორაშვილი

დაბადების თარიღი 11.08.1968წ

დაბადების ადგილი თბილისი

ეროვნება ———

N ლ 0152833

პირადი ხელმოწერა

მისამართი ———

მოწმობის გამცემი ორგანოს დასახელება თბილისის საბურთალოს რ-ნის. შ/ს სამმართველო

გაცემის თარიღი 17.01.1997წ

მოქმედების ვადა 17.01.2017წ

ბ.ა.

თანამდებობის პირის ხელმოწერა

რეგისტრაციის ორგანოს დასახელება

თბილისის საბურთალოს რ-ნის შ/ს სამმართვ

თანამდებობის პირის ხელმოწერა

"29" 1 1997წ.

გაცემის თარიღი

ბ.ა.

მ.ა.

საქართველოს მოქალაქის

რეგისტრაციის მოწმობა ა 074271

ძალაშია პირადობის მოწმობასთან ერთად

სახელი ირაკლი

გვარი თევდორაშვილი

პირადი № 01024018461

მისამართი თბილისი, საბურთალოს 37, ბ. 55

შპს "სპეცმონტაჟის" პარტნიორის შპს გამომცემლობა "კოლორის"

გადაწყვეტილება №1

თბილისი 21.01.2008 წელი

მე, შპს "სპეცმონტაჟი"-ს ერთადერთი პარტნიორისა და საწესდებო კაპიტალის 100 %-ს მფლობელის – შპს გამომცემლობა "კოლორის" გენ.დირექტორმა – გივი ხუნაშვილმა მივიღე გადაწყვეტილება:

შპს გამომცემლობა "კოლორის" წილი შპს "სპეცმონტაჟში" 100 % გასხვისდეს ირაკლი თევდორაშვილზე.

საზოგადოების სამეწარმეო რეესტრში ცვლილებებთან დაკავშირებით დამტკიცდეს შპს "სპეცმონტაჟის" წესდების ახალი რედაქცია.

გივი ხუნაშვილი გივი ხუნაშვილი

საქართველო

რეგისტრირებულია რეესტრში № 1-275

სანოტარო აქტი

დღეს, ორი ათას რვა წლის ოცდაერთ იანვარს, ჩემთან, ქალაქ თბილისის ნოტარიუსთან, ნარგიზა ჯანხოთელთან, სანოტარო ბიუროში, მდებარე ქ. თბილისი, რუსთაველის 18, გამოცხადდა გივი ხუნაშვილი, დაბადებული 26.05.1960 წელს სიღნაღში, მცხ. ქ. თბილისი, დიდი დიღომი, იოანე პეტრიწის 1, ბინა 50, პირადობის მოწმობა № დ 0211354, პირადი ნომერი 01025010184, გაცემული თბილისის საბურთალოს რშს 1 ქვგ მიერ 06.05.1999 წელს. მან წარმომიდგინა წინამდებარე გადაწყვეტილება და მოითხოვა მასზე თავისი ხელმოწერის სანოტარო წესით დამოწმება. მისი ვინაობა დავადგინე მის მიერ წარმოდგენილი პირადობის დამადასტურებელი დოკუმენტით, ქმედუნარიანობა შევამოწმე. ამის შემდეგ მან პირადად, ჩემი თანდასწრებით ხელი მოაწერა წინამდებარე გადაწყვეტილებას, რის შემდეგაც მე დავამოწმე მისი ხელმოწერა.

გადახდილია საზღაური "სანოტარო მოქმედებათა შესრულებისათვის საზღაურის შესახებ" საქართველოს კანონის 29 მუხლის შესაბამისად 2.00 ლარი, აგრეთვე დღგ, საქართველოს საგადასახადო კოდექსის 245-ე მუხლის 1 ნაწილის შესაბამისად, 0,36 ლარი, სულ 2,36 ლარი.

ნოტარიუსი: ნ. [signature] ნ.ჯანხოთელი

შეზღუდული პასუხისმგებლობის საზოგადოება
გამომცემლობა „კოლორი“-ს
დამფუძნებელ პარტნიორთა კრების ოქმი

ოქმი №20

ქ. თბილისი
რკინიგზის ჩიხი №20

21 იანვარი 2008 წ.

ესწრებოდნენ:

საზოგადოების პარტნიორები:

1. გიორგი თაქთაქიშვილი –
2. თამარ გაგნიძე –

კრების თავმჯდომარე – გიორგი თაქთაქიშვილი

დღის წესრიგი:

1. შპს **„სპეცმონტაჟი“-ს** საწესდებო კაპიტალში შპს გამომცემლობა „კოლორის“ კუთვნილი წილის (100%) განსხვისების საკითხის განხილვა.

2. შპს **„სპეცმონტაჟი“-ს** წესდების შეცვლა და ახალი რედაქციით დამტკიცება.

გადაწყვიტეს:

1. შპს **„სპეცმონტაჟი“-ს** საწესდებო კაპიტალში შპს გამომცემლობა „კოლორის“ კუთვნილი წილი (100%), 120 000 (ასოცი ათასი) ლარად განსხვისდეს ირაკლი თუმანიშვილზე.

2. საზოგადოების სამეწარმეო რეესტრში ცვლილებებთან დაკავშირებით შეიცვალოს შპს **„სპეცმონტაჟი“-ს** წესდება და დამტკიცდეს ახალი რედაქციით, რომელშიც გათვალისწინებული იქნება ზემოთ აღნიშნული ცვლილებები.

დაევალოს შპს გამომცემლობა „კოლორი“-ს დირექტორს გიგი ხუნაშვილს, ზემოთ აღნიშნულთან დაკავშირებით ხელი მოაწეროს შესაბამის წილის ნასყიდობის ხელშეკრულებას და შეასრულოს ყველა საჭირო მოქმედება.

გადაწყვეტილება მიღებულია ერთხმად.

კრების თავმჯდომარე: გიორგი თაქთაქიშვილი // გიორგი თაქთაქიშვილი//

საქართველო

რეესტრში რეგისტრაციის № 1-272

სანოტარო აქტი

დღეს ორი ათას რვა წლის ოცდაერთ ნოემბერს

ჩემთან, ქალაქ თბილისის ნოტარიუს ნარგიზა ჯანხოთელთან სანოტარო ბიუროში, მდებარე ქ. თბილისი, რუსთაველის 18-ში, გამოცხადდა მოქალაქე გიორგი თაქთაქიშვილი (დაბადებული 09.03.1960 წელს თბილისში, მცხოვრები მისამართზე: ქ.თბილისი, სამრეკლოს II. პირადობის მოწმობა №: 0448292, პირადი ნომერი № 01025001881, გაცემული დიდუბე-ჩუღურეთის მისაგან საქმეთა მართ-ვის განყოფილების მიერ 05.03.2004 წელს) მან წარმოადგინა შეზღუდული პასუხისმგებლობის საზოგადოება გამომცემლობა „კოლორი"-ს დამფუძნებელ პარტნიორთა კრების ოქმი №20 სამ ეგზემპლარად და მოითხოვა მასზე მისი ხელმოწერის ნამდვილობის სანოტარო წესით დამოწმება. მისი ვინაობა დავადგინე მის მიერ წარმოდგენილი პირადობის დამადასტურებელი დოკუმენტებით. ქმედუნარიანობა შევამოწმე და დადასტურებ, რომ მის ქმედუნარიანობაში ეჭვის შეტანის საფუძველი არ მქონია. ამის შემდეგ მან ნემი თანდასწრებით პირადად შეასრულა ხელმოწერა წარმოდგენილ დოკუმენტზე, რასაც ვამოწმებ.

გადახდილია სანოტარო სახელფრი სანოტარო მოქმედებათა შესრულებისათვის სახელფრის შესახებ საქართველოს კანონის 29-ე მუხლის შესაბამისად **2.00** ლარი, აგრეთვე დღგ საქართველოს საგადასახადო კოდექსის 245 მუხლის 1-ლი ნაწილის შესაბამისად **0.36** ლარი, სულ **2.36** ლარი.

ნოტარიუსი: ნ. ჯანხოთელი

საქართველოს რესპუბლიკა

მოქალაქის პირადობის მოწმობა



პირადი № 01030109133

სახელი ირაკლი

გვარი სილაგაძე

დაბადების თარიღი 11.05.1978წ.

დაბადების ადგილი თბილისი

ეროვნება

№ 0599103

პირადი ხელმოწერა

მოსამსახურე

მოწმობის გამცემი ორგანოს დასახელება

გაცემის თარიღი 27.09.2004წ.

მოქმედების ვადა 11.05.2015წ.

ბა თანამდებობის პირის ხელმოწერა

საქართველოს ფინანსთა სამინისტროს საგადასახადო დეპარტამენტი

ქ. თბილისის საგადასახადო ინსპექცია

„22“ ნოემბერი 2006 წელი

ბრძანება №8076/007-ა/4-136 ჯპ

შპს. „სპეცმონტაჟი“-ს

რეგისტრაციის მონაცემებში ცვლილებების შეტანის შესახებ

საქართველოს კანონის „მეწარმეთა შესახებ“ 5.6 მუხლის და საქართველოს ფინანსთა მინისტრის 2006 წლის 29 ივნისის №717 ბრძანების შესაბამისად

ვ ბ რ ძ ა ნ ე ბ:

განხორციელდეს ცვლილება **შპს. „სპეცმონტაჟი“-ს** სამეწარმეო რეესტრში, რომელიც რეგისტრირებულია ქ. თბილისის სამგორის რაიონის სასამართლოს მიერ 1996 წლის 18 ივნისს, 7ა/4-136 დადგენილებით

გატარდეს სამეწარმეო რეესტრში ცვლილებების შემდეგი მონაცემები:

კერძოდ, განთავისუფლდა დირექტორის თანამდებობიდან **დავით კვიციანი** და მის ნაცვლად, დირექტორად დაინიშნა **ირაკლი სილაგაძე**, მასვე მიენიჭა წარმომადგენლობითი უფლებამოსილება.

ამდენად, შპს. **„სპეცმონტაჟი“-ს** დირექტორია **ირაკლი სილაგაძე**, დაბ. 11.05.1978წ თბილისში, მცხ. ქ. თბილისი, მუხიანის დას, I მ/რ, კორპ10, ბ-157, პირადი 301003009133

სამართლებრივი საფუძველი: 2006 წლი 17 ნოემბრის შპს **„სპეცმონტაჟი“-ს** პარტნიორის გადაწყვეტილება №9

დაევალოს ქ. თბილისის საგადასახადო ინსპექციის მომსახურების სამმართველოს სახელმწიფო და საგადასახადო რეგისტრაციის განყოფილების უფროსს უზრუნველყოს შესაბამისი ცვლილების მონაცემების სამეწარმეო რეესტრში შეტანა.

ინსპექციის უფროსი
(მოადგილე, უფლებამოსილი პირი)

შემსრულებელი: ნ. მინდიაშვილი

დანართი №1 დამტკიცებულია საქართველოს ფინანსთა მინისტრის – ბრძანებით

განცხადება საწარმოს შესახებ ცნობების (წარმოდგენილი ცნობების), შეცვლილი სამართლის ნორმების (წარმოდგენილი ცნობების ცვლილებების და ამოღებების) რეგისტრაციისათვის

ნაწილი I ინფორმაცია საწარმოს სახელწოდებისა და სამართლებრივი ფორმის შესახებ

1. ძირითადი სრული საფირმო დასახელება

2. საწარმოს სავალდებულო სახელწოდება

3. საწარმოს ტიპი (ორგანიზაციული სამართლებრივი ფორმა)

☑ შპს ☐ კოოპერატივი ☐ სხვა

☐ საჯარო სამართალი ☐ კომანდიტური საზოგადოება

☐ საერთაშორისო ასოციაციების საწევროები ☐ საწარმოს ფილიალი (წარმომადგენლობა) ☐ ორგანიზაციულ სამართლებრივი

4. საწარმოს იურიდიული მისამართი (ამომწურავი მისამართია: ქალაქი, რაიონი, სოფელი, ქუჩა, ნაგებობა) საფოსტო ინდექსი

ნაწილი II ინფორმაცია (მონაცემები) საწარმოს სახელზე ვაჭრობის (დირექტორის) წარმომადგენლის შესახებ

5.

		ვინაობა	სახელი	საცხოვრებელი ადგილი	
ა) დირექტორი (სხვა)	☑ წარმომადგენელი ☐				
ბ) დირექტორი (სხვა)	☐ წარმომადგენელი ☐				
გ) დირექტორი (სხვა)	☐ წარმომადგენელი ☐				

	პირადობის დამადასტურებელი დოკუმენტის სახელწოდება	პირადობის დამადასტურებელი დოკუმენტის ნომერი	პირადი ნომერი	წარმომადგენლობითი უფლებამოსილება
ა)				
ბ)				
გ)				

ნაწილი III ინფორმაცია დამფუძნებლების/წევრობისა და პარტნიორების შესახებ

6. დამფუძნებელი/პარტნიორი ფიზიკური პირის შესახებ

	ვინაობა	სახელი	საიდენტიფიკაციო ნომერი	საცხოვრებელი ადგილი	შენიშვნა
ა)					
ბ)					
გ)					
დ)					
ე)					

	პირადობის დამადასტურებელი დოკუმენტის სახელწოდება	პირადობის დამადასტურებელი დოკუმენტის ნომერი	პირადი ნომერი	წილი საწესდებო კაპიტალში (ლარში)	%	შენატანის ოდენობა და ქონების სახეობა	შენიშვნა
ა)							
ბ)							
გ)							
დ)							
ე)							

ქ. ... სახელმწიფო და საჯარო ... მმართველობის ...
№ 1
20 11 2006
№ 3258

7.

	დასმენილი/მოსმენილი თვისებული სახის შესახებ ცნობაში საქმიანობის სახელწოდება	საქმიანობის ფორმა	ხელმძღვანელის (წარმომადგენლის) ვინაობა	ხელმძღვანელის (წარმომადგენლის) სქესი	ინფორმაციის მიწოდებაზე უფლებამოსილი პირის
ა)	შპს "ჯოჯოხეთი"	ქ.-ლ.	გოგიშვილი	მამა	ქ. თბილისი, ვაკის რაიონი ზღვისპირა ქუჩა N 20
ბ)					
გ)					

	საიდენტიფიკაციო ნომერი	ორგანიზაციის დასახელება რეგისტრაციაში აუცილებელი სახით	რეგისტრაციის თარიღი	ნაწილი საწესდებო კაპიტალში ნაღდი თანხა (ლარში)	%	შესაბამის ოქმში მითითებული შენიშვნა
ა)	204149859	თანამეგობრობა ზღვისპირა ქალაქის ი.ი.-ის	13.02.96	1/1-ად	4100 22 ლარი	100 %
ბ)						
გ)						

8. საწესდებო კაპიტალის ოდენობა წესის სახით (ლარით) 4100 22 ლარი

ნაწილი IV ინფორმაცია საბანკო ანგარიშებისა და საწარმოს საკორესპონდენტო ბანკების შესახებ

9. ინფორმაცია საწარმოს საბანკო ანგარიშის შესახებ

ბანკების დასახელება ს/კ ჯანსაღი

ბანკების კოდები 44 01 01 83 30

საბანკო ანგარიშის ნომრები ს/კ ჯანსაღი

10. საკორესპონდენტო ბანკი 70 76 45 ქალაქი [illegible]

მისამართები

განაცხადებს ფიზიკური პირის შესახებ ცნობების სანდოობის სწორი და ღირსეული

11. განცხადების თარიღი (ინფორმაციის მიწოდების) [illegible] თარიღი (რიცხვი, თვე, წელი) 20.11.2006 წ.

ნაწილი V ინფორმაცია საიდენტიფიკაციო ნომრის, საწარმოების სახის და რეგისტრაციის (ცვლილების) თარიღის შესახებ

12. საიდენტიფიკაციო N 204151444

13. რეგისტრაციის (ცვლილების) თარიღი – (რიცხვი, თვე, წელი)

14. მონაცემები რეგისტრაციაში [ ] ცვლილების რეგისტრაციაში [✓]

15. საწარმოების სარე (NACE) კოდი

16. საგადასახადო ინსპექციის რეგისტრატორ სპეციალისტის ხელის ქვეწერა [illegible] თარიღი (რიცხვი, თვე, წელი) 21.11.06

ნაწილი I, II, III – საგადასახადო შესაბამისად განმცხადებლის მიერ

ნაწილი IV – იქნება განმცხადებლის მიერ

ნაწილი V – იქნება საგადასახადო ინსპექციის რეგისტრატორ სპეციალისტის ხელის მიერ

შეზღუდული პასუხისმგებლობის საზოგადოება
„სპეცმონტაჟი“-ს
პარტნიორის გადაწყვეტილება №9

ქ. თბილისი
ენუქიძის ქ. №7

17 ნოემბერი 2006 წ.

შპს **„სპეცმონტაჟი“-ს** (რეგისტრირებული 18.06.1996 წელს ქ. თბილისის სამგორის რაიონის სასამართლოს მიერ, რეგისტრაციის №7ა/4-136; იურიდიული მისამართი ქ. თბილისი, ენუქიძის ქ. №7; ს/კ: 208151444) საწესდებო კაპიტალის 100%-ის მფლობელი შპს გამომცემლობა **„კოლორი“-ს** (რეგისტრირებული 13.02.1996 წელს ქ. თბილისის საამგორის რაიონის სასამართლოს მიერ, რეგისტრაციის №7ა/4-36; იურიდიული მისამართი ქ. თბილისი, კახეთის გზატკეცილი, რკინიგზის ჩიხი №20; ს/კ: 208149859) 2006 წლის 15 ნოემბრის №16 დამფუძნებელ პარტნიორთა კრებაზე მიღებული გადაწყვეტილების საფუძველზე, შპს გამომცემლობა **„კოლორი“-ს** გენერალურ დირექტორს ***გივი ხუნაშვილს*** მომენიჭა უფლება, შპს **„სპეცმონტაჟში“** ჩავატარო კრება და მივიღო გადაწყვეტილება დღის წესრიგის შესაბამისად, დირექტორის შეცვლასთან დაკავშირებით.

გადავწყვიტე:

1. შპს **„სპეცმონტაჟის“** დირექტორი დავით კვიციანი (დაბადებული: 26.12.1971 წელს, ქ. თბილისში; მცხ: ქ. თბილისი, გლდანის მასივი, 3ა მ/რ, კორპ. 20, ბ 4, პროფესიით ინჟინერი) პირადი განცხადების საფიძველზე განთავისუფლდეს დაკავებული თანამდებობიდან.

2. შპს **„სპეცმონტაჟის“** დირექტორად დაინიშნოს ირაკლი სილაგაძე (დაბადებული: 11.05.1978 წ. თბილისში; პირადი №01003009133; მცხოვრები: ქ. თბილისი, მუხიანის დასახლება, 1 მ/რ, კორპ. 10, ბინა 157. პროფესია: მშენებელ-ინჟინერი) მასვე დაევალოს წარმომადგენლობითი უფლებამოსილება მესამე პირებთან ურთიერთობებში.

შპს **„სპეცმონტაჟი“-ს** დამფუძნებელი პარტნიორის
შპს გამომცემლობა **„კოლორი“-ს**

წარმომადგენელი: გივი ხუნაშვილი /გივი ხუნაშვილი/

საქართველო

რეესტრში რეგისტრაციის № 1-7675

სანოტარო აქტი

დღეს ორი ათას ექვსი წლის ჩვიდმეტ ნოემბერს

ჩემთან, ქალაქ თბილისის ნოტარიუს ნარგიზა ჯანხოთელთან სანოტარო ბიუროში, მდებარე ქ. თბილისი, რუსთაველის 18, გამოცხადდა მოქალაქე: **გივი ხუნაშვილი** (დაბადებული 26.05.960 წელს სიღნაღში; მცხოვრები მისამართზე: ქ. თბილისი, დ/დიღომი, იოანე პეტრიწის 1, ბინა 50; პირადობის მოწმობა №დ 0211354; პირადი ნომერი № 01025010184, გაცემული თბილისის საბურთალოს რაიონის შს სამმ I ქვეგანყოფილების მიერ 06.05.1999 წელს) **მან წარმოადგინა შეზღუდული პასუხისმგებლობის საზოგადოება „სპეცმონტაჟი"-ს პარტნიორის გადაწყვეტილება №9 ორ ეგზემპლარად** და მოითხოვა მასზე თავისი ხელმოწერის ნამდვილობის სანოტარო წესით დამოწმება. მისი ვინაობა დავადგინე მის მიერ წარმოდგენილი პირადობის დამადასტურებელი დოკუმენტებით, ქმედუნარიანობა შევამოწმე და ვადასტურებ, რომ მის ქმედუნარიანობაში ეჭვის შეტანის საფუძველი არ მქონია. ამის შემდეგ მან ჩემი თანდასწრებით პირადად შეასრულა ხელმოწერა წარმოდგენილ დოკუმენტზე, რასაც ვამოწმებ.

გადახდილია სანოტარო საზღაური სანოტარო მოქმედებათა შესრულებისათვის საზღაურის შესახებ საქართველოს კანონის 29-ე მუხლის შესაბამისად 2,00 ლარი, აგრეთვე დ.ღ.გ. საქართველოს საგადასახადო კოდექსის 245 მუხლის 1-ლი ნაწილის შესაბამისად 0,36 ლარი, სულ 2,36 ლარი.

ნოტარიუსი: [signature] ნ.ჯანხოთელი

შეზღუდული პასუხისმგებლობის საზოგადოება
გამომცემლობა „კოლორი“-ს
დამფუძნებელ პარტნიორთა კრების ოქმი
ოქმი №16

ქ. თბილისი
რკინიგზის ჩიხი №20

15 ნოემბერი 2006 წ.

ესწრებოდნენ:

საზოგადოების პარტნიორები:

1. გიორგი თაქთაქიშვილი –
2. თამარ გაგნიძე –

კრების თავმჯდომარე: – გიორგი თაქთაქიშვილი
კრების მდივანი: – თამარ გაგნიძე

დღის წესრიგი:

1. შპს გამომცემლობა **„კოლორი“-ს** (რეგისტრირებული 13.02.1996 წელს ქ. თბილისის საამგორის რაიონის სასამართლოს მიერ, რეგისტრაციის №7ა/4-36; იურიდიული მისამართი ქ. თბილისი, კახეთის გზატკეცილი, რკინიგზის ჩიხი №20; ს/კ: 208149859; წარმომადგენლობითი უფლებამოსილება: გენერალური დირექტორი გივი ხუნაშვილი) მიერ დაფუძნებულ:

ა) შპს **„კოლორპრინტი“-ს** (რეგისტრირებული 19.06.2006 წელს ქ. თბილისის საგადასახადო ინსპექციის მიერ, ბრძანების №6105/007-შპს; იურიდიული მისამართი ქ. თბილისი, კახეთის გზატკეცილი, რკინიგზის ჩიხი №20; ს/კ: 206249380; საწესდებო კაპიტალის 100%-ის მფლობელი შპს გამომცემლობა **„კოლორი“**);

ბ) შპს **„ტექნიკოლორი“-ს** (რეგისტრირებული 16.03.2005 წელს ქ. თბილისის ისანი-სამგორის რაიონული სასამართლოს მიერ, რეგისტრაციის №7/4-2960; იურიდიული მისამართი ქ. თბილისი, კახეთის გზატკეცილი, რკინიგზის ჩიხი №20; ს/კ: 206176118; საწესდებო კაპიტალის 100%-ის მფლობელი შპს გამომცემლობა **„კოლორი“**);

გ) შპს **„სპეცმონტაჟი“-ს** (რეგისტრირებულია 18.06.1996 წელს ქ. თბილისის სამგორის რაიონის სასამართლოს მიერ, რეგისტრაციის №7ა/4-136; იურიდიული მისამართი ქ. თბილისი, ენუქიძის ქ. №7; ს/კ: 208151444; საწესდებო კაპიტალის 100%-ის მფლობელი შპს გამომცემლობა **„კოლორი“**) დირექტორების განთავისუფლებასა და ახალი დირექტორის დანიშვნასთან დაკავშირებით შპს **„კოლორპრინტში“**, შპს **„ტექნიკოლორში“** და შპს **„სპეცმონტაჟში“** პარტნიორთა კრებების მოწვევის საკითხის განხილვა.

2. შპს **„კოლორპრინტში“**, შპს **„ტექნიკოლორში“** და შპს **„სპეცმონტაჟში“** პარტნიორთა კრებების ჩასატარებლად შპს გამომცემლობა **„კოლორის“** წარმომადგენლის დანიშვნა.

გადაწყვიტეს:

1. შპს **„კოლორპრინტში“**, შპს **„ტექნიკოლორში“** და შპს **„სპეცმონტაჟში“**, რომელთა საწესდებო კაპიტალის **100%**-იანი წილი ეკუთვნის შპს გამომცემლობა **„კოლორს“**, მოწვეულ იქნას პარტნიორთა კრებები შემდეგი დღის წესრიგით: – ძველი დირექტორის განთავისუფლება და ახალი დირექტორის დანიშვნა.

2. შპს გამომცემლობა **„კოლორის“** გენერალურ დირექტორს გივი ხუნაშვილს დაევალოს შპს **„კოლორპრინტში“**, შპს **„ტექნიკოლორში“** და შპს **„სპეცმონტაჟში“** მოიწვიოს პარტნიორთა კრებები და შპს გამომცემლობა **„კოლორის“** სახელით მიიღოს გადაწყვეტილებები ყოფილი დირექტორების დაკავებული თანამდებობიდან განთავისუფლებისა და ახალი დირექტორების დანიშვნის შესახებ.

გადაწყვეტილება მიღებულია ერთხმად.

თავმჯდომარე: გიორგი თაქთაქიშვილი //გიორგი თაქთაქიშვილი//

მდივანი: // თამარ გაგნიძე // თამარ გაგნიძე

საქართველო

რეესტრში რეგისტრაციის № 1-7664

სანოტარო აქტი

დღეს ორი ათას ექვსი წლის თხუთმეტ ნოემბერს

ჩემთან, ქალაქ თბილისის ნოტარიუს ნარგიზა ჯანხოთელთან სანოტარო ბიუროში, მდებარე ქ. თბილისი, რუსთაველის 18, გამოცხადნენ მოქალაქეები: გიორგი თაქთაქიშვილი (დაბადებული 09.03.1960 წელს თბილისში, მცხოვრები მისამართი: ქ.თბილისი, სამრეკლოს 11, პირადობის მოწმობა №ბ 0448292, პირადი ნომერი № 01025001881, გაცემული დიდუბე-ჭუღურეთის შინაგან საქმეთა მე-2 განყოფილების მიერ 05.03.2004 წელს) და თამარ გაგნიძე (დაბადებული 23.04.1974 წელს თბილისში, მცხოვრები მისამართი: ქ.თბილისი, ლარსის ქ. №5, ბინა 18, პირადობის მოწმობა №ბ 0273609, პირადი ნომერი № 01017018418, გაცემული მთაწმინდის ში სამმართველოს მიერ 10.02.2000 წელს). **მათ წარმოადგინეს შეზღუდული პასუხისმგებლობის საზოგადოება გამომცემლობა „კოლორი“-ს დამფუძნებელ პარტნიორთა კრების ოქმი №16 ორ ეგზემპლარად** და მოითხოვეს მასზე მათი ხელმოწერის ნამდვილობის სანოტარო წესით დამოწმება. მათი ვინაობა დავადგინე მათ მიერ წარმოდგენილი პირადობის დამადასტურებელი დოკუმენტებით, ქმედუნარიანობა შევამოწმე და ვადასტურებ, რომ მათ ქმედუნარიანობაში ეჭვის შეტანის საფუძველი არ მქონია. ამის შემდეგ მათ ჩემი თანდასწრებით პირადად შეასრულეს ხელმოწერა წარმოდგენილ დოკუმენტზე, რასაც ვამოწმებ.

გადახდილია სანოტარო სახელური სანოტარო მოქმედებათა შესრულებისათვის სახელურის შესახებ საქართველოს კანონის 29-ე მუხლის შესაბამისად 4 ლარი, აგრეთვე დღგ. საქართველოს საგადასახადო კოდექსის 245 მუხლის I-ლი ნაწილის შესაბამისად 0,72 ლარი, სულ 4,72 ლარი.

ნოტარიუსი: ნ.ჯანხოთელი

საქართველოს რესპუბლიკა

მოქალაქის პირადობის მოწმობა

P 0211554

01026010164

ვასო ვასი

დაბადების თარიღი 22.06.1960

დაბადების ადგილი ხიზნაანი

პირადი ხელმოწერა

საქართველოს ფინანსთა სამინისტროს საგადასახადო დეპარტამენტი

ქ. თბილისის საგადასახადო ინსპექცია

20 ნოემბერი 2006
№ _____

შპს „სპეცმონტაჟი"-ს დირექტორს
ირაკლი სილაგაძეს

2006 წლის 08 ნოემბერს თქვენს მიერ შემოტანილი იქნა განცხადება შპს „სპეცმონტაჟი"-ს სამეწარმეო რეესტრში ცვლილებების რეგისტრაციის შესახებ.

დარღვეული იქნა „მეწარმეთა შესახებ" საქართველოს კანონის 47. მუხლის „პ" პუნქტი.

კერძოდ, თუ საზოგადოებას არ ჰყავს სამეთვალყურეო საბჭო მაშინ შპს –ში დირექტორის დანიშვნა - გამოწვეცა ხდება პარტნიორთა საერთო კრების მიერ.

გაცნობებთ, შპს „სპეცმონტაჟი"- არ ჰყავს სამეთვალყურეო საბჭო, ხოლო მისი დამფუძნებლის გამომცემლობა „კოლორი"-ს სამეთვალყურეო საბჭო ოქმის საფუძველზე ქ. თბილისის საგადასახადო ინსპექცია არ არის უფლებამოსილი მოახდინოს თქვენს მიერ მოთხოვნილი ცვლილების რეგისტრაცია.

ამდენად, „მეწარმეთა შესახებ" საქართველოს კანონის 5.^{5}1 მუხლის საფუძველზე გეძლევათ 15 დღიანი ვადა ხარვეზების აღმოსაფხვრელად.

ქ.თბილისის საგადასახადო ინსპექციის
სახელმწიფო და საგადასახადო რეგისტრაციის
განყოფილების უფროსი ს. ღვინიანიძე

შემსრულებელი: ნ. მინდიაშვილი

ფორმა №1 დამტკიცებულია საქართველოს უფლებათა მინისტრის - ბრძანებით

განცხადება საწარმოს, წილიანის (წარმომადგენლობის), უცხოური საწარმოს წილობრის (წარმომადგენლობის) სახელმწიფო და საბაჟო ასახვის რეგისტრაციის/ცვლილების/შეწყვეტის შესახებ

ნაწილი I ინფორმაცია საწარმოს/ჩანაწერის დაწყების და საქმიანობის შეწყვეტის შესახებ

1. შპს/სააქციო საზოგადოების/ინდივიდუალური მეწარმის დასახელება [illegible]

2. საწარმოს საფირმო სახელწოდება შპს „[illegible]"

3. საწარმოს ტიპი (ორგანიზაციულ-სამართლებრივი ფორმა)

☑ შპს ☐ კოოპერატივი ☐ უცხოური საწარმოს წილობრი

☐ საჯარო სამართლის ☐ ინდივიდუალური მეწარმე

☐ ხელოვნური მეწარმეობის სამეურნეო ☐ საწარმოს წილობრი (წარმომადგენლობა) ☐ [illegible]

4. საწარმოს იურიდიული (ან ფაქტიური) მისამართი (ქალაქი, რაიონი, სოფელი, ქუჩა, ნომერი) საფოსტო ინდექსი

ქ. თბილისი, ილიაუნის ქ. №7 [illegible] 0180

ნაწილი II ინფორმაცია (ძირითადი) საწარმოს ჩაწერაზე/რეგისტრაციის (დეპარტამენტის) წარმომადგენლის შესახებ

5.

	ვინაობა		სახელი	საცხოვრებელი ადგილი	[illegible]
ა) დირექტორი (ჩვენს)	☑ წარმომადგენელი	☐	ნინო ჭიაბერაშვილი	თბილისი	ქ. თბილისი, ჭავჭავაძის ქ. I შეს. კორპ. 102 ბ. 157
ბ) დირექტორი (ჩვენს)	☐ წარმომადგენელი	☐			
გ) დირექტორი (ჩვენს)	☐ წარმომადგენელი	☐			

	პირადობის დამადასტურებელი დოკუმენტის სახეობა	პირადობის დამადასტურებელი დოკუმენტის ნომერი	პირადი ნომერი	წარმომადგენლობითი უფლებამოსილება
ა)	პასპორტი	05599103	01003009133	დირექტორი
ბ)				
გ)				

ნაწილი III ინფორმაცია დამფუძნებლების/პარტნიორების და საქმიანობის ტიპებზე ძირითადი რეგისტრაციის შესახებ

6.

დამფუძნებლები/პარტნიორები ფიზიკური პირის შემთხვევაში

	ვინაობა	სახელი	პირადობის დამადასტურებელი ნომერი	პირადი ნომერი	ხელმოწერა
ა)					
ბ)					
გ)					
დ)					
ე)					

	პირადობის დამადასტურებელი დოკუმენტის სახეობა	პირადობის დამადასტურებელი დოკუმენტის ნომერი	პირადი ნომერი	წილის საწესდებო კაპიტალში ოდენობა (ლარში)	%	კომპანიის შენატანის ოდენობა ფულადი ან/და არაფულადი შენატანი	
ა)							
ბ)							
გ)							
დ)							
ე)							

[illegible]

8 11 2016

3030

7.

ა)	გაეროს ავიაორგ	2.5.6.	ნოდარიშვილი	გივი	ქ. თბილისი, კოსტავას 82, ბინა 20
ბ)					
გ)					

ა)	208149859	ქ. თბილისის სამოსახლო სამართლის	13.02.96	7/4-96	4100 აშშ დოლარი	100%		
ბ)								
გ)								

8. საწესდებო კაპიტალის ოდენობა (ციფრებით, ასოებით) 4100 აშშ დოლარი

ნაწილი IV – რეგისტრაცია საბანკო ანგარიშებისა და საწარმოს საკონტროლო-სალარო ჟურნალის შესახებ

9. – რეგისტრაცია საწარმოს საბანკო ანგარიშების შესახებ

ბანკების დასახელება ან ადგილსამყოფელი	თი-ბი-სი ბანკი	
ბანკების კოდები	220101830	
საბანკო ანგარიშის ნომრის (ს.ა. ადგილების)	360200014	

11. საკონტაქტო ტელ. 70-76-45 ელ-ფოსტა:
ინფორმაცია

ველი შევსებულია მხოლოდ მაშინ, თუ ფორმა არ შეესაბამება ნორმატიულ სწორი და დასრულებული

12. შეტანილია ხარის (დირექტორის) ხელმოწერა [illegible] თარიღი (რიცხვი, თვე, წელი) 08.11.2006 წ.

ნაწილი V – მიეკუთვნება საიდენტიფიკაციო ნომრის, საწარმოების ჯგუფის და რეგისტრაციის (აღრიცხვის) თარიღის შესახებ

12. საიდენტიფიკაციო №	208151444	13. რეგისტრაციის (აღრიცხვის) თარიღი – (რიცხვი, თვე, წელი)	14. პირველადი რეგისტრაცია ☐ აღრიცხვაზე რეგისტრაცია ☑
15. საწარმოების სახე (NACE) კოდი			

16. საგადასახადო ინსპექციის რეგისტრატორზე პასუხისმგებელი პირის ხელმოწერა [illegible] თარიღი (რიცხვი, თვე, წელი) 08.11.06

ნაწილი I, II, III – შესავსებად განმცხადებლის მიერ

ნაწილი IV – იქნება განმცხადებლის მიერ

ნაწილი V – იქნება საგადასახადო ინსპექციის რეგისტრატორზე პასუხისმგებელი პირის მიერ

შეზღუდული პასუხისმგებლობის საზოგადოება
გამომცემლობა „კოლორი“-ს
სამეთვალყურეო საბჭოს სხდომის
ოქმი №11

ქ. თბილისი
რკინიგზის ჩიხი №20

07 ნოემბერი 2006 წ.

ესწრებოდნენ:

სამეთვალყურეო საბჭოს წევრები:

1. გიორგი თაქთაქიშვილი –
2. თამარ გაგნიძე –
3. ზურაბ მაისურაძე –

სხდომას თავმჯდომარეობდა:
სამეთვალყურეო საბჭოს თავმჯდომარე – გიორგი თაქთაქიშვილი

სხდომის მდივანი: – ზურაბ მაისურაძე

დღის წესრიგი:

1. შპს გამომცემლობა „კოლორი“-ს მიერ შეძენილ შპს „სპეცმონტაჟი“-ს (რეგისტრირებულია 18.06.1996 წელს ქ. თბილისის სამგორის რაიონის სასამართლოს მიერ, რეგისტრაციის №7ა/4-136; იურიდიული მისამართი ქ. თბილისი, ენუქიძის ქ. №7; ს/კ: 208151444; საწესდებო კაპიტალის 100%-ის მფლობელი შპს გამომცემლობა „კოლორი“ (რეგისტრირებულია 13.02.1996 წელს ქ. თბილისის სამგორის რაიონის სასამართლოს მიერ, რეგისტრაციის №7ა/4-36; იურიდიული მისამართი ქ. თბილისი, კახეთის გზატკეცილი, რკინიგზის ჩიხი №20; ს/კ: 208149859; წარმომადგენლობითი უფლებამოსილება: გენერალური დირექტორი გივი ხუნაშვილი.)) დირექტორის განთავისუფლება.
2. შპს „სპეცმონტაჟში“ ახალი დირექტორის დანიშვნა.

გადაწყვიტეს:

1. შპს „სპეცმონტაჟის“ დირექტორი დავით კვიციანი (დაბადებული: 26.12.1971 წელს, ქ. თბილისში; მცხ: ქ. თბილისი, გლდანის მასივი, 3ა მ/რ, კორპ. 20, ბ 4, პროფესიით ინჟინერი) პირადი განცხადების საფუძველზე განთავისუფლდეს დაკავებული თანამდებობიდან.

2. შპს „სპეცმონტაჟის“ დირექტორად დაინიშნოს ირაკლი სილაგაძე (დაბადებული: 11.05.1978 წ. თბილისში; პირადი №01003009133; მცხოვრები: ქ. თბილისი, მუხიანის დასახლება, 1 მ/რ, კორპ. 10, ბინა 157. პროფესია: მშენებელ-ინჟინერი) მასვე დაევალოს წარმომადგენლობითი უფლებამოსილება მესამე პირებთან ურთიერთობებში.

გადაწყვეტილება მიღებულია ერთხმად.

თავმჯდომარე: //გიორგი თაქთაქიშვილი//

სხდომის მდივანი: //ზურაბ მაისურაძე//

საქართველო

რეესტრში რეგისტრაციის № 1-7744

სანოტარო აქტი

დღეს ორი ათას ექვსი წლის შვიდ ნოემბერს

ჩემთან, ქალაქ თბილისის ნოტარიუს ნარგიზა ჯანხოთელთან სანოტარო ბიუროში, მდებარე ქ. თბილისი, რუსთაველის 18, გამოცხადნენ მოქალაქეები: გიორგი თაქთაქიშვილი (დაბადებული 09.03.1960 წელს თბილისში, მცხოვრები მისამართზე: ქ.თბილისი, სამტრედიის 11, პირადობის მოწმობა №გ 0448292, პირადი ნომერი № 01025001881, გაცემული დიდუბე-ჩუღურეთის შინაგან საქმეთა მე-2 განყოფილების მიერ 05.03.2004 წელს) და ზურაბ მაისურაძე (დაბადებული 22.10.1960 წელს გაგრაში, მცხოვრები მისამართზე: ქ.თბილისი, ვარკეთილი 3, I მ/რ, კორპუსი 29, ბინა 15, პირადობის მოწმობა № ა 0074700, პირადი ნომერი № 01013000747, გაცემული თბილისის ისნის შს 2-ე ქვეგანყოფილების მიერ 04.03.1995 წელს). **მათ წარმოადგინეს შეზღუდული პასუხისმგებლობის საზოგადოება გამომცემლობა „კოლორი“-ს სამეთვალყურეო საბჭოს სხდომის ოქმი №11 ოთხ ეგზემპლარად** და მოითხოვეს მასზე მათი ხელმოწერის ნამდვილობის სანოტარო წესით დამოწმება. მათი ვინაობა დავადგინე მათ მიერ წარმოდგენილი პირადობის დამადასტურებელი დოკუმენტებით, ქმედუნარიანობა შევამოწმე და ვადასტურებ, რომ მათ ქმედუნარიანობაში ეჭვის შეტანის საფუძველი არ მქონია. ამის შემდეგ მათ ჩემი თანდასწრებით პირადად შეასრულეს ხელმოწერა წარმოდგენილ დოკუმენტზე, რასაც ვამოწმებ.

გადახდილია სანოტარო სახელაური სანოტარო მოქმედებათა შესრულებისათვის სახელაურის შესახებ საქართველოს კანონის 29-ე მუხლის შესაბამისად 400 ლარი, აგრეთვე დღგ- საქართველოს საგადასახადო კოდექსის 245 მუხლის 1-ლი ნაწილის შესაბამისად 0,72 ლარი, სულ 4,72 ლარი.

ნოტარიუსი: ნ. ჯანხოთელი

ნ.ჯანხოთელი

ხელმოწერის ნიმუში

გთხოვთ, დაამოწმოთ შეზღუდული პასუხისმგებლობის საზოგადოება "სპეცმონტაჟი"-ს დირექტორის ირაკლი სილაგაძის ხელმოწერა, რომელსაც გამოიყენებს საქმიან ურთიერთობებში.

ხელმოწერა: _____

ქ. თბილისი, ორი ათას ექვსი წლის შვიდ ნოემბერს

მე, ქ. თბილისის ნოტარიუსი ნარგიზა ჯანხოთელი, რომლის სანოტარო ბიურო მდებარეობს მისამართზე, ქ. თბილისი, რუსთაველის №18, ვამოწმებ წინამდებარე დოკუმენტზე მოქალაქე: ირაკლი სილაგაძის (დაბადებული: 11.05.1978 წ. თბილისში; მცხოვრები: ქ. თბილისი, მუხიანის დასახლება, 1 მ/რ, კორპ. 10, ბინა 157; პირადობის მოწმობის №ა 0599103; პირადი №01003009133; გაცემული თბილისი, გლდანი-ნაძალადევის რ-ნის შსს მე-3 განყოფილების მიერ 27.09.2004 წელს) ხელმოწერის ნამდვილობას, რომელიც შესრულებულია პირადად მის მიერ ჩემი თანდასწრებით. მისი ვინაობა, ქმედუნარიანობა, უფლებამოსილება და ნების გამოვლენის ნამდვილობა შემოწმებულია.

გადახდილია სანოტარო საზღაური სანოტარო მოქმედებათა შესრულებისათვის საზღაურის შესახებ საქართველოს კანონის 29-ე მუხლის შესაბამისად 2.00 ლარი, აგრეთვე დ.ღ.გ. საქართველოს საგადასახადო კოდექსის 245 მუხლის 1-ლი ნაწილის შესაბამისად 0,36 ლარი, სულ 2,36 ლარი.

რეგისტრირებულია რეესტრში № 1548

ნოტარიუსი: _____ ნ. ჯანხოთელი

საქართველოს რესპუბლიკა

მოქალაქის პირადობის მოწმობა



პირადი № 01005009133

ირაკლი

გვარი სილაგაძე

დაბადების თარიღი 11.05.1978წ.

დაბადების ადგილი თბილისი

ეროვნება - - - -

N ა 0599103

პირადი ხელმოწერა

თბილისი მუხიანის დასახლება

მისამართი I მ/რ კორპ. I ბინა 157

მოწმობის გამცემი ორგანოს დასახელება თბილისი გლდანი-ნაძალადევის რ-ნის შსს მე-3 განყოფილება

გაცემის თარიღი 27.09.2004წ.

ბ.ა. ხელმძღვანელის

[illegible]

საქართველოს რესპუბლიკა

მოქალაქის პირადობის მოწმობა



N 0 0448292

პირადი № 01025001861

სახელი გიორგი

გვარი [illegible]აქსაქიშვილი

დაბადების თარიღი 09.03.1960წ.

დაბადების ადგილი თბილისი

ეროვნება — — — —

მფლობელის ხელმოწერა

მისამართი თბილისი სამტრედიის 11

მოწმობის გამცემი ორგანოს დასახელება დიდუბე-ჩუღურეთის შინაგან საქმეთა მე-2 განყოფილება

გაცემის თარიღი 05.03.2004წ.

მოქმედების ვადა 05.03.2024წ.

ბ.ა.

განყოფილების უფროსის ხელმოწერა

გაცემის თარიღი 19 წ.

15 . 72 . 92

მოწმობის გამცემი ორგანოს დასახელება

[illegible]

გაცემის თარიღი 10.02.2000

მოქმედების ვადა

23.04.2019

ბ.ა. თანამდებობის პირის ხელმოწერა

საქართველოს მოქალაქის
რეგისტრაციის მოწმობა ა 589548
ძალაშია პირადობის მოწმობასთან ერთად

სახელი თამარ

გვარი გაგნიძე

პირადი № 01017018418

მისამართი თბ. ... ი. ... 18



საქართველოს რესპუბლიკა

მოქალაქის პირადობის მოწმობა

პირადი № 01017018418

სახელი თამარ

გვარი გაგნიძე

დაბადების თარიღი 23.04.1974

დაბადების ადგილი თბილისი

ეროვნება ____

N ა 0273609

პირადი ხელმოწერა

საქართველოს რესპუბლიკა

მოქალაქის პირადობის მოწმობა



[illegible] 01013000747

[illegible] ზურაბ

[illegible] მაისურაძე

[illegible] 22.10.1960 წ.

[illegible] გაგრა

[illegible] ქართველი

[illegible] 0074700

[illegible] [illegible]ილისი ვარკეთილი [illegible], I მ/რ

კორპ. [illegible], ბინა 15

[illegible] თბილისის ისნის

[illegible] განყოფილება

[illegible] [illegible].06.1996 წ.

4.06.2014 წ.

უფლებამოსილი პირის ხელმოწერა

სამეწარმეო რეესტრის ამონაწერი

შპს „სპეცმონტაჟი“-ს შესახებ
(საწარმოს საფირმო სახელწოდება)

საწარმოს ორგანიზაციულ-სამართლებრივი ფორმა	საწარმოს (ფილიალის, წარმომადგენლობის) ადგილსამყოფელი (იურიდიული მისამართი)	საქმიანობის სახე	საწესდებო კაპიტალის ოდენობა (თანხა სიტყვიერად)	მონაცემები საწარმოს დამფუძნებ-ლ(ებ)ისა და საწესდებო კაპიტალში მათი წილების (%) შესახებ				ხელმძღვანელების (დირექტორ(ებ)ის) სახელი, გვარი, საცხოვრებელი ადგილი	საწარმოს ხელმძღვანელებიდან (დი-რექტორებიდან) წარმომადგენლობითი უფლებამოსილების მქონე	სავაჭრო წარმომადგენლები ან პროკურის(ებ)ი	მარეგისტრირებელი ორგანო	სახელმწიფო რეგისტრაციის ნომერი და თარიღი	რეესტრში ბოლო ცვლილების რეგისტრაციის თარიღი	შენიშვნა
				ფიზიკური პირის		იურიდიული პირის								
				სახელი, გვარი, საცხოვრებელი ადგილი (მისამართი)	წილი საწესდებო კაპიტალში (%)	სრული სახელწოდება (საფირმო სახელწოდება), ადგილსამყოფელი (იურიდიული	წილი საწესდებო კაპიტალში (%)							
1	2	3	4	5	6	7	8	9	10	11	12	13	14	15
შპს	თბილისი, ენუქიძის ქ. №7	ნებისმიერი საქმიანობა, რაც არ არის აკრძალული მოქმედი კანონმდებლობით	4 100 აშშ დოლარი			შპს გამომცემლობა „კოლორი“	100%	დირექტორი დავით კეცბაია, მცხ: თბილისი, გლდანის მე-3ა მ/რ, კორპ. 20, ბინა 4;	ენიჭება დირექტორს	—	ქ. თბილისის საბურთალოს რაიონის სასამართლო	18.06.1996 7ა/4-136	19.12.2005 1987/007-7ა/4-136-შპს	

რეგისტრაციისათვის პასუხისმგებელი პირის

„. . . . . .“ . . . .“ 2006 წ

(ხელმოწერის თარიღი)

სამეწარმეო რეესტრის ამონაწერი

შპს „სპეცმონტაჟი“-ს შესახებ

(საწარმოს საფირმო სახელწოდება)

საწარმოს ორგანიზაციულ-სამართლებრივი ფორმა	საწარმოს (ფილიალის, წარმომადგენლობის) ადგილსამყოფელი (იურიდიული მისამართი)	საქმიანობის სახე	საწესდებო კაპიტალის ოდენობა (თანხა სიტყვიერად)	მონაცემები საწარმოს დამფუძნებლ(ებ)ისა და საწესდებო კაპიტალში მათი წილების (%) შესახებ: ფიზიკური პირის		იურიდიული პირის		ხელმძღვანელების (დირექტორ(ებ)ის) სახელი, გვარი, საცხოვრებელი ადგილი	საწარმოს ხელმძღვანელებიდან (დირექტორებიდან) წარმომადგენლობითი უფლებამოსილების მქონე …	სავაჭრო წარმომადგენლები ან პროკურის(ებ)ი	მარეგისტრირებელი ორგანო	სახელმწიფო რეგისტრაციის ნომერი და თარიღი	რეესტრში ბოლო ცვლილების რეგისტრაციის თარიღი	შენიშვნა
				სახელი, გვარი, საცხოვრებელი ადგილი (მისამართი)	წილი საწესდებო კაპიტალში (%)	სრული სახელწოდება (საფირმო სახელწოდება), ადგილსამყოფელი (იურიდიული მისამართი)	წილი საწესდებო კაპიტალში (%)							
1	2	3	4	5	6	7	8	9	10	11	12	13	14	15
შპს	თბილისი, ენუქიძის ქ. №7	ნებისმიერი საქმიანობა, რაც არ არის აკრძალული მოქმედი კანონმდებლობით	4 100 აშშ დოლარი			შპს გამომცემლობა „კოლორი“	100%	დირექტორი ირაკლი სილაგაძე. მცხ: ქ.თბილისი, მუხიანის დას. I მ/რ, კორპ. 10, ბ. 157;	ერთპირა დირექტორს	——	ქ. თბილისის საბურთალოს რაიონის სასამართლო	18.06.1996 7ა/4-136	22.11.2006წ. 8076/007-7ა/4-136-შპს	

რეგისტრაციისათვის პასუხისმგებელი პირის

„. . . .“ . . . . . .“ 2006 წ

(ხელმოწერის თარიღი)

ტექნიურ-ეკონომიკური მაჩვენებლები

ბ1=74.6/10955=0.007

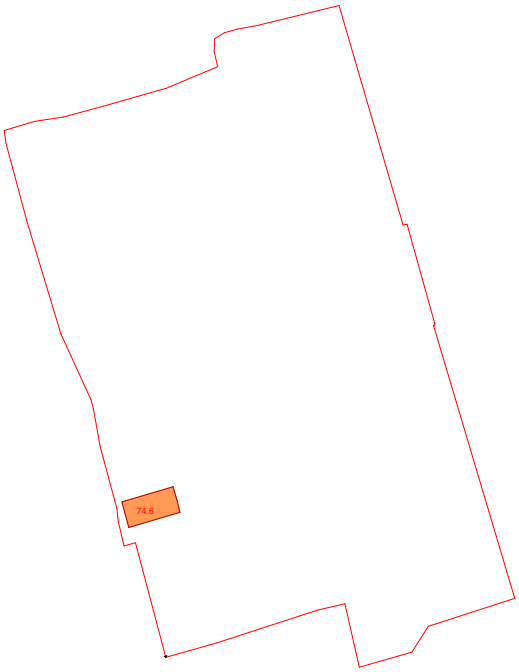

ბ2=74.6/10955=0.007

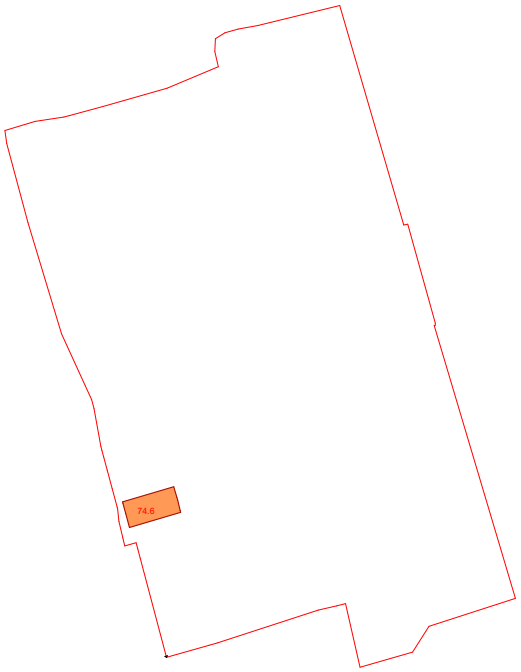

ბ3=74.6/10955=0.99

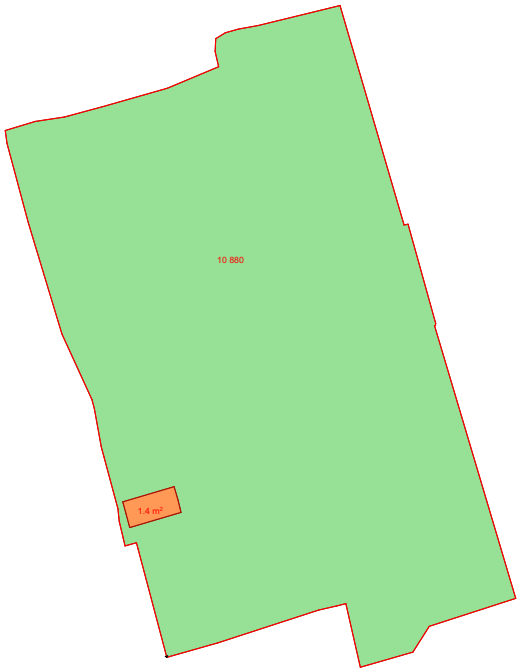

74.6

