სასაწყობე შენობა

01.19.24.007.030
ქალაქი თბილისი , ქუჩა ქიზიყი , N 27 ,
(ნაკვ. 07/030)

David Vashakidze Architects	**პროექტის დასახელება:** საწყობი	**დამკვეთი**: შპს "იმპექსფარმი" ს.ნ.204927909	მთ. არქიტექტორი დ.ვაშაკიძე არქიტექტორი დ.ვაშაკიძე შეამოწმა დ.ვაშაკიძე	**ფურცლის ზომა** **A-4**	**ფურცლის #** A001

შენობა-ნაგებობის უსაფრთხოების წესებთან შესაბამისობის ანალიზი

გამოყენებული წესები - **„შენობა-ნაგებობის უსაფრთხოების წესები“**

ჩამოთვალეთ შენობის დაკავებულებები და აღწერეთ თითოეული გამოყენება
მცირე საფრთხის შემცველი სასაწყობო ჯგუფი სწ-2 საწყობი , სართული ნიშნული -1.20 საწყობი, +1.20
საქმიანი ჯგუფი სქ (ოფისი) ნიშნული 0,00, -1.20

კონსტრუქციის ტიპი:	
განსაზღვრეთ კონსტრუქციის არსებული შენობისთვის: მაგალითი: II-A, II-B, V-A, V-B	
განსაზღვრეთ კონსტრუქციის ტიპი ახალი შენობისთვის: მაგალითი: II-A, II-B, V-A, V-B	**I-B**
შერეული კონსტრუქციის შემთხვევაში მიუთითეთ ტიპები, რომელიც გამოყენებული იქნება, განსაზღვრეთ ტიპები და მათი მდებარეობა:	

სიმაღლის შეზღუდვები ცხრილი 503 -ის მიხედვით		
დაკავებულობები	**დასაშვები სართულიანობა**	**შემოთავაზებული სართულიანობა**
სწ-1	11	1
სქ	11	2
	დასაშვები სიმაღლე	შემოთავაზებული სიმაღლე
შენობის სიმაღლე	48.8	15.00
მიწის დონის ზემოთ სართულ(ებ)ის რაოდენობა		4

ფართობის შეზღუდვები		
დაკავებულობები	**დასაშვები ფართობი**	**შემოთავაზებული ფართობი**
სწ-1	4460 კვ.მ	2469,3 კვ.მ
სქ	შეუზღუდავი	300 კვ.მ
შემოთავაზებული ფართობების ჯამი		6 805.1 კვ.მ.
სართულების რაოდენობა		2
შენობის საერთო ფართობი		6 805.1 კვ.მ.

გარე კედლის ცეცხლმედეგობისა და ღიობისადმი მოთხოვნები ცხრილების 602-ის და 705.8 -ის									
გარე კედელი	**ხანძარსაწინააღმდეგო მანძილი** (მეტრი)	**ცეცხლმედეგობის ხარისხი** (საათი)		**კედლის ღიობების ფართობი** (კედლის %)					
		მოთხოვნილი	**გათვალისწინებული**	**დასაშვები**			**გათვალისწინებული**		
				დაცული	**დაუცველი საშხეფებით**	**დაუცველი**	**დაცული**	**დაუცველი საშხეფებით**	**დაუცველი**
1-9 ღერძებში	3<9	0 სთ	0 სთ	შეუზღუდავია	შეუზღუდავია	შეუზღუდავია	-	15%	-
9-1 ღერძებში	3<9	0 სთ	0 სთ	შეუზღუდავია	შეუზღუდავია	შეუზღუდავია	-	15%	-
ო-ა ღერძებში	3<9	0 სთ	0 სთ	შეუზღუდავია	შეუზღუდავია	შეუზღუდავია	-	15%	-
ა-ო ღერძებში	3<9	0 სთ	0 სთ	შეუზღუდავია	შეუზღუდავია	შეუზღუდავია	-	15%	-

ხანძრისაგან დაცვის სისტემებისადმი მოთხოვნები							
დაკავებულობები/ სივრცეები/ გასასვლელი საშუალებები	ავტოსაშხეფი სისტემა	ალტერნა ავტომა ცეცხლსა სისტე მები	სახანძრო განგაშისა, კვამლაღმო მჩენი და ცეცხლაღმ ომჩენი სისტემები	სახანძრო მილდგარე ბის სისტემები	კვამლის საკონტროლო სისტემები	ხელის ცეცხლმაქრები	საავარიო განგაშის სისტემები
საქმიანი ჯგუფი სქ	კი	-	კი კვამლის ავტომატურ ი აღმომჩენებ ი) (სახანძრო და მხედველობ ითი განგაშის მოწყობილო ბები);	კი	კი	კი	-
სასაწყობე ჯგუფის ქვეჯგუფი სწ-2	კი (ავტოსაშ ხეფი სისტემი თ გააქტიუ რდება სახანძრო განგაშის სისტემა)	-	კი	კი	კი	კი	-
კიბის უჯრედი (ა, დ)	-	-	-	კი	კი	-	-
დერეფანი	-	-	კი			კი	კი
სახანძრო-სამაშველო სამსახურის მიერ გამოსაყენებელი მისაერთებლები				კი			
სახანძრო ტუმბოები და წყლის რეზერვუარი (განთვსებულია ეზოში)				კი			

განიავებისადმი მოთხოვნები		
დაკავებულობები/სივრცეები/გასასვლელი საშუალებები	ბუნებრივი განიავება	ხელოვნური განიავება
საქმიანი ჯგუფი სქ	კი	კი
სასაწყობე ჯგუფის ქვეჯგუფი სწ-2	კი	კი
კიბის უჯრედი	კი	
დერეფანი	კი	კი

თითოეული სართულიდან გასასვლელი საშუალება									
სართულები	დაკავებულობა და დაკავებულობის დატვირთვის ჯამური მაჩვენებელი	მოთხოვნილი გასასვლელების/ გასასვლელთან მისადგომის რაოდენ.	გათვალისწ. გასასვლელების/გასასვლელთან მისადგომის რაოდენობა და ტიპი	გასასვლელი საშუალებების სიგანე (მეტრი)					
				გზა-კიბეები		დერეფანი		გასასვლელის გზა-კარი	
				მოთხოვნილი	გათვალისწინებული	მოთხოვნილი	გათვალისწინებული	მოთხოვნილი	გათვალისწინებული
პირველი სართული +1.20, +0,00,	სქ (დ.დ. - 28)	2	2 (გასასვლელის გზა-კარი) 2 (გასასვლელან მისადგომის	მინ. 1,1 (თითო)	მინ. 1,2 (თითო)	მინ. 1,1 (თითო)	მინ. 1,2 (თითო)	მინ. 0,82 (თითო)	მინ. 0,91 (თითო)
	სწ-2 (დ.დ. - 35)	2	2 (გასასვლელის გზა-კარი)	მინ. 1,1 (თითო)	მინ. 1,2 (თითო)	მინ. 1,1 (თითო)	მინ. 1,2 (თითო)	მინ. 0,82 (თითო	მინ. 0,91 (თითო
მეორე სართული +4.25	სქ (დ.დ. - 14)	1	1 (გასასვლელის გზა-კარი) 2	მინ. 1,1 (თითო)	მინ. 1,2 (თითო)	მინ. 1,1 (თითო)	მინ. 1,2 (თითო)	მინ. 0,82 (თითო	მინ. 0,91 (თითო)

წყალსადენი სისტემის ფიქსირებული მოწყობილობების რაოდენობა ცხრილი 1602.1-ის მიხედვით											
სართულები	დაკავებულობა და დაკავებულობის დატვირთვის ჯამური მაჩვენებელი	ფიქსირებული მოწყობილობები(ცალი)									
		უნიტაზი		ტუალეტის ხელსაბანები		აბაზანა /შხაპი		სასმელი წყლის შადრევანი		სამომსახურეო ნიჟარა	
		მოთხოვნილი	წარმოდგენილი	მოთხოვნილი	წარმოდგენილი	მოთხოვნილი	წარმოდგენილი	მოთხოვნილი	წარმოდგენილი	მოთხოვნილი	წარმოდგენილი
პირველი სართული	სქ (დ.დ. - 16)	1	1	1	1	-	-	1	1	1	1
	სწ-2 (დ.დ.-35)	1	1	1	1	-	-	1	1	1	1
მეორე სართული	სქ (დ.დ. - 14)	1	1	1	1	-	-	1	1	1	1

საწყობი

ფურცლის #	ფურცლის დასახელება	მასშტაბი
A101	გეგმა -1.20 ნიშნ.	
A102	ოფისები	
A600	განაშენიანების ფართობი	
A602	კ2 განაშენიანების ინტენსივობის კოეფიციენტის საანგარიშო	
A603	კ3 გამწვანების კოეფიციენტის საანგარიშო ფართობი	
A700	ფოტომონტაჟი	
A703	ოფისის გარე კედლის შევსება	
A704	ოფისი კანალიზაცია	
A705	ავზი და ტუმბო	
A710	ჭრილი 4-4	
A712	პარაპეტის დეტალი 1	
A713	პწკალა კიბე 1	
A714	ღობე	
A716	ოფისის სახურავი	
A717	დამტვირთველების სადგომი	
A718	პწკალა კიბე 2	
A719	ფანჯრის დეკორაცია	
A720	შესასვლელის განათება	
A000		
A001	თავფურცელი	
A002	ფურცლების ჩამონათვალი	
A003	პირობითი აღნიშვნები	
A004	მშენებლობის ორგანიზების გარფიკი	
A005	დაგეგმარების მიზნის აღწერა	
A006	შენობა-ნაგებობის უსაფრთხოების წესებთან შესაბამისობის ანალიზი	
A007	შენობა-ნაგებობის უსაფრთხოების წესებთან შესაბამისობის ანალიზი	
A008	შენობა-ნაგებობის უსაფრთხოების წესებთან შესაბამისობის ანალიზი	
A009	შენობა-ნაგებობის უსაფრთხოების წესებთან შესაბამისობის ანალიზი	
A010	შენობა-ნაგებობის უსაფრთხოების წესებთან შესაბამისობის ანალიზი	
A011	შენობა-ნაგებობის უსაფრთხოების წესებთან შესაბამისობის ანალიზი	
A012	შენობა-ნაგებობის უსაფრთხოების წესებთან შესაბამისობის ანალიზი	
A013	შენობა-ნაგებობის უსაფრთხოების წესებთან შესაბამისობის ანალიზი	
A100		
A100	გენ-გეგმა	1:300
A103	სახურავი	1:100
A200		
A201	ჭრილი 1-1 ; 2-2	1:100
A202	ჭრილი 3-3	1:100
A300		
A301	ფასადი 09-01 ; ო-ა ღერძებში	1:100
A302	ფასადი ა-ო ; 01-09 ღერძებში	1:100
A400		
A401	დეტალები	
A402	დეტალები	
A403	ღიობების სპეციფიკაცია	
A500		
A501	დაკავებულობის და ხანძარსაწინააღმდეგო სისტემის გეგმა 0.00 ნიშნულზე	1:100
A502	დაკავებულობის და ხანძარსაწინააღმდეგო სისტემის გეგმა +4.00 ნიშნულზე	1:100
A600		
A601	კ1 განაშენიანების კოეფიციენტის საანგარიშო ფართობი	1:300
A605	სიმაღლის განსაზღვრის სხივი	
A606	სატრანსპორტო	
A700		
A701	აქსონომეტრიული ხედები ნიშნულებით და ზომებით	
A702	3D ვიზუალიზაცია	

David Vashakidze Architects

პროექტის დასახელება:
საწყობი

დამკვეთი:
შპს "იმპექსფარმი"
ს.ნ.204927909

მთ. არქიტექტორი	დ.ვაშაკიძე
არქიტექტორი	დ.ვაშაკიძე
შეამოწმა	დ.ვაშაკიძე

ფურცლის ზომა: A-4

ფურცლის #: A002

გამოყენებული პირობითი აღნიშვნები

მიწის ნაკვეთის საკადასტრო საზღვარი

ნიშნული გეგმაზე
ნიშნული ჭრილზე

ღერძი

დაკავებულობის ჯგუფი
დაკავებულობის ფაქტორი
დაკავებულობის დატვირთვა
დაკავებულობის ფართი

ბინის ნომერი
საერთო ფართობი
საზაფხულო ფართობა
საცხოვრებელი ფართობა

კარის თავისუფალი სიგანე
კარის სპეციფიკაციის №
ხანძარმედეგობა
კარის სიმაღლე

ელექტის ცეცხლმედეგობა (ნახევარსაათიანი)
ელექტის ცეცხლმედეგობა (ერთსაათიანი)
ელექტის ცეცხლმედეგობა (ორსაათიანი)
ელექტის ცეცხლმედეგობა (სამსაათიანი)
ელექტის ცეცხლმედეგობა (□ო□□ ოთხ საათიანი)

ღიობი ფილაში
□□□□□□□□□□ □□□□□ღიობი ფილაში
გრუნტი
რკინაბეტონის სტრუქტურული ელემენტი : სვეტი , რიგელი,დიაფრაგმებიფილა
2სთ-ზე მეტი ცეცხლმედეგობით
ბეტონის ბლოკის წყობა

დამხმარე ჯგუფი (დს)
საქმიანი ჯგუფი (სქ)
სასაწყობო დაკავებულობის ჯგუფი სწ2
საცხოვრებელი დაკავებულობის ჯგუფი სც2 ან სც-1
სავაჭრო დაკავებულობის ჯგუფი სვ
თავშესაფრის დაკავებულობის ჯგუფი თვ
უსაფრთხო ზონა
გასასვლელამდე სავალი მაქსიმალური მანძილი
მისაწვდომი სვლაგეზი
მანძილი სახანძრო მილტდგარამდე
გასასვლელი
ჩრდილოეთის აღნიშვნის ნიშანი
ავტომობილის მოძრაობის მიმართულება
საფეხმავლო ბილიკი
სახანძრო განგაშის ხელით სამართავი სისტემა
მხედველობითი განგაში
სახანძრო მილტდგარი
სახანძრო ჯარადა
ხელის ცეცხლმაქრი
ავარიული განათება (დერეფანი; გზა-ვიბე)

ავტოსამბეფი და ჯვამლზე მორუაგარე მაუწყებელი
ავტოსამბეფი
ავტოსამბეფი და ჯვამლალმომჩენი
ჰიდრანტი
სახანძრო მისაერთებელი
ალტერნატიული ავტომატური ცეცხლსაქრობი სისტემა
□□□□□□□□-□□□□□□□□ □□□□□□□□□□□□ □□□□□□□□ □□□□□□
საგანგებო ხმოვანი განგაშის საყოფნაციო სისტემა
□□□□□□□□ □□□□□□□□□□□□□□□ □□□□□□□□ □□□□□□□.
მიმღები მოსმენის დამხმარე სისტემისთვის
□□□□□□□□ □□□□ □□□ □□□□□□□□
წყლის დასალევი მაღრუვანი
სასწრაფო სამედიცინო დახმარების საერთაშორისო სიმბოლო
ხანძრის შემთხვევაში ლიფტით არ ისარგებლოთ

ძირითადად საწყობში ეკეთება (ღიობები როცა არაა)
ხელოვნური ვენტილაცია

სიმბოლოს სახელწოდება

	სახანძრო მილდბები
	ხელის ცეცხლმაქრი
	ჯვამლის ავტომატური აღმომჩენი
	ჯვამლზე მოხეებიხე მაუწყებელი
	ავტოსამბეფი
	ბაჯუევის მიმართულება ევაკუაციის დროს
	სახანძრო ბანბამის ღილაკი
	ავარიული ბანათების სისტემა

1 საათიანი ცეცხლმედეგობის ხედები

2 საათიანი ცეცხლმედეგობის ხედები

მმმ ჰიხთა ბედეაბებიების მისაწვდომი სვლაგეზი

ბასასვლელთან მისაბმომი მაქსიმალური სავალი მანძილი

ობიექტის/ბინის ნომერი
ობიექტის/ბინის დასახელება
ობიექტის/ბინის საერთო ფართობი
დაკავებულობის ბეჭედი (ნებადართული)

ბინა №21 | ბ ტიპის
70.6 m² | 65.8 m² | 4.8 m²
ხც - 2 | დ.დ.მ. 18.6.
დ.დ. 4.

ბინის ტიპი
ობიექტის/ბინის ფართობი მეზობ პრიმერებზე
საბაზისო ფართობი
დაკავებულობის ფართობის ტანტრიტი
დაკავებულობის ტიპრიტი

მისაწვდომი სვლაგეზი
გასასვლელამდე სავალი მანძილი
მანძილი სახანძრო კარადამდე
კედლის ცეცხლმედეგობის ხარისხი 2 საათი
კედლის ცეცხლმედეგობის ხარისხი 2 საათი
საკადასტრო საზღვარი
ღერძის ხაზი
ჭრილის ხაზი

82 | 220 | 90°
კარის მაქსიმუმული სიგანე
სანძარმედეგობა (წთ.)
კარის მაქსიმუმული სიმაღე

David Vashakidze Architects
მისამართი : ქ. თბილისი, სანაპიროს #8
ტელ: +995 (32) 230 98 99
E-mail : Dvastudio1@gmail.com
FB: FB.COM/DVASTUDIO

პროექტის ნომერი	01.2022
თარიღი	01.2022
მთ. არქიტექტორი	დ.ვაშაკიძე
არქიტექტორი	დ.ვაშაკიძე

პროექტის დასახელება:
საწყობი
მისამართი:
ქალაქი თბილისი, ქუჩა ქიზიყი, #27
ს/კ 01.19.24.007.030

პირობითი აღნიშვნები

ტექნიკურ ეკონომიკური

საერთო ფართობი
საცხოვრებელი ფართობი
კომერციული ფართობი
საოფისე ფართობი
საზაფხულო ფართობი
ლიფტის/კიბის უჯრ. ფართობი
პარკინგის ფართობი
დამხმარე სათავსო

A003

მასშტაბი 1 : 100

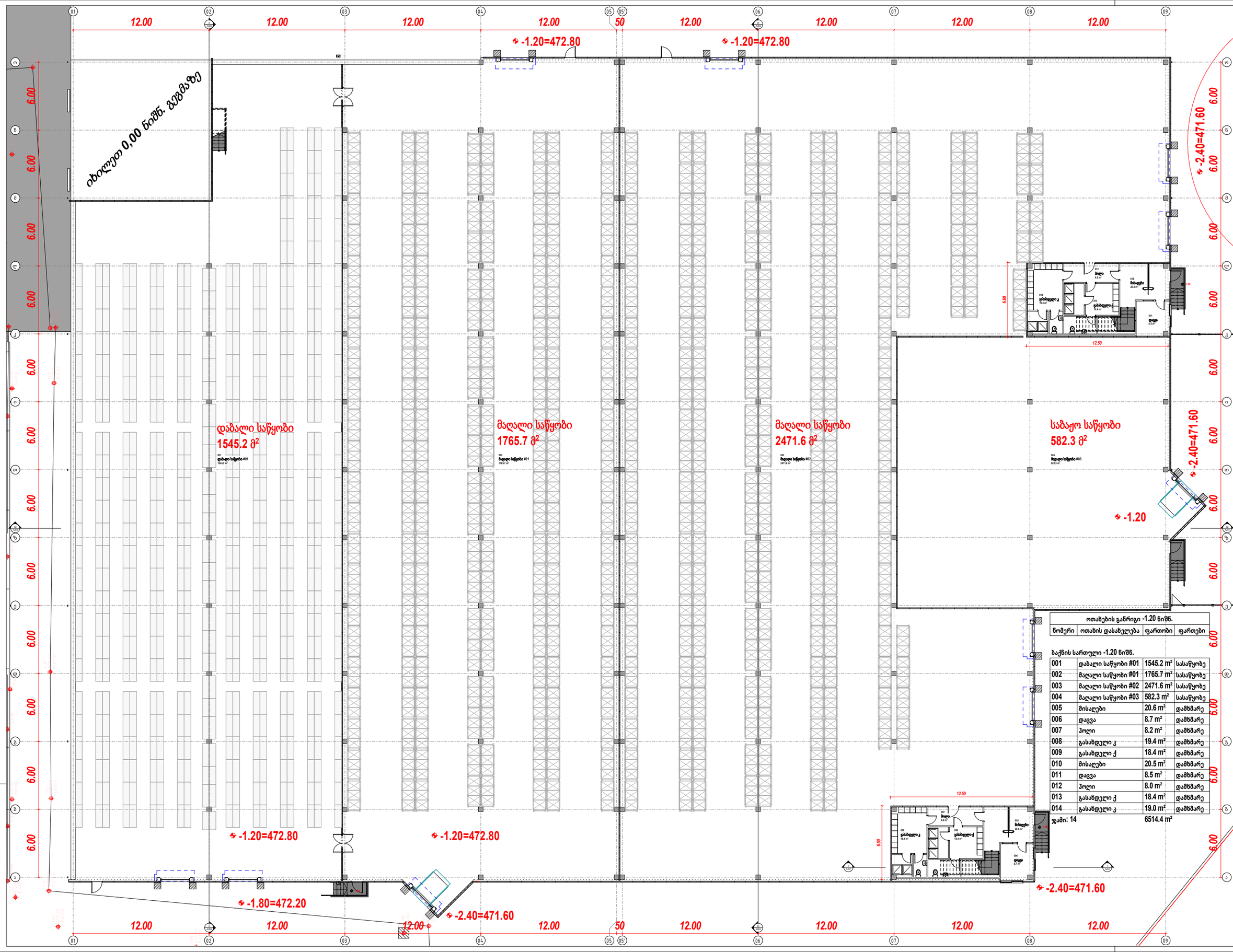
12.00
12.00
12.00
12.00
50
12.00
12.00
12.00
12.00
-1.20=472.80
-1.20=472.80
-2.40=471.60
-2.40=471.60
6.00
6.00
6.00

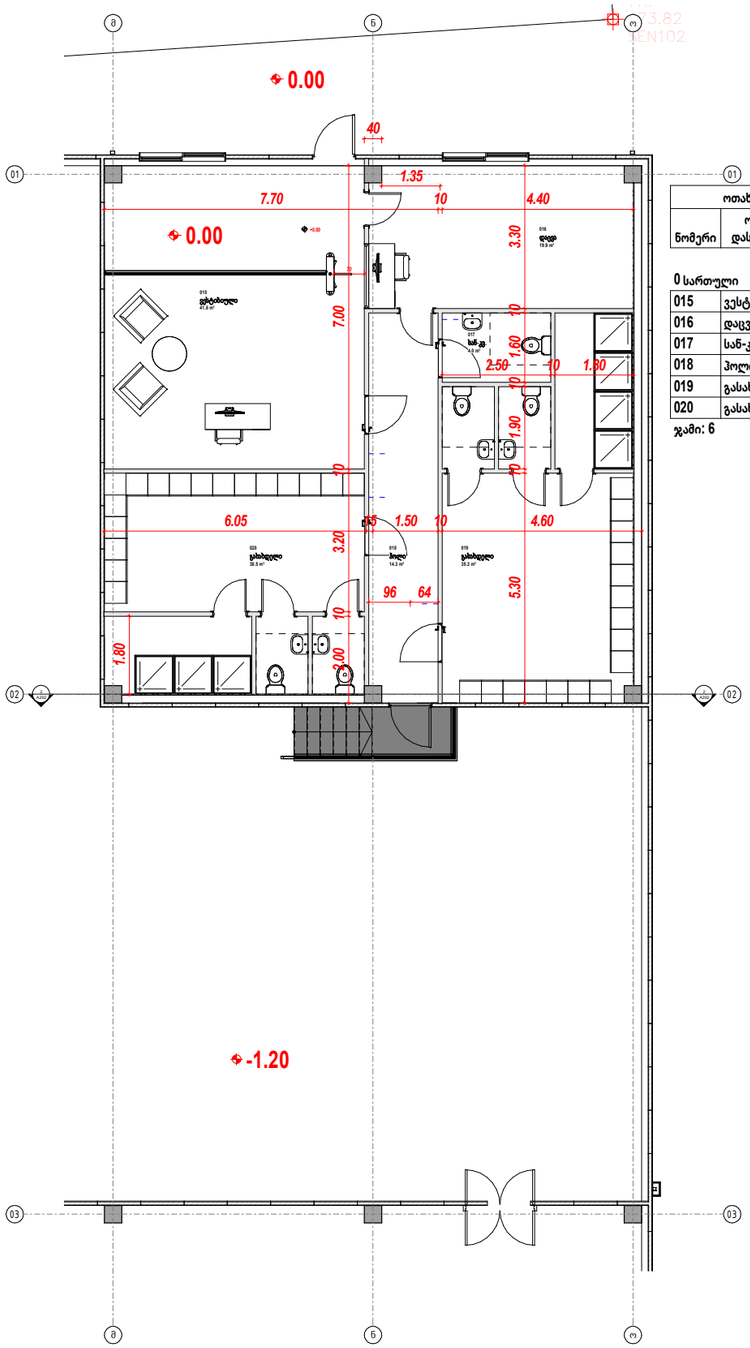

ოფისი 1

1 გეგმა 0.00 ნიშნ.
1 : 50

ოთახების განრიგი 0.00 ნიშნ.			
ნომერი	ოთახის დასახელება	ფართობი	ფართები
0 სართული			
015	ვესტიბიული	41.8 m²	დამხმარე
016	დაცვა	19.9 m²	დამხმარე
017	სან-კვ.	4.0 m²	დამხმარე
018	ჰოლი	14.3 m²	დამხმარე
019	გასახდელი	35.3 m²	დამხმარე
020	გასახდელი	30.5 m²	დამხმარე
ჯამი: 6		145.9 m²	

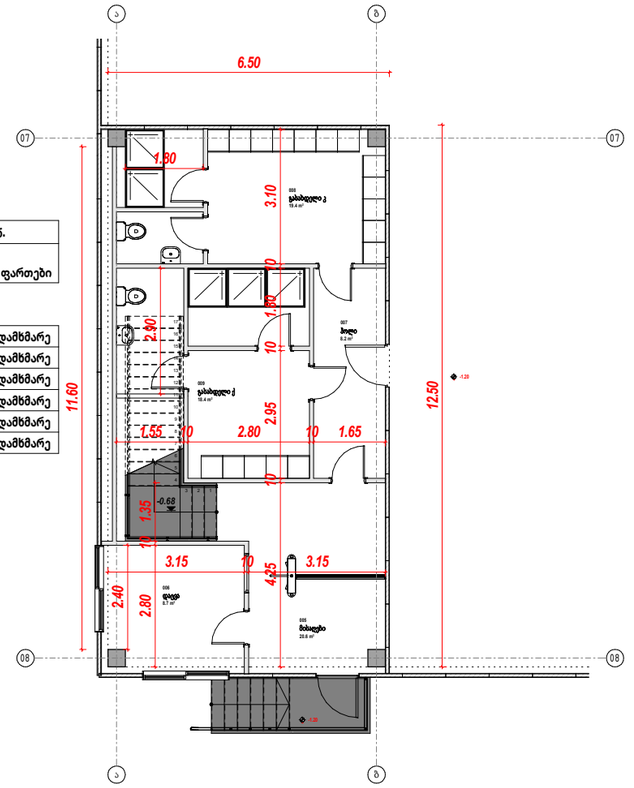

ოფისი 2

2 გეგმა -1.20 ნიშნ.
1 : 50

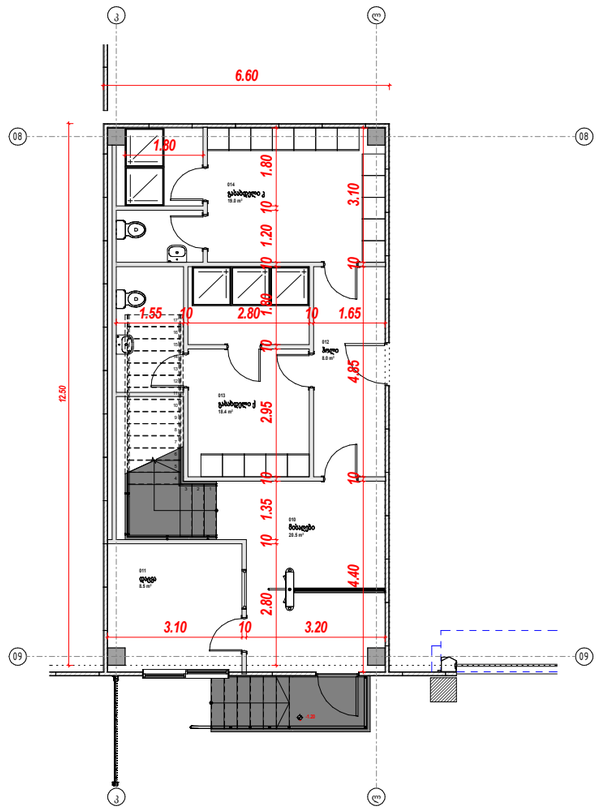

ოფისი 3

4 გეგმა -1.20ნიშნ.
1 : 50

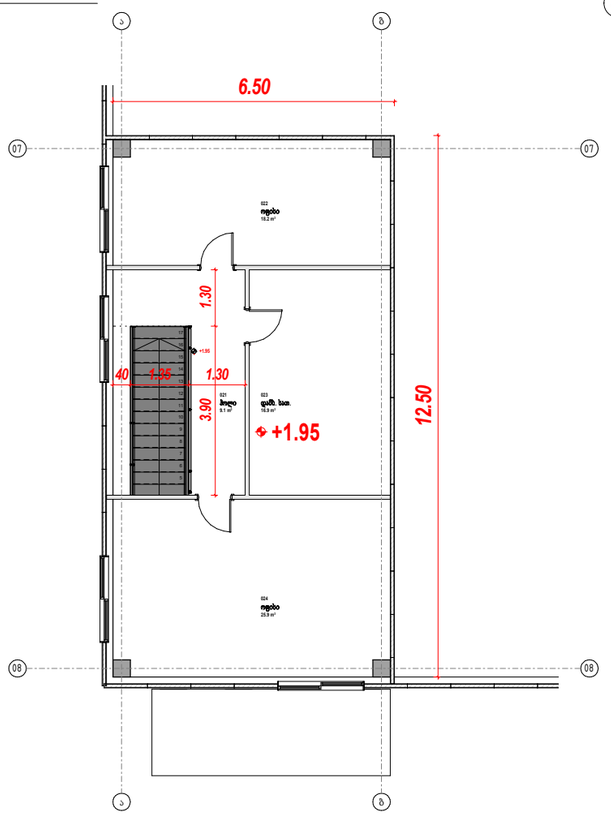

ოფისი 2

3 დაკავებულობა გეგმა+1.95 ნიშნ.
1 : 50

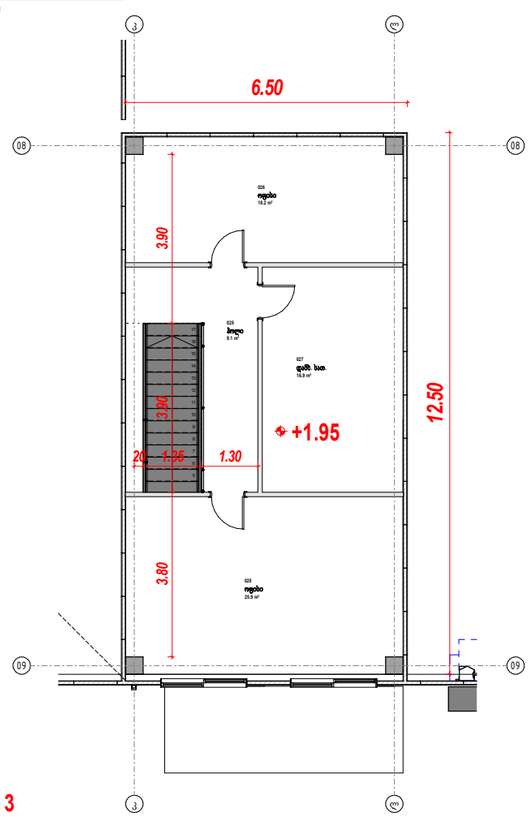

ოფისი 3

5 გეგმა +1.95 ნიშნ.
1 : 50

ოთახების განრიგი +1.95 ნიშნ.			
ნომერი	ოთახის დასახელება	ფართობი	ფართები
დაკავებულობა გეგმა+1.95 ნიშნ.			
021	ჰოლი	9.1 m²	დამხმარე
022	ოფისი	18.2 m²	დამხმარე
023	დამხ. სათ.	16.9 m²	დამხმარე
024	ოფისი	25.9 m²	დამხმარე
025	ჰოლი	9.1 m²	დამხმარე
026	ოფისი	18.2 m²	დამხმარე
027	დამხ. სათ.	16.9 m²	დამხმარე
028	ოფისი	25.9 m²	დამხმარე
ჯამი: 8		140.3 m²	

David Vashakidze Architects
ბესიკი კ.ვაშაკიძე სანაპირო #6
ტელ: +995 (32) 230 98 99
E-mail: Dvarchitect@gmail.com
FB: FB.COM/DVASTUDIO

პროექტის ნომერი	01.2022
თარიღი	01.2022
მთ. არქიტექტორი	Checker
არქიტექტორი	Author

პროექტის დასახელება:
საწყობი
მისამართი:
ქალაქ ახალციხე ქეჟა ჭიჭიკა. #27
ს/კ 01.19.24.007.039

ოფისები

ტექნიკურ დაპროექტება
საერთო ფარნობი
საქმიანებელი ფარნობი
კომუნიკაციები ფარნობი
საიუველე ფარნობი
საზანელები ფარნობი
ლიფტებისების ტექნ. ფარნობი
პარკინგის ფარნობი
ფასადების ფარნობი

A102
მასშტაბი 1 : 50

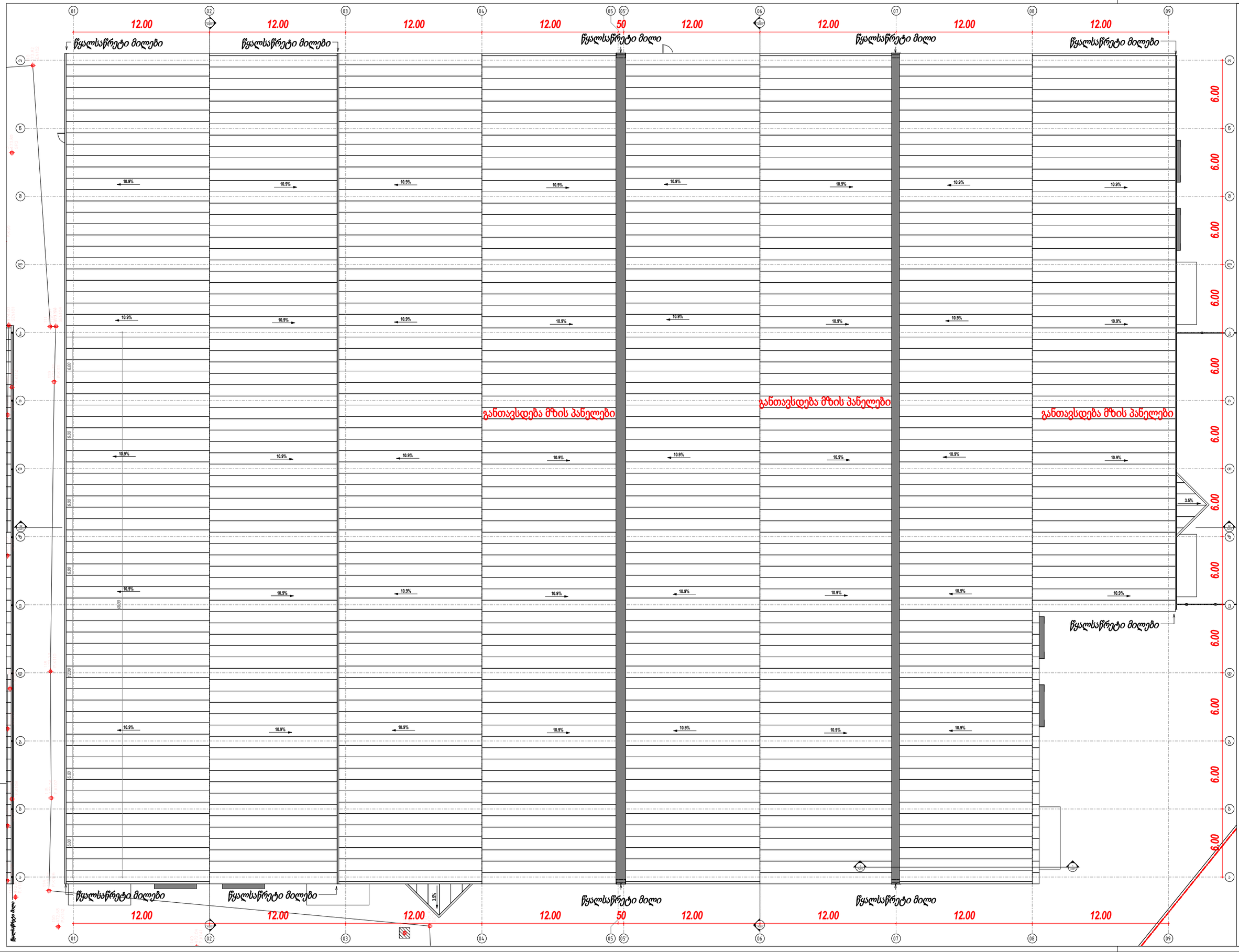

საპროექტო ტერიტორიის საზღვარი (სტ)
მიწის ნაკვეთის საზღვარი
საპროექტო ტერიტორიის საზღვარი (ტრ)
საპროექტო ტერიტორიის საზღვარი (ტრ-2)
შენობა-ნაგებობების საპროექტო ტერიტორიის საზღვარი (შნ)
საპროექტო ტერიტორიის საზღვარი (სტ-2)

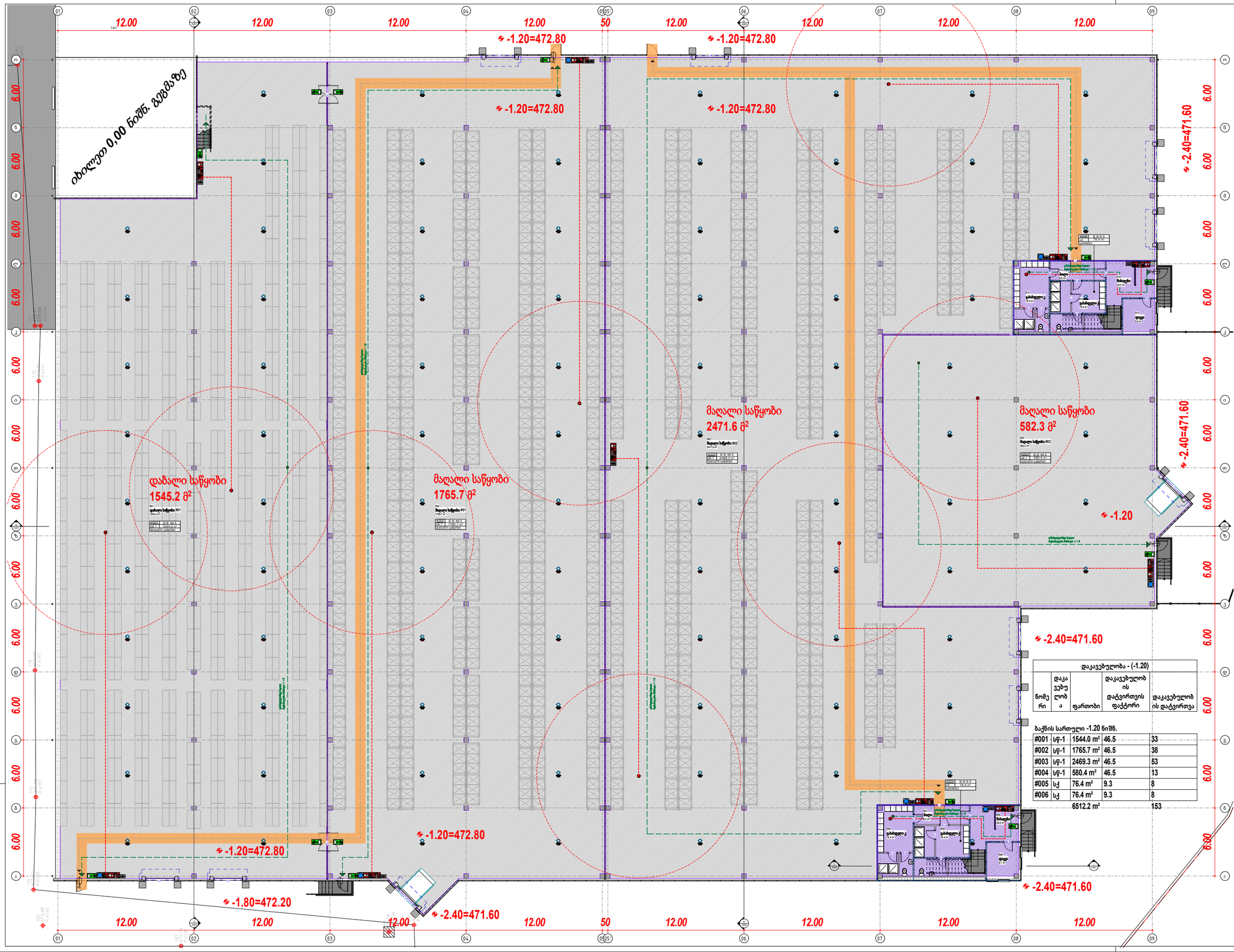

დაკავებულობა - (-1.20)				
ნომერი	დაკავებულობა	ფართობი	დაკავებულობის დატვირთვის ფაქტორი	დაკავებულობის დატვირთვა

ბაქნის სართული -1.20 ნიშნ.

#001	სწ-1	1544.0 m²	46.5	33
#002	სწ-1	1765.7 m²	46.5	38
#003	სწ-1	2469.3 m²	46.5	53
#004	სწ-1	580.4 m²	46.5	13
#005	სქ	76.4 m²	9.3	8
#006	სქ	76.4 m²	9.3	8
		6512.2 m²		153

საბრძოლო დანადგარების (სდ) დატანების ფართობი

თავდაცვის დანადგარების (თდ) დატანების ფართობი

საკონტროლო-გამშვები პუნქტის (სგპ) დატანების ფართობი

მცურავი ხიდის (მხ-2) დატანების ფართობი

საბაჟო პუნქტის (საბ) დატანების ფართობი

საბაჟო ზონის (საბ-2) დატანების ფართობი

David Vashakidze Architects
მისამართი: ქ. თბილისი, სანაპირო #5
ტელ: +995 (32) 230 58 99
E-mail: Dvarch@inf.ge.com
ID: FB.COM/DAVASTUDIO

პროექტის ნომერი	01.2022
თარიღი	01.2022
მთ. არქიტექტორი	ფ.ვაშაკიძე
არქიტექტორი	ფ.ვაშაკიძე

პროექტის დასახელება:
საწყობი
მისამართი:
ქალაქ ბათუმის ტერ ტერიტ. #27
ს/კ 05.26.07.058, საკადასტრო ნომერი
ნაგებობის დასახელება:
ბანძარსაწინააღმდეგო სისტემის ბლოკის ს.ს.ს. ქსელის ს.ს.ს. ნაგებობებზე
ნახაზის დასახელება:
საერთო ფარნობები
საცხოვრებელი ფარნობი
კომერციული ფარნობი
საოფისე ფარნობი
საზოგადოები ფარნობი
ლოგისტიკების უსურ. ფარნობი
პარკინგის ფარნობი
დამხმარე საფარები

A501

მასშტაბი 1: 100

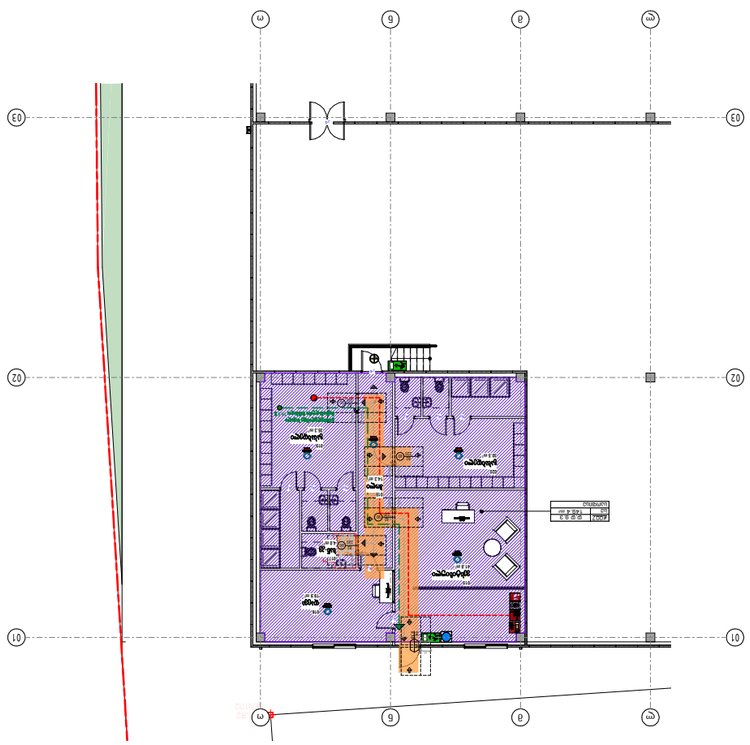

0 სართული

#007	სქ	149.4 m²	9.3	16
				16

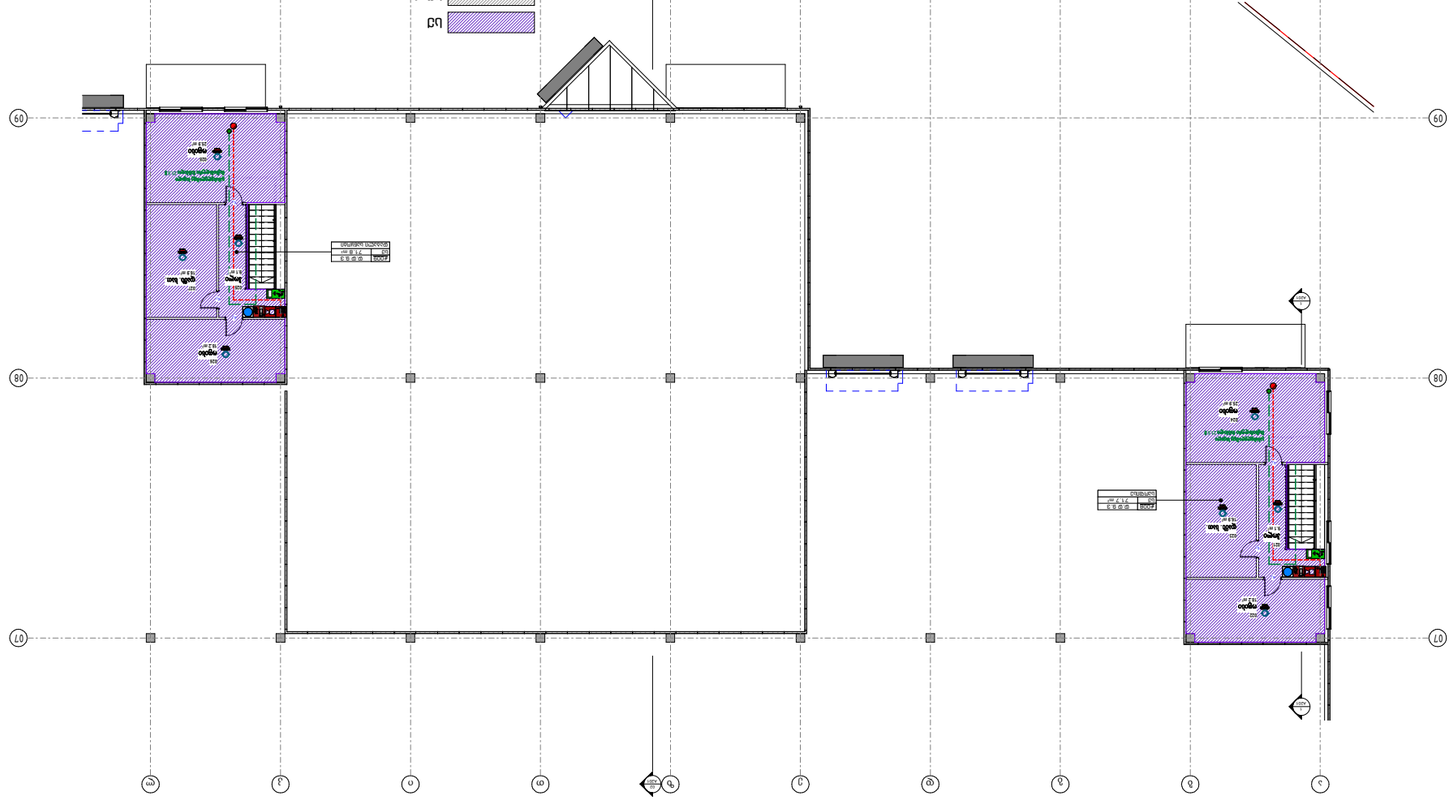

ჯამური ფართობების უწყისი - 0

ნომერი	დასახელება	ფართობი	ფართობის კოეფიციენტი	ფართობი კოეფიციენტის გათვალისწინებით
#008	სქ	71.7 m²	9.3	8
#009	სქ	71.8 m²	9.3	8
		143.5 m²		16

ჯამური ფართობების უწყისი - (+1.95)

0 სართულის გეგმა
1 : 100

ჯამური ფართობების უწყისი +1.95 ნიშნულზე
2 : 100



განაშენიანების ფართობი

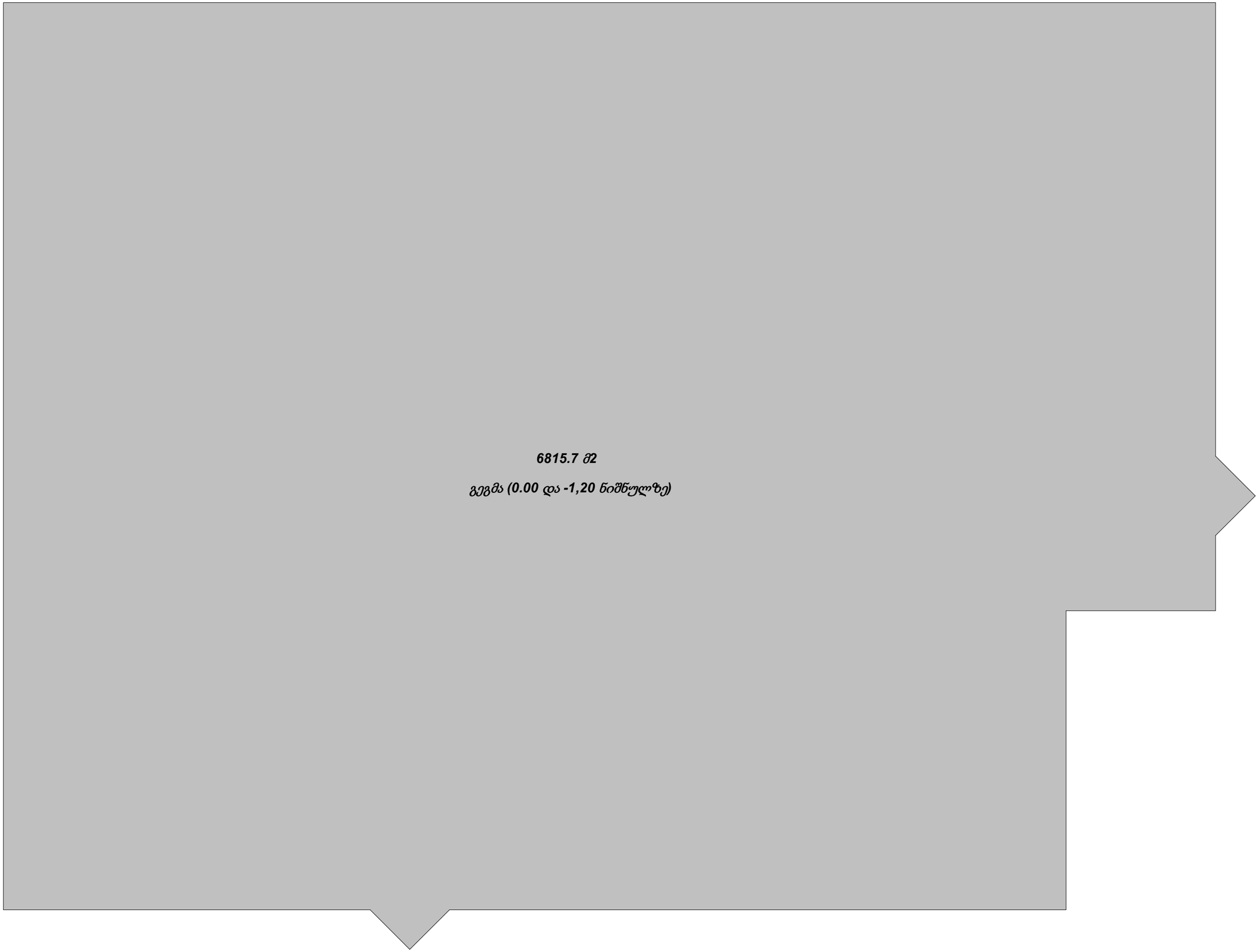

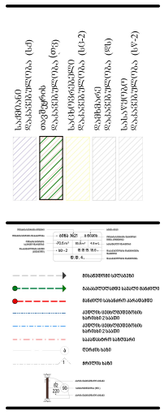

David Vashakidze Architects
ბისაბანი: 2 ბიბილიხი, სანაპირო #8
ტელ: +995 (32) 230 98 99
E-mail: Dvashakid@gmail.com
FB: FB.COM/DVASTUDIO

პროექტის ნიშენი	01.2022
თარიღი	01.2022
მთ. არქიტექტორი	დ.ვაშაკიძე
არქიტექტორი	დ.ვაშაკიძე

პროექტის დასახელება:

საწყობი

მისამართი:

ქალაქი თბილისი ქუჩა ქრბილი #27

ს/კ 01.19.24.007.030

განაშენიანების ფართობი

ტიკნიკურ ეკონომიკური

საერთო ფართობი
საცხოვრებელი ფართობი
კომერციული ფართობი
საოფისე ფართობი
საშიფრული ფართობი
ლიფტისკების უკრ. ფართობი
პარკინგის ფართობი
დამშპარე სათაცსო

A600

მასშტაბი	1 : 100

კ-1=6984.6+2580.8(არს.)/19442.0=9,565.4/19442.0=0.5

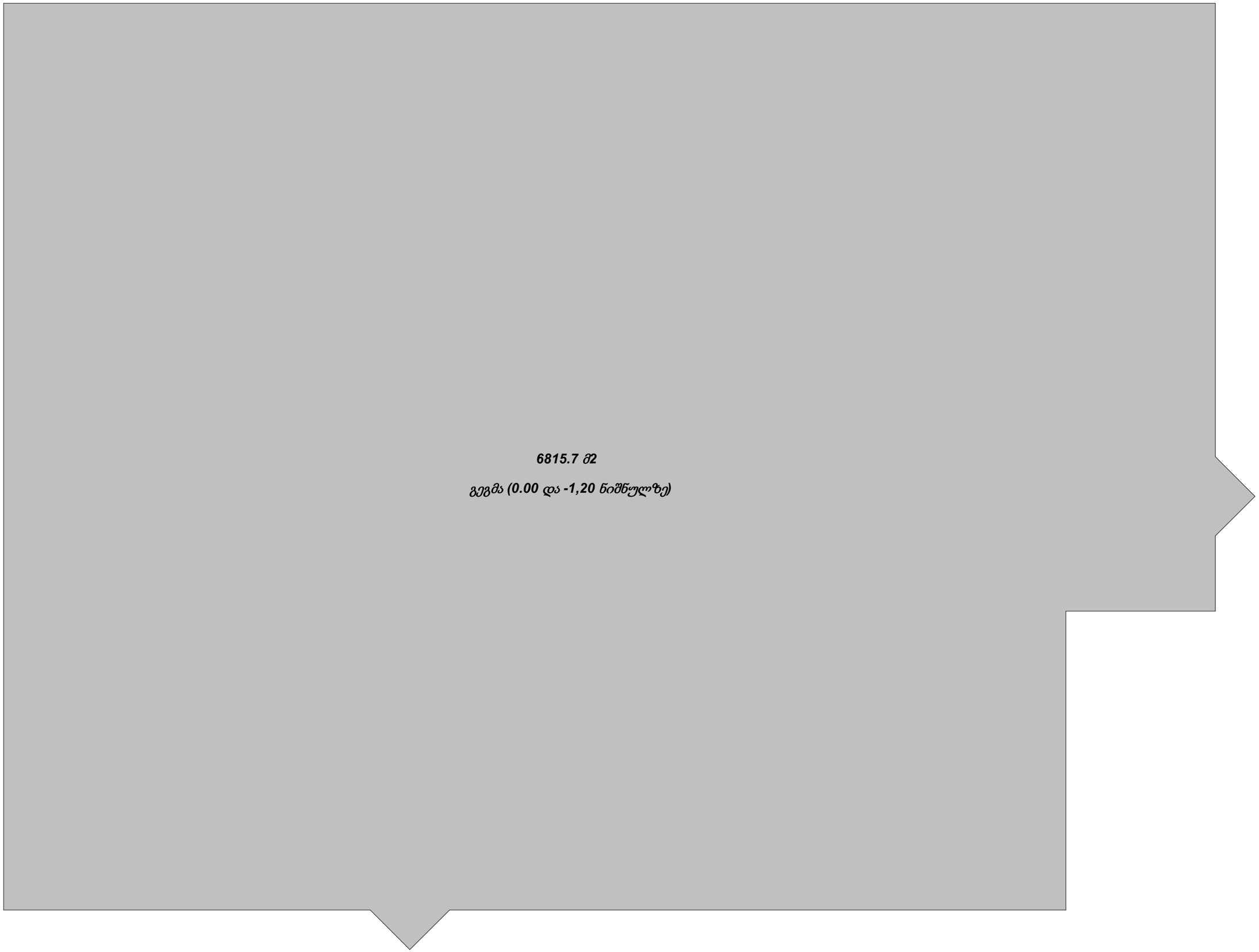

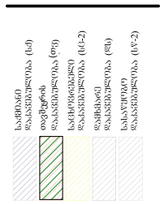





David Vashakidze Architects
ბისაბანი: კ. ბიბილაბი, სანაპირო #8
ტელ: +995 (32) 230 98 99
E-mail: Dvashadzi@gmail.com
FB: FB.COM/DVASTUDIO

პროექტის ნომერი	01.2022
თარიღი	01.2022
მთ. არქიტექტორი	დ.ვაშაკიძე
არქიტექტორი	დ.ვაშაკიძე

პროექტის დასახელება:

საწყობი

ბისაბანი:

ჭალაკი იბილიბი ქუჩა ჭრიკი #27

ხ.კ.01.19.24.007.030

კ1 განაშენიანების კოეფიციენტის საანგარიშო დარიოში

ტიკნიკურ ეკონომიკური

საერთო ფარიობი
სიტიერებელი ფარიობი
კომერციული ფარიობი
საოფისე ფარიობი
საზიფეველი ფარიობი
ლიფტისკიბის უკრ. ფარიობი
პარკინგის ფარიობი
დამშარე სათაცეო

A601

მაგნტაბი 1 : 100

კ-2=6984.6+3046.3(არს.)/19442.0=0.5

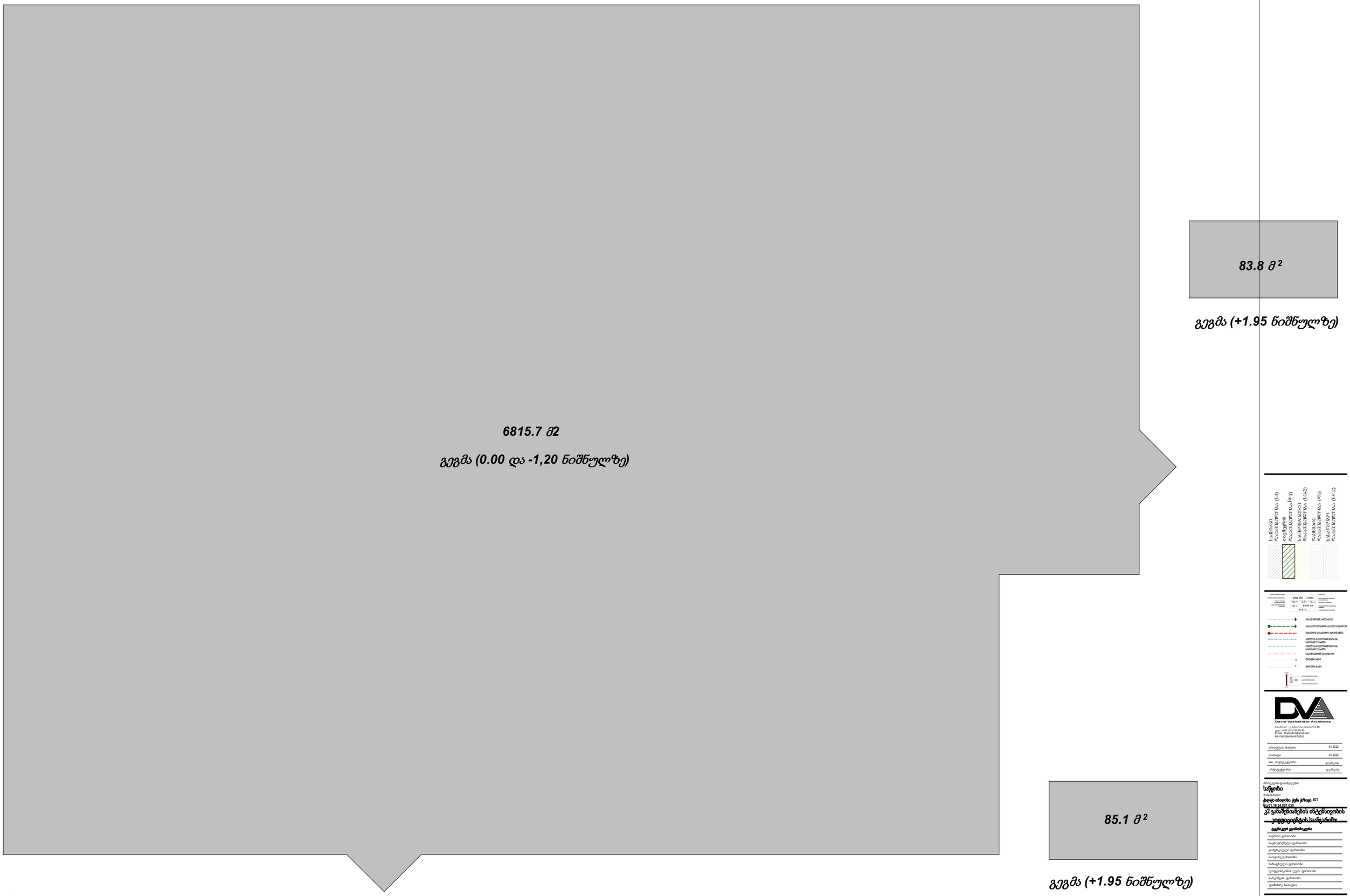

David Vashakidze Architects
ბიბისარიო ჯ. ინოდოსი, სანაპირო #8
ტელ: +995 (32) 230 98 99
E-mail: Dvashakid@gmail.com
FB: FB.COM/DVASTUDIO

პროექტის ნომერი	01.2022
თარიღი	01.2022
მთ. არქიტექტორი	დ.ვაშაკიძე
არქიტექტორი	დ.ვაშაკიძე

პროექტის დასახელება:

საწყობი

მისამართი:

ჯიღაჯი ინოდოსი ქუჩა ჯიზიკი #27

ს/კ 01.19.24.007.030

კ2 განაშენიანების ინტენსივობის კოეფიციენტის საანგარიშო

ტიპანიკურ ეკონომიკური

სიერთო ფართობი
სიტიოერებელი ფართობი
კომერციული ფართობი
საოფისე ფართობი
სიზიფეული ფართობი
ლიფტიბლების უკრ. ფართობი
პარკინგის ფართობი
დამშარე სათაცეო

A602

მასშტაბი	1 : 100

კ-2
1 : 100

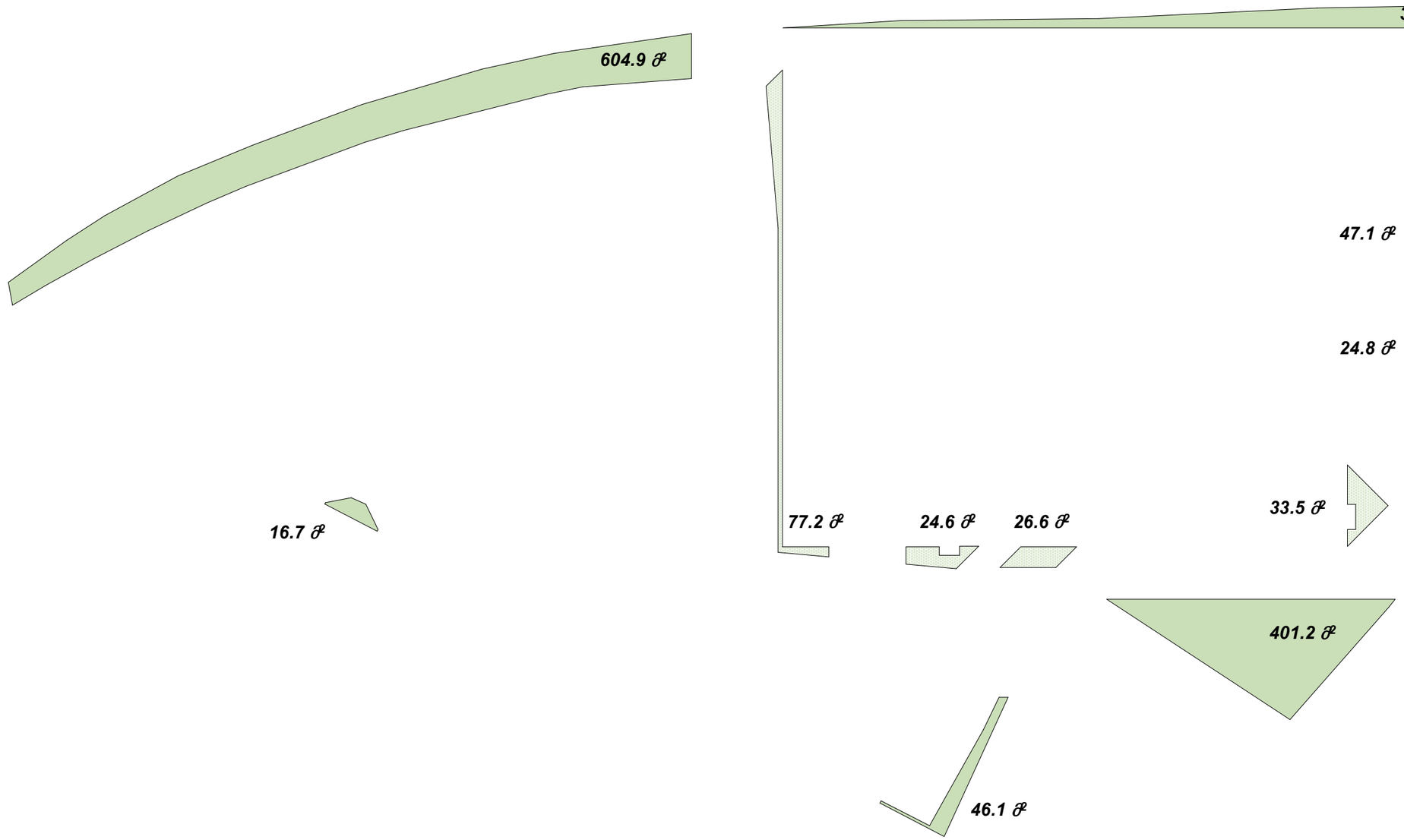

ᵹ-3=604.9+326.1+47.1+24.8+33.5+401.2+46.1+26.6+24.6+77.2+16.7 = 1628.8/19442 = 0.1

David Vashakidze Architects
ბიბანიანი: ე. ობოლიბი, სანკიანის #8
ელ: +995 (32) 230 98 99
E-mail: Dvashcdvf@gmail.com
FB: FB.COM/DVASTUDIO

პროექტის ნომერი	01.2022
თარიღი	01.2022
მთ. არქიტექტორი	დ.ვაშაკიძე
არქიტექტორი	დ.ვაშაკიძე

პროექტის დასახელება:

საწყობი

მისამართი:

ჭალაკი ისიდიბი ჭუს ქრიკი #27

ბ.ა.01.19.24.007.030

კვ გამწვანების კოეფიციენტის საანგარიშო ფართობი

ტიპმიკურ ეკონიმიკური

საერთო ფართობი
საცხოვრებელი ფართობი
კომერიული ფართობი
საოფისე ფართობი
საზიფსული ფართობი
ლოგტისკების უკრ. ფართობი
პარკინგის ფართობი
დამშანე სათაცსო

A603

მასტტაბი	1 : 250

შშმ თავშესაფარი

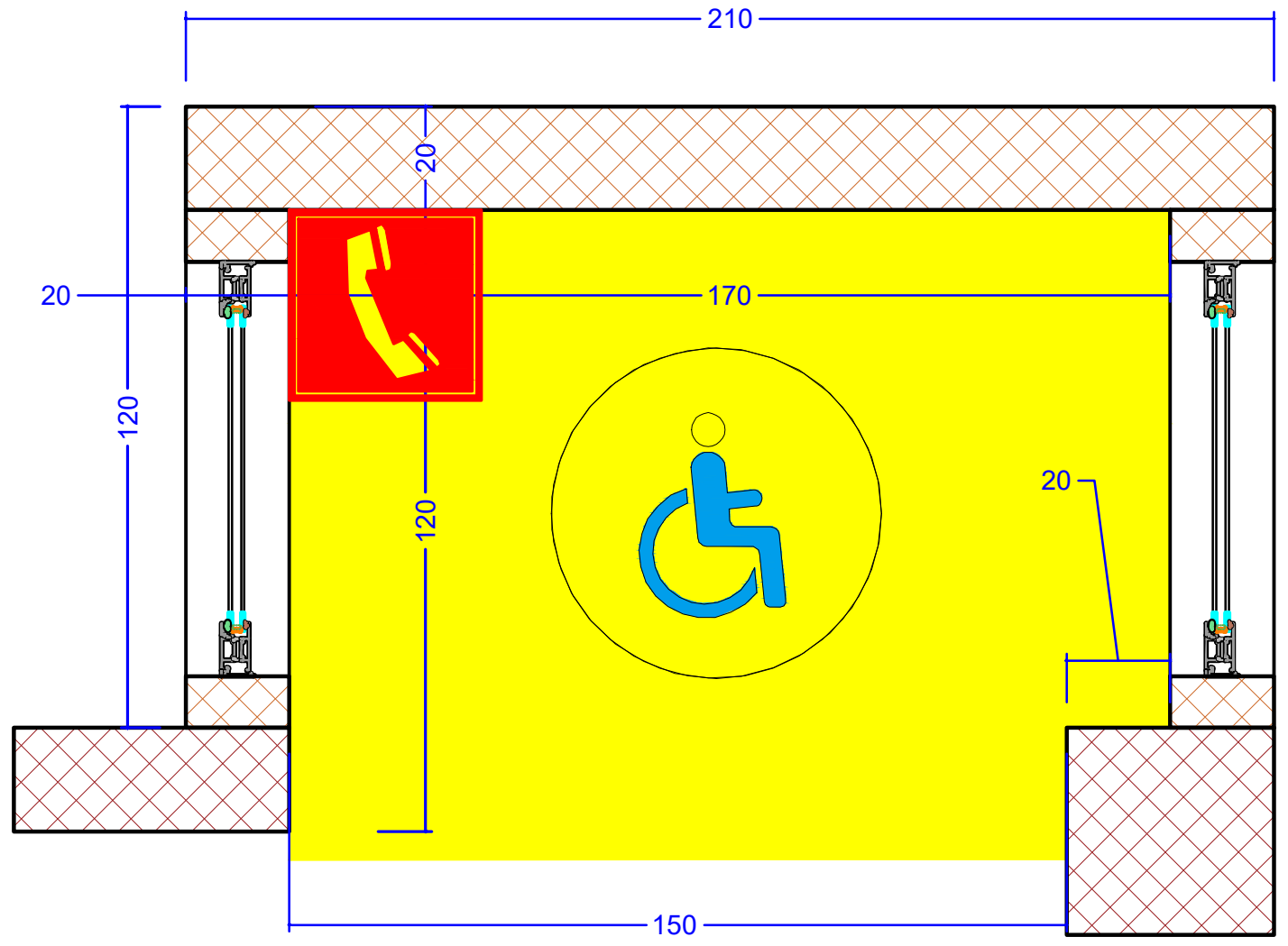

ფ-2 შენობაში შესასვლელი (კარი)

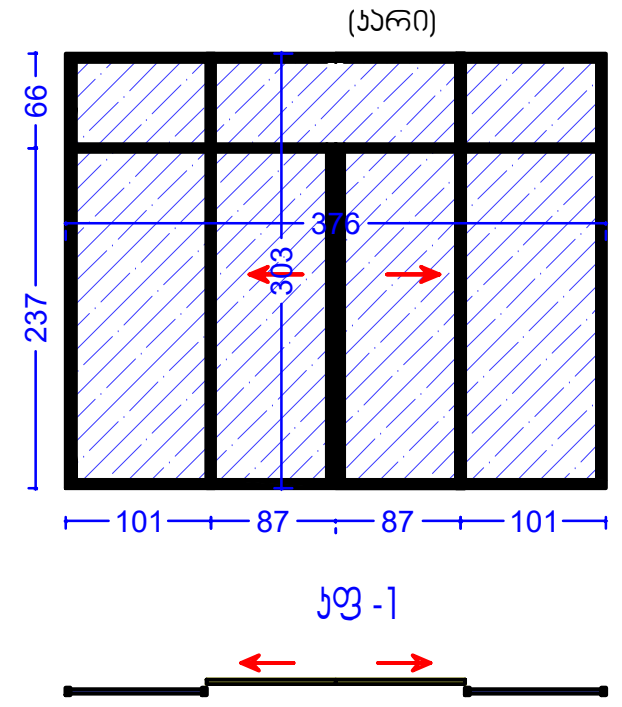

ა-1 (ევაკუაციო კარი)

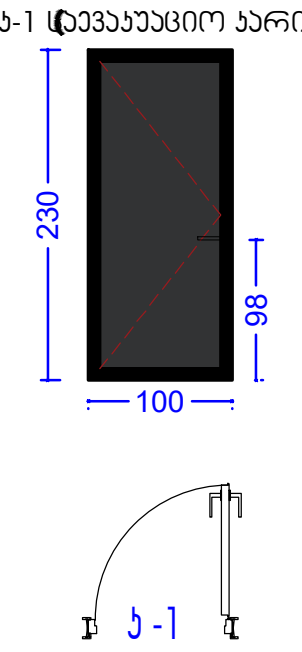

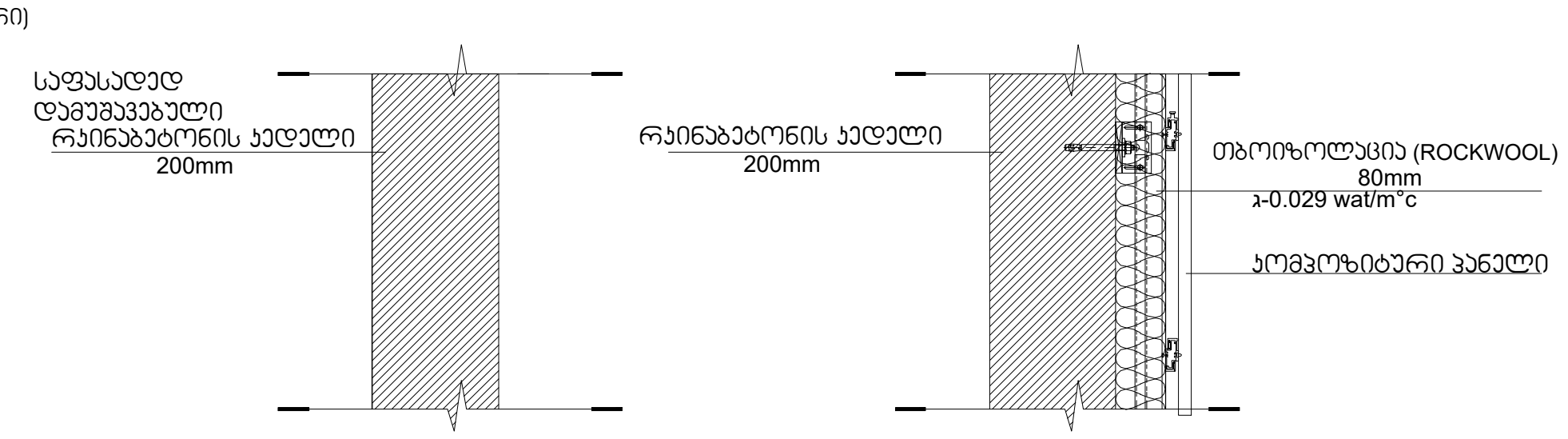

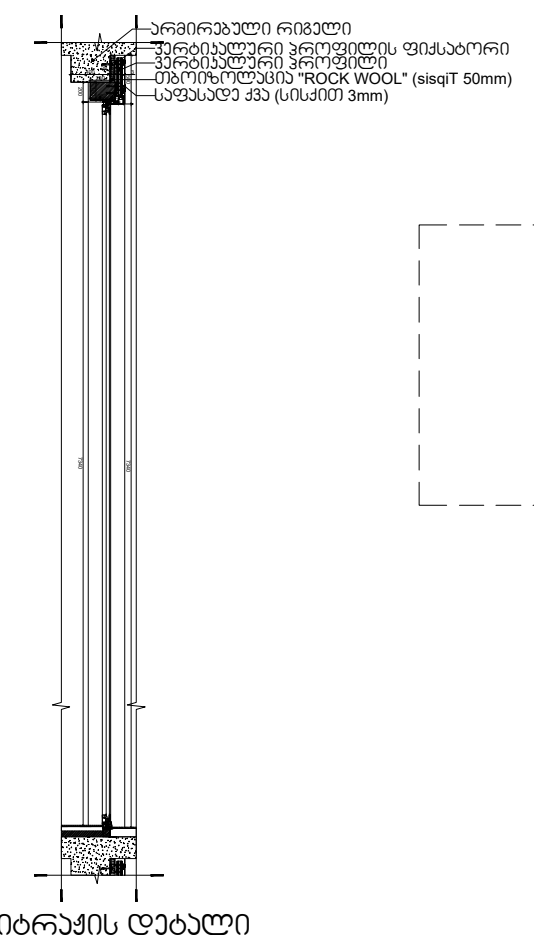

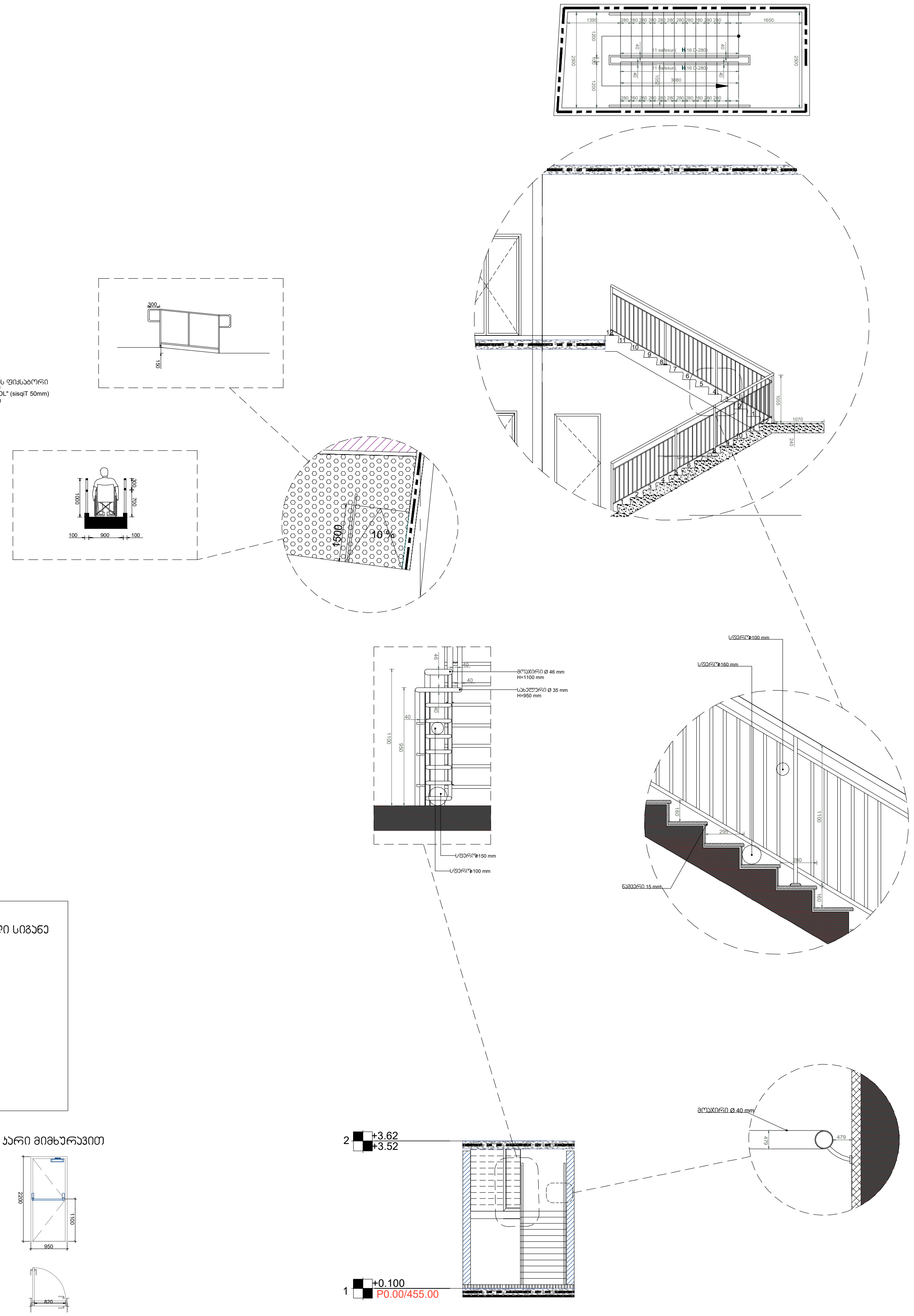

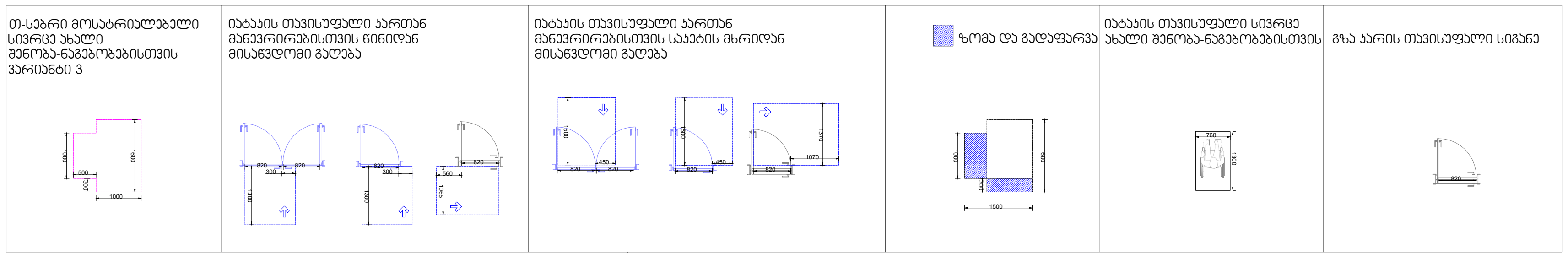

შშმპ სან. კვანძის დეტალური ნახაზი

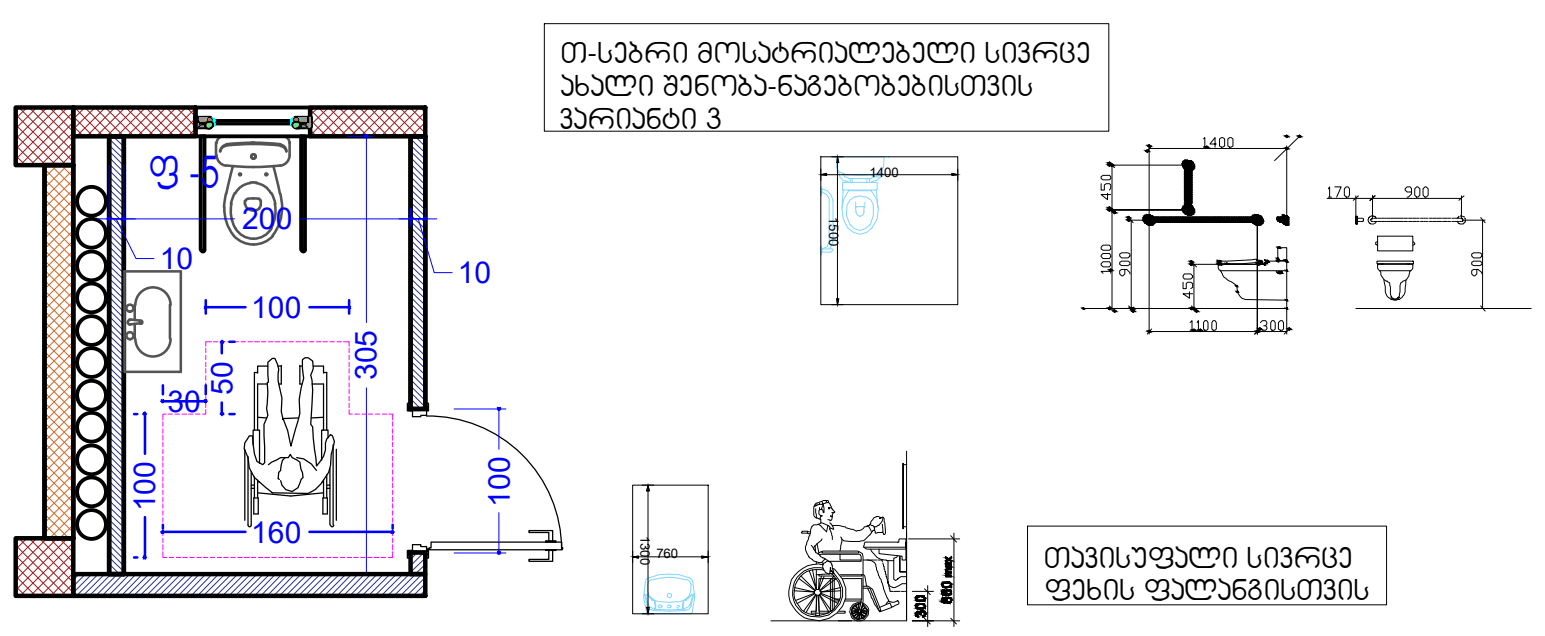

ლიფტის ხილულისიგნალების სიმაღლე და ზომა

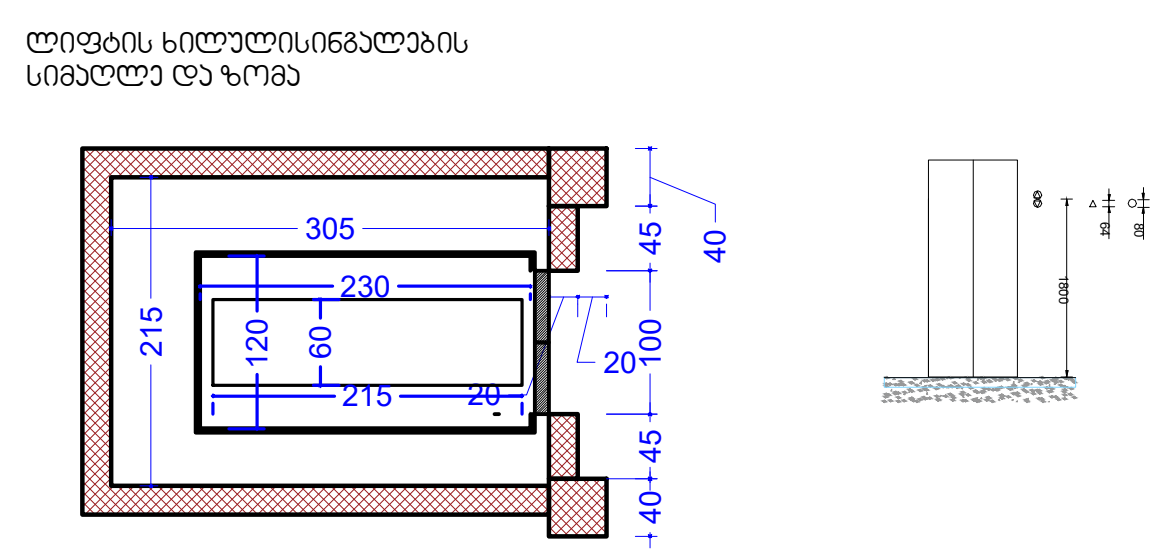

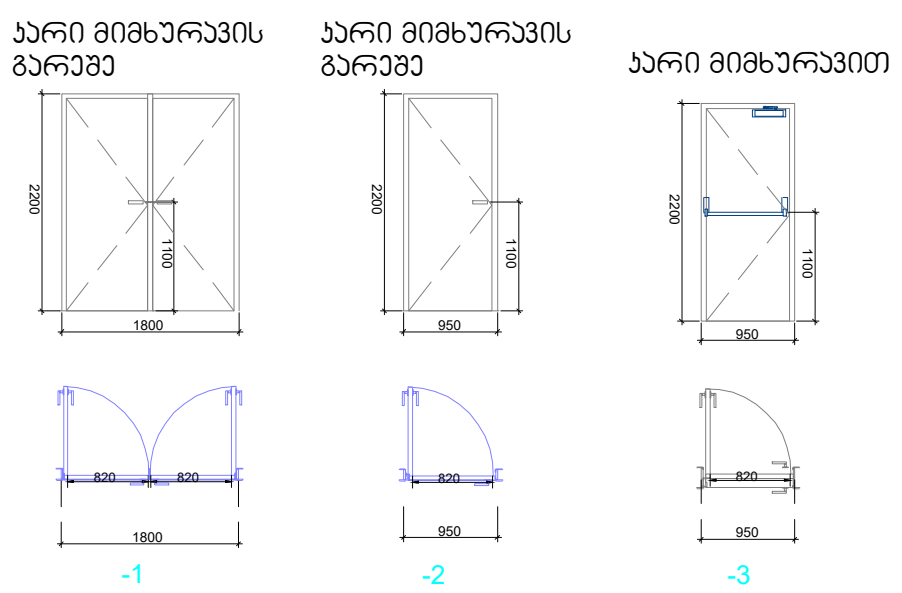

მისაწვდომი ტუალეტის დეტალიზაცია მ.1:25

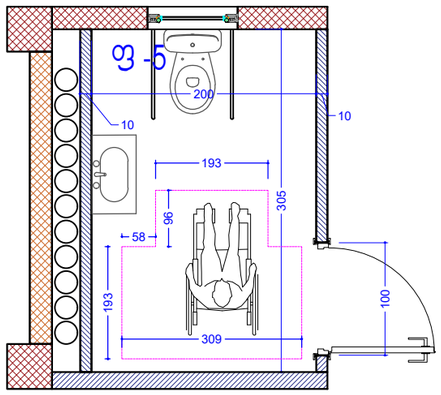

თავისუფალი სივრცე ფეხის ფალანგისთვის

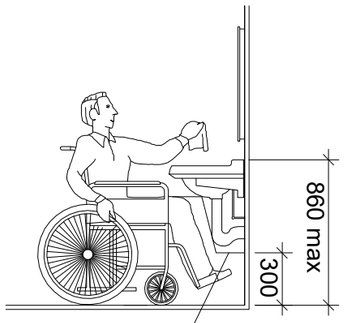

ფეხის ფალანგის თავისუფალი სივრცე

ხელსაბანის მდებარეობა

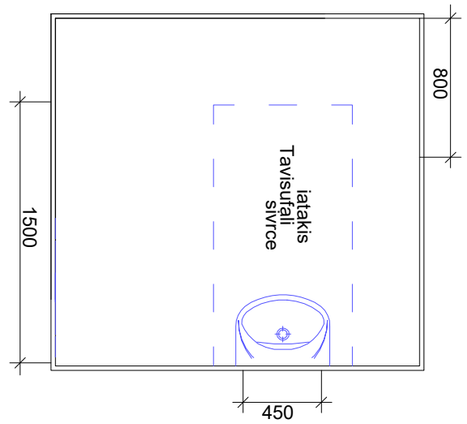

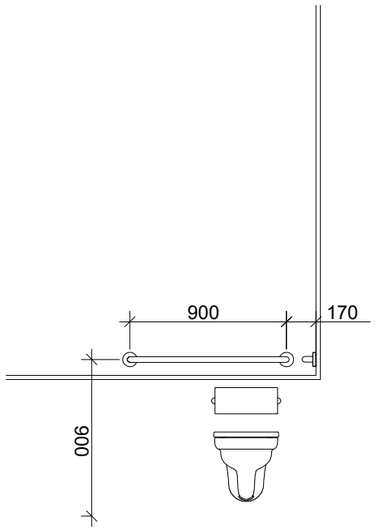

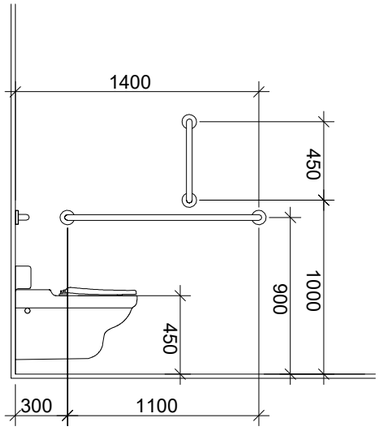

თავისუფალი სივრცე კართან მანევრირებისთვის
ანჯამიანი კარი
ანჯამის მხრიდან მისაწვდომი - მიწოლით გაღება

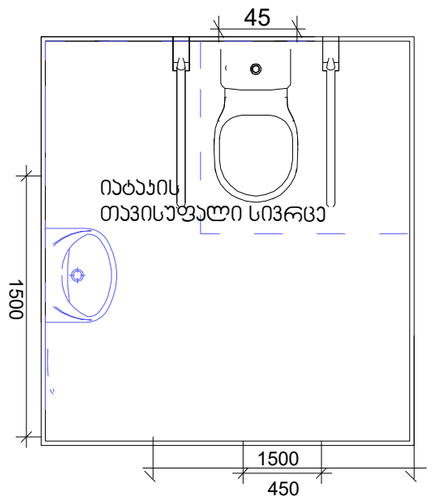

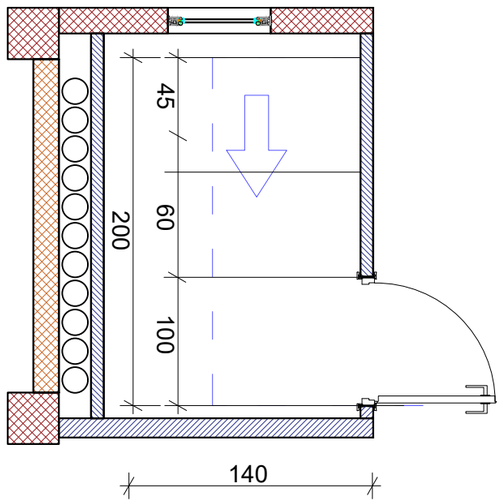

მოსატრიალებელი სივრცეები

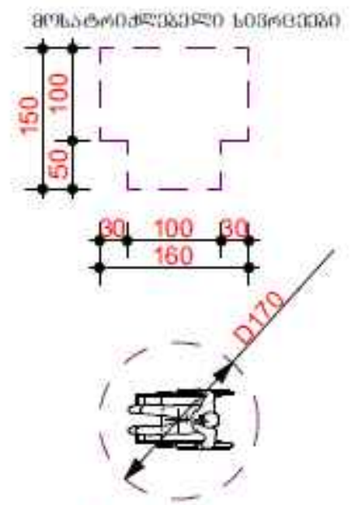

თავისუფალი სივრცე კარის წინ

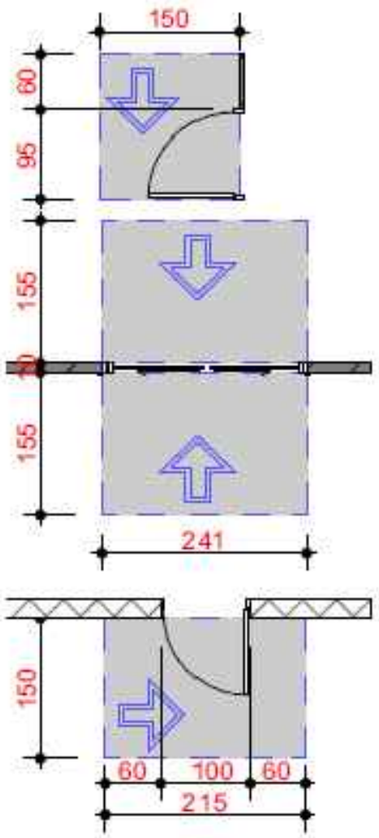

გასასვლელის განათებული ნიშანი

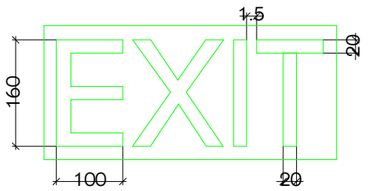

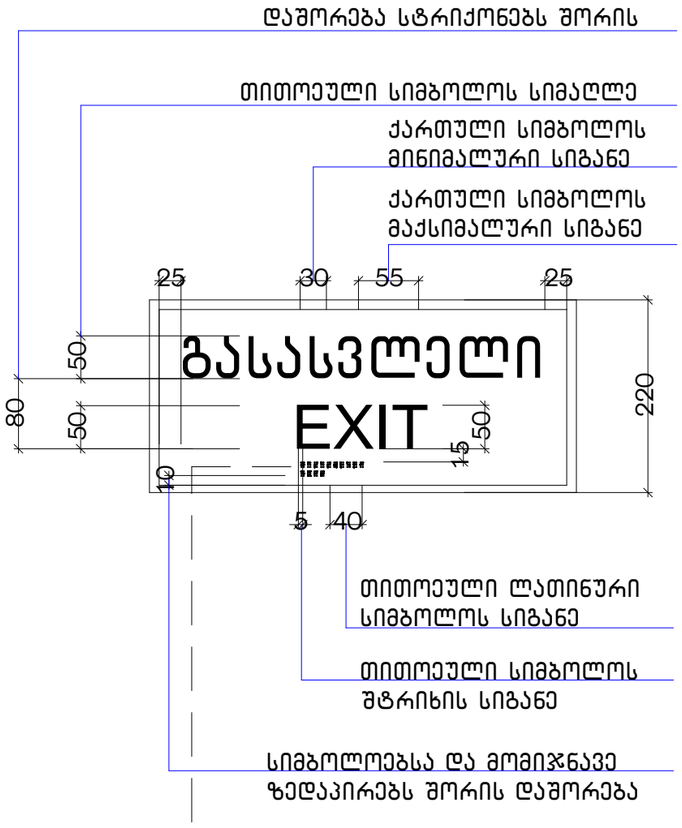

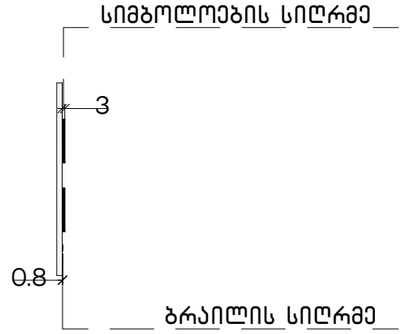

განათებული ნიშანი
თავშესაფრის ფართობთან მიმავალ
კართან

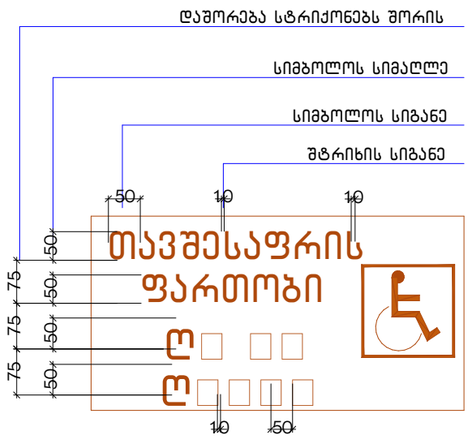

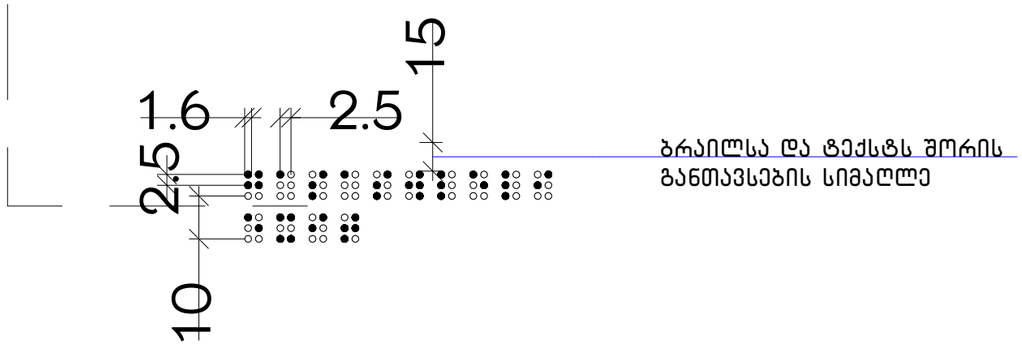

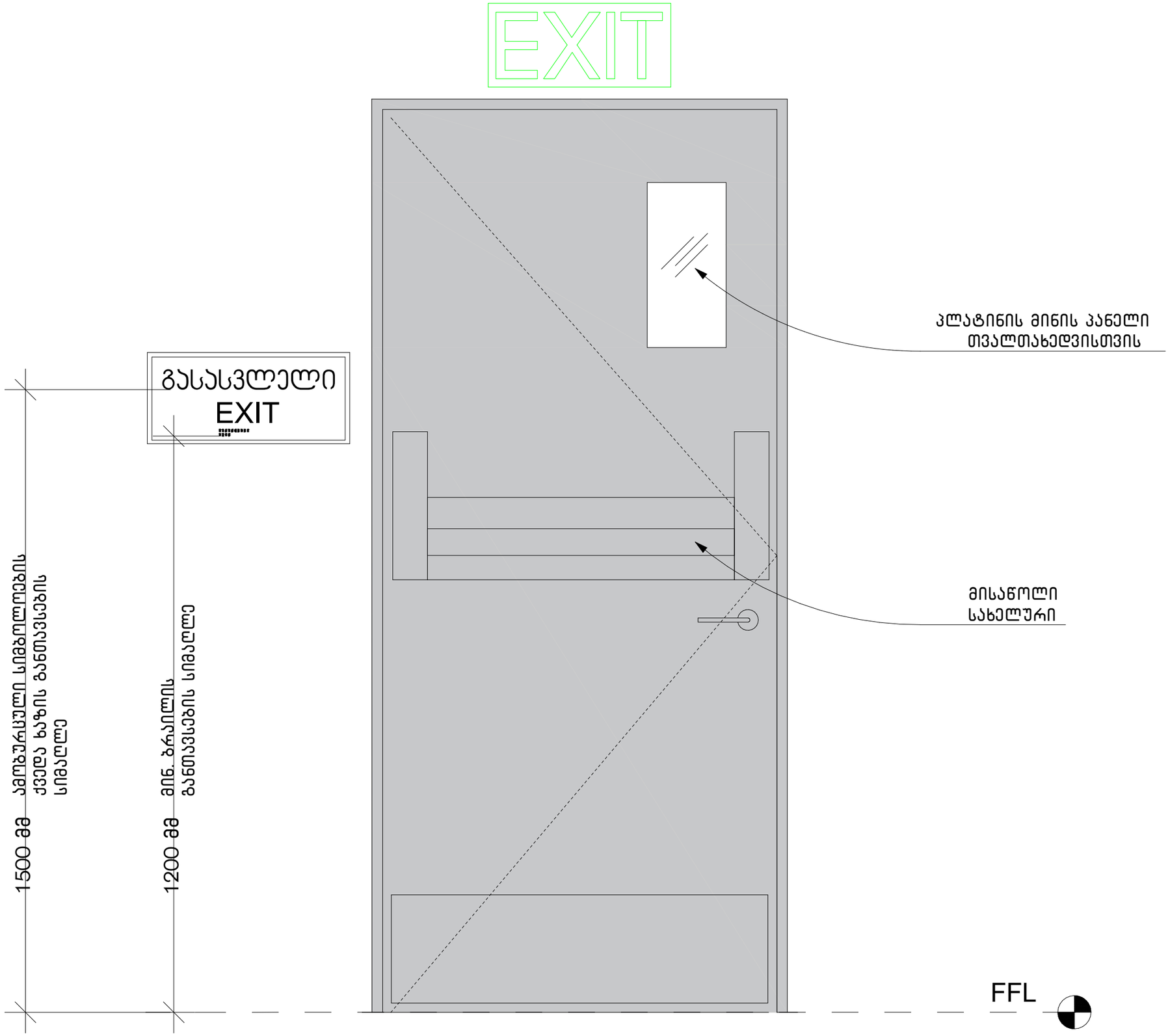
EXIT
ᲒᲐᲡᲐᲡᲕᲚᲔᲚᲘ
EXIT
ᲙᲚᲐᲢᲘᲜᲘᲡ ᲛᲘᲜᲘᲡ ᲙᲐᲜᲔᲚᲘ
ᲗᲕᲐᲚᲗᲐᲮᲔᲓᲕᲘᲡᲗᲕᲘᲡ
ᲛᲘᲡᲐᲜᲝᲚᲘ
ᲡᲐᲮᲔᲚᲣᲠᲘ
1500 ᲛᲛ ᲐᲛᲝᲑᲣᲠᲘᲡᲣᲚᲘ ᲡᲘᲛᲑᲝᲚᲝᲔᲑᲘᲡ
ᲥᲕᲔᲓᲐ ᲮᲐᲖᲘᲡ ᲑᲐᲜᲗᲐᲕᲡᲔᲑᲘᲡ
ᲡᲘᲛᲐᲦᲚᲔ
1200 ᲛᲛ ᲛᲘᲜ. ᲑᲠᲐᲘᲚᲘᲡ
ᲑᲐᲜᲗᲐᲕᲡᲔᲑᲘᲡ ᲡᲘᲛᲐᲦᲚᲔ
FFL

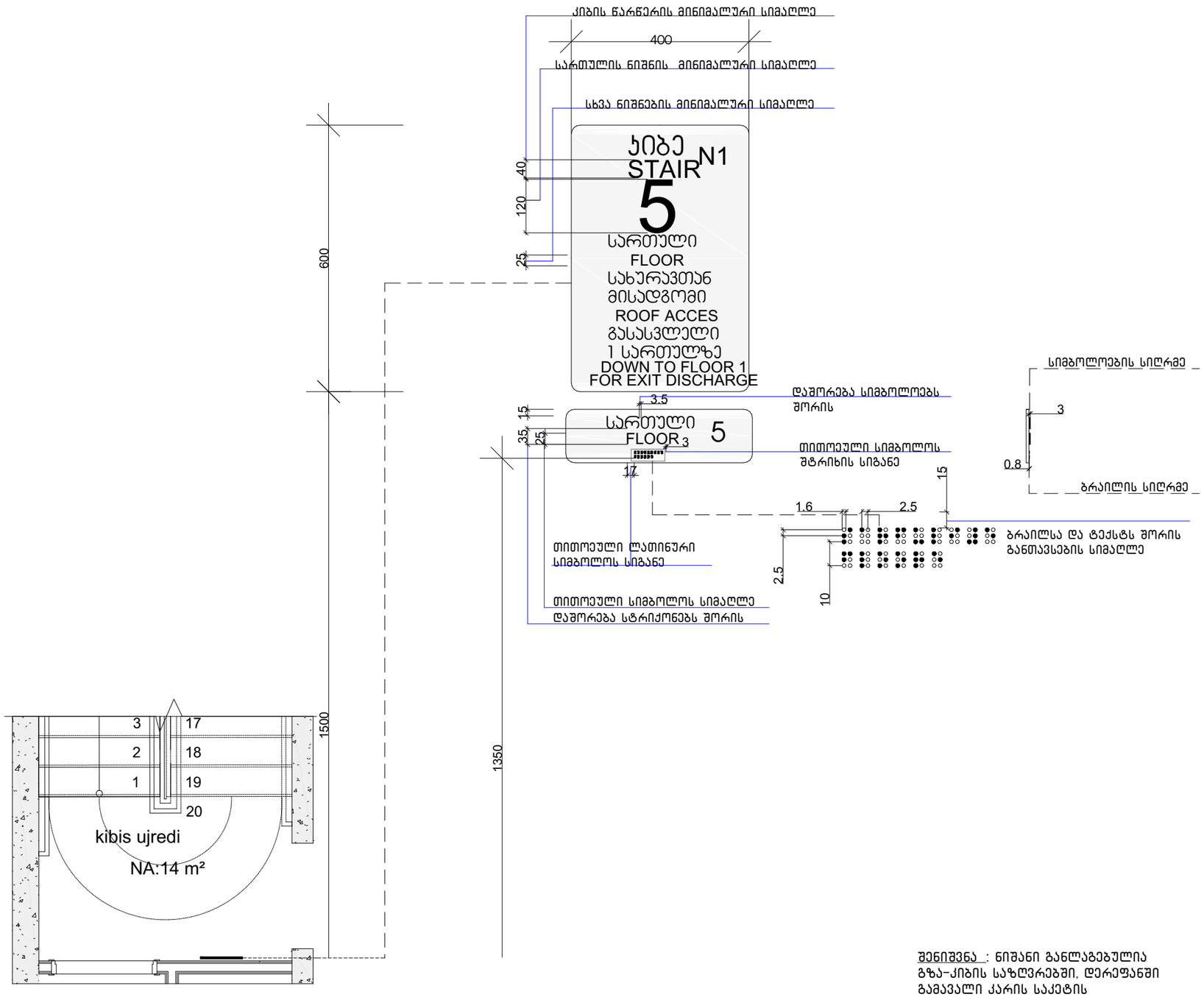

შენიშვნა : ნიშანი განლაგებულია გზა-კიბის საზღვრებში. დერეფანში გამავალი კარის საკეტის მომჭიმავედ

ნიშანი პიქტოგრამებით, ამობურცული ნიშნებით და ბრაილით
განთავსება მისაწვდომ ტუალეტებთან კარის მომიჯნავედ

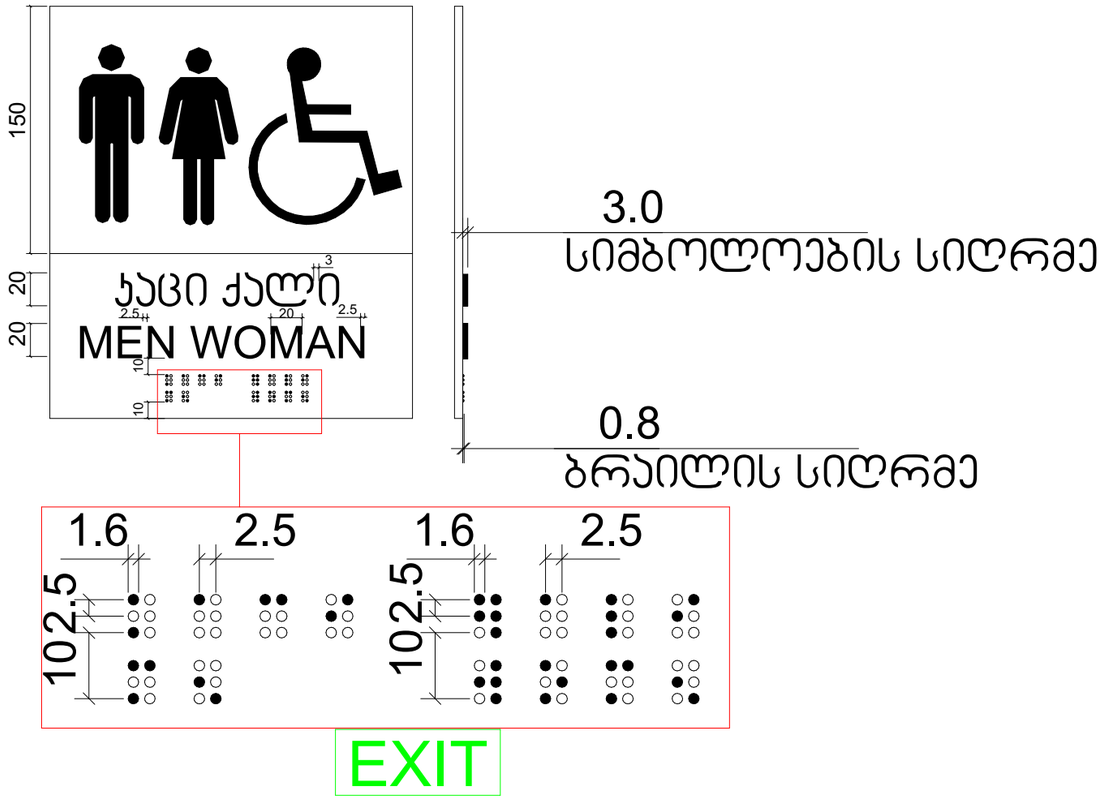

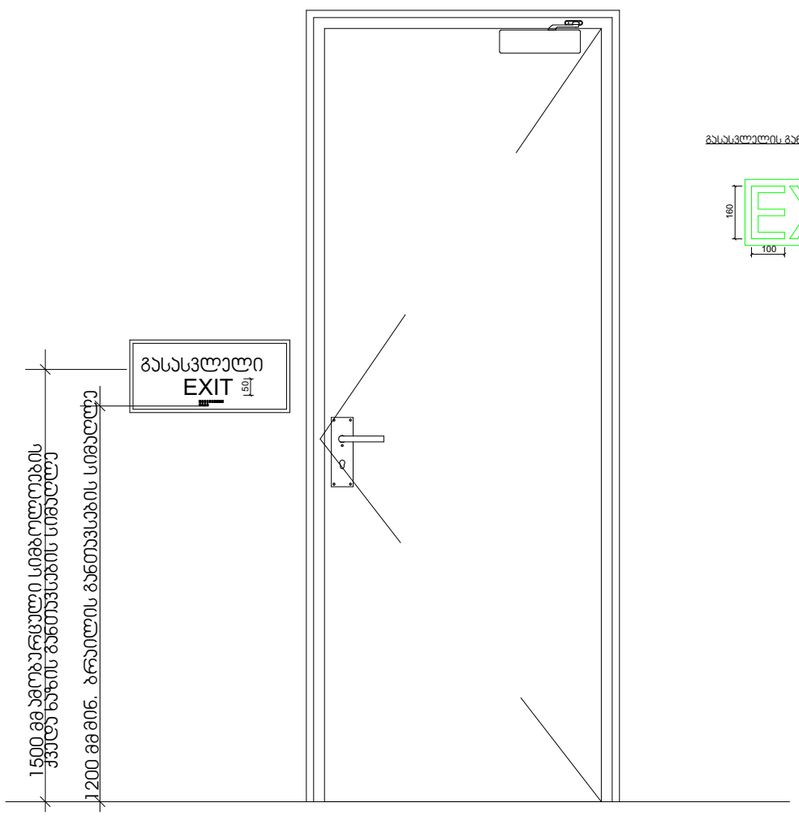

გასასვლელის განათებული ნიშანი

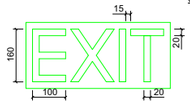

ნიშანი ამობურცული სიმბოლოებით
და ბრაილით გზა-ჯიხის გასასვლელთან
და გარეთ გამავალ ყველა კართან

