ჭრილი "1-1"
არსებული მდგომარეობა
მ. 1:100

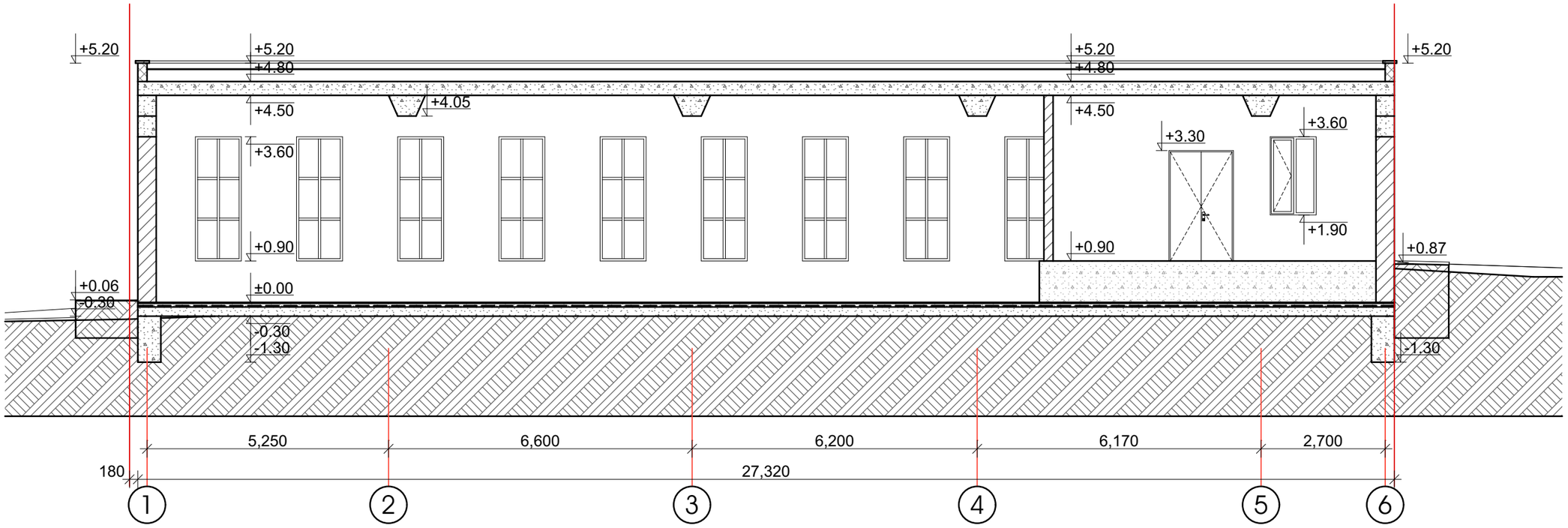

	ინდ. მეზარმე "ბიორგი თუშიშვილი"		მ 1:100	ქ. ობილისი, დასახლება გლდანული, კორპუსი №10-ის მიმდებარედ, ნაკვეთი 2/71			
პრ. არქიტექტორი	გ. თუშიშვილი		02.22	კომერციული შენობის რეკონსტრუქციის არქიტექტურული პროექტი	სტადია	ფურცელი	სულ
პრ. არქიტექტორი			02.22		პრ.	15	19
შემასრულა	გ. თუშიშვილი		02.22	ჭრილი "1-1" არსებული მდგომარეობა	დამკვეთი		
შემასრულა			02.22		შპს. "თი ჯი კონსტრაქშენ"		
შემამოწმა			02.22				

ჭრილი "1-1"
საპროექტო ვარიანტი
მ. 1:100

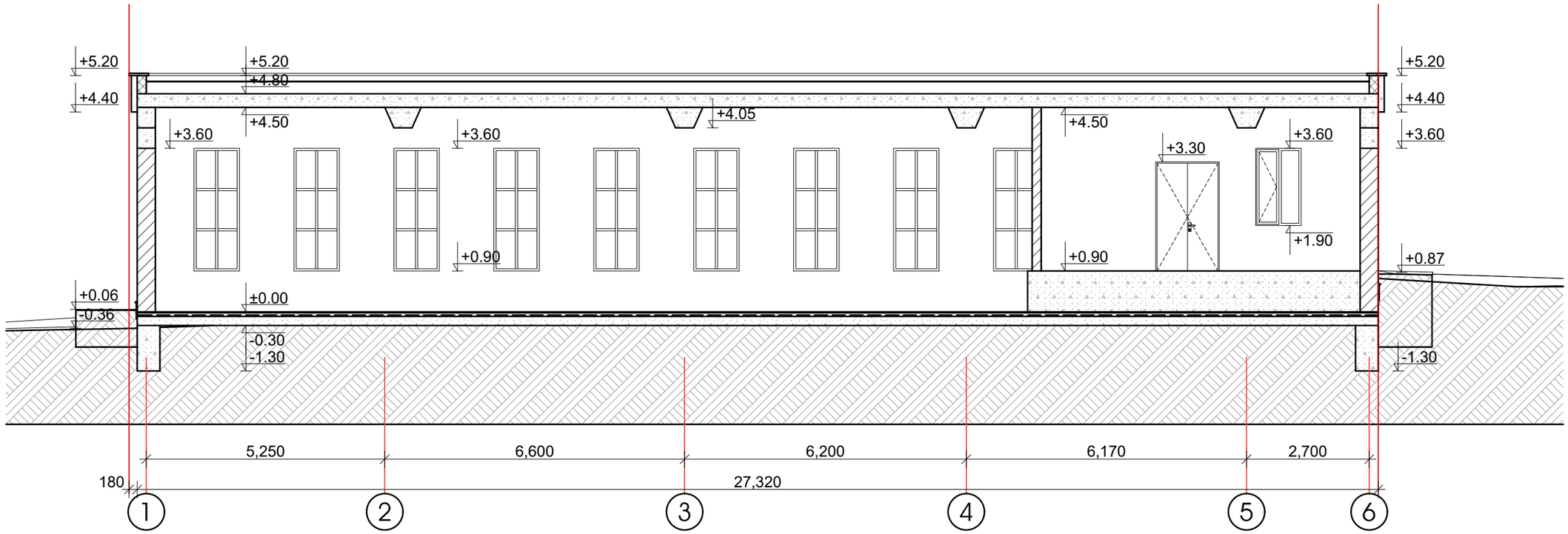

ინდ. მეწარმე "ბიორგი თუმიშვილი"			მ 1:100	ქ. თბილისი, დასახლება გლდანულა, კორპუსი №10-ის მიმდებარედ, ნაკვეთი 2/71			
პრ. ავტორი	გ. თუმიშვილი		02.22	კომერციული შენობის რეკონსტრუქციის არქიტექტურული პროექტი	სტადია	ფურცელი	სულ
პრ. ავტორი			02.22		პრ.	16	19
შეასრულა	გ. თუმიშვილი		02.22	ჭრილი "1-1" საპროექტო ვარიანტი	დამკვეთი შ.პ.ს. "თი ძეი ძონსთრაქშენ"		
შეასრულა			02.22				
შეამოწმა			02.22				

ჭრილი "2-2"
არსებული მდგომარეობა
მ. 1:100

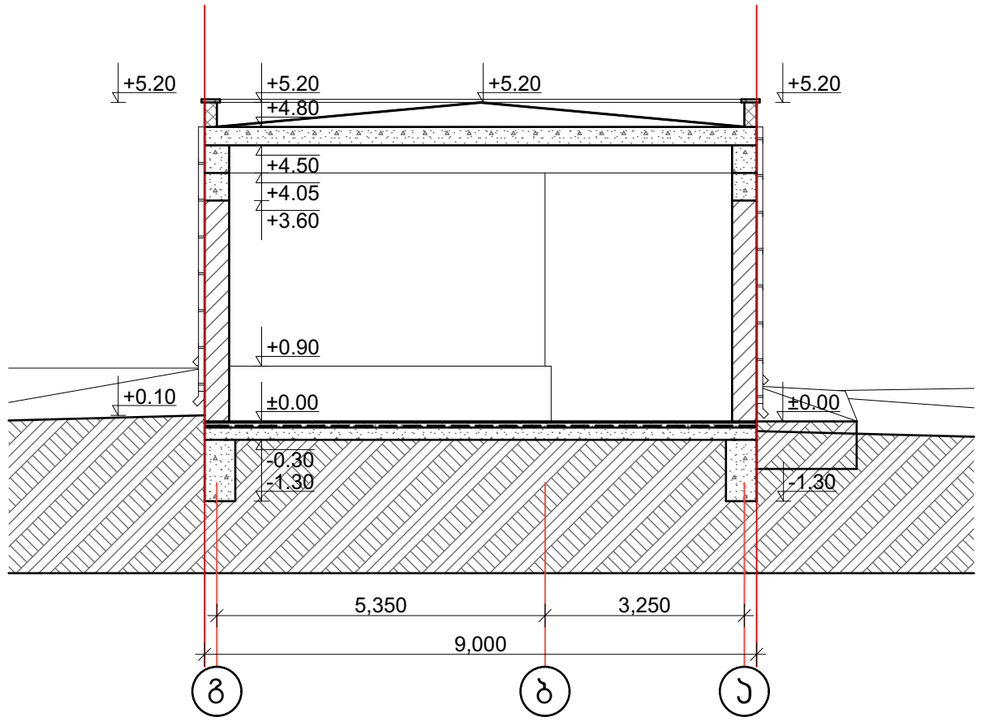

ინდ. მეწარმე "გიორგი თუმოშვილი"			მ 1:100	ქ. თბილისი, დასახლება გლდანულა, კორპუსი №10-ის მიმდებარედ, ნაკვეთი 2/71			
ავტორი	გ. თუმოშვილი		02.22	კომბრცული შენობის რეკონსტრუქციის არქიტექტურული პროექტი	სტადია	ფურცელი	ფურცელი
ავტორი			02.22		პრ.	17	19
შემსრულა	გ. თუმოშვილი		02.22	ჭრილი "2-2" არსებული მდგომარეობა	დამკვეთი		
შემსრულა			02.22		შ.პ.ს. "თი ჯი კონსთრაქშენ"		
შემოწმა			02.22				

ჭრილი "2-2"
საპროექტო ვარიანტი
მ. 1:100

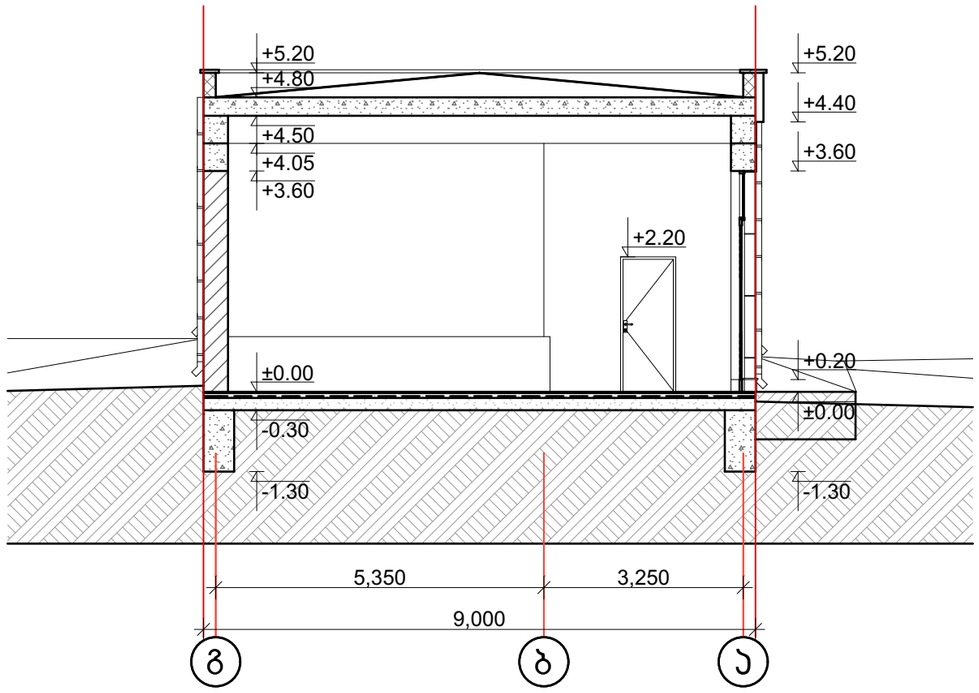

ინდ. მეწარმე "ბიორგი თუშიშვილი"			მ 1:100	ქ. თბილისი, დახახლება გლდანული, კორპუსი №10-ის მიმდებარედ, ნაკვეთი 2/71			
პრ. არქიტექტორი	ბ. თუშიშვილი		02.22	კომერციული შენობის რეკონსტრუქციის არქიტექტურული პროექტი	სტადია	ფურცელი	სულ
პრ. არქიტექტორი			02.22		პრ.	18	19
შემასრულა	ბ. თუშიშვილი		02.22	ჭრილი "2-2" საპროექტო ვარიანტი	დამკვეთი		
შემასრულა			02.22		შპს. "თი ჯი კონსტრაქშენ"		
შემამოწმა			02.22				