შ.პ.ს. "მაზა"

ქ. თბილისი, კეტრე იბერის ქუჩა №22, ნაკვეთის №01.10.06.001.092

კონსტრუქციული ნაწილი

(მუშა პროექტი)

თბილისი 2020 წელი

ჩ ა მ ო ნ ა თ ვ ა ლ ი		
№	ფ უ რ ც ლ ი ს დ ა ს ა ხ ე ლ ე ბ ა	ფურცლის №
1	განმარტებითი ბარათი, მასალის ხარჯის უწყისი	კ. - 01
2	საძირკვლის ფილის ქვედა შრის არმირება ნიშნულზე -0,50	კ. - 02
3	საძირკვლის ფილის ზედა შრის არმირება ნიშნულზე -0,50	კ. - 03
4	კვეთი 1-1	კ. - 04
5	კვეთი 2-2	კ. - 05
6	კვეთი 3-3	კ. - 06
7	დამატებითი ბადე-1-2; ვერტიკალური არმირების კარკასი კ.-1	კ. - 07
8	საძირკვლის ფილის საყალიბე გეგმა ნიშნულზე -0,50	კ. - 08
9	კვანძები "I", "II"	კ. - 09
10	ნაშვერები-1-2-3-4	კ. - 10
11	კვეთები 4-4, 5-5	კ. - 11
12	საძირკვლის სპეციფიკაცია	კ. - 12
13	იატაკის მოწყობის გეგმა ნიშნულზე -0.10	კ. - 13
14	გადახურვის ფილის არმირება ნიშნულზე +2.95	კ. - 14
15	გადახურვის ფილის არმირება ნიშნულზე +6.10	კ. - 15
16	გადახურვის ფილის არმირება ნიშნულზე +9.25	კ. - 16
17	გადახურვის ფილის არმირება ნიშნულზე +12.40	კ. - 17
18	გადახურვის ფილის არმირება ნიშნულზე +15.55	კ. - 18
19	გადახურვის ფილის არმირება ნიშნულზე +18.70	კ. - 19
20	გადახურვის ფილის არმირება ნიშნულზე +21.85	კ. - 20
21	გადახურვის ფილის არმირება ნიშნულზე +25.00	კ. - 21
22	გადახურვის ფილის არმირება ნიშნულზე +28.15	კ. - 22
23	გადახურვის ფილის არმირება ნიშნულზე +31.30	კ. - 23
24	გადახურვის ფილის არმირება ნიშნულზე +34.45	კ. - 24
25	გადახურვის ფილის არმირება ნიშნულზე +37.60	კ. - 25
26	გადახურვის ფილის არმირება ნიშნულებზე +40.30, +40.80	კ. - 26
27	საჰაერო და სავენტილაციო შახტების განლაგების ტიპური გეგმა	კ. - 27
28	კვეთები ა-ა, ბ-ბ, გ-გ, დ-დ	კ. - 28
29	გადახურვის ფილის არმირების დეტალები	კ. - 29
30	გადახურვის ფილების სპეციფიკაცია	კ. - 30
31	მონოლითური რიგელების განლაგებისა და დაარმირების ტიპური გეგმა	კ. - 31
32	კვანძები "I", "II", "III"	კ. - 32
33	კვეთები 1-1, 2-2, 3-3, 4-4 (მ.რ.-1, მ.რ.-2)	კ. - 33
34	მონოლითური რიგელების დაარმირების დეტალები	კ. - 34
35	მონოლითური რიგელების სპეციფიკაცია	კ. - 35
36	პარაპეტის მოწყობის გეგმა ნიშნულზე +37.60	კ. - 36
37	კვეთები 1-1, 2-2, 3-3; სპეციფიკაცია (პარაპეტი)	კ. - 37
38	მონოლითური რკინაბეტონის სვეტების და გარე შემომზღუდავი კედლების მიერთების ფრაგმენტი	კ. - 38
39	მონოლითური სვეტებისა და სიხისტის დიაფრაგმების განლაგების გეგმა	კ. - 39
40	მონოლითური სვეტები მ.ს.-1, მ.ს.-2	კ. - 40
41	კვეთები 1-1, 2-2, 3-3, 4-4, 5-5	კ. - 41
42	კვეთები 6-6, 7-7	კ. - 42
43	მონოლითური სვეტების დაარმირების კვანძები	კ. - 43
44	მონოლითური სვეტების სპეციფიკაცია	კ. - 44
45	სიხისტის დიაფრაგმები ს.დ.-1, ს.დ.-2	კ. - 45
46	სიხისტის დიაფრაგმები ს.დ.-3, ს.დ.-4	კ. - 46
47	სიხისტის დიაფრაგმები ს.დ.-5, ს.დ.-6	კ. - 47
48	კვეთები 1-1, 2-2	კ. - 48
49	დიაფრაგმების დაარმირების დეტალები	კ. - 49
50	დიაფრაგმების სპეციფიკაცია	კ. - 50
51	კიბე-1ის გეგმები	კ. - 51
52	კიბე-2ის გეგმები	კ. - 52
53	ჭრილები 1-1, 2-2	კ. - 53
54	კვანძები "I", "II"; კვეთები 3-3, 4-4	კ. - 54
55	კიბეების სპეციფიკაცია	კ. - 55

ქვაბულის მოწყობის გეგმა

მ. 1:120

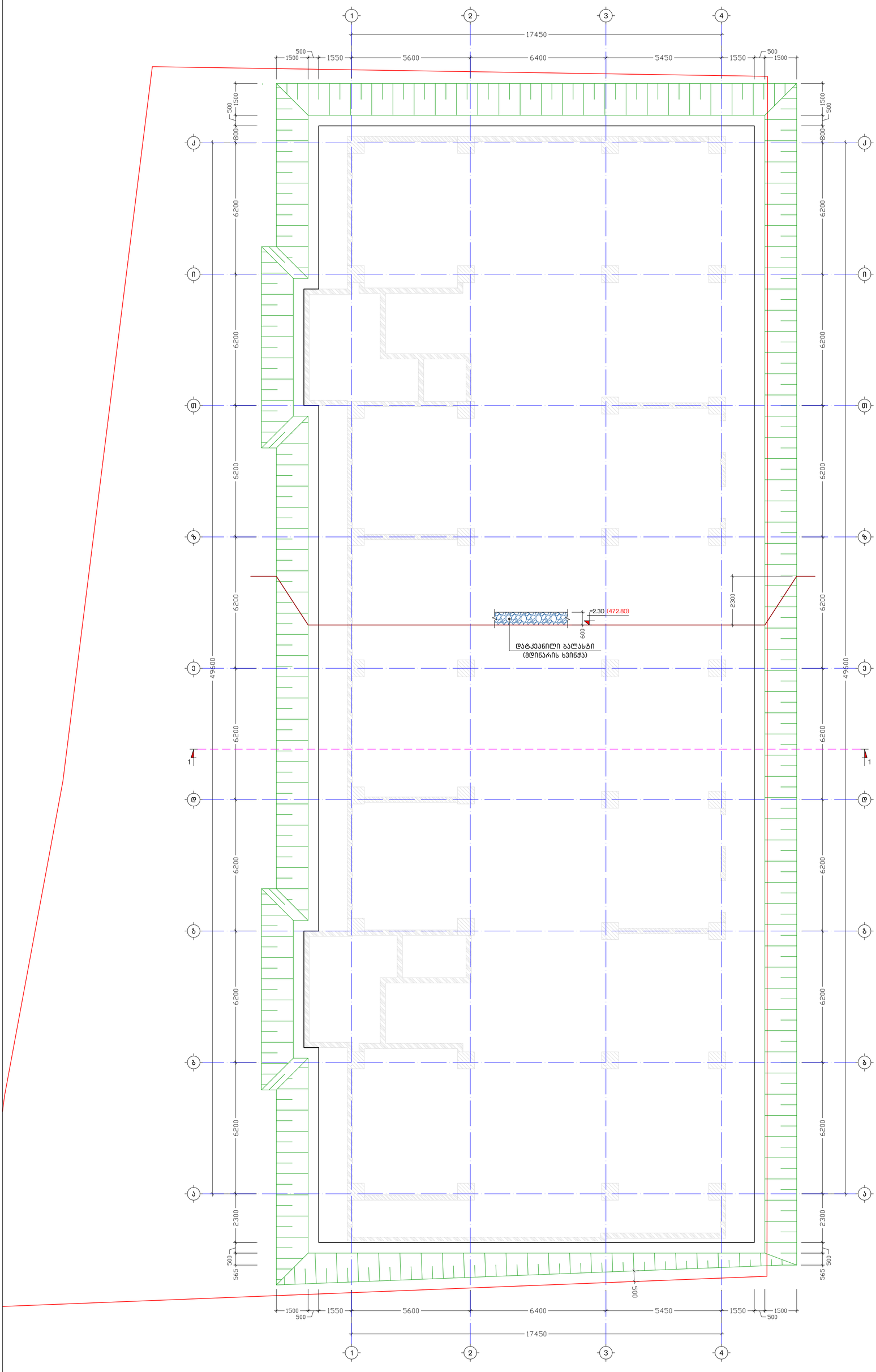

განმარტებითი ბარათი

საპროექტო შენობა გეგმაში მართკუთხა მოხაზულობისაა, იგი თორმეტ სართულიანია, ზომებით გეგმაში LxB=49.60x17.45 მ. შენობა კონსტრუქციულად მონოლითური რკინაბეტონის ჩარჩო-კავშიროვანია, ჩარჩოს სვეტების განივი კვეთებია LxB=80x80 სმ. (ორი სართული); LxB=80x60 სმ. (ორი სართული); LxB=80x50 სმ. (ორი სართული); LxB=80x40 სმ. (ორი სართული); LxB=60x40 სმ. (ოთხი სართული); კავშირებად გამოყენებულია სიხისტის დიაფრაგმები, სისქით 25 სმ.

სართულშორის გადახურვებად გამოყენებულია მონოლითური რკინაბეტონის წიბოვანი (რიგელებიანი) ფილები, ყველა ნიშნულზე ფილის სისქე შეადგენს 16 სმ.-ს. მონოლითური რიგელების განივი კვეთებია BxH=40x50 სმ.

პირობით ნიშნულად ±0.00 მიღებულია ეზოს დონე, რომელიც შეესაბამება აბსოლუტურ ნიშნულს გენ.გეგმაზე 475.10.

კიბის მარშები - დახრილი, მთლიანკვეთიანი რკინაბეტონის ფილები სისქით δ=16 სმ მონოლითური საფეხურებით.

შენობის საძირკველი წარმოადგენს მთლიანკვეთიანი მონოლითური რკინაბეტონის ფილას, სისქით h=110 სმ; რომლის ქვეშაც მოწყობილია 10 სმ. სისქის ბეტონის მომზადება (ბეტონი კლ. B7.5) და 60 სმ. სისქის ბალასტის (მდინარის ხვინჭა) ფენა, რომელიც უნდა დაიტკეპნოს მძიმე მექანიკური სატკეპნის მეშვეობით.

საძირკვლის დაფუძნება ხდება ფენა №2-ზე (თიხა, წვრილი ღორღის ჩანართებით), რომლის ფიზიკურ-მექანიკური მახასიათებლები შემდეგია: სიმკვრივე ρ=1.96 გ/სმ³; საანგარიშო წინაღობა Ro=3.50 კგძ/სმ²; დეფორმაციის მოდული E=210 კგძ/სმ²; შინაგანი ხახუნის კუთხე φ=18°.

ქვაბულის დამუშავების შემდგომ მისი მიღება მოხდეს ინჟინერ-გეოლოგისა და საპროექტო ორგანიზაციის წარმომადგენლის მიერ.

კონსტრუქციებისათვის ბეტონის კლასი მიღებულია B30, ხოლო არმატურის კლასი A500C, A240C.

პროექტი გაანგარიშებულია ავტომატური საანგარიშო კომპლექსი "Лира 9.4"-ის გამოყენებით, 8 ბალიან სეისმურ ზემოქმედებაზე.

ელემენტის მარკა	არმატურის ნაკეთობანი													საერთო ხარჯი	ბეტონი კლასი		მდინარის ბალასტი
	არმატურის კლასი														B30	B7.5	
	A500C										A240C						
	ДСТУ 3760-98 (ISO 6935)										ДСТУ 3760-98 (ISO 6935)						
	Ø 28	Ø 25	Ø 22	Ø 20	Ø 18	Ø 16	Ø 14	Ø 12	Ø 10	ჯამი	Ø 8	Ø 6	ჯამი				
საძირკველი	4947.2	4583.2	60879	34459				26714		131583		131.54	131.54	**131715**	1239	116	660
გადახურვის ფილები								231052		231052	10182		10182	**241234**	1983		
მონოლითური რიგელები		91509		57205						148715	37411	1006.5	38418	**187133**	672		
მონოლითური სვეტები	15924	23910	45525							85359	6997.3	7493.4	14491	**99849.1**	486		
სიხისტის დიაფრაგმები								8552.4	10950	19503		322.29	322.29	**19825**	311.2		
მონოლითური კიბე					1034.2			1513.8		2548.1		1052.8	1052.8	**3600.89**	39.6		
პარაპეტი								869.62		869.62		158.39	158.39	**1028.01**	8		
ჯამი	20871	120002	106405	91665	1034.2	0	0	268702	10950	619629	54591	10165	64756	**684384**	4738.8	116	660

ქ. თბილისი, პეტრე იბერის ქუჩა №22, ნაკვეთის №01.10.06.001.092			განმარტებითი ბარათი, მასალის ხარჯის უწყისი			2020 წ.
პრ. ავტორი	დ. ბაირამაშვილი		ფურც. №	რაოდენ.	მასშტ.	ფორმატი
პრ. ავტორი	ზ. მემანიშვილი		კ. – 01	55	–	A3
კონსტრუქტორი	ნ. არჩვაძე	ნ. არჩვაძე				
შეასრულა	ნ. არჩვაძე	ნ. არჩვაძე	შ.პ.ს. "მაზა"			

საძირკვლის ფილის ქვედა შრის არმირება ნიშნულზე -0.50

მ. 1:120

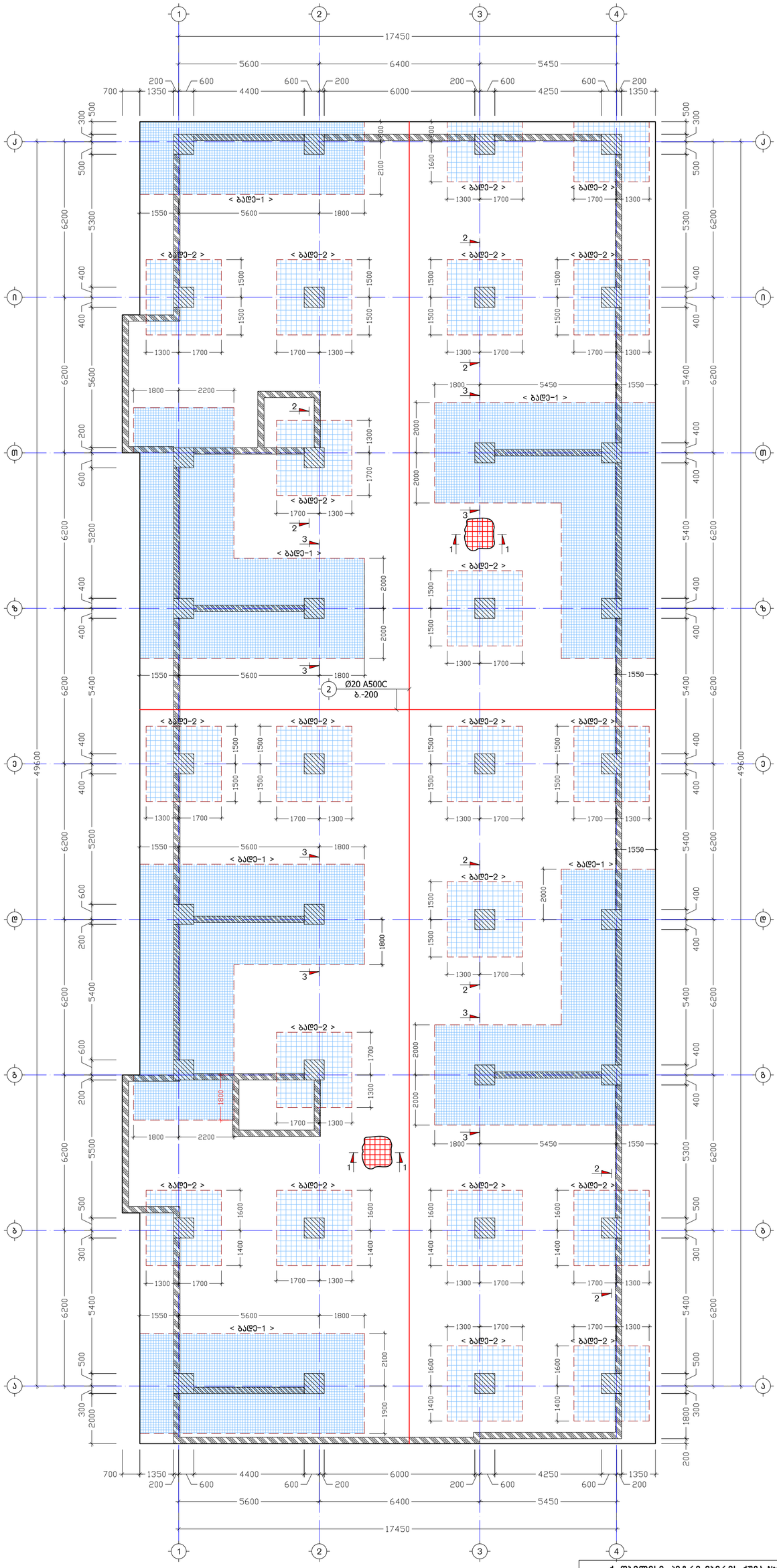

ქ. თბილისი, კეტრე ბაერის ქუჩა №22, ნაკვეთის №01.10.06.001.092			საძირკვლის ფილის ქვედა შრის არმირება ნიშნულზე -1.40			2020 წ.
არ. ავტორი	დ. ბაირამაშვილი		ფურც. №	რაოდენ.	მასშტ.	ფორმატი
არ. ავტორი	ზ. მემანიშვილი		კ. - 02	55	1:120	A2
კონსტრუქტორი	ნ. არჩვაძე					
შემასრულა	ნ. არჩვაძე		შ.პ.ს. "მაზა"			

საძირკვლის ფილის ზედა შრის არმირება ნიშნულზე -0.50

მ. 1:120

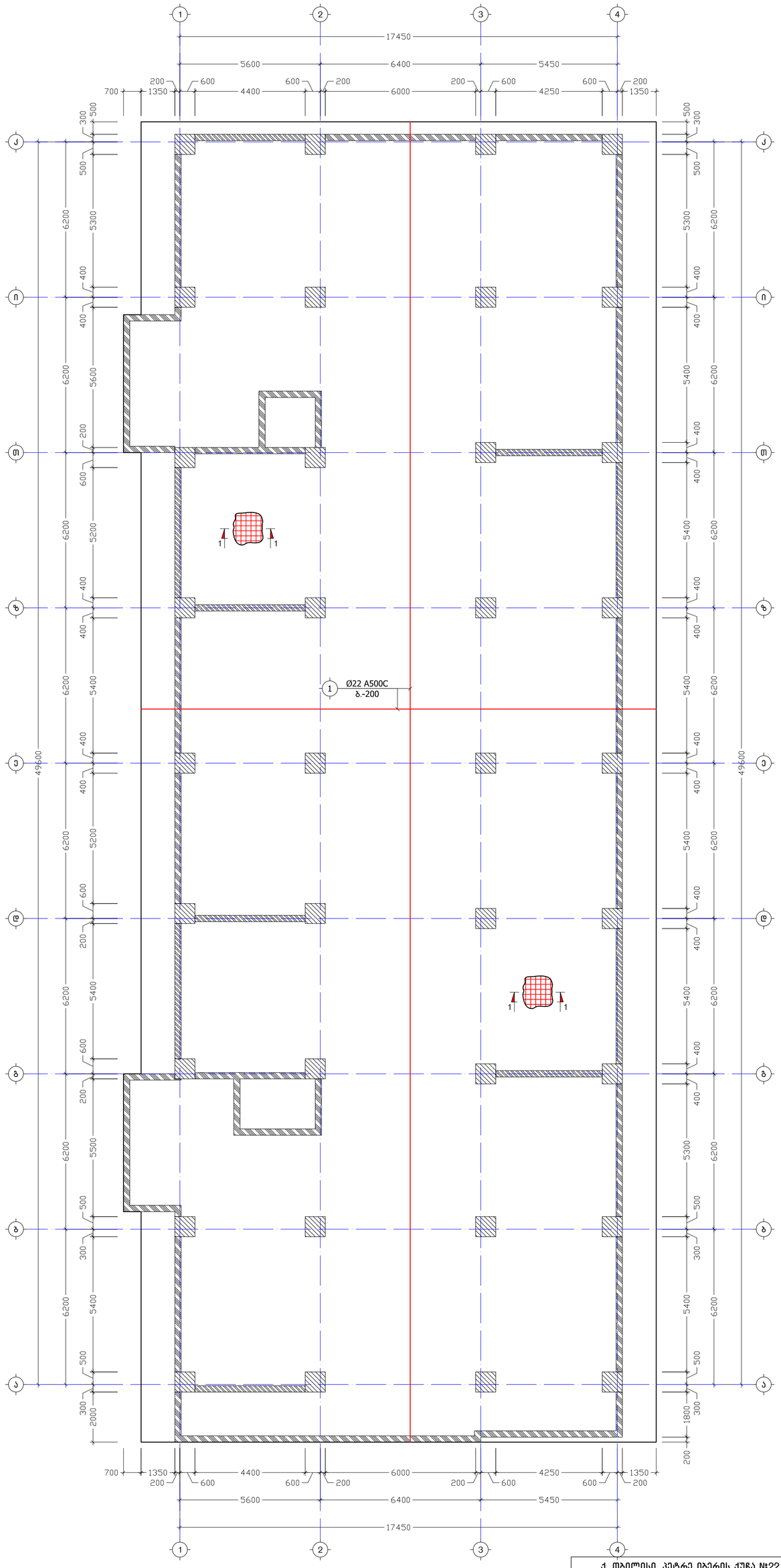

ქ. თბილისი, კეტრე იბერის ქუჩა №22, ნაკვეთის №01.10.06.001.092			საძირკვლის ფილის ზედა შრის არმირება ნიშნულზე -1.40		2020 წ.
პრ. არქიტექტორი	დ. ბაირამაშვილი		ფურც. №	რაოდენ.	მასშტ.	ფორმატი
პრ. არქიტექტორი	ზ. მემანიშვილი		კ. - 03	55	1:120	A2
კონსტრუქტორი	ნ. არჩვაძე					
შემსრულა	ნ. არჩვაძე		შ.პ.ს. "მაზა"			

კ ვ ე თ ი 1-1
მ. 1:20

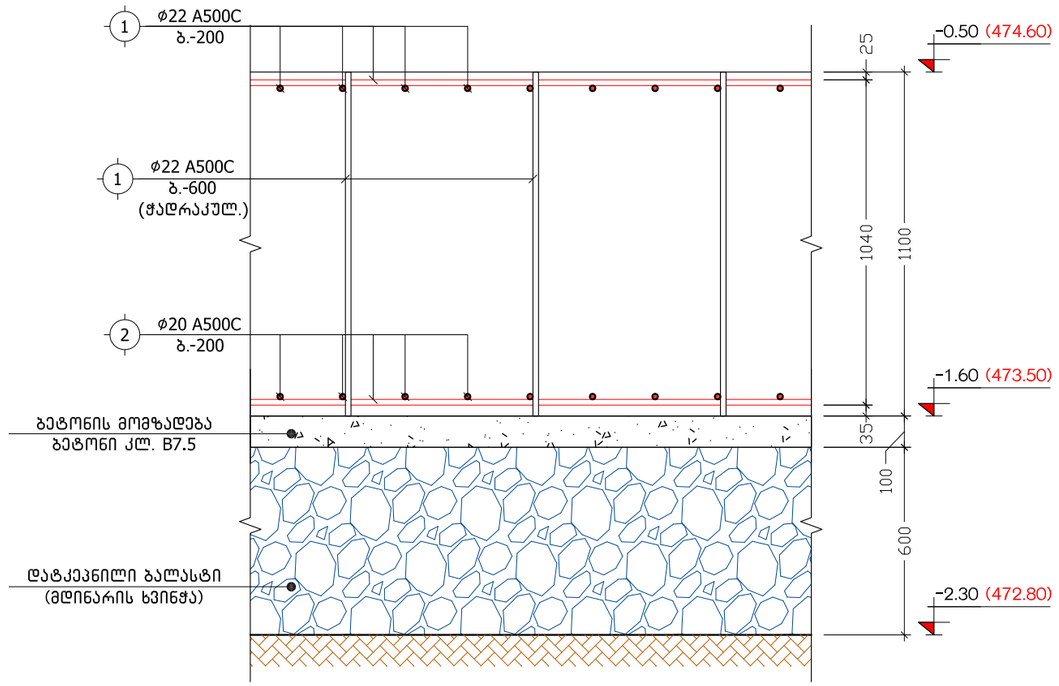

ქ. თბილისი, კეტრე იბერის ქუჩა №22, ნაკვეთის №01.10.06.001.092			კვეთი 1-1			2020 წ.
პრ. ავტორი	დ. ბაირამაშვილი		ფურც. №	რაოდენ.	მასშტ.	ფორმატი
პრ. ავტორი	ზ. მემანიშვილი		კ. – 04	55	1:20	A3
კონსტრუქტორი	ნ. არჩვაძე	ნ. არჩვაძე				
შეასრულა	ნ. არჩვაძე	ნ. არჩვაძე	შ.პ.ს. "მაზა"			

კვეთი 2-2
მ. 1:20

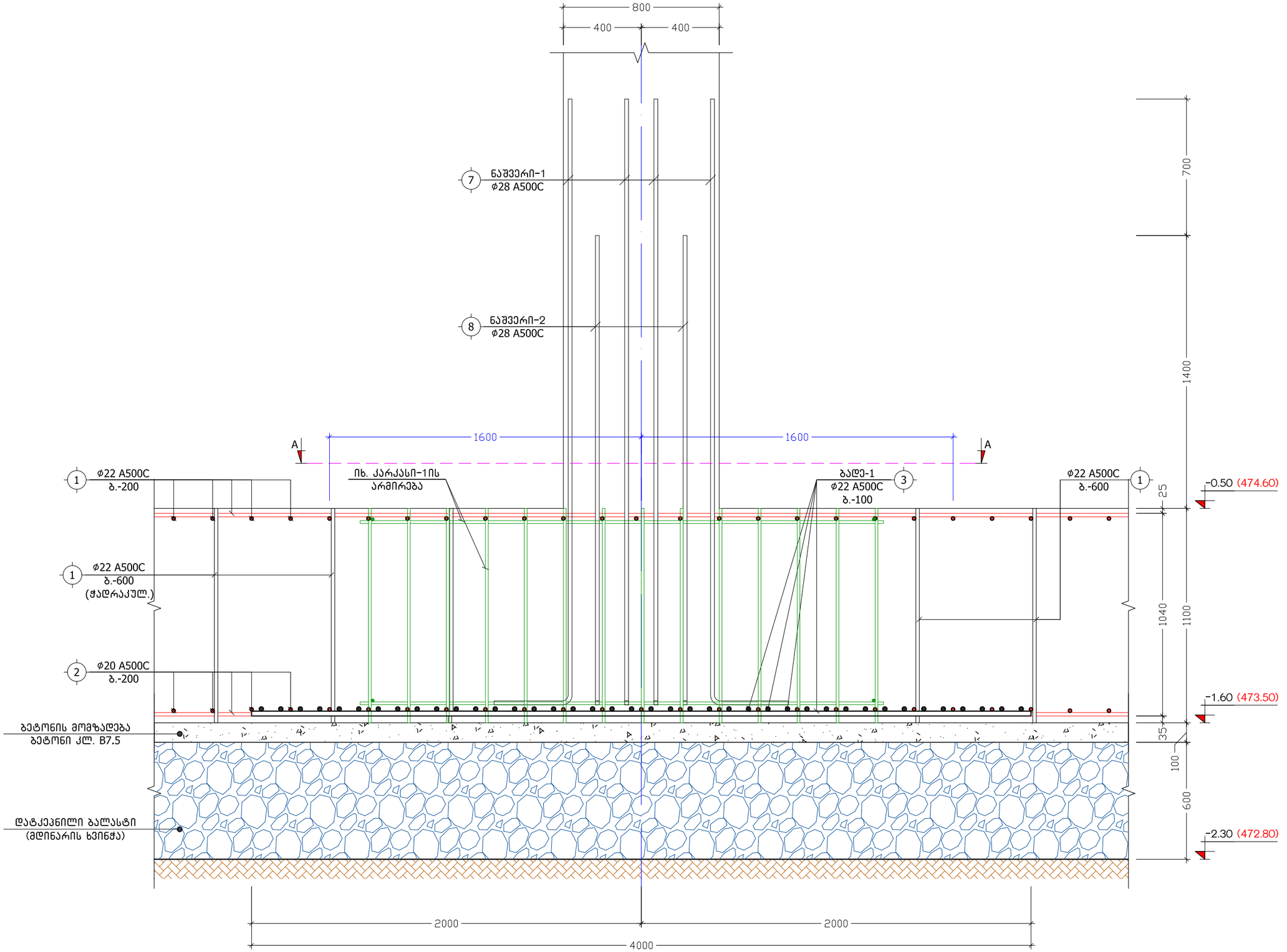

ქ. თბილისი, ვეფხვი ბიზრის ქუჩა №22. ნაკვეთის №01.10.06.001.092				კვეთი 2-2	2020 წ.
				ფურც. № 1	ფორმატი A3
				ჯ. – 05	რაოდენ. 55
					მასშტ. 1:20
პრ. ხელმძღვანელი	ლ. ბაირახტარიშვილი	ნ. ბერიძე		კონსტრუქტორი	შ.პ.ს. "ბაზა"
პრ. ხელმძღვანელი	ზ. მეგანიშვილი			შესრულა	

კვეთი 3-3
მ. 1:20

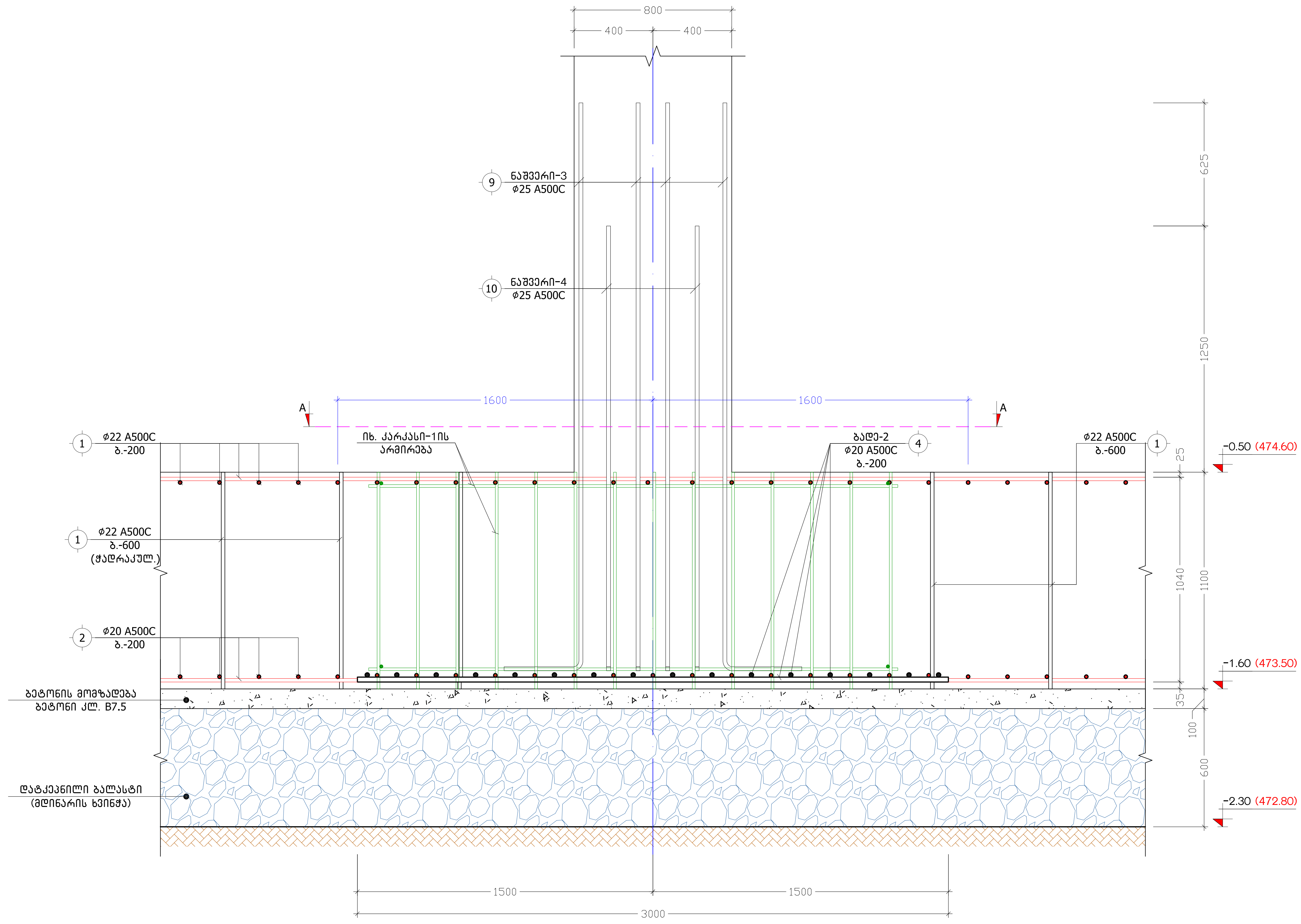

ქ. თბილისი, ვეძრა ისარის ქუჩა №22, ნაკვეთის №01.10.06.001.092		კვეთი 3-3			2020 წ.
პრ. ავტორი	ლ. ბაირამაშვილი	ფურც. №	რაოდენ.	მასშტ.	ფორმატი
პრ. ავტორი	ზ. მემანიშვილი	ქ. - 06	55	1:20	A3
კონსტრუქტორი	ნ. არჩვაძე				
შეასრულა	ნ. არჩვაძე	შ.პ.ს. "მუზა"			

ხ ე დ ი A-A
კ.-1 კარკასის განლაგების სქემა
მ. 1:30

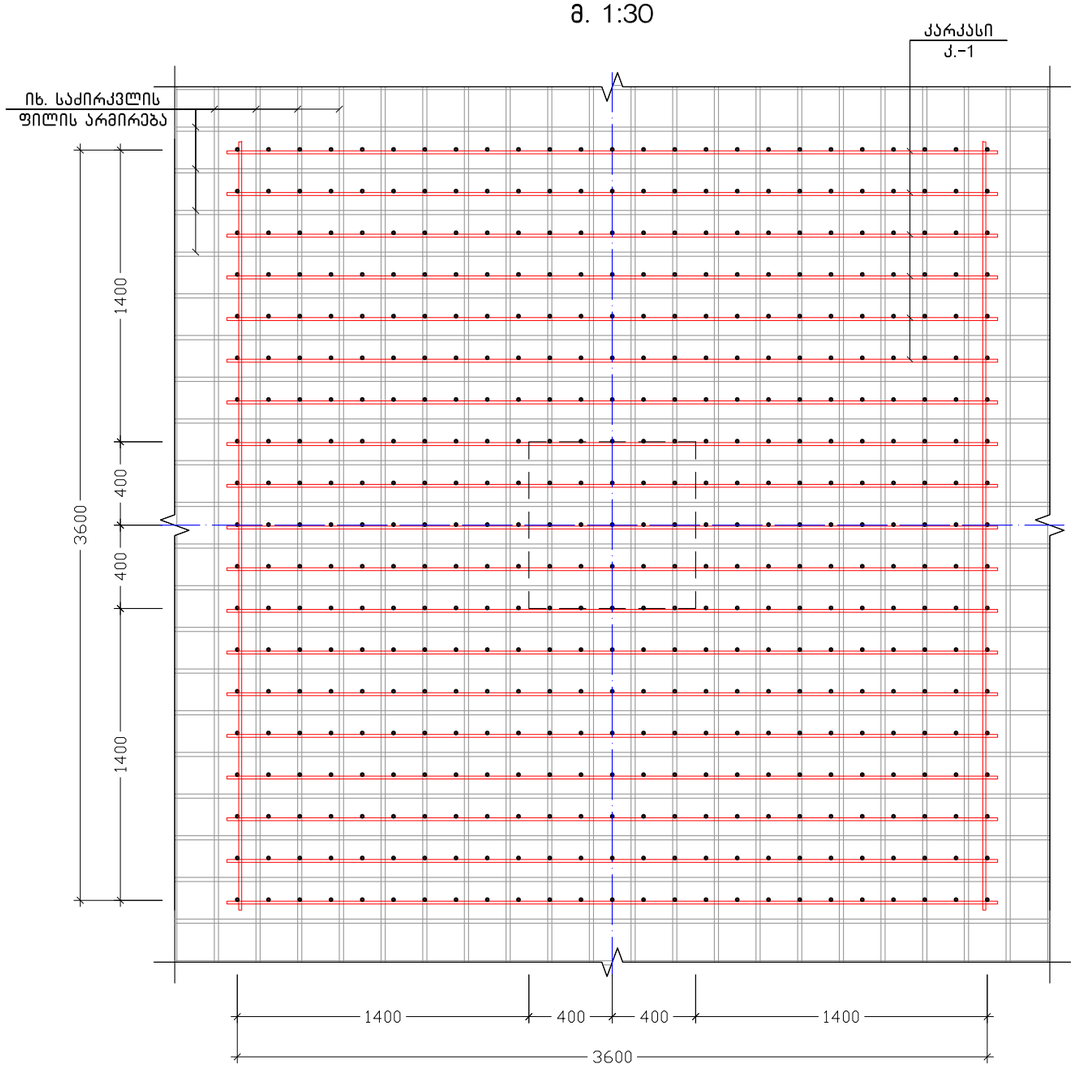

შენადული კარკასი
კ.-1
მ. 1:30

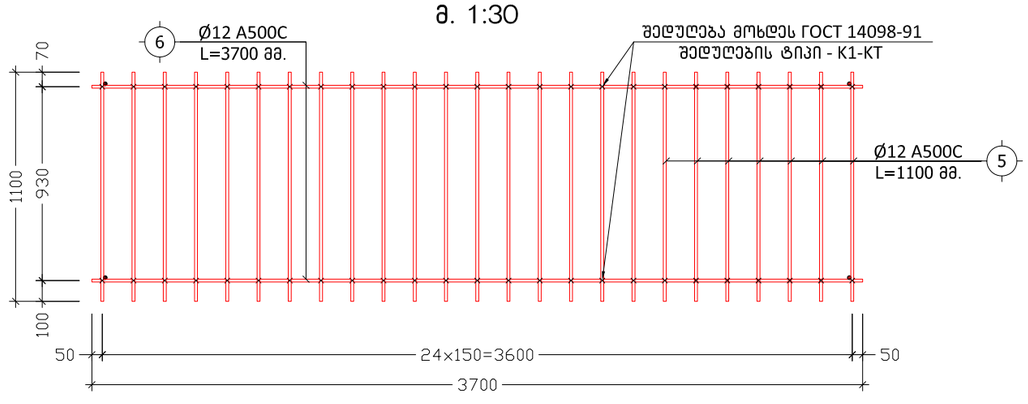

დამატებითი ბადე
ბადე-1
მ. 1:50

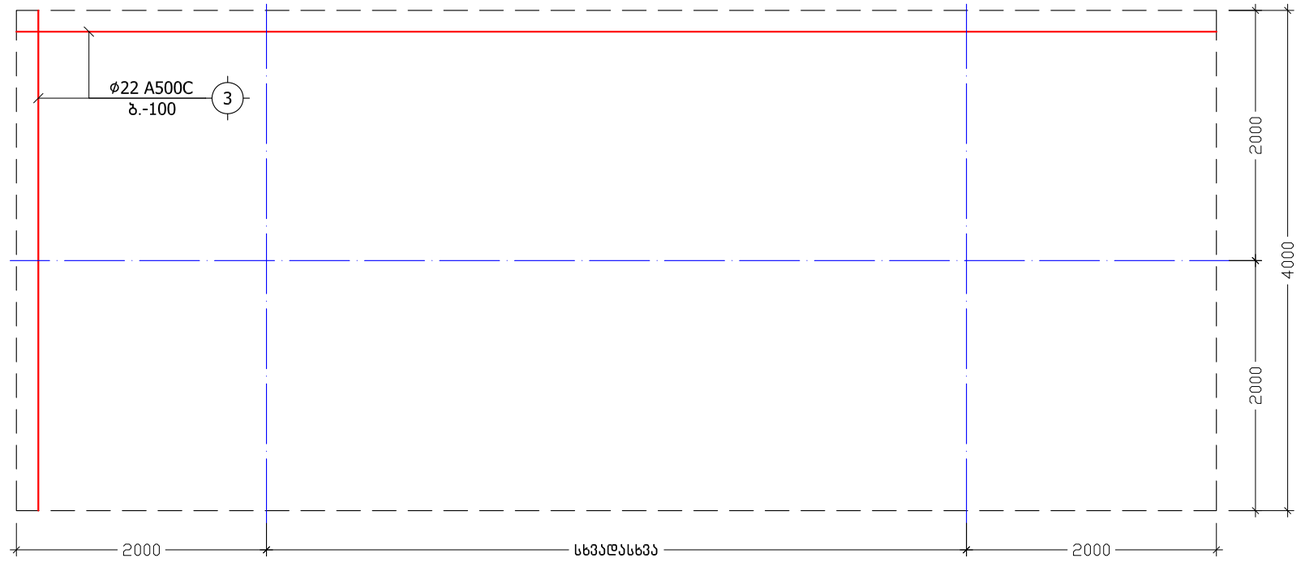

დამატებითი ბადე
ბადე-2
მ. 1:50

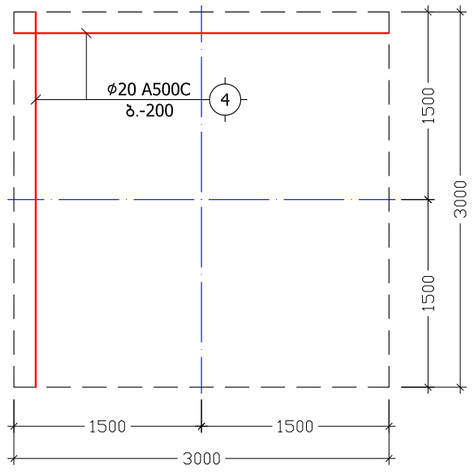

ქ. თბილისი, აეტრე იბერის ქუჩა №22, ნაკვეთის №01.10.06.001.092			დამატებითი ბადე-1-2; ვერტიკალური არმირების კარკასი კ.-1			2020 წ.
პრ. ავტორი	დ. ბაირამაშვილი		ფურც. №	რაოდენ.	მასშტ.	ფორმატი
პრ. ავტორი	ზ. მემანიშვილი		კ. - 07	55	1:30	A3
კონსტრუქტორი	ნ. არჩვაძე					
შეასრულა	ნ. არჩვაძე		შ.პ.ს. "მაზა"			

საძირკვლის ფილის საყალიბე გეგმა ნიშნულზე -0.50

მ. 1:120

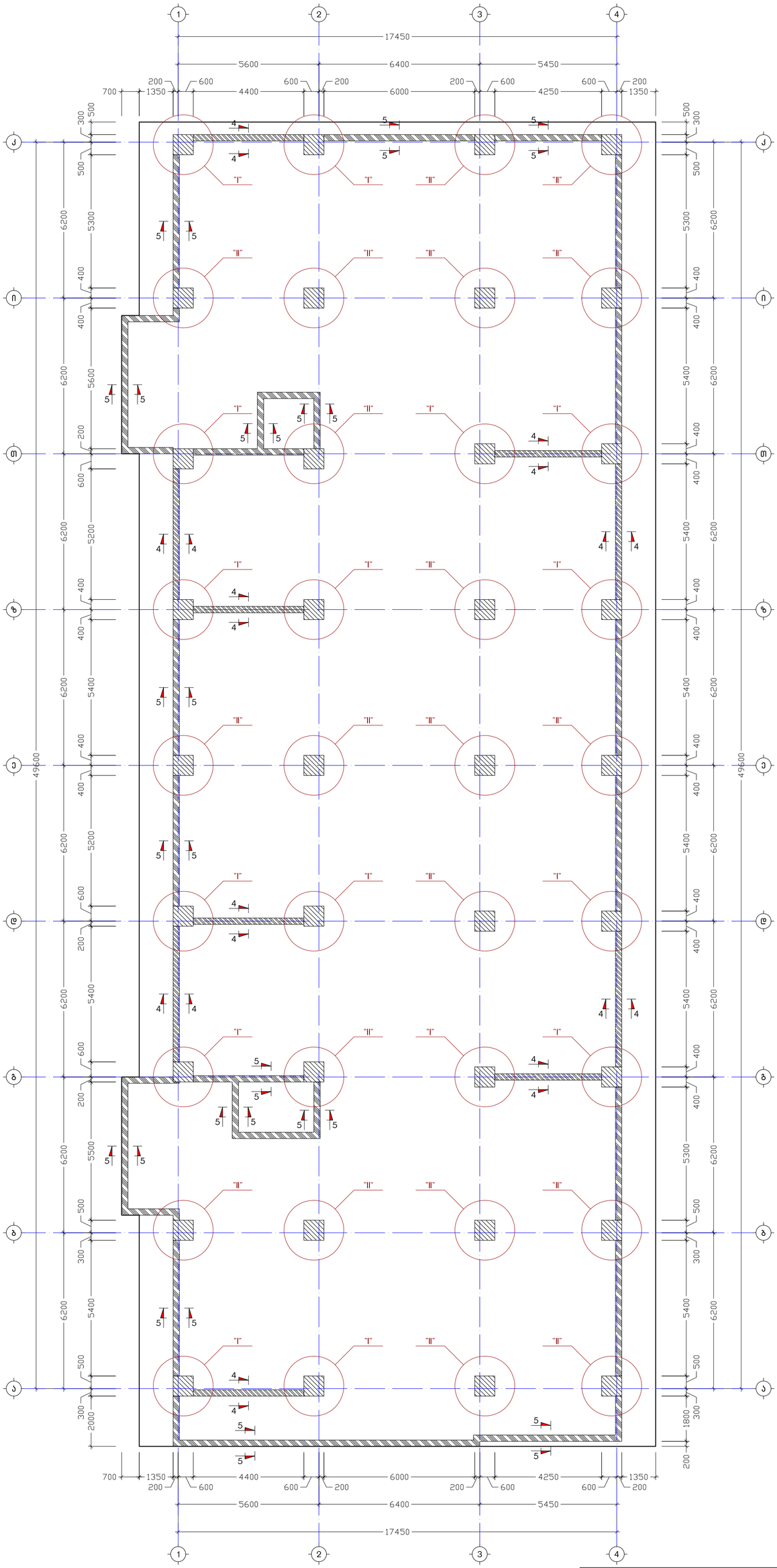

ქ. თბილისი, პეტრე იბერის ქუჩა №22, ნაკვეთის №:01.10.06.001.092			საძირკვლის ფილის საყალიბე გეგმა ნიშნულზე -1.40			2020 წ.
არ. ავტორი	დ. ბაირამაშვილი		ფურც. №	რაოდენ.	მასშტ.	ფორმატი
არ. ავტორი	ზ. მემანიშვილი		პ. - 08	55	1:120	A2
კონსტრუქტორი	ნ. არჩვაძე					
შეასრულა	ნ. არჩვაძე		შ.პ.ს. "მაზა"			

კვანძი "I"
(მონოლითური სვეტი)
მ. 1:10

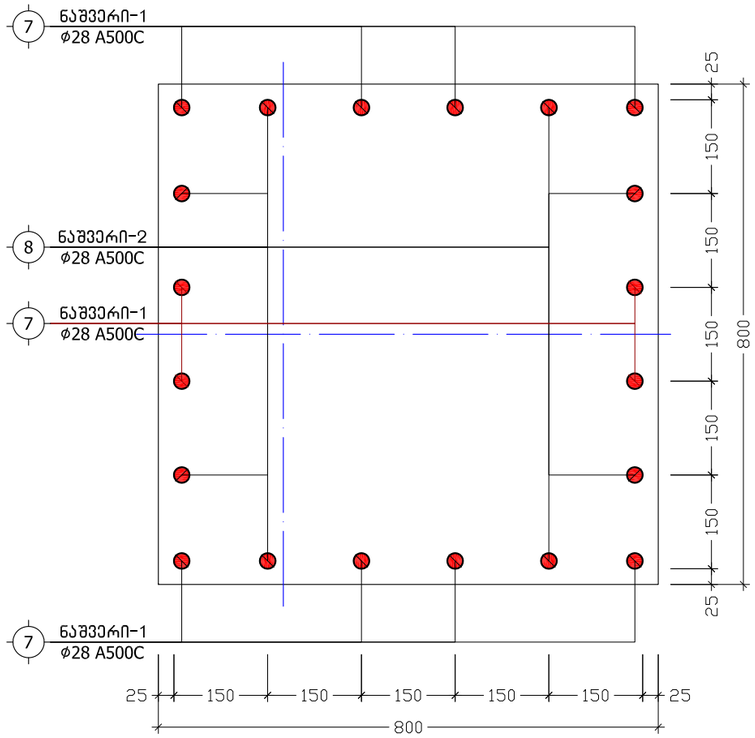

კვანძი "II"
(მონოლითური სვეტი)
მ. 1:10

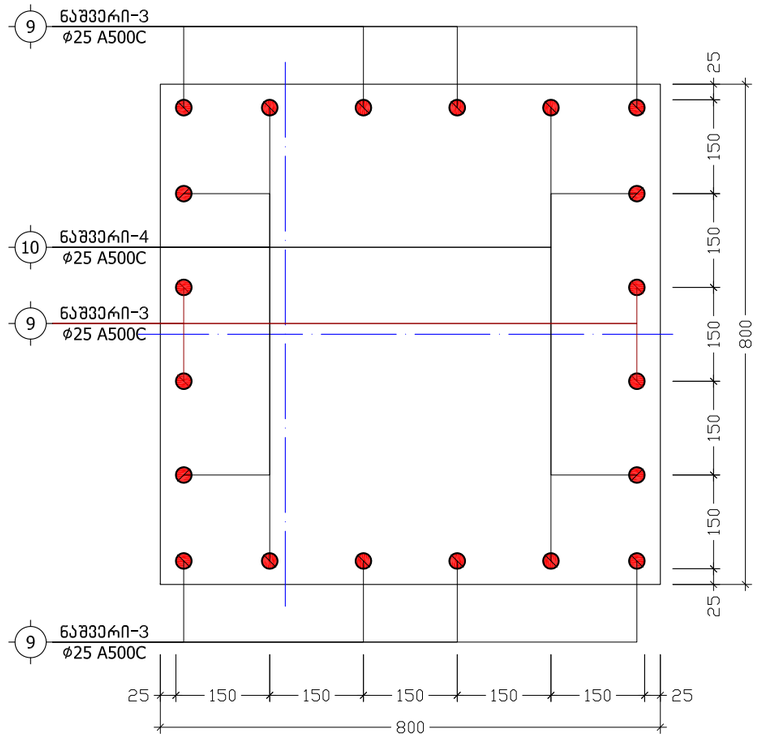

ქ. თბილისი, პეტრე იბერის ქუჩა №22, ნაკვეთის №01.10.06.001.092			კვანძები "I", "II"			2020 წ.
პრ. ავტორი	დ. ბაირამაშვილი		ფურც. №	რაოდენ.	მასშტ.	ფორმატი
პრ. ავტორი	ზ. მემანიშვილი		კ. – 09	55	1:10	A3
კონსტრუქტორი	ნ. არჩვაძე	ნ. არჩვაძე				
შეასრულა	ნ. არჩვაძე	ნ. არჩვაძე	შ.პ.ს. "მაზა"			

ნაშვერი-1
L=3480
მ. 1:20

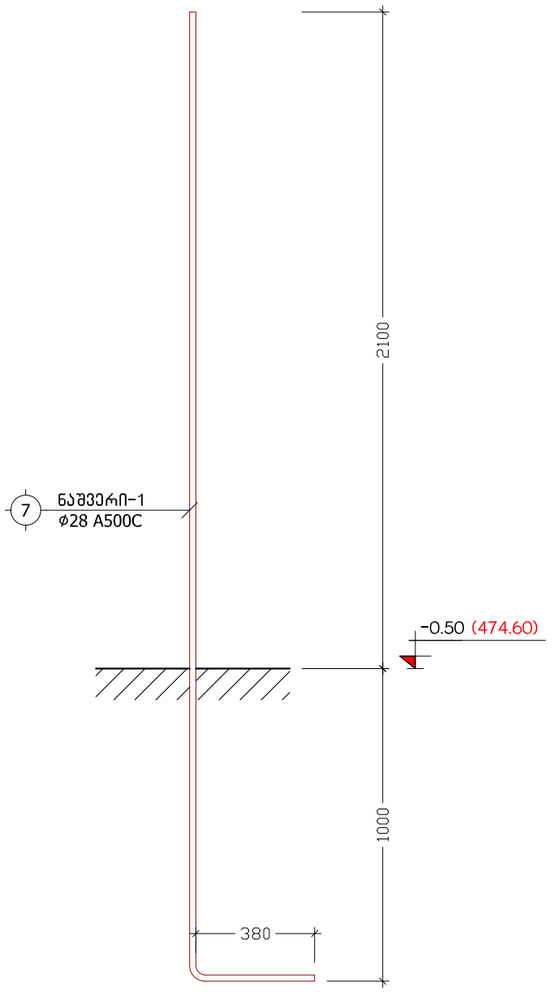

ნაშვერი-2
L=2780
მ. 1:20

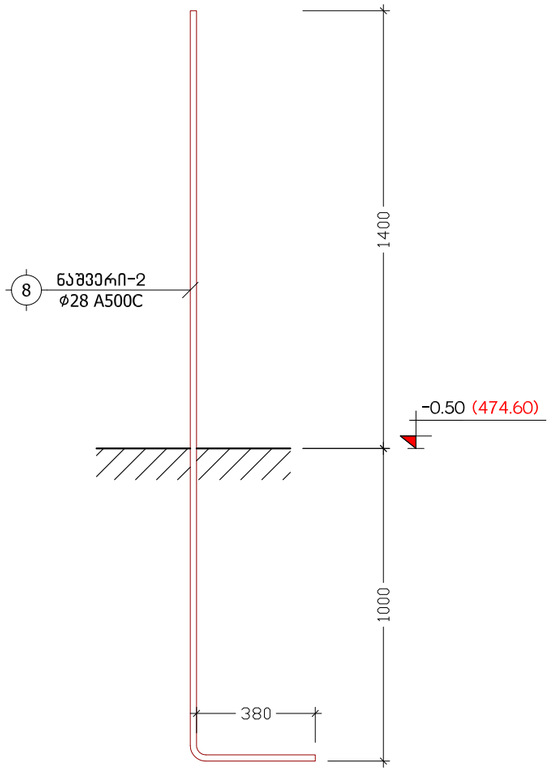

ნაშვერი-3
L=3225
მ. 1:20

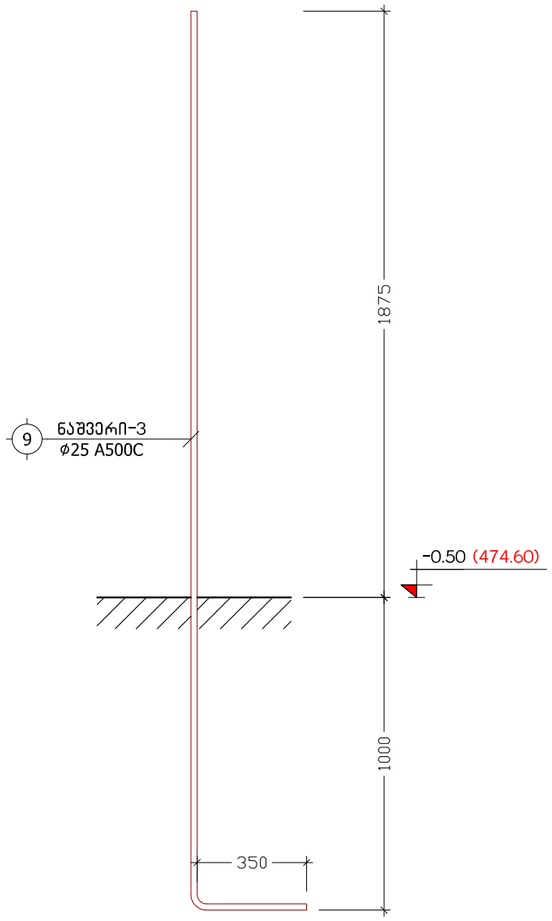

ნაშვერი-4
L=2600
მ. 1:20

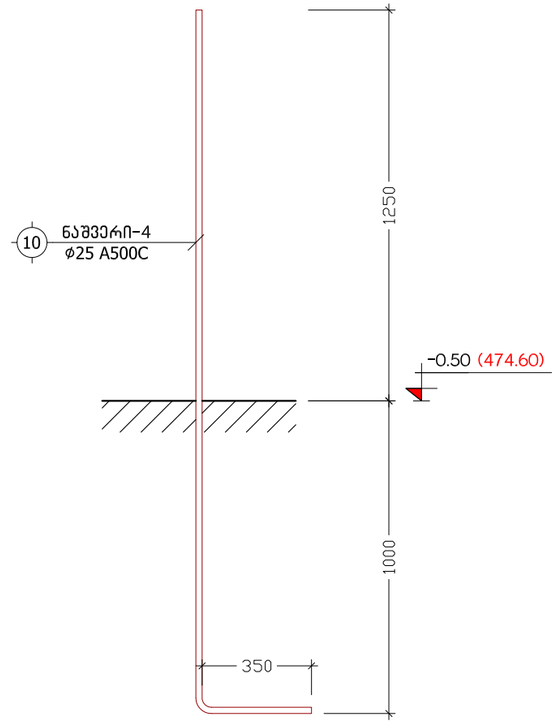

ქ. თბილისი, პეტრე იბერის ქუჩა №22, ნაკვეთის №01.10.06.001.092			ნაშვერები-1-2-3-4			2020 წ.
პრ. ავტორი	დ. ბაირამაშვილი		ფურც. №	რაოდენ.	მასშტ.	ფორმატი
პრ. ავტორი	ზ. მემანიშვილი		კ. – 10	55	1:20	A3
კონსტრუქტორი	ნ. არჩვაძე		შ.პ.ს. "მაზა"			
შეასრულა	ნ. არჩვაძე					

კ ვ ე თ ი 4-4
(დიაფრაგმა)
მ. 1:20

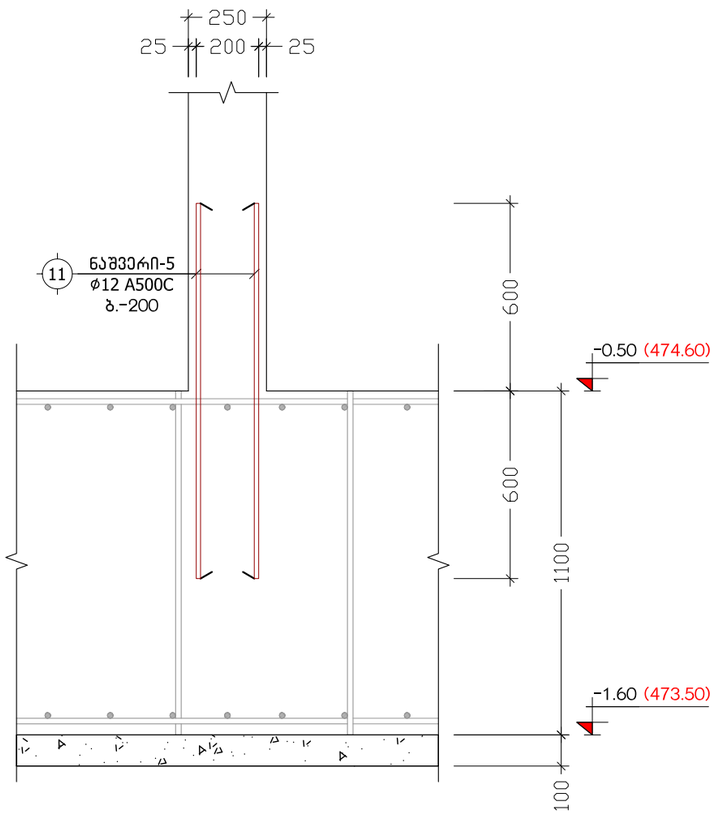

კ ვ ე თ ი 5-5
(მონოლითური კედელი)
მ. 1:20

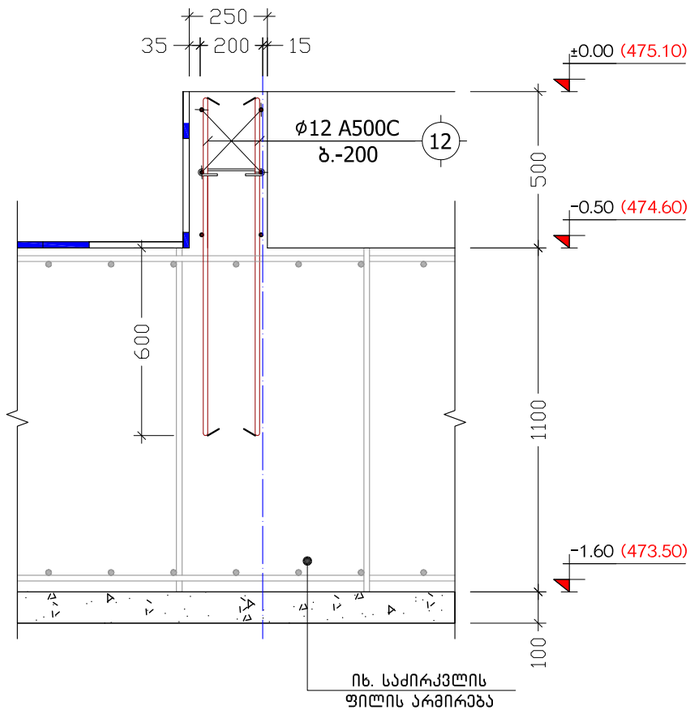

მონოლითური რკინაბეტონის კედლების შეუღლების ტიპიური კვანძი
მ 1:20

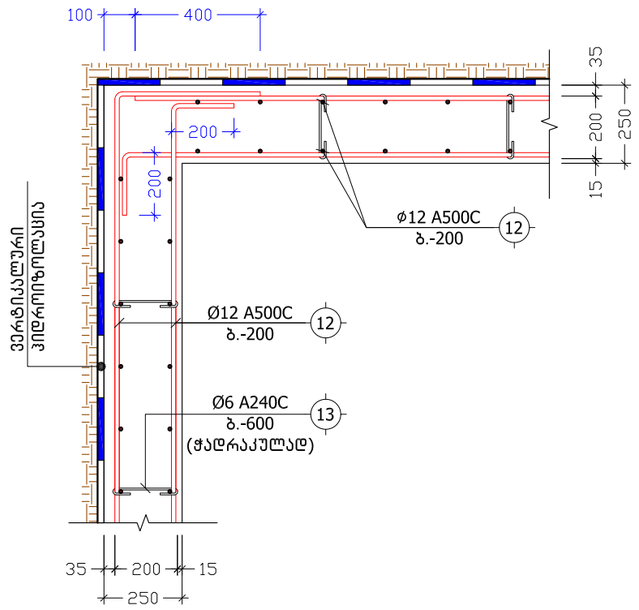

პოზ. №	ე ს კ ი ზ ი	L
13	200 50 50	300

ქ. თბილისი, ვეტრე იბერის ქუჩა №22, ნაკვეთის №01.10.06.001.092			კვეთები 4-4, 5-5			2020 წ.
პრ. ავტორი	დ. ბაირამაშვილი		ფურც. №	რაოდენ.	მასშტ.	ფორმატი
პრ. ავტორი	ზ. მემანიშვილი		კ. – 11	55	1:20	A3
კონსტრუქტორი	ნ. არჩვაძე					
შეასრულა	ნ. არჩვაძე		შ.პ.ს. "მაზა"			

პოზიცია	აღნიშვნა	დასახელება	ერთეულის სიგრძე (მმ.)	ერთეულის სიგრძე (მ.)	რაოდენობა (ც.)	საერთო სიგრძე (მ.)	საერთო წონა (კგ.)
		საძირკვლის ფილა ნიშნულზე -0,50					
		ანაკრები ერთეულები					
1	დ.ა	Ø 22 A500C ДСТУ 3760-98 (ISO 6935)	L =	L = 13900	1 x 1	13900	41457,2
2	დ.ა	Ø 20 A500C ДСТУ 3760-98 (ISO 6935)	L =	L = 12000	1 x 1	12000	29578,8
3	ბადე-1	Ø 22 A500C ДСТУ 3760-98 (ISO 6935)	L =	L = 6512	1 x 1	6512	19422,2
4	ბადე-2	Ø 20 A500C ДСТУ 3760-98 (ISO 6935)	L =	L = 1980	1 x 1	1980	4880,5
	მასალა:	ბეტონი კლ. B30		V =	1200,0 x 1	= 1200,0	მ³
	მასალა:	ბეტონის მომზადება კლ. B7.5		V =	116,0 x 1	= 116,0	მ³
	მასალა:	მდინარის ბალასტი		V =	660,0 x 1	= 660,0	მ³
		შენადუღი კარკასი კ.-1					
		ანაკრები ერთეულები					
5	დ.ა	Ø 12 A500C ДСТУ 3760-98 (ISO 6935)	L = 1100	L =	475 x 36	18810	16691,3
6	დ.ა	Ø 12 A500C ДСТУ 3760-98 (ISO 6935)	L = 3700	L =	42 x 36	5594,4	4964,3
		მონოლითური პილონების და დიაფრაგმების ნაშვერები					
		ანაკრები ერთეულები					
7	ნაშვერი-1	Ø 28 A500C ДСТУ 3760-98 (ISO 6935)	L = 3480	L =	12 x 16	668,16	3228,0
8	ნაშვერი-2	Ø 28 A500C ДСТУ 3760-98 (ISO 6935)	L = 2780	L =	8 x 16	355,84	1719,1
9	ნაშვერი-1	Ø 25 A500C ДСТУ 3760-98 (ISO 6935)	L = 3225	L =	12 x 20	774	2981,0
10	ნაშვერი-2	Ø 25 A500C ДСТУ 3760-98 (ISO 6935)	L = 2600	L =	8 x 20	416	1602,2
11	ნაშვერი-3	Ø 12 A500C ДСТУ 3760-98 (ISO 6935)	L = 1200	L =	414 x 1	496,8	440,8
		მონოლითური კედელი					
		ანაკრები ერთეულები					
11	ნაშვერი-3	Ø 12 A500C ДСТУ 3760-98 (ISO 6935)	L = 1200	L =	1200 x 1	1440	1277,8
12	დ.ა	Ø 12 A500C ДСТУ 3760-98 (ISO 6935)	L =	L = 3764	1 x 1	3764	3340,0
13	საკიდი	Ø 6 A240C ДСТУ 3760-98 (ISO 6935)	L = 1360	L =	436 x 1	592,96	131,5
	მასალა:	ბეტონი კლ. B30		V =	39,0 x 1	= 39,0	მ³

ქ. თბილისი, კეტრე იბერიის ქუჩა №22, ნაკვეთის №01.10.06.001.092			საძირკვლის სპეციფიკაცია		2020 წ.
პრ. ავტორი	დ. ბაირამაშვილი		ფურც. №	რაოდენ.	მასშტ.	ფორმატი
პრ. ავტორი	ზ. მემანიშვილი		ქ. - 12	55	-	A3
კონსტრუქტორი	ნ. არჩვაძე					
შეასრულა	ნ. არჩვაძე		შ.პ.ს. "მაზა"			

იატაკის მოწყობის გეგმა ნიშნულზე ±0.00
მ. 1:120

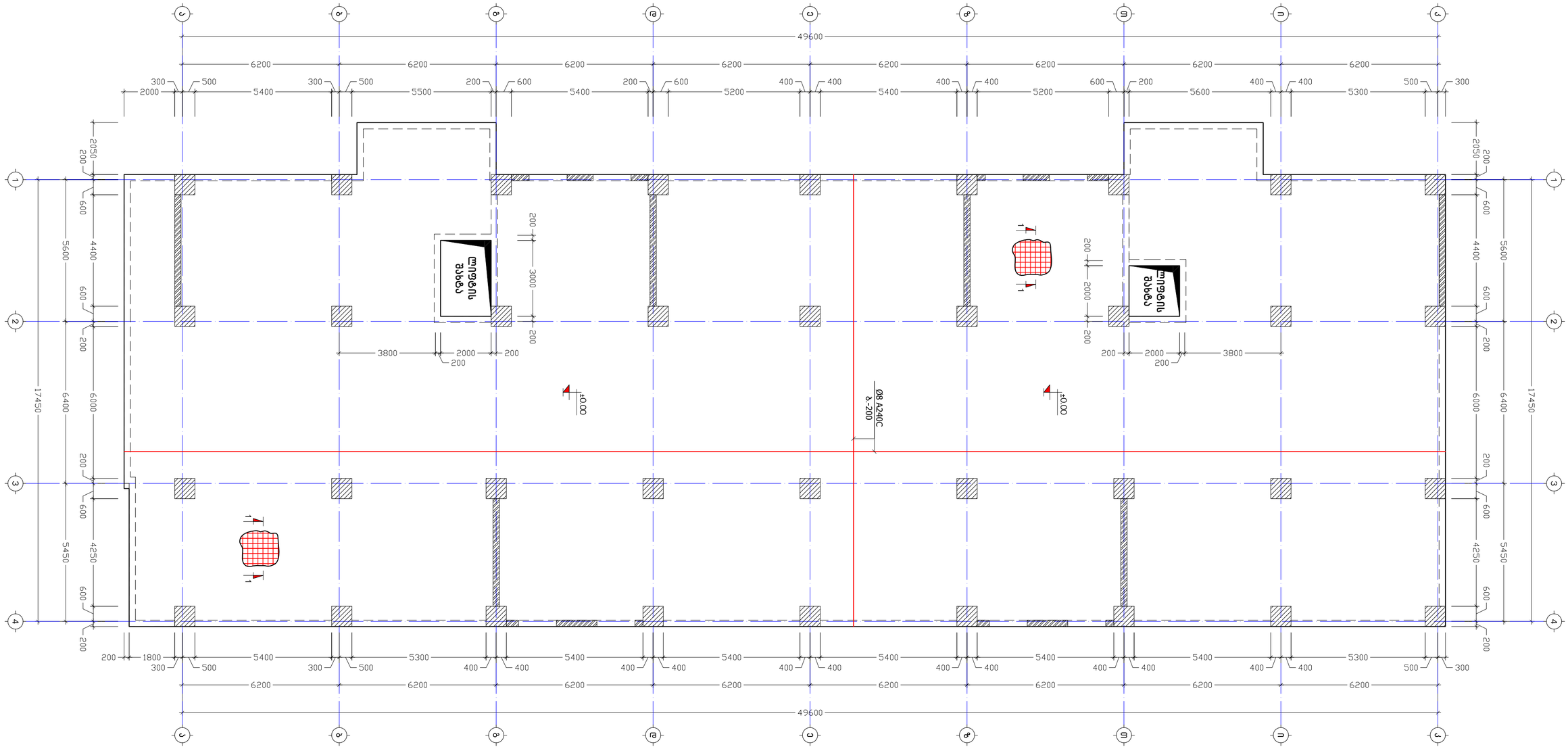

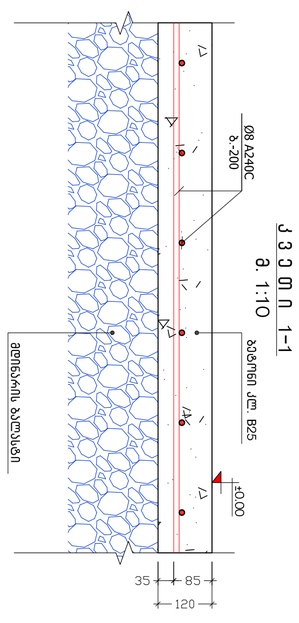

კვეთი 1-1
მ. 1:10

ქ. თბილისი, პეტრე იბერის ქუჩა №22, ნაკვეთის №01.10.06.001.092			იატაკის მოწყობის გეგმა ნიშნულზე ±0.00			2020 წ.
პრ. ავტორი	დ. ბაირამაშვილი		ფურც. №	რაოდენ.	მასშტ.	ფორმატი
პრ. ავტორი	ზ. მემანიშვილი		ქ. – 13	55	1:120	A2
კონსტრუქტორი	ნ. არჩვაძე					
შესრულა	ნ. არჩვაძე		შ.პ.ს. "მაზა"			

გადახურვის ფილის არმირება ნიშნულზე +2.95
მ. 1:120

ქ. თბილისი, კეტრე იბერის ქუჩა №22, ნაკვეთის №01.10.06.001.092			გადახურვის ფილის არმირება ნიშნულზე +2.95			2020 წ.
პრ. ავტორი	დ. ბაირამაშვილი		ფურც. №	რაოდენ.	მასშტ.	ფორმატი
პრ. ავტორი	ზ. მემანიშვილი		ქ. - 14	55	1:120	A2
კონსტრუქტორი	ნ. არჩვაძე	ნ. არჩვაძე				
შემსრულა	ნ. არჩვაძე	ნ. არჩვაძე	შ.პ.ს. "მაზა"			

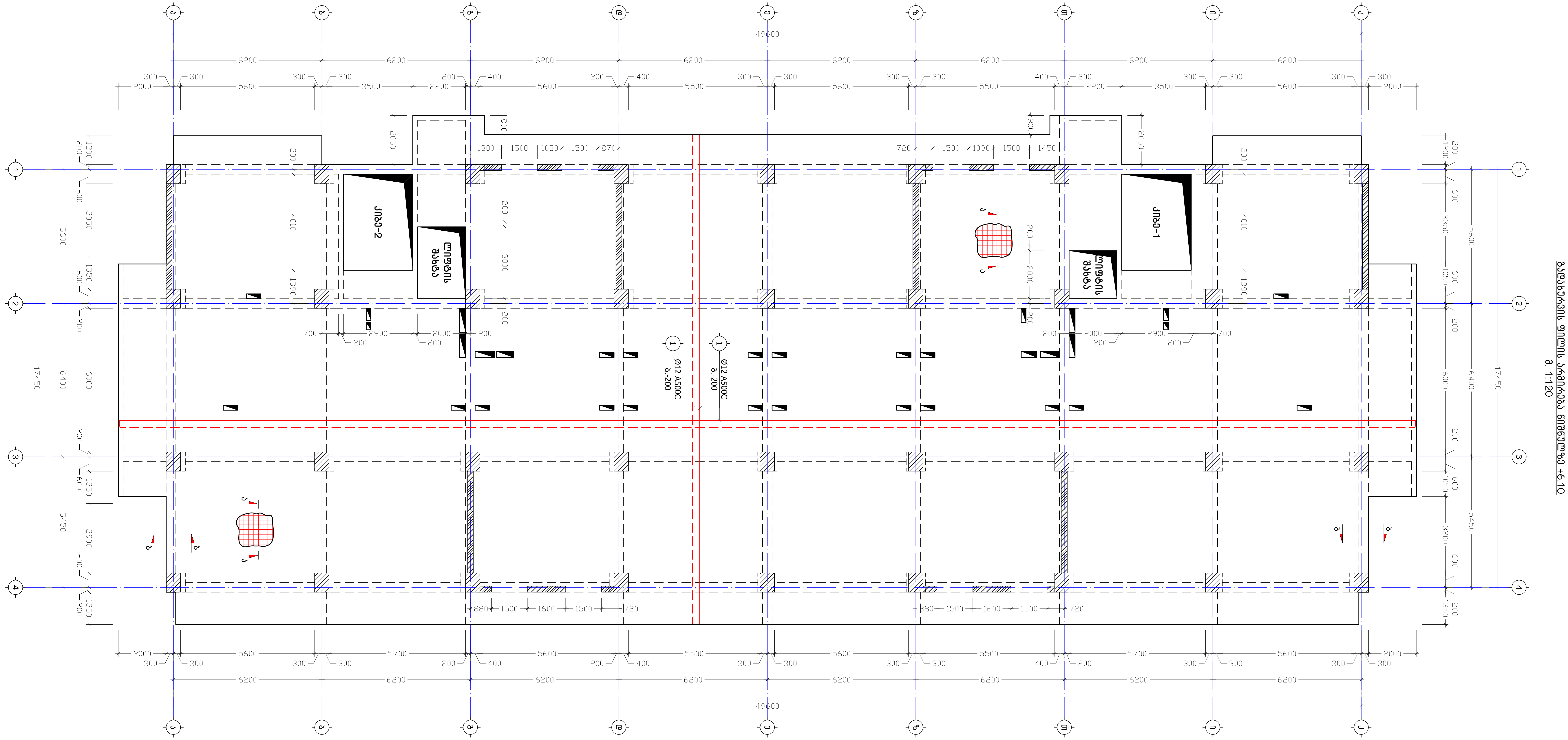

ქ. თბილისი, პეტრე იბერის ქუჩა №22, ნაკვეთის №01.10.06.001.092			გადახურვის ფილის არმირება ნიშნულზე +6.10				2020 წ.
პრ. ავტორი	დ. ბაირამაშვილი		ფურც. №	რაოდენ.	მასშტ.	ფორმატი	
პრ. ავტორი	ზ. მემანიშვილი		ქ. – 15	55	1:120	A2	
კონსტრუქტორი	ნ. არჩვაძე	ნ. არჩვაძე					
შეასრულა	ნ. არჩვაძე	ნ. არჩვაძე	შ.პ.ს. "მაზა"				

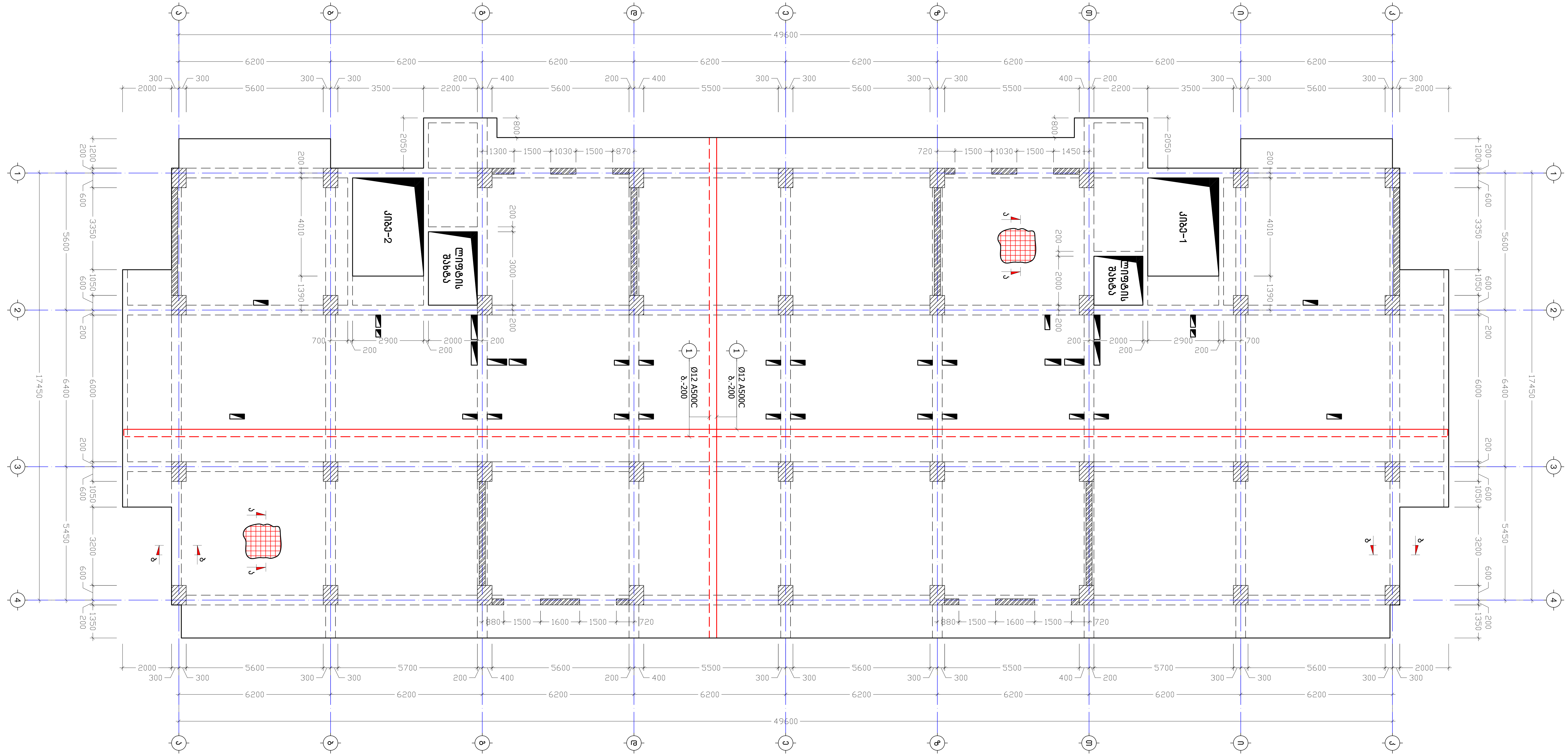

გადახურვის ფილის არმირება ნიშნულზე +9.25
მ. 1:120

ქ. თბილისი, პეტრე იბერის ქუჩა №22, ნაკვეთის №01.10.06.001.092			გადახურვის ფილის არმირება ნიშნულზე +9.25			2020 წ.
პრ. ავტორი	დ. ბაირამაშვილი		ფურც. №	რაოდენ.	მასშტ.	ფორმატი
პრ. ავტორი	ზ. მემანიშვილი		ქ. - 16	55	1:120	A2
კონსტრუქტორი	ნ. არჩვაძე	ნ. არჩვაძე				
შეასრულა	ნ. არჩვაძე	ნ. არჩვაძე	შ.პ.ს. "მაზა"			

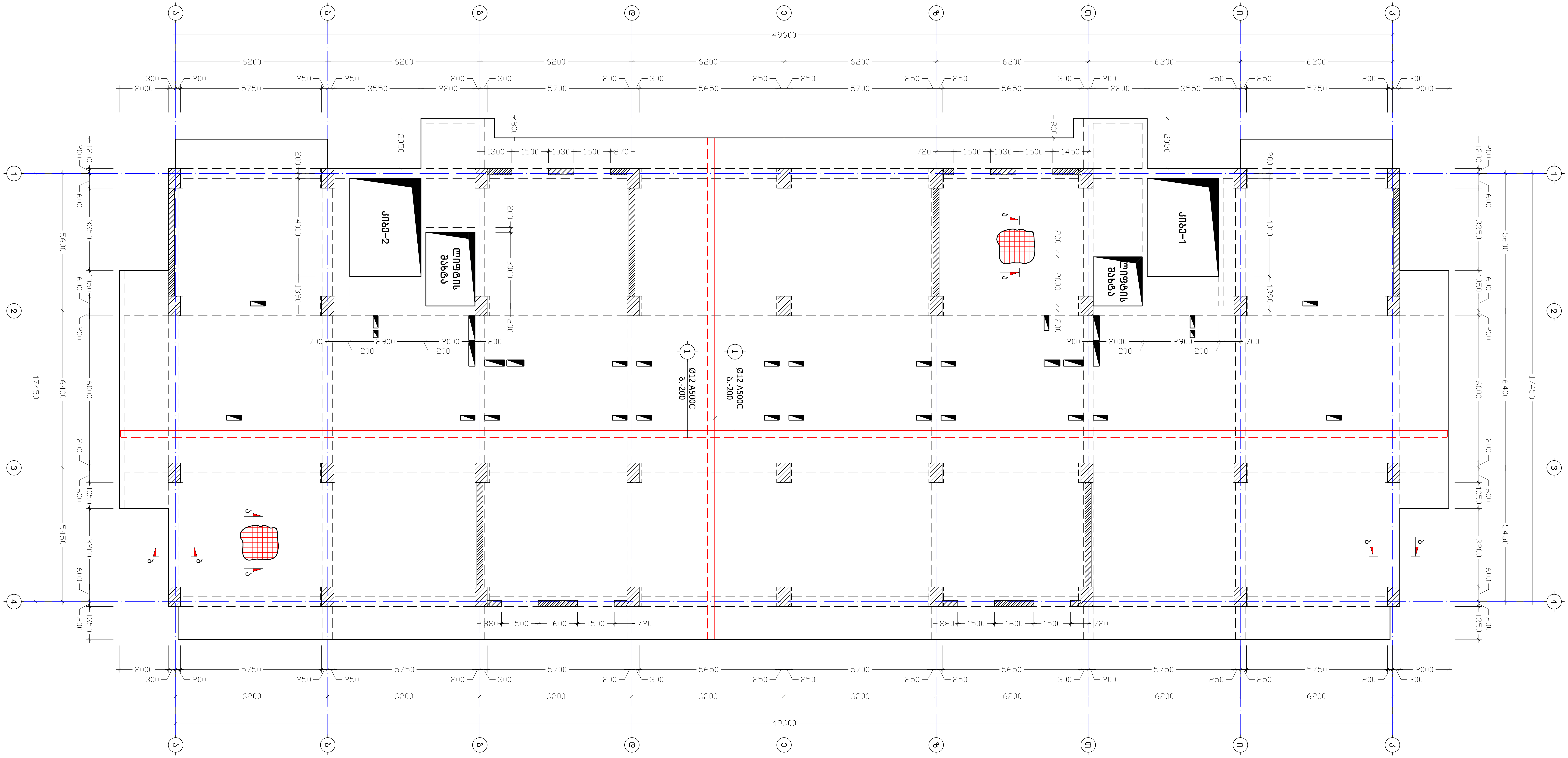

გადახურვის ფილის არმირება ნიშნულზე +12.40
მ. 1:120

ქ. თბილისი, პეტრე იბერის ქუჩა №22, ნაკვეთის №01.10.06.001.092			გადახურვის ფილის არმირება ნიშნულზე +12.40			2020 წ.
პრ. ავტორი	დ. ბაირამაშვილი		ფურც. №	რაოდენ.	მასშტ.	ფორმატი
პრ. ავტორი	ზ. მემანიშვილი		ქ. – 17	55	1:120	A2
კონსტრუქტორი	ნ. არჩვაძე	ნ. არჩვაძე				
შეასრულა	ნ. არჩვაძე	ნ. არჩვაძე	შ.პ.ს. "მაზა"			

გადახურვის ფილის არმირება ნიშნულზე +15.55

მ. 1:120

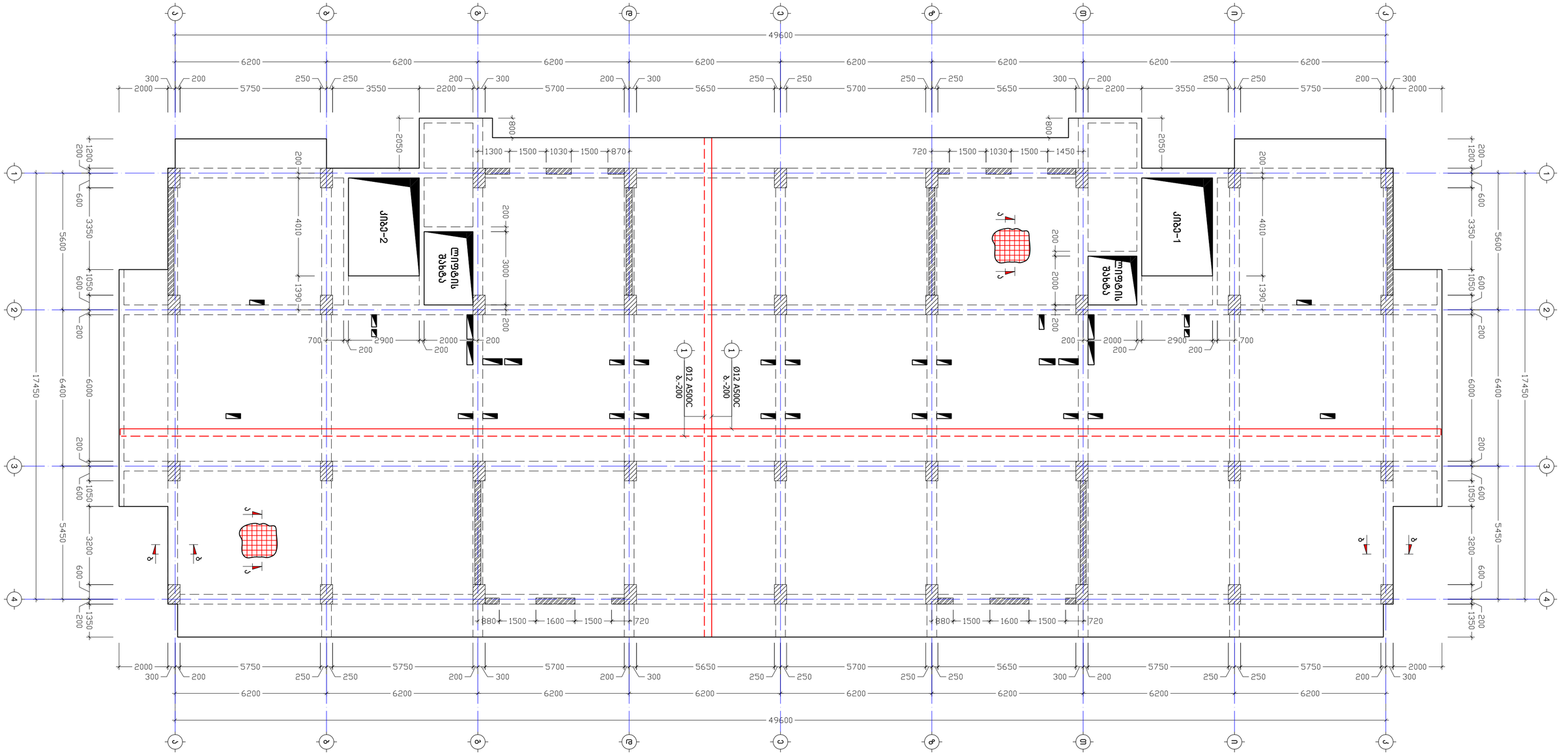

ქ. თბილისი, აეტრე იბერის ქუჩა №22, ნაკვეთის №01.10.06.001.092			გადახურვის ფილის არმირება ნიშნულზე +15.55			2020 წ.
არ. ავტორი	ლ. ბაირამაშვილი		ფურც. №	რაოდენ.	მასშტ.	ფორმატი
არ. ავტორი	ზ. მემანიშვილი		ქ. – 18	55	1:120	A2
კონსტრუქტორი	ნ. არჩვაძე					
შეასრულა	ნ. არჩვაძე		შ.პ.ს. "მაზა"			

გადახურვის ფილის არმირება ნიშნულზე +18.70

მ. 1:120

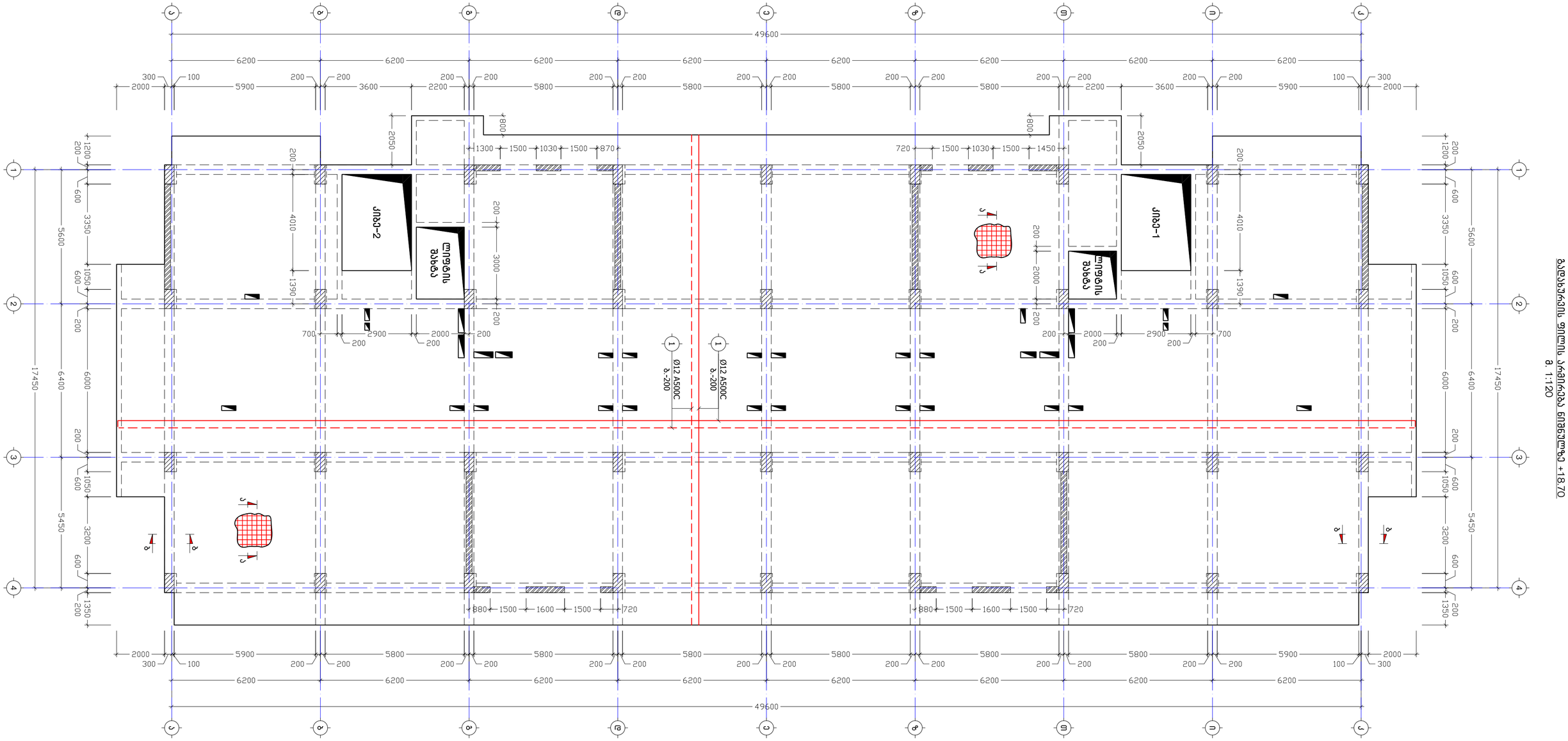

ქ. თბილისი, აეტრე იბერის ქუჩა №22, ნაკვეთის №01.10.06.001.092			გადახურვის ფილის არმირება ნიშნულზე +18.70			2020 წ.
არ. ავტორი	ლ. ბაირამაშვილი		ფურც. №	რაოდენ.	მასშტ.	ფორმატი
არ. ავტორი	ზ. მემანიშვილი		ქ. - 19	55	1:120	A2
კონსტრუქტორი	ნ. არჩვაძე	ნ. არჩვაძე				
შემსრულა	ნ. არჩვაძე	ნ. არჩვაძე	შ.პ.ს. "მაზა"			

გადახურვის ფილის არმირება ნიშნულზე +21.85
მ. 1:120

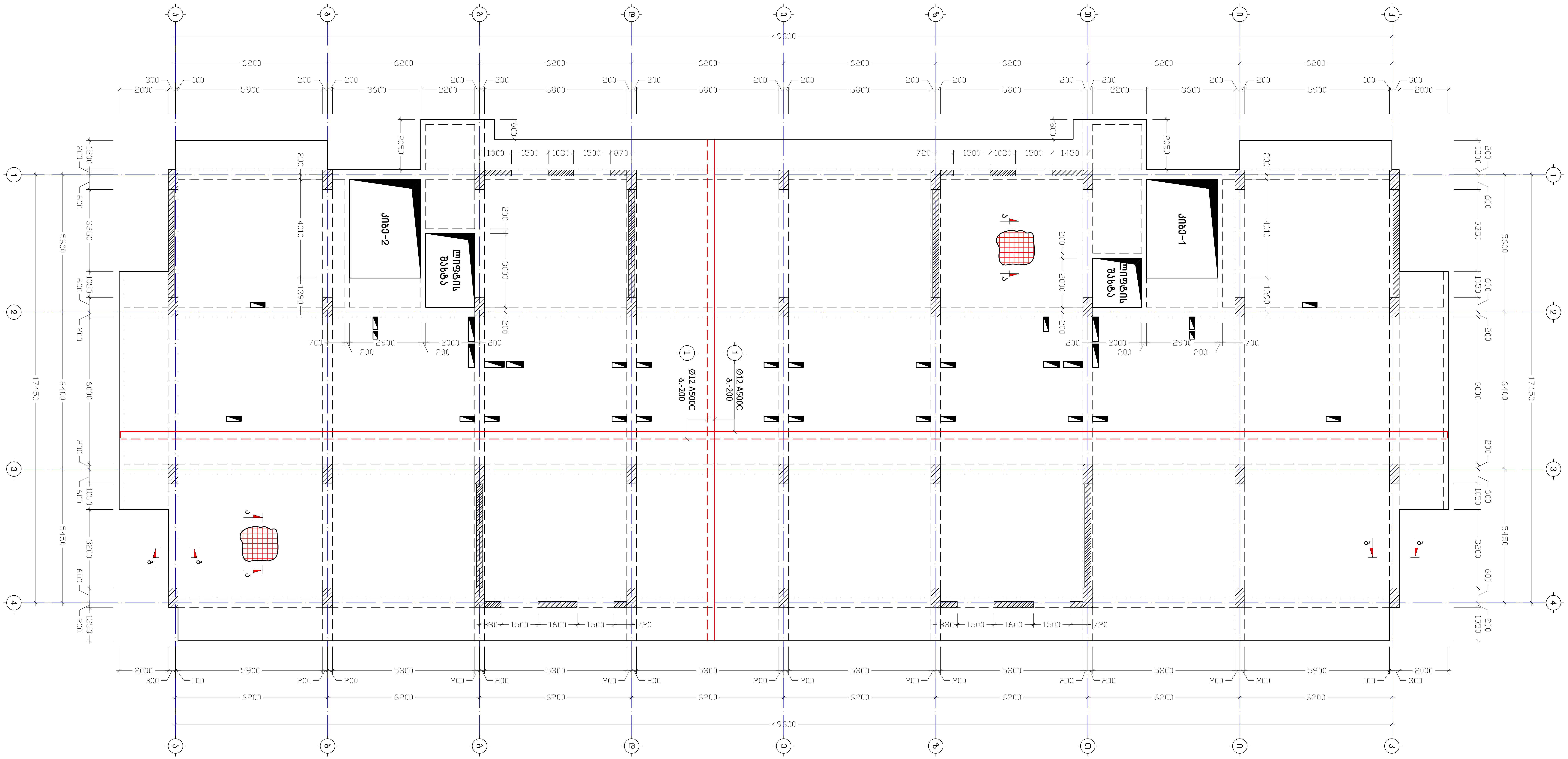

ქ. თბილისი, პეტრე იბერის ქუჩა №22, ნაკვეთის №01.10.06.001.092			გადახურვის ფილის არმირება ნიშნულზე +21.85			2020 წ.
პრ. ავტორი	დ. ბაირამაშვილი		ფურც. №	რაოდენ.	მასშტ.	ფორმატი
პრ. ავტორი	ზ. მემანიშვილი		ქ. - 20	55	1:120	A2
კონსტრუქტორი	ნ. არჩვაძე					
შეასრულა	ნ. არჩვაძე		შ.პ.ს. "მაზა"			

გადახურვის ფილის არმირება ნიშნულზე +25.00

მ. 1:120

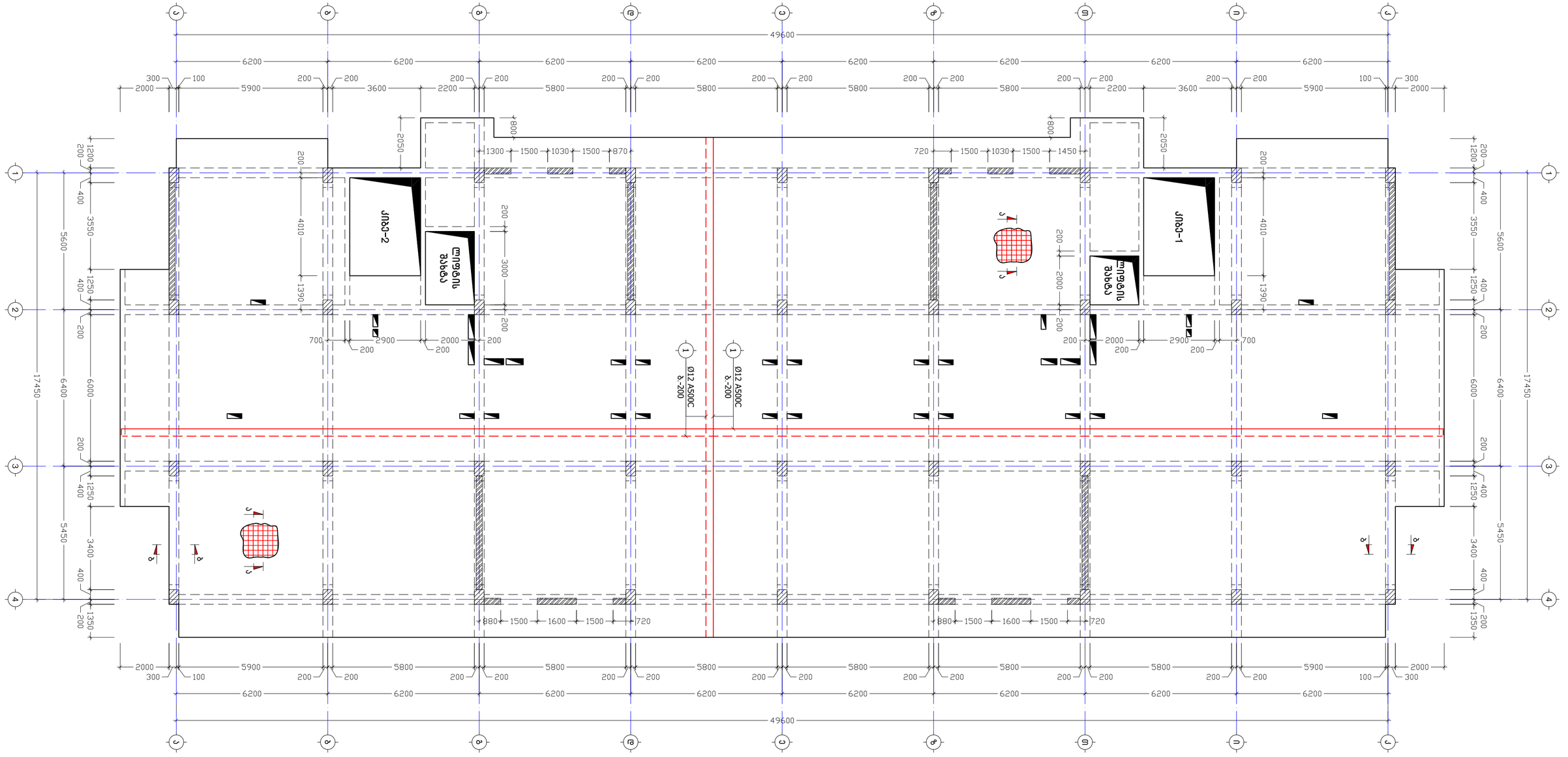

ქ. თბილისი, კეტრე იბერის ქუჩა №22, ნაკვეთის №01.10.06.001.092			გადახურვის ფილის არმირება ნიშნულზე +25.00			2020 წ.
პრ. ავტორი	დ. ბაირამაშვილი		ფურც. №	რაოდენ.	მასშტ.	ფორმატი
პრ. ავტორი	ზ. მემანიშვილი		კ. - 21	55	1:120	A2
კონსტრუქტორი	ნ. არჩვაძე	ნ. არჩვაძე				
შეასრულა	ნ. არჩვაძე	ნ. არჩვაძე	შ.პ.ს. "მაზა"			

გადახურვის ფილის არმირება ნიშნულზე +28.15
მ. 1:120

ქ. თბილისი, აეტრე იბერის ქუჩა №22, ნაკვეთის №01.10.06.001.092			გადახურვის ფილის არმირება ნიშნულზე +28.15			2020 წ.
პრ. ავტორი	ლ. ბაირამაშვილი		ფურც. №	რაოდენ.	მასშტ.	ფორმატი
პრ. ავტორი	ზ. მემანიშვილი		ქ. - 22	55	1:120	A2
კონსტრუქტორი	ნ. არჩვაძე					
შესრულა	ნ. არჩვაძე		შ.პ.ს. "მაზა"			

ბეტონის ფილის არმირება ნიშნულზე +31.30
მ. 1:120

ქ. თბილისი, კეტრე იბერის ქუჩა №22, ნაკვეთის №01.10.06.001.092			გადახურვის ფილის არმირება ნიშნულზე +31.30			2020 წ.
პრ. ავტორი	დ. ბაირამაშვილი		ფურც. №	რაოდენ.	მასშტ.	ფორმატი
პრ. ავტორი	ზ. მემანიშვილი		ქ. - 23	55	1:120	A2
კონსტრუქტორი	ნ. არჩვაძე	ნ. არჩვაძე				
შესრულა	ნ. არჩვაძე	ნ. არჩვაძე	შ.პ.ს. "მაზა"			

გაღახურვის ფილის არმირება ნიშნულზე +34.45
მ 1:120

ქ. თბილისი, აეტრე იბერის ქუჩა №22, ნაკვეთის №01.10.06.001.092

გაღახურვის ფილის არმირება ნიშნულზე +34.45

2020 წ.

პრ. ავტორი	დ. ბაირამაშვილი		ფურც. №	რაოდენ.	მასშტ.	ფორმატი
პრ. ავტორი	ზ. მემანიშვილი		ქ. - 24	55	1:120	A2
კონსტრუქტორი	ნ. არჩვაძე	ნ. არჩვაძე				
შესასრულა	ნ. არჩვაძე	ნ. არჩვაძე	შ.პ.ს. "მაზა"			

გადახურვის ფილის არმირება ნიშნულზე +37.60
მ 1:120

ქ. თბილისი, კეტრე იბერის ქუჩა №22, ნაკვეთის №01.10.06.001.092

გადახურვის ფილის არმირება ნიშნულზე +37.60

2020 წ.

არ. ავტორი	დ. ბაირამაშვილი		ფურც. №	რაოდენ.	მასშტ.	ფორმატი
არ. ავტორი	ზ. მემანიშვილი		ქ. – 25	55	1:120	A2
კონსტრუქტორი	ნ. არჩვაძე	ნ. არჩვაძე				
შეასრულა	ნ. არჩვაძე	ნ. არჩვაძე	შ.პ.ს. "მაზა"			

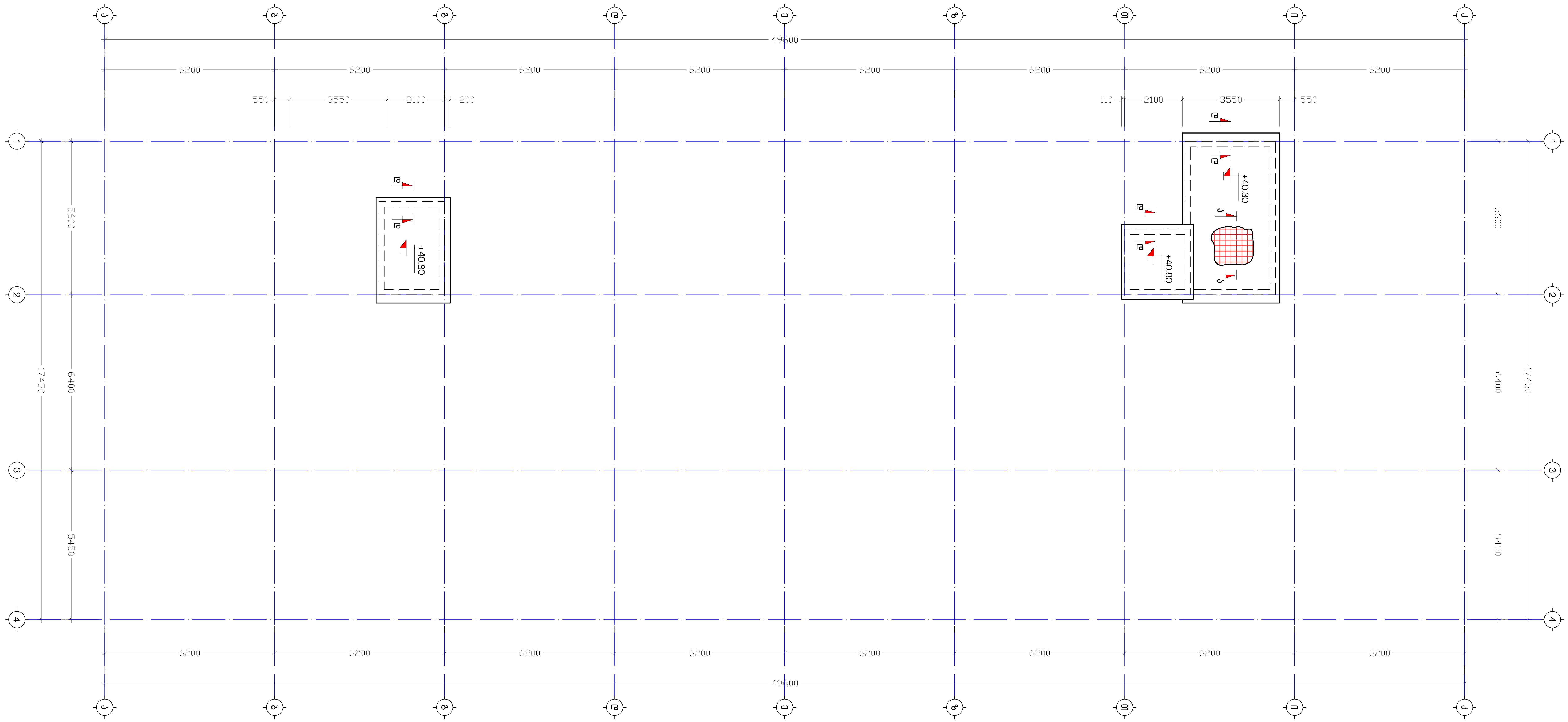

გადახურვის ფილის არმირება ნიშნულებზე +40.30 და +40.80
მ. 1:120

ქ. თბილისი, პეტრე იბერის ქუჩა №22, ნაკვეთის №01.10.06.001.092			გადახურვის ფილის არმირება ნიშნულებზე +40.30, +40.80				2020 წ.
პრ. ავტორი	დ. ბაირამაშვილი		ფურც. №	რაოდენ.	მასშტ.	ფორმატი	
პრ. ავტორი	ზ. მემანიშვილი		ქ. - 26	55	1:120	A2	
კონსტრუქტორი	ნ. არჩვაძე	ნ. არჩვაძე					
შეასრულა	ნ. არჩვაძე	ნ. არჩვაძე	შ.პ.ს. "მაზა"				

სავენტილაციო და სავენტილაციო შახტების განლაგების ტიპური გეგმა
მ. 1:120

ქ. თბილისი, პეტრე იბერის ქუჩა №22, ნაკვეთის №01.10.06.001.092			საპაერო და სავენტილაციო შახტების განლაგების ტიპური გეგმა			2020 წ.
არ. ავტორი	დ. ბაირამაშვილი		ფურც. №	რაოდენ.	მასშტ.	ფორმატი
არ. ავტორი	ზ. მემანიშვილი		ქ. - 27	55	1:120	A2
კონსტრუქტორი	ნ. არჩვაძე					
შეასრულა	ნ. არჩვაძე		შ.პ.ს. "მაზა"			

ЗАВЛАКЧЕЗ	6. АКБЗАД				
ДЛБЦФКЧЗФЛЛ	6. АКБЗАД				
ЗАКЛЛЛЛЛЛ	Ф. ЗЛЛКАЗЗЗЛЛЛЛЛ				

Л. ЗЗФЛЛЛ	Ф. ЗЛЛКАЗЗЗЛЛЛЛ				
Л. ЗЗФЛЛЛ	Ъ. ЗЗЛЗЛЛЗЗЗЛЛЛ				

Л. ЗЗФЛЛЛ	Ъ. ЗЗЛЗЛЛЗЗЗ

ქვედა და ზედა შრეების ფიქსატორების მოწყობის სქემატური ნახაზი

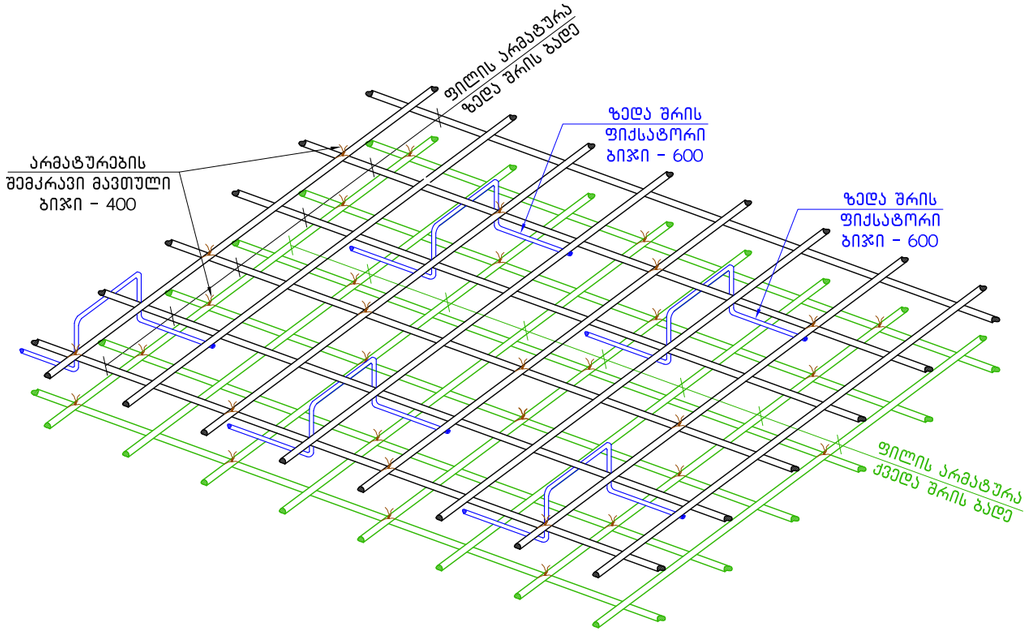

ხვრელების გარშემო არმატურით გაძლიერების ტიპიური ფრაგმენტი

მ 1:20

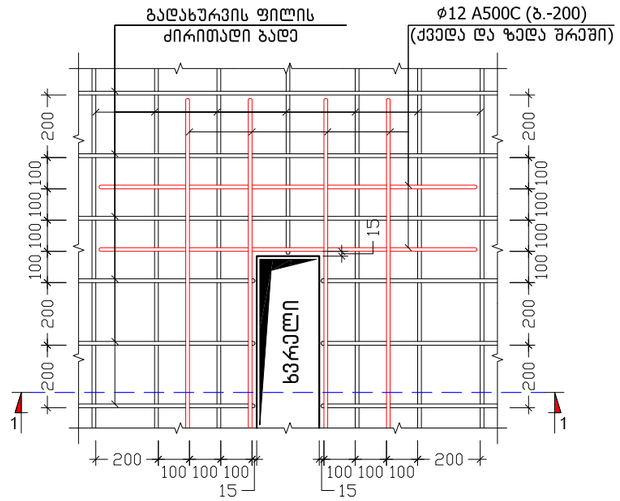

კ ვ ე თ ი 1-1

მ 1:20

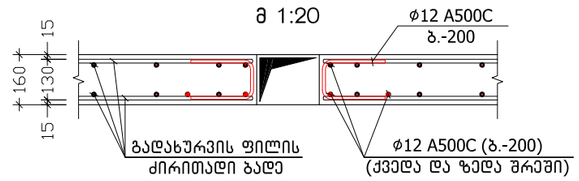

არმატურის ღეროების გადაბმის ტიპიური ფრაგმენტი გადახურვის ფილაში

მ 1:20

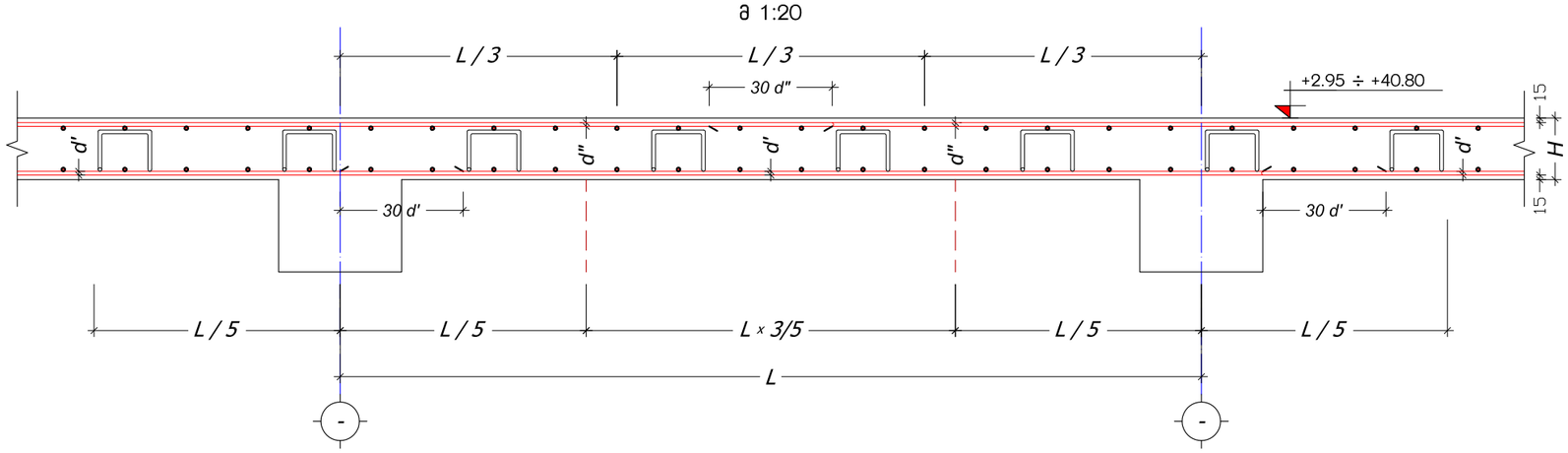

ქ. თბილისი, პეტრე იბერის ქუჩა №22, ნაკვეთის №01.10.06.001.092			გადახურვის ფილის არმირების დეტალები			2020 წ.
პრ. ავტორი	დ. ბაირამაშვილი		ფურც. №	რაოდენ.	მასშტ.	ფორმატი
პრ. ავტორი	ზ. მემანიშვილი		კ. - 29	55	1:20	A3
კონსტრუქტორი	ნ. არჩვაძე	ნ. არჩვაძე				
შეასრულა	ნ. არჩვაძე	ნ. არჩვაძე	შ.პ.ს. "მაზა"			

პოზიცია	აღნიშვნა	დასახელება	ერთეულის სიგრძე (მმ.)	ერთეულის სიგრძე (მ.)	რაოდენობა (ც.)	საერთო სიგრძე (მ.)	საერთო წონა (კგ.)
გადახურვის ფილები ნიშნულებზე +2.95 ÷ +34.45							
ანაკრები ერთეულები							
1	დ.ა	Ø 12 A500C ДСТУ 3760-98 (ISO 6935)	L =	L = 21660	1 x 11	238260	211423.3
2	ფიქსატორი	Ø 8 A240C ДСТУ 3760-98 (ISO 6935)	L = 750	L =	2864 x 11	23628	9318.5
მასალა: ბეტონი კლ. B30				V =	165.0 x 11 =	1815.0	$მ^3$
გადახურვის ფილები ნიშნულზე +37.60							
ანაკრები ერთეულები							
1	დ.ა	Ø 12 A500C ДСТУ 3760-98 (ISO 6935)	L =	L = 22120	1 x 1	22120	19628.5
2	ფიქსატორი	Ø 8 A240C ДСТУ 3760-98 (ISO 6935)	L = 750	L =	2920 x 1	2190	863.7
მასალა: ბეტონი კლ. B30				V =	168.0 x 1 =	168.0	$მ^3$

ქ. თბილისი, პეტრე იბერის ქუჩა №22, ნაკვეთის №01.10.06.001.092			გადახურვის ფილების სპეციფიკაცია			2020 წ.
პრ. ავტორი	დ. ბაირამაშვილი		ფურც. №	რაოდენ.	მასშტ.	ფორმატი
პრ. ავტორი	ზ. მემანიშვილი		კ. – 30	55	–	A3
კონსტრუქტორი	ნ. არჩვაძე	ნ.არჩვაძე				
შეასრულა	ნ. არჩვაძე	ნ.არჩვაძე	შ.პ.ს. "მაზა"			

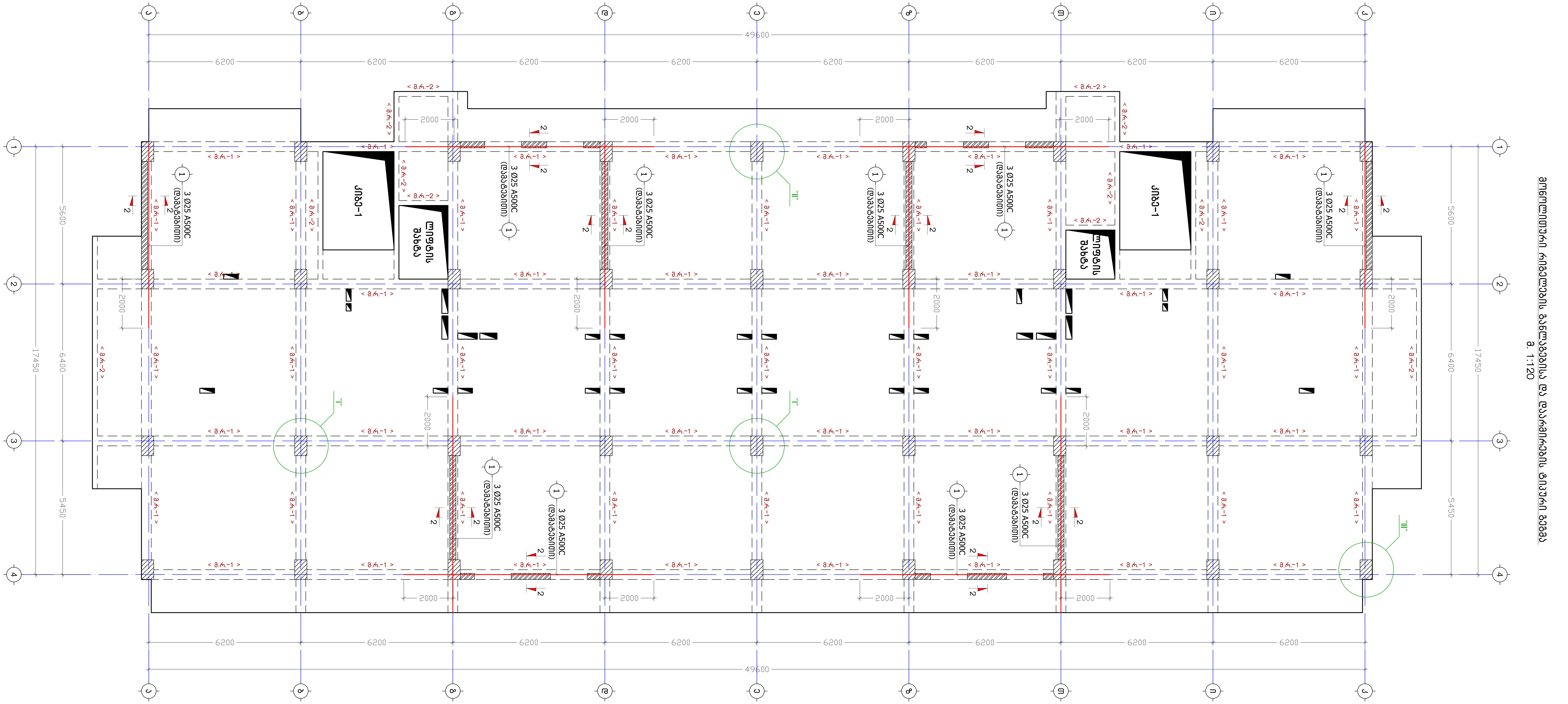

ქ. თბილისი, პეტრე იბერის ქუჩა №22, ნაკვეთის №01.10.06.001.092			მონოლითური რიგელების განლაგებისა და დაარმირების ტიპური გეგმა			2020 წ.
პრ. ავტორი	დ. ბაირამაშვილი		ფურც. №	რაოდენ.	მასშტ.	ფორმატი
პრ. ავტორი	ზ. მემანიშვილი		ქ. - 31	55	1:120	A2
კონსტრუქტორი	ნ. არჩვაძე					
შეასრულა	ნ. არჩვაძე		შ.პ.ს. "მაზა"			

კ ვ ა ნ ძ ი "I"
(მონოლითური რიგელი)

მ. 1:25

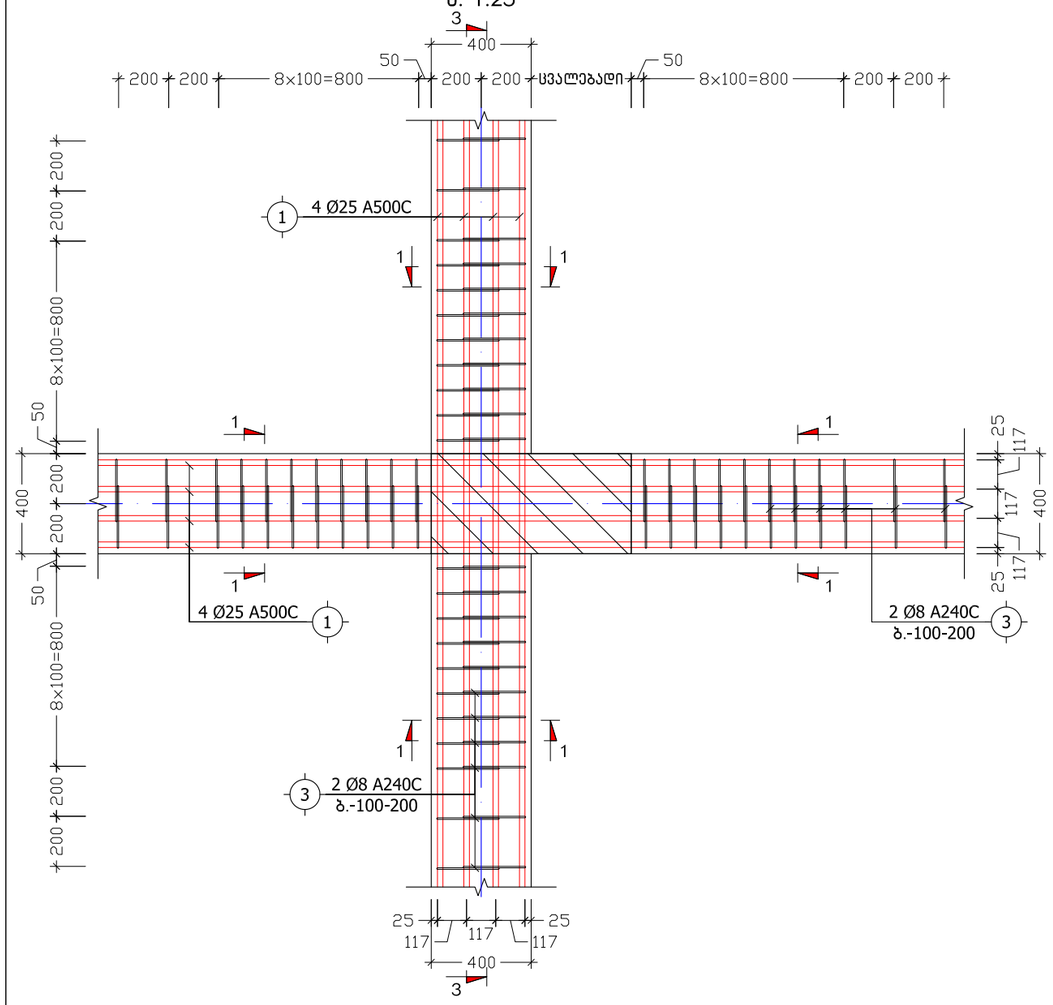

კ ვ ა ნ ძ ი "II"
(მონოლითური რიგელი)

მ. 1:25

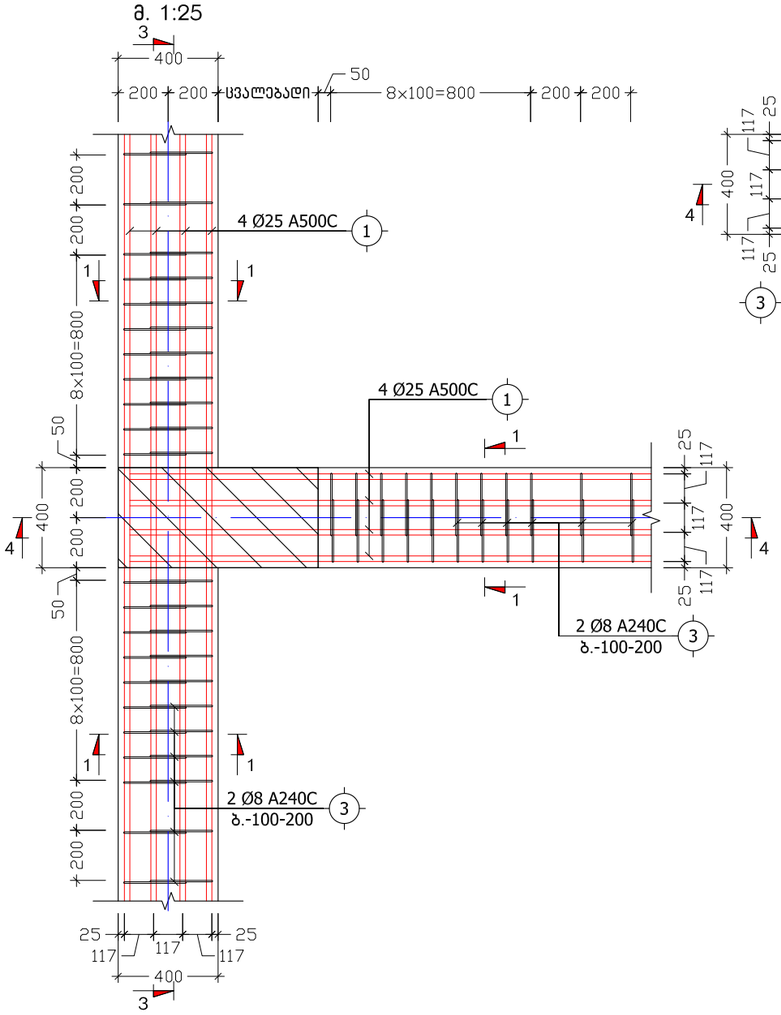

კ ვ ა ნ ძ ი "III"
(მონოლითური რიგელი)

მ. 1:25

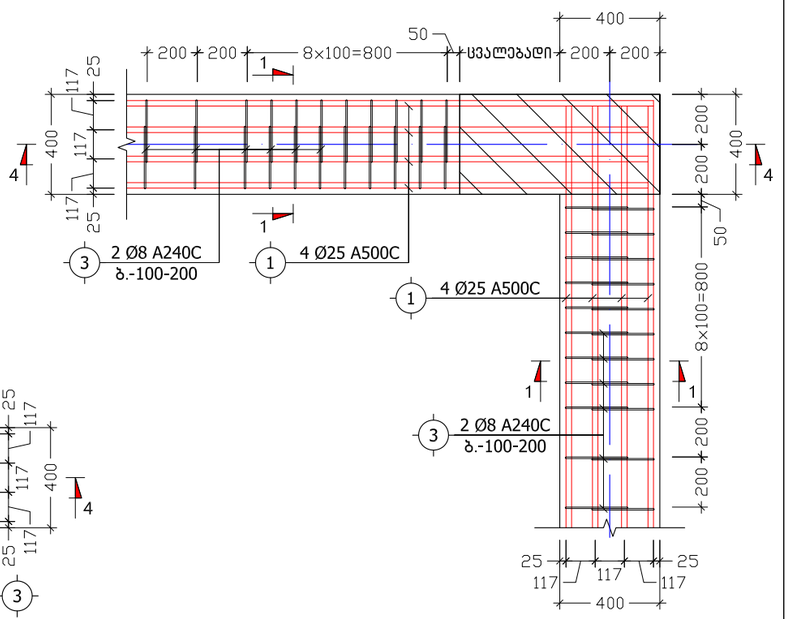

ქ. თბილისი, პეტრე იბერის ქუჩა №22, ნაკვეთის №01.10.06.001.092			კვანძები "I", "II", "III"			2020 წ.
პრ. ავტორი	დ. ბაირამაშვილი		ფურც. №	რაოდენ.	მასშტ.	ფორმატი
პრ. ავტორი	ზ. მემანიშვილი		კ. – 32	55	1:25	A3
კონსტრუქტორი	ნ. არჩვაძე	ნ.არჩვაძე				
შეასრულა	ნ. არჩვაძე	ნ.არჩვაძე	შ.პ.ს. "მაზა"			

კ ვ ე თ ი 1-1
(მ.რ.-1)
მ. 1:10

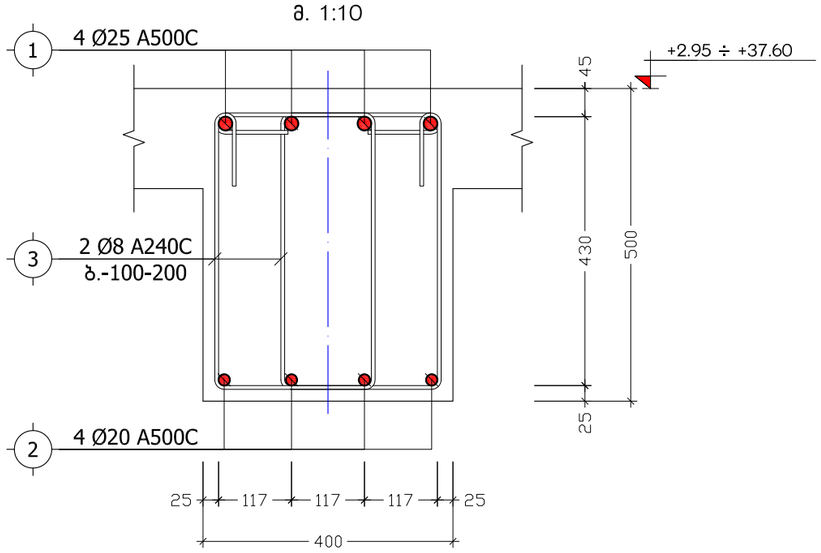

კ ვ ე თ ი 2-2
(დამატებითი არმირება)
მ. 1:10

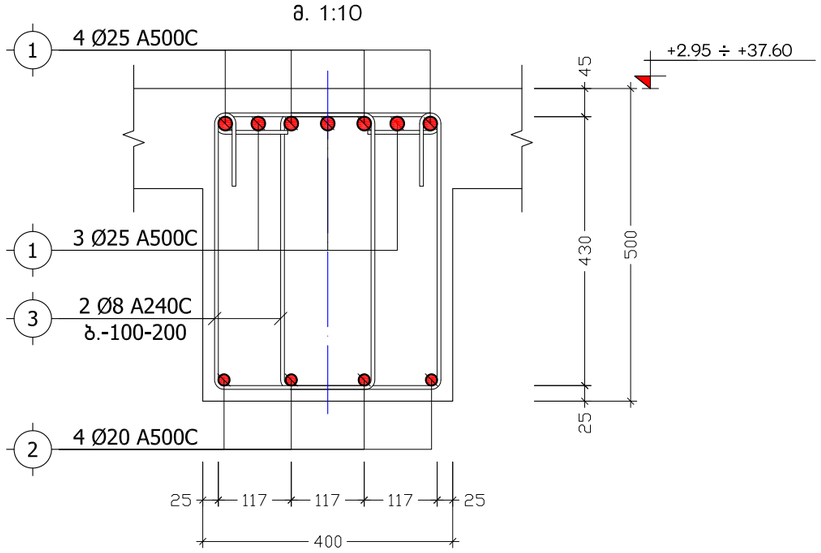

მრგოლითური რიგელი
მ.რ.-2
მ. 1:10

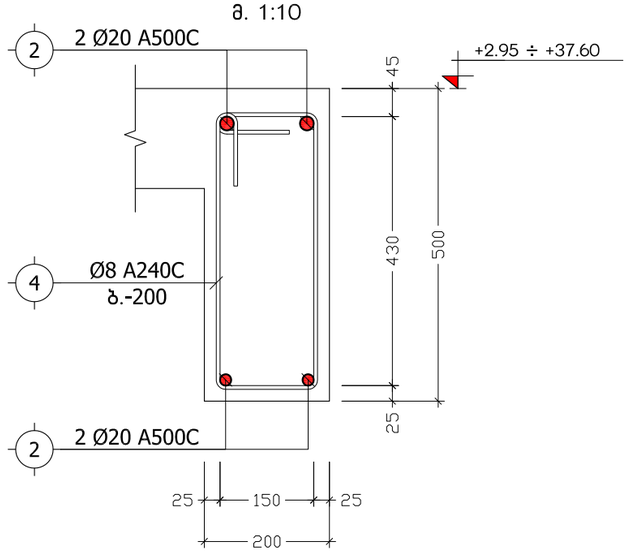

კ ვ ე თ ი 3-3
(მრგოლითური რიგელი)
მ. 1:25

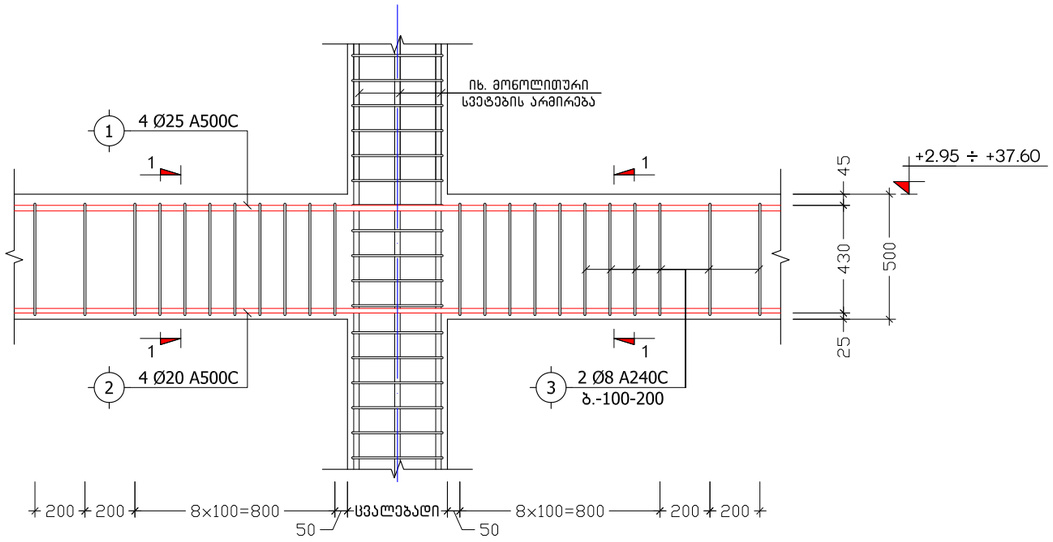

კ ვ ე თ ი 4-4
(მრგოლითური რიგელი)
მ. 1:25

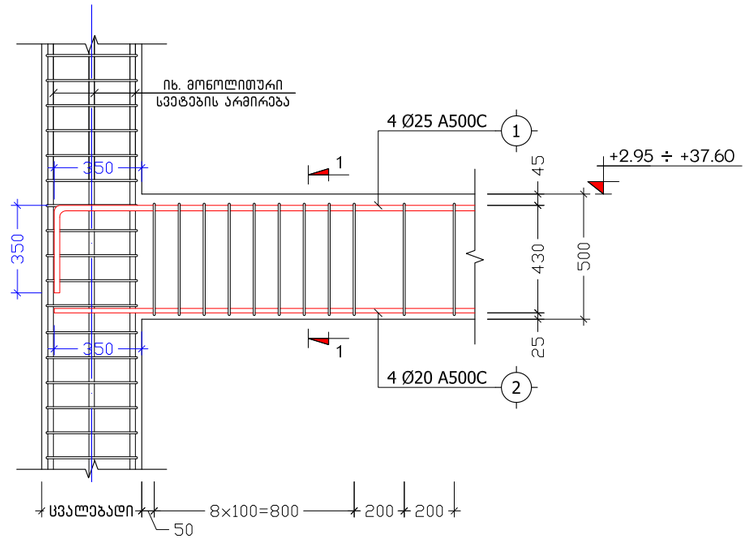

ქ. თბილისი, კეტრე ბაგრატიონის ქუჩა №22, ნაკვეთის №01.10.06.001.092			კვეთები 1-1, 2-2, 3-3, 4-4 (მ.რ.-1, მ.რ.-2)			2020 წ.
პრ. ავტორი	დ. ბაირამაშვილი		ფურც. №	რაოდენ.	მასშტ.	ფორმატი
პრ. ავტორი	ზ. მემანიშვილი		კ. - 33	55	1:10	A3
კონსტრუქტორი	ნ. არჩვაძე	ნ. არჩვაძე				
შეასრულა	ნ. არჩვაძე	ნ. არჩვაძე	შ.პ.ს. "მაზა"			

მონოლითური რიგელების დაარმირების ტიპიური ფრაგმენტი
მ 1:20

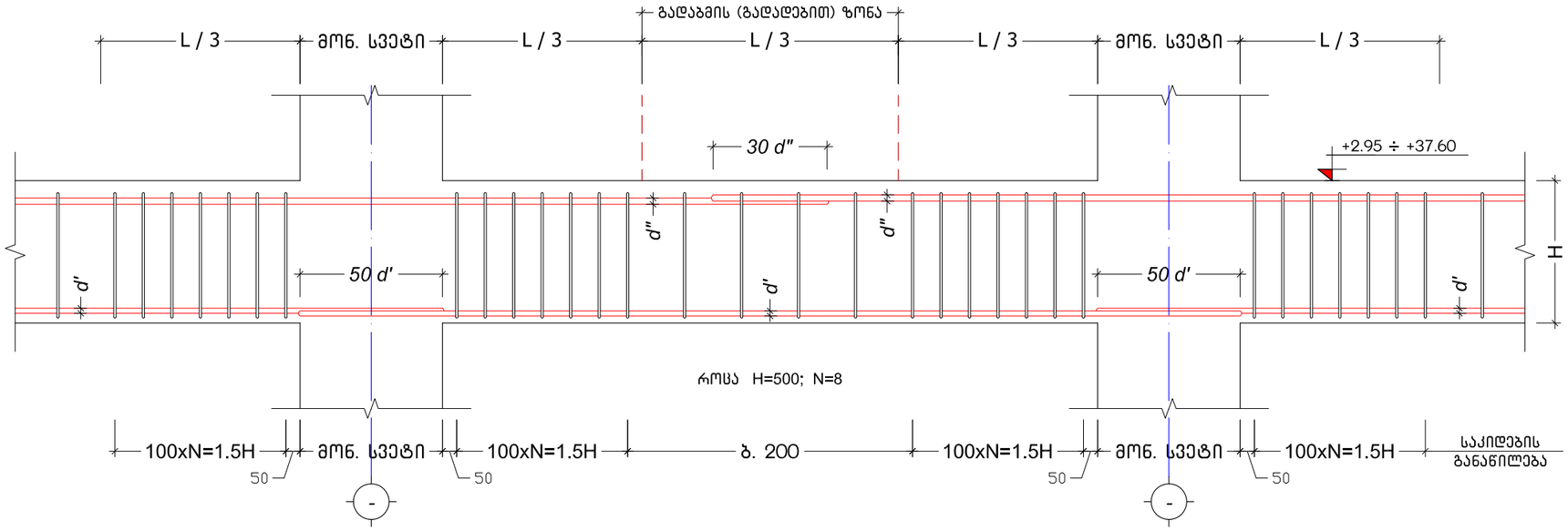

მონოლუთური რიგელის სვეტთან ჩაანკერების ტიპიური ფრაგმენტი
მ 1:20

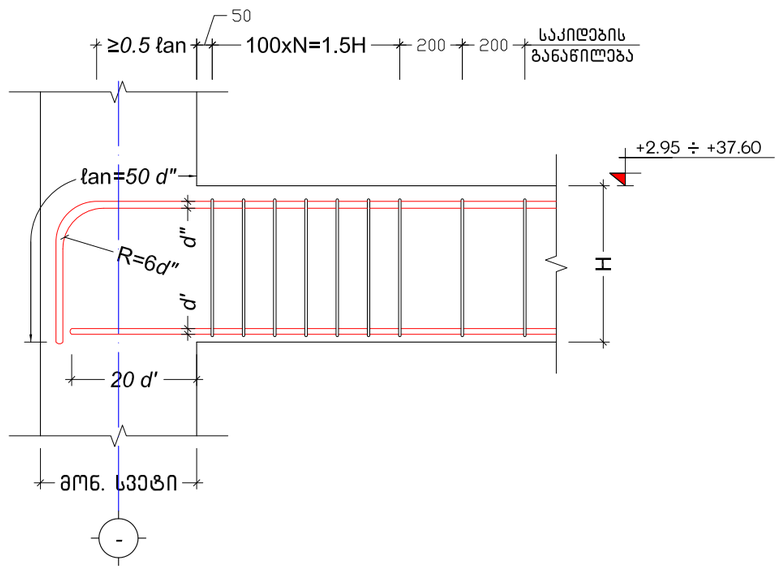

ქ. თბილისი, აეტრე იბერის ქუჩა №22, ნაკვეთის №01.10.06.001.092			მონოლითური რიგელების დაარმირების დეტალები			2020 წ.
პრ. ავტორი	დ. ბაირამაშვილი		ფურც. №	რაოდენ.	მასშტ.	ფორმატი
პრ. ავტორი	ზ. მემანიშვილი		კ. – 34	55	1:20	A3
კონსტრუქტორი	ნ. არჩვაძე	ნ. არჩვაძე				
შეასრულა	ნ. არჩვაძე	ნ. არჩვაძე	შ.პ.ს. "მაზა"			

პოზიცია	აღნიშვნა	დასახელება	ერთეულის სიგრძე (მმ.)	ერთეულის სიგრძე (მ.)	რაოდ. (ც.)	სიგრძე (მ.)	წონა (კგ.)
მონოლითური რიგელი მ.რ.-1 ნიშნულებზე +2.95 ÷ +37.60							
ანაკრები ერთეულები							
1	დ.ა	Ø 25 A500C ДСТУ 3760-98 (ISO 6935)	L =	L = 1980	1 x 12	23760	91509.4
2	დ.ა	Ø 20 A500C ДСТУ 3760-98 (ISO 6935)	L =	L = 1690	1 x 12	20280	49988.2
3	საკიდი	Ø 8 A240C ДСТУ 3760-98 (ISO 6935)	L = 1550	L =	5100 x 12	94860	37411.3
მასალა: ბეტონი კლ. B30				V =	52.0 x 12	= 624.0	$მ^3$
მონოლითური რიგელი მ.რ.-2 ნიშნულებზე +2.95 ÷ +37.60							
ანაკრები ერთეულები							
1	დ.ა	Ø 20 A500C ДСТУ 3760-98 (ISO 6935)	L =	L = 244	1 x 12	2928	7217.2
4	საკიდი	Ø 6 A240C ДСТУ 3760-98 (ISO 6935)	L = 1360	L =	278 x 12	4536.96	1006.5
მასალა: ბეტონი კლ. B30				V =	4.0 x 12	= 48.0	$მ^3$

ქ. თბილისი, პეტრე იბერის ქუჩა №22, ნაკვეთის №01.10.06.001.092			მონოლითური რიგელების სპეციფიკაცია			2020 წ.
პრ. ავტორი	დ. ბაირამაშვილი		ფურც. №	რაოდენ.	მასშტ.	ფორმატი
პრ. ავტორი	ზ. მემანიშვილი		კ. – 35	55	–	A3
კონსტრუქტორი	ნ. არჩვაძე					
შეასრულა	ნ. არჩვაძე		შ.პ.ს. "მაზა"			

სართულის გეგმა ნიშნულზე +37.60
მ. 1:120

ქ. თბილისი, პეტრე იბერის ქუჩა №22, ნაკვეთის №01.10.06.001.092			პარაპეტის მოწყობის გეგმა ნიშნულზე +37.60			2020 წ.
არ. ავტორი	დ. ბაირამაშვილი		ფურც. №	რაოდენ.	მასშტ.	ფორმატი
არ. ავტორი	ზ. მემანიშვილი		კ. - 36	55	1:120	A2
კონსტრუქტორი	ნ. არჩვაძე	ნ. არჩვაძე				
შემსრულა	ნ. არჩვაძე	ნ. არჩვაძე	შ.პ.ს. "მაზა"			

კვეთი 1-1
მ 1:20

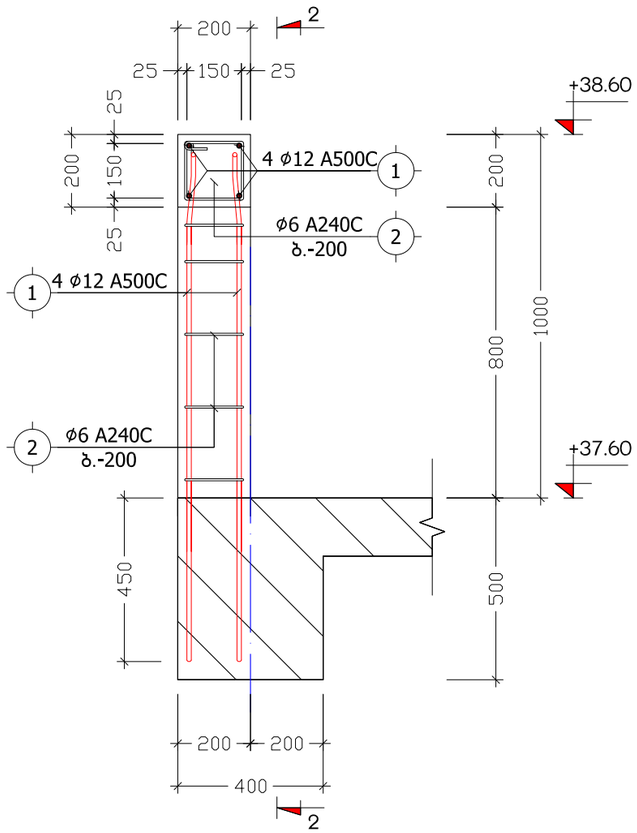

კვეთი 2-2
მ 1:20

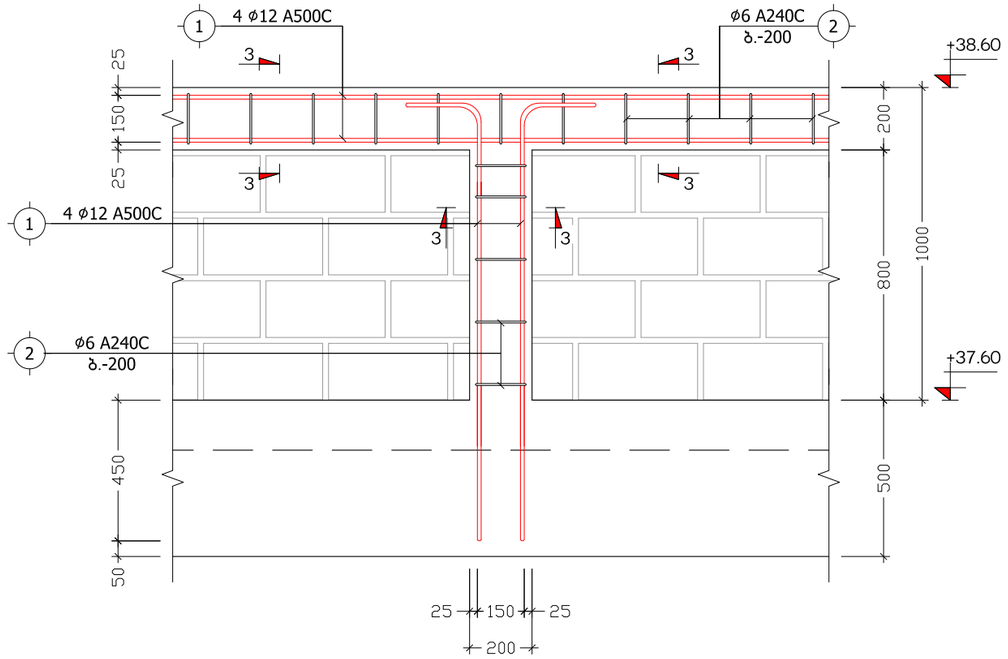

კვეთი 3-3
მ 1:10

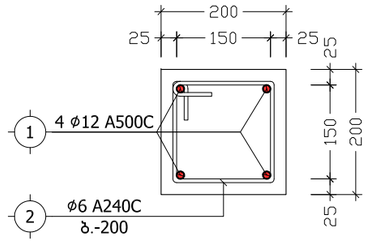

პოზ. №	ესკიზი	L
2	200 / 150 / 200 / 150	700

პოზიცია	აღნიშვნა	დასახელება	ერთეულის სიგრძე (მმ.)	ერთეულის სიგრძე (მ.)	რაოდენობა (ც.)	საერთო სიგრძე (მ.)	საერთო წონა (კგ.)
პარაპეტი ნიშნულზე +37.60							
ანაკრები ერთეულები							
1	დ.ა	Ø 12 A500C ДСТУ 3760-98 (ISO 6935)	L =	L = 980	1 x 1	980	869.6
2	საკიდი	Ø 6 A240C ДСТУ 3760-98 (ISO 6935)	L = 700	L =	1020 x 1	714	158.4
მასალა: ბეტონი კლ. B30					V = 8.0 x 1 =	8.0	მ³

ქ. თბილისი, პეტრე იბერის ქუჩა №22, ნაკვეთის №01.10.06.001.092			კვეთები 1-1, 2-2, 3-3; სპეციფიკაცია (პარაპეტი)			2020 წ.
პრ. ავტორი	დ. ბაირამაშვილი		ფურც. №	რაოდენ.	მასშტ.	ფორმატი
პრ. ავტორი	ზ. მემანიშვილი		კ. - 37	55	1:20	A3
კონსტრუქტორი	ნ. არჩვაძე					
შეასრულა	ნ. არჩვაძე		შ.პ.ს. "მაზა"			

მონოლითური რკინაბეტონის სვეტების და გარე შემომზღუდავი კედლების მიერთების ფრაგმენტი
მ 1:20

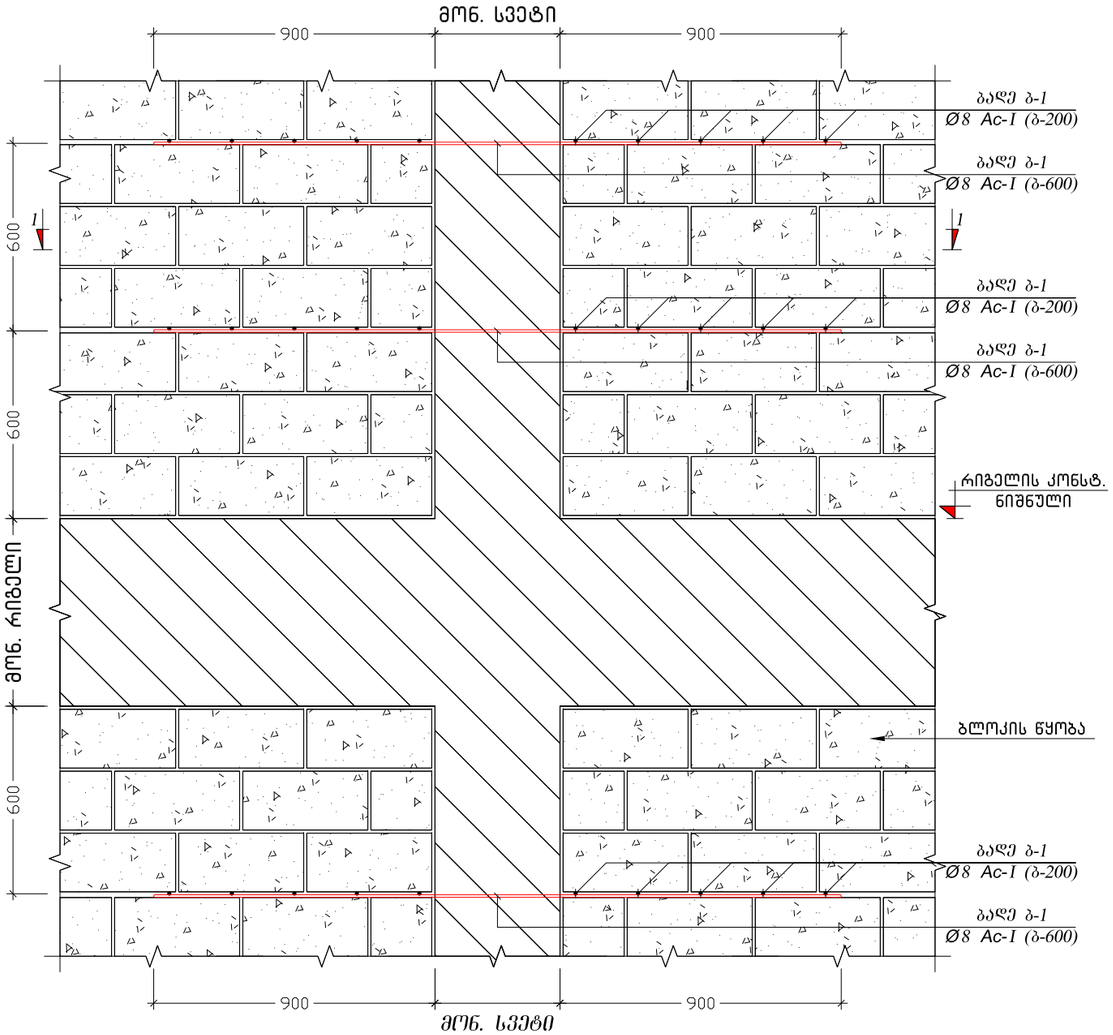

მონოლითური რკინაბეტონის ფილისა და გარე შემომზღუდავი კედლების მიერთების ფრაგმენტი
მ 1:20

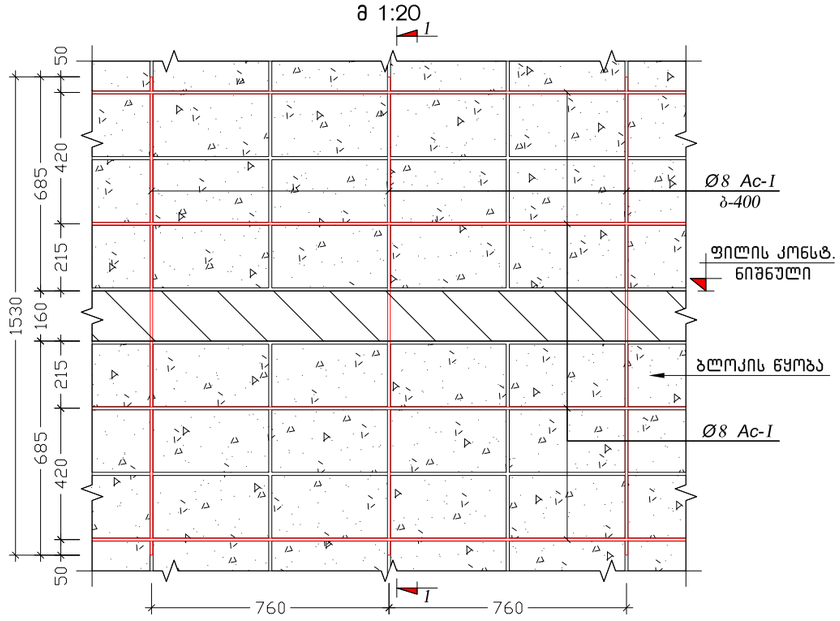

კ ვ ე თ ი 1-1
მ 1:20

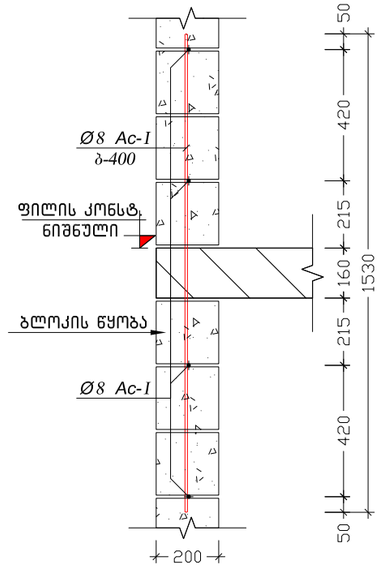

ბლოკის წყობით კუთხეების შეერთების ფრაგმენტი
მ 1:20

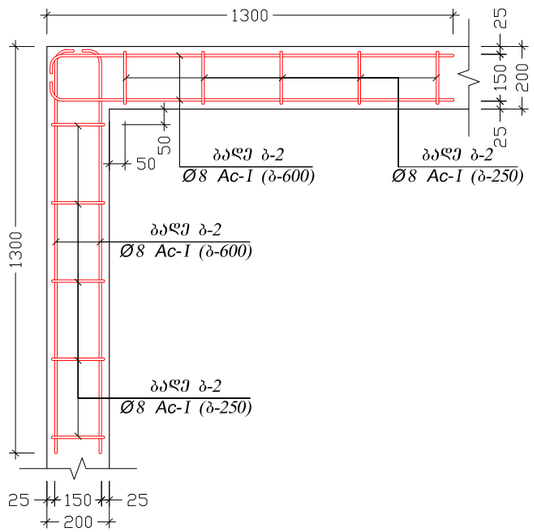

კ ვ ე თ ი 1-1
მ 1:20

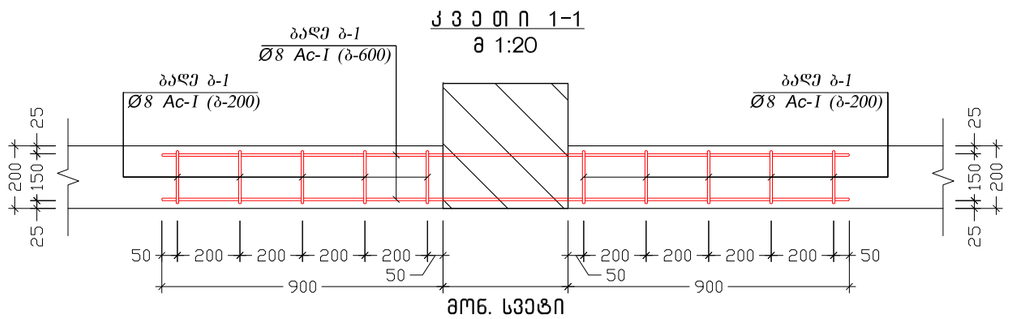

ქ. თბილისი, კეტრე იბერის ქუჩა №22, ნაკვეთის №01.10.06.001.092			მონოლითური რკინაბეტონის სვეტების და გარე შემომზღუდავი კედლების მიერთების ფრაგმენტი			2020 წ.
პრ. ავტორი	დ. ბაირამაშვილი		ფურც. №	რაოდენ.	მასშტ.	ფორმატი
პრ. ავტორი	ზ. მემანიშვილი		ქ. – 38	55	1:20	A3
კონსტრუქტორი	ნ. არჩვაძე	ნ. არჩვაძე				
შეასრულა	ნ. არჩვაძე	ნ. არჩვაძე	შ.პ.ს. "მაზა"			

მონოლითური სვეტებისა და სიხისტის დიაფრაგმების განლაგების გეგმა

მ. 1:120

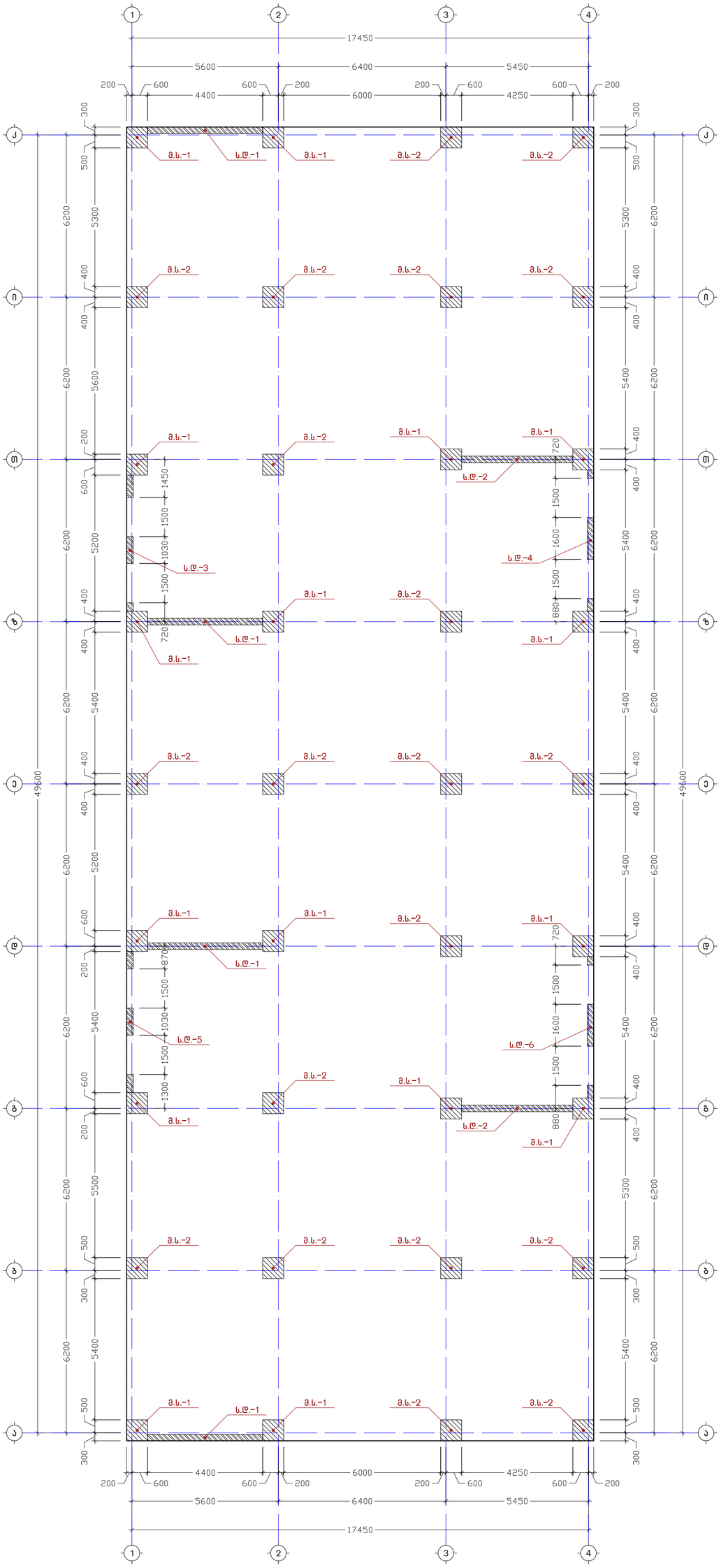

ქ. თბილისი, პეტრე იბერის ქუჩა №22, ნაკვეთის №01.10.06.001.092			მონოლითური სვეტებისა და სიხისტის დიაფრაგმების განლაგების გეგმა			2020 წ.
პრ. ავტორი	დ. ბაირამაშვილი		ფურც. №	რაოდ.	მასშტ.	ფორმატი
პრ. ავტორი	ზ. მემანიშვილი		კ. - 39	55	1:120	A2
კონსტრუქტორი	ნ. არჩვაძე					
შესრულა	ნ. არჩვაძე		შ.პ.ს. "მაზა"			

მონოლითური სვეტი
მ.ს.-1 (16 ს.)
მ. 1:80

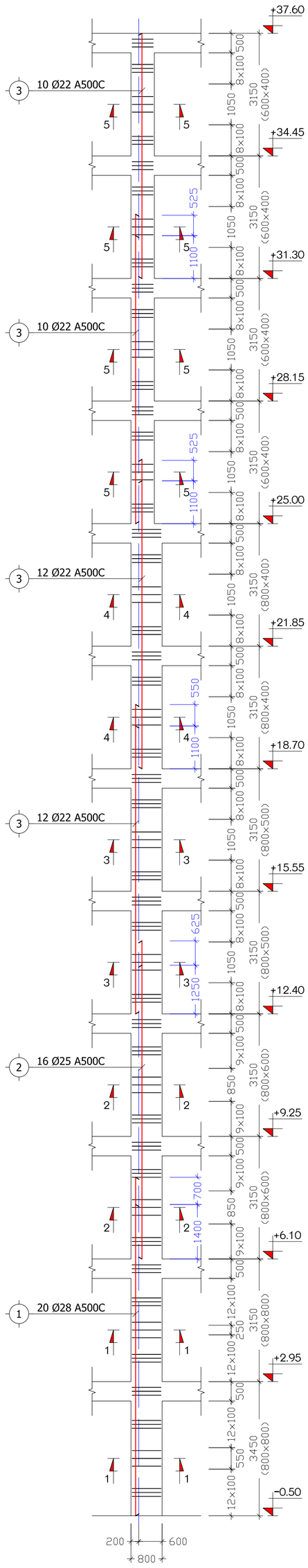

მონოლითური სვეტი
მ.ს.-2 (20 ს.)
მ. 1:80

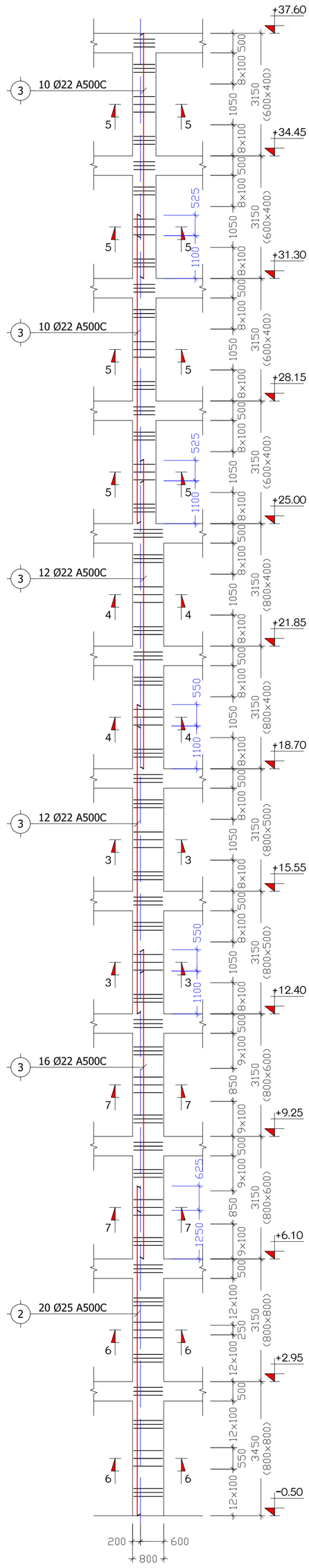

ქ. თბილისი, აეტრე იბერის ქუჩა №22, ნაკვეთის №01.10.06.001.092			მონოლითური სვეტები მ.ს.-1, მ.ს.-2			2020 წ.
არ. ავტორი	დ. ბაირამაშვილი		ფურც. №	რაოდენ.	მასშტ.	ფორმატი
არ. ავტორი	ზ. მემანიშვილი		ქ. - 40	55	1:80	A2
კონსტრუქტორი	ნ. არჩვაძე					
შეასრულა	ნ. არჩვაძე		შ.პ.ს. "მაზა"			

კ ვ ე თ ი 1-1
(მონოლითური სვეტი)
მ. 1:10

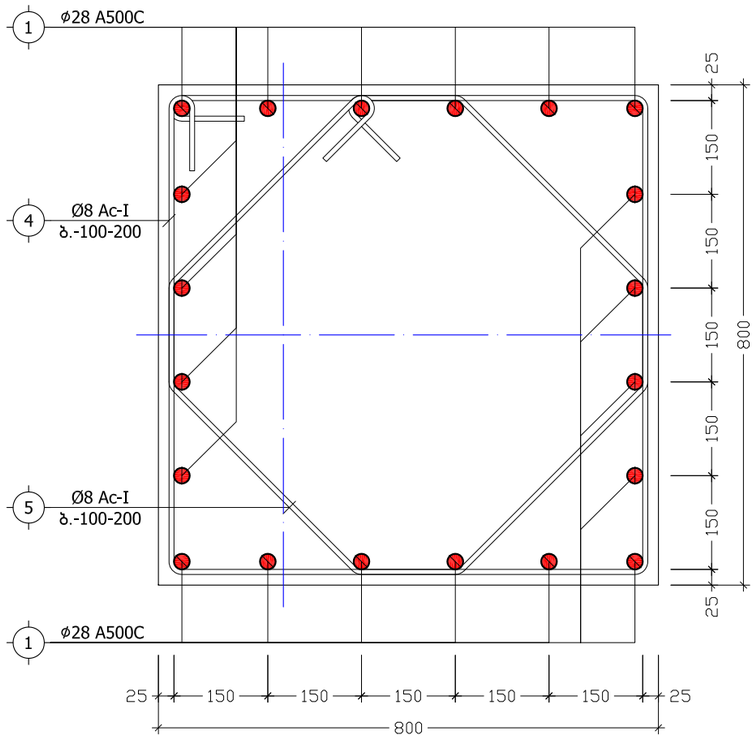

კ ვ ე თ ი 2-2
(მონოლითური სვეტი)
მ. 1:10

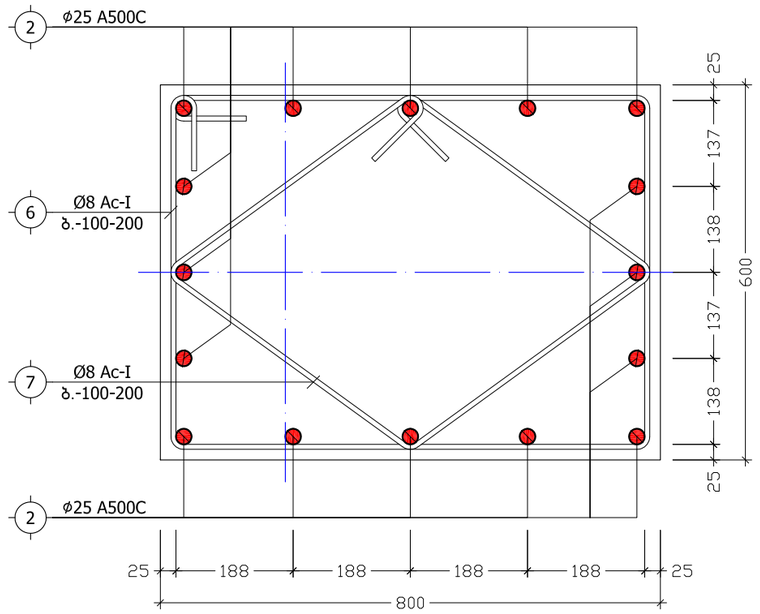

კ ვ ე თ ი 3-3
(მონოლითური სვეტი)
მ. 1:10

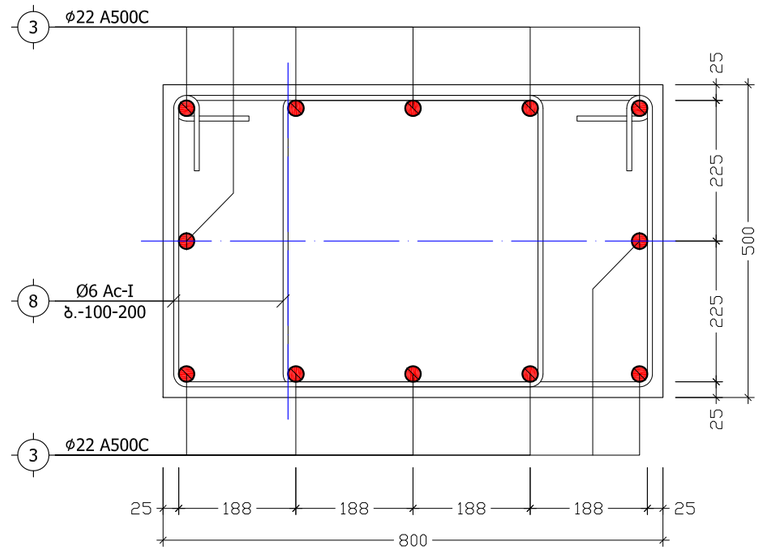

კ ვ ე თ ი 4-4
(მონოლითური სვეტი)
მ. 1:10

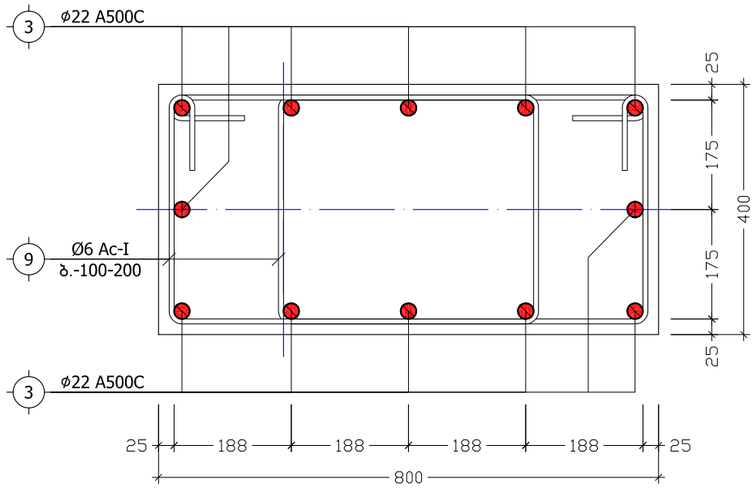

კ ვ ე თ ი 5-5
(მონოლითური სვეტი)
მ. 1:10

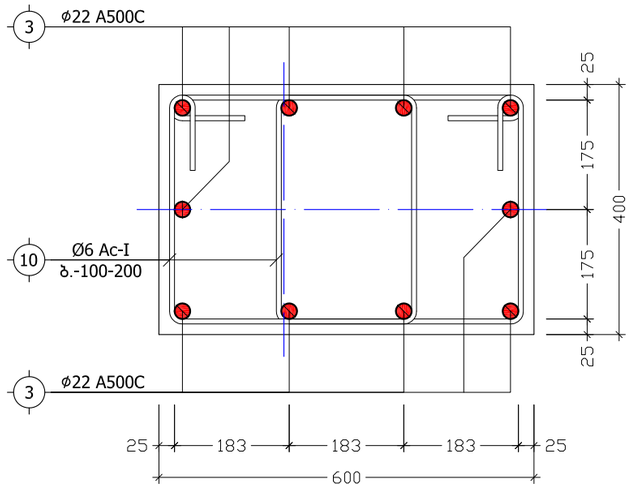

ქ. თბილისი, კეტრე იბერის ქუჩა №22, ნაკვეთის №01.10.06.001.092			კვეთები 1-1, 2-2, 3-3, 4-4, 5-5			2020 წ.
პრ. ავტორი	დ. ბაირამაშვილი		ფურც. №	რაოდენ.	მასშტ.	ფორმატი
პრ. ავტორი	ზ. მემანიშვილი		კ. - 41	55	1:10	A3
კონსტრუქტორი	ნ. არჩვაძე	ნ.არჩვაძე				
შეასრულა	ნ. არჩვაძე	ნ.არჩვაძე	შ.პ.ს. "მაზა"			

კ ვ ე თ ი 6-6
(მონოლითური სვეტი)
მ. 1:10

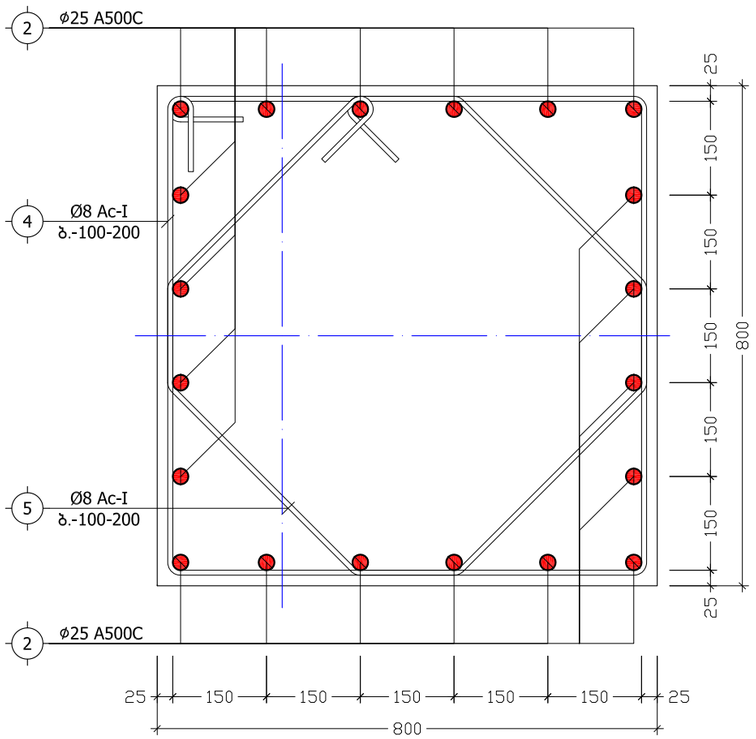

კ ვ ე თ ი 7-7
(მონოლითური სვეტი)
მ. 1:10

პოზ. №	ესკიზი	L
4	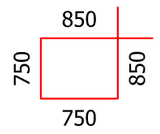	3200
5	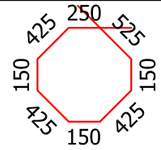	2500
6-11	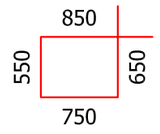	2800
7-12		2060
8	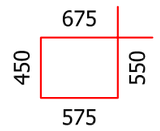	2250
9	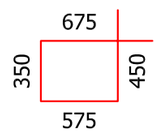	2050
10	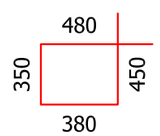	1660

ქ. თბილისი, ალეკო იბერის ქუჩა №22, ნაკვეთის №01.10.06.001.092			კვეთები 6-6, 7-7			2020 წ.
პრ. ავტორი	დ. ბაირამაშვილი		ფურც. №	რაოდენ.	მასშტ.	ფორმატი
პრ. ავტორი	ზ. მემანიშვილი		კ. - 42	55	1:10	A3
კონსტრუქტორი	ნ. არჩვაძე					
შეასრულა	ნ. არჩვაძე		შ.პ.ს. "მაზა"			

თანაბარკვეთიანი სვეტების შეუღლების კვანძი
მ 1:20

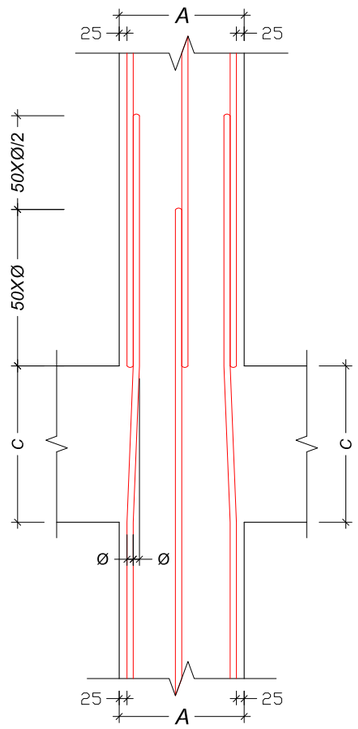

არათანაბარკვეთიანი სვეტების შეუღლების კვანძი
მ 1:20

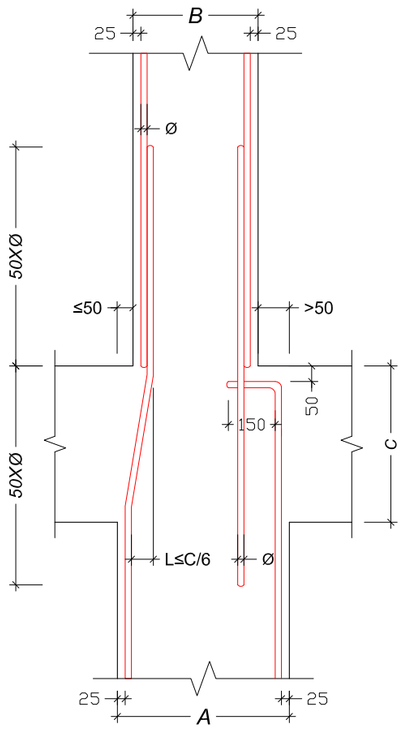

მონოლითური სვეტის და რიგელის შეუღლების ადგილში საკიდების განლაგების ტიპიური კვანძი
მ 1:20

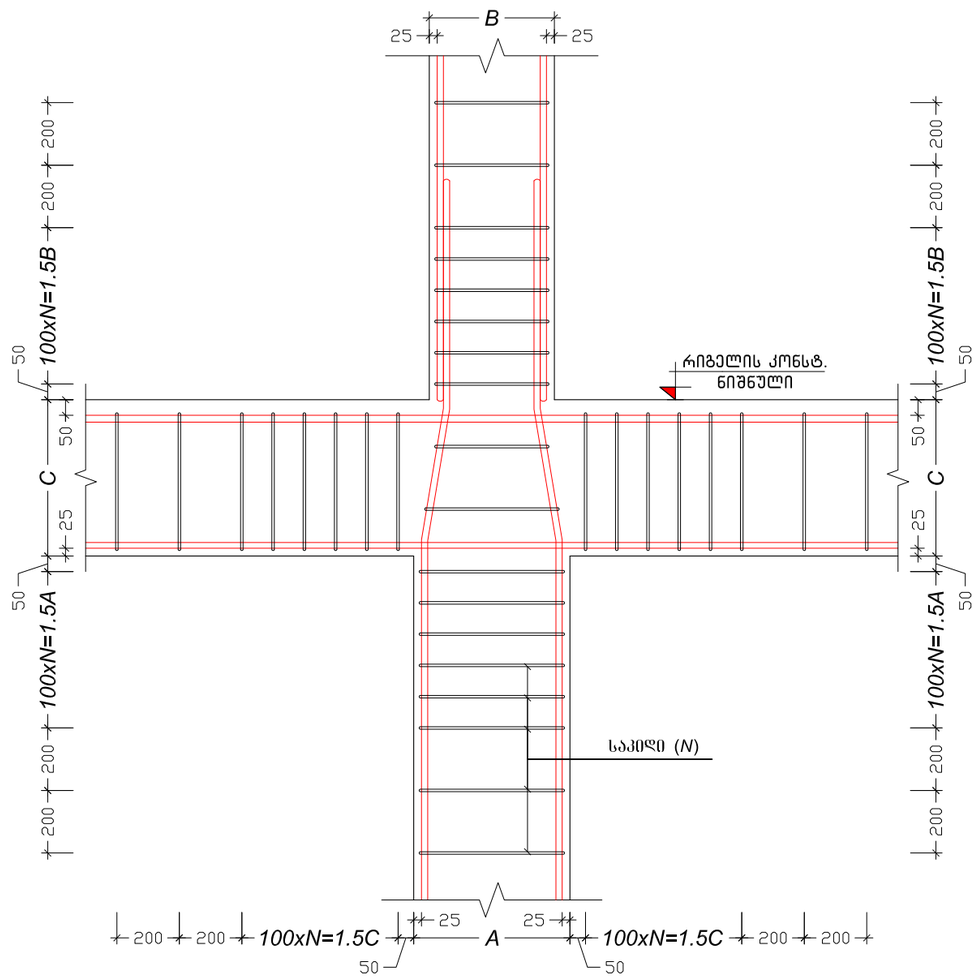

ქ. თბილისი, პეტრე იბერის ქუჩა №22, ნაკვეთის №01.10.06.001.092			მონოლითური სვეტების დაარმირების კვანძები			2020 წ.
პრ. ავტორი	დ. ბაირამაშვილი		ფურც. №	რაოდენ.	მასშტ.	ფორმატი
პრ. ავტორი	ზ. მემანიშვილი		კ. – 43	55	1:20	A3
კონსტრუქტორი	ნ. არჩვაძე	ნ. არჩვაძე				
შეასრულა	ნ. არჩვაძე	ნ. არჩვაძე	შ.პ.ს. "მაზა"			

პოზიცია	აღნიშვნა	დასახელება	ერთეულის სიგრძე (მმ.)	ერთეულის სიგრძე (მ.)	რაოდენობა (ც.)	საერთო სიგრძე (მ.)	საერთო წონა (კგ.)
მონოლითური სვეტი მ.ს.-1 (16 ც.)							
ანაკრები ერთეულები							
1	დ.ა	Ø 28 A500C ДСТУ 3760-98 (ISO 6935)	L =	L = 206	1 x 16	3296	15923.6
2	დ.ა	Ø 25 A500C ДСТУ 3760-98 (ISO 6935)	L =	L = 138	1 x 16	2208	8503.9
3	დ.ა	Ø 22 A500C ДСТУ 3760-98 (ISO 6935)	L =	L = 354	1 x 16	5664	16893.0
4	საკიდი	Ø 8 A240C ДСТУ 3760-98 (ISO 6935)	L = 3200	L =	66 x 16	3379.2	1332.7
5	საკიდი	Ø 8 A240C ДСТУ 3760-98 (ISO 6935)	L = 2500	L =	66 x 16	2640	1041.2
6	საკიდი	Ø 8 A240C ДСТУ 3760-98 (ISO 6935)	L = 2800	L =	54 x 16	2419.2	954.1
7	საკიდი	Ø 8 A240C ДСТУ 3760-98 (ISO 6935)	L = 2060	L =	54 x 16	1779.84	701.9
8	საკიდი	Ø 6 A240C ДСТУ 3760-98 (ISO 6935)	L = 2250	L =	104 x 16	3744	830.6
9	საკიდი	Ø 6 A240C ДСТУ 3760-98 (ISO 6935)	L = 2050	L =	104 x 16	3411.2	756.7
10	საკიდი	Ø 6 A240C ДСТУ 3760-98 (ISO 6935)	L = 1660	L =	208 x 16	5524.48	1225.6
მასალა: ბეტონი კლ. B30				V =	13.5 x 16	= 216.0	$მ^3$
მონოლითური სვეტი მ.ს.-2 (20 ც.)							
ანაკრები ერთეულები							
2	დ.ა	Ø 25 A500C ДСТУ 3760-98 (ISO 6935)	L =	L = 200	1 x 20	4000	15405.6
3	დ.ა	Ø 22 A500C ДСТУ 3760-98 (ISO 6935)	L =	L = 480	1 x 20	9600	28632.3
4	საკიდი	Ø 8 A240C ДСТУ 3760-98 (ISO 6935)	L = 3200	L =	66 x 20	4224	1665.9
5	საკიდი	Ø 8 A240C ДСТУ 3760-98 (ISO 6935)	L = 2500	L =	66 x 20	3300	1301.5
8	საკიდი	Ø 6 A240C ДСТУ 3760-98 (ISO 6935)	L = 2250	L =	104 x 20	4680	1038.2
9	საკიდი	Ø 6 A240C ДСТУ 3760-98 (ISO 6935)	L = 2050	L =	104 x 20	4264	945.9
10	საკიდი	Ø 6 A240C ДСТУ 3760-98 (ISO 6935)	L = 1660	L =	208 x 20	6905.6	1531.9
11	საკიდი	Ø 6 A240C ДСТУ 3760-98 (ISO 6935)	L = 2800	L =	54 x 20	3024	670.8
12	საკიდი	Ø 6 A240C ДСТУ 3760-98 (ISO 6935)	L = 2060	L =	54 x 20	2224.8	493.6
მასალა: ბეტონი კლ. B30				V =	13.5 x 20	= 270.0	$მ^3$

ქ. თბილისი, პეტრე იბერის ქუჩა №22, ნაკვეთის №01.10.06.001.092			მონოლითური სვეტების სპეციფიკაცია			2020 წ.
პრ. ავტორი	დ. ბაირამაშვილი		ფურც. №	რაოდენ.	მასშტ.	ფორმატი
პრ. ავტორი	ზ. მემანიშვილი		კ. - 44	55	-	A3
კონსტრუქტორი	ნ. არჩვაძე	ნ.არჩვაძე				
შეასრულა	ნ. არჩვაძე	ნ.არჩვაძე	შ.პ.ს. "მაზა"			

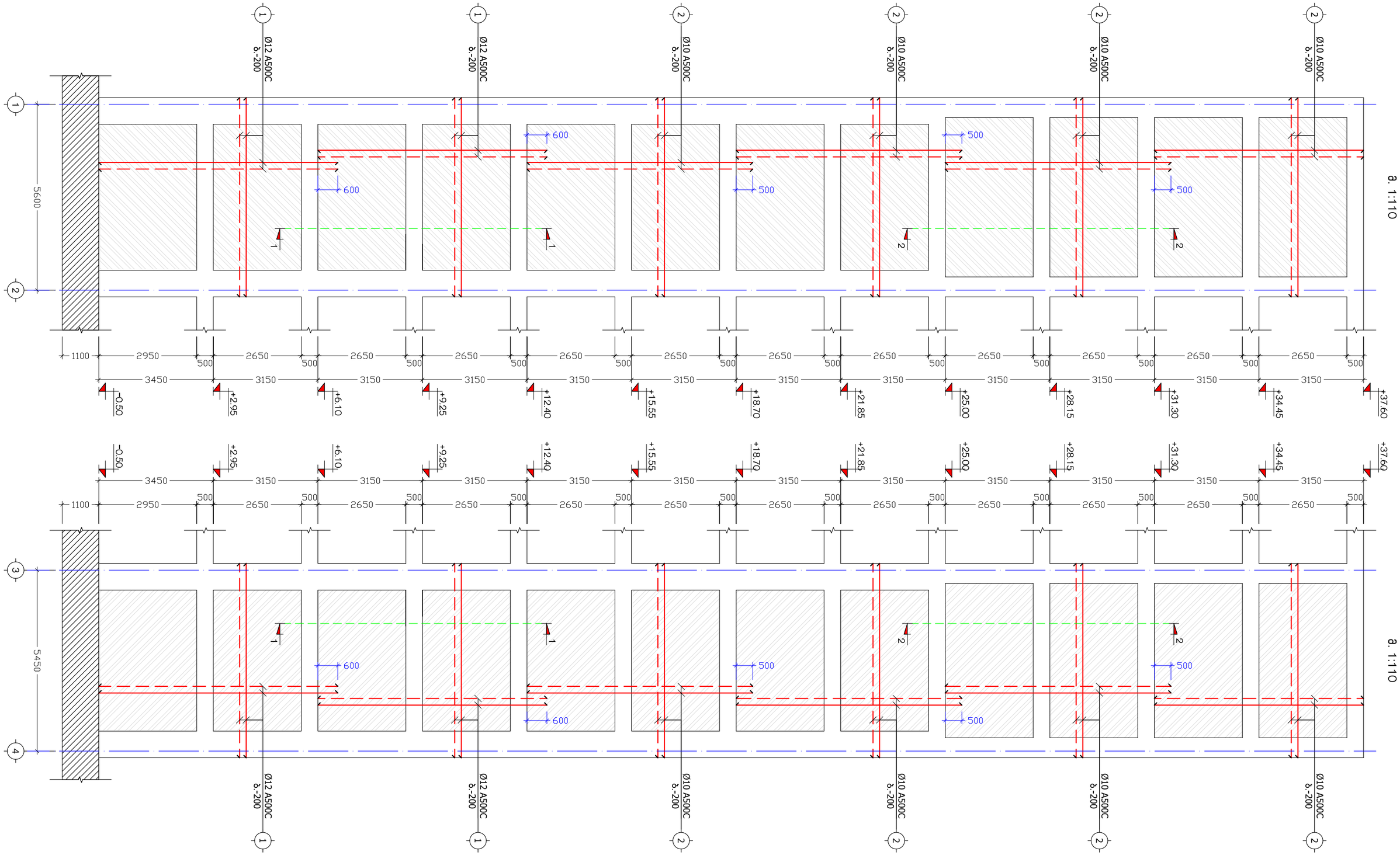

სიხისტის დიაფრაგმა
ს.დ.-1 (4 ც.)
მ. 1:110

სიხისტის დიაფრაგმა
ს.დ.-2 (2 ც.)
მ. 1:110

ქ. თბილისი, პეტრე იბერის ქუჩა №22, ნაკვეთის №01.10.06.001.092			სიხისტის დიაფრაგმები ს.დ.-1, ს.დ.-2			2020 წ.
პრ. ავტორი	დ. ბაირამაშვილი		ფურც. №	რაოდენ.	მასშტ.	ფორმატი
პრ. ავტორი	ზ. მემანიშვილი		კ. - 45	55	1:110	A3
კონსტრუქტორი	ნ. არჩვაძე					
შეასრულა	ნ. არჩვაძე		შ.პ.ს. "მაზა"			

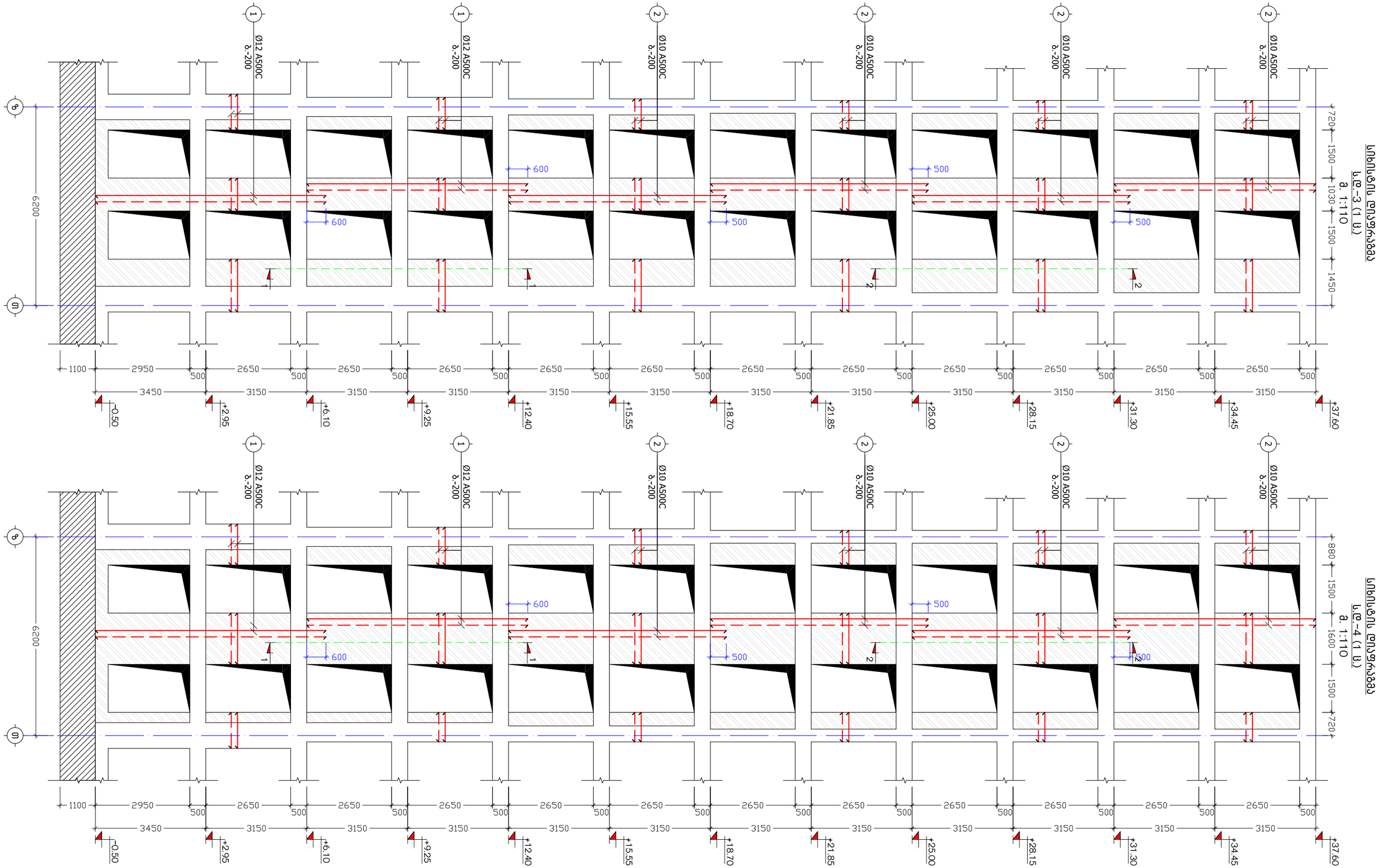

ქ. თბილისი, პეტრე იბერის ქუჩა №22, ნაკვეთის №01.10.06.001.092			სიხისტის დიაფრაგმები ს.დ.-3, ს.დ.-4			2020 წ.
პრ. ავტორი	დ. ბაირამაშვილი		ფურც. №	რაოდენ.	მასშტ.	ფორმატი
პრ. ავტორი	ზ. მემანიშვილი		ქ. - 46	55	1:110	A3
კონსტრუქტორი	ნ. არჩვაძე	ნ.არჩვაძე				
შეასრულა	ნ. არჩვაძე	ნ.არჩვაძე	შ.პ.ს. "მაზა"			

სიხისტის დიაფრაგმა
ს.დ.-5 (1 ს.)
მ. 1:110

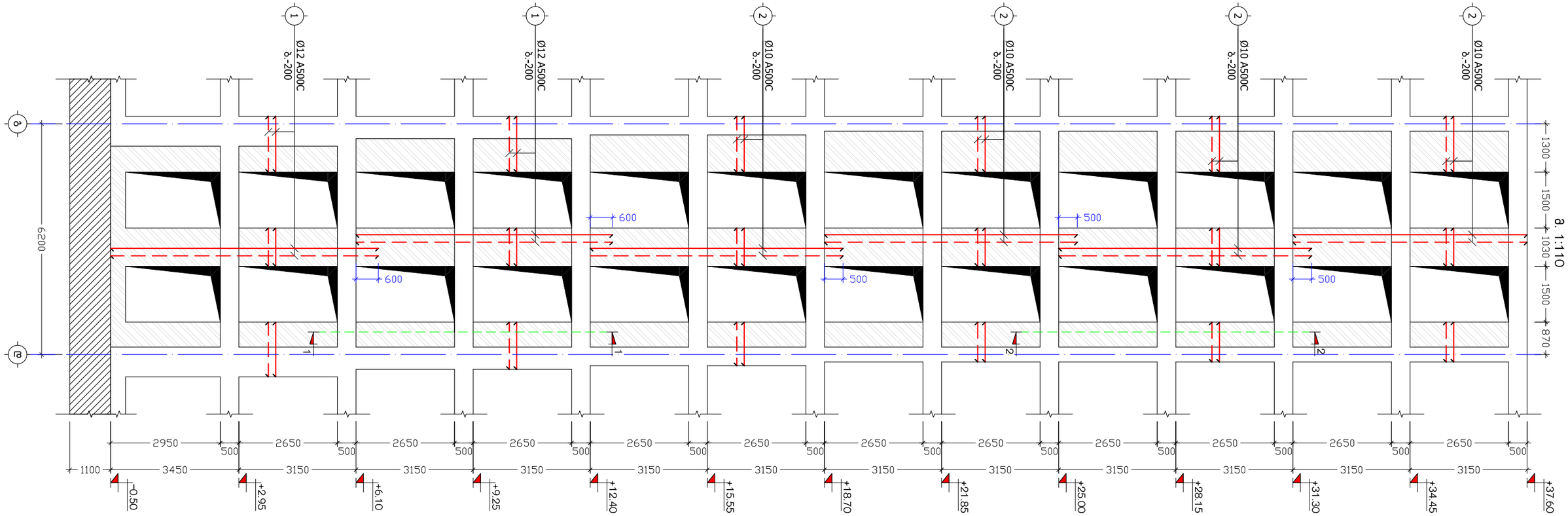

სიხისტის დიაფრაგმა
ს.დ.-6 (1 ს.)
მ. 1:110

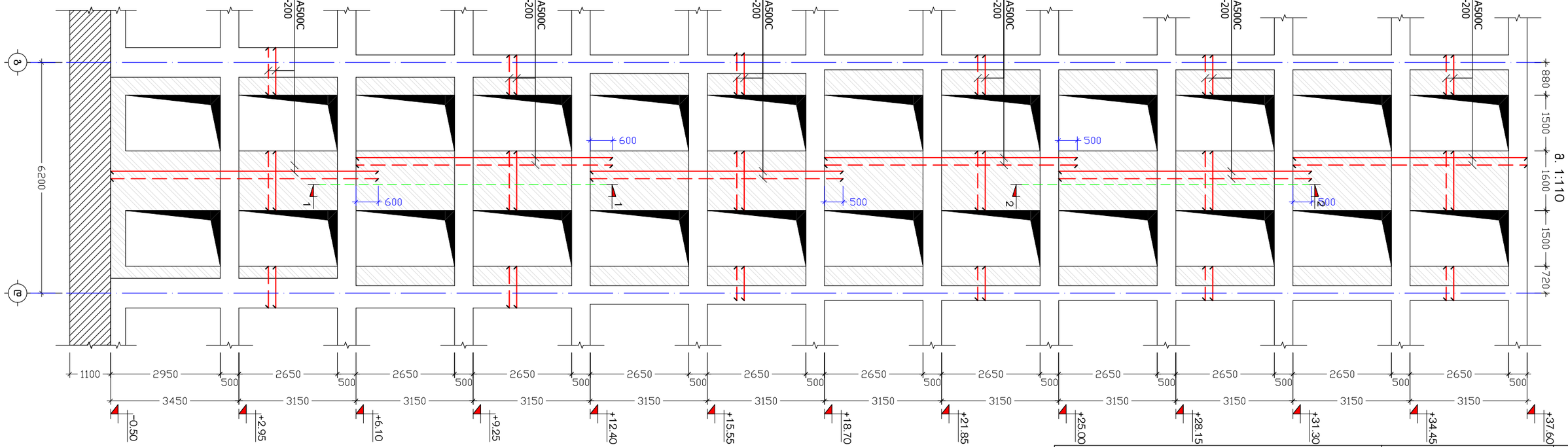

ქ. თბილისი, ვეტრე იბერის ქუჩა №22, ნაკვეთის №01.10.06.001.092			სიხისტის დიაფრაგმები ს.დ.-5, ს.დ.-6			2020 წ.
პრ. ავტორი	დ. ბაირამაშვილი		ფურც. №	რაოდენ.	მასშტ.	ფორმატი
პრ. ავტორი	ზ. მემანიშვილი		ქ. - 47	55	1:110	A3
კონსტრუქტორი	ნ. არჩვაძე	ნ. არჩვაძე				
შეასრულა	ნ. არჩვაძე	ნ. არჩვაძე	შ.პ.ს. "მაზა"			

კვეთი 1-1
მ. 1:25

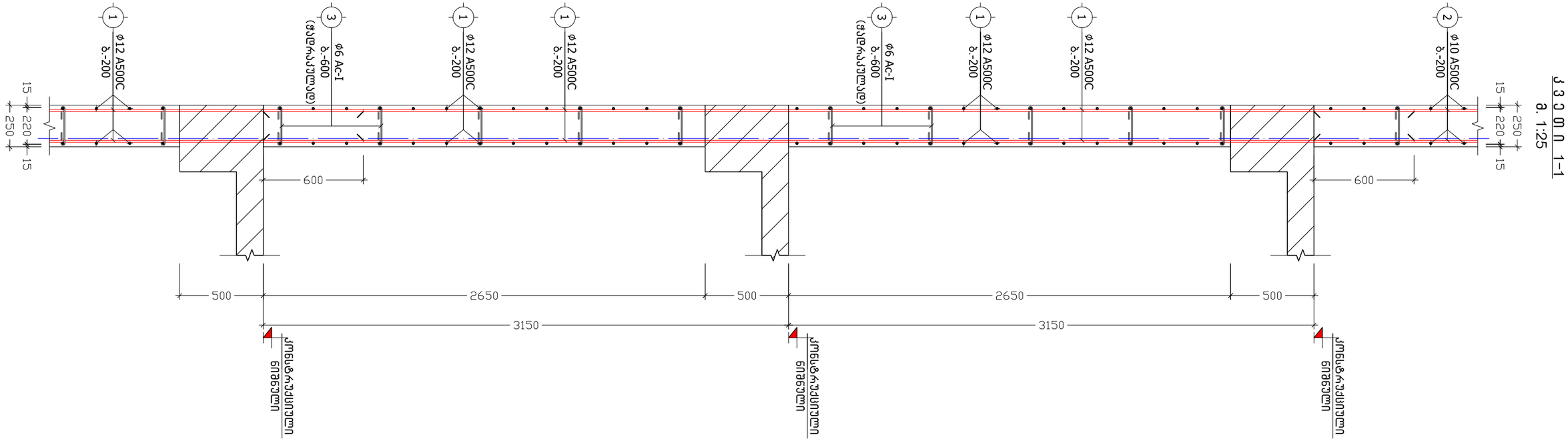

კვეთი 2-2
მ. 1:25

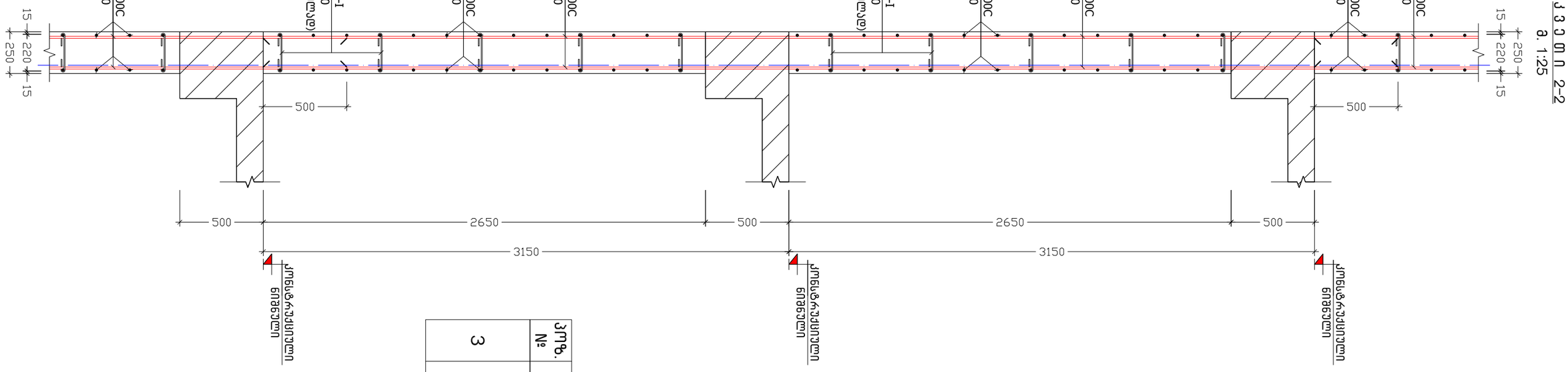

ტიპ. №	ესკიზი	L
3	100 220 100	420

ქ. თბილისი, პეტრე იბერის ქუჩა №22, ნაკვეთის №01.10.06.001.092			კვეთები 1-1, 2-2			2020 წ.
პრ. ავტორი	დ. ბაირამაშვილი		ფურც. №	რაოდენ.	მასშტ.	ფორმატი
პრ. ავტორი	ზ. მემანიშვილი		ქ. - 48	55	1:25	A3
კონსტრუქტორი	ნ. არჩვაძე	ნ. არჩვაძე				
შეასრულა	ნ. არჩვაძე	ნ. არჩვაძე	შ.პ.ს. "მაზა"			

მონოლითური დიაფრაგმისა და ღიობის დაარმირების ტიპიური ფრაგმენტი

მ 1:25

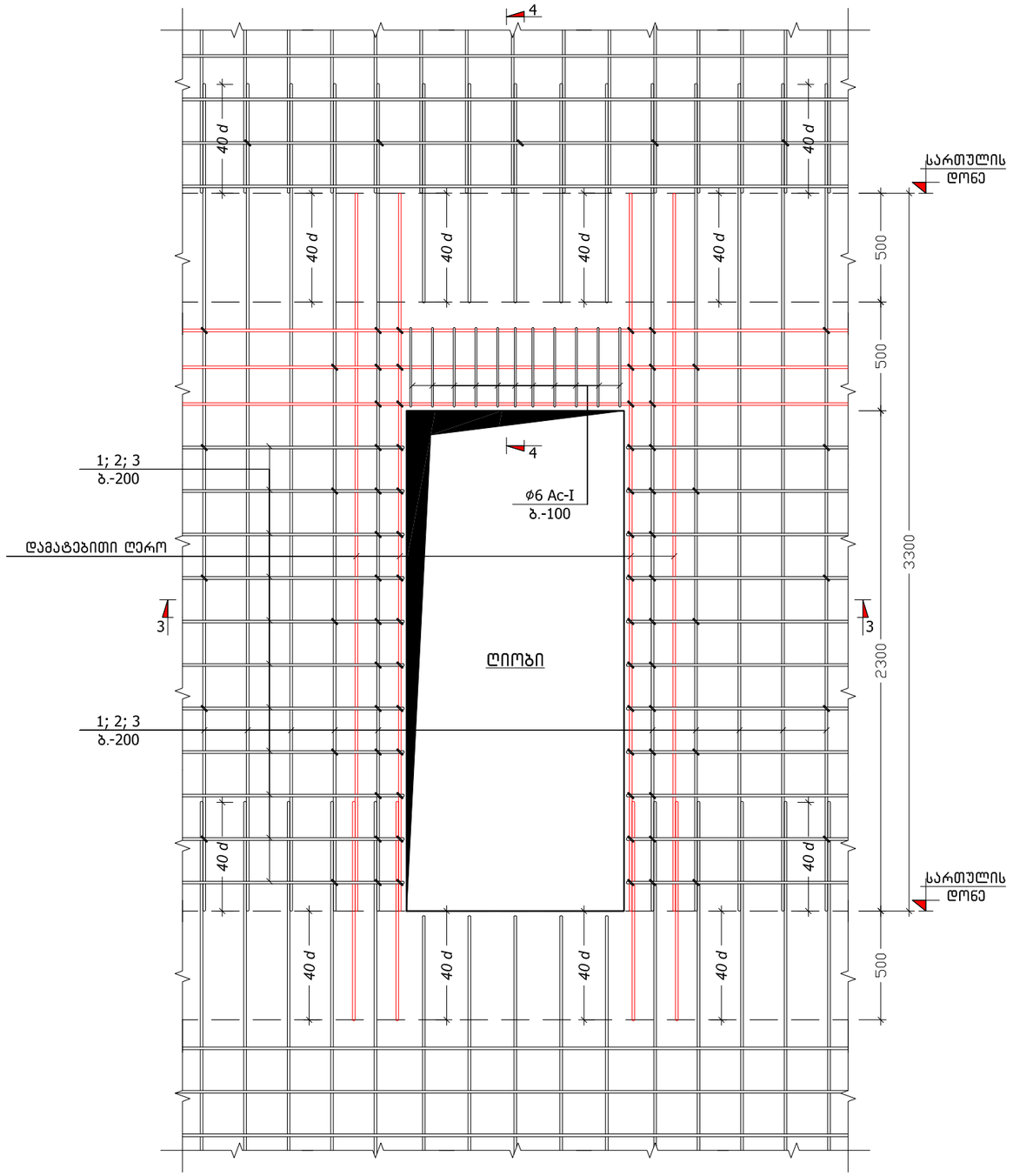

კ ვ ე თ ი 3-3

მ 1:25

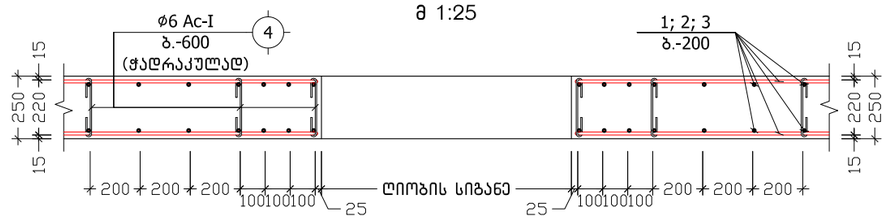

კ ვ ე თ ი 4-4

მ 1:25

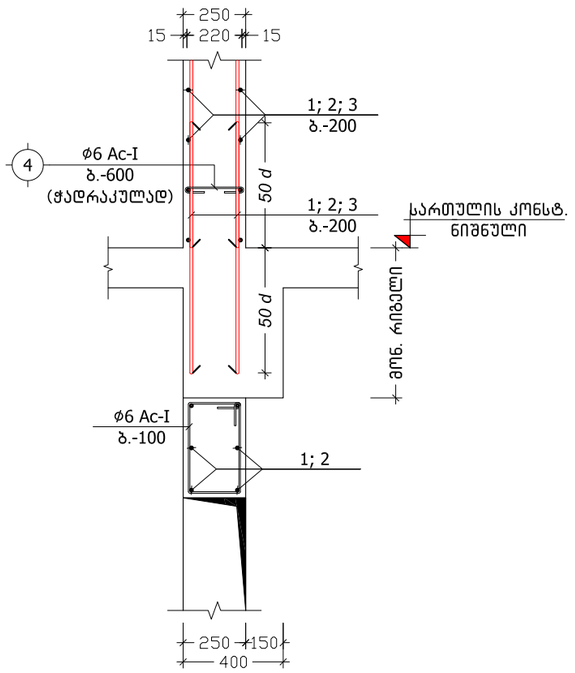

ქ. თბილისი, პეტრე იბერის ქუჩა №22, ნაკვეთის №01.10.06.001.092			დიაფრაგმების დაარმირების დეტალები			2020 წ.
პრ. ავტორი	დ. ბაირამაშვილი		ფურც. №	რაოდენ.	მასშტ.	ფორმატი
პრ. ავტორი	ზ. მემანიშვილი		კ. – 49	55	1:25	A3
კონსტრუქტორი	ნ. არჩვაძე					
შეასრულა	ნ. არჩვაძე		შ.პ.ს. "მაზა"			

ד. מזמזחוא, נבסבכ מזכאחא זבאא מזכאחא ז'אא ק"ע №22. ק"ע.2.06.001.092 №01 ההמזחוא		ההמזחוא מזכאחא נבסבכ מזכאחא ז'אא ק"ע	2020 ה.
ע"ש: נבסבכ מזכאחא	ה. מזכאחא ההמזחוא	ע"ש:	ע"חא מבאחא
ת.ז. נבסבכ מזכאחא	%. ההמבאחזחוא	ל. – 50	A3
חזאבאחא ז'אבכ מזכאחא	6. אחאהמבא		
ההמבאחזחוא	6. אחאהמבא		
			ת.נ.א. "זכאב"

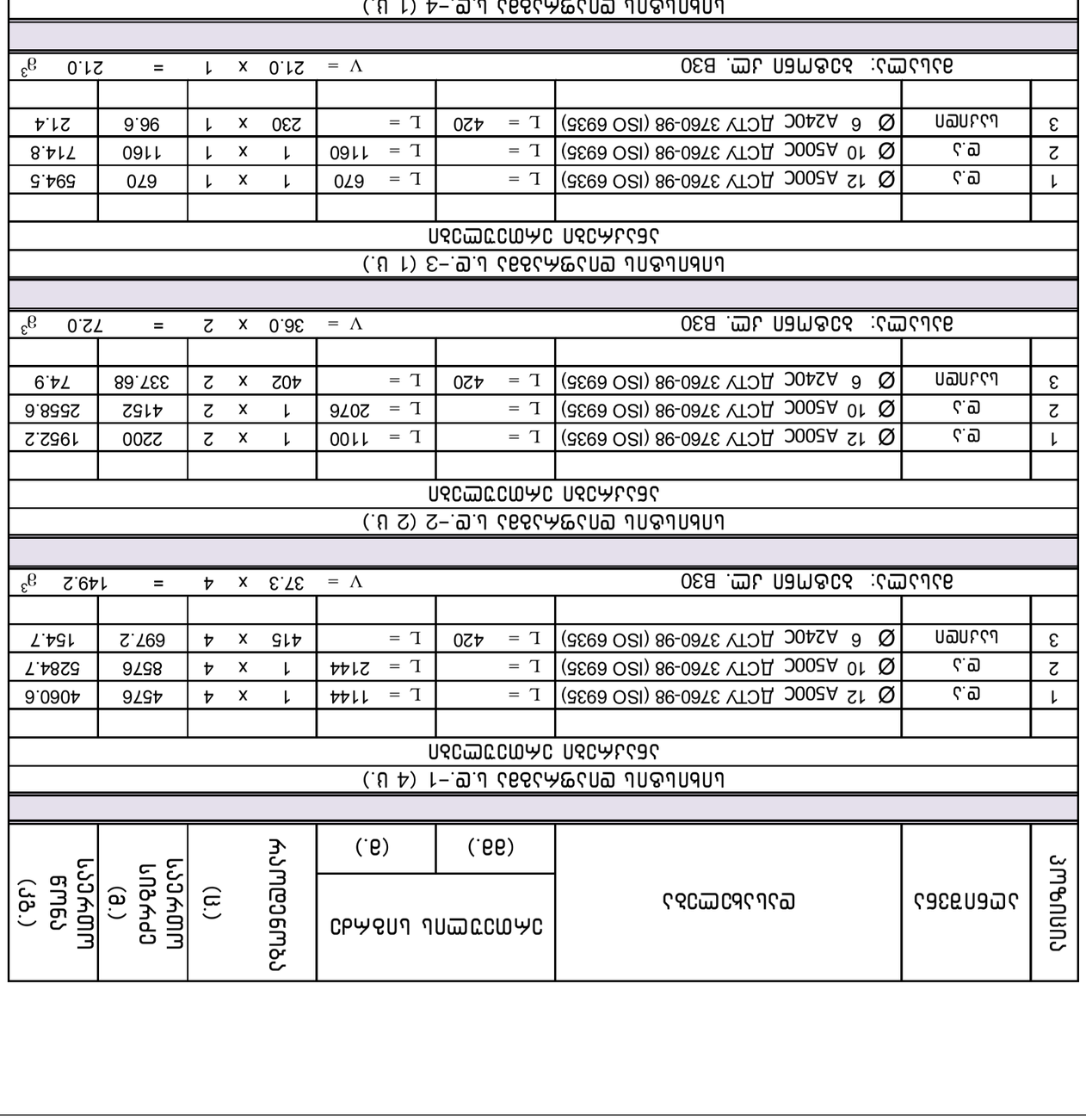

נחבחובחוא ההמזחבחמ נ.ה.–4 (1 ש.)

נהכחזחבחוא מחמזחבחוא

1	ה.נ	Ø 12 A500C אכדע 3760-98 (ISO 6935)	L =		L = 726	1 x 1	726 644.2
2	ה.נ	Ø 10 A500C אכדע 3760-98 (ISO 6935)	L =		L = 1290	1 x 1	1290 794.9
3	נבנחה	Ø 6 A240C אכדע 3760-98 (ISO 6935)	L =	420	L =	254 x 1	106.68 23.7
		אזנבחוא: בזבאחא זח. B30		V =	23.0 x 1	=	23.0 $ג^3$

נחבחובחוא ההמזחבחמ נ.ה.–5 (1 ש.)

נהכחזחבחוא מחמזחבחוא

1	ה.נ	Ø 12 A500C אכדע 3760-98 (ISO 6935)	L =		L = 732	1 x 1	732 649.6
2	ה.נ	Ø 10 A500C אכדע 3760-98 (ISO 6935)	L =		L = 1294	1 x 1	1294 797.4
3	נבנחה	Ø 6 A240C אכדע 3760-98 (ISO 6935)	L =	420	L =	255 x 1	107.1 23.8
		אזנבחוא: בזבאחא זח. B30		V =	23.0 x 1	=	23.0 $ג^3$

נחבחובחוא ההמזחבחמ נ.ה.–6 (1 ש.)

נהכחזחבחוא מחמזחבחוא

1	ה.נ	Ø 12 A500C אכדע 3760-98 (ISO 6935)	L =		L = 734	1 x 1	734 651.3
2	ה.נ	Ø 10 A500C אכדע 3760-98 (ISO 6935)	L =		L = 1298	1 x 1	1298 799.9
3	נבנחה	Ø 6 A240C אכדע 3760-98 (ISO 6935)	L =	420	L =	256 x 1	107.52 23.9
		אזנבחוא: בזבאחא זח. B30		V =	23.0 x 1	=	23.0 $ג^3$

נחבחובחוא ההמזחבחמ נ.ה.–3 (1 ש.)

נהכחזחבחוא מחמזחבחוא

1	ה.נ	Ø 12 A500C אכדע 3760-98 (ISO 6935)	L =		L = 670	1 x 1	670 594.5
2	ה.נ	Ø 10 A500C אכדע 3760-98 (ISO 6935)	L =		L = 1160	1 x 1	1160 714.8
3	נבנחה	Ø 6 A240C אכדע 3760-98 (ISO 6935)	L =	420	L =	230 x 1	96.6 21.4
		אזנבחוא: בזבאחא זח. B30		V =	21.0 x 1	=	21.0 $ג^3$

נחבחובחוא ההמזחבחמ נ.ה.–1 (4 ש.)

נהכחזחבחוא מחמזחבחוא

1	ה.נ	Ø 12 A500C אכדע 3760-98 (ISO 6935)	L =		L = 1144	1 x 4	4576 4060.6
2	ה.נ	Ø 10 A500C אכדע 3760-98 (ISO 6935)	L =		L = 2144	1 x 4	8576 5284.7
3	נבנחה	Ø 6 A240C אכדע 3760-98 (ISO 6935)	L =	420	L =	415 x 4	697.2 154.7
		אזנבחוא: בזבאחא זח. B30		V =	37.3 x 4	=	149.2 $ג^3$

נחבחובחוא ההמזחבחמ נ.ה.–2 (2 ש.)

נהכחזחבחוא מחמזחבחוא

1	ה.נ	Ø 12 A500C אכדע 3760-98 (ISO 6935)	L =		L = 1100	1 x 2	2200 1952.2
2	ה.נ	Ø 10 A500C אכדע 3760-98 (ISO 6935)	L =		L = 2076	1 x 2	4152 2558.6
3	נבנחה	Ø 6 A240C אכדע 3760-98 (ISO 6935)	L =	420	L =	402 x 2	337.68 74.9
		אזנבחוא: בזבאחא זח. B30		V =	36.0 x 2	=	72.0 $ג^3$

კიბე-1-ის გეგმა ნიშნულზე ±0.00
მ. 1:75

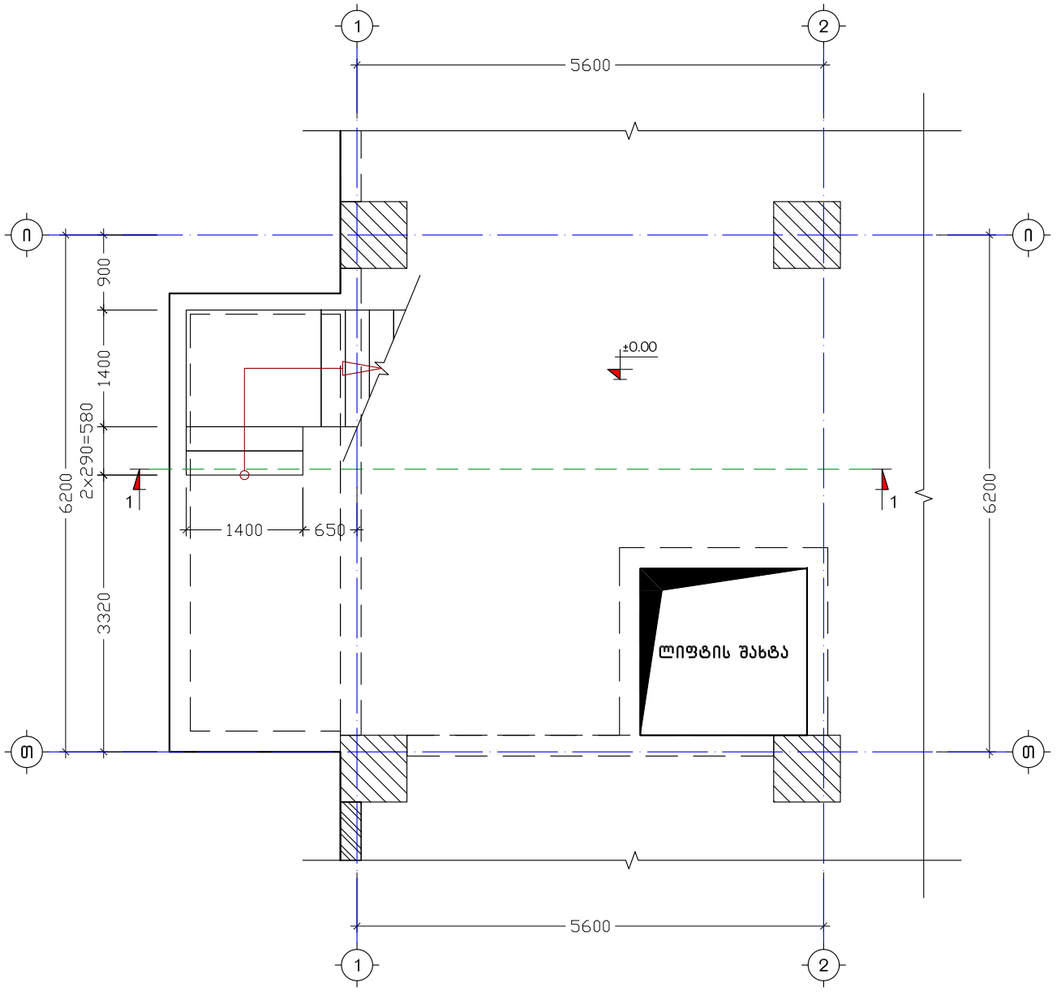

კიბე-1-ის გეგმა ნიშნულებზე +2.95 – +37.60
მ. 1:75

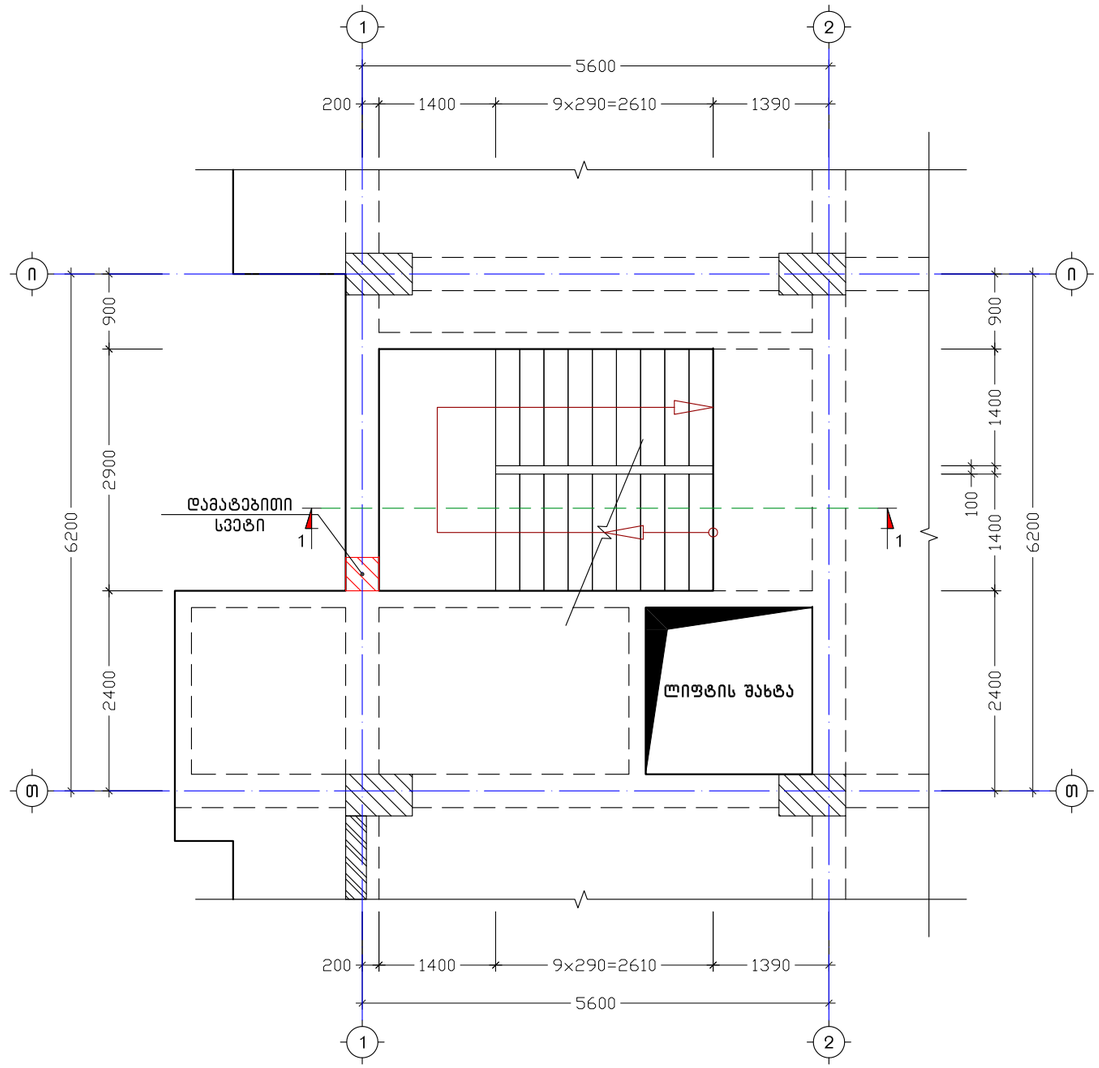

ქ. თბილისი, პეტრე იბერის ქუჩა №22, ნაკვეთის №01.10.06.001.092			კიბე-1ის გეგმები			2020 წ.
პრ. ავტორი	დ. ბაირამაშვილი		ფურც. №	რაოდენ.	მასშტ.	ფორმატი
პრ. ავტორი	ზ. მემანიშვილი		კ. – 51	55	1:75	A3
კონსტრუქტორი	ნ. არჩვაძე					
შეასრულა	ნ. არჩვაძე		შ.პ.ს. "მაზა"			

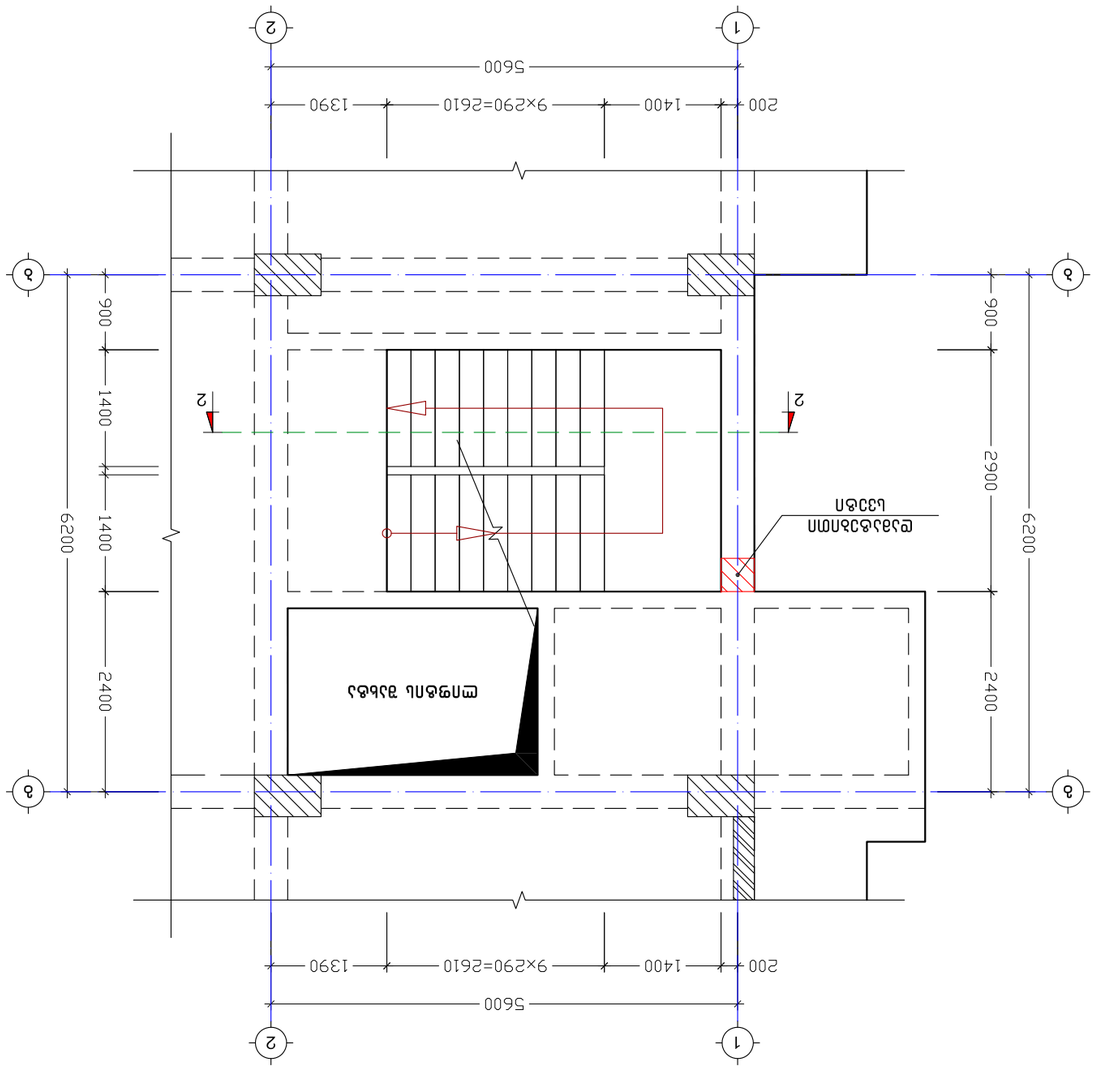

Лист 2-ой блок-секции А-Б/1-2 +2.95 – +34.45
М 1:75

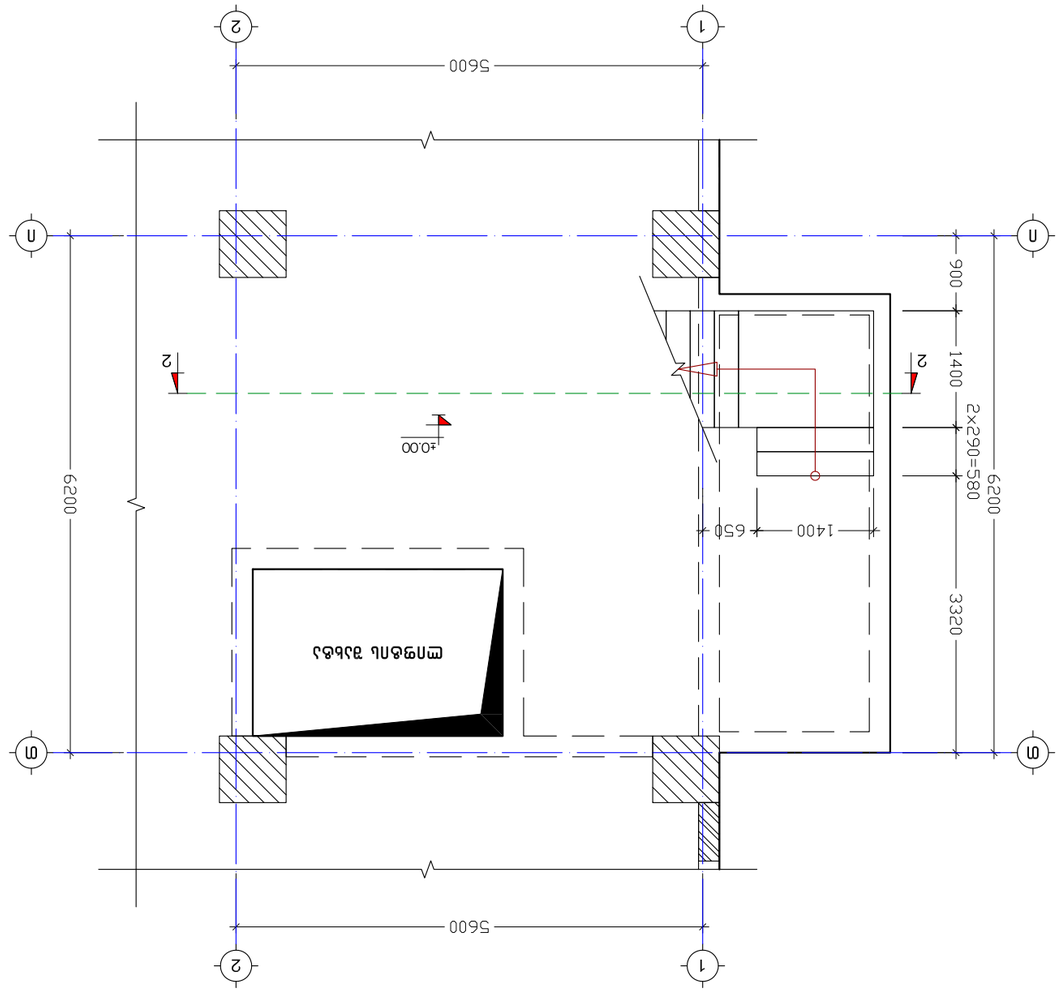

Лист 2-ой блок-секции Г-Д/1-2 ±0.00
М 1:75

Гл. инженер проекта	Ю. Ахметова				
Нач. отдела	Ю. Ахметова				
Разработал	Ю. Ахметова				
Изм.	Кол.уч.	Лист	№ док.	Подпись	Дата
3. Планировочная схема секции №22, Лист 2 Блок-секции №01.10.06.001.092					
ЖК «Алтын Орда»				Стадия	Лист	Листов
				Р	2	
ТОО «Астанагорстрой»						

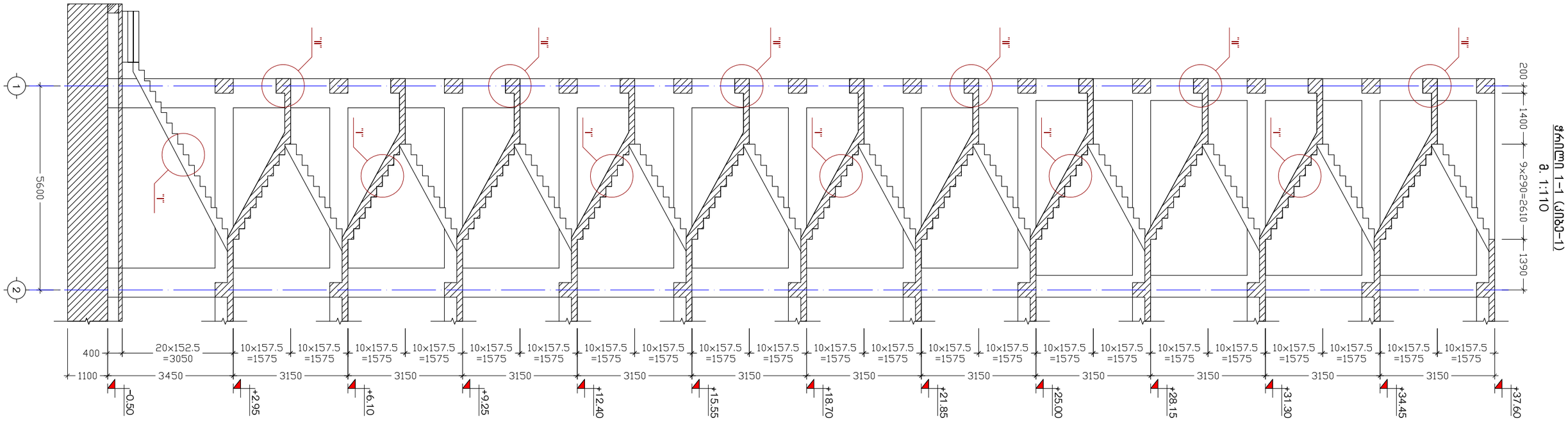

ჭრილი 1-1 (ქუჩა-1)
მ. 1:110

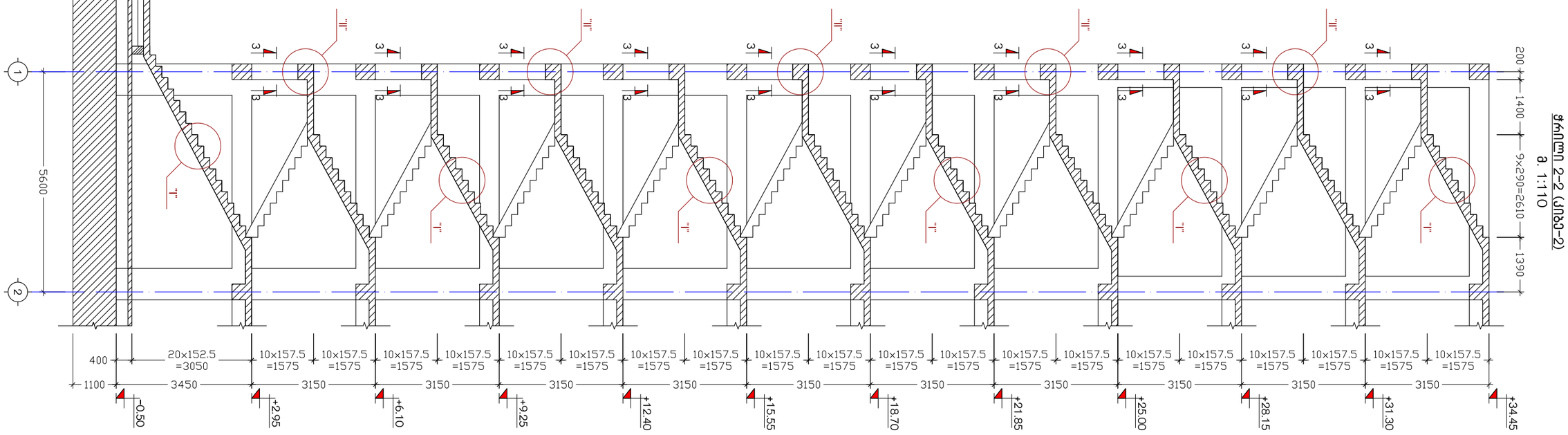

ჭრილი 2-2 (ქუჩა-2)
მ. 1:110

ქ. თბილისი, პეტრე იბერის ქუჩა №22, ნაკვეთის №01.10.06.001.092			ჭრილები 1-1, 2-2			2020 წ.
პრ. ავტორი	დ. ბაირამაშვილი		ფურც. №	რაოდენ.	მასშტ.	ფორმატი
პრ. ავტორი	ზ. მემანიშვილი		კ. - 53	55	1:110	A3
კონსტრუქტორი	ნ. არჩვაძე					
შეასრულა	ნ. არჩვაძე		შ.პ.ს. "მაზა"			

კ ვ ა ნ ძ ი "I"
მ. 1:10

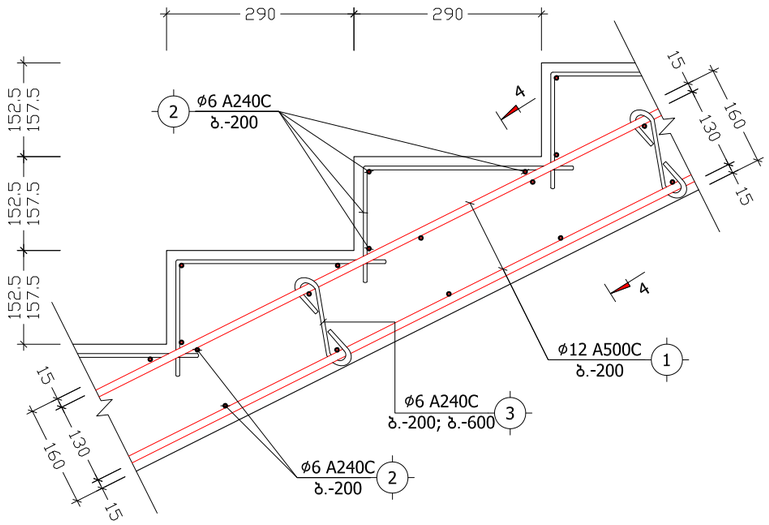

კ ვ ა ნ ძ ი "II"
მ. 1:10

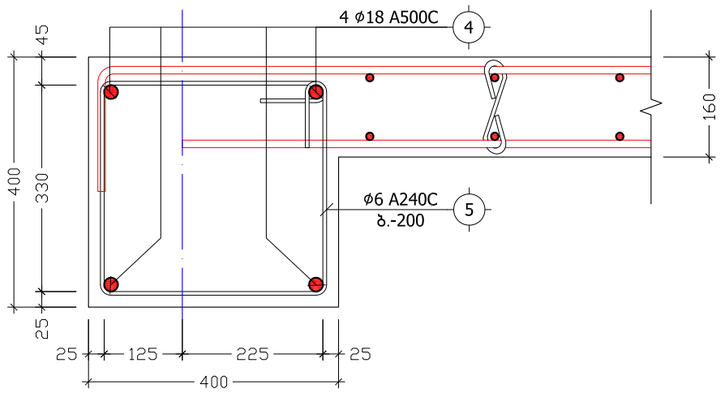

კიბის დაარმირების კვანძი
მ 1:10

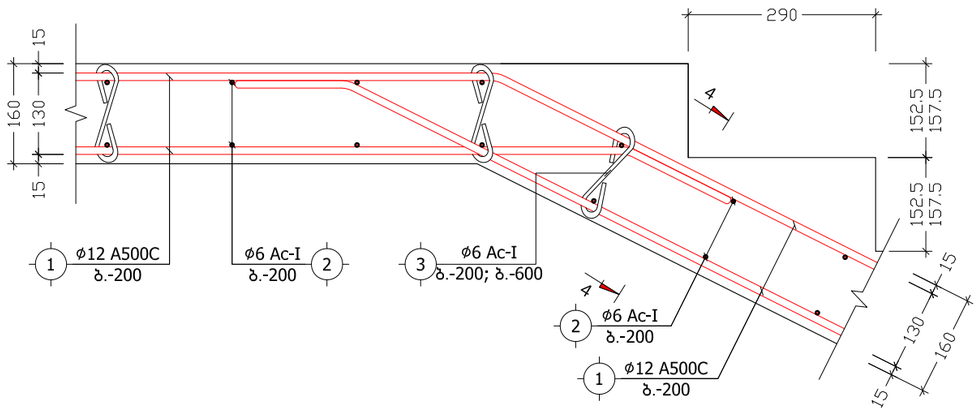

კ ვ ე თ ი 3-3
(დამატებითი სვეტი)
მ. 1:10

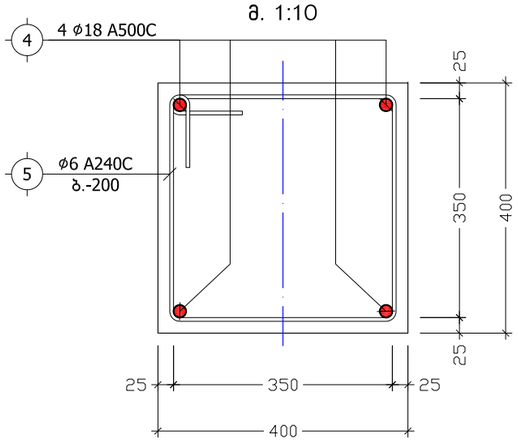

კ ვ ე თ ი 4-4
მ. 1:10

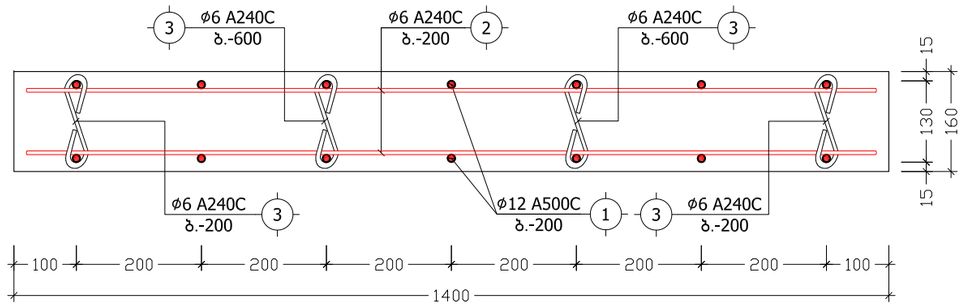

პოზ. №	ე ს კ ი ზ ი	L
3	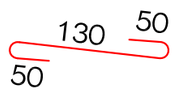	230
5	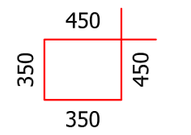	1600

ქ. თბილისი, პეტრე იბერის ქუჩა №22, ნაკვეთის №01.10.06.001.092			კვანძები "I", "II"; კვეთები 3-3, 4-4			2020 წ.
პრ. ავტორი	დ. ბაირამაშვილი		ფურც. №	რაოდენ.	მასშტ.	ფორმატი
პრ. ავტორი	ზ. მემანიშვილი		კ. - 54	55	1:75	A3
კონსტრუქტორი	ნ. არჩვაძე					
შეასრულა	ნ. არჩვაძე		შ.პ.ს. "მაზა"			

პოზიცია	აღნიშვნა	დასახელება	ერთეულის სიგრძე (მმ.)	ერთეულის სიგრძე (მ.)	რაოდენობა (ც.)	საერთო სიგრძე (მ.)	საერთო წონა (კგ.)
		კიბე-1					
		ანაკრები ერთეულები					
1	დ.ა	Ø 12 A500c ДСТУ 3760-98 (ISO 6935)	L =	L = 890	1 x 1	890	789.8
2	დ.ა	Ø 6 A240C ДСТУ 3760-98 (ISO 6935)	L =	L = 1900	1 x 1	1900	421.5
3	საკიდი	Ø 6 A240C ДСТУ 3760-98 (ISO 6935)	L = 230	L =	672 x 1	154.56	34.3
4	დ.ა	Ø 18 A500c ДСТУ 3760-98 (ISO 6935)	L =	L = 270	1 x 1	270	539.1
5	საკიდი	Ø 6 A240C ДСТУ 3760-98 (ISO 6935)	L = 1600	L =	264 x 1	422.4	93.7
		მასალა: ბეტონი კლ. B30			V = 20.6 x 1	= 20.6	$მ^3$
		კიბე-2					
		ანაკრები ერთეულები					
1	დ.ა	Ø 12 A500c ДСТУ 3760-98 (ISO 6935)	L =	L = 816	1 x 1	816	724.1
2	დ.ა	Ø 6 A240C ДСТУ 3760-98 (ISO 6935)	L =	L = 1740	1 x 1	1740	386.0
3	საკიდი	Ø 6 A240C ДСТУ 3760-98 (ISO 6935)	L = 230	L =	616 x 1	141.68	31.4
4	დ.ა	Ø 18 A500c ДСТУ 3760-98 (ISO 6935)	L =	L = 248	1 x 1	248	495.1
5	საკიდი	Ø 6 A240C ДСТУ 3760-98 (ISO 6935)	L = 1600	L =	242 x 1	387.2	85.9
		მასალა: ბეტონი კლ. B30			V = 19.0 x 1	= 19.0	$მ^3$

ქ. თბილისი, აეტრე იბერის ქუჩა №22, ნაკვეთის №01.10.06.001.092			კიბეების სპეციფიკაცია			2020 წ.
პრ. ავტორი	დ. ბაირამაშვილი		ფურც. №	რაოდენ.	მასშტ.	ფორმატი
პრ. ავტორი	ზ. მემანიშვილი		კ. – 55	55	–	A3
კონსტრუქტორი	ნ. არჩვაძე	ნ. არჩვაძე				
შეასრულა	ნ. არჩვაძე	ნ. არჩვაძე	შ.პ.ს. "მაზა"			

საქართველო, ქ. თბილისი
შ.პ.ს. „მონოლითი“
202242233
თევდორე მღვდლის ქ. №5

GEORGIA, TBILISI
„MONOLITI“ L.T.D.
202242233
5 TEVDORE MGVDELI STR.

№1-41/20 „15“ დეკემბერი 2020 წ.

საექსპერტო-ტექნიკური დასკვნა ქ. თბილისში, საბურთალოს რაიონში, დიდ დიღომში, პეტრე იბერის ქ. №22-ში დამუშავებული მრავალსართულიანი შენობის კონსტრუქციული ნაწილისათვის.

ქალაქ თბილისში, დიდ დიღომში, პეტრე იბერის ქუჩა №22-ში არსებულ მიწის ნაკვეთზე (ს/კ№01.10.06.001.092) შ.პ.ს. „მაზა“ აწარმოებს მრავალბინიანი საცხოვრებელი სახლის მშენებლობას. პროექტი დამუშავებულია ინდ საწარმო „დავით ბაირამაშვილი“-ს მიერ, მიმდინარე წელს. პროექტის არქიტექტურული ნაწილის მიხედვით თავდაპირველად გათვალისწინებული იყო ათ სართულიანი საცხოვრებელი სახლი, თუმცა სამშენებლო ორგანიზაციის ხელმძღვანელობის თხოვნით პროექტის კონსტრუქციული ნაწილის გაანგარიშება თავიდანვე ჩატარდა ორი სართულის დამატებით ე.ი. გაანგარიშებული იქნა 12 სართული. გაანგარიშება ჩატარდა ავტომატური საანგარიშო კომპლექსი „ЛИРА SAPR 2013. R-3” საშუალებით J=8 ბალიან ზემოქმედებაზე, ქვეყანაში მოქმედი სამშენებლო ნორმებისა და წესების მოთხოვნების გათვალისწინებით. 12 სართულიანი შენობის გაანგარიშების შედეგების მიხედვით დაკონსტრუირდა მისი მზიდი ელემენტები, რომელთა სიმტკიცე სიხისტე და მდგრადობა მასზე სტატიკური და სეისმური დატვირთვების ზემოქმედების თვალსაზრისით ეჭვს არ იწვევს. პროექტის მიმართ შენიშვნები არა გვაქვს და რეკომენდაციას ვუწევთ განსახორციელებლად.

შ.პ.ს. ”მონოლითი”-ს დირექტორი. /გ. იაშვილი/

მთავარი ინჟინერი. /მ. საველიძე/

საქართველო, ქ. თბილისი
შ.პ.ს. „მონოლითი“
202242233
თევდორე მღვდლის ქ. №5

GEORGIA, TBILISI
„MONOLITI“ L.T.D.
202242233
5 TEVDORE MGVDELI STR.

პირადი მონაცემები (CV).

მე მალხაზ (მიხეილ) ივანეს ძე საველიძე დავიბადე ქალაქ ბათუმში 1962 წლის 22 ნოემბერს. 1966 წლიდან ვცხოვრობ ქალაქ თბილისში. 1979 წელს დავამთავრე ქ. თბილისის №77-ე საშუალო სკოლა. 1980წელს ჩავაბარე მისაღები გამოცდები საქართველოს პოლიტექნიკურ ინსტიტუტში (სპი) სატრანსპორტო ფაკულტეტზე სპეციალობით ხიდები და გვირაბები. პოლიტექნიკური ინსტიტუტის დამთავრების შემდეგ 1985 წელს განაწილებით მოვხვდი საპროექტო ინსტიტუტ „საქსახპროექტი“-ს (ამჟამად ამ შენობაში განთავსებულია კულტურისა და ძეგლთა დაცვის სამინისტრო) პირველ არქიტექტურულ-სამშენებლო განყოფილებაში. ინსტიტუტში მუშაობის პერიოდში (1985-1987 წლის სექტემბერი) მონაწილეობა მივიღე მრავალი სამრეწველო შენობის დაპროექტებაში. 1987წლის სექტემბრიდან 2000წლამდე ვმუშაობდი საქართველოს მეცნიერებათა აკადემიის კ. ზავრიევის სახელობის სამშენებლო მექანიკისა და სეისმომედეგობის სამეცნიერო ინსტიტუტში, გამოყენებითი დრეკადობის თეორიის განყოფილებაში. ინსტიტუტში მუშაობის წლებში გამოქვეყნებული მაქვს სამეცნიერო სტატიები გარსული ტიპის გადახურვებში 1990 წელს დავაფუძნე საპროექტო ორგანიზაცია, კოოპერატივი „ხუროთმოძღვარი“ სადაც ვმუშაობდი მთავარი ინჟინრის თანამდებობაზე. 2005 წლიდან ორგანიზაცია იწოდება შ.პ.ს. "მონოლითი", სადაც დღემდე ვმუშაობ მთავარი ინჟინრის თანამდებობაზე. ორგანიზაციის ფაქტიური მისამართია ქ. თბილისი, ისნის რაიონი, გელათის ქუჩა №7 (ყოფილ საპრეზიდენტო რეზიდენციასთან ახლოს) ტელეფონი: 277-45-84.

განვლილი წლების განმავლობაში შ.პ.ს. "მონოლითი"-ში ჩემი ხელმძღვანელობით დაპროექტებული და აშენებულია მრავალი სხვადასხვა ფუნქციონალური დანიშნულების მქონე (სამრეწველო, სამოქალაქო, საზოგადოებრივი და ხელოვნური) ობიექტები, როგორც ქალაქ თბილისის, ისე საქართველოს დანარჩენ რეგიონებში და საზღვარგარეთის ქვეყნებში.

მოვიყვანთ შესრულებული სამუშაოების მცირე ჩამონათვალს:

- ალუმინის მეორადი გადამუშავების ქარხნის რეკონსტრუქცია ქ. რუსთავში. 1987 წ.
- ქ. რუსთავის ცენტრალური კინოთეატრის რეკონსტრუქცია. 2000 წ.

- მრავალსართულიანი, მრავალფუნქციური საცხოვრებელი კომპლექსები ქ. თბილისში (დამკვეთები: შ.პ.ს. "ცენტრ-პოინტი"; შ.პ.ს. "საბა+"; შ.პ.ს. "მოდული"; შ.პ.ს. "D+"). 1997-2008 წწ.
- საინვესტიციო ჯგუფი "ტიფლისი".
- მრავალსართულიანი, მრავალფუნქციური საცხოვრებელი შენობები ქ. თბილისში, ქ. ბათუმში, ქ. ქობულეთში.
- მრავალფუნქციური სავაჭრო ცენტრი ქ. თბილისში, ცაბაძის ქ. №8-ში. (საქართველო-ისრაელის ერთობლივი პროექტი). 2008 წ.
- კოჭური ხიდი ქ. თბილისის ბოტანიკურ ბაღში. 1995-1996 წწ.
- საყრდენი კედელი ქ. თბილისში. (მოსკოვის ქუჩა; ტაბიძის ქუჩა) 1997 წ. 2001 წ.
- სპორტის სახახლე ქ. ქუთაისში, ახალგაზრდობის გამზირზე. 2007 წ.
- რკინიგზის სადგური ქ. თბილისში, აეროპორტის ტერიტორიაზე. 2007 წ.
- საზკვების კომპლექსები ქ. თბილისში, ბელიაშვილის ქუჩაზე. "წისქვილი"; "თაღლაურა"; "ლაკადა"
- ქ. ფოთის ღვთისმშობლის შობის სახელობის საკათედრო ტაძარი.
- სასტუმრო ქ. ქუთაისში. (რუსთაველის ქ. №5-ში). 2008 წ.
- ანგარი ავიაკომპანია "აირზენა"-სათვის ბოინგი 737/500 ტიპის თვითმფრინავების დასაყენებლად. 2001 წ.
- ნავთობპროდუქტების შესანახი ბაზა ავიაკომპანია "აირზენა"-ს საჭიროებისათვის ქ. თბილისში, აეროპორტის ტერიტორიაზე. 2002 წ.
- ავიაკომპანია "აირზენა"-ს თვითმფრინავების მგზავრთა კვებისა და მომსახურებისათვის საჭირო შენობა ქ. თბილისში, აეროპორტის ტერიტორიაზე. 2002 წ.
- ღვინის ქარხნები, ყვარელში, სოფ. აკურაში, წინანდალში. 1998-2002 წწ.
- საცხოვრებელი კომპლექსი, ქ. თბილისში, გურამიშვილის გამზირი №78.
- "ცენტრ-პოინტი"-ს საცხოვრებელი კომპლექსი, ქ. თბილისში, დიდი დიღმის ტერიტორიაზე.
- ყინულის საციგურაო მოედნის კომპლექსის (საბურთალო) რეკონსტრუქცია.
- ალ. ჭავჭავაძის სახლ-მუზეუმის რეკონსტრუქცია, ყვარელში. 2009 წ.
- ქართული კულტურის ცენტრის შენობა ქ. ბაქოში.
- მრავალფუნქციული კომპლექსი ქ. დნეპროპეტროვსკში 2009 წ.
- მუსტაფა ქემალ ათათურქის ქანდაკების კონსტრუქცია (სიმაღლით 29მ.) თურქეთში, ქალაქ ართვინში
- მრავალი ინდივიდუალური საცხოვრებელი სახლი.
- ძაღლსაშენი კომპლექსი მაკედონიაში, ქ. სკოპლე.

- ქ. თბილისის ძველი უბნების დაზიანებული საცხოვრებელი სახლების აღდგენა-გაძლიერება.
- ყოფილი "ბერიკონი"-ს შენობა "მშვიდობის" ხიდთან (კაზინო "შანგრილა") 2011 წ.

ცალკე აღსანიშნავია ავარიული ნაგებობების აღდგენა-გამაგრებითი საპროექტო სამუშაოები.

ქ. თბილისში დაზიანებული საცხოვრებელი სახლები, სკოლები, ბაგა-ბაღები, საავადმყოფოები, სპორტული, ისტორიული მნიშვნელობის შენობები; რომელთა კვლევის და საპროექტო დოკუმენტაციის მომზადების შემდეგ, აქტიური საავტორო ზედამხედველობის პირობებში შესაძლებელი გახდა მრავალი ნაგებობის გადარჩენა და შემდგომი უსაფრთხო ექსპლოატაცია.

შ.პ.ს. "მოხოლითი"-ს

მთავარი ინჟინერი. /მ. სავლიძე/

დიპლომი

КВ № 153475

ეს დიპლომი მიეცა მიხეილ ივანეს ძე სავალიძეს

მასზე, რომ იგი 1980 წელს შევიდა საქართველოს ვ.ი. ლენინის სახელობის პოლიტექნიკურ ინსტიტუტში

და 1985 წელს დაამთავრა აღნიშნული ინსტიტუტის

სრული კურსი სპეციალობით ხიდები და გვირაბები

სახელმწიფო საგამოცდო კომისიის 1985 წ. „29" ივნისის გადაწყვეტილებით მ.ი. სავალიძეს მიენიჭა ინჟინერ-მშენებლის კვალიფიკაცია.

სახელმწიფო საგამოცდო კომისიის თავმჯდომარე

რექტორი

მდივანი

ბ. ა.

ქალაქი თბილისი 1986 წ. „31" XII

სარეგისტრაციო № 4810

Грузинский кв.

ДИПЛОМ

КВ № 153475

Настоящий диплом выдан Савелидзе Михаилу Ивановичу

в том, что он в 19*80* году поступил в *Грузинский политехнический институт им. В.И. Ленина*

и в 19*85* году окончил полный курс *названного института*

по специальности *мосты и тоннели*

Решением Государственной экзаменационной комиссии от „*29*" *июня* 19*85* г.

Савелидзе М.И

присвоена квалификация *инженера строителя*

Председатель Государственной экзаменационной комиссии

Ректор

Секретарь

М. П.

Город *Тбилиси* „*31*" *XII* 19*86* г.

Регистрационный № *4810*

Московская типография Гознака, 1982.

О ТРУДОВЫХ КНИЖКАХ РАБОЧИХ И СЛУЖАЩИХ

Постановление Совета Министров СССР и ВЦСПС
от 6 сентября 1973 года № 656

(Извлечение)

1. ...Трудовые книжки ведутся на всех рабочих и служащих государственных, кооперативных и общественных предприятий, учреждений и организаций, проработавших свыше 5 дней...

4. Рабочий и служащий, поступающий на работу, обязан предъявить администрации предприятия, учреждения, организации трудовую книжку, оформленную в установленном порядке.

5. Прием на работу без трудовой книжки не допускается...

6. В трудовую книжку вносятся:

сведения о работнике: фамилия, имя, отчество, дата рождения, образование, профессия, специальность;

сведения о работе: прием на работу, перевод на другую работу, увольнение. Записи о наименовании работы или должности, на которые принят работник, производятся: для рабочих в соответствии с наименованиями профессий, указанными в Едином тарифно-квалификационном справочнике работ и профессий рабочих; для служащих в соответствии с наименованиями должностей, указанных в Единой номенклатуре должностей служащих, или в соответствии со штатным расписанием;

сведения о награждениях и поощрениях: награждения орденами и медалями, присвоения почетных званий; награждения и поощрения за успехи в работе, предусмотренные правилами внутреннего трудового распорядка и уставами о дисциплине; другие поощрения в соответствии с действующим законодательством;

сведения об открытиях, на которые выдан диплом, об использованных изобретениях и рационализаторских предложениях и о награждениях в связи с этим вознаграждениях.

Взыскания в трудовую книжку не заносятся.

7. С каждой записью, внесенной в трудовую книжку (вкладыш), о назначении, перемещении, о увольнении администрация обязана ознакомить владельца этой книжки.

12. Заполнение трудовых книжек и вкладышей к ним производится на том языке, на котором ведется делопроизводство на данном предприятии, в учреждении, организации. В том случае, если делопроизводство ведется на языке союзной или автономной республики, трудовая книжка заполняется одновременно на языке данной республики и на русском языке.

13. При увольнении... все записи... внесенные в трудовую книжку..., заверяются подписью руководителя предприятия, учреждения, организации или специально уполномоченного на то лица и печатью.



ᲡᲐᲛᲣᲨᲐᲝ ᲬᲘᲜᲐᲡᲬᲐᲠᲘ

ᲢᲜ-I № 0504784

ᲒᲕᲐᲠᲘ ..... ᲮᲔᲕᲡᲣᲠᲘ .....

ᲡᲐᲮᲔᲚᲘ ..... ᲓᲐᲕᲘᲗᲘ .....

ᲛᲐᲛᲘᲡ ᲡᲐᲮᲔᲚᲘ ..... ᲘᲕᲐᲜᲔᲡ ᲫᲔ .....

ᲓᲐᲑᲐᲓᲔᲑᲘᲡ ᲗᲐᲠᲘᲦᲘ 1962 წ. 22 11

(ᲓᲦᲔ, ᲗᲕᲔ, ᲬᲔᲚᲘ)

ᲓᲐᲡᲠᲣᲚᲔᲑᲘᲡ .....

(ᲓᲐᲬᲔᲡᲔᲑᲣᲚᲔᲑᲘᲡ ᲡᲐᲮᲔᲚᲘ, ᲡᲐᲮᲔᲚᲬᲝᲓᲔᲑᲐ)

ᲡᲐᲮᲔᲚᲛᲬᲘᲤᲝ, ᲡᲐᲛᲮᲐᲠᲔᲗᲐ ᲡᲐᲮᲔᲚᲛᲬᲘᲤᲝ ᲡᲐᲛᲮᲐᲠᲔᲗᲐ ᲡᲐᲮᲔᲚᲛᲬᲘᲤᲝ

ᲓᲐᲑᲐᲓᲔᲑᲘᲡ ᲗᲐᲠᲘᲦᲘ 19 79 წ. 10 "

(ᲮᲔᲚᲛᲫᲦᲕᲐᲜᲔᲚᲘᲡ ᲮᲔᲠᲛᲝᲜᲘᲡ ᲓᲐᲡᲐᲮᲔᲚᲔᲑᲐ)

СВЕДЕНИЯ О РАБОТЕ

№ записи	Дата: число	Дата: месяц	Дата: год	Сведения о приеме на работу, и об увольнении (с указанием на статью,	о переводах на другую работу причин и со ссылкой пункт закона)	На основании чего внесена запись (документ, его дата и номер)
1	2			3		4
				Министерство С[illegible]ства СССР ВПО „Союз[illegible]ВОЙПРОЕКТ" Государственный ордена „Знак Почета" территориальный проектный институт „ГРУЗГОСПРОЕКТ" 380026, г. Тбилиси, наб. Сталина, 4		
54	16	09	1985	Зачислен в строительный отдел на должность инженера	архитектурно-строительного отдела № 1 на основании приказа № 184-к от 16.09.85.	
55	14	09	1987	Уволен по собственному желанию ст. 47 п. 3 КЗоТ ГССР	собственному желанию 32 КЗоТ ГССР	15.09.1987 Пр. № 188-к
				Начальник отдела Сазонов Ю.Ф.	Э.И. Бадик	

6)

7

ცნობები მუშაობის შესახებ

ЗТ-I № 0504734

ჩანაწერის №	თარიღი			ცნობები სამუშაოზე მიღების, დათხოვნის შესახებ (მიზეზის აღნიშვნით, სხვა სამუშაოზე გადაყვანისა და კანონის მუხლის, პუნქტის მითითებით)	რის საფუძველზეა შეტანილი ჩანაწერი (დოკუმენტი, მისი თარიღი და ნომერი)
	წელი	რიცხვი	თვე		
1	2			3	4
7.				[illegible]	
7.	1987	14	09	[illegible]	ბრძ. 33-ა 14/IX 87 წ.
8.	1992	16	04	[illegible]	ბრძ. 119 16/IX-1992 წ.
9.	01	07	1999	[illegible]	
				[illegible]	

ცნობები მუშაობის შესახებ

ჩანაწერის №	თარიღი: წელი	თვე	დღე	[illegible]	[illegible] (დაწესებულების, ორგანიზაციის მითითებით)	რის საფუძველზე შეტანილია ჩანაწერი (დოკუმენტი, მისი თარიღი და ნომერი)
1	2			3		4
10.	1990		12	[illegible]	[illegible]	
[illegible]	2005		02	[illegible]	[illegible]	

საქართველოს იუსტიციის სამინისტრო
სსიპ საჯარო რეესტრის ეროვნული სააგენტო

ამონაწერი მეწარმეთა და არასამეწარმეო (არაკომერციული) იურიდიული პირების რეესტრიდან

განაცხადის რეგისტრაციის ნომერი, მომზადების თარიღი: B15126541, 10/06/2015 17:55:09

სუბიექტი

საფირმო სახელწოდება:	შპს მონოლითი
სამართლებრივი ფორმა:	შეზღუდული პასუხისმგებლობის საზოგადოება
საიდენტიფიკაციო ნომერი:	202242233
რეგისტრაციის ნომერი, თარიღი:	2/4-4109; 01/10/2004
მარეგისტრირებელი ორგანო:	დიდუბე-ჩუღურ. რ-ნის სასამართლო
იურიდიული მისამართი:	საქართველო, ქ. თბილისის, დიდუბე-ჩუღურეთის რაიონი, თევდორე მღვდლის ქ., №5, ბინა №16

ინფორმაცია ლიკვიდაციის/ რეორგანიზაციის/ გადახდისუუნარობის პროცესის მიმდინარეობის შესახებ

რეგისტრირებული არ არის

ხელმძღვანელობა/წარმომადგენლობა

- დირექტორი - 01030046029, გიორგი იაშვილი

პარტნიორები

მესაკუთრე	წილი	წილის მმართველი
01030046029, გიორგი იაშვილი	50.00000000%	
01011042590, მიხეილ სავლიძე	50.00000000%	

ვალდებულება

რეგისტრირებული არ არის

გირავნობა

რეგისტრირებული არ არის

ყადაღა/აკრძალვა

რეგისტრირებული არ არის

საგადასახადო გირავნობა/იპოთეკის უფლება

რეგისტრირებული არ არის

მოძრავ ნივთებსა და არამატერიალურ ქონებრივ სიკეთეზე გირავნობა/ლიზინგის უფლება

რეგისტრირებული არ არის

მოვალეთა რეესტრი

რეგისტრირებული არ არის

- დოკუმენტის ნამდვილობის გადამოწმება შესაძლებელია საჯარო რეესტრის ეროვნული სააგენტო სოფიციალურ ვებ–გვერდზე www.napr.gov.ge;
- ამონაწერის მიღება შესაძლებელია ვებ–გვერდზე www. napr.gov.ge , ნებისმიერ ტერიტორიულ სარეგისტრაციო სამსახურში, იუსტიციის სახლებსა და სააგენტოს ავტორიზებულ პირებთან;
- ამონაწერში ტექნიკური ხარვეზის აღმოჩენის შემთხვევაში დაგვიკავშირდით: 2 405405 ან პირადად შეავსეთ განაცხადი ვებ–გვერდზე;
- კონსულტაციის მიღება შესაძლებელია იუსტიციის სახლის ცხელ ხაზზე 2 405405;
- საჯარო რეესტრის თანამშრომელთა მხრიდან უკანონო ქმედების შემთხვევაში დაგვიკავშირდით ცხელ ხაზზე: 08 009 009 09
- თქვენთვის საინტერესო ნებისმიერ საკითხთან დაკავშირებით მოგვწერეთ ელ-ფოსტით: info@napr.gov.ge