შენობა-ნაგებობის უსაფრთხოების წესებთან შესაბამისობის ანალიზი

გამოყენებული წესები - „შენობა-ნაგებობის უსაფრთხოების წესები“

ჩამოთვალეთ შენობის დაკავებულებები და აღწერეთ თითოეული გამოყენება	
სწ-2 (311.3) სასაწყობე ჯგუფი.	-1 სართული
სც-2 (310.4) საცხოვრებელი ჯგუფი	1, 2, 3, 4,5,6 სართული

კონსტრუქციის ტიპი:	
განსაზღვრეთ კონსტრუქციის ტიპი ახალი შენობისთვის: მაგალითი: II-A, II-B, V-A, V-B	III-B ტიპი

სიმაღლის შეზღუდვები ცხრილი 503 -ის მიხედვით		
დაკავებულობები	დასაშვები სართულიანობა	შემოთავაზებული სართულიანობა
სასაწყობე ჯგუფი სწ-2	6	1
საცხოვრებელი ჯგუფი სც-2	6	6
	დასაშვები	შემოთავაზებული
საერთო სიმაღლე =	23	22
მიწის ზემოთ სართულის რაოდენობა =	6	6

ფართობის შეზღუდვები ცხრილი 503 -ის მიხედვით		
დაკავებულობები	დასაშვები ფართობი	შემოთავაზებული ფართობი
სასაწყობე ჯგუფი სწ-2	7340	967,3
საცხოვრებელი ჯგუფი სც-2	შეუზღუდავი	1106
იატაკის საერთო ფართობი =	7742	
იატაკების რაოდენობა =	7	
შენობის საერთო ფართობი სართულების გარე პერიმეტრებით =	7742	

გარე კედლის ცეცხლმედეგობისა და ღიობისადმი მოთხოვნები ცხრილების 602-ის და 705.8 -ის მიხედვით									
გარე კედელი	ხანძარსაწინააღმდეგო მანძილი (მეტრი)	ცეცხლმედეგობის ხარისხი (საათი)		კედლის ღიობების ფართობი (კედლის %)					
				დასაშვები			გათვალისწინებული		
		მოთხოვნილი	გათვალისწინებული	დაცული	დაუცველი საშხეფებით	დაუცველი	დაცული	დაუცველი საშხეფებით	დაუცველი
ა-დ ღეძებში	X < 1,5	1	2	დაუშვებელი	დაუშვებელი	დაუშვებელი	-	-	0
დ-ა ღერძებში	X < 1,5	1	2	დაუშვებელი	დაუშვებელი	დაუშვებელი	-	-	0
1-10 ღერძებში	9 მეტრზე მეტი	0	2	შეუზღუდავი	შეუზღუდავი	შეუზღუდავი	-	-	48% -
10-1 ღერძებში	9 მეტრზე მეტი	0	2	შეუზღუდავი	შეუზღუდავი	შეუზღუდავი	-	-	49%

ხანძრისაგან დაცვის სისტემებისადმი მოთხოვნები							
დაკავებულობები/სივრცეები/გასასვლელი საშუალებები	ავტოსაშხეფი სისტემა	ალტერნატიული ავტომატური ცეცხლსაქრობი სისტემები	სახანძრო განგაშისა და ცეცხლაღმომჩენი სისტემები	სახანძრო მილდგარების სისტემები	კვამლის საკონტროლო სისტემები (დაწნევა)	ხელის ცეცხლმაქრები	საავარიო განგაშის სისტემები
სწ-2	კი	-	კი	-	-	კი	
სც-2	-	-	კი	-	-	-	
დერეფნები	-	-	კი	-	-	კი	
კიბის უჯრედი	-	-	-	კი	-	-	-
ლიფტი	-	-	-	-	კი	-	-
სახანძრო-ამაშველო სამსახურის მიერ გამოსაყენებელი მისაერთებლები				კი			

განიავების მოთხოვნა		
დაკავებულობები/სივრცეები/გასასვლელი საშუალებები	ბუნებრივი განიავება	ხელოვნური განიავება
სწ-2	კი	კი
სც-2	კი	-
დერეფნები	-	კი
კიბის უჯრედები	-	კი
ლიფტის შახტა	-	კი

თითოეული სართულიდან გასასვლელი საშუალება										
სართულები	დაკავებულობა და დაკავებულობის დატვირთვის ჯამური მაჩვენებელი	მოთხოვნილი გასასვლელების/გასასვლელთან მისადგომის რაოდენობა	გათვალისწინებული გასასვლელების/გასასვლელთან მისადგომის რაოდენობა და ტიპი	გასასვლელი საშუალებების სიგანე					
				გზა-კიბეები		დერაფანი,		გასასვლელის გზა-კარი	
				მოთხოვნილი	გათვალისწინებული	მოთხოვნილი	გათვალისწინებული	მოთხოვნილი	გათვალისწინებული
მიწისქვეშა სართული	51	2	2 (გასასვლელი გზა-კიბე)	1,1	1.2			0.82	0,82
1-6 სართულები	53	2	2 (შიგა გასასვლელი გზა-კიბე)	1,1	1.2	1,2	1,8	0,82	0.82

წყალსადენი სისტემის ფიქსირებული მოწყობილობების რაოდენობა-საცხოვრებელი ჯგუფი სც-2 და სც-3 ქვეჯგუფები ცხრილი 1602.1-ის მიხედვით											
სართულები	საცხოვრებელი ერთეული	ფიქსირებული მოწყობილობები									
		უნიტაზი (ერთ საცხოვრებელ ერთეულზე)		ტუალეტის ხელსაბანები (ერთ საცხოვრებელ ერთეულზე)		აბაზანა/შხაპი (ერთ საცხოვრებელ ერთეულზე)		სამზარეულოს ნიჟარა (ერთ საცხოვრებელ ერთეულზე)		ავტომატური სარეცხი მანქანის მისაერთებელი	
		საჭირო	არსებული	საჭირო	არსებული	საჭირო	არსებული	საჭირო	არსებული	საჭირო	არსებული
1-6 სართული	14	1	1	1	1	1	1	1	1	1	1

პირობითი აღნიშვნები

- ღერძის ხაზი
- ჭრილის ხაზი
- არქ. ნიშნული
- სართული
- კონს. ნიშნული
- სახანძრო მილდგარების სისტემა
- წყლის დისპენსერი
- ბინის ნომერი
- საცხოვრებელი ფართი
- მთლიანი ფართი
- სახაფხულო ფართი
- დაკავებულობის ჯგუფი (ქვეჯგუფი)
- დაკავებულობის დატვირთვა
- შენობიდან გამოსასვლელი
- კედლის ცეცხლმედეგობა (ორსაათიანი)
- სასაწყობო დაკავებულობა
- სავაჭრო დაკავებულობა
- დამხმარე დაკავებულობა
- საქმიანი დაკავებულობა
- საცხოვრებელი დაკავებულობა
- შშმ პირთა ავტოსადგომი
- ღიობი ფილაში
- კარის სიგანე
- კარის სიმაღლე

- სართულის ამოსასვნობი ნიშანი
- ნიშანი საბანგებო ვითარებაში ფართობის გამოყენების შესახებ
- თავშესაფრის ფართობის ნიშანი
- გასასვლელის ნიშანი ბრაილით
- გასასვლელის ნიშანი მანათობელი
- კვამლის ავტომატური აღმომჩენი
- კვამლზე მორეაგირე მაუწყებელი
- ავტოსაშხეფი
- სახანძრო მილდგარის თავაკი
- ხელის ცეცხლმაქრი
- ხელით სამართავი სახანძრო განგაშის ღილაკი
- დამკავებელტა შეტყობინების სისტემა
- განგაშის განათება
- საევარიო განათება
- ორმხრივი კავშირის სისტემა
- სახანძრო პიდრანტი
- სახანძრო მანქანის მისაერთებელი

გენგეგმა:

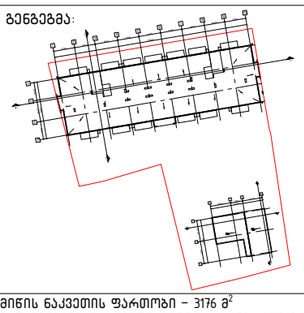

მიწის ნაკვეთის ფართობი – 3176 მ^2
განაშენიანების კოეფიციენტის საანგარიშო ფართობი – 1136.5 მ^2; კ1 = 0.4
განაშენიანების ინტენსივობის კოეფიციენტის საანგარიშო ფართობი – 6352.9 მ^2; კ2 = 2.0
გამწვანების კოეფიციენტის საანგარიშო ფართობი – 1143.5 მ^2; კ3 = 0.4

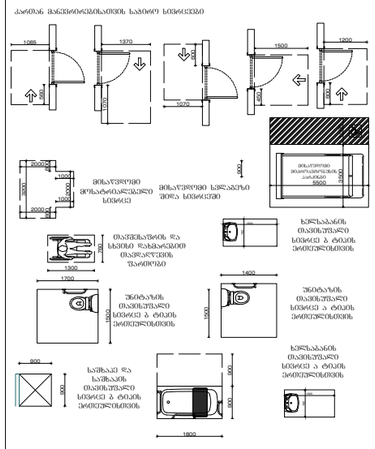

ნახაზი:

პროექტი:
საცხოვრებელი კომპლექსი

დამკვეთი:
შპს "პილარ ჯგუფი"

შემსრულებელი:

GUR GEN IDZE
არქიტექტურა
architecture

დირექტორი	ლ.გურგენიძე	
არ.ავტორი	მ.გურგენიძე	
არქიტექტორი	ლ.გურგენიძე	
არქიტექტორი	თ.ჩხაიძე	

ფორმატი	მასშტაბი	სტადია	თარიღი	ფურც.
A1	1:100	შპ	24.11.21	A-10

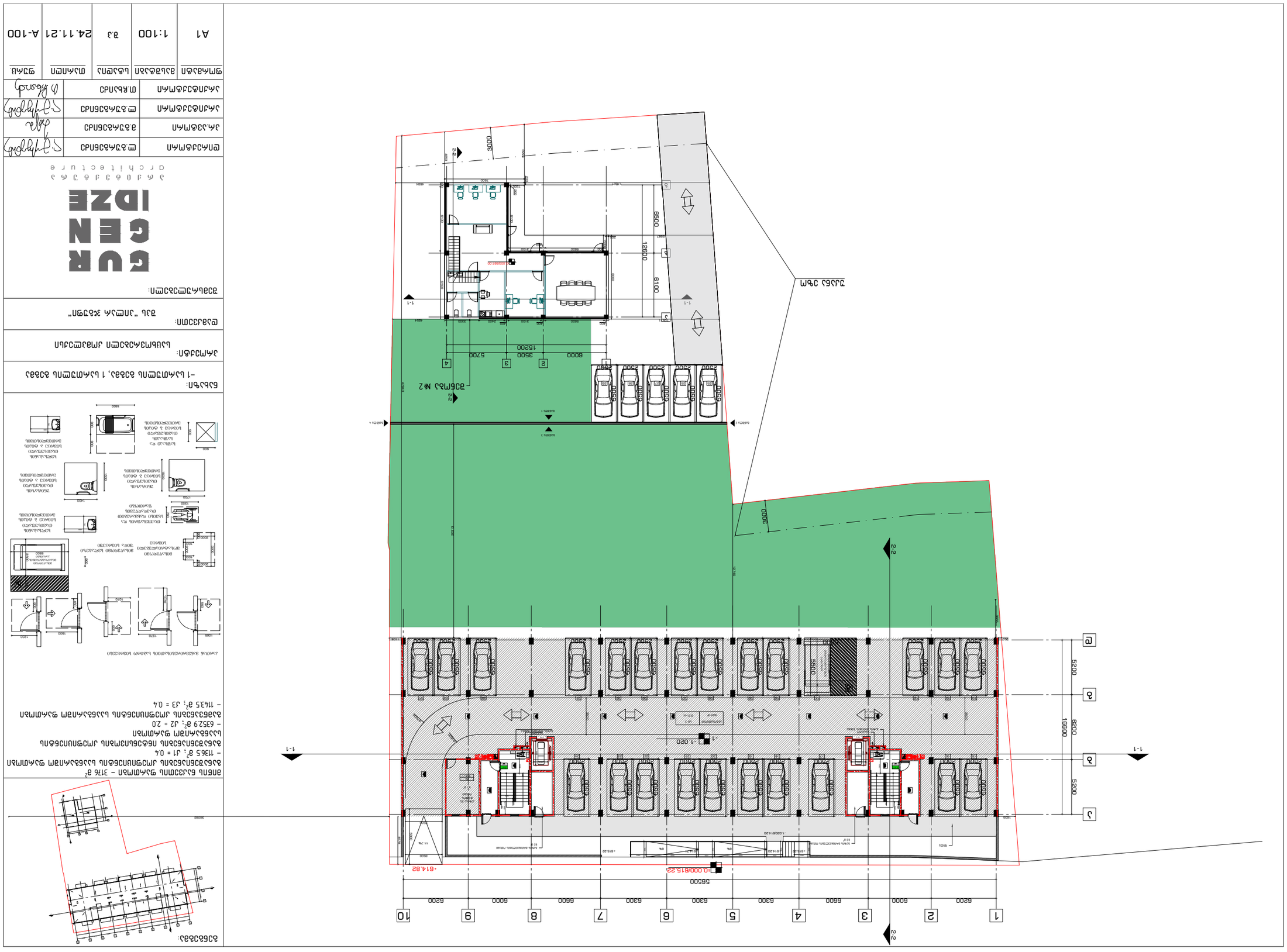
ՀՀ, ք. Գյումրի, Ա. Սայաթ-Նովա փող. 1
GURGEN IDZE
architecture
Գուրգեն Իձեի
Ճարտարապետական արհեստանոց
Գուրգեն Իձե
Ճարտարապետ
Գուրգեն Իձե
Ճարտարապետական մասի գլխավոր մասնագետ
Մ.Բաղդասարյան
Ճարտարապետական մասի ղեկավար
Ա.Ալեքսանյան
Կոնստրուկտիվ մասի ղեկավար
Ա.Ալեքսանյան
Էլեկտրատեխնիկական մասի ղեկավար
Ա.Ալեքսանյան
Ջեռուցում, օդափոխություն և տաքացում
Ա.Ալեքսանյան
Ջրամատակարարում և կոյուղի
Ա.Ալեքսանյան
Գլխավոր հատակագիծ
Ա1 1:100 ՀՀ 24.11.21 Ա-100
Շենքի գլխավոր հատակագիծ
Շենքի գլխավոր հատակագիծ
Շենքի գլխավոր հատակագիծ

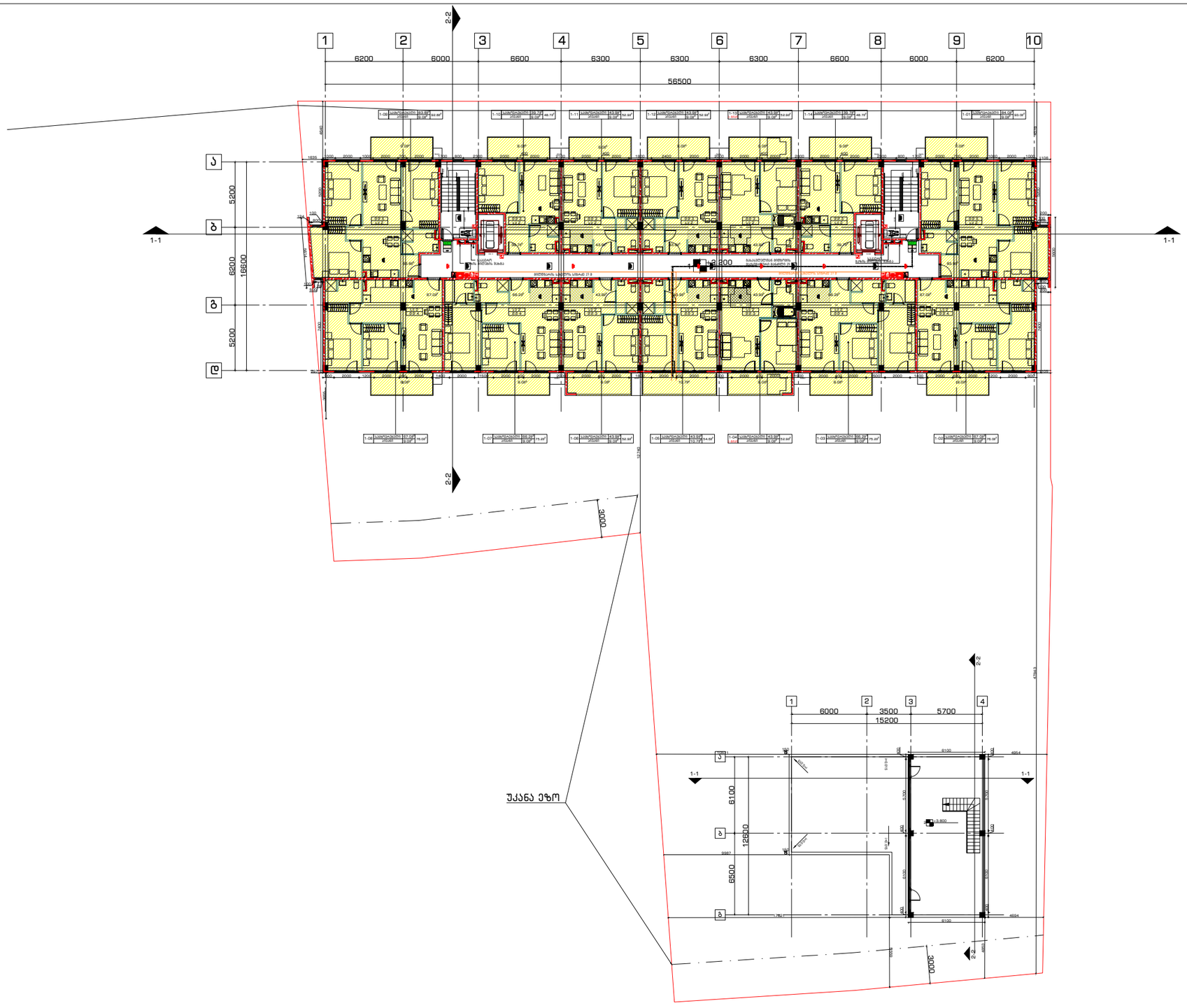

გენგეგმა:

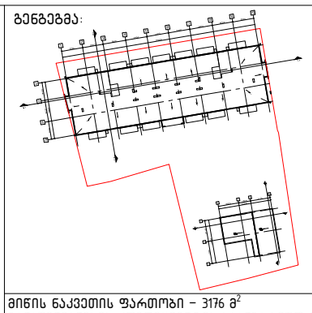

მიწის ნაკვეთის ფართობი – 3176 მ²
განაშენიანების კოეფიციენტის საანგარიშო ფართობი – 1136.5 მ²; კ1 = 0.4
განაშენიანების ინტენსივობის კოეფიციენტის საანგარიშო ფართობი – 6352.9 მ²; კ2 = 2.0
გამწვანების კოეფიციენტის საანგარიშო ფართობი – 1143.5 მ²; კ3 = 0.4

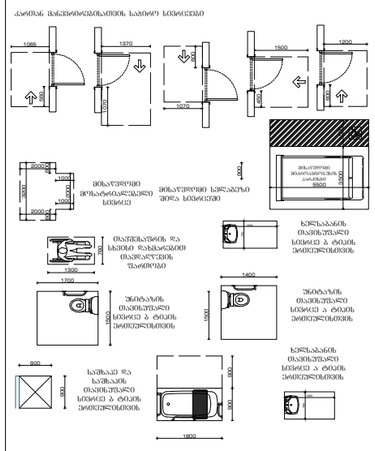

ნახაზი:
1 სართულის გეგმა, გადახურვის გეგმა

პროექტი:
საცხოვრებელი კომპლექსი

დამკვეთი:
შპს "პილარ ჯგუფი"

შემსრულებელი:

GURGENIDZE
არქიტექტურა
architecture

დირექტორი	ლ.გურგენიძე	
პრ.ავტორი	მ.გურგენიძე	
არქიტექტორი	ლ.გურგენიძე	
არქიტექტორი	თ.ჩხაიძე	

ფორმატი	მასშტაბი	სტადია	თარიღი	ფურც.
A1	1:100	შპ	24.11.21	A-101

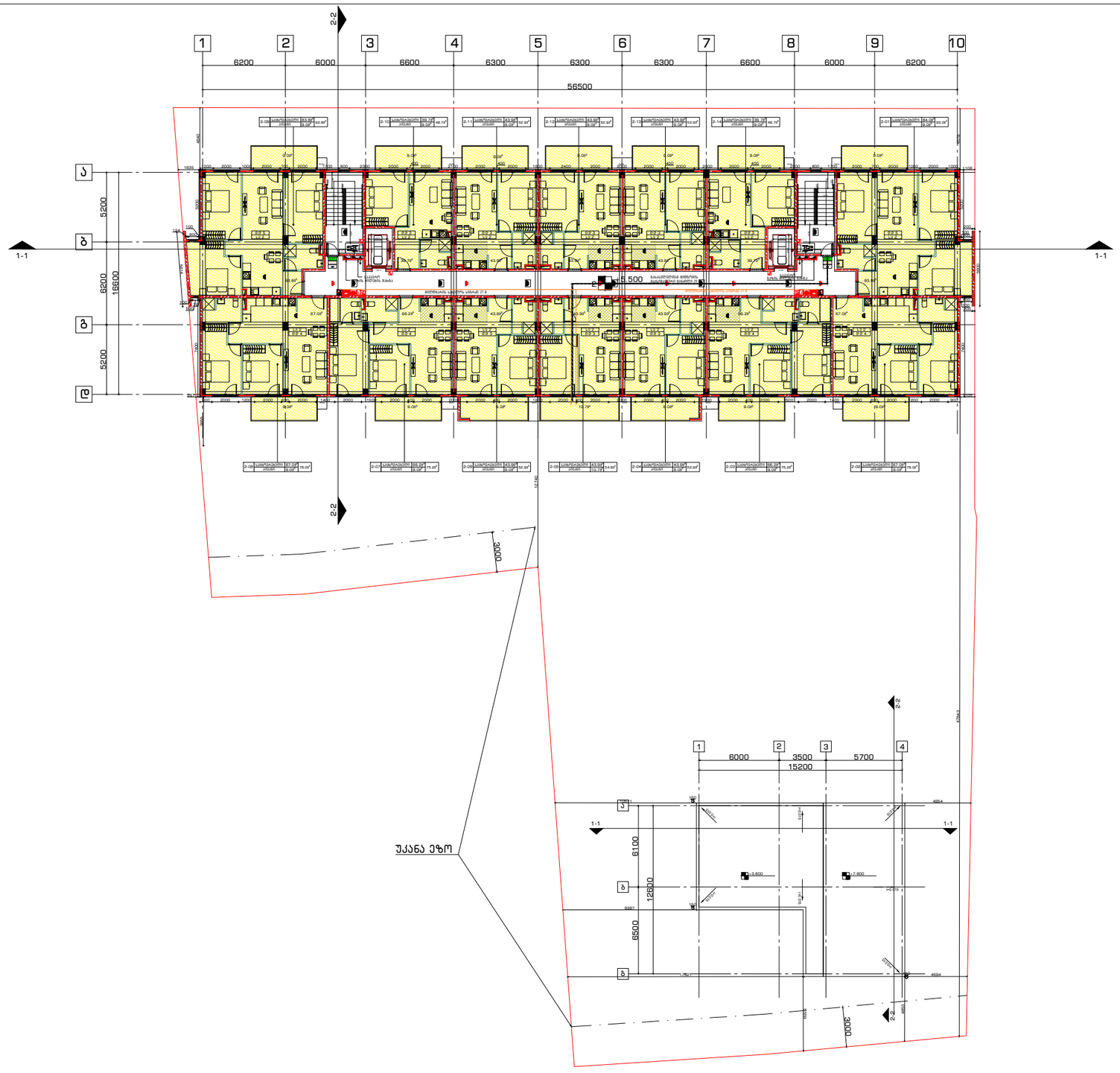

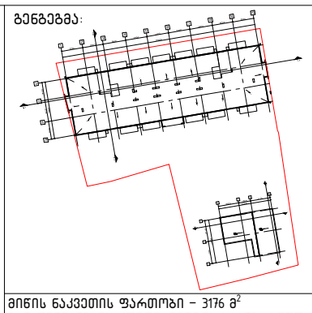

მიწის ნაკვეთის ფართობი – 3176 მ^2
განაშენიანების კოეფიციენტის საანგარიშო ფართობი
– 1136.5 მ^2; კ1 = 0.4
განაშენიანების ინტენსივობის კოეფიციენტის
საანგარიშო ფართობი
– 6352.9 მ^2; კ2 = 2.0
გამწვანების კოეფიციენტის საანგარიშო ფართობი
– 1143.5 მ^2; კ3 = 0.4

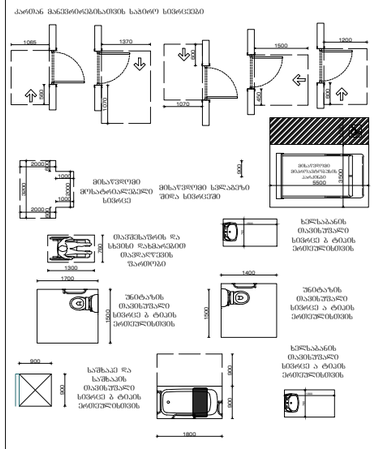

ნახაზი:
2 სართულის გეგმა

პროექტი:
სასხოვრებელი კომპლექსი

დამკვეთი:
შპს "პილარ ჯგუფი"

შემსრულებელი:

GURGENIDZE
არქიტექტურა
architecture

დირექტორი	ლ.გურგენიძე	
პრ.ავტორი	მ.გურგენიძე	
არქიტექტორი	ლ.გურგენიძე	
არქიტექტორი	თ.ჩხაიძე	

ფორმატი	მასშტაბი	სტადია	თარიღი	ფურც.
A1	1:100	შპ	24.11.21	A-102

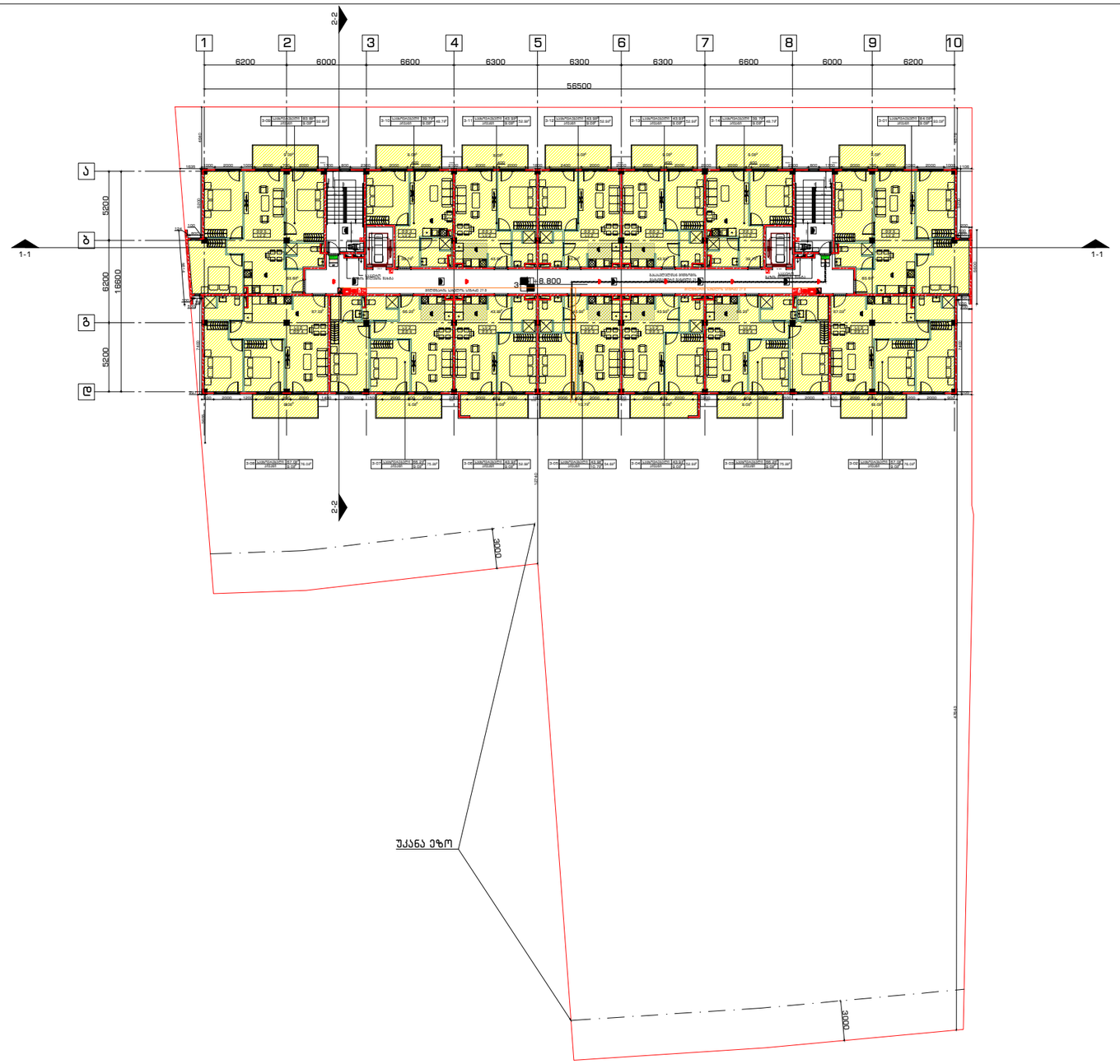

გენგეგმა:

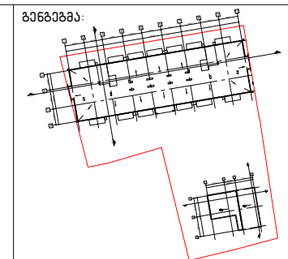

მიწის ნაკვეთის ფართობი – 3176 მ^2

განაშენიანების კოეფიციენტის საანგარიშო ფართობი – 1136.5 მ^2; კ1 = 0.4

განაშენიანების ინტენსივობის კოეფიციენტის საანგარიშო ფართობი – 6352.9 მ^2; კ2 = 2.0

გამწვანების კოეფიციენტის საანგარიშო ფართობი – 1143.5 მ^2; კ3 = 0.4

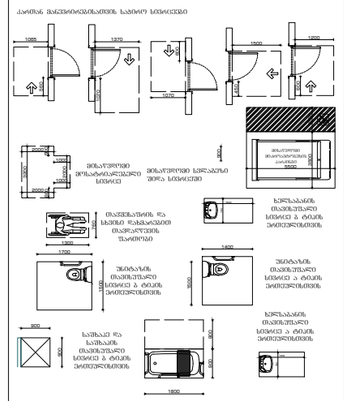
ავარიულ მარკირებისათვის საჭირო სიგანეები
1065
1370
1370
1500
1500
1500

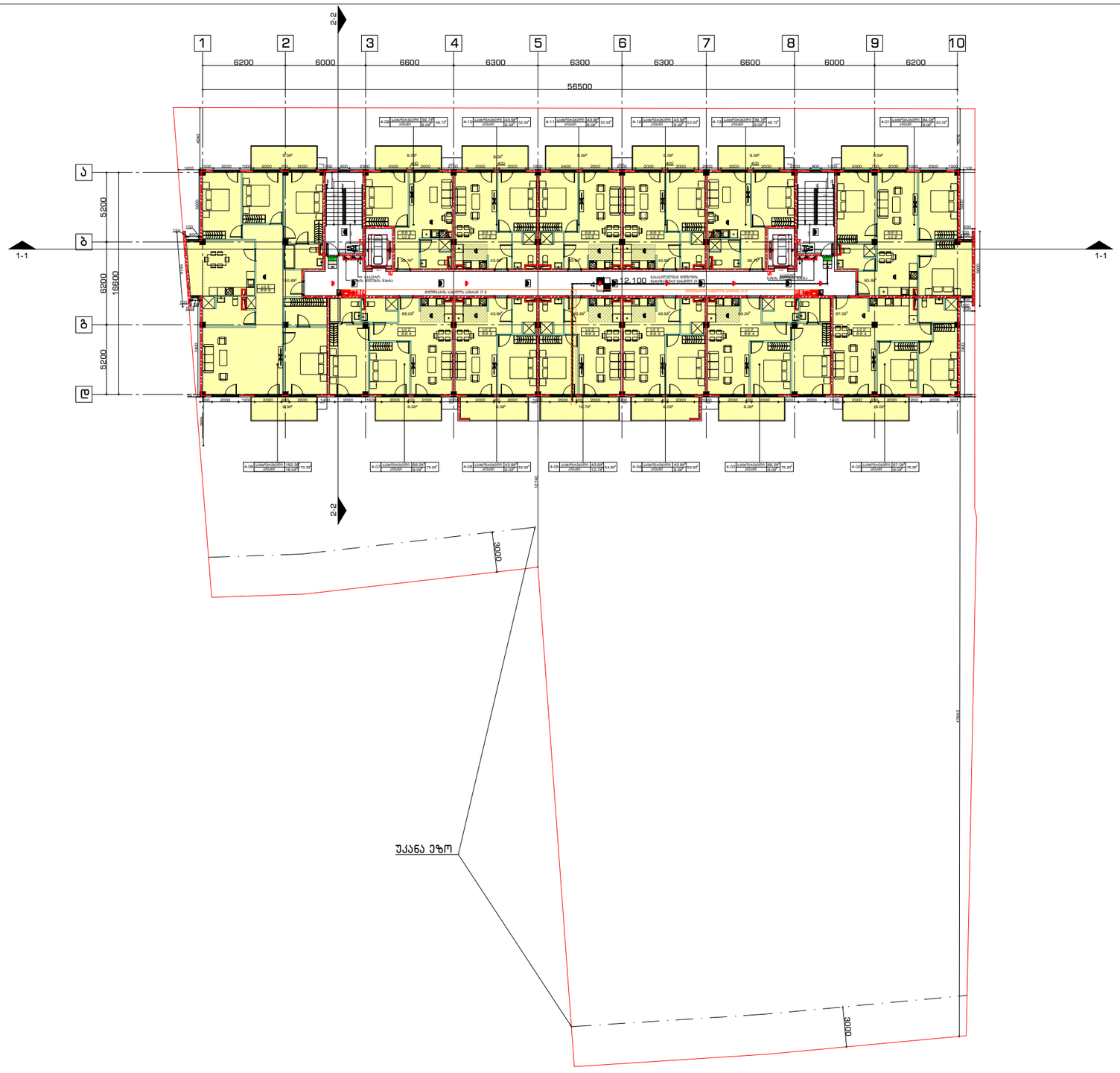

გენგეგმა:

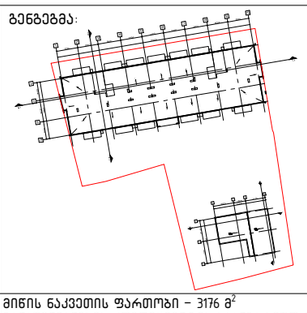

მიწის ნაკვეთის ფართობი – 3176 მ^2
განაშენიანების კოეფიციენტის საანგარიშო ფართობი – 1136.5 მ^2; კ1 = 0.4
განაშენიანების ინტენსივობის კოეფიციენტის საანგარიშო ფართობი – 6352.9 მ^2; კ2 = 2.0
გამწვანების კოეფიციენტის საანგარიშო ფართობი – 1143.5 მ^2; კ3 = 0.4

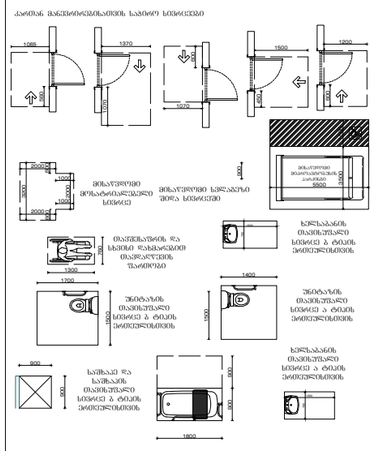

ნახაზი:
4 სართულის გეგმა

პროექტი:
საცხოვრებელი კომპლექსი

დამკვეთი:
შპს "პილარ ჯგუფი"

შემსრულებელი:

GURGENIDZE
არქიტექტურა
architecture

დირექტორი	ლ.გურგენიძე	
პრ.ავტორი	მ.გურგენიძე	
არქიტექტორი	ლ.გურგენიძე	
არქიტექტორი	თ.ჩხაიძე	

ფორმატი	მასშტაბი	სტადია	თარიღი	ფურც.
A1	1:100	შპ	24.11.21	A-104

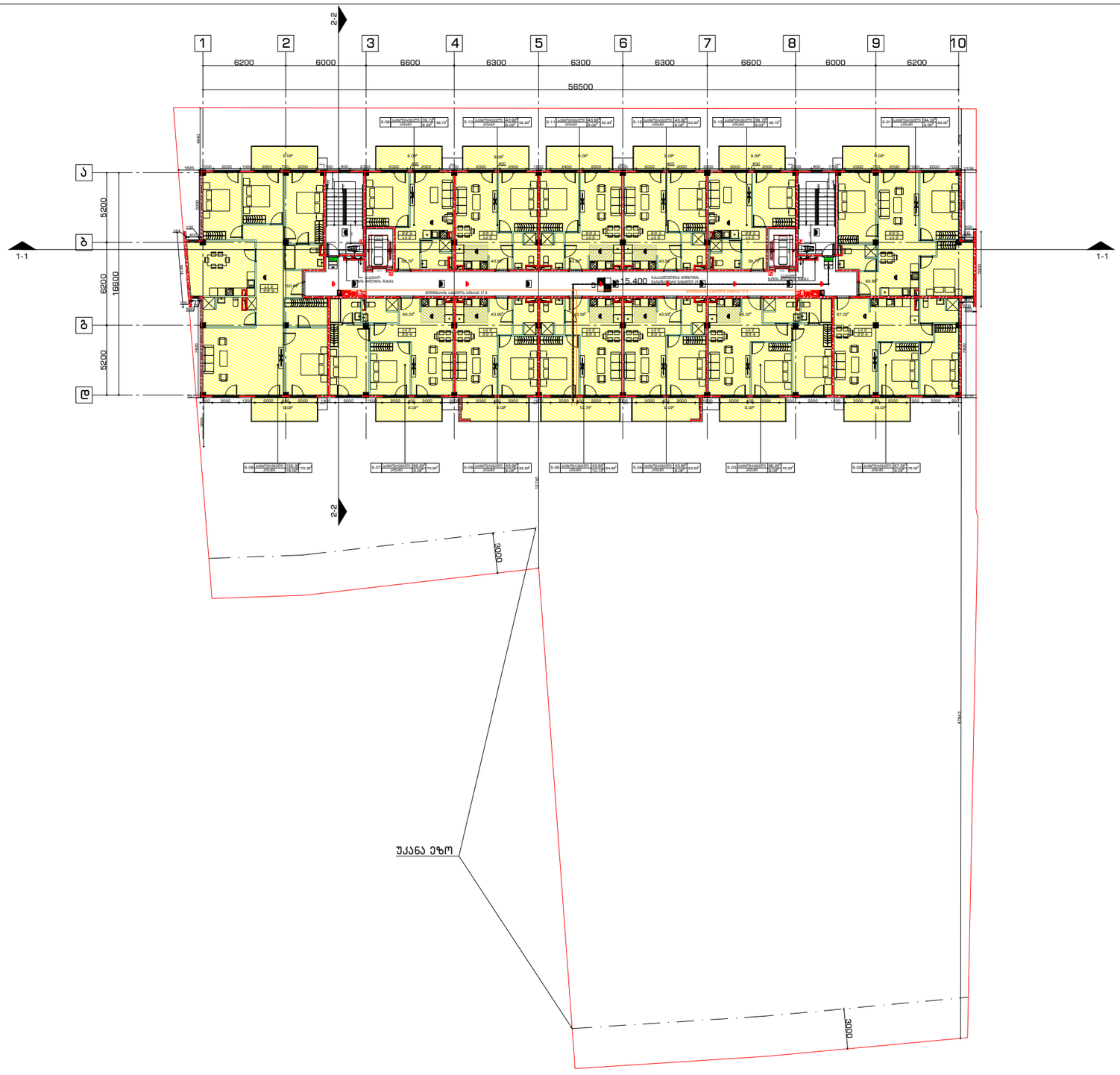

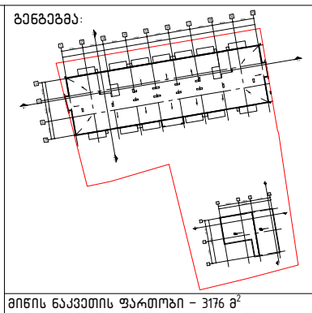

მიწის ნაკვეთის ფართობი – 3176 მ^2
განაშენიანების კოეფიციენტის საანგარიშო ფართობი – 1136.5 მ^2; კ1 = 0.4
განაშენიანების ინტენსივობის კოეფიციენტის საანგარიშო ფართობი – 6352.9 მ^2; კ2 = 2.0
გამწვანების კოეფიციენტის საანგარიშო ფართობი – 1143.5 მ^2; კ3 = 0.4

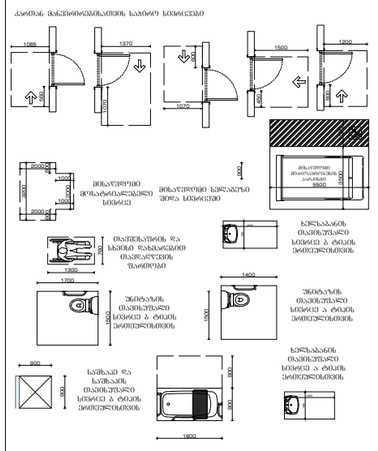

ნახაზი:
5 სართულის გეგმა

პროექტი:
საცხოვრებელი კომპლექსი

დამკვეთი:
შპს "პილარ ჯგუფი"

შემსრულებელი:

GUR GEN IDZE
არქიტექტურა
architecture

დირექტორი	ლ.გურგენიძე	
პრ.ავტორი	მ.გურგენიძე	
არქიტექტორი	ლ.გურგენიძე	
არქიტექტორი	თ.ჩხაიძე	

ფორმატი	მასშტაბი	სტადია	თარიღი	ფურც.
A1	1:100	შპ	24.11.21	A-105

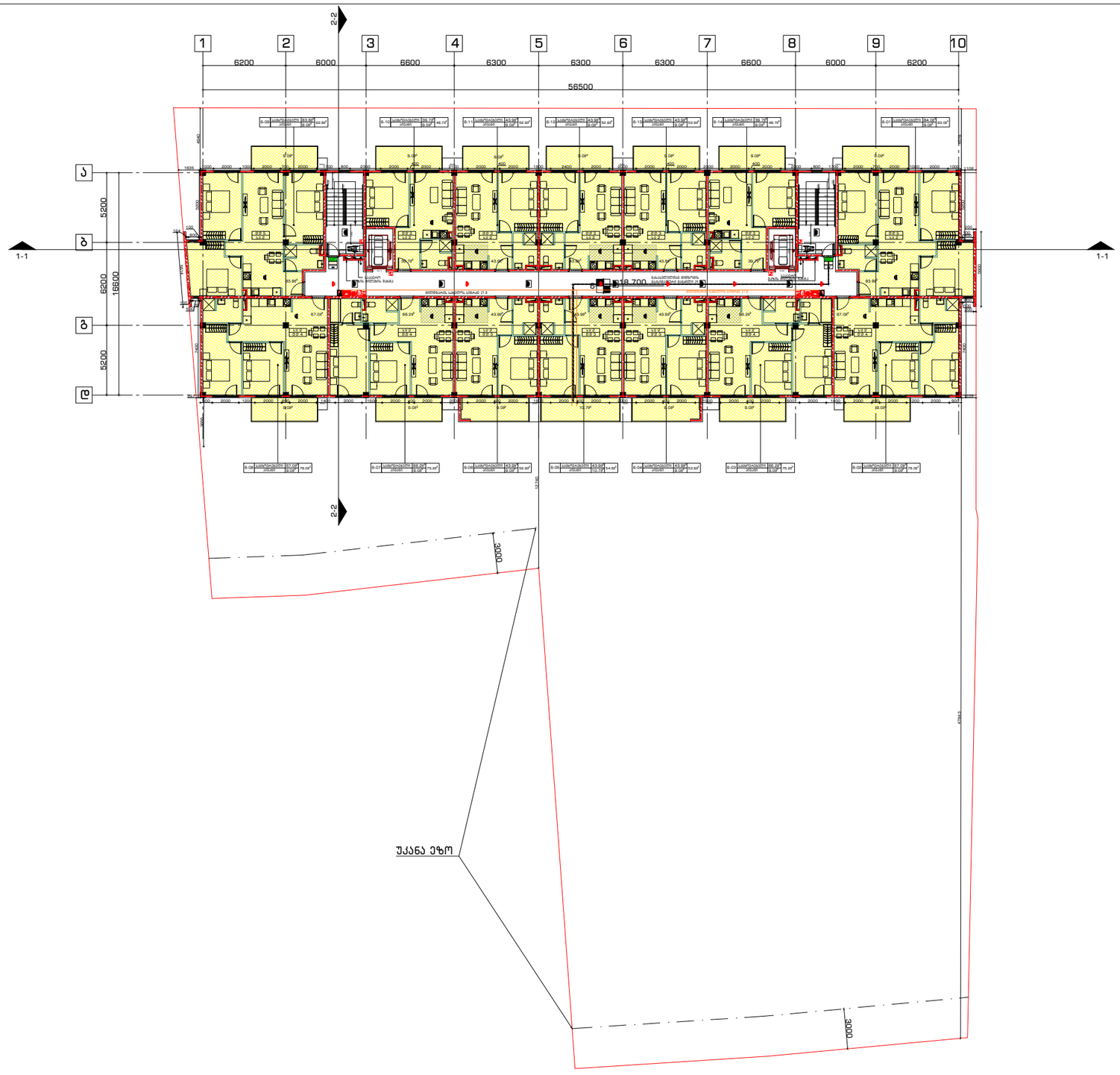

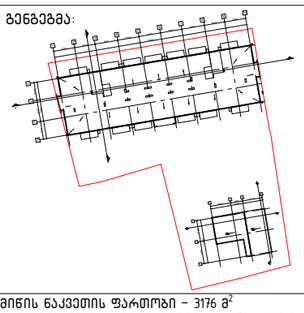

მიწის ნაკვეთის ფართობი – 3176 მ^2
განაშენიანების კოეფიციენტის საანგარიშო ფართობი – 1136.5 მ^2; კ1 = 0.4
განაშენიანების ინტენსივობის კოეფიციენტის საანგარიშო ფართობი – 6352.9 მ^2; კ2 = 2.0
გამწვანების კოეფიციენტის საანგარიშო ფართობი – 1143.5 მ^2; კ3 = 0.4

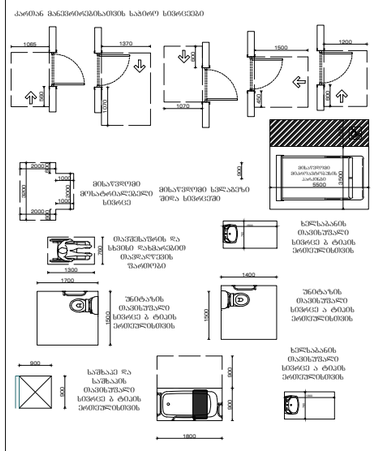

ნახაზი:
6 სართულის გეგმა

პროექტი:
საცხოვრებელი კომპლექსი

დამკვეთი:
შპს "პილარ ჯგუფი"

შემსრულებელი:

GURGENIDZE
არქიტექტურა
architecture

დირექტორი	ლ.გურგენიძე	
პრ.ავტორი	მ.გურგენიძე	
არქიტექტორი	ლ.გურგენიძე	
არქიტექტორი	თ.ჩხაიძე	

ფორმატი	მასშტაბი	სტადია	თარიღი	ფურც.
A1	1:100	შპ	24.11.21	A-106

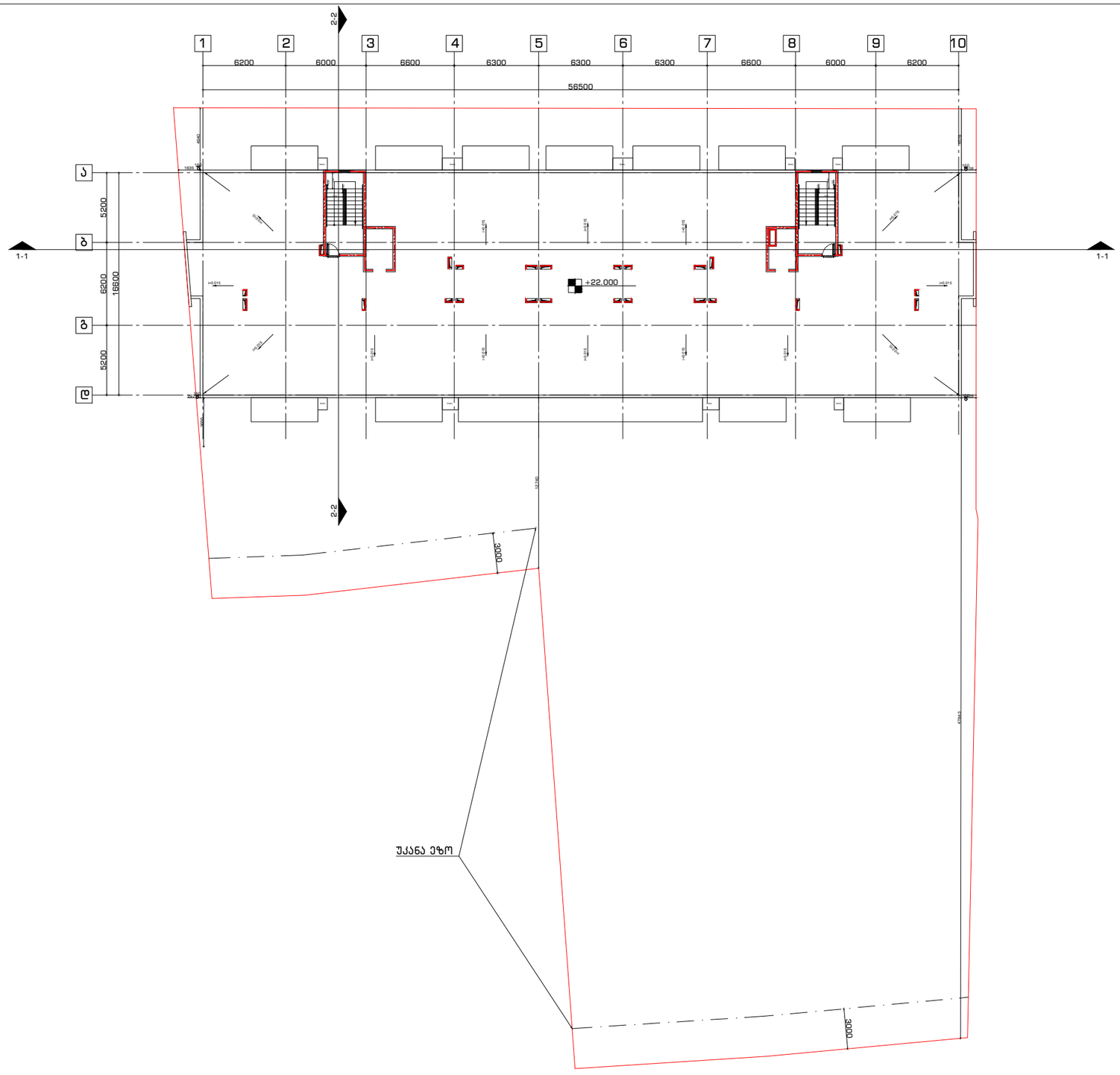

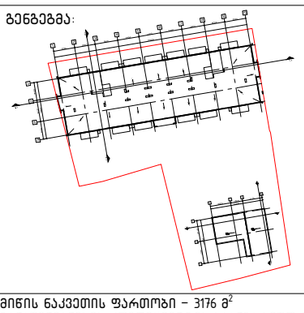

მიწის ნაკვეთის ფართობი – 3176 მ^2
განაშენიანების კოეფიციენტის საანგარიშო ფართობი – 1136.5 მ^2; კ1 = 0.4
განაშენიანების ინტენსივობის კოეფიციენტის საანგარიშო ფართობი – 6352.9 მ^2; კ2 = 2.0
გამწვანების კოეფიციენტის საანგარიშო ფართობი – 1143.5 მ^2; კ3 = 0.4

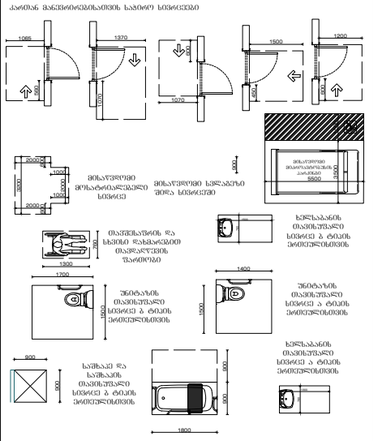

ნახაზი:
გადახურვის გეგმა

პროექტი:
საცხოვრებელი კომპლექსი

დამკვეთი:
შპს "პილარ ჯგუფი"

შემსრულებელი:

GUR
GEN
IDZE
ა რ ქ ი ტ ე ქ ტ უ რ ა
architecture

დირექტორი	ლ.გურგენიძე	
პრ.ავტორი	მ.გურგენიძე	
არქიტექტორი	ლ.გურგენიძე	
არქიტექტორი	თ.ჩხაიძე	

ფორმატი	მასშტაბი	სტადია	თარიღი	ფურც.
A1	1:100	შპ	24.11.21	A-107

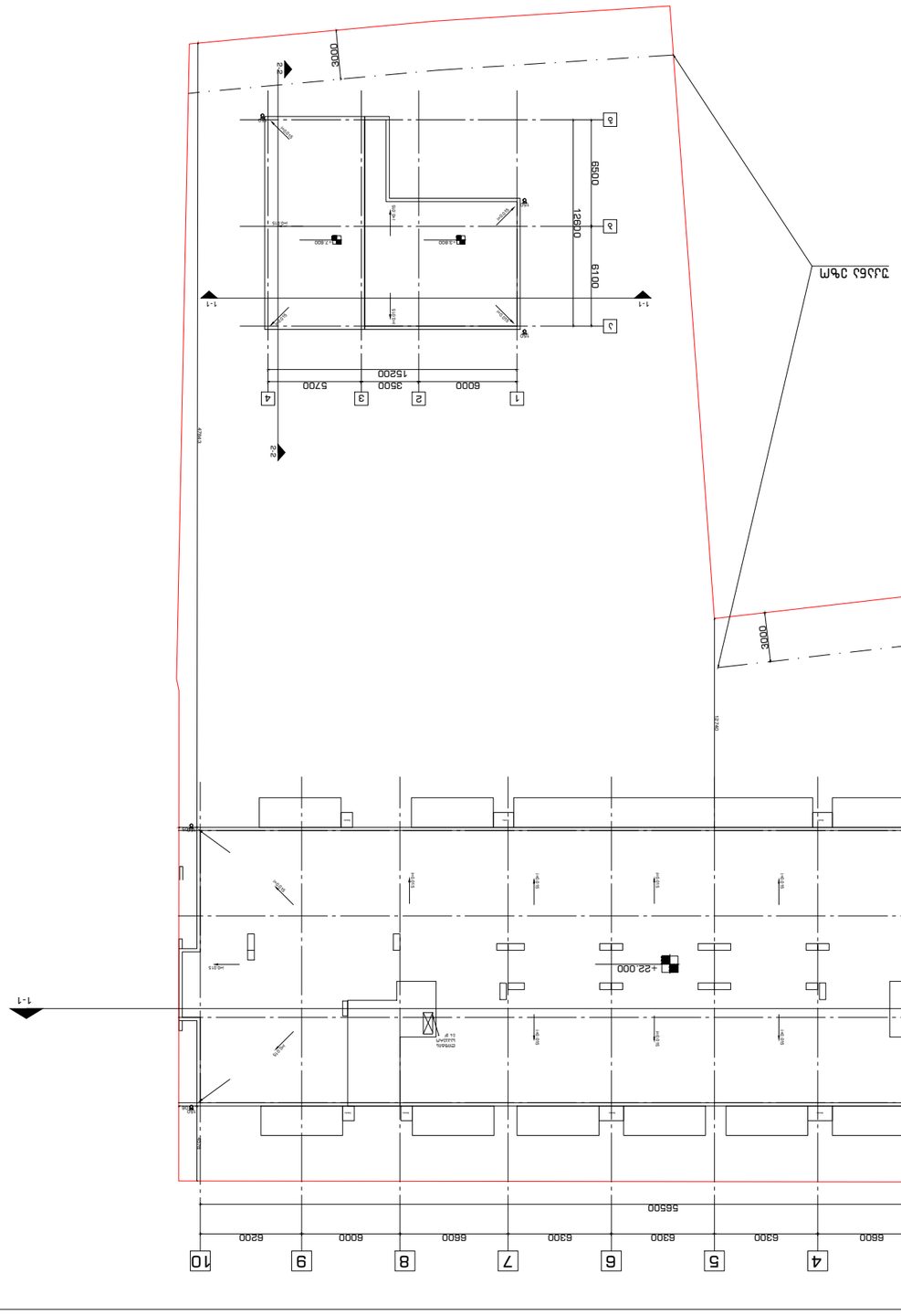

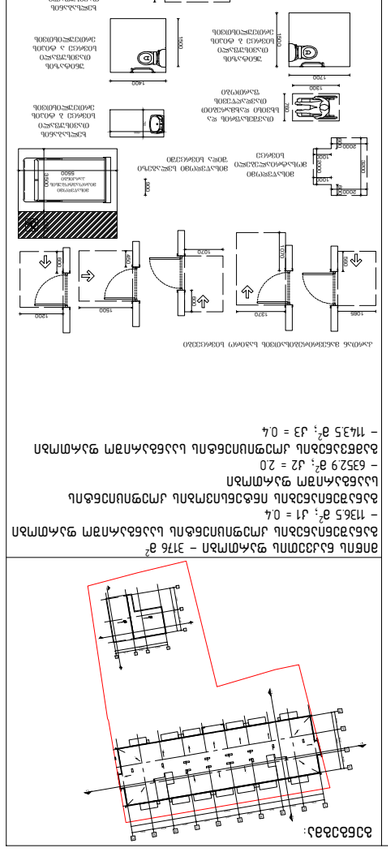
1800
1200
1500
1400
1000
1500
1500
1500

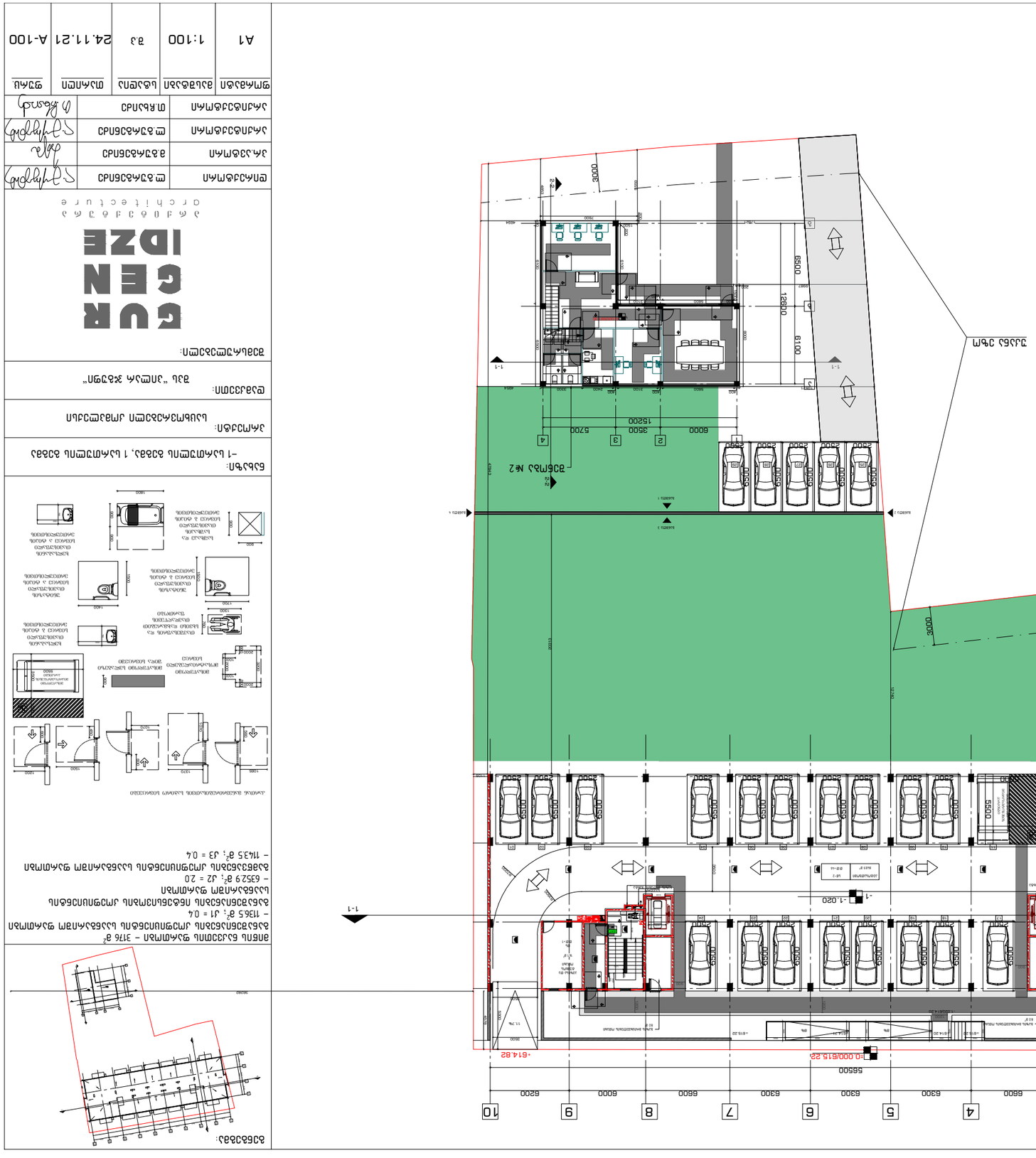

ընդհանուր մակերեսը – 3176 մ²
այդ թվում՝ ընդհանուր օգտագործման սենյակների մակերեսը
– 1136.5 մ²; յ/ղ = 0.4
ընդհանուր օգտագործման ոչ բնակելի նշանակության սենյակների մակերեսը
– 6352.9 մ²; ա/ղ = 2.0
այդ թվում՝ ընդհանուր օգտագործման սենյակների մակերեսը
– 114.5 մ²; յ/ղ = 0.4

Գլխավոր ճարտարապետ	Ս.Գրիգորյան	ՀԱՄԱՅՆՔԱՅԻՆ ՇԵՆՔԵՐ			
Գլխավոր նախագծող	Ս.Գրիգորյան	ՀԱՄԱՅՆՔԱՅԻՆ ՇԵՆՔԵՐ			
Նախագծող	Ա.Ղազարյան	ՀԱՄԱՅՆՔԱՅԻՆ ՇԵՆՔԵՐ			
Գլխավոր ինժեներ	Ա.Ավետիսյան	ՀԱՄԱՅՆՔԱՅԻՆ ՇԵՆՔԵՐ			
Գլխավոր տնտեսագետ	Ա.Ավետիսյան	ՀԱՄԱՅՆՔԱՅԻՆ ՇԵՆՔԵՐ			
Գլխավոր ճարտարապետ	Ս.Գրիգորյան	ՀԱՄԱՅՆՔԱՅԻՆ ՇԵՆՔԵՐ			

GUR GEN IDZE
ԳՈՒՐ ԳԵՆ ԻԴԶԵ
architecture ճարտարապետություն

Գլխավոր ճարտարապետ	Ս.Գրիգորյան	ՀԱՄԱՅՆՔԱՅԻՆ ՇԵՆՔԵՐ			
Գլխավոր նախագծող	Ս.Գրիգորյան	ՀԱՄԱՅՆՔԱՅԻՆ ՇԵՆՔԵՐ			
Նախագծող	Ա.Ղազարյան	ՀԱՄԱՅՆՔԱՅԻՆ ՇԵՆՔԵՐ			
Գլխավոր ինժեներ	Ա.Ավետիսյան	ՀԱՄԱՅՆՔԱՅԻՆ ՇԵՆՔԵՐ			
Գլխավոր տնտեսագետ	Ա.Ավետիսյան	ՀԱՄԱՅՆՔԱՅԻՆ ՇԵՆՔԵՐ			
Գլխավոր ճարտարապետ	Ս.Գրիգորյան	ՀԱՄԱՅՆՔԱՅԻՆ ՇԵՆՔԵՐ			

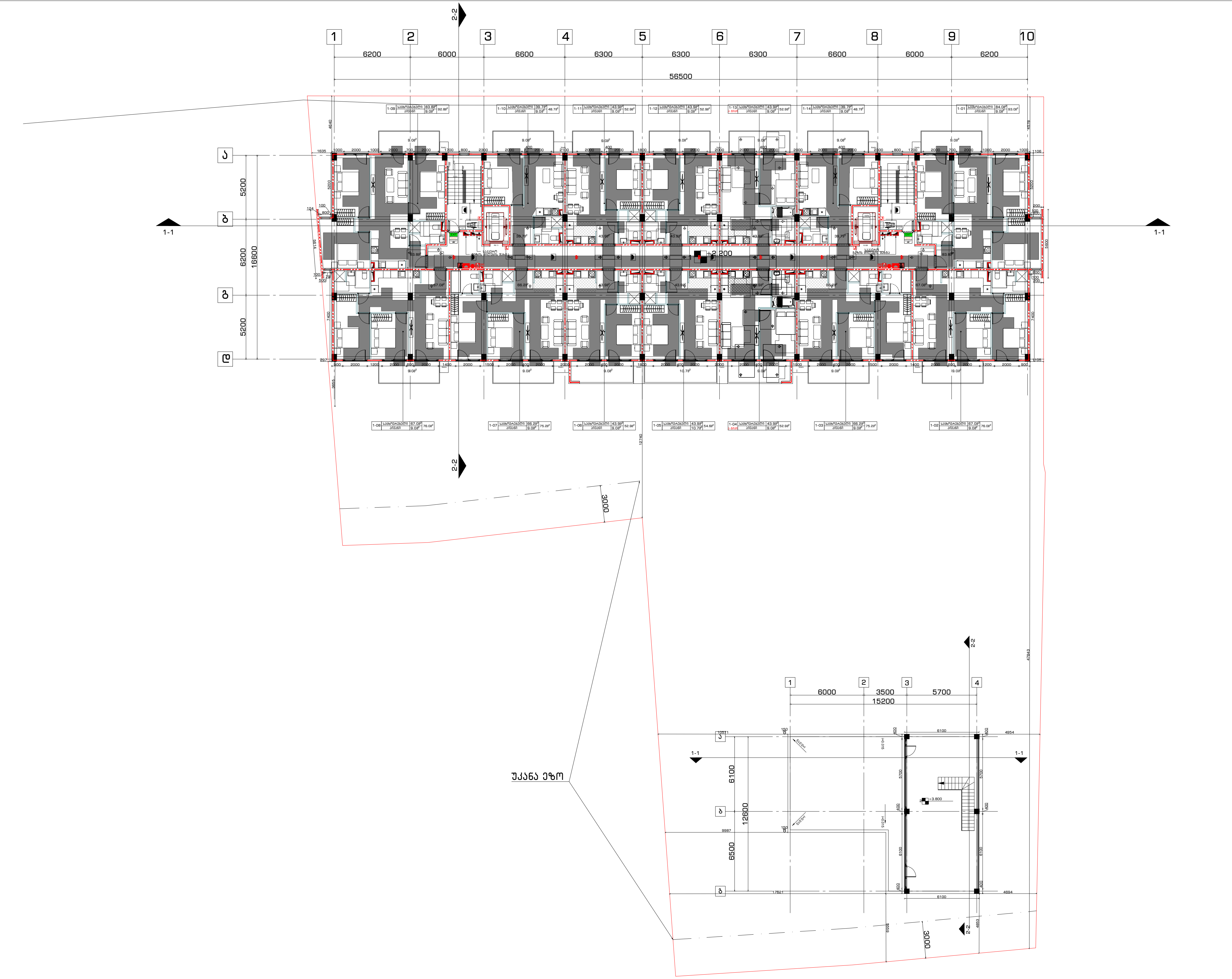

გენგეგმა:

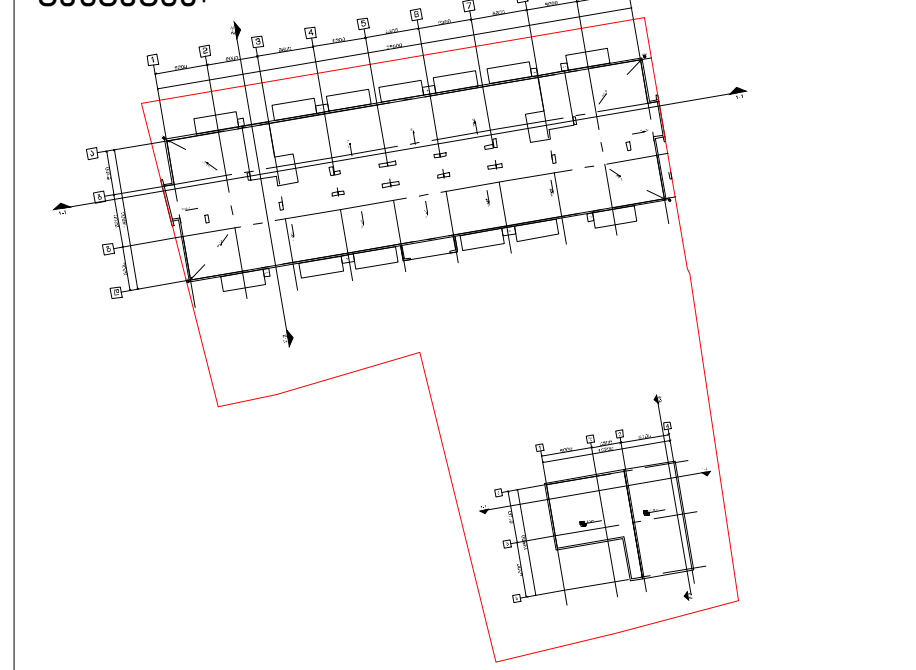

მიწის ნაკვეთის ფართობი – 3176 მ^2
განაშენიანების კოეფიციენტის საანგარიშო ფართობი
– 1136.5 მ^2; კ1 = 0.4
განაშენიანების ინტენსივობის კოეფიციენტის
საანგარიშო ფართობი
– 6352.9 მ^2; კ2 = 2.0
გამწვანების კოეფიციენტის საანგარიშო ფართობი
– 1143.5 მ^2; კ3 = 0.4

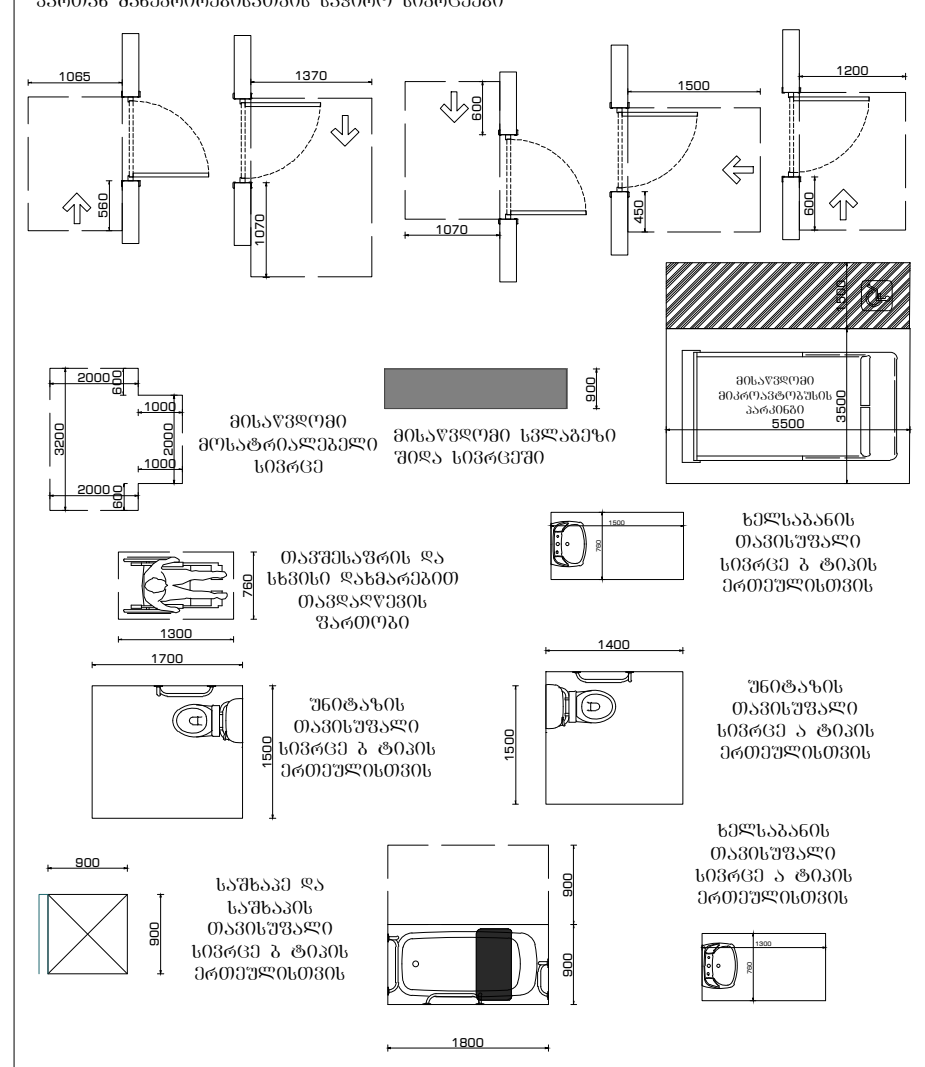

ნახაზი:
1 სართულის გეგმა, გადახურვის გეგმა

პროექტი:
საცხოვრებელი კომპლექსი

დამკვეთი:
შპს "პილარ ჯგუფი"

შემსრულებელი:

GUR GEN IDZE
ა რ ქ ი ტ ე ქ ტ უ რ ა
architecture

დირექტორი	ლ.გურგენიძე	
პრ.ავტორი	მ.გურგენიძე	
არქიტექტორი	ლ.გურგენიძე	
არქიტექტორი	თ.ჩხაიძე	

ფორმატი	მასშტაბი	სტადია	თარიღი	ფურც.
A1	1:100	შ.პ	24.11.21	A-101

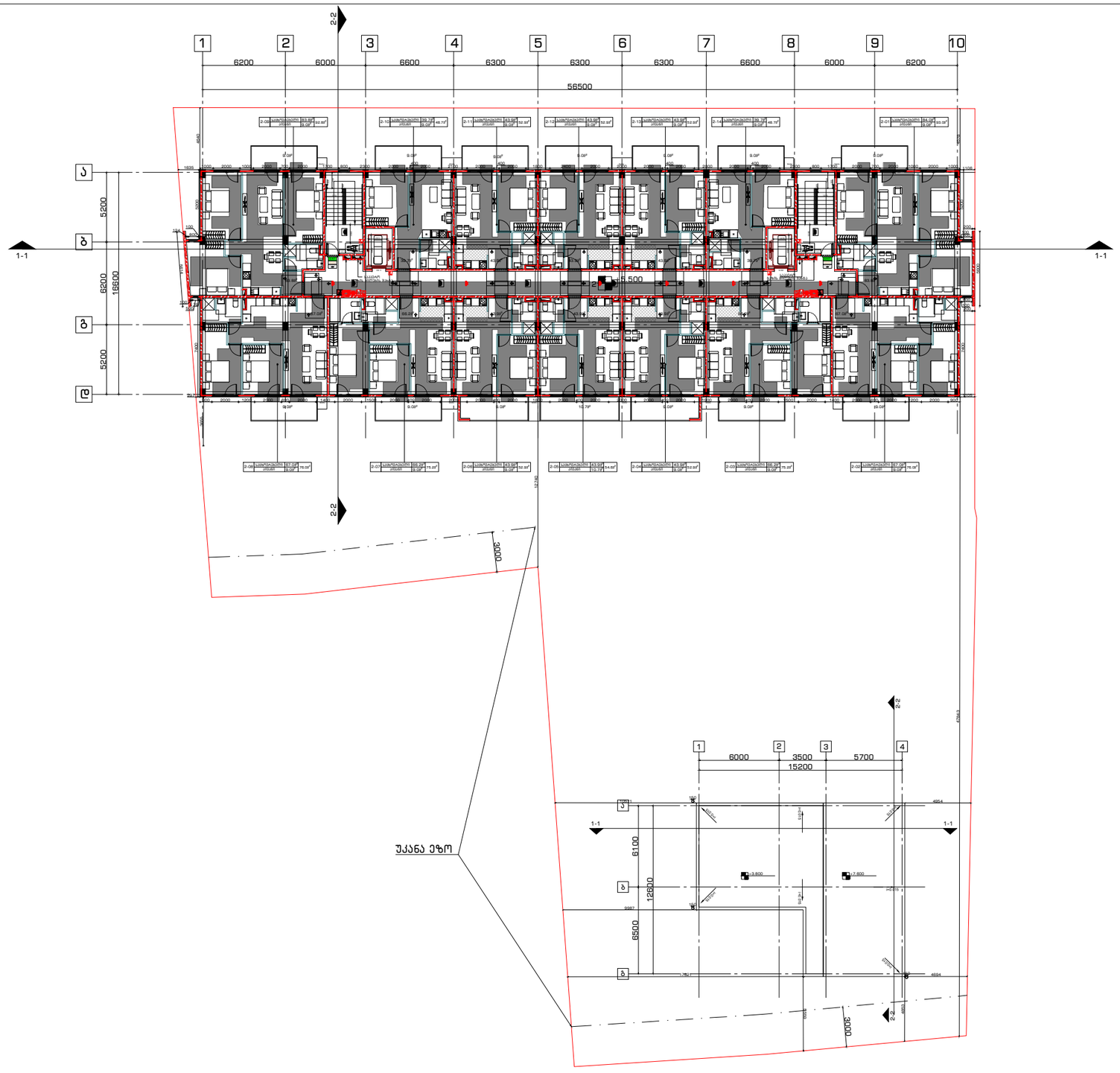

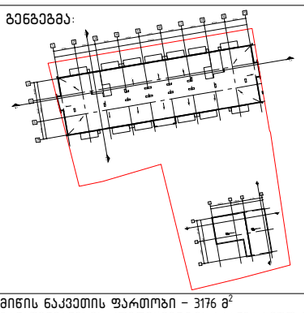

მიწის ნაკვეთის ფართობი – 3176 მ^2
განაშენიანების კოეფიციენტის საანგარიშო ფართობი – 1136.5 მ^2; კ1 = 0.4
განაშენიანების ინტენსივობის კოეფიციენტის საანგარიშო ფართობი – 6352.9 მ^2; კ2 = 2.0
გამწვანების კოეფიციენტის საანგარიშო ფართობი – 1143.5 მ^2; კ3 = 0.4

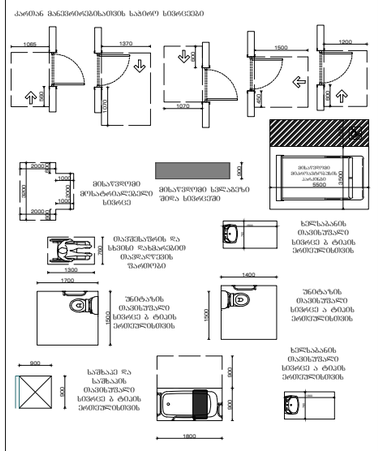

ნახაზი:	2 სართულის გეგმა	
პროექტი:	საცხოვრებელი კომპლექსი	
დამკვეთი:	შპს “პილარ ჯგუფი“	
შემსრულებელი:	GURGENIDZE არქიტექტურა architecture	
დირექტორი	ლ.გურგენიძე	
არ.ავტორი	მ.გურგენიძე	
არქიტექტორი	ლ.გურგენიძე	
არქიტექტორი	თ.ჩხაიძე	

ფორმატი	მასშტაბი	სტადია	თარიღი	ფურც.
A1	1:100	შპ	24.11.21	A-102

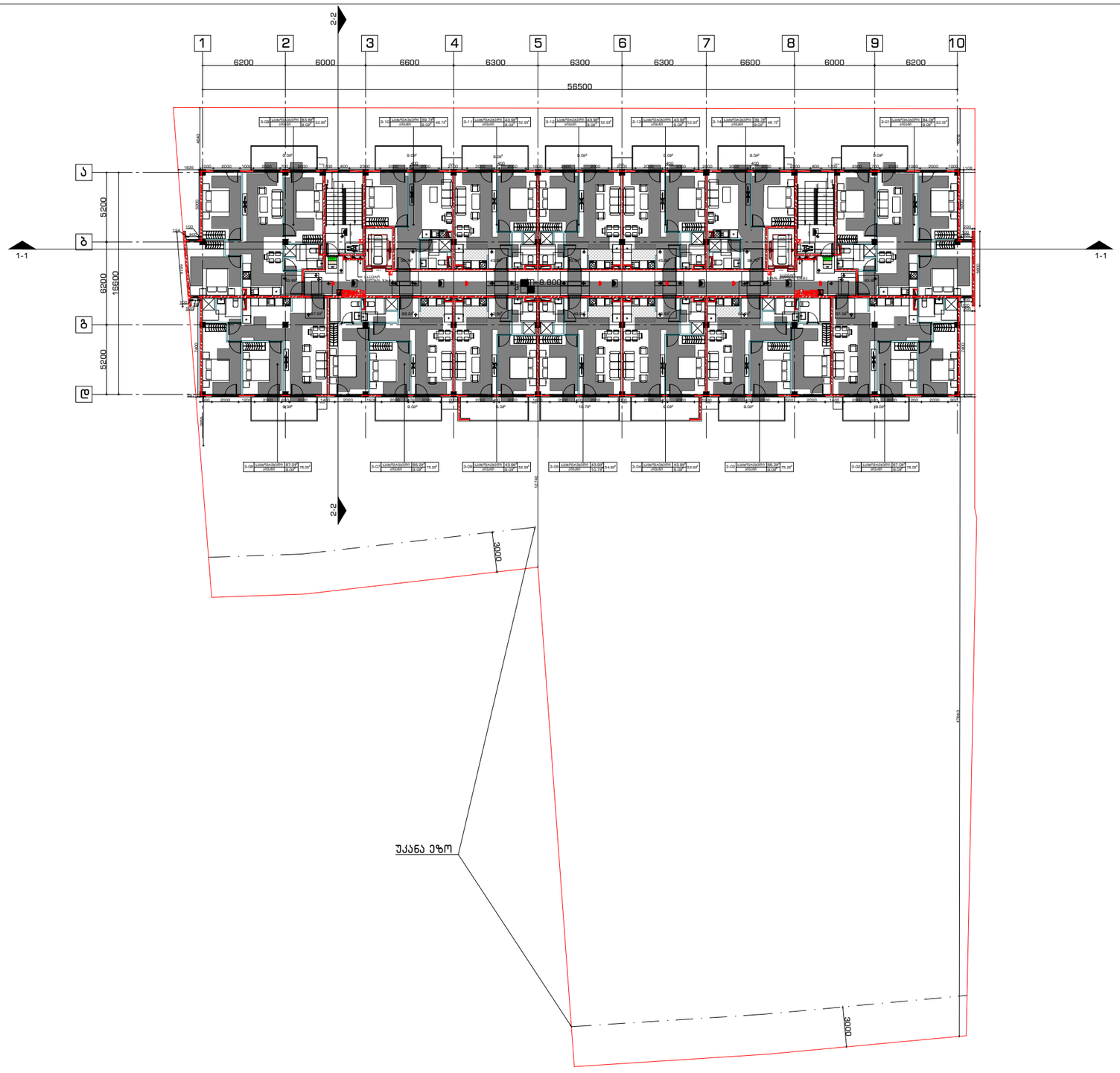

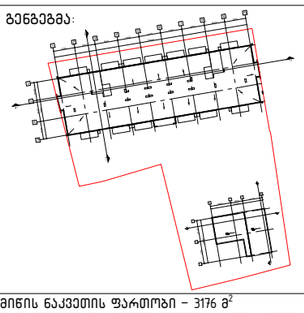

მიწის ნაკვეთის ფართობი – 3176 მ^2
განაშენიანების კოეფიციენტის საანგარიშო ფართობი – 1136.5 მ^2; კ1 = 0.4
განაშენიანების ინტენსივობის კოეფიციენტის საანგარიშო ფართობი – 6352.9 მ^2; კ2 = 2.0
გამწვანების კოეფიციენტის საანგარიშო ფართობი – 1143.5 მ^2; კ3 = 0.4

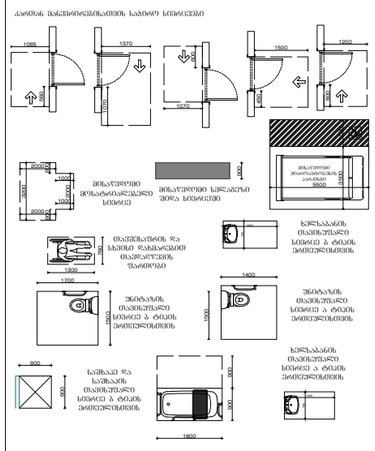

ნახაზი:
3 სართულის გეგმა

პროექტი:
საცხოვრებელი კომპლექსი

დამკვეთი:
შპს "პილარ ჯგუფი"

შემსრულებელი:

GURGENIDZE
არქიტექტურა
architecture

დირექტორი	ლ.გურგენიძე	
პრ.ავტორი	მ.გურგენიძე	
არქიტექტორი	ლ.გურგენიძე	
არქიტექტორი	თ.ჩხაიძე	

ფორმატი	მასშტაბი	სტადია	თარიღი	ფურც.
A1	1:100	შპ	24.11.21	A-103

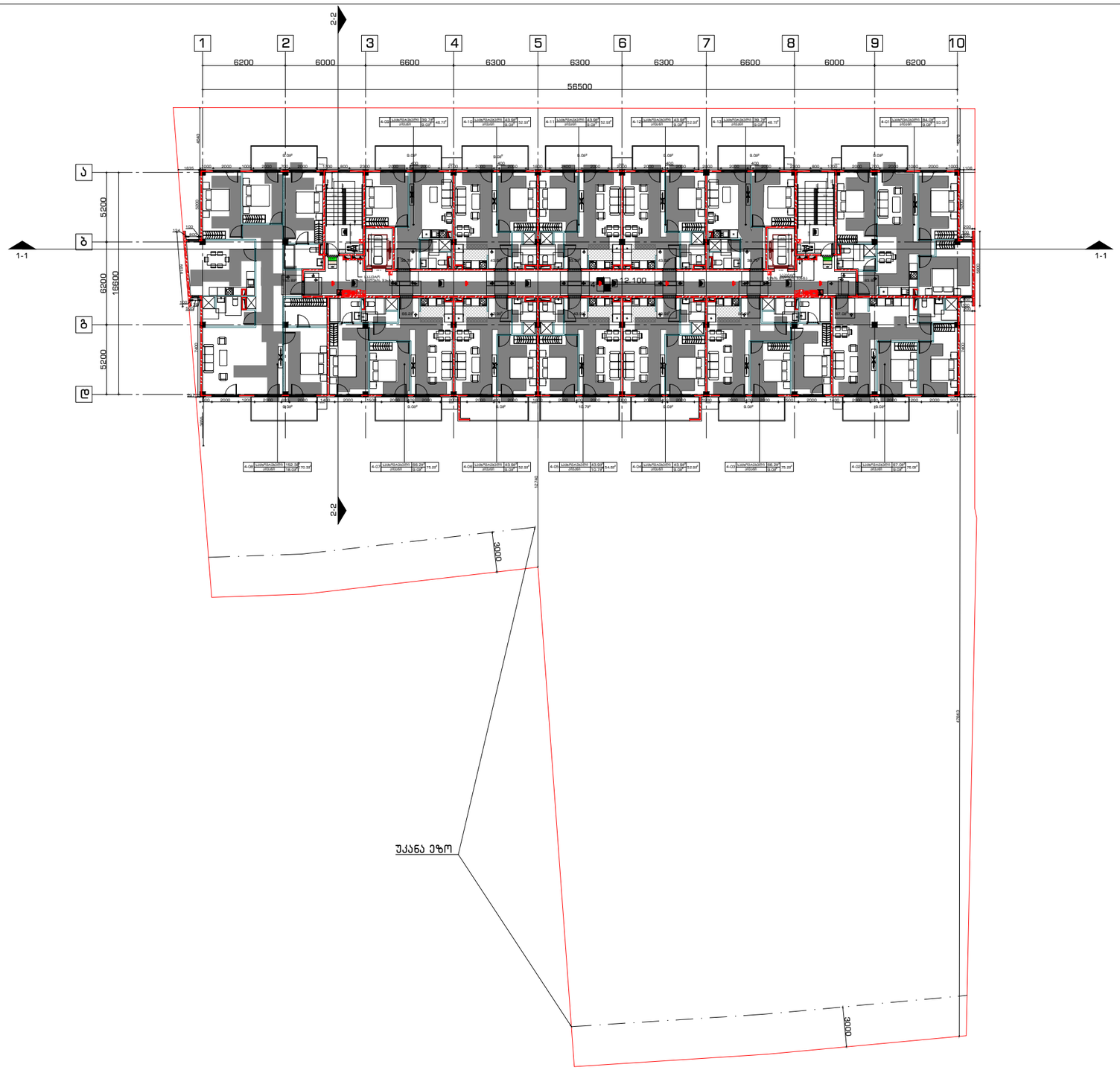

გენგეგმა:

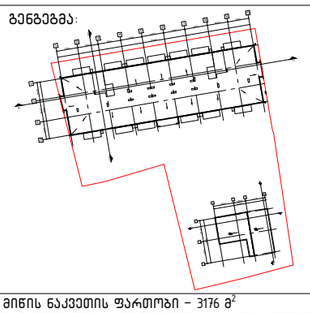

მიწის ნაკვეთის ფართობი – 3176 მ^2
განაშენიანების კოეფიციენტის საანგარიშო ფართობი – 1136.5 მ^2; კ1 = 0.4
განაშენიანების ინტენსივობის კოეფიციენტის საანგარიშო ფართობი – 6352.9 მ^2; კ2 = 2.0
გამწვანების კოეფიციენტის საანგარიშო ფართობი – 1143.5 მ^2; კ3 = 0.4

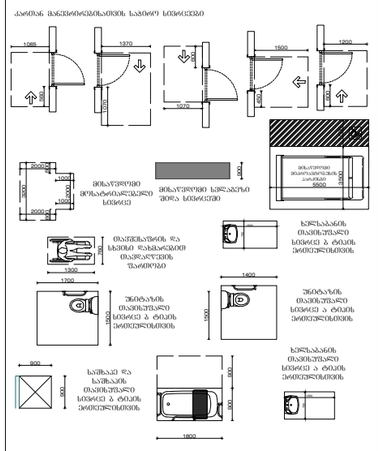

ნახაზი:	4 სართულის გეგმა	
პროექტი:	საცხოვრებელი კომპლექსი	
დამკვეთი:	შპს “პილარ ჯგუფი“	
შემსრულებელი:	GURGENIDZE architecture	
დირექტორი	ლ.გურგენიძე	
არ.ავტორი	მ.გურგენიძე	
არქიტექტორი	ლ.გურგენიძე	
არქიტექტორი	თ.ჩხაიძე	

ფორმატი	მასშტაბი	სტადია	თარიღი	ფურც.
A1	1:100	შპ	24.11.21	A-104

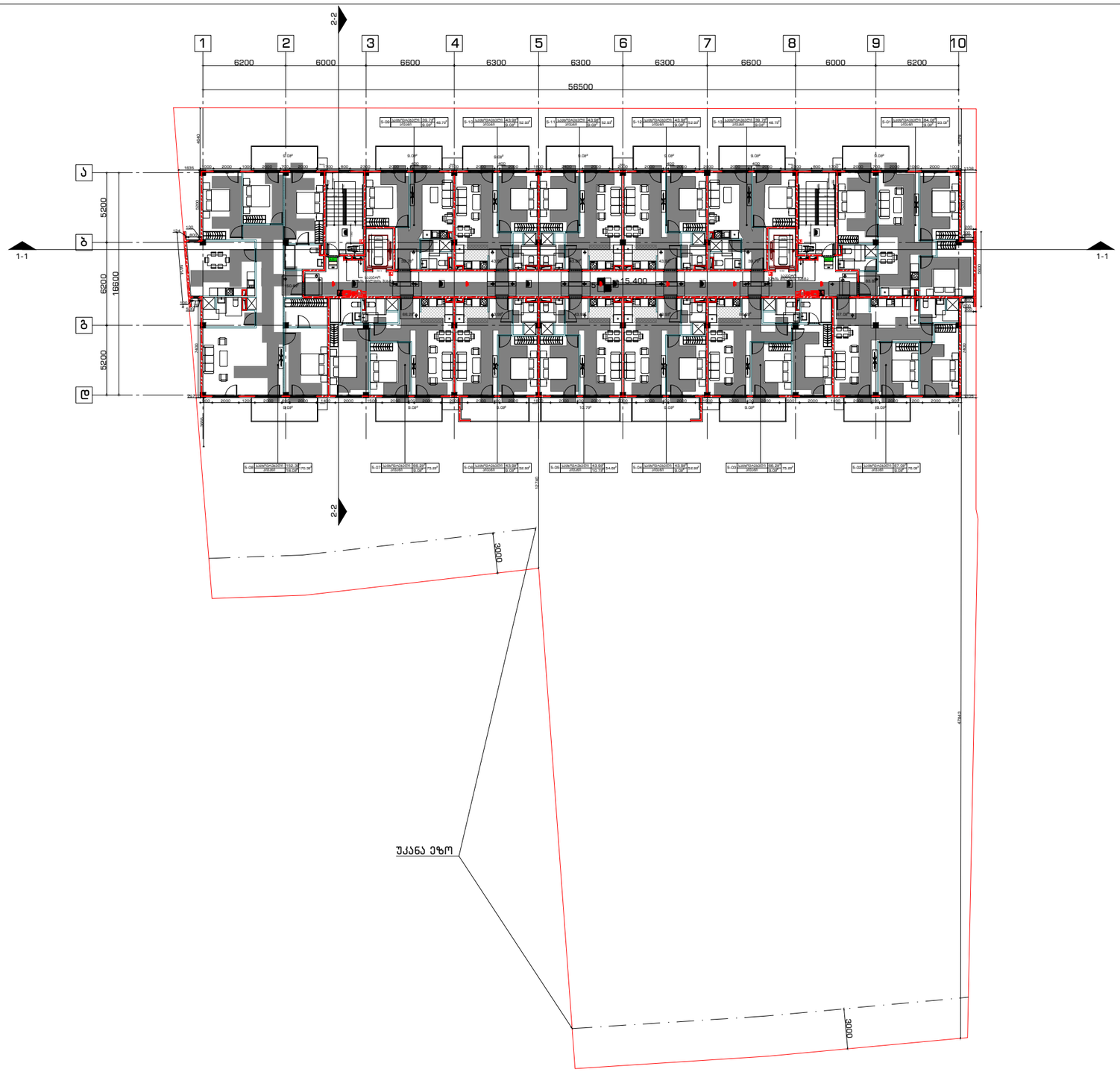

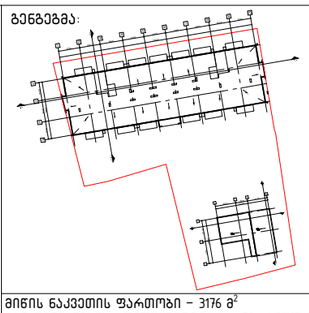

მიწის ნაკვეთის ფართობი – 3176 მ^2
განაშენიანების კოეფიციენტის საანგარიშო ფართობი – 1136.5 მ^2; კ1 = 0.4
განაშენიანების ინტენსივობის კოეფიციენტის საანგარიშო ფართობი – 6352.9 მ^2; კ2 = 2.0
გამწვანების კოეფიციენტის საანგარიშო ფართობი – 1143.5 მ^2; კ3 = 0.4

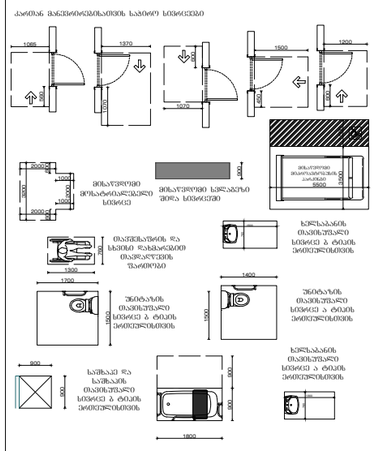

ნახაზი:
5 სართულის გეგმა

პროექტი:
სასტუმრო კომპლექსი

დამკვეთი:
შპს "პილარ ჯგუფი"

შემსრულებელი:

GUR GEN IDZE
არქიტექტურა
architecture

დირექტორი	ლ.გურგენიძე	
პრ.ავტორი	მ.გურგენიძე	
არქიტექტორი	ლ.გურგენიძე	
არქიტექტორი	თ.ჩხაიძე	

ფორმატი	მასშტაბი	სტადია	თარიღი	ფურც.
A1	1:100	შპ	24.11.21	A-105

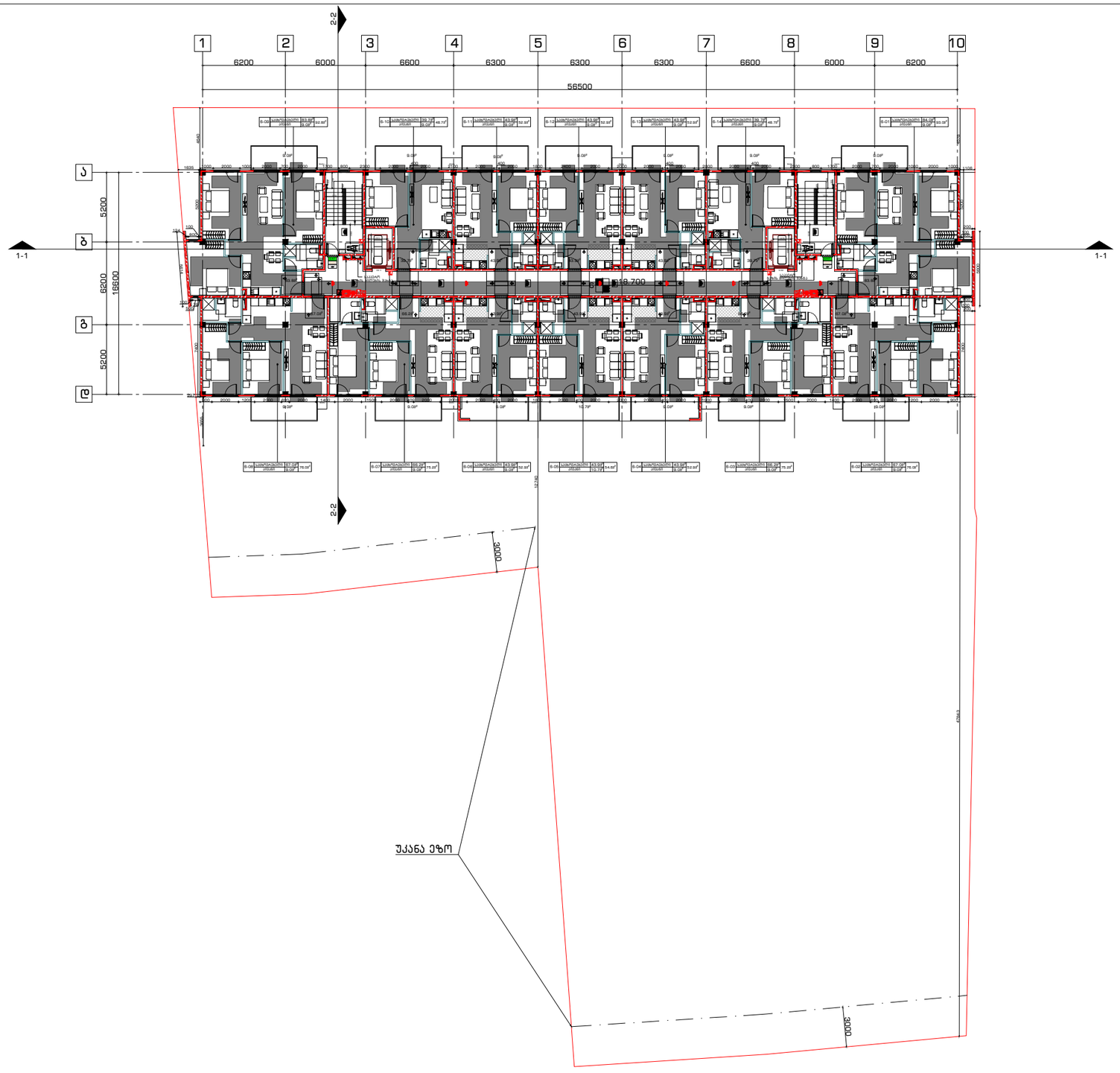

გენგეგმა:

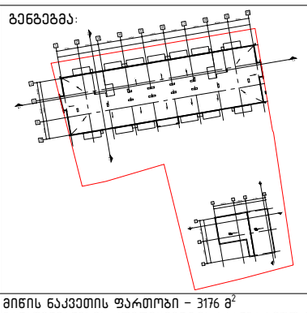

მიწის ნაკვეთის ფართობი – 3176 მ^2
განაშენიანების კოეფიციენტის საანგარიშო ფართობი – 1136.5 მ^2; კ1 = 0.4
განაშენიანების ინტენსივობის კოეფიციენტის საანგარიშო ფართობი – 6352.9 მ^2; კ2 = 2.0
გამწვანების კოეფიციენტის საანგარიშო ფართობი – 1143.5 მ^2; კ3 = 0.4

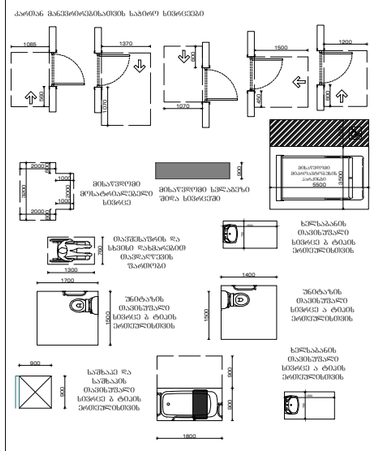

ნახაზი:
6 სართულის გეგმა

პროექტი:
საცხოვრებელი კომპლექსი

დამკვეთი:
შპს "პილარ ჯგუფი"

შემსრულებელი:

GUR GEN IDZE
არქიტექტურა
architecture

დირექტორი	ლ.გურგენიძე	
პრ.ავტორი	მ.გურგენიძე	
არქიტექტორი	ლ.გურგენიძე	
არქიტექტორი	თ.ჩხაიძე	

ფორმატი	მასშტაბი	სტადია	თარიღი	ფურც.
A1	1:100	შპ	24.11.21	A-106

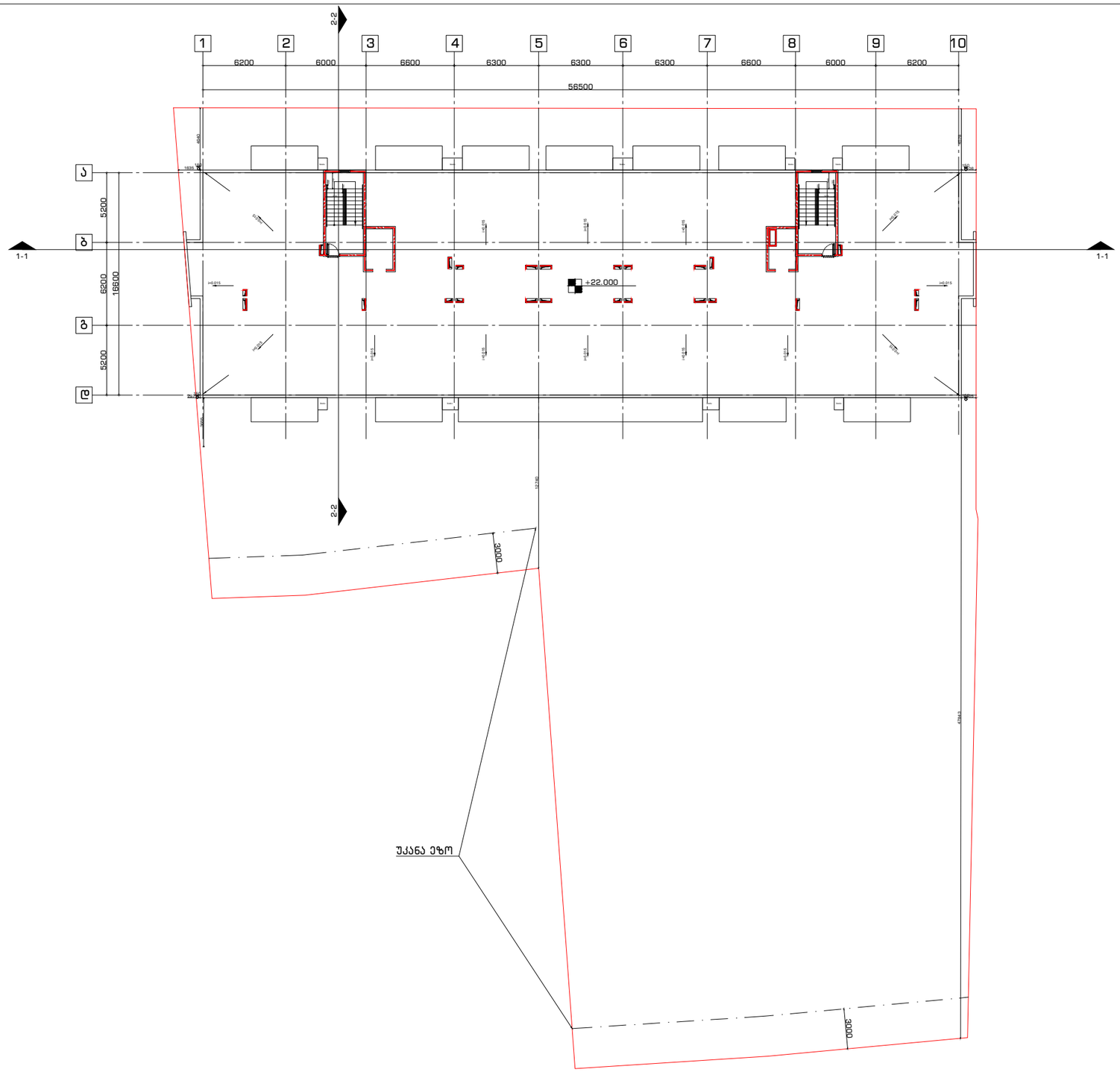

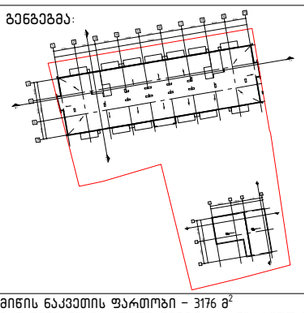

მიწის ნაკვეთის ფართობი – 3176 მ^2
განაშენიანების კოეფიციენტის საანგარიშო ფართობი – 1136.5 მ^2; კ1 = 0.4
განაშენიანების ინტენსივობის კოეფიციენტის საანგარიშო ფართობი – 6352.9 მ^2; კ2 = 2.0
გამწვანების კოეფიციენტის საანგარიშო ფართობი – 1143.5 მ^2; კ3 = 0.4

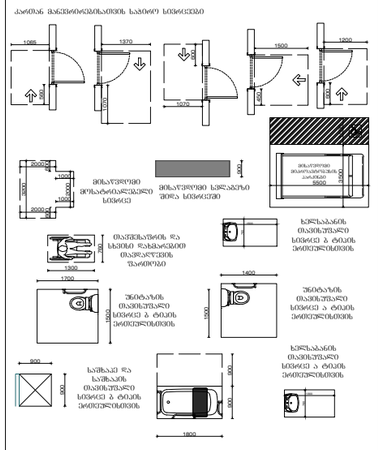

ნახაზი:
გადახურვის გეგმა

პროექტი:
საცხოვრებელი კომპლექსი

დამკვეთი:
შპს "პილარ ჯგუფი"

შემსრულებელი:

GURGENIDZE
არქიტექტურა
architecture

დირექტორი	ლ.გურგენიძე	
პრ.ავტორი	მ.გურგენიძე	
არქიტექტორი	ლ.გურგენიძე	
არქიტექტორი	თ.ჩხაიძე	

ფორმატი	მასშტაბი	სტადია	თარიღი	ფურც.
A1	1:100	შპ	24.11.21	A-107

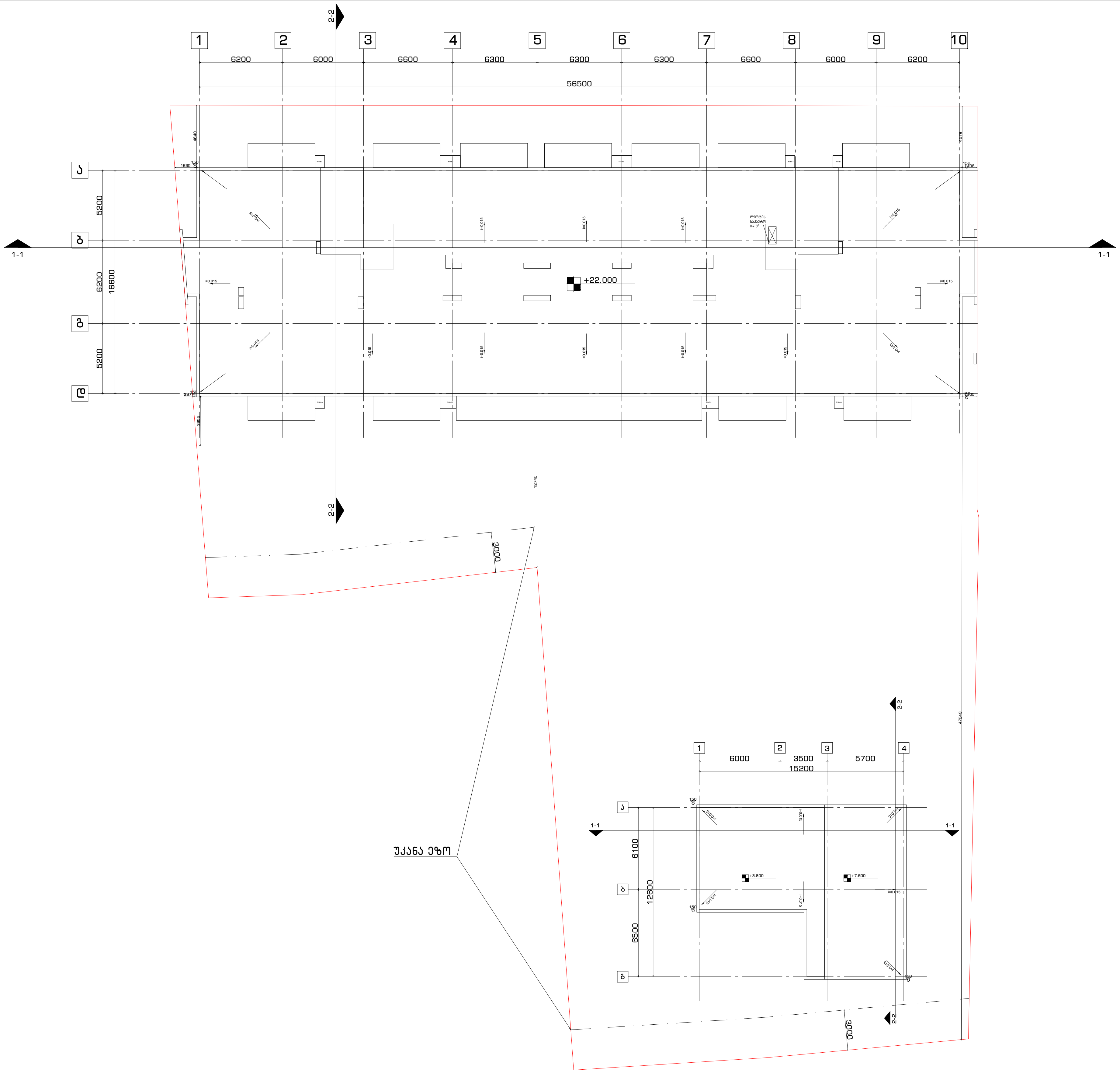

გენგეგმა:

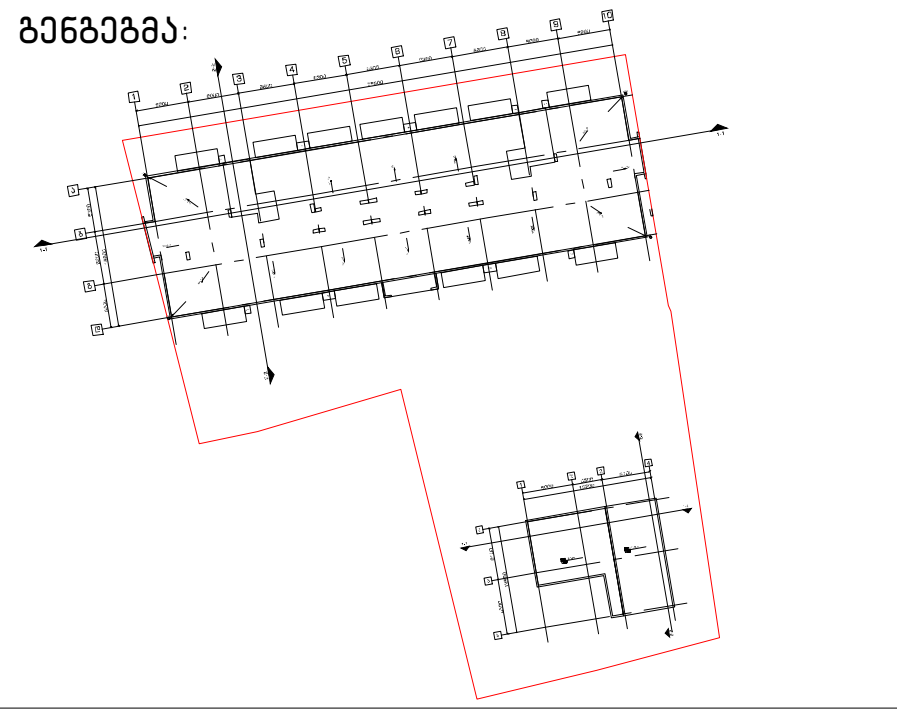

მიწის ნაკვეთის ფართობი – 3176 მ^2
განაშენიანების კოეფიციენტის საანგარიშო ფართობი
– 1136.5 მ^2; კ1 = 0.4
განაშენიანების ინტენსივობის კოეფიციენტის
საანგარიშო ფართობი
– 6352.9 მ^2; კ2 = 2.0
გამწვანების კოეფიციენტის საანგარიშო ფართობი
– 1143.5 მ^2; კ3 = 0.4

კართან მანევრირებისათვის საჭირო სივრცეები

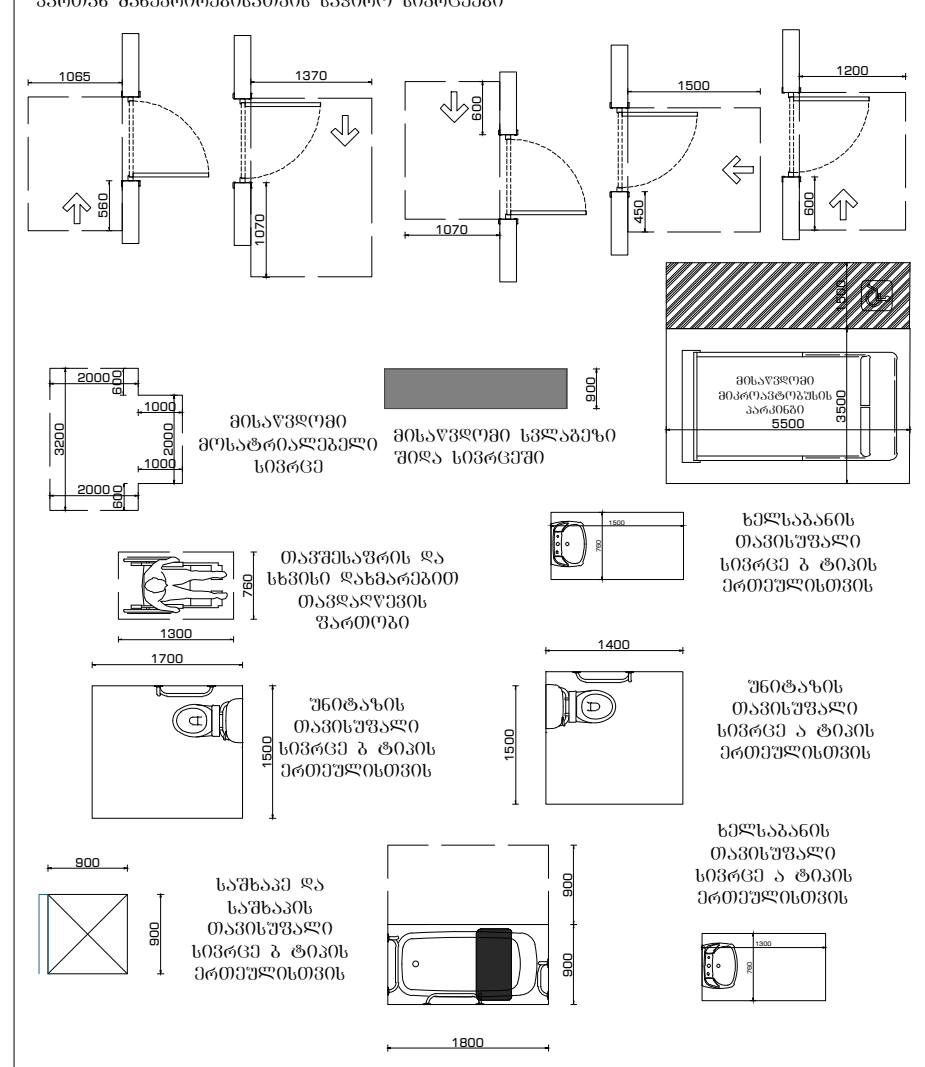

ნახაზი: გადახურვის გეგმა

პროექტი: საცხოვრებელი კომპლექსი

დამკვეთი: შპს “პილარ ჯგუფი“

შემსრულებელი:

GUR GEN IDZE
არქიტექტურა
architecture

დირექტორი	ლ.გურგენიძე	
პრ.ავტორი	მ.გურგენიძე	
არქიტექტორი	ლ.გურგენიძე	
არქიტექტორი	თ.ჩხაიძე	

ფორმატი	მასშტაბი	სტადია	თარიღი	ფურც.
A1	1:100	შ.პ	24.11.21	A-108

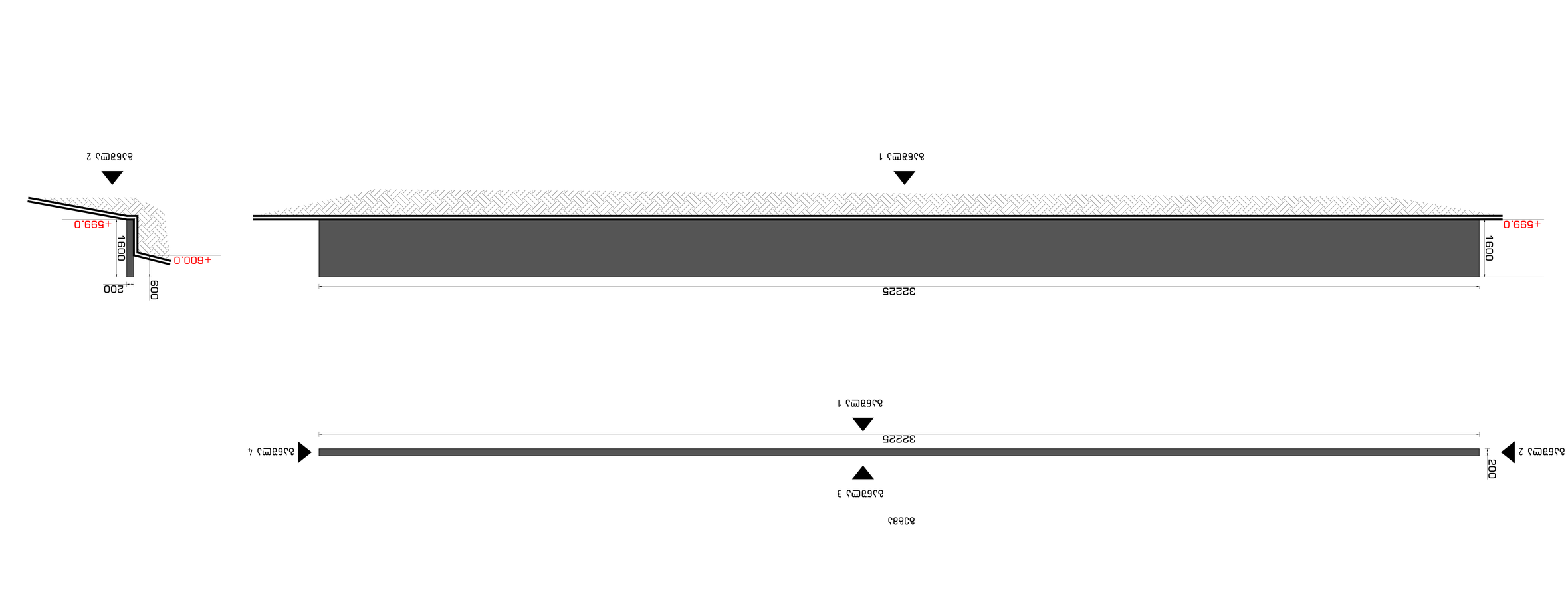

Проектант											
Гл.архитект											
Ръководител											
Изготвил											
Проверил											
Одобрил											
Съгласувал											

ფონტანის ქვაფენილი	ფ.ბეტონის ბორდიური	ფ.ბეტონის ბორდიური	ფ.ბეტონის ბორდიური	ფ.ბეტონის ბორდიური	ფ.ბეტონის ბორდიური	ფ.ბეტონის ბორდიური	ფ.ბეტონის ბორდიური
ა/მ.ასფალტობეტონი	ა/მ.ასფალტობეტონი	ა/მ.ასფალტობეტონი	ა/მ.ასფალტობეტონი	ა/მ.ასფალტობეტონი	ა/მ.ასფალტობეტონი	ა/მ.ასფალტობეტონი	ა/მ.ასფალტობეტონი
ქვიშა-ხრეშოვანი ფუძე	ქვიშა-ხრეშოვანი ფუძე	ქვიშა-ხრეშოვანი ფუძე	ქვიშა-ხრეშოვანი ფუძე	ქვიშა-ხრეშოვანი ფუძე	ქვიშა-ხრეშოვანი ფუძე	ქვიშა-ხრეშოვანი ფუძე	ქვიშა-ხრეშოვანი ფუძე
ბეტონის ბალიში	ბეტონის ბალიში	ბეტონის ბალიში	ბეტონის ბალიში	ბეტონის ბალიში	ბეტონის ბალიში	ბეტონის ბალიში	ბეტონის ბალიში

აივნის ვიტრაჟი და კარი

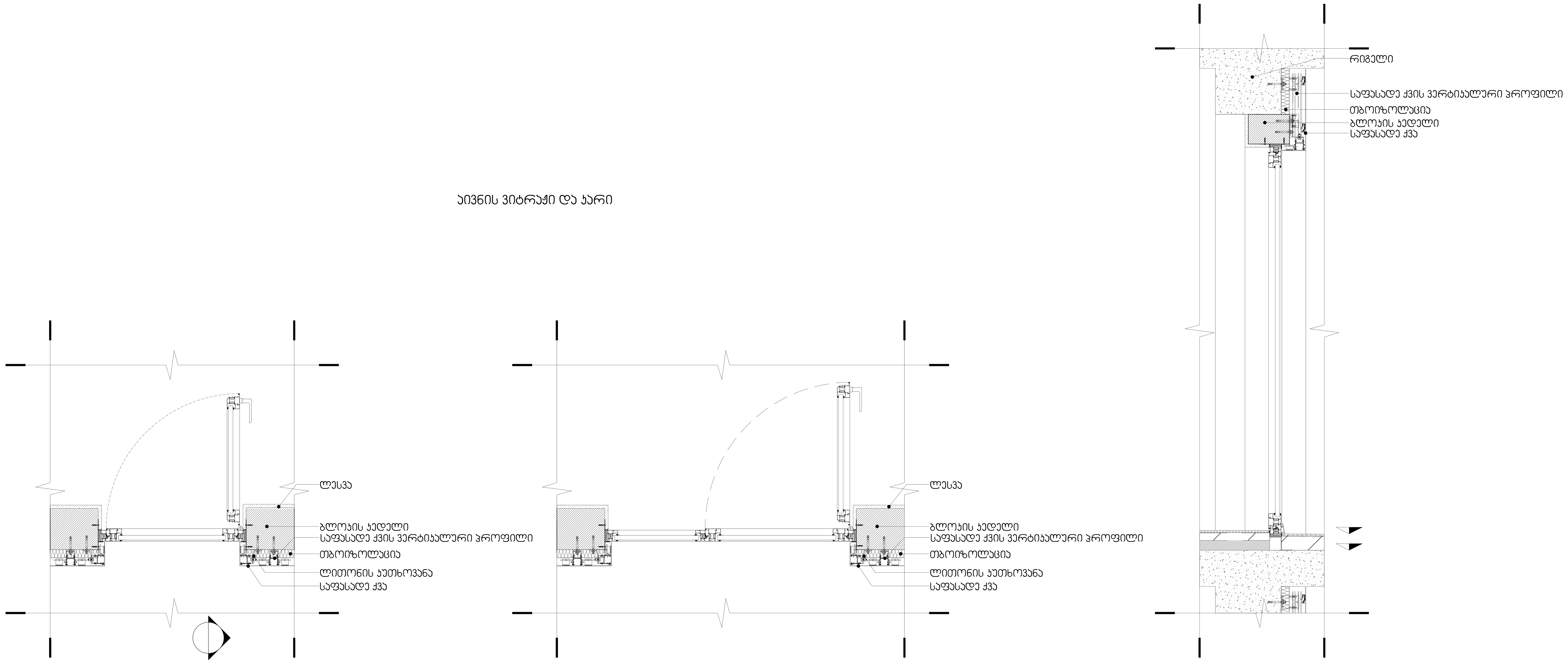

სითონის მოაჯირი

მინის მოაჯირი

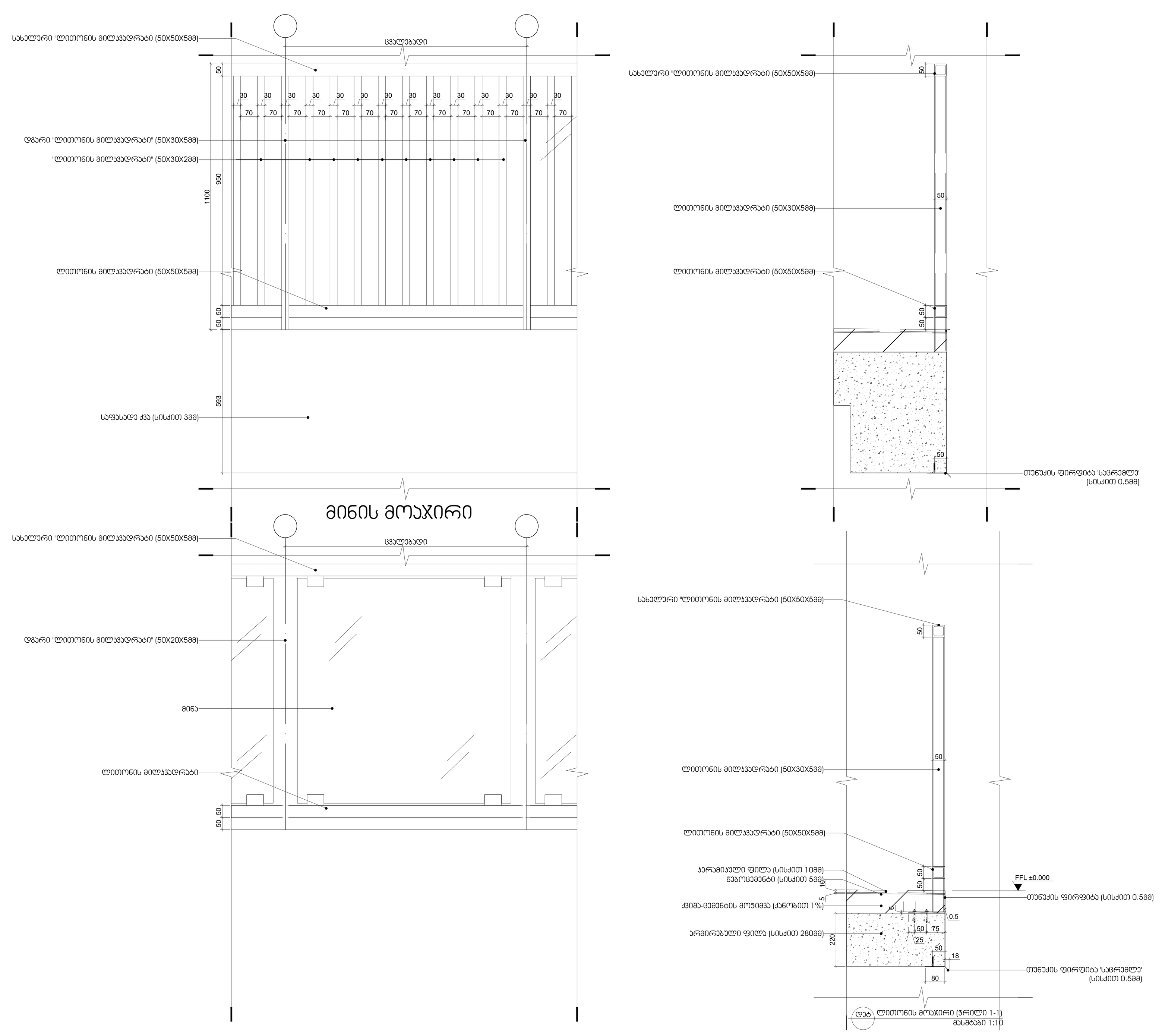

გენ გეგმა:	შენიშვნა:
	მიწის ნაკვეთის ფართობი – 3176 $მ^2$ განაშენიანების კოეფიციენტის საანგარიშო ფართობი – 1240.4 $მ^2$; კ1 = 0.4 განაშენიანების ინტენსივობის კოეფიციენტის საანგარიშო ფართობი – 6389.4 $მ^2$; კ2 = 2.0 გამწვანების კოეფიციენტის საანგარიშო ფართობი – 1143.5 $მ^2$; კ3 = 0.4 კროკები იხილეთ შესაბამის ფურცლებზე.

პროექტი:	დამკვეთი:	შემსრულებელი:
საცხოვრებელი კომპლექსი	შპს "პილარ ჯგუფი"	GUR GEN IDZE არქიტექტურა architecture
ნახაზი: დეტალები და კვანძები		

დირექტორი	ლ.გურგენიძე	
პრ.ავტორი	მ.გურგენიძე	
არქიტექტორი	ლ.გურგენიძე	
არქიტექტორი	თ.ჩხაიძე	

ფორმატი	მასშტაბი	სტადია	თარიღი	ფურც.
A3	1:500	შ.პ	24.11.21	A-501

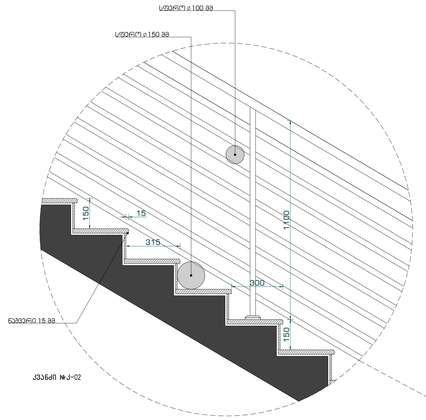

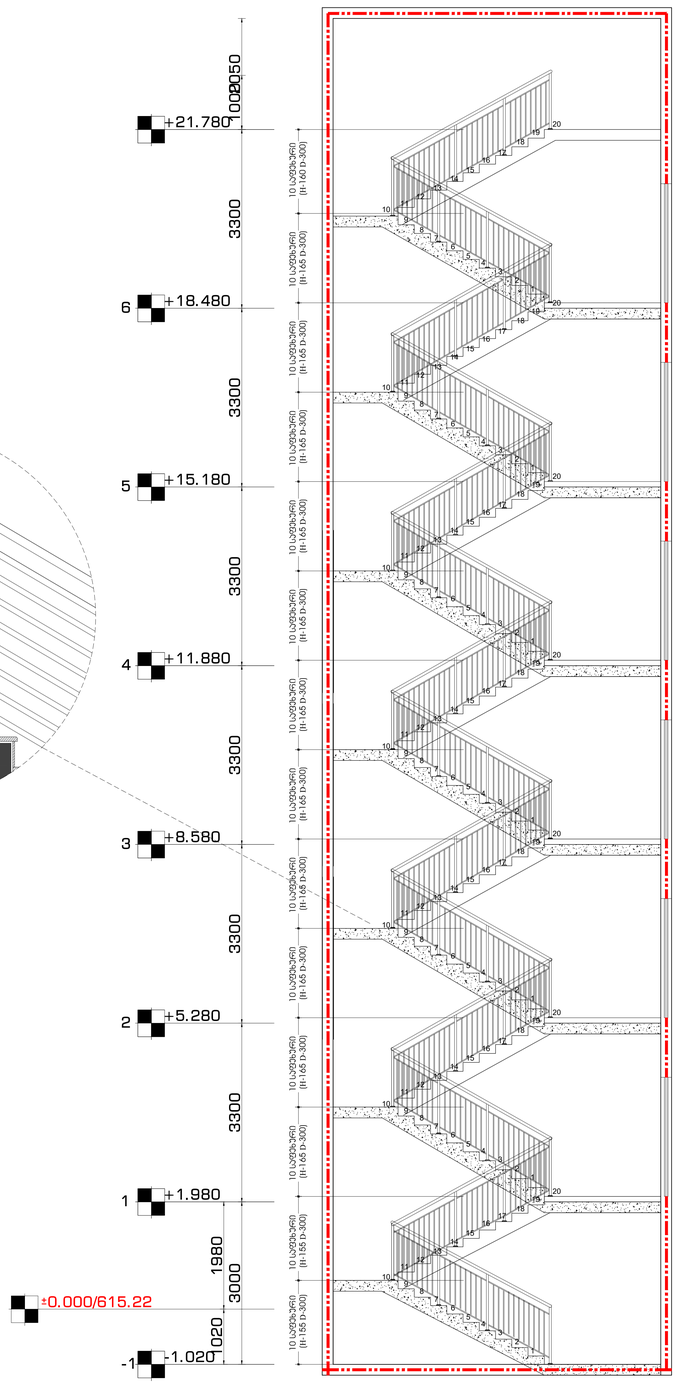

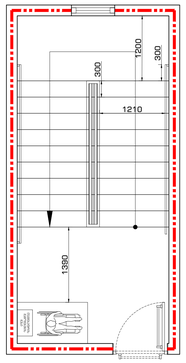

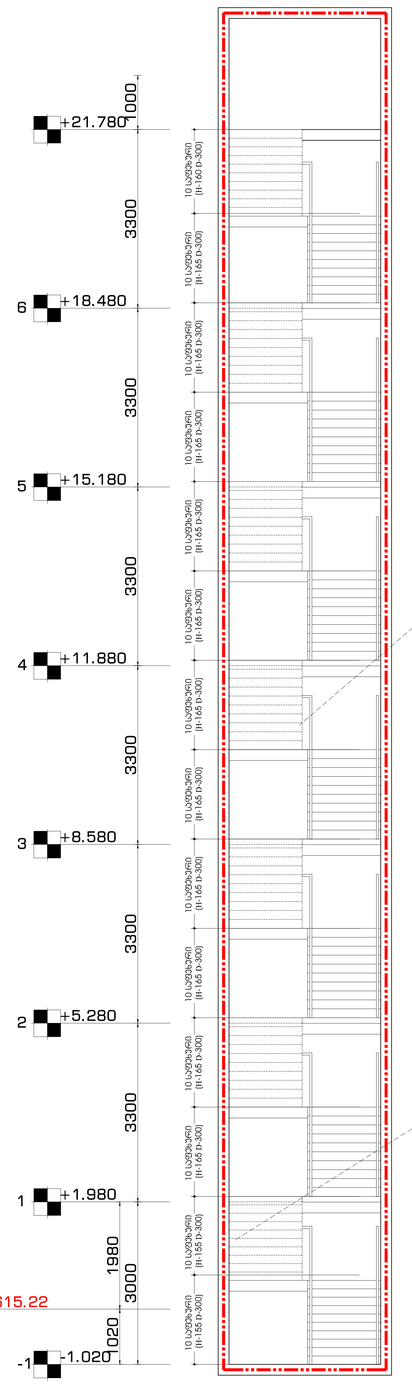

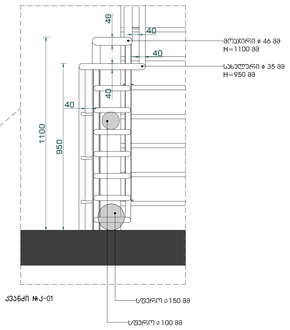

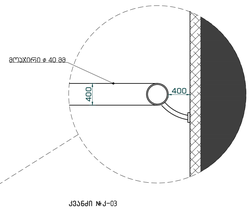

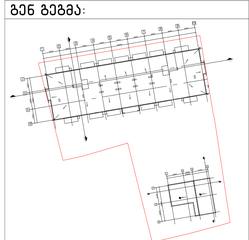

შენიშვნა:

მიწის ნაკვეთის ფართობი – 3176 მ^2
განაშენიანების კოეფიციენტის საანგარიშო ფართობი – 1240.4 მ^2; კ1 = 0.4
განაშენიანების ინტენსივობის კოეფიციენტის საანგარიშო ფართობი – 6389.4 მ^2; კ2 = 2.0
გამწვანების კოეფიციენტის საანგარიშო ფართობი – 1143.5 მ^2; კ3 = 0.4

კროკეები იხილეთ შესაბამის ფურცლებზე.

პროექტი:

საცხოვრებელი კომპლექსი

ნახაზის:

კიბის დეტალები
და კვანძები

დამკვეთი:

შპს "პილარ ჯგუფი"

შემსრულებელი:

GURGENIDZE
არქიტექტურა
architecture

დირექტორი	ლ.გურგენიძე			
პრ.ავტორი	მ.გურგენიძე			
არქიტექტორი	ლ.გურგენიძე			
არქიტექტორი	თ.ჩხაიძე			
ფორმატი	მასშტაბი	სტადია	თარიღი	ფურც.
A3	1:500	შ.პ	24.11.21	A-502

შენობაში განთავსებულია 84 ბინა. აქედან
2% შეადგენს “ა“ ტიპის ბინას.

$60*\frac{2}{100}=1.2$, შესაბამისად სავალდებულია
2 “ა“ ტიპის ბინის დაგეგმარება.
ორივე ბინა არის ტიპიური

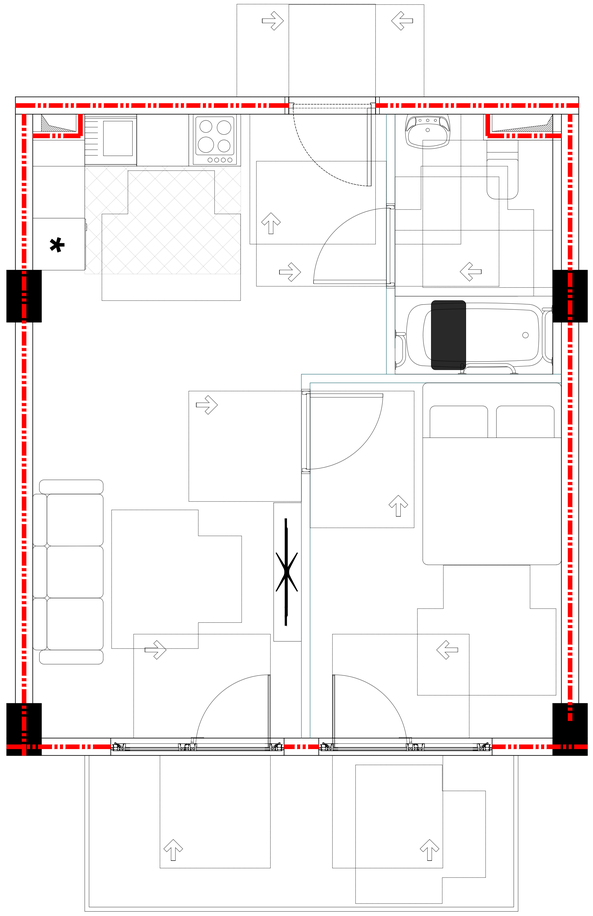

T-სებრი მოსატრიალებელი სივრცე ახალი შენობა-ნაგებობებისთვის ვარიანტი 3

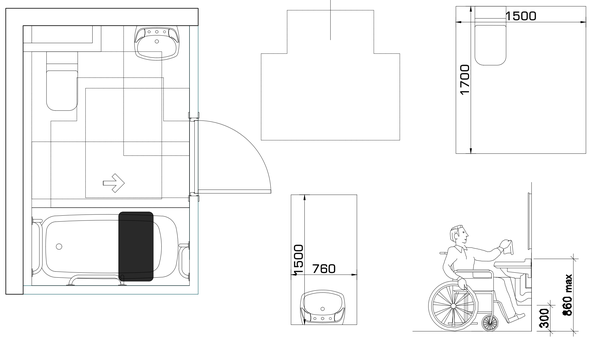

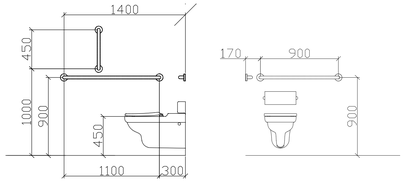

თავისუფალი სივრცე
ფეხის ფალანგისთვის

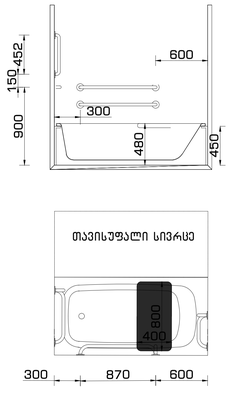

კარის თავისუფალი სივრცე

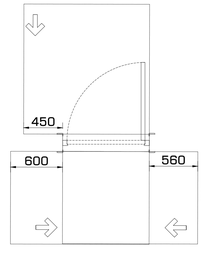

გენ გეგმა:	შენიშვნა:	პროექტი:	დამკვეთი:	შემსრულებელი:	
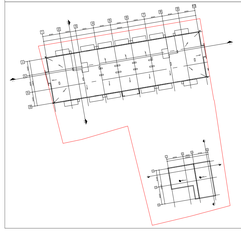	მიწის ნაკვეთის ფართობი – 3176 მ^2 განაშენიანების კოეფიციენტის საანგარიშო ფართობი – 1240.4 მ^2; კ1 = 0.4 განაშენიანების ინტენსივობის კოეფიციენტის საანგარიშო ფართობი – 6389.4 მ^2; კ2 = 2.0 გამწვანების კოეფიციენტის საანგარიშო ფართობი – 1143.5 მ^2; კ3 = 0.4 კროკები იხილეთ შესაბამის ფურცლებზე.	საცხოვრებელი კომპლექსი ნახაზი: ა ტიპის ბინები, სან.კვანძის დეტალები	შპს “პილარ ჯგუფი“	GURGENIDZE არქიტექტურა architecture	

დირექტორი	ლ.გურგენიძე				
პრ.ავტორი	მ.გურგენიძე				
არქიტექტორი	ლ.გურგენიძე				
არქიტექტორი	თ.ჩხაიძე				
ფორმატი	მასშტაბი	სტადია	თარიღი	ფურც.	
A3	1:500	შ.პ	24.11.21	A-503	

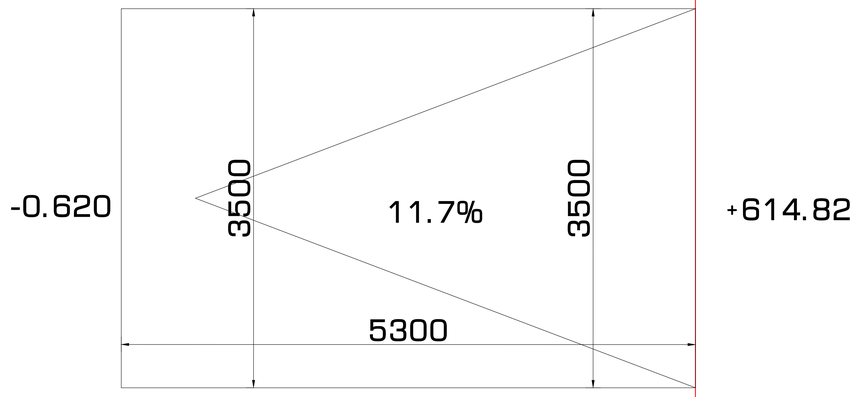

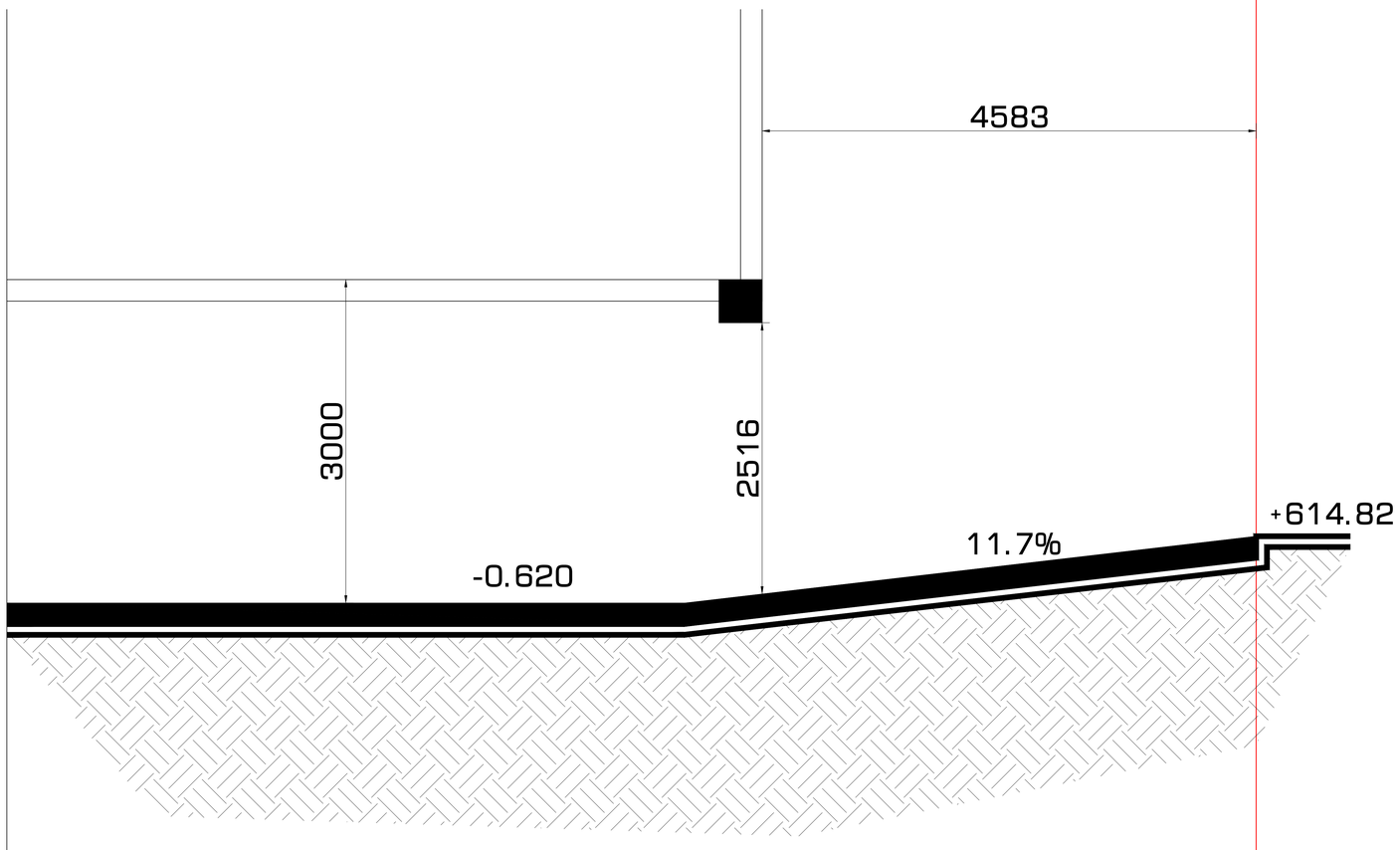

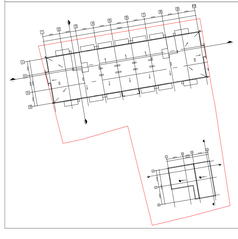

გენ გეგმა:	
შენიშვნა:	მიწის ნაკვეთის ფართობი – 3176 მ^2 განაშენიანების კოეფიციენტის საანგარიშო ფართობი – 1240.4 მ^2; კ1 = 0.4 განაშენიანების ინტენსივობის კოეფიციენტის საანგარიშო ფართობი – 6389.4 მ^2; კ2 = 2.0 გამწვანების კოეფიციენტის საანგარიშო ფართობი – 1143.5 მ^2; კ3 = 0.4 კროკები იხილეთ შესაბამის ფურცლებზე.
პროექტი:	საცხოვრებელი კომპლექსი
ნახაზი:	პანდუსის დეტალები
დამკვეთი:	შპს "პილარ ჯგუფი"
შემსრულებელი:	GURGENIDZE არქიტექტურა architecture

დირექტორი	ლ.გურგენიძე			
პრ.ავტორი	მ.გურგენიძე			
არქიტექტორი	ლ.გურგენიძე			
არქიტექტორი	თ.ჩხაიძე			
ფორმატი	მასშტაბი	სტადია	თარიღი	ფურც.
A3	1:500	შპ	24.11.21	A-504

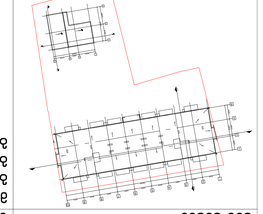

ձԵՌ ՃՃՃՃՃ:

ՅՅՈՌՈՆ ՅՅՀՄՈՄՅՈՆ – 3176 մ²
ՅՈՈՆՈՆ ԵՃՃՅՅՄՈՆ ՅՅՀՄՈՄՅՈՆ – 12404 մ²; J1 = 0.4
ՃՃՃՃՅՅՈՆՈՆ ՈՆՃՅՈՆՈՅՃՃՈՆ ՃՅՈՅՅՈՆՈՅՃՈՆ ԼՃՃՃՃՃՅՈՆ ՅՅՀՄՈՄՅՈՆ – 6389.4 մ²; J2 = 2.0
ՃՃՃՃՅՅՈՆՈՆ ՅՈՅՅՈՆՈՅՃՈՆ ԼՃՃՃՃՃՅՈՆ ՅՅՀՄՈՄՅՈՆ – 1143.5 մ²; J3 = 0.4
ՀՀՀՅՅՈՆ ՈՆՈՄՄՅՈՆ ՅՅՀՄՈՄՅՈՆ ՅՅՀՄՈՄՅՈՆ.

ՅՅՈՆՈՆ ԵՃՃՅՅՄՈՆ – 3176 մ²
ՅՅՀՄՈՄՅՈՆ ՅՅՀՄՈՄՅՈՆ – 12404 մ²; J1 = 0.4
ՃՃՃՃՅՅՈՆՈՆ ՈՆՃՅՈՆՈՅՃՃՈՆ ԼՃՃՃՃՃՅՈՆ ՅՅՀՄՈՄՅՈՆ – 6389.4 մ²; J2 = 2.0
ՃՃՃՃՅՅՈՆՈՆ ՈՆՃՅՈՆՈՅՃՃՈՆ ԼՃՃՃՃՃՅՈՆ ՅՅՀՄՈՄՅՈՆ – 1143.5 մ²; J3 = 0.4
ՀՀՀՅՅՈՆ ՈՆՈՄՄՅՈՆ ՅՅՀՄՈՄՅՈՆ ՅՅՀՄՈՄՅՈՆ.

ՃՃՃՈՆ:

ԼՃՃՈՆՅՈՆՅՈՆՃ ՅՃՃՈՆՃՃՈՆ
ԼՃՃՈՆՅՈՆՅՈՆՃ

ԵՃՃՃՈՆ:

ՅՃՃ "ՃՈՈՃՃՃՈՆ ՀՀՃՅՅՈՆ"

ՅՅՃՈՆՃՃՈՆՃՈՈՈՆ:

ՅՅՈՆՃՃՈՆ ՃՃՃՃՃ

კარის ზედაპირი უნდა იყოს გლუვი,
იატაკიდან მინიმუმ 25 სმ -ის
საზღვრებში

ბინაში შესასვლელი კარი
ცეცხლმედეგი ლითონის კარი

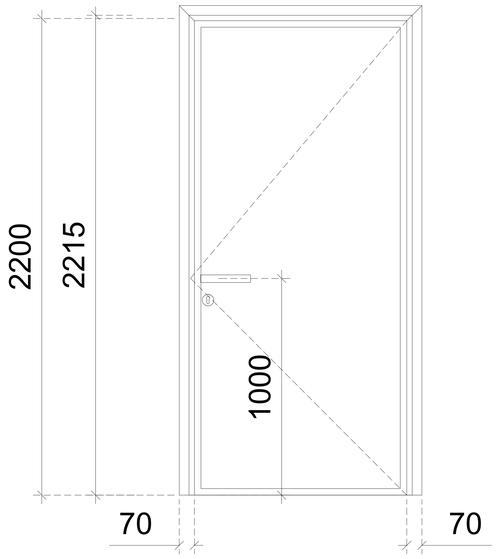

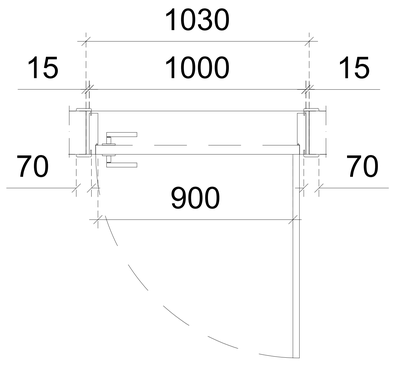

ოთახის კარი .
MDF

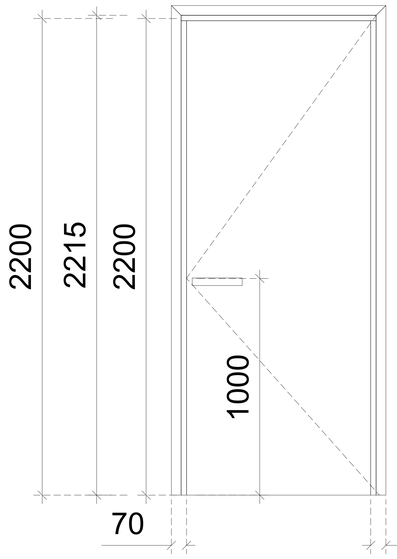

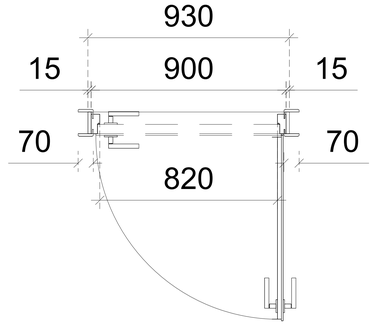

კიბის უჯრედის კარი

ცეცხლმედეგი
ლითონის კარი
(ანტიპანიკური)

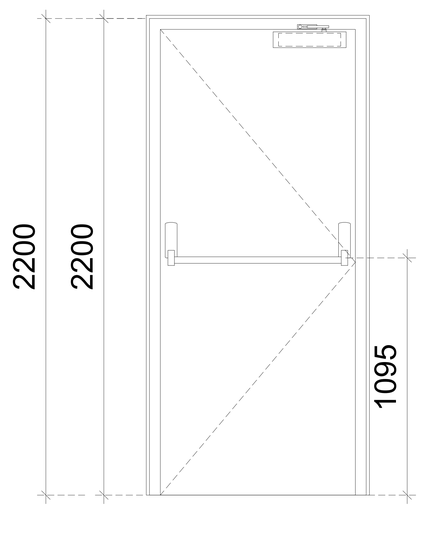

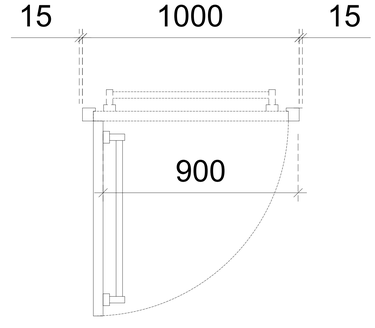

გენ გეგმა:	შენიშვნა:	პროექტი:	დამკვეთი:	შემსრულებელი:					
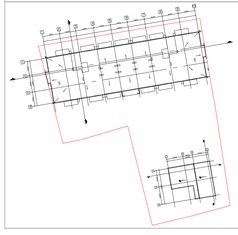	მიწის ნაკვეთის ფართობი – 3176 მ^2 განაშენიანების კოეფიციენტის საანგარიშო ფართობი – 1240.4 მ^2; კ1 = 0.4 განაშენიანების ინტენსივობის კოეფიციენტის საანგარიშო ფართობი – 6389.4 მ^2; კ2 = 2.0 გამწვანების კოეფიციენტის საანგარიშო ფართობი – 1143.5 მ^2; კ3 = 0.4 კროკები იხილეთ შესაბამის ფურცლებზე.	საცხოვრებელი კომპლექსი ნახაზი: კარის დეტალები	შპს "პილარ ჯგუფი"	GURGENIDZE არქიტექტურა architecture	დირექტორი	ლ.გურგენიძე			
					პრ.ავტორი	მ.გურგენიძე			
					არქიტექტორი	ლ.გურგენიძე			
					არქიტექტორი	თ.ჩხაიძე			
					ფორმატი	მასშტაბი	სტადია	თარიღი	ფურც.
					A3	1:500	შ.პ	24.11.21	A-506

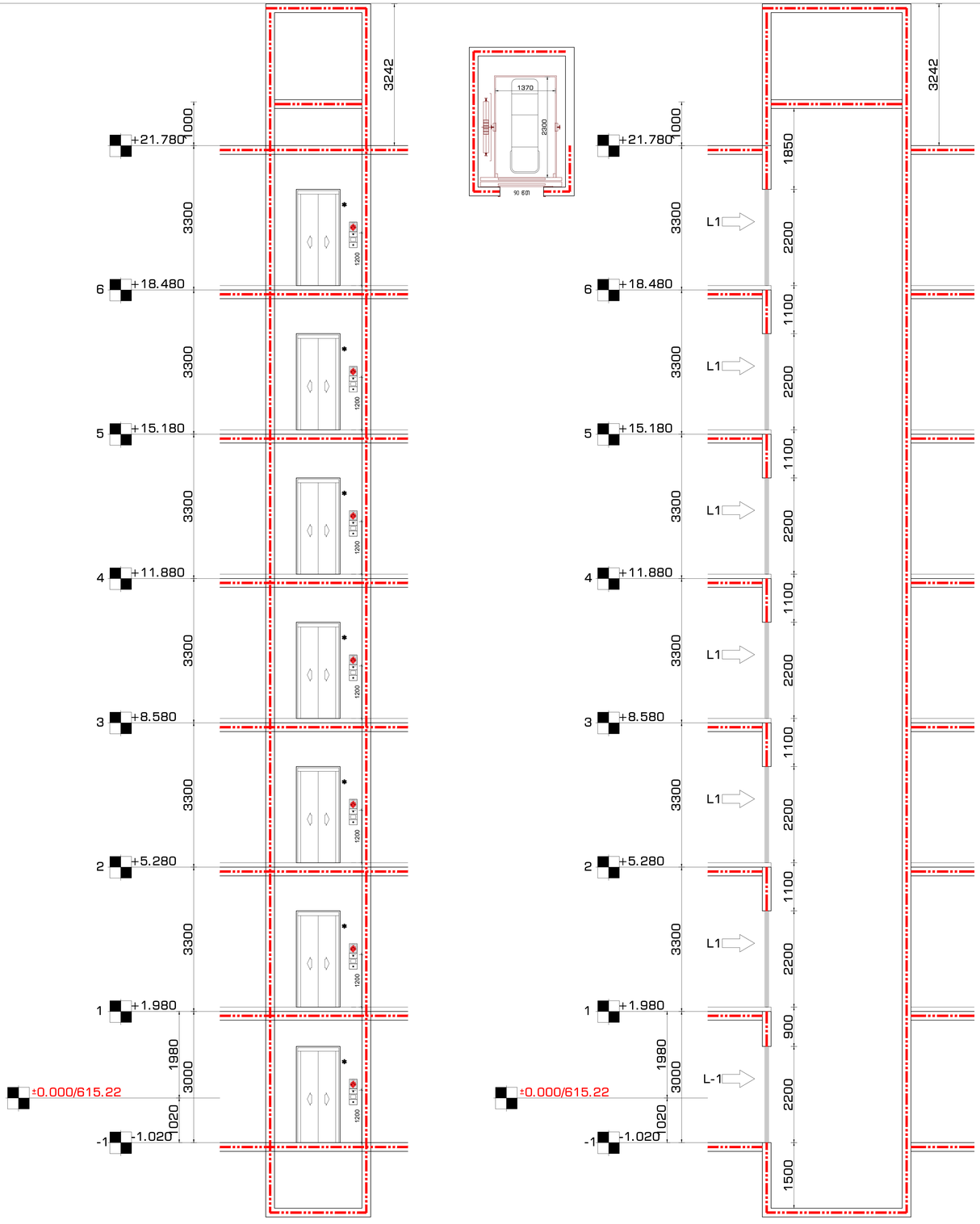

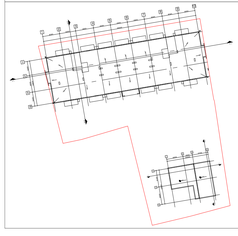

შენიშვნა:

მიწის ნაკვეთის ფართობი – 3176 მ^2

განაშენიანების კოეფიციენტის საანგარიშო ფართობი – 1240.4 მ^2; კ1 = 0.4

განაშენიანების ინტენსივობის კოეფიციენტის საანგარიშო ფართობი – 6389.4 მ^2; კ2 = 2.0

გამწვანების კოეფიციენტის საანგარიშო ფართობი – 1143.5 მ^2; კ3 = 0.4

კროკები იხილეთ შესაბამის ფურცლებზე.

გენ გეგმა:	
პროექტი:	საცხოვრებელი კომპლექსი
ნახაზი:	ლიფტის დეტალები
დამკვეთი:	შპს "პილარ ჯგუფი"
შემსრულებელი:	GURGENIDZE architecture

დირექტორი	ლ.გურგენიძე			
პრ.ავტორი	მ.გურგენიძე			
არქიტექტორი	ლ.გურგენიძე			
არქიტექტორი	თ.ჩხაიძე			
ფორმატი	მასშტაბი	სტადია	თარიღი	ფურც.
A3	1:500	შპ	24.11.21	A-507

ნიშანი პიქტოგრამებით, ამობურცული ნიშნებით და ბრაილით განთავსდება

მისაწვდომ ტუალეტებთან კარის მომიჯნავედ

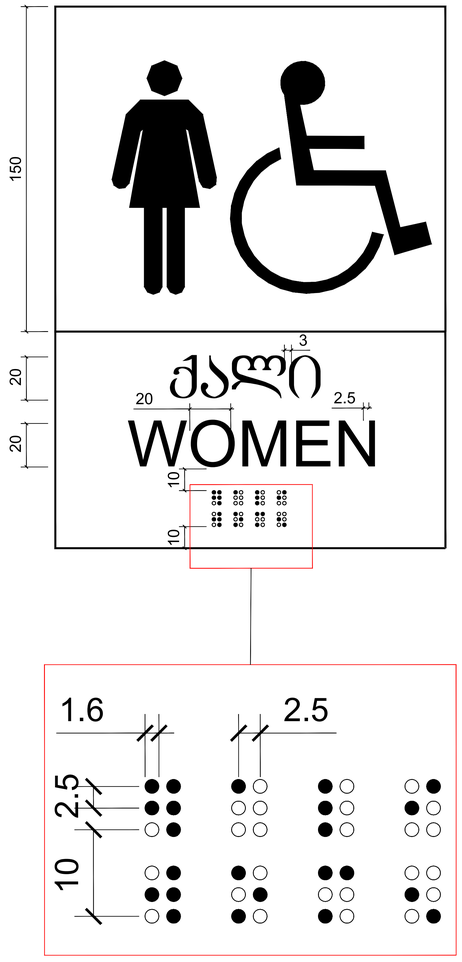

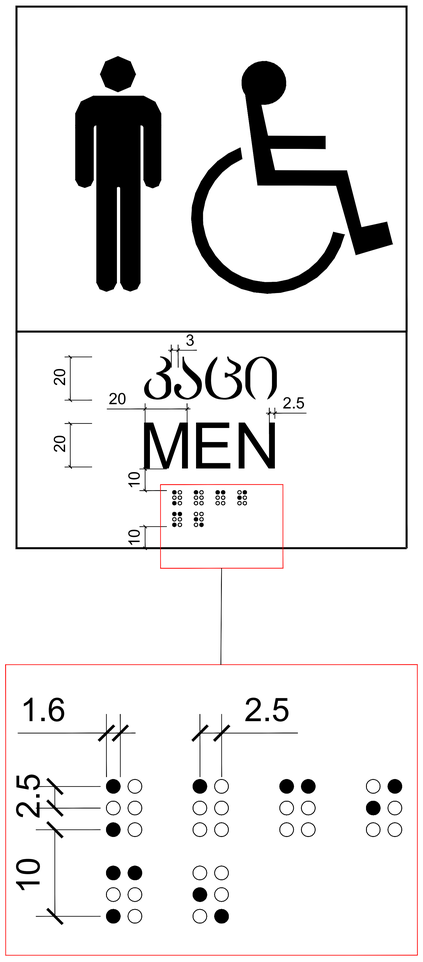

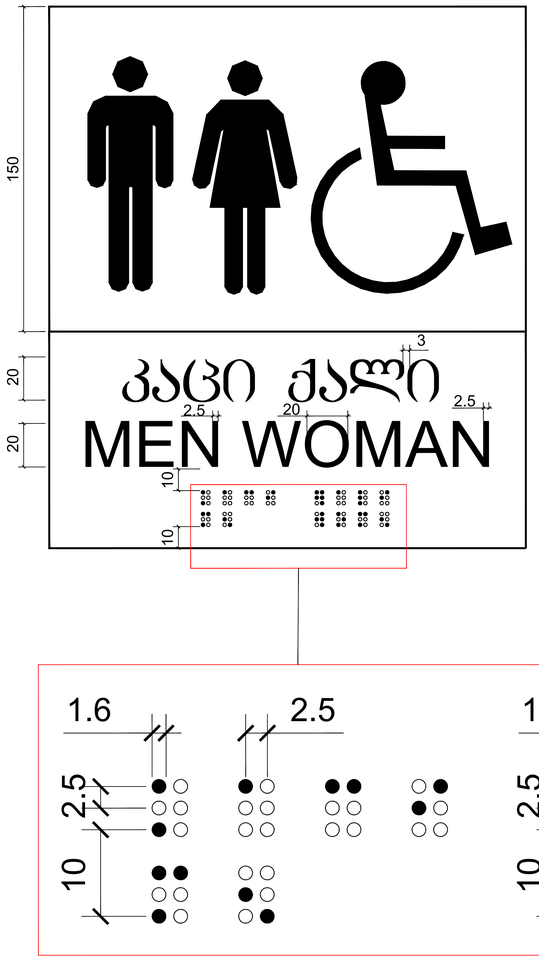

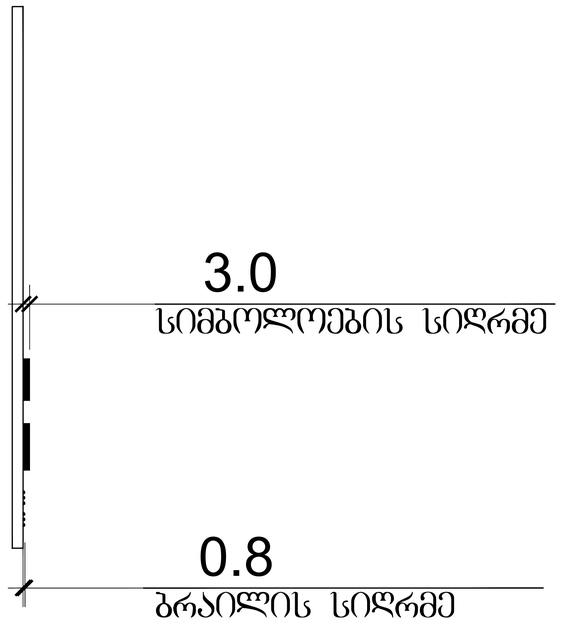

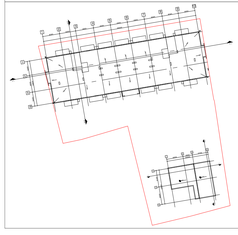

შენიშვნა:

მიწის ნაკვეთის ფართობი – 3176 მ^2

განაშენიანების კოეფიციენტის საანგარიშო ფართობი – 1240.4 მ^2; კ1 = 0.4

განაშენიანების ინტენსივობის კოეფიციენტის საანგარიშო ფართობი – 6389.4 მ^2; კ2 = 2.0

გამწვანების კოეფიციენტის საანგარიშო ფართობი – 1143.5 მ^2; კ3 = 0.4

კროკები იხილეთ შესაბამის ფურცლებზე.

პროექტი:

საცხოვრებელი კომპლექსი

ნახაზი:

დეტალები

დამკვეთი:

შპს "პილარ ჯგუფი"

შემსრულებელი:

GURGENIDZE

არქიტექტურა

architecture

დირექტორი	ლ.გურგენიძე			
პრ.ავტორი	მ.გურგენიძე			
არქიტექტორი	ლ.გურგენიძე			
არქიტექტორი	თ.ჩხაიძე			
ფორმატი	მასშტაბი	სტადია	თარიღი	ფურც.
A3	1:500	შპ	24.11.21	A-508

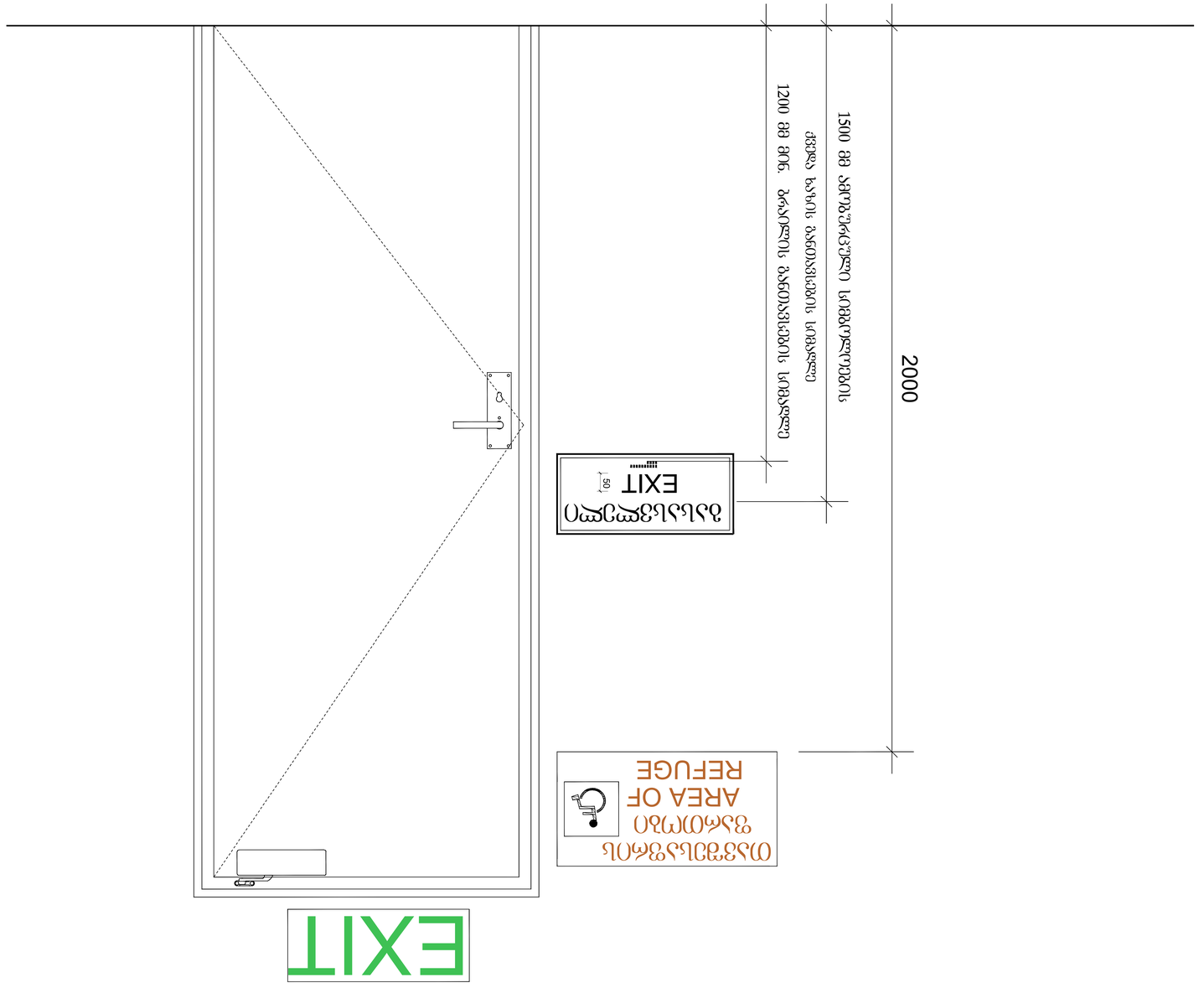

ბინა:	
ზომა:	
ავტორი:	
ხელმძღვანელი:	
კონსულტანტი:	
ნაკეთობის დეტალი:	
ფურცლის დასახელება:	
ფურცლის ნომერი:	
ფურცლების რაოდენობა:	
მასშტაბი:	
თარიღი:	

ცვლილების ნომერი	ცვლილების შინაარსი	ავტორი	ხელმოწერა	თარიღი

გასასვლელის განათებული ნიშანი

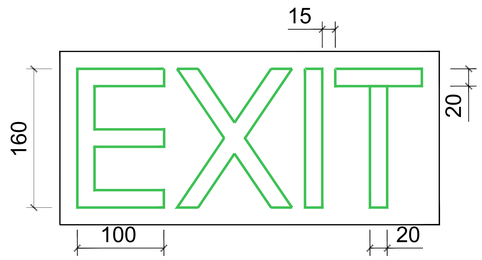

ნიშანი ამობურცული სიმბოლოებით და ბრაილით გზა-კიბის შესასვლელთან და გარეთ გამავალ ყველა კართან

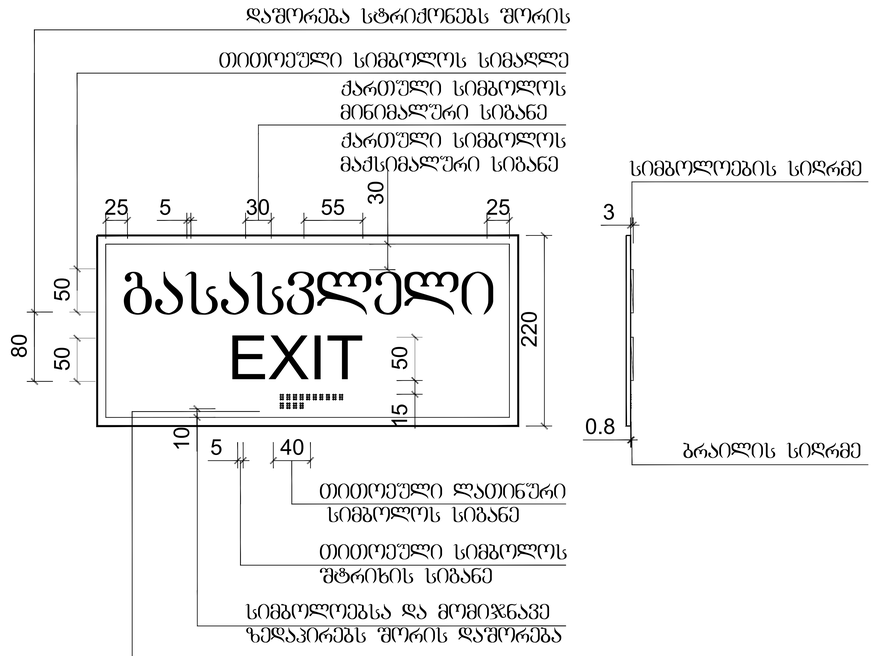

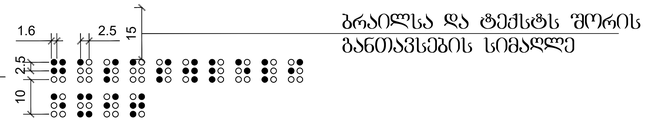

განათებული ნიშანი თავშესაფრის ფართობთან მიმავალ კართან

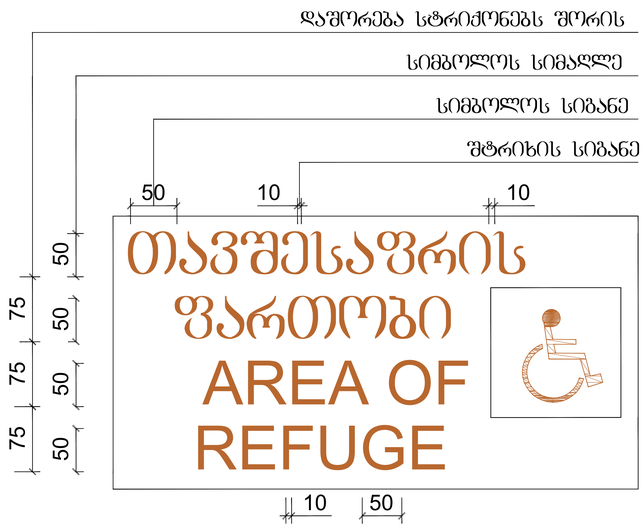

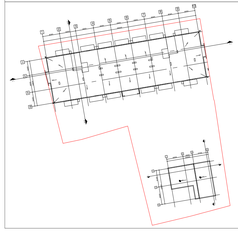

გენ გეგმა:	შენიშვნა:	პროექტი:	დამკვეთი:	შემსრულებელი:	
	მიწის ნაკვეთის ფართობი – 3176 მ^2 განაშენიანების კოეფიციენტის საანგარიშო ფართობი – 1240.4 მ^2; კ1 = 0.4 განაშენიანების ინტენსივობის კოეფიციენტის საანგარიშო ფართობი – 6389.4 მ^2; კ2 = 2.0 გამწვანების კოეფიციენტის საანგარიშო ფართობი – 1143.5 მ^2; კ3 = 0.4 კროკები იხილეთ შესაბამის ფურცლებზე.	საცხოვრებელი კომპლექსი ნახაზი: დეტალები	შპს "პილარ ჯგუფი"	GURGENIDZE არქიტექტურა architecture	დირექტორი: ლ.გურგენიძე არქიტექტორი: მ.გურგენიძე არქიტექტორი: ლ.გურგენიძე არქიტექტორი: თ.ჩხაიძე

ფორმატი	მასშტაბი	სტადია	თარიღი	ფურც.
A3	1:500	შპ	24.11.21	A-510

სასწრაფო სამედიცინო დახმარების საერთაშორისო სიმბოლო
(სიცოცხლის ვარსკვლავი) განთავსდება ლიფტის ჩარჩოს ორივე მხარეს

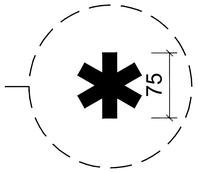

ნიშანი განთავსდება ლიფტის გამოსაძახებელ ღილაკთან



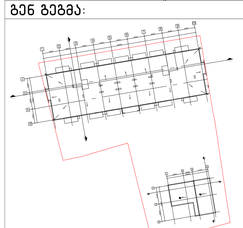

ბენ გეგმა:	შენიშვნა:
	მიწის ნაკვეთის ფართობი – 3176 მ^2 განაშენიანების კოეფიციენტის საანგარიშო ფართობი – 1240.4 მ^2; კ1 = 0.4 განაშენიანების ინტენსივობის კოეფიციენტის საანგარიშო ფართობი – 6389.4 მ^2; კ2 = 2.0 გამწვანების კოეფიციენტის საანგარიშო ფართობი – 1143.5 მ^2; კ3 = 0.4 კროკები იხილეთ შესაბამის ფურცლებზე.

პროექტი:	დამკვეთი:	შემსრულებელი:	დირექტორი	ლ.გურგენიძე				
საცხოვრებელი კომპლექსი	შპს “პილარ ჯგუფი“	GURGENIDZE არქიტექტურა architecture	პრ.ავტორი	მ.გურგენიძე				
ნახაზი:			არქიტექტორი	ლ.გურგენიძე				
დეტალები			არქიტექტორი	თ.ჩხაიძე				
			ფორმატი	მასშტაბი	სტადია	თარიღი	ფურც.	
			A3	1:500	შპ	24.11.21	A-511	

ნიშანი განთავსდება
გზა-კიბის საზღვრებში კარის მომიჯნავედ

ნიშანი განთავსდება
გზა-კიბის საზღვრებში კარის მომიჯნავედ

ნიშანი განთავსდება
გარე მისაწვდომ ავტოსადგომთან

ნიშანი განთავსდება
შიგა მისაწვდომ ავტოსადგომთან

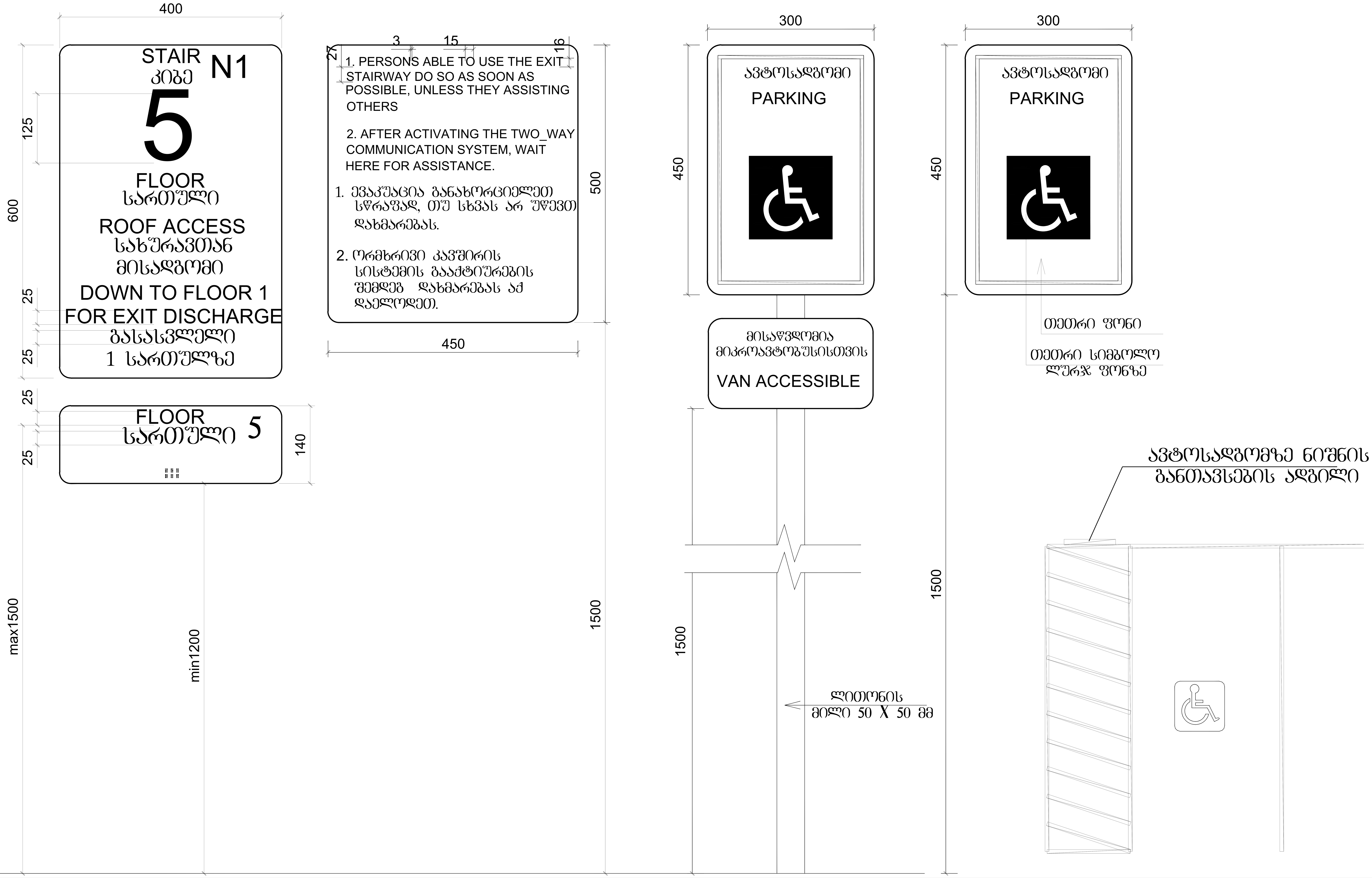

გენ გეგმა:	შენიშვნა:
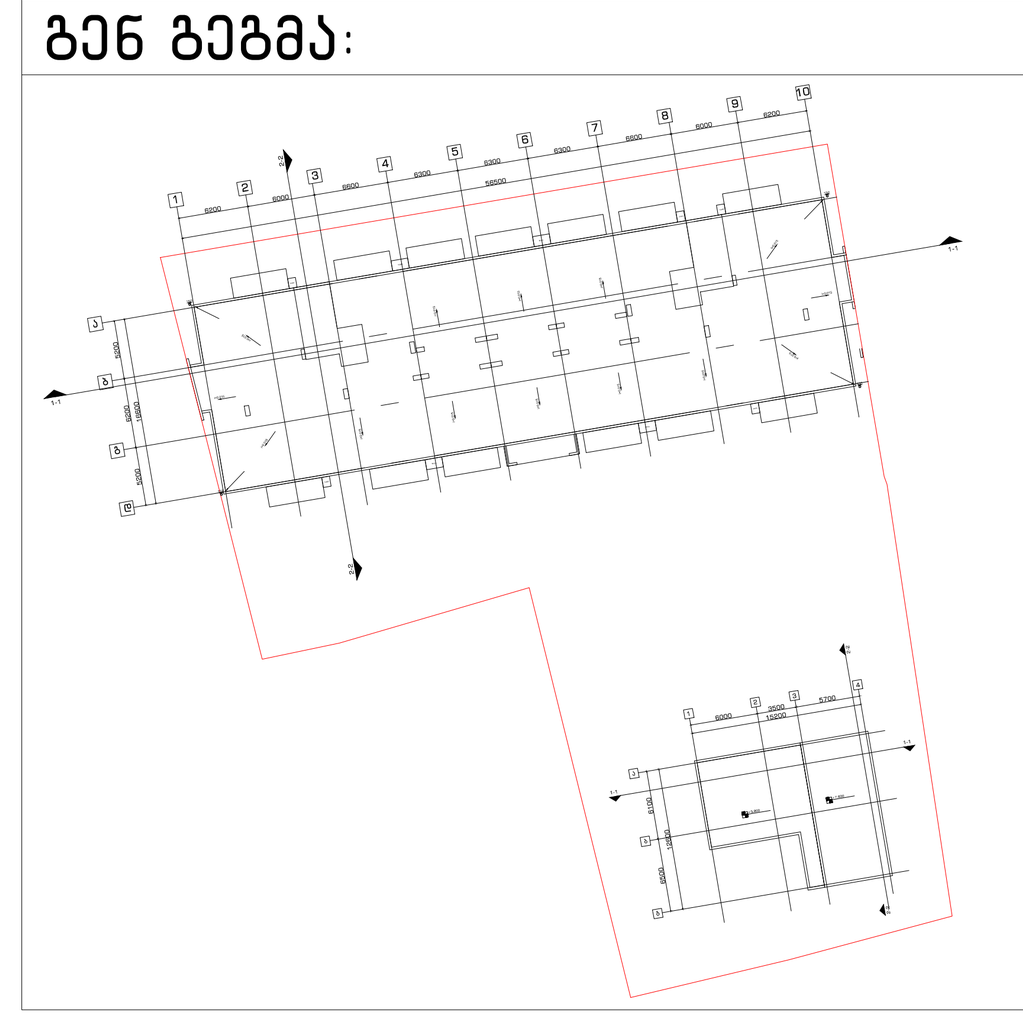	მიწის ნაკვეთის ფართობი – 3176 მ^2 განაშენიანების კოეფიციენტის საანგარიშო ფართობი – 1240.4 მ^2; კ1 = 0.4 განაშენიანების ინტენსივობის კოეფიციენტის საანგარიშო ფართობი – 6389.4 მ^2; კ2 = 2.0 გამწვანების კოეფიციენტის საანგარიშო ფართობი – 1143.5 მ^2; კ3 = 0.4 კროკები იხილეთ შესაბამის ფურცლებზე.

პროექტი:	დამკვეთი:	შემსრულებელი:
საცხოვრებელი კომპლექსი	შპს "პილარ ჯგუფი"	GUR GEN IDZE არქიტექტურა architecture
ნახაზი: დეტალები		

დირექტორი	ლ.გურგენიძე	
პრ.ავტორი	მ.გურგენიძე	
არქიტექტორი	ლ.გურგენიძე	
არქიტექტორი	თ.ჩხაიძე	

ფორმატი	მასშტაბი	სტადია	თარიღი	ფურც.
A3	1:500	შ.პ	24.11.21	A-512