დაგეგმარების საფუძვლები და მიზნები:

პროექტი შედგენილია ქ. თბილისის მუნიციპალიტეტის სსიპ - ქ. თბილისის მუნიციპალიტეტის არქიტექტურის სამსახურის მიერ გაცემული ბრძანება № 5638224 15/10/2021 წ. მიწის ნაკვეთის სამშენებლოდ გამოყენების პირობების საფუძველზე. პროექტით გათვალისწინებულია ავტონაწილების საწყობის მშნებლობა.

მიწის ნაკვეთის მდებარეობა და აღწერა:

საპროექტო მიწის ნაკვეთი (საკ.კოდი 81.08.17.818) მდებარეობს ქალაქი თბილისი, სოფელი დიდი ლილო. ნაკვეთის ფართობი შეადგენს 8500.0 კვ.მ-ს. ნაკვეთს ჩრდილოეთით და სამხრეთით ესაზღვრება; საავტომობილო გრუნტის გზები, ხოლო დანარჩენ ორ მხარეს რეგისტრირებული მიწის ნაკვეთიები.

პროექტის აღწერა:

პროექტით გათვალისწინებულია მიწის დონიდან 7.70 მ. სიმაღლის ერთსართულიანი შენობის მშენებლობა. შემობაში განთავსდება; სასაწყობე ფართობი, ოფისი, დამხმარე სათავსები და სველი წერტილი. შენობა ადაპტირებულია შშმ პირთათვის. შენობაში მოწყობილი სველი წერტილი მისაწდომია. შენობის ჩრდილოეთის გასასვლელის 0.00 ნიშნულის დონე უტოლდება გრუნტის ზედაპირის დონეს, ამიტომ უნარშეზღუდულთათვის პანდუსის მოჭყობა საჭირო არ არის. შენობას სამხეეთით მოწყობილი აქვს ავტომობილების დასაშლელი ბაქანი, მასზე ავტომობილების მოხვედრა შესადზლებელია საავტომობილო პანდუსის საშუალებით. შენობას აქვს რამოდენიმე გასასვლელი, გასასვლელები გადის ჩრდილოეთით და სამხრეთით.

შენობაში მოეწყობა შემდეგი ხანძრისგან დაცვის სისტემები ;

1. ხელის ცეცხლმაქრები
2. სახანძრო განგაშისა და ცეცხლაღმომჩენი სისტემები
3. სახანძრო მილდგარების სისტემება
4. კვამლის საკონტროლო სისტემები.
5. სახანძრო–სამაშველო სამსახურის მიერ გამოსაყენებელი მისაერთებლები

დაგეგმარებისთვის გამოყენებული კანონმდებლობის აღწერა

საპროექტო შენობის დაგეგმარებისთვის გამოყენებულია საქართველოს მთავრობის #41 დადგენილება. ტექნიკური რეგლამენტი „შენობა-ნაგებობების უსაფრთხოების წესები“. საქართველოს მთავრობის 2019 წლის 31 მაისის 255 დადგენილება და ქალაქ თბილისის მუნიციპალიტეტის საკრებულოს 2016 წლის 24 მაისის 14-39 დადგენილება.

შენობა-ნაგებობის უსაფრთხოების წესებთან შესაბამისობის ანალიზი

გამოყენებული წესები - **„შენობა-ნაგებობის უსაფრთხოების წესები“**

ჩამოთვალეთ შენობის დაკავებულებები და აღწერეთ თითოეული გამოყენება
მცირე საფრთხის შემცველი სასაწყობო ჯგუფი სწ-2 (ავტო ნაწილების შესანახი საწყობი ±0,00 ნიშნულზე).
საქმიანი ჯგუფი სქ (ადმინისტრაცია ±0,00 ნიშნულზე).
დამხმარე და სხვადასხვა დანიშნულების ჯგუფი დს (დამხმარე სათავსები ±0,00 ნიშნულზე).

კონსტრუქციის ტიპი:	
განსაზღვრეთ კონსტრუქციის ტიპი ახალი შენობისთვის: მაგალითი: II-A, II-B, V-A, V-B	II–B

სიმაღლის შეზღუდვები ცხრილი 503 -ის მიხედვით		
დაკავებულობები	**დასაშვები სართულიანობა**	**შემოთავაზებული სართულიანობა**
ჯგუფი სწ-2 (±0,00 და ნიშნულზე).	**4**	**1**
ჯგუფი სქ (±0,00 ნიშნულზე).	**4**	**1**
ჯგუფი დს (±0,00 ნიშნულზე).	**2**	**1**
	დასაშვები სიმაღლე	**შემოთავაზებული სიმაღლე**
საერთო სიმაღლე =	**16.8**	**8.20**
მიწის ზემოთ სართულის რაოდენობა =	**1**	

ფართობის შეზღუდვები ცხრილი 503 -ის მიხედვით		
დაკავებულობები	**დასაშვები ფართობი**	**შემოთავაზებული ფართობი**
სწ-2 ±0,00 ნიშნულზე.	**2420**	**1871.6**
სქ. ±0,00 ნიშნულზე.	**2140**	**41.48**
დს ±0,00 ნიშნულზე.	**790**	**32.25**
იატაკის საერთო(სასარგებლო) ფართობი =	**1945.33**	

იატაკების რაოდენობა =	1
შენობის საერთო ფართობი =	1962.29

გარე კედლის ცეცხლმედეგობისა და ღიობისადმი მოთხოვნები ცხრილების 602-ის და 705.8 -ის მიხედვით									
გარე კედელი	ხანძარსაწინააღმდეგო მანძილი (მეტრი)	ცეცხლმედეგობის ხარისხი (საათი)		კედლის ღიობების ფართობი (კედლის %)					
		მოთხოვნილი	გათვალისწინებული	დასაშვები			გათვალისწინებული		
				დაცული	დაუცველი საშხეფებით	დაუცველი	დაცული	დაუცველი საშხეფებით	დაუცველი
(11-1 ღეძებში)	42.27	არ მოეთხოვება	არ მოეთხოვება			შეუზღუდავია			არ მოეთხოვება
(1-11 ღეძებში)	26.97	არ მოეთხოვება	არ მოეთხოვება			შეუზღუდავია			არ მოეთხოვება
(ა-დ ღეძებში)	7.23	არ მოეთხოვება	არ მოეთხოვება			45 %			2 %
(დ-ა ღეძებში)	6.55	არ მოეთხოვება	არ მოეთხოვება			45 %			8 %

ხანძრისაგან დაცვის სისტემებისადმი მოთხოვნები							
დაკავებულობები/სივრცეები/გასასვლელი საშუალებები	ავტოსაშველეფი სისტემა	ალტერნატიული ავტომატური ცეცხლსაქრობი სისტემები	სახანძრო განგაშისა და ცეცხლაღმომჩენი სისტემები	სახანძრო მილდგარების სისტემები	კვამლის საკონტროლო სისტემები	ხელის ცეცხლმაქრები	საავარიო განგაშის სისტემები
სწ-2			კი	კი	კი	კი	
სქ			კი	კი	კი	კი	
დს			კი	კი	კი	კი	
სახანძრო-სამაშველო სამსახურის მიერ გამოსაყენებელი მისაერთებლები			კი 2 (შენობის გარეთ)				

განიავებისადმი მოთხოვნები		
დაკავებულობები/სივრცეები/გასასვლელი საშუალებები	ბუნებრივი განიავება	ხელოვნური განიავება
სასაწყობო ჯგუფი სწ-2	კი	კი

საქმიანი ჯგუფი სქ	კი	კი
დამხმარე ჯგუფი დს	კი	კი
სველი წერტილები	–	კი

თითოეული სართულიდან გასასვლელი საშუალება									
სართულები	დაკავებულობა და დაკავებულობის დატვირთვის ჯამური მაჩვენებელი	მოთხოვნილი გასასვლელების/გასასვლელთან მისადგომის რაოდენობა	გათვალისწინებული გასასვლელების/გასასვლელთან მისადგომის რაოდენობა და ტიპი	გასასვლელი საშუალებების სიგანე					
				გზა-კიბეები		დერაფანი,		გასასვლელის გზა-კარი	
				მოთხოვნილი	გათვალისწინებული	მოთხოვნილი	გათვალისწინებული	მოთხოვნილი	გათვალისწინებული
პირველი სართული (±0.00 იშნული).	სწ-2 ჯგუფი (41 დ.დ)	2	7					0.82	0.90
	სქ ჯგუფი (5 დ.დ)	1	1			1.2	1.7	0.82	0.90
	დს ჯგუფი (3 დ.დ)	1	2			1.2	1.7	0.82	0.90

წყალსადენი სისტემის ფიქსირებული მოწყობილობების რაოდენობა ცხრილი 1602.1-ის მიხედვით													
სართულები	დაკავებულობა და დაკავებულობის დატვირთვის ჯამური მაჩვენებელი	ფიქსირებული მოწყობილობები											
		უნიტაზი		ტუალეტის ხელსაბანები		აბაზანა/შხაპი		სასმელი წყლის ფანტანი		სამომსახურეო ნიჟარა		სამზარეულოს ნიჟარა	
		მოთხოვნილი	გათვალისწინებული	მოთხოვნილი	გათვალისწინებული	მოთხოვნილი	გათვალისწინებული	მოთხოვნილი	გათვალისწინებული	მოთხოვნილი	გათვალისწინებული	მოთხოვნილი	გათვალისწინებული
პირველი სართული (±0.00 იშნული).	სწ-2 ჯგუფი (41 დ.დ)	1	1	1	1			1	2	1	1		
	სქ ჯგუფი (5 დ.დ)	1		1				1		1			
	დს ჯგუფი (3 დ.დ)												

პირობითი აღნიშვნები

1 საათიანი ცეცხლმედეგობის ხარისხი

2 საათიანი ცეცხლმედეგობის ხარისხი

ცეცხლმედეგი ტიხარი

ცეცხლმედეგი ზღუდე

გასასვლელთან მისადგომი მაქსიმალური სავალი მანძილი

მისაწვდომი სვლა-გეზი



გასასვლელი



ჰიდრანტი



ხელის ცეცხლსაქრობი



სახანძრო განგაშის ხელით სამართავი კოლოფი



სახანძრო განგაშის ხმოვანი მაუწყებელი



მექანიკერი კვამლგამწოვი სისტემა



მილდბარი

სწ ჯგუფის დაკავებულობა

სძ ჯგუფის დაკავებულობა

დს ჯგუფის დაკავებულობა

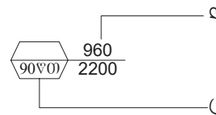

წყლის დასალევი შადრევანი

კვამლის ავტომატური აღმომჩენი

საევარიო განათება

ინდ. მეწარმე		მ. ჯაჯანაძე
არქიტექტორი		მ. ჯაჯანაძე
შესრულა		მ. ჯაჯანაძე

მისამართი.
ქ. თბილისი, სოფ. დიდი ლილო
ს/ს 81.08.17.818

არქიტექტურული ნაწილი

არქიტექტორ-ინჟინერი მ.მ მამუკა ჯაჯანაძე

1 სართულის გეგმა
მ 1:200

საერთო ფართობი:
2477.85 კვმ.

ინდ. მენარმე		მ. ყაყანაძე
არქიტექტორი		მ. ყაყანაძე
შესრულა		მ. ყაყანაძე

მისამართი.
ქ. თბილისი, სოფ. დიდი ლილო
ს/კ 81.08.17.818

არქიტექტურული ნაწილი

არქიტექტორ-დიზაინერი ი.მ მამუკა ყაყანაძე

ბალახერვის ბეჭდვა
მ 1:200

66500
66000
6600 6600 6600 6600 6600 6600 6600 6600 6600 6600
1 2 3 4 5 6 7 8 9 10 11
A B C D

6136
12729
8202
11081
21005
21032
5097
9540
15000
36000
36500
6000
13000
3500
3500
6600
3500
R4500

0.00 (548.85)
- 1.10 (547.75)
- 1.85 (547.00)
+6.80/555.65

4000
4000
4000
4000
4000

ინდ. მეწარმე		მ. ჯაჯანაძე
არქიტექტორი		მ. ჯაჯანაძე
შეასრულა		მ. ჯაჯანაძე

მისამართი.
ქ. თბილისი, სოფ. დიდი ლილო
ს/ჯ 81.08.17.818

არქიტექტურული ნაწილი

არქიტექტორ-დიზაინერი მ.მ მამუკა ჯაჯანაძე

ა რ ო ა ე ბ ი
მ 1:200

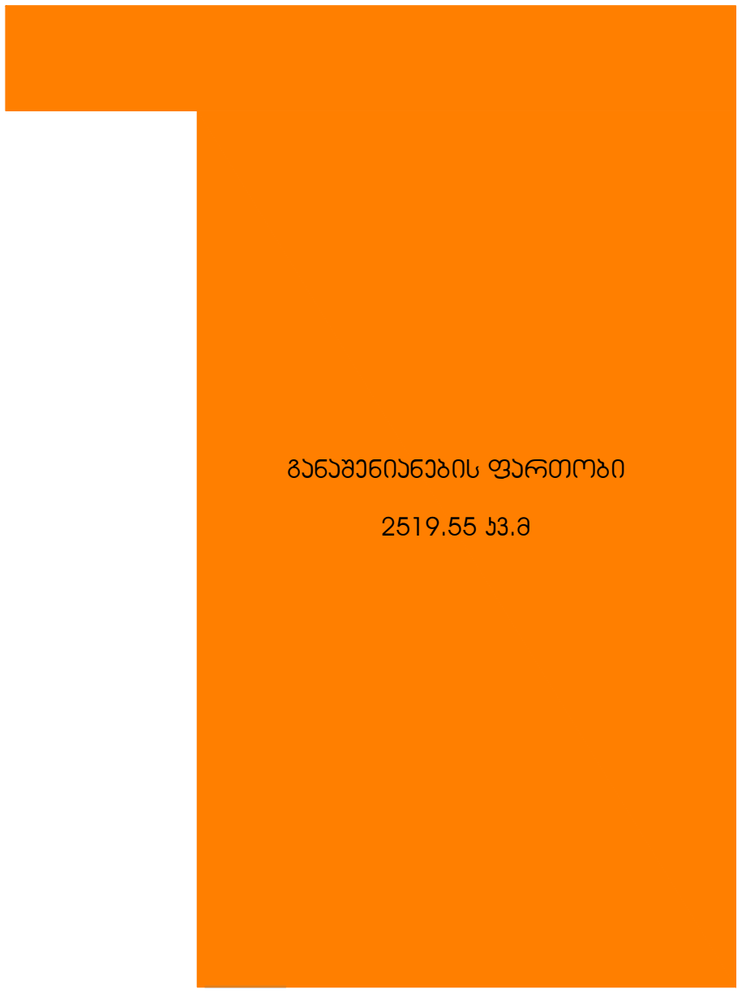



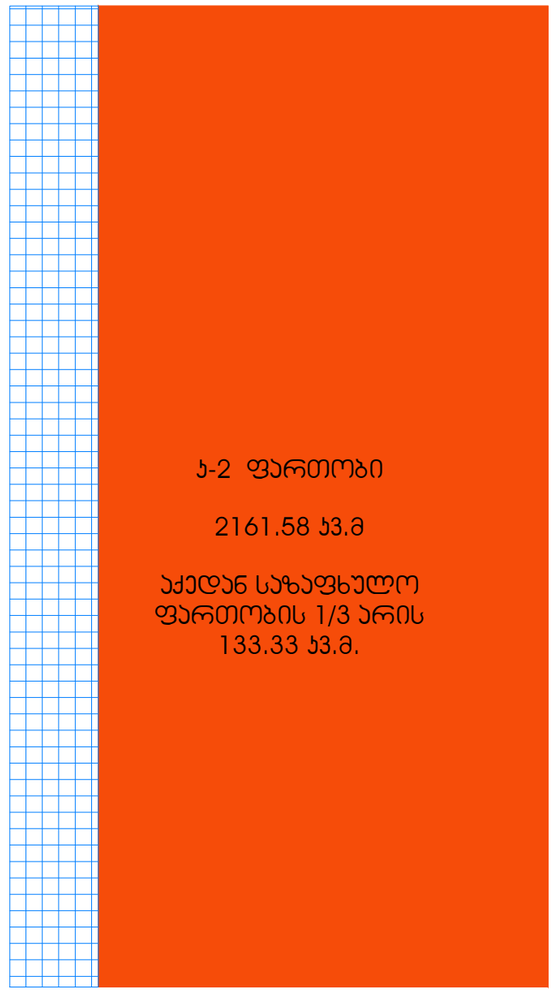

ს-3 ფართობი 1576.84 კვ.მ

ინდ. მეწარმე		მ. კაპანაძე
არქიტექტორი		მ. კაპანაძე
მკასრული		მ. კაპანაძე

მისამართი.
ქ. თბილისი, სოფ. დიდი ლილო
ს/ს 81.08.17.818

არქიტექტურული ნაწილი

არქიტექტორ-დიზაინერი ი.მ მამუკა კაპანაძე

ა რ ო ბ ე ბ ი

მ 1:200

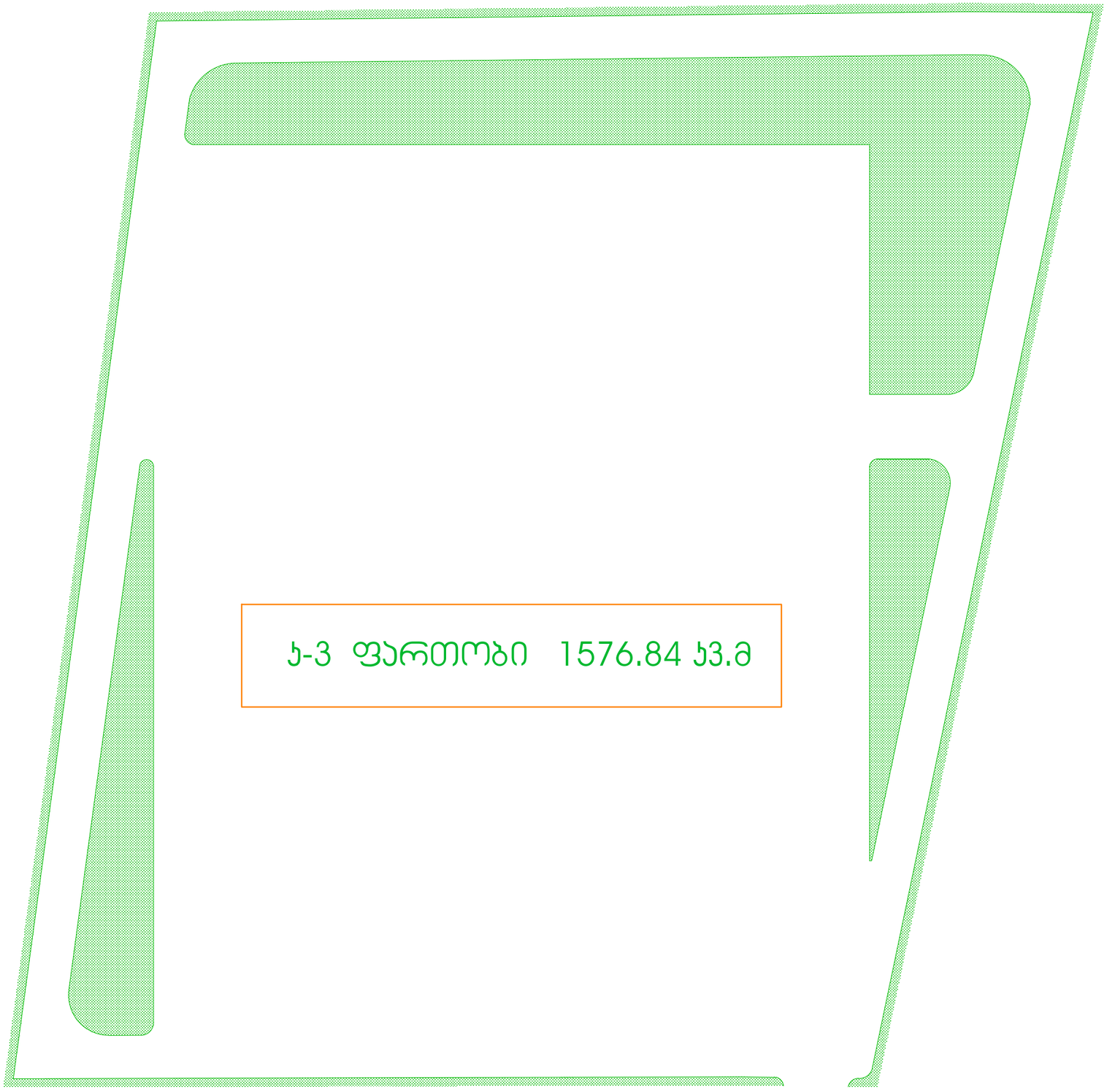

ბ-3 ფართობი 1576.84 ბ3.მ

ინდ. მეცარმე		მ. ბაბანაძე
არქიტექტორი		მ. ბაბანაძე
შესრულა		მ. ბაბანაძე

მისამართი.
ქ. თბილისი, სოფ. დიდი ლილო
ს/ბ 81.08.17.818

არქიტექტურული ნაწილი

არქიტექტორ-დიზაინერი ი.მ მამუკა ბაბანაძე

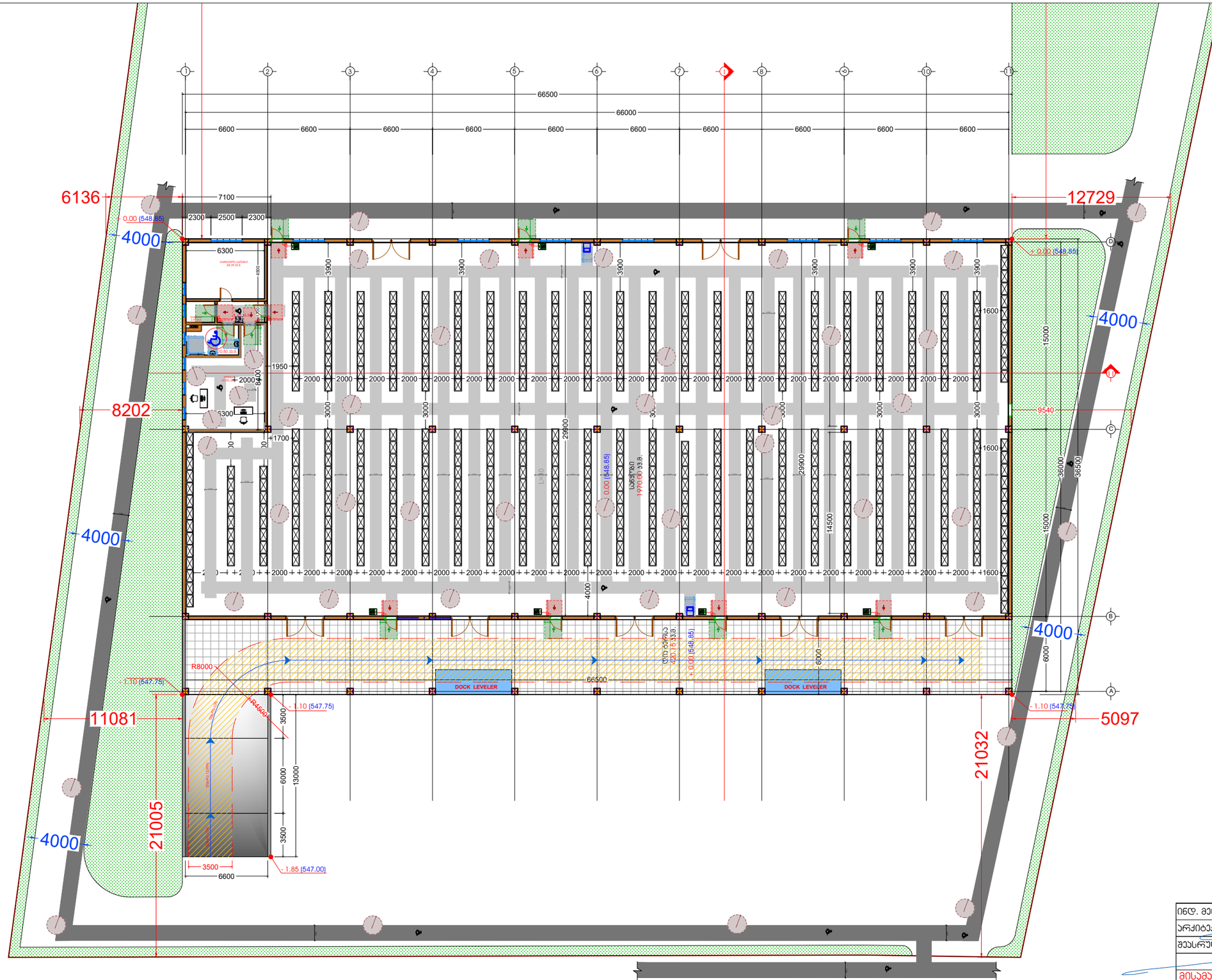

გენგეგმა მ 1:500 მისაწვდომლობის გეგმა

ინდ. მეწარმე		მ. ჯაჯანაძე
არქიტექტორი		მ. ჯაჯანაძე
შესრულა		მ. ჯაჯანაძე

მისამართი.
ქ. თბილისი, სოფ. დიდი ლილო
ს/ს 81.08.17.818

არქიტექტურული ნაწილი

არქიტექტორ-ინჟინერი მ.მ მამუკა ჯაჯანაძე

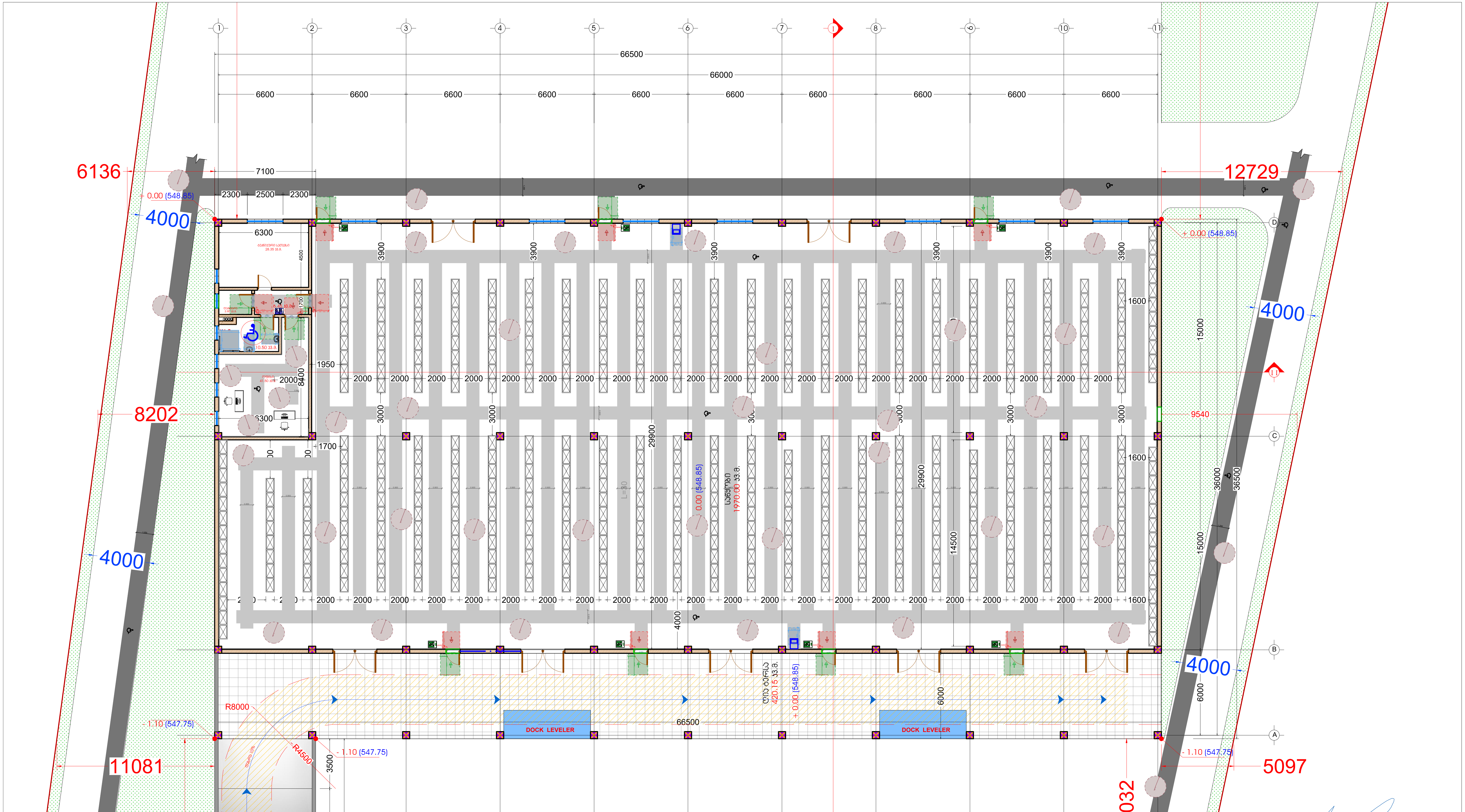

გეგმა მ 1:200

მისაწვდომლობის გეგმა

ინდ. მეწარმე		მ. კაკანაძე
არქიტექტორი		მ. კაკანაძე
შეასრულა		მ. კაკანაძე

მისამართი.
ქ. თბილისი, სოფ. დიდი ლილო
ს/კ 81.08.17.818

არქიტექტურული ნაწილი

არქიტექტორ-დიზაინერი ი.მ მამუკა კაკანაძე

ARCHITECTURE

მისაწვდომობის ეროვნული სტანდარტების გრაფიკული აღნიშვნების ექსპლიკაცია

პიქტოგრამის აღნიშვნა	მნიშვნელობა
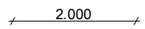	მანძილი, რომელიც გვიჩვენებს საერთაშორისო ერთეულებს
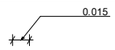	მანძილი პატარა ზომებისთვის
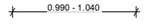	მანძილი, რომელიც გვიჩვენებს დიაპაზონს მინიმალურად მაქსიმალურამდე
მინ. (min.)	მინიმალური
მაქს. (max.)	მაქსიმალური
>	მეტი
≥	ტოლი ან მეტი
<	ნაკლები
≤	ნაკლები ან ტოლი
– – – – – – – –	იატაკის თავისუფალი სივრცის ან მანევრირებისათვის გამოყოფილი თავისუფალი სივრცის საზღვარი
– · —— · —— · —	შუახაზი
	სავალი ან მისაწვდომი მიმართულება
	კედელი, იატაკი, ჭერი ან სხვა ელემენტი გაჭრილი ჭრილში ან გეგმაზე
	გამოკვეთილი ელემენტი ჭრილში ან გეგმაზე
	ელემენტის, სამართავის ან მოწყობილობის მდებარეობის ზონა
	მისაწვდომი სვლაგეზი შენობის შიგნით
	მისაწვდომი სვლაგეზი შენობის გარეთ
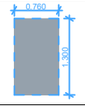	იატაკის თავისუფალი სივრცე - ახალი შენობები
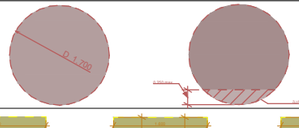	წრიული მოსატრიალებელი სივრცე - ახალი შენობები ~~შენიშვნა~~: იქ სადაც მოსატრიალებელი სივრცე მოიცავს მუხლის სიმაღლემდე და ფეხის ფალანგისთვის განსაზღვრულ თავისუფალ სივრცეს მოწყობილობების ქვემოთ, მათი გადაფარვა დასაშვებია წარმოდგენილი სქემის მიხედვით.
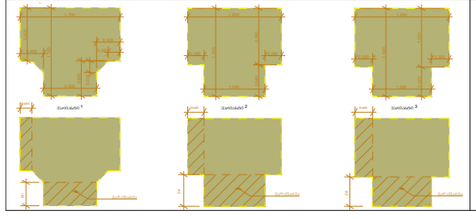	T-ის ფორმის მოსატრიალებელი სივრცე ები - ახალი შენობა-ნაგებობისთვის ~~შენიშვნა~~: იქ სადაც მოსატრიალებელი სივრცე მოიცავს მუხლის სიმაღლემდე და ფეხის ფალანგისთვის განსაზღვრულ თავისუფალ სივრცეს მოწყობილობების ქვემოთ, მათი გადაფარვა დასაშვებია წარმოდგენილი სქემის მიხედვით.

თავისუფალი სივრცე კართან მანევრირებისთვის

თავისუფალი სივრცე კართან მანევრირებისთვის - ანჯამებიანი კარი - წინიდან მისაწვდომი - გამოწევით გაღება

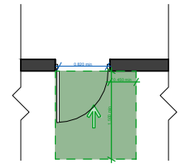

თავისუფალი სივრცე კართან მანევრირებისთვის - ანჯამებიანი კარი - წინიდან მისაწვდომი - მოწოლით გაღება - ახალი შენობები

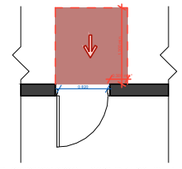

* თუ მოწყობილია მიმხურავი და საკეტი

თავისუფალი სივრცე კართან მანევრირებისთვის - ანჯამებიანი კარი - საკეთის მხრიდან მისაწვდომი - მოწოლით გაღება

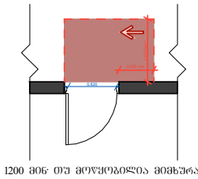

* 1200 მინ თუ მოწყობილია მიმხურავი

SeniSvnebi da pirobiTi aRniSvna

proeqtis saxelwodeba

sawyobi

obieqtis misamarTi

direqtori

mT. arqiteqtori

damkveTi

naxazis dasaxeleba

misawvdomoba

masStabi	formati	gverdi
1:###	A-2	0

დ-2 - კარი-2-ის სპეციფიკაცია - ტიპიური

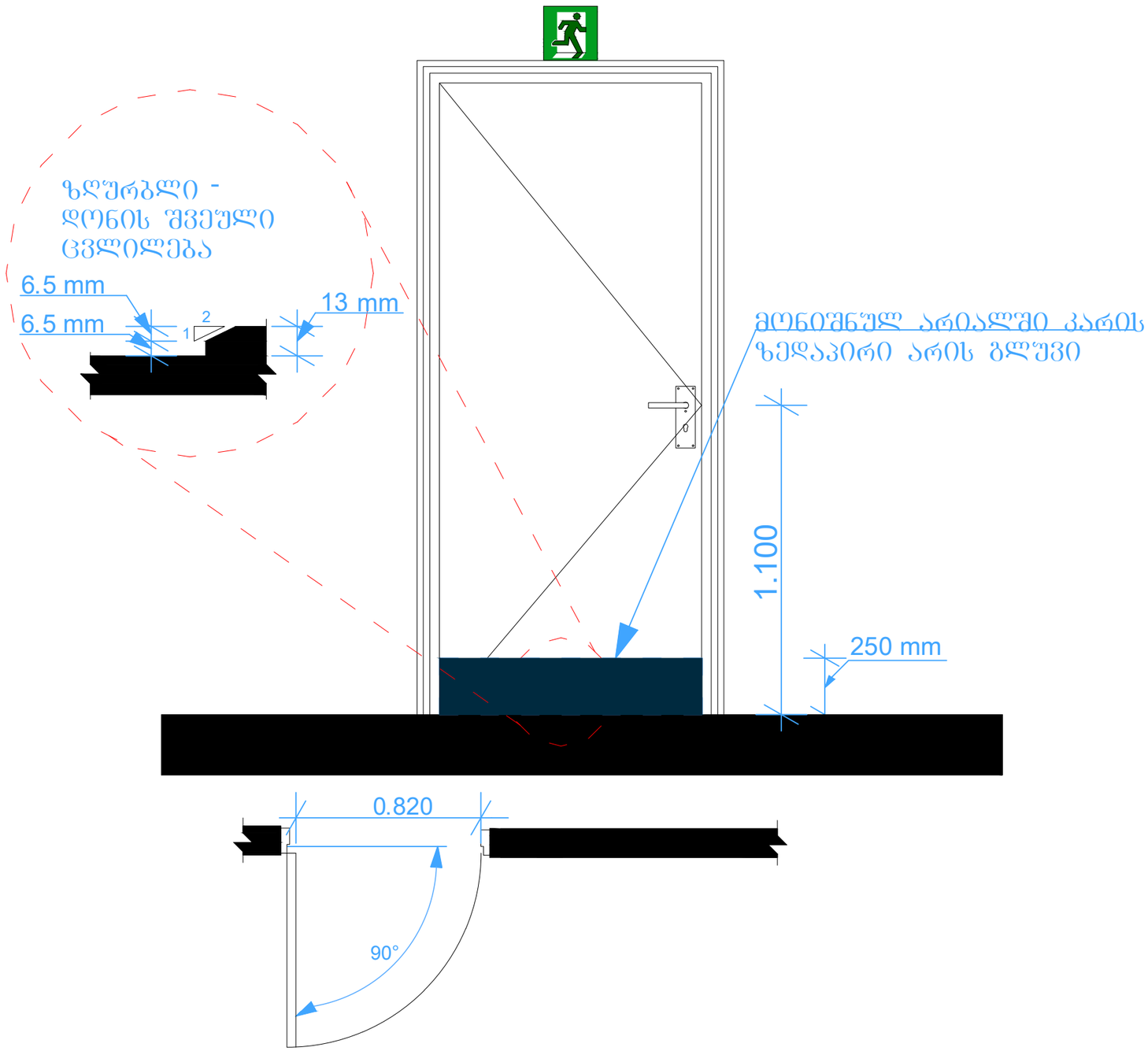

შენიშვნა:

- სახელურები, ჩამოსაწევი სახელურები, საკეტები, რაზები და მისაწვდომი კარის სხვა სამართავები ისეთი ფორმის იქნება, რომ ადვილად შეიძლებოდეს ერთი ხელით მოჭიდება და მის ასამუშავებლად საჭირო არ იქნება მაგრად მოჭიდება, წვალება ან მაჯის ტრიალი.
- დახურული კარის კავეშლის გასაღებები ნაწილები და გაღებისათვის განკუთვნილი ძალა შესაბამისობაში იქნება შემდეგთან:

1. წინიდან მისაწვდომობისას, გამოწევით ან მიწოლით გაღებადი, არაუმეტეს 66.7 ნიუტონი;
2. ბრუნვითი მოძრაობით გასაღები, არაუმეტეს 315 ნიუტონი სმ.

- კარის მიმხურავები ისე მოეწყობა, რომ 90 გრადუსით, ღია მდგომარეობიდან 12 გრადუსით გაღებულ მდგომარეობამდე კარის მისახურად საჭირო დრო არაუმცირეს 5 წამი იქნება.
- კარის ზამბარიანი ანჯამები ისე მოეწყობა, რომ 70 გრადუსით ღია მდგომარეობიდან დახურულ მდგომარეობამდე კარი არაუმცირეს 1.5 წამში გადავა.
- კარის მიწოლით ან გამოწევით გაღებისათვის საჭირო ძალა შესაბამისობაში იქნება შემდეგთან:

1. შენობაში განთავსებული ანჯამიანი კარი : არაუმეტეს 22.2 ნიუტონი.

მისაწვდომობის ეროვნული სტანდარტების შესაბამისი დოკუმენტაცია

დ-2 - ნიშნების დეტალი

ნიშნის მდებარეობა - სიმბოლოების მდებარეობა - პიქტოგრამების მდებარეობა - სიმბოლოების ზომები

ნიშანი განთავსებულია
გასწვრივ საკეტიან მხარეს კარის

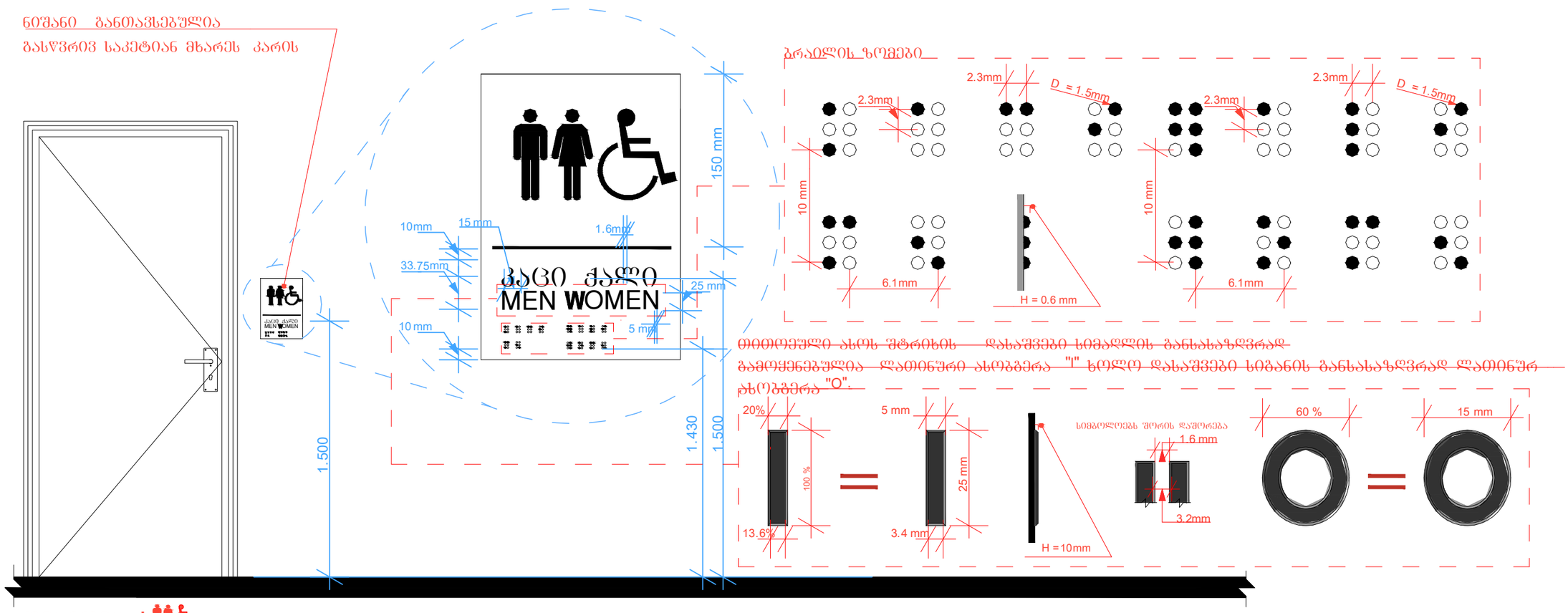

~~მოთხოვნილი ასოს შტრიხის დასაშვები სიმაღლის განსასაზღვრად გამოყენებულია ლათინური ასოგბგრა "I" ხოლო დასაშვები სიგანის განსასაზღვრად ლათინურ ასოგბგრა "O".~~

~~შენიშვნა~~: სიმბოლოები არ არის ამრეკლავი ზედაპირის და მათი ფერი ფონის კონტრასტულია .

- მისაწვდომობის სიმბოლოების ზედაპირი და მათი ფონი არ აჭარბებს 19 გლოსს, 60 გრადუსზე ამრეკლავის საზომით (გლოსმეტრით) გაზომვისას.

კართან არსებული ნიშნების
მდებარეობა - ~~იატაკის თავისუფალი სივრცე~~

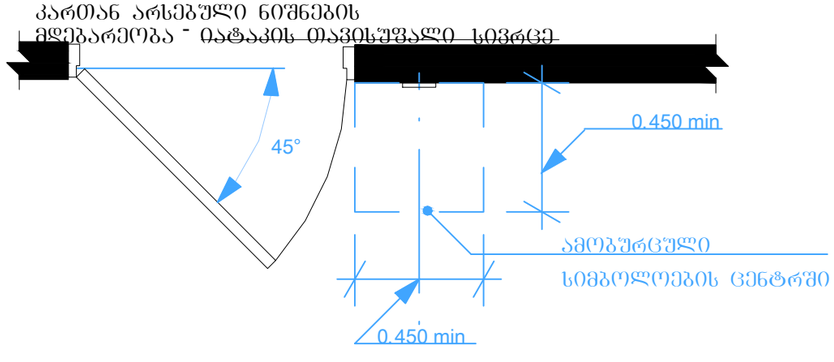

დ-2 - ნიშნების დეტალი

ნიშნის მდებარეობა - სიმბოლოების
მდებარეობა - სიმბოლოების ზომები

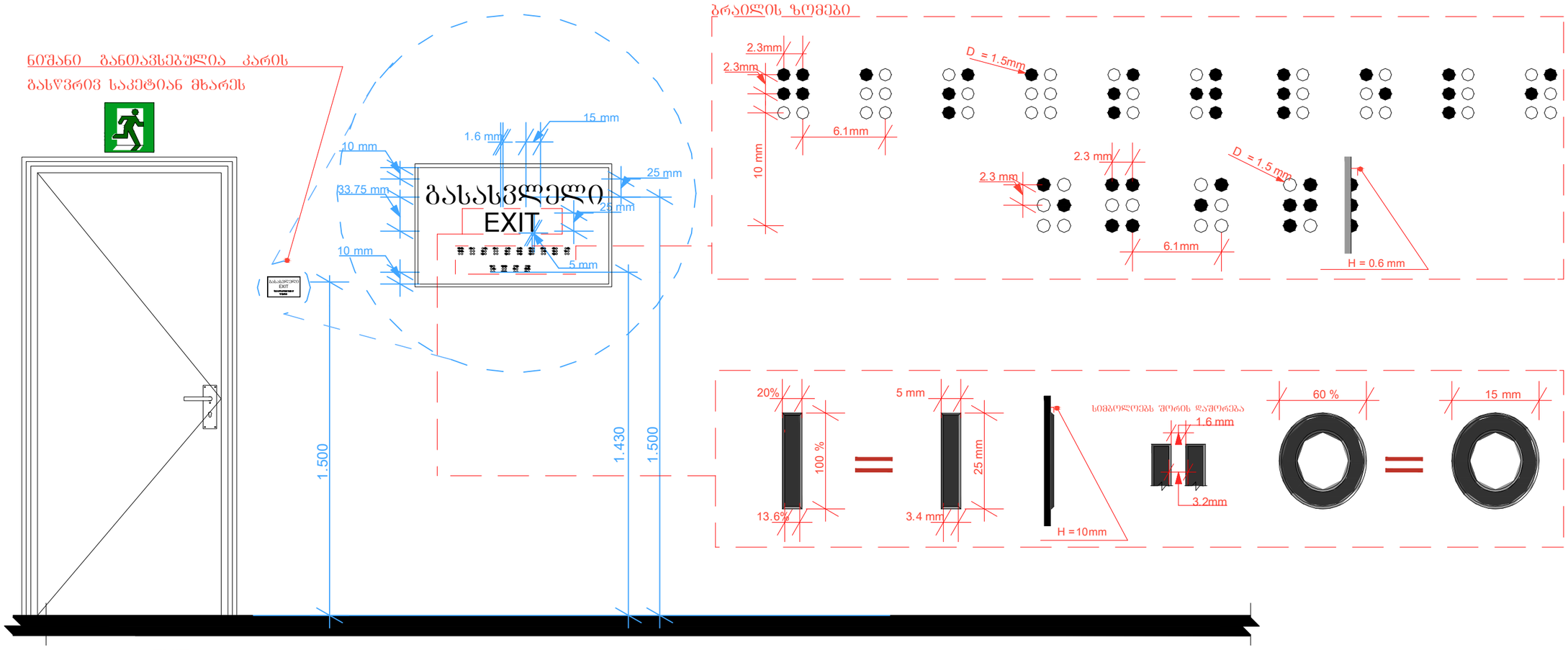

შენიშვნა: EXIT სიმბოლოები არ არის ამრეკლავი ზედაპირის და მათი ფერი ფონის კონტრასტულია ·

- სიმბოლოების ზედაპირი და მათი ფონი არ აჭარბებს 19 გლოსს, 60 გრადუსზე ამრეკლავის საზომით (გლოსმეტრით) გაზომვისას·

დ-3 - ტუალეტებში განსავსებული მოწყობილობების დეტალი

უნიტაზთან დამონტაჟებული ხელმოსაჭიდი ძელი გვერდითა კედელზე

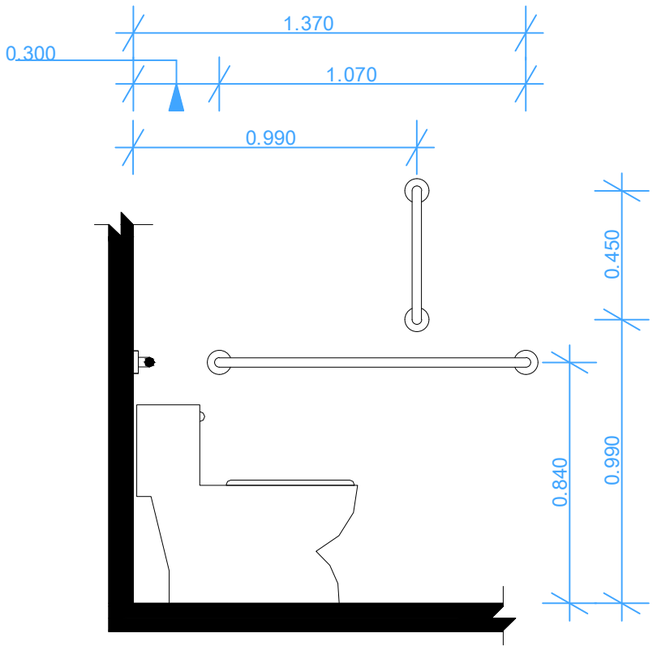

ხელმოსაჭიდი ძელი უნიტაზის უკან მდებარე კედელზე

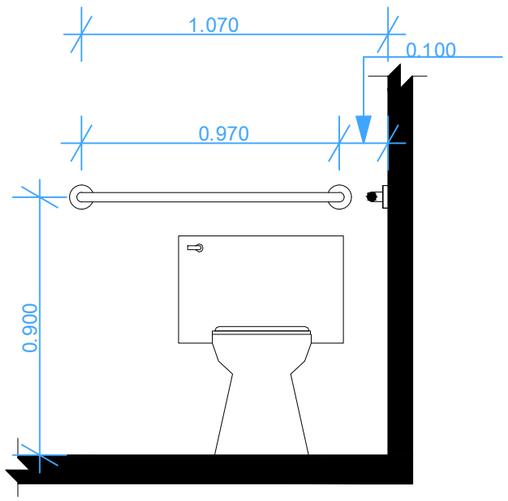

უნიტაზის დასაჯდომის სიმაღლე - ზრდასრულები

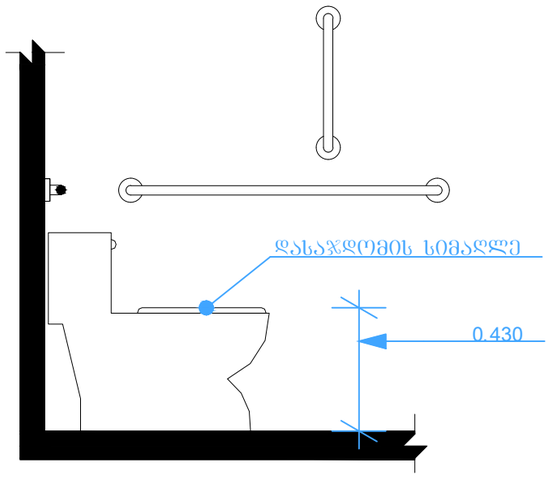

დისპენსერის ჭრილის მდებარეობა გამოშვერილი დისპენსერი ხელმოსაჭიდი ძელის ქვემოთ

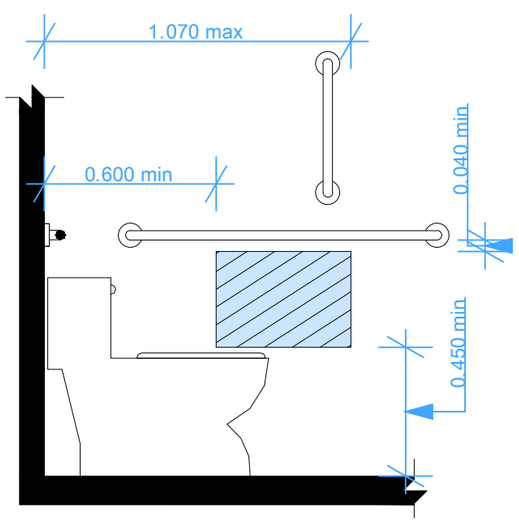

დისპენსერის ჭრილის მდებარეობა - გამოშვერილი დისპენსერი - ხელმოსაჭიდი ძელის ზემოთ

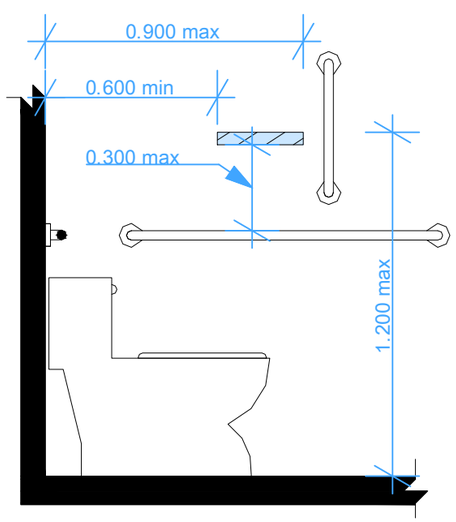

ხელმოსაჭიდი ძელების ზომა

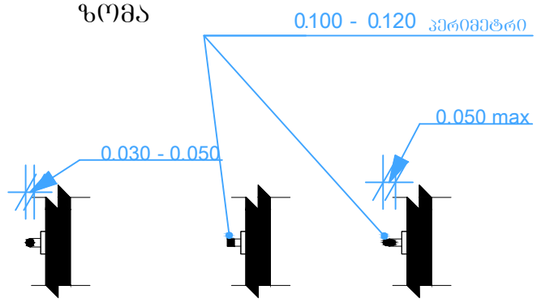

სივრცე ხელმოსაჭიდი ძელები სათვის

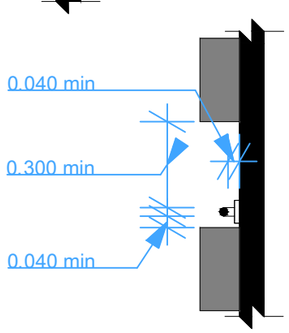

დ-3 - ტუალეტებში განსავსებული მოწყობილობების დეტალი

ხელსაბანებისა და ნიჭარების სიმაღლე

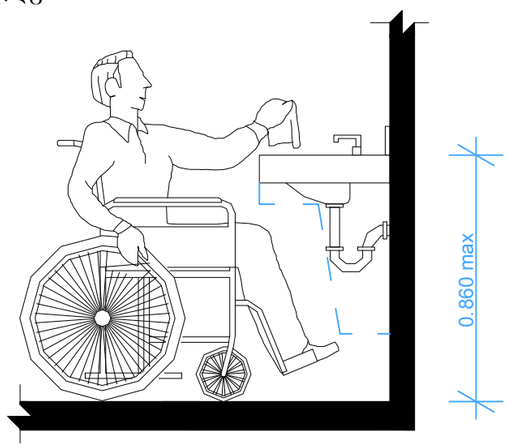

ფეხის ფალანგის სივრცე - ამაღლება

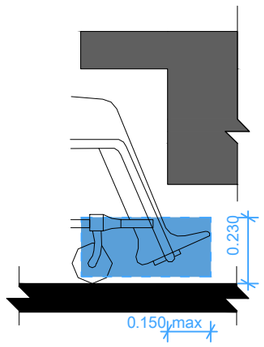

მუხლის სიმაღლემდე სივრცე - ამაღლება

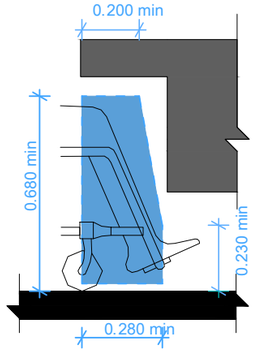

მუხლის სიმაღლემდე სივრცე - გეგმა

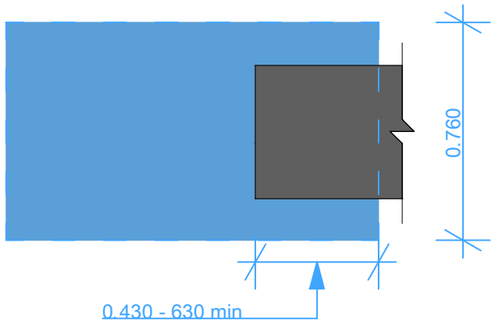

ფეხის ფალანგის სივრცე - გეგმა

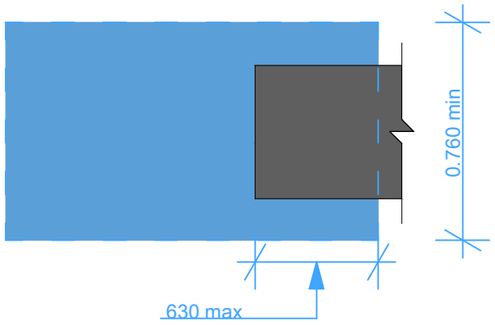

დ-3 - ტუალეტებში განსავსებული მოწყობილობების დეტალიზაცია მ 1:20

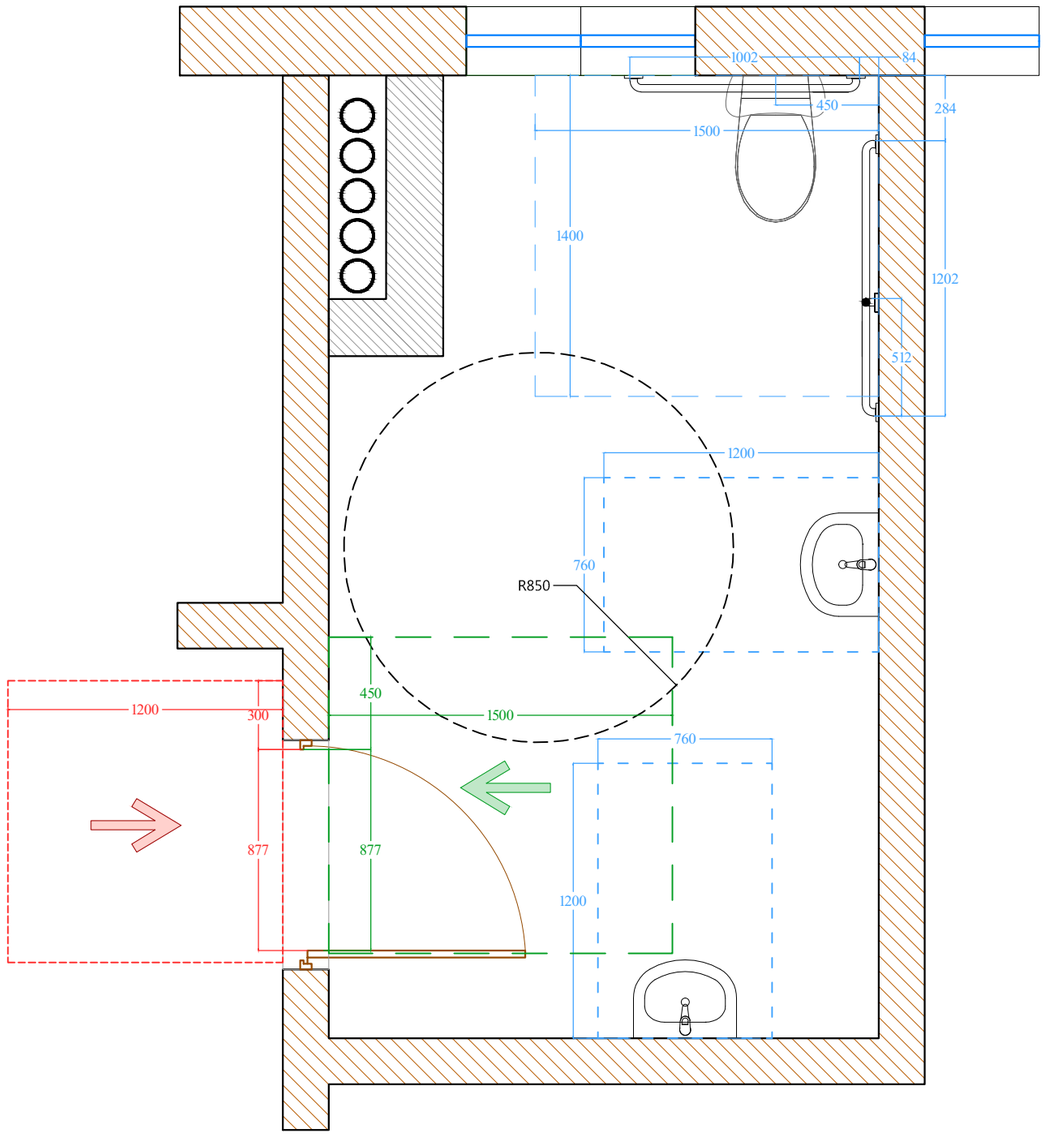

დ-4 - სალაროს დეტალი მ 1:20

სალაროს დახლების სიმაღლე

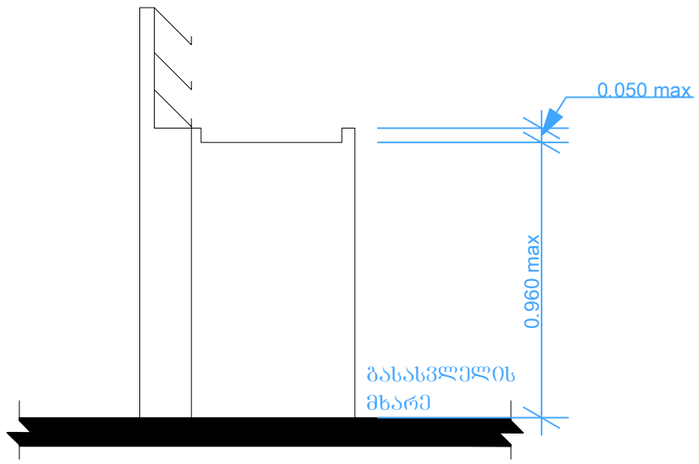

დ-5 - ფქლის დასალევი შადრევნები

შადრევნის სიმაღლე

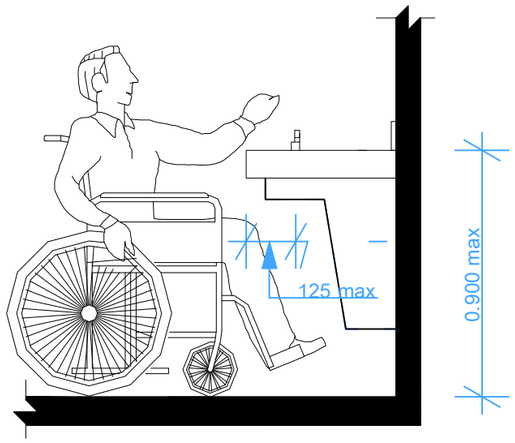

მუხლის სიმაღლემდე სივრცე - გეგმა

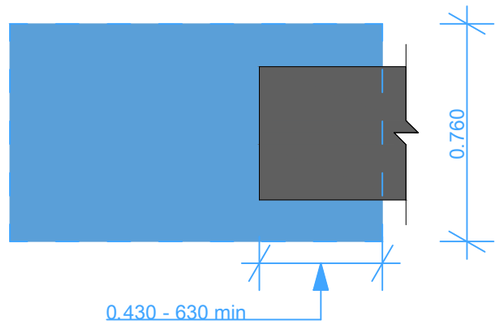

ქალაქი თბილისი, სოფელი დიდი ლილო. შპს "სოლო"-ს საკუთრებაში არსებულ მიწის ნაკვეთზე (საკ. კოდი 81.08.17.818) დაპროექტებული ავტონაწილების საწყობის შეცვლილი არქიტექტურული პროექტის

ტექნიკური რეგლამენტი

„მისაწვდომობის ეროვნული სტანდარტები“-ს საფუძველზე შეფასება.

1.	მისაწვდომი სვლაგეზი.	▪ სავალი ზედაპირი: ▪ კარი:
2.	წყალსადენი ელემენტები და მოწყობილობები.	▪ ტუალეტის ოთახი: ▪ უნიტაზი: ▪ ხელსაბანი:
3.	საკომუნიკაციო ელემენტები და ფუნქციები.	▪ ნიშნები:

1. მისაწვდომი სვლაგეზი:

საპროექტო მიწის ნაკვეთსა და საპროექტო შენობაში მისაწვდომი სვლაგეზი შეესაბამება ტექნიკური რეგლამენტი - „მისაწვდომობის ეროვნული სტანდარტები“-ს მე-4 თავის დებულებებს. მისაწვდომი სვლაგეზი მოიცავს არაუმეტეს 1:20 დახრილ სავალ ზედაპირებს და კარებს, რაც შეესაბამება 402.2 ქვეთავის მოთხოვნებს.

1. მისაწვდომი სვლაგეზის სავალი ზედაპირები შეესაბამება 403 ქვეთავის მოთხოვნებს, კერძოდ:

- საზოგადოებრივი სივრციდან საპროექტო მიწის ნაკვეთის გავლით და ასევე საპროექტო ფართში მოწყობილი სავალი ზედაპირის დახრილი სვლა არ არის 1:20-ზე მეტად დახრილი, ხოლო ზედაპირის განივი დახრა არ აღემატება 1:487-ს თანახმად 403.3 ქვეთავისა.

- იატაკის ზედაპირზე დონე არ იცვლება, შეასბამისად დაკმაყოფილებულია 303-ე ქვეთავის მოთხოვნა.

- მისაწვდომი სვლაგეზის მინიმალური თავისუფალი სიგანე შენობაში უტოლდება 900 მმ-ს, ხოლო შენობის გარეთ - 1200 მმ-ს, რაც შეესაბამება 403.5.1 ქვეთავის მოთხოვნას.

- სადაც მისაწვდომი სვლაგეზი აკეთებს 180 გრადუსიან ბრუნს, თავისუფალი სიგანე მოსატრიალებელთან მიახლოვებისას და მოსატრიალებელთან მოშორებისას აკმაყოფილებს 403.5.2.1 ქვეთავით განსაზღვრულ კრიტერიუმებს.

- საპროექტო ფართში მისაწვდომი სვლაგეზები მოიცავს გვერდასავლელ სივრცეებს, რაც შეესაბამება 403.5.4.1 ქვეთავის მოთხოვნას.

2. კარებები, რომლებიც მისაწვდომი სვლაგეზის ნაწილია შეესაბამება 404 ქვეთავის მოთხოვნებს, კერძოდ:

- მისაწვდომ სვლაგეზზე არსებული ყველა გზა-კარის თავისუფალი სიგანე არ არის 820 მმ-ზე ნაკლები, რაც შეესაბამება 404.2.2 ქვეთავის მოთხოვნებს.

- მისაწვდომ სვლაგეზზე არსებულ ყველა კართან უზრუნველყოფილია მანევრირებისთვის ტავისუფალი სივრცე 404.2.3.2 ცხრილის შესაბამისად. მანევრირებისთვის აუცილებელ თავისუფალ სივრცეში, იატაკის ზედაპირი შეესაბამება 302-ე ქვეთავს და მათი ზედაპირი არ არის 1:48 -ზე მეტად დახრილი. ყოველივე აღნიშნული შეესაბამება 404.2.3 და 404.2.3.1 ქვეთავების მოთხოვნებს.

- გზა-კარების ზღურბლის სიმაღლე არაუმეტეს 13 მმ-ა რაც შეესაბამება 404.2.4 ქვეთავის მოთხოვნებს. რაც შეეხება ამავე ქვეთავებით განსაზღვრულ იატაკის დონეებს შორის ცვლილებების საკითხს, კარებებთან იატაკის დონეები უცვლელია.

- კარის კავეულის სიმაღლე მდებარეობს არაუმცირეს 860 მმ და არაუმეთეს 1200 მმ სიმაღლეზე რაც შეესაბამება 404.2.6.1 ქვეთავის მოთხოვნას.

- იატაკიდან 250 მმ-ს საზღვრებში, შვეულად გაზომვისას, კარების ზედაპირები გლუვია მიწოლის მხარეს და ასეთი გლუვი ზედაპირები კარის მთელ სიგანეზე გრძელდება. კარის კავეული და სხვა შემაფერხებელი გამოწეული ნაწილი არ არის მოწყობილი იატაკიდან 250 მმ-ს საზღვრებში. ყოველივე აღნიშნული აკმაოფილებს 404.2.9 ქვეთავის მოთხოვნებს.

2. წყალსადენი ელემენტები და მოწყობილობები:

1. საპროექტო ფართში განთავსებული ტუალეტი შეესაბამება 603 ქვეთავის მოთხოვნებს, კერძოდ:

- ტუალეტის ოთახებში უზრუნველყოფილია საპროექტო შენობებისათვის განკუთვნილი T-ს ფორმის სივტცე, რაც შეესაბამება 603.2.1 ქვეთავის მოთხოვნას.

- ტუალეტის ოთახის კარი არ იჭრება მოწყობილობებისთვის განკუთვნილ იატაკის თავისუფალ სივრცეში, რაც შეესაბამება 603.2.2 ქვეთავს.

2. ტუალეტის ოთახში განთავსებული უნიტაზი შეესაბამება 604 ქვეთავის მოთხოვნებს, კერძოდ:

- უნიტაზი განთავსებულია კედელთან ახლოს და უნიტაზის ცენტრიდან კედლის ზედაპირამდე მანძილი განსაზღვრულია 450 მმ-ით, რაც შეესაბამება 604.2 ქვეთავის მოთხოვნას.

- უნიტაზთან მოწყობილია თავისუფალი სივრცე 1400 მმ სიღრმისა და 1500 მმ სიგანის სახით, რაც აკმაოფილებს 604.3 ქვეთავის მოთხოვნებს.

- უნიტაზის დასაჯდომის სიმაღლე განთავსებულია 430 მმ-ზე იატაკის ზედაპირიდან რაც შეესაბამება 604.4 ქვეთავს.

- უნიტაზთან მოწყობილია ხელჩასაჭიდი ძელები 604.5 ქვეთავის მოთხოვნით და დაცვით.

- უნიტაზთან მოწყობილი ძელები შეესაბამება 609 ქვეთავის მოთხოვნებს.

- უნიტაზთან განთავსებული დისპენსერები მოწყობილია 604.7 ქვეთავის მოთხოვნების შესაბამისად.

3. ტუალეტის ოთახში განთავსებული ხელსაბანი შეესაბამება 606 ქვეთავის მოთხოვნებს, კერძოდ:

- ხელსაბანთან მოწყობილია იატაკის თავისუფალი სივრცე 606.2 ქვეთავის შესაბამისად.

- ხელსაბანის განთავსების სიმაღლე შესაბამისობაშია 606.3 ქვეთავის მოთხოვნასთან.

3. საკომუნიკაციო ელემენტები და ფუნქციები:

1. საპროექტო ფართში ნიშნები მოწყობილია ქვემოთ ჩამოთვლილ ადგილებში:

- საპროექტო ფართიდან გარეთ გამავალ კართან მოწყობილია ნიშანი ამობურცული სიმბოლოებითა და ბრიალით, წარწერით „გასასვლელი/EXIT” აღნიშნული ნიშანი შეესაბამება 703.3 და 703.4 ქვეთავების მოთხოვნებს, ამობურცულ სიმბოლოებსა და ბრიალებთან მიმართებაში.

- მისაწვდომობის საერთაშორისო სიმბოლოები და სქესის აღმნიშვნელი პიქტოგრამები მოწყობილია მისაწვდომი ტუალეტის ოთახთან. ნიშანი შეესაბამება 703.3, 703.6.3 და 703.4 ქვეთავების მოთხოვნებს.

2. ზემოაღნიშნულ ნიშნებში გამოყენებული ამობურცული სიმბოლოები შეესაბამება 703.3 ქვეთავის მოთხოვნებს, კერძოდ:

- ამობურცული სიმბოლოები უკანა სიბრტყიდან ამობურცულია 703.3.2 ქვეთავის შესაბამისად.

- ლათინური სიმბოლოები ასახულია დიდი ასოებით, თანახმად 703.3.3 ქვეთავისა. ლათინური სიმბოლოებისთვის გამოყენებულია „SANS SERIF”-ის ტიპის შრიფტი. სიმბოლოები არ არის შესრულებული იტალიკით, დახრილად, ხელნაწერის სახით, მეტისმეტად დეკორატიულად ან სხვა უჩვეულო ფორმით, თანახმად 703.3.4 ქვეთავისა.

- შრიფტის ყველა სიმბოლოს დასაშვები სიმაღლე, სიგანე, სიმბოლოებს შორის დაშორება, სტრიქონებს შორის დაშორება განსაზღვრულია 703.3.5 და 703.3.9 ქვეთავების შესაბამისად.

- სიმბოლოების იატაკის დონიდან განთავსების სიმაღლე შეესაბამება 703.3.10 ქვეთავის მოთხოვნებს.

- ამობურცული სიმბოლოების და და ბრაილის შემცველი ნიშნების განთავსების არეალები შეესაბამება 703.3.11 ქვეთავის მოთხოვნებს.

- სიმბოლოები ფონისაგან განირჩევა (მუქი ფერის სიმბოლოებს ღია ფერის ფონი აქვთ) თანახმად 703.3.12 ქვეთავისა.

3. ზემოაღნიშნულ ნიშნებში გამოყენებული ბრაილი შეესაბამება 703.4 ქვეთავის მოთხოვნებს, კერძოდ:

- ნიშნებზე გამოყენებულია მე-2 ხარისხის ბრაილი თანახმად 703.4.1 ქვეთავისა.

- ბრაილის წერტილებს აქვს გუმბათისებური ფორმა და ისინი უნდა შეესაბამებოდეს 703.4.3 ცხრილს.

- ბრაილის განთავსების პოზიცია შეესაბამება 703.4.4 ქვეთავს.

- ბრაილის იატაკიდან განთავსების სიმაღლე შეესაბამება 703.4.5 ქვეთავს.

4. ზემოაღნიშნულ ნიშნებში გამოყენებული პიქტოგრამები შეესაბამება 703.5 ქვეთავის მოთხოვნებს, კერძოდ:

- პიქტოგრამების ველის ზომა და სხვა მოთხოვნები შეესაბამება 703.5.2 ქვეთავს.

- პიქტოგრამები კონტრასტულია თავისი ველებიდან, ანუ მუქი ფერის პიქტოგრამა განთავსებულია ღია ფერის ველზე, რაც შეესაბამება 703.5.3 ქვეთავის მოთხოვნას.

5. ზემოაღნიშნულ ნიშნებში გამოყენებული მისაწვდომობის სიმბოლო შეესაბამება 703.6 ქვეთავის მოთხოვნებს, კერძოდ:

- მისაწვდომობის სიმბოლოები მკვეთრად განირჩევა ფონიდან, ანუ მუქი ფერის სიმბოლოები მოწყობილია ღია ფერის ფონზე, 703.6.2 ქვეთავისა.

- მისაწვდომობის საერთაშორისო სიმბოლო შეესაბამება 703.6.3.1 სურათს.

შეფასება:

ყოველივე ზემოაღნიშნულიდან გამომდინარე მიგბაჩნია, რომ ქალაქი თბილისი, სოფელი დიდი ლილო. შპს "სოლო"-ს საკუთრებაში არსებულ მიწის ნაკვეთზე (საკ. კოდი 81.08.17.818) დაპროექტებული ავტონაწილების საწყობის მისაწვდომობის შეცვლილი საპროექტო დოკუმენტაცია შესაბამისობაშია ტექნიკური რეგლამენტი „მისაწვდომობის ეროვნული სტანდარტები“-ს მოთხოვნებთან. ასევე ვადასტურებ, რომ მისაწვდომობის პროექტი შედგენილია კარგ ტექნიკურ დონეზე. მისაწვდომობის პროექტს ეძლევა დადებითი შეფასება.

ბექა დავითური

თარიღი: 22.02.2022 წ.