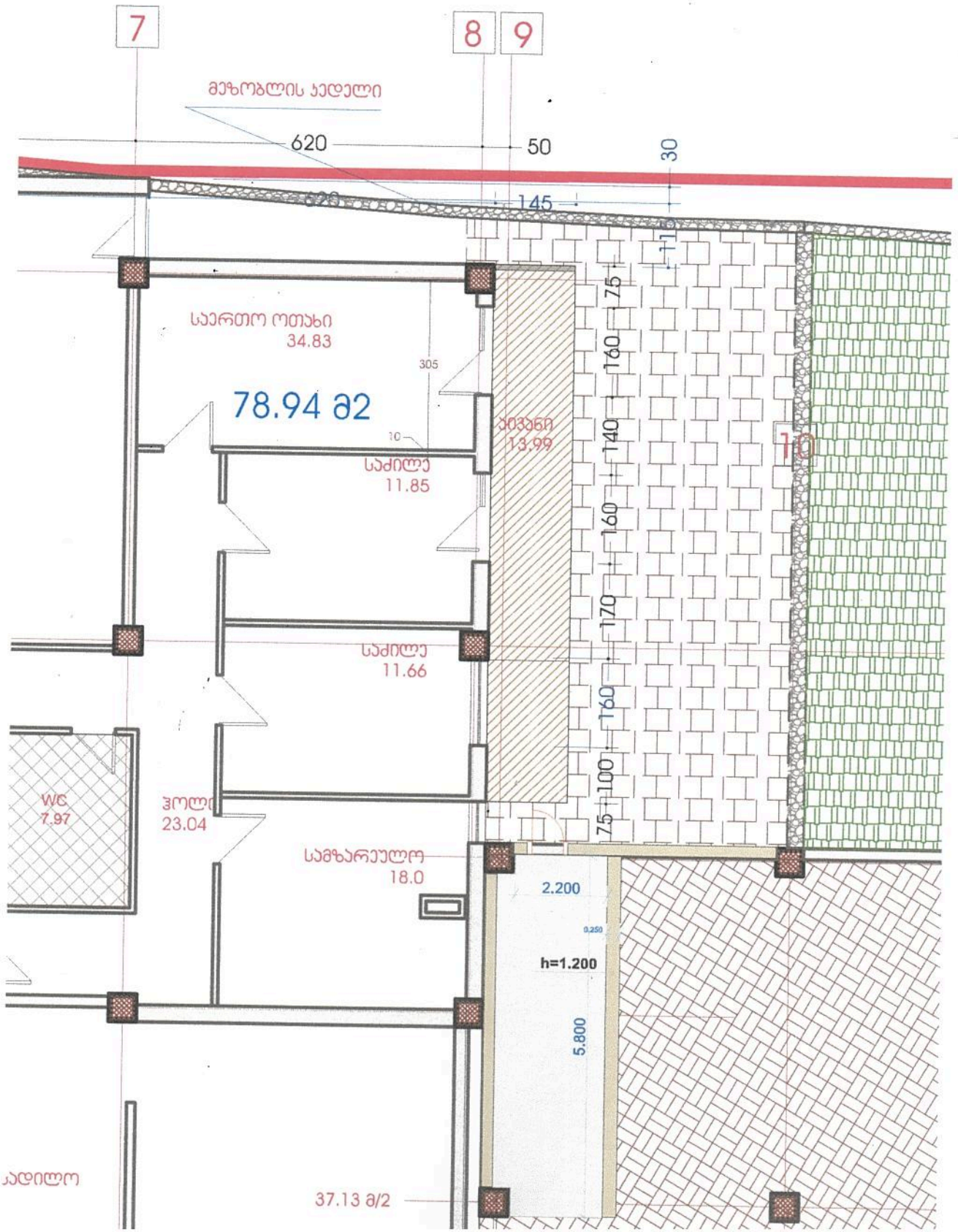
7
8
9
მეზობლის ეზოდელი
620
50
30
145
საერთო ოთახი
34.83
78.94 მ2
305
10
საძილე
11.85
საძილე
11.66
WC
7.97
ჰოლი
23.04
სამზარეულო
18.0
2.200
0.250
h=1.200
5.800
175
160
140
160
170
160
100
75
10
ადილო
37.13 მ/2

მონ. რკ.ბ. საქრდენი კედლის მოწყობის გეგმა მ. 1:100

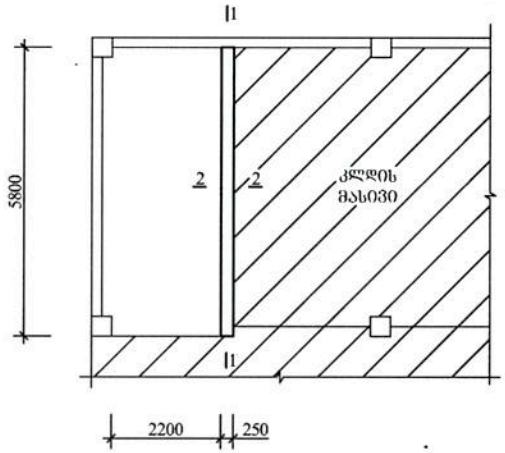

1-1

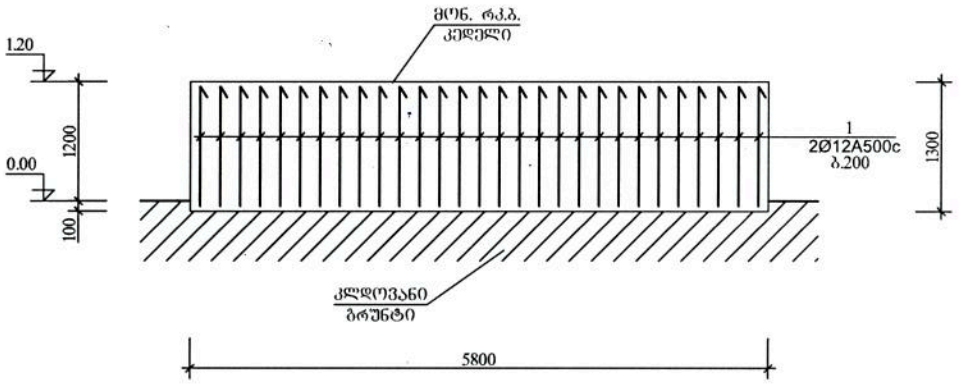

2-2

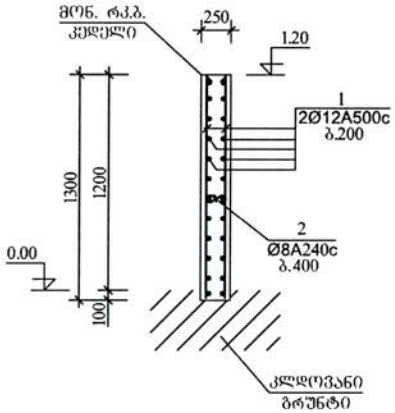

არმატურის სპეციფიკაცია							არმატურის ამოკრეფა			
ელემენტის	პოზ. №	ესკიზი	Ø მმ	L მმ	n ც	n.L მ	Ø მმ კლასი	Σ n.L მ	მასა, კგ A500c	მასა, კგ A240c
1	2	3	4	5	6	7	8	9	10	11
მონ. რკ. კედელი	1	ალგილზე	12A500c	—	—	80.0	12A500c	80.0	75.0	—
	2	240 100 100	8A240c	440	60	27.0	8A240c	27.0	—	11.0
							V= 2.00 მ³		B25	

კონსტრუქტორი	ჯ. ვაშაკიძე		ქ.თბილისი, ბარუხის გმობიების ქუჩა №15, ს.კ. 01.14.11.058.051.01.01.533 მონ. რკ.ბ. საქრდენი კედლის პროექტი	
				შეცვლილი
			კონსტრუქციული ნაწილი	ჯ-1