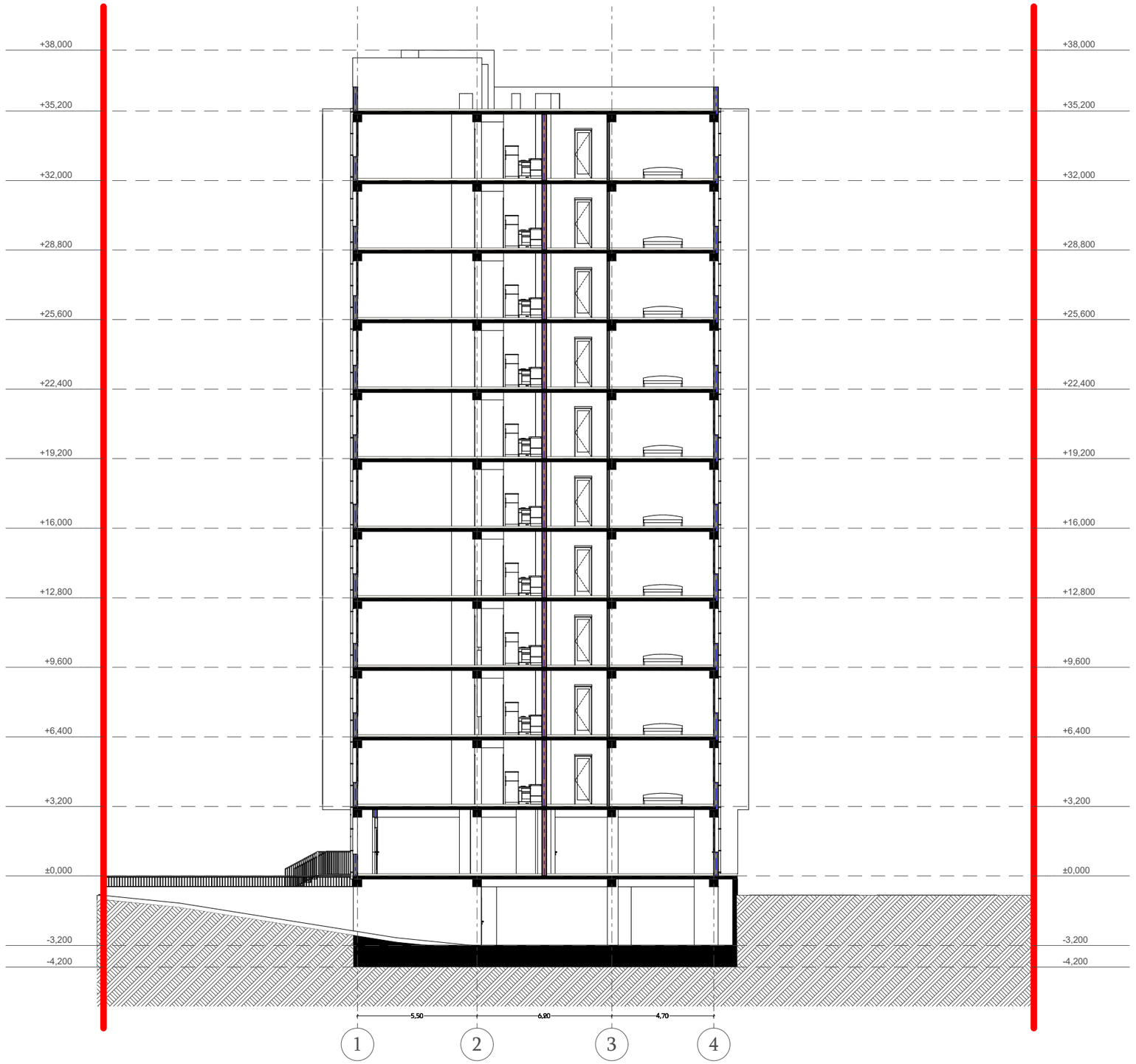

თარიღი	21.02.2022

დამკვეთი:

შ.პ.ს. "მს ბილდერი"

შემსრულებელი:

შ.პ.ს. "პაულონია +"

პირობითი აღნიშვნები

ღერძის ხაზი

საკადასტრო საზღვარი

ჭრილის ხაზი

ხლოკის კედელი

ხლოკის კედელი (ბიეტონის გამოყოფა)

გაბლოკრული ხეტონის კედელი-ხვეტი

გათხრა-კონდიციონერის ადგილი

მისაწვდომი სველი ჯგუფი

გასასვლელამდე მისადგომი მანძილი

გასასვლელებს შორის საერთო მანძილი

ჟ-2	დატვირთულობის კლასი (ძველებური)
ქ.ქ.3	დატვირთულობის დატვირთვა
ს. #4	56.8	საერთო ფართი
43.6	13.2	საზიარებელი ფართი
		ფართობი შედგა კონტურზე
		ბინის ნომერი

კედლის ცეცხლმედეგობა (ერთ საათიანი)

კედლის ცეცხლმედეგობა (ორ საათიანი)

საფარზაზი

ჯრუნტი

მწვანე საფარი

ცხაური ტიპის მოპირკეთება (გამშვილი)

ჩრდილოეთის აღნიშვნა

	სიმბოლოს სახელწოდება
	სახანძრო მილდგარი
	სახანძრო განგაშის ხელით ჩართვის სისტემა
	საგანგებო ხმოვანი განგაშის საკომუნიკაციო სისტემა
	ხელის ცეცხლმაქრი
	სახანძრო-სამაშველო სამსახურის მიერ გამოსაყენებელი მისაერთებელი პიდრანტი
	კვამლის ავტომატური აღმომჩენი
	კვამლზე მორეაგირე მაუწყებელი
	ავტოსამზეო
	სახანძრო განგაშის ხელით სამართავი კოლოფი
	გასასვლელი

შენიშვნა

1. შენობის მონოლითური სვეტების და კედლის რაოდენობა, კონფიგურაცია და ზომა შეიძლება შეიცვალოს შენობის გამარტივებისა და ეკონომიის უკეთესად კონსტრუქციის მოთხოვნის საფუძველზე
2. პროექტში ნაჩვენები რკინაბეტონის კონფიგურაცია შეიძლება შეიცვალოს მცირედით.
3. შენობის გარე და შიდა კედლის სიფართოის ზომა და რაოდენობა შეიძლება შეიცვალოს მცირედით.
4. ვიტრაჟების, კარისა და სხვა ღიობების მოძრავი ფრთების მიმართულება და რაოდენობა შეიძლება იყოს სხვადასხვა, ხერხამისაგან დროსლება შეიცვალოს პროექტის სიჩქ

პროექტის დასახელება

მრავალბინიანი საცხოვრებელი სახლი

მისამართი

ვიქტორ კუპრაძის ქ. #12ა

ნახაზის დასახელება

თანამდებობა	ხელმოწერა	გვარი
დირექტორი		ი. ხავთასი
არქიტექტორი		ი. ხავთასი
დამუშავა		დ. მურჯიშვილი

მასშტაბი	1:100
სტადია	პროექტი

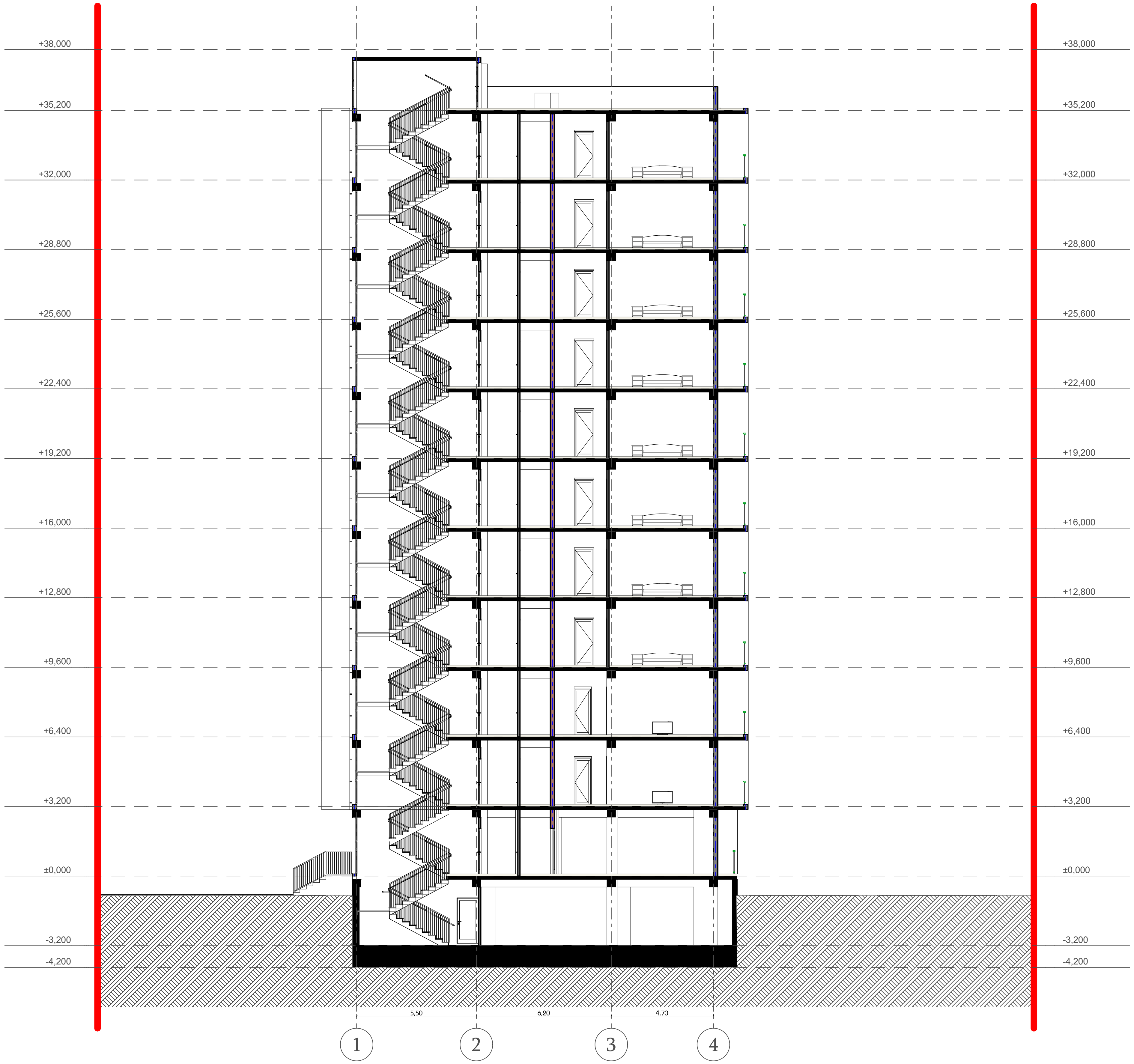

თარიღი	21.02.2022

დამკვეთი:

შ.პ.ს. "მს ბილდერი"

შემსრულებელი:

შ.პ.ს. "პაულონია +"

პირობითი აღნიშვნები

- ღერძის ხაზი
- საკადასტრო საზღვარი
- ჭრილის ხაზი
- ბლოკის კედელი
- ბლოკის კედელი (ბინების გამყოფი)
- გაძლიერებული ბეტონის კედელი-სვეტი
- გათბობა-კონდიცირების ადგილი
- მისაწვდომი სვლა გეზი
- გასასვლელამდე მისადგომი მანძილი
- გასასვლელებს შორის სავალი მანძილი

sc-2	
d.d.3	
b. #4	56.8
43.6	13.2

- დაკავებულობის ჯგუფი (ქვეჯგუფი)
- დაკავებულობის დატვირთვა
- საერთო ფართი
- საზაფხულო ფართი
- ფართობი შიდა კონტურზე
- ბინის ნომერი

- კედლის ცეცხლმედეგობა (ერთ საათიანი)
- კედლის ცეცხლმედეგობა (ორ საათიანი)
- სადარბაზო
- გრუნტი
- მწვანე საფარი
- ცხაური ტიპის მოპირკეთება (გამჭოლი)
- ჩრდილოეთის აღნიშვნა

	სიმბოლოს სახელწოდება
	სახანძრო მილდგარი
	სახანძრო განყოფილებასთან კავშირის სისტემა
	საგანგებო ხმოვანი განგაშის საკომუნიკაციო სისტემა
Type A	ხელის ცეცხლმაქრი
	სახანძრო-სამაშველო სამსახურის მიერ გამოსაყენებლი მისაერთებელი ჰიდრანტი
	კვამლის ავტომატური აღმომჩენი
	კვამლზე მორეაგირე მაუწყებელი
	ავტოსაშხეფი
	სახანძრო განგაშის ხელით სამართავი კოლოფი
	გასასვლელი

შენიშვნა

1. შენობის მონოლითური სვეტების და კოჭების რაოდენობა, კონფიგურაცია და ზომა შეიძლება შეიცვალოს შენობის გაბარიტებისა და ვიზუალის უცვლელად კონსტრუქტორის მოთხოვნის საფუძველზე.
2. პროექტში ნაჩვენები რელიეფის კონფიგურაცია შეიძლება შეიცვალოს მცირედით.
3. შენობის გარე და შიდა კიბეების საფეხურების ზომა და რაოდენობა შეიძლება შეიცვალოს მცირედით.
4. ვიტრაჟების, კარისა და სხვა ღიობების მოძრავი ფრთების მიმართულება და რაოდენობა შეიძლება იყოს სხვადასხვა, შესაბამისად შეიძლება შეიცვალოს პროფილის სისქე

პროექტის დასახელება

მრავალბინიანი საცხოვრებელი სახლი

მისამართი

ვიქტორ კუპრაძის ქ. #12ა

ნახაზის დასახელება

თანამდებობა	ხელმოწერა	გვარი
დირექტორი		ი. ხავთასი
არქიტექტორი		ი. ხავთასი
დაამუშავა		დ. მუნჯიშვილი

მასშტაბი	1:100
სტადია	პროექტი

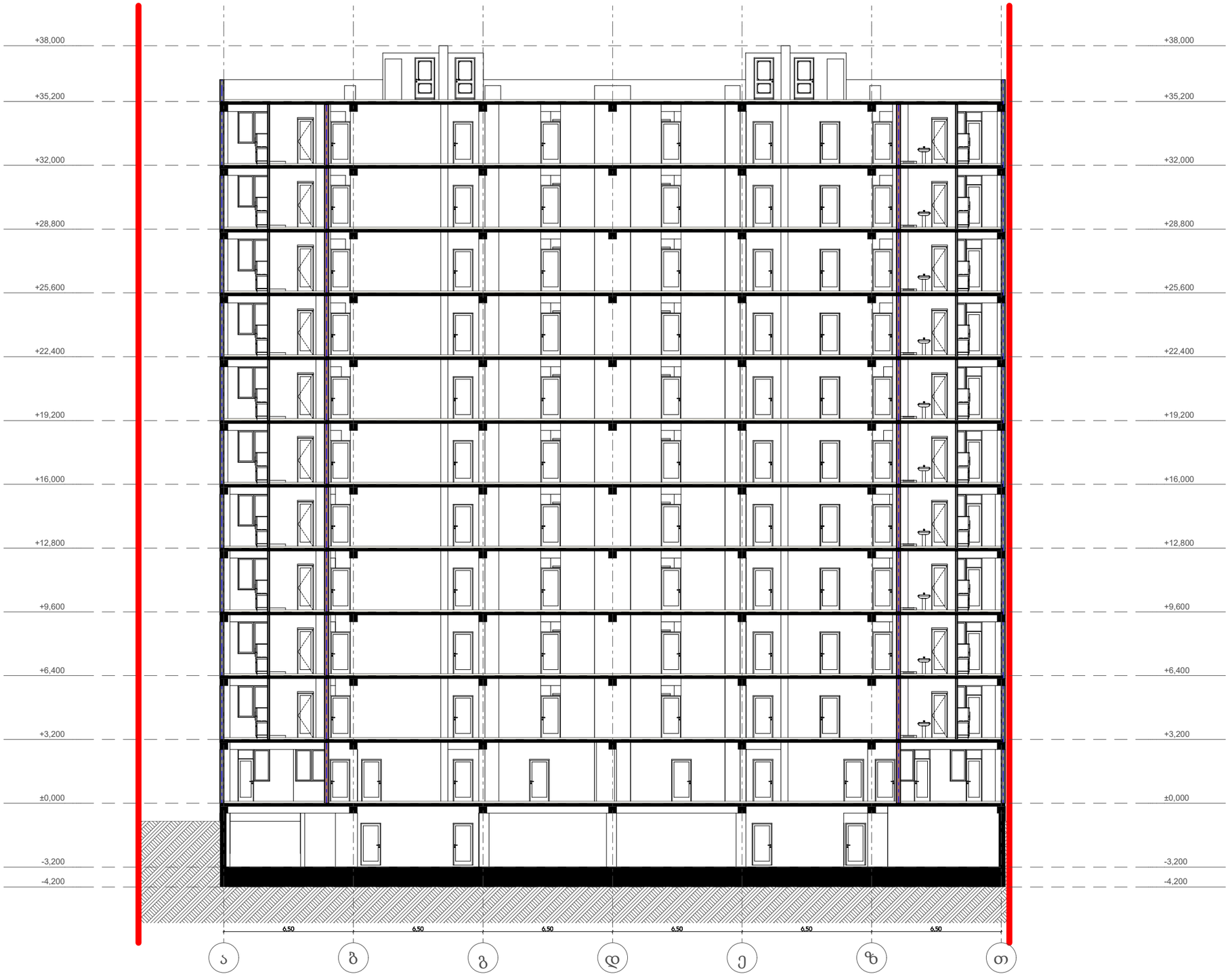

თარიღი	21.02.2022

დამკვეთი:

შ.პ.ს. "მს ბილდერი"

შემსრულებელი:

შ.პ.ს. "პაულონია +"

პირობითი აღნიშვნები

- ღერძის ხაზი
- საკადასტრო საზღვარი
- ჭრილის ხაზი
- ხვრელის კედელი
- ხვრელის კედელი (ბიეტონის გამოყოფა)
- გაბეტონებული ხვრეტილის კედელი-სვეტი
- გათხრა-კონდიციონერის ადგილი
- მისაწვდომი სვლა გული
- გასასვლელამდე მისადგომი მანძილი
- გასასვლელებს შორის საგანი მანძილი
- ჩ-2 / ქ.ქ.3 — დაცვითულობის ჯგუფი (ქვეჯგუფი) / დაცვითულობის დატვირთვა
- ხ. #4 56.8 / 43.6 13.2 — საერთო ფართი / სარეზერვო ფართი / ფართობი შედგა კონტურზე / ბინის ნომერი
- კედლის ცეცხლმედეგობა (ერთ საათიანი)
- კედლის ცეცხლმედეგობა (ორ საათიანი)
- საფარჩაზიო
- ჭრილები
- მწვანე საფარი
- ცხაური ტიპის მოპირკეთება (გამჭოლი)
- ჩრდილოეთის აღნიშვნა

	სიმბოლოს სახელწოდება
	სახანძრო მილსადგარი
	სახანძრო განგაშეილებასთან კავშირის სისტემა
	საავარიო ხმოვანი განგაშის საკომუნიკაციო სისტემა
	ხელის ცეცხლმაქრი
	სახანძრო-სამშენელო სამაბარის შიურ გამოსაყენებელი მილაერთებელი ჰიდრანტი
	კვამლის ავტომატური აღმომჩენი
	კვამლზე მორეაგირე მატენებელი
	ავტოსამუხე
	სახანძრო განგაშის ხელით სამართავი კოლოფი
	გასასვლელი

შენიშვნა

1. შენობის მონოლითური სვეტების და კედლის რაოდენობა, კონფიგურაცია და ზომა შეიძლება შეიცვალოს შენობის გაანგარიშებისა და პროექტის ეტაპებულად კონსტრუქტორის მოთხოვნის ნიშნულზე
2. პროექტში ნაჩვენები რკინეტონის კონფიგურაცია შეიძლება შეიცვალოს მცირედით.
3. შენობის გარე და შიდა კედლების სავეტონის ზომა და რაოდენობა შეიძლება შეიცვალოს მცირედით.
4. ეკონომიის, კარისა და სხვა დეიმების მოძრავი ტიხრების მიმართულება და რაოდენობა შეიძლება იყოს სხვადასხვა, შესაბამისად შეიძლება მცირედის პროექტის სიტე

პროექტის დასახელება

მრავალბინიანი საცხოვრებელი სახლი

მისამართი

ვიქტორ კუპრაძის ქ. #12ა

ნახაზის დასახელება

თანამდებობა	ხელმოწერა	გვარი
დირექტორი		ი. ხაფთასი
არქიტექტორი		ი. ხაფთასი
დამეუშავა		დ. მეწყიშვილი

მასშტაბი	1:100
სტადია	პროექტი

პასნდუსის
0.00 სართულის გეგმაზე

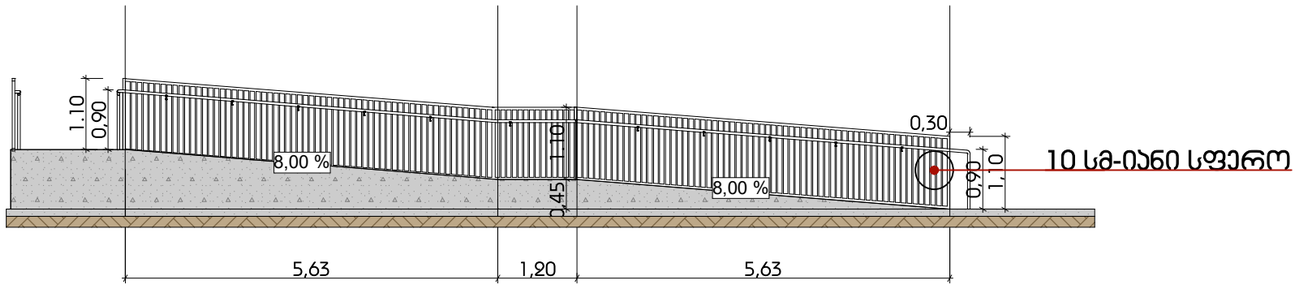

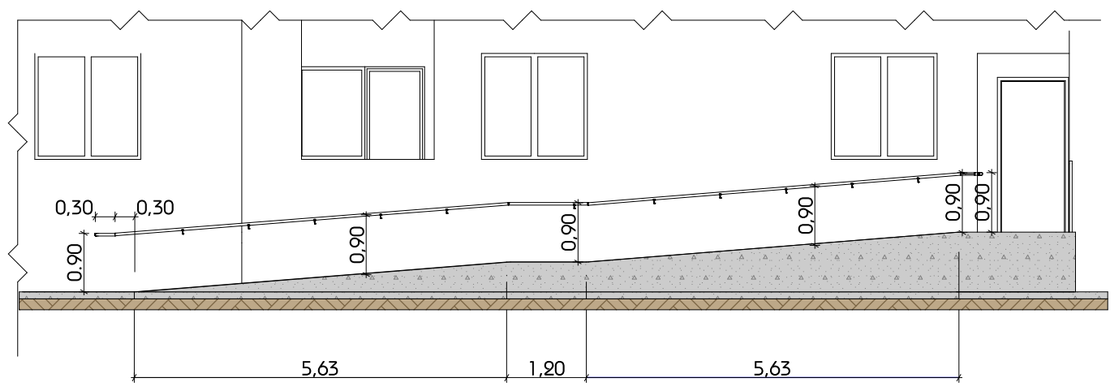

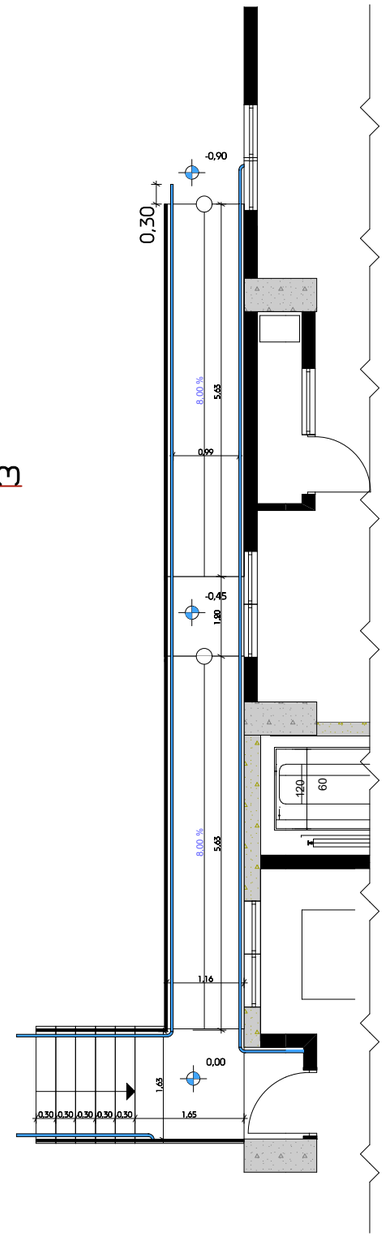

თარიღი	21.02.2022

დამკვეთი:

შ.პ.ს. "მს ბილდერი"

შემსრულებელი:

შ.პ.ს. "პაულონია +"

პირობითი აღნიშვნები

- ღერძის ხაზი
- საკადასტრო საზღვარი
- ჭრილის ხაზი
- ხლოკის კედელი
- ხლოკის კედელი (ბიეტის გამოყოფა)
- გამაძლიერებული ბეტონის კედელი-სველი
- გათხრა-კონდიციონერის ადგილი
- მისაწვდომი სველი ჯერი
- გასასვლელამდე მისადგომი მანძილი
- გასასვლელის შორის საცალი მანძილი
- ბეტონის კედელი (ქვედა/ზედა) — ბ-2 / 4.4.3
- დაცვითრელობის დატვირთვა
- ხ. #4 56.8 — საერთო ფართი
- 43.6 13.2 — სარდაფული ფართი
- ფართობი შედგა კონტურზე
- ბინის ნომერი
- კედლის ცეცხლმედეგობა (ერთ საათიანი)
- კედლის ცეცხლმედეგობა (ორ საათიანი)
- საფარზაზი
- ჯრუნტი
- მწვანე საფარი
- ცხაური ტიპის მოპირკეთება (გამწოლი)
- ჩრდილოეთის აღნიშვნა

	სიმბოლოს სახელწოდება
	სახანძრო მილდგარი
	სახანძრო განყოფილებასთან კავშირის სისტემა
	საგანგებო ხმოვანი განგაშის საკომუნიკაციო სისტემა
	ხელის ცეცხლმაქრი
	სახანძრო-სამაშველო სამსახურის მიერ გამოსაყენებელი მობილურთელეფონ ჰიდრანტი
	კვამლის ავტომატური აღმომჩენი
	კვამლზე მორეაგირე მაუწყებელი
	ავტოსამზეო
	სახანძრო განგაშის ხელით სამართავი კოლოფი
	გასასვლელი

შენიშვნა

1. შენობის მონოლითური სვეტების და კედლის რაოდენობა, კონფიგურაცია და ზომა შეიძლება შეიცვალოს შენობის გაანგარიშებისა და ვიზუალის უკეთესად კონსტრუქციის მოთხოვნის საფუძველზე
2. პროექტში ნაჩვენები რკალების კონფიგურაცია შეიძლება შეიცვალოს მცირედით.
3. შენობის გარე და შიდა კიბეების საფეხურების ზომა და რაოდენობა შეიძლება შეიცვალოს მცირედით.
4. ვიტრაჟების, კარისა და სხვა დეთალების მოძრავი ფრთების მიმართულება და რაოდენობა შეიძლება იყოს სხვადასხვა, ზემაბამისად შეიძლება შეიცვალოს პროექტის სისქე

პროექტის დასახელება

მრავალბინიანი საცხოვრებელი სახლი

მისამართი

ვიქტორ კუპრაძის ქ. #12ა

ნახაზის დასახელება

თანამდებობა	ხელმოწერა	გვარი
დირექტორი		ი. ხავთასი
არქიტექტორი		ი. ხავთასი
დამუშავა		დ. მურჯიშვილი

მასშტაბი	1:100
სტადია	პროექტი

(იხ. სართულების გეგმებზე

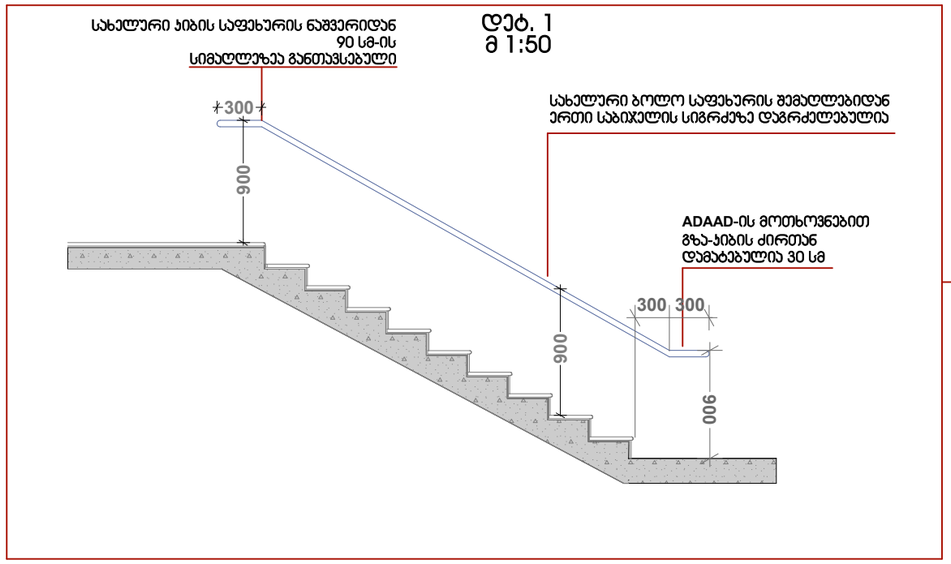

დეტ. 1
მ 1:50

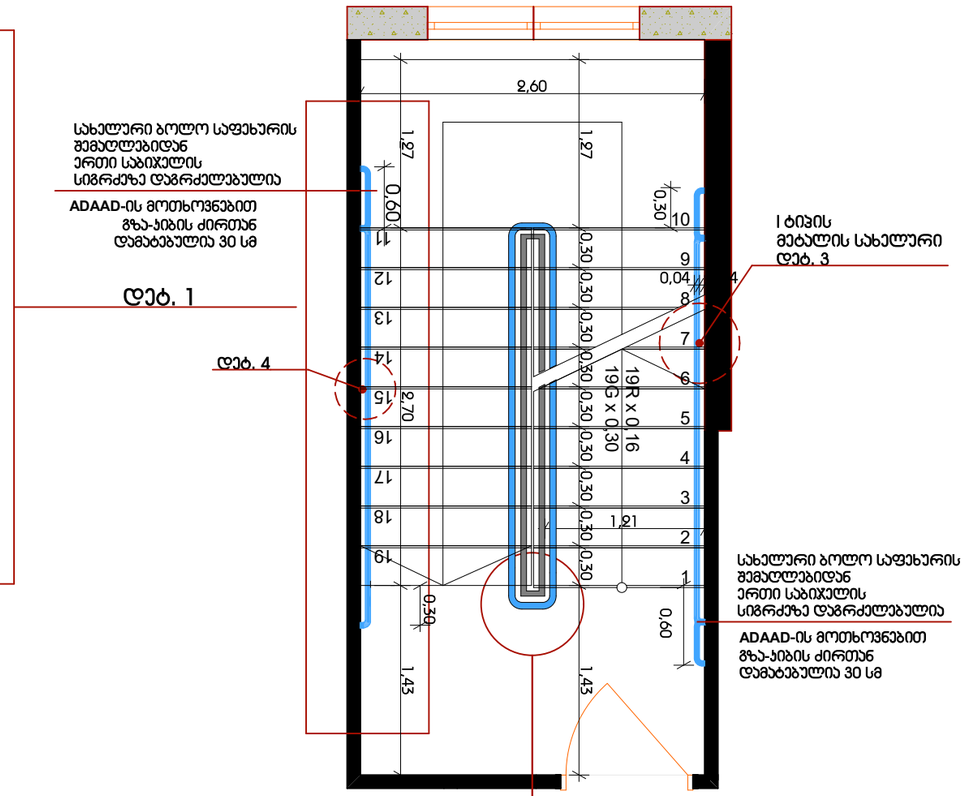

მ 1:100

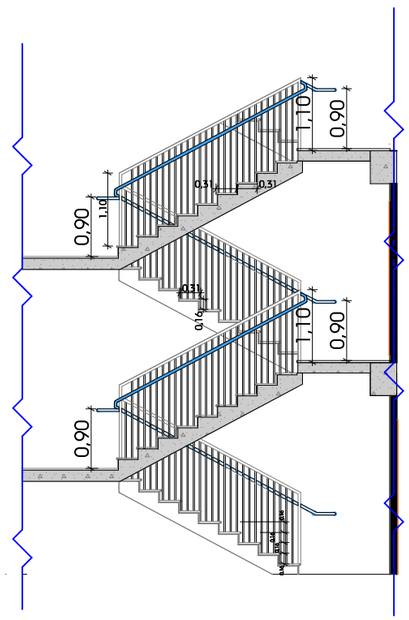

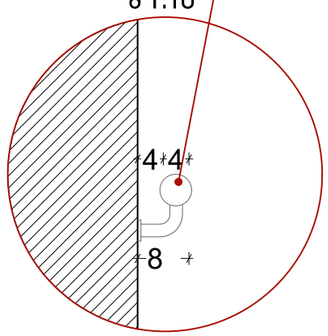

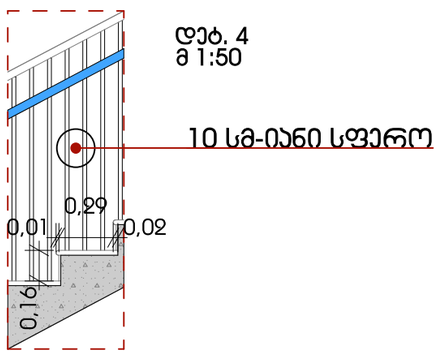

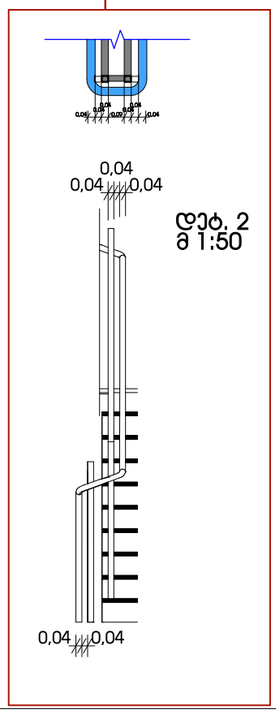

თარიღი	21.02.2022
დამკვეთი:	
შ.პ.ს. "მს ბილდერი"	
შემსრულებელი:	
შ.პ.ს. "პაულონია +"	

პირობითი აღნიშვნები

- ღერძის ხაზი
- საკედლებრო ხარისკარი
- ჭრილის ხაზი
- ხელოვის კედელი
- ხელოვის კედელი (ბიეტონის გამოყოფა)
- გაბლოკერებული ხეტონის კედელი-ხვეტი
- გათბობა-კონდიციონერის ადგილი
- მისაწვდომი სველი კვანძი
- გასასვლელამდე მისადგომი მანძილი
- გასასვლელების შორის საგანძი მანძილი
- დატვირთულობის კედელი (ქვედანით)
- დატვირთულობის დატვირთვა
- საერთო ფართი
- სარგებლიანი ფართი
- ფართობის შედგა კონტურზე
- ბინის ნომერი
- კედლის ცეცხლმედეგობა (ერთ საათიანი)
- კედლის ცეცხლმედეგობა (ორ საათიანი)
- საფარჩანი
- ჯრედები
- მწვანე საფარი
- ცხელი ტიპის მოპირკეთება (გამწოლი)
- ჩრდილოეთის აღნიშვნა

	სიმბოლოს ახსნა
	სახანძრო მილგაყვანი
	სახანძრო განგაშილებათან კავშირის სისტემა
	საგანგებო ხმოვანი განგაშის საკომუნიკაციო სისტემა
	ხელის ცეცხლმაქრი
	სახანძრო-სამაშველო სამსახურის მიერ გამოსაყენებელი მილსერთებელი პიდრანტი
	კვამლის ავტომატური აღმომჩენი
	კვამლზე მორეაგირე მაუწყებელი
	ავტოსანშეფი
	სახანძრო განგაშის ხელით სამართავი კოლოფი
	გასასვლელი

შენიშვნა

1. შენობის მონოლითური სველკვანძის და კიბეების რაოდენობა, კონფიგურაცია და ზომა შეიძლება შეიცვალოს მშენებლობის გამარტივების და ეკონომიის უკეთესად კონსტრუქციის მოთხოვნის საფუძველზე
2. პროექტში ნახსენები რკინების კონფიგურაცია შეიძლება შეიცვალოს მცირედიამეტრიანით.
3. შენობის გარე და შიდა კიბეების საფეხურების ზომა და რაოდენობა შეიძლება შეიცვალოს მცირედით.
4. ვიტრაჟების, კარისა და სხვა დეთბების მოძრავი ფრთების მიმართულება და რაოდენობა შეიძლება იყოს სხვადასხვა, ზემაბამისად შეიძლება შეიცვალოს პროექტის სიტე

პროექტის დასახელება

მრავალბინიანი საცხოვრებელი სახლი

მისამართი

ვიქტორ კუპრაძის ქ. #12ა

ნახაზის დასახელება

თანამდებობა	ხელმოწერა	გვარი
დირექტორი		ი. ხავთასი
არქიტექტორი		ი. ხავთასი
დამუშავა		დ. მურჯიშვილი

მასშტაბი	1:100
სტადია	პროექტი