ქალაქ თბილისის მუნიციპალიტეტის მერიის მუნიციპალური ინსპექცია

№ 4-1/3964-21

"16" 07 2021 წ.

დადგენილება №000752
სამშენებლო სამართალდარღვევის
საქმეზე

16.07.2021წ. ქ. თბილისი, ჟ. შარტავას ქუჩა №7

მე, ქ. თბილისის მუნიციპალიტეტის მერიის მუნიციპალური ინსპექციის უფროსის მოადგილემ, ზურაბ მამსიკაშვილმა, განვიხილე 2021 წლის 14 ივლისის №000752 შემოწმების აქტი შედგენილი შ.პ.ს. "ჰოლდინგი I"-ის (ს/ნ: 405098166, მის: ქ. თბილისი, ვაკე-საბურთალოს რაიონი, ი. აბაშიძის ქუჩა, №86, სადარ. 1, ბ.№10) მიმართ, საქართველოს კანონის "სივრცის დაგეგმარების, არქიტექტურული და სამშენებლო საქმიანობის კოდექსის" 131-ე მუხლის 1-ლი ნაწილის "ბ" ქვეპუნქტით გათვალისწინებულ დარღვევაზე და გამოვარკვიე:

ქ. თბილისში, აკაკი წერეთლის გამზირი №114ა-ში, №01.13.05.003.007 საკადასტრო კოდით რეგისტრირებულ მიწის ნაკვეთზე არსებულ შენობა-ნაგებობაზე, ეზოს მხარეს, შესაბამისი სანებართვო დოკუმენტაციის გარეშე, განხორციელებულია კაპიტალური მიშენება.

2021 წლის 14 ივლისს, საქართველოს კანონის „საქართველოს სივრცის დაგეგმარების, არქიტექტურული და სამშენებლო საქმიანობის კოდექსი"-ს 123-ე მუხლის მე-2 ნაწილის "ვ" ქვეპუნქტის შესაბამისად, მუნიციპალური ინსპექციის სპეციალისტის მიერ შედგა №000752 შემოწმების აქტი. საქმეშია, შ.პ.ს. "ჰოლდინგი I" - ის წარმომადგენლის (მინდ. №170032133, 12.01.2017), მინდია ბურდულის 2021 წლის 13 ივლისის №10/01211941346-17 განცხადება, რომლის თანახმად, №01.13.05.003.007 საკადასტრო კოდზე ნაწარმოებია უნებართვო მშენებლობა და ითხოვს კანონით გათვალისწინებული ზომების გატარებას.

ზემოაღნიშნულიდან გამომდინარე, ვინაიდან შ.პ.ს. "ჰოლდინგი I" - ის მიერ ჩადენილია საქართველოს კანონის „საქართველოს სივრცის დაგეგმარების, არქიტექტურული და სამშენებლო საქმიანობის კოდექსის" 131-ე მუხლის პირველი ნაწილის "ბ" ქვეპუნქტით გათვალისწინებული სამშენებლო სამართალდარღვევა, კერძოდ, ქ. თბილისში, აკაკი წერეთლის გამზირი №114ა-ში, №01.13.05.003.007 საკადასტრო კოდით რეგისტრირებულ მიწის ნაკვეთზე არსებულ შენობა-ნაგებობაზე, ეზოს მხარეს, შესაბამისი სანებართვო დოკუმენტაციის გარეშე, განხორციელებულია კაპიტალური მიშენება.

ვიხელმძღვანელე რა, საქართველოს ზოგადი ადმინისტრაციული კოდექსის IV თავით, საქართველოს მთავრობის 2019 წლის 31 მაისის №255 დადგენილებით „მშენებლობის ნებართვის გაცემისა და შენობა-ნაგებობის ექსპლუატაციაში მიღების წესისა და პირობების შესახებ", საქართველოს კანონის „საქართველოს სივრცის დაგეგმარების, არქიტექტურული და სამშენებლო საქმიანობის

კოდექსი"-ს 122-ე მუხლის 1-ლი ნაწილით, 125-ე მუხლის მე-4 ნაწილით, 126-ე მუხლის 1-ლი ნაწილით, 127-ე მუხლის მე-2 ნაწილის "ა" ქვეპუნქტით, 127-ე მუხლის მე-3 ნაწილით, 128-ე მუხლის მე-3 ნაწილით და 131-ე მუხლის პირველი ნაწილის "გ" ქვეპუნქტით

დავადგინე:

1. **შ.პ.ს. "ჰოლდინგი 1"** დაჯარიმდეს 20 000 (ოცი ათასი) ლარით ქ. თბილისში, აკაკი წერეთლის გამზირი, №114ა-ში, №01.13.05.003.007 საკადასტრო კოდით რეგისტრირებულ მიწის ნაკვეთზე არსებულ შენობა-ნაგებობაზე, ეზოს მხარეს, შესაბამისი სანებართვო დოკუმენტაციის გარეშე მიშენების განხორციელებისთვის.

2. ქ. თბილისში, აკაკი წერეთლის გამზირი №114ა, №01.13.05.003.007 საკადასტრო კოდით რეგისტრირებული მიწის ნაკვეთის მესაკუთრეს დაევალოს შესაბამისი სანებართვო დოკუმენტაციის გარეშე განხორციელებული მიშენების დემონტაჟი.

3. **შ.პ.ს. "ჰოლდინგი 1"-ს** დაევალოს, საქართველოს კანონის "საქართველოს სივრცის დაგეგმარების, არქიტექტურული და სამშენებლო საქმიანობის კოდექსი"-ს 126-ე მუხლის 1-ლი ნაწილის შესაბამისად, ჯარიმა გადაიხადოს ბიუჯეტის სასარგებლოდ სამშენებლო სამართალდამრღვევის დაჯარიმების შესახებ დადგენილების ჩაბარებიდან 30 კალენდარული დღის ვადაში. საჯარიმო თანხა ჩაირიცხოს შემდეგ ანგარიშზე - **მიმღების დასახელება:** ერთიანი ანგარიში არასაგადასახადო, **მიმღების ბანკი:** სახელმწიფო ხაზინა, **ბანკის კოდი: TRESGE22, საბიუჯეტო შემოსავლის სახაზინო კოდი: 300773263, გადახდის დანიშნულება:** დადგენილების ნომერი სამშენებლო სამართალდარღვევის საქმეზე;

4. საჯარიმო თანხის ნებაყოფლობით გადახდის შემთხვევაში, **შ.პ.ს. "ჰოლდინგი 1" - ს** დაევალოს, შესაბამისი გადახდის ქვითრის წარმოდგენა;

5. სამართალდამრღვევს განემარტოს, რომ საქართველოს კანონის "საქართველოს სივრცის დაგეგმარების, არქიტექტურული და სამშენებლო საქმიანობის კოდექსი"-ს 126-ე მუხლის მე-2 ნაწილის შესაბამისად, ჯარიმის დადგენილ ვადაში გადაუხდელობის შემთხვევაში, სამშენებლო სამართალდამრღვევს დაერიცხება საურავი სამშენებლო სამართალდამრღვევის დაჯარიმების შესახებ დადგენილებით განსაზღვრული საჯარიმო თანხის ოდენობით;

6. სამართალდამრღვევს განემარტოს, რომ ხოლო საქართველოს კანონის "საქართველოს სივრცის დაგეგმარების, არქიტექტურული და სამშენებლო საქმიანობის კოდექსი"-ს 126-ე მუხლის მე-3 ნაწილით, ჯარიმის დაკისრების საფუძვლების აღმოუფხვრელობის შემთხვევაში, მისი დაკისრებიდან ყოველი 3 თვის შემდეგ სამშენებლო სამართალდამრღვევი ჯარიმდება ბოლოს

დაკისრებული ჯარიმით გათვალისწინებული საჯარიმო თანხის სამმაგი ოდენობით, რომელიც დამრღვევს შეიძლება დაეკისროს არაუმეტეს სამჯერ;

7. დადგენილება შეიძლება გასაჩივრდეს, მისი გაცნობიდან 15 კალენდარული დღის ვადაში, საქართველოს კანონმდებლობით დადგენილი წესით, ქ. თბილისის მუნიციპალიტეტის მერიაში (ქ. თბილისში, შარტავას ქ. №7).

მუნიციპალური ინსპექციის
უფროსის მოადგილე ზურაბ მამსიკაშვილი

საგადახდო დავალება
Payment Order

1627294307 | GEL | ს.ს. "თიბისი ბანკი"

თარიღი / Date 26/07/2021

გადამხდელი / Sender

შპს ჰოლდინგი 1, 405098166

რეფერენსი / Ref. Num.

5342707308

გადამხდელის ანგარიში / Sender's Account GE62TB7291336020100001

თანხა / Amount

20,000.00 GEL

გადამხდელის ბანკი / Sender's Bank

სს თიბისი ბანკი

ბანკის კოდი / Bank Code

TBCBGE22

თანხა სიტყვიერად
Amount in words

ოცი ათასი ლარი და 00 თეთრი

ინფორმაცია პირზე, რომლის მაგივრადაც სრულდება გადახდა
Information on a person on behalf of whom the payment is made

დასახელება / Name შპს ჰოლდინგი 1, 405098166

საიდენტიფიკაციო კოდი / Sender's Tax Code 405098166

მიმღები / Receiver

ხაზინის ერთიანი ანგარიში. სხვა შემოსულობები (თვითმმართველი ქალაქი თბილ

მიმღების ანგარიში / სახაზინო კოდი Receiver's Acc./ Treasury Code 300773263

მიმღების ბანკი / ხაზინა Receiver's Bank / Treasury

ფინანსთა სამინისტროს სახაზინო სამსახური

ბანკის კოდი / Bank Code

TRESGE22

ბანკში საგადახდო დავალების მიღების/წარდგენის თარიღი

Document submission/receiving date

26/07/2021

გადახდის დანიშნულება / Operation Details

შემოსავალი სანქციებიდან (ჯარიმები და საურავები) არქიტექტურულ - სამშენებლო საქმიანობაში გამოვლენილი დარღვევის გამო

ხელმოწერა
Signature

დამატებითი ინფორმაცია / Additional Information

დადგენილება 000752 სამშენებლო სამართალდარღვევის საქმეზე შემოსავალი სანქციებიდან (ჯარიმები და საურავები) არქიტექტურულ - სამშენებლო საქმიანობაში გამოვლენილი

დამუშავდილია ინტერნეტ ბანკით თიბისი ბანკი TBC BANK PRINTED VIA INTERNET BANKING

ხელმოწერები
Signatures

ბ.ა.

ამ დოკუმენტის ხელმოწერით კლიენტი ადასტურებს, რომ: დეტალურად იცნობს სს "თიბისი ბანკის" ფილიალებსა და ინტერნეტ გვერდზე www.tbcbank.ge განთავსებულ საბანკო ოპერაციების წარმოების შესახებ ხელშეკრულების პირობებს (ამ ხელშეკრულებაში შეტანილ ყველა ცვლილებასა და დამატებას) და ეთანხმება მათ, რითაც უერთდება ზემოხსენებულ ხელშეკრულებას.

შ.პ.ს. "ბრაფიკ სტუდია"

საოფისე შენობის რეკონსტრუქცია

მის: ქ. თბილისი, ა. წერეთლის გამზ. №114ა-ში მდებარე შენობა №2

კ ო ნ ს ტ რ უ ქ ც ი უ ლ ი ნ ა წ ი ლ ი

დირექტორი (კ. სახვაძე)
ინჟინერ-კონსტრუქტორი (ზ. კუტალია)

თბილისი 2021

ნახაზების სარჩევი

ფურცლის დასახელება	ფურც. №
ნახაზების სარჩევი; კონსტრუქციული ნაწილის განმარტებითი ბარათი; ზოგადი მითითებები	კ-1
მონოლითური საძირკვლის ფილა მს-1-ის არმირება (ბეგმები)	კ-2
მს-1-ის სპეციფიკაცია; ჭრილები: 1-1 და 2-2; კვანძი კვ-1	კ-3
მონოლითური კონსტრუქციების ბეგმა ნიშნ: -2.50 – -0.05-ს შორის და სპეციფიკაციები	კ-4
მს-1 – მს-4-ის არმირება	კ-5
მონოლითური კედელი მკდ-1	კ-6
მონოლითური რიგელების ბეგმა ნიშნ. -0.50	კ-7
მონოლითური გადახურვის ფილა მფ-1-ის ბეგმა ნიშნ. -0.50	კ-8
მონოლითური რიგელების ბეგმა ნიშნ. -0.05	კ-9
მონოლითური გადახურვის ფილა მფ-2-ის ბეგმა ნიშნ. -0.05	კ-10
მონოლითური რიგელების ბეგმა ნიშნ. 3.00	კ-11
მონოლითური გადახურვის ფილა მფ-3-ის ბეგმა ნიშნ. 3.00	კ-12
პარაპეტის მონოლითური სარტყელი მს-1-ის ბეგმა ნიშნ. 3.60	კ-13
მონოლითური კიბე მკბ-1 (ჭრილი A-A)	კ-14

კონსტრუქციული ნაწილის განმარტებითი ბარათი

1. პროექტის–"საოფისე შენობის რეკონსტრუქცია, მის: ქ. თბილისი, აკ. წერეთლის გამზ. №114ა-ში მდებარე შენობა №2", კონსტრუქციული ნაწილი მოიცავს მუშა ნახაზების კომპლექტს და შესრულებულია არქიტექტურული პროექტის, საინჟინრო-გეოლოგიური მონაცემებისა და ტოპოანაზომის საფუძველზე, საქართველოში მოქმედი ნორმატიული დოკუმენტების მიხედვით.
2. საძარცველოს სეისმური დარაიონების და გეოლოგიური მონაცემების მიხედვით სამშენებლო მოედნის ბალიანობა განისაზღვრება 8 ბალით.
3. დიდუბეში, სადაც დაპროექტებული შენობა უნდა აშენდეს, თოვლის საფარის ნორმატიული დატვირთვაა 0.50 კპა, ხოლო ქარის ნორმატიული დატვირთვა 0.60 კპა.
4. შენობის საძირკვლის ფუძედ შერჩეულია მოქვიშიანი თიხა, რომლის საანგარიშო წინაღობა R=2.3 კბ/სმ², დეფორმაციის მოდული E=151.5 კბ/სმ², შიბა ხახუნის კუთხე $\varphi = 17°$, ხვედრითი შეჭიდულობა c=0.50 კბ/სმ².
5. ფარდობით ნიშნულად 0.00 მიჩნეულია შენობის I სართულის იატაკის ზედაპირის დონე, რომელიც შეესაბამება აბსოლუტურ ნიშნულს 414.05 მ ბალტიის ზღვის დონიდან.
6. საპროექტო შენობა წარმოადგენს ორსართულიან ნაბებობას, რომლის I სართული აკ. წერეთლის გამზირის მხრიდან მიწის ქვეშაა მოქცეული.
7. აკ. წერეთლის გამზირი №114ა-ში მდებარეობს ორი: ერთმანეთთან კონსტრუქციული კავშირის არმქონე №1 და №2 შენობა, რომლებიც ანტისეისმური-სადეფორმაციო ნაკერის გარეშე, შეწყვილებული კედლებით შუაალით ერთმანეთზეა მიშენებული.

შენობა №1 – სამსართულიანია, სარდაფის სართულით. მისი ძირითადი მზიდი კონსტრუქციები წარმოდგენილია: სარდაფში – მონოლითური რკინა-ბეტონის ჯავშან-კერანგით გაძლიერებული კედლებით; ხოლო მიწისზედა სართულებზე – კერამიკული აბურისა და ტუფის ქვის 50 სმ სისქის კედლებით. სართულშუა გადახურვები შესრულებულია მონოლითური რკინა-ბეტონის ფილებით. შენობა დაფუძნებულია მონოლითურ ლენტურ საძირკველზე. შენობა დახურულია ხის ნივნივური კონსტრუქციებით შესრულებული ოთხქანობიანი სახურავით. ამჟამად შენობა №1-ში განთავსებულია მიკროსაფინანსო ორგანიზაცია "რიკო-კრედიტი".

შენობა №1-ს ბზარები, დეფორმაციები, ან სხვა სახის რაიმე მნიშვნელოვანი დაზიანებები არ შეინიშნება. მისი ტექნიკური მდგომარეობა დამაკმაყოფილებელია და შეიძლება შეფასდეს როგორც გამართული.

შენობა №2 – დამხმარე დანიშნულებისაა, ერთსართულიანია, წარმოადგენს ნახევრადსარდაფს და აკ. წერეთლის გამზირის მხრიდან თითქმის ბოლომდე მოქცეულია მიწის ქვეშ. მისი ძირითადი მზიდი კონსტრუქციები წარმოდგენილია 25–30 სმ სისქის კერამიკული აბურის წყობით შესრულებული კედლებით. სახურავი ცალქანობიანია და შესრულებულია ხის ნივნივური კონსტრუქციებით.

მზიდ კედლებში შრატმენტულად განვითარებულია სხვადასხვა მიმართულების ბზარები, რომელთა ნაწილი გამჭოლია და მათი ბახსნილობა 0.5-1.5-ის ფარგლებშია. მზიდ კედლებს მეტ-ნაკლებად დაკარგული აქვთ ვერტიკალური მდგომარეობა მზიდი კედლების შემკრავი ქვისა-ცემენტის დუღაბი ზოგიერად გამოფიტულია; ცალკეულ შემთხვევებში აბურები დაძრულია წყობიდან. შენობა ფიზიკურად ძლიერ გაცვეთილია და შეინიშნება სხვადასხვა სახის მრავლობითი ზედაპირული დაზიანებები.
8. შენობა №2-ის რეკონსტრუქცია ბულისხმობს მის სრულ დემონტაჟს და არსებული შენობის გავრცელების შართობზე არქიტექტურული პროექტით წარმოდგენილი საპროექტო შენობის აშენებას.

შენობა №2 (საპროექტო) – წარმოადგენს ორსართულიან საოფისე შენობას; მისი პირველი სართული აკ. წერეთლის გამზირის მხრიდან ბოლომდე მიწის ქვეშაა მოქცეული. შენობის ძრითადი მზიდი კონსტრუქციები წარმოდგენილია მონოლითური რკინა-ბეტონის სვეტებისა და რიგელებისგან შემდგარი კარკასით. საძირკლის ტიპად შერჩეულია მთლიანი მონოლითური ფილა. სართულშუა და სახხვენო გადახურვები შესრულებულია მონოლითური რკინა-ბეტონის ფილით. სახურავი ბრტყელია, ბურულად შერჩეულია რულონური ფენილი. კარკასის შეავსებლად გამოყენებულია ბეტონის წვრილი ბლოკები.

საპროექტო შენობის საძირკლის ძირის ნიშნული შენობა №1-ის საძირკლის ძირის ნიშნულზე მაღლაა მოქცეული და შენობა №1-ის ლენტური საძირკლის სიმაღლის ფარგლებშია მოქცეული.
9. შენობაში გამოყენებული მასალები:
ქვედა რკ-ბეტონის კონსტრუქციებში B25 კლასის ბეტონი;
მუშა არმატურები – A500c კლასის, ხოლო საკიდები – A240c კლასის;
კარკასის შემავსებელი – 20სმ სიბანის ბეტონის წვრილი ბლოკი;
ტიხრები – სარდაფში და I სართულზე ბეტონის წვრილი ბლოკი მოც. წონით არაუმეტეს 1000კბ/მ².

გამოყენებული ლიტერატურა:
სეისმომედეგი მშენებლობა (ან 01.01-09)
ბეტონისა და რკინა-ბეტონის კონსტრუქციები (ან 03.01-09)
სამშენებლო კლიმატოლოგია (ან 01.05-08)
შენობებისა და ნაგებობების შუძეები (ან 02.01-0.8)
СНиП 2.01.07-85 "Нагрузки и воздействия"

ზოგადი მითითებები

1. შენობას პერიმეტრზე გაუკეთდეს წყლის გადამყვანი სარინელი.
2. ქვაბული შემოწმდეს ინჟინერ-გეოლოგის მიერ და შედგეს შესაბამისი აქტი.
3. ქვაბულის ძირი დაიტკეპნოს ვიბროსატკეპნელას მეშვეობით.
4. არმატურის ფიზიკო-მექანიკური მახასიათებლების სტანდარტთან შესაბამისობა შემოწმდეს ლაბორატორიული წესით.
5. შენობის საძირკველში, რიგელებსა და გადახურვის ფილაში უხრწნველყოფილ იძნეს ბეტონის უწყვეტად ჩასხმა. რკ-ბეტონის ელემენტების დაბეტონებისას უნდა გაეწიოს კონტროლი ბეტონის კლასს, ვიბრირებას, დაბეტონების ხარისხს და შრომის პროცესებს თანახმად: ГОСТ 10180-78, ГОСТ 18105.0-80, ГОСТ 18105.1-80 და ГОСТ 18105.2-80.
6. კარკასის ღეროვან ელემენტებში საკიდების ბოლოები გადაიღუნოს და შეკვანილ იძნეს ბეტონის ტანში.
7. მუშა არმატურია მოიღუნოს ცივად, გაცხელების გარეშე.
8. კარკასის შემავსებელი ბეტონის წვრილი ბლოკის წყობა დაარმირდეს φ6 A240c კლასის არმატურის ბადეებით (ორი ღერო ყოველ 60 სმ-ში), რომლის ბოლოებიც ჩაანკერდეს კარკასის ელემენტებში.
12. კონსტრუქციული ნახაზები განხილულ იძნეს შესაბამის არქიტექტურულ ნახაზებთან ერთად.
13. მშენებლობის გაჩერებისას პროექტის ავტორთან შეთანხმებით შესრულებულ იძნეს კონსერვაციის სამუშაოები.
14. სამშენებლო საქმის წარმოება განხორციელდეს საქართველოს მთავრობის დადგენილება №62, თარიღი 28. 03. 2007 "შსაფრთხოების წესები სამშენებლო საქმიანობის დროს"-ს შესაბამისად.

დამკვეთი		შპს "ჯოლდინგ-1	შ.პ.ს. "ბრაფიკ სტუდია" GRAPHIC ს.კ. 405154194			
დირექტორი		კ. სახვაძე	პროექტის დასახელება	საოფისე შენობის რეკონსტრუქცია მის: აკ. წერეთლის გამზ. №114ა-ში მდებარე შენობა №2		
არქიტექტორი		კ. სახვაძე	ნახაზის დასახელება	ნახაზების სარჩევი; კონსტრუქციული ნაწილის განმარტებითი ბარათი; ძირითადი მითითებები		
კონსტრუქტორი		ზ. კუტალია		სტადია მდ	ფურცელი კ-1	ფურცლები 14	თარიღი 2021 წ.

ջՀՅՅՅՈՈ		ՅՅԼ "ՅԼ(ՈՐՋՋՕՆՅ-1	ՅՅ.Ն. "ԾՈՀՀՅՈՅ ԼՔԳՋՈՀ" Ն.Ձ. 40515419	GAHC
ՋՈՀՃՅՔՈՀՈ		Ձ. ԼՀՆՅՀՅՈ	ՀՀ(ՈՅՃՔՈՆ ՀՃՅՔՈՆՋՈՐՅՅՈՆ ՀՃՅՔՈՆՋՈՐՅՅՈՆ	ԼՀ(ՈՅՈՃՀՈՆ ՅՅՃՕԼ(ՈՆՔՔՀՃՅՃՈՆ ՀՃՅՔՈՆՋՈՐՅՅՈՆ №2 ՅՈԼ. ՀՃ. ՒՅՀՀՈՐՅՈՆ ՀՀՅԾ. №114Ձ-ՅՈ ՅՅՀՃՀՀՈՆ ՅՅՕՀՀՈՆ №2
ՀՈՀՃՅՃՔՈՀՈ		Ձ. ԼՀՆՅՀՅՈ	ՆՀՈՅՃՔՈՆ ՋՆՅՀՅՈՐՅՅՈՆ	ՅՈՐՅՈՐՅՈՀՈՆ ՅՈՐՅՈՐՅՈՆ ՅՈՐՅՈՐՅՈՆ (ՀՅՀՅՈՅՀՈ)
ՅՀՈՀՃՅՃՔՈՀՈ		Ձ. ԼՀՆՅՀՅՈՐՅՅՈՆ	ՆՀՈՅՃՔՈՆ ՋՆՅՀՅՈՐՅՅՈՆ	ՅՈՐՅՈՐՅՈՀՈՆ ՅՈՐՅՈՐՅՈՆ ՅՈՐՅՈՐՅՈՆ (ՀՅՀՅՈՅՀՈ)
ՅՀՈՀՃՅՃՔՈՀՈ		Ձ. ՅՀՃՔՈՆՋՈՐՅՅՈՆ	ՔՈՆՅՈՐՅՈՐՅՅՈՆ ՅՈՐՅՈՐ

არმატურის სპეციფიკაცია ერთ ელემენტზე

ელემენტის მარკა რაოდენ.	პოზ. #	ესკიზი	∅ კლასი	ელემენტის სიგრძე მმ	რაოდენ.	საერთო სიგრძე მ
მსფ-1 n=1	1	100 310 100	8A 240c	510	210	108.0
	2	150 250 250 150 150	12A500c	950	160	152.0
	3	400 280 400	12A500c	1080	200	216.0
	4	დაიჭრას ადგილზე	12A500c	——	——	1400.0
	5	100 180 100	6A 240c	380	80	31.0
	6	170 780	12A500c	950	216	206.0
	7	365 265 265 365	8A 240c	1260	22	28.0
	8	430 1270	18A500c	1700	44	75.0

მასალის ამოკრება

∅ კლასი	საერთო სიგრძე მ	წონა კგ A 240c	წონა კგ A500c
6A 240c	31.0	7.0	——
8A 240c	136.0	54.0	——
12A500c	574.0	——	510.0
18A500c	75.0	——	150.0
	∑	61.0	660.0

ბეტონი B7.5 V= 7.5 მ³
ბეტონი B25 V= 25.0 მ³

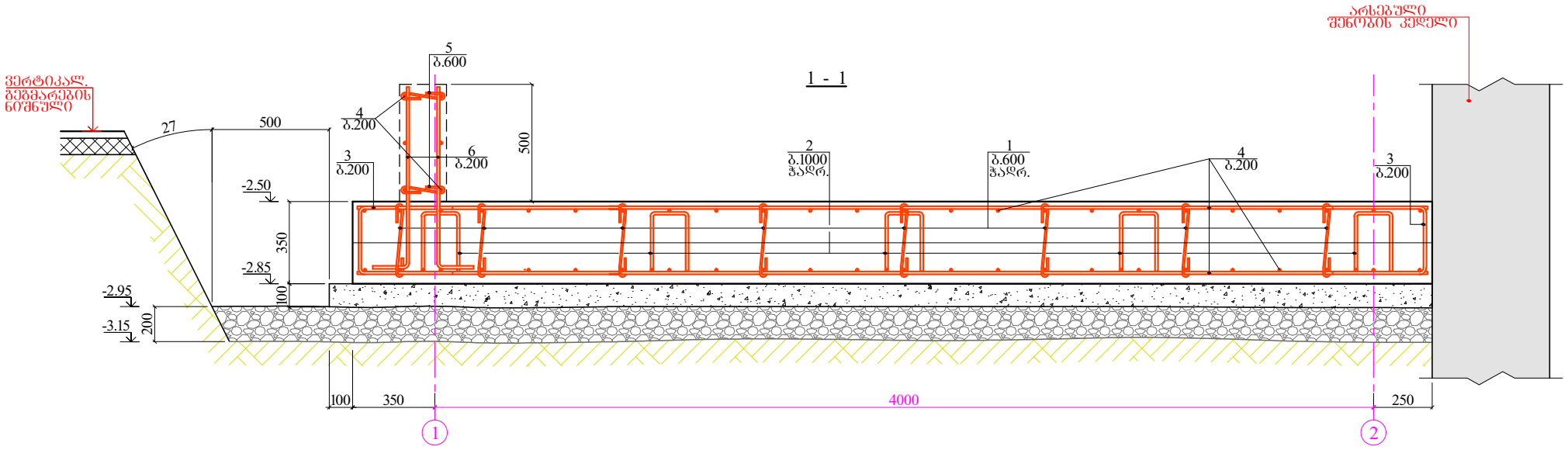

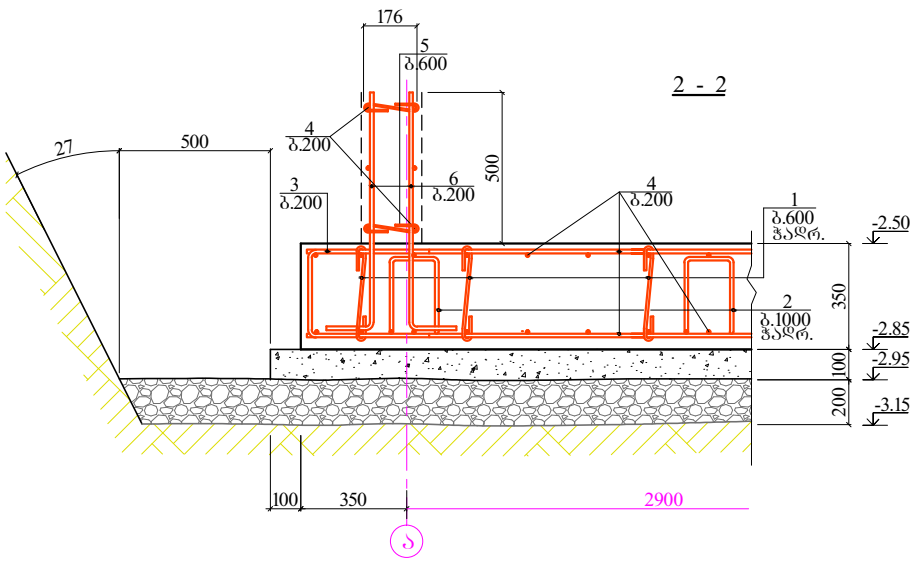

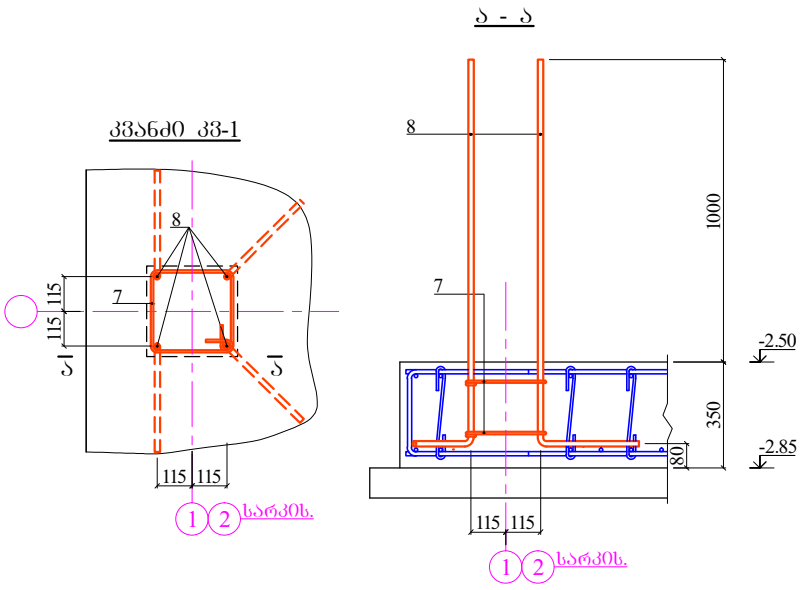

დამკვეთი		შპს "ჰოლდინგ-1	შ.პ.ს. "ბრაშიკ სტუდია" ს.კ. 405154194				
დირექტორი		კ. სახვაძე	პროექტის დასახელება	საოფისე შენობის რეკონსტრუქცია მის: ა.კ. წერეთლის გამზ. №114ა-ში მდებარე შენობა №2			
არქიტექტორი		კ. სახვაძე	ნახაზის დასახელება	მსფ-1-ის სპეციფიკაცია; ჭრილები: 1-1 და 2-2; კვანძი კვ-1			
კონსტრუქტორი		ზ. კუტალია		სტადია მდ	შურცელი კ-3	შურცლები 14	თარიღი 2021 წ.

მონოლითური კონსტრუქციების გეგმა ნიშნ: -2.50 – -0.05-ს შორის

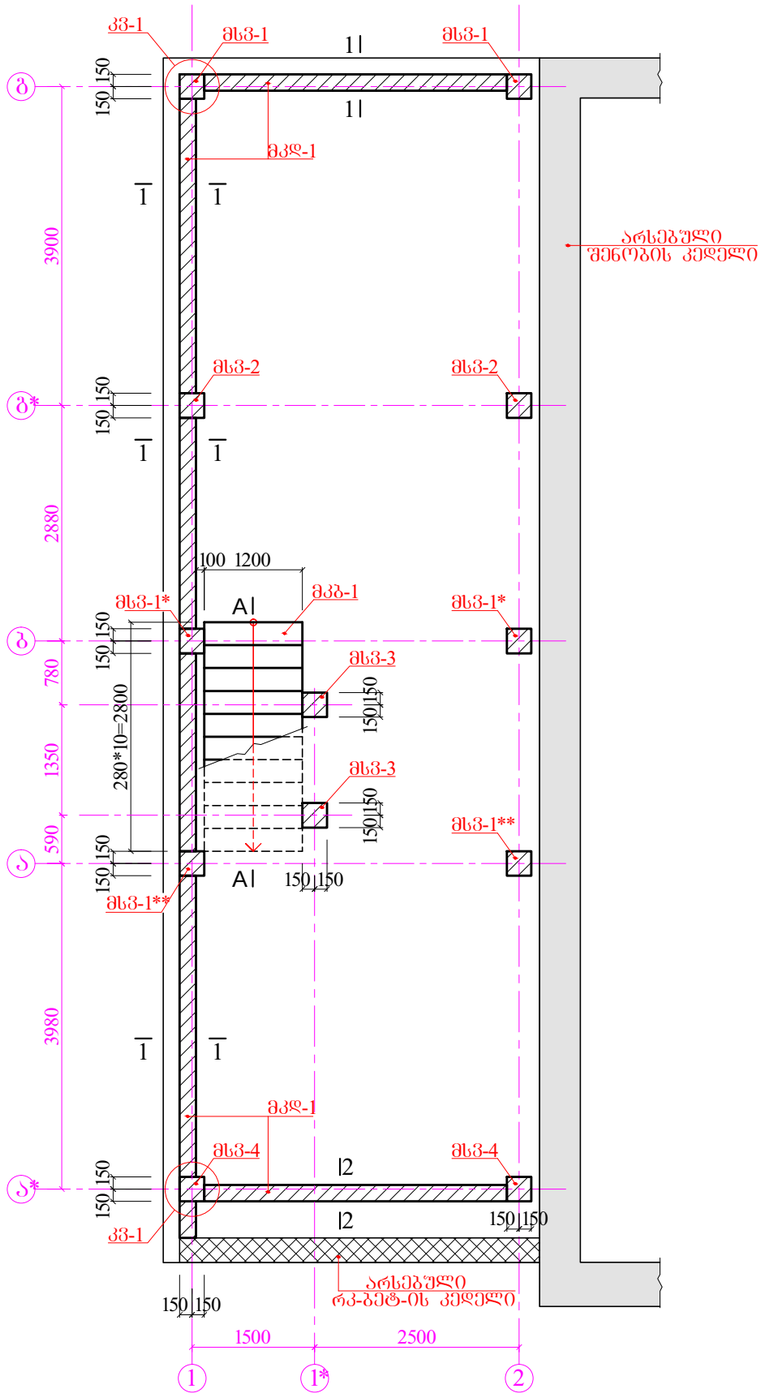

არმატურის სპეციფიკაცია ერთ ელემენტზე

ელემენტის მარკა რაოდენ.	პოზ. #	ესკიზი	∅ კლასი	ელემენტის სიგრძე მმ	რაოდენ.	საერთო სიგრძე მ
მსვ-1 n=2 და მსვ-1** n=2	1	365 / 265 265 / 365	8A 240c	1260	42	53.0
	2	3000	18A500c	3000	4	12.0
	3	400 3600	18A500c	4000	4	16.0
მსვ-1* n=2	1	365 / 265 265 / 365	8A 240c	1260	41	52.0
	2	3000	18A500c	3000	4	12.0
	3	400 3600	18A500c	4000	4	16.0
მსვ-2 n=2	1	365 / 265 265 / 365	8A 240c	1260	39	50.0
	2	3000	18A500c	3000	4	12.0
	4	400 3000	18A500c	3400	4	13.6
მსვ-3 n=1	1	365 / 265 265 / 365	8A 240c	1260	18	23.0
	5	250 2150	18A500c	2400	4	9.6
მსვ-4 n=2	1	365 / 265 265 / 365	8A 240c	1260	15	19.0
	6	300 1700	18A500c	2000	4	8.0

მასალის ამოკრება

∅ კლასი	საერთო სიგრძე მ	წონა A 240c	წონა A500c
8A 240c	53.0	21.0	——
18A500c	28.0	——	56.0
		∑ 21.0	56.0
ბეტონი B25			V= 0.46 მ³
8A 240c	52.0	21.0	——
18A500c	28.0	——	56.0
		∑ 21.0	56.0
ბეტონი B25			V= 0.46 მ³
8A 240c	50.0	20.0	——
18A500c	25.6	——	52.0
		∑ 20.0	52.0
ბეტონი B25			V= 0.43 მ³
8A 240c	23.0	9.0	——
18A500c	9.6	——	20.0
		∑ 9.0	20.0
ბეტონი B25			V= 0.17 მ³
8A 240c	19.0	8.0	——
18A500c	8.0	——	16.0
		∑ 8.0	16.0
ბეტონი B25			V= 0.15 მ³

დამკვეთი		შპს "ჯოლდინგ-1	შ.პ.ს. "ბრაფიკ სტუდია" ს.კ. 405154194			
დირექტორი		კ. სახვაძე	პროექტის დასახელება	საყოფისე შენობის რეკონსტრუქცია მის: ად. წერეთლის ბაზრ. №114ა-ში მდებარე შენობა №2		
არქიტექტორი		კ. სახვაძე	ნახაზის დასახელება	მონოლითური კონსტრუქციების გეგმა ნიშნ: -2.50 – -0.05-ს შორის და სპეციფიკაციები		
კონსტრუქტორი		ზ. კუტალია		სტადია მდ	ფურცელი კ-4	ფურცლები 14	თარიღი 2021 წ.

მსვ-1-ის არმირება

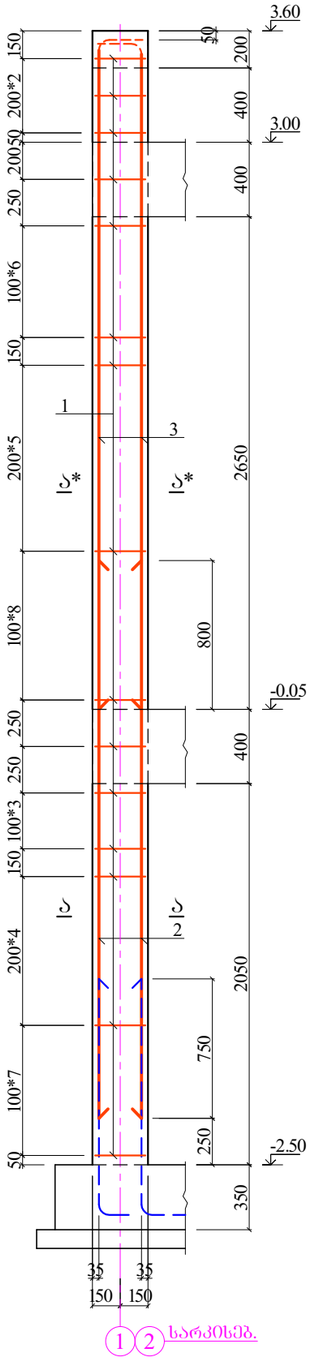

1 2 სარკისებ.

მსვ-1*-ის არმირება

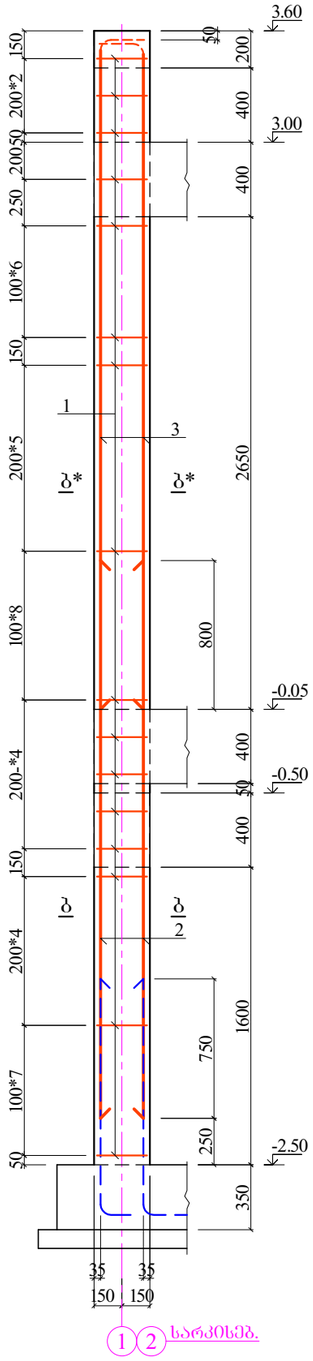

1 2 სარკისებ.

მსვ-1**-ის არმირება

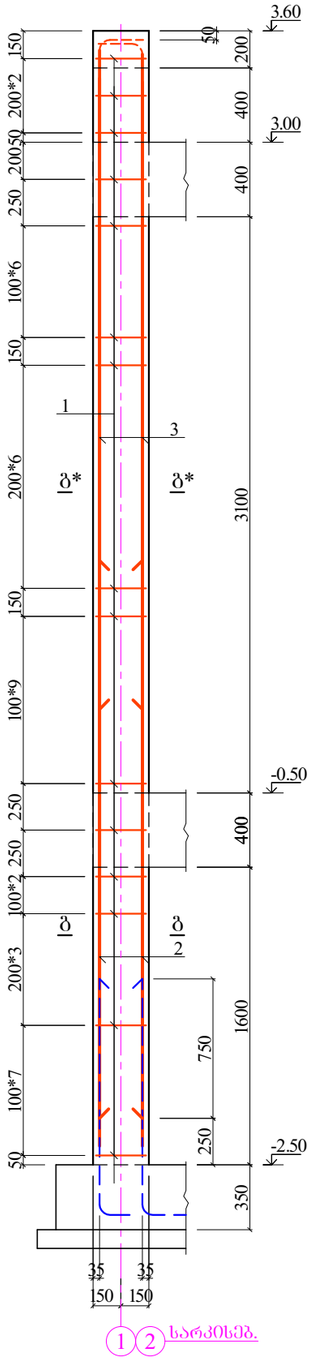

1 2 სარკისებ.

მსვ-2-ის არმირება

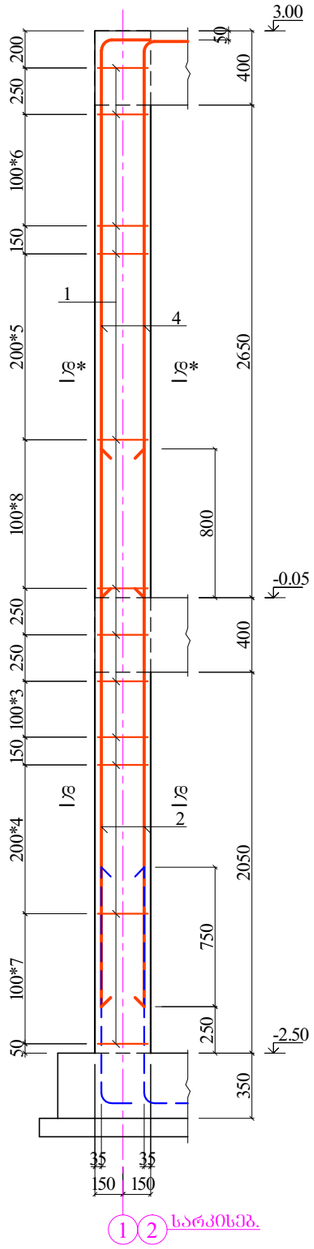

1 2 სარკისებ.

მსვ-3-ის არმირება

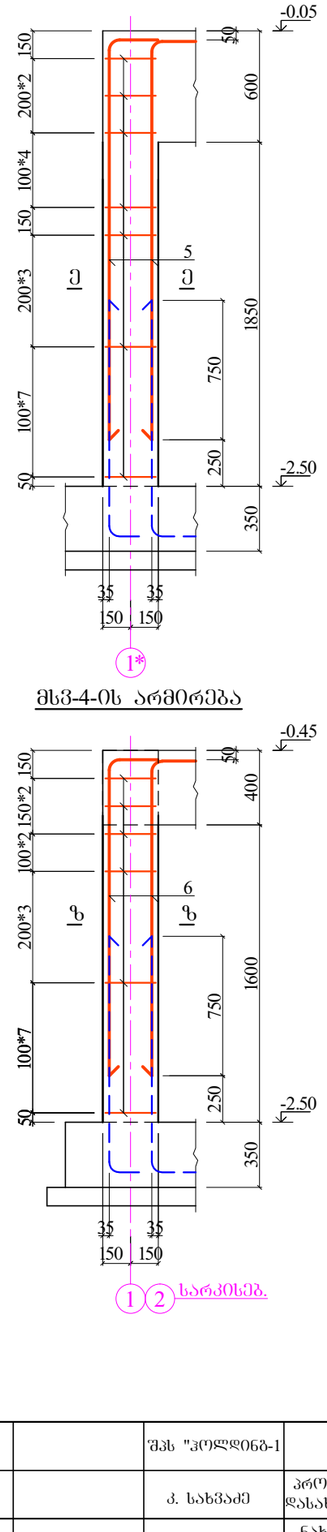

მსვ-4-ის არმირება

ა - ა
ა* - ა*

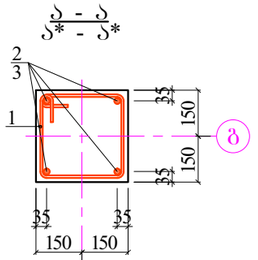

ბ - ბ
ბ* - ბ*

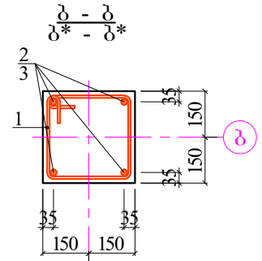

ბ - ბ
ბ* - ბ*

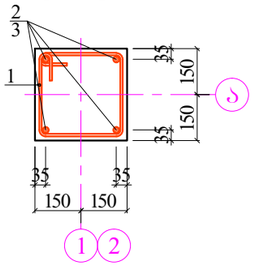

გე - გე
გე* - გე*

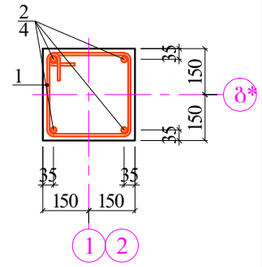

ე - ე

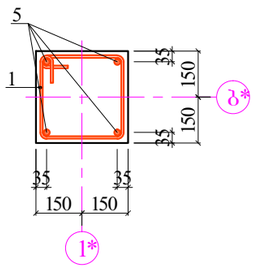

ზ - ზ

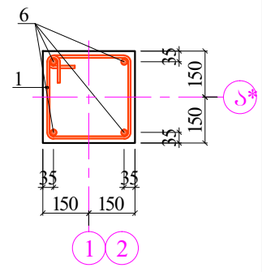

დამკვეთი		შპს "ჰოლდინგ-1	შ.პ.ს. "ბრაფიკ სტუდია" GAHC ს.კ. 405154194				
დირექტორი		პ. სახვაძე	პროექტის დასახელება	საცხოვრებელი კორპუსის რეკონსტრუქცია მის: აპ. წერეთლის ბაგზ. №114ა-ში მდებარე შენობა №2			
არქიტექტორი		პ. სახვაძე	ნახაზის დასახელება	მსვ-1 – მსვ-4-ის არმირება			
კონსტრუქტორი		ზ. კუტალია		სტადია მდ	ფურცელი პ-5	ფურცლები 14	თარიღი 2021 წ.

არმატურის სპეციფიკაცია ერთ ელემენტზე

ელემენტის მარკა რაოდენ.	პოზ. #	ე ს კ ი ზ ი	∅ კლასი	ელემენტის სიგრძე მმ	რაოდენ.	საერთო სიგრძე მ
მკდ-1 და მკდ-2 n=1	6	100 180 100	6A 240c	380	14	6.0
	7	დაიჭრას ადგილზე 300 300	12A500c	——	——	320.0
	8	2000	12A500c	2000	38	76.0
	9	400 130 400	12A500c	930	89	83.0

მასალის ამოკრება

∅ კლასი	საერთო სიგრძე მ	ყ ო ნ ა კ ი	
		A 240c	A500c
6A 240c	6.0	2.0	——
12A500c	479.0	——	426.0
	∑	2.0	426.0

ბეტონი B25 V= 3.00 მ^3

1 - 1

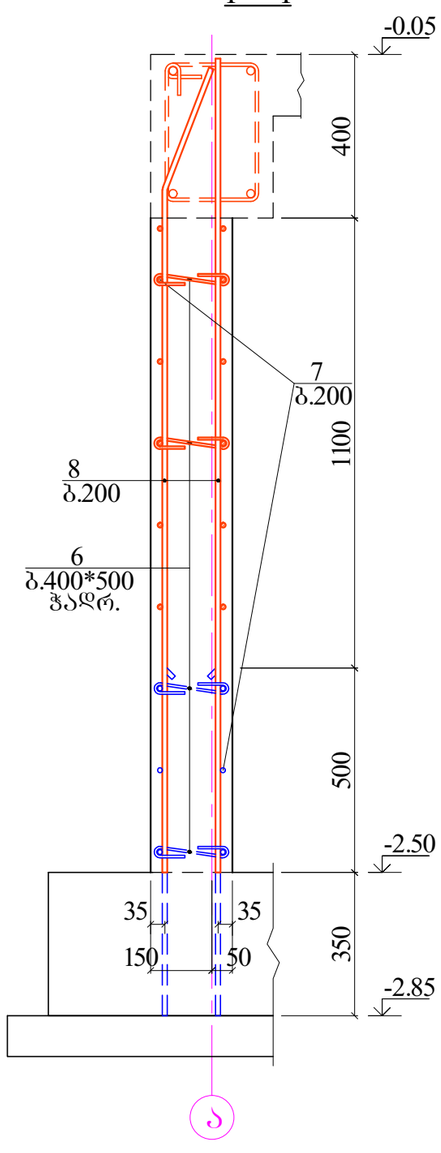

კვანძი კვ-1

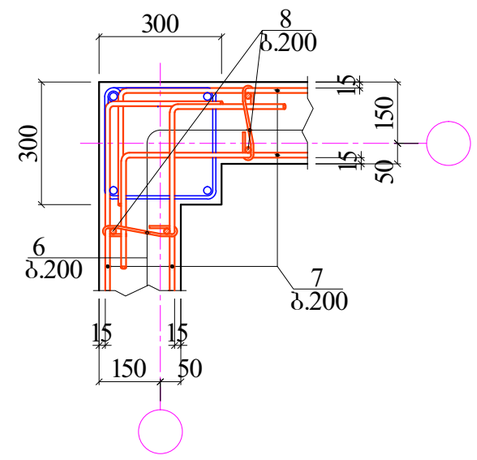

2 - 2

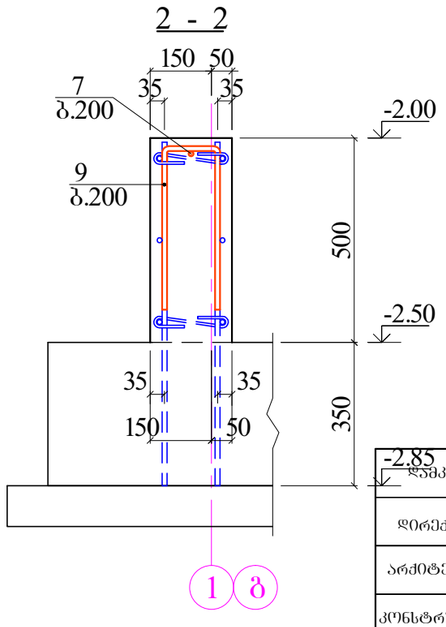

ნაშკვეთი		შპს "ჰოლდინგ-1	შ.პ.ს. "ბრაფიკ სტუდია" ს.კ. 405154194			GAHC
დირექტორი		კ. სახვაძე	პროექტის დასახელება	საოფისე შენობის რეკონსტრუქცია მის: აკ. წერეთლის გამზ. №114ა-ში მდებარე შენობა №2		
არქიტექტორი		კ. სახვაძე	ნახაზის დასახელება	მონოლითური კედელი მკდ-1		
კონსტრუქტორი		ზ. კუტალია		სტადია მდ	ფურცელი კ-6	ფურცლები 14	თარიღი 2021 წ.

მონოლითური რიგელების გეგმა ნიშ. -0.50

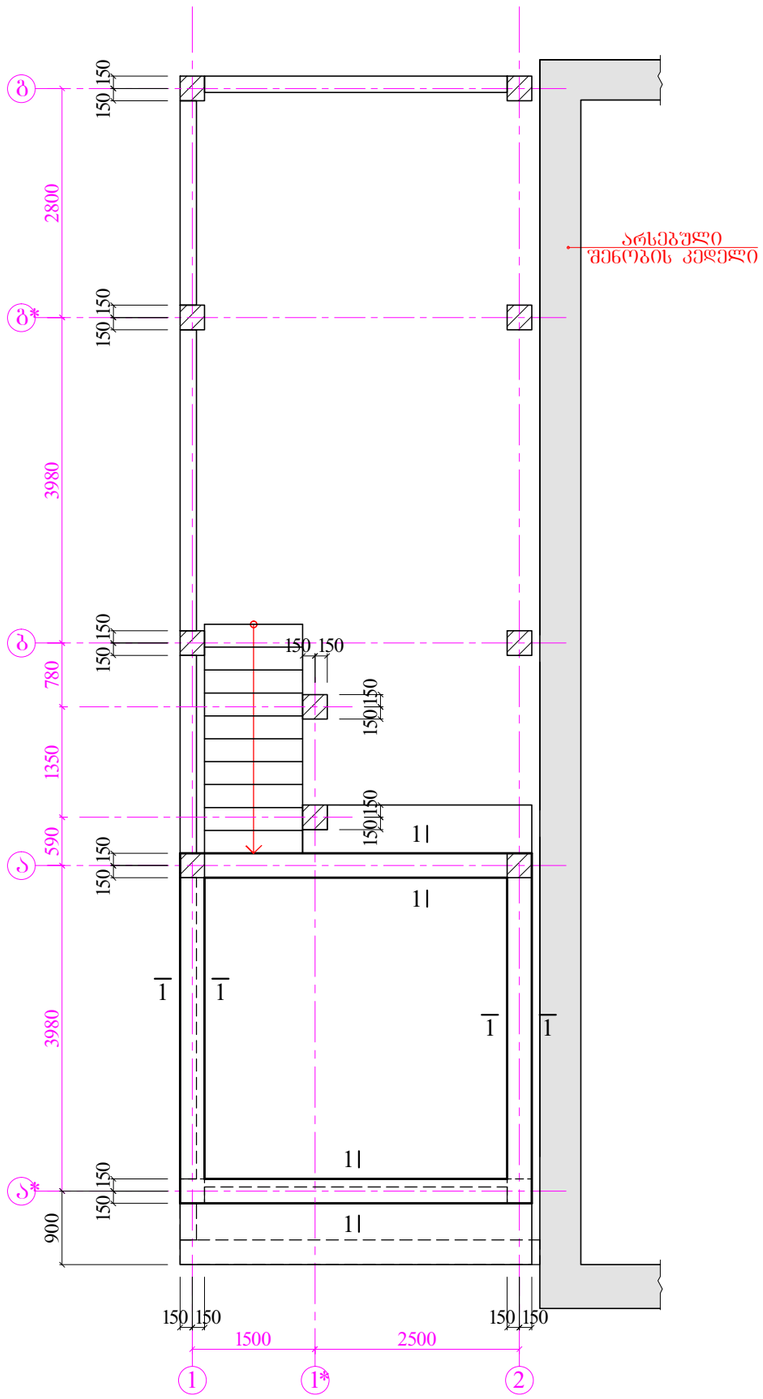

არმატურის სპეციფიკაცია ერთ ელემენტზე							მასალის ამოკრება			
ელემენტის მარკა რაოდენ.	პოზ. #	ე ს კ ი ზ ი	∅ კლასი	ელემენტის სიგრძე მმ	რაოდენ.	საერთო სიგრძე მ	∅ კლასი	საერთო სიგრძე მ	წ ო ნ ა კ ბ A 240c	A500c
რიგელები ნიშ. -0.50 n=1	1	235 / 350 / 135 / 450	8A 240c	1170	214	251.0	8A 240c	251.0	99.0	——
	2	დაიჭრას ადგილზე 400 … 400	18A500c	——	——	110.0	18A500c	110.0	——	220.0
								∑	99.0	220.0
							ბეტონი B25		V= 2.0	მ³

რიგელების არმირების პრინციპი

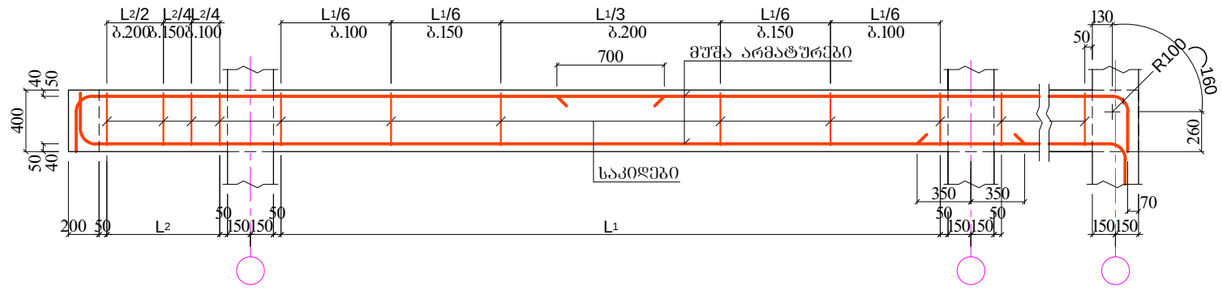

1 - 1

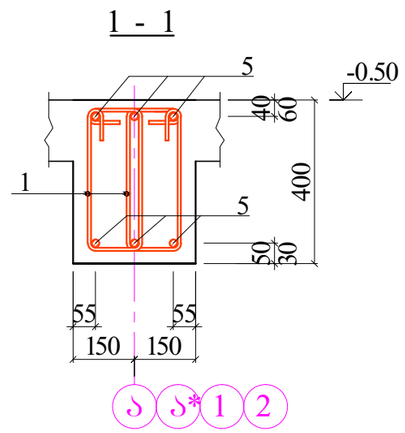

დამკვეთი		შპს "ჯოლდინგ-1	შ.პ.ს. "ბრაფიკ სტუდია" ს.კ. 405154194 GAHC				
დირექტორი		კ. სახვაძე	პროექტის დასახელება	საოფისე შენობის რეკონსტრუქცია მის: ა.კ. ფალიაშვილის ბაღზ. №114ა-ში მდებარე შენობა №2			
არქიტექტორი		კ. სახვაძე	ნახაზის დასახელება	მონოლითური რიგელების გეგმა ნიშ. -0.50			
კონსტრუქტორი		ზ. კუტალია		სტადია მდ	ფურცელი კ-7	ფურცლები 14	თარიღი 2021 წ.

მონოლითური გადახურვის ფილა მფ-1-ის გეგმა ნიშნ. -0.50

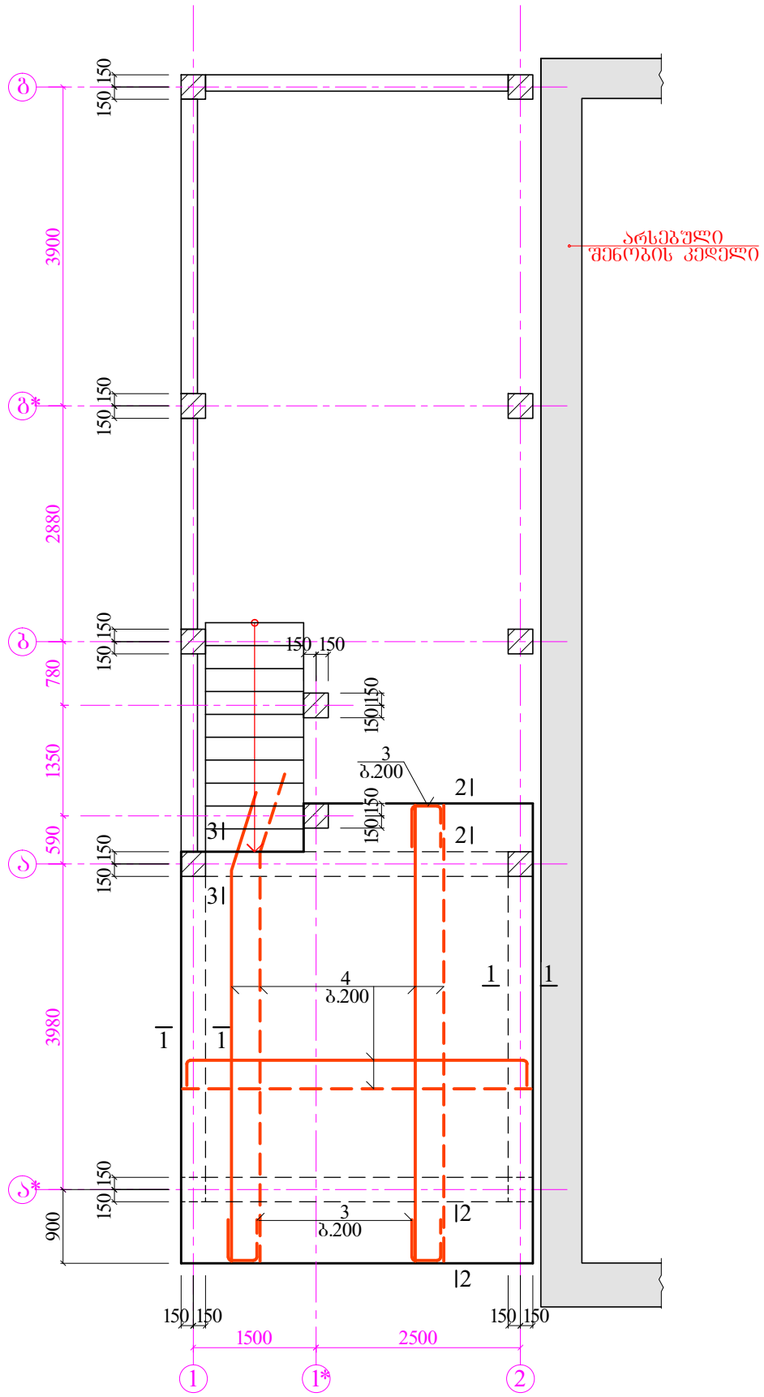

არმატურის სპეციფიკაცია ერთ ელემენტზე							მასალის ამოკრება			
ელემენტის მარკა რაოდენ.	პოზ. #	ე ს კ ი ზ ი	∅ კლასი	ელემენტის სიგრძე მმ	რაოდენ.	საერთო სიგრძე მ	∅ კლასი	საერთო სიგრძე მ	წ ო ნ ა კბ A 240c	წ ო ნ ა კბ A500c
მფ-1 n=1	1	100 135 100	6A 240c	335	60	21.0	6A 240c	21.0	5.0	——
	2	80 150 80 150 150	8A 240c	610	40	25.0	8A 240c	25.0	10.0	——
	3	400 110 400	12A500c	910	34	31.0	12A500c	521.0	——	463.0
	4	დაიჭრას ადგილზე 250 250	12A500c	——	——	490.0		Σ	15.0	463.0
							ბეტონი B25			V= 2.80 მ³

1 - 1

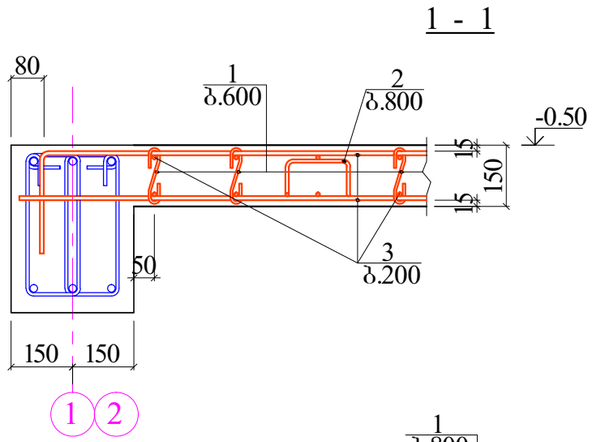

2 - 2

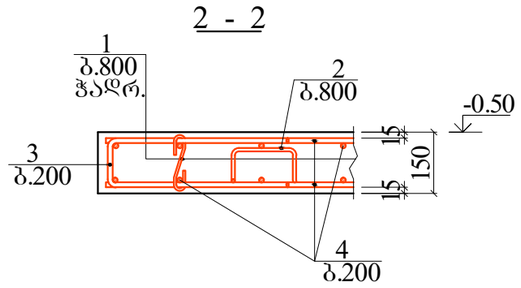

3 - 3

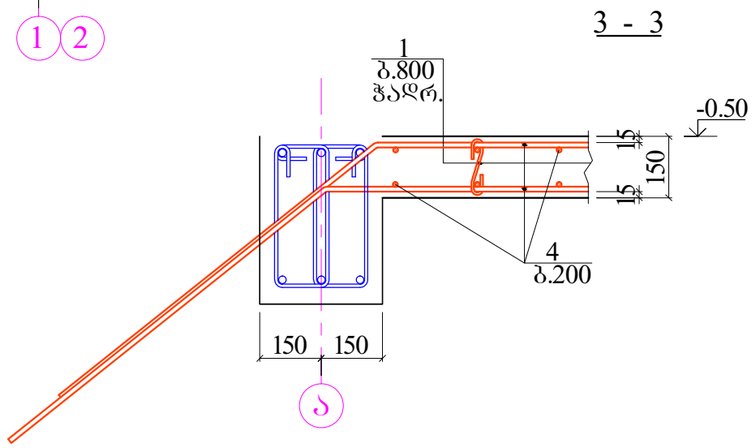

დამკვეთი		შპს "ჯოლდინგ-1	შ.პ.ს. "ბრაფიკ სტუდია" ს.კ. 405154194			
დირექტორი		კ. სახვაძე	პროექტის დასახელება	საოფისე შენობის რეკონსტრუქცია მის: ა.კ. წერეთლის გამზ. №114ა-ში მდებარე შენობა №2		
არქიტექტორი		კ. სახვაძე	ნახაზის დასახელება	მონოლითური გადახურვის ფილა მფ-1-ის გეგმა ნიშნ. -0.50		
კონსტრუქტორი		ზ. კუტალია		სტადია მდ	ფურცელი კ-8	ფურცლები 14	თარიღი 2021 წ.

მონოლითური რიგელების გეგმა ნიშნ. -0.05

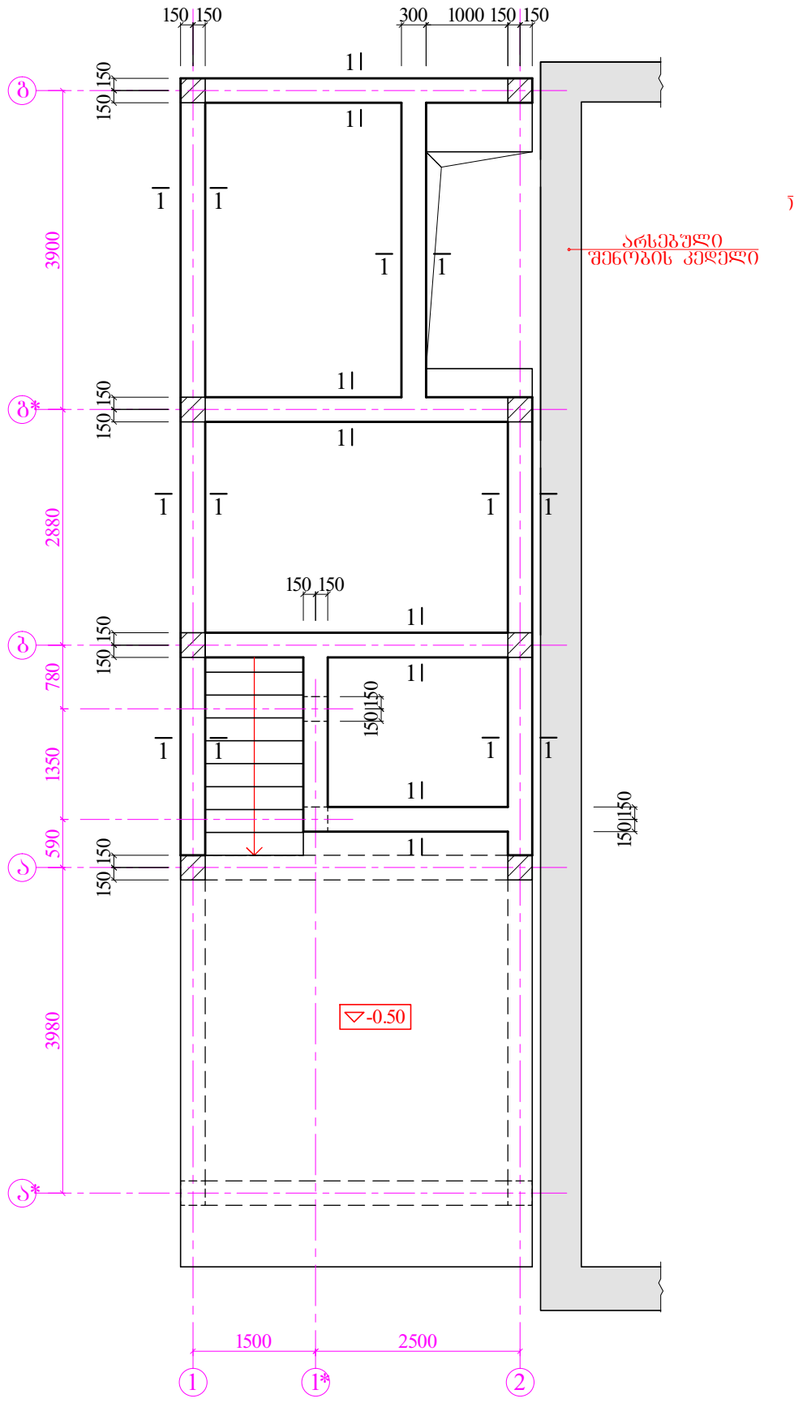
150 150
300 1000 150 150
150 150
1
1
1
1
1
1
1
1
1
1
1
1
1
1
1
1
1
1
1
1
1
1
1
1
150 150
150 150
150 150

მონოლითური გადახურვის ფილა მფ-2-ის გეგმა ნიშნ. -0.05

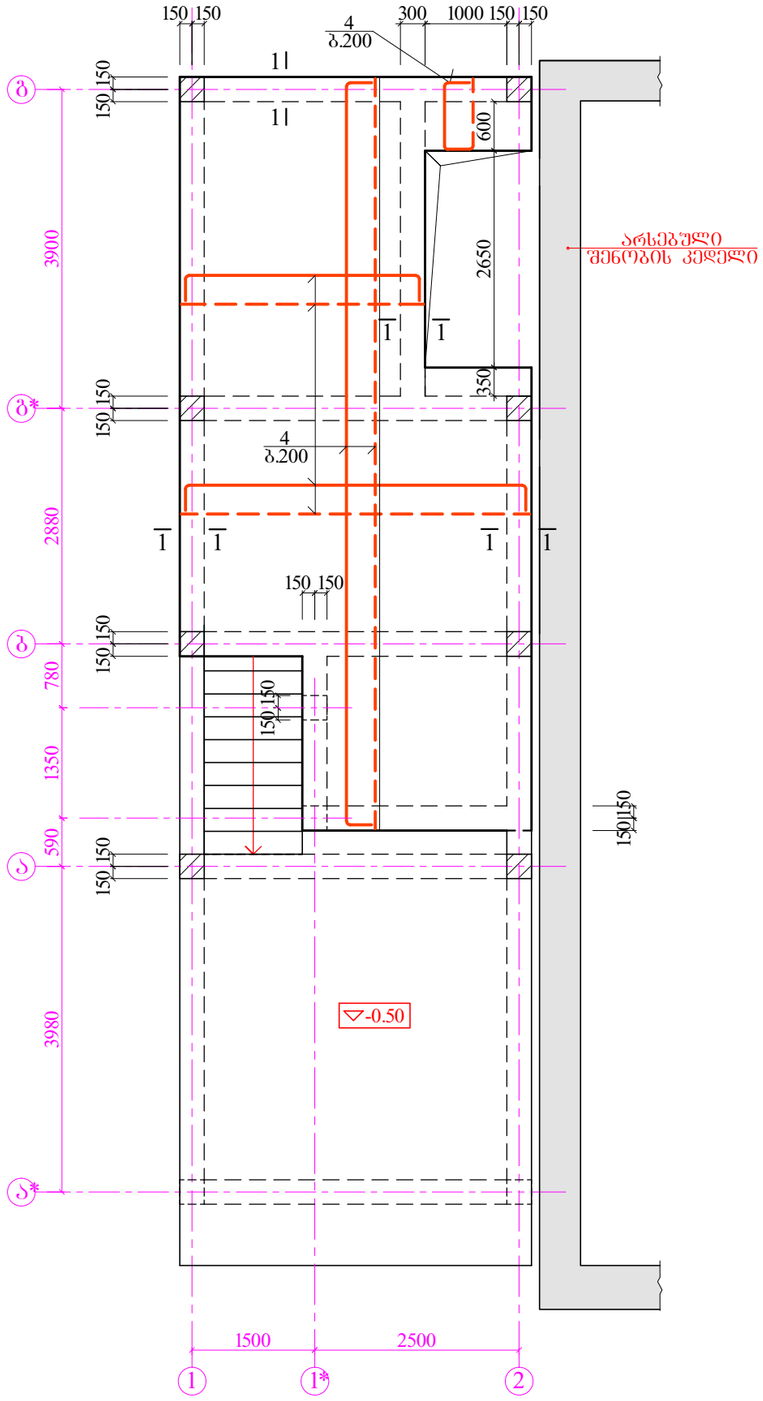

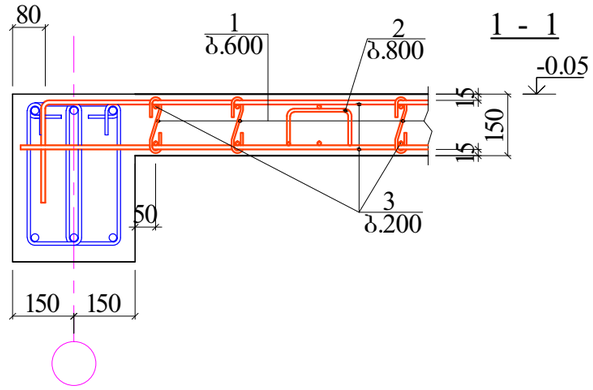

არმატურის სპეციფიკაცია ერთ ელემენტზე

ელემენტის მარკა რაოდენ.	პოზ. #	ესკიზი	∅ კლასი	ელემენტის სიგრძე მმ	რაოდენ.	საერთო სიგრძე მ
მფ-2 n=1	1	100 135 100	6A 240c	335	680	23.0
	2	150 80 80 150 150	8A 240c	610	50	31.0
	3	დაიჭრას ადგილზე 250 250	10A500c	——	——	670.0
	4	800 130 850 250	10A500c	2030	7	15.0

მასალის ამოკრება

∅ კლასი	საერთო სიგრძე მ	წონა კგ A 240c	წონა კგ A500c
6A 240c	23.0	6.0	——
8A 240c	31.0	13.0	——
10A500c	685.0	——	423.0
	Σ	19.0	423.0

ბეტონი B25 V= 3.80 მ^3

დამკვეთი		შპს "ჰოლდინგ-1	შ.პ.ს. "ბრაფიკ სტუდია" ს.კ. 405154194			
დირექტორი		კ. სახვაძე	პროექტის დასახელება	საოფისე შენობის რეკონსტრუქცია მის: ა.კ. წერეთლის გამზ. №114ა-ში მდებარე შენობა №2		
არქიტექტორი		კ. სახვაძე	ნახაზის დასახელება	მონოლითური გადახურვის ფილა მფ-2-ის გეგმა ნიშნ. -0.05		
კონსტრუქტორი		ზ. კუტალია		სტადია მდ	ფურცელი კ-10	ფურცლები 14	თარიღი 2021 წ.

მონოლითური რიგელების გეგმა ნიშნ. 3.00

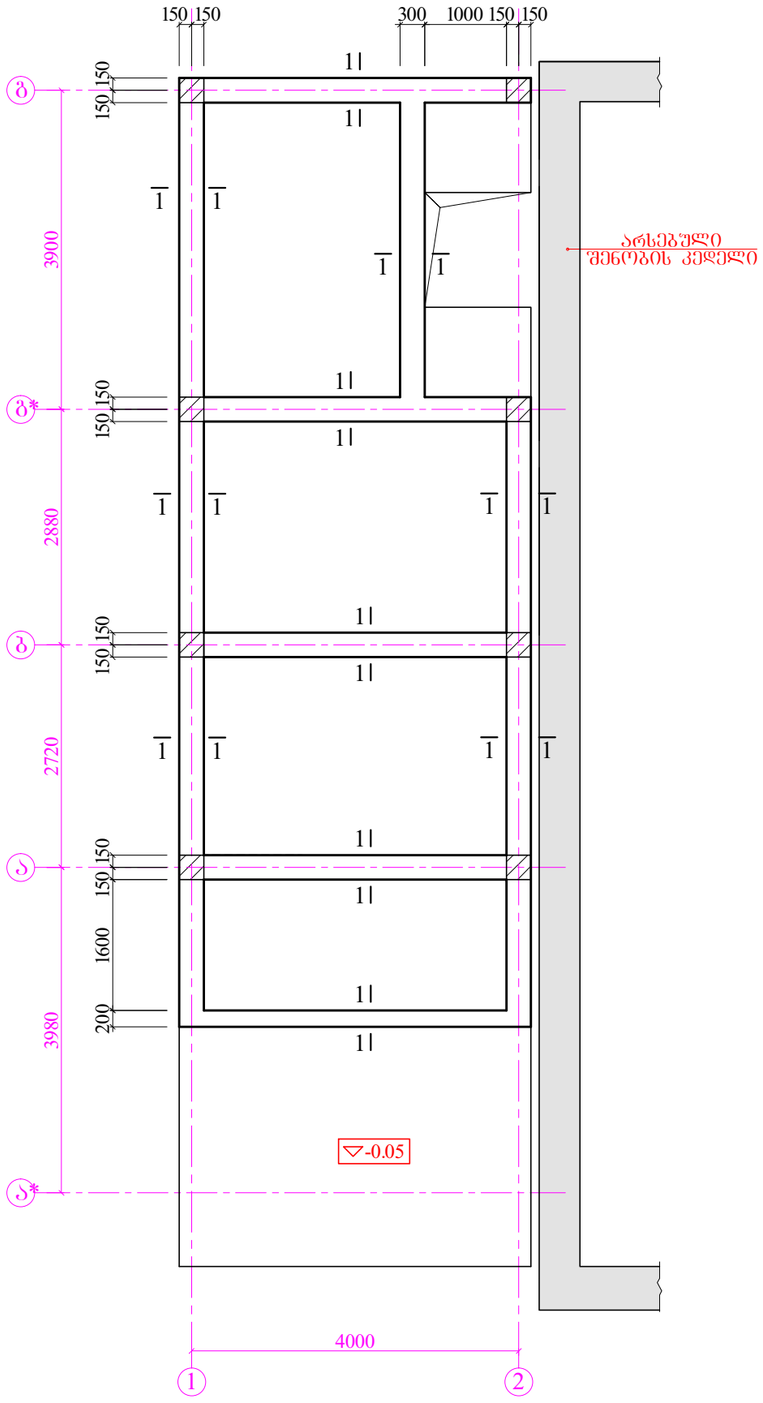

არმატურის სპეციფიკაცია ერთ ელემენტზე

ელემენტის მარკა რაოდენ.	პოზ. #	ესკიზი	∅ კლასი	ელემენტის სიგრძე მმ	რაოდენ.	საერთო სიგრძე მ
რიგელები ნიშნ. 3.00 n=1	1	235 / 350 / 135 / 450	8A 240c	1170	500	585.0
	2	260 / 350 / 160 / 450	8A 240c	1220	26	32.0
	3	დაიჭრას ადგილზე 400 … 400	18A500c	——	——	280.0

მასალის ამოკრება

∅ კლასი	საერთო სიგრძე მ	წონა კგ A 240c	წონა კგ A500c
8A 240c	617.0	244.0	——
18A500c	280.0	——	560.0
	∑	244.0	560.0

ბეტონი B25 V= 4.80 მ^3

1 - 1

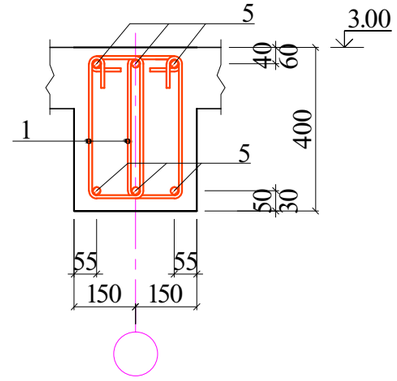

2 - 2

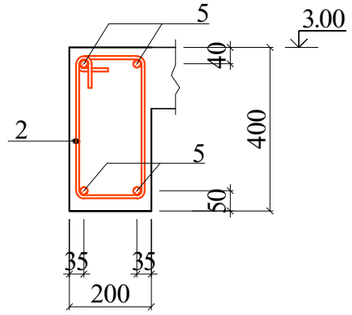

დამკვეთი		შპს "ჯოლდინგ-1	შ.პ.ს. "ბრაფიკ სტუდია" ს.კ. 405154194				
დირექტორი		კ. სახვაძე	პროექტის დასახელება	საოფისე შენობის რეკონსტრუქცია მის: ა.კ. წერეთლის გამზ. №114ა-ში მდებარე შენობა №2			
არქიტექტორი		კ. სახვაძე	ნახაზის დასახელება	მონოლითური რიგელების გეგმა ნიშნ. 3.00			
კონსტრუქტორი		ზ. კუტალია		სტადია მდ	ფურცელი კ-11	ფურცლები 14	თარიღი 2021 წ.

მონოლითური გადახურვის ფილა მფ-3-ის ბეგმა ნიშნ. 3.00

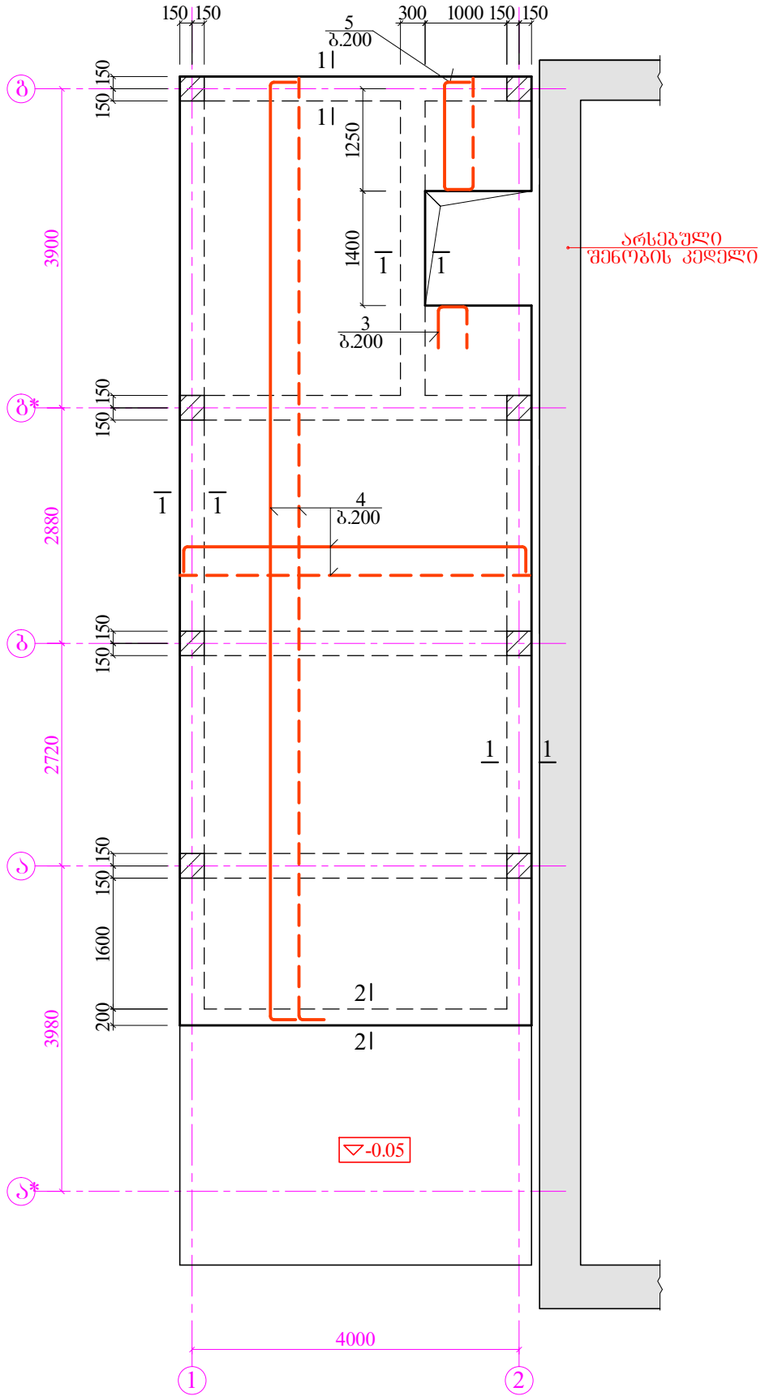

არმატურის სპეციფიკაცია ერთ ელემენტზე							მასალის ამოკრება			
ელემენტის მარკა რაოდენ.	პოზ. #	ესკიზი	∅ კლასი	ელემენტის სიგრძე მმ	რაოდენ.	საერთო სიგრძე მ	∅ კლასი	საერთო სიგრძე მ	წონა კგ A 240c	წონა კგ A500c
მფ-3 n=1	1	100 135 100	6A 240c	335	850	29.0	6A 240c	29.0	7.0	——
	2	150 80 80 150 150	8A 240c	610	60	37.0	8A 240c	37.0	15.0	——
	3	300 110 300	10A500c	710	12	9.0	10A500c	1035	——	639.0
	4	დაიჭრას ადგილზე 250 250	10A500c	——	——	1010.0		∑	22.0	639.0
	5	1300 130 1350 250	10A500c	3030	5	16.0	ბეტონი B25		V= 5.40 მ³	

1 - 1

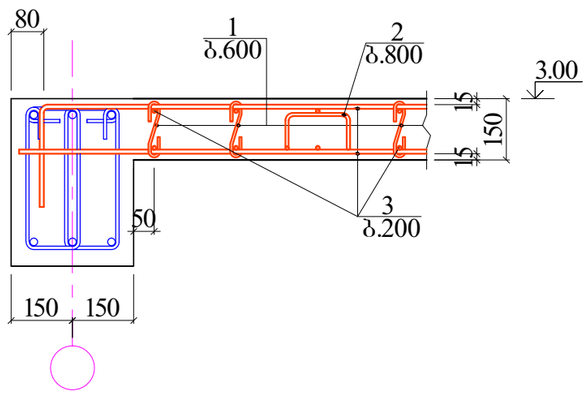

2 - 2

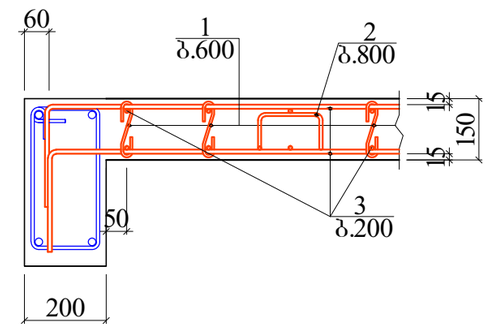

დამკვეთი		შპს "ჯოლდინგ-1	შ.პ.ს. "ბრაფიკ სტუდია" ს.კ. 405154194			
დირექტორი		კ. სახვაძე	პროექტის დასახელება	საოფისე შენობის რეკონსტრუქცია მის: აპ. წერეთლის გამზ. №114ა-ში მდებარე შენობა №2		
არქიტექტორი		კ. სახვაძე	ნახაზის დასახელება	მონოლითური გადახურვის ფილა მფ-3-ის ბეგმა ნიშნ. 3.00		
კონსტრუქტორი		ზ. კუტალია		სტადია მდ	ფურცელი კ-12	ფურცლები 14	თარიღი 2021 წ.

პარაპეტის მონოლითური სარტყელი მს-1-ის გეგმა ნიშნ. 3.60

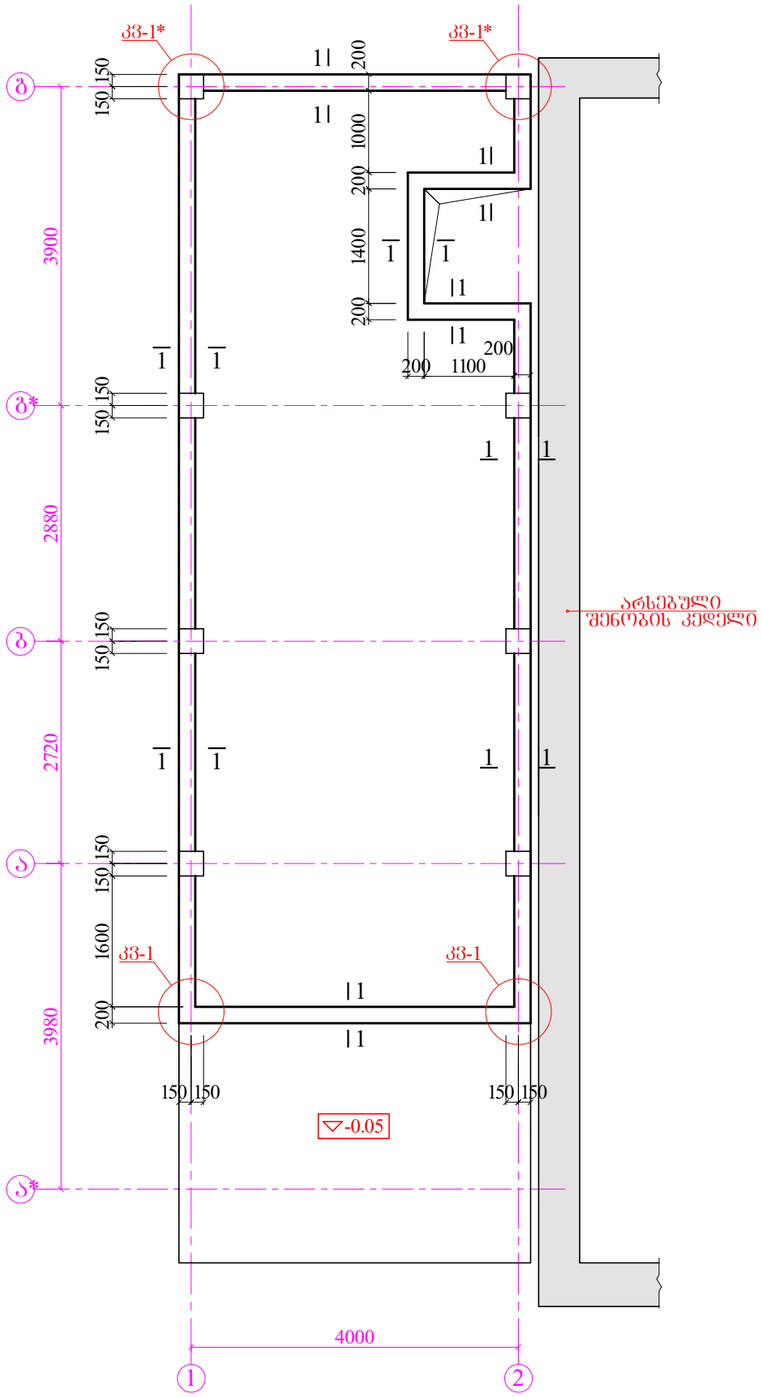

არმატურის სპეციფიკაცია ერთ ელემენტზე							მასალის ამოკრება			
ელემენტის მარკა რაოდენ.	პოზ. #	ე ს კ ი ზ ი	∅ კლასი	ელემენტის სიგრძე მმ	რაოდენ.	საერთო სიგრძე მ	∅ კლასი	საერთო სიგრძე მ	წ ო ნ ა კვ	
									A 240c	A500c
მს-1 n=1	1	270 / 170 170 270	6A 240c	880	136	120.0	6A 240c	167.0	38.0	———
	2	100 400 100	6A 240c	600	78	47.0	12A500c	140.0	———	125.0
	3	დაიჭრას ადგილზე 400 400	12A500c	———	———	140.0		∑	38.0	125.0
							ბეტონი B25		V= 1.3	მ³

1 - 1

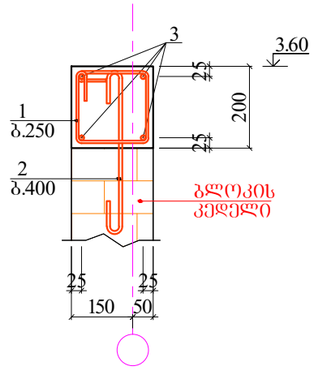

კვანძი კვ-1

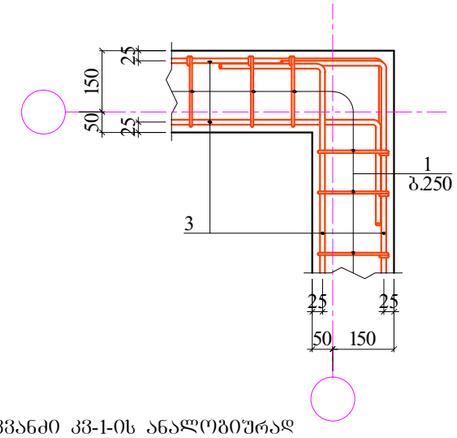

1. კვანძი კვ-1* შესრულდეს კვანძი კვ-1-ის ანალოგიურად

დამკვეთი		შპს "ჯოლდინგ-1	შ.პ.ს. "ბრაფიკ სტუდია" ს.კ. 405154194			
დირექტორი		კ. სახვაძე	პროექტის დასახელება	საცხოვრებელი შენობის რეკონსტრუქცია მის: ა.კ. წერეთლის გამზ. №114ა-ში მდებარე შენობა №2		
არქიტექტორი		კ. სახვაძე	ნახაზის დასახელება	პარაპეტის მონოლითური სარტყელი მს-1-ის გეგმა ნიშნ. 3.60		
კონსტრუქტორი		ზ. კუტალია		სტადია მდ	ფურცელი კ-13	ფურცლები 14	თარიღი 2021 წ.

ჭრილი A - A
მკბ-1

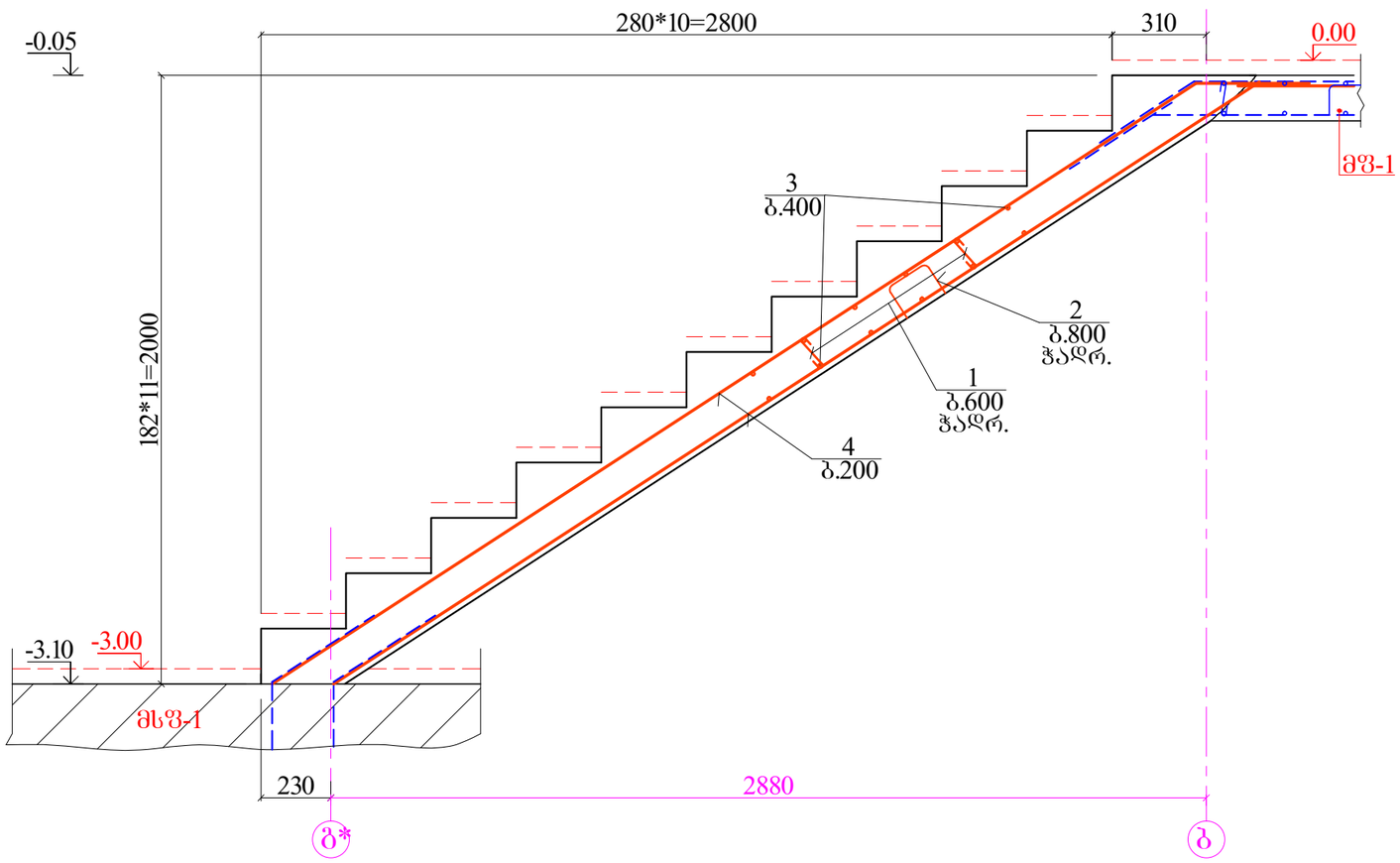

არმატურის სპეციფიკაცია ერთ ელემენტზე							მასალის ამოკრება			
ელემენტის მარკა რაოდენ.	პოზ. #	ე ს კ ი ზ ი	∅ კლასი	ელემენტის სიგრძე მმ	რაოდენ.	საერთო სიგრძე მ	∅ კლასი	საერთო სიგრძე მ	წ ო ნ ა კბ A I	წ ო ნ ა კბ A500c
მკბ-1 n=1	1	100 120 100	6 A I	320	18	6.0	6 A I	6.0	2.0	———
	2	150 115 115 150 150	8 A I	680	12	9.0	8 A I	9.0	4.0	———
	3	1180	10 A500c	1180	38	45.0	10 A500c	102.0	———	63.0
	4	3650 400	10 A500c	4050	14	57.0				
								∑	6.0	63.0
							ბეტონი B25		V= 1.0	მ^3

დამკვეთი		შპს "ჭოლდინგ-1	შ.პ.ს. "ბრაფიკ სტუდია" ს.კ. 405154194			GRAHC
დირექტორი		კ. სახვაძე	პროექტის დასახელება	საცხოვრებელი შენობის რეკონსტრუქცია მის: ა.კ. წერეთლის გამზ. №114ა-ში მდებარე შენობა №2		
არქიტექტორი		კ. სახვაძე	ნახაზის დასახელება	მონოლითური კიბე მკბ-1 (ჭრილი A-A)		
კონსტრუქტორი		ზ. კუტალია		სტადია მდ	ფურცელი კ-14	ფურცლები 14	თარიღი 2021 წ.

პროექტის – "საოფისე შენობის რეკონსტრუქცია" მის: ქ. თბილისი, ა. წერეთლის გამზ. №114ა, შენობა №2, კონსტრუქციული ნაწილის

ინსპექტირების ანგარიში

(კონსტრუქციული დასკვნა)

ინსპექტირების საფუძველი

დამკვეთმა – შ.პ.ს. "ჰოლდინგ-1-მა" შეგვიკვეთა პროექტის – "საოფისე შენობის რეკონსტრუქცია" მის: ქ. თბილისი, ა. წერეთლის გამზ. №114ა, შენობა №2, კონსტრუქციული ნაწილის ინსპექტირება და იმის დადგენა, თუ რამდენად შეესაბამებოდა აღნიშნული პროექტი მოქმედ სამშენებლო ნორმებს.

<u>წარმოდგენილი საპროექტო დოკუმენტაცია</u>

დამკვეთის მიერ მოწოდებულია შემდეგი საპროექტო დოკუმენტაცია:

1. პროექტის კონსტრუქციული ნაწილის ელექტრონული ვერსია dwg ფორმატში. ავტორი – ინჟინერ-კონსტრუქტორი ზ. კუტალია;
2. საინჟინრო-გეოლოგიური კვლევის დასკვნა pdf ფორმატში. ავტორი – ი.მ. "ზ. დევდარიანი";
3. პროექტის არქიტექტურული ნაწილი – ავტორი – კახა სახვაძე;
4. დასკვნა მიმდებარე შენობების უსაფრთხოების სესახებ, მშენებლობის პროცესში და ექსპლუატაციის პერიოდში. ავტორი – ინჟინერ-კონსტრუქტორი ზ. კუტალია;

<u>გამოყენებული ნორმატიული ლიტერატურა</u>

1. პროექტირების ნორმები, პნ 03.01-09 – "ბეტონისა და რკინაბეტონის კონსტრუქციები";
2. პროექტირების ნორმები, პნ 01.01-09 – "სეისმომედები მშენებლობა";
3. პროექტირების ნორმები, პნ 02.01-08 – "შენობებისა და ნაგებობების ფუძეები";
4. პროექტირების ნორმები, პნ 01.05-08 – "სამშენებლო კლიმატოლოგია";
5. სამშენებლო ნორმები და წესები, СНиП 2.01.07-85 – დატვირთვები და ზემოქმედებები;
6. სამშენებლო ნორმები და წესები, СНиП II-28-73 – სამშენებლო კონსტრუქციების დაცვა კოროზიისაგან;
7. СНиП III-4-80 – "უსაფრთხოების ტექნიკა მშენებლობაში";
8. MEP-TP-G06.1 – ინსპექტირების მეთოდები და პროცედურები.

არსებული, სარეკონსტრუქციო შენობის აღწერილობა

ა.კ. წერეთლის გამზირი №114ა-ში მდებარეობს ორი: ერთმანეთთან კონსტრუქციული კავშირის არმქონე №1 და №2 შენობა, რომლებიც ანტისეისმური-სადეფორმაციო ნაკერის გარეშე, შეწყვილებული კედლებით, უშუალოდ ერთმანეთზეა მიშენებული. ამათგან, პროექტის მიხედვით რეკონსტრუქცია უნდა ჩაუტარდეს მხოლოდ შენობა №2-ს, რაც გულისხმობს მის დემონტაჟს და მისი ბავრცელების ფართობზე არქიტექტურული პროექტით წარმოდგენილი საპროექტო შენობის აშენებას.

საპროექტო შენობის აღწერილობა

საპროექტო შენობა ფუნქციური დანიშნულებით საოფისეა; იგი ორსართულიანა; მისი პირველი სართული ა.კ. წერეთლის გამზირის მხრიდან ბოლომდე მიწის ქვეშაა მოქცეული. შენობის ძრითადი მზიდი კონსტრუქციები წარმოდგენილია მონოლითური რკინა-ბეტონის სვეტებისა და რიგელებისგან შემდგარი ჩარჩოვანი სისტემით (კარკასით). კარკასის ღეროვანი ელემენტების განივკვეთის ზომებია: სვეტები 30X30 სმ; რიგელები 30X40 სმ; საძირკვლის ტიპად შერჩეულია 30 სმ სისქის მთლიანი მონოლითური ფილა. სართულშუა და სასხვენო გადახურვა შესრულებულია 15 სმ სისქის მონოლითური რკინა-ბეტონის ფილით; სახურავი ბრტყელია, ბურულად შერჩეულია რულონური ფენილი.

საპროექტო შენობის საძირკვლის ფუძედ შერჩეულია მოყავისფრო თიხა, რომლის საანგარიშო წინაღობა R=2.3 კგძ/სმ², დეფორმაციის მოდული E=151.5 კგძ/სმ², შიგა ხახუნის კუთხე $\varphi = 17°$, ხვედრითი შეჭიდულობა c=0.50 კგძ/სმ²;

ფარდობით ნიშნულად 0.00 მიჩნეულია საპროექტო შენობის I სართულის იატაკის ზედაპირის დონე, რომელიც შეესაბამება აბსოლუტურ ნიშნულს 414.05 მ.

საპროექტო შენობაში გამოყენებულია მასალები:

ყველა რკ-ბეტონის კონსტრუქციებში – B25 კლასის ბეტონი;

მუშა არმატურები – A500c კლასის, ხოლო საკიდები – A240c კლასის;

კარკასის შემავსებელი – 20სმ სიგანის ბეტონის წვრილი ბლოკი;

ტიხრები – სარდაფში და I სართულზე ბეტონის წვრილი ბლოკი მოც. წონით არაუმეტეს 1000კგძ/მ.

პროექტის შეფასება; შენიშვნები და მითითებები

წარმოდგენილი პროექტის გრაფიკული მხარე დამაკმაყოფილებელია; საკმარისად დრტალიზირებულია და ინფორმატიულია; მკაფიოდაა მოცემული არქიტექტურული პროექტით წარმოდგენილი სარეკონსტრუქციო ღონისძიებების კონსტრუქციული გადაწყვეტები. შენიშვნები და მითითებები არ გაბჭახნია.

დასკვნა

პროექტის – "საოფისე შენობის რეკონსტრუქცია" მის: ქ. თბილისი, ა. წერეთლის გამზ. №114ა, შენობა №2, კონსტრუქციული ნაწილი შესრულებულია მოქმედი სამშენებლო ნორმების დაცვით და მისი მიხედვით სარეკონსტრუქციო სამუშაოების განხორციელება შესაძლებელია.

02. 03. 2022 წ.

ინჟინერ-კონსტრუქტორი – (ზურაბ თელია)

CV

სახელი: ზურაბი

გვარი: თელია

მისამართი: ქ.თბილისი, პეკინის ქ. №39, ბინა №36.

ტელეფონი: 237 20 55, მობ. 555 372055.

ეროვნება: ქართველი

დაბადების თარიღი: 1947 წლის 13 მარტი

დაბადების ადგილი: ქ. თბილისი

ოჯახური მდგომარეობა: ცოლშვილიანი (ერთი შვილი)

განათლება: უმაღლესი, – 1971 წელს საქართველოს პოლიტექნიკური ინსტიტუტის სამრეწველო და სამოქალაქო მშენებლობის ფაკულტეტი, მომენიჭა ინჟინერ-მშენებელის კვალიფიკაცია; იმავე წელს ქ. ლენინგრადში გავიარე, კვალიფიკაციის ამაღლების კურსები.

სამუშაო გამოცდილება:

1971 წ. ენგურჰესის მშენებლობაზე, მთ. სამმართველოში უფრ. ინჟინრად.

1972–1990 წლებში ვმუშაობდი საქ. მშენებლობის სამინისტროს სისტემაში უფროს ინჟინრად, მთავარ სპეციალისტად, მთავარ ტექნოლოგად. მთ.ტექნოლოგად მუშაობისას სხვა დავალებებთან ერთად ჩემს მოვალეობაში შედიოდა ახლადაშენებულ ობიექტებზე ავარიულობის მიზეზების დადგენა და მათი აღმოფხვრისათვის ზომების მიღება.

1990-1996 წლებში გაერთიანება "თბილქალაქმშენში" ტექნიკური განყოფილების უფროსად; 1991-1992 წლებში მიწისძვრასთან დაკავშირებით მომიწია მუშაობამ საჩხერის რაიონში, გაერთიანება "თბილქალაქმშენის" ბაზაზე შექმნილ კომპლექსში. სადაც მიწისძვრით დაზიანებულ შენობებთან დაკავშირებით ადგილზე მიწევდა ტექნიკური საკითხების გადაწყვეტა.

2001-2004 წლებში ქ. თბილისის არქმშენინსპექციაში, მშენებლობის ხარისხის სამსახურის სპეციალისტად;

2006-2007 წლებში ქ.თბილისის მერიის ზედამხედველობის საქალაქო სამსახურის არქიტექტურულ-სამშენებლო და ადმინისტრაციული ზედამხედველობის განყოფილებაში მთავარ სპეციალისტად.

1989-2006 წლებში მერიის საბინაო მეურნეობის საქ. სამსახურთან არსებულ შენობების ავარიულობის ხარისხის დამდგენი კომისიის წევრი; სადაც მიწევდა ავარიულ სახლებზე ტექნიკური გამოკვლევის ჩატარება, შესაბამისი დასკვნის შედგენა და გამოტანა კომისიის სხდომებზე.

2008-2015 წლებში მშენებელთა დახელოვნების ასოციაცია "პროგრესი XXI"-ის გამგეობის თავმჯდომარე.

2009-2010 წლებში საქ. მუნიციპალური განვითარების ფონდში, კონსულტანტად.

2012 -2021 წლებში შპს "ლაბორატორია"-ის, ავარიულ შენობათა ტექნიკური მდგომარეობის შემსწავლელ განყოფილებაში, მთავარ სპეციალისტად.

2013 წ. იანვრიდან მიმიღეს საინჟინრო აკადემიის მრჩეველად.

პროფესიული გამოცდილება: –წლების მანძილზე, დედაქალაქში მშენებარე ობიექტებზე ზედამხედველობა, მათი პროექტთან და სამშენებლო ნორმებთან შესაბამისობის უზრუნველყოფა.

-დაზიანებულ შენობა-ნაგებობათა აღდგენა-გაძლიერებასთან დაკავშირებით მრავალი პროექტის (კონსტრუქციული ნაწილის) დამუშავება.

-500-ზე მეტ ავარიულ შენობაზე (მათ შორის შპს "ლაბორატორია"-ში მუშაობისას 1000 მეტ ობიექტზე) ტექნიკური მდგომარეობის შესწავლა, ავარიულობის ხარისხის დადგენა, დასკვნებისა და რეკომენდაციების შედგენა.

2008წ. მშენებელთა დახელოვნების ასოციაცია "პროგრესი XXI"-ში ობიექტებზე მომუშავე, სამუშაოთა მწარმოებლებისათვის და ზედამხედველებისათვის სპეციალური კვალიფიკაციის ამაღლების კურსების (ლექცია-სემინარების) ორგანიზება.

-მშენებლობის სამინისტროს დაკვეთით სამეცნიერო შრომების დამუშავება თემებზე: 1987 წელს ბ-ნ თენგიზ ჯანჯღავასთან ერთად-"ტრანსფორმირებად-სახურავიანი შენობა-ნაგებობები (30მ-დე მალით)" -ორი ალბომი კონსტრუქციული ნახაზებით; 1988 წელს ბ-ნ მალხაზ ბედიაშვილის ხელმძღვანელობით "შენობა-ნაგებობათა დაზიანების მიზეზები და მათი აღდგენა-გაძლიერების მაბალითები".–I და II ტომი. რომელშიც მოცემულია, როგორც შენობა-ნაგებობათა დაზიანების მიზეზები, ასევე დაზიანებულ კონსტრუქციათა გამოკვლევისა და აღდგენა-გაძლიერების მეთოდები;

2009-2010 წლებში საქ. მუნიციპალური განვითარების ფონდში ზედამხედველობის განხორციელება მშენებარე ობიექტებზე ქ. ჩხოროწყუში, სენაკში, დ. ჯვარში, ქ. ოზურგეთში, ლანჩხუთში, ჩოხატაურში, თეთრ წყაროში და დაბა მანგლისში.

უცხო ენები: რუსული (კარგად), ინგლისური (ლექსიკონის დახმარებით).

კომპიუტერული უნარები: **Windowz ,Word , Mikrosoft excel** და AutoCAD.

დიპლომი

Э № 200975

ეს დიპლომი მიეცა თელიას
ზურაბ იურის-ძეს
მასზე, რომ იგი 1966 წელს შევიდა ვ.ი. ლენინის
სახ. შრომის წითელი დროშის ორდენოსანი
საქართველოს პოლიტექნიკურ ინსტიტუტში
და 1971 წელს დაამთავრა
აღნიშნული ინსტიტუტის

სრული კურსი სპეციალობით
სამრეწველო და სამოქალაქო
მშენებლობა

სახელმწიფო საგამოცდო კომისიის 1971 წ.
„6" ივლისის გადაწყვეტილებით
თელიას ზ. ი.-ს მიენიჭა

ინჟინერ მშენებლის კვალიფიკაცია.

სახელმწიფო საგამოცდო
კომისიის თავმჯდომარე

რექტორი

ბ. ა.

მდივანი

ქალაქი თბილისი 1971 წ. „27" სექტემბერი

სარეგისტრაციო № СТ-248

Грузинский вв.

ДИПЛОМ

Э № 200975

Настоящий диплом выдан Телиа
Зурабу Юрьевичу
в том, что он в 1966 году поступил
в Грузинский ордена Трудового Красного
Знамени политехнический ин-ут им. В.И. Ленина
и в 1971 году окончил полный курс
названного института

по специальности
Промышленное и гражданское
строительство

Решением Государственной экзаменационной
комиссии от „6" июля 1971 г.
Телия З.Ю.

присвоена квалификация
инженера строителя

Председатель Государственной
экзаменационной комиссии

Ректор

Секретарь Н. Ломт.

М. П.

Город Тбилиси „27" сентября 1971 г.

Регистрационный № СТ-248

Московская типография Гознака. 1970.

საქართველო

GEO



სახელი / FIRST NAME
ზურაბ
ZURAB

გვარი / LAST NAME
თელია
TELIA

მოქ. / CIT	სქესი / SEX	პირადი No / PERSONAL No
GEO	მმ / M	01024041084

დაბადების თარიღი / DATE OF BIRTH	მოქმედების ვადა / DATE OF EXPIRY
13.03.1947	12.06.2025

ბარათის No / CARD No
13IL58287

ხელმოწერა
SIGNATURE

დაბადების ადგილი / PLACE OF BIRTH
თბილისი
TBILISI

გაცემის თარიღი / DATE OF ISSUE
12.06.2015

გამცემი ორგანო / ISSUING AUTHORITY
იუსტიციის სამინისტრო
MINISTRY OF JUSTICE

[illegible] MB-IDS 2014
[illegible] No 28 3104

IDGEO13IL582879010240410 84<<<<
4703136M2506126GEO<<<<<<<<<<<<4
TELIA<<ZURAB<<<<<<<<<<<<<<<<<<<<

საოფისე შენობა

ქ.თბილისი, აჯაჯი წერეთლის გამზირი 114 ა (01.13.05.003.007)

მესაკუთრე : შ.პ.ს "ჰოლდინგი 1" (405098166)

საინჟინრო ნაწილი

ელექტრო მომარაგება

ქ.თბილისი 2021

განმარტებითი ბარათი

პროექტიე ელ. ტექნიკური ნაწილი დამუშავებულია შენობის არქიტექტურული გეგმარების საფუძველზე, პროექტირების მოქმედი ნორმებისა და წესების გათვალისწინებით (СНиП 23-05-95; СП31-110-2003; ПУЭ).
ელ.ენერგიის უზრუნველყოფის თვალსაზრისით ობიექტი განეკუთვნება III კატეგორიის მომხმარებელს.
ქსელის ძაბვა მიღებულია 380/220ვ. ყრუდ დამიწებული ნეიტრალით.
სათავსების ძალური და განათების ელ. მიმღების კვება განხორციელდეს მთავარი გამანაწილებელი ფარიდან (მ.გ.ფ).
განათების წყაროდ გამოიყენება კომპაქტური ეკონათურიანი ლედ სანათი.
პირველ სართულზე დაიდგმება მთავარი ელექტრო გამანაწილწებელე ჯგუფური ფარი, რომელიც დაკომპლექტებულია შემყვანზე სამპოლუსუანი, ხოლო გამავალ ხაზებზე ერთპოლუსიანი და სამპოლუსიანი ავტომატური ამომრთველები. დამონტაჟებული შტეფსელის როზეტების მკვებავი ჯგუფებისათვის წლ. ფარებში გათვალისწინებულია ორპოლუსიანი დიფერენციალური ავტომატური ამომრთველები 30 მა. დენის გაჟონვაზე ამორთვის უნარით.
ჩამრთველები და შტეფსელის როზეტები ოთახებში დაიდგმება იატაკიდან 1,30 და 0,8მ.-ის სიმაღლეზე, კომპიუტერების საშტეპსელო როზეტები დაიდგას კედელზე, იატაკიდან 0,3მ.-ზე და იატაკში. განათების ჯგუფური ქსელი შესრულებულია სპილენძის ძარღვებიანი ორმაგი არააალებადი იზოლაციის მქონე სადენიტ, 3x1,5 კვ.მმ; საშტეფსელო როზეტებისთვის 3x2,5 კვ.მმ; შემყვან-გამანაწილებელ ფარზე ეწყობა ნულოვანი სალტის განმეორებიტი დამიწების კერა ელექტროდების 50x50x5 მმ ჩარტყმით. გრუნტში 2,5 მ. სიღრმეზე მიწის ზედაპირიდან და მათი შეერთება ხდება გალვანიზირებული ზოლოვანი ფილადით 40x4მმ.
აგრეთვე დამიწდეს ყველა ის დენგამტარი და დენგაუმტარი დანადგარები, რომლებიც ქსელის გაუმართაობის შემთხვევაში შეიძლება მოხდეს ძაბვის ქვეშ.
ობიექტის მოთხოვნილი სიმძლავრე შეადგენს **Pმ=6.0kvt.**

პროექტის შემადგენლობა	ფურც:
განმარტება, სპეციფიკაცია	ელ 1
სარდაფის სართულის გეგმა	ელ 2
I სართულის გეგმა	ელ 3

მასალების და მოწყობილობების სპეციფიკაცია

	№ რიგ.	დასახელება	განზ. ერთ.	რაოდ
	1	შენობის შემყვან გამანა ილებელი მო ყობილობა/ მთ. ფარი 4 % უფიანი შემყვანზე 3 ფაზა ავტომატური გამომრთველით: ჯგუფებში 3ფ. ავტომატით 25ა3ც. 32ა-1ც. სამისამართო სარელეო მოდულით. 5X6 მმ 25 ამპერზე	კომპ.	1
	2	წერტილოვანი განათება "ლედ" ნათურით 7 ვტ	ც.	18
	3	წერტილოვანი განათება "ლედ" ნათურით 10 ვტ	ც.	23
	4	ამსტრონგის ტიპის სანათი ლედ ნათურით 4X10 ვტ	ც.	25
	5	კედლის პლაფონი ლედ ნათურით 7 ვტ	ც.	10
	6	კედლის პლაფონი ლედ ნათურით 2X7 ვტ	ც.	25
	7	მრიცხველის კარადა	ც.	1
	8	საშტეფსელო როზეტი ერთპოლუსიანი მესამე დამამი ებელი კონტაქტით	ც.	13
	9	საშტეფსელო როზეტი ორპოლუსიანი მესამე დამამიწებელი კონტაქტით ორმაგი	ც.	7
	10	საშტეფსელო როზეტი ორპოლუსიანი მესამე დამამიწებელი კონტაქტით გამომრთველით	ც.	6
	11	ერთპოლუსიანი გამომრთველი "ერთკლავიშიანი"	ც.	7
	12	ერთპოლუსიანი გამომრთველი "ორკლავიშიანი"	ც.	3
	13	სპილენძის ორმაგზოლიანი კაბელი კვეთით NYY-3x1.5 კვ.მმ.	მ.	450
	14	სპილენძის ორმაგზოლიანი კაბელი კვეთით NYY-3x2.5 კვ.მმ.	მ.	450
	15	სპილენძის ორმაგზოლიანი კაბელი კვეთით NYY-3x4 კვ.მმ.	მ.	25
	16	სპილენძის ორმაგზოლიანი კაბელი კვეთით NYY-5X6 კვ.მმ.	მ.	100
	17	საკაბელო არხები 15X25 მმ	მ.	60
	18	საკაბელო არხების ფურნიტურა საერთო ღირებულების 18%	კომპლ.	1
	19	გაშვება, გამართვა, ტესტირება	მ.	1
	20	კუთხოვანა 50X50X5მმ; L=2,5მ; მთ.ბ. .-ის დამიწებისათვის ა მეხდაცვისთვის	ცალი	3
	21	ზოლოვანი ფოლადი 40X4მმ. მთ. .ფ.-ის დამიწებისათვის და მეხდაცვისთვის	ცალი	25

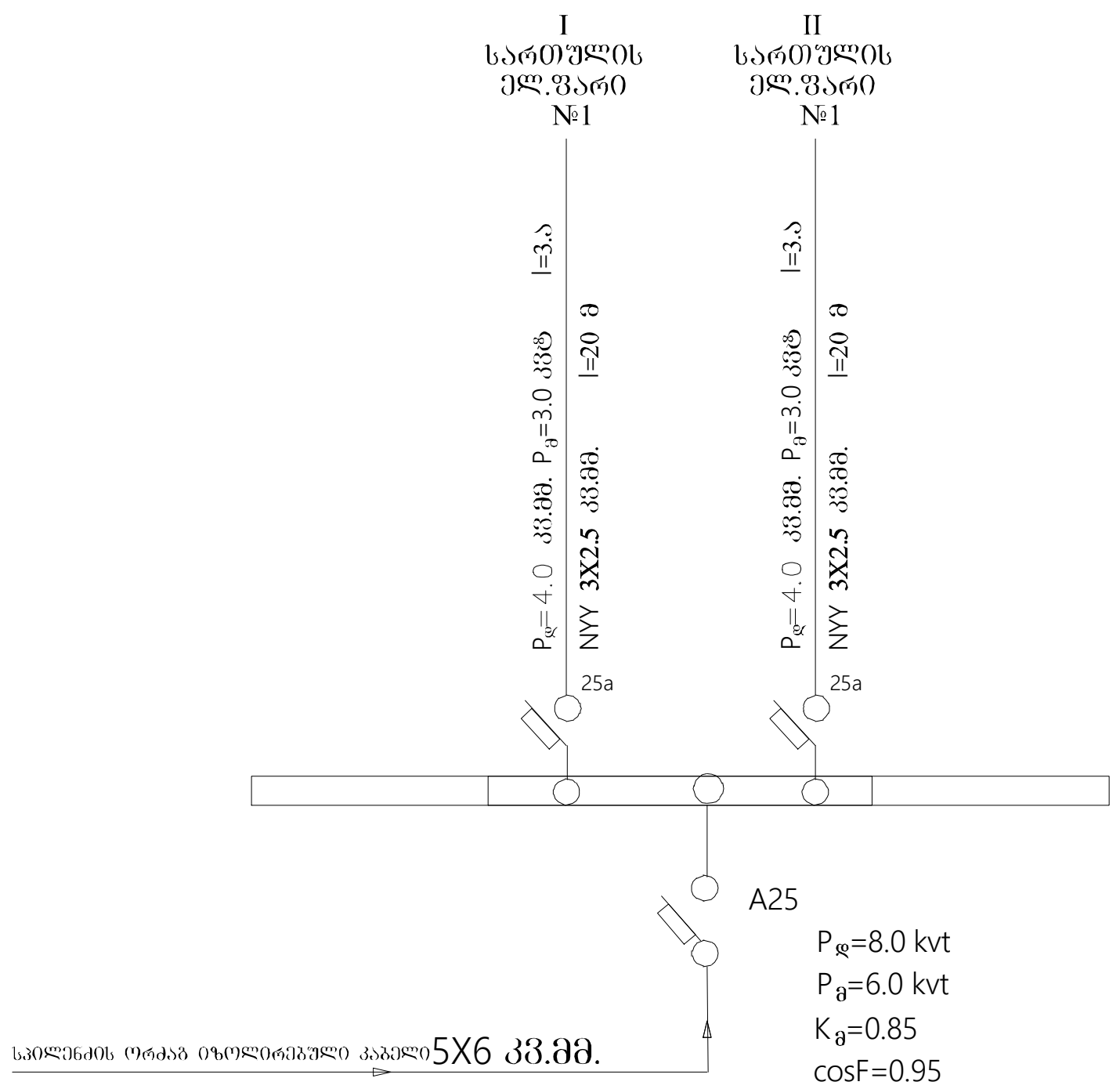

შ.პ.ს. "გრაფიკ სტუდია"
ს.კ. 405154194
მასშტაბი 1:100
თარიღი 11.07.2021

ობიექტის მისამართი: ქალაქი. თბილისი, აკაკი წერეთლის გამზირი, №114ა ს/კ 01.13.05.003.007
დაინტერესებული პირი: შპს "ჰოლდინგი I"
ფუნქციური დანიშნულება: სასტუმრო შენობის რეკონსტრუქციის პროექტი
შემსრულებელი: ზურაბ ჭილოღაშვილი
პრო. ავტორი: კახაბერ სახვაძე

ელექტრო მომარაგება

ფილა -2.45 ნიშნულზე. მასშ. 1:100

მაძაგნობლებში ფარეხში, სველწერტილის და ჩამრეცხავის ამენაჟებ

აღსაწყობებია:

- ბაზისური ფილა
- სადრენაჟო ბაზა
- ბრტყ
- ჩაბეტონებული ბრტყ ფილა
- ჩაბეტონებული ბრტყ ფილა
- ჩაბეტონებული ბრტყ ფილა
- ლითონის ბრტყ ფილა
- ლითონის ბრტყ ფილა
- N:Y:Y.3X2.5
- N:Y:Y.3X1.5
- L1 ჭერის ჩაშენებული LED ნათურები (ოთახის)
- L2 ჭერის ჩაშენებული LED ნათურები (სველწერტილის)
- L3 კედლის სანათი LED ნათურით (ეზოსთვის)
- L4 კედლის სანათი LED ნათურით (სველწერტილის)

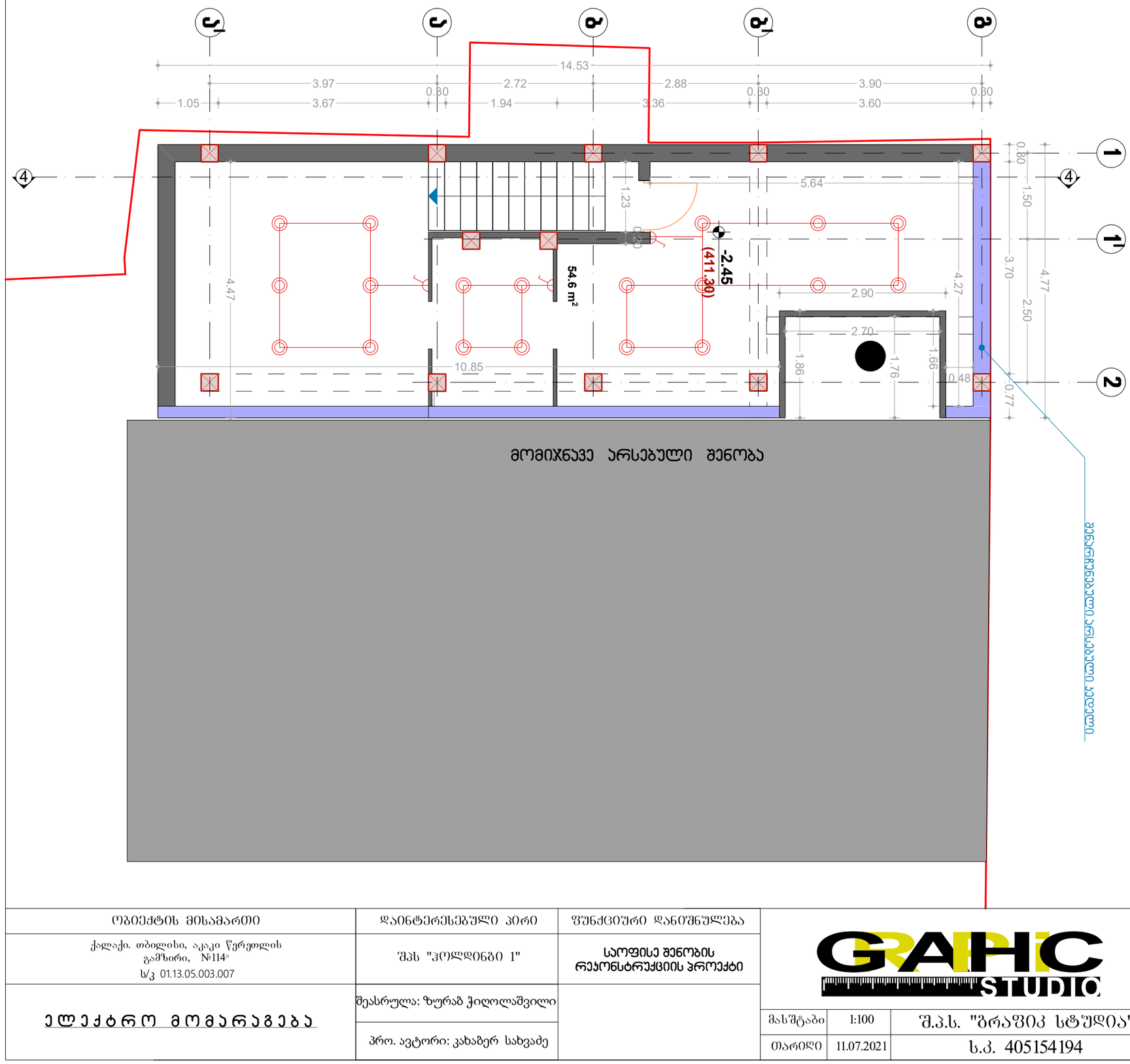

ობიექტის მისამართი	დაინტერესებული პირი	წუნქციური დანიშნულება	
ქალაქი. თბილისი, აკაკი წერეთლის გამზირი, №114ა ს/კ 01.13.05.003.007	შპს "ჰოლდინგი 1"	საოფისე შენობის რეკონსტრუქციის პროექტი	GRAPHIC STUDIO
ელექტრო მომარაგება	შეასრულა: ზურაბ ჭიღოლაშვილი პრო. ავტორი: კახაბერ სახვაძე		მასშტაბი 1:100 | შ.პ.ს. "გრაფიკ სტუდია" თარიღი 11.07.2021 | ს.კ. 405154194

სპრინკლერული დენები

ზედნაშენ-ეკონომიური მაზნენებლები

სულ ფილის ფართი 54.60 მ²

მათ შორის:

სველწერტილის ფართი 54.60 მ²

ესკიზური პროექტი

ქ.თბილისი, ა.კაკი წერეთლის გამზირი, №114, ს/კ 01.13.05.003.007

ობიექტის მისამართი

ფუნქციური ზონირების ცვლილება

ფასადების ცვლილება

ეზოს კეთილმოწყობა

ტექნიკური მონაცემები

ნაკვეთის ფართობი	414.05 მ²
მიწის ნაკვეთის სამშენებლო ფართობი	30.30 მ²
მიწის ნაკვეთის სამშენებლო ფართობი (%-ში)	7.32%
მშენებარე ფართობი	30.30 მ²
მათ შორის:	
მიწისქვეშა სართულის ფართობი	30.30 მ²
მიწისქვეშა სართულის ფართობი (%-ში)	7.32%
სართულების რაოდენობა	1
სიმაღლე	3.00 მ
მშენებარე ფართობის სიმკვრივე	0.07
მიწისქვეშა სართულის ფართობის სიმკვრივე	0.07
მწვანე ნარგავების ფართობი	0.00 მ²
მწვანე ნარგავების ფართობი (%-ში)	0.00%
ავტოსადგომების რაოდენობა	0

ფასადების მასალა

ფერადოვანი გადაწყვეტა

მეორე -2.45 ნიშნულზე. მასშ. 1:100

მაგაზიის ფარდის, რეზერვარის მაგრაბის

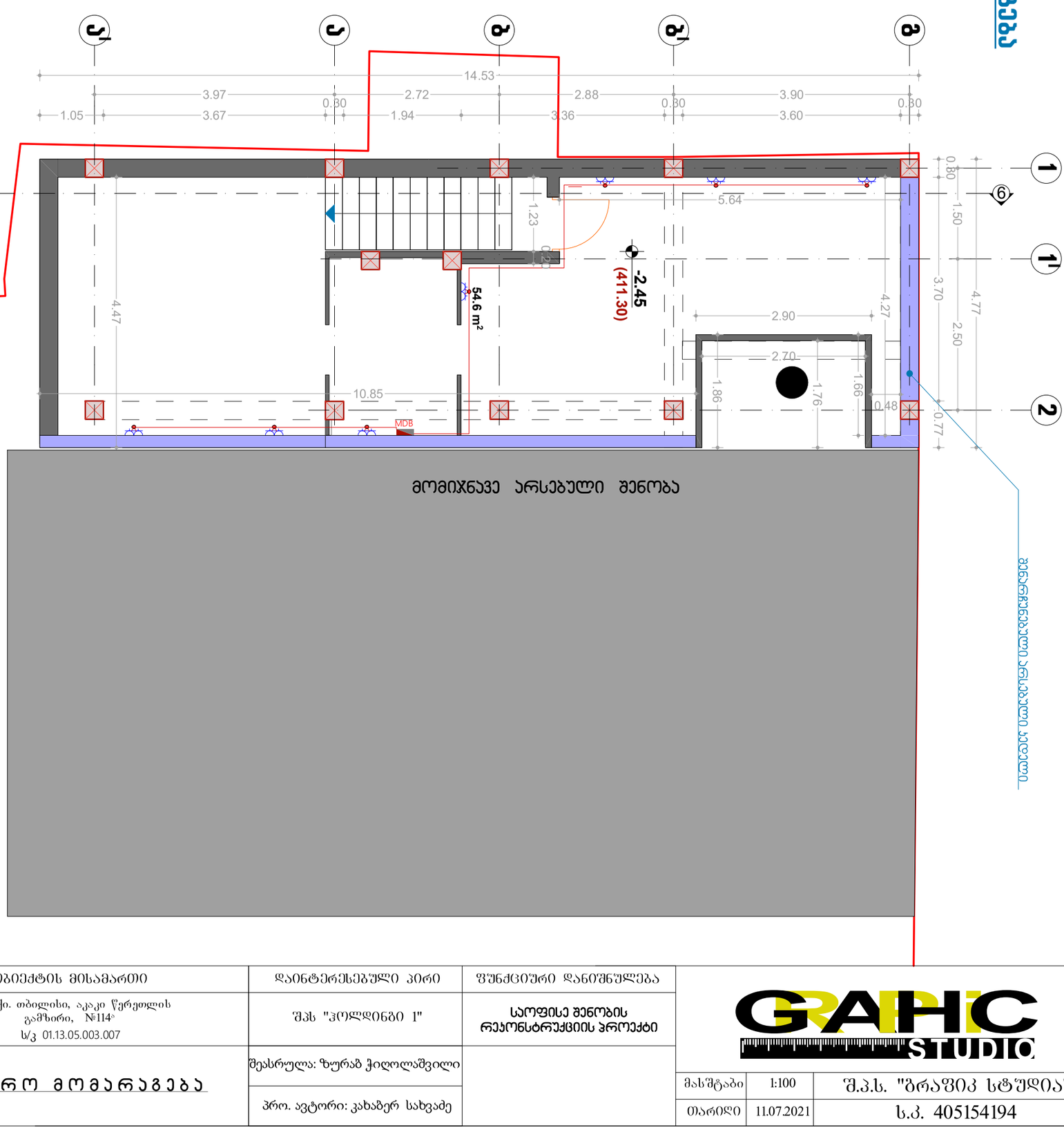

ექსპლიკაცია:

- ბაზისური ფილის ზედაპირი
- ასაღები ბაქანი
- სახანძრო ბაქანა
- ბორდი
- წყალგამტარი სანიაღვრე
- ჩაბრტყელებული ეზო ქვაფენილით
- ჩაბრტყელებული ეზო ასფალტით
- ჩაბრტყელებული ხის ქვაფენილით
- ღობეები ბაქანი ჩაბრტყელებული
- ღობეები ეზო ჩაბრტყელებული
- ღობეები ხის ჩაბრტყელებული
- N.Y.Y.3X2.5
- N.Y.Y.3X1.5
- ჩაშენებული ფანჯრის ბლოკი
- L1 შენობის ჩაშვებული სანათი LED ნათურით (ეიდაბი)
- L2 შენობის ჩაშვებული სანათი LED ნათურით (სანგრძლივი)
- L3 ქუჩიური სანათი LED ნათურით (ანძასთან)
- L4 ქუჩიური სანათი LED ნათურით (სანგრძლივი)

სართულძმე ბეტონ

ზემონაყარ-ეკლონიშიანი მაგრები

სულ ფართი 54.60 მ²

მათ შორის:

სარდაფის ფართი 54.60 მ²

ობიექტის მისამართი	დაინტერესებული პირი	ფუნქციური დანიშნულება
ქალაქი. თბილისი, აკაკი წერეთლის გამზირი, №114ა ს/კ 01.13.05.003.007	შპს "ჰოლდინგი I"	საოფისე შენობის რეკონსტრუქციის პროექტი
ელექტრო მომარაგება	შეასრულა: ზურაბ ჭიღლაშვილი პრო. ავტორი: კახაბერ სახვაძე	GRAPHIC STUDIO
	მასშტაბი 1:100	შ.პ.ს. "გრაფიკ სტუდია"
	თარიღი 11.07.2021	ს.კ. 405154194

სართული აგება 0.00 ნიშნულზე. მასშ. 1:100

მაგნიტომეტრული ფარდი, რომლებიც მაგრდება

აქსესუარები:

- ბაზაზე ორფენიანი ფეხი
- პანელის ბაზა
- ბაზის ბაზა
- ძრავა
- ელექტრო ხაზი
- ხაზი ბაზაზე ფიქსატორით
- ხაზი ბაზაზე ორ ფიქსატორით
- ხაზი ბაზაზე სამ ფიქსატორით
- ფიქსატორი ერთი ხაზისთვის
- ფიქსატორი ორი ხაზისთვის
- ფიქსატორი სამი ხაზისთვის
- N.Y.Y.3X2.5
- N.Y.Y.3X1.5
- ხაზი ბაზაზე ფიქსატორით
- L1 პანელის ხაზი LED ნათურით (ერთხაზა)
- L2 პანელის ხაზი LED ნათურით (ხაზისპარალელური)
- L3 კუთხის ხაზი LED ნათურით (პარალელური)
- L4 კუთხის ხაზი LED ნათურით (ხაზისპარალელური)

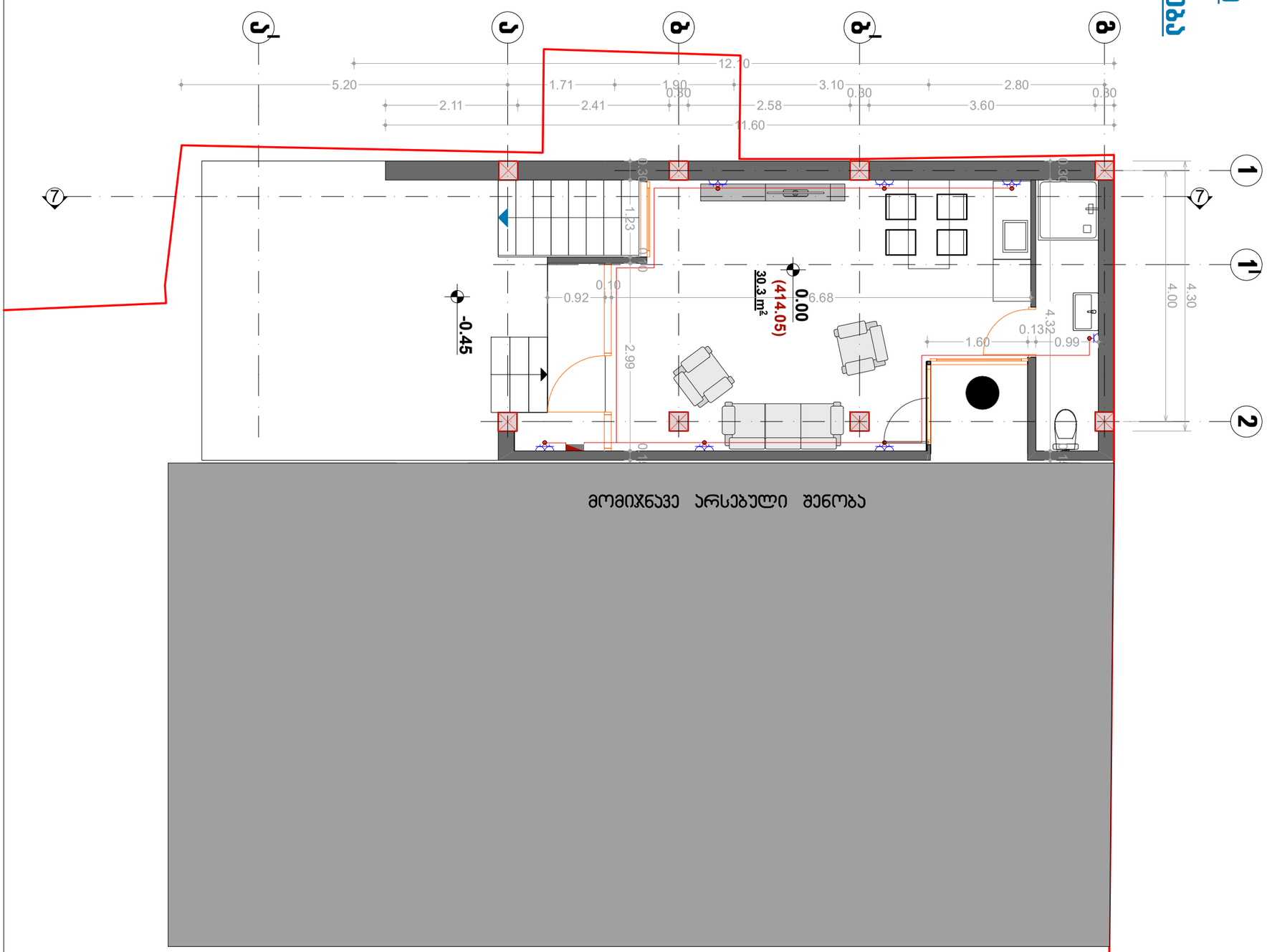

ობიექტის მისამართი	დაინტერესებული პირი	წუნქციური დანიშნულება	
ქალაქი. თბილისი, აკაკი წერეთლის გამზირი, №114ა ს/კ 01.13.05.003.007	შპს "ჰოლდინგი 1"	საოფისე შენობის რეკონსტრუქციის პროექტი	GRAPHIC STUDIO
ელექტრო მომარაგება	შეასრულა: ზურაბ ჭიღოლაშვილი პრო. ავტორი: კახაბერ სახვაძე		მასშტაბი 1:100 · შ.პ.ს. "გრაფიკ სტუდია" თარიღი 11.07.2021 · ს.კ. 405154194

სპეციფიკაცია

ფუნქციური-ეკონომიური მახასიათებლები

სულ ფართი 30.30 მ²

მათ შორის:

სართულის ფართი (ღია ნაწილის ჩათვლით) 30.30 მ²

საოფისე შენობა

ქ.თბილისი, აჯაჯი წერეთლის გამზირი 114 ა (01.13.05.003.007)

მესაკუთრე : შ.პ.ს "ჰოლდინგი 1" (405098166)

საინჟინრო ნაწილი

<u>გ ა თ ბ ო ბ ა - გ ა გ რ ი ლ ე ბ ა</u>

ქ.თბილისი 2021

№	გაბრილება, მენტალიტეტი				
	დასახელება	ზომა	ერთ. განზ.	სახლი რ-ბა	შენიშვნა
1	ზამთარ-ზაფხული" რეგიმის ავტომატიკა სპილენძის კონდიციონერებისა გარე და შიდა ბლოკი 1.5 კვტ.	900X640 X320	კომპლ.	1	
2	ოფის 2.2 კვტ		კომპლ.	-	
3	ოფის 2.8 კვტ		კომპლ.	-	
4	ოფის 5.6 კვტ		კომპლ.	1	
5	სპილენძის მილი დიამეტრი 12/9 მმ		გრძ	50	
6	სიხშირის პიდრავლიკური გამოცდა		სისტემა	1	
7	სადრენაჟო მილი		გრძ	90	

სითფესე დენრიში გაიბრობა - გაგლრიელება ხორციელდება ""ზამთარ-ზაფხული"" რეჟიმის მულტისპლიტ კონდიციონერით, რომლის გარე ბლოკები განთავსებულია შენობის სახურავზე. მიწა ბლოკები ოთახებში. გარე ბლოკის მუშაობის რეჟიმია -15^{0}C დან +45^{0}C მდე.

სამგარიშო გარე ჰაერის ტემპერატურა ზაფხულის პერიოდში +36^{0}C
ზამთრის პერიოდში -9 ^{0}C
შიდა ჰაერის ტემპერატურა 23-25 ^{0}C

სისტემაში თბომატარებლად გამოყენებულია ფრეონი, რომელიც მიეწოდება შიდა ბლოკებს წყალი სპილენძის მილით.

მილები შეიფუთოს კაუჩუკის საიზოლაციო მასალით, თერმომედეგობა 160 ^{0}C სისქით 10-16 მმ. ფანკოილერებიდან პოლიეთილენის მილები ჩაერთოს კანალიზაციაში სიფონის მეშვეობით ან სანიაღვრე ქსელში. მილების ლაიდენობა გათვალისწინებულია სპეციფიკაციაში.

სანყვანძების და საშხაპე ოთახის ვენტილატორის გათვალისწინებული ბუნებრივი გაწვით ბლასტმასის პოლიეთილენის მილებით.
შენობის ენერგოეფექტიანი დატვირთვები გათბობა გაგრილებაზე შეადგენს 20 კვტ.

შპს "ჯორჯიან სთუდიო"
ქ.ბათუმი, ა.ამაღლების ქ. №114
ტელ: 577 40 40 40

ობიექტის დასახელება	ჯანმრთელობის ცენტრის სამშენებლო პროექტი		შეზღუდული პასუხისმგებლობის საზოგადოება "ჯორჯიან სთუდიო"
	პროექტის ხელმძღვანელი: ბ.ჯავახიშვილი		
	არქიტექტორი: ნ.ბერიძე		
	კონსტრუქციები: ა.ბერიძე		
	ელექტრომოწყობილობები: ა.ბერიძე		
	სანტექნიკა: ა.ბერიძე		
	ვენტილაცია: ა.ბერიძე		
	გენერალური გეგმა: ა.ბერიძე		
	ტექნიკური ზედამხედველობა: ა.ბერიძე		
	ავტორის ზედამხედველობა: ა.ბერიძე		

სამრეწველო ობიექტის 0.00 ნიშნულის გეგმა-ფასადი. მასშ. 1:100

მოსაშენებელი ფართის ფარგლებში

ქვედა ტერასა

საპროექტო ობიექტი

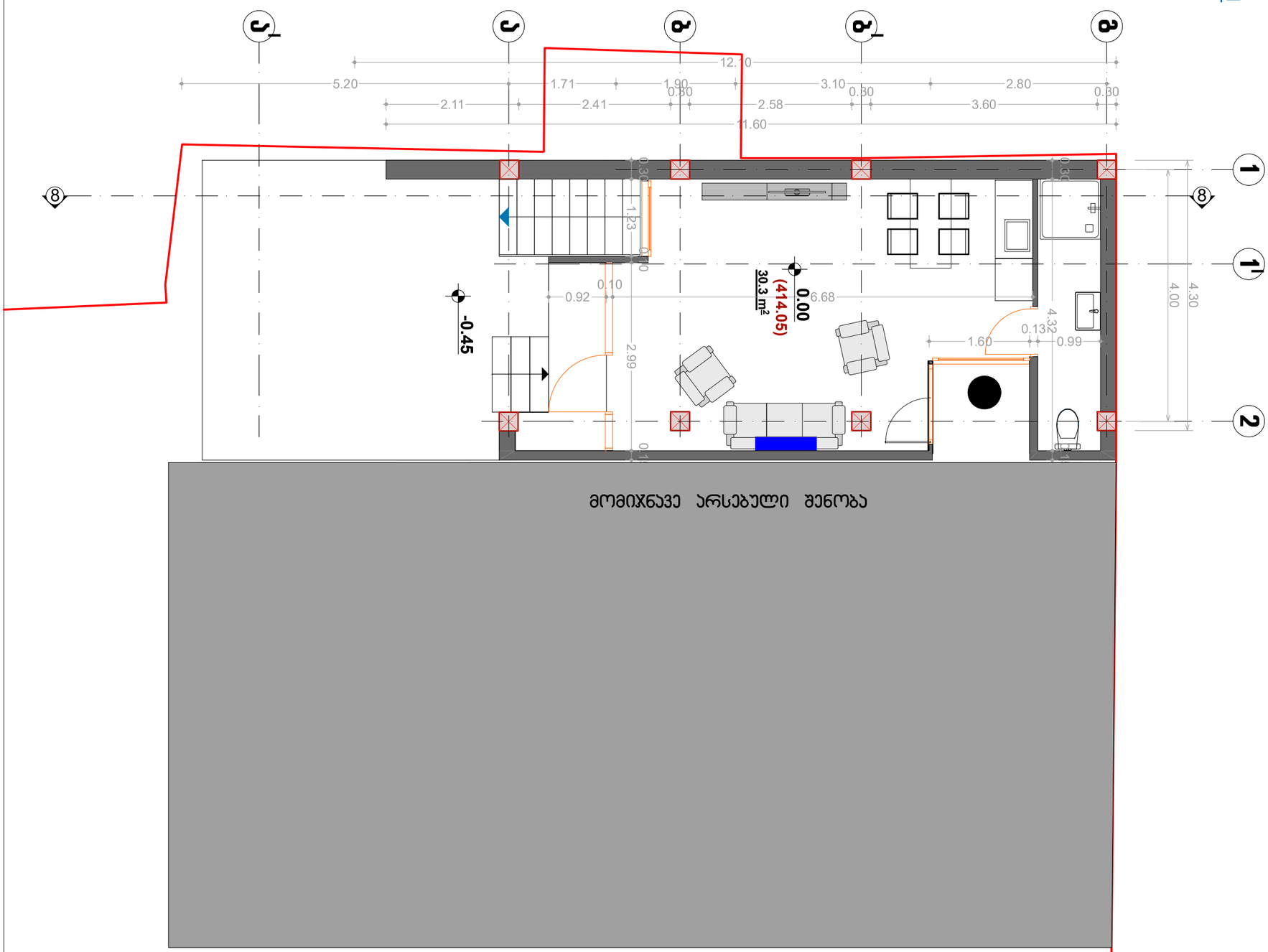

საერთო ფართი (დაცვის ოთახი) 30.30 მ²

მათ შორის:

სველი წერტილი ფართი 30.30 მ²

ზუნძრუკ-ეკონომიკური ბაზრებისკენ

საპროექტო ობიექტი

ობიექტის მისამართი	დაინტერესებული პირი	ფუნქციური დანიშნულება
ქალაქი. თბილისი, აკაკი წერეთლის გამზირი, №114ა ს/კ 01.13.05.003.007	შპს "ჰოლდინგი 1"	საოფისე შენობის რეკონსტრუქციის პროექტი
ელექტრო მომარაგება	შეასრულა: ზურაბ ჭიღოლაშვილი პრო. ავტორი: კახაბერ სახვამე	

GRAPHIC STUDIO

მასშტაბი	1:100	შ.პ.ს. "გრაფიკ სტუდია"
თარიღი	11.07.2021	ს.კ. 405154194

საოფისე შენობა

ქ.თბილისი, აჯაჯი წერეთლის გამზირი 114 ა (01.13.05.003.007)

მესაკუთრე : შ.პ.ს "ჰოლდინგი 1" (405098166)

საინჟინრო ნაწილი

გაზ-მომარაგება

შენობაში გაზ-მომარაგება არაა გათვალისწინებული

ქ.თბილისი 2021

საოფისე შენობა

ქ.თბილისი, აჯაჯი წერეთლის გამზირი 114 ა (01.13.05.003.007)

მესაკუთრე : შ.პ.ს "ჰოლდინგი 1" (405098166)

საინჟინრო ნაწილი

წყალსადენი, კანალიზაცია

ქ.თბილისი 2021

№	შიდა წყალსადენი	ზომა მმ	ერთ. განზ.	რაოდენობა
1	პლასტმასის წყალსადენის მილი	d=32	გრძ.მ.	15.0
2	იგივე	d=25	,,	5.0
3	იგივე	d=20	,,	20.0
4	იგივე	d=15	,,	10.0
5	ვენტილი	d=32	ც	1
6	იგივე	d=25	,,	1
7	იგივე	d=20	,,	2
8	იგივე	d=15	,,	3
9	ცხელი და ცივი წყ.შემკრები ხელსაბანისთვის		,,	2
10	ცხელი და ცივი წყ.შემკრები ჭურჭლის სამრეცხესთვის		,,	1
11	ცხელი და ცივი წყ.შემკრები საშხაპისთვის		,,	1
12	ცხელი და ცივი წყ.შემკრები აბაზანისთვის		,,	1
13	მუხლი	d=32	,,	2
14	იგივე	d=20	,,	2
15	იგივე	d=15	,,	4
16	წყ. მრიცხველი	d=25	,,	1
17	კედლის გახვრეტა და ამოვსება		ადგ.	2
18	ფურნიტურა		,,	18%
	შიდა კანალიზაცია			
1	პლასტმასის კანალიზაციის მილი	d=100	გრძ.მ.	25.0
2	იგივე	d=50	,,	15.0
3	გადამყვანი	d=100/50	ც	3
4	ჯვარედი ირიბი	d=100X100	,,	1
5	სამკაპი	d=50X50	,,	2
6	იგივე	d=50X100	ც	3
7	იგივე	d=100	,,	3
8	მუხლი	d=50	,,	2
9	იგივე		,,	6
10	უნიტაზი სიფონი		,,	2
11	ხელსაბანი სიფონი		,,	2
12	ჭურჭლის სარეცხი ჩანი სიფონით		ც	1
13	აბაზანა/საქვეშე სიფონით		,,	1/1
14	ტრაპი		,,	2

№	წვიმის წყალანირების სპეციპიკაცია	ზომა მმ	ერთ. განზ.	რაოდენობა
1	წვიმის წყლის ძაბრი	d=32	ც.	10
2	პლასტმასის პოლიპროფილენის მილი	d=25	გრძ.მ.	35
3	მუხლი პლასტმასის ირიბი	d=20	ც.	10
	გარე წყალსადენი			
1	წყალსადენის ჭა წყალმზომით	d=25	კომპ.	1
2	შეჭრა არს.წყალსადენის ქსელში	d=32	ადგ.	1
3	პლასტმასის წყალსადენის მილი	d=32	გრძ.მ.	10.0
4	წყალსადენის ჭა ვენტილით შეჭრის ადგილას	d=800	ც.	1
	გარე კანალიზაცია			
1	პლასტმასის კანალიზაციის მილი	d=800	ც.	2
2	პლასტმასის კანალიზაციის მილი	d=100	გრძ.მ.	10.0
3	კანალიზაციის შეჭრა არს. ქსელში	d=100	ადგ.	1
	მიწის სამუშაოები			
	მიწის გათხრა ექსკავატორით		მ3	”
	მიწის უკუ ჩაყრა ბულდოზერით		მ3	”
	მიწის მოსწორება ხელით		გრძ.მ.	,,

	დასახელება	დასახ.
	2	3
1	თავფურცელი, პროექტის შემადგენლობა	წკ-1
2	პირობითი აღნიშვნები, განმარტება.წყალომის ჭა	წკ-2
3	გენ-გეგმა წყალსადენ-კანალიზაცის დატანით	წკ-3
4	სართულის გეგმა 0.00 მ ნიშნულზე. წყალსადენ კანალიზაციის დატანით.	წკ-4
5	სახურავის გეგმა. კან. დგარის და წვიმის წყლის ძაბრების დატანით.	წკ-5
6	წყალსადენისა და კანალიზაციის სქემა	წკ-6

შპს "GRAPHIC STUDIO"	
მასშტაბი	1:100
თარიღი	11.07.2021
შ.პ.ს. "ბრაფიკ სტუდიო"	
ს.კ. 405154194	
შენიშვნა დანიშნულება	
საცხოვრებელი სახლის ფასადის ფერწერული გაფორმების პროექტი	
დაინტერესებული პირი	შპს "ჯილდიანი 1"
შემსრულა: ზურაბ ჭიღლაშვილი	
პრო. ხეტორი: კახაბერ სახვაძე	
ობიექტის მისამართი	ქალაქ. თბილისი, აბაკი წერეთლის გამზირი, №114ა, ს/კ 01.13.05.003.007
ნახაზის დასახელება	წყალსადენ კანალიზაცია

კანალიზაცია.

ფეკალური კანალიზაციის გაყვანა ხდება გეგმით გათვალისწინებული
კანალიზაციის დგარებში სარდაფის - 2,45 სართულის ჭერის დონის
D-100 მმ და D-150 მმ დიამეტრის მილების გამოყენებით გაყვანილობა
ტერიტორიაზე, სიღრმივ ჯაჭვებია არსებულ ქსელზე ტექ. პირობების

№		
1	10	წნევის დანაკარგები
2	1285	შიდა ზომები
3	75	3დ მმ (ე)
4	285	წყალმზომი მმ (ე)
5	125	5დ (დ) მმ
6	160	ფილტრი მმ (გ)
7	120	ურდულის სიგრძე მმ (ბ)
8	150	მანძილი მმ ურდულამდე (ა)
9	25	დიამეტრი დ=მმ
10	7	№

№	დასახელება
1	არსებული წყალსადენის ქსელი
2	გალვანიანი
3	ურდული (ვენტილი)
4	ფილტრი
5	მილყელი
6	წყალმზომი
7	საბანელიანი ასაბამაბები ონკანი (დასველი)
8	გაწოვებტრი
9	საკრედნი
10	ტემპერატურის წყალმაჩვენებელი მილიონ უპირველება ანალიზისათის ფას სიფიჩეური მიმართებით

1. სათავესე გეგმების წყალსადენის და კანალიზაციის ქსელის ქრილებზე.
დავალებით. არქიტექტურული ნახაზების და სამშენებლო სპეციფიკაციის

2. ობიექტისათვის საჭირო წყლის ხარჯის ნორმა q=0.8 ლ/წმ. რომლის შეფასება
3. წყლის ხარჯის აღსარიცხავად გამზომი მრიცხველი V=0.82 σ=48
4. წყალსადენის და განშტოებებზე გაყვანილობა წყალმზომის კვანძით დ25.
5. მილის გამტარობა 0.00 ნებისმიერ ადგილზე.
მასალები.
6. მილის ჭაობების სიმაღლე გარეთ ხდება მიწიდან 1.20მ ჩაღრმავებით დ100 და დ50.
7. კანალიზაციის გასინჯებლად საკრედენლო კანალიზაციის ჭაში.
8. სანგებებში გათვალისწინებულია ეროვნების მოწყობა.
10. კანალიზაციის გამყვანი ხდება ერთი გამოდინით, შენობიდან 5მ და
11. სანიტარიული წყლის ძაბრებში, ხოლო
მათი გადაადგილება შეიძლება ტექნიკური პირობების
12. წყალსადენის და კანალიზაციის ქსელების მიერთება არსებულ ქსელებთან
შესაბამისად შეხების ადგილებში გათვალისწინებულია ხუთების მოწყობა, წყალსადენის შეჩერების შემთხვევაში კი
13. საძრომქმო სამეწარმეთა ობიექტის შესრულებისას გათვალისწინებული

შ.პ.ს. "ბრაფიკ სტუდია"	მასშტაბი 1:100	
ს.კ. 405154194	თარიღი 11.07.2021	

შუნძციური დანიშნულება	დაინტერესებული პირი	ობიექტის მისამართი
საოფისე შენობის რეკონსტრუქციის პროექტი	შპს "ჰოლდინგი 1"	ქალაქი. თბილისი, აკაკი წერეთლის გამზირი, №114 ს/კ 01.13.05.003.007
	შეასრულა: ზურაბ ჭიღოლაშვილი	ელექტრო მოთხრობები
	პრო. ავტორი: კახაბერ სახვაძე	

საკადასტრო გეგმა 0.00 ნიშნულზე. მასშ. 1:100

ფასადები, კვეთები

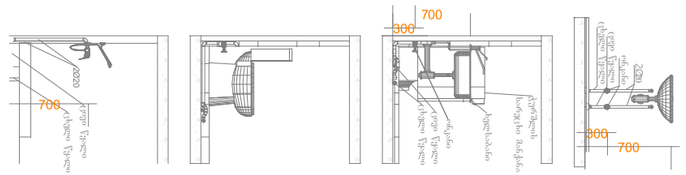

ექსპლიკაცია

ბანაკეთზიანობის მეზი	100 მეზიანი
	50 მეზიანი
ხანძარი	
ზანაკეთიანი	
	Ø150 - ძაბრები 0.008
ხანძარი	Ø100 - ძაბრები 0.02
ფიზიკური	Ø50 - ძაბრები 0.03
ზანაკეთი	

საპროექტო ბეტონი

ზედაპირის ფარ-ბეტონირების ბეტონი

სულ 30.30 მ²

მათ შორის:

სართულის ზედაპირი (ღია ცის ქვეშ) 30.30 მ²

მომიჯნავე არსებული შენობა

ობიექტის მისამართი	დაინტერესებული პირი	წუნქციური დანიშნულება
ქალაქი. თბილისი, აკაკი წერეთლის გამზირი, №114ᵃ ს/კ 01.13.05.003.007	შპს "ჰოლდინგი 1"	საოფისე შენობის რეკონსტრუქციის პროექტი
ელექტრო მომარაგება	შეასრულა: ზურაბ ჭიღოლაშვილი პრო. ავტორი: კახაბერ სახვაძე	

GRAPHIC STUDIO

მასშტაბი	1:100	შ.პ.ს. "გრაფიკ სტუდია"
თარიღი	11.07.2021	ს.კ. 405154194

საპროექტო გეგმა 0.00 ნიშნულზე. მასშ. 1:100

წყალსადენი, კანალიზაცია

- ცივი წყალსადენის დგარი
- ცხელი წყალსადენის დგარი
- ცხელი წყალსადენის რეცირკულაციის დგარი
- კანალიზაციის დგარი
- ცივი წყალსადენის მილი
- ცხელი წყალსადენის მილი
- ცხელი წყალსადენის რეცირკულაციის მილი
- გადამყვანი
- გადამყვანი

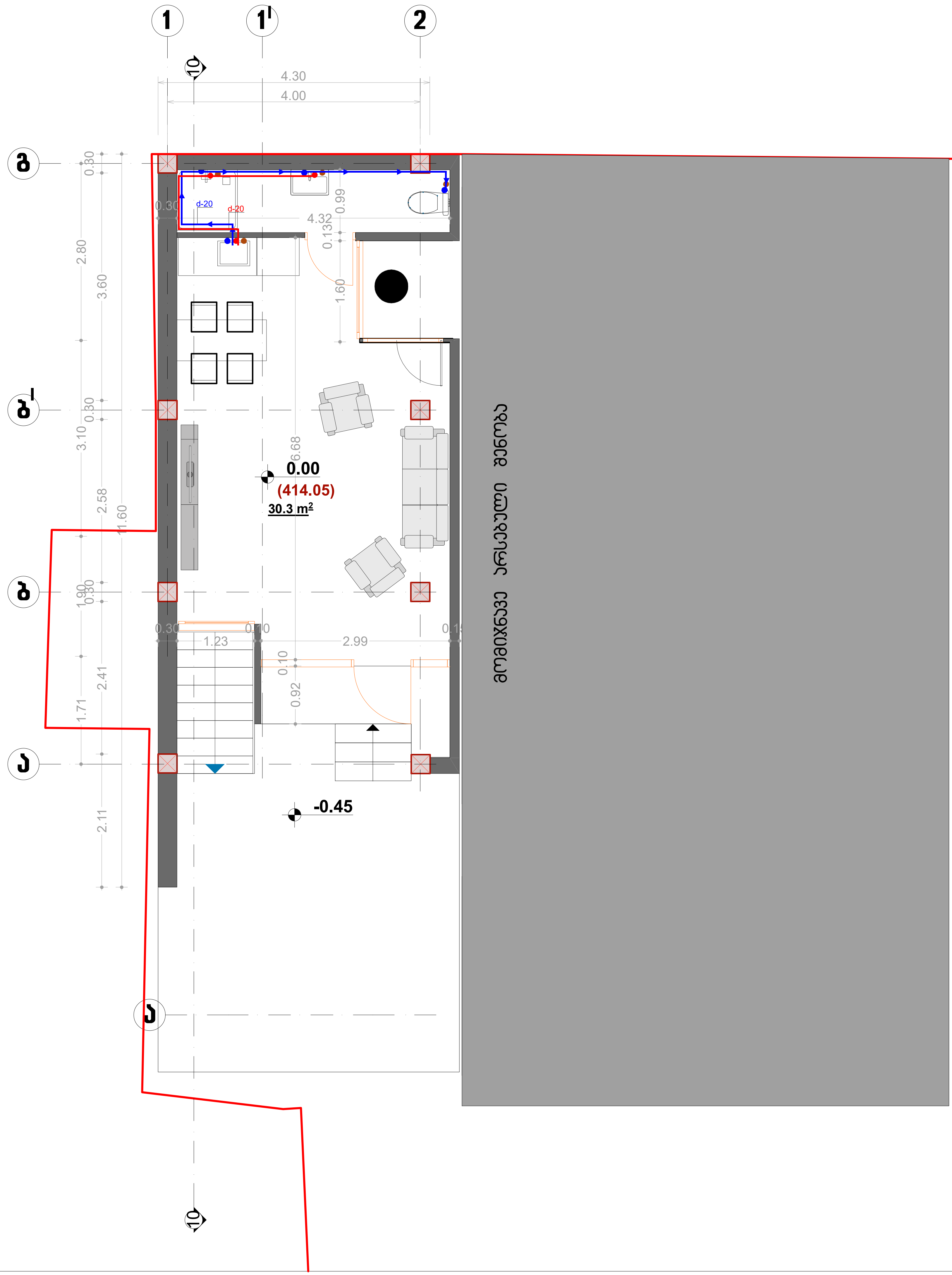

საპროექტო გეგმა

ტექნიკურ-ეკონომიკური მაჩვენებლები

საერთო ფართი 30.30 მ²

მათ შორის:

საოფისე ფართი (დაცვის ოთახი) 30.30 მ²

GRAPHIC STUDIO

შ.პ.ს. "გრაფიკ სტუდია"

ს.კ. 405154194

მასშტაბი 1:100

თარიღი 11.07.2021

ფუნქციური დანიშნულება: საოფისე შენობის რეკონსტრუქციის პროექტი

დაინტერესებული პირი: შპს "ჰოლდინგი 1"

შესრულდა: ზურაბ ჭიღოლაშვილი

პრო. ავტორი: კახაბერ სახვაძე

ობიექტის მისამართი: ქალაქი. თბილისი, აკაკი წერეთლის გამზირი, №114ა, ს/კ 01.13.05.003.007

ელექტრო მომარაგება

საოფისე შენობა

ქ.თბილისი, აჯაჯი წერეთლის გამზირი 114 ა (01.13.05.003.007)

მესაკუთრე : შ.პ.ს "ჰოლდინგი 1" (405098166)

საინჟინრო ნაწილი

ვ ე ნ ტ ი ლ ა ც ი ა

ქ.თბილისი 2021

ბაზისური ტოპოგრაფიული გეგმა

ჭრილობრივი ანაწერების ბაზაში ელექტრონული ნომენკლატურის მიხედვით, ტერიტორიის ფოტოგრაფირების ჩათვლით.

შენობა-ნაგებობის ან ობიექტის ზუსტი ტოპოგრაფიული გეგმა, რომელიც ასახავს ნაგებობის ან ობიექტის ადგილმდებარეობას, ფორმას, ზომებს, ტექნიკურ მდგომარეობას და ნაგებობის მიმდებარე ტერიტორიის ტოპოგრაფიულ ელემენტებს.

ტექნიკური დავალება

1. ყვავილების ჯიშის და ხეების ადგილმდებარეობის ცვლილების შემთხვევაში ახალი ნარგავების დამატება და ძველების ამოღება ან გადატანა.
2. პროექტირების დროს გათვალისწინებული უნდა იქნეს ტერიტორიის ფუნქციური ზონირება, ინსოლაციის, ხმაურის, ვიბრაციის, ელექტრომაგნიტური ველების, ტოქსიკური ნივთიერებების, ბიოლოგიური ფაქტორების ზემოქმედების ნორმები.

ნარჩენების ტიპების დასახელება	ერთ.
№ ნ ა ხ ა რ ე ბ ი ს	ნ ა ხ ა რ ე ბ ი
1	ტრავმატიზმული
2	ბაქტერიული ინფექციები
3	სისხლისმიერი ანთებითი სნეულება
4	1 სისტოლური მუხის

№	ნ ა ხ ა რ ე ბ ი ს	ზომა	რაოდ.	შენიშვნა
	სანგრების ბრძანება			
I	ბაზისური ტოპოგრაფიული გეგმა L=2100მ³/ს 80ტა 20w	G	1	
I	ბაზისური ტოპოგრაფიული გეგმა L=2100მ³/ს 80ტა 20w	G	1	
I	ბაზისური ტოპოგრაფიული გეგმა L=5003ა/სთ - 150ა	ა/თვა	0	
I	ბაზისური ტოპოგრაფიული გეგმა L=6003ა/სთ - 150ა	ა/თვა	0	
	ჯვრისწერის ბრძანება	ა/თვა		
I	ბაზისური ტოპოგრაფიული გეგმა L=7003ა/სთ - 150ა	ა/თვა	0	
I	ბაზისური ტოპოგრაფიული გეგმა L=6003ა/სთ - 150ა	ა/თვა	0	

სართულის გეგმა 0.00 ნიშნულზე. მასშ. 1:100

ვენტილაცია

	ბაზური ბაბინის ფილა (ბაზალტოვანი ბაზალტის ბაზალტის ბაზალტის