ფასადი 1-7 ღერძებში

ჭითელი ხაზი

ჭითელი ხაზი

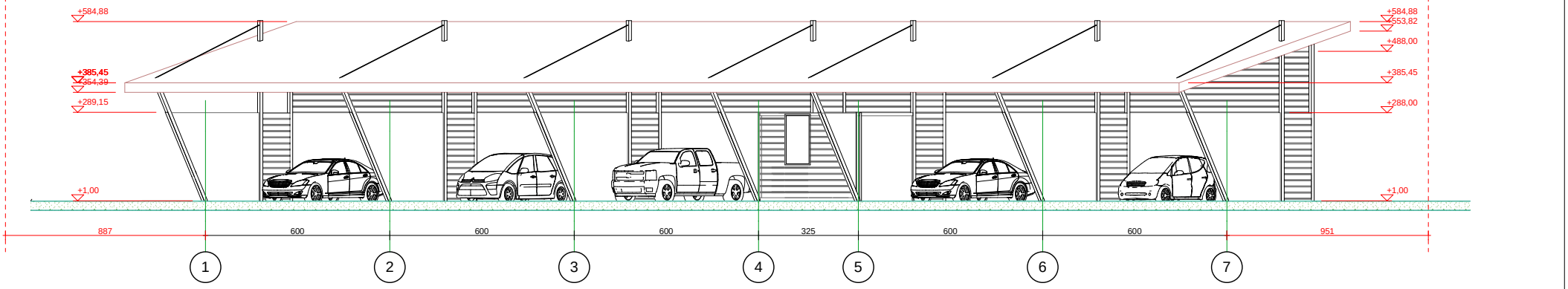

					დაკვეთა
დირექტორი	ბ. მაკარიძე		დაკვეთი: საკვლევო სახ. „ანორთი“, №209477298	სტადია	ფურცელი	ფურცლები
არქიტექტორი	ბ.ბარაყანიძე		არქიტექტურა	ს.პ.		
				2022 წ		

ობილისი, ზაქარიაშვილის ქ№30
598105655, 0790825657

შ.პ.ს "არქსტილი"

ქ. თბილისი, ფეიქრების ქ. №14

ფასადი 7-1 ღერძებში

ჭითელი ხაზი

ჭითელი ხაზი

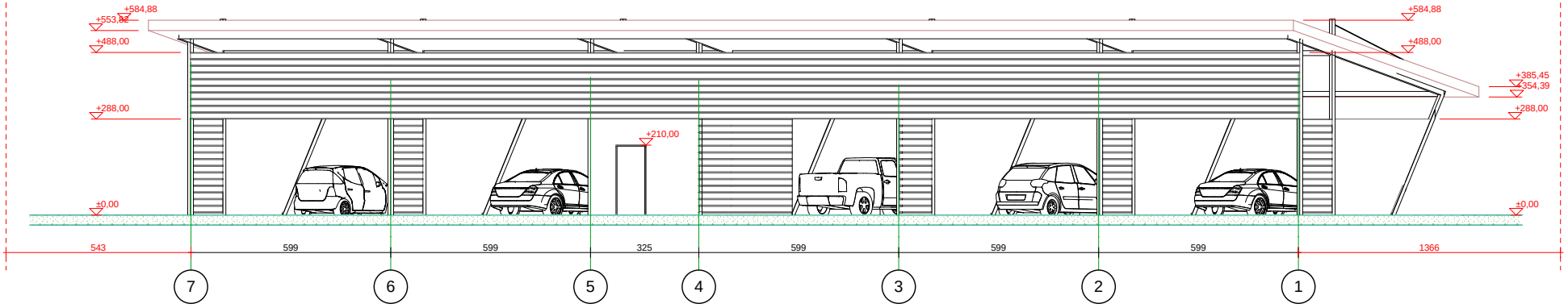

	ქ. თბილისი, ფეიქრების ქ. №14				
დირექტორი	ბ. მაკარიძე		დამკვეთი: საკუთრ. სახ. „აპორტი“ N209477298		დამკვეთი
არქიტექტორი	ბ.ბარამყანიძე		არქიტექტურა	სტადია / ფურცელი / ფურცლები	
				ს.ა.	
				2022 წ	
				შ.პ.ს "არქსტილი"	

შპს"არქსტილი"
თბილისი, ზაქარიაშვილის ქ.№30
598105655, 0790825657

ფასადი დ-ა და ა-დ ღერძებში

წითელი ხაზი

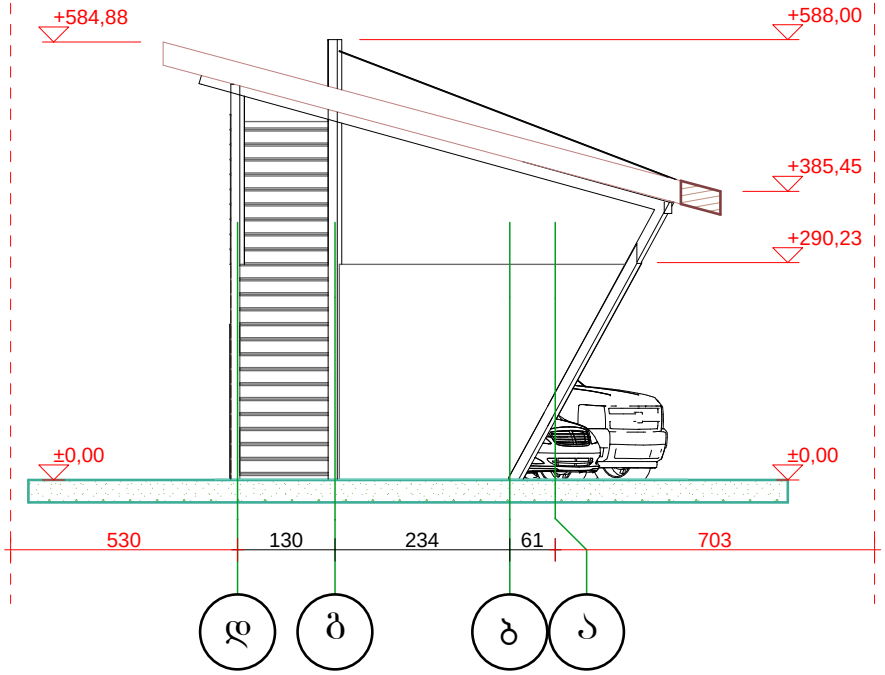

წითელი ხაზი

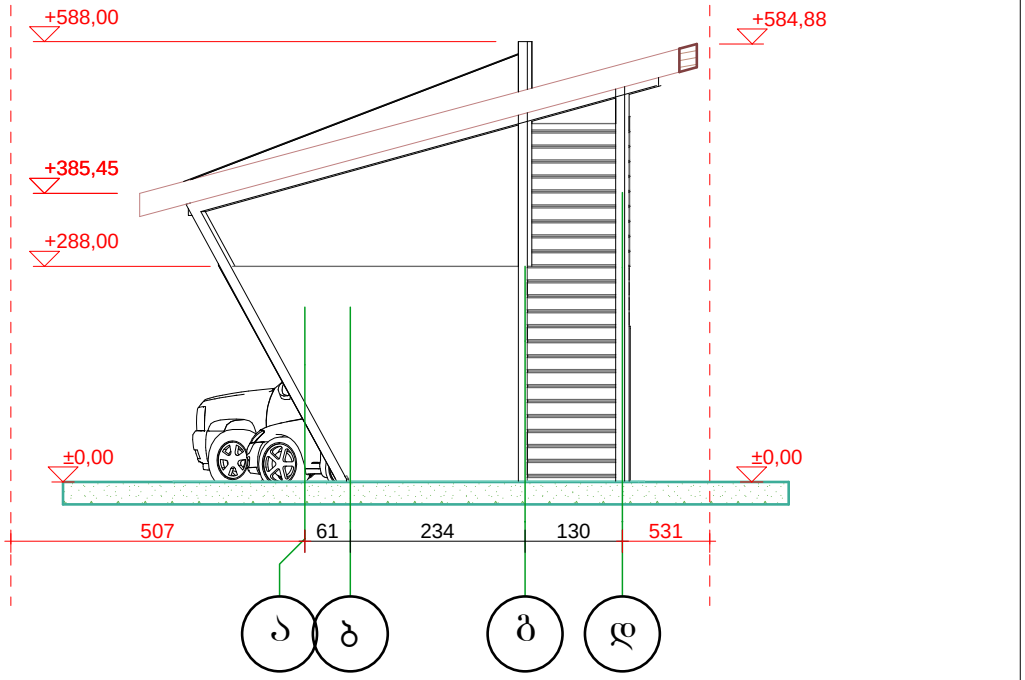

	ქ. თბილისი, ფეიქრების ქ. №14				
დირექტორი	ბ. მაკარიძე		დამკვეთი: სააქციო საზ. „კორონა“, №205477298		დაკვეთა
არქიტექტორი	ბ.ბარამყანიძე		არქიტექტურა	სტადია / შუალედი / შუალედები	
				ს.პ.	
				2022 წ	
				შ.პ.ს "არქიტექტი"	

შპს"არქიტექტი"
თბილისი, ზაქარიაძის ქ.№50
598105655, 0790825657

არქიტექტურული დეკორატიული ელემენტი

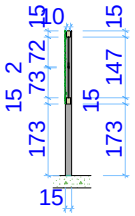

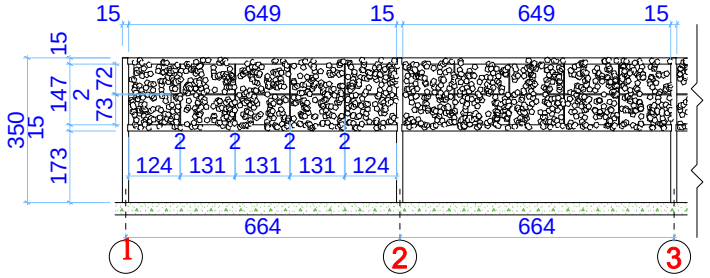

კარ-ფანჯრის სპეციფიკაცია

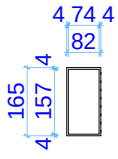

ფ-1

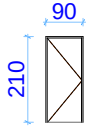

კ-1

"შპს"არქსტილი"
თბილისი, ზაქარიაშვილის ქ.№50
598105655, 0790825657

ქ. თბილისი, ფეიქრების ქ. №14

დირექტორი	ბ. მაკარიძე		დამკვეთი: საკვლევ სახ. „პატრონი„ N209477298			დამკვეთი
არქიტექტორი	ბ.ბარამყანიძე		არქიტექტურა	სტადია	ფურცელი	ფურცლები
				ს.პ.		
				2022 წ		
				შ.პ.ს "არქსტილი"		