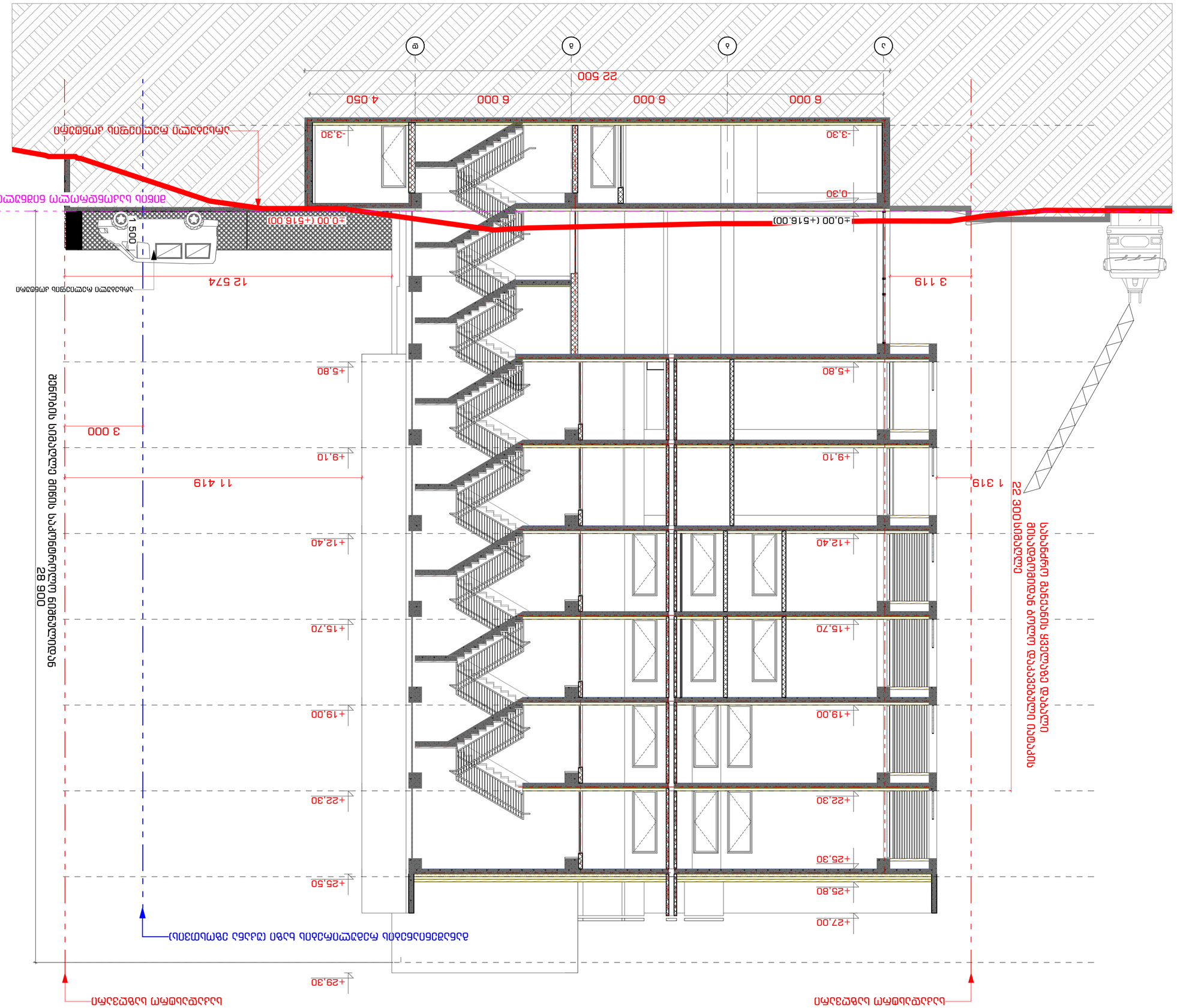

ტიპი	ტექნიკური ნაწილი
Type	Technical part
ნახაზის დასახელება	ფასადის ნაწილი
Drawing title	Facade part
ნახაზის ნომერი	1-1
Drawing No.	
ნახაზის მასშტაბი	A2
Drawing Scale	1:100

1-1 ფასადის ფასონური ჭრილი

მშენებლობის ეტაპი	ფაზა, ნაწილი	ნახაზის ნომერი
Building phase	Phase	INDEX
5	1	1-1

ა.ფარცხალაძე	მთავარი არქიტექტორი	
ბ.ბერიძე	მთავარი კონსტრუქტორი	
ნ.ბერიძე	მთავარი ინჟინერი	
ნ.ბერიძე	მთავარი ინჟინერი	
ა.ფარცხალაძე	დეტალების ავტორი	
ა.ფარცხალაძე	ავტორი	

პროექტის სტადია	სამშენებლო ნებართვა
Project Stage	Building Permit
ნახაზის სტატუსი	საბოლოო
Status	Final

ნახაზის ავტორი/ავტორები

კომპანიის დასახელება	შპს "სტუდიო 9"
Company name	L.L.C. "Studio 9"
ავტორი	ა.ფარცხალაძე
Author	A.Partskhaladze

ობიექტის მისამართი

ქ. თბილისი, ვაკის რაიონი, ბაგრატიონის ქუჩა #3
(ნაკვ: 01.14.04.029.039)

Address:

პროექტის დასახელება

ბინათმშენებლობითი კომპლექსის მშენებლობა ქ. თბილისში, ვაკის რაიონში, ბაგრატიონის ქუჩა #30-ში მდებარე ნაკვეთზე

Project name:

Notes:

1. ნახაზზე ასახული ყველა ზომა მოცემულია მილიმეტრებში, თუ სხვა რამ არ არის მითითებული.
2. ნახაზის მასშტაბი შეესაბამება ნახაზის ფორმატს.
3. ნახაზის ზომები დაზუსტებული უნდა იქნას ადგილზე სამუშაოების დაწყებამდე.

STUDIO9
Architectural Design
www.studio9.ge

2022 წ

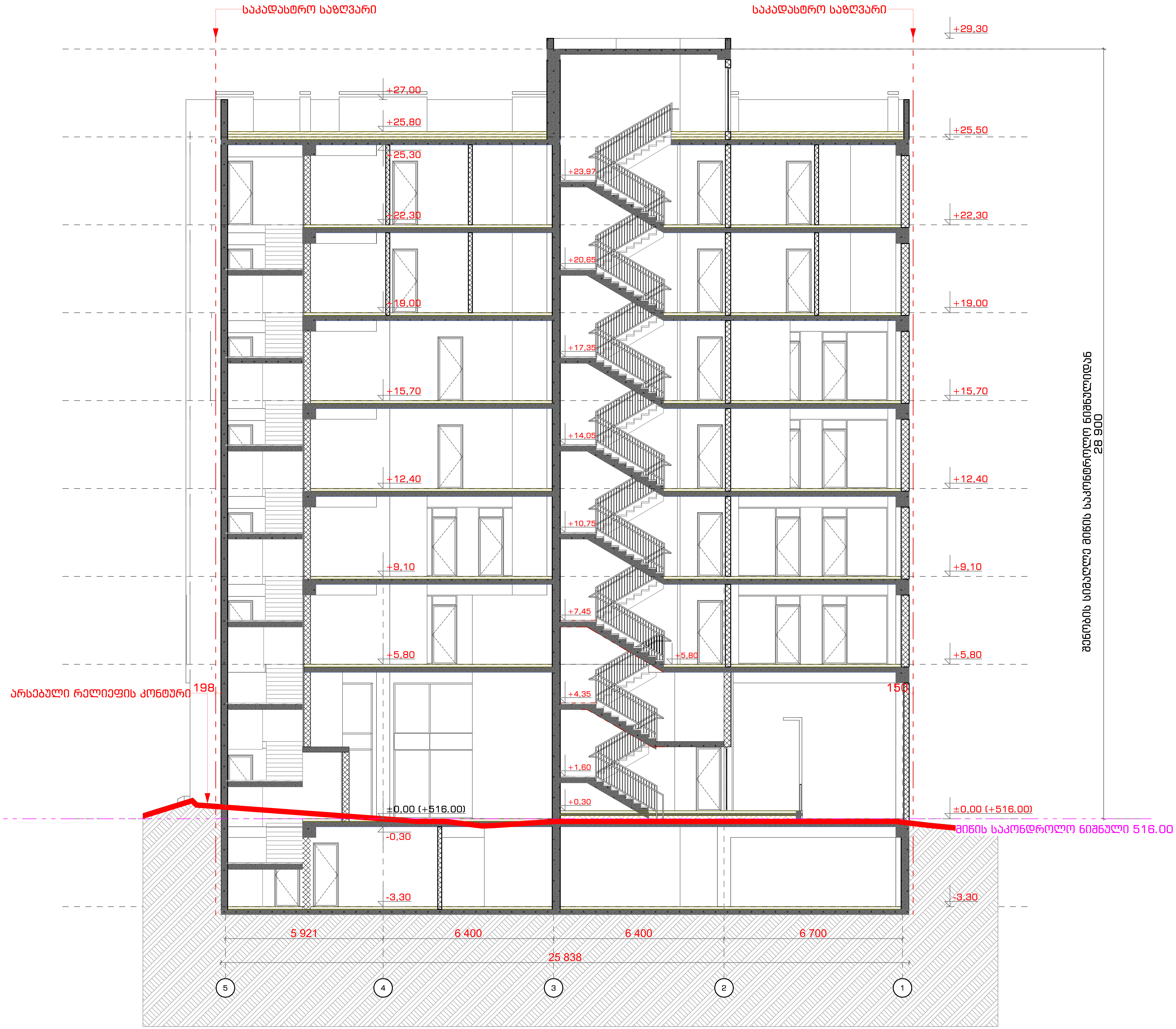

STUDIO9 Architectural Design

www.studio9.ge

საპროექტო ორგანიზაცია
Company name

შ.პ.ს. "სტუდია 9"
ლუბლიანას ქ. #30
თბილისი
საქართველო

პროექტის დასახელება
Job Title

მრავალფუნქციური კომპლექსი.
კომერციული-საოფისე,
საცხოვრებელი

მისამართი:
Address

ქალაქი თბილისი, შავიშვილის ქუჩა #3
(ნაკვ: 01.14.04.029.039)

ექსპლიკაცია:
Explication:

შენიშვნა:
Notes:

1. ნახაზზე ზომები მოცემულია მილიმეტრებში.
2. ექსპლოატაციაში მიღებამდე პროექტში შესაძლებელია განხორციელდეს ცვლილებები.
3. ნახაზის ყველა ცვლილება მშენებლობის პროცესში შეთანხმებული უნდა იყოს პროექტის ავტორთან.

არქიტექტურული ნაწილი

პროექტის სტატუსი Drawing Status	შეს. თარიღი Date
სტადია პროექტი	

შემსრულებლები
performers

თანამდებობა	სახელი.გვარი	ხელმოწერა
დირექტორი	ზ.წიკლაური	[signature]
მთავარი არქიტექტორი	მ.ჩხაიძე	[signature]
პრ. ავტორი	მ.ჩხაიძე	[signature]
არქიტექტორი	ჯ.მაისურაძე	[signature]

ნახაზის დასახელება
Drawing title

არქიტექტურული ჭრილი 2-2

ინდექსი № INDEX	ფურც. რაოდ. PAGES	ფურცლის ზომა
ა-ჭ-2		A2
მასშტაბი Drawing Scale	1:100	

2022 წ

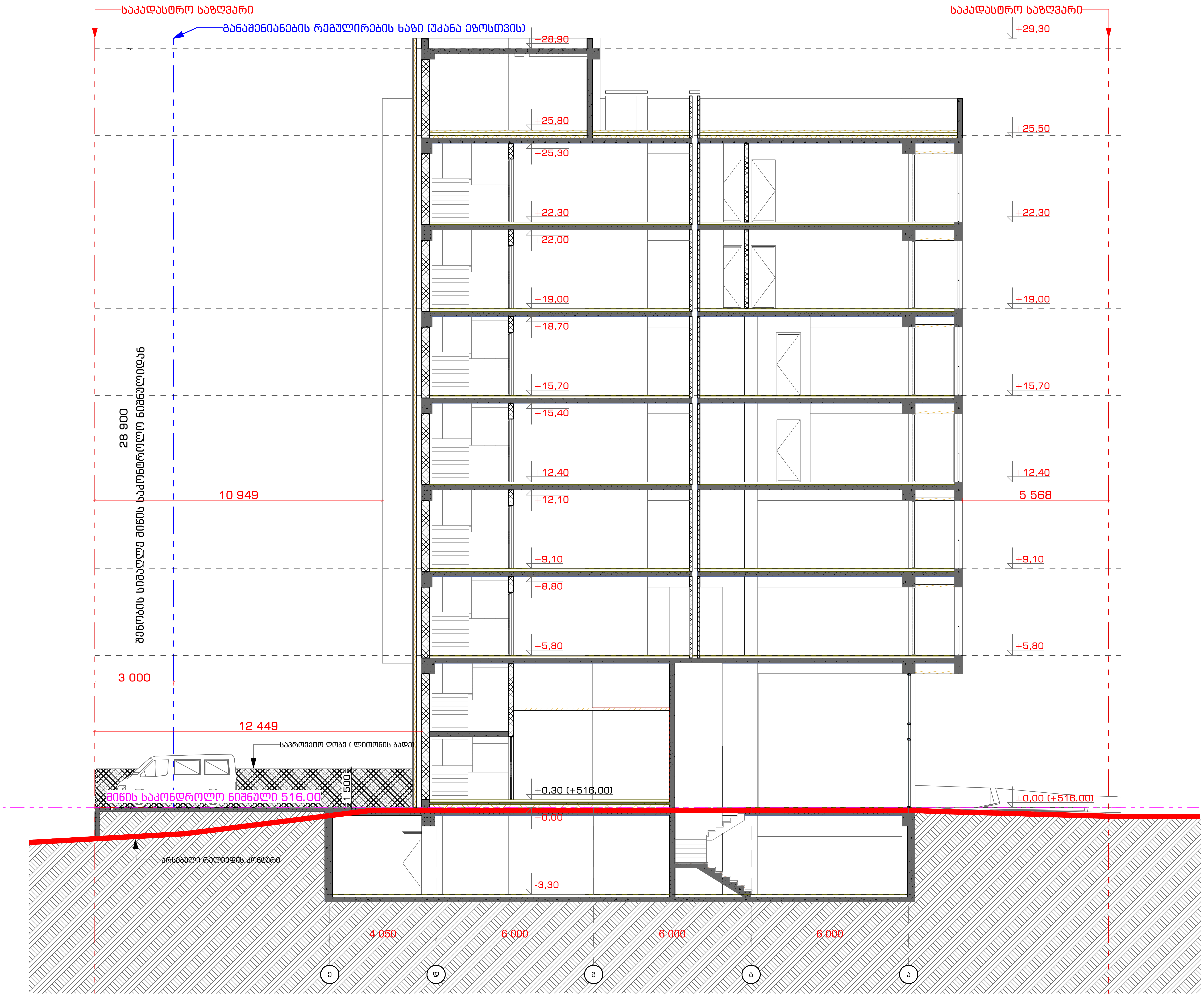

STUDIO9
Architectural Design
www.studio9.ge

საპროექტო ორგანიზაცია
Company name

შ.პ.ს. "სტუდია 9"
ლუბლიანას ქ. #30
თბილისი
საქართველო

პროექტის დასახელება
Job Title

მრავალფუნქციური კომპლექსი. კომერციული-საოფისე, საცხოვრებელი

მისამართი:
Address

ქალაქი თბილისი, შავიშვილის ქუჩა #3
(ნაკვ: 01.14.04.029.039)

ექსპლიკაცია:
Explication:

შენიშვნა:
Notes:

1. ნახაზზე ზომები მოცემულია მილიმეტრებში.
2. ექსპლოატაციაში მიღებამდე პროექტში შესაძლებელია განხორციელდეს ცვლილებები.
3. ნახაზის ყველა ცვლილება მშენებლობის პროცესში შეთანხმებული უნდა იყოს პროექტის ავტორთან.

არქიტექტურული ნაწილი

პროექტის სტატუსი Drawing Status	შეს. თარიღი Date
სტადია პროექტი	

შემსრულებლები
performers

თანამდებობა	სახელი.გვარი	ხელმოწერა
დირექტორი	ზ.წიკლაური	[signature]
მთავარი არქიტექტორი	მ.ჩხაიძე	[signature]
პრ. ავტორი	მ.ჩხაიძე	[signature]
არქიტექტორი	ჯ.მაისურაძე	[signature]

ნახაზის დასახელება
Drawing title

არქიტექტურული ჭრილი 3-3

ინდექსი № INDEX	ფურც. რაოდ. PAGES	ფურცლის ზომა
ა-ჭ-3		A2
მასშტაბი Drawing Scale 1:100		

2022 წ

კიბე #1 +0.30 ნიშნულზე მ. 1:25

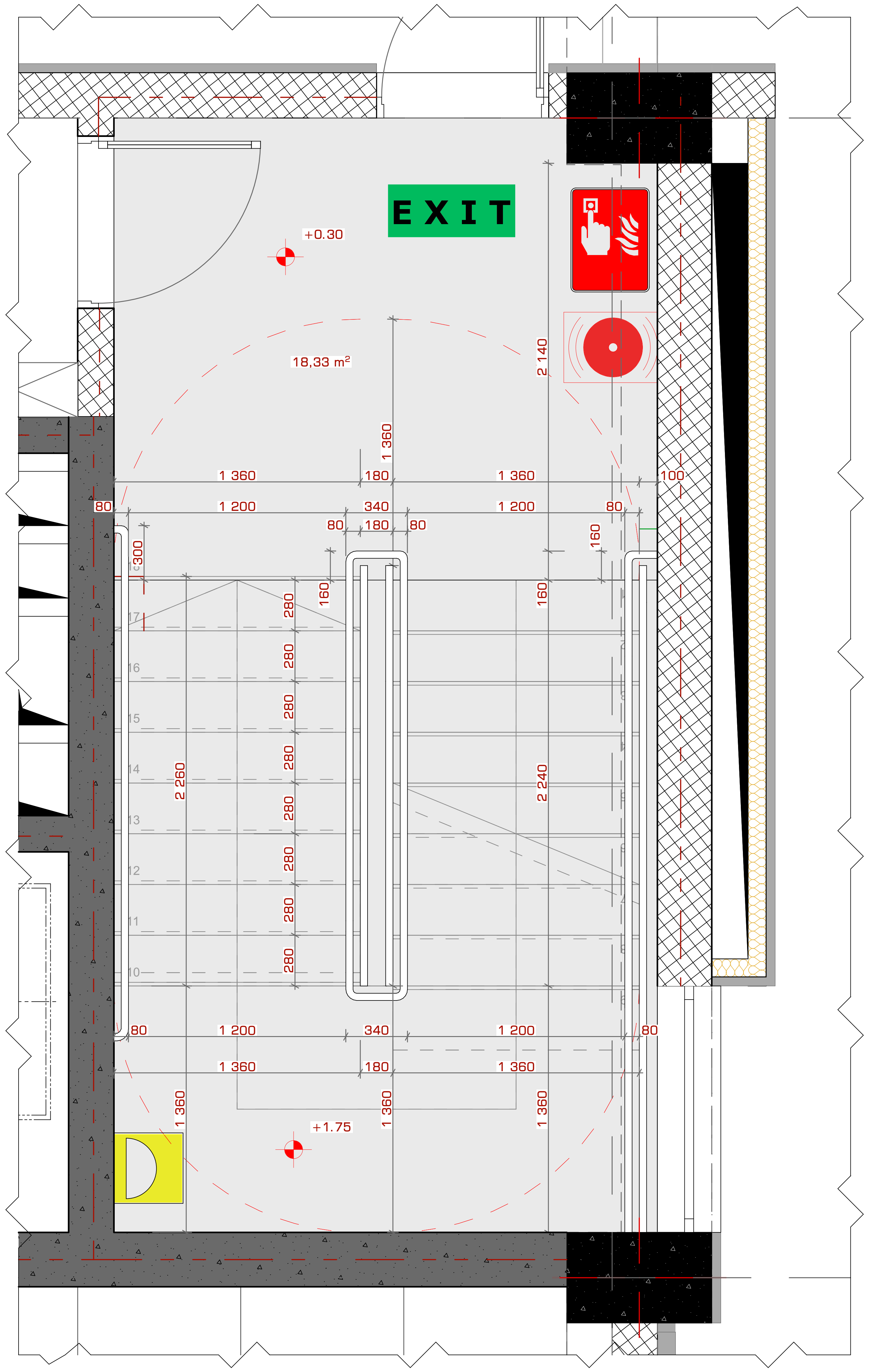

კიბე #1 +5.80 ნიშნულზე მ. 1:25

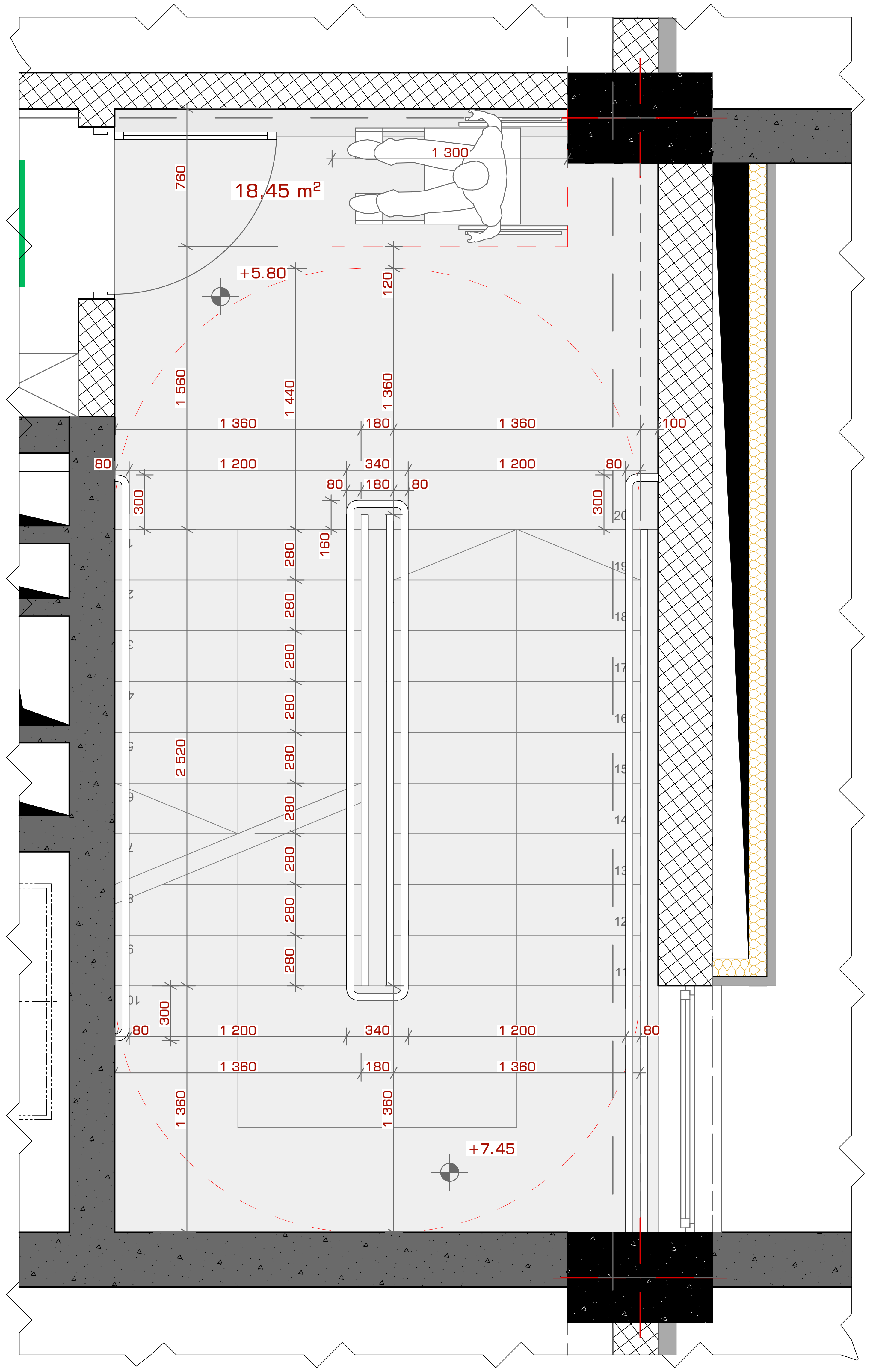

STUDIO9 Architectural Design
www.studio9.ge

საპროექტო ორგანიზაცია
Company name

შ.პ.ს. "სტუდია 9"
ლუბლიანას ქ. #30
თბილისი
საქართველო

პროექტის დასახელება
Job Title

მრავალფუნქციური კომპლექსი. კომერციული-საოფისე, საცხოვრებელი

მისამართი:
Address

ქალაქი თბილისი, შავიშვილის ქუჩა #3 (ნაკვ: 01.14.04.029.039)

ექსპლიკაცია:
Explication:

შენიშვნა:
Notes:

1. ნახაზზე ზომები მოცემულია მილიმეტრებში.
2. ექსპლოატაციაში მიღებამდე პროექტში შესაძლებელია განხორციელდეს ცვლილებები.
3. ნახაზის ყველა ცვლილება მშენებლობის პროცესში შეთანხმებული უნდა იყოს პროექტის ავტორთან.

არქიტექტურული ნაწილი

პროექტის სტატუსი Drawing Status	შეს. თარიღი Date
სტადია პროექტი	

შემსრულებლები
performers

თანამდებობა	სახელი.გვარი	ხელმოწერა
დირექტორი	ზ.წიკლაური	[signature]
მთავარი არქიტექტორი	მ.ჩხაიძე	[signature]
პრ. ავტორი	მ.ჩხაიძე	[signature]
არქიტექტორი	ჯ.მაისურაძე	[signature]

ნახაზის დასახელება
Drawing title

კიბის დეტალები

ინდექსი № INDEX	ფურც. რაოდ. PAGES	ფურცლის ზომა
ა-ჟ-4		A2
მასშტაბი Drawing Scale	1:25	

2022 წ

კიბე #2 0.00 ნიშნულზე მ. 1:25

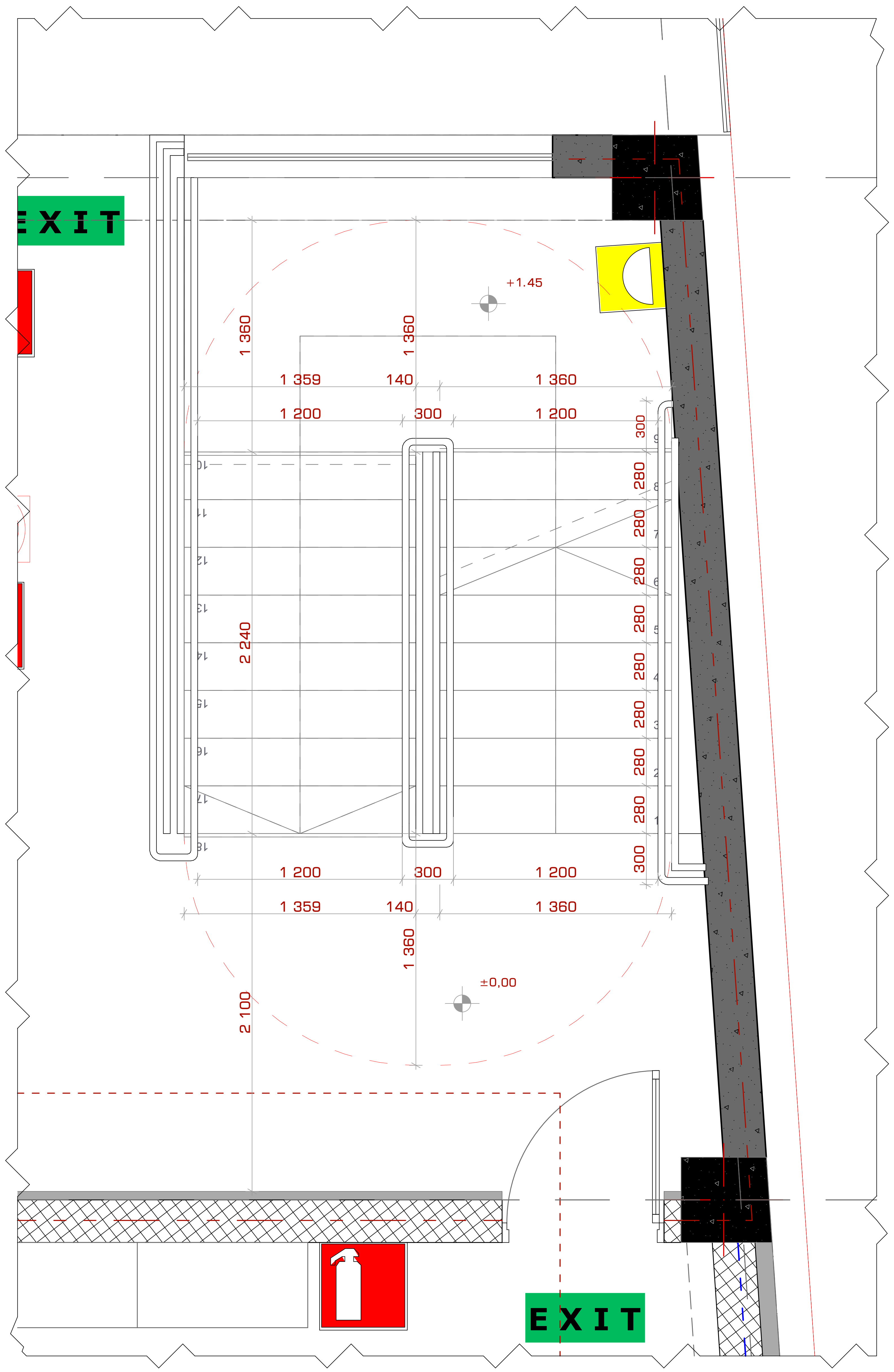

კიბე #2 5.80 ნიშნულზე მ. 1:25

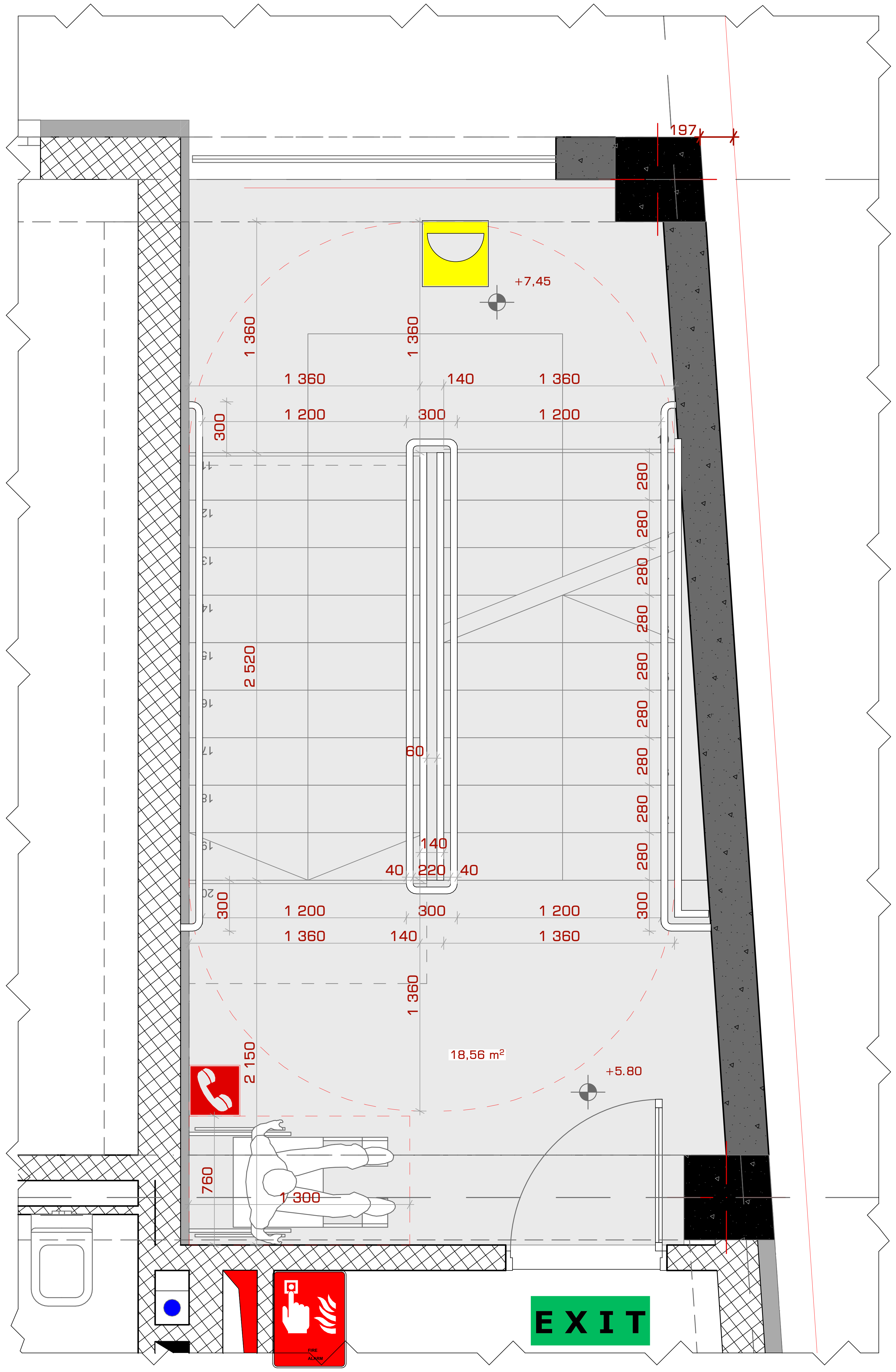

STUDIO9
Architectural Design
www.studio9.ge

საპროექტო ორგანიზაცია
Company name

შ.პ.ს. "სტუდია 9"
ლუბლიანას ქ. #30
თბილისი
საქართველო

პროექტის დასახელება
Job Title

მრავალფუნქციური კომპლექსი.
კომერციული-საოფისე,
საცხოვრებელი

მისამართი:
Address

ქალაქი თბილისი, შავიშვილის ქუჩა #3
(ნაკვ: 01.14.04.029.039)

ექსპლიკაცია:
Explication:

შენიშვნა:
Notes:

1. ნახაზზე ზომები მოცემულია მილიმეტრებში.
2. ექსპლოატაციაში მიღებამდე პროექტში შესაძლებელია განხორციელდეს ცვლილებები.
3. ნახაზის ყველა ცვლილება მშენებლობის პროცესში შეთანხმებული უნდა იყოს პროექტის ავტორთან.

არქიტექტურული ნაწილი

პროექტის სტატუსი Drawing Status	შეს. თარიღი Date
სტადია პროექტი	

შემსრულებლები
performers

თანამდებობა	სახელი.გვარი	ხელმოწერა
დირექტორი	ზ.წიკლაური	
მთავარი არქიტექტორი	მ.ჩხაიძე	
პრ. ავტორი	მ.ჩხაიძე	
არქიტექტორი	ჯ.მაისურაძე	

ნახაზის დასახელება
Drawing title

კიბის დეტალები

ინდექსი № INDEX	ფურც. რაოდ. PAGES	ფურცლის ზომა
ა-ქ-5		A2

მასშტაბი
Drawing Scale
1:25

2022 წ

ჯვეთი 1

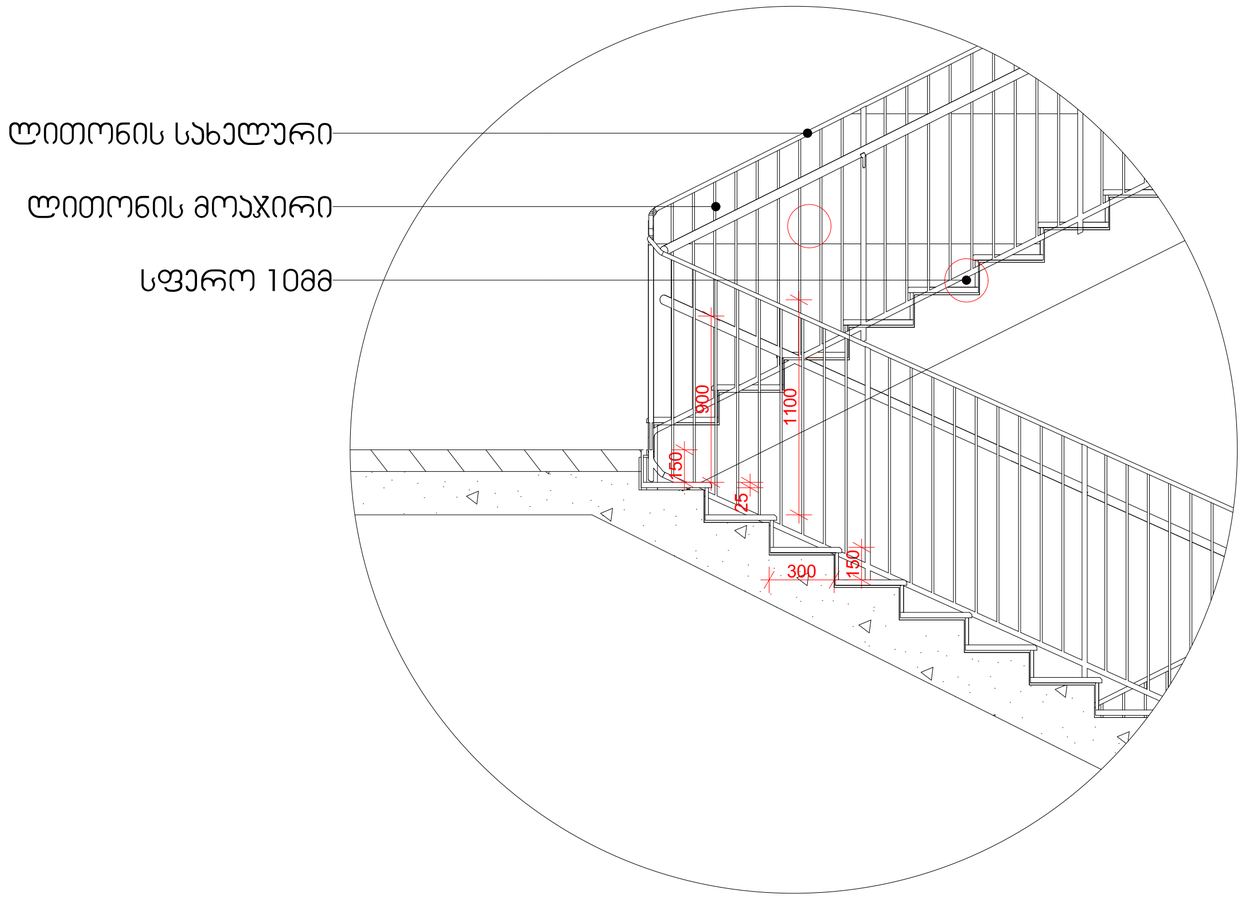

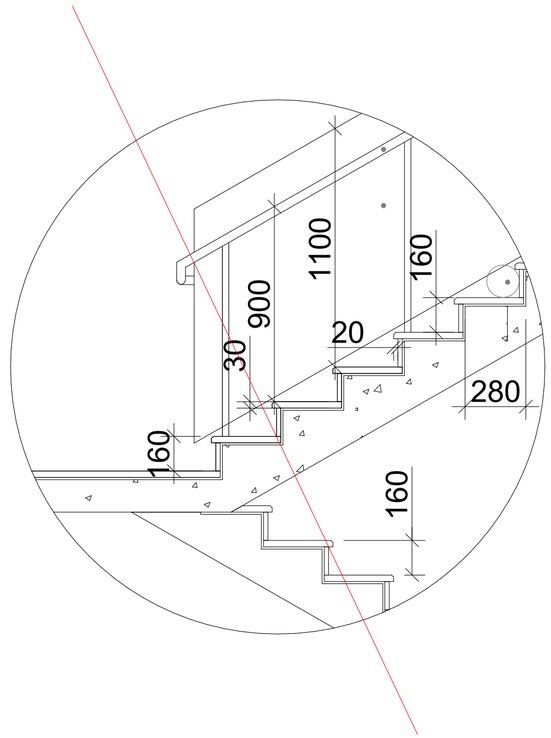

სახელური

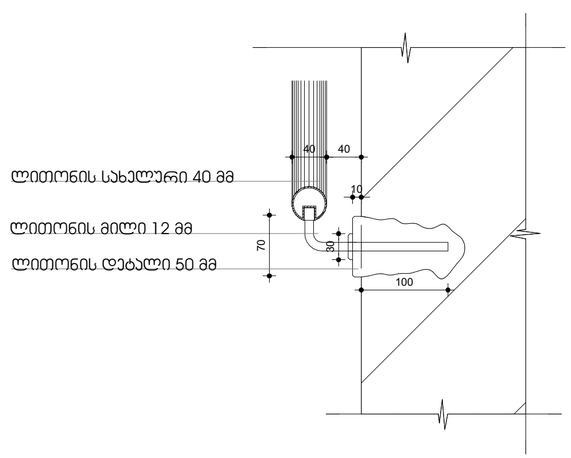

ჯვეთი 2

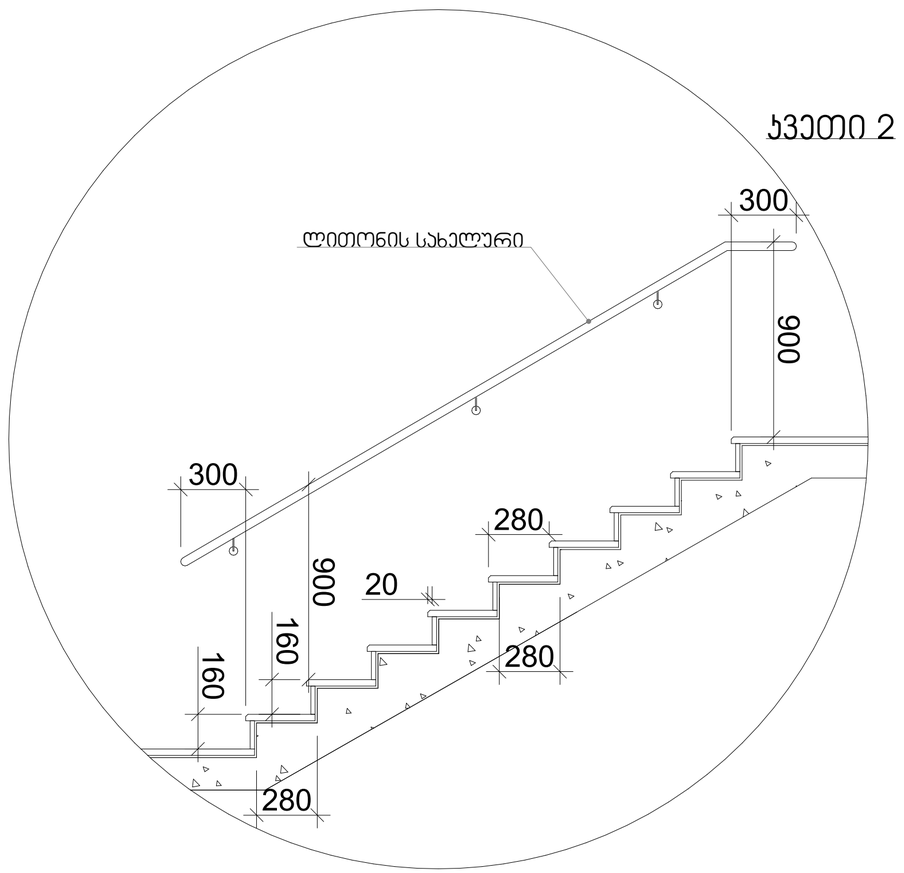

STUDIO9
Architectural Design
www.studio9.ge

საპროექტო ორგანიზაცია
Company name

შ.პ.ს. "სტუდია 9"
ლუბლიანას ქ. #30
თბილისი
საქართველო

პროექტის დასახელება
Job Title

მრავალფუნქციური კომპლექსი.
კომერციული-საოფისე,
საცხოვრებელი

მისამართი:
Address

ქალაქი თბილისი, შავნაბადის ქუჩა #3
(ნაკ: 01.14.04.029.039)

ექსპლიკაცია:
Explication:

შენიშვნა:
Notes:

1. ნახაზზე ზომები მოცემულია მილიმეტრებში.
2. ექსპლუატაციაში მიღებამდე პროექტში შესაძლებელია განხორციელდეს ცვლილებები.
3. ნახაზის ყველა ცვლილება მხოლოდავტორის პროექტში მეთანამშრომელი უნდა იყოს პროექტის ავტორთან.

არქიტექტორული ნაწილი

პროექტის სტადიები Drawing Status	შეს. თარიღი Date
სტადია პროექტი	

შემსრულებლები performers

თანამდებობა	სახელი,გვარი	ხელმოწერა
დირექტორი	ზ.ნიკალაური	
მთავარი არქიტექტორი	მ.ჩხაიძე	
პრ. ავტორი	მ.ჩხაიძე	
არქიტექტორი	ჯ.მესხიშვილი	

ნახაზის დასახელება
Drawing title

კიბის დეტალები

ინდექსი №: INDEX	ფურც. რაოდ. PAGES	ფორმატის ზომა
ა-შ-6		A2

მასშტაბი 1:20
Drawing Scale

2022 წ

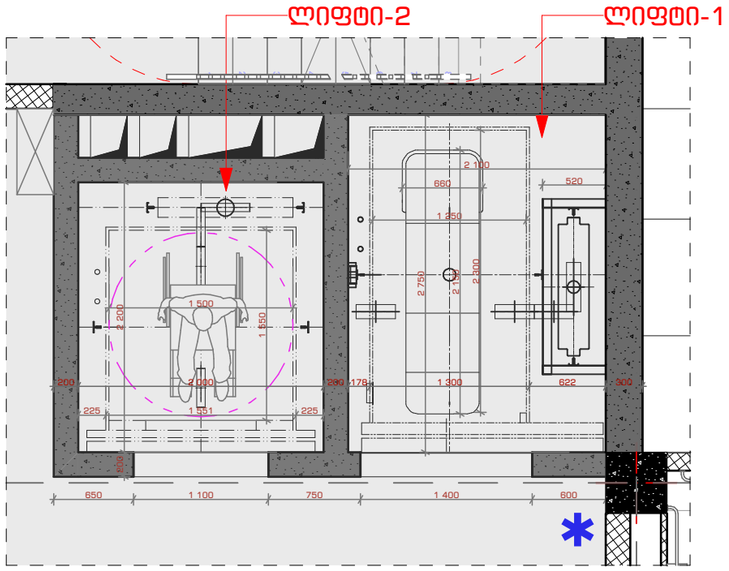

ლიფტი - 1

Hoistway vertical section

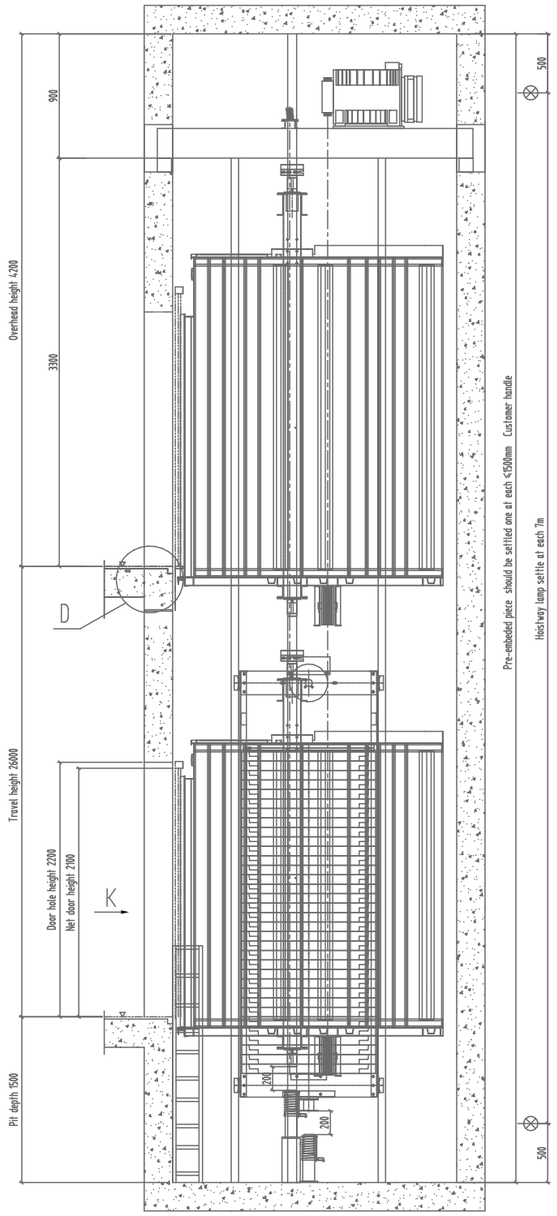

ლიფტი - 2

Hoistway vertical section (Y-Y)

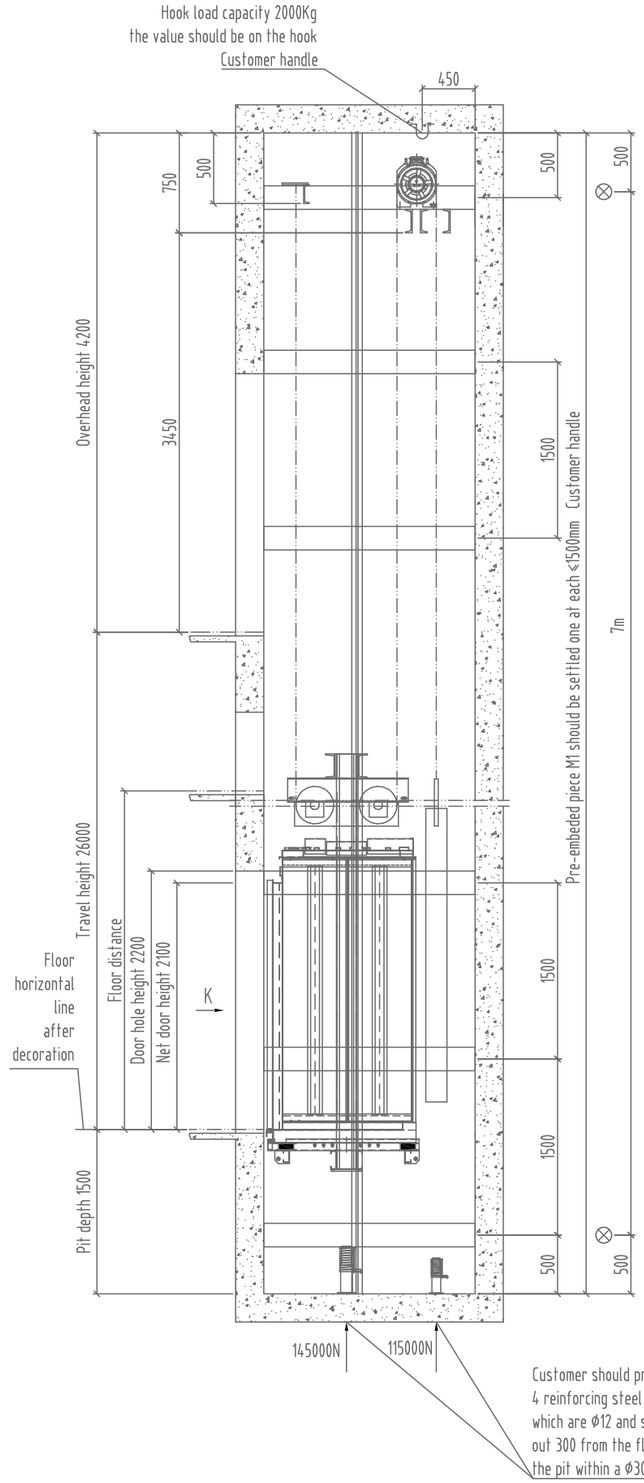

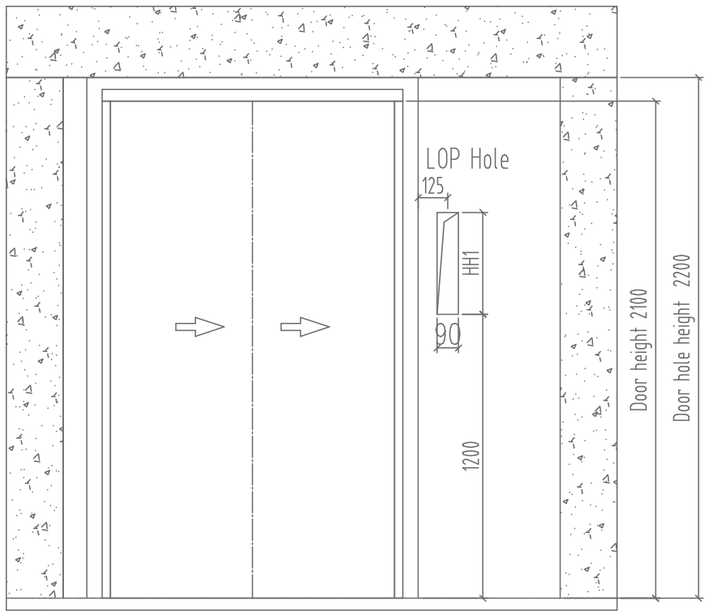

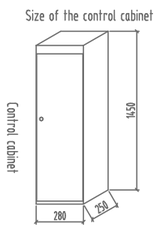

STUDIO9
Architectural
Design
www.studio9.ge

საპროექტო ორგანიზაცია
Company name

შ.პ.ს. "სტუდია 9"
ლუბლიანას ქ. #30
თბილისი
საქართველო

პროექტის დასახელება
Job Title

მრავალფუნქციური კომპლექსი.
კომერციული-საოფისე, საცხოვრებელი

მისამართი:
Address

ქალაქი თბილისი, შავიშვილის ქუჩა #3
(ნაკვ: 01.14.04.029.039)

შენიშვნა:
Notes:

პროექტის სტატუსი Drawing Status	შეს. თარიღი Date
სტადია პროექტი	

შემსრულებლები
performers

თანამდებობა	სახელი,გვარი	ხელმოწერა
დირექტორი	ზ.ნიალაური	
მთ. არქიტექტორი	მ. ჩხაიძე	
პროექტის ავტორი	მ. ჩხაიძე	
არქიტექტორი	ა. მისირაძე	

ნახაზის დასახელება
Drawing title

ლიფტი

ფერცელი №	სულ.	ფერცელის ზომა
ა-3-7		A3

მასშტაბი. 1:50, 1:100
Drawing Scale.

2022 წ

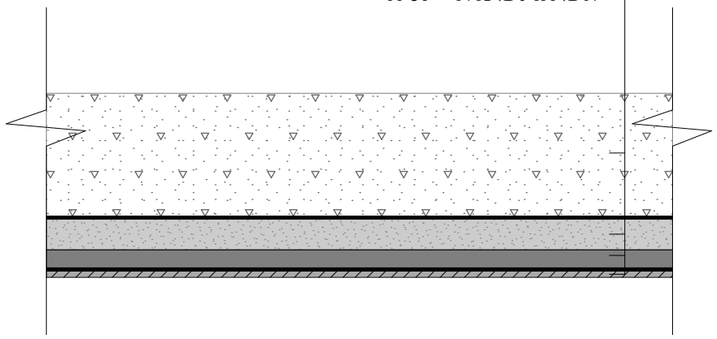

- 10 ממ - אלומיניום-אחורי
- 5 ממ - פוליאתילן-קשיח
- 30 ממ - מינרלית-צמר-סלע-בולי
- 40 ממ קלקרי קצף מלוטש-פוליאתילן
- 5 ממ מחסום-אדים עבה קצף מוקשה - רב-שכבתי-פוליאתילן
- 200 ממ קונסטרוקציית-עץ-מלוטש מלט-בלוק-מ

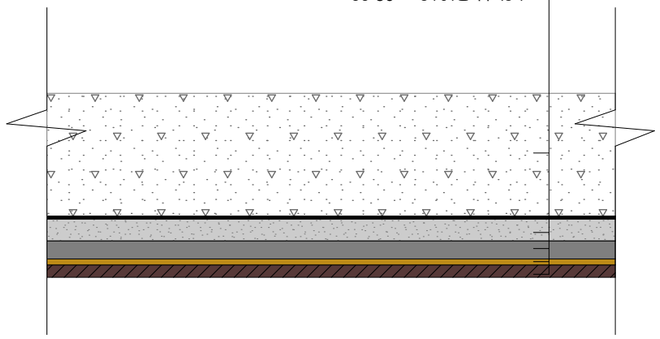

- 20 ממ - אלומיניום מלט
- 10 ממ קונסטרוקציית-פוליאתילן מלט
- 30 ממ - מינרלית-צמר-סלע-בולי
- 40 ממ קלקרי קצף מלוטש-פוליאתילן
- 5 ממ מחסום-אדים עבה קצף מוקשה - רב-שכבתי-פוליאתילן
- 200 ממ קונסטרוקציית-עץ-מלוטש מלט-בלוק-מ

חתך אנכי מפרט חלונות-אחורי-צמר-סלע
1:10 קנה מידה

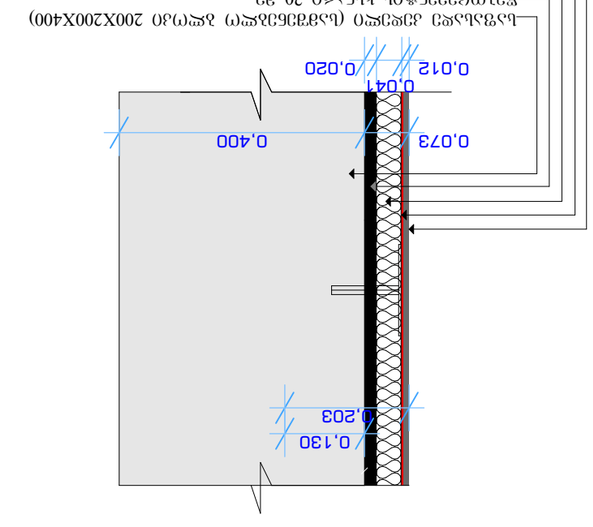

- לוח סיבים מחוזק בסיבי זכוכית (GRC) 200X200X400
- שכבת הפרדה מונעת אדים 20 מ"מ
- לוח בידוד קשיח מוקצף מסוג XPS 40מ"מ
- שכבת איטום ביטומנית
- שכבת בטון 7 R100 G102 B103 מחוזקת-בסיבי פלדה

חתך אנכי מפרט חלונות-אחורי-צמר-סלע
1:10 קנה מידה

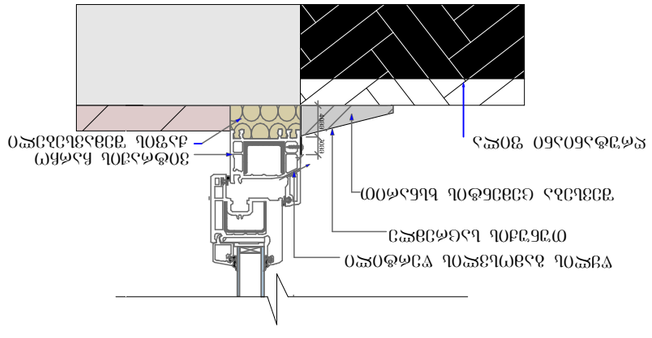

חתך אנכי מפרט חלונות-אחורי-צמר-סלע
1:10 קנה מידה

אדריכל:	STUDIO9 Architectural Design www.studio9.be
Company name	
Job Title	
Address	
Notes:	
Drawing Status	תאריך: Date
Drawing title	
Drawing Scale.	A3

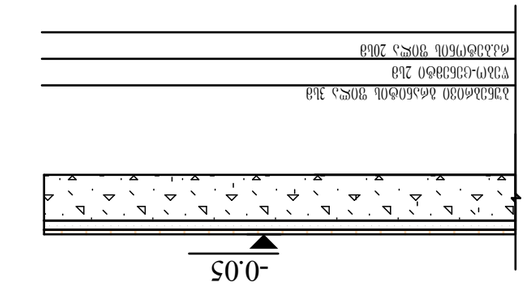

ᲛᲝᲬᲧᲐᲚᲔᲑᲐ

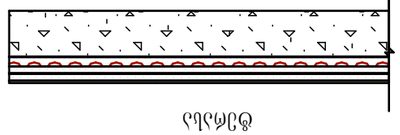

ᲑᲔᲢᲝᲜᲘᲡ ᲛᲐᲠᲪᲕᲚᲘᲡ ᲥᲕᲔᲨ ᲛᲓᲔᲑᲐᲠᲔ ᲤᲔᲜᲘᲡ ᲛᲐᲡᲐᲚᲐ

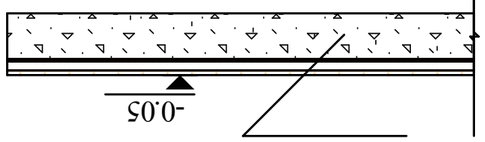

ᲑᲔᲢᲝᲜᲘᲡ ᲛᲐᲠᲪᲕᲚᲘᲡ ᲥᲕᲔᲨ ᲛᲓᲔᲑᲐᲠᲔ ᲤᲔᲜᲘᲡ ᲛᲐᲡᲐᲚᲐ

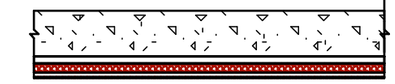

ᲛᲝᲬᲧᲐᲚᲔᲑᲐ

ᲡᲐᲥᲐᲠᲗᲕᲔᲚᲝᲡ ᲛᲔᲠᲩᲔᲕᲘᲡ ᲐᲠᲥᲘᲢᲔᲥᲢᲣᲠᲐ
Company name

შ.პ.ს. "სტუდიო 9"
ლიცენზირებული #30
მთავლური
სპეციალისტი

პროექტის დასახელება
Job Title

ობიექტის მისამართი, ბათუმის მუნიციპალიტეტი, ბათუმის ქალაქი, ზღვის ქუჩა #3
(ნაკვეთი: 01.14.04.029.039)
Address:

შენიშვნები:
Notes:

ნახაზის სახელწოდება Drawing Status	ფაზა: ტენდერი Date
საპროექტო ტერიტორიის გენერალური გეგმა Site Plan	
ტროტუარის კონსტრუქციული ჭრილი pedestrians	
მოსაპირკეთებელი ფილების ტიპები ტიპი	
ტროტუარის ფრაგმენტული გეგმა ტროტუარის ფრაგმენტული გეგმა	ბ.ნასიძე ბ.ნასიძე
ტროტუარის ფრაგმენტული გეგმა ტროტუარის ფრაგმენტული გეგმა	მ. ჩაჩუა მ. ჩაჩუა
ტროტუარის ფრაგმენტული გეგმა ტროტუარის ფრაგმენტული გეგმა	ა. ჩაჩუა ა

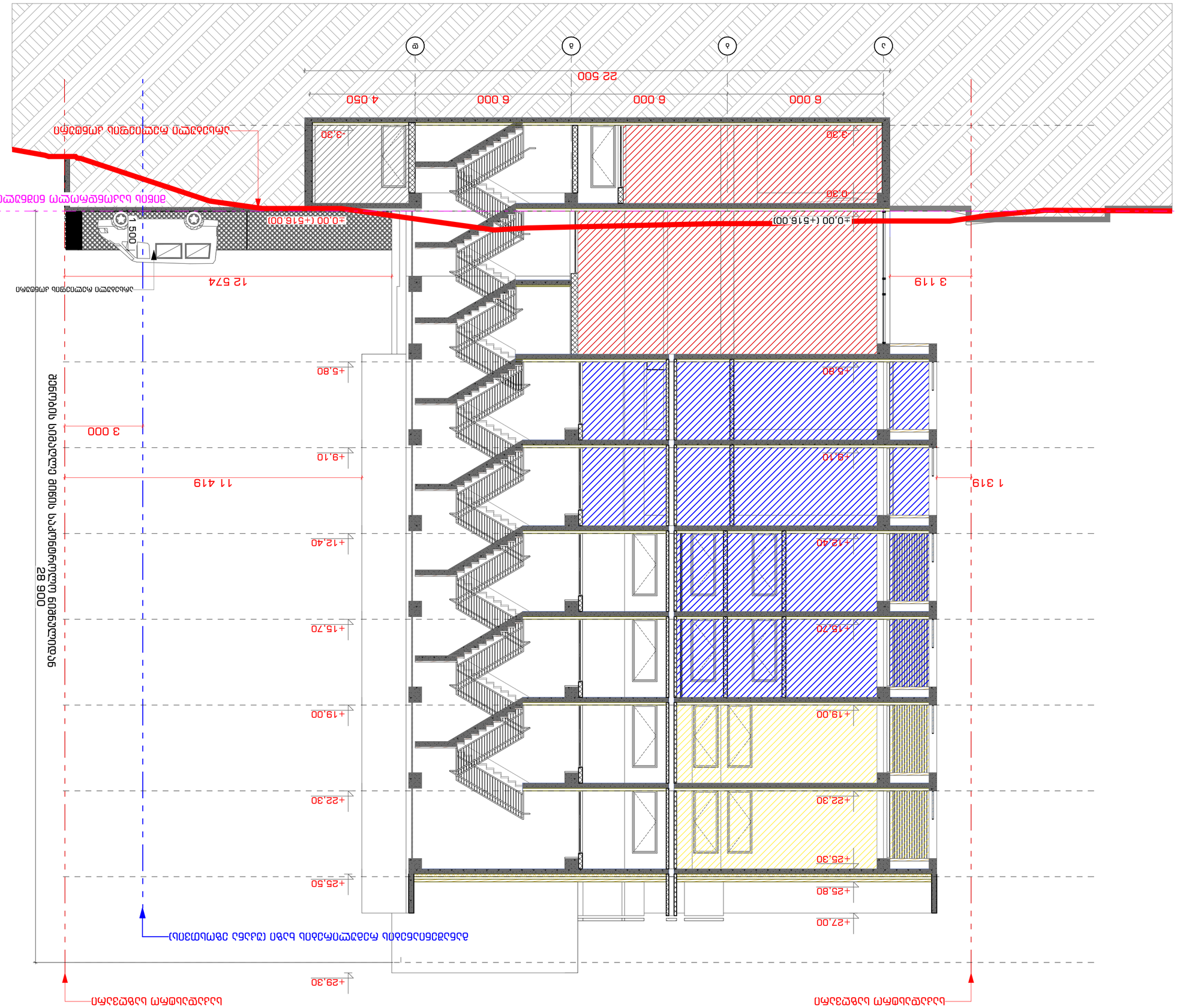

STUDIO9
Architectural Design
www.studio9.be

Company name
ש.מ.ב. "סטודיו 9"
משרד אדריכלות מ. #30
מתכנן
ראשי/מתכנן

Job Title
בית מגורים בן 6 יחידות דיור

Address
אחוזת הנשיא 3, מגדל ב', קומה 30
רמת גן

Drawing title
חתך אורך מבט צפוני

Drawing No.
A2

Scale
1:100

Drawing scale

INDEX
מפתח גיליונות

Pages
3-3-10

Revision
מהדורה

2022 6

Explanation:
חתך אורך מבט צפוני

Notes:
1. כל המידות בשטח יש לבדוק ולוודא לפני ביצוע.
2. אין לבצע שינויים ללא אישור מהנדס הקונסטרוקציה.
3. כל העבודות יבוצעו בהתאם לתקנים ולדרישות משרד הבריאות והרשויות המקומיות.
4. אין להשתמש בתכנית זו לצרכי בנייה.

מקרא:



Примечания:	Remarks:
1. Абсолютные отметки приведены в Балтийской системе высот 1977 г.	1. Absolute elevations are given in the Baltic Height System 1977.
2. Планировочные отметки даны относительно условного нуля здания.	2. Planning elevations are given relative to the building's conditional zero.
3. Высота здания дана от планировочной отметки земли до верхней точки кровли.	3. Building height is measured from planning ground level to the highest point of the roof.
Технико-экономические показатели	Technical and economic indicators
Площадь участка	Site area
Площадь застройки	Building footprint area
Коэффициент застройки	Site coverage ratio
Общая площадь здания	Total building area
Количество этажей	Number of storeys
Высота здания	Building height
Количество квартир	Number of apartments
Количество машиномест	Number of parking spaces
Площадь озеленения	Landscaped area
Коэффициент озеленения	Landscaping ratio
Площадь благоустройства	Improved area
Коэффициент благоустройства	Improvement ratio
Площадь твердых покрытий	Hard surface area
Площадь мягких покрытий	Soft surface area
Площадь покрытий для велосипедов	Bicycle surface area
Площадь покрытий для маломобильных групп населения	Accessible surface area
Площадь покрытий для автомобилей	Vehicle surface area
Площадь покрытий для спортивных площадок	Sports surface area
Площадь покрытий для детских площадок	Playground surface area
Площадь покрытий для площадок для выгула собак	Dog area surface area
Площадь покрытий для площадок для сушки белья	Drying area surface area
Площадь покрытий для площадок для мусоросборников	Waste collection surface area
Площадь покрытий для иных площадок	Other surface area

Условные обозначения:	Legend:
Граница земельного участка	Site boundary
Существующее здание	Existing building
Проектируемое здание	Proposed building
Существующее сооружение	Existing structure
Проектируемое сооружение	Proposed structure
Существующее дерево	Existing tree
Проектируемое дерево	Proposed tree
Существующий кустарник	Existing shrub
Проектируемый кустарник	Proposed shrub
Существующий газон	Existing lawn
Проектируемый газон	Proposed lawn
Существующее покрытие	Existing surface
Проектируемое покрытие	Proposed surface
Существующий бордюр	Existing kerb
Проектируемый бордюр	Proposed kerb
Существующий забор	Existing fence
Проектируемый забор	Proposed fence
Существующий пешеходный переход	Existing pedestrian crossing
Проектируемый пешеходный переход	Proposed pedestrian crossing
Существующий подземный переход	Existing underpass
Проектируемый подземный переход	Proposed underpass
Существующий надземный переход	Existing overpass
Проектируемый надземный переход	Proposed overpass
Существующий тротуар	Existing pavement
Проектируемый тротуар	Proposed pavement
Существующая велосипедная дорожка	Existing cycle path
Проектируемая велосипедная дорожка	Proposed cycle path
Существующая автомобильная дорога	Existing road
Проектируемая автомобильная дорога	Proposed road
Существующая железная дорога	Existing railway
Проектируемая железная дорога	Proposed railway
Существующий трамвайный путь	Existing tramway
Проектируемый трамвайный путь	Proposed tramway
Существующий троллейбусный путь	Existing trolleybus line
Проектируемый троллейбусный путь	Proposed trolleybus line
Существующая автобусная остановка	Existing bus stop
Проектируемая автобусная остановка	Proposed bus stop
Существующая трамвайная остановка	Existing tram stop
Проектируемая трамвайная остановка	Proposed tram stop
Существующая троллейбусная остановка	Existing trolleybus stop
Проектируемая троллейбусная остановка	Proposed trolleybus stop
Существующая автомобильная парковка	Existing car park
Проектируемая автомобильная парковка	Proposed car park
Существующая велосипедная парковка	Existing bicycle parking
Проектируемая велосипедная парковка	Proposed bicycle parking
Существующая парковка для маломобильных групп населения	Existing accessible parking
Проектируемая парковка для маломобильных групп населения	Proposed accessible parking
Существующая парковка для грузовых автомобилей	Existing lorry parking
Проектируемая парковка для грузовых автомобилей	Proposed lorry parking
Существующая парковка для автобусов	Existing coach parking
Проектируемая парковка для автобусов	Proposed coach parking
Существующая парковка для такси	Existing taxi rank
Проектируемая парковка для такси	Proposed taxi rank
Существующая парковка для мотоциклов	Existing motorcycle parking
Проектируемая парковка для мотоциклов	Proposed motorcycle parking
Существующая парковка для прицепов	Existing trailer parking
Проектируемая парковка для прицепов	Proposed trailer parking
Существующая парковка для караванов	Existing caravan parking
Проектируемая парковка для караванов	Proposed caravan parking
Существующая парковка для лодок	Existing boat parking
Проектируемая парковка для лодок	Proposed boat parking
Существующая парковка для самолетов	Existing aircraft parking
Проектируемая парковка для самолетов	Proposed aircraft parking

Примечания:	Notes:
1. Абсолютные отметки приведены в Балтийской системе высот 1977 г.	1. Absolute elevations are given in the Baltic Height System 1977.
2. Планировочные отметки даны относительно условного нуля здания.	2. Planning elevations are given relative to the building's conditional zero.
3. Высота здания дана от планировочной отметки земли до верхней точки кровли.	3. Building height is measured from planning ground level to the highest point of the roof.
Технико-экономические показатели	Technical and economic indicators
Площадь участка	Site area
Площадь застройки	Building footprint area
Коэффициент застройки	Site coverage ratio
Общая площадь здания	Total building area
Количество этажей	Number of storeys
Высота здания	Building height
Количество квартир	Number of apartments
Количество машиномест	Number of parking spaces
Площадь озеленения	Landscaped area
Коэффициент озеленения	Landscaping ratio
Площадь благоустройства	Improved area
Коэффициент благоустройства	Improvement ratio
Площадь твердых покрытий	Hard surface area
Площадь мягких покрытий	Soft surface area
Площадь покрытий для велосипедов	Bicycle surface area
Площадь покрытий для маломобильных групп населения	Accessible surface area
Площадь покрытий для автомобилей	Vehicle surface area
Площадь покрытий для спортивных площадок	Sports surface area
Площадь покрытий для детских площадок	Playground surface area
Площадь покрытий для площадок для выгула собак	Dog area surface area
Площадь покрытий для площадок для сушки белья	Drying area surface area
Площадь покрытий для площадок для мусоросборников	Waste collection surface area
Площадь покрытий для иных площадок	Other surface area

Условные обозначения:	Legend:
Граница земельного участка	Site boundary
Существующее здание	Existing building
Проектируемое здание	Proposed building
Существующее сооружение	Existing structure
Проектируемое сооружение	Proposed structure
Существующее дерево	Existing tree
Проектируемое дерево	Proposed tree
Существующий кустарник	Existing shrub
Проектируемый кустарник	Proposed shrub
Существующий газон	Existing lawn
Проектируемый газон	Proposed lawn
Существующее покрытие	Existing surface
Проектируемое покрытие	Proposed surface
Существующий бордюр	Existing kerb
Проектируемый бордюр	Proposed kerb
Существующий забор	Existing fence
Проектируемый забор	Proposed fence
Существующий пешеходный переход	Existing pedestrian crossing
Проектируемый пешеходный переход	Proposed pedestrian crossing
Существующий подземный переход	Existing underpass
Проектируемый подземный переход	Proposed underpass
Существующий надземный переход	Existing overpass
Проектируемый надземный переход	Proposed overpass
Существующий тротуар	Existing pavement
Проектируемый тротуар	Proposed pavement
Существующая велосипедная дорожка	Existing cycle path
Проектируемая велосипедная дорожка	Proposed cycle path
Существующая автомобильная дорога	Existing road
Проектируемая автомобильная дорога	Proposed road
Существующая железная дорога	Existing railway
Проектируемая железная дорога	Proposed railway
Существующий трамвайный путь	Existing tramway
Проектируемый трамвайный путь	Proposed tramway
Существующий троллейбусный путь	Existing trolleybus line
Проектируемый троллейбусный путь	Proposed trolleybus line
Существующая автобусная остановка	Existing bus stop
Проектируемая автобусная остановка	Proposed bus stop
Существующая трамвайная остановка	Existing tram stop
Проектируемая трамвайная остановка	Proposed tram stop
Существующая троллейбусная остановка	Existing trolleybus stop
Проектируемая троллейбусная остановка	Proposed trolleybus stop
Существующая автомобильная парковка	Existing car park
Проектируемая автомобильная парковка	Proposed car park
Существующая велосипедная парковка	Existing bicycle parking
Проектируемая велосипедная парковка	Proposed bicycle parking
Существующая парковка для маломобильных групп населения	Existing accessible parking
Проектируемая парковка для маломобильных групп населения	Proposed accessible parking
Существующая парковка для грузовых автомобилей	Existing lorry parking
Проектируемая парковка для грузовых автомобилей	Proposed lorry parking
Существующая парковка для автобусов	Existing coach parking
Проектируемая парковка для автобусов	Proposed coach parking
Существующая парковка для такси	Existing taxi rank
Проектируемая парковка для такси	Proposed taxi rank
Существующая парковка для мотоциклов	Existing motorcycle parking
Проектируемая парковка для мотоциклов	Proposed motorcycle parking
Существующая парковка для прицепов	Existing trailer parking
Проектируемая парковка для прицепов	Proposed trailer parking
Существующая парковка для караванов	Existing caravan parking
Проектируемая парковка для караванов	Proposed caravan parking
Существующая парковка для лодок	Existing boat parking
Проектируемая парковка для лодок	Proposed boat parking
Существующая парковка для самолетов	Existing aircraft parking
Проектируемая парковка для самолетов	Proposed aircraft parking

Примечания:
1. Абсолютные отметки приведены в Балтийской системе высот 1977 г.
2. Планировочные отметки даны относительно условного нуля здания.
3. Высота здания дана от планировочной отметки земли до верхней точки кровли.

Технико-экономические показатели

Площадь участка	3000 кв. м
Площадь застройки	1200 кв. м
Коэффициент застройки	0.4
Общая площадь здания	3600 кв. м
Количество этажей	3
Высота здания	9.6 м
Количество квартир	36
Количество машиномест	40
Площадь озеленения	1800 кв. м
Коэффициент озеленения	0.6
Площадь благоустройства	2400 кв. м
Коэффициент благоустройства	0.8
Площадь твердых покрытий	600 кв. м
Площадь мягких покрытий	1800 кв. м
Площадь покрытий для велосипедов	50 кв. м
Площадь покрытий для маломобильных групп населения	100 кв. м
Площадь покрытий для автомобилей	400 кв. м
Площадь покрытий для спортивных площадок	200 кв. м
Площадь покрытий для детских площадок	150 кв. м
Площадь покрытий для площадок для выгула собак	100 кв. м
Площадь покрытий для площадок для сушки белья	50 кв. м
Площадь покрытий для площадок для мусоросборников	25 кв. м
Площадь покрытий для иных площадок	125 кв. м

Условные обозначения:

- Граница земельного участка
- Существующее здание
- Проектируемое здание
- Существующее сооружение
- Проектируемое сооружение
- Существующее дерево
- Проектируемое дерево
- Существующий кустарник
- Проектируемый кустарник
- Существующий газон
- Проектируемый газон
- Существующее покрытие
- Проектируемое покрытие
- Существующий бордюр
- Проектируемый бордюр
- Существующий забор
- Проектируемый забор
- Существующий пешеходный переход
- Проектируемый пешеходный переход
- Существующий подземный переход
- Проектируемый подземный переход
- Существующий надземный переход
- Проектируемый надземный переход
- Существующий тротуар
- Проектируемый тротуар
- Существующая велосипедная дорожка
- Проектируемая велосипедная дорожка
- Существующая автомобильная дорога
- Проектируемая автомобильная дорога
- Существующая железная дорога
- Проектируемая железная дорога
- Существующий трамвайный путь
- Проектируемый трамвайный путь
- Существующий троллейбусный путь
- Проектируемый троллейбусный путь
- Существующая автобусная остановка
- Проектируемая автобусная остановка
- Существующая трамвайная остановка
- Проектируемая трамвайная остановка
- Существующая троллейбусная остановка
- Проектируемая троллейбусная остановка
- Существующая автомобильная парковка
- Проектируемая автомобильная парковка
- Существующая велосипедная парковка
- Проектируемая велосипедная парковка
- Существующая парковка для маломобильных групп населения
- Проектируемая парковка для маломобильных групп населения
- Существующая парковка для грузовых автомобилей
- Проектируемая парковка для грузовых автомобилей
- Существующая парковка для автобусов
- Проектируемая парковка для автобусов
- Существующая парковка для такси
- Проектируемая парковка для такси
- Существующая парковка для мотоциклов
- Проектируемая парковка для мотоциклов
- Существующая парковка для прицепов
- Проектируемая парковка для прицепов
- Существующая парковка для караванов
- Проектируемая парковка для караванов
- Существующая парковка для лодок
- Проектируемая парковка для лодок
- Существующая парковка для самолетов
- Проектируемая парковка для самолетов

Примечания:

Company name
ООО "Студия 9"
Architectural Design
www.studio9.ge

Author's name
Ф.И.О. автора
Дата

Drawing Status	Ситуационный план
Scale	1:100
Drawing No.	3-11
Pages	
Index	A2

Drawing title
Ситуационный план

Address
Адрес объекта

Expertise
Экспертиза:

Signature
Подпись

Ф.И.О.	Дата
Ф.И.О. автора	
Ф.И.О. проверил	8.88.2022
Ф.И.О. ГИП	8.88.2022
Ф.И.О. Зав.каф.	
Ф.И.О. Декана	

2022 г

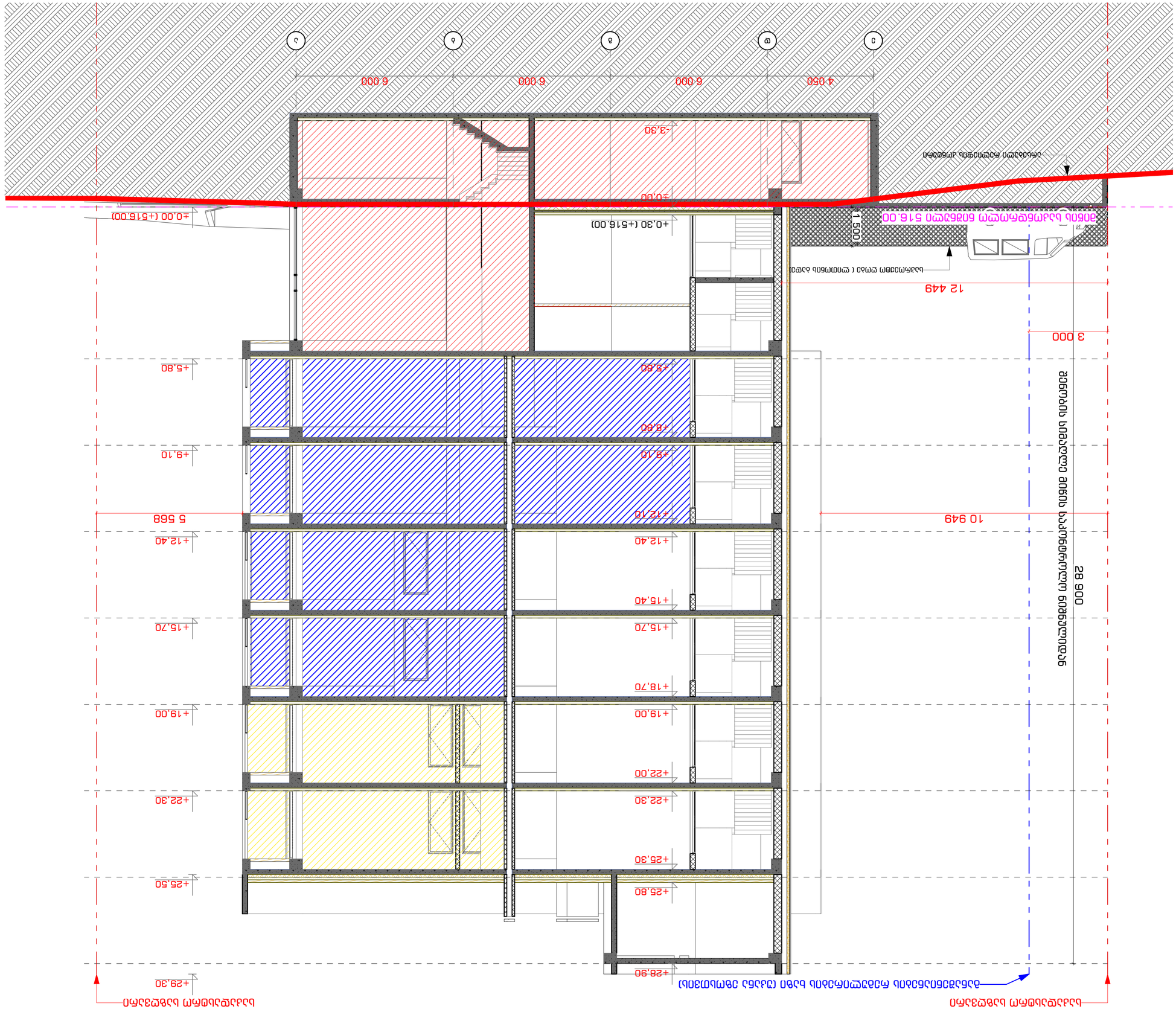
+0.00 (+516.00)
+0.30 (+516.00)
-3.30
+5.60
+9.10
+12.40
+15.70
+19.00
+22.30
+25.50
+29.30
+5.90
+9.10
+12.40
+15.40
+15.70
+18.70
+19.00
+22.00
+22.30
+25.30
+25.80
+28.90
6 000
6 000
6 000
4 050
1 250
12 449
3 000
10 949
5 568
28 000
ნახაზის ნომერი
Drawing No.
A2
1:100
3-3-12
3-3 ნომრიანი ღერძების გასწვრივ ჭრილი
Section 3-3 through axes numbers
ნახაზის დასახელება
Drawing title
ინდივიდუალური საცხოვრებელი სახლი
Individual residential house
ობიექტის მისამართი
Address
ქ. ბათუმი, ბაგრატიონის #3 ნაკვეთი (ნაკ: 01.14.04.029.039)
Batumi, Bagrationi #3 (cad: 01.14.04.029.039)
პროექტის ავტორი:
Author:
ტექნიკური ზედამხედველი:
Supervisor:
ტექნიკური ხელმძღვანელი:
Chief Engineer:
ტექნიკური ხელმძღვანელი:
Chief Engineer:
ტექნიკური ხელმძღვანელი:
Chief Engineer

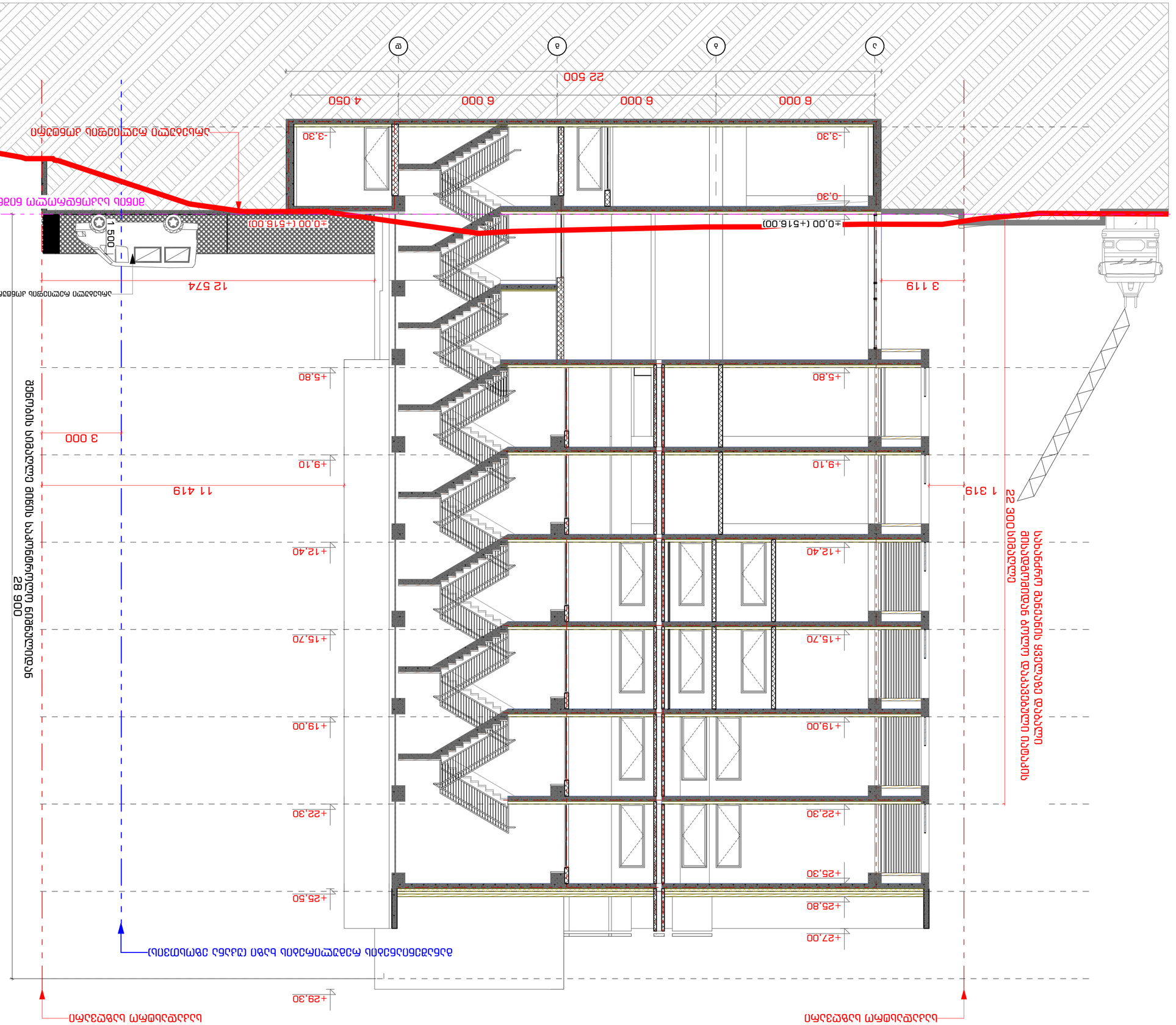

STUDIO9
Architectural Design
www.studio9.ge

შპს „სტუდია 9"
ლიცენზიის #30
ტიპიური
არქიტექტურული
პროექტი

ქ. თბილისი, ბაგრატიონის ქუჩა #3
(577) 14.04.029)

პროექტის დასახელება	ტიპიური არქიტექტურული პროექტი
ნახაზის დასახელება	ტიპიური ჭრილი 1-1
ავტორი	არქ. ბაგრატ ბაგრატიონი
ხელმძღვანელი	არქ. ბაგრატ ბაგრატიონი
პროექტის ფაზა	პროექტი
ნახაზის ნომერი	3-3-13
მასშტაბი	1:100
Drawing Scale	A2

2022 წ

ნახაზის ავტორის საავტორო უფლებებით დაცული მასალა.
ნახაზის გამოყენება, კოპირება ან გავრცელება მხოლოდ ავტორის ნებართვით.

შენიშვნა:
Notes:

1. ნახაზზე ასახული ყველა ზომა მოცემულია მილიმეტრებში.
2. ნახაზის ზომები უნდა შემოწმდეს ადგილზე სამუშაოების დაწყებამდე.
3. ნახაზის გამოყენება დაშვებულია მხოლოდ ავტორის ნებართვით.

ნახაზის ელექტრონული ვერსია

ნახაზის ტიპი	ნახაზის დასახელება
არქიტექტურული	ტიპიური ჭრილი 1-1

ცვლილებების რეგისტრაცია

ცვლილების ნომერი	ცვლილების თარიღი	ცვლილების ავტორი	ხელმოწერა
1	2022.01.15	არქ. ბაგრატ ბაგრატიონი	

ელექტრონული ვერსიის ავტორი:

ა	არქიტექტურული
ე	ელექტრული
ვ	ვენტილაცია
ს	სანტექნიკა
ხ	ხანძარსაწინააღმდეგო
ქ	ქსელები
ო	ოპტიკურ-ბოჭკოვანი ქსელი
ტ	ტელეფონიზაცია
ი	ინტერნეტი
ჭ	ჭექა-ქუხილისგან დაცვა
ვ	ვიდეოთვალთვალი
ა	ანტენური სისტემა
ს	სიგნალიზაცია
ხ	ხანძრის დეტექტირება
ე	ელექტრონული საკეტი
ა	ავტომატიზაცია
ლ	ლიფტი
ე	ესკალატორი
ა	ავტომატური კარი
ტ	ტრანსპორტირების სისტემა
ა	ავტომატური ჭიშკარი
ს	სხვა

ნახაზის ელექტრონული ვერსიის საავტორო უფლებებით დაცული მასალა.
ნახაზის გამოყენება, კოპირება ან გავრცელება მხოლოდ ავტორის ნებართვით.



STUDIO9 Architectural Design
www.studio9.ge

საპროექტო ორგანიზაცია
Company name

შ.პ.ს. "სტუდია 9"
ლუბლიანას ქ. #30
თბილისი
საქართველო

პროექტის დასახელება
Job Title

მრავალფუნქციური კომპლექსი.
კომერციული-საოფისე,
საცხოვრებელი

მისამართი:
Address

ქალაქი თბილისი, შავიშვილის ქუჩა #3
(ნაკვ: 01.14.04.029.039)

ექსპლიკაცია:
Explication:

პირობითი ნიშნები:

შენიშვნა:
Notes:

1. ნახაზზე ზომები მოცემულია მილიმეტრებში.
2. ექსპლოატაციაში მიღებამდე პროექტში შესაძლებელია განხორციელდეს ცვლილებები.
3. ნახაზის ყველა ცვლილება მშენებლობის პროცესში შეთანხმებული უნდა იყოს პროექტის ავტორთან.

არქიტექტურული ნაწილი

პროექტის სტატუსი Drawing Status	შეს. თარიღი Date
სტადია პროექტი	

შემსრულებლები
performers

თანამდებობა	სახელი.გვარი	ხელმოწერა
დირექტორი	ზ.წიკლაური	
მთავარი არქიტექტორი	მ.ჩხაიძე	
პრ. ავტორი	მ.ჩხაიძე	
არქიტექტორი	ჯ.მაისურაძე	

ნახაზის დასახელება
Drawing title

ხანძარსაწინააღმდეგო
სისტემების ჭრილი 2-2

ინდექსი № INDEX	ფურც. რაოდ. PAGES	ფურცლის ზომა
ა-ქ-14		A2

მასშტაბი
Drawing Scale 1:100

2022 წ

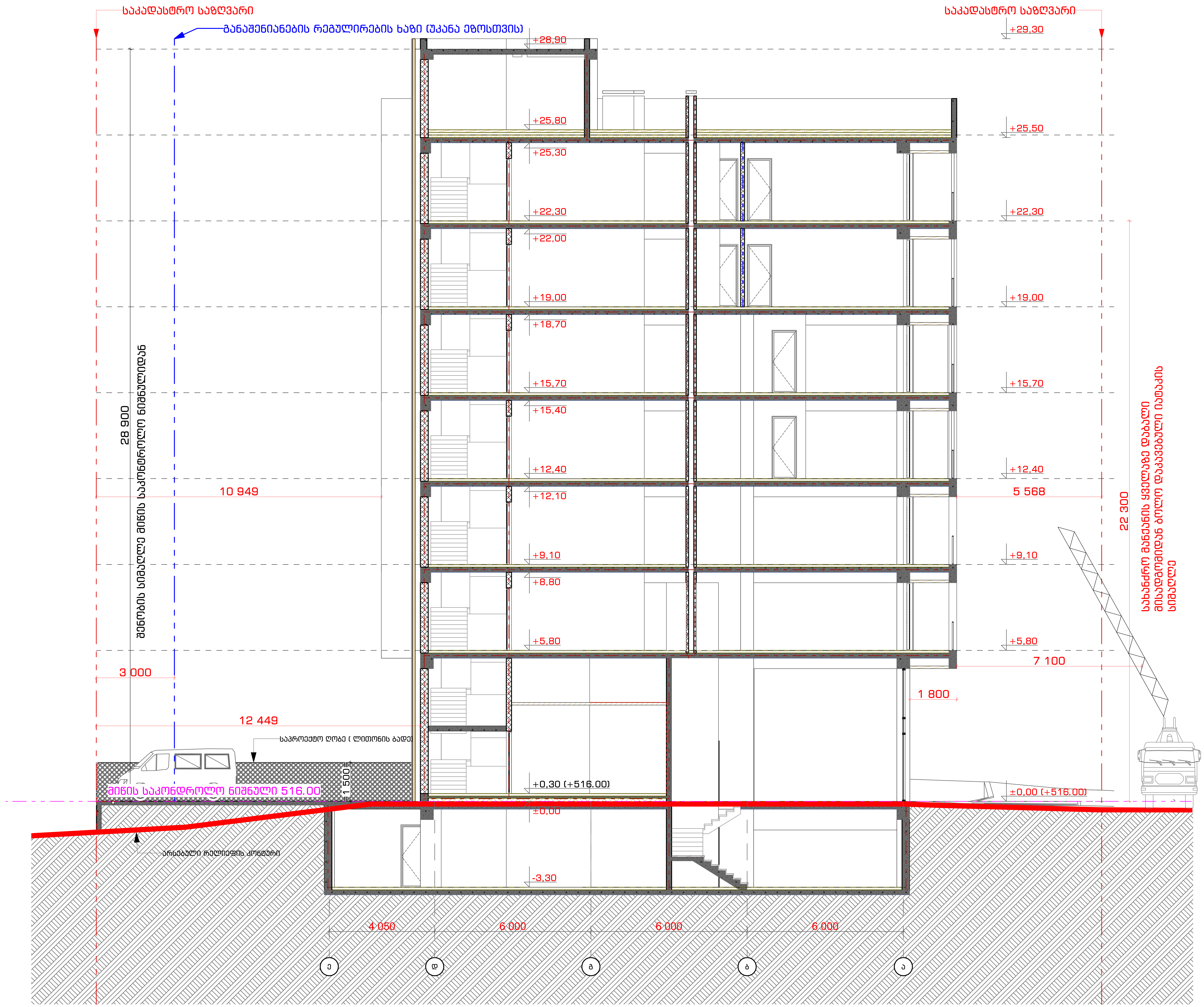

www.studio9.ge

საპროექტო ორგანიზაცია
Company name

შ.პ.ს. "სტუდია 9"
ლუბლიანას ქ. #30
თბილისი
საქართველო

პროექტის დასახელება
Job Title

მრავალფუნქციური კომპლექსი. კომერციული-საოფისე, საცხოვრებელი

მისამართი:
Address

ქალაქი თბილისი, შავიშვილის ქუჩა #3
(ნაკვ: 01.14.04.029.039)

ექსპლიკაცია:
Explication:

შენობის ელემენტები	ტიპი - I B
ძირითადი კონსტრუქციული ჩარჩო	2
მზიდი კედლები გარე შიგა	2 2
არამზიდი კედლები და ტიხრები გარე	ცხრილი 602
არამზიდი კედლები და ტიხრები შიგა	0
იატაკის კონსტრუქცია და არაძირითადი ნაწილები	2
სახურავის კონსტრუქცია და არაძირითადი ნაწილები	1

ხანძარსაწინააღმდეგო მანძილები საზოგადოებრივი ქუჩის და უკანა ეზოს მხარეს 9.0 მეტრზე მეტია.

ლიფტის შახტა აღჭურვილი იქნება ჰაერის დაწნევის სისტემით.

ჰაერის დაწნევის სისტემა უზრუნველყოფილი იქნება სათადარიგო ელმომარაგებით.

დენის გათიშვის შემთხვევაში სათადარიგო ელექტროსისტემა ავტომატურად გაანათებს გასასვლელ საშუალებებს.

კონსტრუქციული პროექტის დამუშავებისას დაცული იქნას I-B კონსტრუქციის ტიპის მოთხოვნები.

ხანძარსაწინააღმდეგო დაცვის სისტემების საინჟინრო დოკუმენტაცია დამუშავდეს 28.01.16 წ. №41 დადგენილების შესაბამისად.

შენიშვნა:
Notes:

1. ნახაზზე ზომები მოცემულია მილიმეტრებში.
2. ექსპლოატაციაში მიღებამდე პროექტში შესაძლებელია განხორციელდეს ცვლილებები.
3. ნახაზის ყველა ცვლილება მშენებლობის პროცესში შეთანხმებული უნდა იყოს პროექტის ავტორთან.

არქიტექტურული ნაწილი

პროექტის სტატუსი Drawing Status	შეს. თარიღი Date
სტადია პროექტი	

შემსრულებლები
performers

თანამდებობა	სახელი.გვარი	ხელმოწერა
დირექტორი	ზ.წიკლაური	
მთავარი არქიტექტორი	მ.ჩხაიძე	
პრ. ავტორი	მ.ჩხაიძე	
არქიტექტორი	ჯ.მაისურაძე	

ნახაზის დასახელება
Drawing title

ხანძარსაწინააღმდეგო სისტემების ჭრილი 3-3

ინდექსი № INDEX	ფურც. რაოდ. PAGES	ფურცლის ზომა
ა-ჭ-15		A2

მასშტაბი
Drawing Scale 1:100

2022 წ

გაძლიერებული ბეტონის სვეტი 40X40 მმ
ცეცხლმედეგობა 2 სთ.

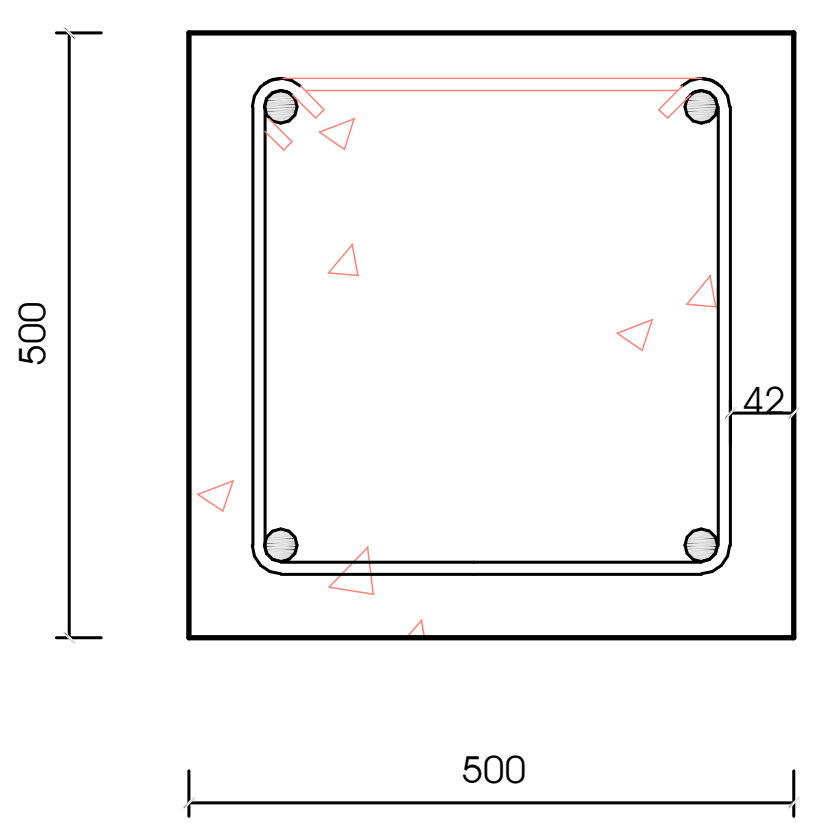

გაძლიერებული ბეტონის კედელი
კიბის შემომზღუდავები
ცეცხლმედეგობა 2 სთ.

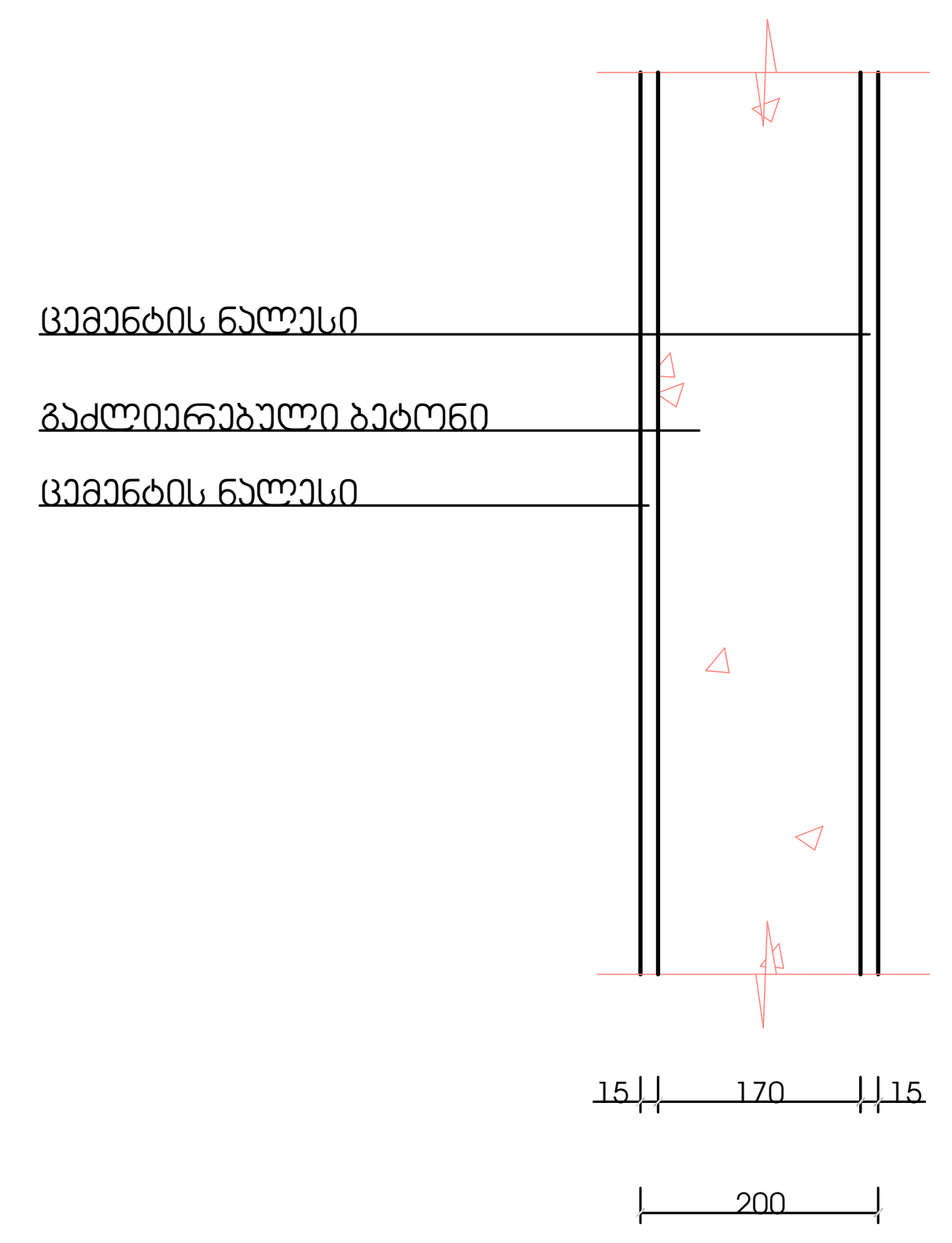

გაძლიერებული ბეტონის კოჭი
იატაკის და სახურავის ფილა
ცეცხლმედეგობა 2 სთ.

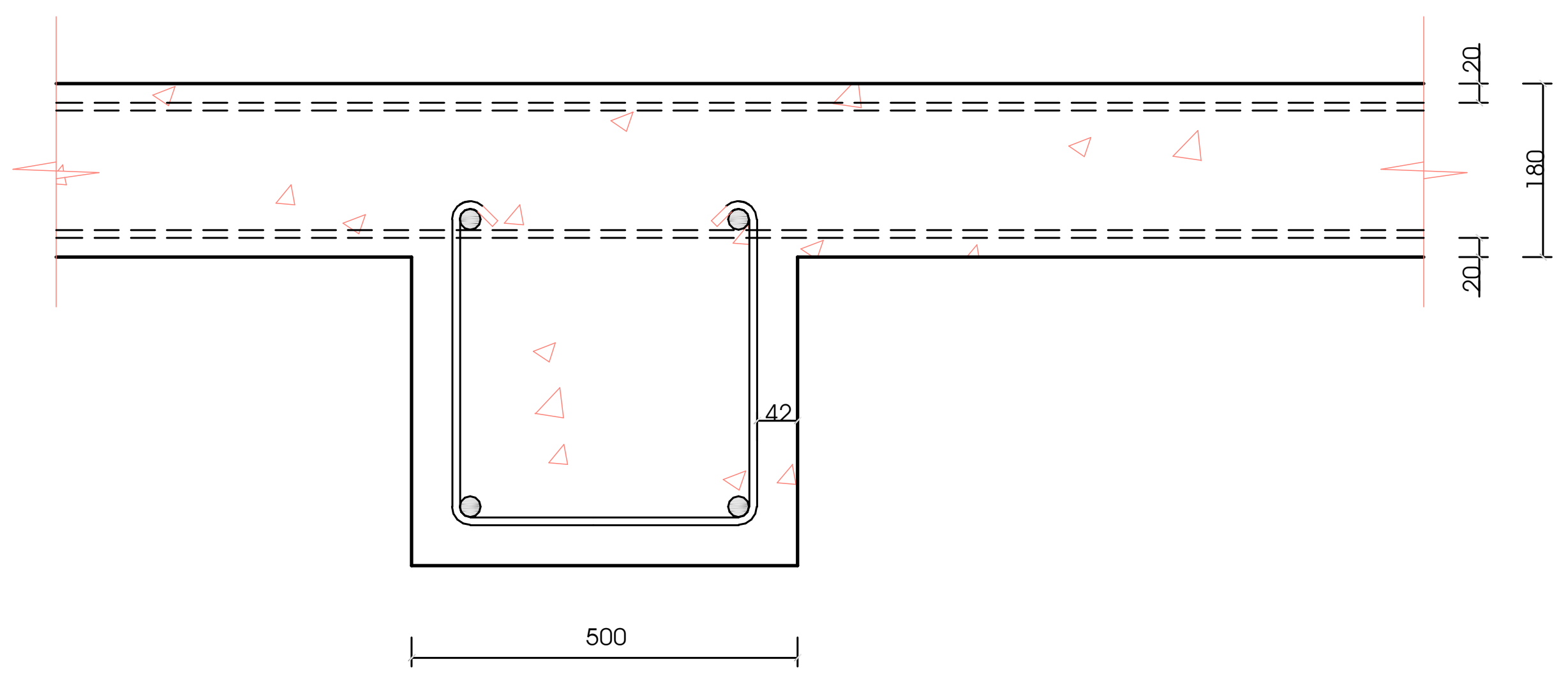

ბლოკის კედელი
ოფისებს შორის გამყოფი ტიხარი
ცეცხლმედეგობა 1 სთ.

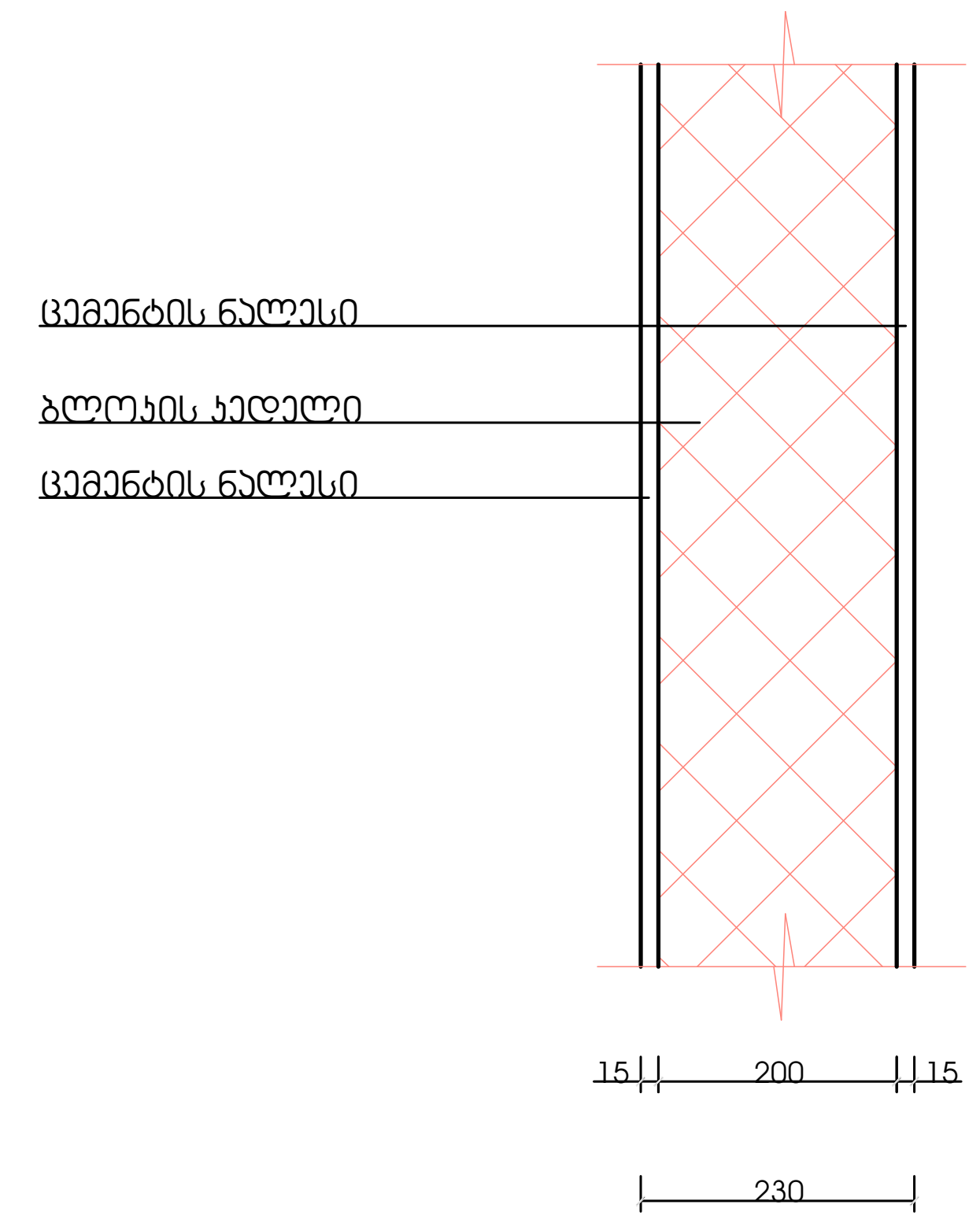

მასშტაბი: 1:10

შენობის ელემენტები	ტიპი - I
ძირითადი კონსტრუქციული ჩარჩო	2
მზიდი კედლები გარე შიგა	 2 2
არამზიდი კედლები და ტიხრები გარე	ცხრილი 602
არამზიდი კედლები და ტიხრები შიგა	0
იატაკის კონსტრუქცია და არაძირითადი ნაწილები	2
სახურავის კონსტრუქცია და არაძირითადი ნაწილები	1

შენიშვნა:

კონსტრუქციული პროექტის დამუშავებისას დაცული იქნას I-B კონსტრუქციის ტიპის მოთხოვნები.

საპროექტო ორგანიზაცია
Company name

შ.პ.ს. "სტუდია 9"
ლუბლიანას ქ. #30
თბილისი
საქართველო

პროექტის დასახელება
Job Title

მრავალფუნქციური კომპლექსი.
კომერციული-საოფისე,
საცხოვრებელი

მისამართი:
Address

ქალაქი თბილისი, შავიშვილის ქუჩა #3
(ნაკვ: 01.14.04.029.039)

ექსპლიკაცია:
Explication:

შენიშვნა:
Notes:

1. ნახაზზე ზომები მოცემულია მილიმეტრებში.
2. ექსპლოატაციაში მიღებამდე პროექტში შესაძლებელია განხორციელდეს ცვლილებები.
3. ნახაზის ყველა ცვლილება მშენებლობის პროცესში შეთანხმებული უნდა იყოს პროექტის ავტორთან.

არქიტექტურული ნაწილი

პროექტის სტატუსი Drawing Status	შეს. თარიღი Date
სტადია პროექტი	

შემსრულებლები
performers

თანამდებობა	სახელი.გვარი	ხელმოწერა
დირექტორი	ზ.წიკლაური	
მთავარი არქიტექტორი	მ.ჩხაიძე	მ.ჩხაიძე
პრ. ავტორი	მ.ჩხაიძე	მ.ჩხაიძე
არქიტექტორი	ჯ.მაისურაძე	ჯ.მაისურაძე

ნახაზის დასახელება
Drawing title

დეტალები

ინდექსი № INDEX	ფურც. რაოდ. PAGES	ფურცლის ზომა
ა-ქ-16		A2

მასშტაბი
Drawing Scale

2022 წ