ქ. თბილისი, ღვინის აღმართი №17/ურბნისის ქ №4/ფერიცვალების შესახვევი №2 (ნაკვეთი №92/19) 01.17.01.092.019 სასტუმროს კონსტრუქციული პროექტი

კონსტრუქციული ნაწილი

თბილისი 2017 წელი

№	დასახელება	ფურც. №
1	თავფურცელი	კ-1
2	განმარტებითი ბარათი	კ-1-1
3	მასალების ამოკრეფა	კ-1-2
4	შპუნტების განლაგება	კ-1-3
5	შპუნტების განშლა "1" და "5" ღერძებზე	კ-1-4
6	შპუნტების განშლა "ა" ღერძზე	კ-1-5
7	შპუნტი შ-1; შემკრავი კოჭის კვეთი	კ-1-6
8	ხიმინჯების განლაგება	კ-2
9	ხიმინჯი ხ-1; მასალის სპეციფიკაცია	კ-3
10	როსტვერკის ფილის გეგმა; საყალიბე ნახაზი	კ-4
11	როსტვერკის ფილის გეგმა; ძირითადი არმირება	კ-5
12	როსტვერკის ფილის გეგმა; დამატებითი არმირება ქვედა ზონაში X ღერძის მიმართულებით	კ-6
13	როსტვერკის ფილის გეგმა; დამატებითი არმირება ქვედა ზონაში Y ღერძის მიმართულებით	კ-7
14	როსტვერკის ფილის გეგმა; დამატებითი არმირება ზედა ზონაში	კ-8
15	ბადე ბ-1 და ბ-2	კ-9
16	როსტვერკის ფილის გეგმა; დამატებითი არმირება განივი მიმართულების ღეროებით	კ-10
17	როსტვერკის ფილის გეგმა; დამატებითი არმირება განივი მიმართულების ღეროებით; დეტალი დ-1	კ-11
18	როსტვერკის ფილის კვეთები 1-1 და 2-2; მასალის სპეციფიკაცია	კ-12
19	ლიფტის შახტის საძირკვლის კვეთი ა-ა	კ-13
20	კოლონებისა და დიაფრაგმების ანკერების განლაგება	კ-14
21	ანკერი ა-1	კ-15
22	ანკერი ა-2	კ-16
23	დიაფრაგმის ანკერი ა-3	კ-17
24	სარდაფის კედლების ანკერების განლაგება	კ-18
25	სარდაფის კედლის ანკერი	კ-19
26	სარდაფის კედლების განლაგება	კ-20
27	სარდაფის კედლის კვეთი 1-1	კ-21
28	კოლონებისა და დიაფრაგმების განლაგება -4.00 ნიშნულზე	კ-22
29	კოლონა კ-1	კ-23
30	კოლონა კ-2	კ-24
31	დიაფრაგმა დ-1	კ-25
32	დიაფრაგმა დ-2	კ-26
33	კოლონებისა და დიაფრაგმების განლაგება 0.00 ნიშნულზე	კ-27
34	კოლონა კ-1-1	კ-28
35	კოლონა კ-2-1	კ-29
36	დიაფრაგმა დ-1-1	კ-30
37	დიაფრაგმა დ-2-1	კ-31
38	კოლონებისა და დიაფრაგმების განლაგება 3.30 ნიშნულზე	კ-32
39	კოლონა კ-1-2	კ-33
40	კოლონა კ-2-2	კ-34
41	კოლონებისა და დიაფრაგმების განლაგება 6.60 ნიშნულზე	კ-35
42	კოლონებისა და დიაფრაგმების განლაგება 9.90 ნიშნულზე	კ-36
43	კოლონა კ-1-3	კ-37
44	კოლონა კ-2-3	კ-38
45	კოლონა კ-3	კ-39
46	კოლონებისა და დიაფრაგმების განლაგება 13.20 ნიშნულზე	კ-40
47	კოლონა კ-1-4	კ-41
48	კოლონებისა და დიაფრაგმების მასალის სპეციფიკაცია	კ-42
49	გადახურვის ფილა 0.00 ნიშნულზე; საყალიბე ნახაზი	კ-43
50	გადახურვის ფილა 0.00 ნიშნულზე; ძირითადი არმირება	კ-44
51	გადახურვის ფილა 0.00 ნიშნულზე; დამატებითი არმირება ქვედა ზონაში X ღერძის მიმართულებით	კ-45
52	გადახურვის ფილა 0.00 ნიშნულზე; დამატებითი არმირება ქვედა ზონაში Y ღერძის მიმართულებით	კ-46
53	გადახურვის ფილა 0.00 ნიშნულზე; დამატებითი არმირება ზედა ზონაში X ღერძის მიმართულებით	კ-47
54	გადახურვის ფილა 0.00 ნიშნულზე; დამატებითი არმირება ზედა ზონაში Y ღერძის მიმართულებით	კ-48
55	გადახურვის ფილა 3.30; 6.60 ნიშნულზე; საყალიბე ნახაზი	კ-49
56	გადახურვის ფილა 3.30; 6.60 ნიშნულზე; ძირითადი არმირება	კ-50
57	გადახურვის ფილა 3.30; 6.60 ნიშნულზე; დამატებითი არმირება ქვედა ზონაში X ღერძის მიმართულებით	კ-51
58	გადახურვის ფილა 3.30; 6.60 ნიშნულზე; დამატებითი არმირება ქვედა ზონაში Y ღერძის მიმართულებით	კ-52
59	გადახურვის ფილა 3.30; 6.60 ნიშნულზე; დამატებითი არმირება ზედა ზონაში X ღერძის მიმართულებით	კ-53
60	გადახურვის ფილა 3.30; 6.60 ნიშნულზე; დამატებითი არმირება ზედა ზონაში Y ღერძის მიმართულებით	კ-54
61	გადახურვის ფილა 9.90 ნიშნულზე; საყალიბე ნახაზი	კ-55
62	გადახურვის ფილა 9.90 ნიშნულზე; ძირითადი არმირება	კ-56
63	გადახურვის ფილა 9.90 ნიშნულზე; დამატებითი არმირება ქვედა ზონაში X ღერძის მიმართულებით	კ-57
64	გადახურვის ფილა 9.90 ნიშნულზე; დამატებითი არმირება ქვედა ზონაში Y ღერძის მიმართულებით	კ-58
65	გადახურვის ფილა 9.90 ნიშნულზე; დამატებითი არმირება ზედა ზონაში X ღერძის მიმართულებით	კ-59
66	გადახურვის ფილა 9.90 ნიშნულზე; დამატებითი არმირება ზედა ზონაში Y ღერძის მიმართულებით	კ-60
67	გადახურვის ფილა 13.20 ნიშნულზე; საყალიბე ნახაზი	კ-61
68	გადახურვის ფილა 13.20 ნიშნულზე; ძირითადი არმირება	კ-62
69	გადახურვის ფილა 13.20 ნიშნულზე; დამატებითი არმირება ქვედა ზონაში X ღერძის მიმართულებით	კ-63
70	გადახურვის ფილა 13.20 ნიშნულზე; დამატებითი არმირება ქვედა ზონაში Y ღერძის მიმართულებით	კ-64
71	გადახურვის ფილა 13.20 ნიშნულზე; დამატებითი არმირება ზედა ზონაში X ღერძის მიმართულებით	კ-65
72	გადახურვის ფილა 13.20 ნიშნულზე; დამატებითი არმირება ზედა ზონაში Y ღერძის მიმართულებით	კ-66
73	გადახურვის ფილა 16.00 ნიშნულზე; საყალიბე ნახაზი	კ-67
74	გადახურვის ფილა 16.00 ნიშნულზე; ძირითადი არმირება	კ-68
75	გადახურვის ფილის კვეთი; მასალის სპეციფიკაცია	კ-69
76	რიგელები რ-1, 2, 3, 4	კ-70
77	რიგელები რ-5, 6, 7, 8	კ-71
78	რიგელები რ-9, 10, 11, 12, 13, 14, 15, 16, 17	კ-72
79	რიგელები რ-18, 19, 20, 21	კ-73
80	რიგელების კვეთი 1-1	კ-74
81	რიგელების არმირების დეტალები	კ-75
82	რიგელების მასალის სპეციფიკაცია	კ-76
83	კიბე -4.00 ნიშნულიდან 0.00 ნიშნულამდე	კ-77
84	კიბე 0.00 ნიშნულიდან 13.20 ნიშნულამდე	კ-78

ქ. თბილისი, ღვინის აღმართი №17/ურბნისის ქ №4/ფერიცვალების შესახვევი №2 (ნაკვეთი №92/19) 01.17.01.092.019 სასტუმროს კონსტრუქციული პროექტი

				სტადია	ფურც.
					კ-1
დირექტორი	თ. მურვანიძე				შ.პ.ს. "არქიკოლეგიუმი"
პრ. მთ. არქიტ.	თ. მურვანიძე				
პრ. მთ. ინჟინ.	ზ. სილაგაძე			მასშტაბი	
შეასრულა	რ. სილაგაძე		თავფურცელი		
შეამოწმა	ზ. სილაგაძე				

განმარტებითი ბარათი

წინამდებარე პროექტის კონსტრუქციული ნაწილი დამუშავებულია არქიტექტურულ-გეგმარებითი გადაწყვეტისა და საინჟინრო-გეოლოგიური გამოკვლევის საფუძველზე.

საინჟინრო-გეოლოგიური გამოკვლევის თანახმად შენობა დაფუძნებულია ძირითად ქანებზე ბურღვა-დასატენი ხიმინჯების გამოყენებით.

კონსტრუქციული სისტემა მიღებულია ჩარჩო-კავშირებიანი სისტემა განივი მიმართულების დიაფრაგმების გამოყენებით.

ანგარიში შესრულებულია კომპლექსური პროგრამა лира сапр-ის გამოყენებით 8 ბალიან სეისმოაქტივობისთვის MSK-64 შკალის მიხედვით.

საძირკველი – მიღებულია ბურღვა-დასატენი ხიმინჯები დიამეტრით 800 მმ.

როსტვერკი – წარმოადგენს ფილას სისქით 500 მმ.

კოლონები – განიკვეთით 500X500 მმ.

რიგელები – განიკვეთით 500X500 მმ. ფილის ჩათვლით.

გადახურვის ფილა – სისქით 200 მმ.

დიაფრაგმები – სისქით 200 მმ.

პერიმეტრის კედლები – სისქით 200 მმ.

კიბეები – მონოლითური კოსოურის სისქე 200 მმ.

კედლების შევსება და ტიხრები – წვრილი საკედლე ბლოკი მოცულობითი წონით არაუმეტეს 1000კგ/მ^3.

სახურავი – რულონური მინიმალური ქანობის გამოყენებით

გამოყენებული მასალა:

ბეტონი კლასით B25;

არმატურა კლასით A500c და A240

შენიშვნა: ქვაბულის ამოღებამდე მოხდეს პროექტით მითითებულ სამ მხარეს შპუნტებით გამაგრება.

ქ. თბილისი, ღვინის აღმართი №17/ურბნისის ქ №4/ფერიცვალების შესახვევი №2 (ნაკვეთი №92/19) 01.17.01.092.019 სასტუმროს კონსტრუქციული პროექტი				სტადია	ფურც.	რაოდ
					კ-1-1	
დირექტორი	თ. მურვანიძე				შ.პ.ს. "არქიკოლეგიუმი"	
პრ. მთ. არქიტ.	თ. მურვანიძე					
პრ. მთ. ინჟინ.	ზ. სილაგაძე		განმარტებითი ბარათი	მასშტაბი		
შეასრულა	რ. სილაგაძე					
შეამოწმა	ზ. სილაგაძე					

№	დასახელება	არმატურა A500C								A240		- 10X6	ბეტონი მ³	
		10	12	14	16	18	20	22	25	6	8		B15	B25
1	ხიმინჯები					5702.4				1147.5		178.2		137.70
2	როსტვერკის ფილა	847	10342			1642							53.00	258.00
3	ანკერები		807.84						1963.5		99.36			
4	კოლონები				2625.6		3590		7100.32		4218.04			111.84
5	დიაფრაგმები	502.2	1996.56								24.00			20.80
6	სარდაფის კედლები		3400.2								120			33.60
7	რიგელები						10556.84		17058.58		5609.6			145.2
8	გადახურვის ფილები	30359.6	4444.2	2445.62				15854.4			1068			478.9
9	კიბე		1350											15.00
	სულ	**31708.80**	**22340.80**	**2445.62**	**2625.60**	**7344.40**	**14146.84**	**15854.40**	**26122.40**	**1147.50**	**11139.00**	**178.20**	**53.00**	**1201.04**

ქ. თბილისი, ღვინის აღმართი №17/ურბნისის ქ №4/ფერიცვალების შესახვევი №2 (ნაკვეთი №92/19) 01.17.01.092.019 სასტუმროს კონსტრუქციული პროექტი				სტადია	ფურც.	რაოდ
					კ-1-2	
დირექტორი	თ. მურვანიძე				შ.პ.ს. "არქიკოლებიუმი"	
პრ. მთ. არქიტ.	თ. მურვანიძე					
პრ. მთ. ინჟინ.	ზ. სილაგაძე		მასალების ამოკრეფა	მასშტაბი		
შეასრულა	რ. სილაგაძე					
შეამოწმა	ზ. სილაგაძე					

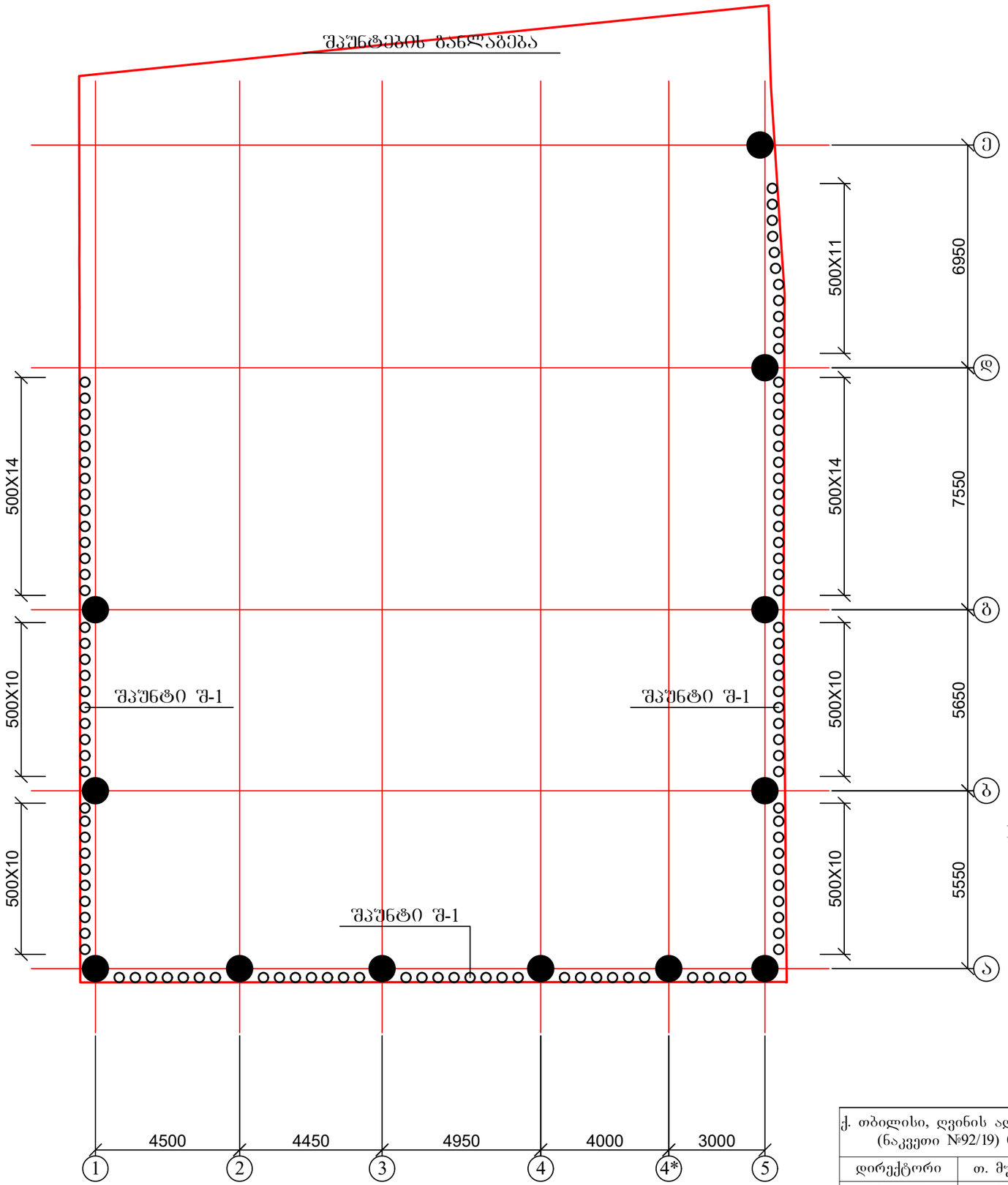

1. ღერძებზე მდებარე ხიმინჯები შესრულდეს ხელით;
2. შპუნტების განშლა იხ. ფურცელი კ-1-4 - კ-1-5;
3. შპუნტი შ-1 იხ. ფურცელი კ-1-6

ქ. თბილისი, დვინის აღმართი №17/ურბნისის ქ №4/ფერიცვალების შესახვევი №2 (ნაკვეთი №92/19) 01.17.01.092.019 სასტუმროს კონსტრუქციული პროექტი				სტადია	ფურც.	რაოდ
					კ-1-3	
დირექტორი	თ. მურვანიძე				შ.პ.ს. "არქიკოლეგიუმი"	
პრ. მთ. არქიტ.	თ. მურვანიძე					
პრ. მთ. ინჟინ.	ზ. სილაგაძე		შპუნტების განლაგება	მასშტაბი		
შეასრულა	რ. სილაგაძე					
შეამოწმა	ზ. სილაგაძე					

შპუნტების განშლა "5" ღერძზე

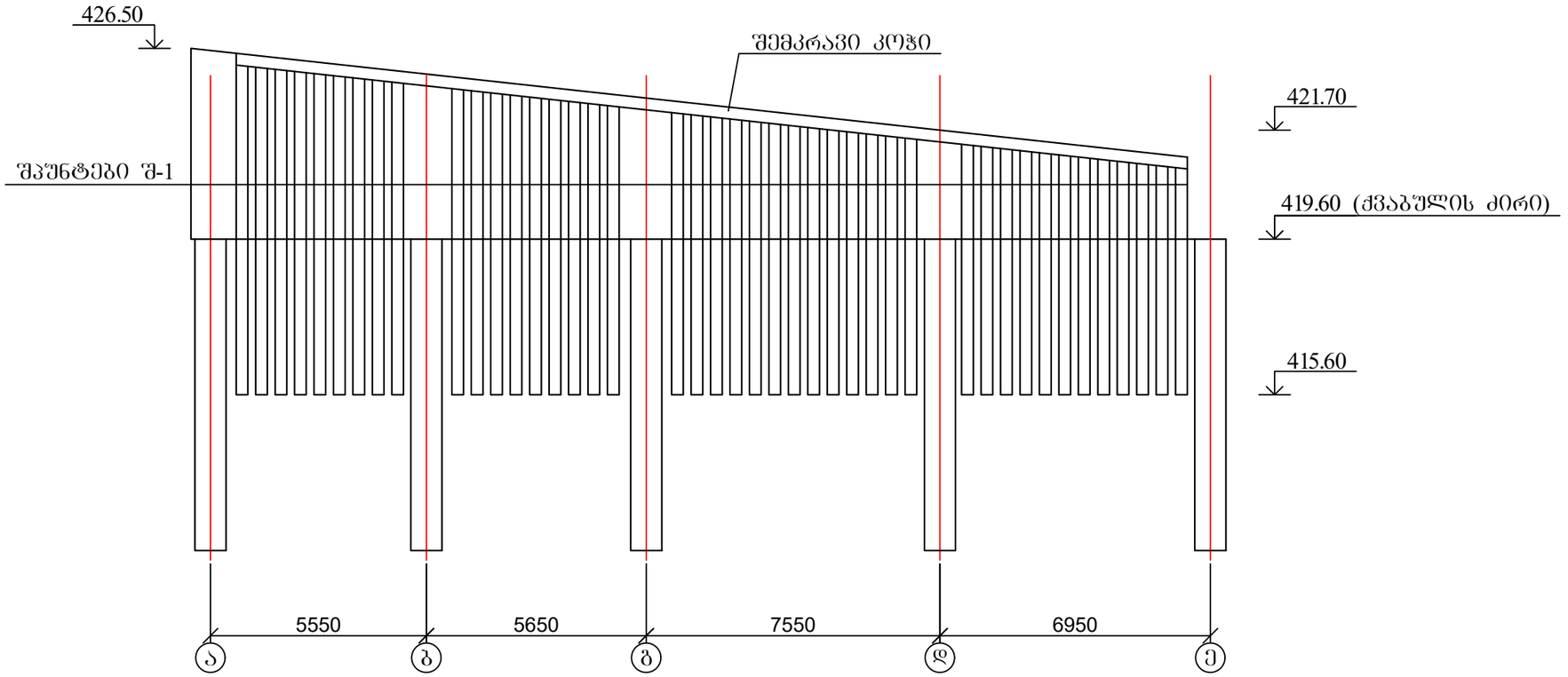

1. შპუნტი შ-1 იხ. ფურცელი კ-1-6;
2. შემკრავი კოჭის კვეთი იხ. ფურცელი კ-1-6

შპუნტების განშლა "1" ღერძზე

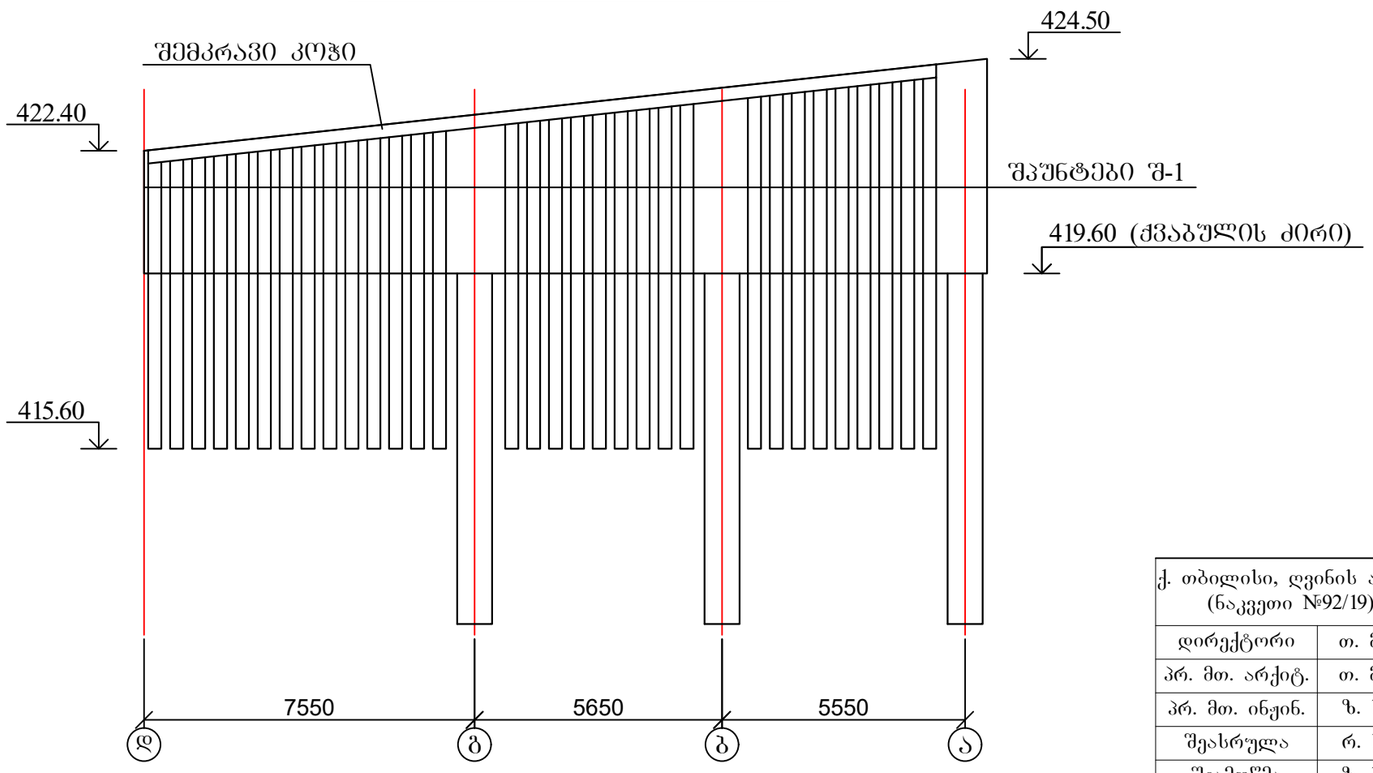

ქ. თბილისი, ღვინის აღმართი №17/ურბნისის ქ №4/ფერიცვალების შესახვევი №2 (ნაკვეთი №92/19) 01.17.01.092.019 სასტუმროს კონსტრუქციული პროექტი				სტადია	ფურც.	რაოდ
					კ-1-4	
დირექტორი	თ. მურვანიძე					შ.პ.ს. "არქიკონსულტინგი"
პრ. მთ. არქიტ.	თ. მურვანიძე					
პრ. მთ. ინჟინ.	ზ. სილაგაძე		შპუნტების განშლა "1" და "5" ღერძებზე	მასშტაბი		
შეასრულა	რ. სილაგაძე					
შეამოწმა	ზ. სილაგაძე					

შპუნტების განშლა "ა" ღერძზე

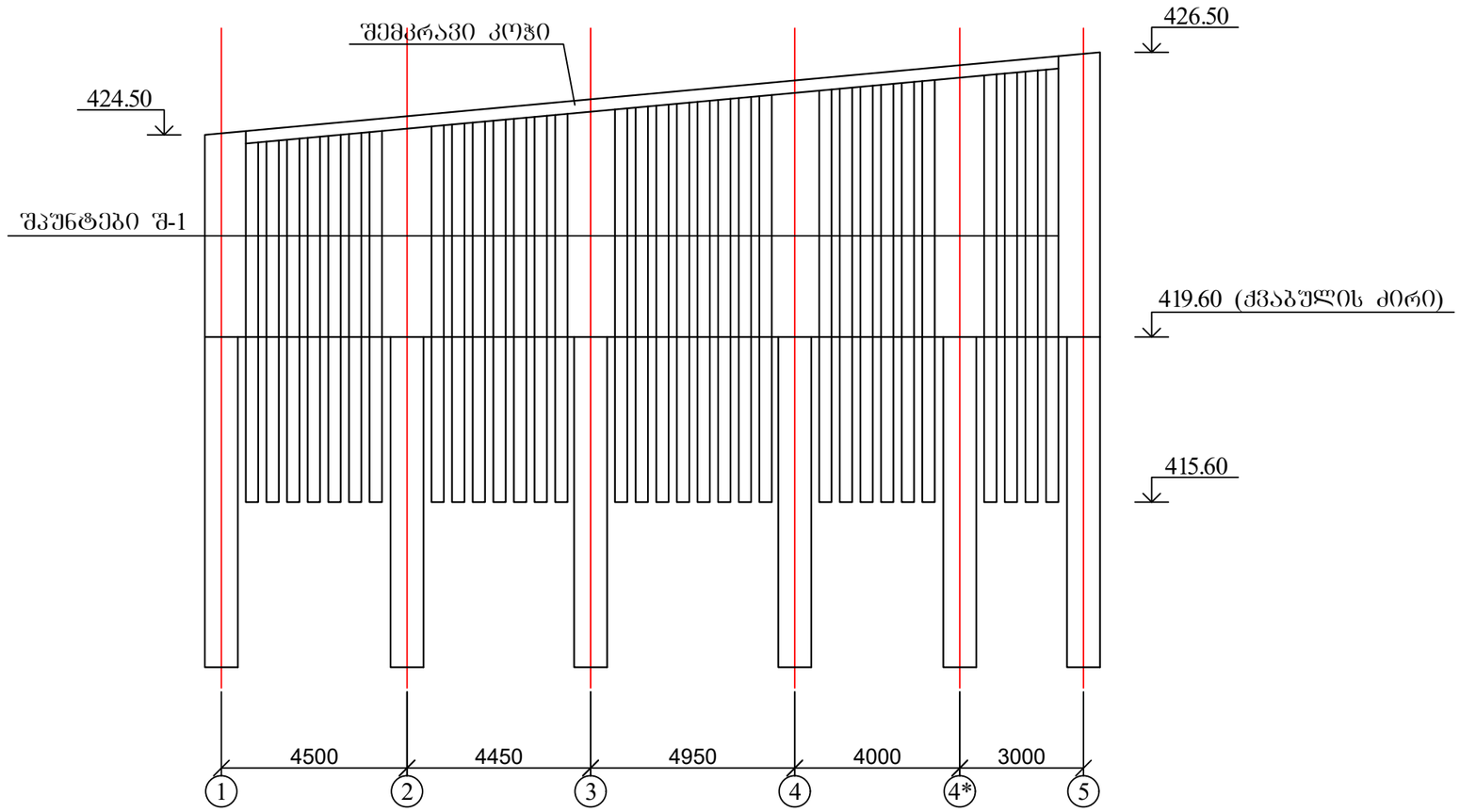

1. შპუნტი შ-1 იხ. ფურცელი კ-1-6;
2. შემკრავი კოჭის კვეთი იხ. ფურცელი კ-1-6

ქ. თბილისი, ღვინის აღმართი №17/ურბნისის ქ №4/ფერიცვალების შესახვევი №2 (ნაკვეთი №92/19) 01.17.01.092.019 სასტუმროს კონსტრუქციული პროექტი				სტადია	ფურც.	რაოდ
					კ-1-5	
დირექტორი	თ. მურვანიძე					შ.პ.ს. "არქიკონსულტინგი"
პრ. მთ. არქიტ.	თ. მურვანიძე					
პრ. მთ. ინჟინ.	ზ. სილაგაძე		შპუნტების განშლა "ა" ღერძზე	მასშტაბი		
შეასრულა	რ. სილაგაძე					
შეამოწმა	ზ. სილაგაძე					

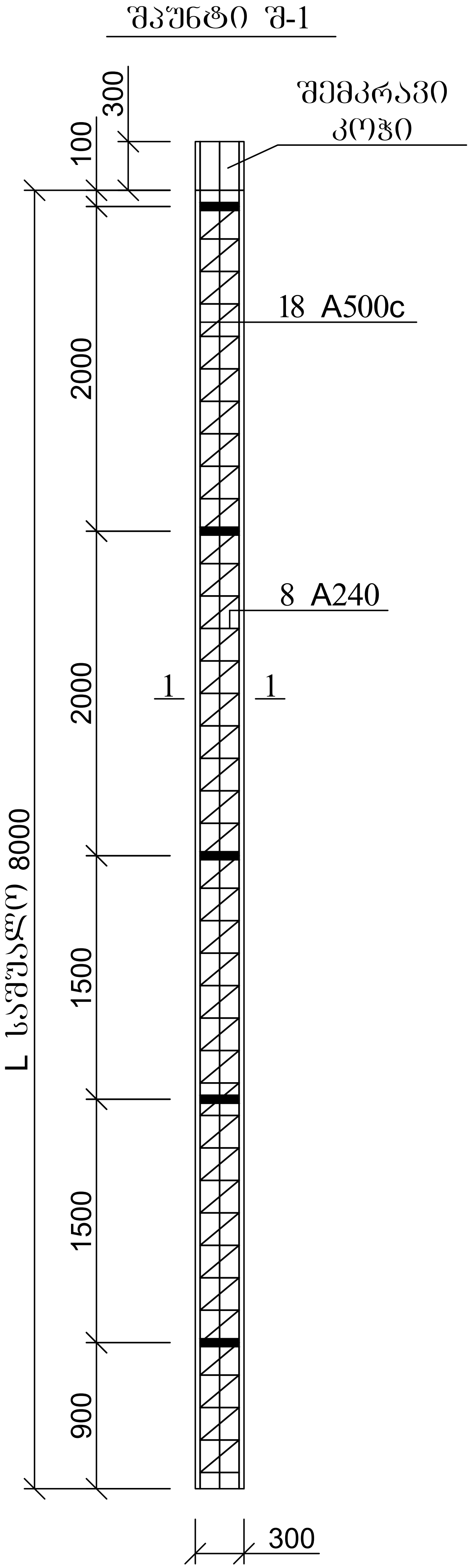

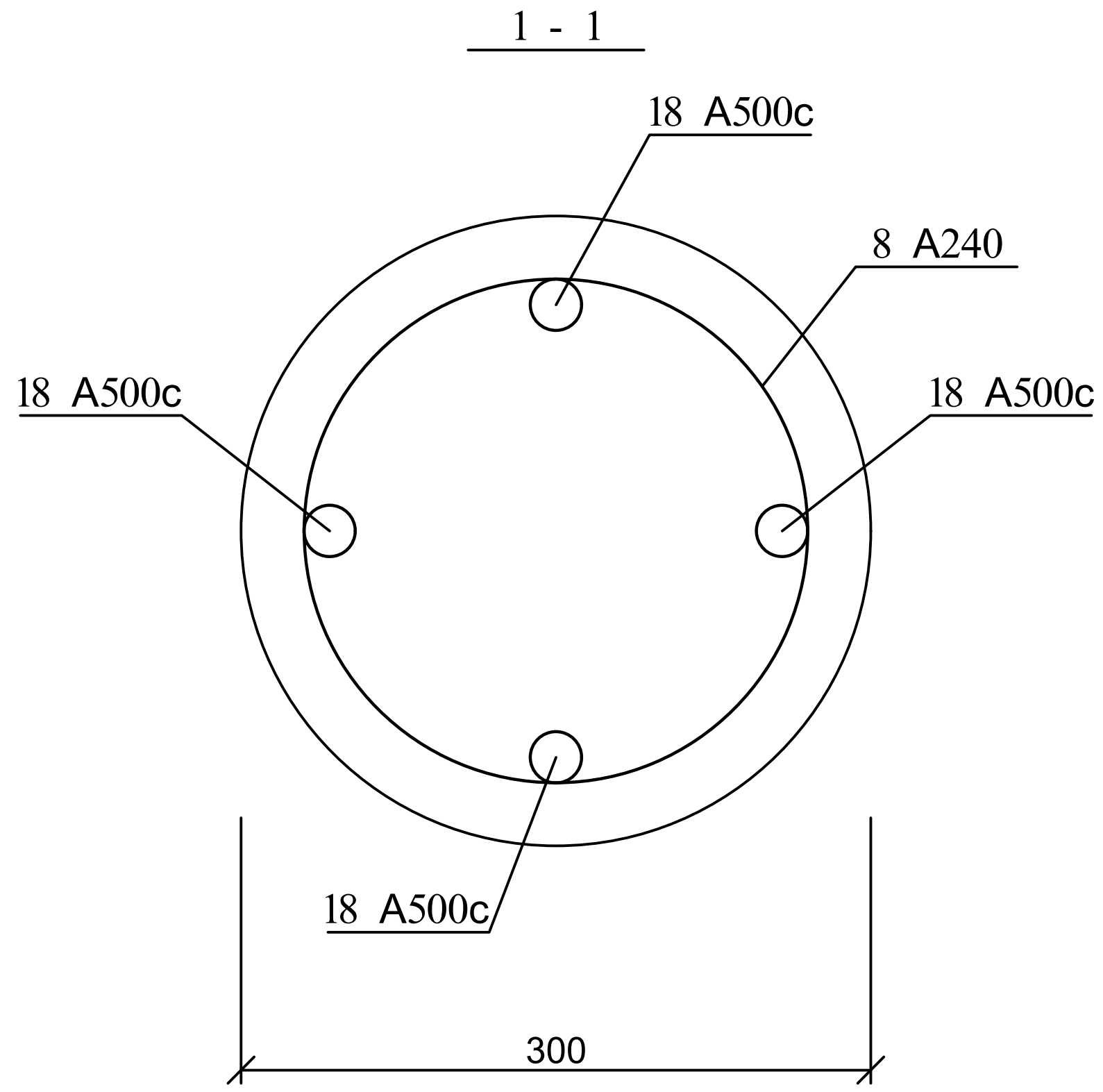

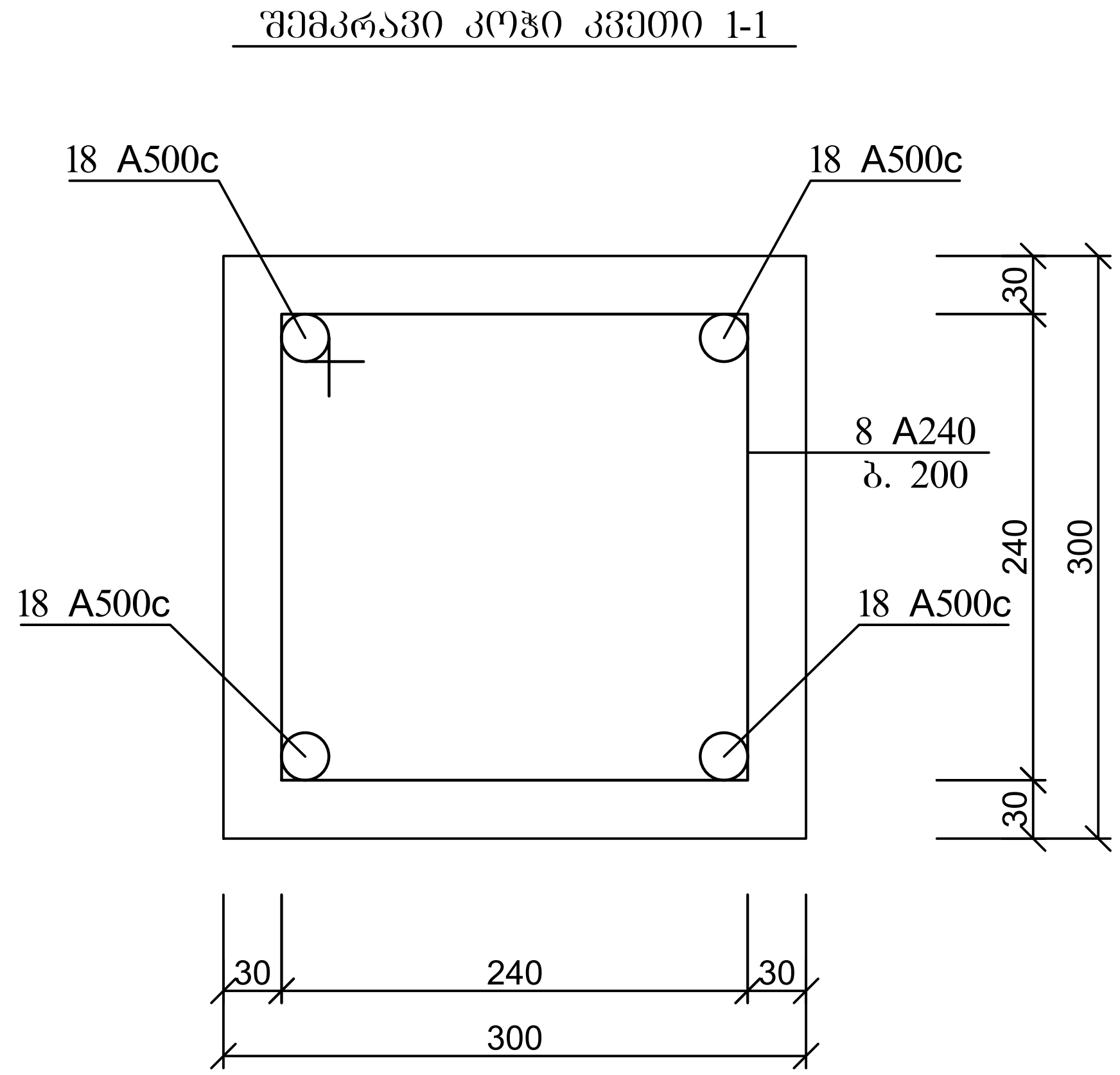

ქ. თბილისი, ღვინის აღმართი №17/ურბნისის ქ №4/ფერიცვალების შესახვევი №2 (ნაკვეთი №92/19) 01.17.01.092.019 სასტუმროს კონსტრუქციული პროექტი				სტადია	ფურც.	რაოდ
					კ-1-6	
დირექტორი	თ. მურვანიძე				შ.პ.ს. "არქიკოლეგიუმი"	
პრ. მთ. არქიტ.	თ. მურვანიძე					
პრ. მთ. ინჟინ.	ზ. სილაგაძე		შპუნტი შ-1; შემკრავი კოჭის კვეთი	მასშტაბი		
შეასრულა	რ. სილაგაძე					
შეამოწმა	ზ. სილაგაძე					

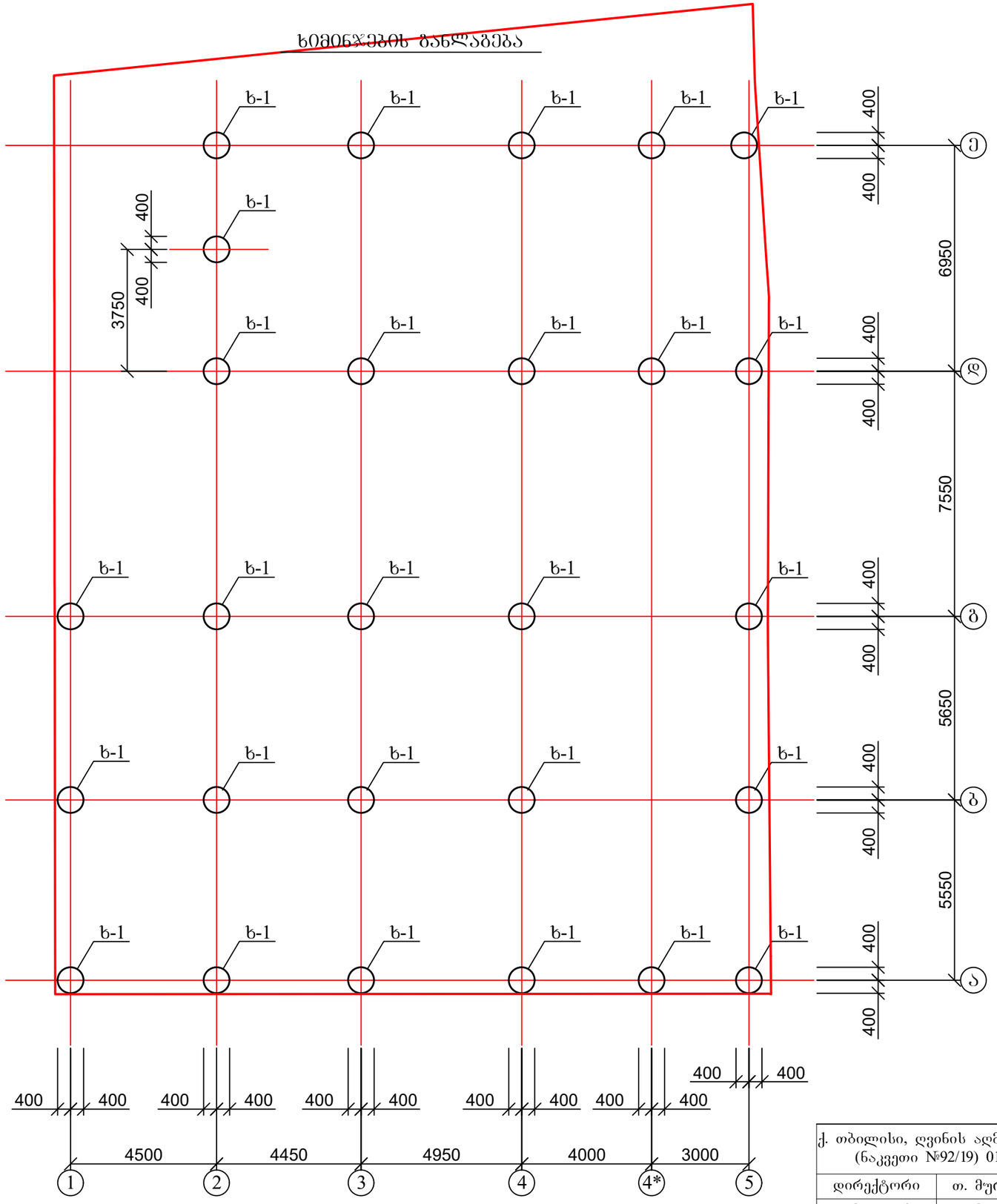

1. ხიმინჯები იხ. ფურცელი კ-3

ქ. თბილისი, დვინის აღმართი №17/ურბნისის ქ №4/ფერიცვალების შესახვევი №2 (ნაკვეთი №92/19) 01.17.01.092.019 სასტუმროს კონსტრუქციული პროექტი				სტადია	ფურც.	რაოდ
					კ-2	
დირექტორი	თ. მურვანიძე				შ.პ.ს. "არქიკოლეგიუმი"	
პრ. მთ. არქიტ.	თ. მურვანიძე					
პრ. მთ. ინჟინ.	ზ. სილაგაძე		ხიმინჯების განლაგება	მასშტაბი		
შეასრულა	რ. სილაგაძე					
შეამოწმა	ზ. სილაგაძე					

ხიმინჯი ხ-1

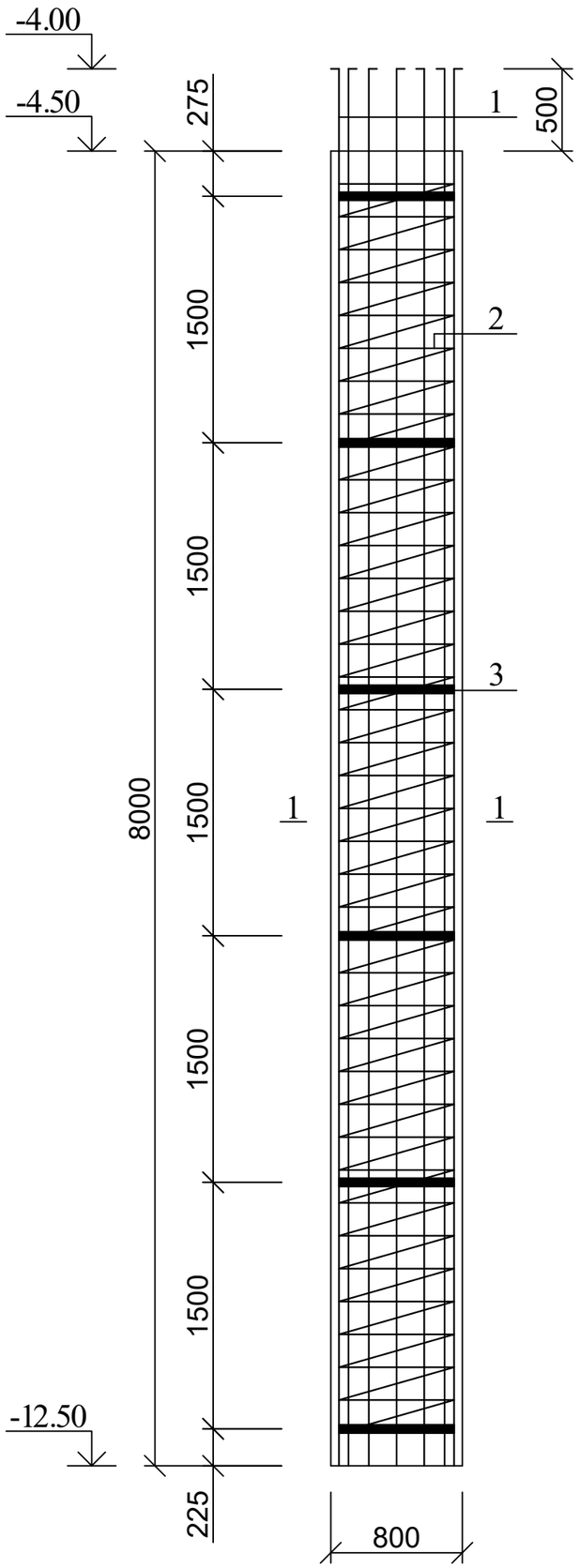

ხიმინჯის კვეთი 1-1

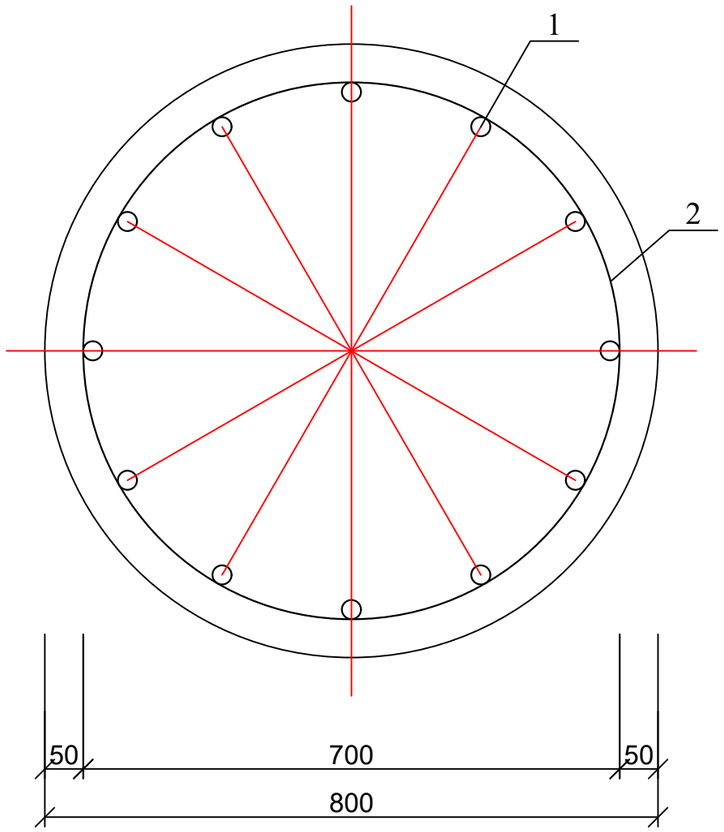

პოზ	დასახელება	რაოდ	წონა კგ	
			ერთ	სულ
	ხიმინჯი ხ-1	27		
1	18 A500C L=8800	12	17.6	211.2
2	6 A240 ΣL=170 გ.მ	-	0.25	42.5
3	-10X6 L=2150	6	1.1	6.6
	ბეტონი B25			5.1 მ^3

ქ. თბილისი, ღვინის აღმართი №17/ურბნისის ქ №4/ფერიცვალების შესახვევი №2 (ნაკვეთი №92/19) 01.17.01.092.019 სასტუმროს კონსტრუქციული პროექტი				სტადია	ფურც.	რაოდ
					კ-3	
დირექტორი	თ. მურვანიძე					
პრ. მთ. არქიტ.	თ. მურვანიძე					
პრ. მთ. ინჟინ.	ზ. სილაგაძე		ხიმინჯი ხ-1; მასალის სპეციფიკაცია	მასშტაბი	შ.პ.ს. "არქიკოლეგიუმი"	
შეასრულა	რ. სილაგაძე					
შეამოწმა	ზ. სილაგაძე					

როსტვერკის ფილის გეგმა; საყალიბე ნახაზი

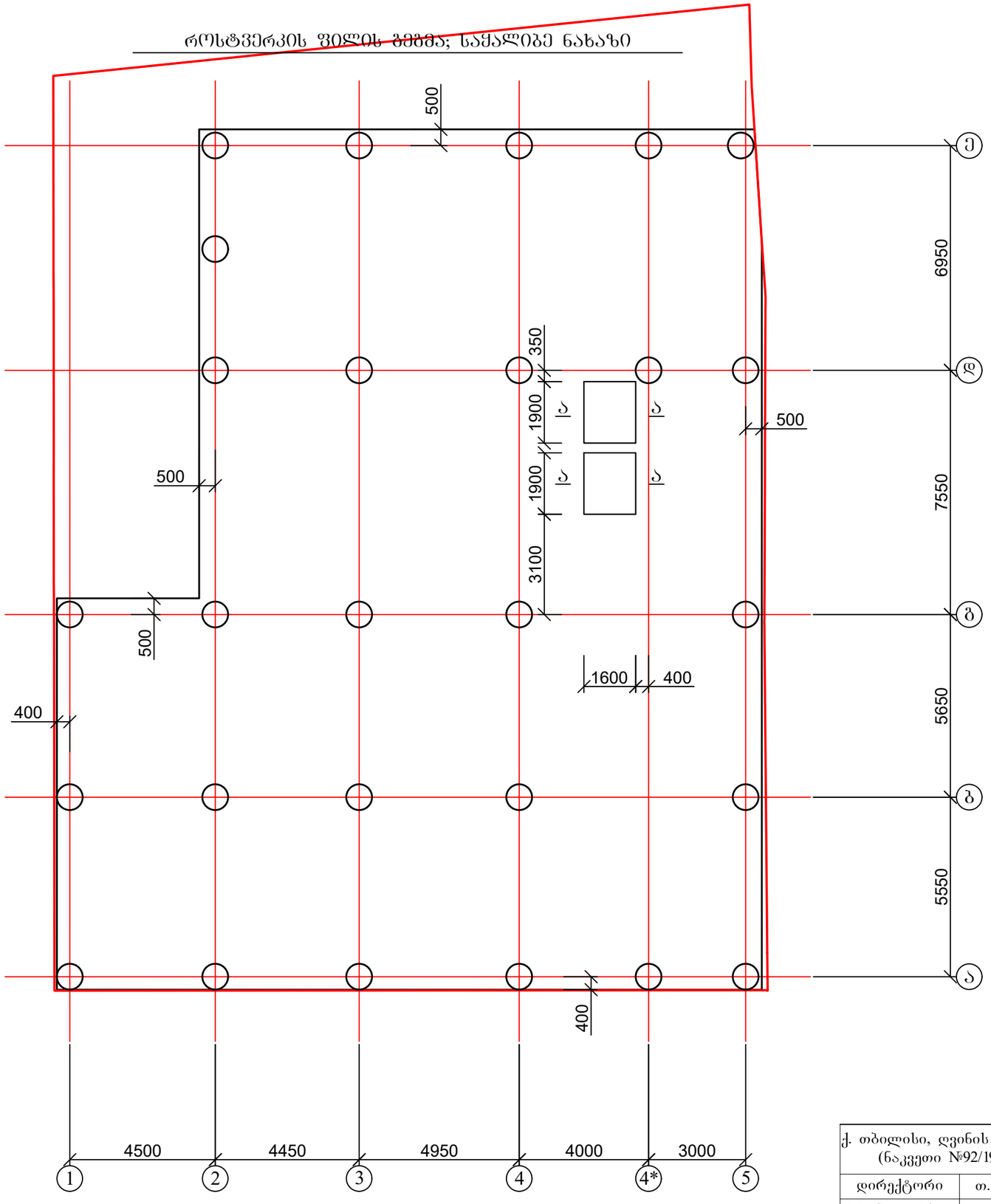

1. ჭრილი ა-ა იხ. ფურცელი კ-13

ქ. თბილისი, დვინის აღმართი №17/ურბნისის ქ №4/ფერიცვალების შესახვევი №2 (ნაკვეთი №92/19) 01.17.01.092.019 სასტუმროს კონსტრუქციული პროექტი				სტადია	ფურც.	რაოდ
					კ-4	
დირექტორი	თ. მურვანიძე					
პრ. მთ. არქიტ.	თ. მურვანიძე					
პრ. მთ. ინჟინ.	ზ. სილაგაძე		როსტვერკის ფილის გეგმა; საყალიბე ნახაზი	მასშტაბი	შ.პ.ს. "არქიკონლეგიუმი"	
შეასრულა	რ. სილაგაძე					
შეამოწმა	ზ. სილაგაძე					

როსტვერკის ფილის გეგმა; ძირითადი არმირება ქვედა და ზედა ზონაში

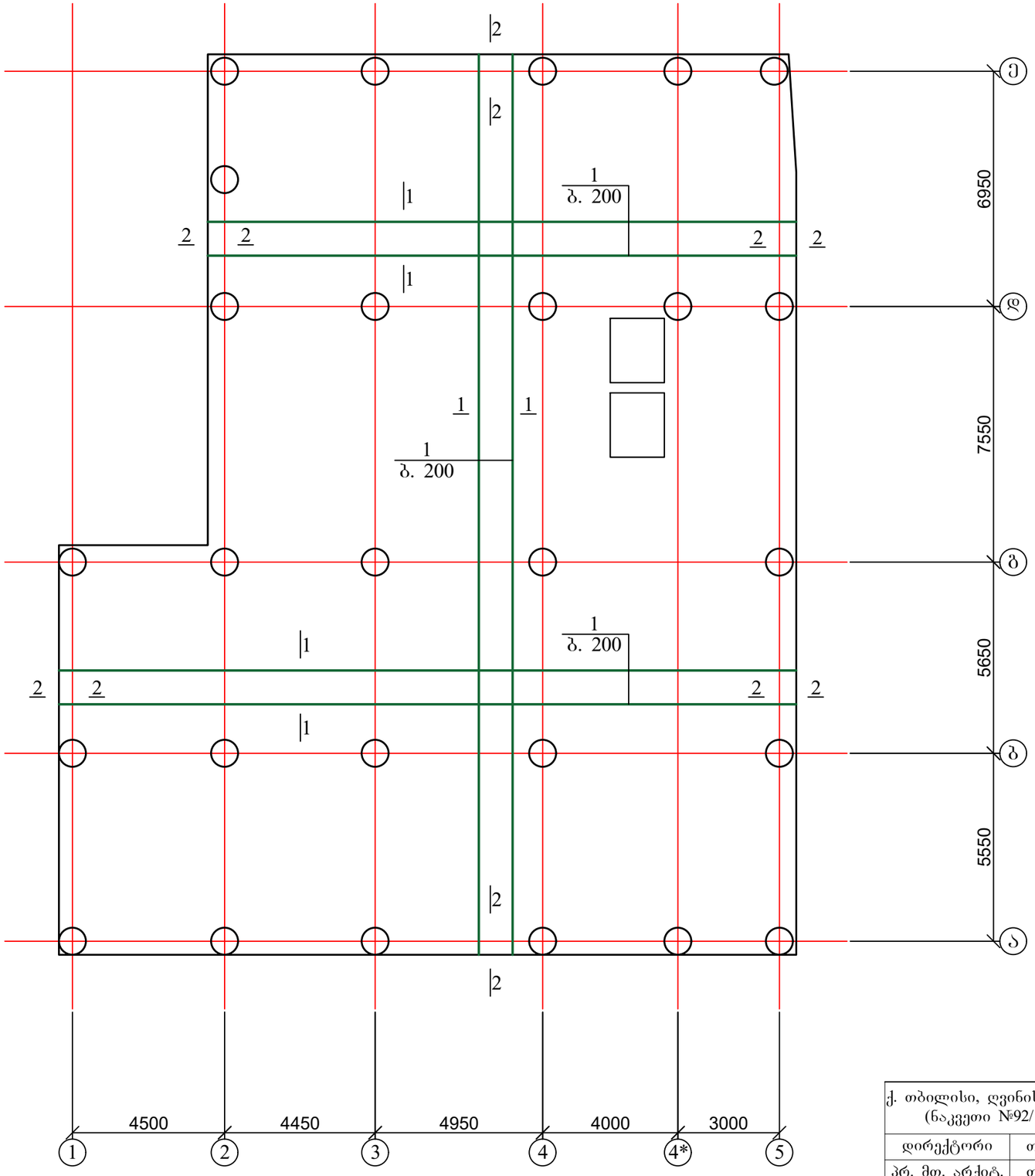

1. კვეთები 1-1 და 2-2 იხ. ფურცელი კ-12;
2. მასალის სპეციფიკაცია იხ. ფურცელი კ-12

ქ. თბილისი, დვინის აღმართი №17/ურბნისის ქ №4/ფერიცვალების შესახვევი №2 (ნაკვეთი №92/19) 01.17.01.092.019 სასტუმროს კონსტრუქციული პროექტი				სტადია	ფურც.	რაოდ
					კ-5	
დირექტორი	თ. მურვანიძე				შ.პ.ს. "არქიკონლეგიუმი"	
პრ. მთ. არქიტ.	თ. მურვანიძე					
პრ. მთ. ინჟინ.	ზ. სილაგაძე		როსტვერკის ფილის გეგმა; ძირითადი არმირება ქვედა და ზედა ზონაში	მასშტაბი		
შეასრულა	რ. სილაგაძე					
შეამოწმა	ზ. სილაგაძე					

როსტვერკის ფილის გეგმა; დამატებითი არმირება ქვედა ზონაში X ღერძის მიმართულებით

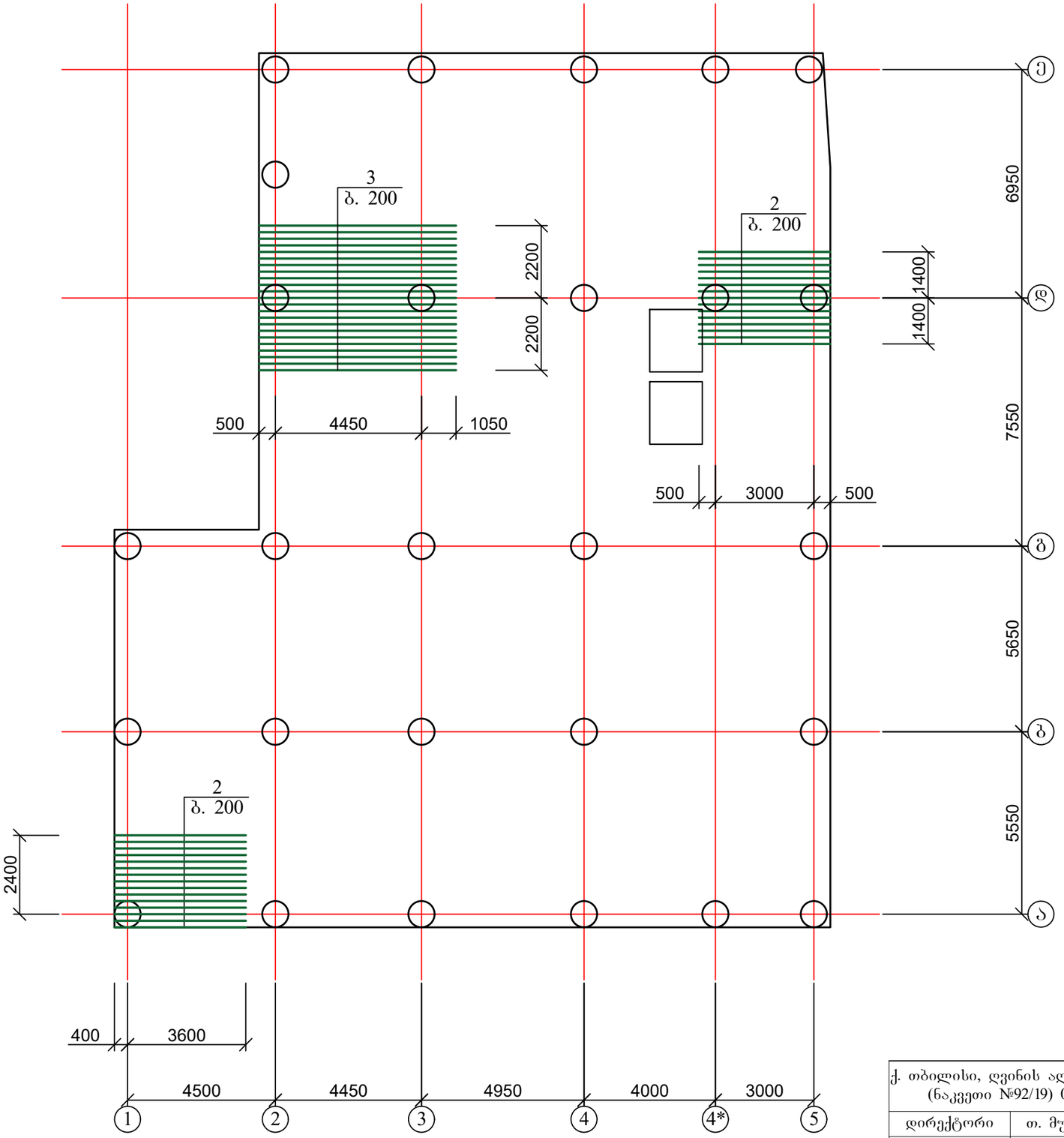

1. მასალის სპეციფიკაცია იხ. ფურცელი კ-12

ქ. თბილისი, ღვინის აღმართი №17/ურბნისის ქ №4/ფერიცვალების შესახვევი №2 (ნაკვეთი №92/19) 01.17.01.092.019 სასტუმროს კონსტრუქციული პროექტი				სტადია	ფურც.	რაოდ
					კ-6	
დირექტორი	თ. მურვანიძე					შ.პ.ს. "არქიკოლეგიუმი"
პრ. მთ. არქიტ.	თ. მურვანიძე					
პრ. მთ. ინჟინ.	ზ. სილაგაძე		როსტვერკის ფილის გეგმა; დამატებითი არმირება ქვედა ზონაში X ღერძის მიმართულებით	მასშტაბი		
შეასრულა	რ. სილაგაძე					
შეამოწმა	ზ. სილაგაძე					

როსტვერკის ფილის გეგმა; დამატებითი არმირება ქვედა ზონაში Y ღერძის მიმართულებით

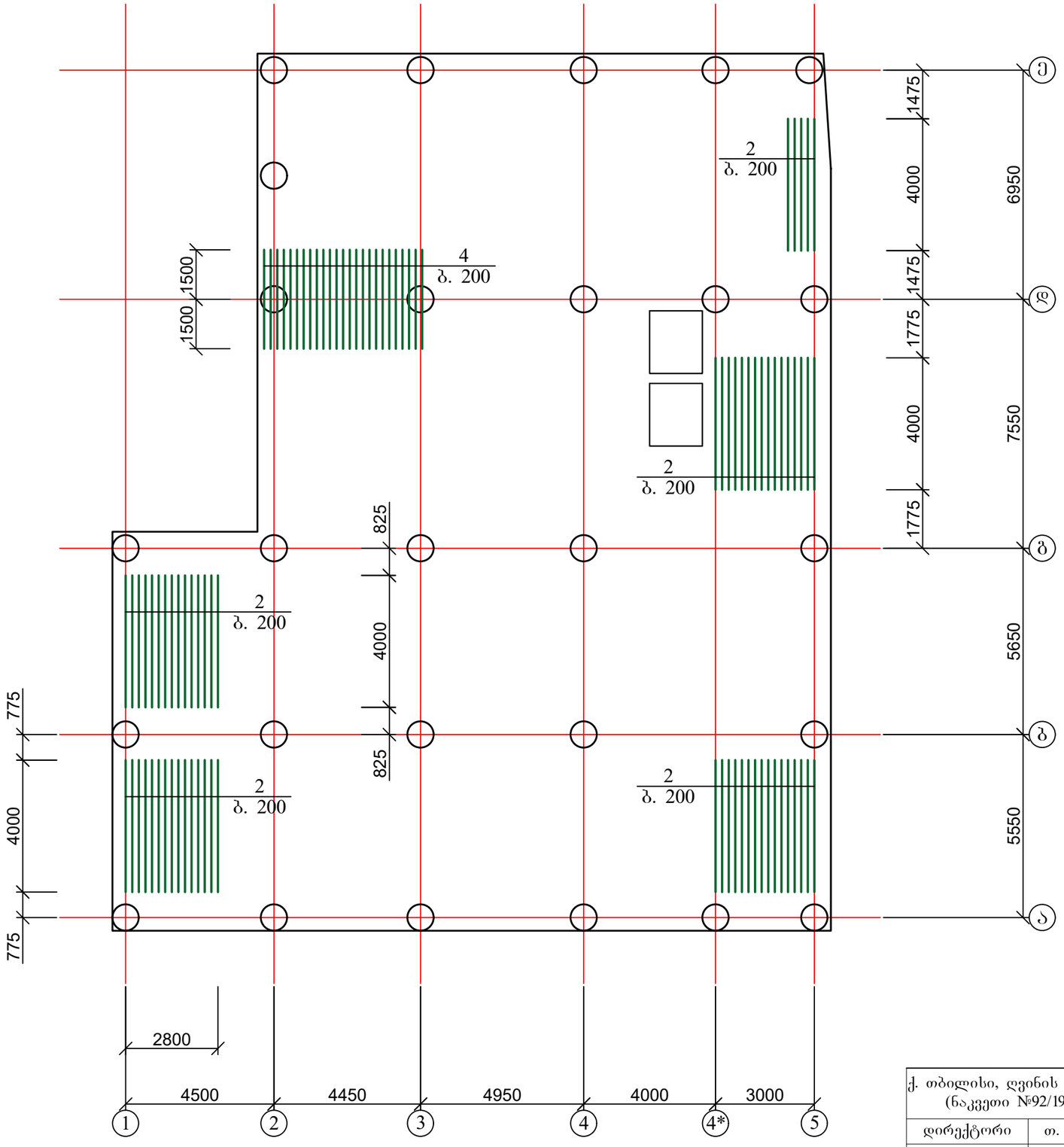

1. მასალის სპეციფიკაცია იხ. ფურცელი კ-12

ქ. თბილისი, ღვინის აღმართი №17/ურბნისის ქ №4/ფერიცვალების შესახვევი №2 (ნაკვეთი №92/19) 01.17.01.092.019 სასტუმროს კონსტრუქციული პროექტი				სტადია	ფურც.	რაოდ
					კ-7	
დირექტორი	თ. მურვანიძე					
პრ. მთ. არქიტ.	თ. მურვანიძე					
პრ. მთ. ინჟინ.	ზ. სილაგაძე		როსტვერკის ფილის გეგმა; დამატებითი არმირება ქვედა ზონაში Y ღერძის მიმართულებით	მასშტაბი	შ.პ.ს. "არქიკოლეგიუმი"	
შეასრულა	რ. სილაგაძე					
შეამოწმა	ზ. სილაგაძე					

როსტვერკის ფილის გეგმა; დამატებითი არმირება ზედა ზონაში

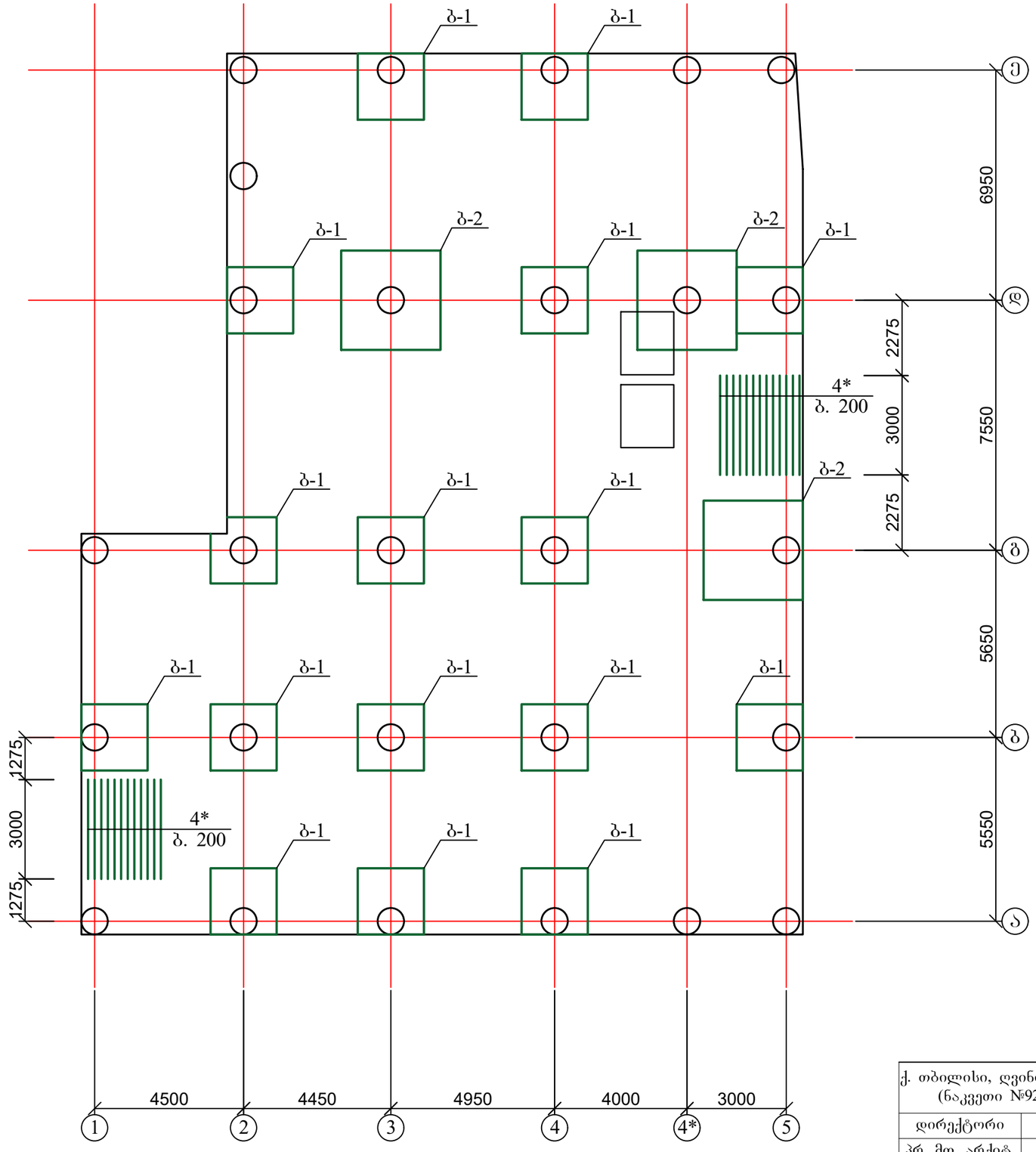

1. მასალის სპეციფიკაცია იხ. ფურცელი კ-12;
2. ბადეები იხ. ფურცელი კ-9

ქ. თბილისი, ღვინის აღმართი №17/ურბნისის ქ №4/ფერიცვალების შესახვევი №2 (ნაკვეთი №92/19) 01.17.01.092.019 სასტუმროს კონსტრუქციული პროექტი				სტადია	ფურც.	რაოდ
					კ-8	
დირექტორი	თ. მურვანიძე				შ.პ.ს. "არქიკოლეგიუმი"	
პრ. მთ. არქიტ.	თ. მურვანიძე					
პრ. მთ. ინჟინ.	ზ. სილაგაძე		როსტვერკის ფილის გეგმა; დამატებითი არმირება ზედა ზონაში	მასშტაბი		
შეასრულა	რ. სილაგაძე					
შეამოწმა	ზ. სილაგაძე					

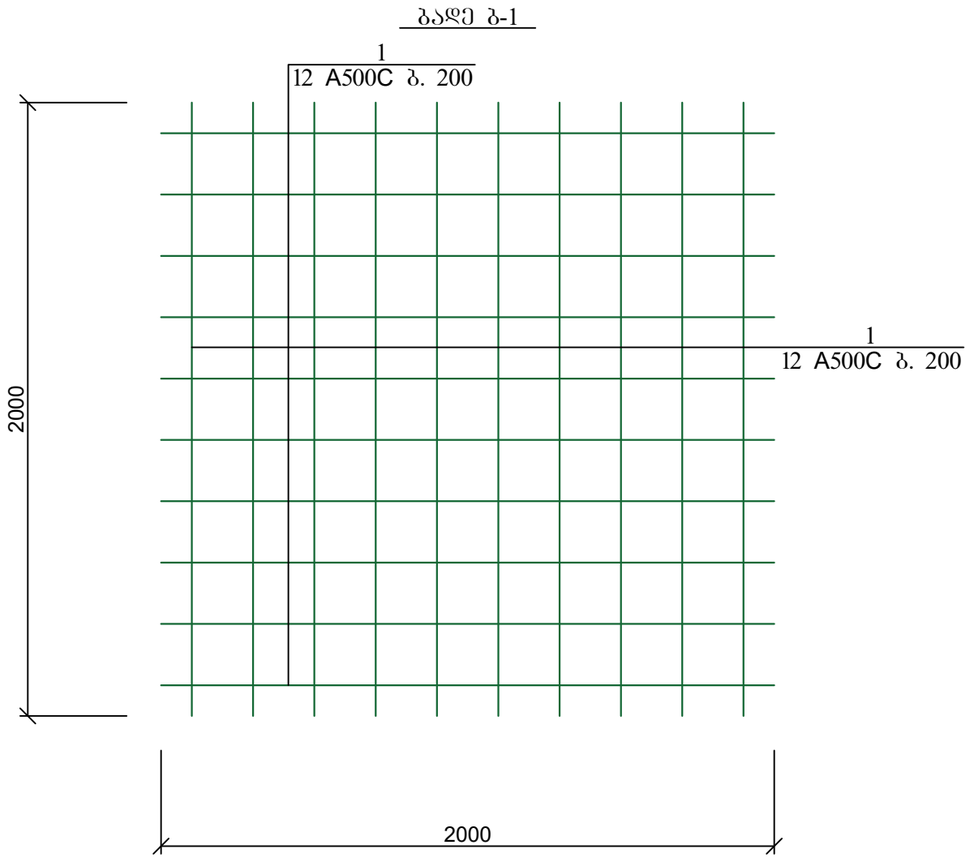

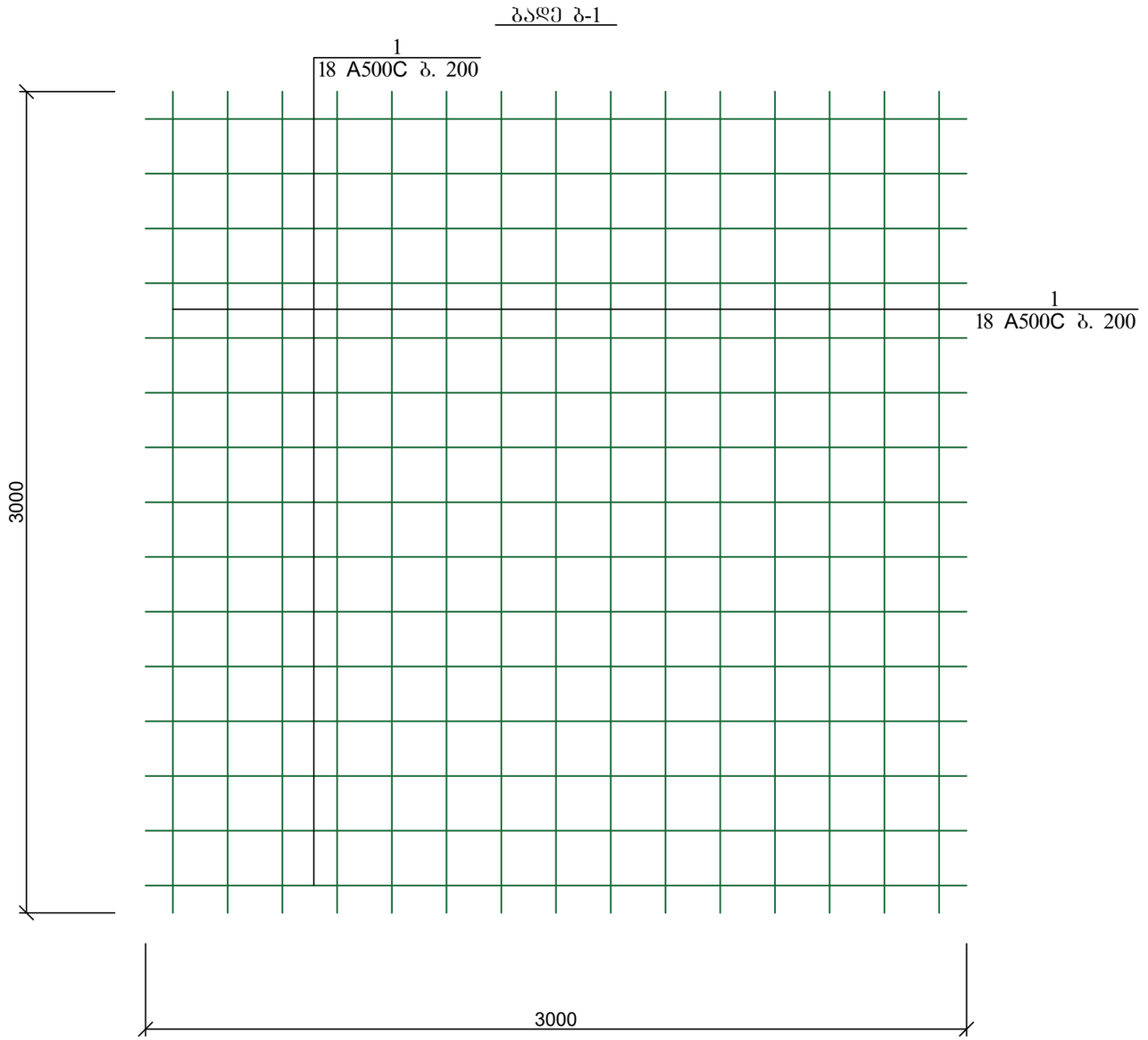

პოზ	დასახელება	რაოდ	წონა კგ	
			ერთ	სულ
	ბადე ბ-1			
1	12 A500C L=2000	20	1.8	36
	ბადე ბ-2			
1	18 A500C L=3000	30	6	180

ქ. თბილისი, ღვინის აღმართი №17/ურბნისის ქ №4/ფერიცვალების შესახვევი №2 (ნაკვეთი №92/19) 01.17.01.092.019 სასტუმროს კონსტრუქციული პროექტი				სტადია	ფურც.	რაოდ
					კ-9	
დირექტორი	თ. მურვანიძე					
პრ. მთ. არქიტ.	თ. მურვანიძე					
პრ. მთ. ინჟინ.	ზ. სილაგაძე		ბადეები ბ-1 და ბ-2	მასშტაბი	შ.პ.ს. "არქიკოლეგიუმი"	
შეასრულა	რ. სილაგაძე					
შეამოწმა	ზ. სილაგაძე					

როსტვერკის ფილის გეგმა; დამატებითი არმირება განივი მიმართულების ღეროებით

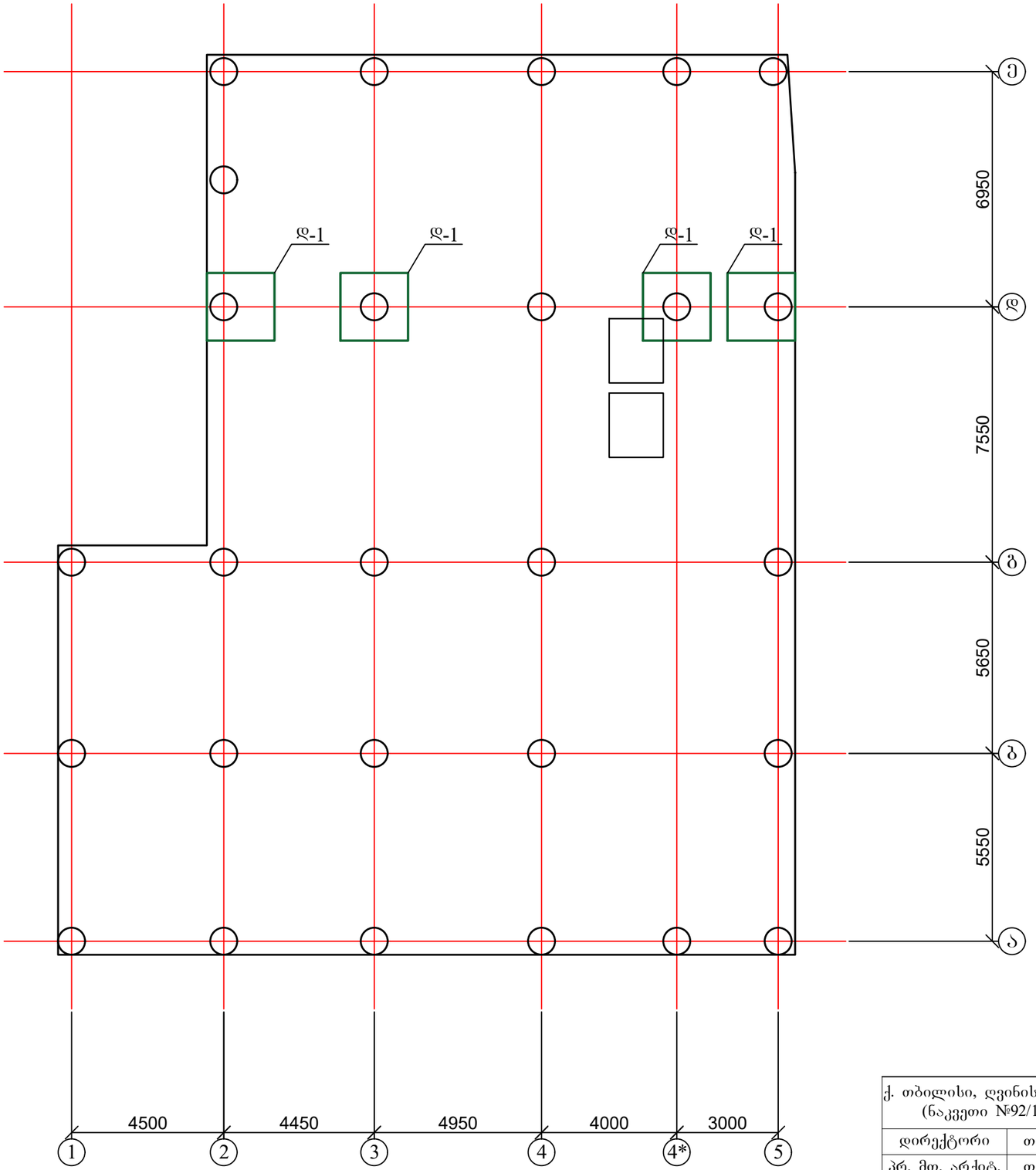

1. მასალის სპეციფიკაცია იხ. ფურცელი კ-12
2. დეტალი დ-1 იხ. ფურცელი კ-11

ქ. თბილისი, ღვინის აღმართი №17/ურბნისის ქ №4/ფერიცვალების შესახვევი №2 (ნაკვეთი №92/19) 01.17.01.092.019 სასტუმროს კონსტრუქციული პროექტი				სტადია	ფურც.	რაოდ
					კ-10	
დირექტორი	თ. მურვანიძე					შ.პ.ს. "არქიკონლებიუმი"
პრ. მთ. არქიტ.	თ. მურვანიძე					
პრ. მთ. ინჟინ.	ზ. სილაგაძე		როსტვერკის ფილის გეგმა; დამატებითი არმირება განივი მიმართულების ღეროებით	მასშტაბი		
შეასრულა	რ. სილაგაძე					
შეამოწმა	ზ. სილაგაძე					

დეტალი 1

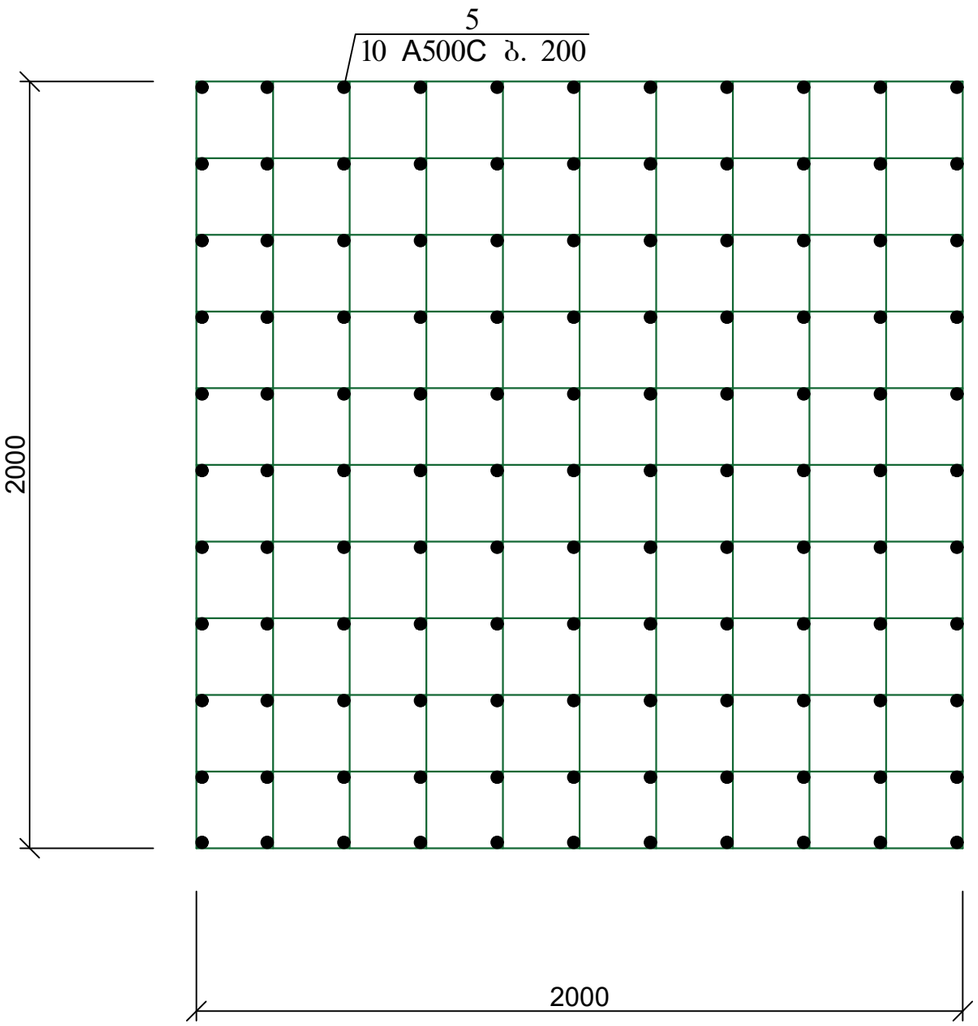

კოზ. 5

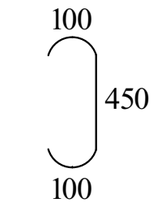

1. მასალის სპეციფიკაცია იხ. ფურცელი კ-12.

ქ. თბილისი, ღვინის აღმართი №17/ურბნისის ქ №4/ფერიცვალების შესახვევი №2 (ნაკვეთი №92/19) 01.17.01.092.019 სასტუმროს კონსტრუქციული პროექტი				სტადია	ფურც.	რაოდ
					კ-11	
დირექტორი	თ. მურვანიძე				შ.პ.ს. "არქიკოლეგიუმი"	
პრ. მთ. არქიტ.	თ. მურვანიძე					
პრ. მთ. ინჟინ.	ზ. სილაგაძე		დამატებითი არმირება განივი მიმართულების ღეროებით; დეტალი დ-1	მასშტაბი		
შეასრულა	რ. სილაგაძე					
შეამოწმა	ზ. სილაგაძე					

საძირკვლის ფილის ძირითადი არმირების კვეთი 1-1

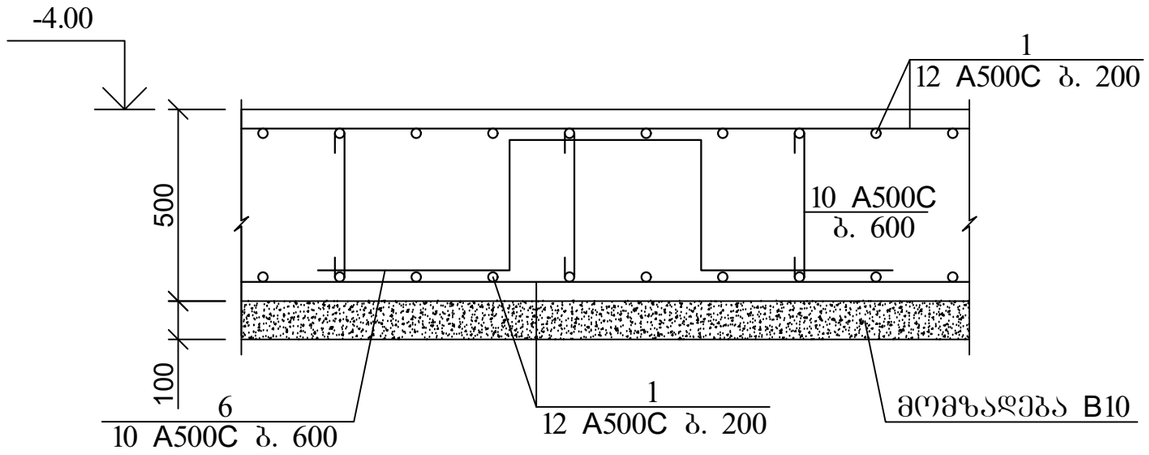

საძირკვლის ფილის ძირითადი არმირების კვეთი 2-2

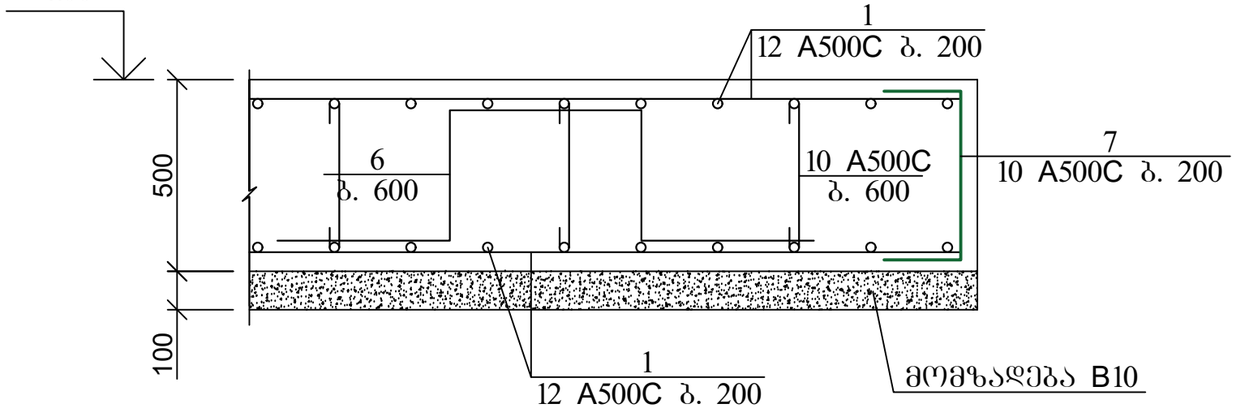

პოზ. 6

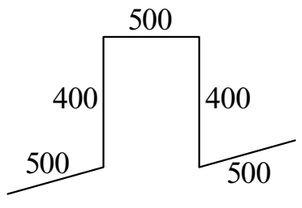

პოზ. 7



პოზ	დასახელება	რაოდ	წონა კგ	
			ერთ	სულ
	როსტვერკის ფილა			
1	12 A500C ΣL=10850 გ.მ	-	0.9	9766
2	18 A500C L=4000	86	8	688
3	18 A500C L=6000	23	12	276
4	18 A500C L=3000	23	6	138
4*	12 A500C L=3000	25	2.7	67.5
	ბადე ბ-1	16	36	576
	ბადე ბ-2	3	180	540
5	10 A500C L=650	480	0.4	192
6	10 A500C L=2300	200	1.4	280
7	10 A500C L=1200	500	0.75	375
	ბეტონი B25			258 მ^3
	ბეტონის მომზადება B10			53 მ^3

ქ. თბილისი, ღვინის აღმართი №17/ურბნისის ქ №4/ფერიცვალების შესახვევი №2 (ნაკვეთი №92/19) 01.17.01.092.019 სასტუმროს კონსტრუქციული პროექტი				სტადია	ფურც.	რაოდ
					კ-12	
დირექტორი	თ. მურვანიძე				შ.პ.ს. "არქიკოლეგიუმი"	
პრ. მთ. არქიტ.	თ. მურვანიძე					
პრ. მთ. ინჟინ.	ზ. სილაგაძე		როსტვერკის ფილის კვეთები 1-1 და 2-2; მასალის სპეციფიკაცია	მასშტაბი		
შეასრულა	რ. სილაგაძე					
შეამოწმა	ზ. სილაგაძე					

ლიფტის შახტის საძირკვლის კვეთი ა - ა

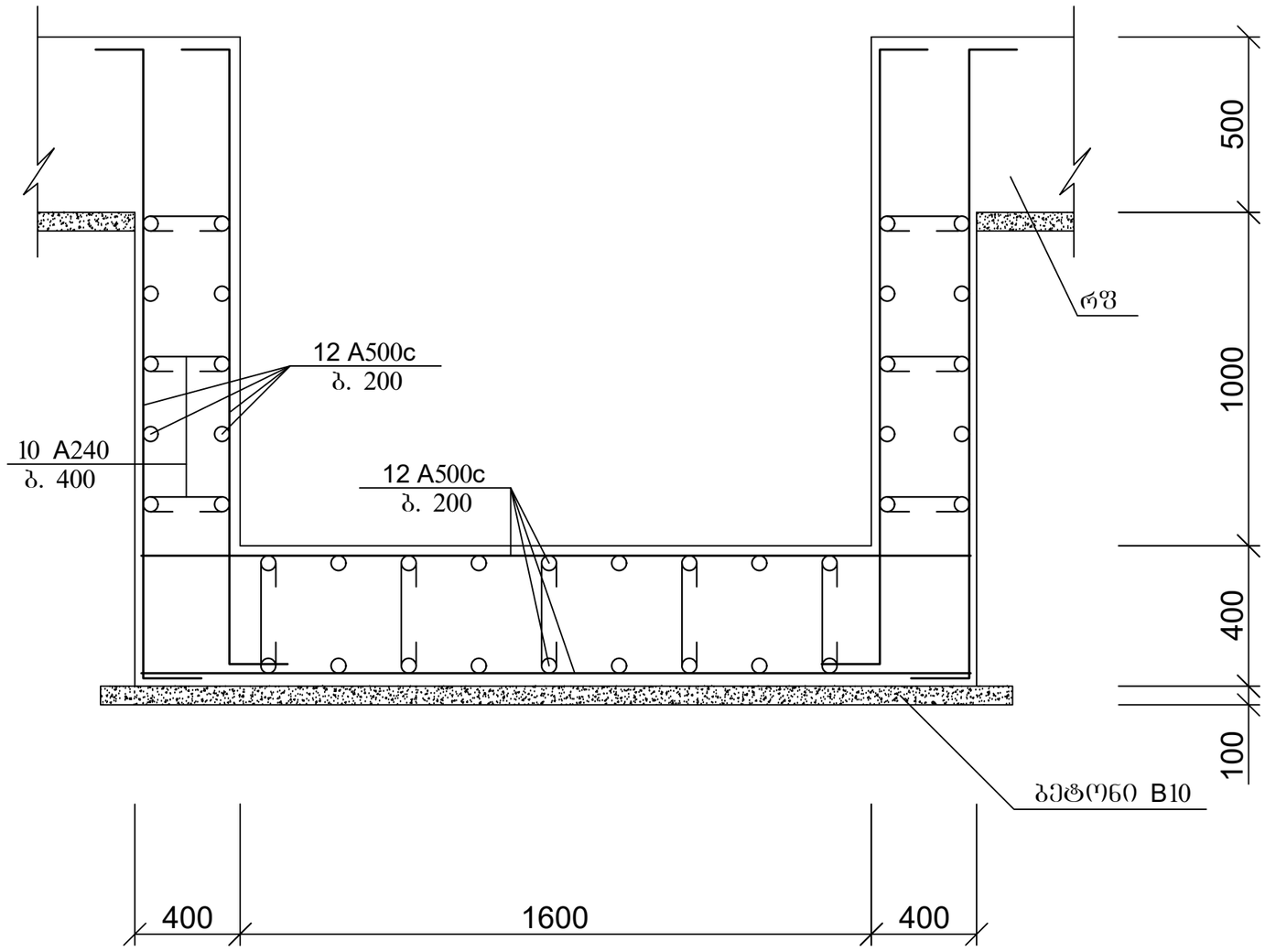

1. მასალის სპეციფიკაცია იხ. ფურცელი კ-12

ქ. თბილისი, ღვინის აღმართი №17/ურბნისის ქ №4/ფერიცვალების შესახვევი №2 (ნაკვეთი №92/19) 01.17.01.092.019 სასტუმროს კონსტრუქციული პროექტი				სტადია	ფურც.	რაოდ
					კ-13	
დირექტორი	თ. მურვანიძე					შ.პ.ს. "არქიკოლეგიუმი"
პრ. მთ. არქიტ.	თ. მურვანიძე					
პრ. მთ. ინჟინ.	ზ. სილაგაძე		ლიფტის შახტის საძირკვლის კვეთი ა-ა	მასშტაბი		
შეასრულა	რ. სილაგაძე					
შეამოწმა	ზ. სილაგაძე					

კოლონებისა და დიაფრაგმების ანკერების განლაგება

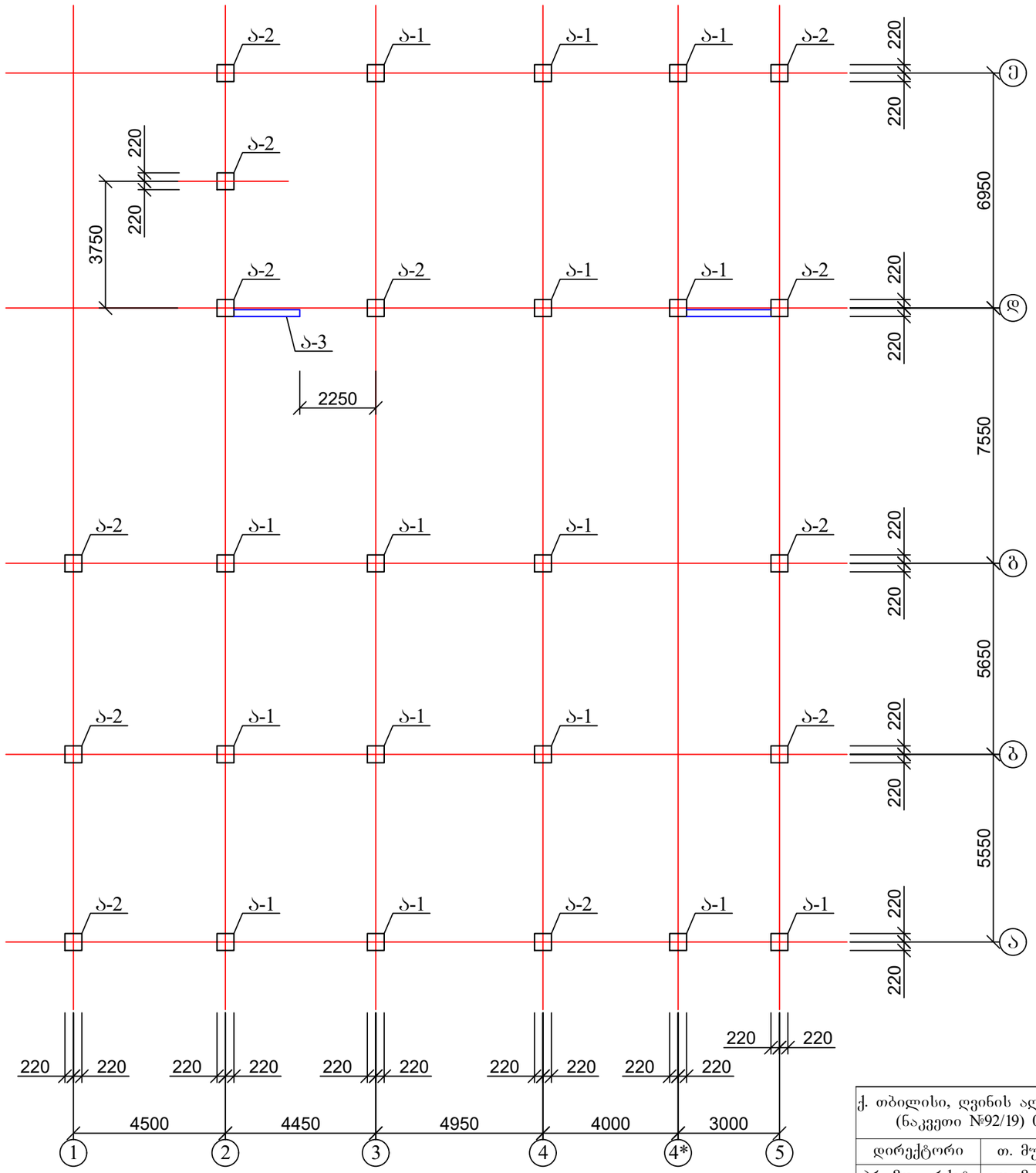

1. ანკერები იხ. ფურცელი კ-15 - კ-17

ქ. თბილისი, დვინის აღმართი №17/ურბნისის ქ №4/ფერიცვალების შესახვევი №2 (ნაკვეთი №92/19) 01.17.01.092.019 სასტუმროს კონსტრუქციული პროექტი				სტადია	ფურც. / რაოდ
					კ-14
დირექტორი	თ. მურვანიძე				
პრ. მთ. არქიტ.	თ. მურვანიძე				
პრ. მთ. ინჟინ.	ზ. სილაგაძე		კოლონებისა და დიაფრაგმების ანკერების განლაგება	მასშტაბი	შ.პ.ს. "არქიკოლეგიუმი"
შეასრულა	რ. სილაგაძე				
შეამოწმა	ზ. სილაგაძე				

ანკერი ა-1

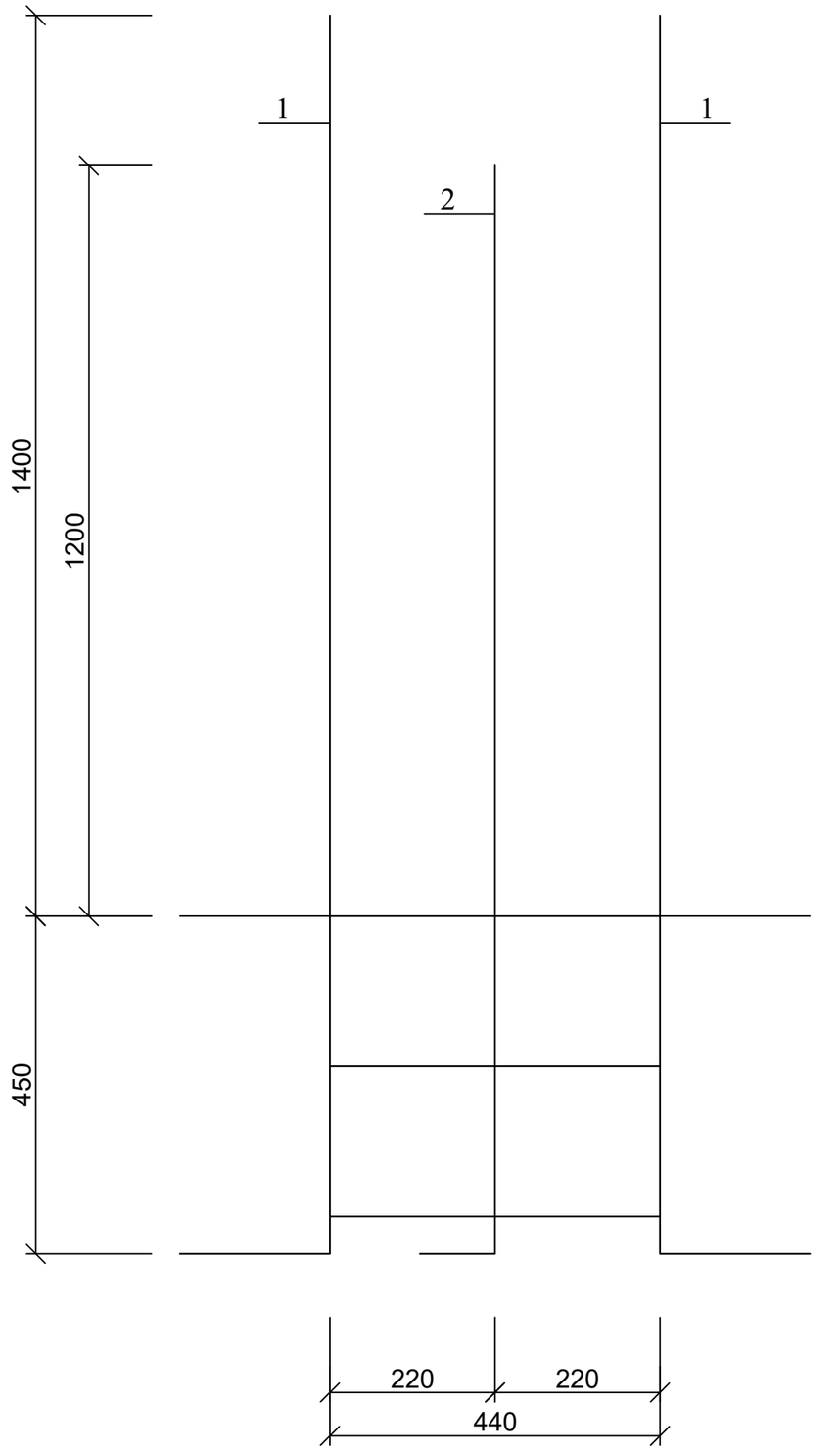

ანკერი ა-1

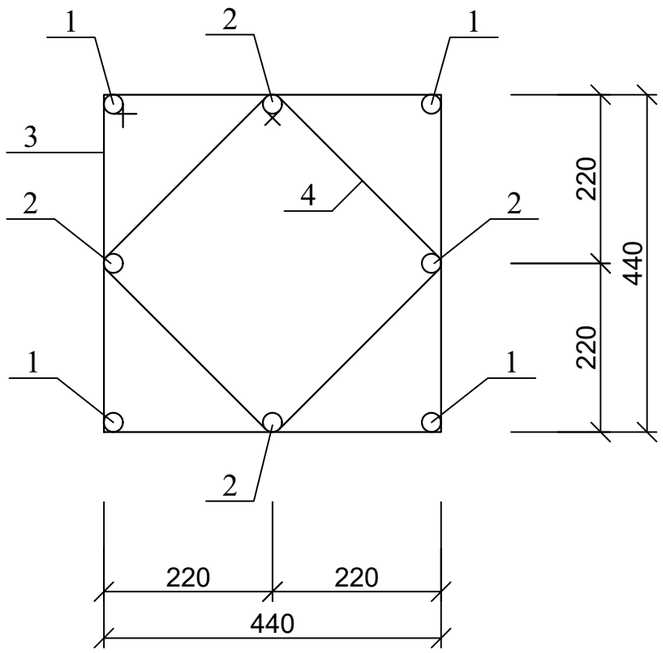

პოზ. 1

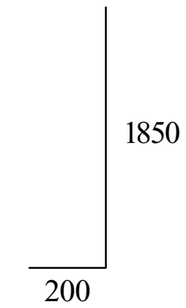

პოზ. 2

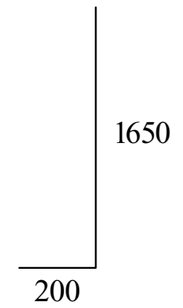

პოზ. 3

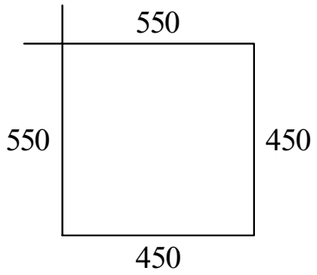

პოზ. 4

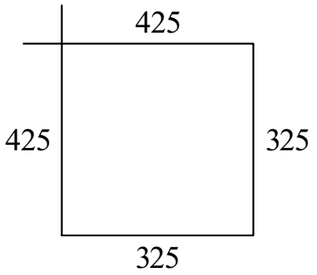

პოზ	დასახელება	რაოდ	წონა კგ	
			ერთ	სულ
	ანკერი ა-1	15		
1	25 A500C L=2050	4	7.8925	31.57
2	25 A500C L=1850	4	7.1225	28.49
3	8 A240 L=2000	3	0.8	2.4
4	8 A240 L=1600	3	0.64	1.92

ქ. თბილისი, დვინის აღმართი №17/ურბნისის ქ №4/ფერიცვალების შესახვევი №2 (ნაკვეთი №92/19) 01.17.01.092.019 სასტუმროს კონსტრუქციული პროექტი				სტადია	ფურც.	რაოდ
					კ-15	
დირექტორი	თ. მურვანიძე				შ.პ.ს. "არქიკოლეგიუმი"	
პრ. მთ. არქიტ.	თ. მურვანიძე					
პრ. მთ. ინჟინ.	ზ. სილაგაძე		ანკერი ა-1	მასშტაბი		
შეასრულა	რ. სილაგაძე					
შეამოწმა	ზ. სილაგაძე					

ანკერი ა-2

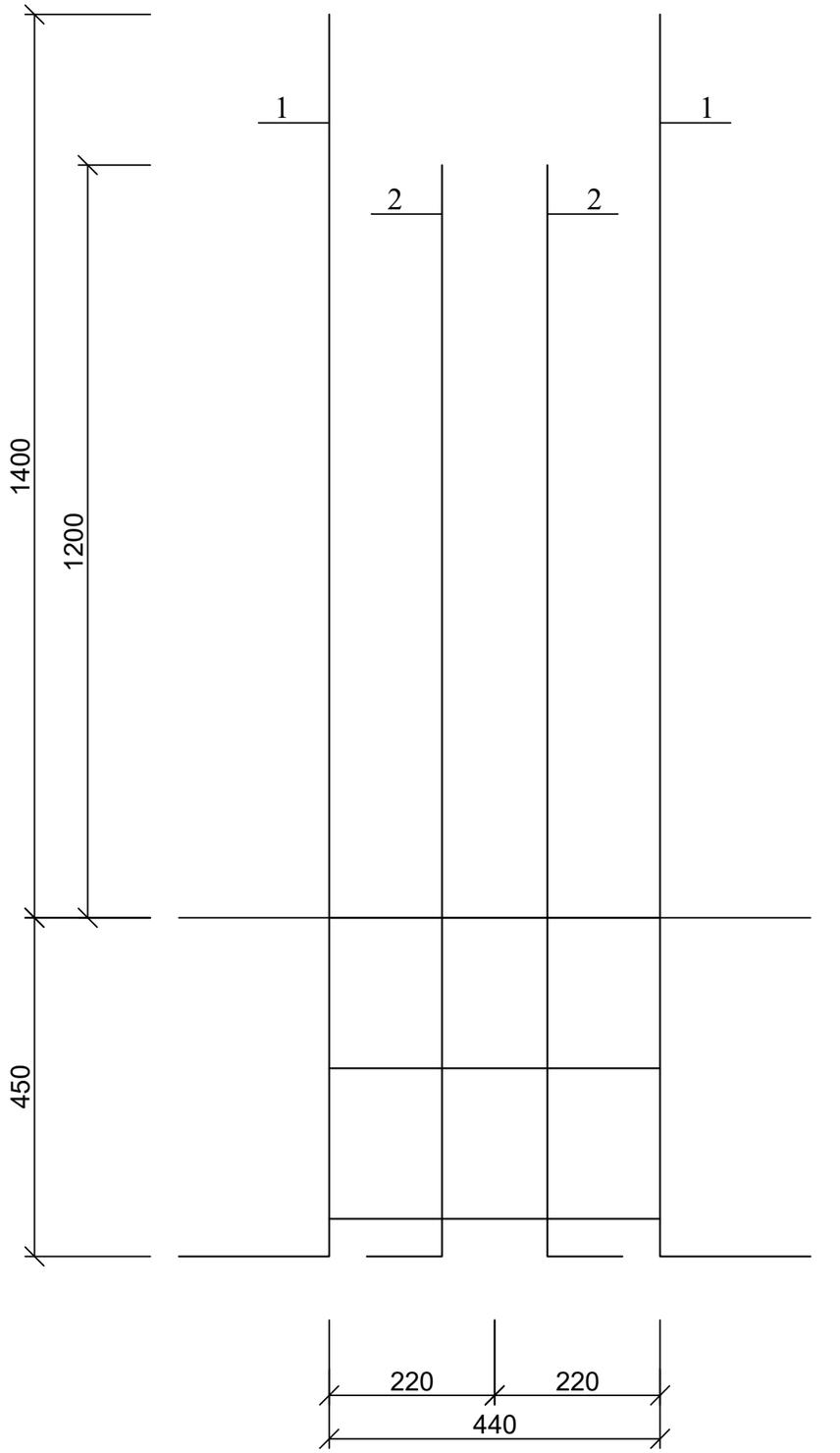

ანკერი ა-2

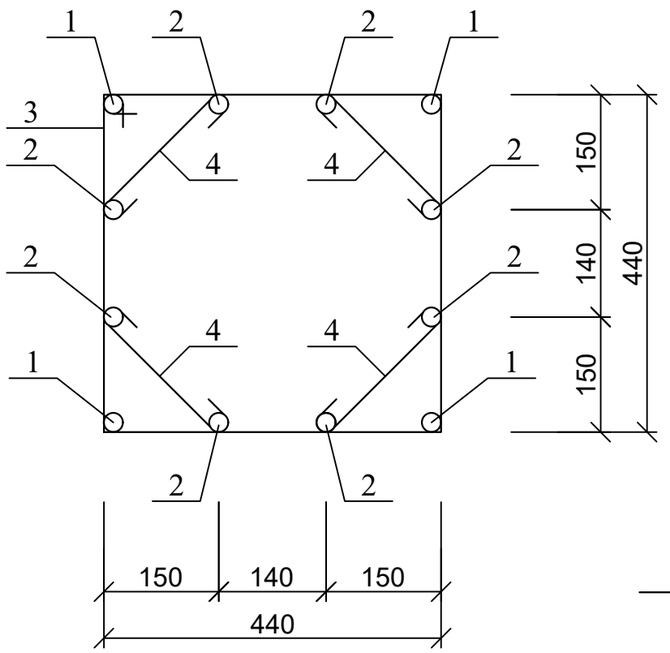

პოზ. 1

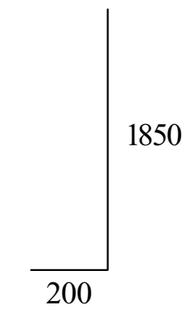

პოზ. 2

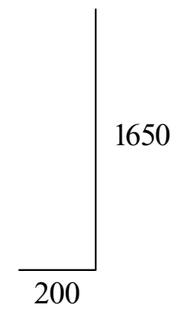

პოზ. 3

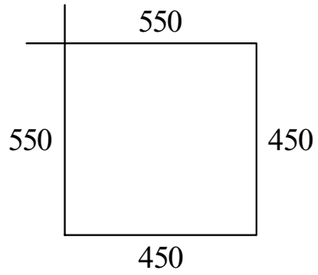

პოზ. 4

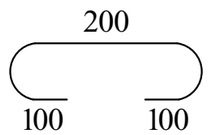

პოზ	დასახელება	რაოდ	წონა კგ	
			ერთ	სულ
	ანკერი ა-2	12		
1	25 A500C L=2050	4	7.8925	31.57
2	25 A500C L=1850	8	7.1225	56.98
3	8 A240 L=2000	3	0.8	2.4
4	8 A240 L=1600	3	0.64	1.92

ქ. თბილისი, დვინის აღმართი №17/ურბნისის ქ №4/ფერიცვალების შესახვევი №2 (ნაკვეთი №92/19) 01.17.01.092.019 სასტუმროს კონსტრუქციული პროექტი				სტადია	ფურც.	რაოდ
					კ-16	
დირექტორი	თ. მურვანიძე					
პრ. მთ. არქიტ.	თ. მურვანიძე					
პრ. მთ. ინჟინ.	ზ. სილაგაძე		ანკერი ა-2	მასშტაბი	შ.პ.ს. "არქიკოლეგიუმი"	
შეასრულა	რ. სილაგაძე					
შეამოწმა	ზ. სილაგაძე					

კვეთი 1-1

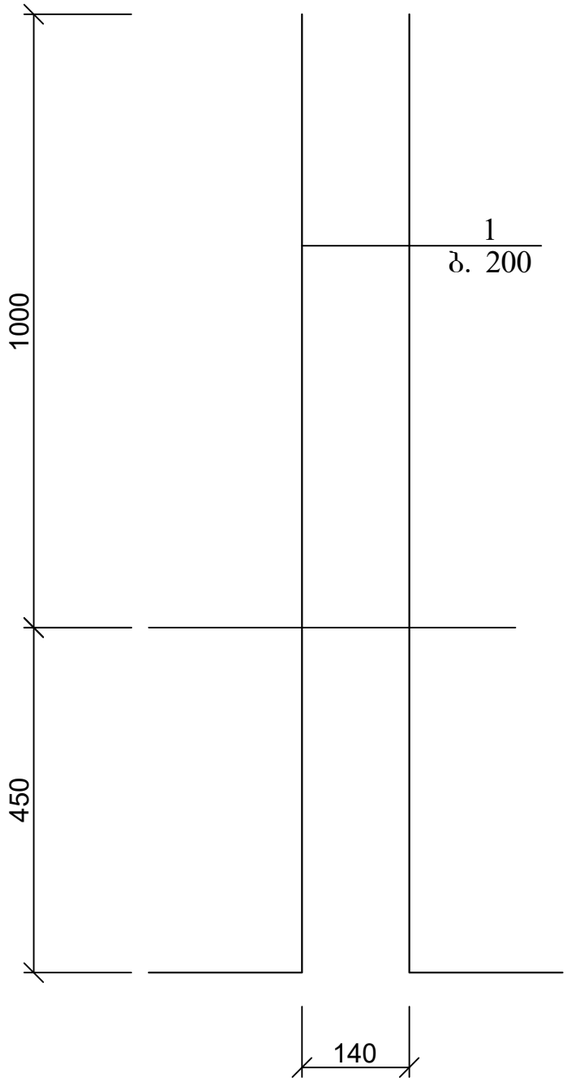

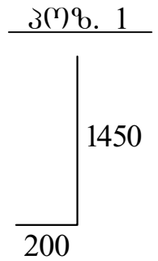

დიაფრაგმის ანკერი ა-3

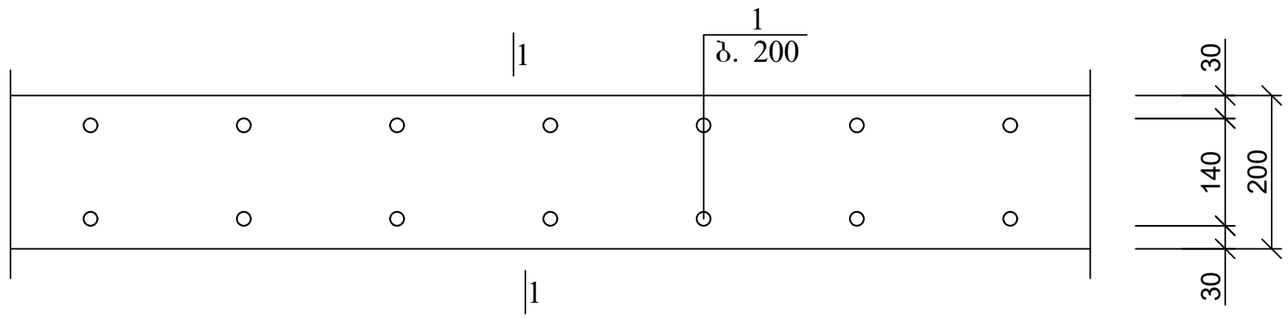

პოზ	დასახელება	რაოდ	წონა კგ	
			ერთ	სულ
	დიაფრაგმის ანკერები ა-3			
1	12 A500C L=1650	64	1.485	95.04

ქ. თბილისი, ღვინის აღმართი №17/ურბნისის ქ №4/ფერიცვალების შესახვევი №2 (ნაკვეთი №92/19) 01.17.01.092.019 სასტუმროს კონსტრუქციული პროექტი				სტადია	ფურც.	რაოდ
					კ-17	
დირექტორი	თ. მურვანიძე				შ.პ.ს. "არქიკოლეგიუმი"	
პრ. მთ. არქიტ.	თ. მურვანიძე					
პრ. მთ. ინჟინ.	ზ. სილაგაძე		დიაფრაგმის ანკერი ა-3	მასშტაბი		
შეასრულა	რ. სილაგაძე					
შეამოწმა	ზ. სილაგაძე					

სარდაფის კედლების ანკერების განლაგება

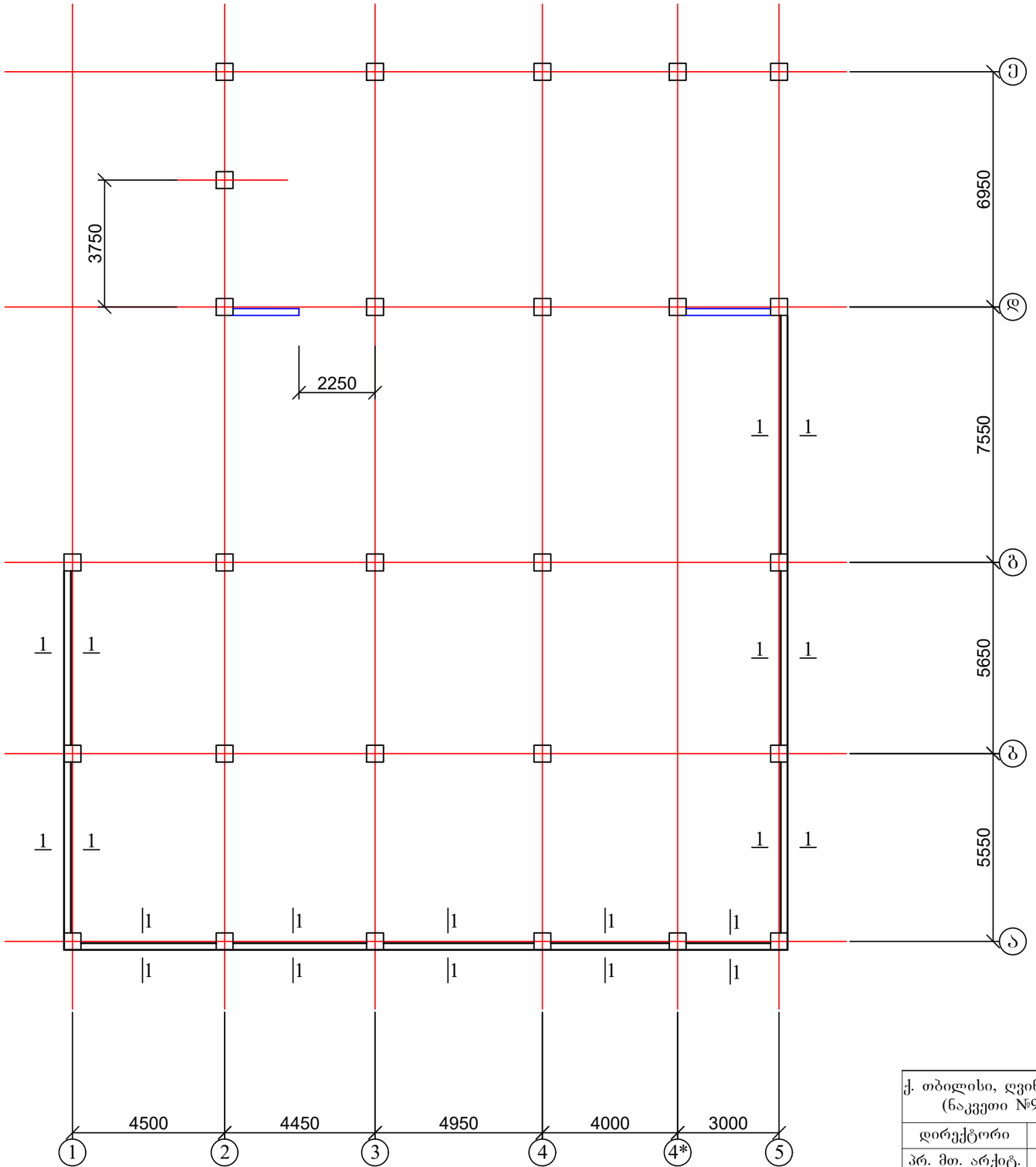

1. კედლის ანკერი იხ. ფურცელი კ-19

ქ. თბილისი, ღვინის აღმართი №17/ურბნისის ქ №4/ფერიცვალების შესახვევი №2 (ნაკვეთი №92/19) 01.17.01.092.019 სასტუმროს კონსტრუქციული პროექტი				სტადია	ფურც.	რაოდ
					კ-18	
დირექტორი	თ. მურვანიძე					შ.პ.ს. "არქიკოლეგიუმი"
პრ. მთ. არქიტ.	თ. მურვანიძე					
პრ. მთ. ინჟინ.	ზ. სილაგაძე		სარდაფის კედლების ანკერების განლაგება	მასშტაბი		
შეასრულა	რ. სილაგაძე					
შეამოწმა	ზ. სილაგაძე					

კვეთი 1-1

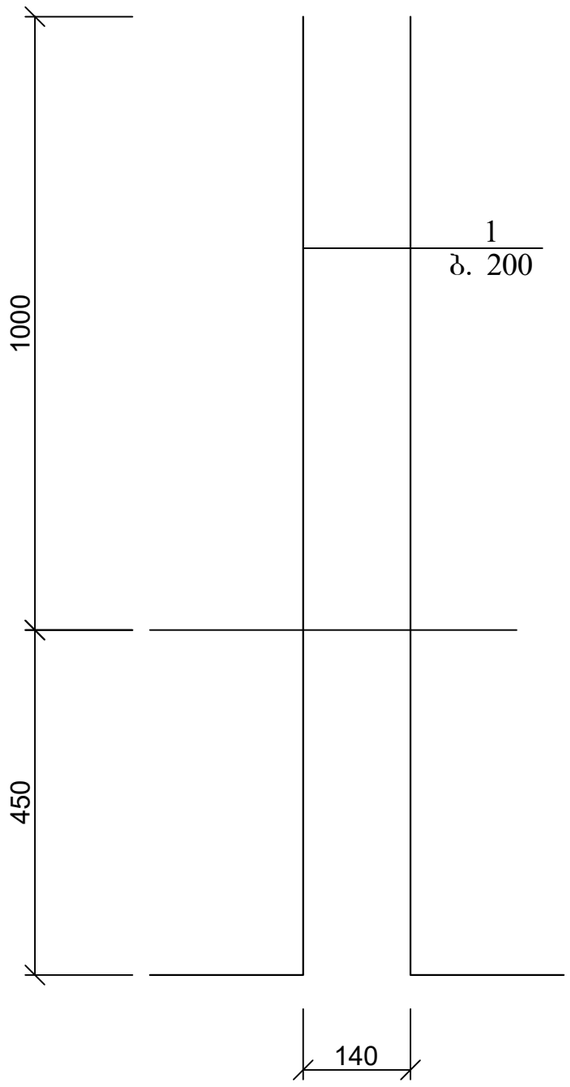

სარდაფის კედლების ანკერი

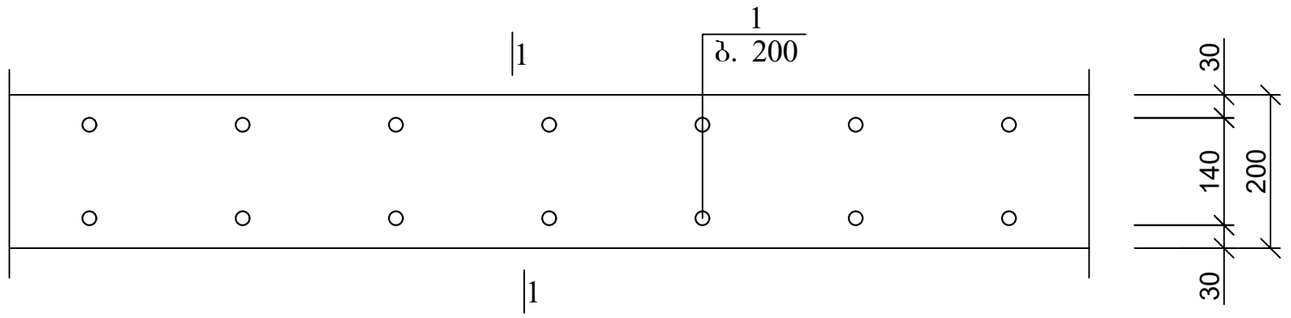

პოზ. 1

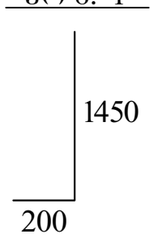

პოზ	დასახელება	რაოდ	წონა კგ	
			ერთ	სულ
	სარდაფის კედლების ანკერები			
1	12 A500C L=1650	480	1.485	712.8

ქ. თბილისი, ღვინის აღმართი №17/ურბნისის ქ №4/ფერიცვალების შესახვევი №2 (ნაკვეთი №92/19) 01.17.01.092.019 სასტუმროს კონსტრუქციული პროექტი				სტადია	ფურც.	რაოდ
					კ-19	
დირექტორი	თ. მურვანიძე				შ.პ.ს. "არქიკოლეგიუმი"	
პრ. მთ. არქიტ.	თ. მურვანიძე					
პრ. მთ. ინჟინ.	ზ. სილაგაძე		სარდაფის კედლების ანკერები	მასშტაბი		
შეასრულა	რ. სილაგაძე					
შეამოწმა	ზ. სილაგაძე					

სარდაფის კედლების განლაგება

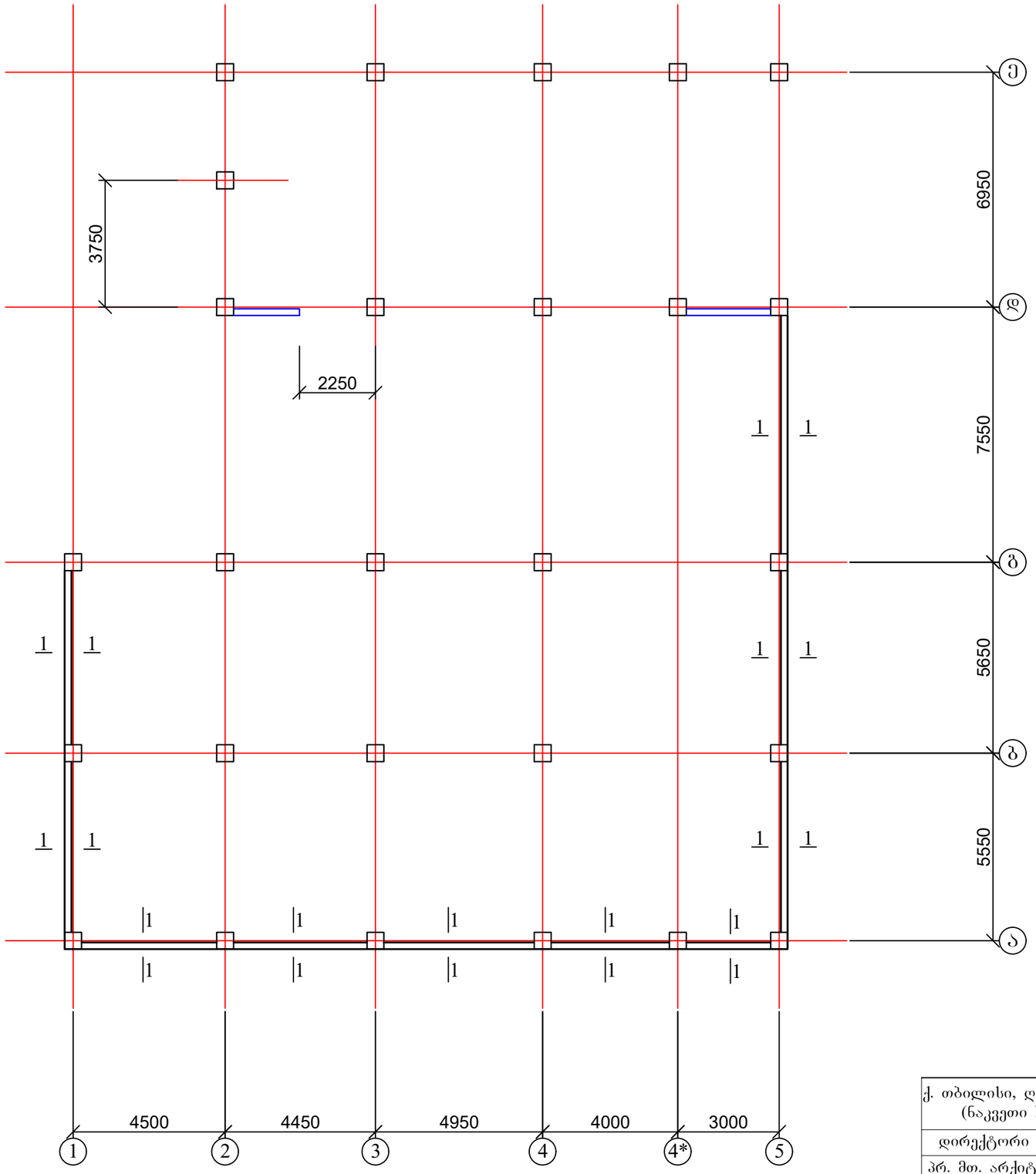
ე
დ
გ
ბ
ა
6950
7550
5650
5550
3750
2250
1
1
1

სარდაფის
კედლის კვეთი 1-1

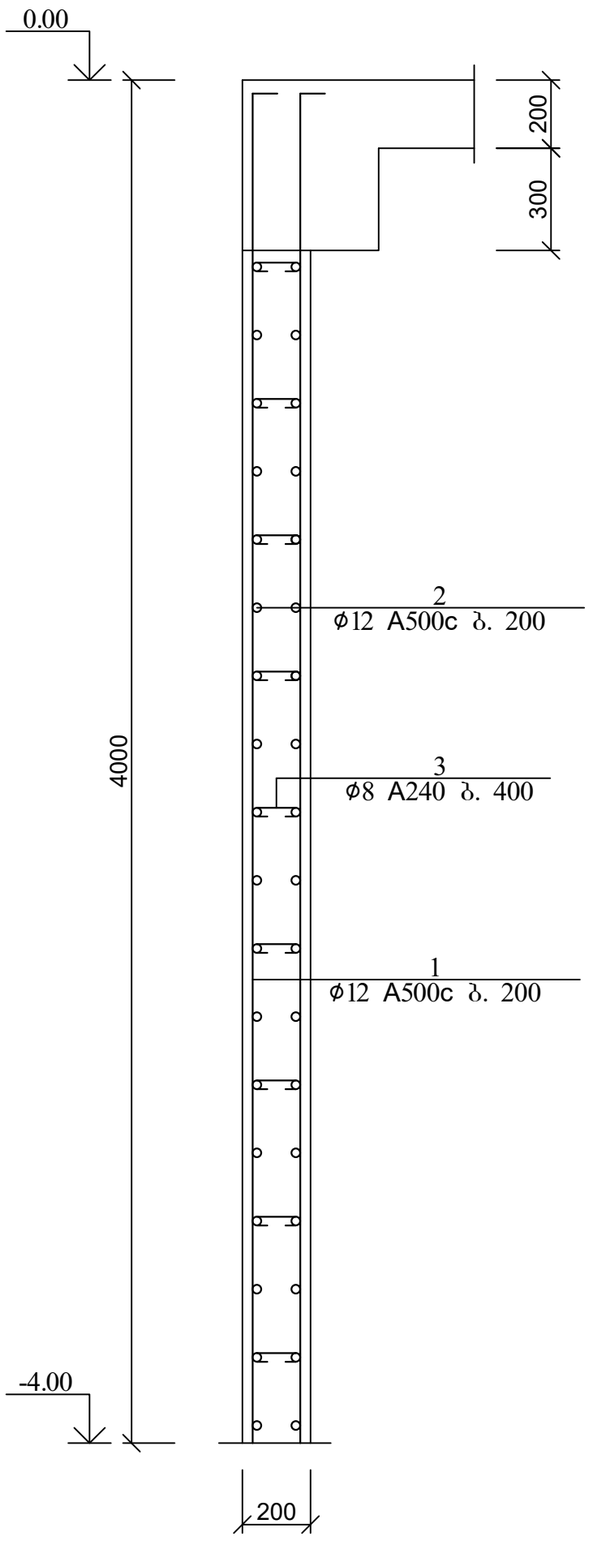

პოზ. 3

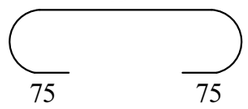

პოზ	დასახელება	რაოდ	წონა კგ	
			ერთ	სულ
	სარდაფის კედლები			
1	12 A500C L=4100	480	3.69	1771.2
2	12 A500C ΣL=1810 გ.მ	-	0.9	1629
3	8 A240 L=300	1000	0.12	120
	ბეტონი B25			33.6 მ^3

ქ. თბილისი, ღვინის აღმართი №17/ურბნისის ქ №4/ფერიცვალების შესახვევი №2 (ნაკვეთი №92/19) 01.17.01.092.019 სასტუმროს კონსტრუქციული პროექტი				სტადია	ფურც.	რაოდ
					კ-21	
დირექტორი	თ. მურვანიძე				შ.პ.ს. "არძიკოლეგიუმი"	
პრ. მთ. არქიტ.	თ. მურვანიძე					
პრ. მთ. ინჟინ.	ზ. სილაგაძე		სარდაფის კედლების კვეთი 1-1; მასალის სპეციფიკაცია	მასშტაბი		
შეასრულა	რ. სილაგაძე					
შეამოწმა	ზ. სილაგაძე					

კოლონებისა და დიაფრაგმების განლაგება -4.00 ნიშნულზე

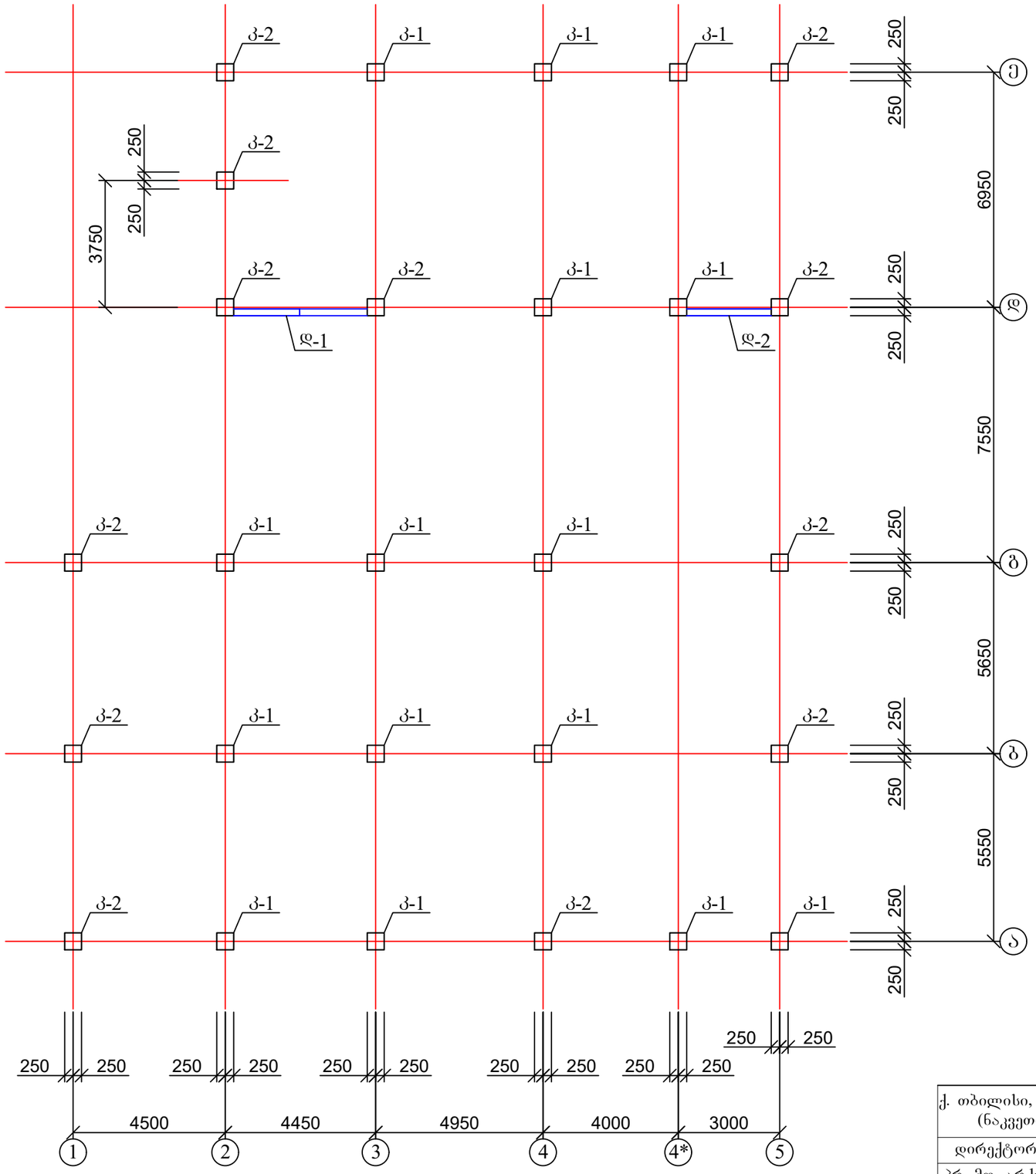

1. კოლონები იხ. ფურცელი კ-23 - კ-24;
2. დიაფრაგმები იხ. ფურცელი კ-25 - კ-26

ქ. თბილისი, ღვინის აღმართი №17/ურბნისის ქ №4/ფერიცვალების შესახვევი №2 (ნაკვეთი №92/19) 01.17.01.092.019 სასტუმროს კონსტრუქციული პროექტი				სტადია	ფურც.	რაოდ
					კ-22	
დირექტორი	თ. მურვანიძე					შ.პ.ს. "არქიკოლეგიუმი"
პრ. მთ. არქიტ.	თ. მურვანიძე					
პრ. მთ. ინჟინ.	ზ. სილაგაძე		კოლონებისა და დიაფრაგმების განლაგება -4.00 ნიშნულზე	მასშტაბი		
შეასრულა	რ. სილაგაძე					
შეამოწმა	ზ. სილაგაძე					

კოლონა კ-1

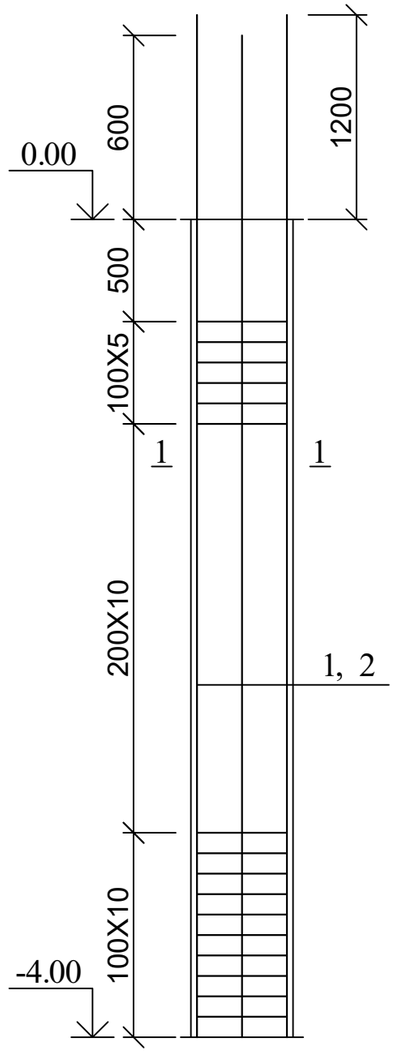

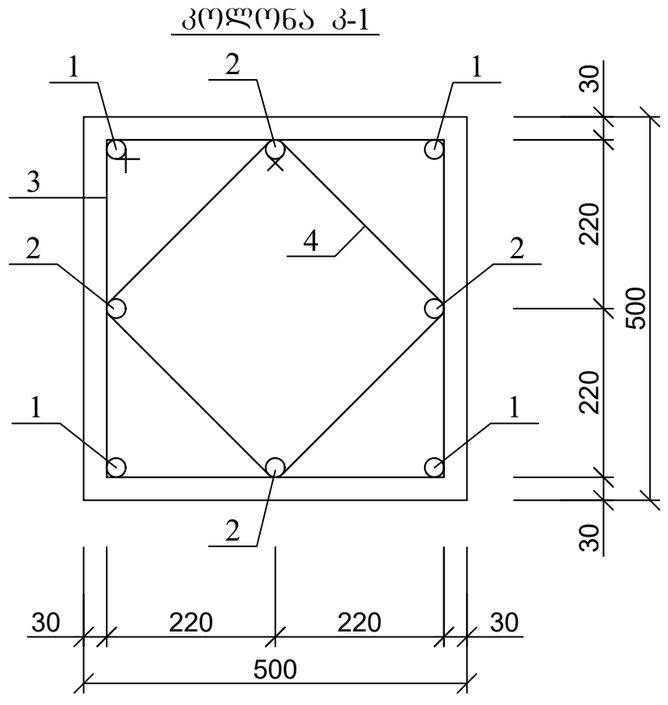

პოზ. 3

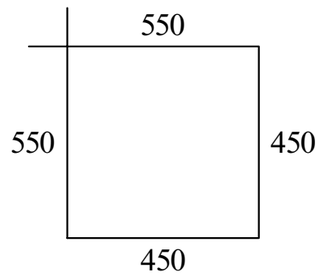

პოზ. 4

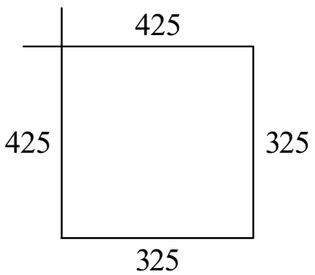

1. მასალის სპეციფიკაცია იხ. ფურცელი კ-42

ქ. თბილისი, ღვინის აღმართი №17/ურბნისის ქ №4/ფერიცვალების შესახვევი №2 (ნაკვეთი №92/19) 01.17.01.092.019 სასტუმროს კონსტრუქციული პროექტი				სტადია	ფურც.	რაოდ
					კ-23	
დირექტორი	თ. მურვანიძე				შ.პ.ს. "არქიკოლეგიუმი"	
პრ. მთ. არქიტ.	თ. მურვანიძე					
პრ. მთ. ინჟინ.	ზ. სილაგაძე		კოლონა კ-1	მასშტაბი		
შეასრულა	რ. სილაგაძე					
შეამოწმა	ზ. სილაგაძე					

კოლონა კ-2

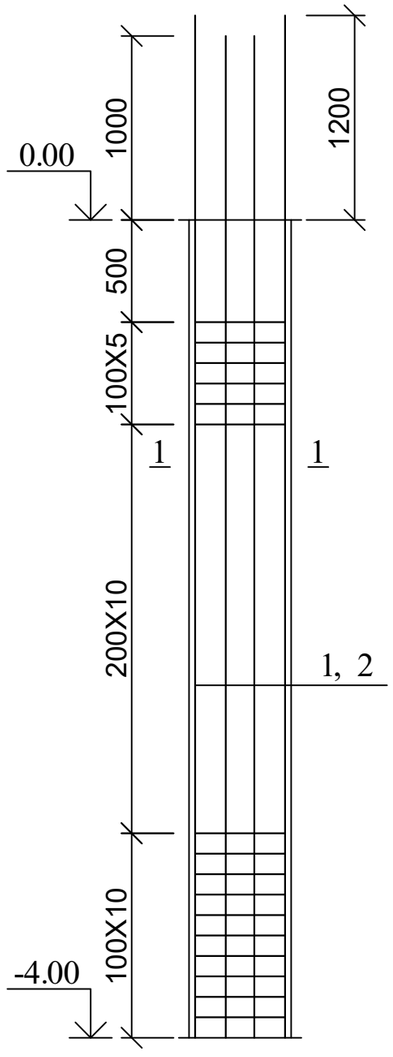

კოლონა კ-2

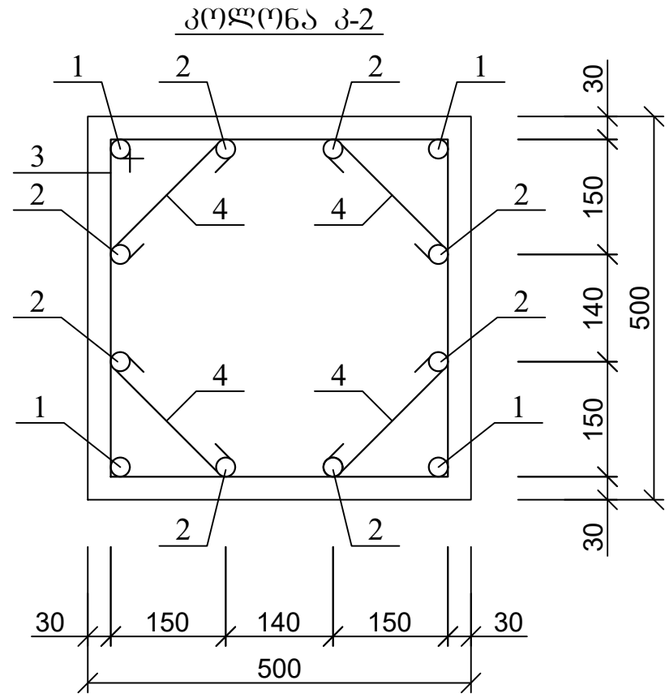

კვეთი 3

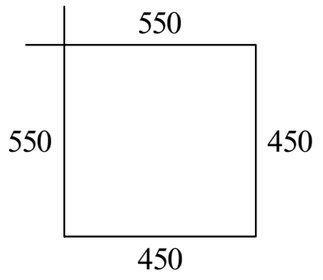

კვეთი 4

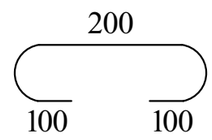

1. მასალის სპეციფიკაცია იხ. ფურცელი კ-42

ქ. თბილისი, ღვინის აღმართი №17/ურბნისის ქ №4/ფერიცვალების შესახვევი №2 (ნაკვეთი №92/19) 01.17.01.092.019 სასტუმროს კონსტრუქციული პროექტი				სტადია	ფურც.	რაოდ
					კ-24	
დირექტორი	თ. მურვანიძე				შ.პ.ს. "არქიკოლეგიუმი"	
პრ. მთ. არქიტ.	თ. მურვანიძე					
პრ. მთ. ინჟინ.	ზ. სილაგაძე		კოლონა კ-2	მასშტაბი		
შეასრულა	რ. სილაგაძე					
შეამოწმა	ზ. სილაგაძე					

დიაფრაგმა დ-1; კვეთი 1-1

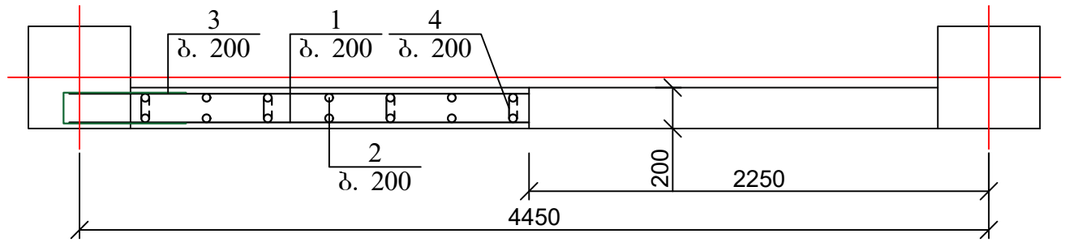

დიაფრაგმა დ-1

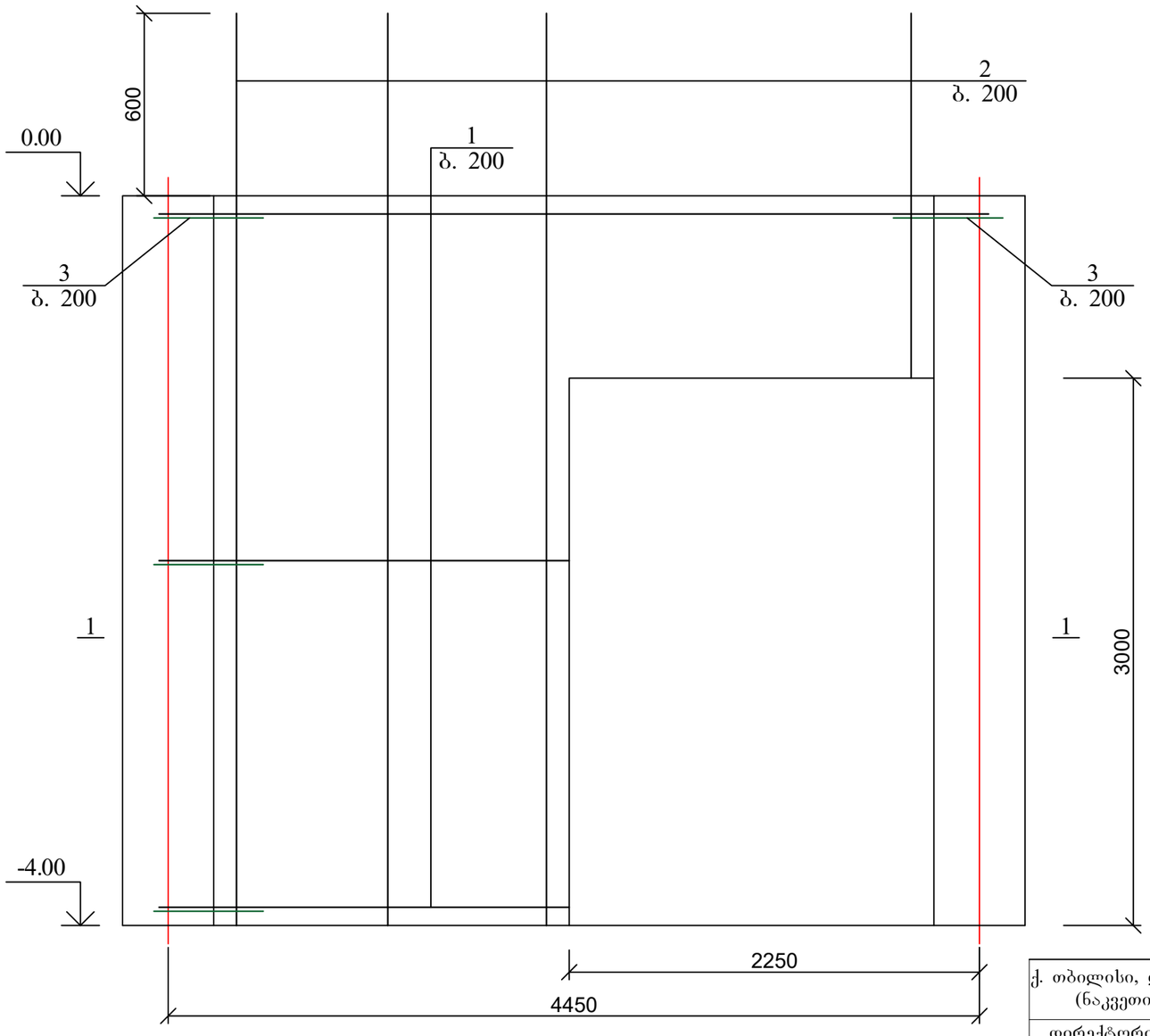

კოზ. 3

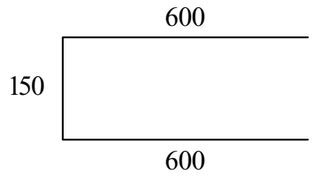

კოზ. 4

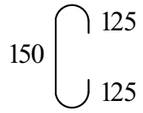

1. მასალის სპეციფიკაცია იხ. ფურცელი კ-42

ქ. თბილისი, დვინის აღმართი №17/ურბნისის ქ №4/ფერიცვალების შესახვევი №2 (ნაკვეთი №92/19) 01.17.01.092.019 სასტუმროს კონსტრუქციული პროექტი				სტადია	ფურც.	რაოდ
					კ-25	
დირექტორი	თ. მურვანიძე				შ.პ.ს. "არქიკოლეგიუმი"	
პრ. მთ. არქიტ.	თ. მურვანიძე					
პრ. მთ. ინჟინ.	ზ. სილაგაძე		დიაფრაგმა დ-1	მასშტაბი		
შეასრულა	რ. სილაგაძე					
შეამოწმა	ზ. სილაგაძე					

დიაფრაგმა დ-2; კვეთი 1-1

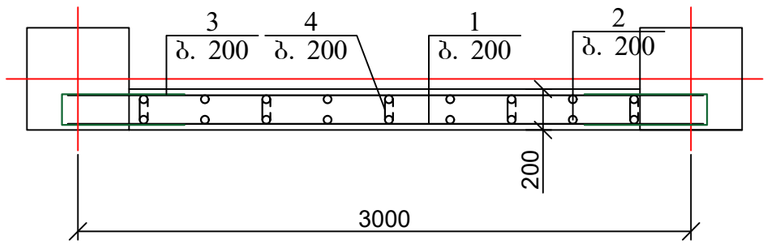

დიაფრაგმა დ-2

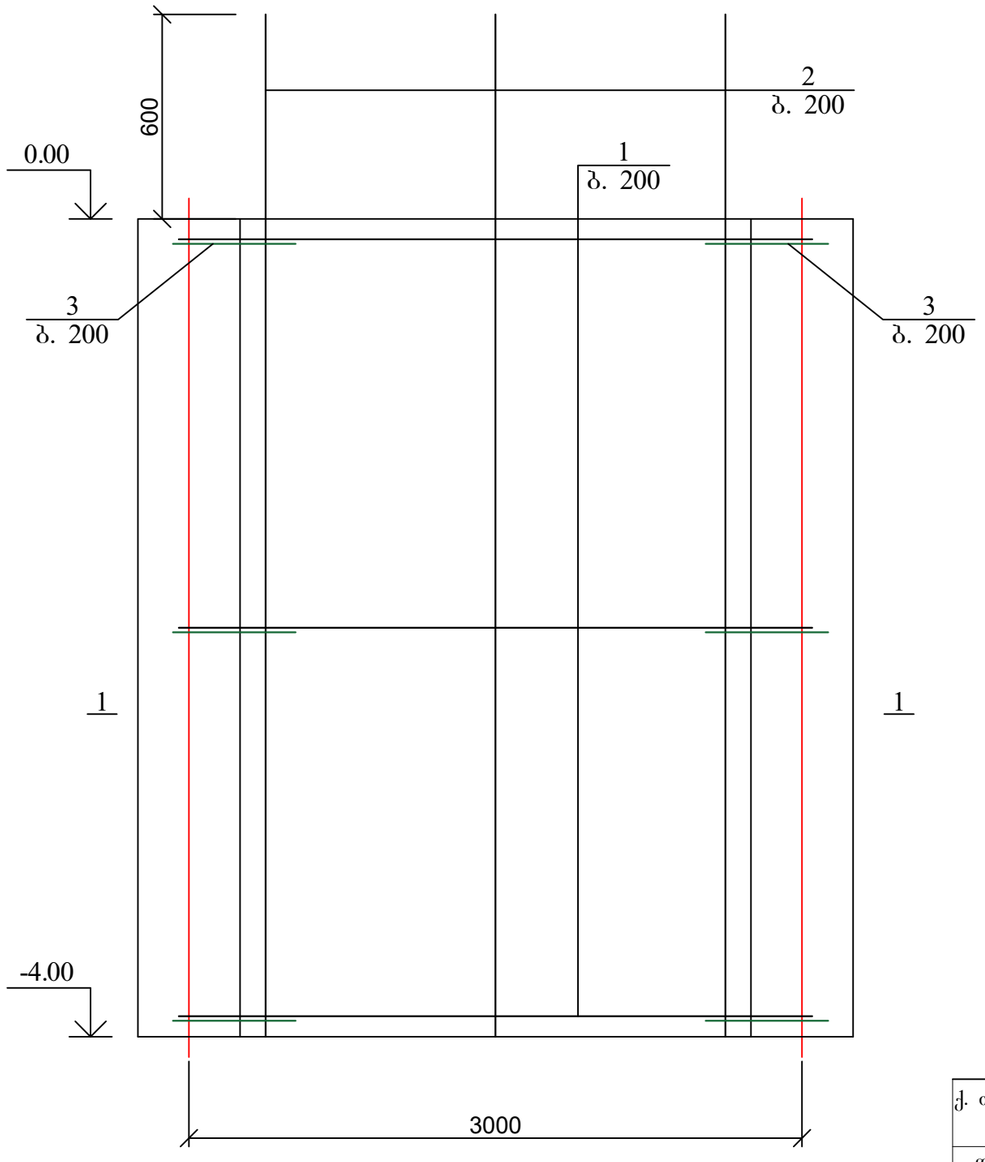

კოზ. 3

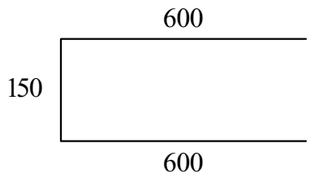

კოზ. 4

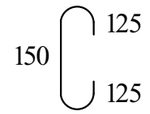

1. მასალის სპეციფიკაცია იხ. ფურცელი კ-42

ქ. თბილისი, ღვინის აღმართი №17/ურბნისის ქ №4/ფერიცვალების შესახვევი №2 (ნაკვეთი №92/19) 01.17.01.092.019 სასტუმროს კონსტრუქციული პროექტი				სტადია	ფურც.	რაოდ
					კ-26	
დირექტორი	თ. მურვანიძე					შ.პ.ს. "არქიკოლეგიუმი"
პრ. მთ. არქიტ.	თ. მურვანიძე					
პრ. მთ. ინჟინ.	ზ. სილაგაძე		დიაფრაგმა დ-2	მასშტაბი		
შეასრულა	რ. სილაგაძე					
შეამოწმა	ზ. სილაგაძე					

კოლონებისა და დიაფრაგმების განლაგება 0.00 ნიშნულზე

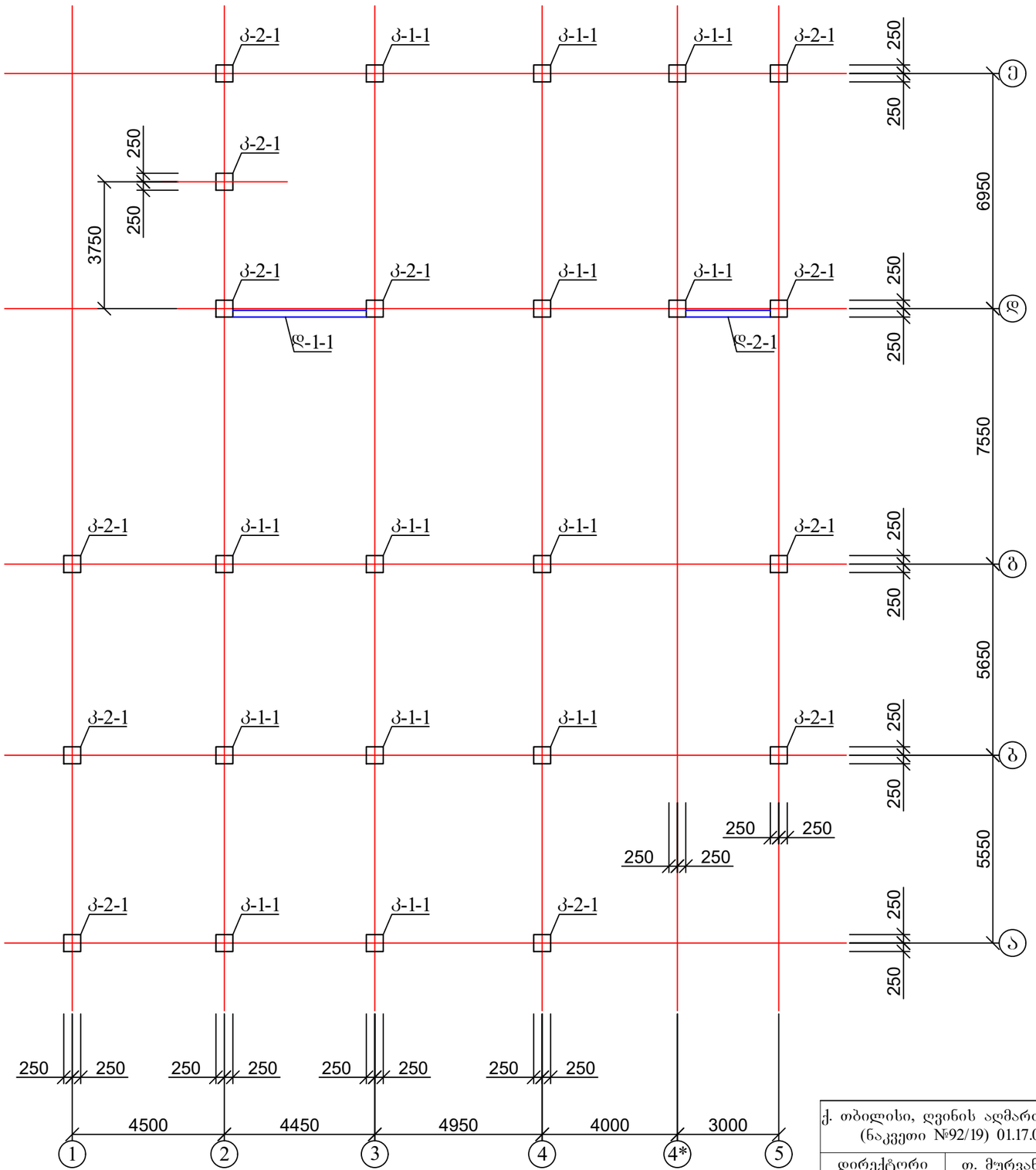

1. კოლონები იხ. ფურცელი კ-28 - კ-29;
2. დიაფრაგმები იხ. ფურცელი კ-30 - კ-31

ქ. თბილისი, დვინის აღმართი №17/ურბნისის ქ №4/ფერიცვალების შესახვევი №2 (ნაკვეთი №92/19) 01.17.01.092.019 სასტუმროს კონსტრუქციული პროექტი				სტადია	ფურც.	რაოდ
					კ-27	
დირექტორი	თ. მურვანიძე					შ.პ.ს. "არქიკოლეგიუმი"
პრ. მთ. არქიტ.	თ. მურვანიძე					
პრ. მთ. ინჟინ.	ზ. სილაგაძე		კოლონებისა და დიაფრაგმების განლაგება 0.00 ნიშნულზე	მასშტაბი		
შეასრულა	რ. სილაგაძე					
შეამოწმა	ზ. სილაგაძე					

კოლონა კ-1-1

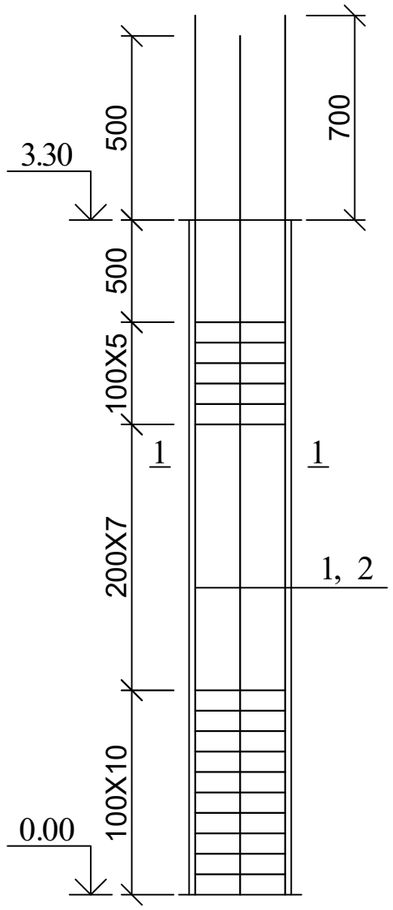

კოლონა კ-1-1

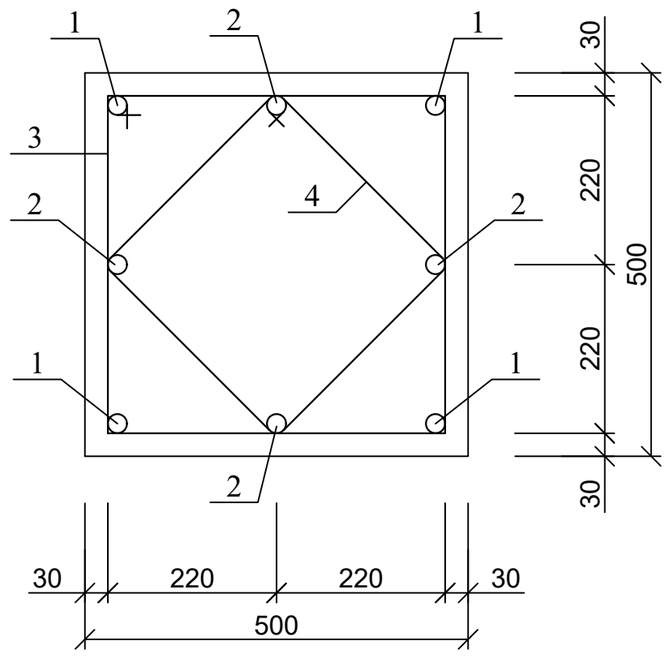

კოზ. 3

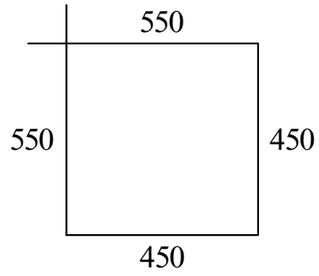

კოზ. 4

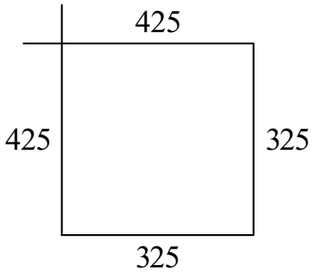

1. მასალის სპეციფიკაცია იხ. ფურცელი კ-42

ქ. თბილისი, ღვინის აღმართი №17/ურბნისის ქ №4/ფერიცვალების შესახვევი №2 (ნაკვეთი №92/19) 01.17.01.092.019 სასტუმროს კონსტრუქციული პროექტი				სტადია	ფურც.	რაოდ
					კ-28	
დირექტორი	თ. მურვანიძე				შ.პ.ს. "არქიკოლეგიუმი"	
პრ. მთ. არქიტ.	თ. მურვანიძე					
პრ. მთ. ინჟინ.	ზ. სილაგაძე		კოლონა კ-1-1	მასშტაბი		
შეასრულა	რ. სილაგაძე					
შეამოწმა	ზ. სილაგაძე					

კოლონა კ-2-1

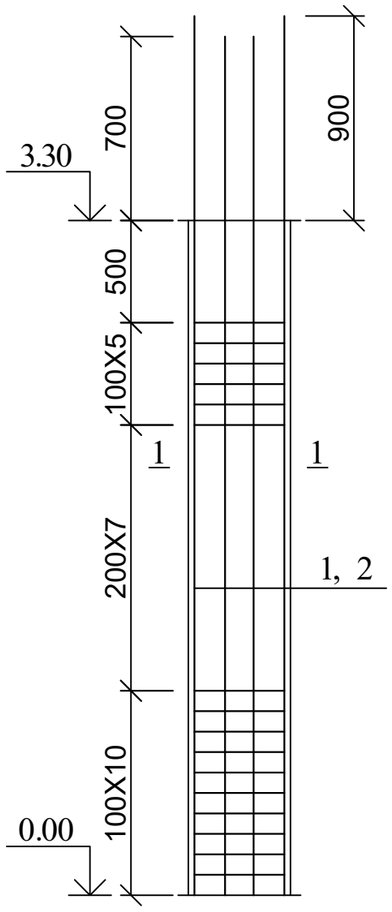

კოლონა კ-2-1

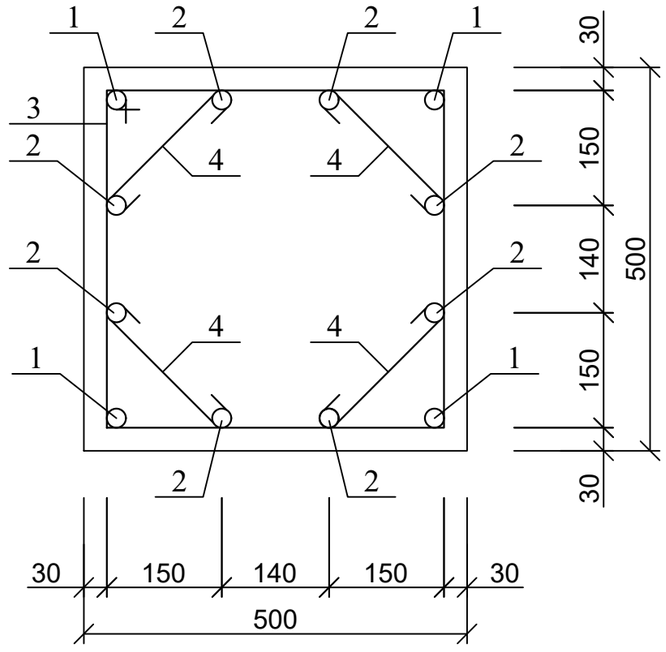

პოზ. 3

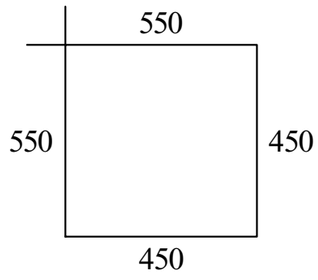

პოზ. 4

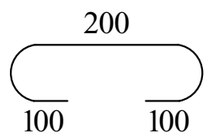

1. მასალის სპეციფიკაცია იხ. ფურცელი კ-42

ქ. თბილისი, დვინის აღმართი №17/ურბნისის ქ №4/ფერიცვალების შესახვევი №2 (ნაკვეთი №92/19) 01.17.01.092.019 სასტუმროს კონსტრუქციული პროექტი				სტადია	ფურც.	რაოდ
					კ-29	
დირექტორი	თ. მურვანიძე					
პრ. მთ. არქიტ.	თ. მურვანიძე					
პრ. მთ. ინჟინ.	ზ. სილაგაძე		კოლონა კ-2-1	მასშტაბი	შ.პ.ს. "არქიკოლეგიუმი"	
შეასრულა	რ. სილაგაძე					
შეამოწმა	ზ. სილაგაძე					

დიაფრაგმა დ-1-1; კვეთი 1-1

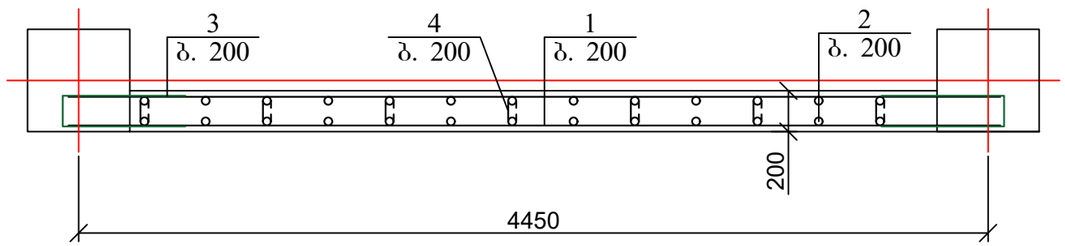

დიაფრაგმა დ-1-1

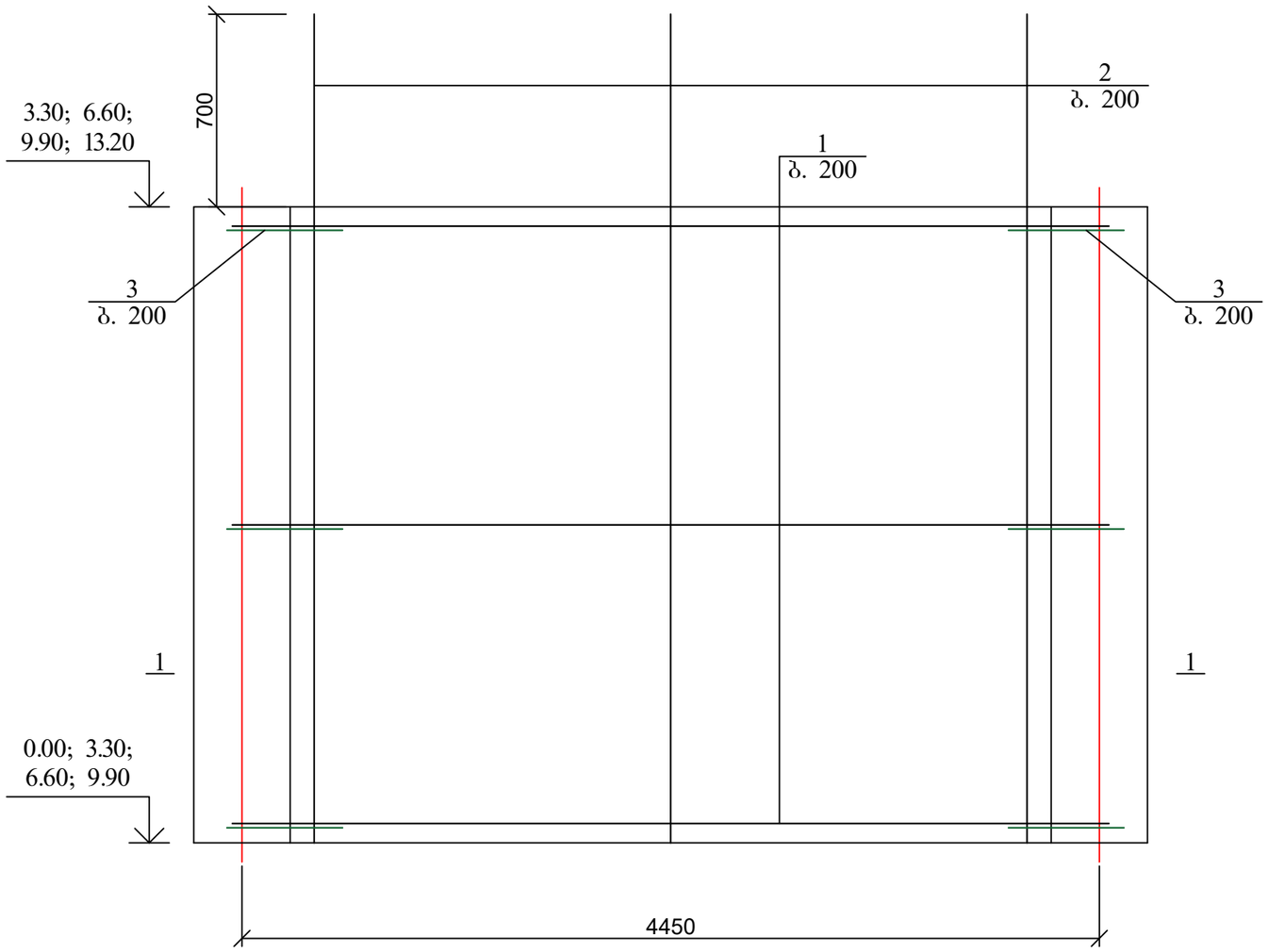

კოზ. 3

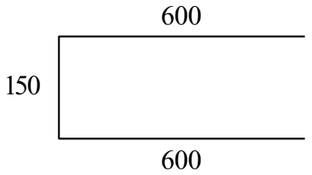

კოზ. 4

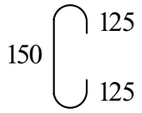

1. მასალის სპეციფიკაცია იხ. ფურცელი კ-42

ქ. თბილისი, ღვინის აღმართი №17/ურბნისის ქ №4/ფერიცვალების შესახვევი №2 (ნაკვეთი №92/19) 01.17.01.092.019 სასტუმროს კონსტრუქციული პროექტი				სტადია	ფურც.	რაოდ
					კ-30	
დირექტორი	თ. მურვანიძე				შ.პ.ს. "არქიკოლეგიუმი"	
პრ. მთ. არქიტ.	თ. მურვანიძე					
პრ. მთ. ინჟინ.	ზ. სილაგაძე		დიაფრაგმა დ-1-1	მასშტაბი		
შეასრულა	რ. სილაგაძე					
შეამოწმა	ზ. სილაგაძე					

დიაფრაგმა დ-2-1; კვეთი 1-1

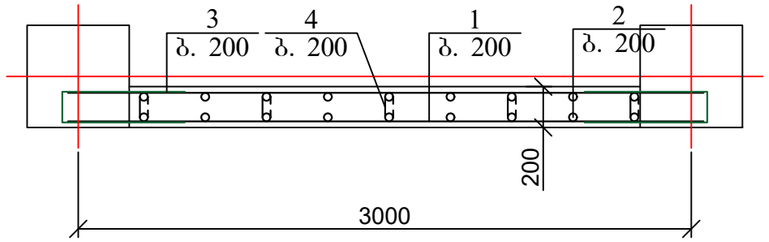

დიაფრაგმა დ-2-1

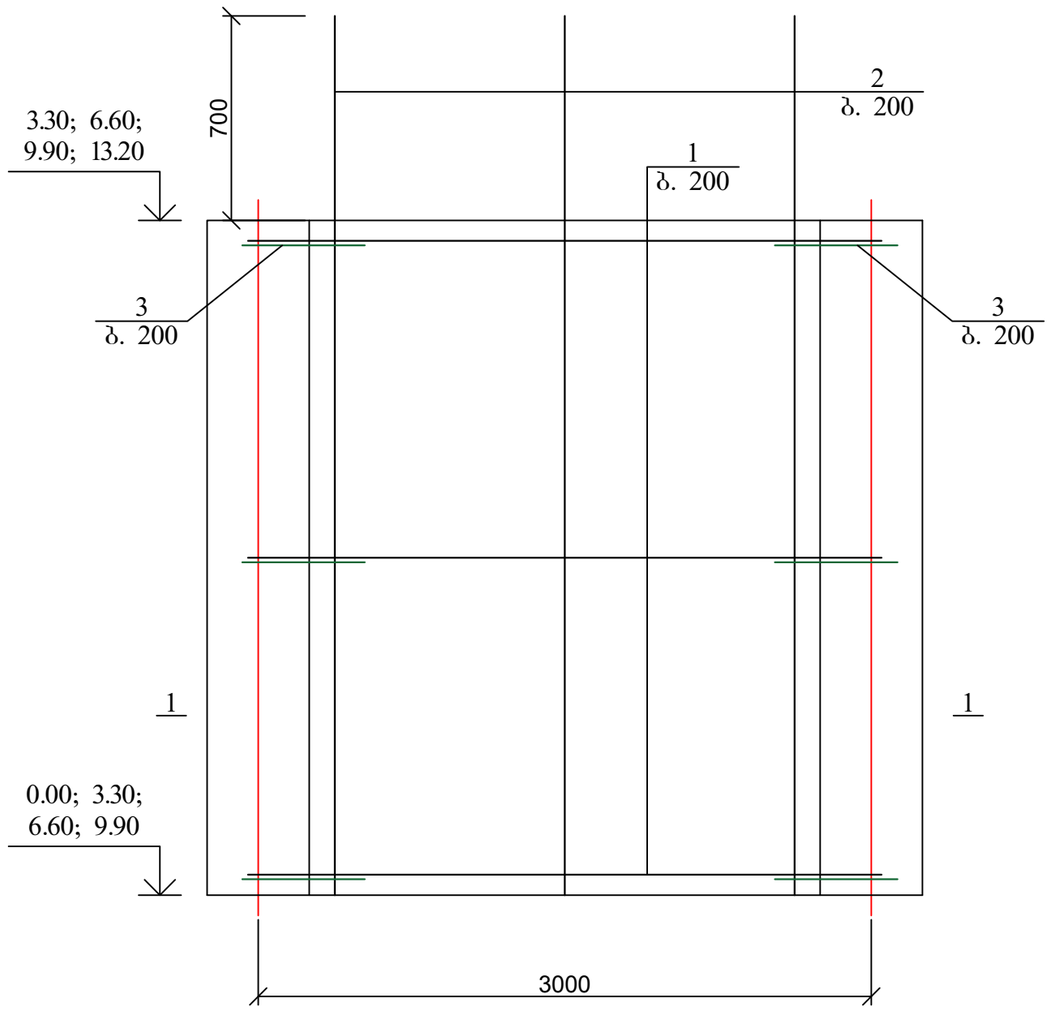

კოზ. 3

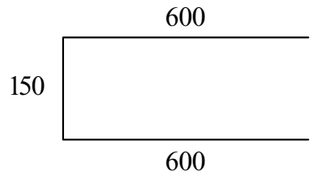

კოზ. 4

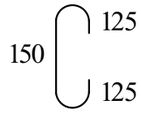

1. მასალის სპეციფიკაცია იხ. ფურცელი კ-42

ქ. თბილისი, ღვინის აღმართი №17/ურბნისის ქ №4/ფერიცვალების შესახვევი №2 (ნაკვეთი №92/19) 01.17.01.092.019 სასტუმროს კონსტრუქციული პროექტი				სტადია	ფურც.	რაოდ
					კ-31	
დირექტორი	თ. მურვანიძე					შ.პ.ს. "არქიკოლეგიუმი"
პრ. მთ. არქიტ.	თ. მურვანიძე					
პრ. მთ. ინჟინ.	ზ. სილაგაძე		დიაფრაგმა დ-2-1	მასშტაბი		
შეასრულა	რ. სილაგაძე					
შეამოწმა	ზ. სილაგაძე					

კოლონებისა და დიაფრაგმების განლაგება 3.30 ნიშნულზე

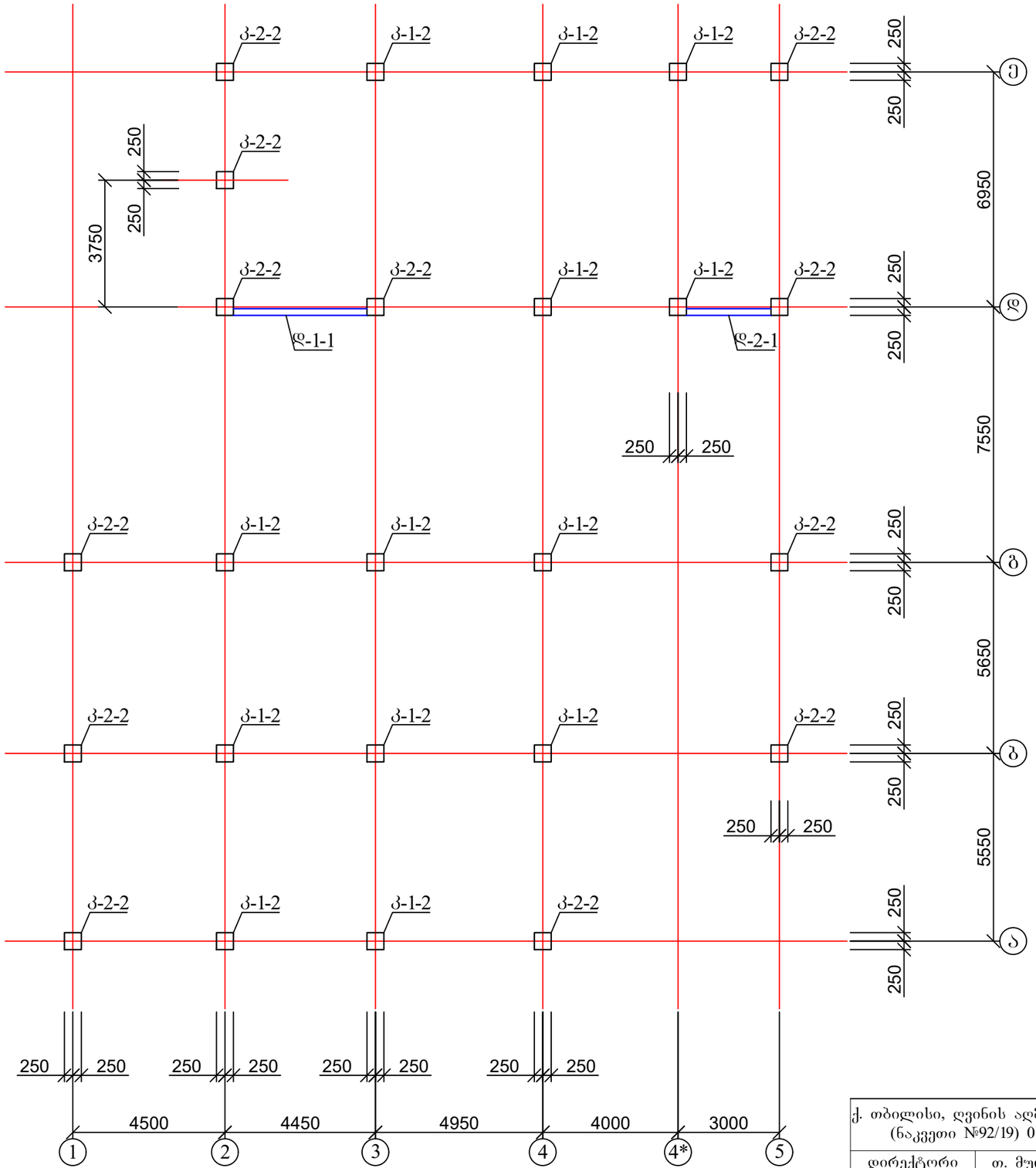

1. კოლონები იხ. ფურცელი კ-33 - კ-34;
2. დიაფრაგმები იხ. ფურცელი კ-30 - კ-31

ქ. თბილისი, დვინის აღმართი №17/ურბნისის ქ №4/ფერიცვალების შესახვევი №2 (ნაკვეთი №92/19) 01.17.01.092.019 სასტუმროს კონსტრუქციული პროექტი				სტადია	ფურც.	რაოდ
					კ-32	
დირექტორი	თ. მურვანიძე					შ.პ.ს. "არქიკონლეგიუმი"
პრ. მთ. არქიტ.	თ. მურვანიძე					
პრ. მთ. ინჟინ.	ზ. სილაგაძე		კოლონებისა და დიაფრაგმების განლაგება 3.30 ნიშნულზე	მასშტაბი		
შეასრულა	რ. სილაგაძე					
შეამოწმა	ზ. სილაგაძე					

კოლონა კ-1-2

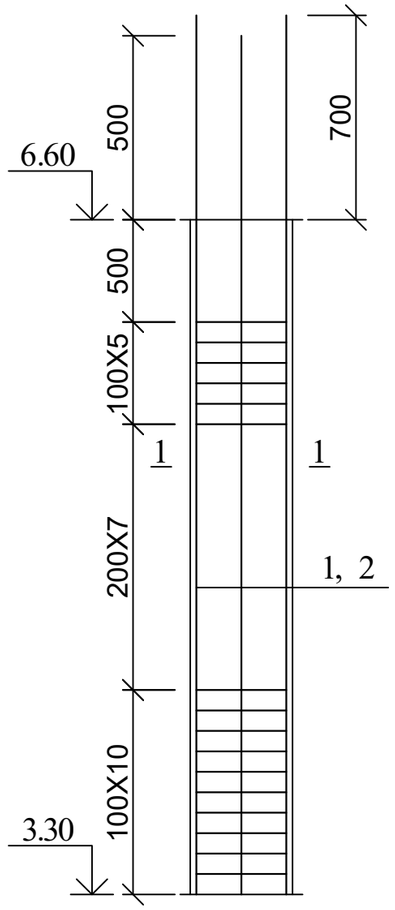

კოლონა კ-1-2

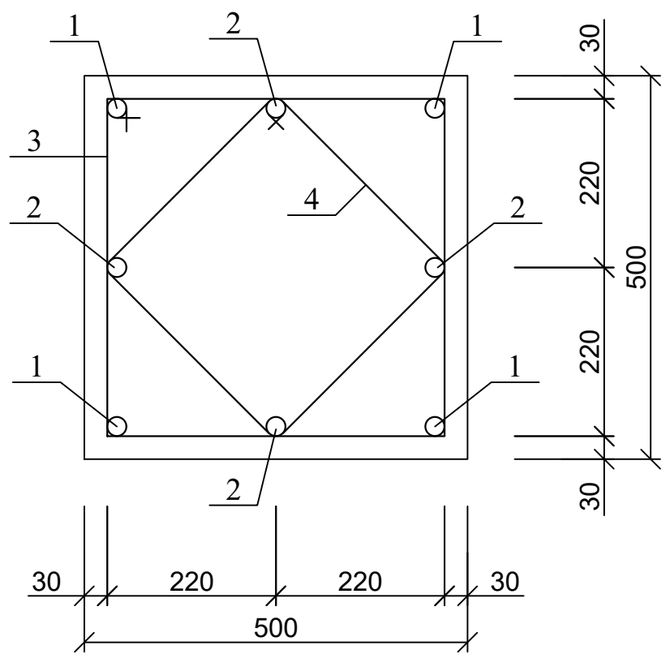

კვეთი 3

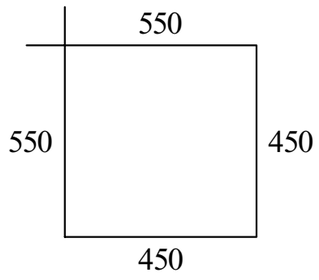

კვეთი 4

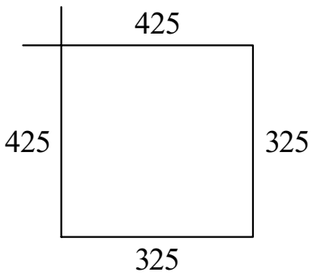

1. მასალის სპეციფიკაცია იხ. ფურცელი კ-42

ქ. თბილისი, ღვინის აღმართი №17/ურბნისის ქ №4/ფერიცვალების შესახვევი №2 (ნაკვეთი №92/19) 01.17.01.092.019 სასტუმროს კონსტრუქციული პროექტი				სტადია	ფურც.	რაოდ
					კ-33	
დირექტორი	თ. მურვანიძე				შ.პ.ს. "არქიკოლეგიუმი"	
პრ. მთ. არქიტ.	თ. მურვანიძე					
პრ. მთ. ინჟინ.	ზ. სილაგაძე		კოლონა კ-1-2	მასშტაბი		
შეასრულა	რ. სილაგაძე					
შეამოწმა	ზ. სილაგაძე					

კოლონა კ-2-2

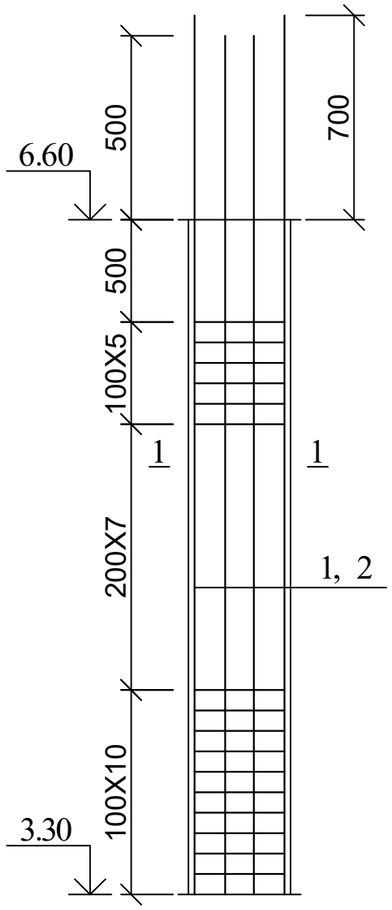

კოლონა კ-2-2

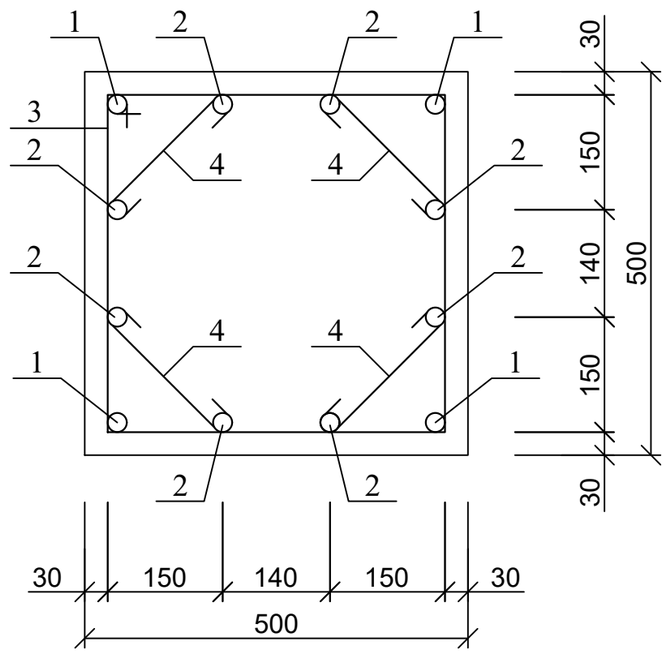

პოზ. 3

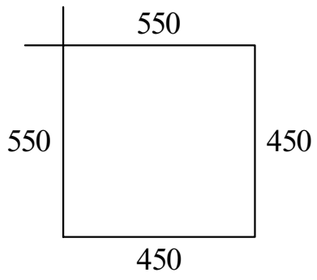

პოზ. 4

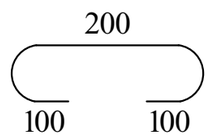

1. მასალის სპეციფიკაცია იხ. ფურცელი კ-42

ქ. თბილისი, ღვინის აღმართი №17/ურბნისის ქ №4/ფერიცვალების შესახვევი №2 (ნაკვეთი №92/19) 01.17.01.092.019 სასტუმროს კონსტრუქციული პროექტი				სტადია	ფურც.	რაოდ
					კ-34	
დირექტორი	თ. მურვანიძე				შ.პ.ს. "არქიკოლეგიუმი"	
პრ. მთ. არქიტ.	თ. მურვანიძე					
პრ. მთ. ინჟინ.	ზ. სილაგაძე		კოლონა კ-2-2	მასშტაბი		
შეასრულა	რ. სილაგაძე					
შეამოწმა	ზ. სილაგაძე					

კოლონებისა და დიაფრაგმების განლაგება 6.60 ნიშნულზე

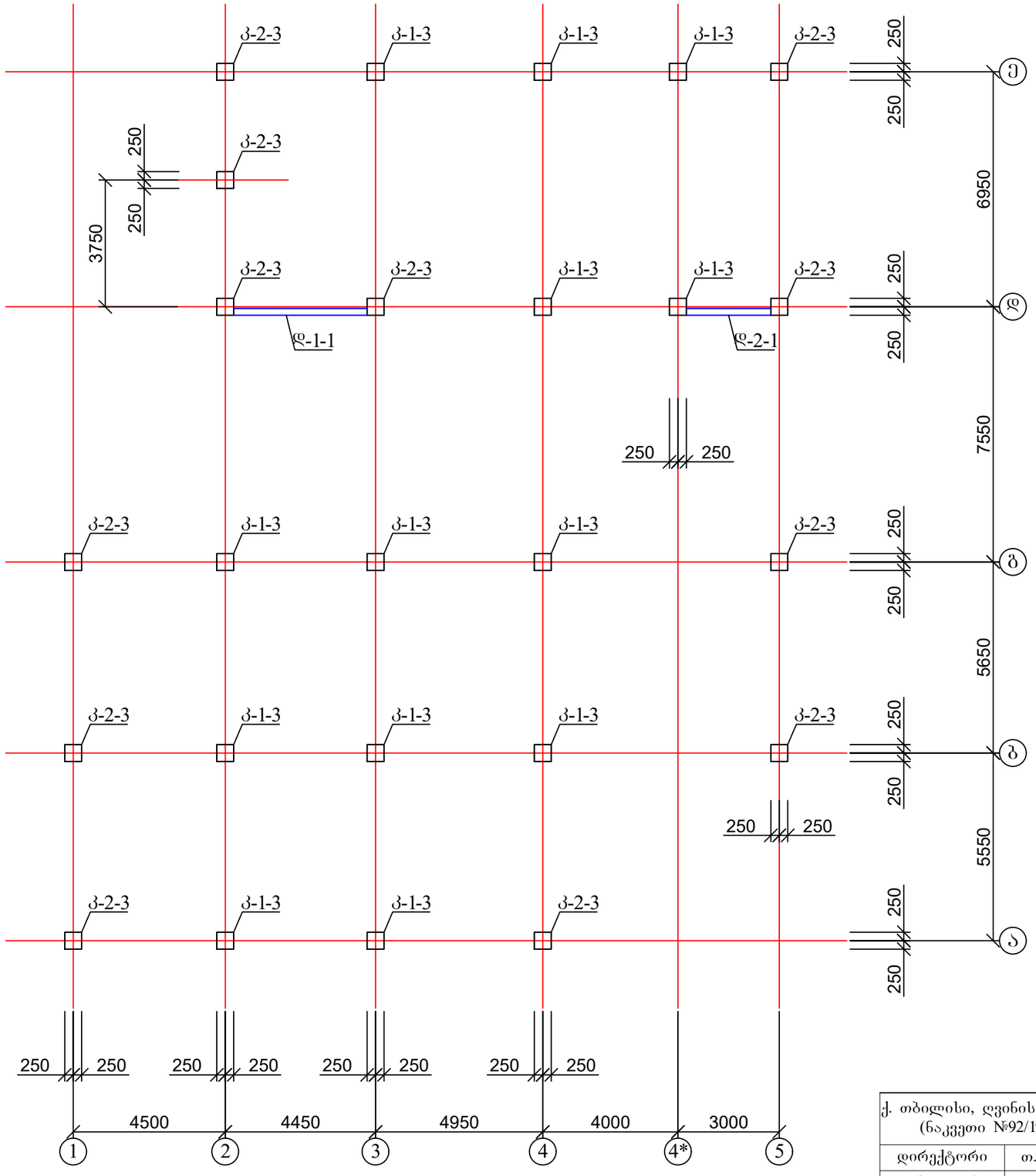

1. კოლონები იხ. ფურცელი კ-37 - კ-38;
2. დიაფრაგმები იხ. ფურცელი კ-30 - კ-31

ქ. თბილისი, ღვინის აღმართი №17/ურბნისის ქ №4/ფერიცვალების შესახვევი №2 (ნაკვეთი №92/19) 01.17.01.092.019 სასტუმროს კონსტრუქციული პროექტი				სტადია	ფურც.	რაოდ
					კ-35	
დირექტორი	თ. მურვანიძე					შ.პ.ს. "არძიკოლებიუმი"
პრ. მთ. არქიტ.	თ. მურვანიძე					
პრ. მთ. ინჟინ.	ზ. სილაგაძე		კოლონებისა და დიაფრაგმების განლაგება 6.60 ნიშნულზე	მასშტაბი		
შეასრულა	რ. სილაგაძე					
შემოწმა	ზ. სილაგაძე					

კოლონებისა და დიაფრაგმების განლაგება 9.90 ნიშნულზე

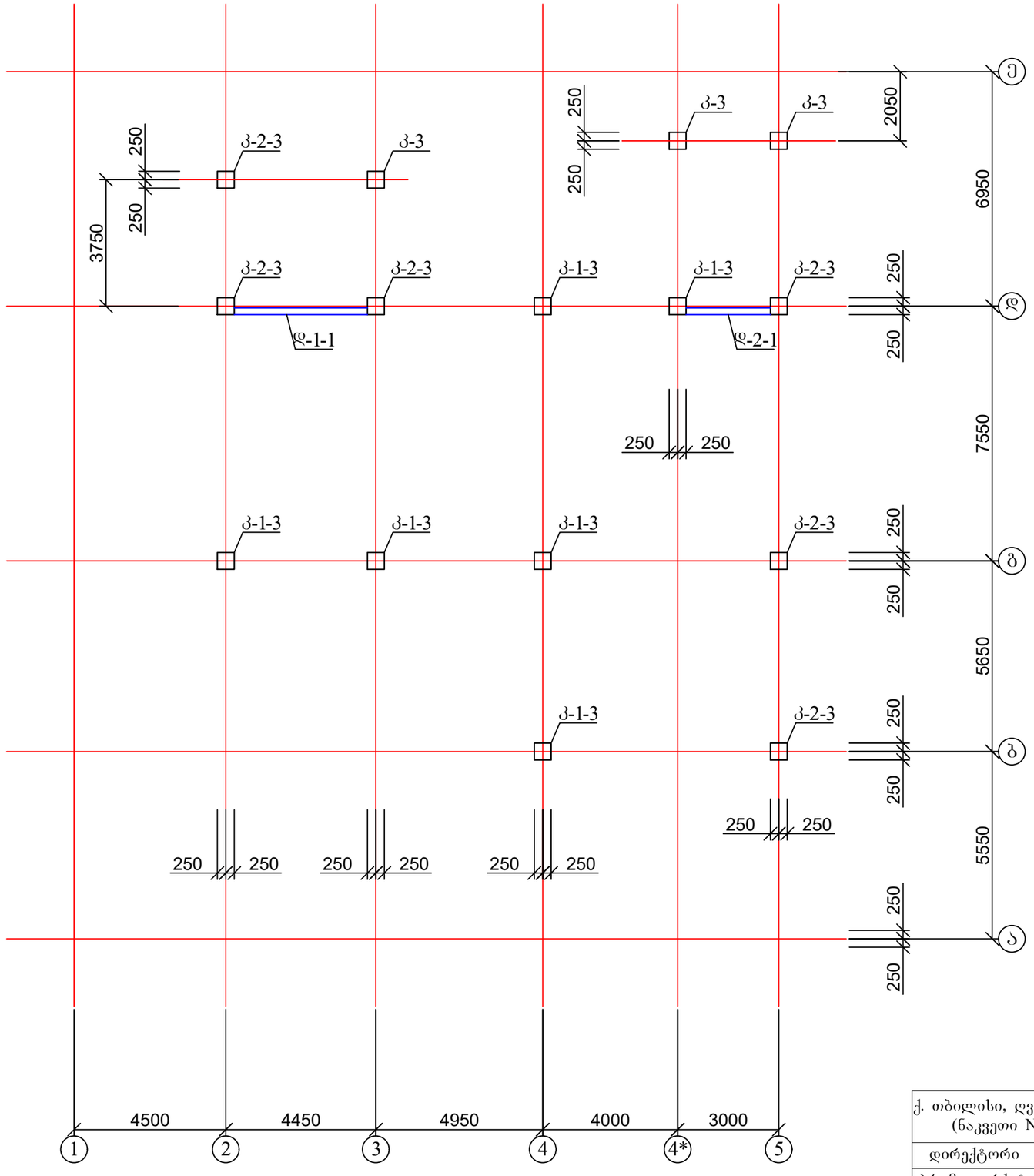

1. კოლონები იხ. ფურცელი კ-37 - კ-38;
2. დიაფრაგმები იხ. ფურცელი კ-30 - კ-31

ქ. თბილისი, ღვინის აღმართი №17/ურბნისის ქ №4/ფერიცვალების შესახვევი №2 (ნაკვეთი №92/19) 01.17.01.092.019 სასტუმროს კონსტრუქციული პროექტი				სტადია	ფურც.	რაოდ
					კ-36	
დირექტორი	თ. მურვანიძე					შ.პ.ს. "არქიკოლებიუმი"
პრ. მთ. არქიტ.	თ. მურვანიძე					
პრ. მთ. ინჟინ.	ზ. სილაგაძე		კოლონებისა და დიაფრაგმების განლაგება 9.90 ნიშნულზე	მასშტაბი		
შეასრულა	რ. სილაგაძე					
შეამოწმა	ზ. სილაგაძე					

კოლონა კ-1-3

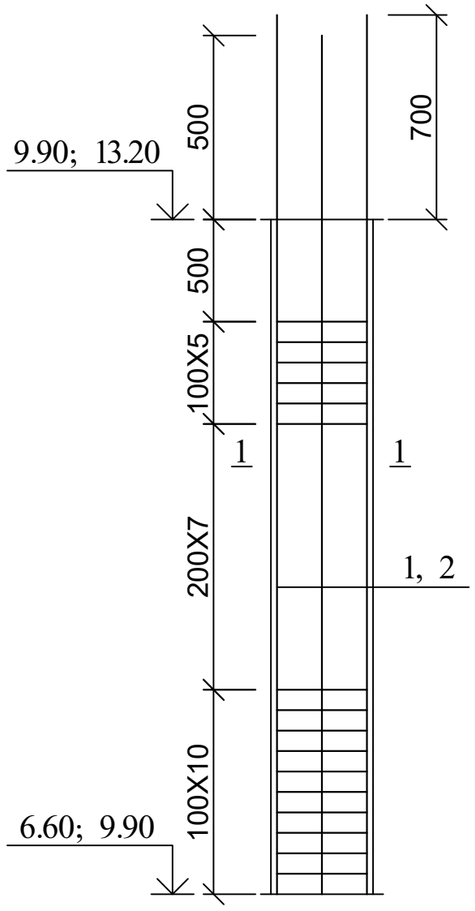

კოლონა კ-1-3

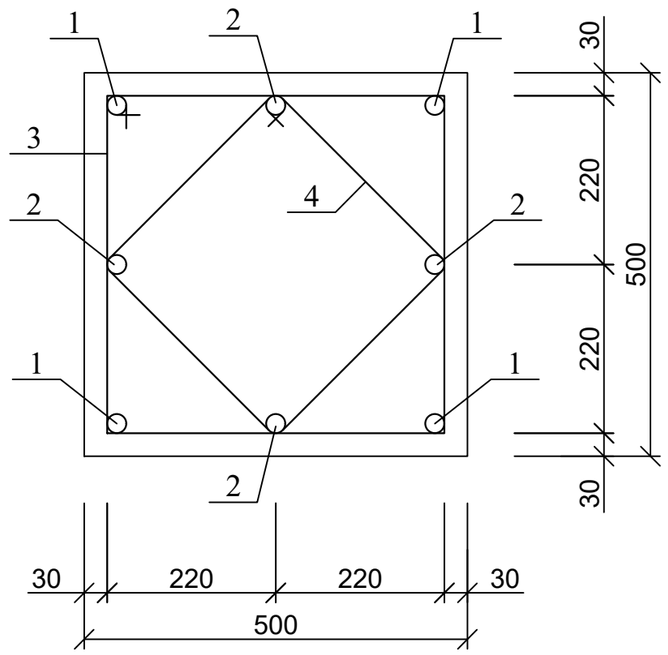

პოზ. 3

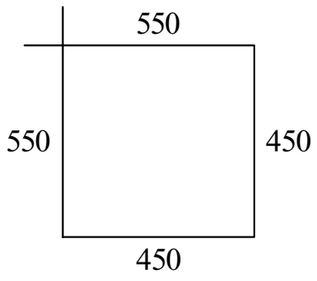

პოზ. 4

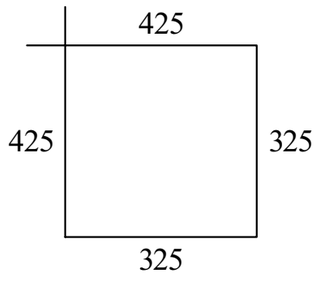

1. მასალის სპეციფიკაცია იხ. ფურცელი კ-42

ქ. თბილისი, ღვინის აღმართი №17/ურბნისის ქ №4/ფერიცვალების შესახვევი №2 (ნაკვეთი №92/19) 01.17.01.092.019 სასტუმროს კონსტრუქციული პროექტი				სტადია	ფურც.	რაოდ
					კ-37	
დირექტორი	თ. მურვანიძე					შ.პ.ს. "არქიკოლეგიუმი"
პრ. მთ. არქიტ.	თ. მურვანიძე					
პრ. მთ. ინჟინ.	ზ. სილაგაძე		კოლონა კ-1-3	მასშტაბი		
შეასრულა	რ. სილაგაძე					
შეამოწმა	ზ. სილაგაძე					

კოლონა კ-2-3

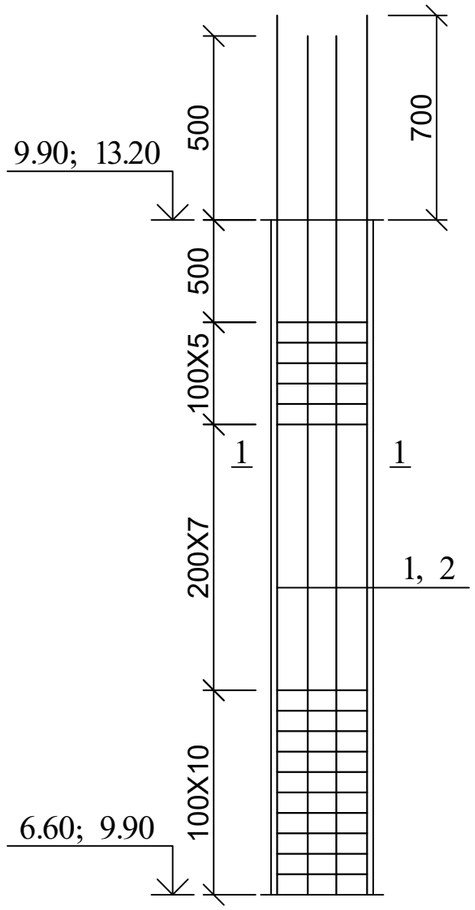

კოლონა კ-2-3

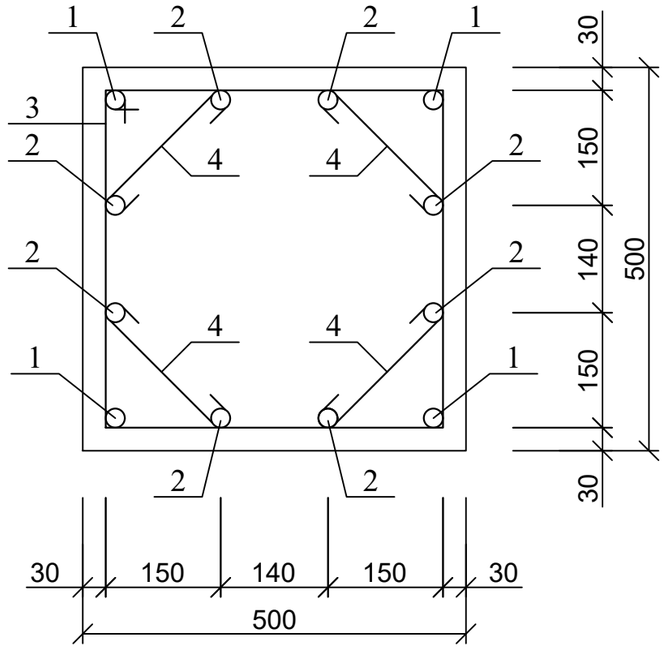

პოზ. 3

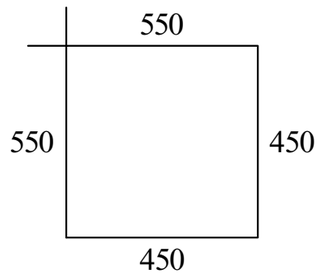

პოზ. 4

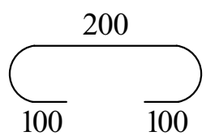

1. მასალის სპეციფიკაცია იხ. ფურცელი კ-42

ქ. თბილისი, ღვინის აღმართი №17/ურბნისის ქ №4/ფერიცვალების შესახვევი №2 (ნაკვეთი №92/19) 01.17.01.092.019 სასტუმროს კონსტრუქციული პროექტი				სტადია	ფურც.	რაოდ
					კ-38	
დირექტორი	თ. მურვანიძე				შ.პ.ს. "არქიკოლეგიუმი"	
პრ. მთ. არქიტ.	თ. მურვანიძე					
პრ. მთ. ინჟინ.	ზ. სილაგაძე		კოლონა კ-2-3	მასშტაბი		
შეასრულა	რ. სილაგაძე					
შეამოწმა	ზ. სილაგაძე					

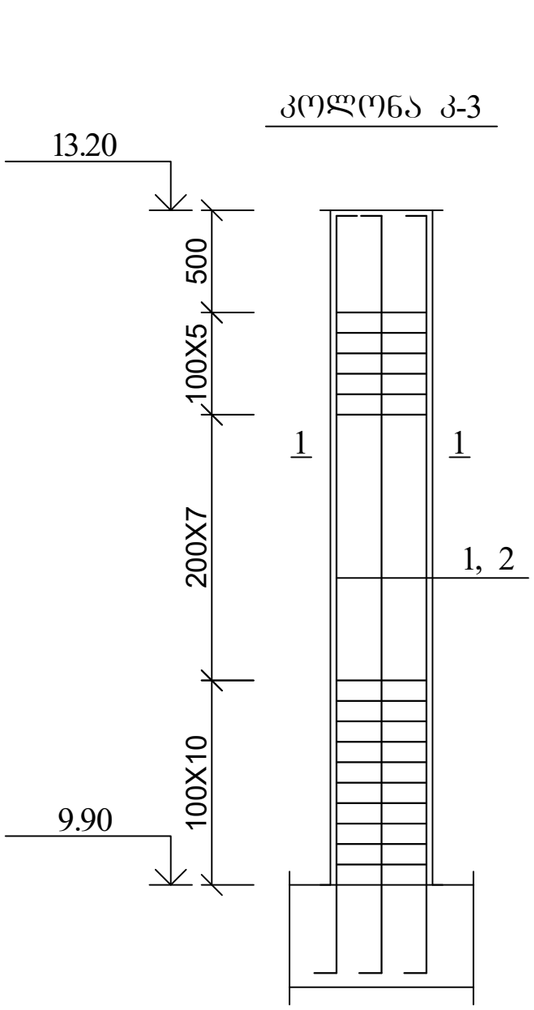

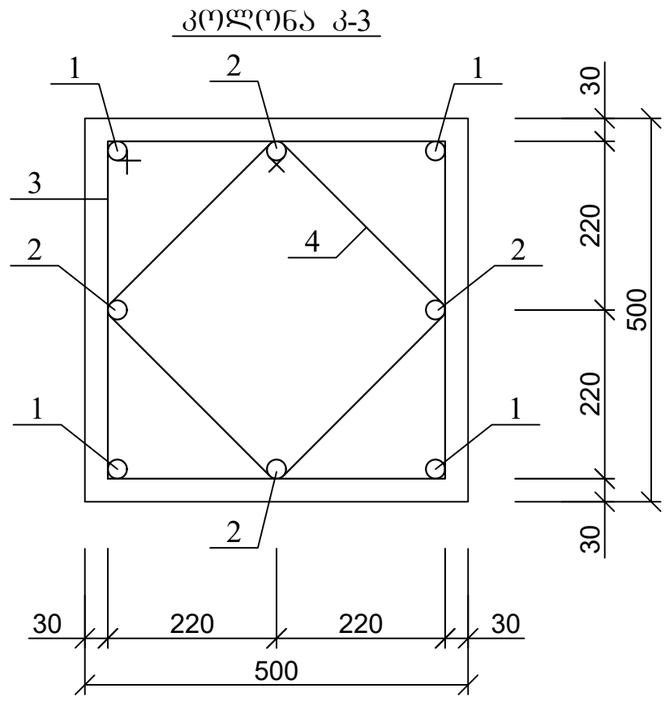

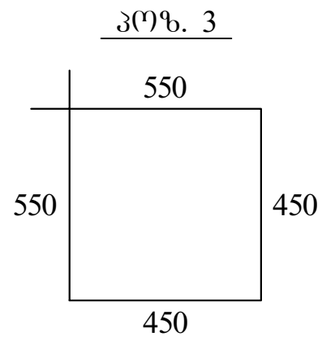

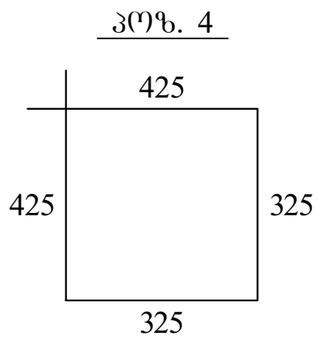

1. მასალის სპეციფიკაცია იხ. ფურცელი კ-42

ქ. თბილისი, ღვინის აღმართი №17/ურბნისის ქ №4/ფერიცვალების შესახვევი №2 (ნაკვეთი №92/19) 01.17.01.092.019 სასტუმროს კონსტრუქციული პროექტი				სტადია	ფურც.	რაოდ
					კ-39	
დირექტორი	თ. მურვანიძე				შ.პ.ს. "არქიკოლეგიუმი"	
პრ. მთ. არქიტ.	თ. მურვანიძე					
პრ. მთ. ინჟინ.	ზ. სილაგაძე		კოლონა კ-3	მასშტაბი		
შეასრულა	რ. სილაგაძე					
შეამოწმა	ზ. სილაგაძე					

კოლონებისა და დიაფრაგმების განლაგება 13.20 ნიშნულზე

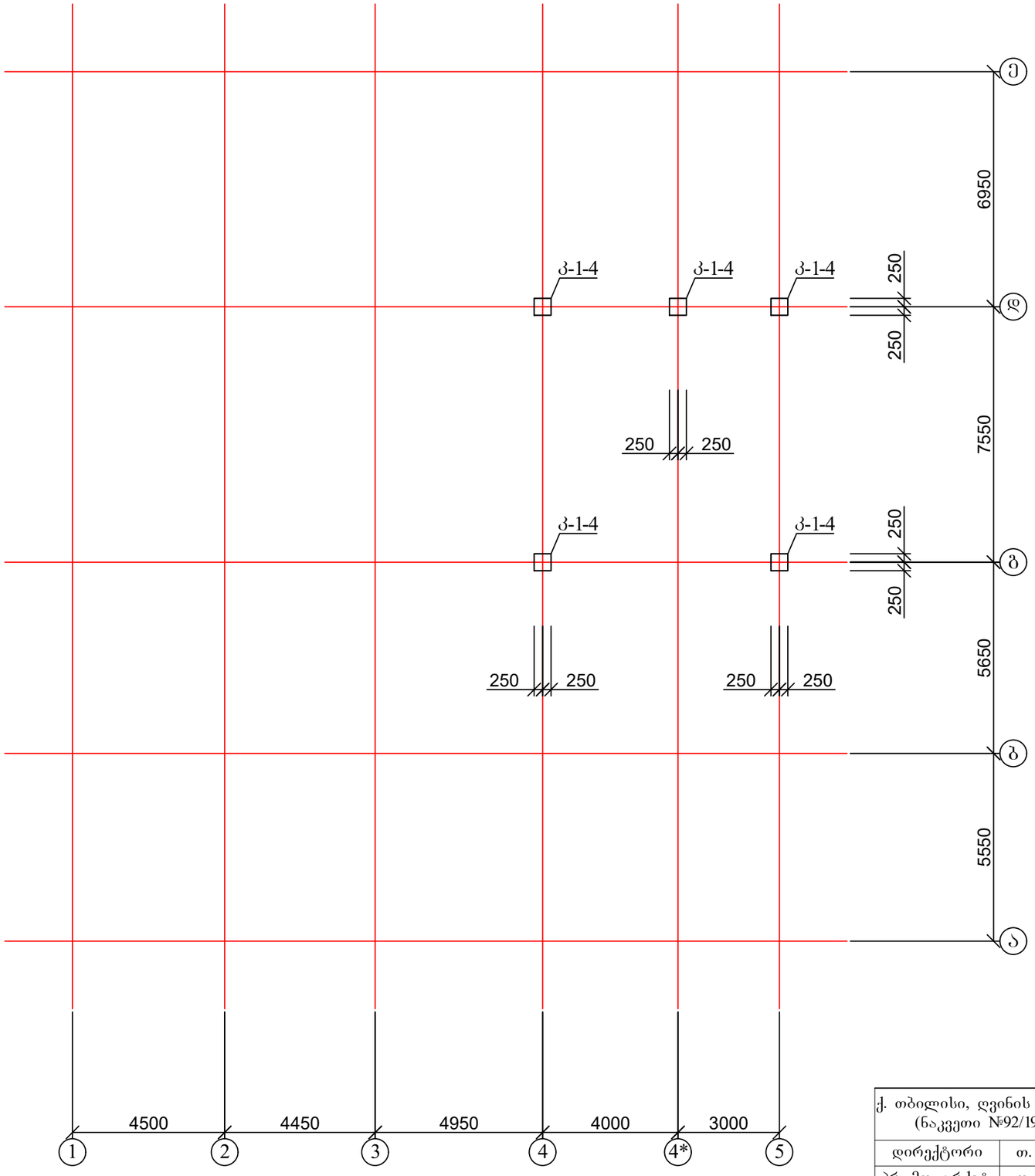

1. კოლონები იხ. ფურცელი კ-41;

ქ. თბილისი, დვინის აღმართი №17/ურბნისის ქ №4/ფერიცვალების შესახვევი №2 (ნაკვეთი №92/19) 01.17.01.092.019 სასტუმროს კონსტრუქციული პროექტი				სტადია	ფურც.	რაოდ
					კ-40	
დირექტორი	თ. მურვანიძე					შ.პ.ს. "არქიკოლეგიუმი"
პრ. მთ. არქიტ.	თ. მურვანიძე					
პრ. მთ. ინჟინ.	ზ. სილაგაძე		კოლონებისა და დიაფრაგმების განლაგება 13.20 ნიშნულზე	მასშტაბი		
შეასრულა	რ. სილაგაძე					
შეამოწმა	ზ. სილაგაძე					

კოლონა კ-1-4

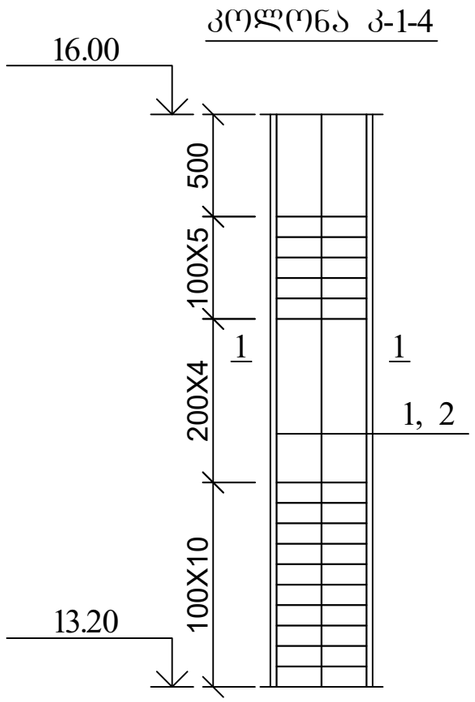

კოლონა კ-1-4

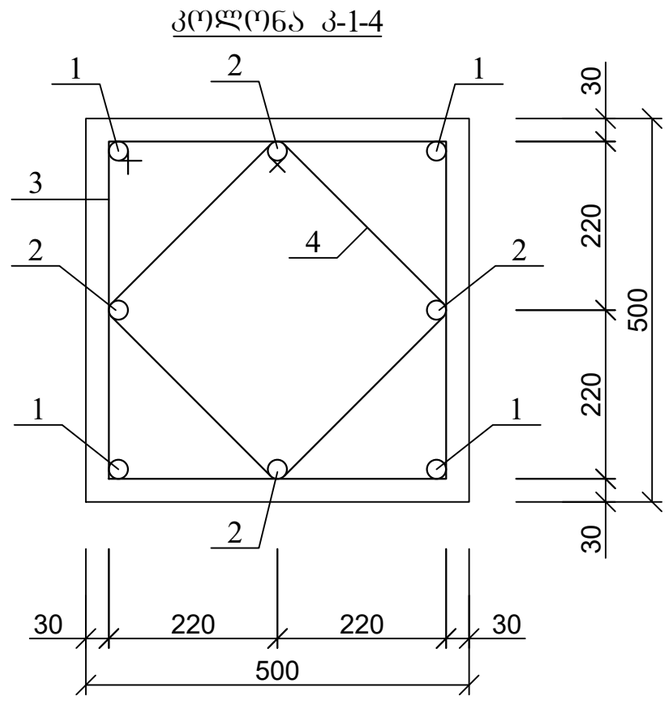

კოზ. 3

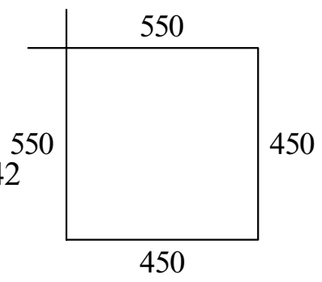

კოზ. 4

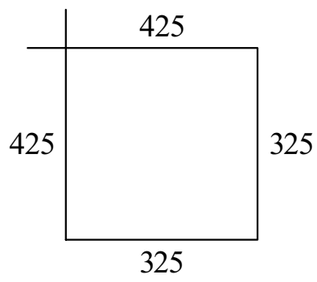

1. მასალის სპეციფიკაცია იხ. ფურცელი კ-42

ქ. თბილისი, ღვინის აღმართი №17/ურბნისის ქ №4/ფერიცვალების შესახვევი №2 (ნაკვეთი №92/19) 01.17.01.092.019 სასტუმროს კონსტრუქციული პროექტი				სტადია	ფურც.	რაოდ
					კ-41	
დირექტორი	თ. მურვანიძე				შ.პ.ს. "არქიკოლეგიუმი"	
პრ. მთ. არქიტ.	თ. მურვანიძე					
პრ. მთ. ინჟინ.	ზ. სილაგაძე		კოლონა კ-1-4	მასშტაბი		
შეასრულა	რ. სილაგაძე					
შეამოწმა	ზ. სილაგაძე					

პოზ	დასახელება	რაოდ	წონა კგ	
			ერთ	სულ
	კოლონა კ-1	15		
1	25 A500C L=5200	4	20	80
2	20 A500C L=4600	4	11.5	46
3	8 A240 L=2000	30	0.8	24
4	8 A240 L=1500	30	0.6	18
	ბეტონი B25			1 მ^3
	კოლონა კ-2	12		
1	25 A500C L=5200	4	20	80
2	25 A500C L=5000	8	19.25	154
3	8 A240 L=2000	30	0.8	24
4	8 A240 L=400	120	0.16	19.2
	ბეტონი B25			1 მ^3
	კოლონა კ-1-1	13		
1	25 A500C L=4000	4	15.4	61.6
2	20 A500C L=3800	4	9.5	38
3	8 A240 L=2000	23	0.8	18.4
4	8 A240 L=1500	23	0.6	13.8
	ბეტონი B25			0.83 მ^3
	კოლონა კ-2-1	12		
1	25 A500C L=4000	4	15.4	61.6
2	25 A500C L=4200	8	16.17	129.36
3	8 A240 L=2000	23	0.8	18.4
4	8 A240 L=400	92	0.16	14.72
	ბეტონი B25			0.83 მ^3
	კოლონა კ-1-2	13		
1	20 A500C L=4000	4	10	40
2	20 A500C L=3800	4	9.5	38
3	8 A240 L=2000	23	0.8	18.4
4	8 A240 L=1500	23	0.6	13.8
	ბეტონი B25			0.83 მ^3
	კოლონა კ-2-2	12		
1	20 A500C L=4000	4	10	40
2	20 A500C L=3800	8	9.5	76
3	8 A240 L=2000	23	0.8	18.4
4	8 A240 L=400	92	0.16	14.72
	ბეტონი B25			0.83 მ^3

	კოლონა კ-1-3	23		
1	16 A500C L=4000	4	6.4	25.6
2	16 A500C L=3600	4	5.76	23.04
3	8 A240 L=2000	23	0.8	18.4
4	8 A240 L=1500	23	0.6	13.8
	ბეტონი B25			0.83 მ^3
	კოლონა კ-2-3	22		
1	16 A500C L=4000	4	6.4	25.6
2	16 A500C L=3600	8	5.76	46.08
3	8 A240 L=2000	23	0.8	18.4
4	8 A240 L=400	92	0.16	14.72
	ბეტონი B25			0.83 მ^3
	კოლონა კ-3	3		
1, 2	16 A500C L=3900	8	6.2	49.6
3	8 A240 L=2000	23	0.8	18.4
4	8 A240 L=1500	23	0.6	13.8
	ბეტონი B25			0.83 მ^3
	კოლონა კ-1-4	5		
1, 2	16 A500C L=3000	8	4.8	38.4
3	8 A240 L=2000	19	0.8	15.2
4	8 A240 L=1500	19	0.6	11.4
	ბეტონი B25			0.7 მ^3

პოზ	დასახელება	რაოდ	წონა კგ	
			ერთ	სულ
	დიაფრაგმა დ-1	1		
1	12 A500C L=4800	40	4.32	172.8
2	12 A500C L=4600	26	4.14	107.64
3	10 A500C L=1350	40	0.837	33.48
4	8 A240 L=400	30	0.16	4.8
	ბეტონი B25			3.2 მ^3
	დიაფრაგმა დ-2	1		
1	12 A500C L=3400	40	3.06	122.4
2	12 A500C L=4600	18	4.14	74.52
3	10 A500C L=1350	80	0.837	66.96
4	8 A240 L=400	20	0.16	3.2
	ბეტონი B25			2 მ^3
	დიაფრაგმა დ-1-1	4		
1	12 A500C L=4800	30	4.32	129.6
2	12 A500C L=4000	26	3.6	93.6
3	10 A500C L=1350	60	0.837	50.22
4	8 A240 L=400	15	0.16	2.4
	ბეტონი B25			2.4 მ^3
	დიაფრაგმა დ-2-1	4		
1	12 A500C L=3400	30	3.06	91.8
2	12 A500C L=4000	18	3.6	64.8
3	10 A500C L=1350	60	0.837	50.22
4	8 A240 L=400	10	0.16	1.6
	ბეტონი B25			1.5 მ^3

ქ. თბილისი, ღვინის აღმართი №17/ურბნისის ქ №4/ფერიცვალების შესახვევი №2 (ნაკვეთი №92/19) 01.17.01.092.019 სასტუმროს კონსტრუქციული პროექტი				სტადია	ფურც.	რაოდ
					კ-42	
დირექტორი	თ. მურვანიძე					
პრ. მთ. არქიტ.	თ. მურვანიძე					
პრ. მთ. ინჟინ.	ზ. სილაგაძე		კოლონებისა და დიაფრაგმების მასალის სპეციფიკაცია	მასშტაბი	შ.პ.ს. "არქიკოლეგიუმი"	
შეასრულა	რ. სილაგაძე					
შეამოწმა	ზ. სილაგაძე					

გადახურვის ფილა 0.00 ნიშნულზე; საყალიბე ნახაზი

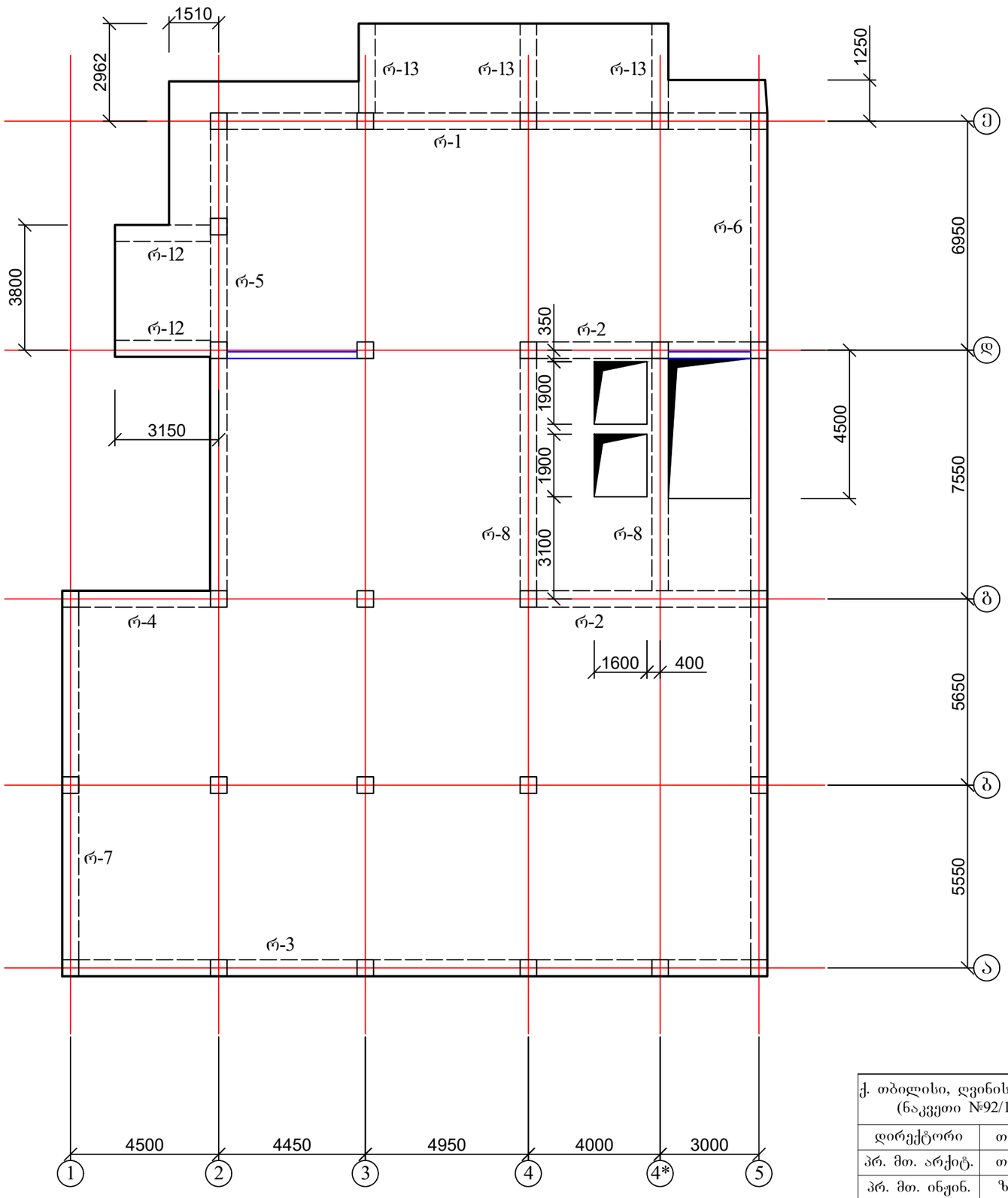

1. რიგელები იხ. ფურცელი კ-70 - კ-73;
2. კიბე იხ. ფურცელი კ-77 - კ-78

ქ. თბილისი, დვინის აღმართი №17/ურბნისის ქ №4/ფერიცვალების შესახვევი №2 (ნაკვეთი №92/19) 01.17.01.092.019 სასტუმროს კონსტრუქციული პროექტი				სტადია	ფურც.	რაოდ
					კ-43	
დირექტორი	თ. მურვანიძე					შ.პ.ს. "არქიკოლეგიუმი"
პრ. მთ. არქიტ.	თ. მურვანიძე					
პრ. მთ. ინჟინ.	ზ. სილაგაძე		გადახურვის ფილა 0.00 ნიშნულზე; საყალიბე ნახაზი	მასშტაბი		
შეასრულა	რ. სილაგაძე					
შეამოწმა	ზ. სილაგაძე					

გადახურვის ფილა 0.00 ნიშნულზე; ძირითადი არმირება

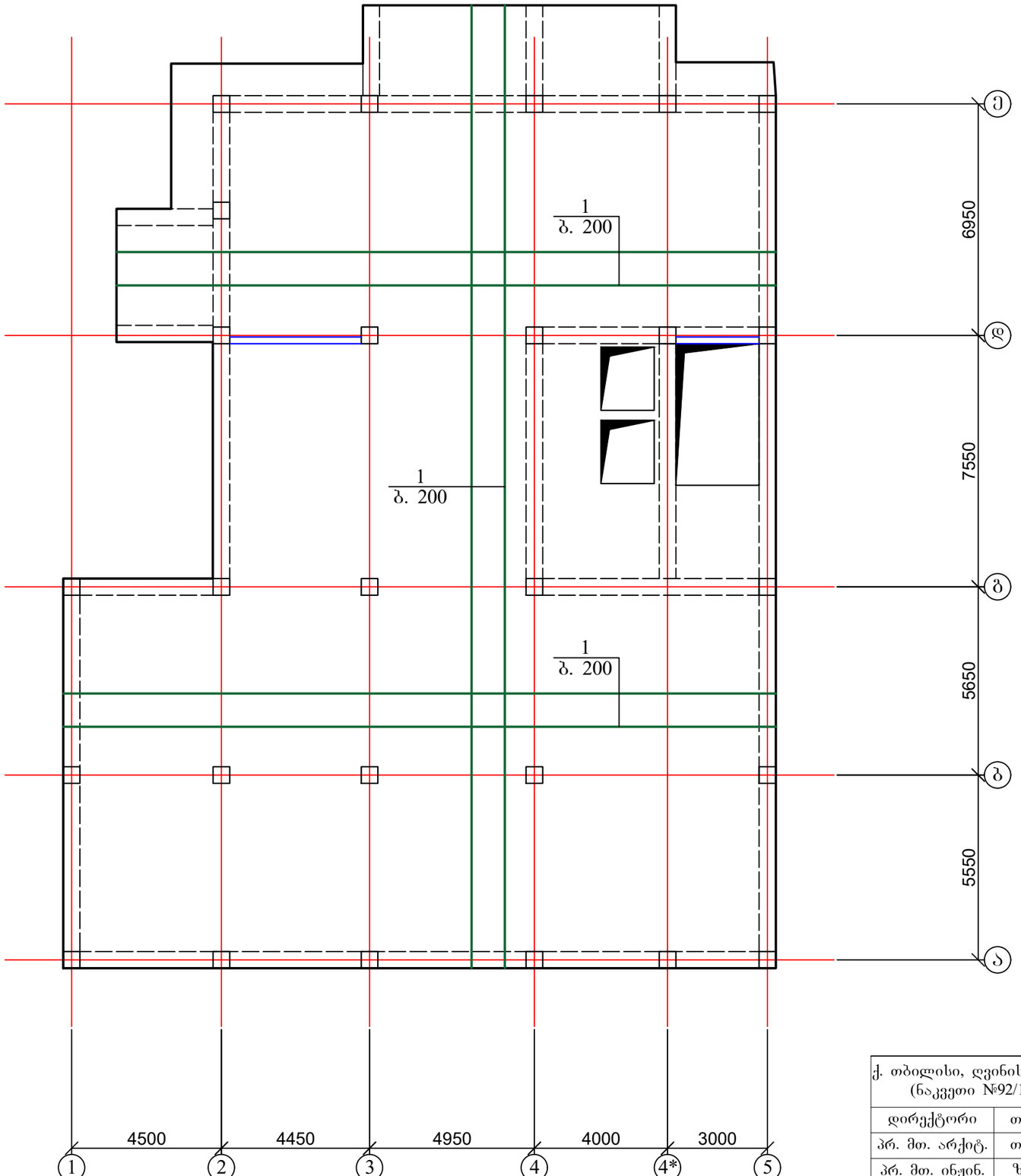

1. ფილის კვეთი იხ. ფურცელი კ-69;
2. მასალის სპეციფიკაცია იხ. ფურცელი კ-69

ქ. თბილისი, ღვინის აღმართი №17/ურბნისის ქ №4/ფერიცვალების შესახვევი №2 (ნაკვეთი №92/19) 01.17.01.092.019 სასტუმროს კონსტრუქციული პროექტი				სტადია	ფურც.	რაოდ
					კ-44	
დირექტორი	თ. მურვანიძე					შ.პ.ს. "არქიკოლეგიუმი"
პრ. მთ. არქიტ.	თ. მურვანიძე					
პრ. მთ. ინჟინ.	ზ. სილაგაძე		გადახურვის ფილა 0.00 ნიშნულზე; ძირითადი არმირება	მასშტაბი		
შეასრულა	რ. სილაგაძე					
შეამოწმა	ზ. სილაგაძე					

გადახურვის ფილა 0.00 ნიშნულზე; დამატებითი არმირება ქვედა ზონაში X ღერძის მიმართულებით

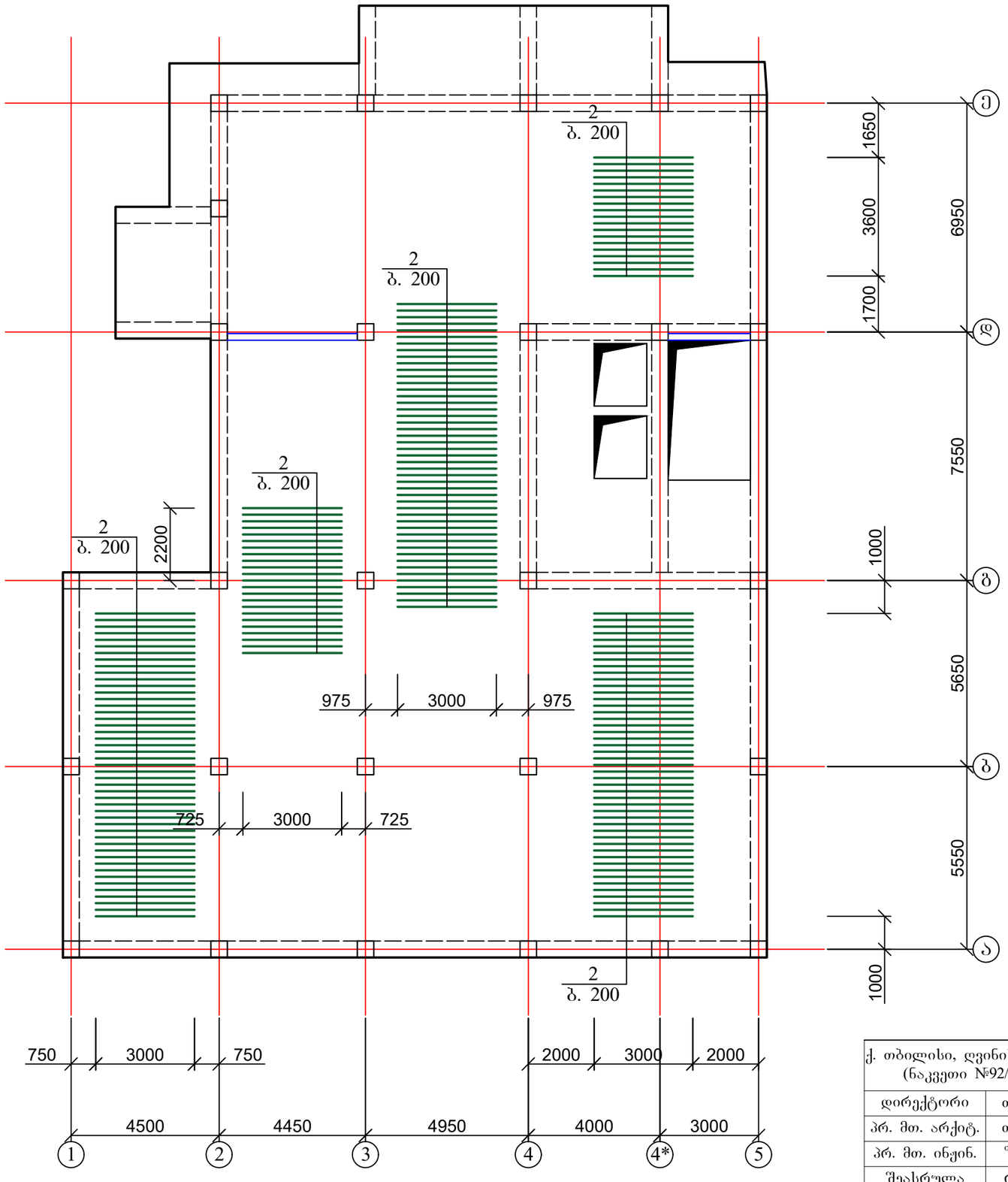

1. ფილის კვეთი იხ. ფურცელი კ-69;
2. მასალის სპეციფიკაცია იხ. ფურცელი კ-69

ქ. თბილისი, ღვინის აღმართი №17/ურბნისის ქ №4/ფერიცვალების შესახვევი №2 (ნაკვეთი №92/19) 01.17.01.092.019 სასტუმროს კონსტრუქციული პროექტი				სტადია	ფურც.	რაოდ
					კ-45	
დირექტორი	თ. მურვანიძე					
პრ. მთ. არქიტ.	თ. მურვანიძე					
პრ. მთ. ინჟინ.	ზ. სილაგაძე		გადახურვის ფილა 0.00 ნიშნულზე; დამატებითი არმირება ქვედა ზონაში X ღერძის მიმართულებით	მასშტაბი	შ.პ.ს. "არქიკონლეგიუმი"	
შეასრულა	რ. სილაგაძე					
შეამოწმა	ზ. სილაგაძე					

ბადახურვის ფილა 0.00 ნიშნულზე; დამატებითი არმირება ქვედა ზონაში Y ღერძის მიმართულებით

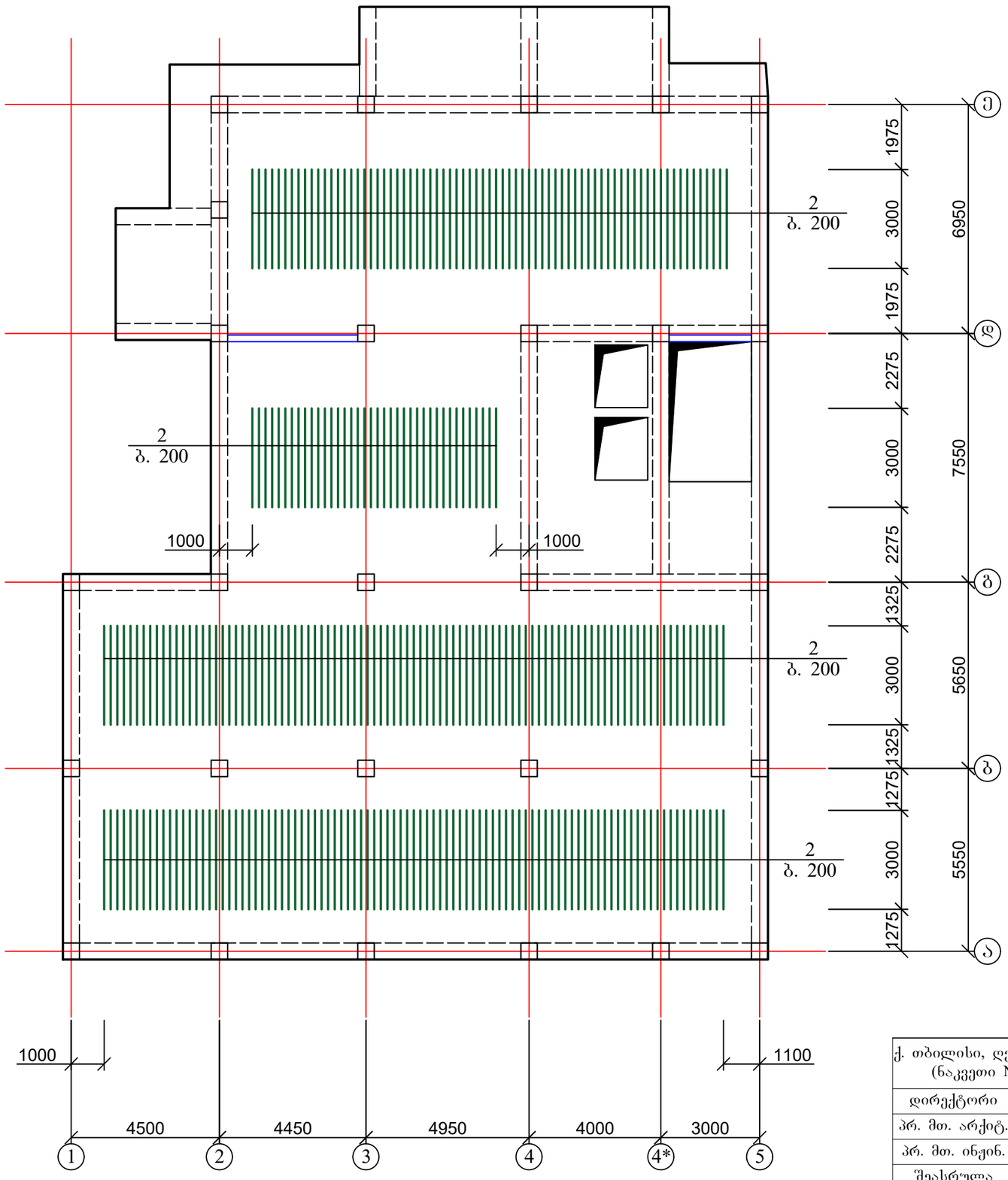

1. ფილის კვეთი იხ. ფურცელი კ-69;
2. მასალის სპეციფიკაცია იხ. ფურცელი კ-69

ქ. თბილისი, ღვინის აღმართი №17/ურბნისის ქ №4/ფერიცვალების შესახვევი №2 (ნაკვეთი №92/19) 01.17.01.092.019 სასტუმროს კონსტრუქციული პროექტი				სტადია	ფურც.	რაოდ
					კ-46	
დირექტორი	თ. მურვანიძე					შ.პ.ს. "არქიკოლეგიუმი"
პრ. მთ. არქიტ.	თ. მურვანიძე					
პრ. მთ. ინჟინ.	ზ. სილაგაძე		ბადახურვის ფილა 0.00 ნიშნულზე; დამატებითი არმირება ქვედა ზონაში Y ღერძის მიმართულებით	მასშტაბი		
შეასრულა	რ. სილაგაძე					
შეამოწმა	ზ. სილაგაძე					

გადახურვის ფილა 0.00 ნიშნულზე; დამატებითი არმირება ზედა ზონაში X ღერძის მიმართულებით

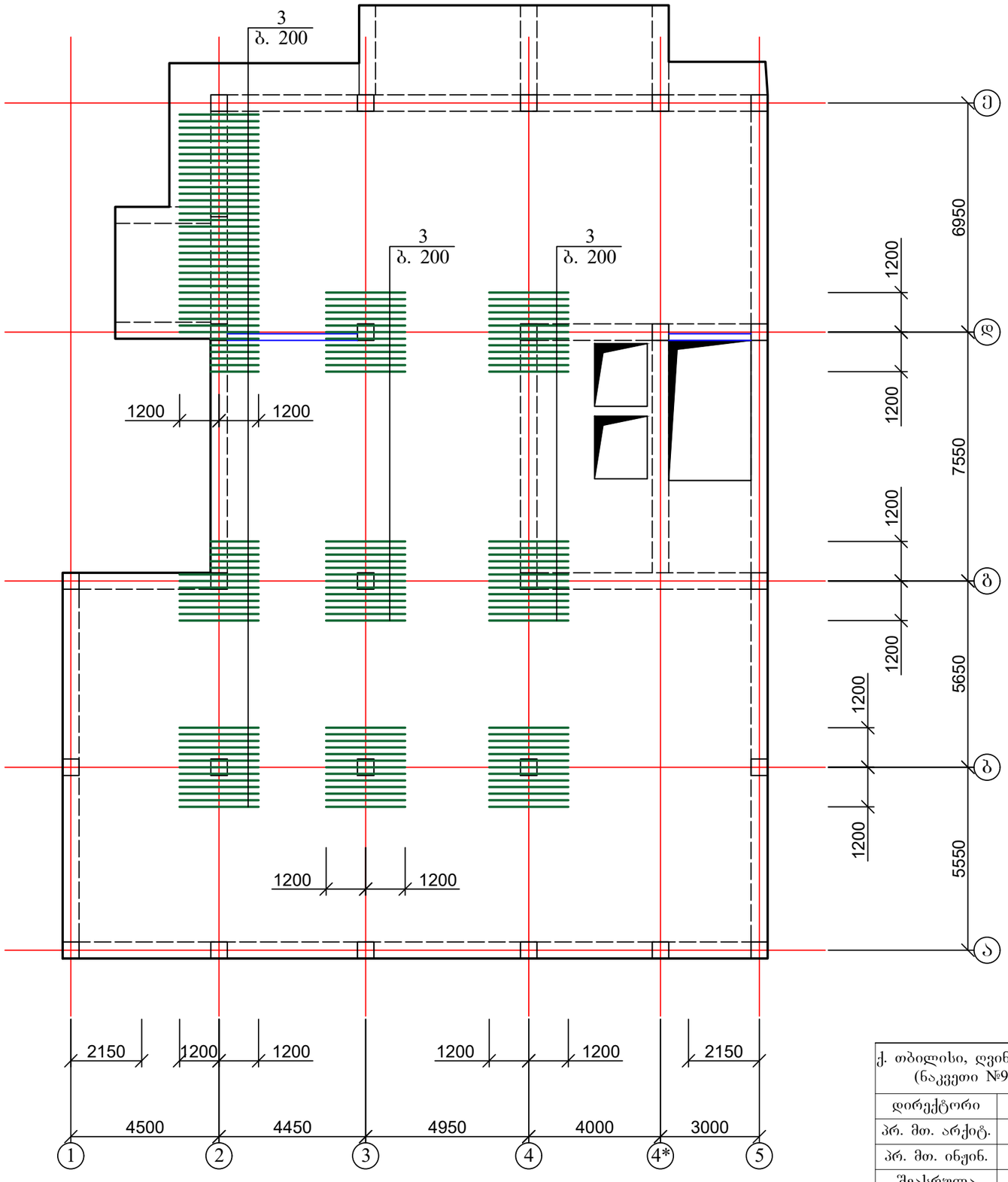

1. ფილის კვეთი იხ. ფურცელი კ-69;
2. მასალის სპეციფიკაცია იხ. ფურცელი კ-69

ქ. თბილისი, ღვინის აღმართი №17/ურბნისის ქ №4/ფერიცვალების შესახვევი №2 (ნაკვეთი №92/19) 01.17.01.092.019 სასტუმროს კონსტრუქციული პროექტი				სტადია	ფურც.	რაოდ
					კ-47	
დირექტორი	თ. მურვანიძე					შ.პ.ს. "არქიკოლებიუმი"
პრ. მთ. არქიტ.	თ. მურვანიძე					
პრ. მთ. ინჟინ.	ზ. სილაგაძე		გადახურვის ფილა 0.00 ნიშნულზე; დამატებითი არმირება ზედა ზონაში X ღერძის მიმართულებით	მასშტაბი		
შეასრულა	რ. სილაგაძე					
შეამოწმა	ზ. სილაგაძე					

გადახურვის ფილა 0.00 ნიშნულზე; დამატებითი არმირება ზედა ზონაში Y ღერძის მიმართულებით

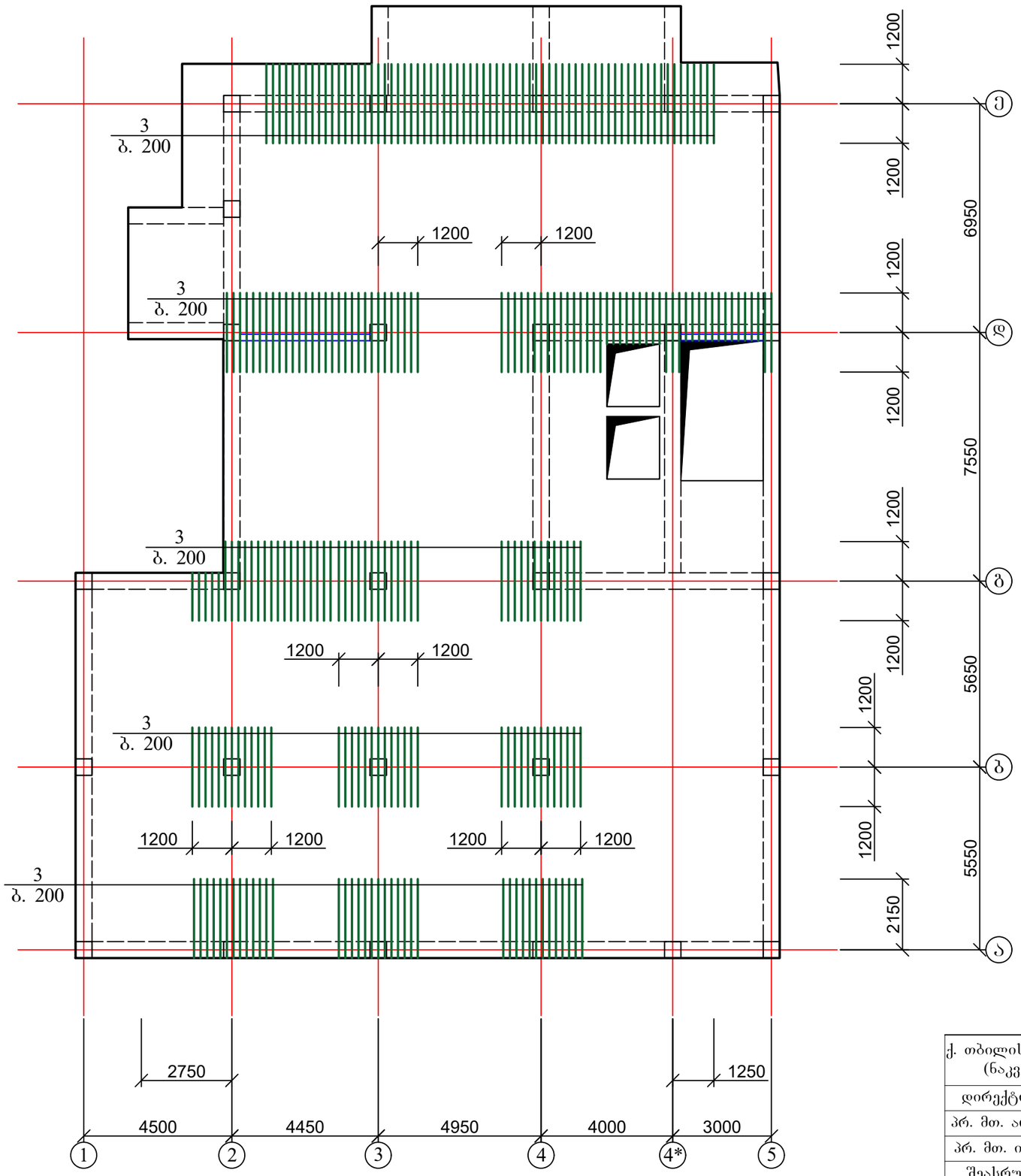

1. ფილის კვეთი იხ. ფურცელი კ-69;
2. მასალის სპეციფიკაცია იხ. ფურცელი კ-69

ქ. თბილისი, ღვინის აღმართი №17/ურბნისის ქ №4/ფერიცვალების შესახვევი №2 (ნაკვეთი №92/19) 01.17.01.092.019 სასტუმროს კონსტრუქციული პროექტი				სტადია	ფურც.	რაოდ
					კ-48	
დირექტორი	თ. მურვანიძე					შ.პ.ს. "არქიკოლეგიუმი"
პრ. მთ. არქიტ.	თ. მურვანიძე					
პრ. მთ. ინჟინ.	ზ. სილაგაძე		გადახურვის ფილა 0.00 ნიშნულზე; დამატებითი არმირება ზედა ზონაში Y ღერძის მიმართულებით	მასშტაბი		
შეასრულა	რ. სილაგაძე					
შეამოწმა	ზ. სილაგაძე					

გადახურვის ფილა 3.30; 6.60 ნიშნულზე; საყალიბე ნახაზი

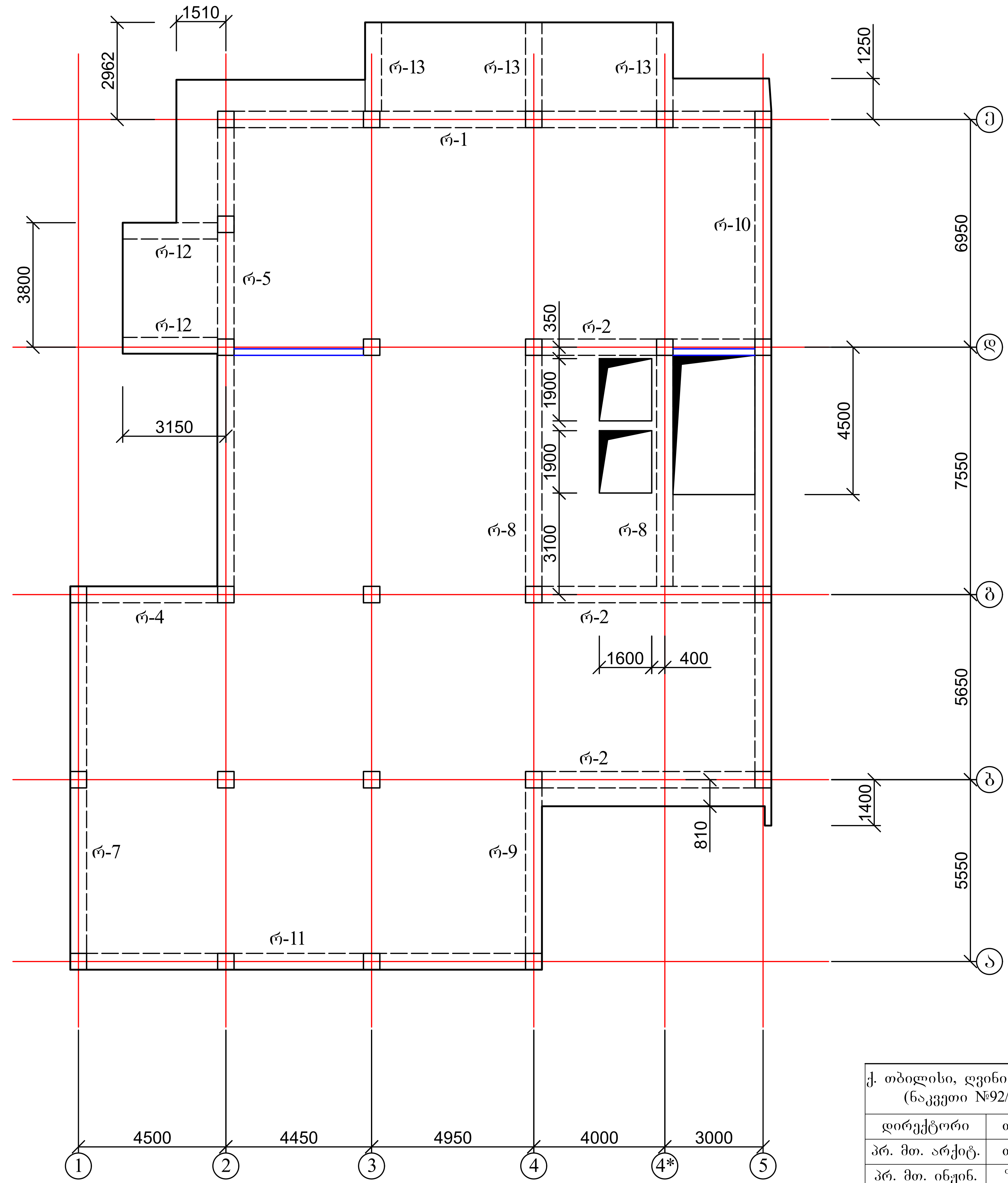

1. რიგელები იხ. ფურცელი კ-70 - კ-73;
2. კიბე იხ. ფურცელი კ-77 - კ-78

				სტადია	ფურც.	რაოდ
ქ. თბილისი, ღვინის აღმართი №17/ურბნისის ქ №4/ფერიცვალების შესახვევი №2 (ნაკვეთი №92/19) 01.17.01.092.019 სასტუმროს კონსტრუქციული პროექტი					კ-49	
დირექტორი	თ. მურვანიძე				შ.პ.ს. "არქიკოლეგიუმი"	
პრ. მთ. არქიტ.	თ. მურვანიძე					
პრ. მთ. ინჟინ.	ზ. სილაგაძე		გადახურვის ფილა 3.30; 6.60 ნიშნულზე; საყალიბე ნახაზი	მასშტაბი		
შეასრულა	რ. სილაგაძე					
შეამოწმა	ზ. სილაგაძე					

გადახურვის ფილა 3.30; 6.60 ნიშნულზე; ძირითადი არმირება

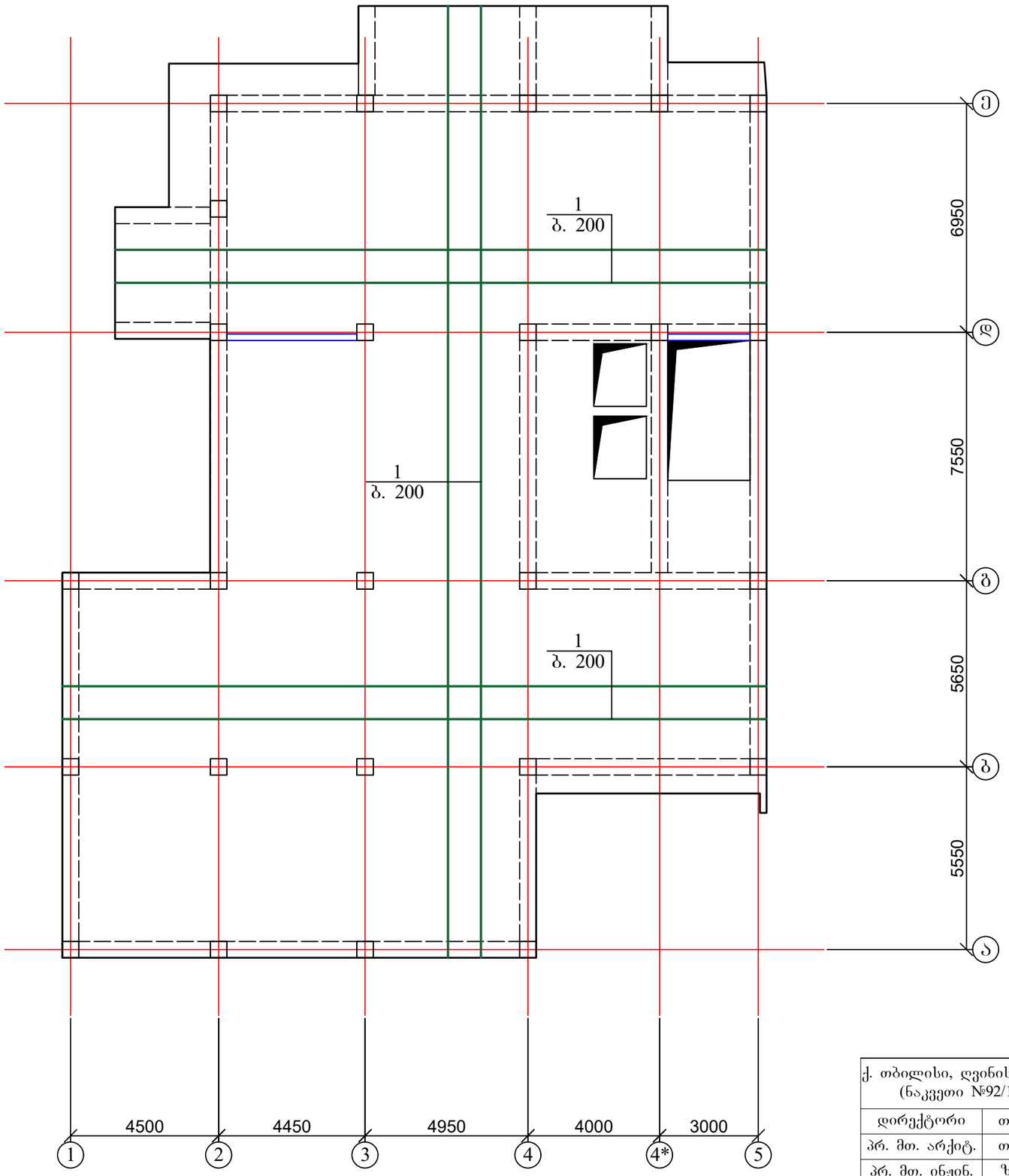

1. ფილის კვეთი იხ. ფურცელი კ-69;
2. მასალის სპეციფიკაცია იხ. ფურცელი კ-69

ქ. თბილისი, ღვინის აღმართი №17/ურბნისის ქ №4/ფერიცვალების შესახვევი №2 (ნაკვეთი №92/19) 01.17.01.092.019 სასტუმროს კონსტრუქციული პროექტი				სტადია	ფურც.	რაოდ
					კ-50	
დირექტორი	თ. მურვანიძე				შ.პ.ს. "არქიკოლეგიუმი"	
პრ. მთ. არქიტ.	თ. მურვანიძე					
პრ. მთ. ინჟინ.	ზ. სილაგაძე		გადახურვის ფილა 3.30; 6.60 ნიშნულზე; ძირითადი არმირება	მასშტაბი		
შეასრულა	რ. სილაგაძე					
შეამოწმა	ზ. სილაგაძე					

გადახურვის ფილა 3.30; 6.60 ნიშნულზე; დამატებითი არმირება ქვედა ზონაში X ღერძის მიმართულებით

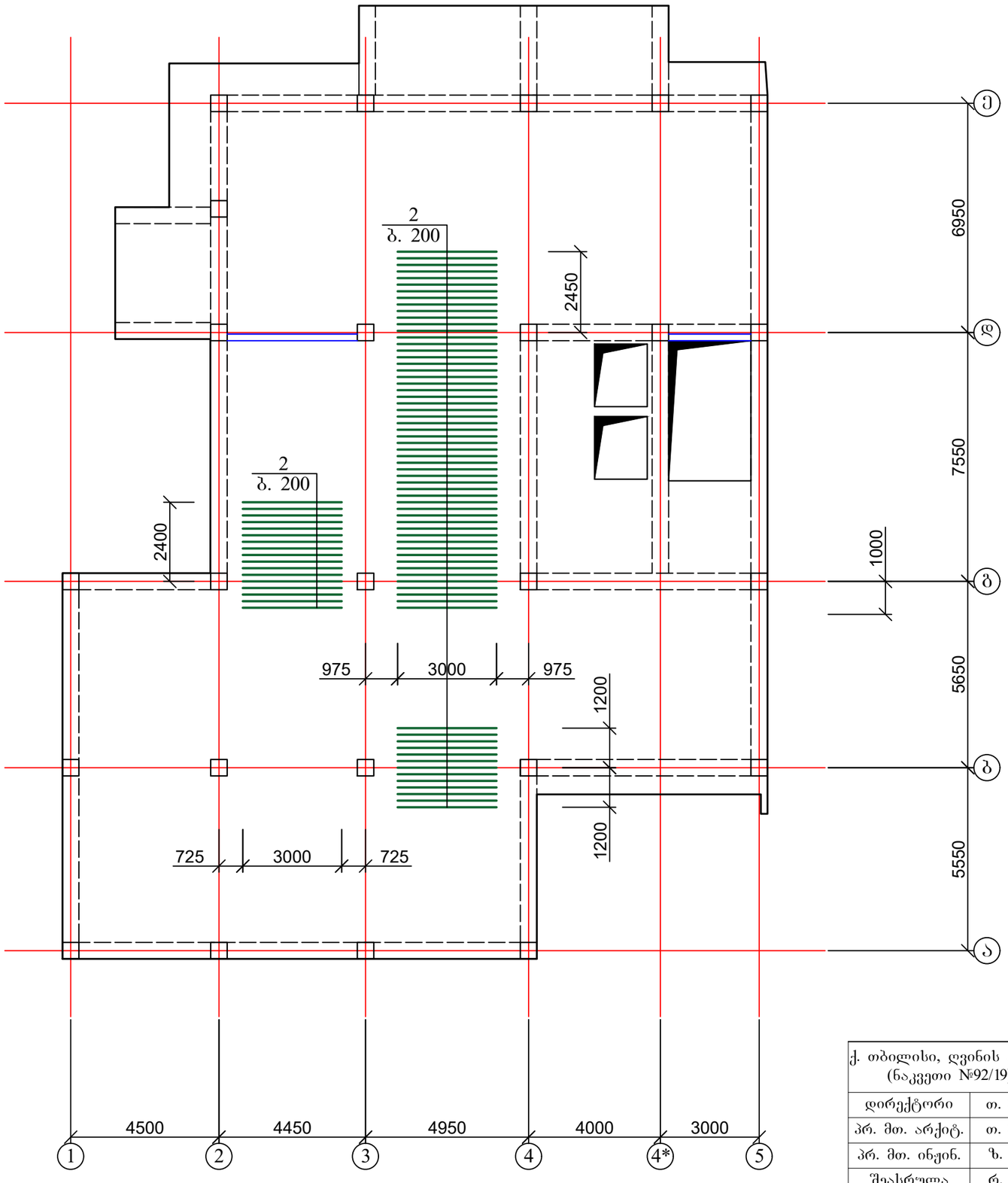

1. ფილის კვეთი იხ. ფურცელი კ-69;
2. მასალის სპეციფიკაცია იხ. ფურცელი კ-69

ქ. თბილისი, დვინის აღმართი №17/ურბნისის ქ №4/ფერიცვალების შესახვევი №2 (ნაკვეთი №92/19) 01.17.01.092.019 სასტუმროს კონსტრუქციული პროექტი				სტადია	ფურც.	რაოდ
					კ-51	
დირექტორი	თ. მურვანიძე				შ.პ.ს. "არქიკოლეგიუმი"	
პრ. მთ. არქიტ.	თ. მურვანიძე					
პრ. მთ. ინჟინ.	ზ. სილაგაძე		გადახურვის ფილა 3.30; 6.60 ნიშნულზე; დამატებითი არმირება ქვედა ზონაში X ღერძის მიმართულებით	მასშტაბი		
შეასრულა	რ. სილაგაძე					
შეამოწმა	ზ. სილაგაძე					

გადახურვის ფილა 3.30; 6.60 ნიშნულზე; დამატებითი არმირება ქვედა ზონაში Y ღერძის მიმართულებით

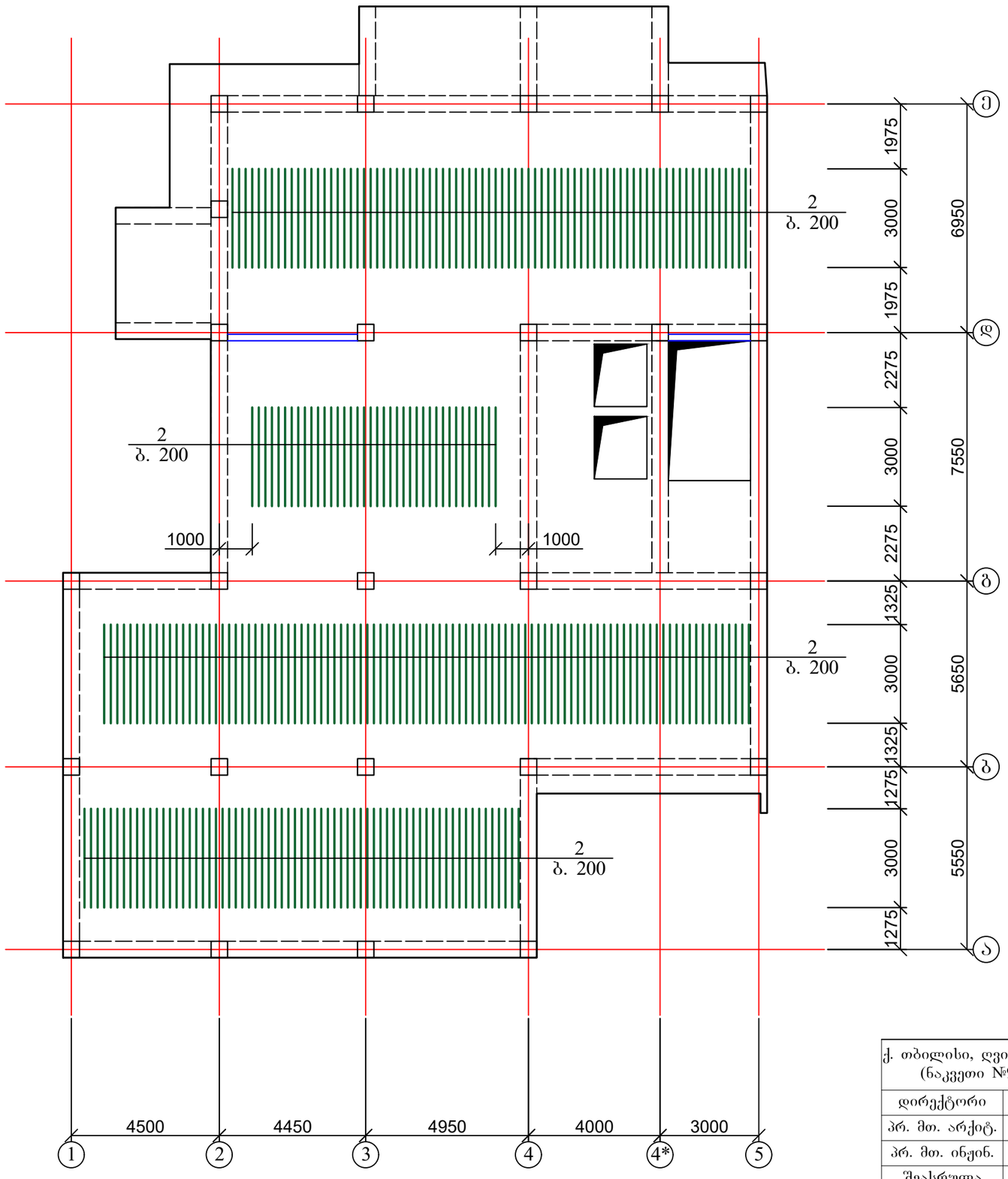

1. ფილის კვეთი იხ. ფურცელი კ-69;
2. მასალის სპეციფიკაცია იხ. ფურცელი კ-69

ქ. თბილისი, ღვინის აღმართი №17/ურბნისის ქ №4/ფერიცვალების შესახვევი №2 (ნაკვეთი №92/19) 01.17.01.092.019 სასტუმროს კონსტრუქციული პროექტი				სტადია	ფურც.	რაოდ
					კ-52	
დირექტორი	თ. მურვანიძე				შ.პ.ს. "არქიკოლეგიუმი"	
პრ. მთ. არქიტ.	თ. მურვანიძე					
პრ. მთ. ინჟინ.	ზ. სილაგაძე		გადახურვის ფილა 3.30; 6.60 ნიშნულზე; დამატებითი არმირება ქვედა ზონაში Y ღერძის მიმართულებით	მასშტაბი		
შეასრულა	რ. სილაგაძე					
შეამოწმა	ზ. სილაგაძე					

ბადახურვის ფილა 3.30; 6.60 ნიშნულზე; დამატებითი არმირება ზედა ზონაში X ღერძის მიმართულებით

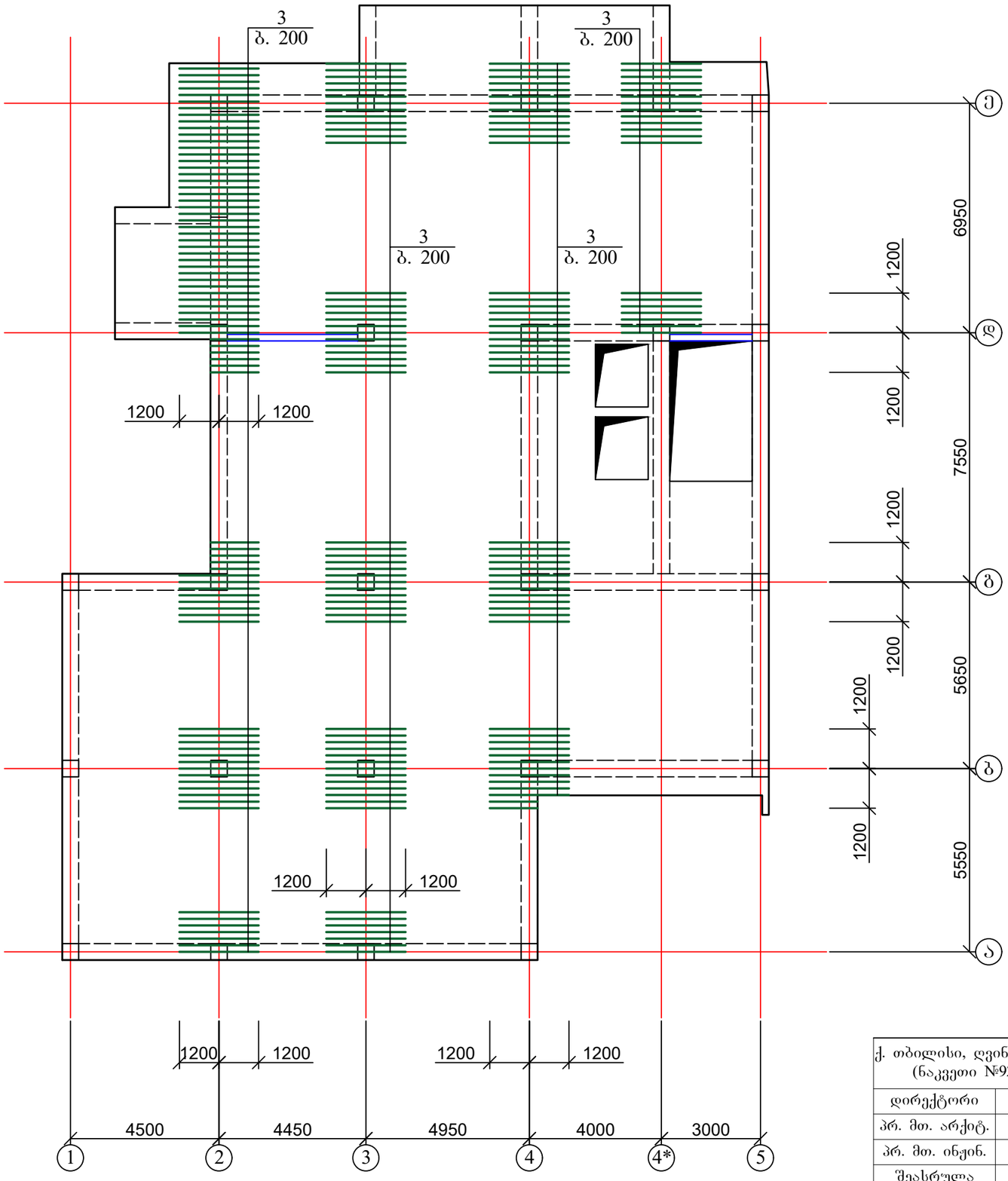

1. ფილის კვეთი იხ. ფურცელი კ-69;
2. მასალის სპეციფიკაცია იხ. ფურცელი კ-69

ქ. თბილისი, ღვინის აღმართი №17/ურბნისის ქ №4/ფერიცვალების შესახვევი №2 (ნაკვეთი №92/19) 01.17.01.092.019 სასტუმროს კონსტრუქციული პროექტი				სტადია	ფურც.	რაოდ
					კ-53	
დირექტორი	თ. მურვანიძე					შ.პ.ს. "არქიკოლეგიუმი"
პრ. მთ. არქიტ.	თ. მურვანიძე					
პრ. მთ. ინჟინ.	ზ. სილაგაძე		გადახურვის ფილა 3.30; 6.60 ნიშნულზე; დამატებითი არმირება ზედა ზონაში X ღერძის მიმართულებით	მასშტაბი		
შეასრულა	რ. სილაგაძე					
შეამოწმა	ზ. სილაგაძე					

გადახურვის ფილა 3.30; 6.60 ნიშნულზე; დამატებითი არმირება ზედა ზონაში Y ღერძის მიმართულებით

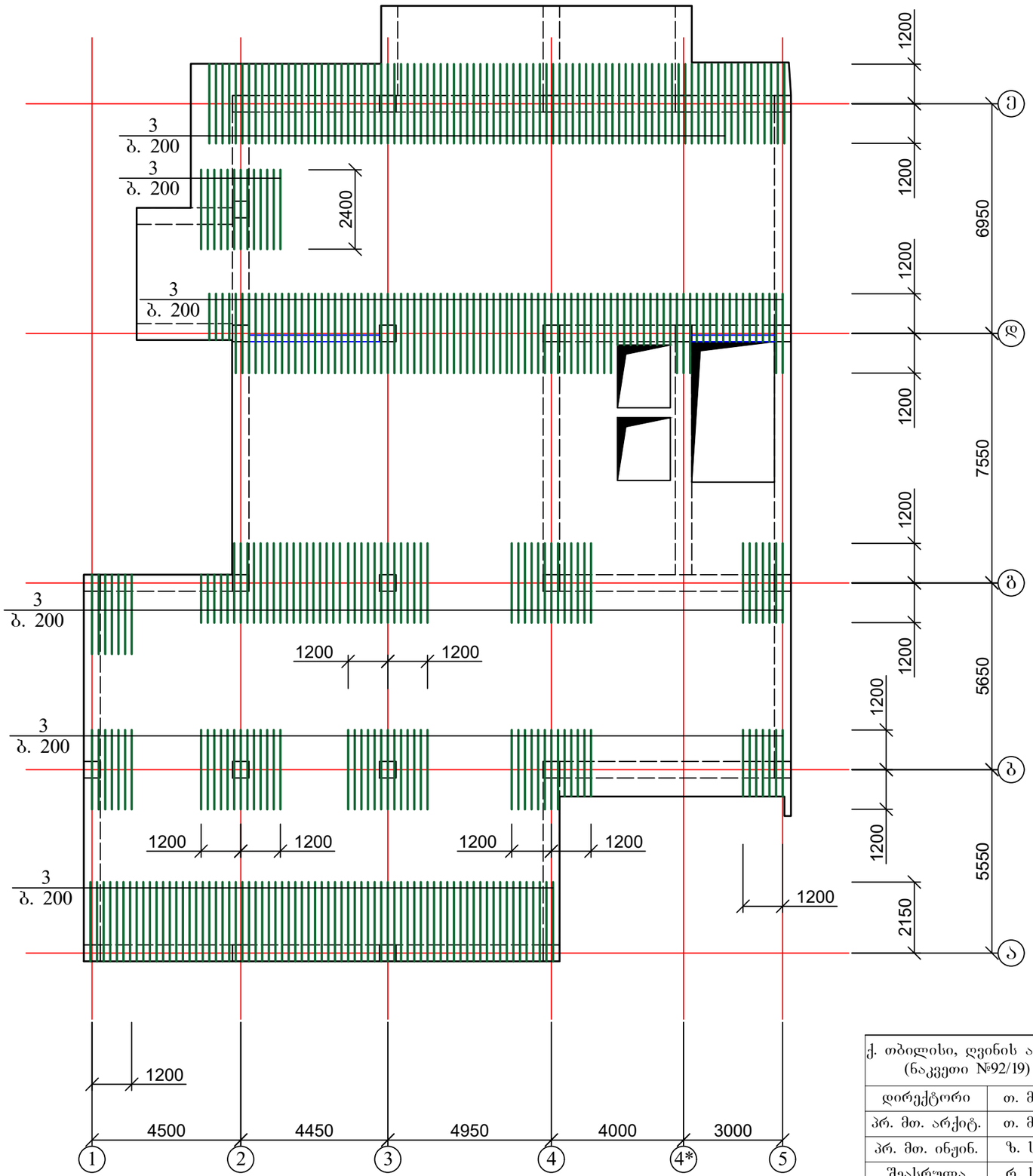
3
ბ. 200
3
ბ. 200
2400
3
ბ. 200
3
ბ. 200
1200
1200
3
ბ. 200
1200
1200
1

გადახურვის ფილა 9.90 ნიშნულზე; საძალიბე ნახაზი

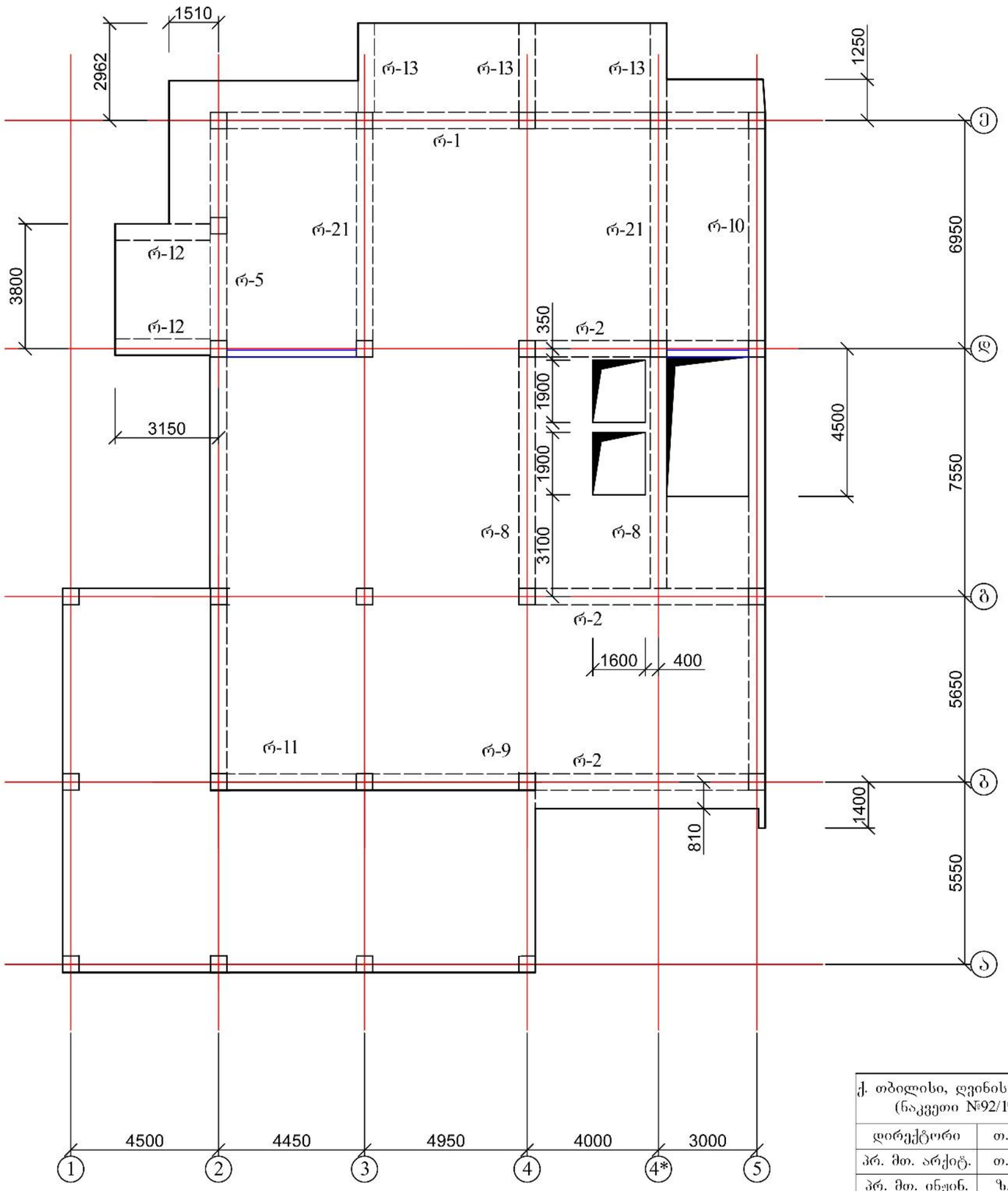

1. რიგელები იხ. ფურცელი კ-70 - კ-73;
2. კიბე იხ. ფურცელი კ-77 - კ-78

ქ. თბილისი, ღვინის აღმართი №17/ურბნისის ქ №4/ფერიცვალების შესახვევი №2 (ნაკვეთი №92/19) 01.17.01.092.019 სასტუმროს კონსტრუქციული პროექტი				სტადია	ფურც. / რაოდ.
					კ-55
დირექტორი	თ. მურვანიძე				
პრ. მთ. არქიტ.	თ. მურვანიძე				
პრ. მთ. ინჟინ.	ზ. სილაგაძე		გადახურვის ფილა 9.90 ნიშნულზე; საყალიბე ნახაზი	მასშტაბი	შ.პ.ს. "არძიკოლეგიუმი"
შეასრულა	რ. სილაგაძე				
შეამოწმა	ზ. სილაგაძე				

გადახურვის ფილა 9.90 ნიშნულზე; ძირითადი არმირება

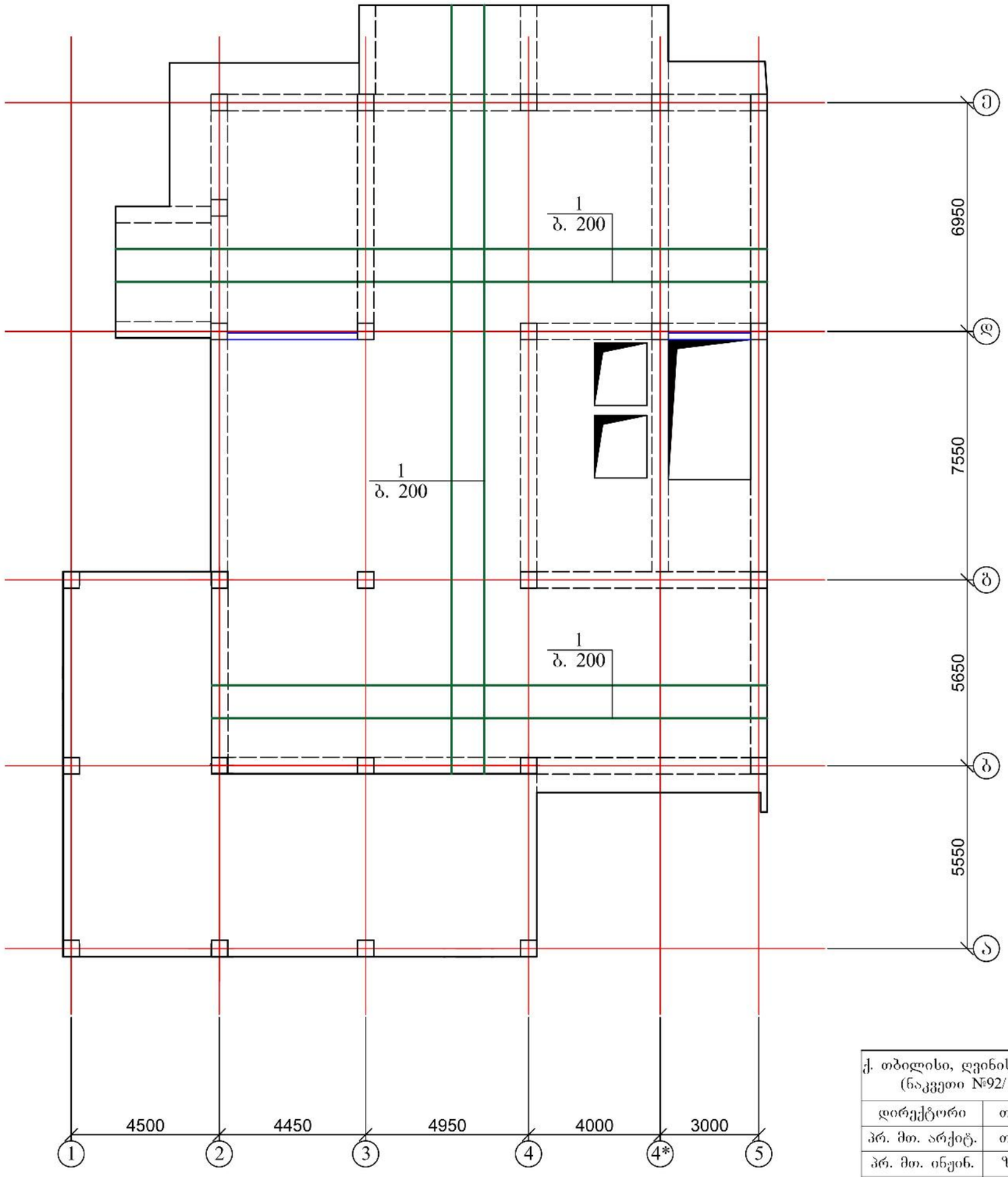

1. ფილის კვეთი იხ. ფურცელი კ-69;
2. მასალის სპეციფიკაცია იხ. ფურცელი კ-69

ქ. თბილისი, ღვინის აღმართი №17/ურბნისის ქ №4/ფერიცვალების შესახვევი №2 (ნაკვეთი №92/19) 01.17.01.092.019 სასტუმროს კონსტრუქციული პროექტი				სტადია	ფურც.	რაოდ
					კ-56	
დირექტორი	თ. მურვანიძე					
პრ. მთ. არქიტ.	თ. მურვანიძე					
პრ. მთ. ინჟინ.	ზ. სილაგაძე		გადახურვის ფილა 9.90 ნიშნულზე; ძირითადი არმირება	მასშტაბი	შ.პ.ს. "არქიკონლეგიუმი"	
შეასრულა	რ. სილაგაძე					
შეამოწმა	ზ. სილაგაძე					

გადახურვის ფილა 9.90 ნიშნულზე; დამატებითი არმირება ქვედა ზონაში X ღერძის მიმართულებით

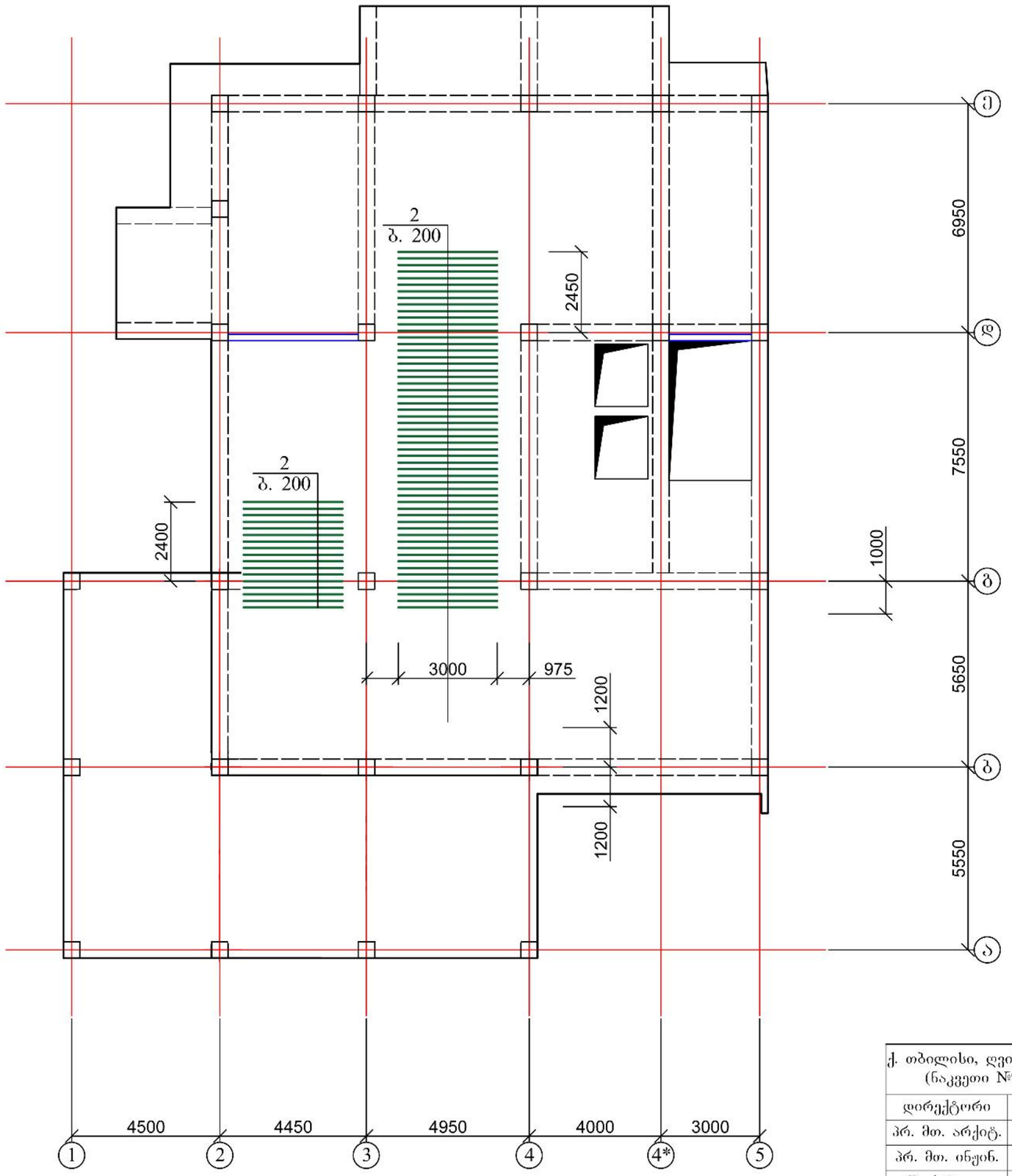

1. ფილის კვეთი იხ. ფურცელი კ-69;
2. მასალის სპეციფიკაცია იხ. ფურცელი კ-69

ქ. თბილისი, ღვინის აღმართი №17/ურბნისის ქ №4/ფერიცვალების შესახვევი №2 (ნაკვეთი №92/19) 01.17.01.092.019 სასტუმროს კონსტრუქციული პროექტი				სტადია	ფურც.	რაოდ
					კ-57	
დირექტორი	თ. მურვანიძე					
პრ. მთ. არქიტ.	თ. მურვანიძე					
პრ. მთ. ინჟინ.	ზ. სილაგაძე		გადახურვის ფილა 9.90 ნიშნულზე; დამატებითი არმირება ქვედა ზონაში X ღერძის მიმართულებით	მასშტაბი	შ.პ.ს. "არქიკონსულტინჟინი"	
შეასრულა	რ. სილაგაძე					
შეამოწმა	ზ. სილაგაძე					

გადახურვის ფილა 9.90 ნიშნულზე; დამატებითი არმირება ქვედა ზონაში Y ღერძის მიმართულებით

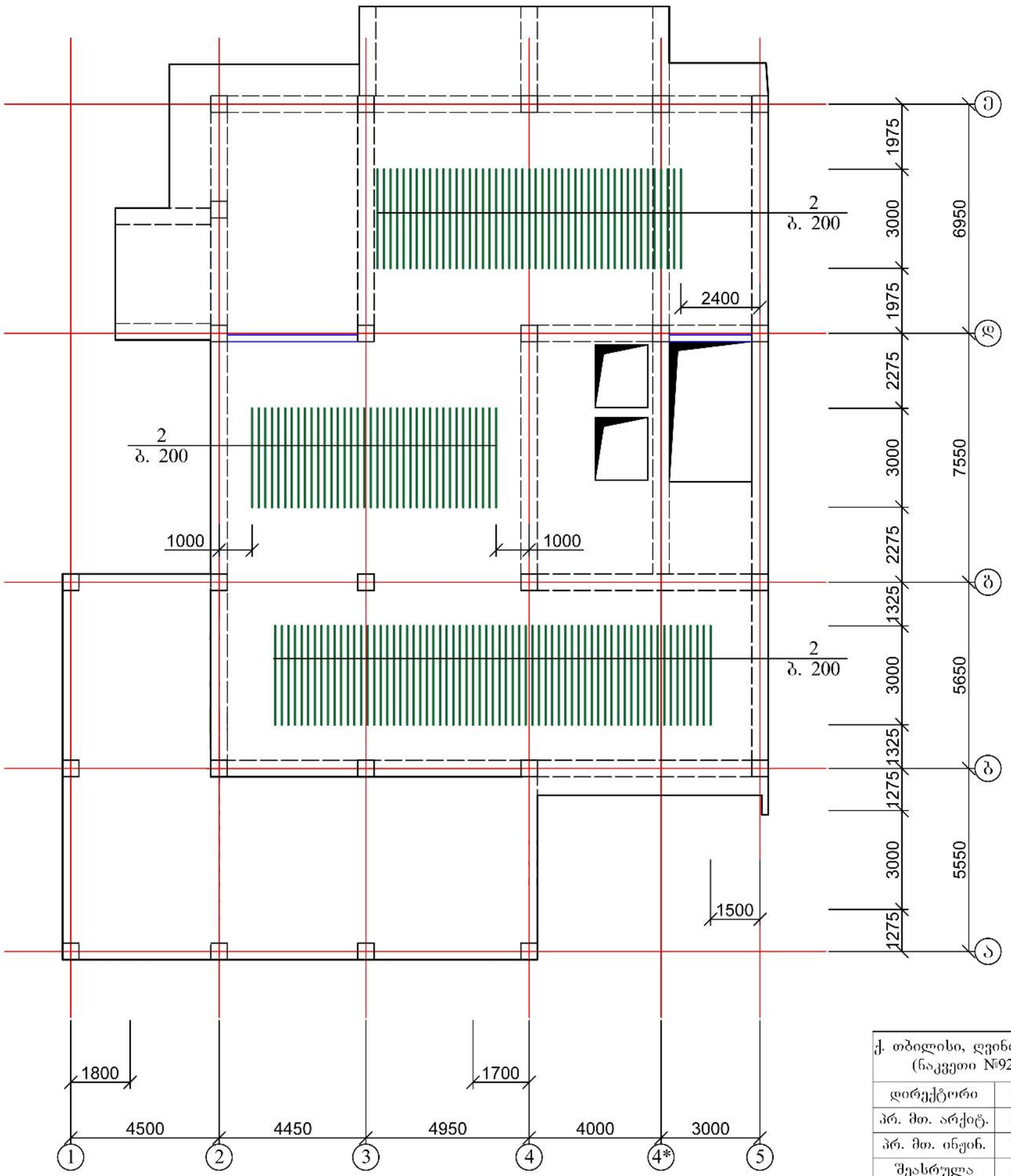

1. ფილის კვეთი იხ. ფურცელი კ-69;
2. მასალის სპეციფიკაცია იხ. ფურცელი კ-69

ქ. თბილისი, ღვინის აღმართი №17/ურბნისის ქ №4/ფერიცვალების შესახვევი №2 (ნაკვეთი №92/19) 01.17.01.092.019 სასტუმროს კონსტრუქციული პროექტი				სტადია	ფურც.	რაოდ
					კ-58	
დირექტორი	თ. მურვანიძე					
პრ. მთ. არქიტ.	თ. მურვანიძე					
პრ. მთ. ინჟინ.	ზ. სილაგაძე		გადახურვის ფილა 9.90 ნიშნულზე; დამატებითი არმირება ქვედა ზონაში Y ღერძის მიმართულებით	მასშტაბი	შ.პ.ს. "არქიკოლეგიუმი"	
შეასრულა	რ. სილაგაძე					
შეამოწმა	ზ. სილაგაძე					

გადახურვის ფილა 9.90 ნიშნულზე; დამატებითი არმირება ზედა ზონაში X ღერძის მიმართულებით

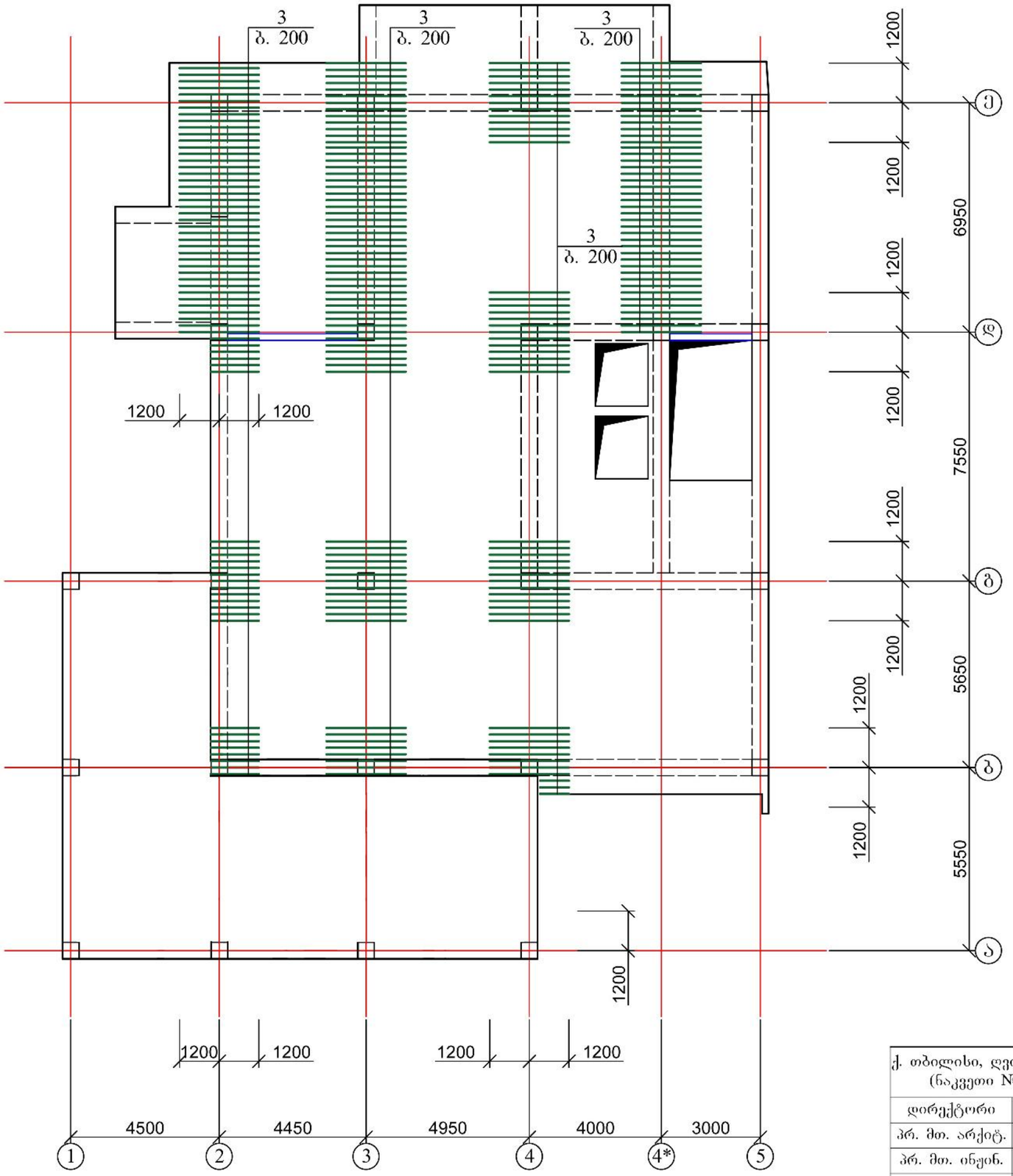

1. ფილის კვეთი იხ. ფურცელი კ-69;
2. მასალის სპეციფიკაცია იხ. ფურცელი კ-69

ქ. თბილისი, ღვინის აღმართი №17/ურბნისის ქ №4/ფერიცვალების შესახვევი №2 (ნაკვეთი №92/19) 01.17.01.092.019 სასტუმროს კონსტრუქციული პროექტი				სტადია	ფურც.	რაოდ
					კ-59	
დირექტორი	თ. მურვანიძე					
პრ. მთ. არქიტ.	თ. მურვანიძე					
პრ. მთ. ინჟინ.	ზ. სილაგაძე		გადახურვის ფილა 9.90 ნიშნულზე; დამატებითი არმირება ზედა ზონაში X ღერძის მიმართულებით	მასშტაბი	შ.პ.ს. "არქიკონსულტინჟინი"	
შეასრულა	რ. სილაგაძე					
შეამოწმა	ზ. სილაგაძე					

გადახურვის ფილა 9.90 ნიშნულზე; დამატებითი არმირება ზედა ზონაში Y ღერძის მიმართულებით

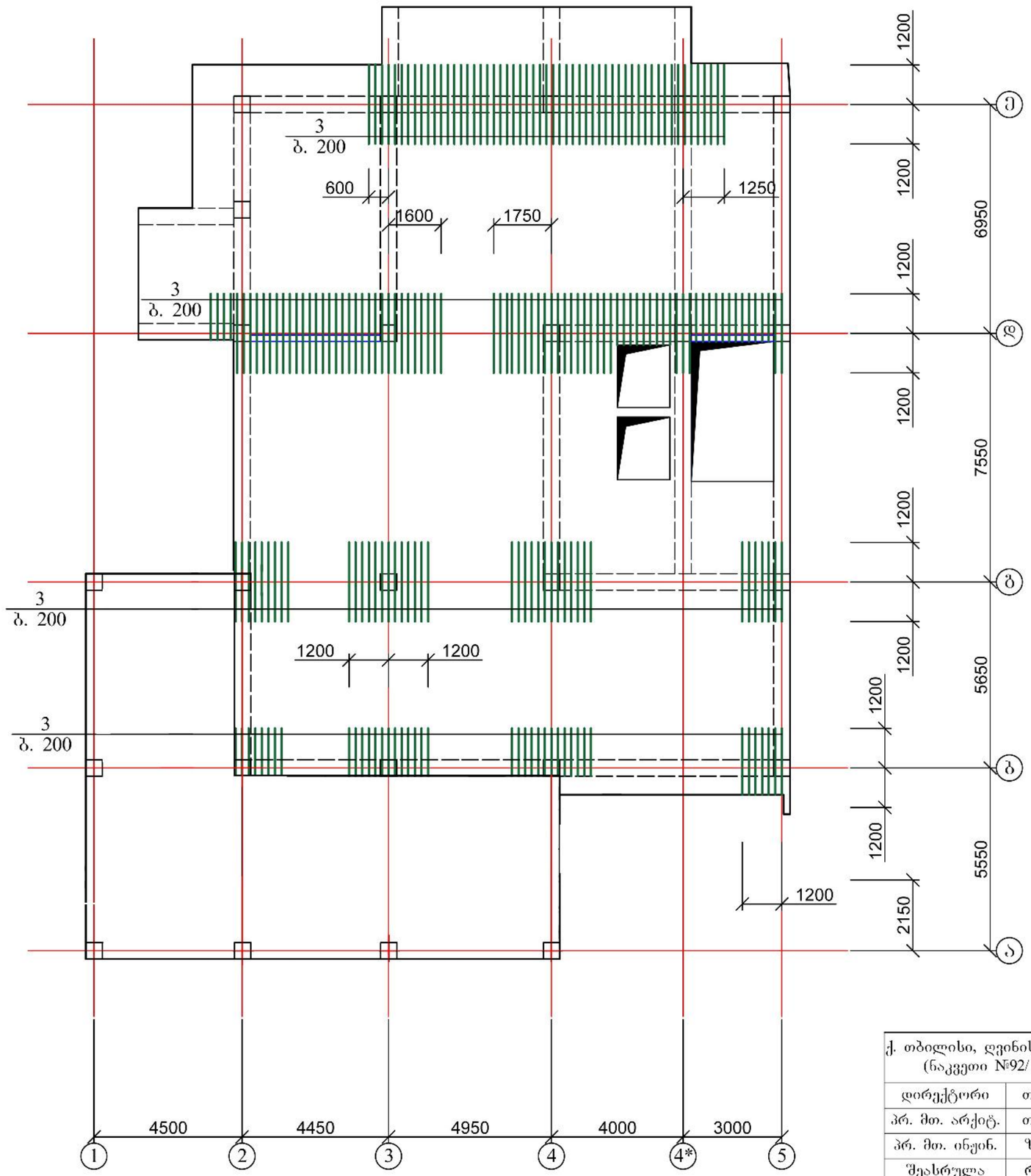

1. ფილის კვეთი იხ. ფურცელი კ-69;
2. მასალის სპეციფიკაცია იხ. ფურცელი კ-69

ქ. თბილისი, ღვინის აღმართი №17/ურბნისის ქ №4/ფერიცვალების შესახვევი №2 (ნაკვეთი №92/19) 01.17.01.092.019 სასტუმროს კონსტრუქციული პროექტი				სტადია	ფურც.	რაოდ
					კ-60	
დირექტორი	თ. მურვანიძე					
პრ. მთ. არქიტ.	თ. მურვანიძე					
პრ. მთ. ინჟინ.	ზ. სილაგაძე		გადახურვის ფილა 9.90 ნიშნულზე; დამატებითი არმირება ზედა ზონაში Y ღერძის მიმართულებით	მასშტაბი	შ.პ.ს. "არქიკონლეგიუმი"	
შეასრულა	რ. სილაგაძე					
შეამოწმა	ზ. სილაგაძე					

გადახურვის ფილა 13.20 ნიშნულზე; საყალიბე ნახაზი

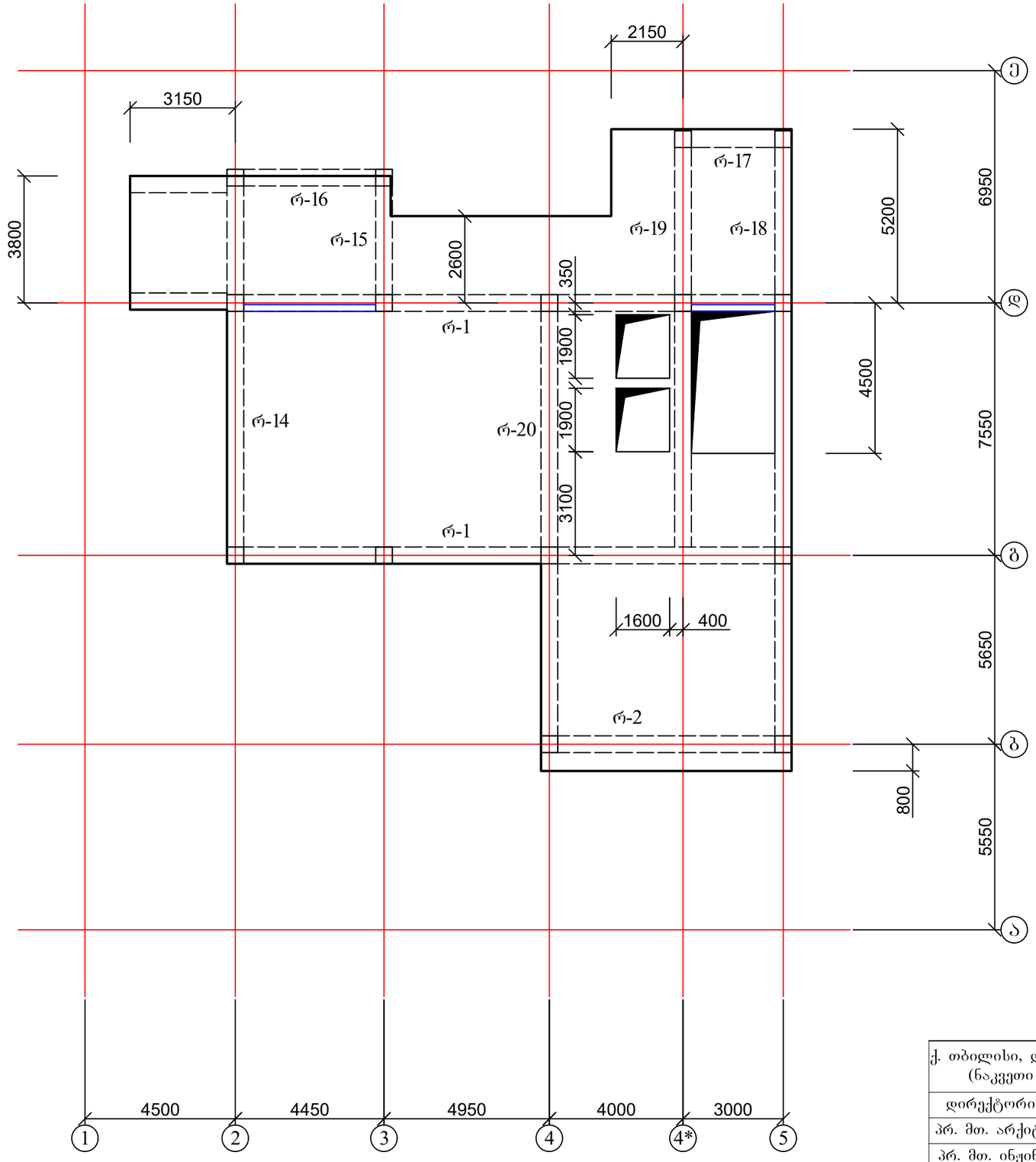

1. რიბელები იხ. ფურცელი კ-70 - კ-73;
2. კიბე იხ. ფურცელი კ-77 - კ-78

ქ. თბილისი, დვინის აღმართი №17/ურბნისის ქ №4/ფერიცვალების შესახვევი №2 (ნაკვეთი №92/19) 01.17.01.092.019 სასტუმროს კონსტრუქციული პროექტი				სტადია	ფურც.	რაოდ
					კ-61	
დირექტორი	თ. მურვანიძე				შ.პ.ს. "არქიკონსულტინგი"	
პრ. მთ. არქიტ.	თ. მურვანიძე					
პრ. მთ. ინჟინ.	ზ. სილაგაძე		გადახურვის ფილა 13.20 ნიშნულზე; საყალიბე ნახაზი	მასშტაბი		
შეასრულა	რ. სილაგაძე					
შეამოწმა	ზ. სილაგაძე					

გადახურვის ფილა 13.20 ნიშნულზე; ძირითადი არმირება

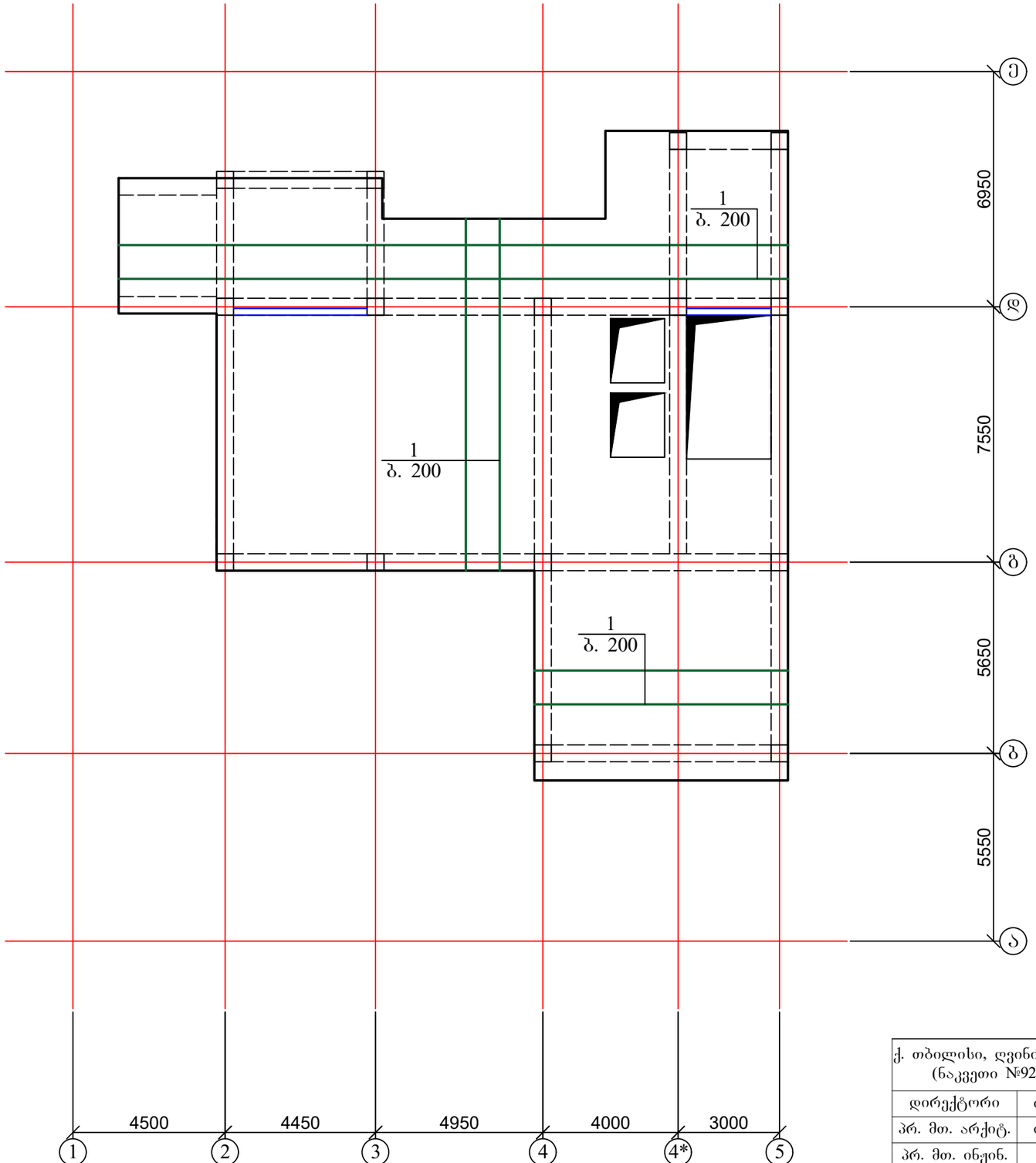

1. ფილის კვეთი იხ. ფურცელი კ-69;
2. მასალის სპეციფიკაცია იხ. ფურცელი კ-69

ქ. თბილისი, ღვინის აღმართი №17/ურბნისის ქ №4/ფერიცვალების შესახვევი №2 (ნაკვეთი №92/19) 01.17.01.092.019 სასტუმროს კონსტრუქციული პროექტი				სტადია	ფურც.	რაოდ
					კ-62	
დირექტორი	თ. მურვანიძე				შ.პ.ს. "არქიკოლეგიუმი"	
პრ. მთ. არქიტ.	თ. მურვანიძე					
პრ. მთ. ინჟინ.	ზ. სილაგაძე		გადახურვის ფილა 13.20 ნიშნულზე; ძირითადი არმირება	მასშტაბი		
შეასრულა	რ. სილაგაძე					
შეამოწმა	ზ. სილაგაძე					

გადახურვის ფილა 13.20 ნიშნულზე; დამატებითი არმირება ქვედა ზონაში X ღერძის მიმართულებით

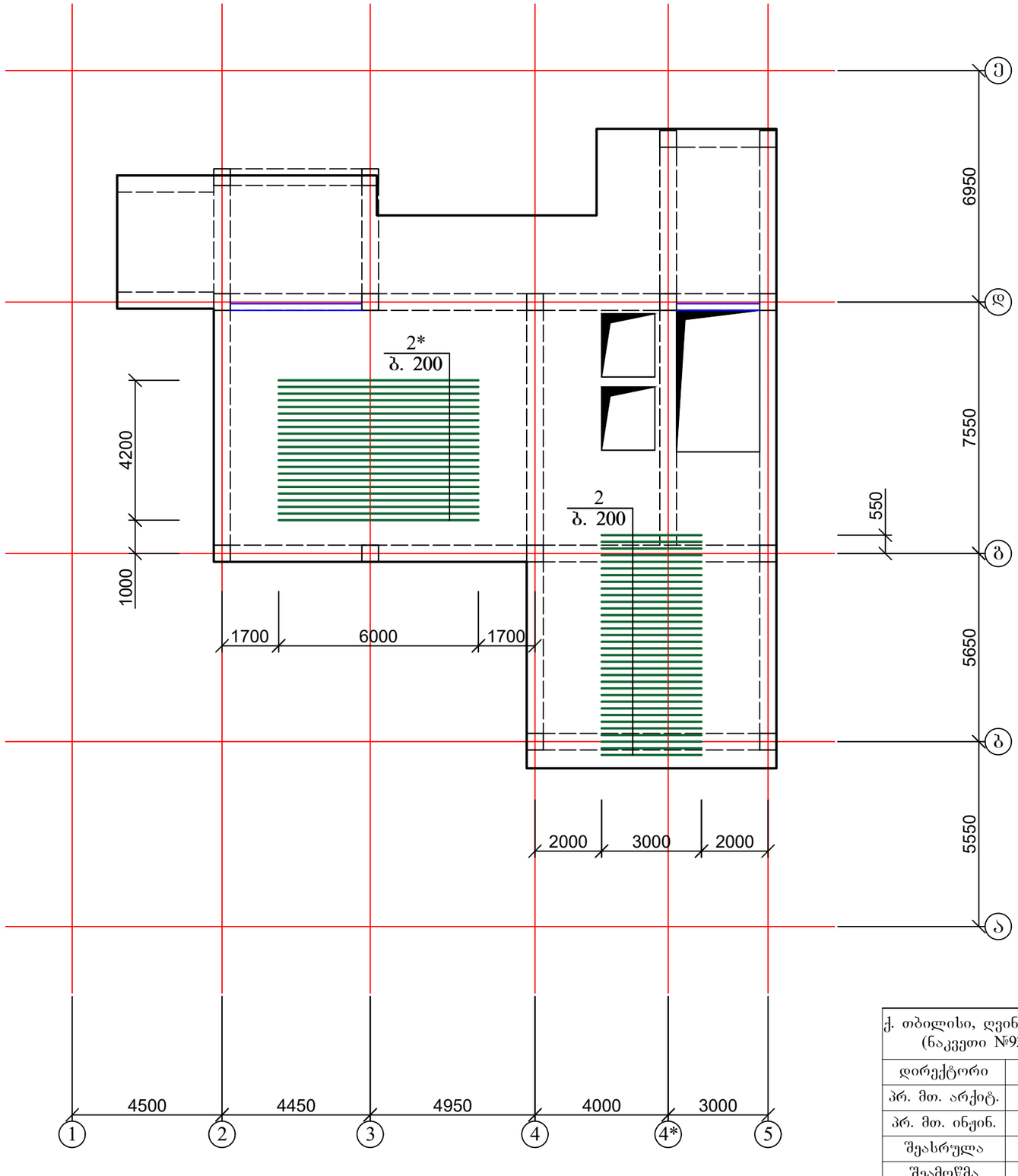

1. ფილის კვეთი იხ. ფურცელი კ-69;
2. მასალის სპეციფიკაცია იხ. ფურცელი კ-69

ქ. თბილისი, დვინის აღმართი №17/ურბნისის ქ №4/ფერიცვალების შესახვევი №2 (ნაკვეთი №92/19) 01.17.01.092.019 სასტუმროს კონსტრუქციული პროექტი				სტადია	ფურც.	რაოდ
					კ-63	
დირექტორი	თ. მურვანიძე				შ.პ.ს. "არქიკონლეგიუმი"	
პრ. მთ. არქიტ.	თ. მურვანიძე					
პრ. მთ. ინჟინ.	ზ. სილაგაძე		გადახურვის ფილა 13.20 ნიშნულზე; დამატებითი არმირება ქვედა ზონაში X ღერძის მიმართულებით	მასშტაბი		
შეასრულა	რ. სილაგაძე					
შეამოწმა	ზ. სილაგაძე					

ბადახურვის ფილა 13.20 ნიშნულზე; დამატებითი არმირება ქვედა ზონაში Y ღერძის მიმართულებით

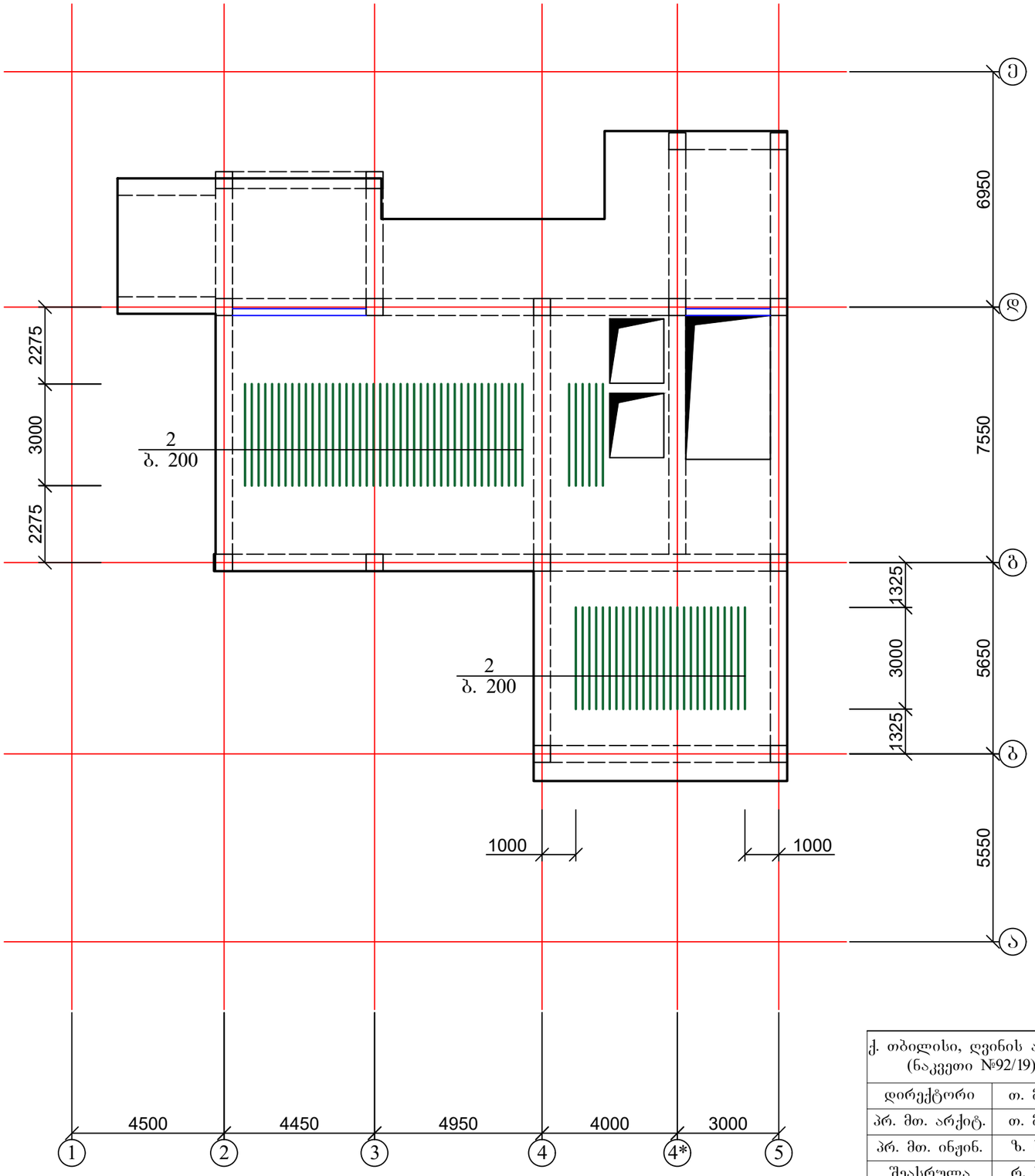

1. ფილის კვეთი იხ. ფურცელი კ-69;
2. მასალის სპეციფიკაცია იხ. ფურცელი კ-69

ქ. თბილისი, ღვინის აღმართი №17/ურბნისის ქ №4/ფერიცვალების შესახვევი №2 (ნაკვეთი №92/19) 01.17.01.092.019 სასტუმროს კონსტრუქციული პროექტი				სტადია	ფურც.	რაოდ
					კ-64	
დირექტორი	თ. მურვანიძე					შ.პ.ს. "არქიკოლეგიუმი"
პრ. მთ. არქიტ.	თ. მურვანიძე					
პრ. მთ. ინჟინ.	ზ. სილაგაძე		ბადახურვის ფილა 13.20 ნიშნულზე; დამატებითი არმირება ქვედა ზონაში Y ღერძის მიმართულებით	მასშტაბი		
შეასრულა	რ. სილაგაძე					
შეამოწმა	ზ. სილაგაძე					

გადახურვის ფილა 13.20 ნიშნულზე; დამატებითი არმირება ზედა ზონაში X ღერძის მიმართულებით

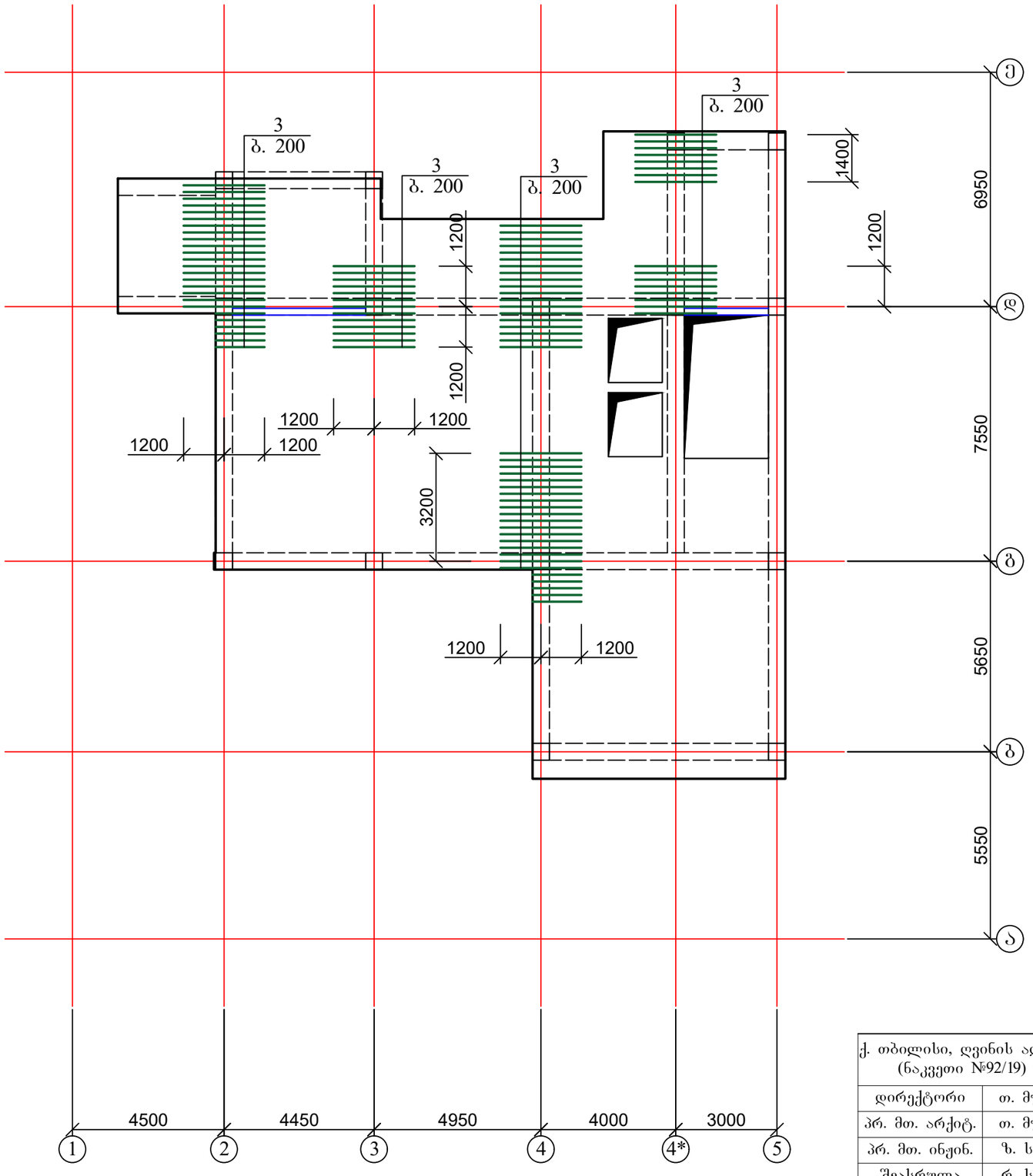

1. ფილის კვეთი იხ. ფურცელი კ-69;
2. მასალის სპეციფიკაცია იხ. ფურცელი კ-69

ქ. თბილისი, ღვინის აღმართი №17/ურბნისის ქ №4/ფერიცვალების შესახვევი №2 (ნაკვეთი №92/19) 01.17.01.092.019 სასტუმროს კონსტრუქციული პროექტი				სტადია	ფურც.	რაოდ
					კ-65	
დირექტორი	თ. მურვანიძე					შ.პ.ს. "არქიკოლებიუმი"
პრ. მთ. არქიტ.	თ. მურვანიძე					
პრ. მთ. ინჟინ.	ზ. სილაგაძე		გადახურვის ფილა 13.20 ნიშნულზე; დამატებითი არმირება ზედა ზონაში X ღერძის მიმართულებით	მასშტაბი		
შეასრულა	რ. სილაგაძე					
შეამოწმა	ზ. სილაგაძე					

გადახურვის ფილა 13.20 ნიშნულზე; დამატებითი არმირება ზედა ზონაში Y ღერძის მიმართულებით

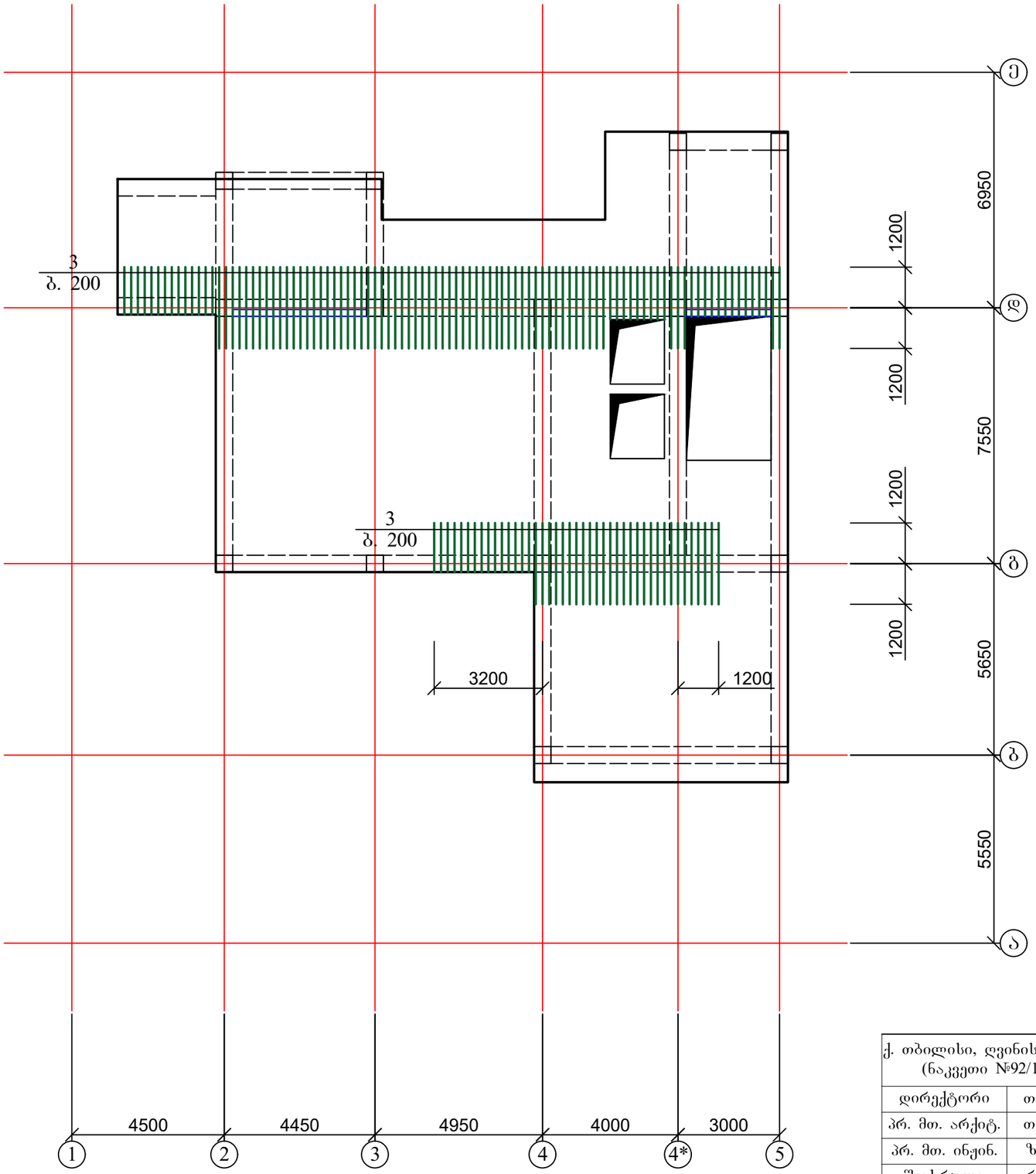

1. ფილის კვეთი იხ. ფურცელი კ-69;
2. მასალის სპეციფიკაცია იხ. ფურცელი კ-69

ქ. თბილისი, ღვინის აღმართი №17/ურბნისის ქ №4/ფერიცვალების შესახვევი №2 (ნაკვეთი №92/19) 01.17.01.092.019 სასტუმროს კონსტრუქციული პროექტი				სტადია	ფურც.	რაოდ
					კ-66	
დირექტორი	თ. მურვანიძე				შ.პ.ს. "არქიკონსულტინგი"	
პრ. მთ. არქიტ.	თ. მურვანიძე					
პრ. მთ. ინჟინ.	ზ. სილაგაძე		გადახურვის ფილა 13.20 ნიშნულზე; დამატებითი არმირება ზედა ზონაში Y ღერძის მიმართულებით	მასშტაბი		
შეასრულა	რ. სილაგაძე					
შეამოწმა	ზ. სილაგაძე					

გადახურვის ფილა 16.00 ნიშნულზე; საყალიბე ნახაზი

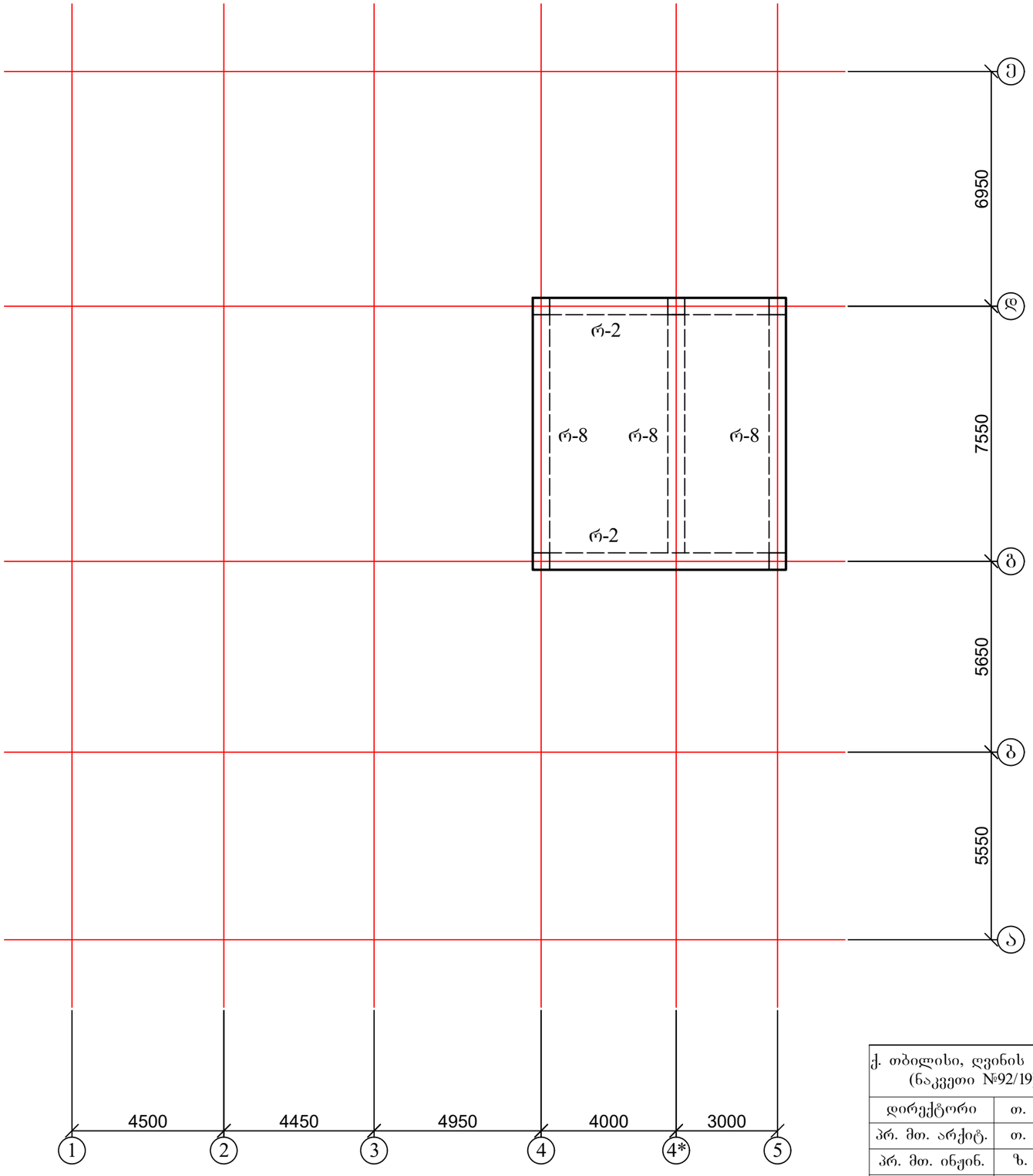

1. რიგელები იხ. ფურცელი კ-70 - კ-73;

ქ. თბილისი, დვინის აღმართი №17/ურბნისის ქ №4/ფერიცვალების შესახვევი №2 (ნაკვეთი №92/19) 01.17.01.092.019 სასტუმროს კონსტრუქციული პროექტი				სტადია	ფურც.	რაოდ
					კ-67	
დირექტორი	თ. მურვანიძე				შ.პ.ს. "არქიკოლეგიუმი"	
პრ. მთ. არქიტ.	თ. მურვანიძე					
პრ. მთ. ინჟინ.	ზ. სილაგაძე		გადახურვის ფილა 16.00 ნიშნულზე; საყალიბე ნახაზი	მასშტაბი		
შეასრულა	რ. სილაგაძე					
შეამოწმა	ზ. სილაგაძე					

გადახურვის ფილა 16.00 ნიშნულზე; ძირითადი არმირება

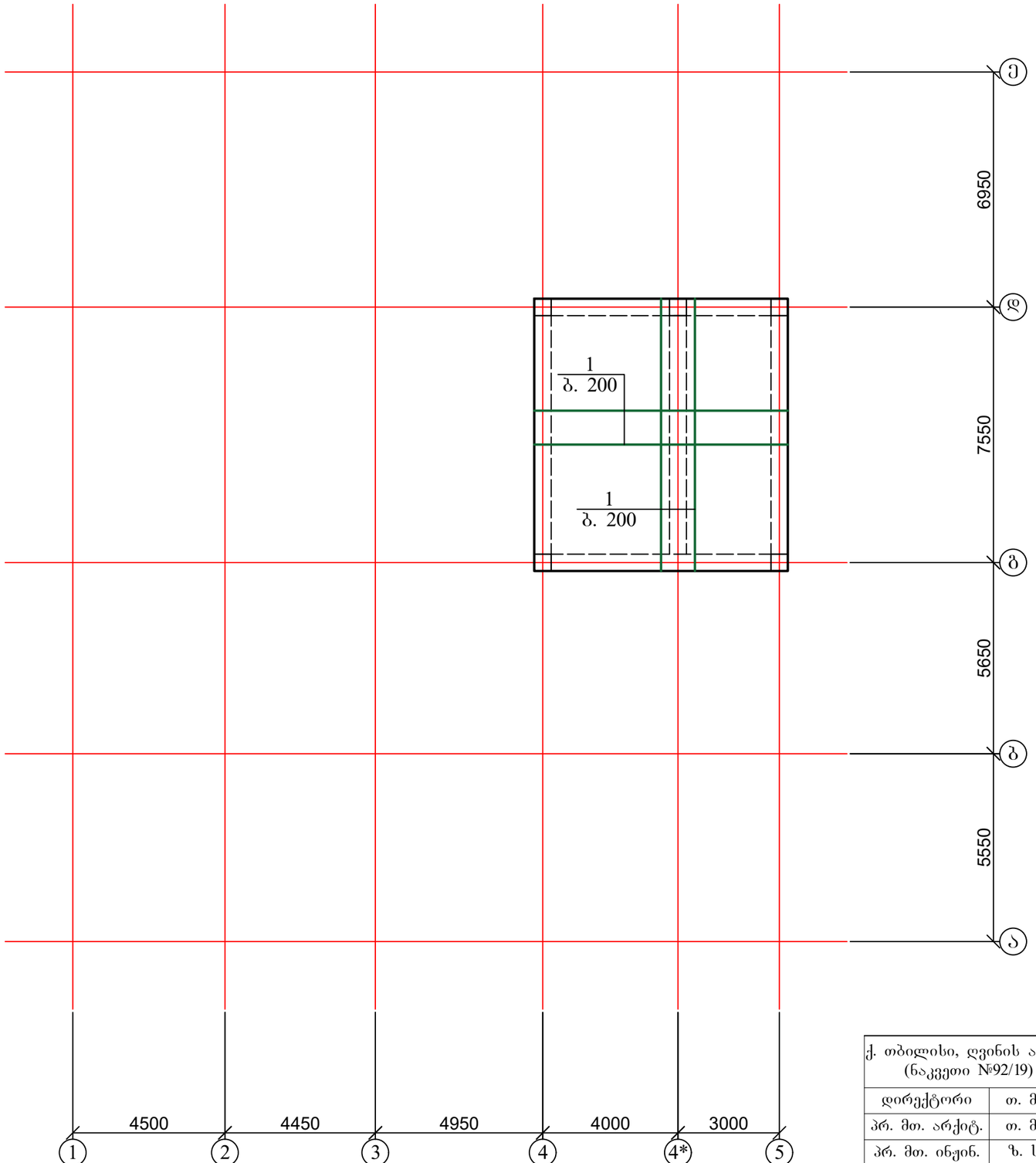

1. ფილის კვეთი იხ. ფურცელი კ-69;
2. მასალის სპეციფიკაცია იხ. ფურცელი კ-69

ქ. თბილისი, დვინის აღმართი №17/ურბნისის ქ №4/ფერიცვალების შესახვევი №2 (ნაკვეთი №92/19) 01.17.01.092.019 სასტუმროს კონსტრუქციული პროექტი				სტადია	ფურც.	რაოდ
					კ-68	
დირექტორი	თ. მურვანიძე					შ.პ.ს. "არქიკოლეგიუმი"
პრ. მთ. არქიტ.	თ. მურვანიძე					
პრ. მთ. ინჟინ.	ზ. სილაგაძე		გადახურვის ფილა 16.00 ნიშნულზე; ძირითადი არმირება	მასშტაბი		
შეასრულა	რ. სილაგაძე					
შეამოწმა	ზ. სილაგაძე					

გადახურვის ფილის ძირითადი არმირება ქვედა და ზედა ზონაში კვეთი 1-1

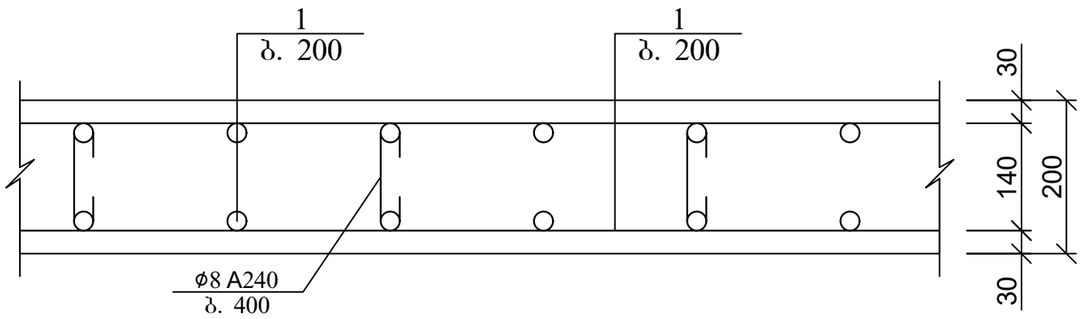

გადახურვის ფილის არმირების ჩაანკერების დეტალი საყრდენებზე

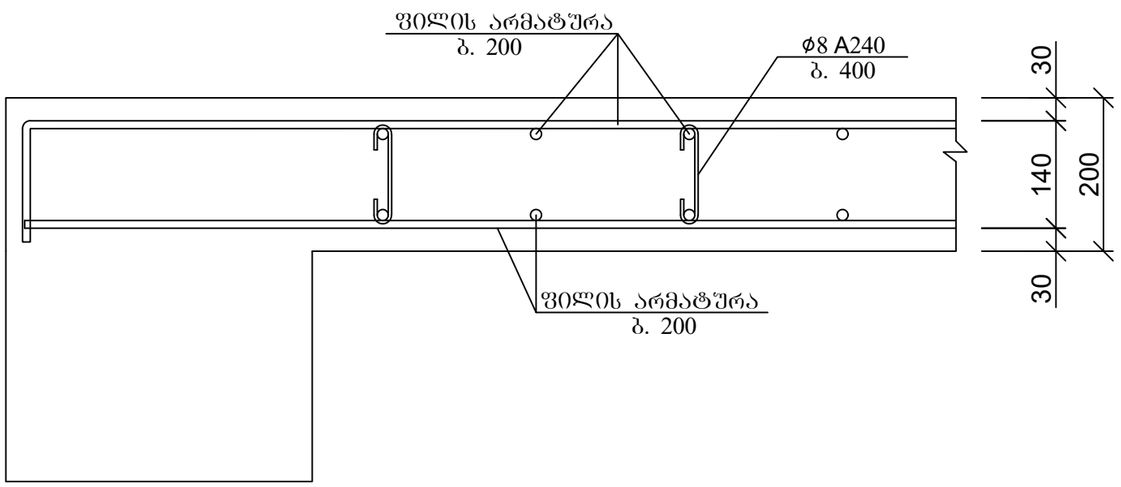

არმატურის გადადებით (შეღუღების გარეშე) პირაპირის მოწყობის დეტალი ფილებისთვის

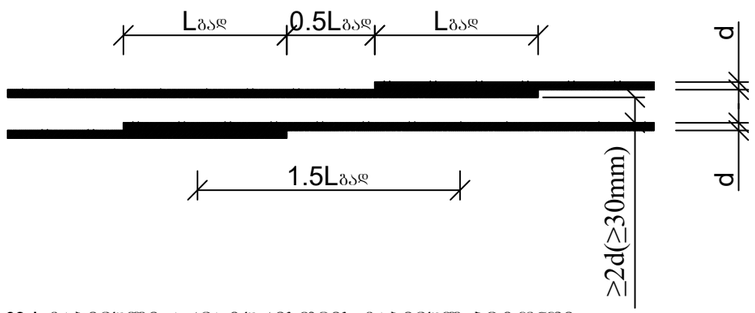

Lგად>32d გაჭიმული არმატურისთვის გაჭიმულ ბეტონში
Lგად>22d გაჭიმული და შეკუმშული არმატურისთვის შეკუმშულ ბეტონში

პოზ	დასახელება	რაოდ	წონა კგ	
			ერთ	სულ
	გადახურვის ფილა 0.00 ნიშნულზე	1		
1	10 A500C ΣL=11450 გ.მ	-	0.62	7099
2	14 A500C L=3000	474	3.63	1720.62
3	22 A500C L=2400	402	7.2	2894.4
4	8 A240 L=300	2000	0.12	240
	ბეტონი B25			109 მ^3
	გადახურვის ფილა 3.30; 6.60 და 9.90 ნიშნულებზე	3		
1	10 A500C ΣL=10730 გ.მ	-	0.62	6652
2	12 A500C L=3000	362	2.7	977.4
3	22 A500C L=2400	600	7.2	4320
4	8 A240 L=300	1900	0.12	228
	ბეტონი B25			102.2 მ^3
	გადახურვის ფილა 13.20 ნიშნულზე	1		
1	10 A500C ΣL=5330 გ.მ	-	0.62	3304.6
2	12 A500C L=3000	96	2.7	259.2
2*	12 A500C L=6000	22	5.4	118.8
3	14 A500C L=2400	250	2.9	725
4	8 A240 L=300	1000	0.12	120
	ბეტონი B25			50.8 მ^3
	გადახურვის ფილა 16.00 ნიშნულზე	1		
1	12 A500C ΣL=1260 გ.მ	-	0.9	1134
4	8 A240 L=300	200	0.12	24
	ბეტონი B25			12.5 მ^3

ქ. თბილისი, ღვინის აღმართი №17/ურბნისის ქ №4/ფერიცვალების შესახვევი №2 (ნაკვეთი №92/19) 01.17.01.092.019 სასტუმროს კონსტრუქციული პროექტი				სტადია	ფურც.	რაოდ
					კ-69	
დირექტორი	თ. მურვანიძე					
პრ. მთ. არქიტ.	თ. მურვანიძე					
პრ. მთ. ინჟინ.	ზ. სილაგაძე		გადახურვის ფილების კვეთი და დეტალები; მასალის სპეციფიკაცია	მასშტაბი	შ.პ.ს. "არქიკოლეგიუმი"	
შეასრულა	რ. სილაგაძე					
შეამოწმა	ზ. სილაგაძე					

რიგელი რ-1

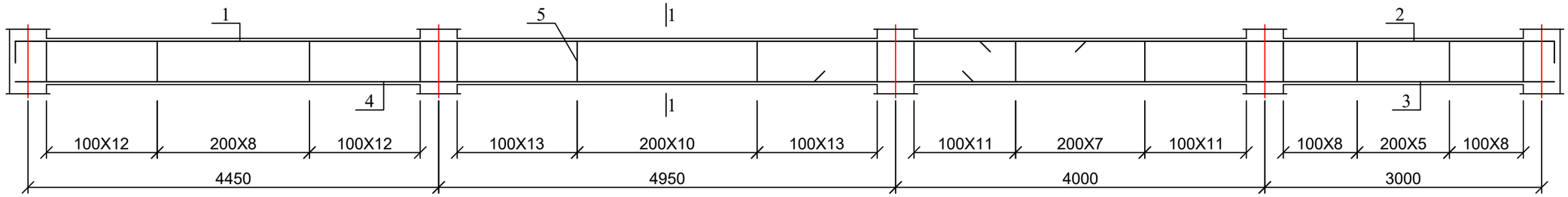

რიგელი რ-4

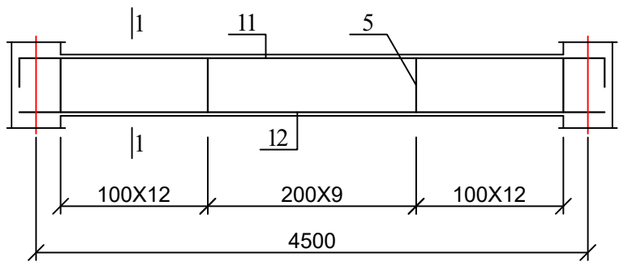

რიგელი რ-2

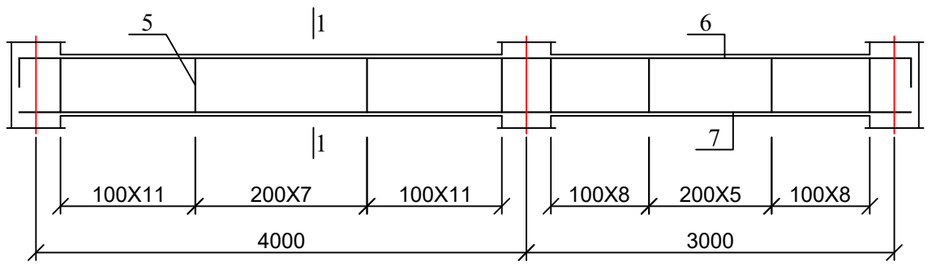

რიგელი რ-3

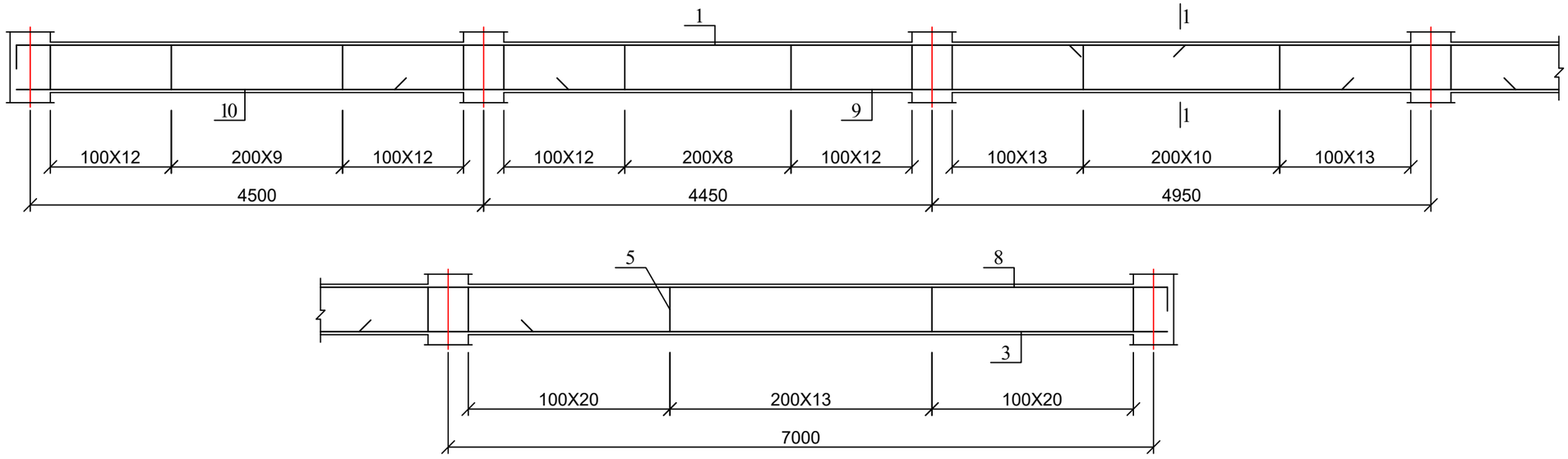

1. რიგელების კვეთი 1-1 იხ. ფურცელი კ-74;
2. მასალის სპეციფიკაცია იხ. ფურცელი კ-76

ქ. თბილისი, ღვინის აღმართი №17/ურბნისის ქ №4/ფერიცვალების შესახვევი №2 (ნაკვეთი №92/19) 01.17.01.092.019 სასტუმროს კონსტრუქციული პროექტი				სტადია	ფურც.	რაოდ
					კ-70	
დირექტორი	თ. მურვანიძე				შ.პ.ს. "არქიკოლებიუმი"	
პრ. მთ. არქიტ.	თ. მურვანიძე					
პრ. მთ. ინჟინ.	ზ. სილაგაძე		რიგელები რ-1, 2, 3, 4	მასშტაბი		
შეასრულა	რ. სილაგაძე					
შეამოწმა	ზ. სილაგაძე					

რიგელი რ-5

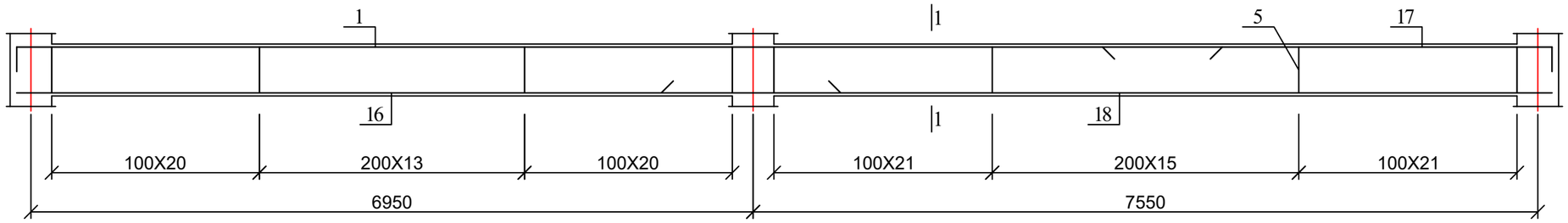

რიგელი რ-6

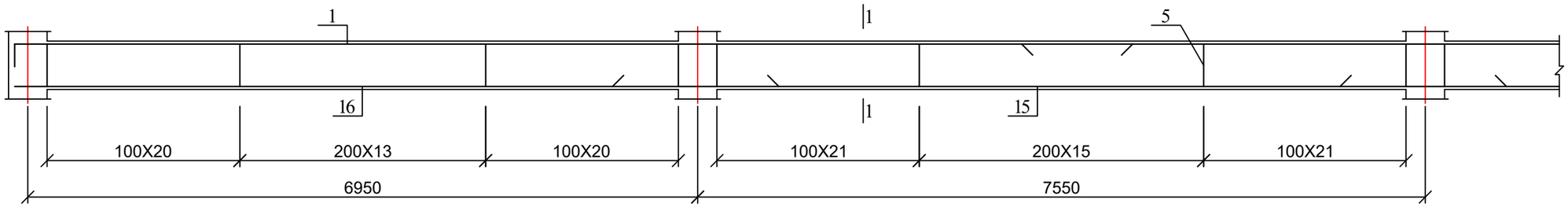

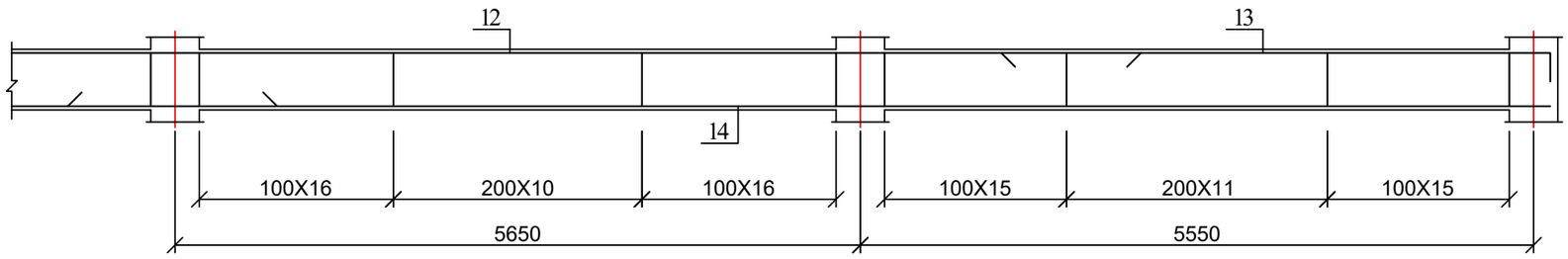

რიგელი რ-8

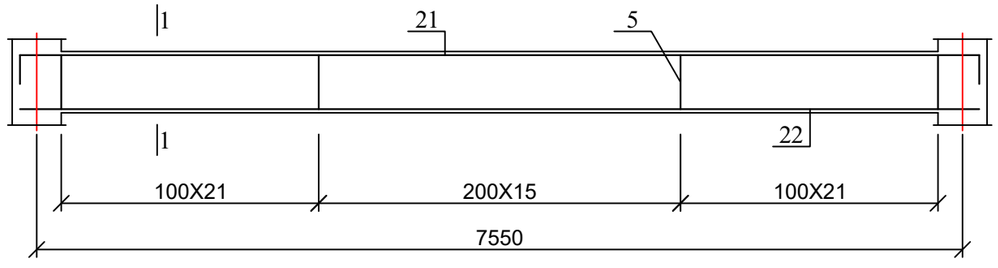

რიგელი რ-7

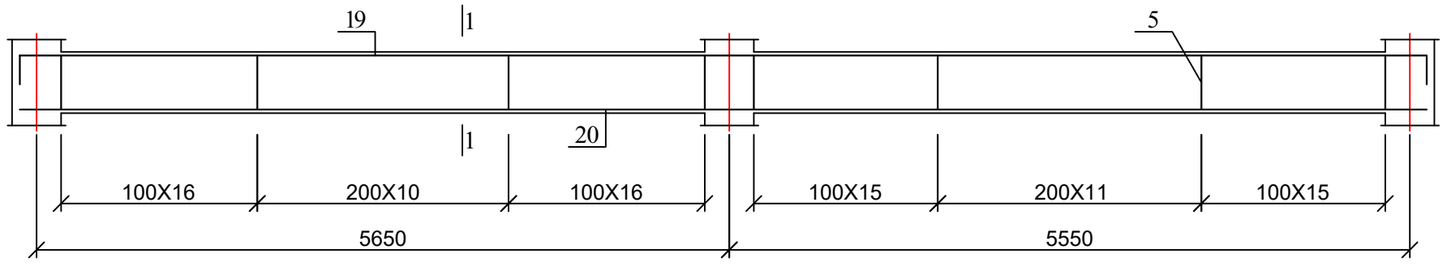

1. რიგელების კვეთი 1-1 იხ. ფურცელი კ-74;
2. მასალის სპეციფიკაცია იხ. ფურცელი კ-76

ქ. თბილისი, დვინის აღმართი №17/ურბნისის ქ №4/ფერიცვალების შესახვევი №2 (ნაკვეთი №92/19) 01.17.01.092.019 სასტუმროს კონსტრუქციული პროექტი				სტადია	ფურც.	რაოდ
					კ-71	
დირექტორი	თ. მურვანიძე					
პრ. მთ. არქიტ.	თ. მურვანიძე					
პრ. მთ. ინჟინ.	ზ. სილაგაძე		რიგელები რ-5, 6, 7, 8	მასშტაბი	შ.პ.ს. "არქიკოლეგიუმი"	
შეასრულა	რ. სილაგაძე					
შეამოწმა	ზ. სილაგაძე					

რიგელი რ-9

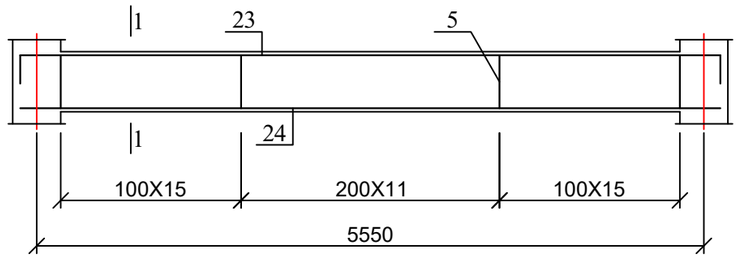

რიგელი რ-12

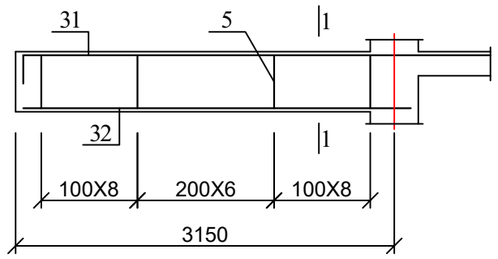

რიგელი რ-13

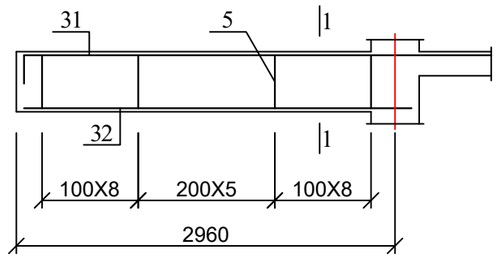

რიგელი რ-17

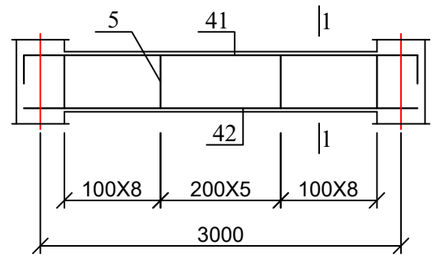

რიგელი რ-10

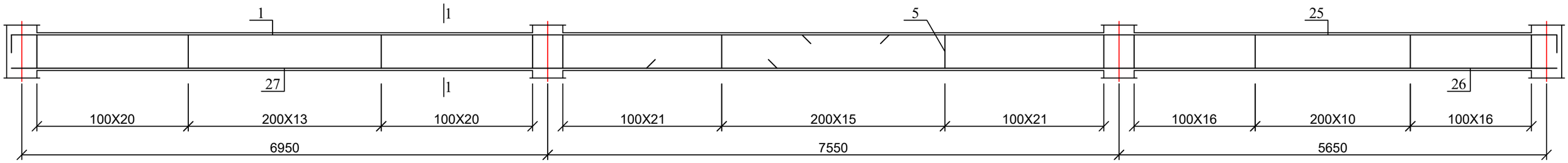

რიგელი რ-11

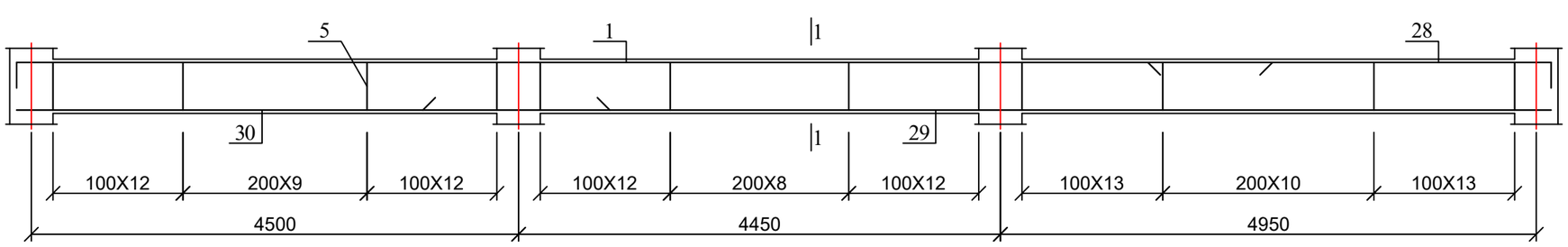

რიგელი რ-15

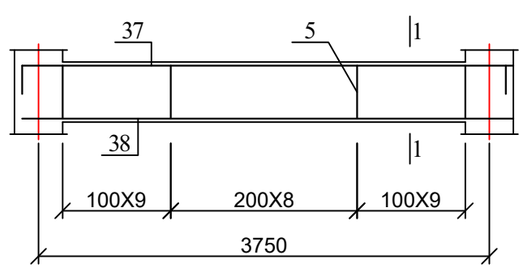

რიგელი რ-14

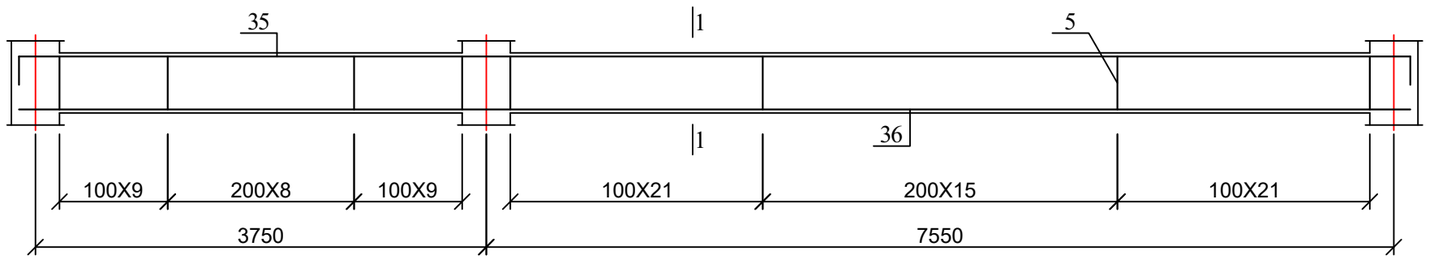

რიგელი რ-16

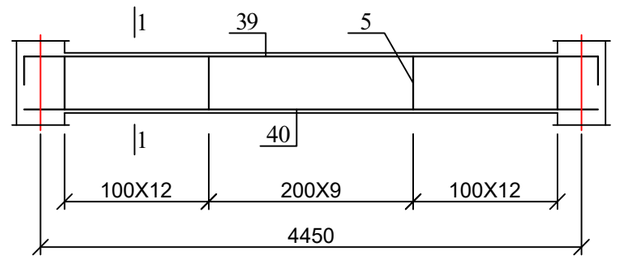

1. რიგელების კვეთი 1-1 იხ. ფურცელი კ-74;
2. მასალის სპეციფიკაცია იხ. ფურცელი კ-76

ქ. თბილისი, ღვინის აღმართი №17/ურბნისის ქ №4/ფერიცვალების შესახვევი №2 (ნაკვეთი №92/19) 01.17.01.092.019 სასტუმროს კონსტრუქციული პროექტი				სტადია	ფურც.	რაოდ
					კ-72	
დირექტორი	თ. მურვანიძე					
პრ. მთ. არქიტ.	თ. მურვანიძე					
პრ. მთ. ინჟინ.	ზ. სილაგაძე		რიგელები რ-9, 10, 11, 12, 13, 14, 15, 16, 17	მასშტაბი	შ.პ.ს. "არქიკოლეგიუმი"	
შეასრულა	რ. სილაგაძე					
შეამოწმა	ზ. სილაგაძე					

რიგელი რ-18

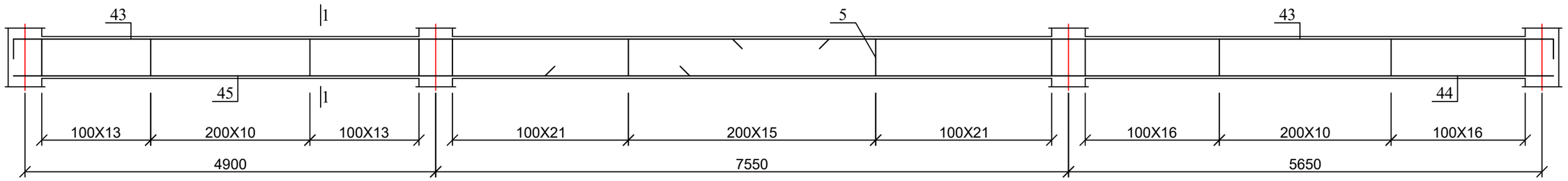

რიგელი რ-19

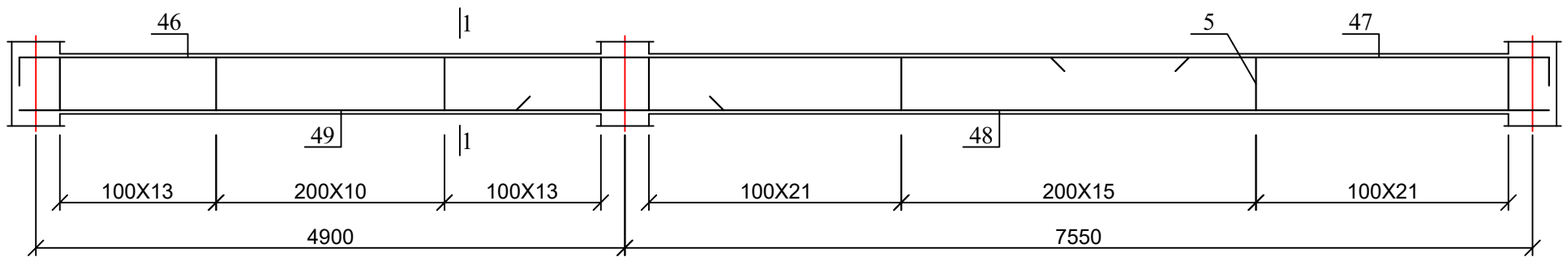

რიგელი რ-20

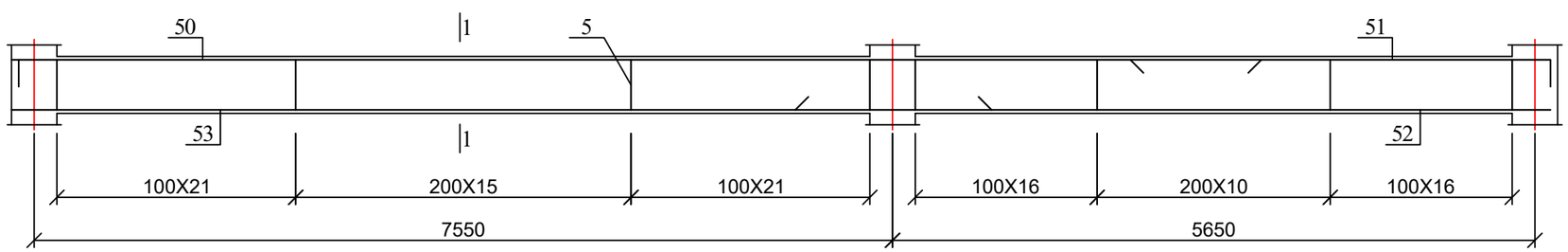

რიგელი რ-21

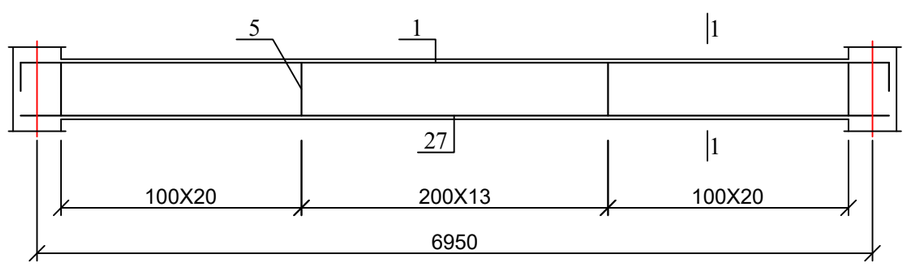

1. რიგელების კვეთი 1-1 იხ. ფურცელი კ-74;
2. მასალის სპეციფიკაცია იხ. ფურცელი კ-76

ქ. თბილისი, ღვინის აღმართი №17/ურბნისის ქ №4/ფერიცვალების შესახვევი №2 (ნაკვეთი №92/19) 01.17.01.092.019 სასტუმროს კონსტრუქციული პროექტი				სტადია	ფურც.	რაოდ
					კ-73	
დირექტორი	თ. მურვანიძე				შ.პ.ს. "არქიკოლებიუმი"	
პრ. მთ. არქიტ.	თ. მურვანიძე					
პრ. მთ. ინჟინ.	ზ. სილაგაძე		რიგელები რ-18, 19, 20, 21	მასშტაბი		
შეასრულა	რ. სილაგაძე					
შეამოწმა	ზ. სილაგაძე					

რიგელის კვეთი 1 - 1

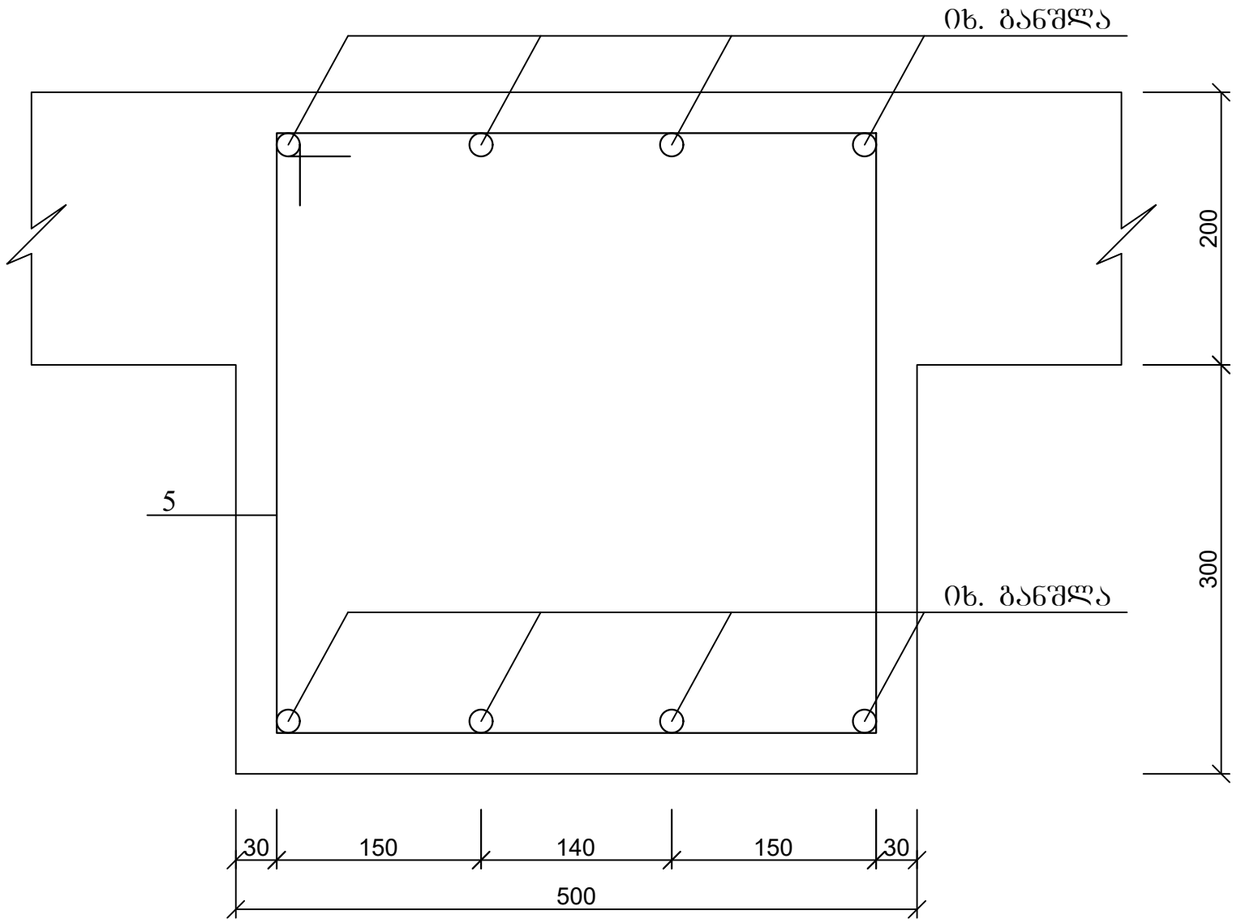

პოზ. 5

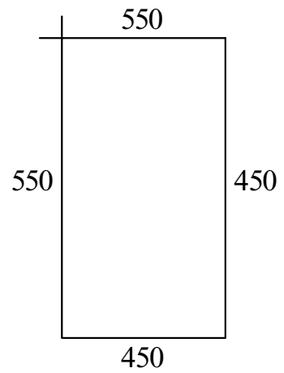

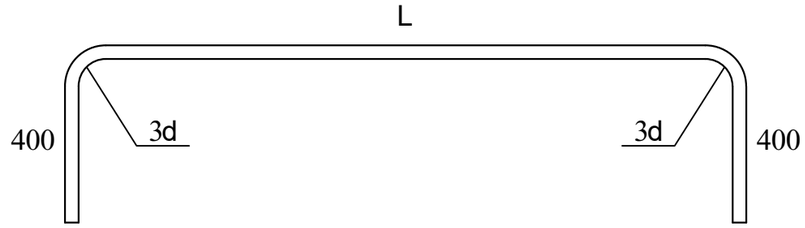



1. მასალის სპეციფიკაცია იხ. ფურცელი კ-76

ქ. თბილისი, ღვინის აღმართი №17/ურბნისის ქ №4/ფერიცვალების შესახვევი №2 (ნაკვეთი №92/19) 01.17.01.092.019 სასტუმროს კონსტრუქციული პროექტი				სტადია	ფურც.	რაოდ
					კ-74	
დირექტორი	თ. მურვანიძე				შ.პ.ს. "არძიკოლეგიუმი"	
პრ. მთ. არქიტ.	თ. მურვანიძე					
პრ. მთ. ინჟინ.	ზ. სილაგაძე		რიგელების კვეთი 1-1; არმატურის დეტალები	მასშტაბი		
შეასრულა	რ. სილაგაძე					
შეამოწმა	ზ. სილაგაძე					

რიგელებში მუშა არმატურის ჩაანკერების სქემა (შუალედური კვანძი)

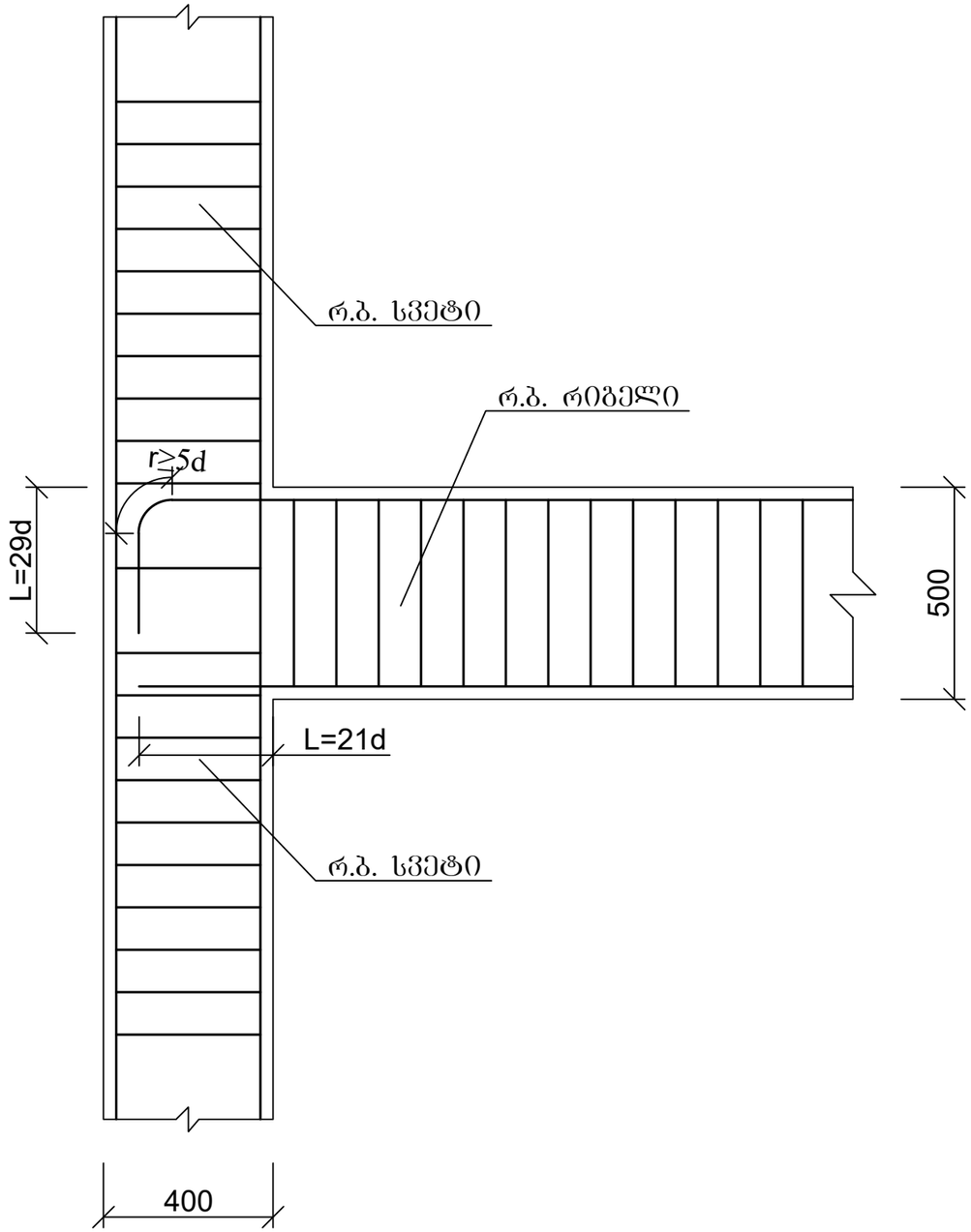

სვეტისა და რიგელის შეუღლების კვანძი

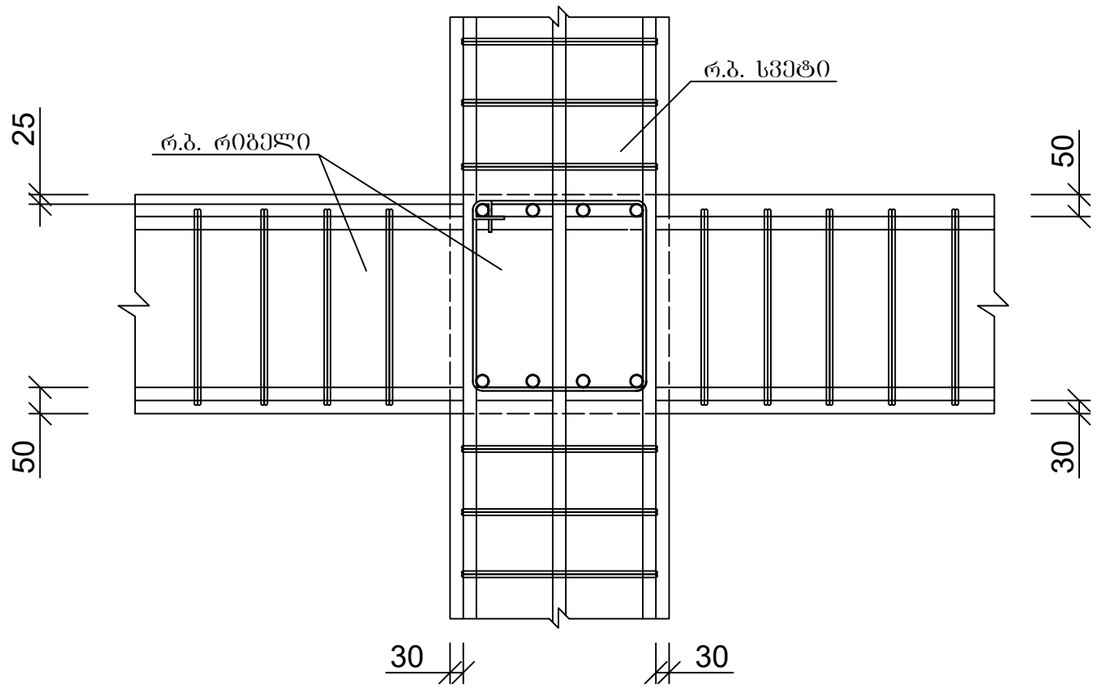

ქ. თბილისი, ღვინის აღმართი №17/ურბნისის ქ №4/ფერიცვალების შესახვევი №2 (ნაკვეთი №92/19) 01.17.01.092.019 სასტუმროს კონსტრუქციული პროექტი				სტადია	ფურც.	რაოდ
					კ-75	
დირექტორი	თ. მურვანიძე					
პრ. მთ. არქიტ.	თ. მურვანიძე					
პრ. მთ. ინჟინ.	ზ. სილაგაძე		რიგელების არმირების დეტალები	მასშტაბი	შ.პ.ს. "არქიკოლეგიუმი"	
შეასრულა	რ. სილაგაძე					
შეამოწმა	ზ. სილაგაძე					

პოზ	დასახელება	რაოდ	წონა კგ	
			ერთ	სულ
	რიგელი რ-1	6		
1	25 A500C L=12000	4	46.2	184.8
2	25 A500C L=6600	4	25.41	101.64
3	20 A500C L=10000	4	25	100
4	20 A500C L=7600	4	19	76
5	8 A240 L=2000	118	0.8	94.4
	ბეტონი B25			2.4 მ^3
	რიგელი რ-2	15		
6	25 A500C L=8200	4	31.57	126.28
7	20 A500C L=7400	4	18.5	74
5	8 A240 L=2000	50	0.8	40
	ბეტონი B25			1.1 მ^3
	რიგელი რ-3	6		
1	25 A500C L=12000	4	46.2	184.8
8	25 A500C L=11000	4	42.35	169.4
3	20 A500C L=7600	4	19	76
9	20 A500C L=12000	4	30	120
10	20 A500C L=5000	4	12.5	50
5	8 A240 L=2000	154	0.8	123.2
	ბეტონი B25			3.15 მ^3
	რიგელი რ-4	4		
11	25 A500C L=5700	4	21.945	87.78
12	20 A500C L=4900	4	18.865	75.46
5	8 A240 L=2000	33	0.8	26.4
	ბეტონი B25			0.7 მ^3
	რიგელი რ-5	4		
1	25 A500C L=12000	4	46.2	184.8
16	20 A500C L=7500	4	18.75	75
17	25 A500C L=5000	4	19.25	77
18	20 A500C L=8200	4	20.5	82
5	8 A240 L=2000	110	0.8	88
	ბეტონი B25			2.2 მ^3
	რიგელი რ-6	6		
1	25 A500C L=12000	4	46.2	184.8
12	25 A500C L=12000	4	46.2	184.8
13	25 A500C L=5000	4	19.25	77
14	20 A500C L=12000	4	30	120
15	20 A500C L=8500	4	21.25	85
16	20 A500C L=7500	4	18.75	75
5	8 A240 L=2000	193	0.8	154.4
	ბეტონი B25			3.9 მ^3
	რიგელი რ-7	4		
19	25 A500C L=12000	4	46.2	184.8
20	20 A500C L=11600	4	29	116
5	8 A240 L=2000	84	0.8	67.2
	ბეტონი B25			1.7 მ^3
	რიგელი რ-8	11		
21	25 A500C L=8700	4	33.495	133.98
22	20 A500C L=8000	4	20	80
5	8 A240 L=2000	55	0.8	44
	ბეტონი B25			1.13 მ^3
	რიგელი რ-9	4		
23	25 A500C L=6700	4	25.795	103.18
24	20 A500C L=5900	4	14.75	59
5	8 A240 L=2000	42	0.8	33.6
	ბეტონი B25			0.83 მ^3
	რიგელი რ-10	3		
1	25 A500C L=12000	4	46.2	184.8
25	25 A500C L=10400	4	40.04	160.16
26	20 A500C L=12000	4	30	120
27	20 A500C L=10000	4	25	100
5	8 A240 L=2000	152	0.8	121.6
	ბეტონი B25			3.1 მ^3
	რიგელი რ-11	3		
1	25 A500C L=12000	4	46.2	184.8
28	25 A500C L=4200	4	16.17	64.68
29	20 A500C L=10000	4	25	100
30	20 A500C L=5000	4	12.5	50
5	8 A240 L=2000	102	0.8	81.6
	ბეტონი B25			2.1 მ^3
	რიგელი რ-12 (რ-13)	20		
31	25 A500C L=4500	4	17.325	69.3
32	20 A500C L=3300	4	8.25	33
5	8 A240 L=2000	22	0.8	17.6
	ბეტონი B25			0.5 მ^3
	რიგელი რ-14	1		
35	25 A500C L=12000	4	46.2	184.8
36	20 A500C L=11500	4	28.75	115
5	8 A240 L=2000	84	0.8	67.2
	ბეტონი B25			1.7 მ^3
	რიგელი რ-15	1		
35	25 A500C L=4800	4	18.48	73.92
36	20 A500C L=4000	4	10	40
5	8 A240 L=2000	26	0.8	20.8
	ბეტონი B25			0.6 მ^3
	რიგელი რ-16	1		
39	25 A500C L=5600	4	21.56	86.24
40	20 A500C L=5000	4	12.5	50
5	8 A240 L=2000	33	0.8	26.4
	ბეტონი B25			0.7 მ^3
	რიგელი რ-17	1		
41	25 A500C L=4200	4	16.17	64.68
42	20 A500C L=3400	4	8.5	34
5	8 A240 L=2000	20	0.8	16
	ბეტონი B25			0.45 მ^3
	რიგელი რ-18	1		
43	25 A500C L=10000	8	38.5	308
44	20 A500C L=12000	4	30	120
45	20 A500C L=8000	4	20	80
5	8 A240 L=2000	130	0.8	104
	ბეტონი B25			2.7 მ^3
	რიგელი რ-19	1		
46	25 A500C L=10000	4	38.5	154
47	25 A500C L=5000	4	19.25	77
48	20 A500C L=8200	4	20.5	82
49	20 A500C L=5500	4	13.75	55
5	8 A240 L=2000	94	0.8	75.2
	ბეტონი B25			1.9 მ^3
	რიგელი რ-20	1		
50	25 A500C L=12000	4	46.2	184.8
51	25 A500C L=4000	4	15.4	61.6
52	20 A500C L=6500	4	25.025	100.1
53	20 A500C L=8500	4	32.725	130.9
5	8 A240 L=2000	94	0.8	75.2
	ბეტონი B25			2 მ^3
	რიგელი რ-21	2		
1	25 A500C L=8200	4	31.57	126.28
27	20 A500C L=7400	4	18.5	74
5	8 A240 L=2000	54	0.8	43.2
	ბეტონი B25			1.1 მ^3

ქ. თბილისი, დვინის აღმართი №17/ურბნისის ქ №4/ფერიცვალების შესახვევი №2 (ნაკვეთი №92/19) 01.17.01.092.019 სასტუმროს კონსტრუქციული პროექტი				სტადია	ფურც.	რაოდ
					კ-76	
დირექტორი	თ. მურვანიძე				შ.პ.ს. "არქიკოლეგიუმი"	
პრ. მთ. არქიტ.	თ. მურვანიძე					
პრ. მთ. ინჟინ.	ზ. სილაგაძე		რიგელების მასალის სპეციფიკაცია	მასშტაბი		
შეასრულა	რ. სილაგაძე					
შეამოწმა	ზ. სილაგაძე					

კიბის გეგმა -4.00 ნიშნულიდან
0.00 ნიშნულამდე

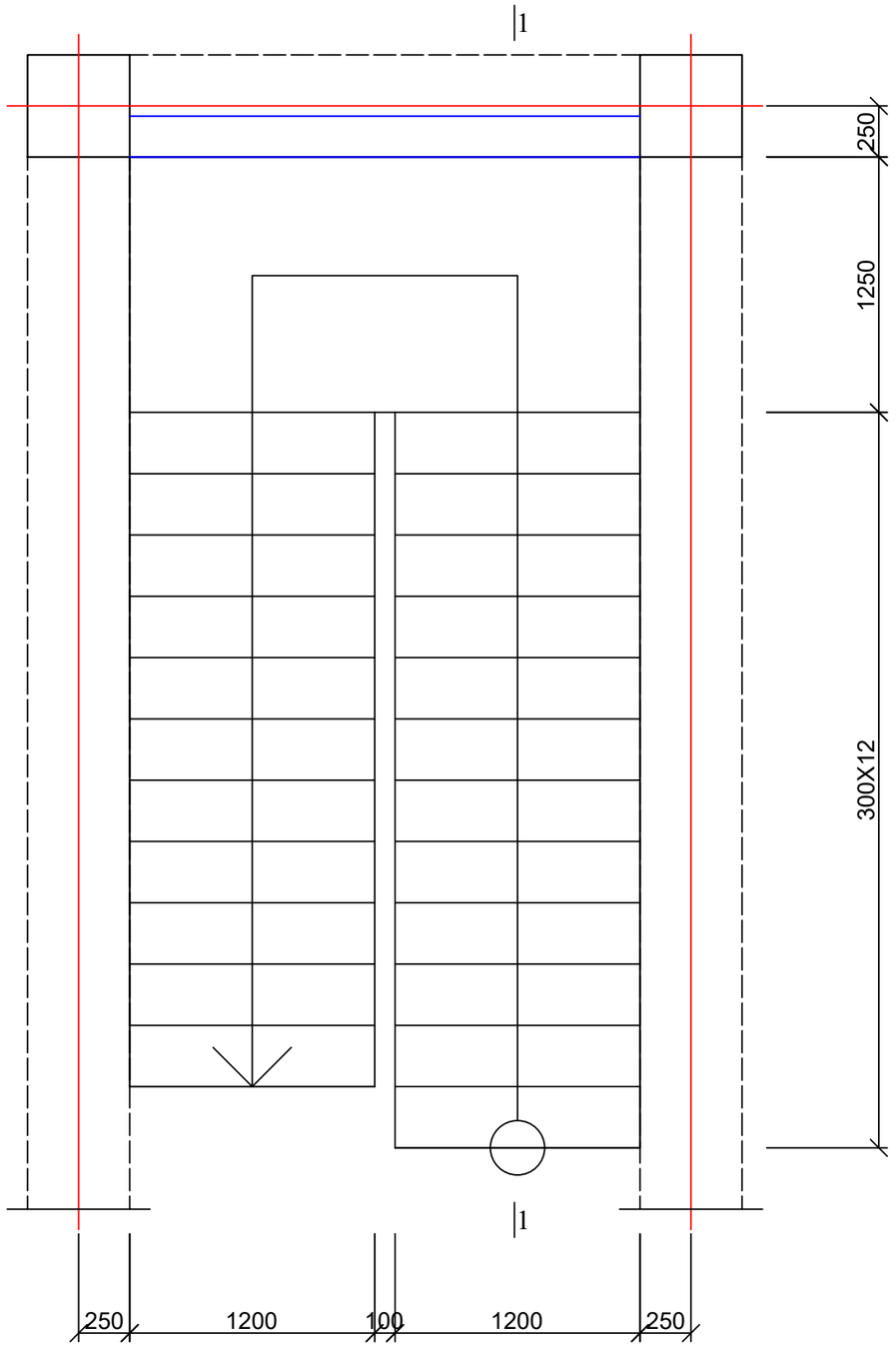

კიბის ჭრილი 1-1; -4.00 ნიშნულიდან
0.00 ნიშნულამდე

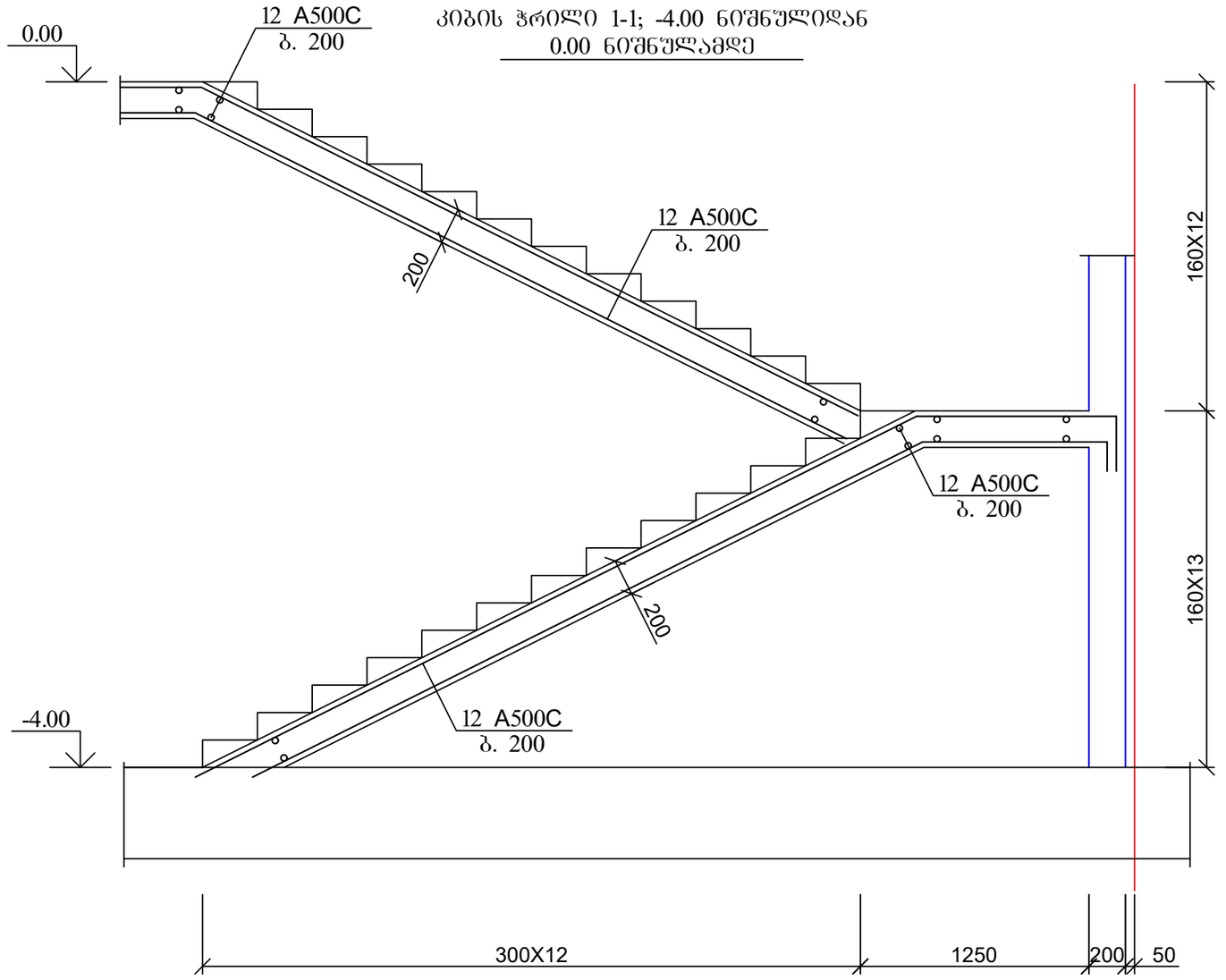

1. მასალის ხარჯი იხ. შურც. კ-1-2 (მასალების ამოკრეფა)

ქ. თბილისი, დვინის აღმართი №17/ურბნისის ქ №4/ფერიცვალების შესახვევი №2 (ნაკვეთი №92/19) 01.17.01.092.019 სასტუმროს კონსტრუქციული პროექტი				სტადია	შურც.	რაოდ
					კ-77	
დირექტორი	თ. მურვანიძე				შ.პ.ს. "არქიკონლებიუმი"	
პრ. მთ. არქიტ.	თ. მურვანიძე					
პრ. მთ. ინჟინ.	ზ. სილაგაძე		კიბე -4.00 ნიშნულიდან 0.00 ნიშნულამდე	მასშტაბი		
შეასრულა	რ. სილაგაძე					
შეამოწმა	ზ. სილაგაძე					

კიბის გეგმა 0.00
ნიშნულზე და ზემოთ

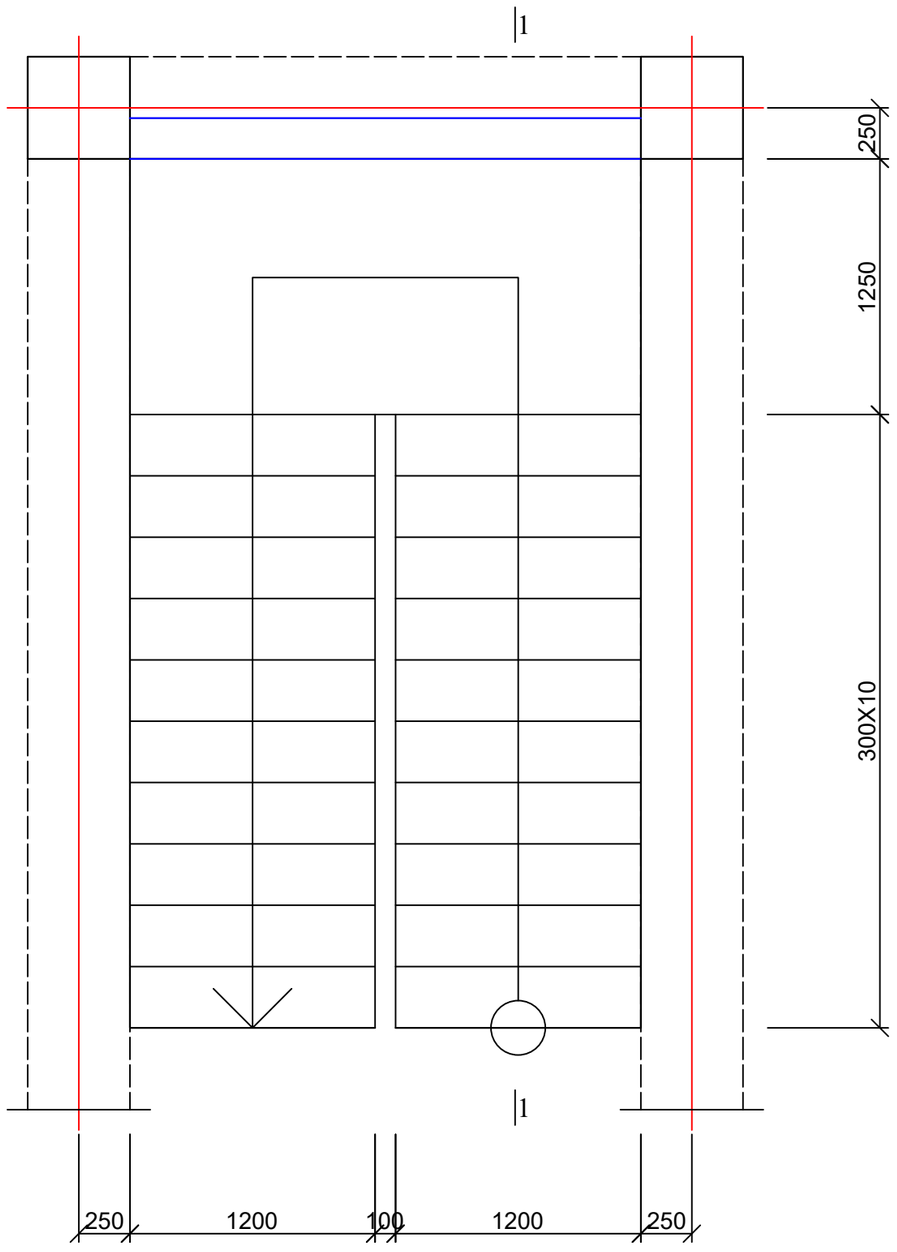

კიბის ჭრილი 1-1; 0.00
ნიშნულზე და ზემოთ

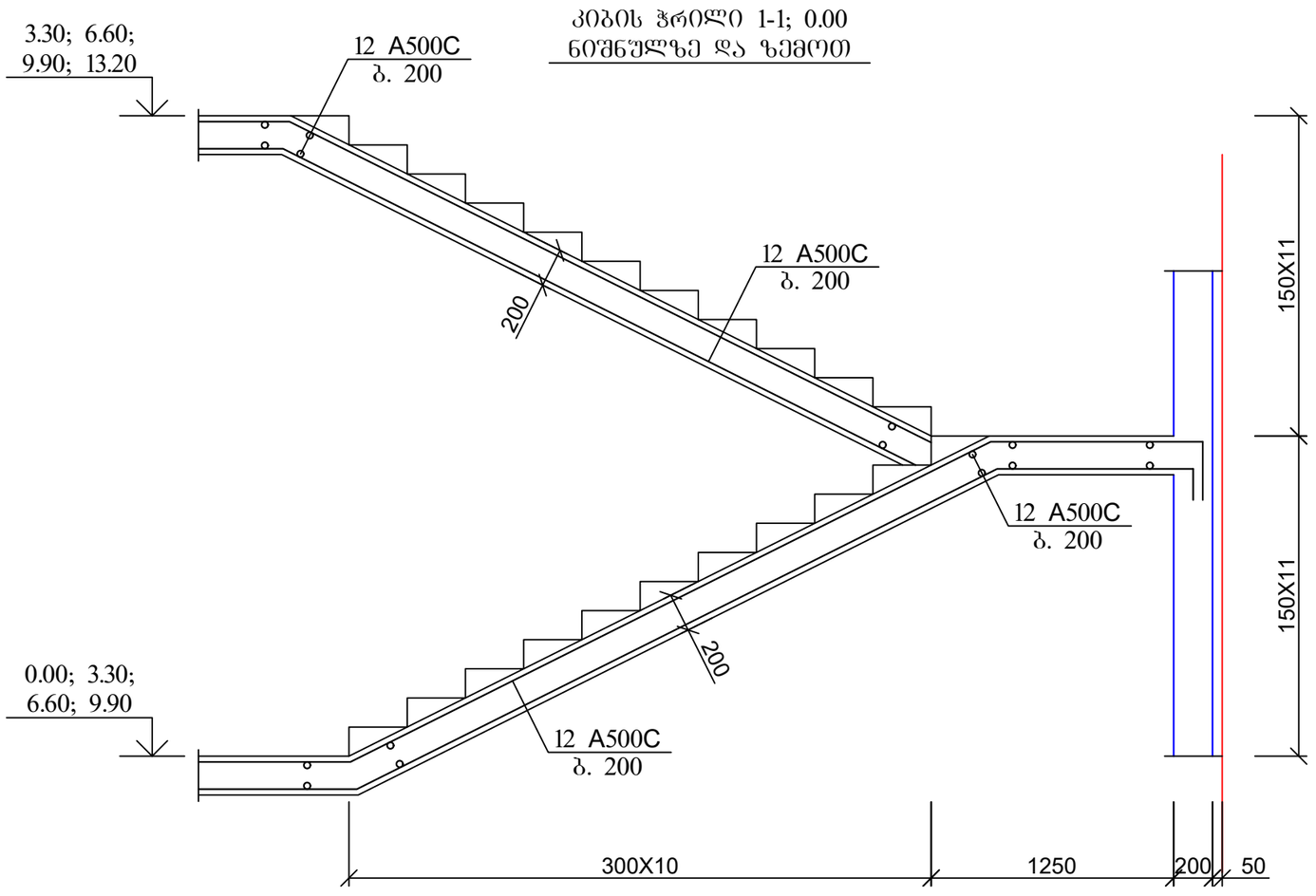

1. მასალის ხარჯი იხ. ფურც. კ-1-2 (მასალების ამოკრეფა)

ქ. თბილისი, ღვინის აღმართი №17/ურბნისის ქ №4/ფერიცვალების შესახვევი №2 (ნაკვეთი №92/19) 01.17.01.092.019 სასტუმროს კონსტრუქციული პროექტი				სტადია	ფურც.	რაოდ
					კ-78	
დირექტორი	თ. მურვანიძე					
პრ. მთ. არქიტ.	თ. მურვანიძე					
პრ. მთ. ინჟინ.	ზ. სილაგაძე		კიბე 0.00 ნიშნულიდან 13.20 ნიშნულამდე	მასშტაბი	შ.პ.ს. "არქიკოლეგიუმი"	
შეასრულა	რ. სილაგაძე					
შეამოწმა	ზ. სილაგაძე					