განმარტებითი ბარათი

დაგეგმარების საფუძვლების და მიზნის აღწერა:

საპროექტო შენობის დაგეგმარების საფუძველს წარმოადგენს, ქ.თბილისის მუნიციპალიტეტის არქიტექტურის სამსახურის მიერ გაცემული მიწის ნაკვეთის სამშენებლოდ გამოყენების პირობები, ბრძანება №3141688 ﻭﻯ ﻫﻯ ﻭﻫﻭﻳ(ცვლილება №4803591 24 12ﻭﻫﻭ 9 და №4930382 30/04/2020). პროექტის მიზანია მრავალბინიანი საცხოვრებელი სახლის დაგეგმარება მოქმედი კანონმდებლობის დაცვით, თანამედროვე გეგმარების პრინციპების და შენობა-ნაგებობის უსაფრთხოების გამოყენებით.

მიწის ნაკვეთის მდებარეობის აღწერა:

საპროექტო ტერიტორია მდებარეობს ქ. თბილისში, დემეტრე თავდადებულის ქუჩა N16ა-ს მიმდებარედ (ს/კ:01.10.06.006.234, ს/კ:01.10.06.006.311 ს/კ:01.10.06.006.118 ს/კ:01.10.06.006.211).

პროექტის შინაარსობრივი აღწერა:

საპროექტო ტერიტორიაზე იგეგმება მრავალბინიანი საცხოვრებელი სახლის მშენებლობა. საპროექტო შენობა მიწის დონის ზემოთ 9 სართულიანია. შენობის -2.80 ნიშნულზე მოეწყობა ღია ავტოსადგომი გარაჟი საერთო ჯამში 7 ავტომობილისთვის, ასევე ტერიტორიაზე მოწყობილია გარე ავტოსადგომი 20 ავტომობილზე. ავტომობილების ადგილების საერთო რაოდენობიდან გამომდინარე (27 ავტოსადგომი გარე ავტოსადგომების ჩათვლით), გათვალისწინებულია 2 ადგილი შეზღუდული შესაძლებლობის მქონე პირთათვის. ავტოსადგომებთან მიდგომა ხდება ცალმხრივი შესასვლელ/გასასვლელიანი საავტომობილო გზების და საავტომობილო პანდუსის მეშვეობით. ღია ავტოსადგომი გარაჟი ნიავდება ბუნებრივად. შენობის -2.80 ნიშნულზე ასევე გათვალისწინებულია დაცვის ოთახი, ზედა სართულებზე მოეწყობა საცხოვრებელი ბინები.

შენობა შედგება ორი კიბის უჯრედისაგან. გზა-კიბეებს უშუალო შემომზღუდავებთან ერთად გააჩნია ვესტიბიულები (გზა-კიბეები ნიავდება ბუნებრივად, ხოლო ვესტიბიულები დაწნევადია). ერთ-ერთი გზა-კიბე, რომლის თავისუფალი სიგანე სახელურებს შორის 1.20 მ-ია არის მისაწვდომი გასასვლელი სასუალება. შენობაში არის ორი ლიფტი, რომელთაგან მხოლოდ ერთი (დიდი) არის აუცილებელი მისაწვდომი გასასვლელი საშუალება, ამ ლიფტს ყველა სართულზე ფოიეს სახით გააჩნია თავშესაფრის ფართობი. ლიფტის ფოიეები არის

დაწნევადი. ორივე ლიფტის შახტა ასევე არის დაწნევადი დიდ ლიფტში შესაძლებელი იქნება 2,15x0,60 საკაცის განთავსებაც. დერეფნებში მოწყობილია საჰაერო შახტები, რომელიც შესაბამის მოწყობილობებთან ერთად უზრუნველყოფს მექანიკურ განიავებას/კვამლის მექანიკურ გაწოვას.

შენობა აღჭურვილი იქნება სახანძრო უსაფრთხოების სისტემით, რომელიც მოთხოვნილია №41 დადგენილებით: 1) შენობაში გათვალისწინებულია სახანძრო მილდგარების სისტემის მოწყობა; 2) შენობაში გათვალისწინებულია კვამლის კონტროლის სისტემა, კერძოდ: კიბის უჯრედები წარმოადგენს კვამლისგან დაცულ შემოზღუდულ სივრცეებს ანუ კიბის უჯრედებს გააჩნია დაწნევადი ვესტიბიულები; ლიფტებს გააჩნია დაწნევადი შახტები და დიდ ლიფტს - დაწნევადი ფოიეები; დერეფნები აღჭურვილია მექანიკური კვამლგამწოვი სისტემებით; 3)შენობაში ასევე გათვალისწინებულია სახანძრო განგაშისა და ცეცხლაღმომჩენი სისტემები - დამონტაჟდება ხელით სამართავი კოლოფები, საცხოვრებელი ერთეულების საძინებლებში დამონტაჟდება კვამლზე მორეაგირე მაუწყებელის მოწყობილობები, კვამლის ავტომატური აღმომჩენები განთავსდება ლიფტის ფოიეებში, ლიფტის სამანქანოებში, აგრეთვე დერეფნებში და ღია ავტოსადგომ გარაჟში (კიბის უჯრედების შესასვლელებთან), მოეწყობა ასევე საგანგებო ხმოვანი განგაშის სისტემა, 4) ლიფტთან მოწყობილ თავშესაფრის ფართობებზე (ფოიეებში) დაყენებულია ორმხრივი კავშირის სისტემა. 5)ღია ავტოსადგომ გარაჟში და დაცვის ოთახში გათვალისწინებულია ხელის ცეცხლმაქრების განთავსება. 6) საპროექტო შენობას გააჩნია სახანძრო-სამაშველო სამსახურის მიერ გამოსაყენებელი ერთი მისაერთებელი. 7) ტერიტორიაზე განთავსდება ელექტრო გენერატორი.

<u>ყველა ხანძრისგან დაცვის სისტემების მოწყობას და შემდგომ ზედამხედველობას უზრუნველყოფს შესაბამისი სამსახური და სახანძრო სისტემების სპეციალისტები.</u>

შენობის ძირითადი მოცულობა შელესილია ტრავერტინის ფაქტურული ლესვით,პირველი სართულის კედლები მოპირკეთებულია კერამოგრანიტის ასევე ტრავერტინის ფაქტურის ფილით. ღიობები ფასადებზე მოეწყობა მუქი ნაცრისფერი მეტალოპლასტმასის კარ-ფანჯრის პროფილებით და მინაპაკეტით.

<u>პროექტის ძირითდი სტრუქტურული სისტემის აღწერა</u>

კონსტრუქციული თვალსაზრისით შენობა მონოლითური რკინაბეტონის ჩარჩო-კავშირებიან სისტემას წარმოადგენს. შენობის კონსტრუქციული ტიპი, მისი სიმაღლისა და ფართობებიდან გამომდინარე, სახანძრო უსაფრთხოების წესების მიხედვით . ტიპისაა.

<u>შენობის დაგეგმარებისას გამოყენებული კანონმდებლობის აღწერა:</u>

"მშენებლობისნებართვისგაცემისწესისადასანებართვოპირობებისშესახებ" საქართველოს მთავრობის 2009 წლის 24 მარტის№57 დადგენილება.

"ქალაქთბილისისტერიტორიისგამოყენებისადაგანაშენიანებისრეგულირებისწესებ ისდამტკიცებისშესახებ" ქალაქთბილისისსაკრებულოს 2016 წლის 24 მაისის №14-39 დადგენილება.

საქართველოს მთავრობის 2016 წლის 28 იანვრის №41 დადგენილება ტექნიკური რეგლამენტის „შენობა-ნაგებობისუსაფრთხოებისწესების“ დამტკიცების თაობაზე.

შენობა-ნაგებობის უსაფრთხოების წესებთან შესაბამისობის ანალიზი

გამოყენებული წესები - „შენობა-ნაგებობის უსაფრთხოების წესები“

ჩამოთვალეთ შენობის დაკავებულებები და აღწერეთ თითოეული გამოყენება
1. *სასაწყობო ჯგუფი სწ-2 (ღია ავტოსადგომი გარაჟი -2.80 ნიშნულზე)*
2. *საქმიანი ჯგუფი სქ (დაცვის ოთახი -2.80 ნიშნულზე)*
ა *საცხოვრებელი ჯგუფი სც-2 (საცხოვრებელი ბინები +0.10 ნიშნულიდან +22.50 ნიშნულის ჩათვლით)*

კონსტრუქციისტიპი:	
განსაზღვრეთ კონსტრუქციის არსებული შენობისთვის: *მაგალითი*: II-A, II-B, V-A, V-B	
განსაზღვრეთ კონსტრუქციის ტიპი ახალი შენობისთვის: *მაგალითი*: II-A, II-B, V-A, V-B	I- B მიწის ზემოთ 9 სართული I- B მიწის ქვემოთ - სართული
შერეული კონსტრუქციის შემთხვევაში მიუთითეთ ტიპები, რომელიც გამოყენებული იქნება, განსაზღვრეთ ტიპები და მათი მდებარეობა:	

სიმაღლის შეზღუდვები *ცხრილი* 503 *-ის მიხედვით*		
დაკავებულობები	დასაშვები სართულიანობა	შემოთავაზებული სართულიანობა
1. სასაწყობო ჯგუფი სწ-2	11 სართული	1 სართული
2. საქმიანი ჯგუფი სქ	11 სართული	1 სართული
3. საცხოვრებელი ჯგუფი სც-2	11 სართული	8 სართული
	დასაშვები სიმაღლე	შემოთავაზებული სიმაღლე
შენობის საერთო სიმაღლე =	48.80	31.90
მიწის ზემოთ სართულის რაოდენობა =		9
მიწის დონის ქვედა სართულის რაოდენობა =		-

სართობის შეზღუდვები *ცხრილი 503 -ის მიხედვით*			
დაკავებულობები		**დასაშვები ფართობი კვ.მ.**	**შემოთავაზებული ფართობი კვ.მ.**
1. სასაწყობო ჯგუფი სწ-2 (*ღია ავტოსადგომი*)	-2.80	7340.0 კვ.მ	449.80
2. საქმიანი ჯგუფი სქ (*დაცვის ოთახი*)		შეუზღუდავი	50.20
3. საცხოვრებელი ჯგუფი სც-2 (*საცხოვრებელი ბინები*)	+0.10	შეუზღუდავი	525.40
4. საცხოვრებელი ჯგუფი სც-2 (*საცხოვრებელი ბინები*)	+3.30	შეუზღუდავი	519.70
5. საცხოვრებელი ჯგუფი სც-2 (*საცხოვრებელი ბინები*)	+6.50	შეუზღუდავი	524.20
6. საცხოვრებელი ჯგუფი სც-2 (*საცხოვრებელი ბინები*)	+9.70	შეუზღუდავი	524.30
7. საცხოვრებელი ჯგუფი სც-2 (*საცხოვრებელი ბინები*)	+12.90	შეუზღუდავი	528.20
8. საცხოვრებელი ჯგუფი სც-2 (*საცხოვრებელი ბინები*)	+16.10	შეუზღუდავი	524.30
9. საცხოვრებელი ჯგუფი სც-2 (*საცხოვრებელი ბინები*)	+19.30	შეუზღუდავი	524.30
10. საცხოვრებელი ჯგუფი სც-2 (*საცხოვრებელი ბინები*)	+22.50	შეუზღუდავი	164.40
იატაკის საერთო ფართობი =		4334.4	
იატაკების რაოდენობა =		მიწის დონის ზედა 9	
შენობის საერთო ფართობი =		4334.4 + 89.3 (-2.80 ნიშნ) + 108.6 (+0.10 ნიშნ) + 108.6 (+3.30 ნიშნ) + 108.6 (+6.50 ნიშნ) + 108.6 (+9.70 ნიშნ) + 108.6 (+12.90 ნიშნ) + 108.6 (+16.10 ნიშნ) + 108.6 (+19.30 ნიშნ) + 459.5 (+22.50 ნიშნ) +38. 0 (+26.50 ნიშნ) = 5681.4	

გარე კედლის ცეცხლმედეგობისა და ღიობისადმი მოთხოვნები *ცხრილების* 602-*ის და* 705.8 -*ის*									
გარე კედელი	**ხანძარსაწინააღმდეგო მანძილი** (*მეტრი*)	**ცეცხლმედეგობის ხარისხი** (*საათი*)		**კედლის ღიობების ფართობი** (*კედლის* %)					
		მოთხოვნილი	**გათვალისწინებული**	**დასაშვები**			**გათვალისწინებული**		
				დაცული	**დაუცველი საშხეფებით**	**დაუცველი**	**დაცული**	**დაუცველი საშხეფებით**	**დაუცველი**
„1-9“ ღერძებში ყველა ნიშნულზე	*9-ზე მეტი*	0	0	*შეუზღუდავია*	*შეუზღუდავია*	**შეუზღუდავია**	-	-	**აკმაყოფილებს**
„ა-გ“ ღერძებში -2.80 *ნიშნულზე*	*9-ზე მეტი*	0	0	*შეუზღუდავია*	*შეუზღუდავია*	**შეუზღუდავია**	-	-	**აკმაყოფილებს**
„გ-დ“ ღერძებში -2.80 *ნიშნულზე*	5.00 (*მინიმალური*)	1	1	75%	75%	**25%**	-	-	**23%**
„ა-დ“ ღერძებში ზედა ნიშნულებზე	3.90 (*მინიმალური*)	1	1	45%	45%	**15%**	-	-	**0**
„9-1“ ღერძებში ყველა ნიშნულზე	*9-ზე მეტი*	0	0	*შეუზღუდავია*	*შეუზღუდავია*	**შეუზღუდავია**	-	-	**აკმაყოფილებს**
„დ-ა“ ღერძებში ყველა ნიშნულებზე	0 (*მინიმალური*)	1	1	*დაუშვებელია*	*დაუშვებელია*	**დაუშვებელია**	-	-	**0**

შენიშვნა: *ჩანაწერი „ზედა ნიშნულებზე“ იგულისხმება* +0.10 *ნიშნულიდან* +22.50 *ნიშნულის ჩათვლით*

ხანძრისაგან დაცვის სისტემებისადმი მოთხოვნები									
დაკავებულობები/სივრცეები/გასასვლელი საშუალებები	ავტოსაშხეფი სისტემა	ალტერნატიული ავტომატური ცეცხლსაქრობი სისტემა	სახანძრო განგაშისა და ცეცხლაღმომჩენი სისტემები	სახანძრო მილდგარების სისტემები	კვამლის საკონტროლო სისტემები	ხელის ცეცხლმაქრები	საავარიო განგაშის სისტემები	ხანძრის მართვის ცენტრი	სახანძრო-სამაშველო სამსახურის მიერ გამოსაყენებელი მისაერთებელი
სასაწყობო ჯგუფი სწ-2 *(ღია ავტოსადგომი)*	-	-	1. საგანგებო ხმოვანი განგაშის საკომუნიკაციო სისტემა 2.კვამლის ავტომატური აღმომჩენი 3. სახანძრო განგაშის ხელით სამართავი კოლოფები	კი	-	კი	_		კი
საქმიანიჯგუფი სქ	-	-	-	-	-	კი	-		
საცხოვრებელი ჯგუფი სც-2	-	_	კვამლზე მორეაგირე მაუწყებლის მოწყობილობები	-	-	-	_		
კიბის უჯრედები	-	_	საგანგებო ხმოვანი განგაშის სისტემა	-	-	-	_		
კიბის ვესტიბიულები	-	-	-	-	დაწნევის სისტემა	-	-		
დერეფნები	-	-	1.საგანგებო ხმოვანი განგაშის საკომუნიკაციო სისტემა 2. სახანძრო განგაშის ხელით სამართავი კოლოფები 3.კვამლის ავტომატური აღმომჩენი	კი	კვამლის მექანიკური გაწოვა	-	-		

ლიფტის შახტები	-	_	-	-	დაწნევის სისტემა	-	_		
ლიფტის ფოიეები	-	-	1.საგანგებო ხმოვანი განგაშის საკომუნიკაციო სისტემა 2.კვამლის ავტომატური აღმომჩენი	-	დაწნევის სისტემა	-	-		
ლიფტის სამანქანო	-	-	კვამლის ავტომატური აღმომჩენი	-	-	-	-		

განიავებისადმი მოთხოვნები		
დაკავებულობები/სივრცეები/გასასვლელი საშუალებები	ბუნებრივი განიავება	ხელოვნური (მექანიკური) განიავება
სასაწყობო ჯგუფი სწ-2(*ღია ავტოსადგომი*)	კი	-
საქმიანი ჯგუფი სქ(*დაცვის ოთახი*)	კი	-
საცხოვრებელი ჯგუფი სც-2 (*ბინები*)	კი	-
კიბის უჯრედი	კი	-
კიბის ვესტიბიულები	-	კი/დაწნევის სისტემა
ლიფტის შახტა	-	კი/დაწნევის სისტემა
ლიფტის ფოიეები	კი	კი/დაწნევის სისტემა
დერეფანი	-	კი (კვამლის მექანიკური გაწოვა)

თითოეული სართულიდან და სივრციდან გასასვლელი საშუალება									
სართულები	დაკავებულობა და დაკავებულობის დატვირთვის ჯამური მაჩვენებელი	მოთხოვნილი გასასვლელების/გასასვლელთან მისადგომის რაოდენობა	გათვალისწინებული გასასვლელების/გასასვლელთან მისადგომის რაოდენობა და ტიპი	გასასვლელი საშუალებების სიგანე (*მეტრი*)					
				გზა-კიბეები		დერაფანი,		გასასვლელის გზა-კარი	
				მოთხოვნილი	გათვალისწინებული	მოთხოვნილი	გათვალისწინებული	მოთხოვნილი	გათვალისწინებული (*თავისუფალი*)
-2.80 ნიშნულზე	სასაწყობო ჯგუფი სწ-2 (*ღია ავტოსადგომი*) დ.დ. 24	2	1 (გზა-კარი) 1 (ღია მალი)	-	-	-	-	0.82	0.98 4.60
	საქმიანი ჯგუფი სქ (*დაცვის ოთახი*) დ.დ. 5	1	1 (გზა-კარი)	–	–	-	-	0.82	0.98
-2.80 ნიშნულზე სართულს ს.დ.დ. 29		2	1 (გზა-კიბე) 1 (ღია მალი)	1.10	1.43	-	-	0.82	0.88 4.60
+0.10 ნიშნულზე	საცხოვრებელი ჯგუფი სც-2 (*საცხოვრებელი ბინები*)	1 (*თითოეულს*)	1 (გზა-კარი) (*თითოეულს*)	-	-	-	-	0.82	0.88
+0.10 ნიშნ. სართულის ს.დ.დ. 31		2	2 (გზა-კიბე)	1.10	1.43 1.20	-	-	0.82	0.98 0.88
+3.30 ნიშნულზე	საცხოვრებელი ჯგუფი სც-2 (*საცხოვრებელი ბინები*)	1 (*თითოეულს*)	1 (გზა-კარი) (*თითოეულს*)	-	-	-	-	0.82	0.88
+ 3.30 ნიშნულზე სართულს ს.დ.დ. 30		2	2 (გზა-კიბე)	1.10	1.43 1.20	1.20	1.60	0.82	0.98 0.88
+6.50 ნიშნულზე	საცხოვრებელი ჯგუფი სც-2 (*საცხოვრებელი ბინები*)	1 (*თითოეულს*)	1 (გზა-კარი) (*თითოეულს*)	-	-	-	-	0.82	0.88
+ 6.50 ნიშნულზე სართულს ს.დ.დ. 30		2	2 (გზა-კიბე)	1.10	1.43 1.20	1.20	1.60	0.82	0.98 0.88

+9.70 ნიშნულზე	საცხოვრებელი ჯგუფი სც-2 (*საცხოვრებელი ბინები*)	1 (*თითოეულს*)	1 (გზა-კარი) (*თითოეულს*)	-	-	-	-	0.82	0.88
+ 9.70 ნიშნულზე სართულს ს.დ.დ. 30		2	2 (გზა-კიბე)	1.10	1.43 1.20	1.20	1.60	0.82	0.98 0.88
+12.90 ნიშნულზე	საცხოვრებელი ჯგუფი სც-2 (*საცხოვრებელი ბინები*)	1 (*თითოეულს*)	1 (გზა-კარი) (*თითოეულს*)	-	-	-	-	0.82	0.88
+ 12.90 ნიშნულზე სართულს ს.დ.დ. 30		2	2 (გზა-კიბე)	1.10	1.43 1.20	1.20	1.60	0.82	0.98 0.88
+16.10 ნიშნულზე	საცხოვრებელი ჯგუფი სც-2 (*საცხოვრებელი ბინები*)	1 (*თითოეულს*)	1 (გზა-კარი) (*თითოეულს*)	-	-	-	-	0.82	0.88
+ 16.10 ნიშნულზე სართულს ს.დ.დ. 30		2	2 (გზა-კიბე)	1.10	1.43 1.20	1.20	1.60	0.82	0.98 0.88
+19.30 ნიშნულზე	საცხოვრებელი ჯგუფი სც-2 (*საცხოვრებელი ბინები*)	1 (*თითოეულს*)	1 (გზა-კარი) (*თითოეულს*)	-	-	-	-	0.82	0.88
+ 19.30 ნიშნულზე სართულს ს.დ.დ. 30		2	2 (გზა-კიბე)	1.10	1.43 1.20	1.20	1.60	0.82	0.98 0.88
+22.50 ნიშნულზე	საცხოვრებელი ჯგუფი სც-2 (*საცხოვრებელი ბინები*)	1 (*თითოეულს*)	1 (გზა-კარი) (*თითოეულს*)	-	-	-	-	0.82	0.88
+ 22.50 ნიშნულზე სართულს ს.დ.დ. 11		2	2 (გზა-კიბე)	1.10	1.43 1.20	1.20	1.60	0.82	0.98 0.88

წყალსადენი სისტემის ფიქსირებული მოწყობილობების რაოდენობა *ცხრილი* 1602.1-*ის მიხედვით*															
სართულები	დაკავებულობა და დაკავებულობის დატვირთვის ჯამური მაჩვენებელი	ფიქსირებული მოწყობილობები (*ცალი*)													
		უნიტაზი		ტუალეტის ხელსაბანები		აბაზანა/შხაპი		სასმელი წყლის [illegible]		სამომსახურო ნიჟარა		სამზარეულოს ნიჟარა	
		ათვისებადად	*ამოსვლად ღირებულ*	*ათვისებადად*	*ამოსვლად ღირებულ*	*ათვისებადად*	*ამოსვლად ღირებულ*	*ათვისებადად*	*ამოსვლად ღირებულ*	*ათვისებადად*	*ამოსვლად ღირებულ*	*ათვისებადად*	*ამოსვლად ღირებულ*
-2.80 ნიშნულზე	სწ-2 დ.დ. 24	-	-	-	-	-	-	-	-	-	-	-	-
	სქ დ.დ. 5	1	1	1	1	-	-	-	-	-	-	-	-

წყალსადენი სისტემის ფიქსირებული მოწყობილობების რაოდენობა-საცხოვრებელი ჯგუფი სც-2 ქვეჯგუფი *ცხრილი* 1602.1-*ის მიხედვით*												
სართულები	საცხოვრებელი ერთეულები	ფიქსირებული მოწყობილობები										
		უნიტაზი (ერთ საცხოვრებელ ერთეულზე)		ტუალეტის ხელსაბანები (ერთ საცხოვრებელ ერთეულზე)		აბაზანა/შხაპი (ერთ საცხოვრებელ ერთეულზე)		სამზარეულოს ნიჟარა (ერთ საცხოვრებელ ერთეულზე)		ავტომატური სარეცხი მანქანის მისაერთებელი	
		ათვისებადად	*ქვემოდ.*	*ათვისებადად*	*ქვემოდ.*	*ათვისებადად*	*ქვემოდ.*	*ათვისებადად*	*ქვემოდ.*	*წყალშემცველობა 20 ლიტრ ამოსვლად (ერთ ათვ.)*	*ქვემოდ.*
+0.10 ნიშ.	*ბინები №1; №2; №3*; №4; №5; №6; *№7; №8*; №9; №10	1	1	1	1	1	1	1	1	1	1
+3.30 ნიშ.	*ბინები №11; №12; №13*; №14; №15; №16; *№17; №18*; №19; №20	1	1	1	1	1	1	1	1	1	1
+6.50 ნიშ.	*ბინები №21; №22*; №23; №24; №25; №26; №27; №28; №29; №30	1	1	1	1	1	1	1	1	1	1

+9.70 ნიშ.	*ბინები №31; №32; №33; №34; №35; №36; №37; №38; №39; №40*	1	1	1	1	1	1	1	1	1	1
+12.90 ნიშ.	*ბინები №41; №42; №43; №44; №45; №46; №47; №48; №49; №50*	1	1	1	1	1	1	1	1	1	1
+16.10 ნიშ.	*ბინები №51; №52; №53; №54; №55; №56; №57; №58; №59; №60*	1	1	1	1	1	1	1	1	1	1
+19.30 ნიშ.	*ბინები №61; №62; №63; №64; №65; №66; №67; №68; №69; №70*	1	1	1	1	1	1	1	1	1	1
+22.50 ნიშ.	*ბინები №71; №72; №73;*	1	1	1	1	1	1	1	1	1	1

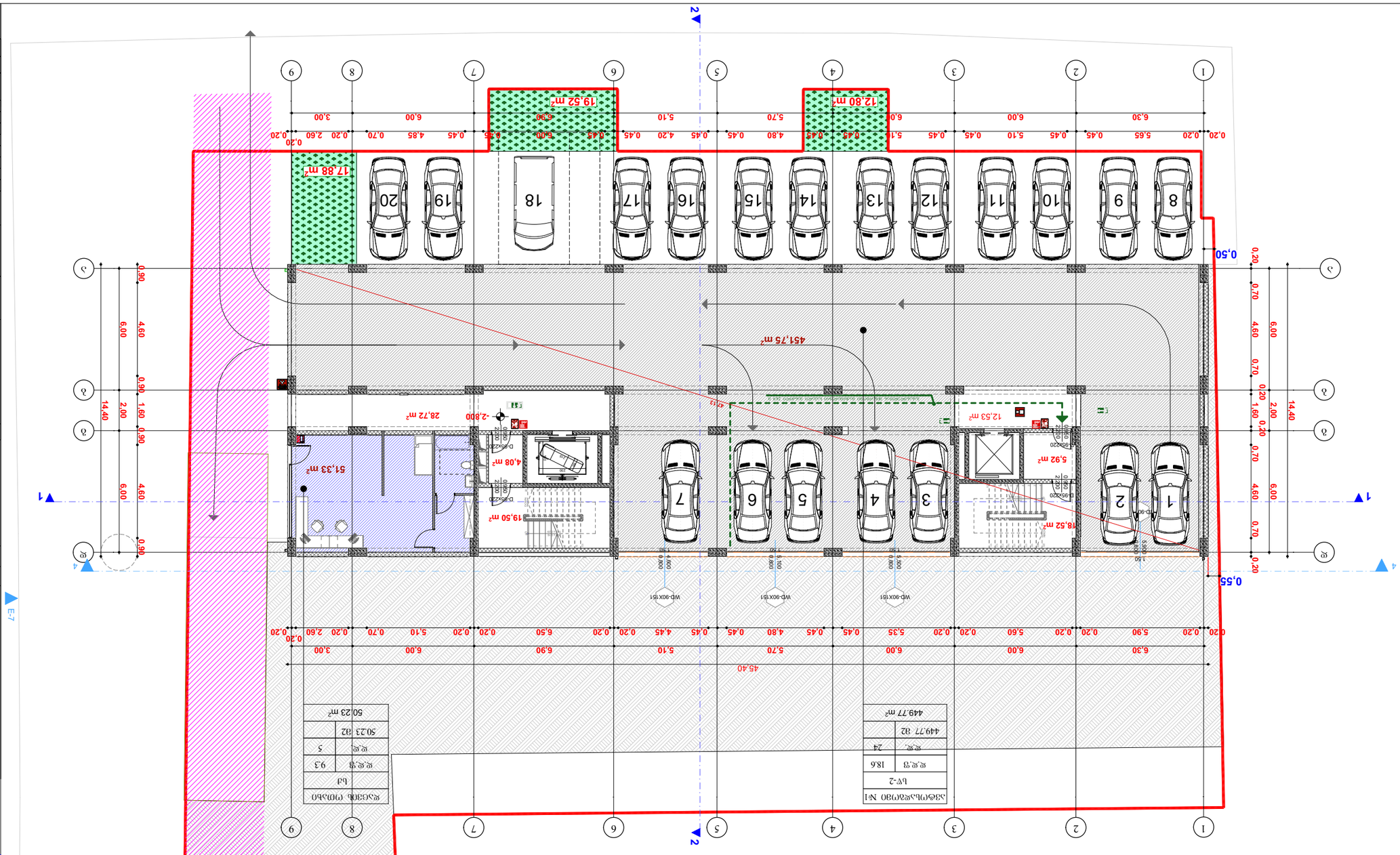

ՀԱՏԱԿԱԳԾԻ ՀԱՄԱՌՈՏ ՊԼԱՆ 1:100

ՀՈՂԱՄԱՍԻ ՍԽԵՄԱ 1:2.80

ՀԱՏԱԿԱԳԾԻ	Հ100
ՕՐԱԿՈՉ	20.01.20

ՀԱՄԱՁԱՅՆԱԳՐՈՒԹՅՈՒՆ

ՀՈՂԱՄԱՍԻ ՀԱՏԱԿԱԳԾՄԱՆ ՆՊԱՏԱԿԸ

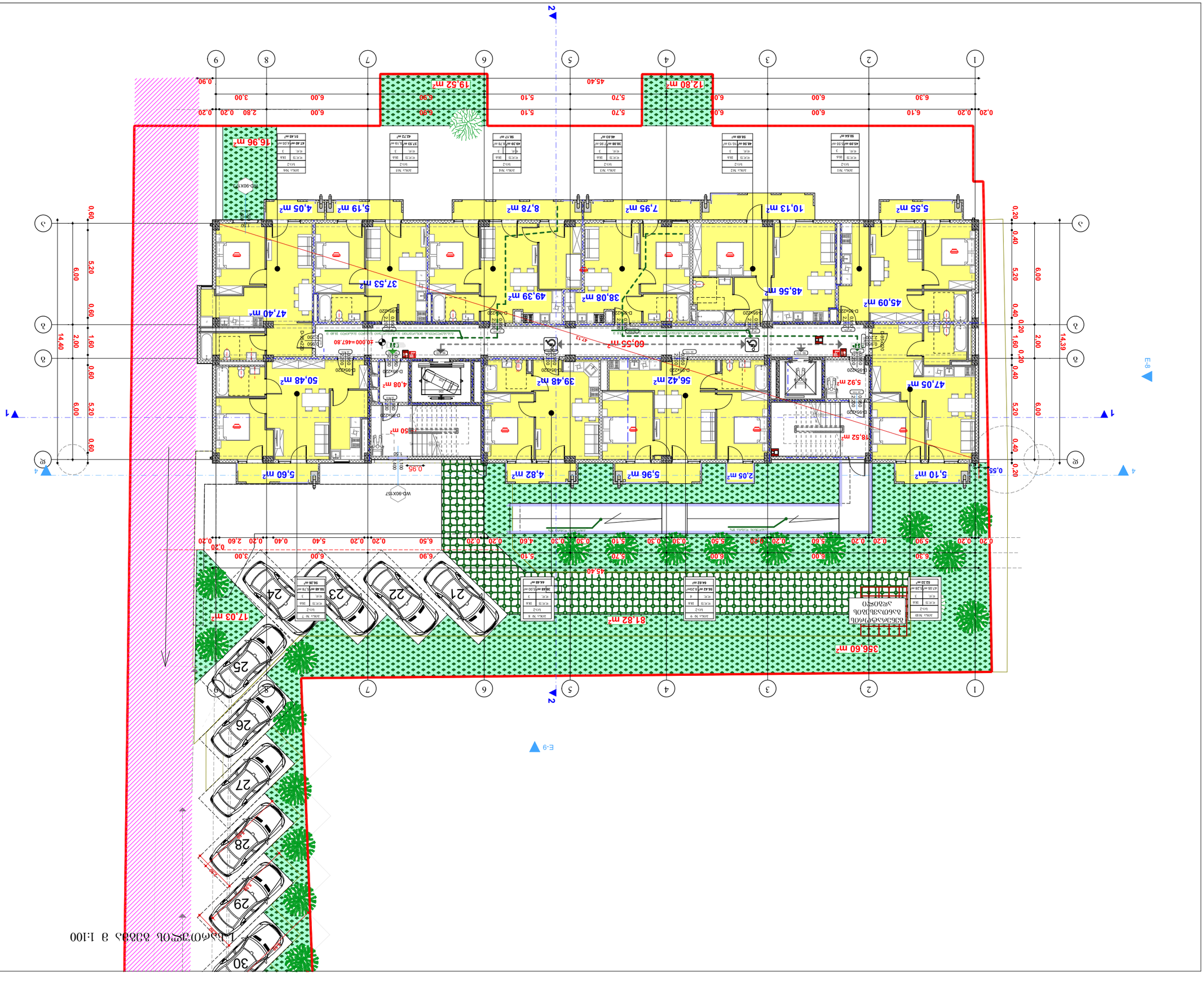
1
2
3
4
5
6
7
8
9
A
B
C
D
E
F
G
E-7
E-8
E-9
0.60
5.20
6.00
0.60
1.60
2.00
14.40
0.20
0.40
0.20
5.20
6.00
14.39
0.55
0.20
0.20
6.10
6.00
6.00
6.30
45.40
5.70
5.10
6.00
6.00
6.00
6.00
0.90
3.00
2.80
0.20
0.20
6.90
5.10
5.70
6.00
6.00
6.00
6.00
0.20
0.20
5.90
6.30
0.20
0.20
5.60
0.20
0.20
5.90
0.20
0.20
4.60
0.30
0.30
5.10
5.70
6.00
6.00
6.00
6.00
0.20
0.20
2.60
0.40
5.40
0.20
0.20
6.50
0.20
0.20
6.90
5.10
6.00
3.00
0.20
45.40
16.96 m²
19.52 m²
12.80 m²
5,55 m²
10,13 m²
7,95 m²
8,78 m²
5,19 m²
4,05 m²
45,09 m²
48,56 m²
38,08 m²
49,39 m²
37,53 m²
47,40 m²
47,05 m²
5,92 m²
18,52 m²
56,42 m²
39,48 m²
4,08 m²
50,48 m²
5,10 m²
2,05 m²
4,82 m²
5,96 m²
5,60 m²
50 m²
60,55 m²
356.60 m²
81.82 m²
17.03 m²
21
22
23
24
25
26
27
28
29
30
WD-90X157
D-95X220
D-80X220
D-90X220
D-60X220
SD-90X210
SD-90X220
WD-90X157
WD-90X157
WD-90X157

II სართულის გეგმა მ 1:100

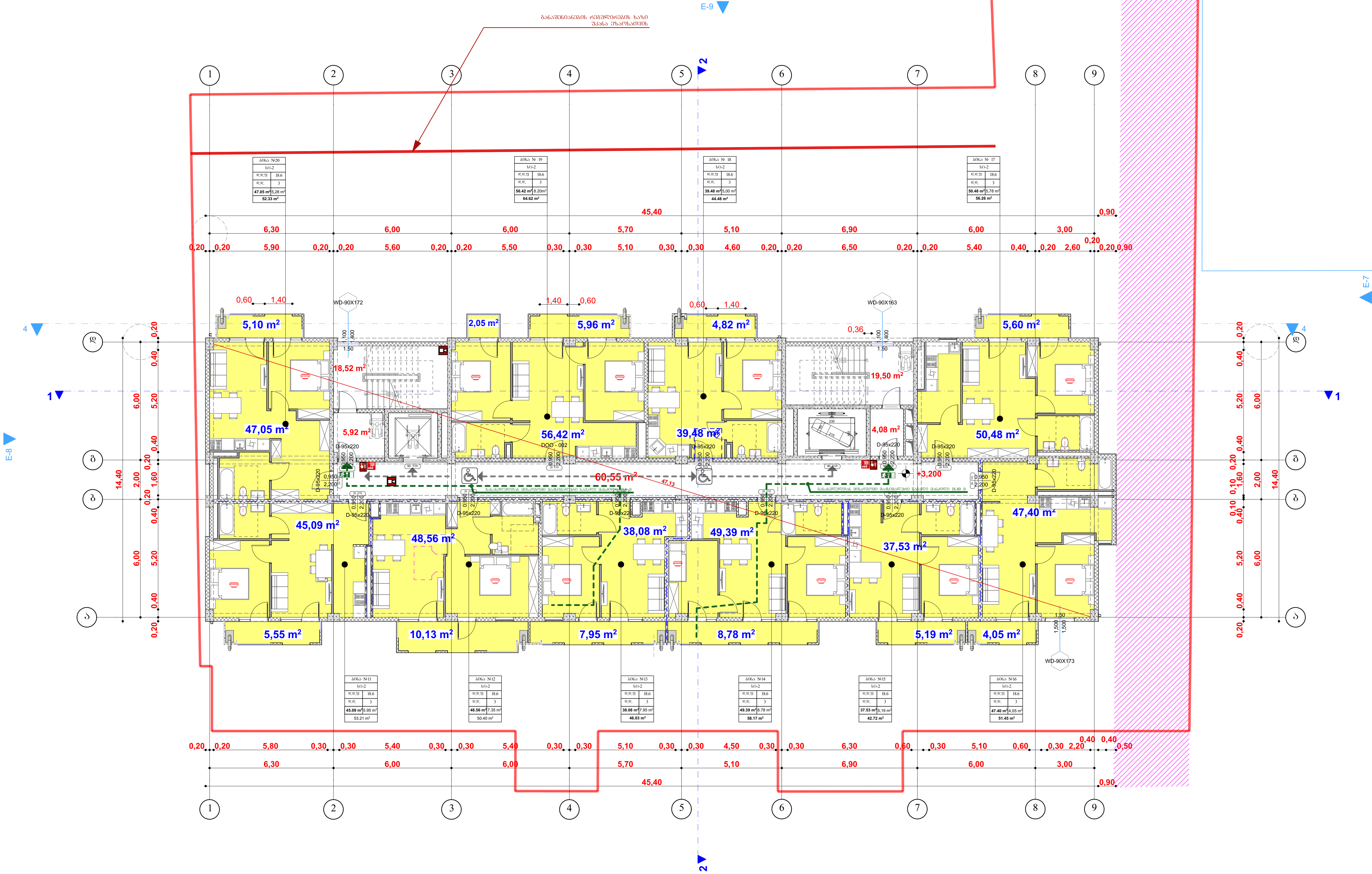

ტექნიკურ-ეკონომიკური მაჩვენებლები:

მიწის ნაკვეთის ფართობი 1970(კვ.მ)

ფორმატი A-1

შენიშვნები:

1.ნახაზზე ზომები მოცემულია მეტრებში.

2.ნახაზის ყველა ცვლილება მშენებლობისას შეთანხმებული უნდა იყოს პროექტის ავტორთან.

პირობითი ნიშნები:

1-1 – ჭრილის ხაზი	– კედელი
E – ღერძის ხაზი	– ტიხარი
– საკადასტრო საზღვარი	– დიაფრაგმა
	– რიგელი
	– კოლონა

დამკვეთი

შპს "ბი-ემ-სი გეზი"

მისამართი

ქ. თბილისში, ქუჩა დემეტრე თავდადებულის, #16ა-ს მიმდებარედ (ს/კ01.10.06.006.234)

პროექტის სახელწოდება:

მრავალბინიანი საცხოვრებელი სახლი

თანამდებობა	გვარი	ხელმოწერა	თარიღი
დირექტორი			
ავტორი	თათია მამულაშვილი-ნხეიძე		
ავტორი	დავით გაბრიაშვილი		
კომპ. შესრულება	ზ.მემანიშვილი		

მასშტაბი	1:100	ნახაზი: II სართულის გეგმა
თარიღი	20.01.20	
სტადია		პროექტის შეთანხმება

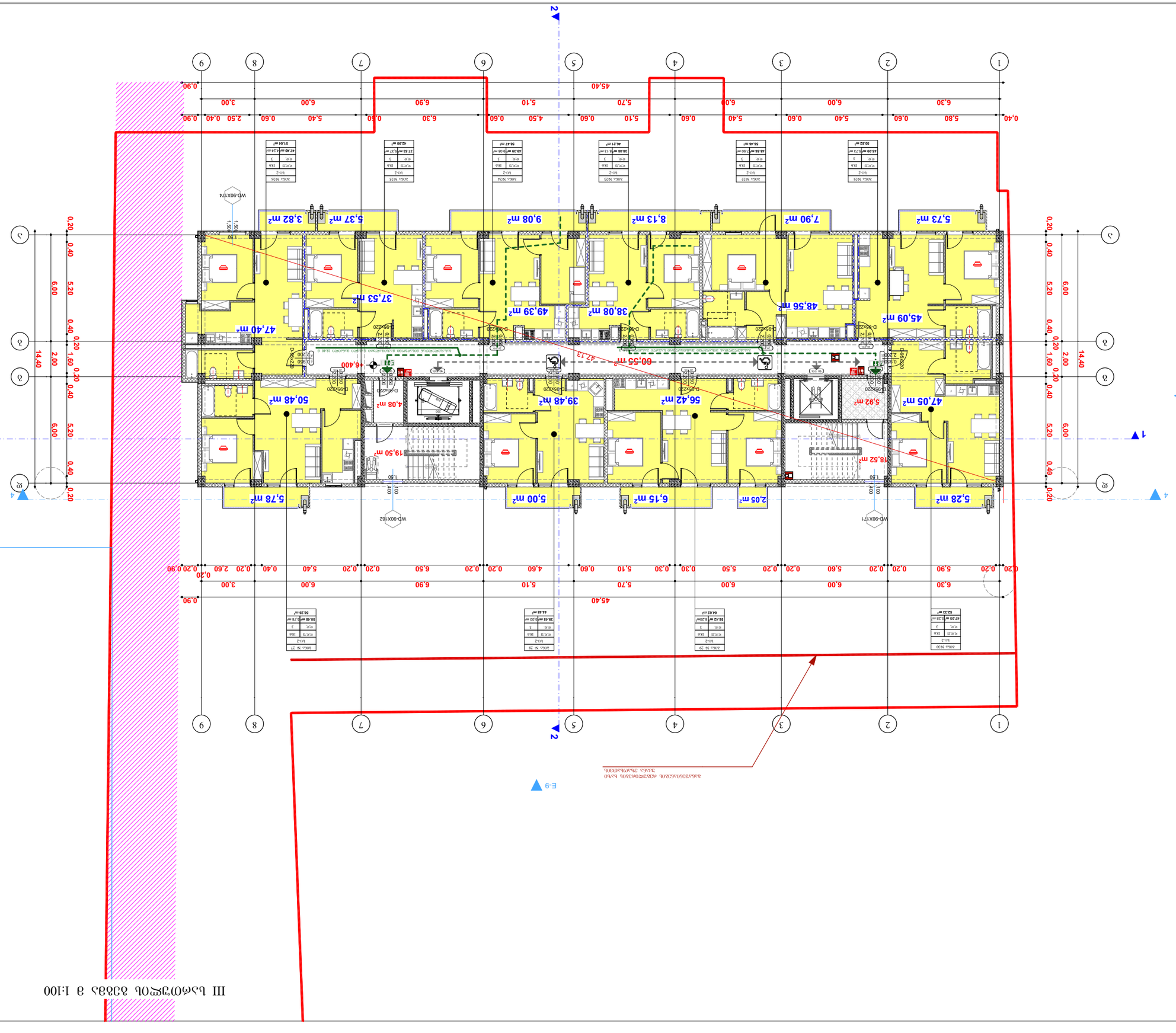
1
2
3
4
5
6
7
8
9
A
B
C
D
E
0.90
45.40
3.00
6.90
6.00
5.10
5.70
6.00
5.40
6.00
6.30
0.40
0.90
14.40
6.00
5.20
0.40
2.00
1.60
0.20
0.40
0.20
0.20
0.90
0.20
0.40
0.20
0.20
0.20

IV სართულის გეგმა მ 1:100

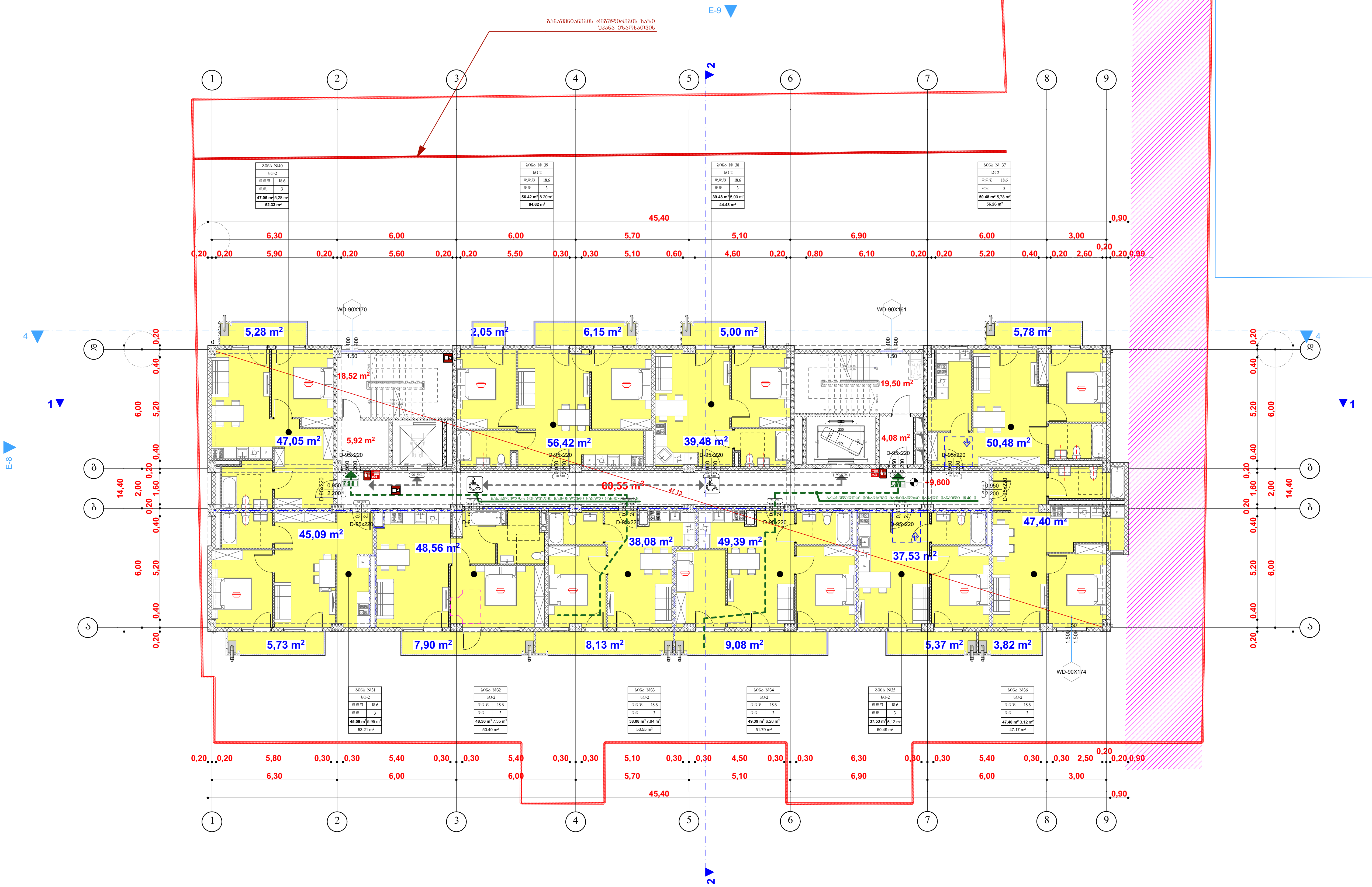

ტექნიკურ-ეკონომიკური მაჩვენებლები:

მიწის ნაკვეთის ფართობი 1970(კვ.მ)

ფორმატი A-1

შენიშვნები:

1.ნახაზზე ზომები მოცემულია მეტრებში.

2.ნახაზის ყველა ცვლილება მშენებლობისას შეთანხმებული უნდა იყოს პროექტის ავტორთან.

პირობითი ნიშნები:

- 1-1 ჭრილის ხაზი
- E ღერძის ხაზი
- საკადასტრო საზღვარი
- კედელი
- ტიხარი
- დიაფრაგმა
- რიგელი
- კოლონა

დამკვეთი

შპს "ბი-ემ-სი ბეზი"

მისამართი

ქ. თბილისში, ქუჩა დემეტრე თავდადებულის, #16ა-ს მიმდებარედ (ს/კ01.10.06.006.234)

პროექტის სახელწოდება:

მრავალბინიანი საცხოვრებელი სახლი

თანამდებობა	გვარი	ხელმოწერა	თარიღი
დირექტორი			
ავტორი	თათია მამულაშვილი-ნხეიძე		
ავტორი	დავით ბაირამაშვილი		
კომპ. შესრულება	ზ.მემანიშვილი		

მასშტაბი	1:100	ნახაზი: IV სართულის გეგმა
თარიღი	20.01.20	
სტადია		პროექტის შეთანხმება

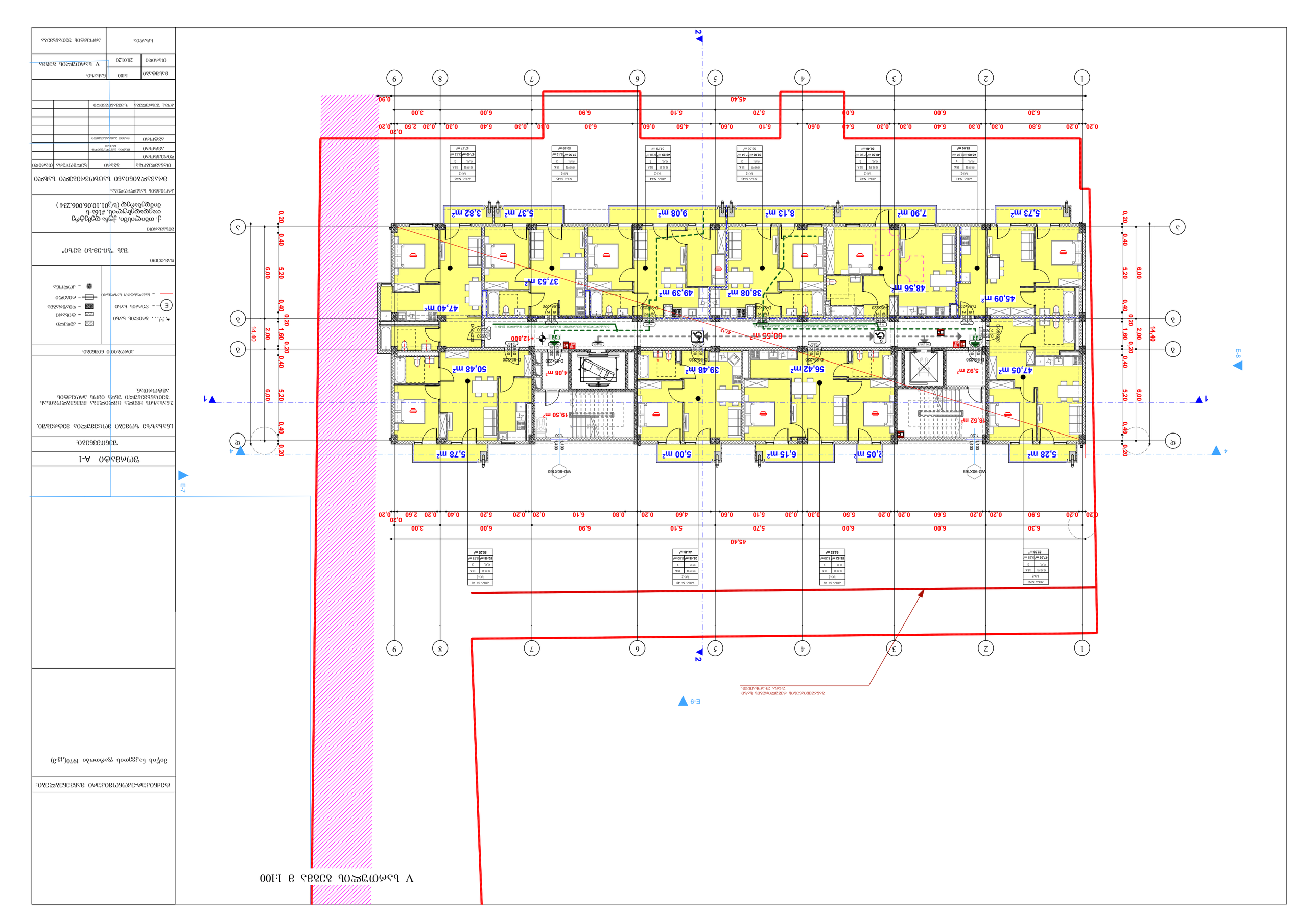

ՀԱՏԱԿ	ԱՇԽԱՏԱՆՔԱՅԻՆ ՆԱԽԱԳԻԾ
ԱՇԽԱՏԱՆՔԱՅԻՆ	Ի100
ՕՐԱՆԿԱՐ	20.01.20

V ԼՍԱՈՒՄՆԵՐԻ ՅՈՒՑԱԿ 3 Ի.100

ՀԱՄԱՅՆՔԱՅԻՆ ՇԻՆՈՒԹՅՈՒՆՆԵՐԻ ՀԱՍՏԱՏՈՒԹՅԱՆ ՊԱՀՊԱՆՄԱՆ ՏԱՐԱԾՔԱՅԻՆ ԿԱՆՈՆԱԿԱՐԳԱՎՈՐՈՒՄՆԵՐԻ ՊԱՀԱՆՋՆԵՐԻ ՀԱՄԱԿԱՐԳՈՒՄ

ՀՀ ՇԻՐԱԿԻ ՄԱՐԶԻ ԳՅՈՒՄՐԻ ՀԱՄԱՅՆՔԻ ՎԱՐՉԱԿԱՆ ՇԵՆՔԻ ԿԱՌՈՒՑՄԱՆ ԵՎ ՀԱՍՑԵ

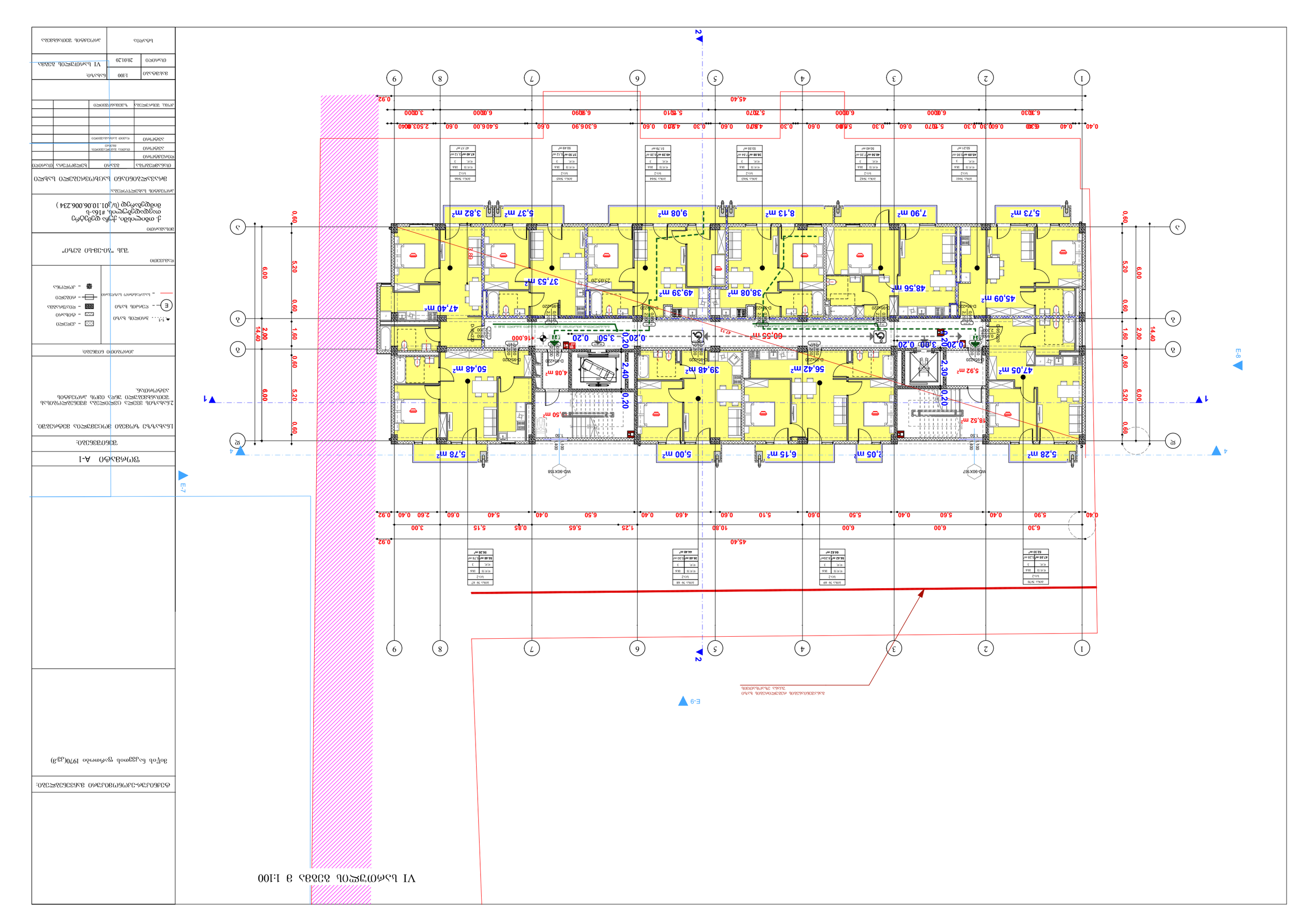
VI ბლოკის პირველი სართულის გეგმა 1:100
E-7
E-8
E-9
1
2
4
1
2
3
4
5
6
7
8
9
A
B
C
D
E
45,09 მ²
47,05 მ²
5,92 მ²
18,52 მ²
5,28 მ²
48,56 მ²
7,90 მ²
8,13 მ²
9,08 მ²
5,37 მ²
3,82 მ²
5,73 მ²
47,40 მ²
37,53 მ²
38,08 მ²
49,39 მ²
60,55 მ²
50,48 მ²
4,08 მ²
39,48 მ²
56,42 მ²
5,00 მ²
6,15 მ²
2,05 მ²
5,78 მ²
5,28 მ²
WD-90X158
WD-90X167
D-95X220
D-90X220
D-80X220
D-60X220
D-60X200
D-60X60
D-60X120
D-60X80
D-60X100
D-60X60
D-60X60
D-60X60

VII სართულის გეგმა მ 1:100

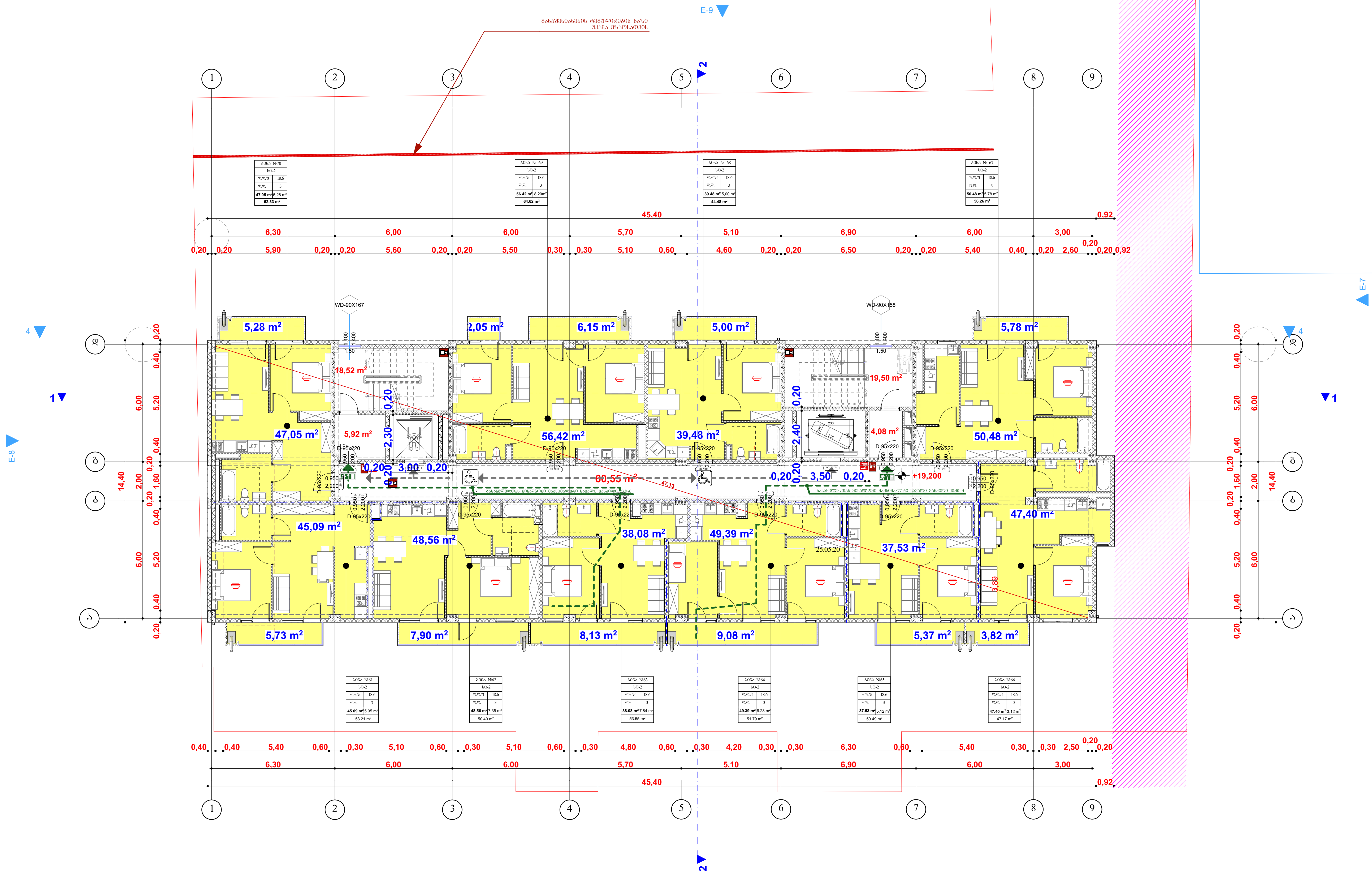

ტექნიკურ-ეკონომიკური მაჩვენებლები:

მიწის ნაკვეთის ფართობი 1970(კვ.მ)

ფორმატი A-1

შენიშვნები:

1.ნახაზზე ზომები მოცემულია მეტრებში.

2.ნახაზის ყველა ცვლილება მშენებლობისას შეთანხმებული უნდა იყოს პროექტის ავტორთან.

პირობითი ნიშნები:

1-1 – ჭრილის ხაზი	– კედელი
E – ღერძის ხაზი	– ტიხარი
– საკადასტრო საზღვარი	– დიაფრაგმა
	– რიგელი
	– კოლონა

დამკვეთი

შპს "ზი-ემ-სი გეზი"

მისამართი

ქ. თბილისში, ქუჩა დემეტრე თავდადებულის, #16ა-ს მიმდებარედ (ს/კ01.10.06.006.234)

პროექტის სახელწოდება:

მრავალბინიანი საცხოვრებელი სახლი

თანამდებობა	გვარი	ხელმოწერა	თარიღი
დირექტორი			
ავტორი	თათია მამულაშვილი-ნხეიძე		
ავტორი	დავით გაბრამაშვილი		
კომპ. შესრულება	ზ.მემანიშვილი		

მასშტაბი	1:100	ნახაზი: VII სართულის გეგმა
თარიღი	20.01.20	
სტადია		პროექტის შეთანხმება

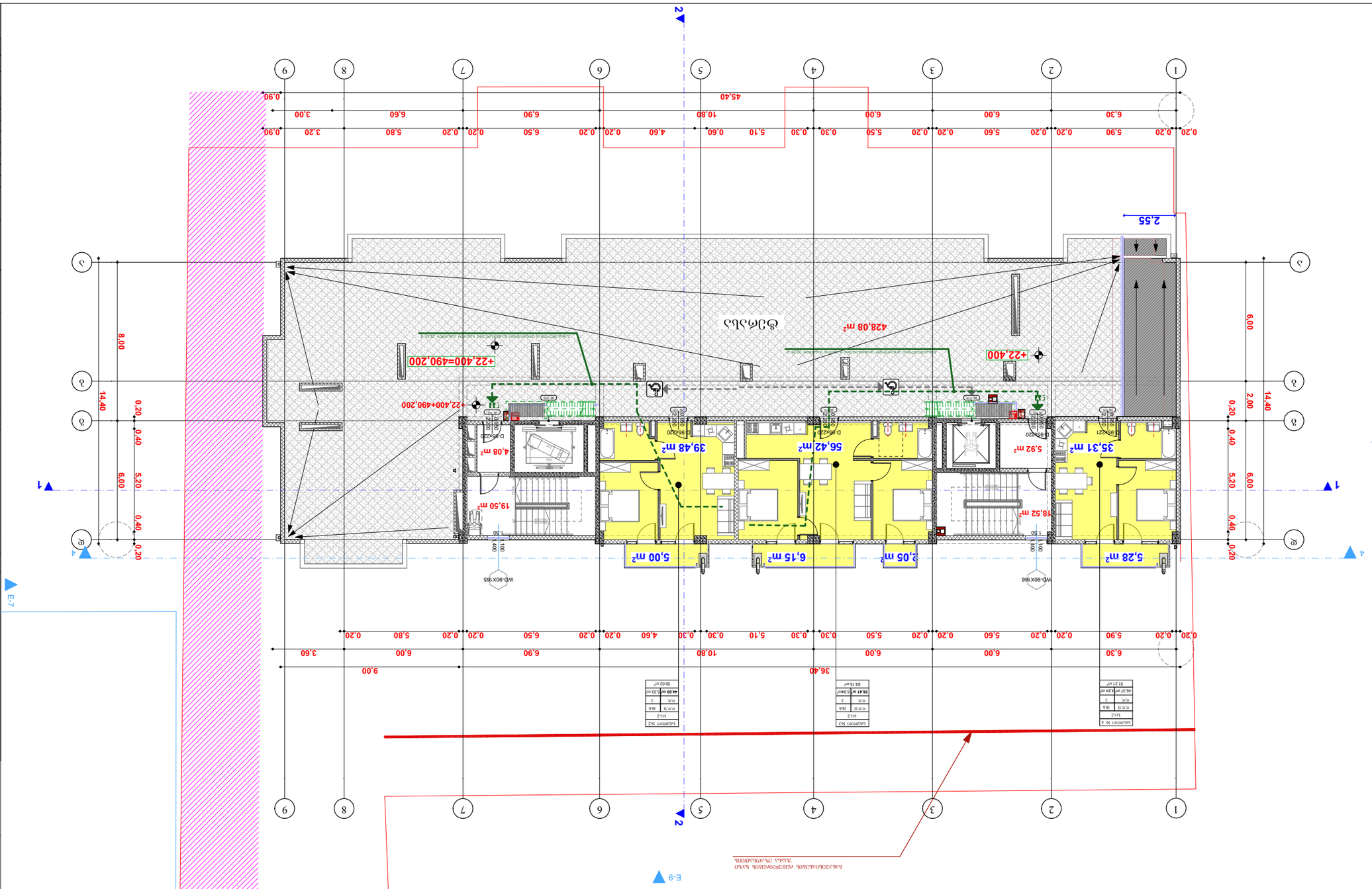

პროექტი	ქ. თბილისი, ჭყონდიდელის ქუჩა №19-ს მიმდებარედ მდებარე ნაკვეთზე (ს/კ 01.10.06.006.234) მრავალბინიანი საცხოვრებელი კორპუსის მშენებლობა
პროექტის მფლობელი	შპს "ზე-ნი-ბა"
ნახაზის დასახელება	VIII სართული
ნახაზის N	I-100
თარიღი	20.01.20
ავტორი	არქიტექტორი ნინო ბერიძე

ინსპექტირება	ბერიძე	ხელმოწერა	თარიღი
ინსპექტირება			
ინსპექტირება			
ინსპექტირება			
ინსპექტირება			
ინსპექტირება			
ინსპექტირება			
ავტორის ზედამხედველობა			

ნახაზის დასახელება	ვერტიკალური ჰორიზონტალური ჰიდროიზოლაციის ფენა
	ტიპიური სართულის ფრაგმენტი
	ბეტონის ბალიშის ფენა
	ფილა
	ფილა
	ფილ

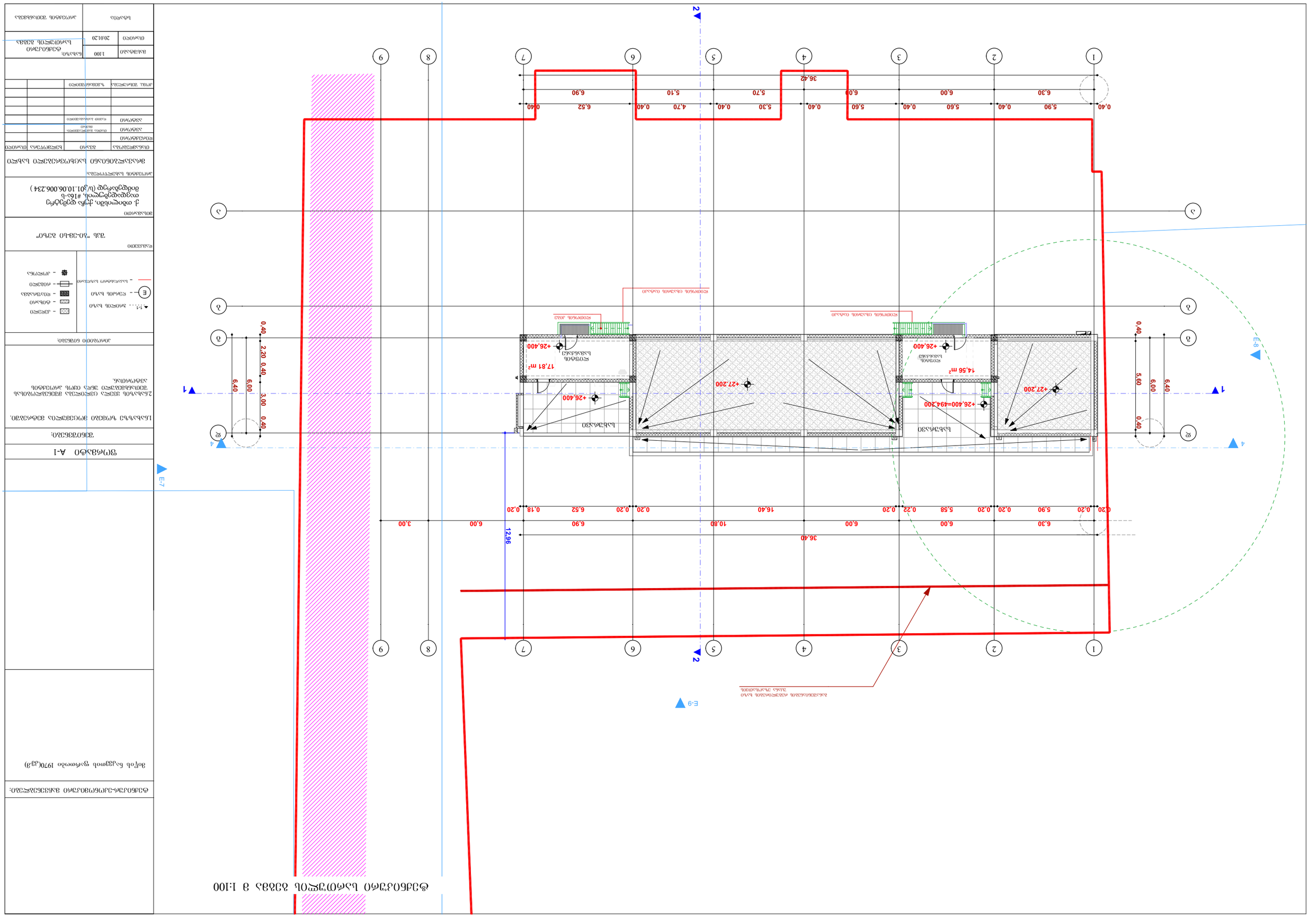

ՀՅՈՒՍԻՍԱՅԻՆ ՄԱՍՆԱՇԵՆՔԻ ՄՈՒՏՔԻ ՀԱՄԱՐ 1:100

ՇԻՆԱՐԱՐԱԿԱՆ-ՀԱՄԱՅՆԱՊԱՏԱԿԱՆ ԱԽՏՅԱԼՆԵՐԻ ՄԱՍԻՆ:

ձոլվող հաշվառված պահպանվող 1970(ԱՀ)

ՀԱՄԱՁՈՒՅԼ ԳՈՐԾԱՐԱՆ:

ՀԱՏԱԿԱԳԾԵՐ ԵՎ ՀԱՏՈՒԿ ՆՇԱՆԱԿՈՒԹՅՈՒՆՆԵՐ

- ▲ +1.... ձոլվող խոտ
- ▭ – ժայռ
- ▭ – քարքար
- ▭ – գրանիտե սալեր
- E – էշերի խոտ
- ▭ – ճանապարհ կոպիտ ասֆալտապատ
- ▭ – ջրավազան

ՀԱՄԱՁՈՒՅԼ

ՀՀ, ՄԱՐԶԱՊԵՏԱՐԱՆ, ՀԱՅԱ-ն
ՇԱՀԱՐԱԲԵՐԱԿԱՆ ՀԱՄԱՅՆՔԻ ՎԱՐՉԱՊԵՏԱՐԱՆ
(ՎԱՅՈՑ ՁՈՐԻ ՄԱՐԶ, ՎԱՅՔ ՀԱՄԱՅՆՔ)

ՀԱՍՑԵՀԱՏԱԿԱՆ ՊԼԱՆԱՅՆ ՆԱԽԱԳԻԾ

ՀԱՍՑԵՀԱՏԱԿԱՆ ՊԼԱՆԱՅԻՆ ՆԱԽԱԳԻԾ
(Ա/Ձ01.10.06.006.234)

ՀԱՍՑԵՀԱՏԱԿԱՆ ՊԼԱՆԱՅԻՆ ՆԱԽԱԳԻԾ

ՀԱՍՑԵՀԱՏԱԿԱՆ ՊԼԱՆ

ՀԱՍՑԵՀԱՏԱԿԱՆ ՊԼԱՆԱՅԻՆ ՆԱԽԱԳԻԾ

ՀԱՍՑԵՀԱՏԱԿԱՆ ՊԼԱՆԱՅԻՆ ՆԱԽԱԳԻԾ	ՀԱՍՑԵ	ՀԱՍՑԵՀԱՏԱԿԱՆ ՊԼԱՆԱՅԻՆ ՆԱԽԱԳԻԾ
ԿՈՆՑԵՊՑԻԱՅԻ	ՀԱՏՎԱԾ	ՀԱՄԱՁՈՒՅԼ
ՀԱՍՑԵՀԱՏԱԿԱՆ ՊԼԱՆ	ՀԱՍՑԵՀԱՏԱԿԱՆ ՊԼԱՆԱՅԻՆ ՆԱԽԱԳԻԾ

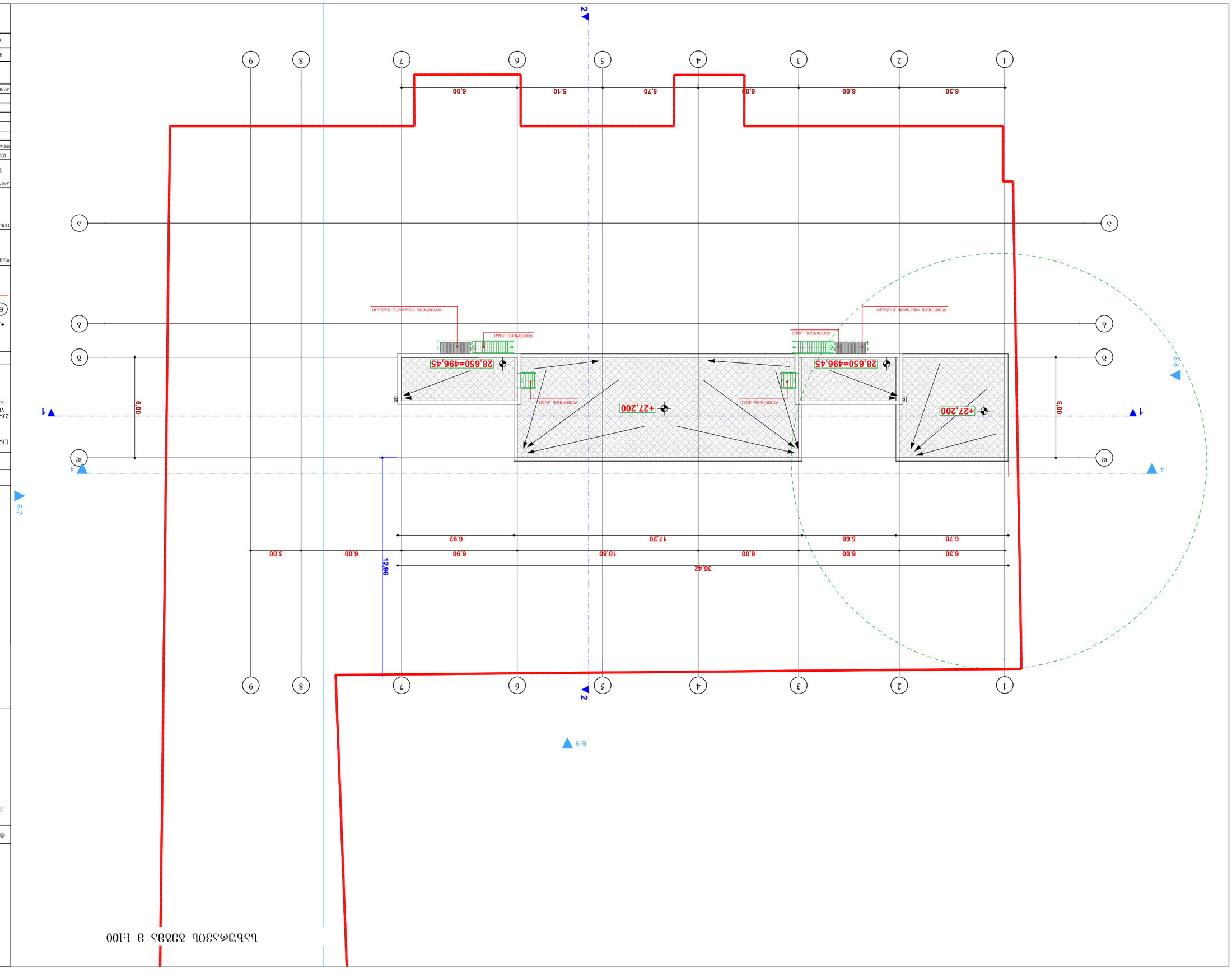

ԼԱՆՋԱՅԻՆ ՀԱՏԱԿ 1:100

ՀԱՏԱԿԱԳԾԻ ԱՆՎԱՆՈՒՄԸ	Ա-1
ՀԱՏԱԿԱԳԾԻ ՀԱՄԱՐԸ	Լ16ՀԱԿ ԿՈՄԲԻՆԱՏ ՀԻՄՆԱԿԱՆ ՇԵՆՔԵՐԻ ՀԱՄԱԼԻՐ
ՆԱԽԱԳԾԻ ՄԱՍՆԱԿԻ ԱՆՎԱՆՈՒՄԸ	Լ16ՀԱԿ ԿՈՄԲԻՆԱՏ ՀԻՄՆԱԿԱՆ ՇԵՆՔԵՐԻ ՀԱՄԱԼԻՐ
ՇԻՆԱՐԱՐԱԿԱՆ ԿԱԶՄԱԿԵՐՊՈՒԹՅՈՒՆ	ՀՀ ՇԻՆԱՐԱՐՈՒԹՅԱՆ ԵՎ ՔԱՂԱՔԱՇԻՆՈՒԹՅԱՆ ՊԵՏԱԿԱՆ ԿՈՄԻՏԵ
ՀԱՄԱՀԵՂԻ ԱՆՎԱՆՈՒՄԸ	ՀՀ, ՄԱՐԶ ԼՈՌԻ, ՀԱՂԱՐՑԻՆ ՀԱՄԱՅՆՔ, #16-ն ՇԻՆԱՆՈՒԹՅԱՆ ԹԻՎ (ՎՅՈՒ).10.06.006.234)
ՀԱՏԱԿԱԳԾԻ ՀԱՄԱՐԻ ՏԵՂԱԿԱՑՈՒՄ

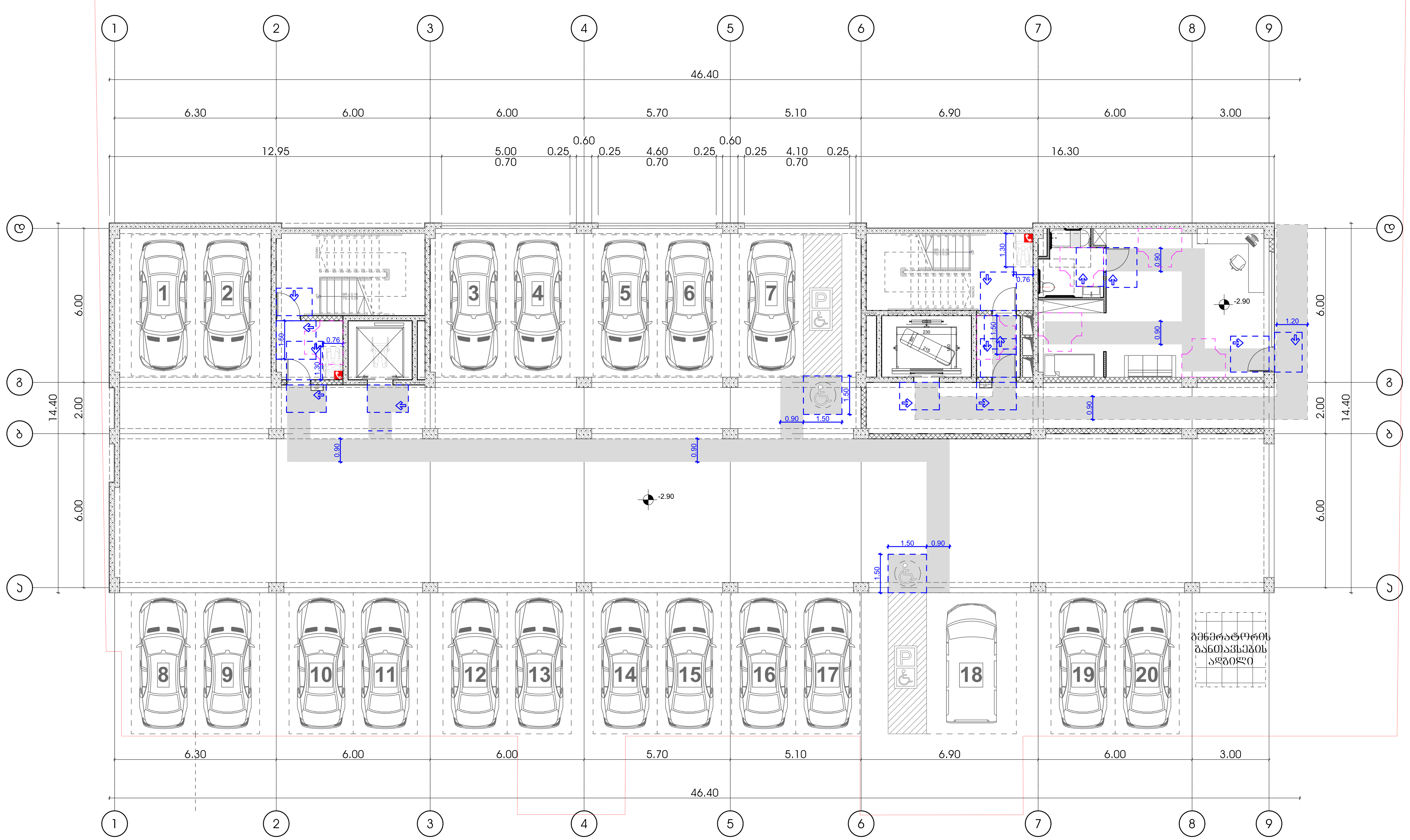

პირობითი ნიშნები

მისაწვდომი სვლაგზი

მოსატრიალებელი სივრცეები

ვარიანტი 1

ვარიანტი 2

ვარიანტი 3

ვარიანტი 4

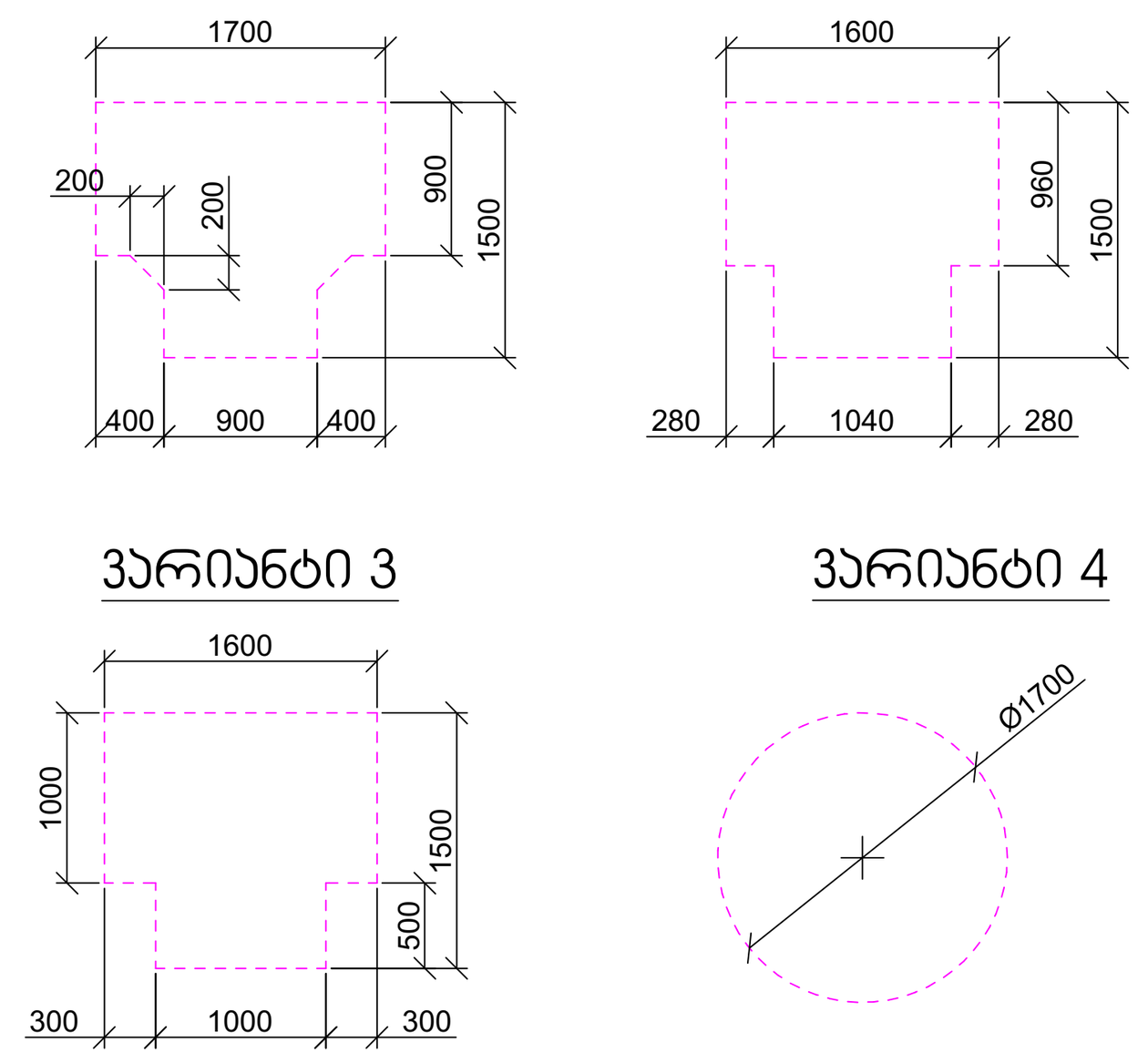

კარის წინ თავისუფალი სივრცე

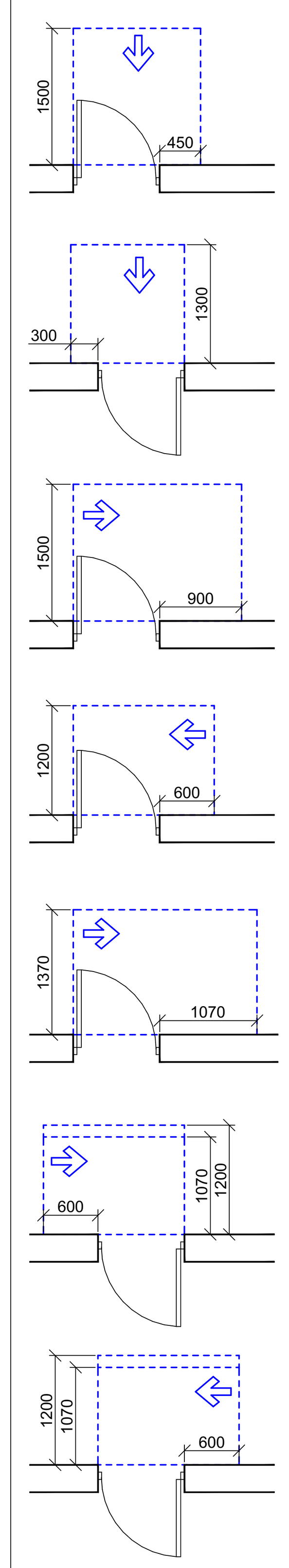

თავისუფალი სივრცე კართან მანევრირებისთვის
- ანჯამიანი კარი
წინიდან მისაწვდომი - გამოწევით გაღება

თავისუფალი სივრცე კართან მანევრირებისთვის
- ანჯამიანი კარი
წინიდან მისაწვდომი - მიწოლით გაღება

თავისუფალი სივრცე კართან მანევრირებისთვის
- ანჯამიანი კარი
ანჯამის მხრიდან მისაწვდომი - გამოწევით გაღება

თავისუფალი სივრცე კართან მანევრირებისთვის
- ანჯამიანი კარი
საკეტის მხრიდან მისაწვდომი - გამოწევით გაღება

თავისუფალი სივრცე კართან მანევრირებისთვის
- ანჯამიანი კარი
ანჯამის მხრიდან მისაწვდომი - გამოწევით გაღება

თავისუფალი სივრცე კართან მანევრირებისთვის
- ანჯამიანი კარი
საკეტის მხრიდან მისაწვდომი - მიწოლით გაღება
120 მინ. თუ მოწყობილია მიმხურავი

თავისუფალი სივრცე კართან მანევრირებისთვის
- ანჯამიანი კარი
ანჯამის მხრიდან მისაწვდომი - მიწოლით გაღება
120 მინ. თუ მოწყობილია მიმხურავი

შენიშვნები

1. იატაკის ზედაპირები მოეწყობა ისე, რომ იქნება მდგრადი, მყარი და არასრიალა.

ორგანიზაცია
Company name

შპს "შენი ბინა"
ს/კ 420424044

პროექტის დასახელება
Job Title

მრავალბინიანი საცხოვრებელი სახლი

მისამართი:
Address

საქართველო, ქ. თბილისი, დემეტრე თავდადებულის ქუჩა №16ა-ს მიმდებარედ

ს/კ: 01.10.06.006.234

ექსპლიკაცია:
Explication:

შენიშვნა:
Notes:

1. ნახაზზე ზომები მოცემულია სანტიმეტრებში.
2. ექსპლოატაციაში მიღებამდე პროექტში შესაძლებელია განხორციელდეს ცვლილებები.
3. ნახაზის ყველა ცვლილება მშენებლობის პროცესში შეთანხმებული უნდა იყოს პროექტის ავტორთან.

არქიტექტურული ნაწილი

პროექტის სტატუსი Drawing Status	შეს. თარიღი Date
სტადია პროექტი	2021/09/14

შემსრულებლები
performers

თანამდებობა	სახელი.გვარი	ხელმოწერა
პრ. ავტორი	დ.ბაირამაშვილი	
არქიტექტორი	დ.ბაირამაშვილი	
არქიტექტორი		
არქიტექტორი		
ვიზუალიზაცია		

ნახაზის დასახელება
Drawing title

სართული -2.90 ნიშნულზე მისაწვდომობის გეგმა

ინდექსი № INDEX	ფურც. რაოდ. PAGES	ფურცლის ზომა
		A1

მასშტაბი
Drawing Scale
1:100

2021 წ

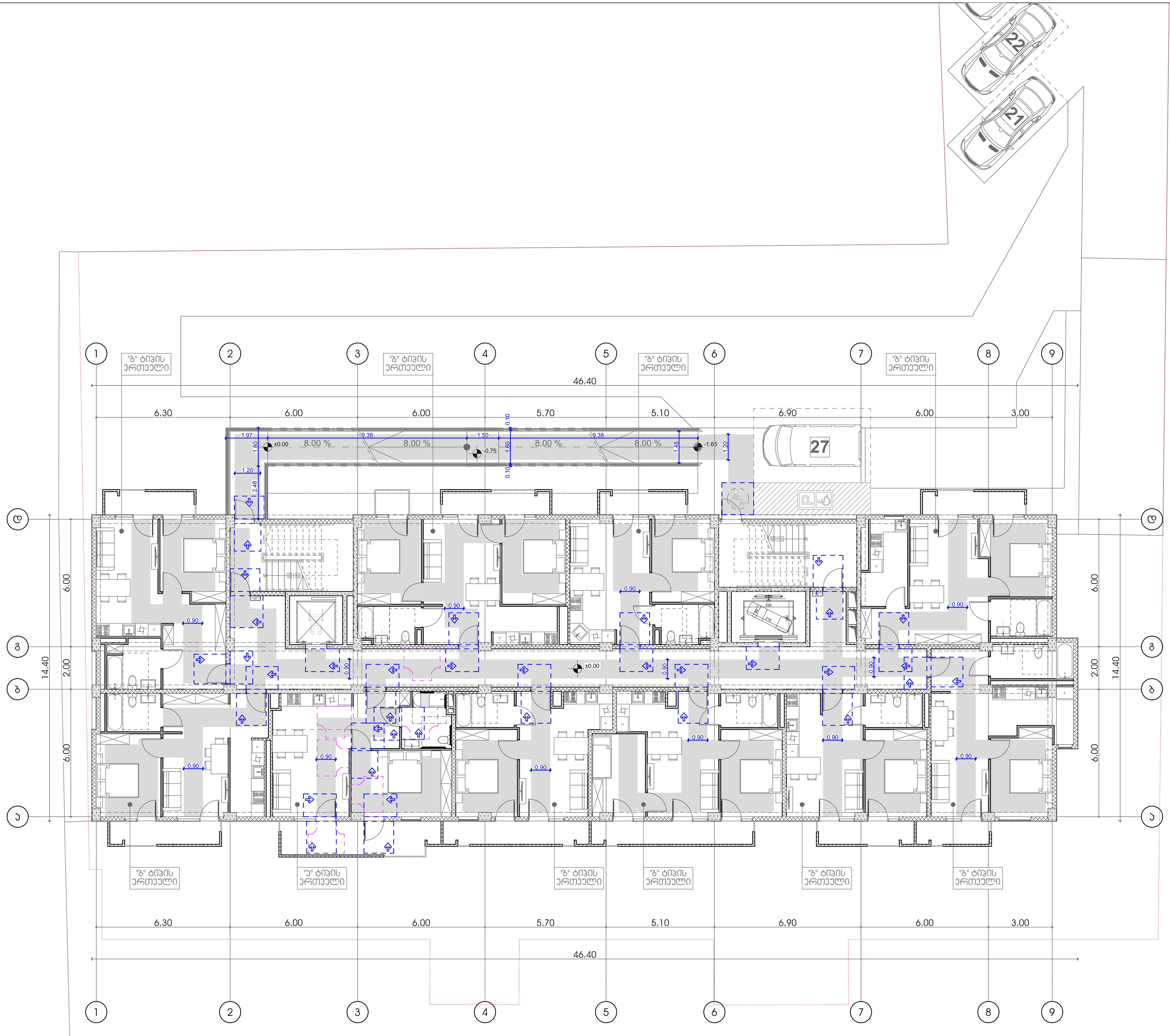

პირობითი ნიშნები

მისაწვდომი სვლაგეზი

მოსატრიალებელი სივრცეები

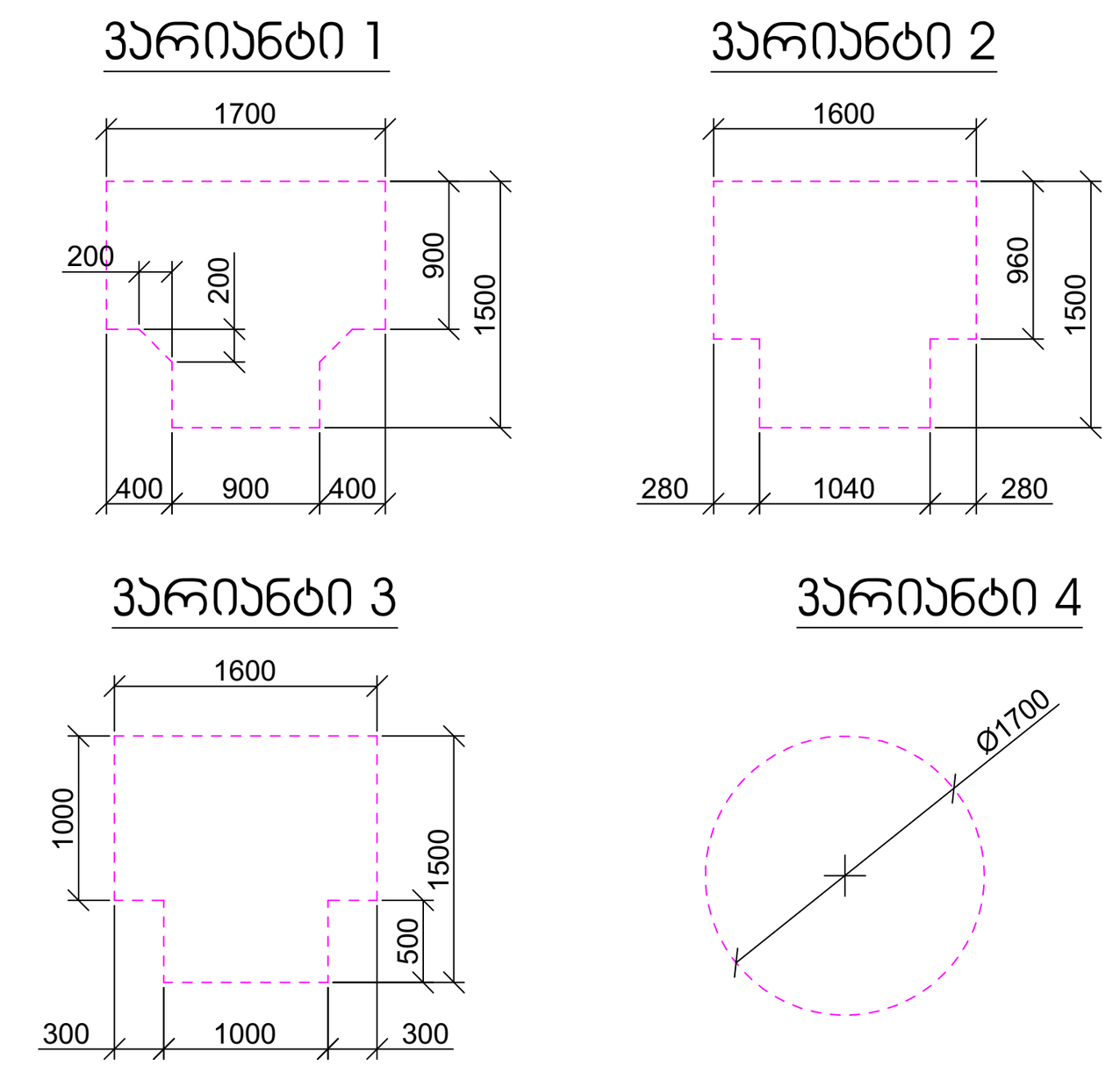

კარის წინ თავისუფალი სივრცე

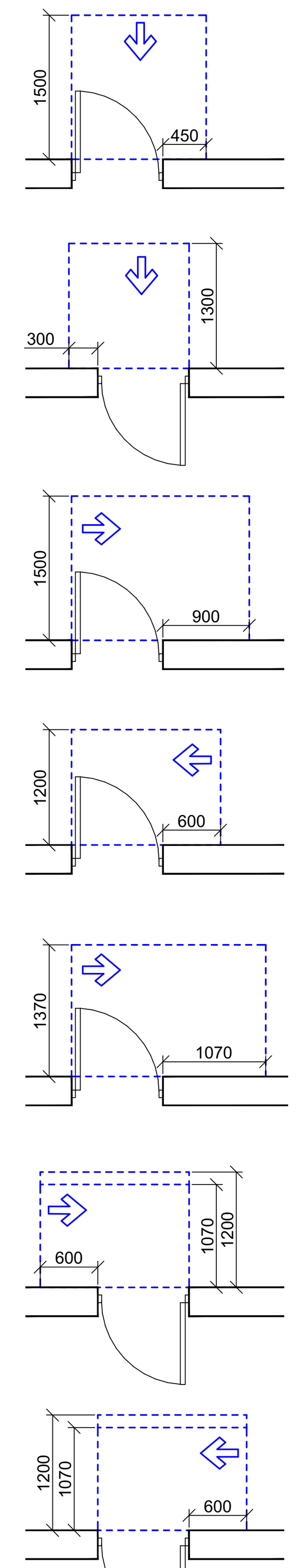

თავისუფალი სივრცე კართან მანევრირებისთვის
- ანჯამიანი კარი
წინიდან მისაწვდომი - გამოწევით გაღება

თავისუფალი სივრცე კართან მანევრირებისთვის
- ანჯამიანი კარი
წინიდან მისაწვდომი - მიწოლით გაღება

თავისუფალი სივრცე კართან მანევრირებისთვის
- ანჯამიანი კარი
ანჯამის მხრიდან მისაწვდომი - გამოწევით გაღება

თავისუფალი სივრცე კართან მანევრირებისთვის
- ანჯამიანი კარი
საკეტის მხრიდან მისაწვდომი - გამოწევით გაღება

თავისუფალი სივრცე კართან მანევრირებისთვის
- ანჯამიანი კარი
ანჯამის მხრიდან მისაწვდომი - გამოწევით გაღება

თავისუფალი სივრცე კართან მანევრირებისთვის
- ანჯამიანი კარი
საკეტის მხრიდან მისაწვდომი - მიწოლით გაღება
120 მინ. თუ მოწყობილია მიმხურავი

თავისუფალი სივრცე კართან მანევრირებისთვის
- ანჯამიანი კარი
ანჯამის მხრიდან მისაწვდომი - მიწოლით გაღება
120 მინ. თუ მოწყობილია მიმხურავი

შენიშვნები

1. იატაკის ზედაპირები მოეწყობა ისე, რომ იქნება მდგრადი, მყარი და არასრიალა.
2. განათების სამართავები, ელექტრო გამანაწილებლები, ელექტრო ჩამრთველები და დენსართები, ტემპერატურის მარეგულირებლები, მოწყობილობების სამართავები, წყალსადენი სისტემის მოწყობილობების მარეგულირებლები და დამცავი და ორმხრივი საკომუნიკაციო სისტემების სამართავები "ა" ტიპის ერთეულში მოეწყობა სტანდარტის 309–ე ქვეთავის შესაბამისად".
3. სინათლის ჩამრთველები, ელექტრო ჩამრთველები, დენსართები, ტემპერატურის მარეგულირებლები, ელექტრო გამანაწილებლები, და უსაფრთხოების ან შიდასაკომუნიკაციო სისტემების სამართავები "ბ" ტიპის ერთეულებში მოეწყობა სტანდარტის 309.2 და 1104.1.1 ქვეთავების მიხედვით.

ორგანიზაცია
Company name

შპს "შენი ბინა"
ს/კ 420424044

პროექტის დასახელება
Job Title

მრავალბინიანი საცხოვრებელი სახლი

მისამართი:
Address

საქართველო, ქ. თბილისი, დემეტრე თავდადებულის ქუჩა №16ა-ს მიმდებარედ

ს/კ: 01.10.06.006.234

ექსპლიკაცია:
Explication:

შენიშვნა:
Notes:

1. ნახაზზე ზომები მოცემულია სანტიმეტრებში.
2. ექსპლოატაციაში მიღებამდე პროექტში შესაძლებელია განხორციელდეს ცვლილებები.
3. ნახაზის ყველა ცვლილება მშენებლობის პროცესში შეთანხმებული უნდა იყოს პროექტის ავტორთან.

არქიტექტურული ნაწილი

პროექტის სტატუსი Drawing Status	შეს. თარიღი Date
სტადია პროექტი	2021/09/14

შემსრულებლები
performers

თანამდებობა	სახელი.გვარი	ხელმოწერა
პრ. ავტორი	დ.ბაირამაშვილი	
არქიტექტორი	დ.ბაირამაშვილი	
არქიტექტორი		
არქიტექტორი		
ვიზუალიზაცია		

ნახაზის დასახელება
Drawing title

სართული 0.00 ნიშნულზე მისაწვდომობის გეგმა

ინდექსი № INDEX	ფურც. რაოდ. PAGES	ფურცლის ზომა
		A1

მასშტაბი
Drawing Scale
1:100

2021 წ



პირობითი ნიშნები

მისაწვდომი სვლაგეზი

მოსატრიალებელი სივრცეები

ვარიანტი 1

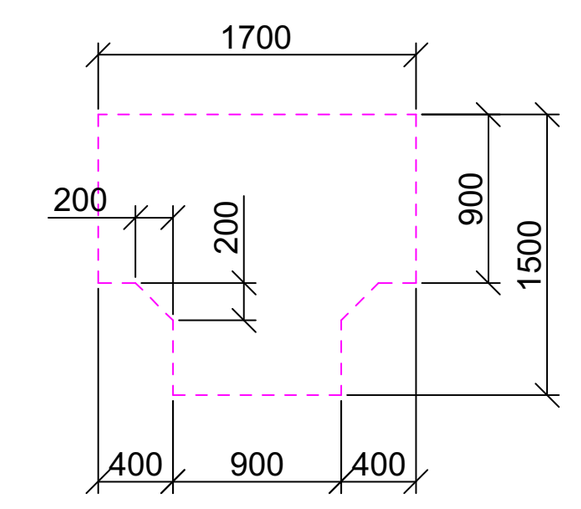

ვარიანტი 2

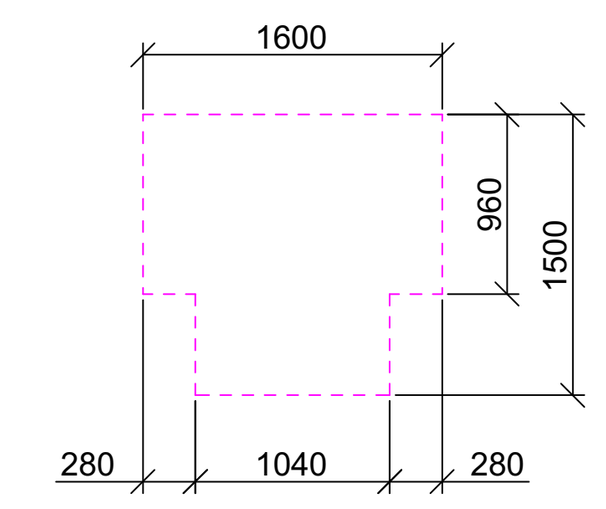

ვარიანტი 3

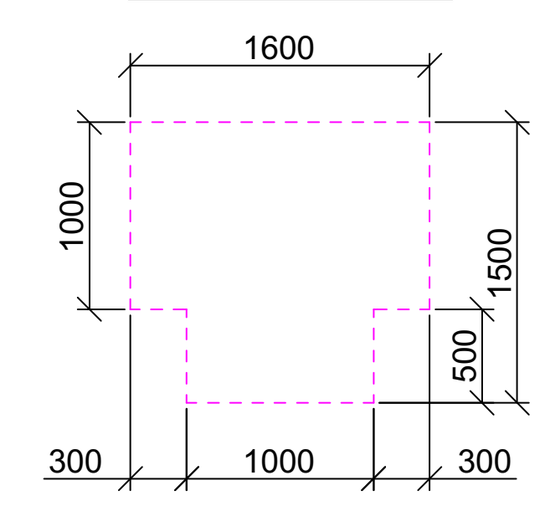

ვარიანტი 4

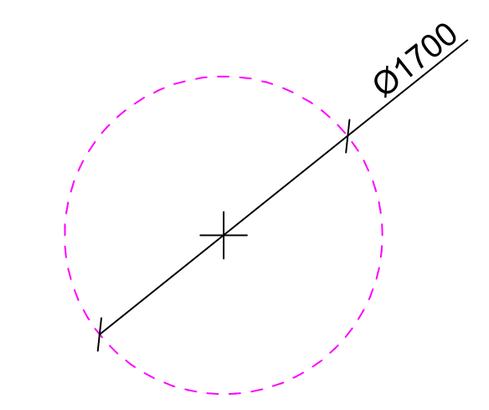

კარის წინ თავისუფალი სივრცე

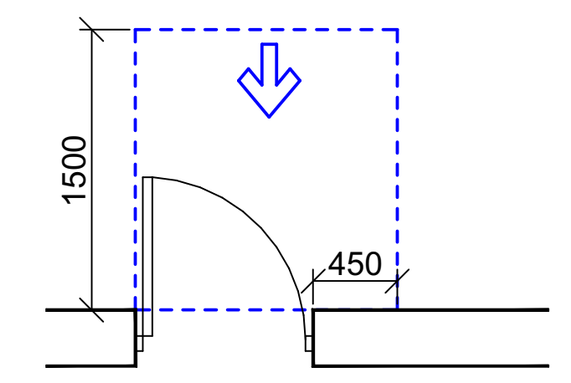

თავისუფალი სივრცე კართან მანევრირებისთვის
- ანჯამიანი კარი
წინიდან მისაწვდომი - გამოწევით გაღება

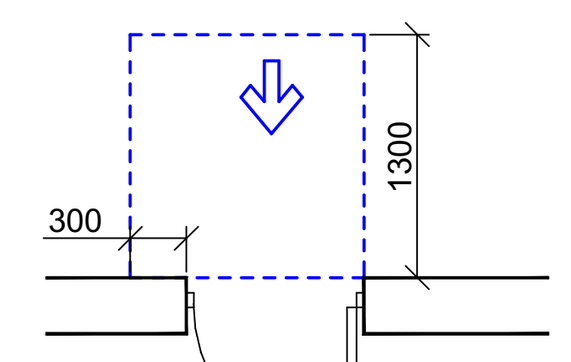

თავისუფალი სივრცე კართან მანევრირებისთვის
- ანჯამიანი კარი
წინიდან მისაწვდომი - მიწოლით გაღება

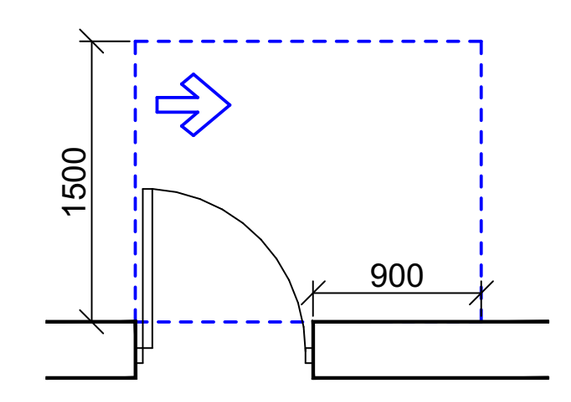

თავისუფალი სივრცე კართან მანევრირებისთვის
- ანჯამიანი კარი
ანჯამის მხრიდან მისაწვდომი - გამოწევით გაღება

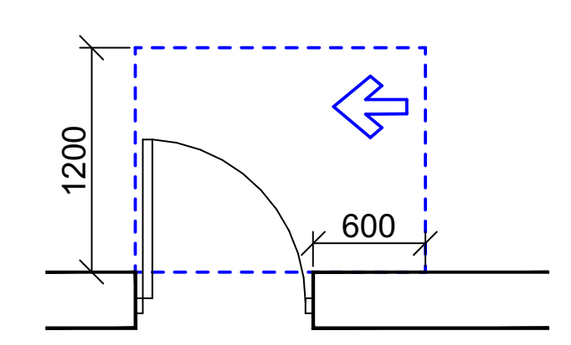

თავისუფალი სივრცე კართან მანევრირებისთვის
- ანჯამიანი კარი
საკეტის მხრიდან მისაწვდომი - გამოწევით გაღება

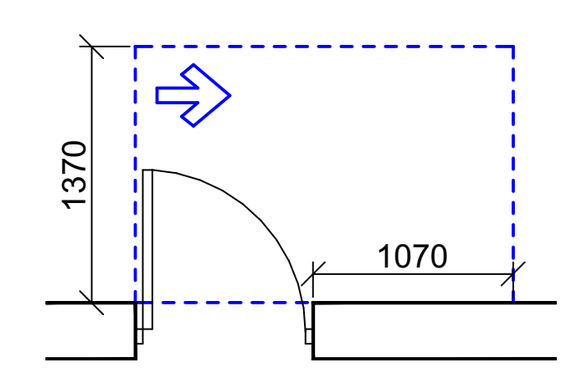

თავისუფალი სივრცე კართან მანევრირებისთვის
- ანჯამიანი კარი
ანჯამის მხრიდან მისაწვდომი - გამოწევით გაღება

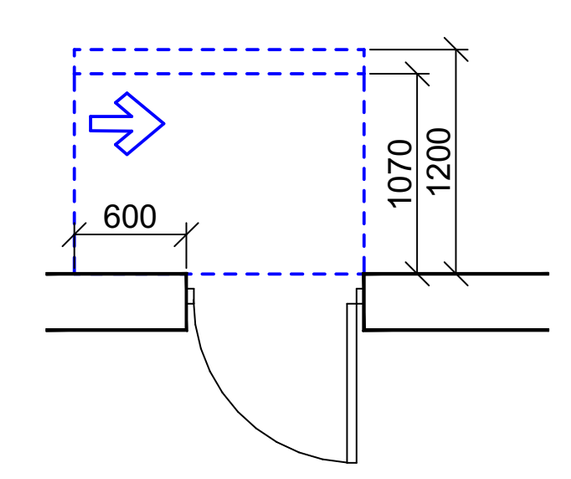

თავისუფალი სივრცე კართან მანევრირებისთვის
- ანჯამიანი კარი
საკეტის მხრიდან მისაწვდომი - მიწოლით გაღება
120 მინ. თუ მოწყობილია მიმხურავი

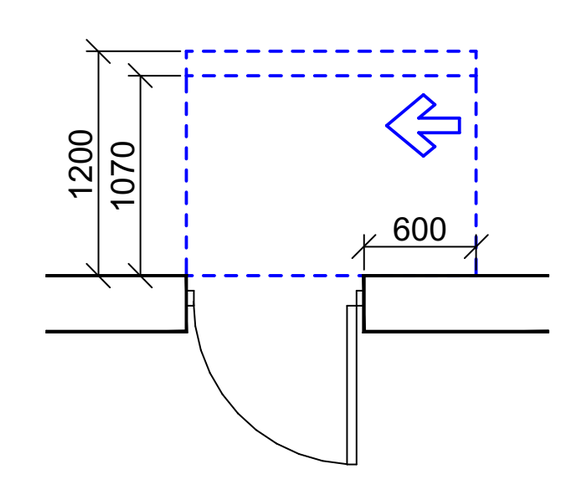

თავისუფალი სივრცე კართან მანევრირებისთვის
- ანჯამიანი კარი
ანჯამის მხრიდან მისაწვდომი - მიწოლით გაღება
120 მინ. თუ მოწყობილია მიმხურავი

შენიშვნები

1. იატაკის ზედაპირები მოეწყობა ისე, რომ იქნება მდგრადი, მყარი და არასრიალა.
2. განათების სამართავები, ელექტრო გამანაწილებლები, ელექტრო ჩამრთველები და დენსართები, ტემპერატურის მარეგულირებლები, მოწყობილობების სამართავები, წყალსადენი სისტემის მოწყობილობების მარეგულირებლები და დამცავი და ორმხრივი საკომუნიკაციო სისტემების სამართავები "ა" ტიპის ერთეულში მოეწყობა სტანდარტის 309–ე ქვეთავის შესაბამისად".
3. სინათლის ჩამრთველები, ელექტრო ჩამრთველები, დენსართები, ტემპერატურის მარეგულირებლები, ელექტრო გამანაწილებლები, და უსაფრთხოების ან შიდასაკომუნიკაციო სისტემების სამართავები "ბ" ტიპის ერთეულებში მოეწყობა სტანდარტის 309.2 და 1104.1.1 ქვეთავების მიხედვით.

ორგანიზაცია
Company name

შპს "შენი ბინა"
ს/კ 420424044

პროექტის დასახელება
Job Title

მრავალბინიანი საცხოვრებელი სახლი

მისამართი:
Address

საქართველო, ქ. თბილისი, დემეტრე თავდადებულის ქუჩა №16ა-ს მიმდებარედ

ს/კ: 01.10.06.006.234

ექსპლიკაცია:
Explication:

შენიშვნა:
Notes:

1. ნახაზზე ზომები მოცემულია სანტიმეტრებში.
2. ექსპლოატაციაში მიღებამდე პროექტში შესაძლებელია განხორციელდეს ცვლილებები.
3. ნახაზის ყველა ცვლილება მშენებლობის პროცესში შეთანხმებული უნდა იყოს პროექტის ავტორთან.

არქიტექტურული ნაწილი

პროექტის სტატუსი Drawing Status	შეს. თარიღი Date
სტადია პროექტი	2021/09/14

შემსრულებლები
performers

თანამდებობა	სახელი.გვარი	ხელმოწერა
პრ. ავტორი	დ.ბაირამაშვილი	
არქიტექტორი	დ.ბაირამაშვილი	
არქიტექტორი		
არქიტექტორი		
ვიზუალიზაცია		

ნახაზის დასახელება
Drawing title

სართული +3.20 ნიშნულზე მისაწვდომობის გეგმა

ინდექსი № INDEX	ფურც. რაოდ. PAGES	ფურცლის ზომა
		A1

მასშტაბი
Drawing Scale
1:100

2021 წ

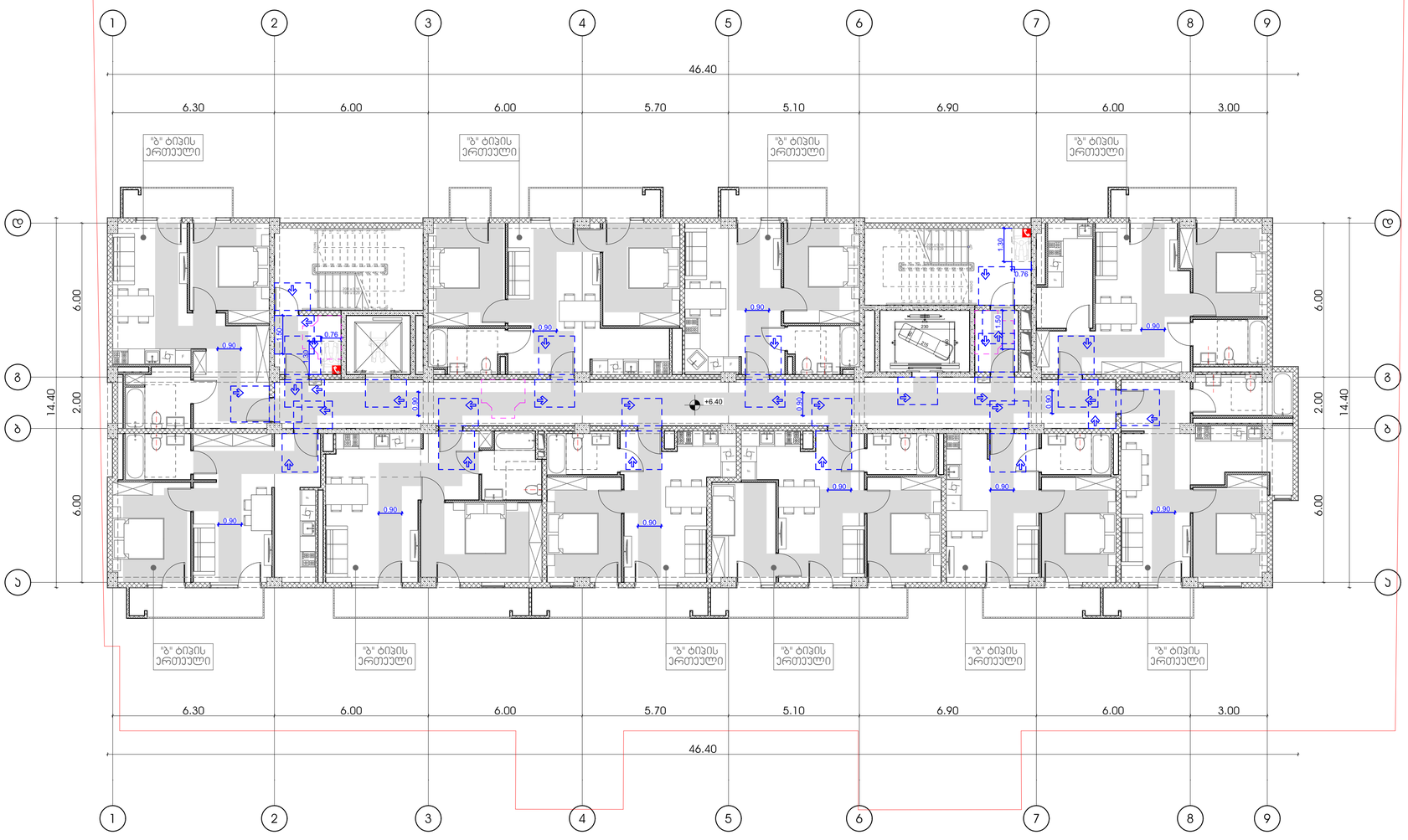

პირობითი ნიშნები

მისაწვდომი სვლაგეზი

მოსატრიალებელი სივრცეები

ვარიანტი 1

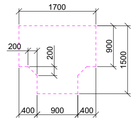

ვარიანტი 2

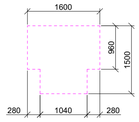

ვარიანტი 3

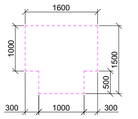

ვარიანტი 4

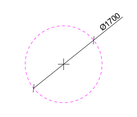

პარის წინ თავისუფალი სივრცე

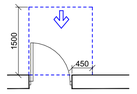

თავისუფალი სივრცე პართან მანევრირებისთვის
- ანპამიანი პარი
წინიდან მისაწვდომი - გამოვეთით გაღება

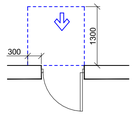

თავისუფალი სივრცე პართან მანევრირებისთვის
- ანპამიანი პარი
წინიდან მისაწვდომი - მიწოლით გაღება

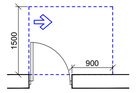

თავისუფალი სივრცე პართან მანევრირებისთვის
- ანპამიანი პარი
ანპამის მხრიდან მისაწვდომი - გამოვეთით გაღება

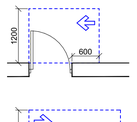

თავისუფალი სივრცე პართან მანევრირებისთვის
- ანპამიანი პარი
საპეთის მხრიდან მისაწვდომი - გამოვეთით გაღება

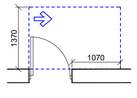

თავისუფალი სივრცე პართან მანევრირებისთვის
- ანპამიანი პარი
ანპამის მხრიდან მისაწვდომი - მიწოლით გაღება
120 მინ. თუ მოწყობილია მიმხურავი

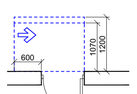

თავისუფალი სივრცე პართან მანევრირებისთვის
- ანპამიანი პარი
საპეთის მხრიდან მისაწვდომი - მიწოლით გაღება
120 მინ. თუ მოწყობილია მიმხურავი



თავისუფალი სივრცე პართან მანევრირებისთვის
- ანპამიანი პარი
ანპამის მხრიდან მისაწვდომი - მიწოლით გაღება
120 მინ. თუ მოწყობილია მიმხურავი

შენიშვნები

1. იატაკის ზედაპირები მოეწყობა ისე, რომ იქნება მდგრადი, მყარი და არასრიალა.
2. განათების სამართავები, ელექტრო გამანაწილებლები, ელექტრო ჩამრთველები და დენსართები, ტემპერატურის მარეგულირებლები, მოწყობილობების სამართავები, წყალსადენი სისტემის მოწყობილობების მარეგულირებლები და დამცავი და ორმხრივი საკომუნიკაციო სისტემების სამართავები "ა" ტიპის ერთეულში მოეწყობა სტანდარტის 309–ე ქვეთავის შესაბამისად".
3. სინათლის ჩამრთველები, ელექტრო ჩამრთველები, დენსართები, ტემპერატურის მარეგულირებლები, ელექტრო გამანაწილებლები, და უსაფრთხოების ან შიდასაკომუნიკაციო სისტემების სამართავები "ბ" ტიპის ერთეულებში მოეწყობა სტანდარტის 309.2 და 1104.1.1 ქვეთავების მიხედვით.

ორგანიზაცია
Company name

შპს "შენი ბინა"
ს/ნ 420424044

პროექტის დასახელება
Job Title

მრავალბინიანი საცხოვრებელი სახლი

მისამართი:
Address

საქართველო, ქ. თბილისი, დემეტრე თავდადებულის ქუჩა №16ა-ს მიმდებარედ

ს/ნ: 01.10.06.006.234

ექსპლიკაცია:
Explication:

შენიშვნა:
Notes:

არქიტექტურული ნაწილი

პროექტის სტატუსი Drawing Status	შეს. თარიღი Date
სტადია პროექტი	2021/09/14

შემსრულებლები performers

თანამდებობა	სახელი,გვარი	ხელმოწერა
პრ. ხელმძღვანელი	დ.ბაირამაშვილი	
არქიტექტორი	დ.ბაირამაშვილი	
არქიტექტორი		
არქიტექტორი		
ვიზუალიზაცია		

ნახაზის დასახელება
Drawing title

სართული +6.40 ნიშნულზე მისაწვდომობის შეშა

ინდექსი №: INDEX	ფურც. რაოდ. PAGES	ფურცლების ზომა
		A1

მასშტაბი
Drawing Scale
1:100

2021 წ

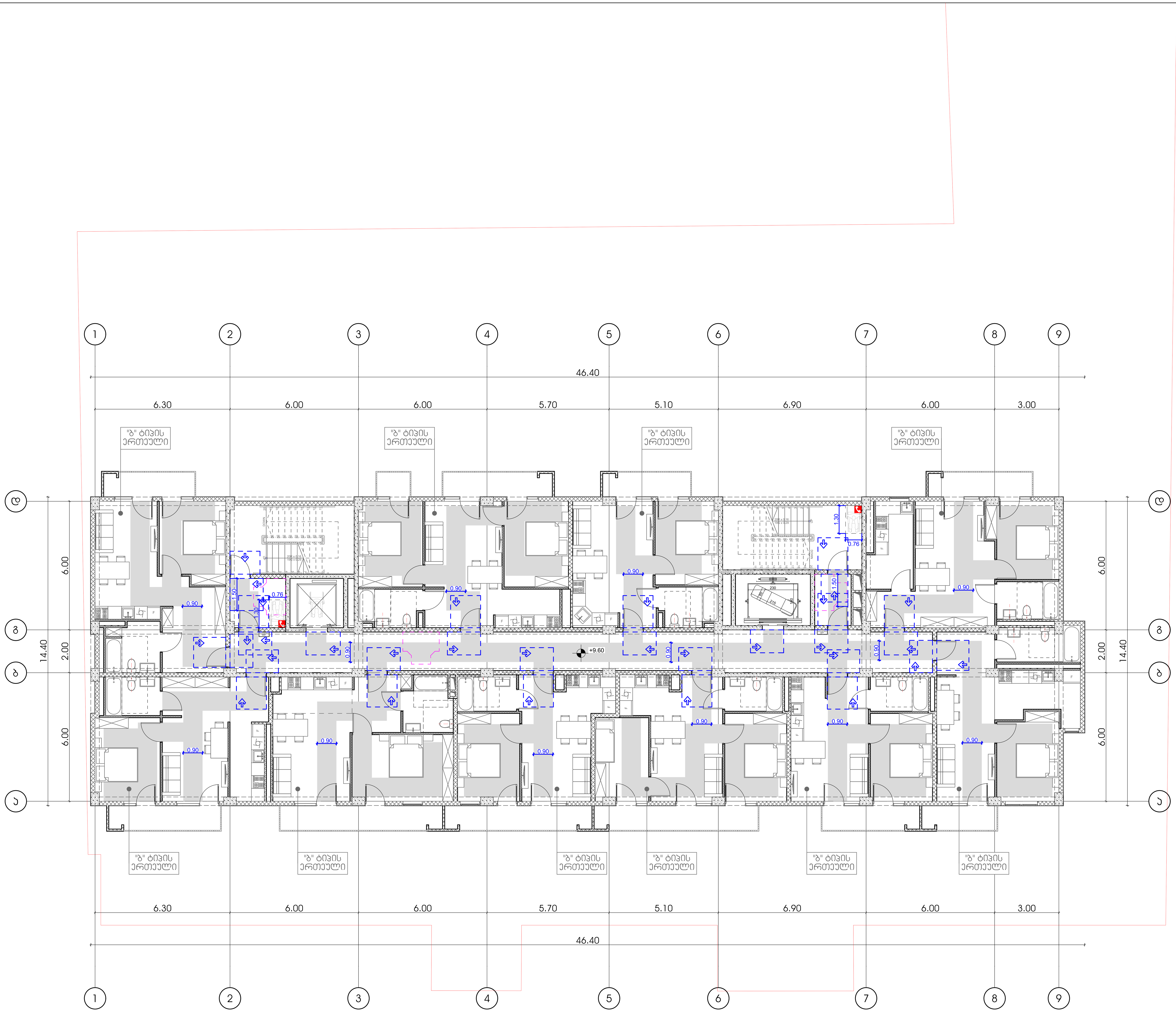

პირობითი ნიშნები

მისაწვდომი სვლაგეზი

მოსატრიალებელი სივრცეები

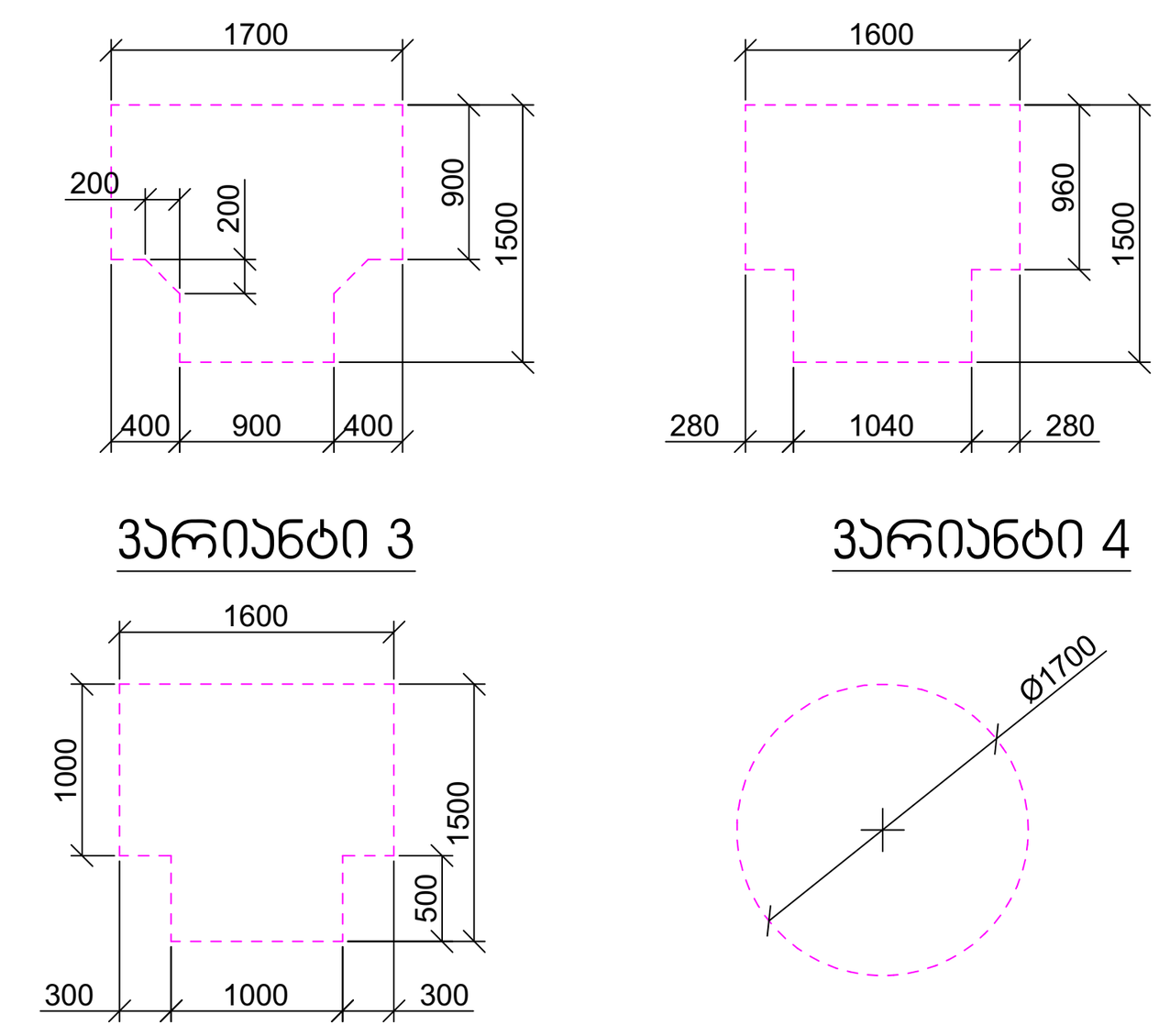

კარის წინ თავისუფალი სივრცე

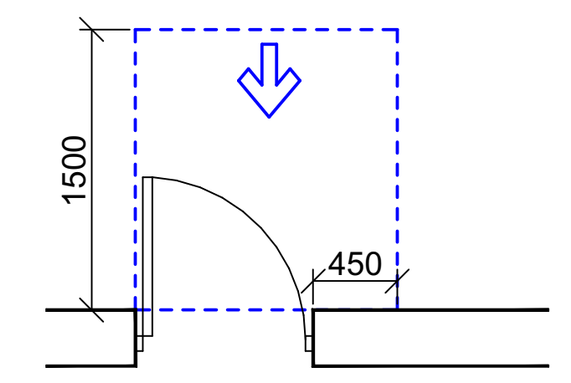

თავისუფალი სივრცე კართან მანევრირებისთვის
- ანჯამიანი კარი
წინიდან მისაწვდომი - გამოწევით გაღება

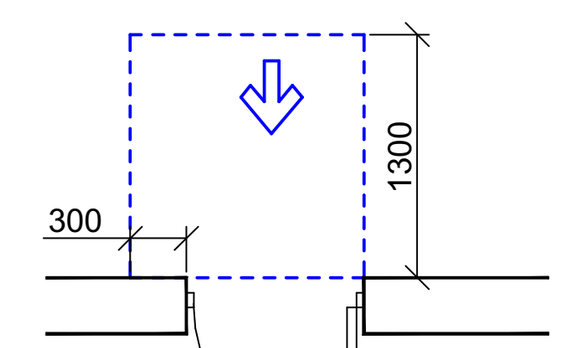

თავისუფალი სივრცე კართან მანევრირებისთვის
- ანჯამიანი კარი
წინიდან მისაწვდომი - მიწოლით გაღება

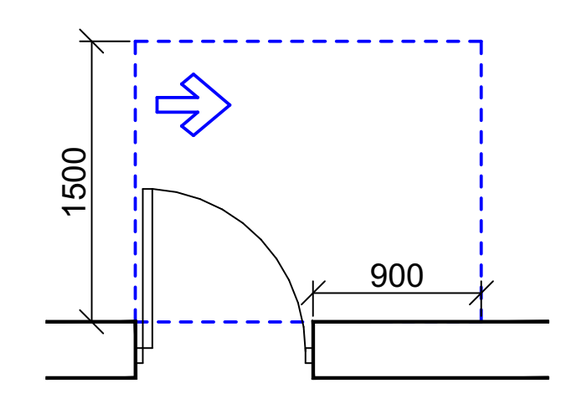

თავისუფალი სივრცე კართან მანევრირებისთვის
- ანჯამიანი კარი
ანჯამის მხრიდან მისაწვდომი - გამოწევით გაღება

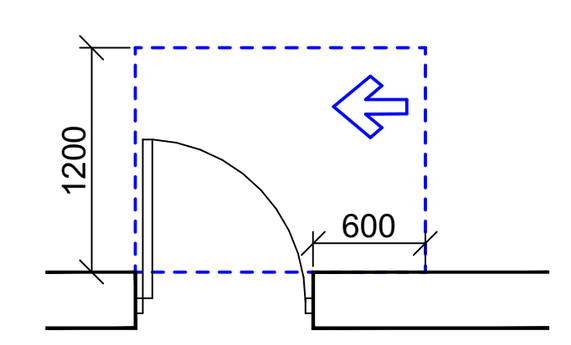

თავისუფალი სივრცე კართან მანევრირებისთვის
- ანჯამიანი კარი
საკეტის მხრიდან მისაწვდომი - გამოწევით გაღება

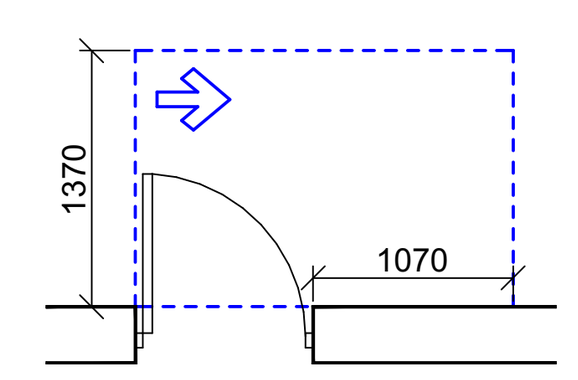

თავისუფალი სივრცე კართან მანევრირებისთვის
- ანჯამიანი კარი
ანჯამის მხრიდან მისაწვდომი - გამოწევით გაღება

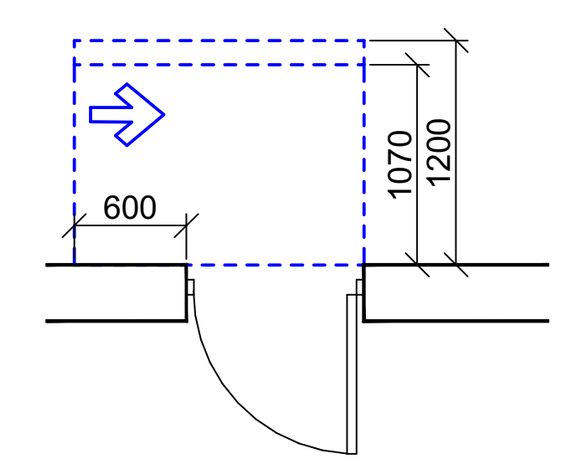

თავისუფალი სივრცე კართან მანევრირებისთვის
- ანჯამიანი კარი
საკეტის მხრიდან მისაწვდომი - მიწოლით გაღება
120 მმ. თუ მოწყობილია მიმხურავი

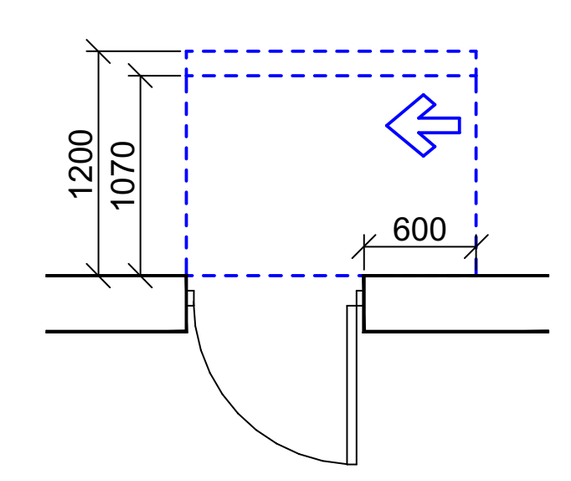

თავისუფალი სივრცე კართან მანევრირებისთვის
- ანჯამიანი კარი
ანჯამის მხრიდან მისაწვდომი - მიწოლით გაღება
120 მმ. თუ მოწყობილია მიმხურავი

შენიშვნები

1. იატაკის ზედაპირები მოეწყობა ისე, რომ იქნება მდგრადი, მყარი და არასრიალა.
2. განათების სამართავები, ელექტრო გამანაწილებლები, ელექტრო ჩამრთველები და დენსართები, ტემპერატურის მარეგულირებლები, მოწყობილობების სამართავები, წყალსადენი სისტემის მოწყობილობების მარეგულირებლები და დამცავი და ორმხრივი საკომუნიკაციო სისტემების სამართავები "ა" ტიპის ერთეულში მოეწყობა სტანდარტის 309–ე ქვეთავის შესაბამისად".
3. სინათლის ჩამრთველები, ელექტრო ჩამრთველები, დენსართები, ტემპერატურის მარეგულირებლები, ელექტრო გამანაწილებლები, და უსაფრთხოების ან შიდასაკომუნიკაციო სისტემების სამართავები "ბ" ტიპის ერთეულებში მოეწყობა სტანდარტის 309.2 და 1104.1.1 ქვეთავების მიხედვით.

ორგანიზაცია
Company name

შპს "შენი ბინა"
ს/კ 420424044

პროექტის დასახელება
Job Title

მრავალბინიანი საცხოვრებელი სახლი

მისამართი:
Address

საქართველო, ქ. თბილისი, დემეტრე თავდადებულის ქუჩა №16ა-ს მიმდებარედ

ს/კ: 01.10.06.006.234

ექსპლიკაცია:
Explication:

შენიშვნა:
Notes:

1. ნახაზზე ზომები მოცემულია სანტიმეტრებში.
2. ექსპლოატაციაში მიღებამდე პროექტში შესაძლებელია განხორციელდეს ცვლილებები.
3. ნახაზის ყველა ცვლილება მშენებლობის პროცესში შეთანხმებული უნდა იყოს პროექტის ავტორთან.

არქიტექტურული ნაწილი

პროექტის სტატუსი Drawing Status	შეს. თარიღი Date
სტადია პროექტი	2021/09/14

შემსრულებლები
performers

თანამდებობა	სახელი.გვარი	ხელმოწერა
პრ. ავტორი	დ.ბაირამაშვილი	
არქიტექტორი	დ.ბაირამაშვილი	
არქიტექტორი		
არქიტექტორი		
ვიზუალიზაცია		

ნახაზის დასახელება
Drawing title

სართული +9.60 ნიშნულზე მისაწვდომობის გეგმა

ინდექსი № INDEX	ფურც. რაოდ. PAGES	ფურცლის ზომა
		A1

მასშტაბი
Drawing Scale
1:100

2021 წ

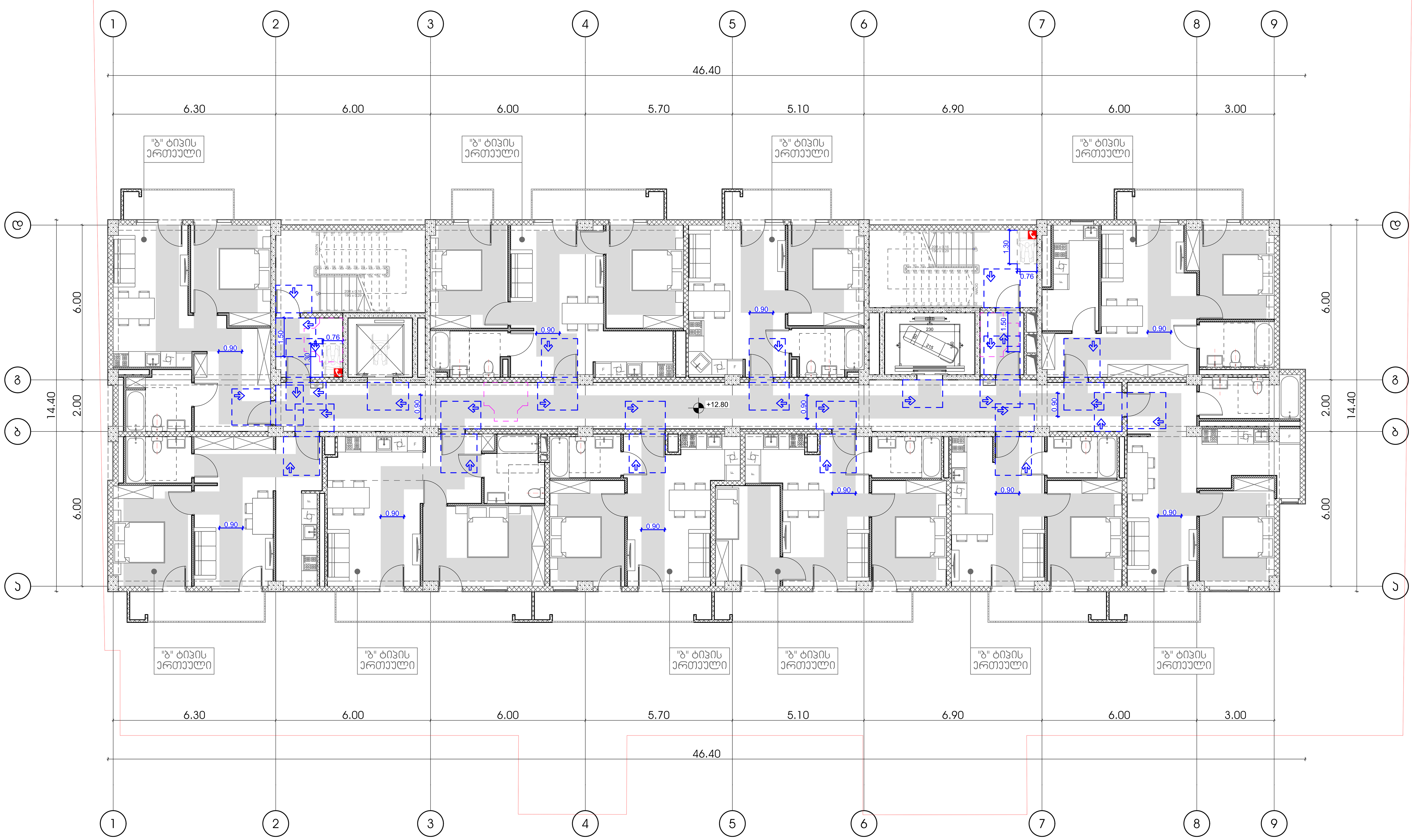

პირობითი ნიშნები

მისაწვდომი სვლაგზი

მოსატრიალებელი სივრცეები

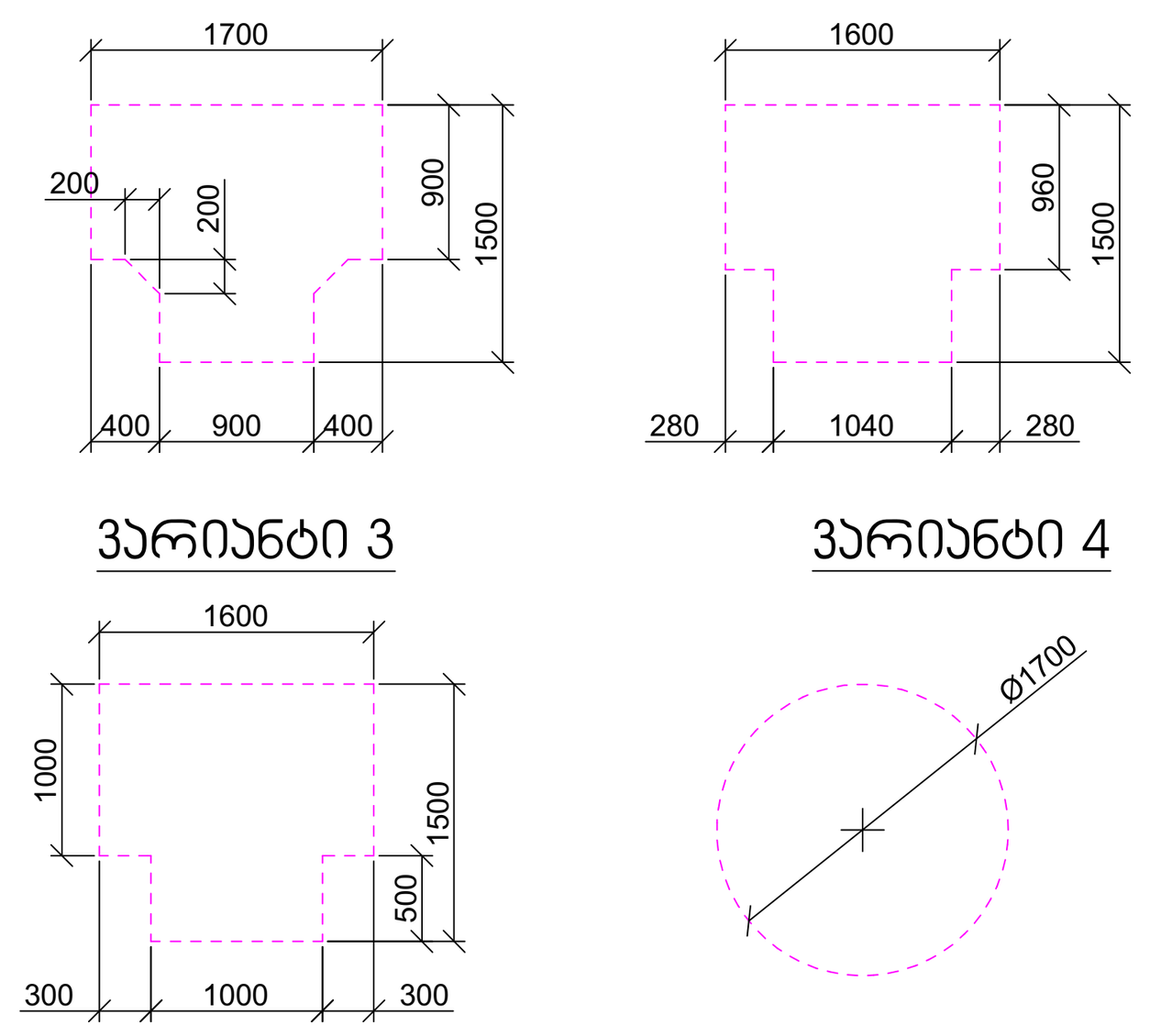

კარის წინ თავისუფალი სივრცე

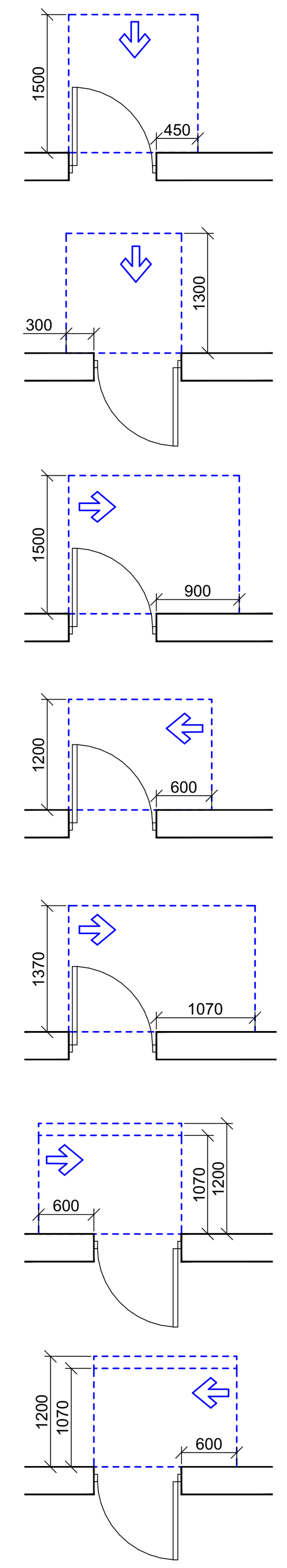

თავისუფალი სივრცე კართან მანევრირებისთვის
- ანჯამიანი კარი
წინიდან მისაწვდომი - გამოწევით გაღება

თავისუფალი სივრცე კართან მანევრირებისთვის
- ანჯამიანი კარი
წინიდან მისაწვდომი - მიწოლით გაღება

თავისუფალი სივრცე კართან მანევრირებისთვის
- ანჯამიანი კარი
ანჯამის მხრიდან მისაწვდომი - გამოწევით გაღება

თავისუფალი სივრცე კართან მანევრირებისთვის
- ანჯამიანი კარი
საკეტის მხრიდან მისაწვდომი - გამოწევით გაღება

თავისუფალი სივრცე კართან მანევრირებისთვის
- ანჯამიანი კარი
ანჯამის მხრიდან მისაწვდომი - გამოწევით გაღება

თავისუფალი სივრცე კართან მანევრირებისთვის
- ანჯამიანი კარი
საკეტის მხრიდან მისაწვდომი - მიწოლით გაღება
120 მინ. თუ მოწყობილია მიმხურავი

თავისუფალი სივრცე კართან მანევრირებისთვის
- ანჯამიანი კარი
ანჯამის მხრიდან მისაწვდომი - მიწოლით გაღება
120 მინ. თუ მოწყობილია მიმხურავი

შენიშვნები

1. იატაკის ზედაპირები მოეწყობა ისე, რომ იქნება მდგრადი, მყარი და არასრიალა.
2. განათების სამართავები, ელექტრო გამანაწილებლები, ელექტრო ჩამრთველები და დენსართები, ტემპერატურის მარეგულირებლები, მოწყობილობების სამართავები, წყალსადენი სისტემის მოწყობილობების მარეგულირებლები და დამცავი და ორმხრივი საკომუნიკაციო სისტემების სამართავები "ა" ტიპის ერთეულში მოეწყობა სტანდარტის 309–ე ქვეთავის შესაბამისად".
3. სინათლის ჩამრთველები, ელექტრო ჩამრთველები, დენსართები, ტემპერატურის მარეგულირებლები, ელექტრო გამანაწილებლები, და უსაფრთხოების ან შიდასაკომუნიკაციო სისტემების სამართავები "ბ" ტიპის ერთეულებში მოეწყობა სტანდარტის 309.2 და 1104.1.1 ქვეთავების მიხედვით.

ორგანიზაცია
Company name

შპს "შენი ბინა"
ს/კ 420424044

პროექტის დასახელება
Job Title

მრავალბინიანი საცხოვრებელი სახლი

მისამართი:
Address

საქართველო, ქ. თბილისი, დემეტრე თავდადებულის ქუჩა №16ა-ს მიმდებარედ

ს/კ: 01.10.06.006.234

ექსპლიკაცია:
Explication:

შენიშვნა:
Notes:

1. ნახაზზე ზომები მოცემულია სანტიმეტრებში.
2. ექსპლოატაციაში მიღებამდე პროექტში შესაძლებელია განხორციელდეს ცვლილებები.
3. ნახაზის ყველა ცვლილება მშენებლობის პროცესში შეთანხმებული უნდა იყოს პროექტის ავტორთან.

არქიტექტურული ნაწილი

პროექტის სტატუსი Drawing Status	შეს. თარიღი Date
სტადია პროექტი	2021/09/14

შემსრულებლები
performers

თანამდებობა	სახელი.გვარი	ხელმოწერა
პრ. ავტორი	დ.ბაირამაშვილი	
არქიტექტორი	დ.ბაირამაშვილი	
არქიტექტორი		
არქიტექტორი		
ვიზუალიზაცია		

ნახაზის დასახელება
Drawing title

სართული +12.80 ნიშნულზე მისაწვდომობის გეგმა

ინდექსი № INDEX	ფურც. რაოდ. PAGES	ფურცლის ზომა
		A1

მასშტაბი
Drawing Scale
1:100

2021 წ



პირობითი ნიშნები

მისაწვდომი სვლაგეზი

მოსატრიალებელი სივრცეები

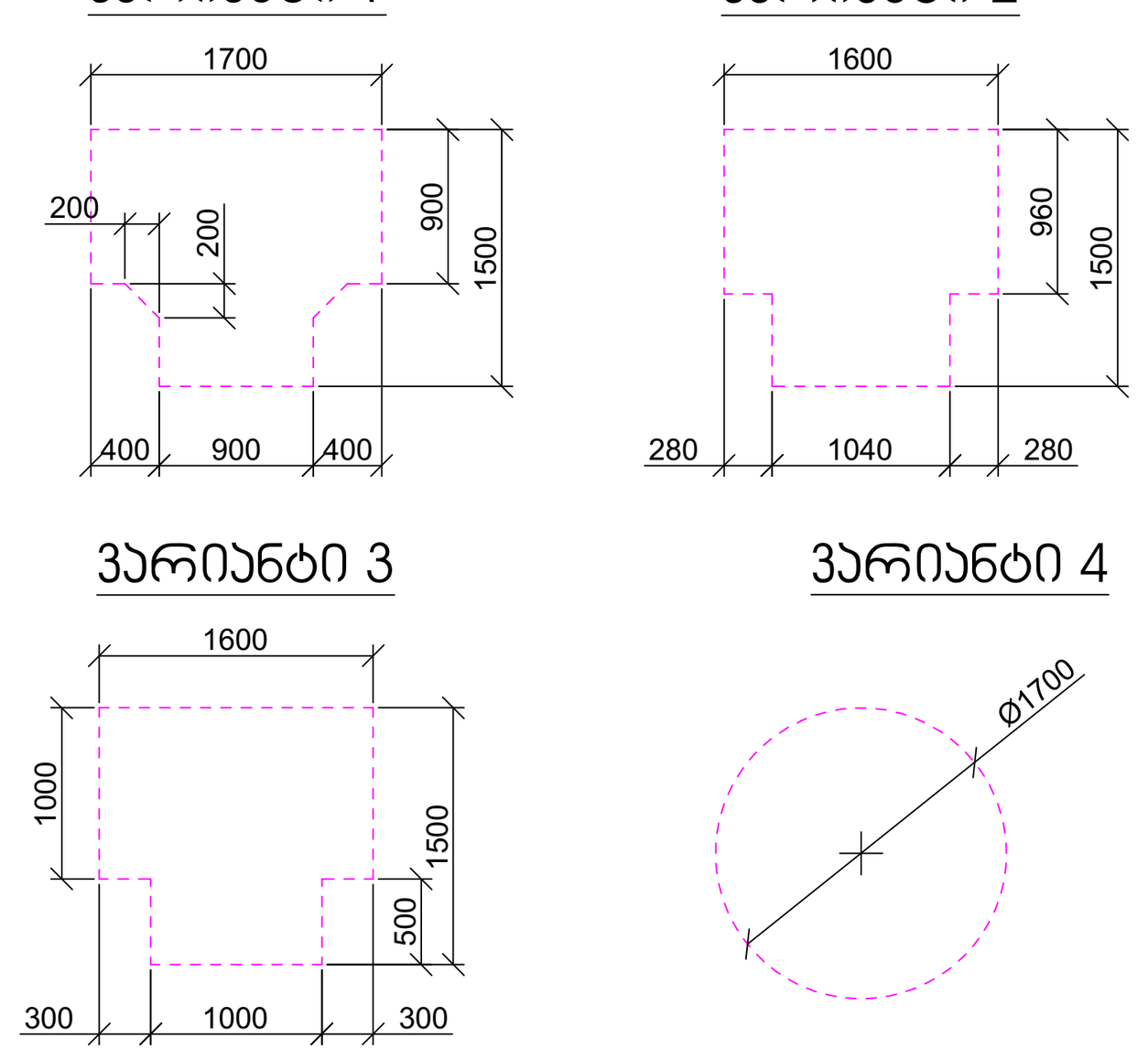

კარის წინ თავისუფალი სივრცე

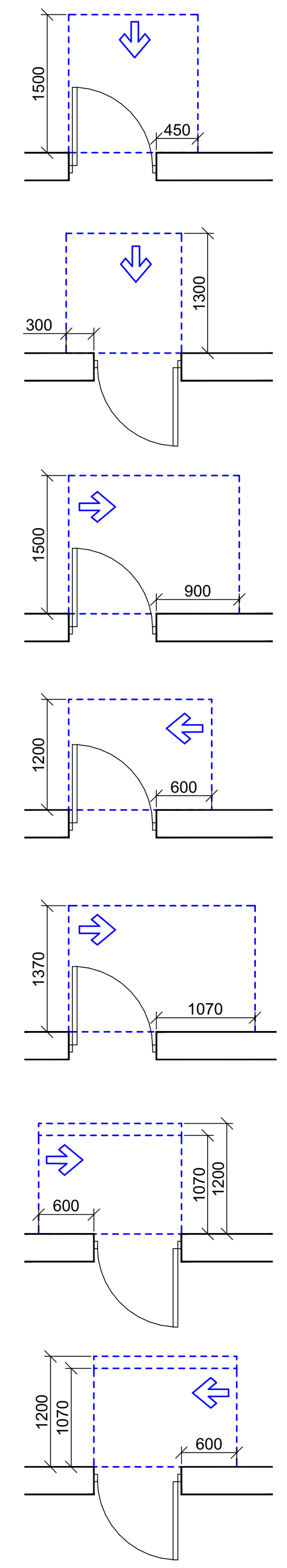

თავისუფალი სივრცე კართან მანევრირებისთვის - ანჯამიანი კარი
წინიდან მისაწვდომი - გამოწევით გაღება

თავისუფალი სივრცე კართან მანევრირებისთვის - ანჯამიანი კარი
წინიდან მისაწვდომი - მიწოლით გაღება

თავისუფალი სივრცე კართან მანევრირებისთვის - ანჯამიანი კარი
ანჯამის მხრიდან მისაწვდომი - გამოწევით გაღება

თავისუფალი სივრცე კართან მანევრირებისთვის - ანჯამიანი კარი
საკეტის მხრიდან მისაწვდომი - გამოწევით გაღება

თავისუფალი სივრცე კართან მანევრირებისთვის - ანჯამიანი კარი
ანჯამის მხრიდან მისაწვდომი - გამოწევით გაღება

თავისუფალი სივრცე კართან მანევრირებისთვის - ანჯამიანი კარი
საკეტის მხრიდან მისაწვდომი - მიწოლით გაღება
120 მინ. თუ მოწყობილია მიმხურავი

თავისუფალი სივრცე კართან მანევრირებისთვის - ანჯამიანი კარი
ანჯამის მხრიდან მისაწვდომი - მიწოლით გაღება
120 მინ. თუ მოწყობილია მიმხურავი

შენიშვნები

1. იატაკის ზედაპირები მოეწყობა ისე, რომ იქნება მდგრადი, მყარი და არასრიალა.
2. განათების სამართავები, ელექტრო გამანაწილებლები, ელექტრო ჩამრთველები და დენსართები, ტემპერატურის მარეგულირებლები, მოწყობილობების სამართავები, წყალსადენი სისტემის მოწყობილობების მარეგულირებლები და დამცავი და ორმხრივი საკომუნიკაციო სისტემების სამართავები "ა" ტიპის ერთეულში მოეწყობა სტანდარტის 309–ე ქვეთავის შესაბამისად".
3. სინათლის ჩამრთველები, ელექტრო ჩამრთველები, დენსართები, ტემპერატურის მარეგულირებლები, ელექტრო გამანაწილებლები, და უსაფრთხოების ან შიდასაკომუნიკაციო სისტემების სამართავები "ბ" ტიპის ერთეულებში მოეწყობა სტანდარტის 309.2 და 1104.1.1 ქვეთავების მიხედვით.

ორგანიზაცია
Company name

შპს "შენი ბინა"
ს/კ 420424044

პროექტის დასახელება
Job Title

მრავალბინიანი საცხოვრებელი სახლი

მისამართი:
Address

საქართველო, ქ. თბილისი, დემეტრე თავდადებულის ქუჩა №16ა-ს მიმდებარედ

ს/კ: 01.10.06.006.234

ექსპლიკაცია:
Explication:

შენიშვნა:
Notes:

1. ნახაზზე ზომები მოცემულია სანტიმეტრებში.
2. ექსპლოატაციაში მიღებამდე პროექტში შესაძლებელია განხორციელდეს ცვლილებები.
3. ნახაზის ყველა ცვლილება მშენებლობის პროცესში შეთანხმებული უნდა იყოს პროექტის ავტორთან.

არქიტექტურული ნაწილი

პროექტის სტატუსი Drawing Status	შეს. თარიღი Date
სტადია პროექტი	2021/09/14

შემსრულებლები
performers

თანამდებობა	სახელი.გვარი	ხელმოწერა
პრ. ავტორი	დ.ბაირამაშვილი	
არქიტექტორი	დ.ბაირამაშვილი	
არქიტექტორი		
არქიტექტორი		
ვიზუალიზაცია		

ნახაზის დასახელება
Drawing title

სართული +16.00 ნიშნულზე მისაწვდომობის გეგმა

ინდექსი № INDEX	ფურც. რაოდ. PAGES	ფურცლის ზომა
		A1

მასშტაბი
Drawing Scale
1:100

2021 წ

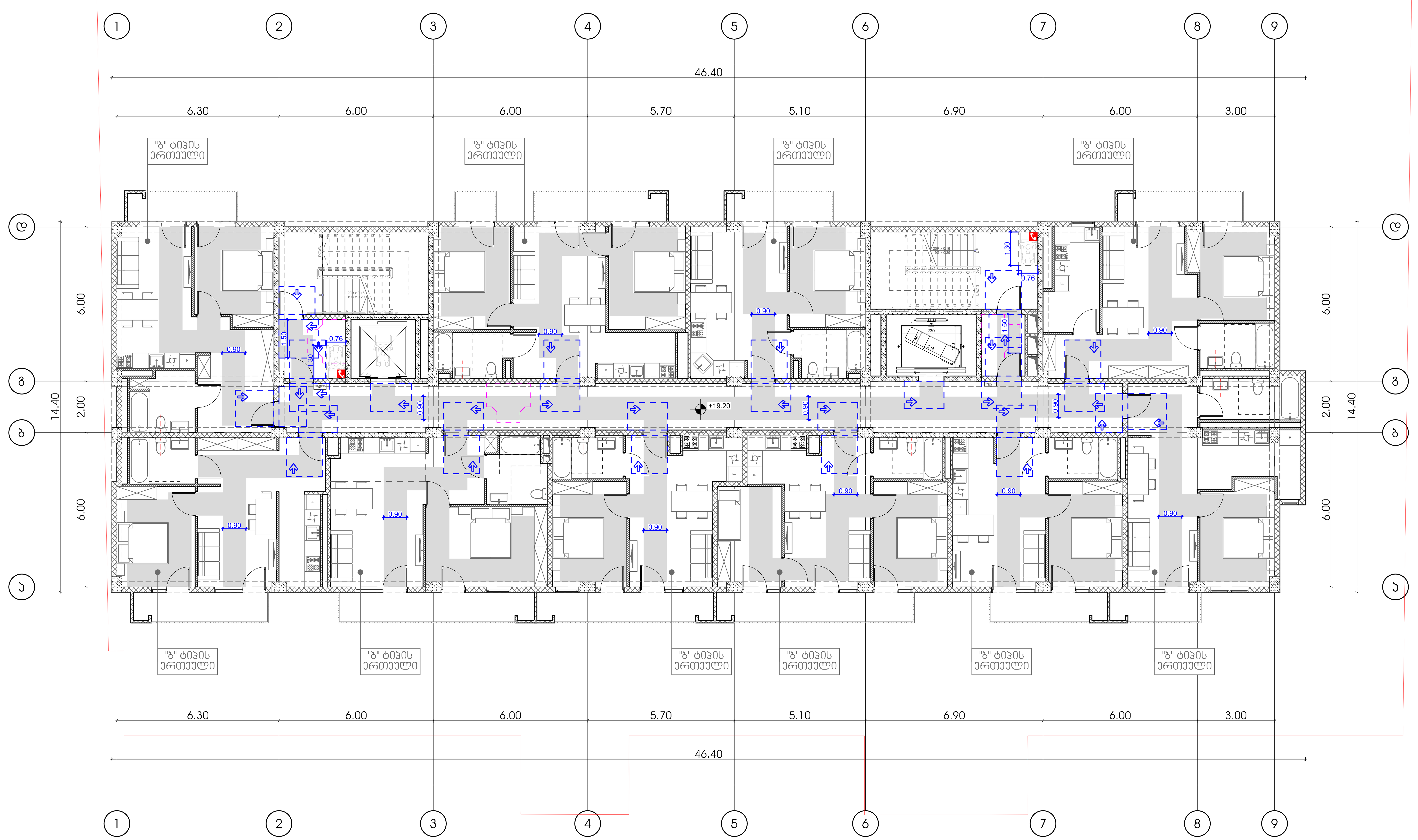

პირობითი ნიშნები

მისაწვდომი სვლაგეზი

მოსატრიალებელი სივრცეები

ვარიანტი 1 | ვარიანტი 2 | ვარიანტი 3 | ვარიანტი 4

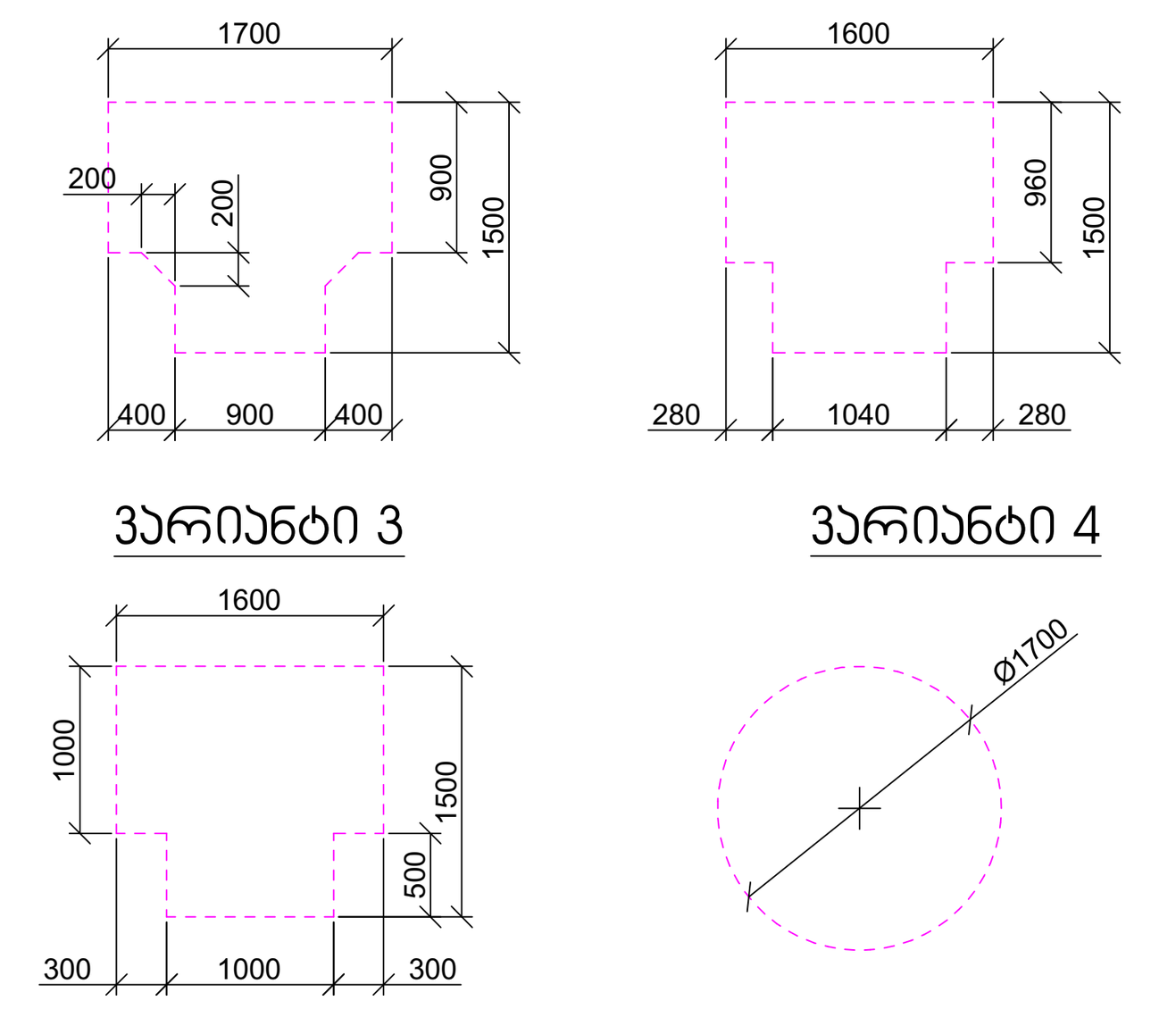

კარის წინ თავისუფალი სივრცე

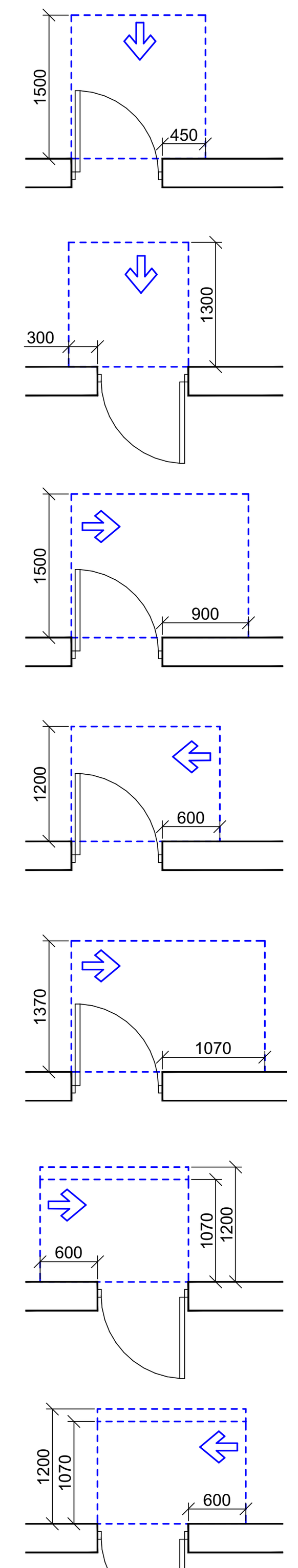

თავისუფალი სივრცე კართან მანევრირებისთვის
- ანჯამიანი კარი
წინიდან მისაწვდომი - გამოწევით გაღება

თავისუფალი სივრცე კართან მანევრირებისთვის
- ანჯამიანი კარი
წინიდან მისაწვდომი - მიწოლით გაღება

თავისუფალი სივრცე კართან მანევრირებისთვის
- ანჯამიანი კარი
ანჯამის მხრიდან მისაწვდომი - გამოწევით გაღება

თავისუფალი სივრცე კართან მანევრირებისთვის
- ანჯამიანი კარი
საკეტის მხრიდან მისაწვდომი - გამოწევით გაღება

თავისუფალი სივრცე კართან მანევრირებისთვის
- ანჯამიანი კარი
ანჯამის მხრიდან მისაწვდომი - გამოწევით გაღება

თავისუფალი სივრცე კართან მანევრირებისთვის
- ანჯამიანი კარი
საკეტის მხრიდან მისაწვდომი - მიწოლით გაღება
120 მინ. თუ მოწყობილია მიმხურავი

თავისუფალი სივრცე კართან მანევრირებისთვის
- ანჯამიანი კარი
ანჯამის მხრიდან მისაწვდომი - მიწოლით გაღება
120 მინ. თუ მოწყობილია მიმხურავი

შენიშვნები

1. იატაკის ზედაპირები მოეწყობა ისე, რომ იქნება მდგრადი, მყარი და არასრიალა.
2. განათების სამართავები, ელექტრო გამანაწილებლები, ელექტრო ჩამრთველები და დენსართები, ტემპერატურის მარეგულირებლები, მოწყობილობების სამართავები, წყალსადენი სისტემის მოწყობილობების მარეგულირებლები და დამცავი და ორმხრივი საკომუნიკაციო სისტემების სამართავები "ა" ტიპის ერთეულში მოეწყობა სტანდარტის 309–ე ქვეთავის შესაბამისად".
3. სინათლის ჩამრთველები, ელექტრო ჩამრთველები, დენსართები, ტემპერატურის მარეგულირებლები, ელექტრო გამანაწილებლები, და უსაფრთხოების ან შიდასაკომუნიკაციო სისტემების სამართავები "ბ" ტიპის ერთეულებში მოეწყობა სტანდარტის 309.2 და 1104.1.1 ქვეთავების მიხედვით.

ორგანიზაცია
Company name

შპს "შენი ბინა"
ს/კ 420424044

პროექტის დასახელება
Job Title

მრავალბინიანი საცხოვრებელი სახლი

მისამართი:
Address

საქართველო, ქ. თბილისი, დემეტრე თავდადებულის ქუჩა №16ა-ს მიმდებარედ

ს/კ: 01.10.06.006.234

ექსპლიკაცია:
Explication:

შენიშვნა:
Notes:

1. ნახაზზე ზომები მოცემულია სანტიმეტრებში.
2. ექსპლოატაციაში მიღებამდე პროექტში შესაძლებელია განხორციელდეს ცვლილებები.
3. ნახაზის ყველა ცვლილება მშენებლობის პროცესში შეთანხმებული უნდა იყოს პროექტის ავტორთან.

არქიტექტურული ნაწილი

პროექტის სტატუსი Drawing Status	შეს. თარიღი Date
სტადია პროექტი	2021/09/14

შემსრულებლები
performers

თანამდებობა	სახელი.გვარი	ხელმოწერა
პრ. ავტორი	დ.ბაირამაშვილი	
არქიტექტორი	დ.ბაირამაშვილი	
არქიტექტორი		
არქიტექტორი		
ვიზუალიზაცია		

ნახაზის დასახელება
Drawing title

სართული +19.20 ნიშნულზე მისაწვდომობის გეგმა

ინდექსი № INDEX	ფურც. რაოდ. PAGES	ფურცლის ზომა
		A1

მასშტაბი
Drawing Scale
1:100

2021 წ



პირობითი ნიშნები

მისაწვდომი სვლაგეზი

მოსატრიალებელი სივრცეები

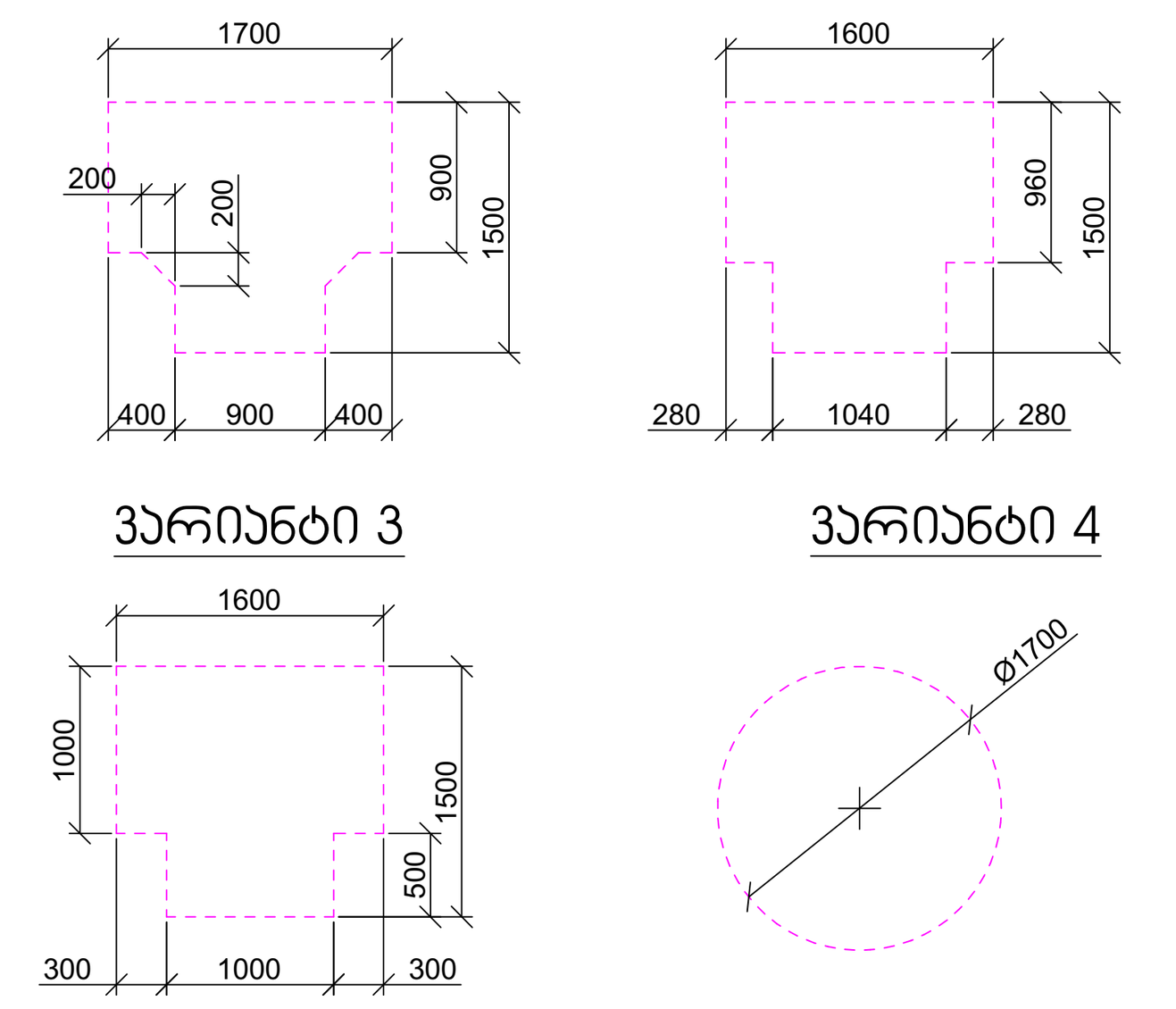

კარის წინ თავისუფალი სივრცე

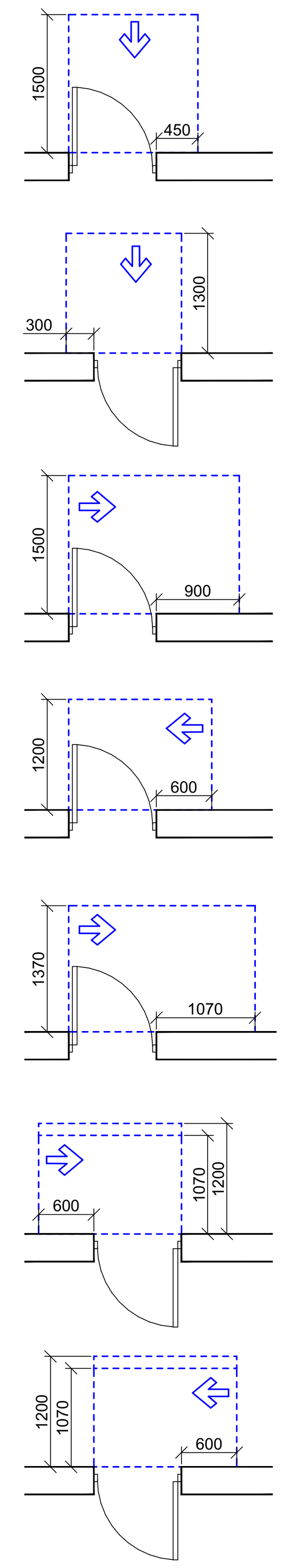

თავისუფალი სივრცე კართან მანევრირებისთვის
- ანჯამიანი კარი
წინიდან მისაწვდომი - გამოწევით გაღება

თავისუფალი სივრცე კართან მანევრირებისთვის
- ანჯამიანი კარი
წინიდან მისაწვდომი - მიწოლით გაღება

თავისუფალი სივრცე კართან მანევრირებისთვის
- ანჯამიანი კარი
ანჯამის მხრიდან მისაწვდომი - გამოწევით გაღება

თავისუფალი სივრცე კართან მანევრირებისთვის
- ანჯამიანი კარი
საკეტის მხრიდან მისაწვდომი - გამოწევით გაღება

თავისუფალი სივრცე კართან მანევრირებისთვის
- ანჯამიანი კარი
ანჯამის მხრიდან მისაწვდომი - გამოწევით გაღება

თავისუფალი სივრცე კართან მანევრირებისთვის
- ანჯამიანი კარი
საკეტის მხრიდან მისაწვდომი - მიწოლით გაღება
120 მინ. თუ მოწყობილია მიმხურავი

თავისუფალი სივრცე კართან მანევრირებისთვის
- ანჯამიანი კარი
ანჯამის მხრიდან მისაწვდომი - მიწოლით გაღება
120 მინ. თუ მოწყობილია მიმხურავი

შენიშვნები

1. იატაკის ზედაპირები მოეწყობა ისე, რომ იქნება მდგრადი, მყარი და არასრიალა.
2. განათების სამართავები, ელექტრო გამანაწილებლები, ელექტრო ჩამრთველები და დენსართები, ტემპერატურის მარეგულირებლები, მოწყობილობების სამართავები, წყალსადენი სისტემის მოწყობილობების მარეგულირებლები და დამცავი და ორმხრივი საკომუნიკაციო სისტემების სამართავები "ა" ტიპის ერთეულში მოეწყობა სტანდარტის 309–ე ქვეთავის შესაბამისად".
3. სინათლის ჩამრთველები, ელექტრო ჩამრთველები, დენსართები, ტემპერატურის მარეგულირებლები, ელექტრო გამანაწილებლები, და უსაფრთხოების ან შიდასაკომუნიკაციო სისტემების სამართავები "ბ" ტიპის ერთეულებში მოეწყობა სტანდარტის 309.2 და 1104.1.1 ქვეთავების მიხედვით.

ორგანიზაცია
Company name

შპს "შენი ბინა"
ს/კ 420424044

პროექტის დასახელება
Job Title

მრავალბინიანი საცხოვრებელი სახლი

მისამართი:
Address

საქართველო, ქ. თბილისი, დემეტრე თავდადებულის ქუჩა №16ა-ს მიმდებარედ

ს/კ: 01.10.06.006.234

ექსპლიკაცია:
Explication:

შენიშვნა:
Notes:

1. ნახაზზე ზომები მოცემულია სანტიმეტრებში.
2. ექსპლოატაციაში მიღებამდე პროექტში შესაძლებელია განხორციელდეს ცვლილებები.
3. ნახაზის ყველა ცვლილება მშენებლობის პროცესში შეთანხმებული უნდა იყოს პროექტის ავტორთან.

არქიტექტურული ნაწილი

პროექტის სტატუსი Drawing Status	შეს. თარიღი Date
სტადია პროექტი	2021/09/14

შემსრულებლები
performers

თანამდებობა	სახელი.გვარი	ხელმოწერა
პრ. ავტორი	დ.ბაირამაშვილი	
არქიტექტორი	დ.ბაირამაშვილი	
არქიტექტორი		
არქიტექტორი		
ვიზუალიზაცია		

ნახაზის დასახელება
Drawing title

სართული +22.40 ნიშნულზე მისაწვდომობის გეგმა

ინდექსი № INDEX	ფურც. რაოდ. PAGES	ფურცლის ზომა
		A1

მასშტაბი
Drawing Scale
1:100

2021 წ

მისაწვდომი ტუალეტი "ა" ტიპის ერთეულში

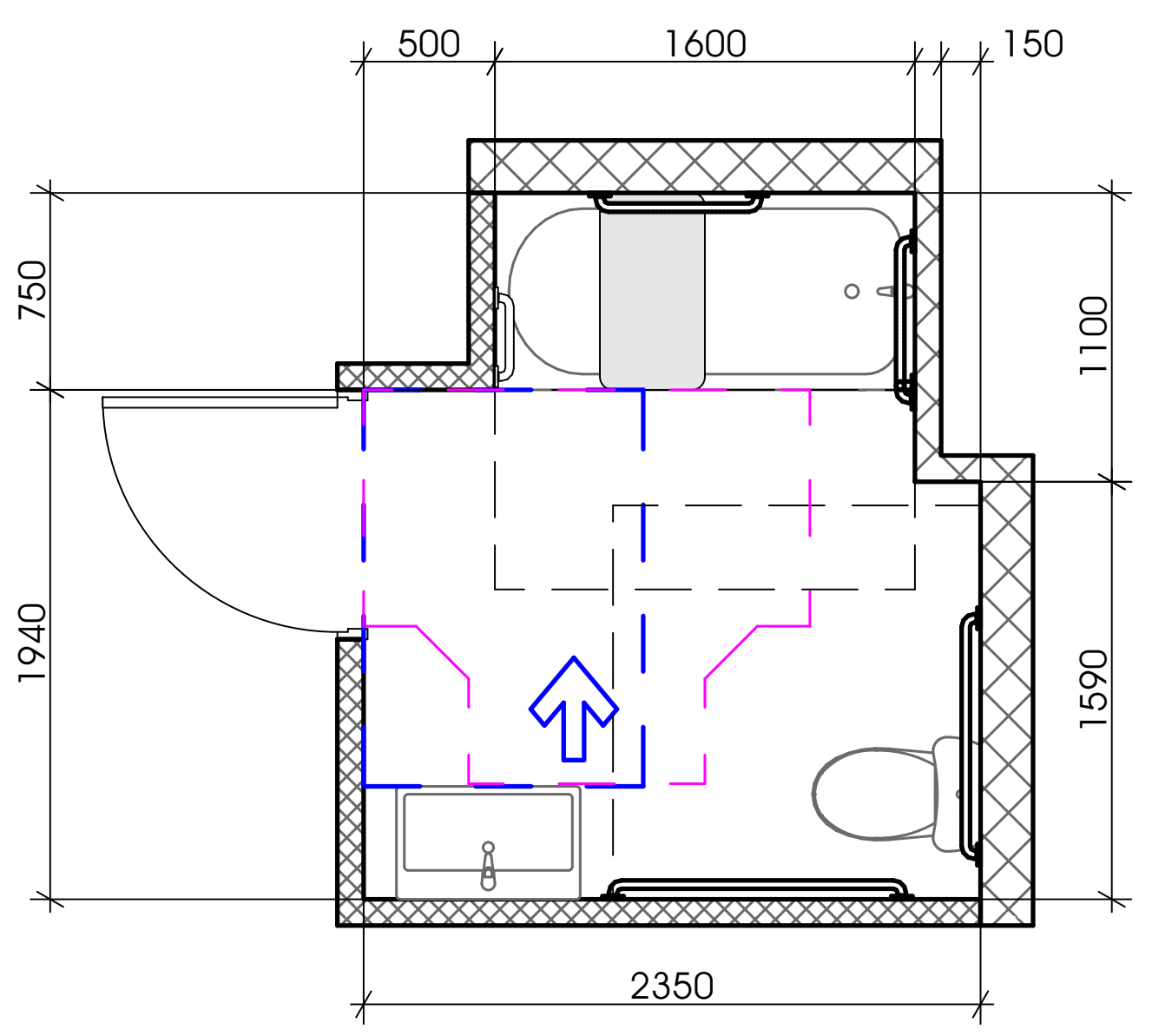

თავისუფალი სივრცე კართან მანევრირებისთვის
ანჯამიანი კარი
წინიდან მისაწვდომი - მიწოლით გაღება

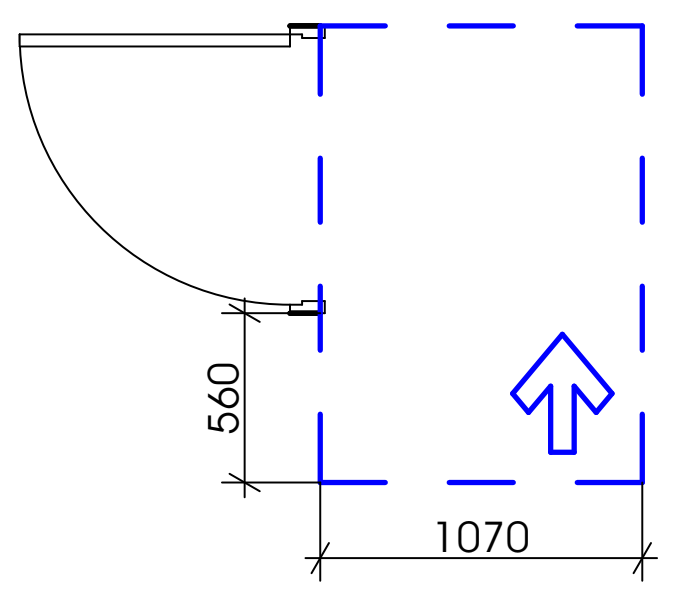

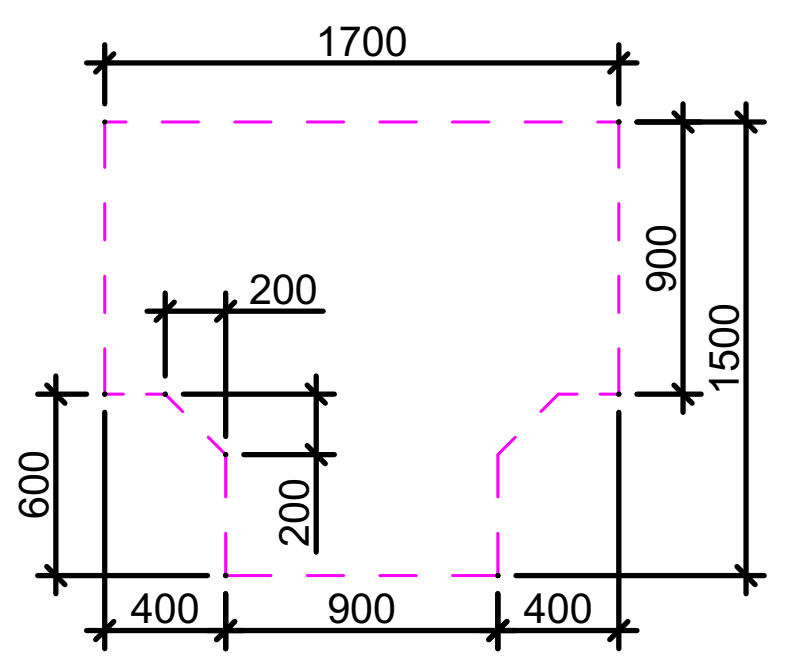

უნიტაზის და ხელმოსაჭიდი ძელების (საჭიროების შემხვევაში) მდებარეობა

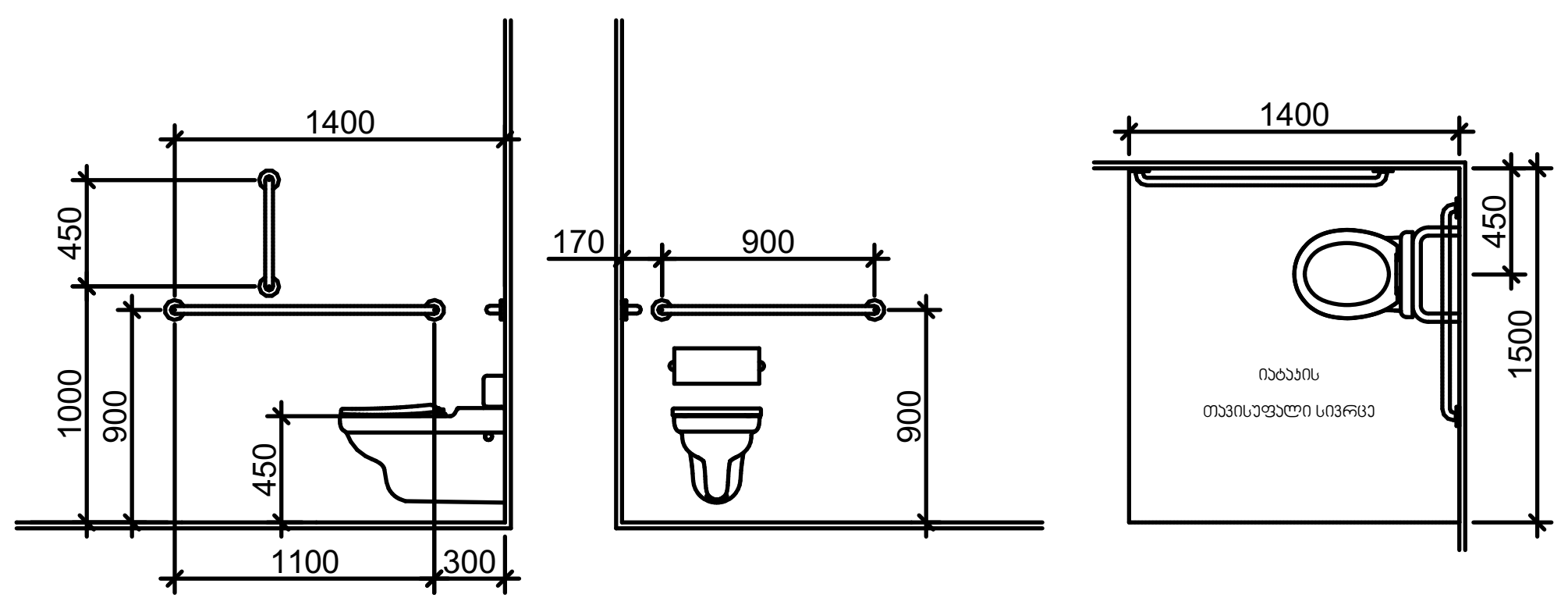

დასაჯდომის მქონე აბაზანა ხელმოსაჭიდი ძელებით

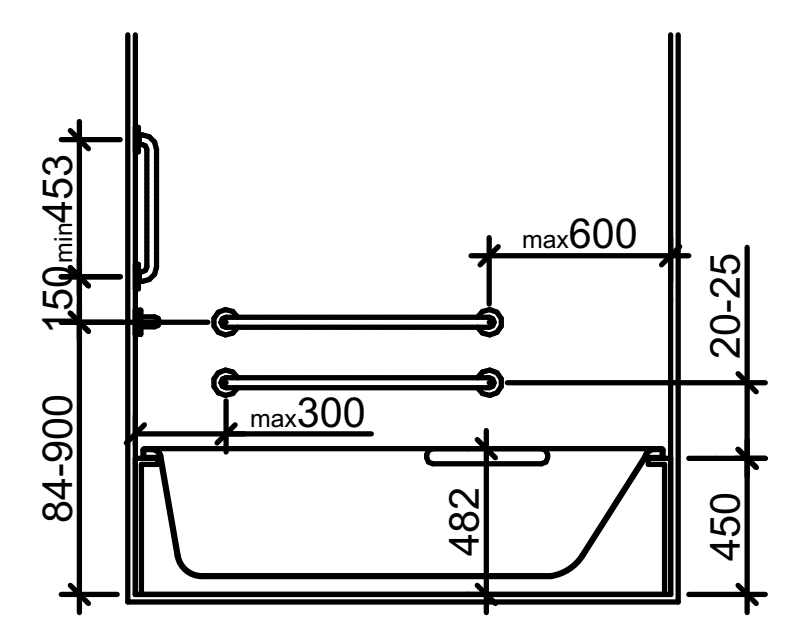

ხელსაბანის მდებარეობა

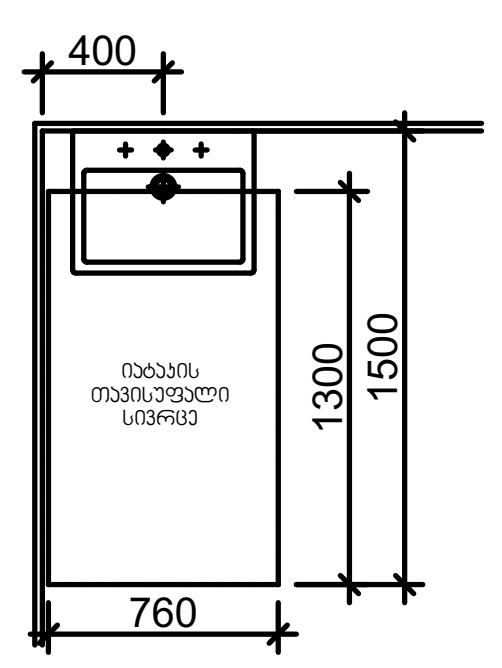

თავისუფალი სივრცე ფეხის ფალანგისთვის

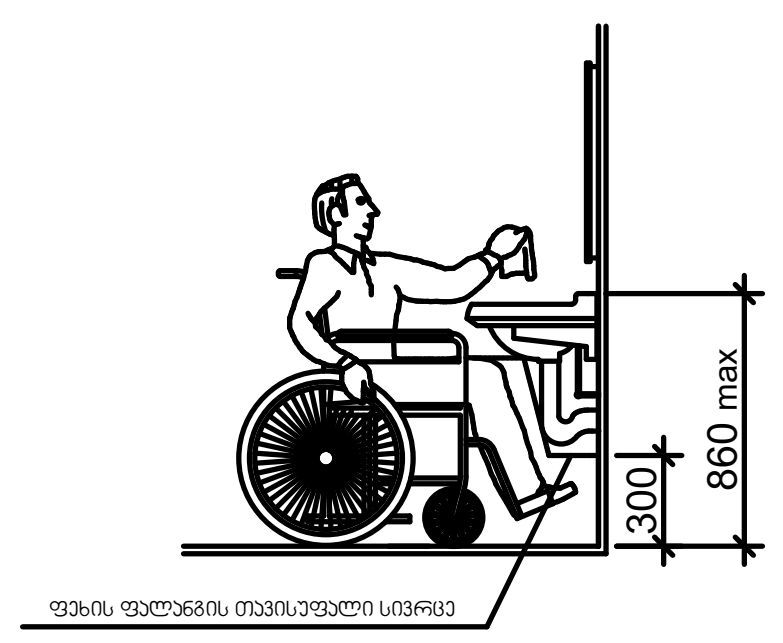

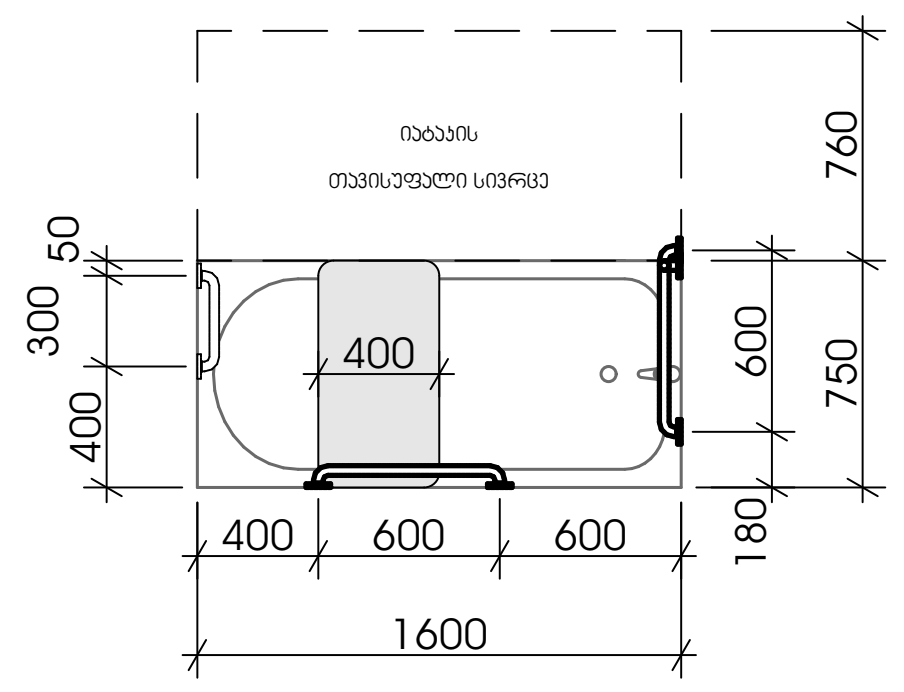

მისაწვდომი ტუალეტი "ბ" ტიპის ერთეულში

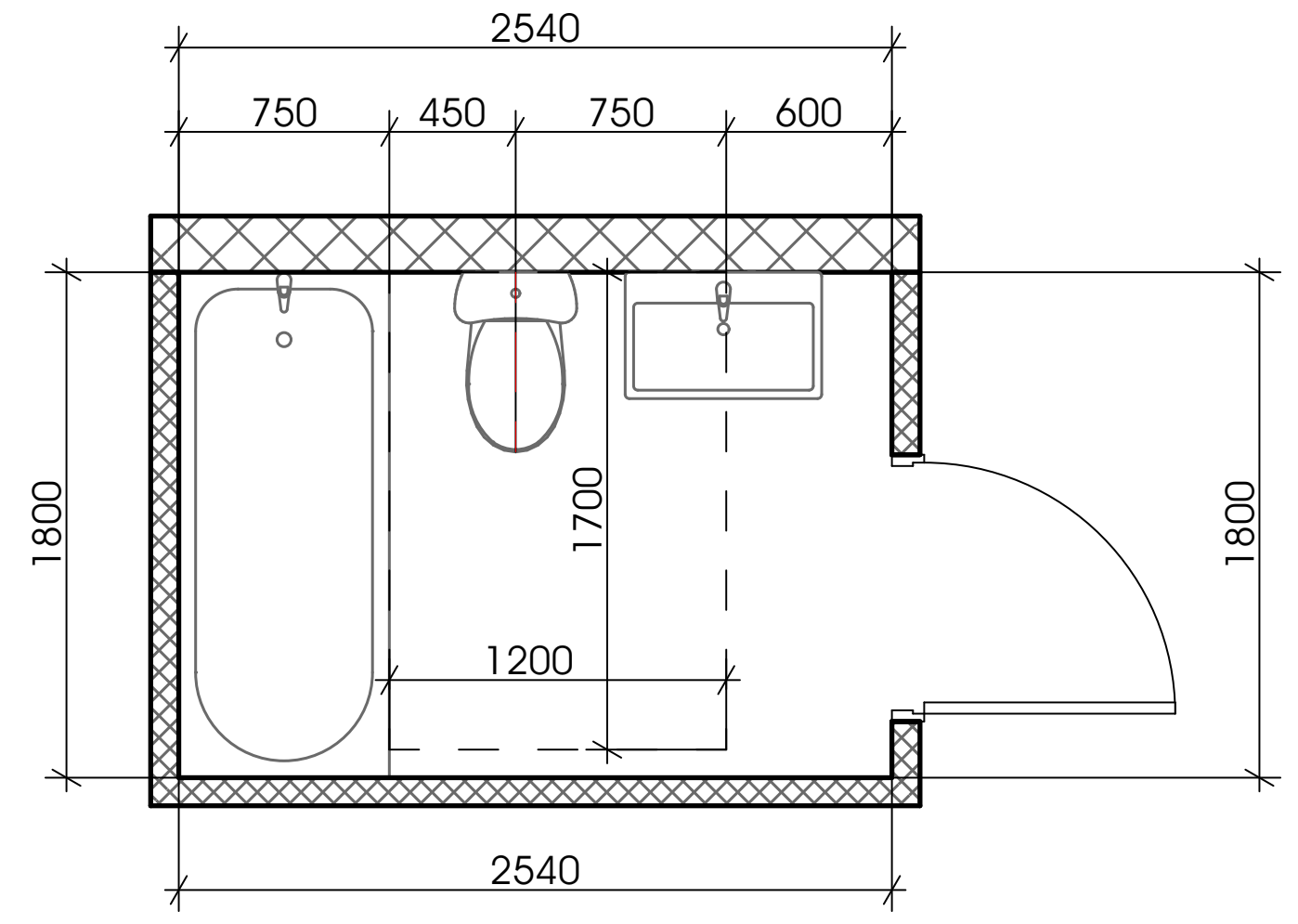

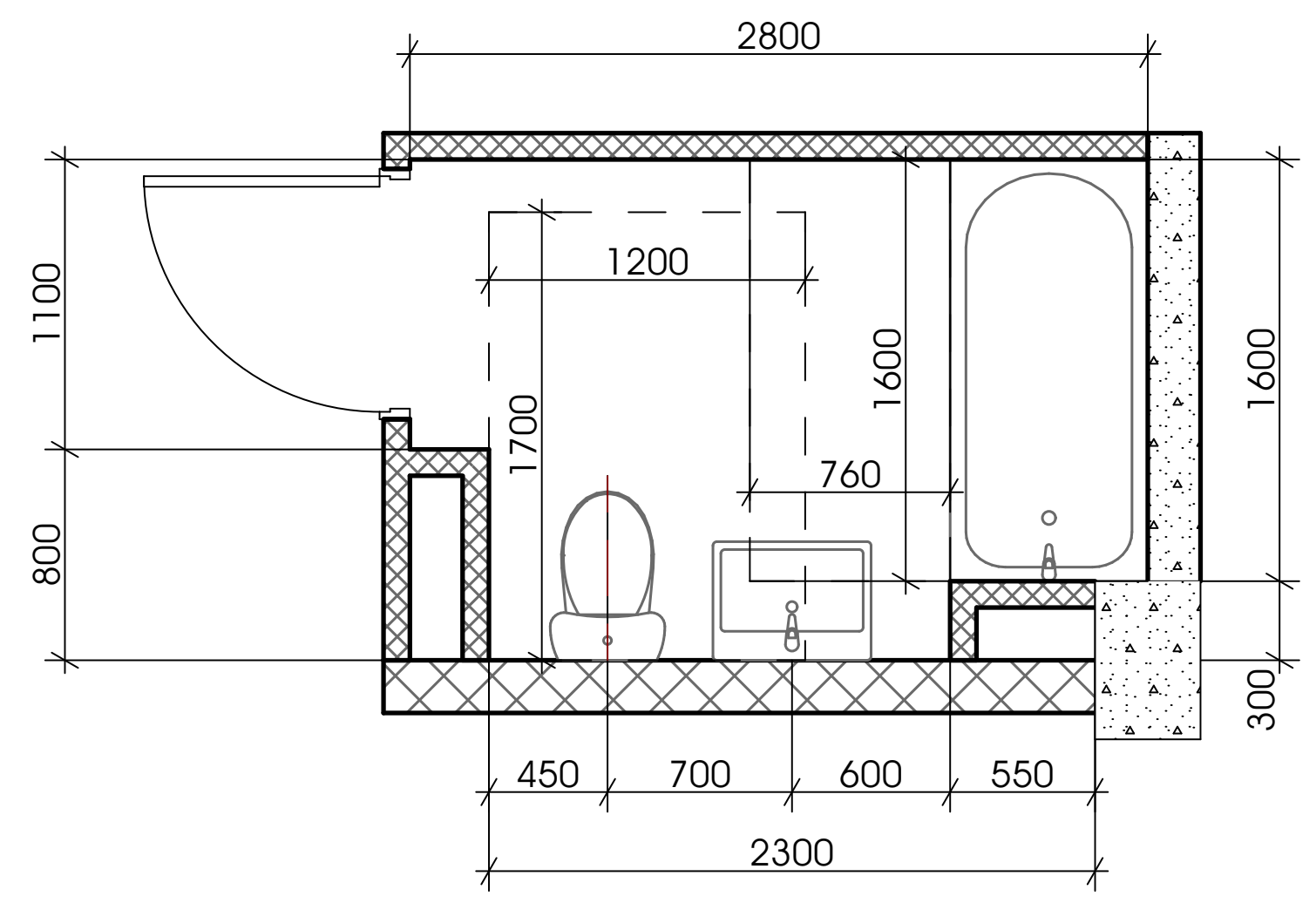

შენიშვნები

"ა" ტიპის ერთეულში ხელმოსაჭიდი ძელები დამაგრდება საჭიროების შემთხვევაში

ორგანიზაცია
Company name

შპს "შენი ბინა"
ს/კ 420424044

პროექტის დასახელება
Job Title

მრავალბინიანი საცხოვრებელი სახლი

მისამართი:
Address

საქართველო, ქ. თბილისი, დემეტრე თავდადებულის ქუჩა №16ა-ს მიმდებარედ

ს/კ: 01.10.06.006.234

ექსპლიკაცია:
Explication:

შენიშვნა:
Notes:

1. ნახაზზე ზომები მოცემულია სანტიმეტრებში.
2. ექსპლოატაციაში მიღებამდე პროექტში შესაძლებელია განხორციელდეს ცვლილებები.
3. ნახაზის ყველა ცვლილება მშენებლობის პროცესში შეთანხმებული უნდა იყოს პროექტის ავტორთან.

არქიტექტურული ნაწილი

პროექტის სტატუსი Drawing Status	შეს. თარიღი Date
სტადია პროექტი	2021/09/14

შემსრულებლები
performers

თანამდებობა	სახელი.გვარი	ხელმოწერა
პრ. ავტორი	დ.ბაირამაშვილი	
არქიტექტორი	დ.ბაირამაშვილი	
არქიტექტორი		
არქიტექტორი		
ვიზუალიზაცია		

ნახაზის დასახელება
Drawing title

მისაწვდომი ტუალეტები

ინდექსი № INDEX	ფურც. რაოდ. PAGES	ფურცლის ზომა
		A2

მასშტაბი
Drawing Scale
1:50

2021 წ

ჯ-1

კარი ზღურბლის
გარეშე მიმხურავით

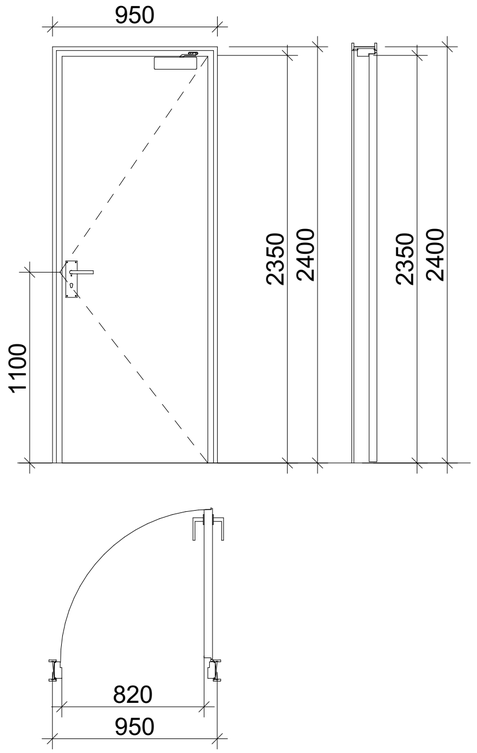

ჯ-2

კარი ზღურბლით
მიმხურავის გარეშე

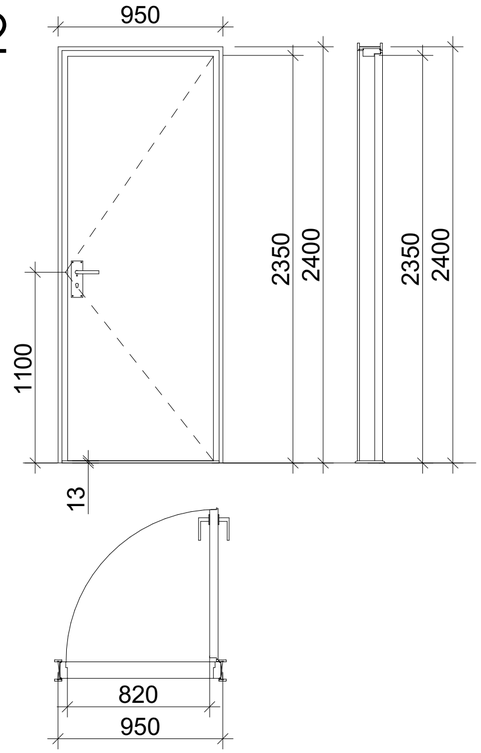

ჯ-3

კარი ზღურბლის და
მიმხურავის გარეშე

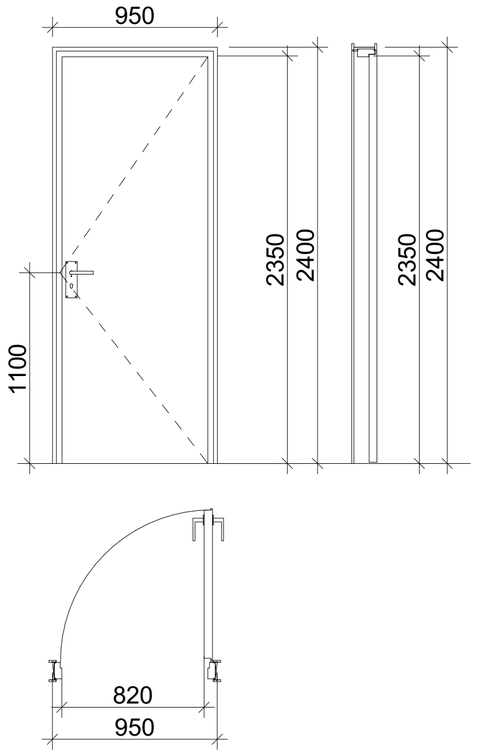

ზღურბლი მ. 1:1



შენიშვნები:

- კარის ზედაპირი უნდა იყოს გლუვი იატაკიდან მინიმუმ 250 მმ-ის საზღვრებში.
- სახელურები, ჩამოსაწევი სახელურები, საკეტები, რაზები და მისაწვდომი კარის სხვა სამართავები ისეთი ფორმის იქნება, რომ ადვილად შეიძლებოდეს ერთი ხელით მოჭიდება და მის ასამუშავებლად საჭირო არ იქნება მაგრად მოჭიდება, ჭვალება ან მაჯის ტრიალი.
- დახურული კარის კავეულის გასაღები ნაწილები და გაღებისათვის განკუთვნილი ძალა შესაბამისობაში იქნება შემდეგთან:
  1. წინიდან მისაწვდომობისას, გამოწევით ან მიწოლით გაღებადი, არაუმეტეს 66.7 ნიუტონი.
  2. ბრუნვითი მოძრაობით გასაღები, არაუმეტეს 315 ნიუტონი სმ.
- **გასასვლელის კომპონენტებს (გზა-კიბე და ვესტიბიული) ემსახურება მიმხურავით აღჭურვილი კარებები.**
- კარის მიმხურავები ისე მოეწყობა, რომ 90 გრადუსით, ღია მდგომარეობიდან 12 გრადუსით გაღებულ მდგომარეობამდე კარის მისახურად საჭირო დრო არაუმცირეს 5 წამი იქნება.
- კარის ზამბარიანი ანკამები ისე მოეწყობა, რომ 70 გრადუსით ღია მდგომარეობიდან დახურულ მდგომარეობამდე კარი არაუმცირეს 1.5 წამში გადავა.
- ცეცხლმედეგი კარისგან განსხვავებული კარის მიწოლით ან გამოწევით გაღებისათვის საჭირო ძალა შესაბამისობაში იქნება შემდეგთან:
  1. შენობაში განთავსებული ანკამიანი კარი: არაუმეტეს 22.2 ნიუტონი.
- კარებების ცეცხლმედეგობა მითითებულია ხანძარსაწინააღმდეგო გეგმებზე.
- კარებების გაღების მიმართულება მითითებულია გეგმებზე.
- კერის ზღურბლი მითითბულია გეგმებზე
- არცერთი კარის სუფთა სიმაღლე არ იქნება 2,05 მეტრზე ნაკლები.

ორგანიზაცია
Company name

შპს "შენი ბინა"
ს/კ 420424044

პროექტის დასახელება
Job Title

მრავალბინიანი საცხოვრებელი სახლი

მისამართი:
Address

საქართველო, ქ. თბილისი,
დემეტრე თავდადებულის ქუჩა №163-ს მიმდებარედ

ს/კ: 01.10.06.006.234

განმარტება:
Explication:

შენიშვნა:
Notes:

1. ნახაზზე ზომები მოცემულია სანტიმეტრებში.
2. პასპორტიზაციამდე მიღებამდე პროექტში შესაძლებელია განხორციელდეს ცვლილებები.
3. ნახაზის ყველა ცვლილება მშენებლობის პროცესში შეთანხმებული უნდა იყოს პროექტის ავტორთან.

არქიტექტურული ნაწილი

პროექტის სტატუსი Drawing Status	მქს. თარიღი Date
სტადია პროექტი	2021/09/14

შემსრულებლები
performers

თანამდებობა	სახელი,გვარი	ხელმოწერა
პრ. ავტორი	დ.გაირაბეთაშვილი	
არქიტექტორი	დ.გაირაბეთაშვილი	
არქიტექტორი		
არქიტექტორი		
ვიზუალიზაცია		

ნახაზის დასახელება
Drawing title

ჯარებები

| ინდექსი №
INDEX | ფურც. რაოდ.
PAGES | ფურცლების ზომა |
|---|---|---|
| | | A2 |

მასშტაბი
Drawing Scale

2021 წ

გზა-კიბე №1

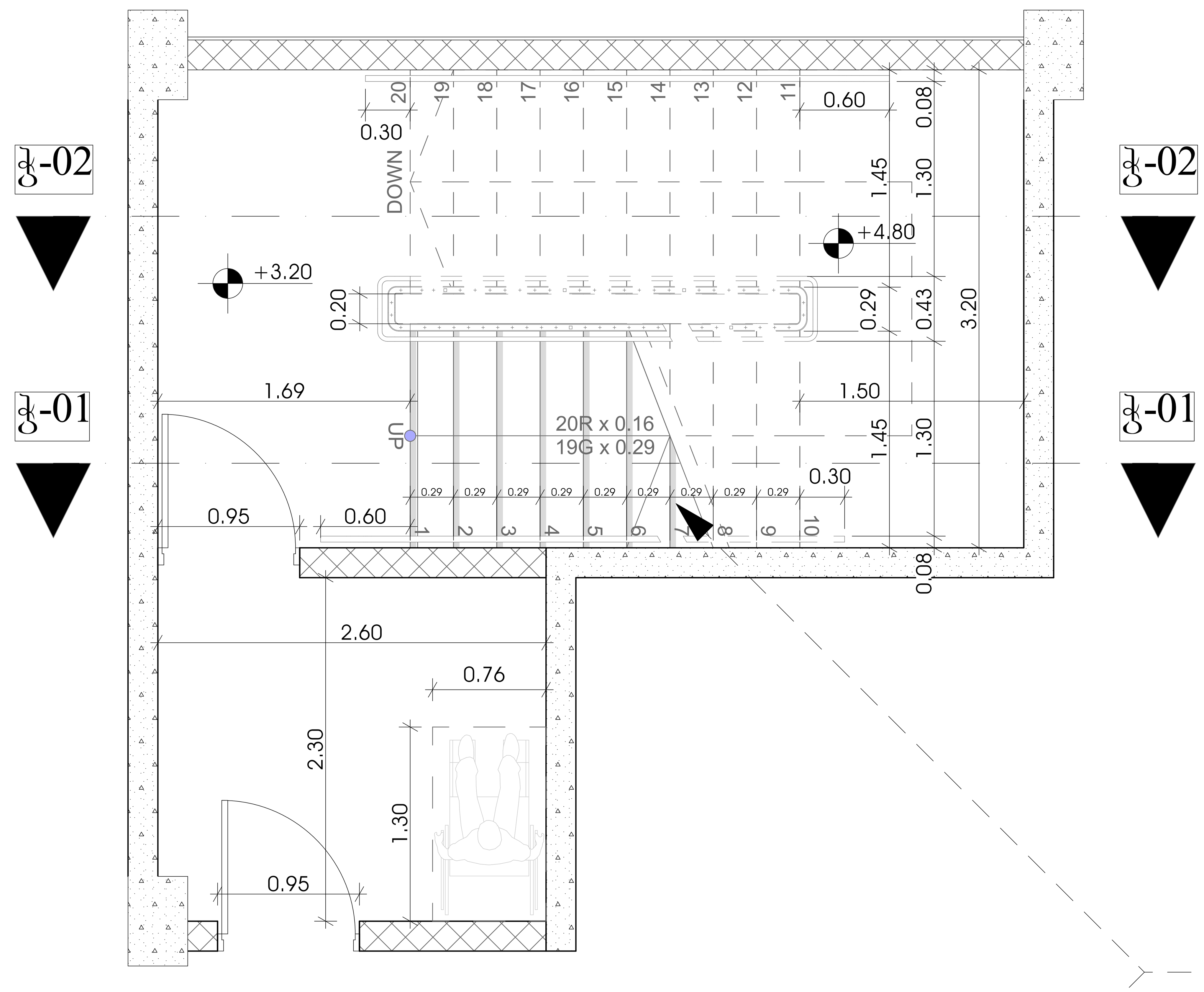

ხილვადი კონტრასტი კიბის საფეხურზე
შიგა და გარე კიბეებზე

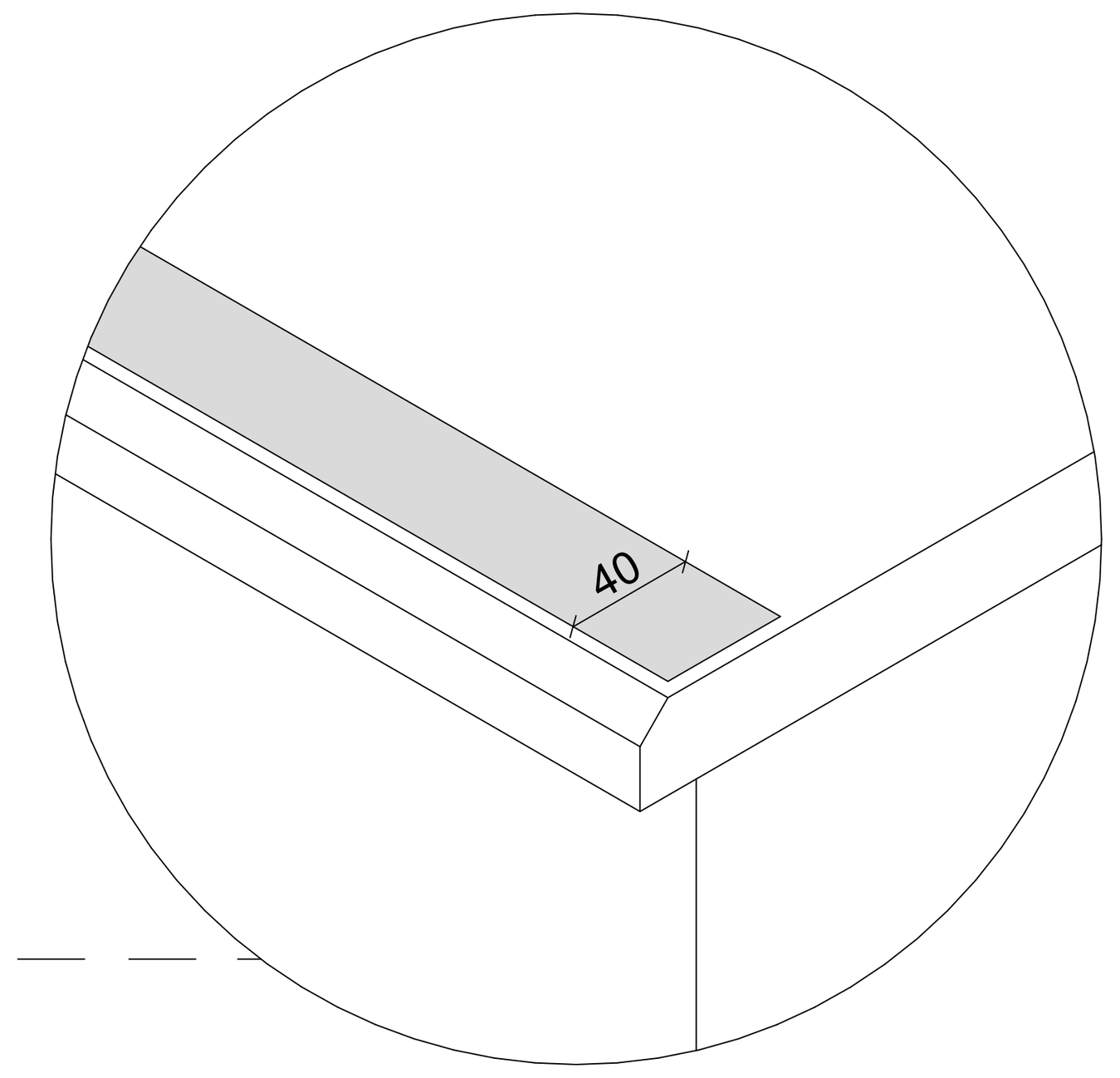

გზა-კიბე №2

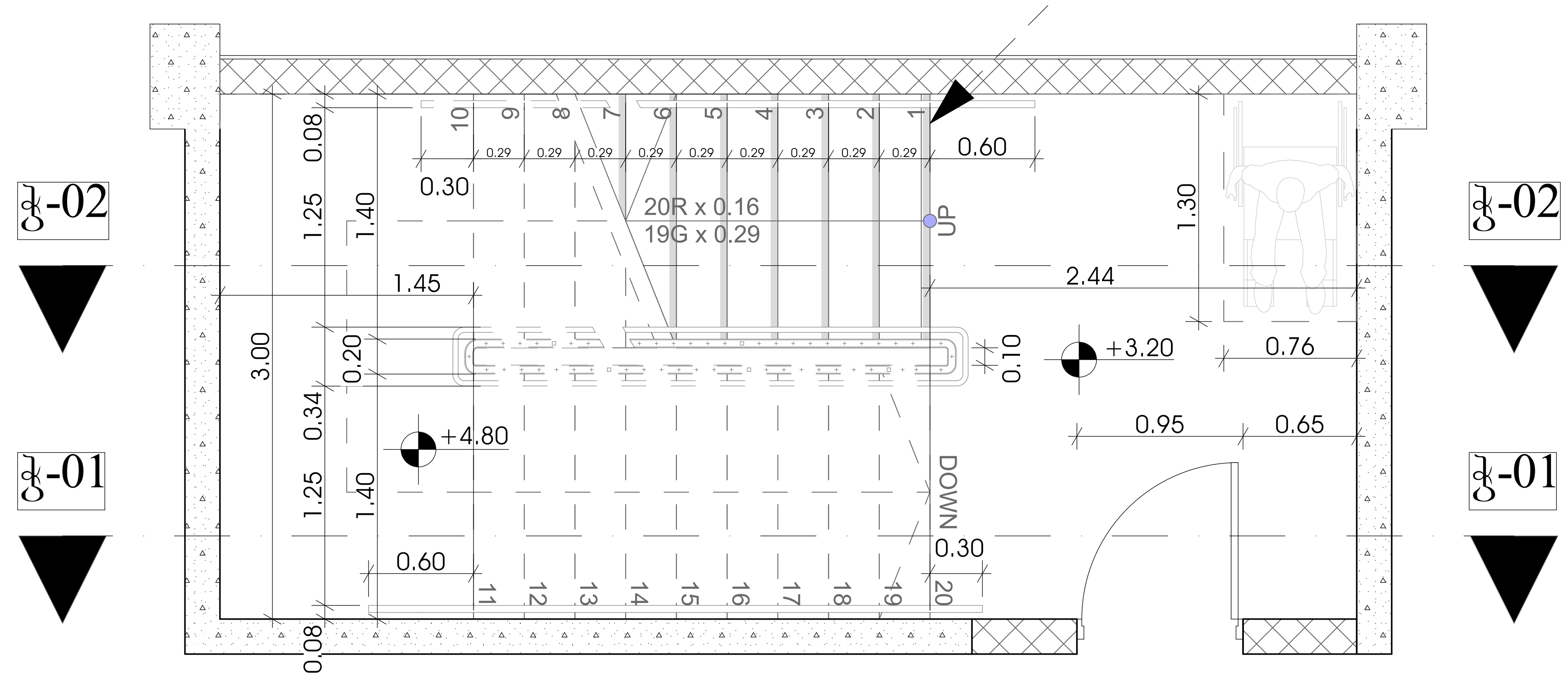

შენიშვნები:

1. ყველა კიბეს (მათ შორის გარე კიბეს) ყოველი საფეხურის და საბიჯელის 40 მმ სავალ ნაწილს, რომელიც იზომება საფეხურის ნაშვერიდან თარაზულად, ექნება ერთგვაროვანი ფერის მქონე ზედაპირი, რომელიც საფეხურის დანარჩენი ნაწილისგან მკვეთრად განსხვავებული იქნება (მუქი ღია ფონზე). ხილვადი კონტრასტი გაგრძელდება ყოველი საფეხურის ერთი კიდიდან საფეხურის მეორე კიდემდე.

2. მისაწვდომი გზაკიბის საზღვრებში იატაკის ზედაპირები იქნება მდგრადი, მყარი და არასრიალა.

3. კიბის საფეხურების განსხვავებული მონიშვნა იქნება გამძლე.

4. შენობის გარეთ მდებარე კიბის საფეხურები და ბაქნები ისე დაგეგმარდება, რომ სავალ ზედაპირზე წყალი არ დაგროვდება.

5. გასანათებელი საშუალებები უზრუნველყოფს კიბეების განათებას, რომელიც გაიზომება საბიჯელების ზედაპირების და ბაქნების ზედაპირების ცენტრში გაზომვისას საფეხურის წინაპირიდან 600 მმ-ის საზღვრებში, შემდეგი წესის შესაბამისად:

- არაუმცირეს 11 ლუქსი განათება.
- არაუმცირეს 110 ლუქსი განათება, კიბით სარგებლობის დროს.
- კიბეების გამოყენებისას 11 ლუქსიდან 110 ლუქსზე გადასვლა შესაძლებელი უნდა იყოს განათების სამართავებით უზრუნველყოფილი ავტომატური, მოძრავი სენსორული ტიპის განათების ჩამრთველებით, რომლებიც შეესაბამება ყველა ქვემოთ ჩამოთვლილს:
- განათების სამართავები აღჭურვილი იქნება საიმედო ოპერაციული სისტემით და შეფასებული იქნება ამ მიზნით გამოყენებისთვის.
- მოძრავი სენსორი გააქტიურდება დამკავებლის მოძრაობით საფეხურებზე ან საფეხურების ბაქნებზე.
- განათების გამააქტიურებლები დაყენებული იქნება არაუმცირეს 15 წუთიანი მოქმედების პერიოდით.
- გზა–კიბის განათება ჩაირთვება ავტომატური სენსორული ჩამრთველებით, ასეთის არსებობის შემთხვევაში, ისე, რომ შესასვლელში მდებარე ბაქანზე, შესასვლელში მდებარე ბაქნის მოსაზღვრე თითოეულ კიბის მარშსა და შესასვლელში მდებარე ბაქნის ზემოთ და ქვემოთ მდებარე ბაქნებზე მე–4 პუნქტით დადგენილი განათებულობის დონე საფეხურის გამოყენებამდე იქნება უზრუნველყოფილი.
- კიბის სახელურები და ნებისმიერი კედელი ან მათ მომიჯნავედ მდებარე სხვა ზედაპირი არ იქნება ბასრი ან უხეში ელემენტების შემცველი.
- კიბის სახელურები არ იტრიალებს მათი ბუდეების საზღვრებში.

ორგანიზაცია
Company name

შპს "შენი ბინა"
ს/კ 420424044

პროექტის დასახელება
Job Title

მრავალბინიანი საცხოვრებელი სახლი

მისამართი:
Address

საქართველო, ქ. თბილისი, დემეტრე თავდადებულის ქუჩა №16ა-ს მიმდებარედ

ს/კ: 01.10.06.006.234

ექსპლიკაცია:
Explication:

შენიშვნა:
Notes:

1. ნახაზზე ზომები მოცემულია სანტიმეტრებში.
2. ექსპლოატაციაში მიღებამდე პროექტში შესაძლებელია განხორციელდეს ცვლილებები.
3. ნახაზის ყველა ცვლილება მშენებლობის პროცესში შეთანხმებული უნდა იყოს პროექტის ავტორთან.

არქიტექტურული ნაწილი

პროექტის სტატუსი Drawing Status	შეს. თარიღი Date
სტადია პროექტი	2021/09/14

შემსრულებლები
performers

თანამდებობა	სახელი.გვარი	ხელმოწერა
პრ. ავტორი	დ.ბაირამაშვილი	
არქიტექტორი	დ.ბაირამაშვილი	
არქიტექტორი		
არქიტექტორი		
ვიზუალიზაცია		

ნახაზის დასახელება
Drawing title

გზა-კიბე

ინდექსი № INDEX	ფურც. რაოდ. PAGES	ფურცელის ზომა
		A1

მასშტაბი
Drawing Scale
1:25

2021 წ

კვეთი 1

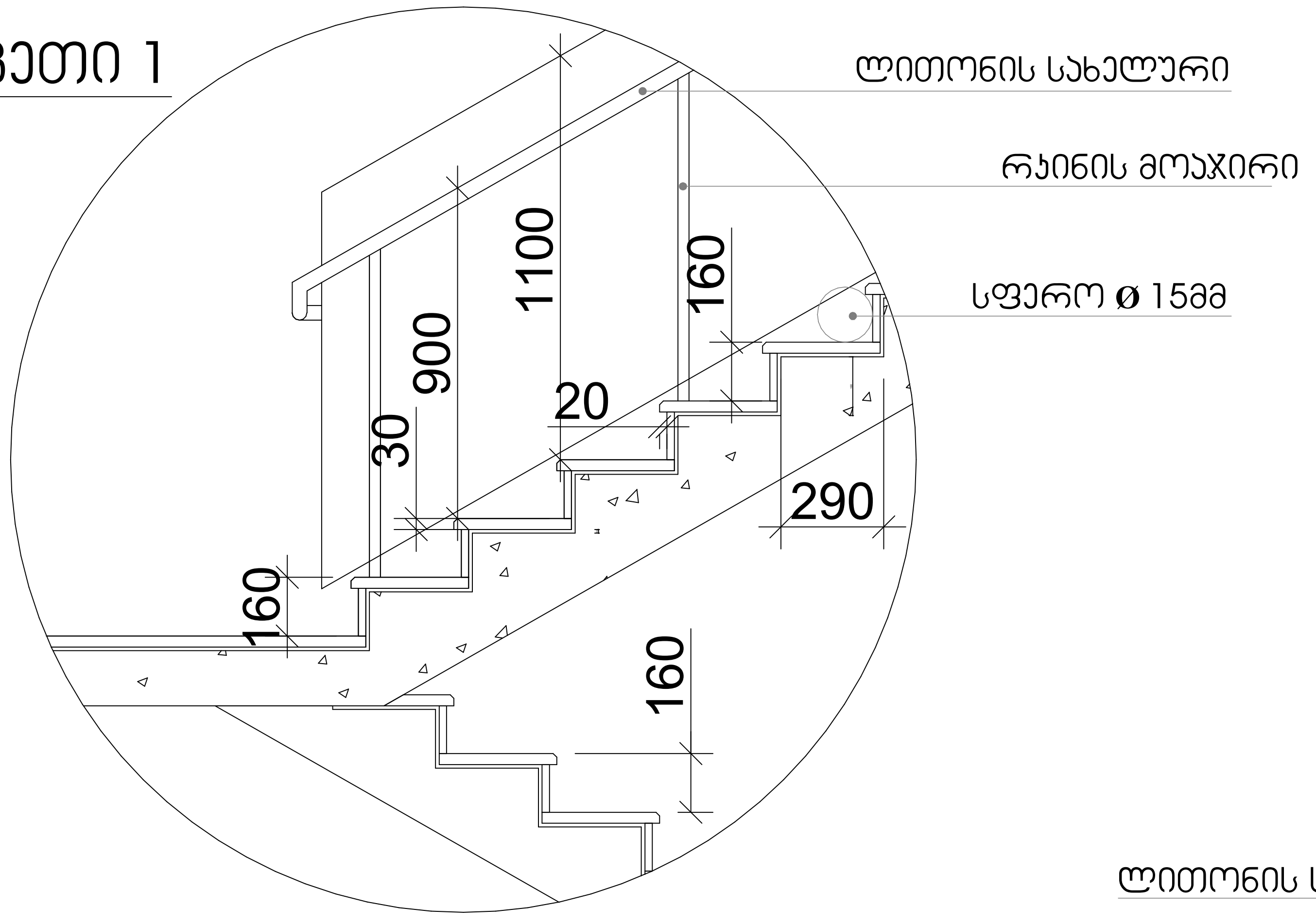

სახელური

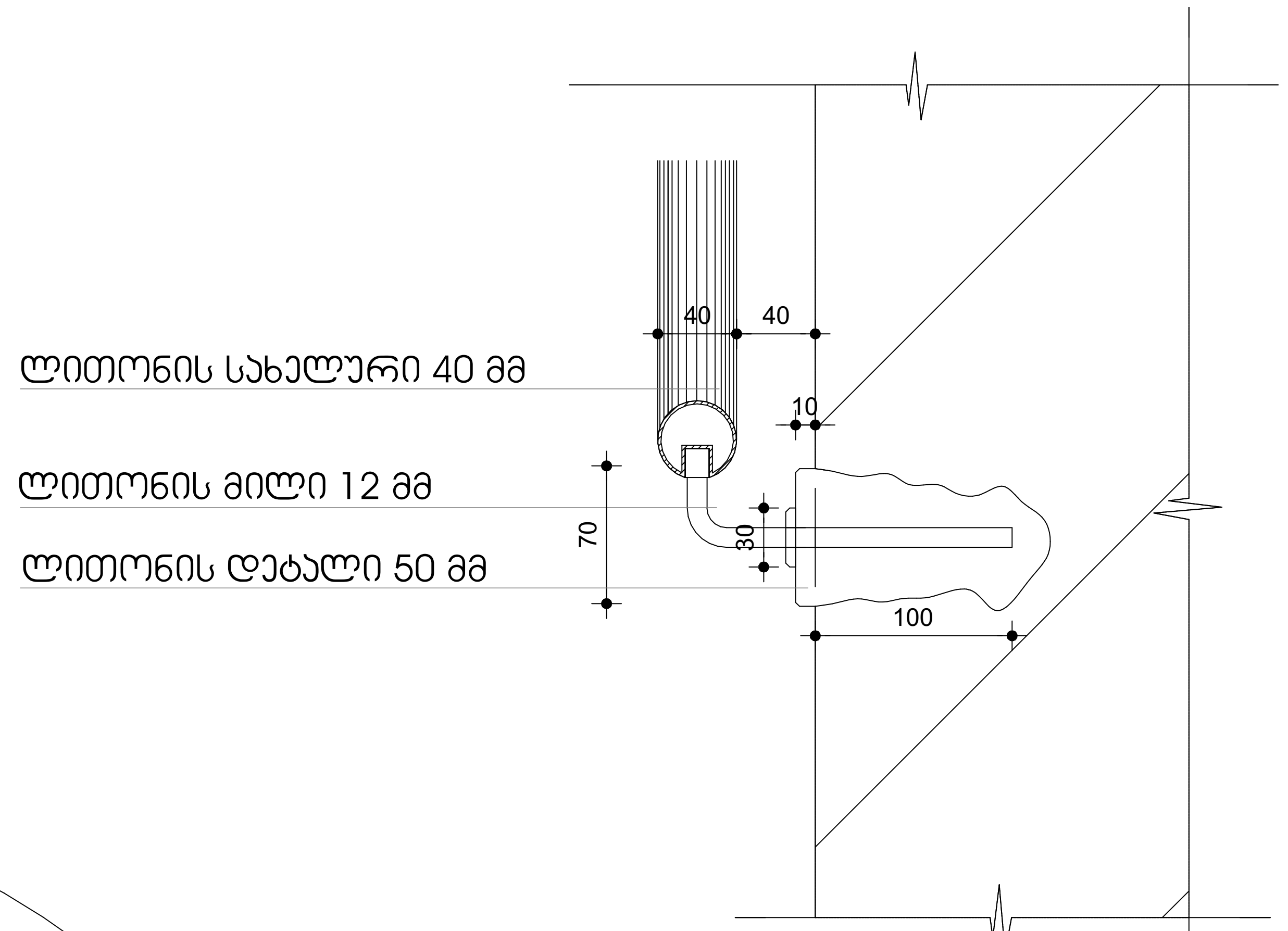

კვეთი 2

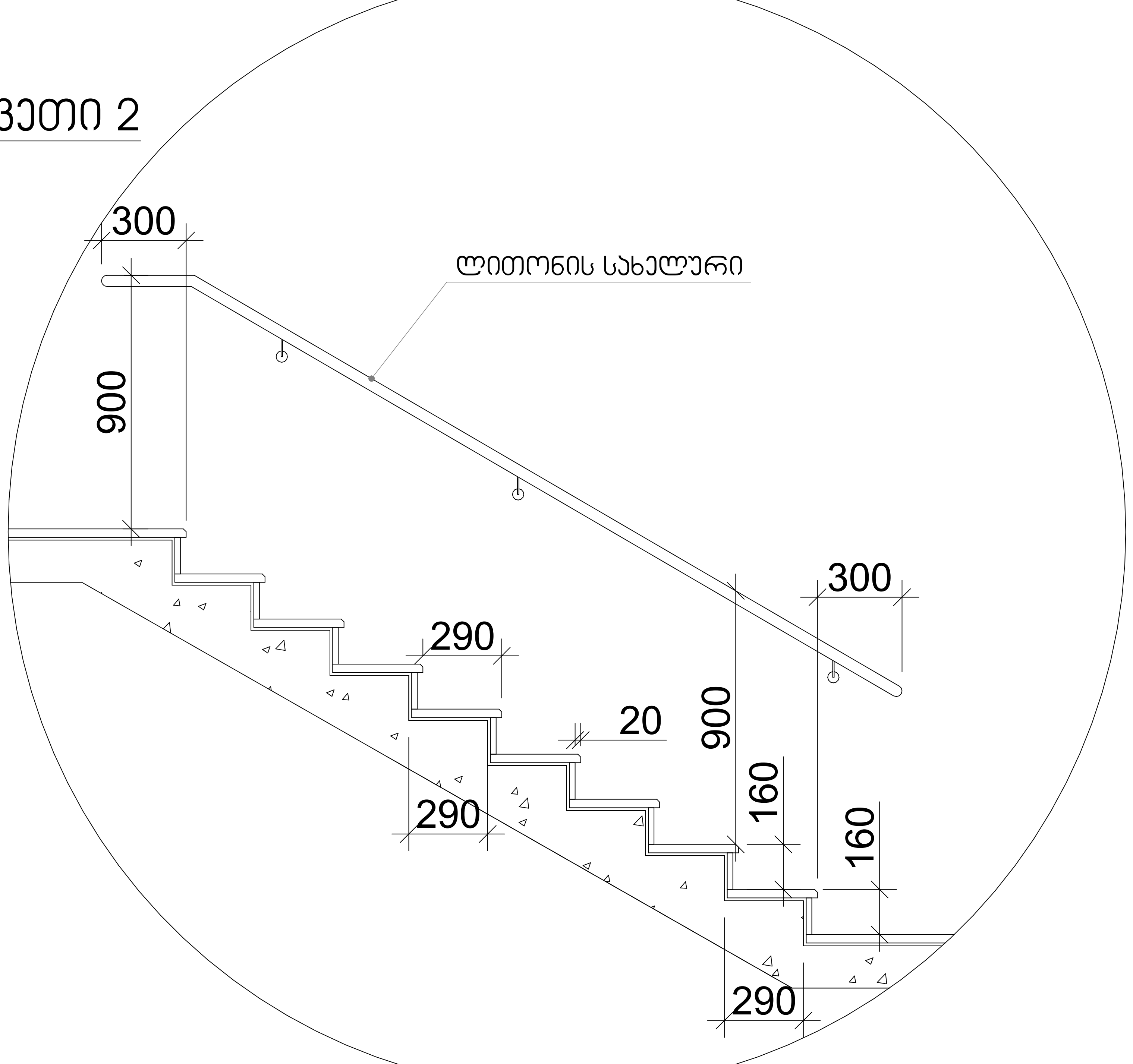

შენიშვნები:

1. ყველა კიბეს (მათ შორის გარე კიბეს) ყოველი საფეხურის და საბიჯელის 40 მმ სავალ ნაწილს, რომელიც იზომება საფეხურის ნაშვერიდან თარაზულად, ექნება ერთგვაროვანი ფერის მქონე ზედაპირი, რომელიც საფეხურის დანარჩენი ნაწილისგან მკვეთრად განსხვავებული იქნება (მუქი ღია ფონზე). ხილვადი კონტრასტი გაგრძელდება ყოველი საფეხურის ერთი კიდიდან საფეხურის მეორე კიდემდე.

2. მისაწვდომი გზაკიბის საზღვრებში იატაკის ზედაპირები იქნება მდგრადი, მყარი და არასრიალა.

3. კიბის საფეხურების განსხვავებული მონიშვნა იქნება გამძლე.

4. შენობის გარეთ მდებარე კიბის საფეხურები და ბაქნები ისე დაგეგმარდება, რომ სავალ ზედაპირზე წყალი არ დაგროვდება.

5. გასანათებელი საშუალებები უზრუნველყოფს კიბეების განათებას, რომელიც გაიზომება საბიჯელების ზედაპირების და ბაქნების ზედაპირების ცენტრში გაზომვისას საფეხურის წინაპირიდან 600 მმ-ის საზღვრებში, შემდეგი წესის შესაბამისად:

- არაუმცირეს 11 ლუქსი განათება.
- არაუმცირეს 110 ლუქსი განათება, კიბით სარგებლობის დროს.
- კიბეების გამოყენებისას 11 ლუქსიდან 110 ლუქსზე გადასვლა შესაძლებელი უნდა იყოს განათების სამართავებით უზრუნველყოფილი ავტომატური, მოძრავი სენსორული ტიპის განათების ჩამრთველებით, რომლებიც შეესაბამება ყველა ქვემოთ ჩამოთვლილს:
- განათების სამართავები აღჭურვილი იქნება საიმედო ოპერაციული სისტემით და შეფასებული იქნება ამ მიზნით გამოყენებისთვის.
- მოძრავი სენსორი გააქტიურდება დამკავებლის მოძრაობით საფეხურებზე ან საფეხურების ბაქნებზე.
- განათების გამააქტიურებლები დაყენებული იქნება არაუმცირეს 15 წუთიანი მოქმედების პერიოდით.
- გზა– კიბის განათება ჩაირთვება ავტომატური სენსორული ჩამრთველებით, ასეთის არსებობის შემთხვევაში, ისე, რომ შესასვლელში მდებარე ბაქანზე, შესასვლელში მდებარე ბაქნის მოსაზღვრე თითოეულ კიბის მარშსა და შესასვლელში მდებარე ბაქნის ზემოთ და ქვემოთ მდებარე ბაქნებზე მე–4 პუნქტით დადგენილი განათებულობის დონე საფეხურის გამოყენებამდე იქნება უზრუნველყოფილი.
- კიბის სახელურები და ნებისმიერი კედელი ან მათ მომიჯნავედ მდებარე სხვა ზედაპირი არ იქნება ბასრი ან უხეში ელემენტების შემცველი.
- კიბის სახელურები არ იტრიალებს მათი ბუდეების საზღვრებში.

ორგანიზაცია
Company name

შპს "შენი ბინა"
ს/კ 420424044

პროექტის დასახელება
Job Title

მრავალბინიანი საცხოვრებელი სახლი

მისამართი:
Address

საქართველო, ქ. თბილისი, დემეტრე თავდადებულის ქუჩა №16ა-ს მიმდებარედ

ს/კ: 01.10.06.006.234

ექსპლიკაცია:
Explication:

შენიშვნა:
Notes:

1. ნახაზზე ზომები მოცემულია სანტიმეტრებში.
2. ექსპლოატაციაში მიღებამდე პროექტში შესაძლებელია განხორციელდეს ცვლილებები.
3. ნახაზის ყველა ცვლილება მშენებლობის პროცესში შეთანხმებული უნდა იყოს პროექტის ავტორთან.

არქიტექტურული ნაწილი

პროექტის სტატუსი Drawing Status	შეს. თარიღი Date
სტადია პროექტი	2021/09/14

შემსრულებლები
performers

თანამდებობა	სახელი.გვარი	ხელმოწერა
პრ. ავტორი	დ.ბაირამაშვილი	
არქიტექტორი	დ.ბაირამაშვილი	
არქიტექტორი		
არქიტექტორი		
ვიზუალიზაცია		

ნახაზის დასახელება
Drawing title

გზა-კიბის დეტალები

ინდექსი № INDEX	ფურც. რაოდ. PAGES	ფურცლის ზომა
		A2

მასშტაბი
Drawing Scale

2021 წ

ლიფტის ტექნიკური მახასიათებლები

ლიფტის შახტის გაბარიტები 2500X2300მმ
ლიფტის კაბინის შიგა გაბარიტები 1750X1870
ლიფტის კარის სუფთა სიგანე 1000 მმ
ლიფტის კარის ცეცხლმედეგობა 90 წთ
ლიფტის ტვირთამწეობა 750 კგ (10 კაცი)
ლიფტის მოძრაობის სიჩქარე 1.75 მ/წმ

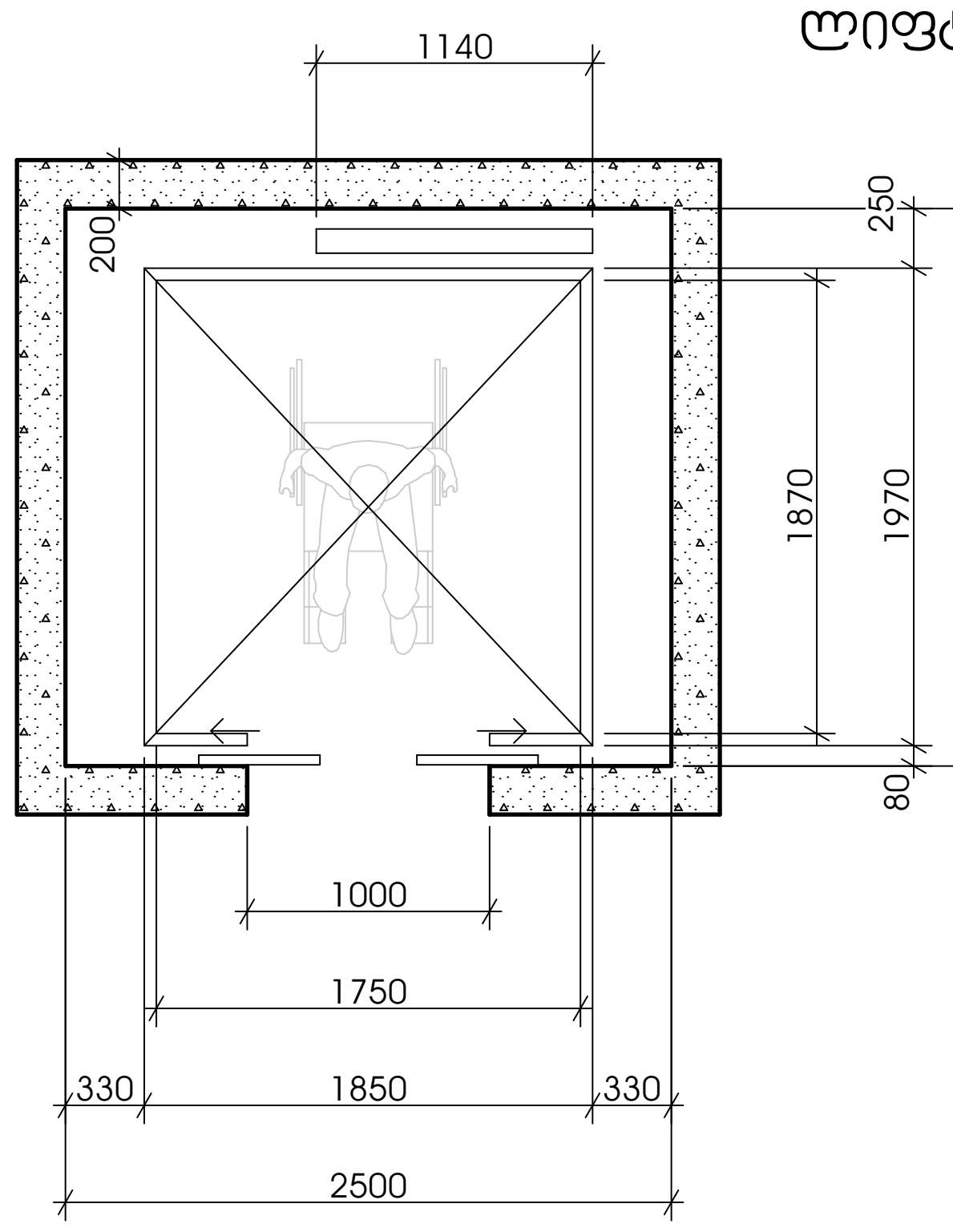

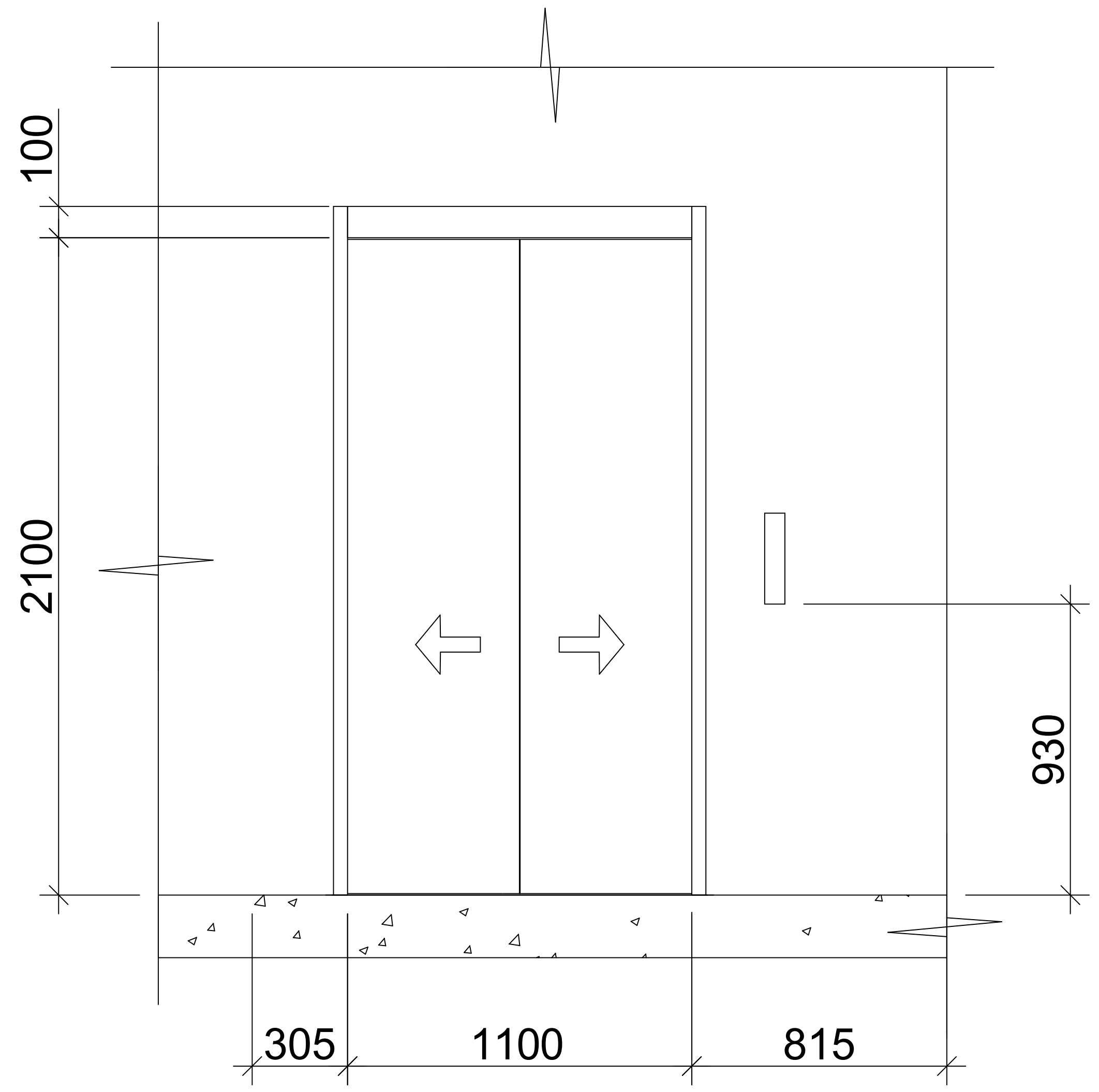

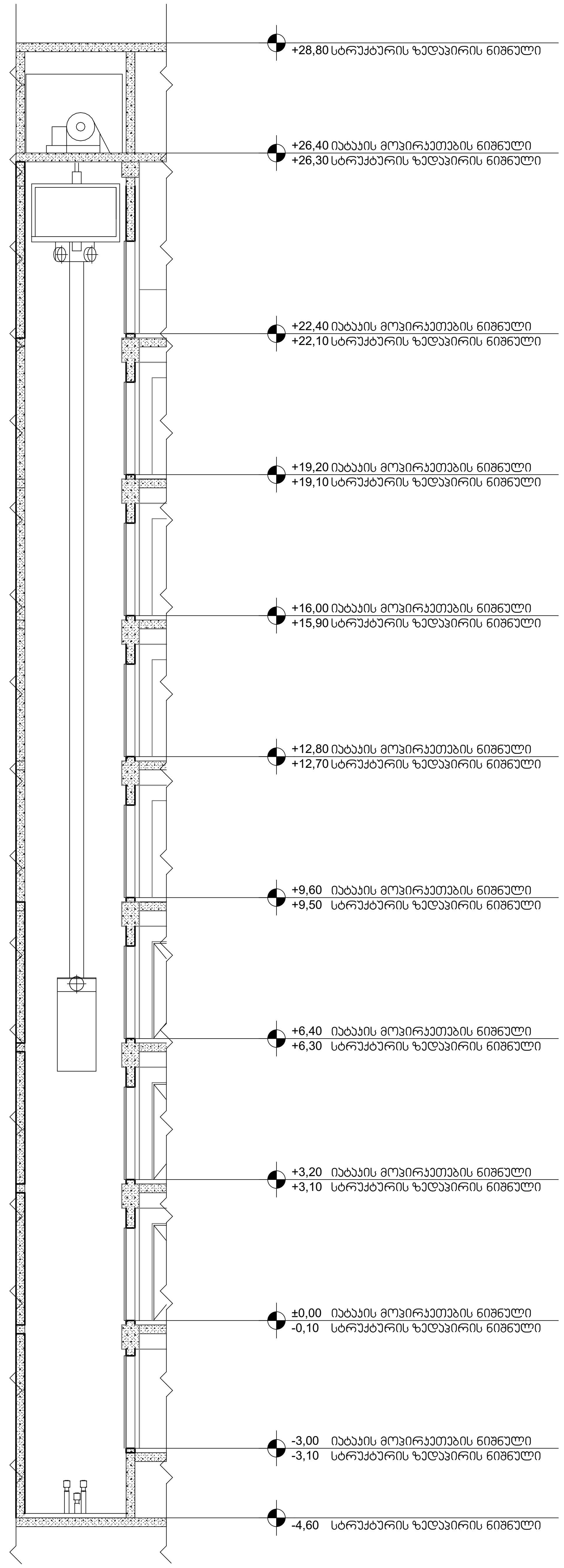

შენიშვნები:

შენობაში გამოყენებულია 408-ე ქვეთავის შესაბამისი შეზღუდული გამოყენების ლიფტი.

- ლიფტი შესაბამისობაში იქნება ASME A17.1/CSA B44 სტანდარტთან.
- ლიფტის გამოსაძახებელი ღილაკები და კლავიშები შესაბამისობაში იქნება 407.2.1 ქვეთავთან.
- ფოიეს სიგნალები შესაბამისობაში იქნება 407.2.2 ქვეთავთან.
- ლიფტის შახტებთან განთავსებული ნიშნები შესაბამისობაში იქნება 407.2.3 ქვეთავთან.
- ლიფტის კაბინის ბალანსირება შესაბამისობაში იქნება 407.4.4–ე ქვეთავთან.
- ლიფტის კაბინის განათება შესაბამისობაში იქნება 407.4.5–ე ქვეთავთან.
- ლიფტის კაბინის სამართავები შესაბამისობაში იქნება 407.4.6–ე ქვეთავთან. მართვის პანელები განთავსდება გვერდითა კედლის ცენტრში.
- კაბინის სამართავების აღნიშვნები და მითითებები შესაბამისობაში იქნება 407.4.7–ე ქვეთავთან.
- კაბინაში მოეწყობა 407.4.10–ე ქვეთავის შესაბამისი საავარიო სიგნალიზაციის მექანიზმები.

ორგანიზაცია
Company name

შპს "შენი ბინა"
ს/კ 420424044

პროექტის დასახელება
Job Title

მრავალბინიანი საცხოვრებელი სახლი

მისამართი:
Address

საქართველო, ქ. თბილისი, დემეტრე თავდადებულის ქუჩა №16ა-ს მიმდებარედ

ს/კ: 01.10.06.006.234

ექსპლიკაცია:
Explication:

შენიშვნა:
Notes:

1. ნახაზზე ზომები მოცემულია სანტიმეტრებში.
2. ექსპლოატაციაში მიღებამდე პროექტში შესაძლებელია განხორციელდეს ცვლილებები.
3. ნახაზის ყველა ცვლილება მშენებლობის პროცესში შეთანხმებული უნდა იყოს პროექტის ავტორთან.

არქიტექტურული ნაწილი

პროექტის სტატუსი Drawing Status	შეს. თარიღი Date
სტადია პროექტი	2021/09/14

შემსრულებლები
performers

თანამდებობა	სახელი.გვარი	ხელმოწერა
პრ. ავტორი	დ.ბაირამაშვილი	
არქიტექტორი	დ.ბაირამაშვილი	
არქიტექტორი		
არქიტექტორი		
ვიზუალიზაცია		

ნახაზის დასახელება
Drawing title

ლიფტი 1

ინდექსი № INDEX	ფურც. რაოდ. PAGES	ფურცლის ზომა
		A2

მასშტაბი
Drawing Scale
1:50, 1:100

2021 წ

<u>ლიფტის ტექნიკური მახასიათებლები</u>

ლიფტის შახტის გაბარიტები 2400X3500 მმ
ლიფტის კაბინის შიგა გაბარიტები 1600X2300
ლიფტის კარის სუფთა სიგანე 1000 მმ
ლიფტის კარის ცეცხლმედეგობა 90 წთ
ლიფტის ტვირთამწეობა 1275 კგ (17 კაცი)
ლიფტის მოძრაობის სიჩქარე 1.75 მ/წმ

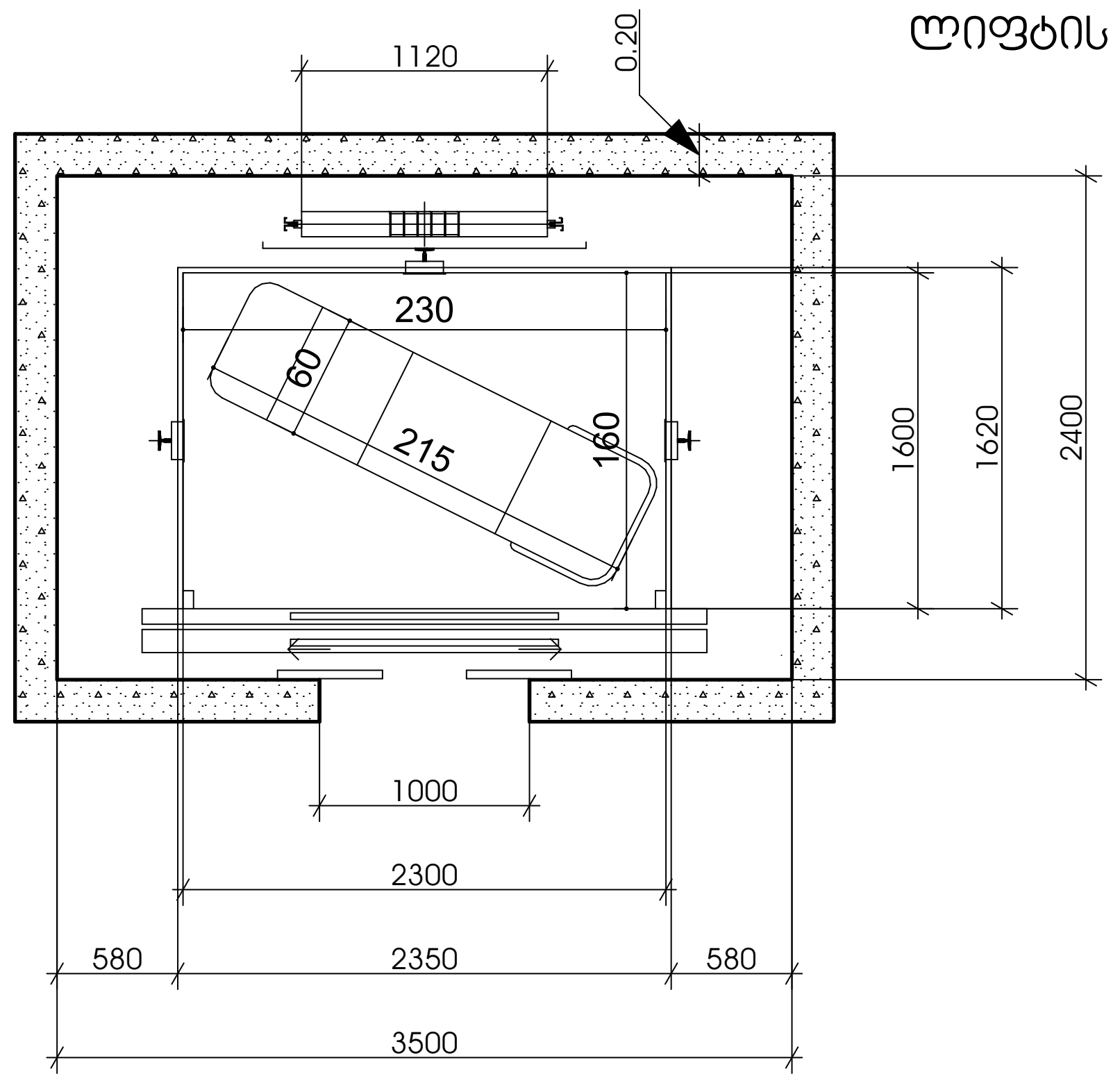

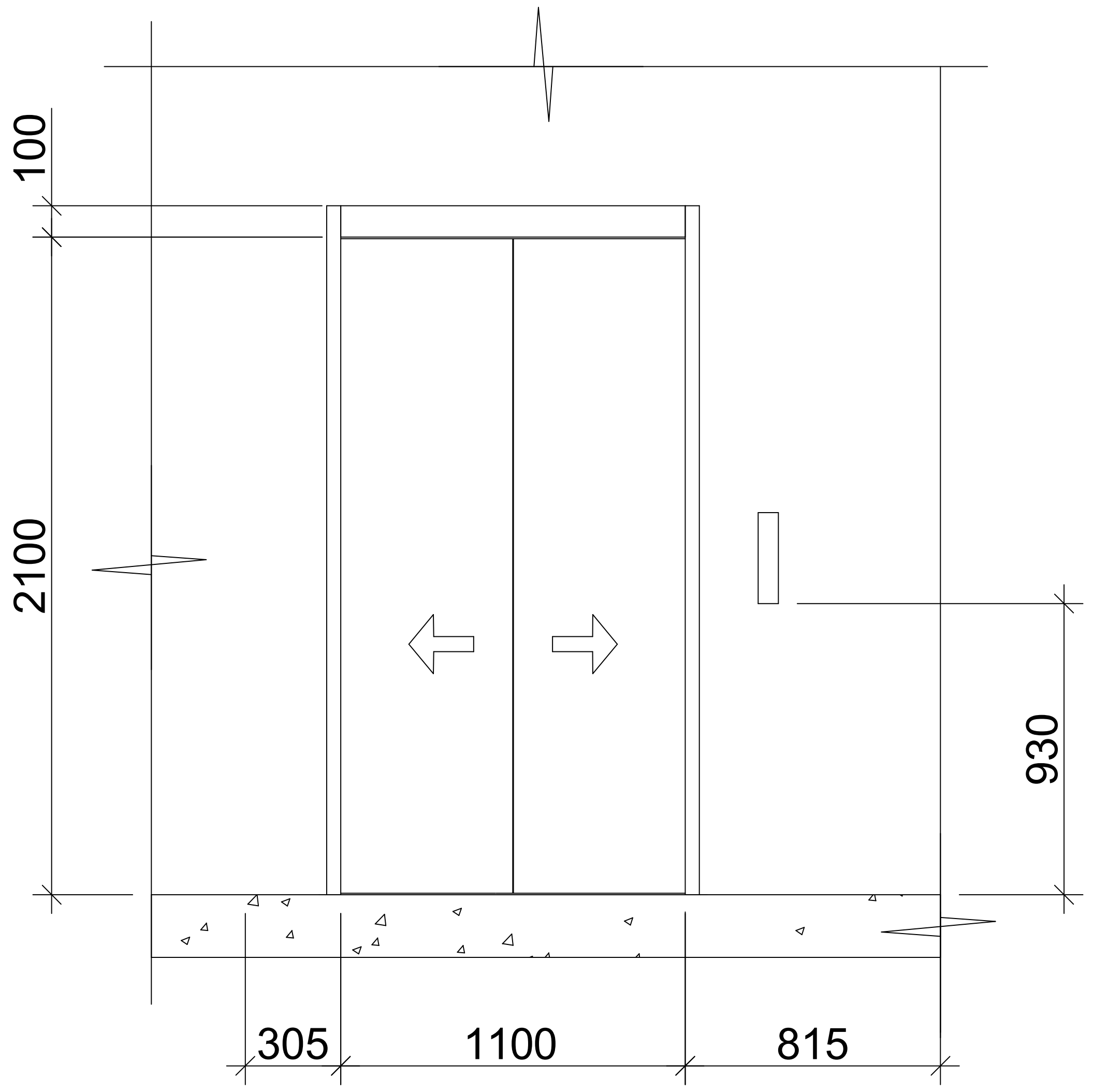

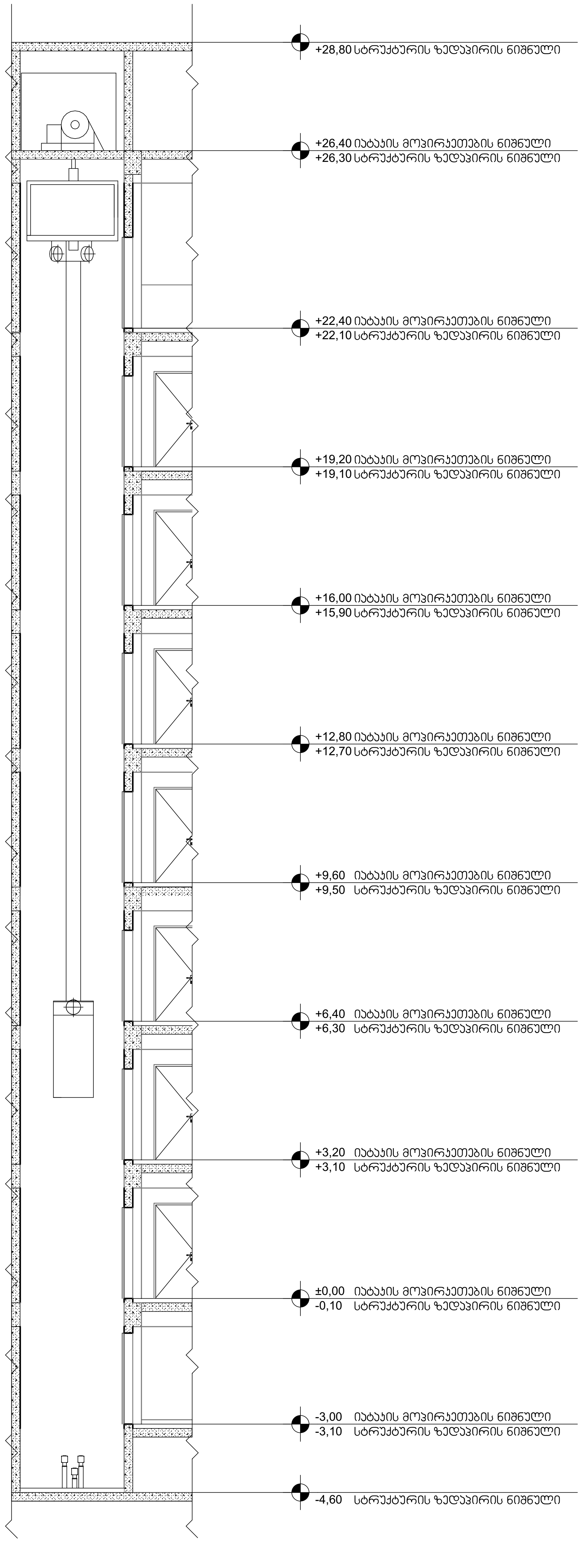

შენიშვნები:

შენობაში გამოყენებულია 408-ე ქვეთავის შესაბამისი შეზღუდული გამოყენების ლიფტი.

- ლიფტი შესაბამისობაში იქნება ASME A17.1/CSA B44 სტანდარტთან.
- ლიფტის გამოსაძახებელი ღილაკები და კლავიშები შესაბამისობაში იქნება 407.2.1 ქვეთავთან.
- ფოიეს სიგნალები შესაბამისობაში იქნება 407.2.2 ქვეთავთან.
- ლიფტის შახტებთან განთავსებული ნიშნები შესაბამისობაში იქნება 407.2.3 ქვეთავთან.
- ლიფტის კაბინის ბალანსირება შესაბამისობაში იქნება 407.4.4–ე ქვეთავთან.
- ლიფტის კაბინის განათება შესაბამისობაში იქნება 407.4.5–ე ქვეთავთან.
- ლიფტის კაბინის სამართავები შესაბამისობაში იქნება 407.4.6–ე ქვეთავთან. მართვის პანელები განთავსდება გვერდითა კედლის ცენტრში.
- კაბინის სამართავების აღნიშვნები და მითითებები შესაბამისობაში იქნება 407.4.7–ე ქვეთავთან.
- კაბინაში მოეწყობა 407.4.10–ე ქვეთავის შესაბამისი საავარიო სიგნალიზაციის მექანიზმები.

ორგანიზაცია
Company name

შპს "შენი ბინა"
ს/კ 420424044

პროექტის დასახელება
Job Title

მრავალბინიანი საცხოვრებელი სახლი

მისამართი:
Address

საქართველო, ქ. თბილისი, დემეტრე თავდადებულის ქუჩა №16ა-ს მიმდებარედ

ს/კ: 01.10.06.006.234

ექსპლიკაცია:
Explication:

შენიშვნა:
Notes:

1. ნახაზზე ზომები მოცემულია სანტიმეტრებში.
2. ექსპლოატაციაში მიღებამდე პროექტში შესაძლებელია განხორციელდეს ცვლილებები.
3. ნახაზის ყველა ცვლილება მშენებლობის პროცესში შეთანხმებული უნდა იყოს პროექტის ავტორთან.

არქიტექტურული ნაწილი

პროექტის სტატუსი Drawing Status	შეს. თარიღი Date
სტადია პროექტი	2021/09/14

შემსრულებლები
performers

თანამდებობა	სახელი.გვარი	ხელმოწერა
პრ. ავტორი	დ.ბაირამაშვილი	
არქიტექტორი	დ.ბაირამაშვილი	
არქიტექტორი		
არქიტექტორი		
ვიზუალიზაცია		

ნახაზის დასახელება
Drawing title

ლიფტი 2

ინდექსი № INDEX	ფურც. რაოდ. PAGES	ფურცლის ზომა
		A2

მასშტაბი
Drawing Scale
1:50, 1:100

2021 წ

ორმხრივი კავშირის გამოყენების წესები, ნიშანი უნდა გაიკრას თავშესაფრის ფართობებთან

გზა-კიბის ამოსაცნობის ნიშანი, გზა-კიბის საზღვრებში, დერეფანში გამავალი კარის საკეტის მომიჯნავედ

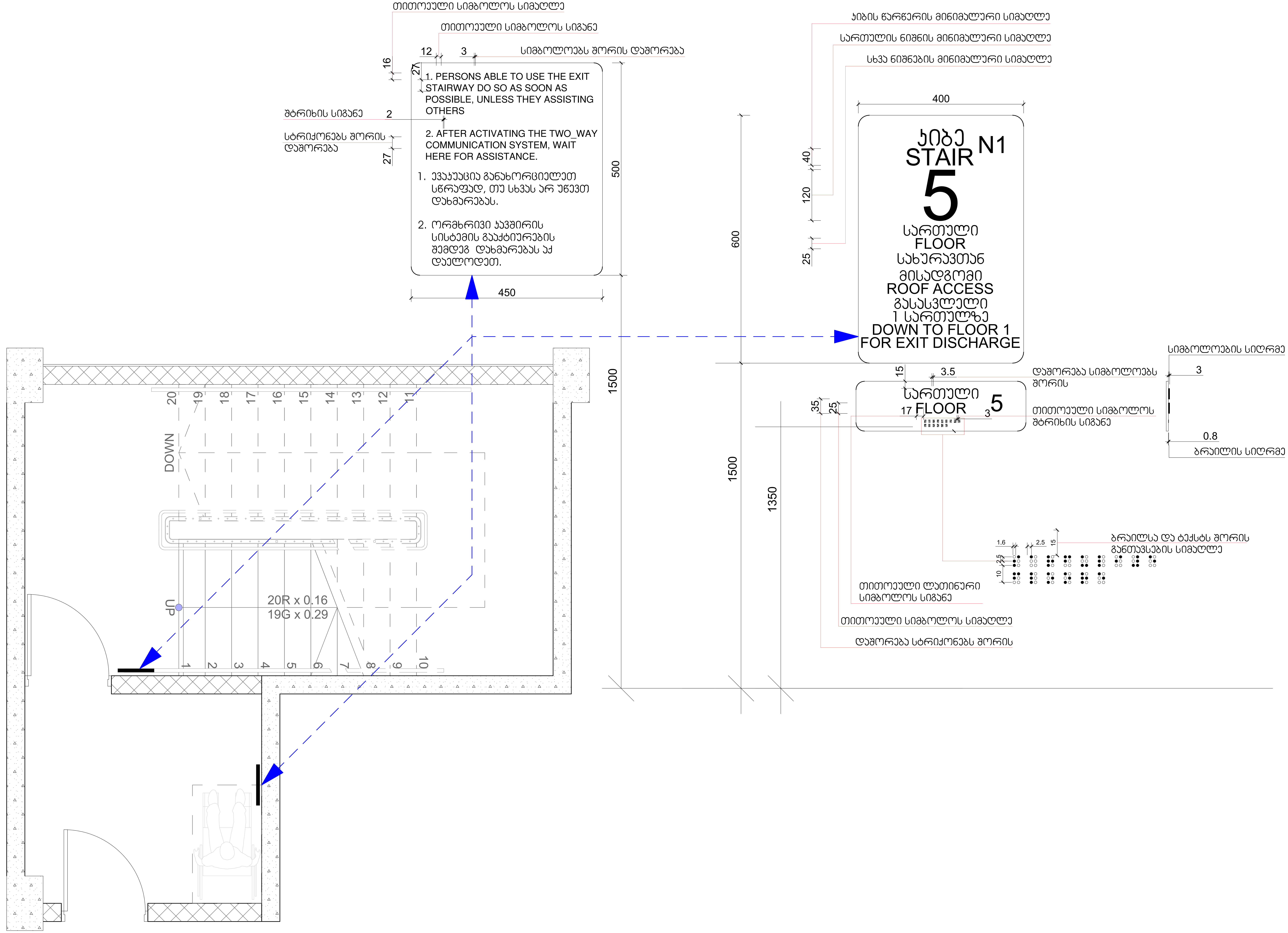

ორგანიზაცია
Company name

შპს "შენი ბინა"
ს/კ 420424044

პროექტის დასახელება
Job Title

მრავალბინიანი საცხოვრებელი სახლი

მისამართი:
Address

საქართველო, ქ. თბილისი, დემეტრე თავდადებულის ქუჩა №16ა-ს მიმდებარედ

ს/კ: 01.10.06.006.234

ექსპლიკაცია:
Explication:

შენიშვნა:
Notes:

1. ნახაზზე ზომები მოცემულია სანტიმეტრებში.
2. ექსპლოატაციაში მიღებამდე პროექტში შესაძლებელია განხორციელდეს ცვლილებები.
3. ნახაზის ყველა ცვლილება მშენებლობის პროცესში შეთანხმებული უნდა იყოს პროექტის ავტორთან.

არქიტექტურული ნაწილი

პროექტის სტატუსი Drawing Status	შეს. თარიღი Date
სტადია პროექტი	2021/09/14

შემსრულებლები
performers

თანამდებობა	სახელი.გვარი	ხელმოწერა
პრ. ავტორი	დ.ბაირამაშვილი	
არქიტექტორი	დ.ბაირამაშვილი	
არქიტექტორი		
არქიტექტორი		
ვიზუალიზაცია		

ნახაზის დასახელება
Drawing title

კიბე 1; ნიშნები

ინდექსი № INDEX	ფურც. რაოდ. PAGES	ფურცლის ზომა
		A1

მასშტაბი
Drawing Scale
1:20

2021 წ

ორმხრივი კავშირის გამოყენების წესები, ნიშანი უნდა გაიკრას თავშესაფრის ფართობებთან

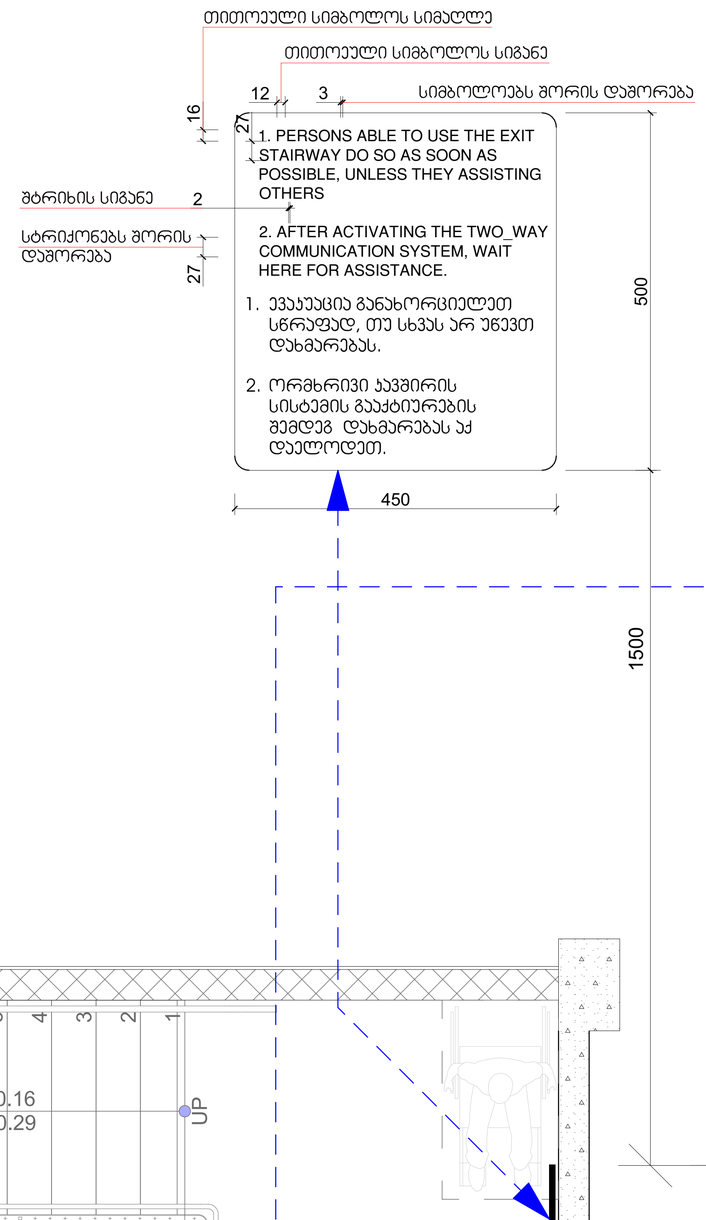

გზა-ჯიბის ამოსაცნობის ნიშანი, გზა-ჯიბის საზღვრებში, დერეფანში გამავალი ჯარის საჯეტის მომიჯნავედ

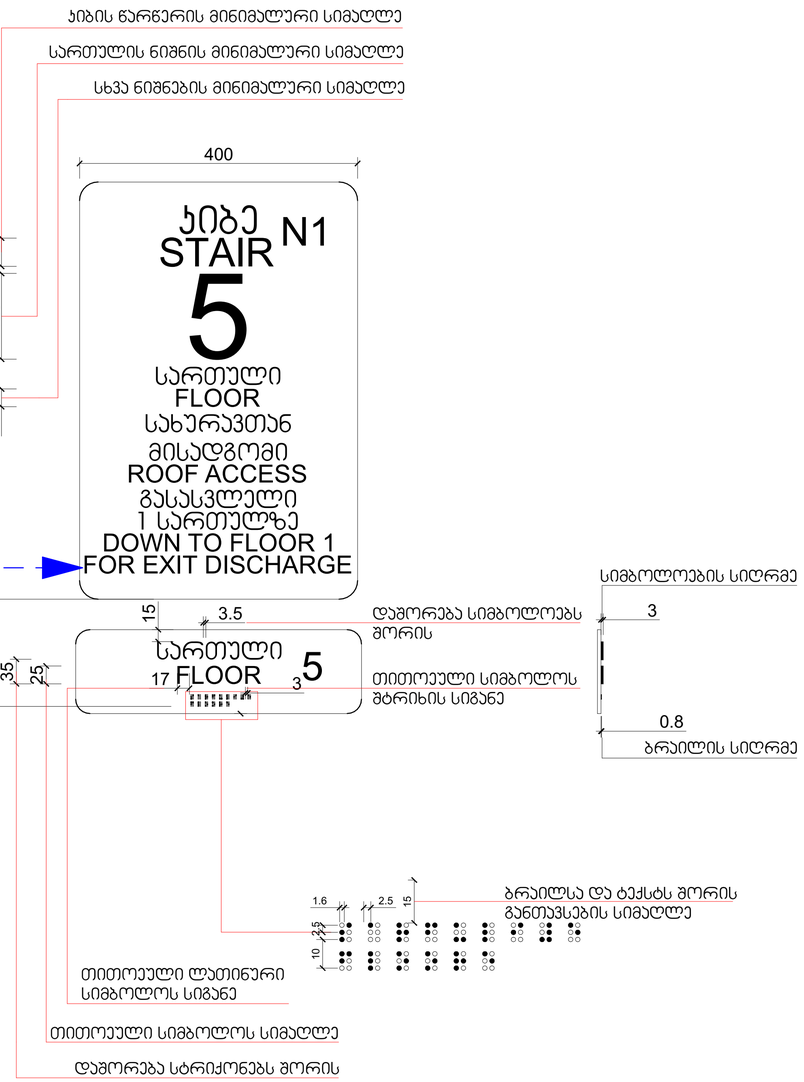

ორგანიზაცია
Company name
შპს "შენი ბინა"
ს/ს 420424044

პროექტის დასახელება
Job Title

მრავალბინიანი საცხოვრებელი სახლი

მისამართი:
Address

საქართველო, ქ. თბილისი, დიდგორე თავდაცვის ქუჩა №16ა-ს მიმდებარედ

ს/კ: 01.10.06.006.234

ექსპლიკაცია:
Explication:

შენიშვნა:
Notes:

1. ნახაზზე ზომები მოცემულია სანიმუშოდ.
2. ესკალატორებთან მიმდებარე პროექტები შესაძლებელია განსორციელდეს ცვლილებები.
3. ნახაზის ყველა ცვლილება მგეგმლობის პროცესში შეთანხმებული უნდა იყოს პროექტის ავტორთან.

არქიტექტურული ნაწილი

პროექტის სტატუსი Drawing Status	შეს. თარიღი Date
სტადია პროექტი	2021/09/14

შემსრულებლები
performers

თანამდებობა	სახელი,გვარი	ხელმოწერა
კონსტრუქტორი	დ.ბაირამაშვილი	
არქიტექტორი	დ.ბაირამაშვილი	
არქიტექტორი		
არქიტექტორი		
ვიზუალიზაცია		

ნახაზის დასახელება
Drawing title

ჯიბე 2; ნიშნები

ინდექსი №: INDEX	ფურც. რაოდ. PAGES	ფურცლების ზომა
		A1

მასშტაბი
Drawing Scale
1:20

2021 წ

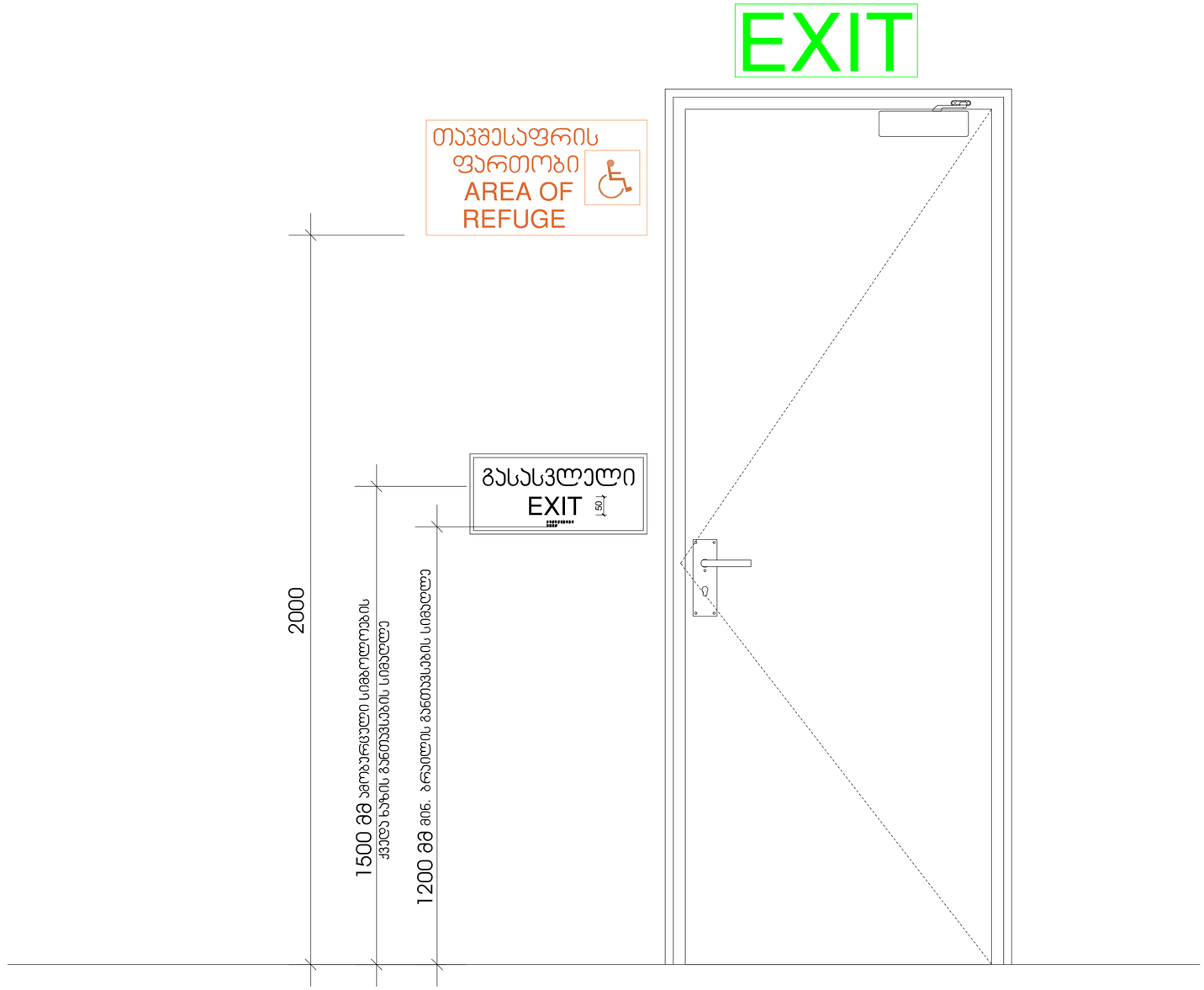

ორგანიზაცია
Company name

შპს "შენი ბინა"
ს/კ 420424044

პროექტის დასახელება
Job Title

მრავალბინიანი საცხოვრებელი სახლი

მისამართი:
Address

საქართველო, ქ. თბილისი,
დემეტრე თავდადებულის ქუჩა №163-ს მიმდებარედ

ს/კ: 01.10.06.006.234

განმარტება:
Explication:

შენიშვნა:
Notes:

1. ნახაზზე ზომები მოცემულია სანტიმეტრებში.
2. პასპორტიზაციამდე პროექტში შესაძლებელია განხორციელდეს ცვლილებები.
3. ნახაზის ყველა ცვლილება შეთანხმების პროცესში შეიძლება შეიცვალოს პროექტის ავტორთან.

არქიტექტურული ნაწილი

პროექტის სტადია Drawing Status	შეს. თარიღი Date
სტადია პროექტი	2021/09/14

შემსრულებელი
performers

თანამდებობა	სახელი,გვარი	ხელმოწერა
პრ. ავტორი	დ.ბაირამგვილი	
არქიტექტორი	დ.ბაირამგვილი	
არქიტექტორი		
არქიტექტორი		
ვიზუალიზაცია		

ნახაზის დასახელება
Drawing title

ნიშნები 2

ინდექსი № INDEX	ფურც. რაოდ. PAGES	ფურცლის ზომა
		A2

მასშტაბი
Drawing Scale

2021 წ

გასასვლელის განათებული ნიშანი

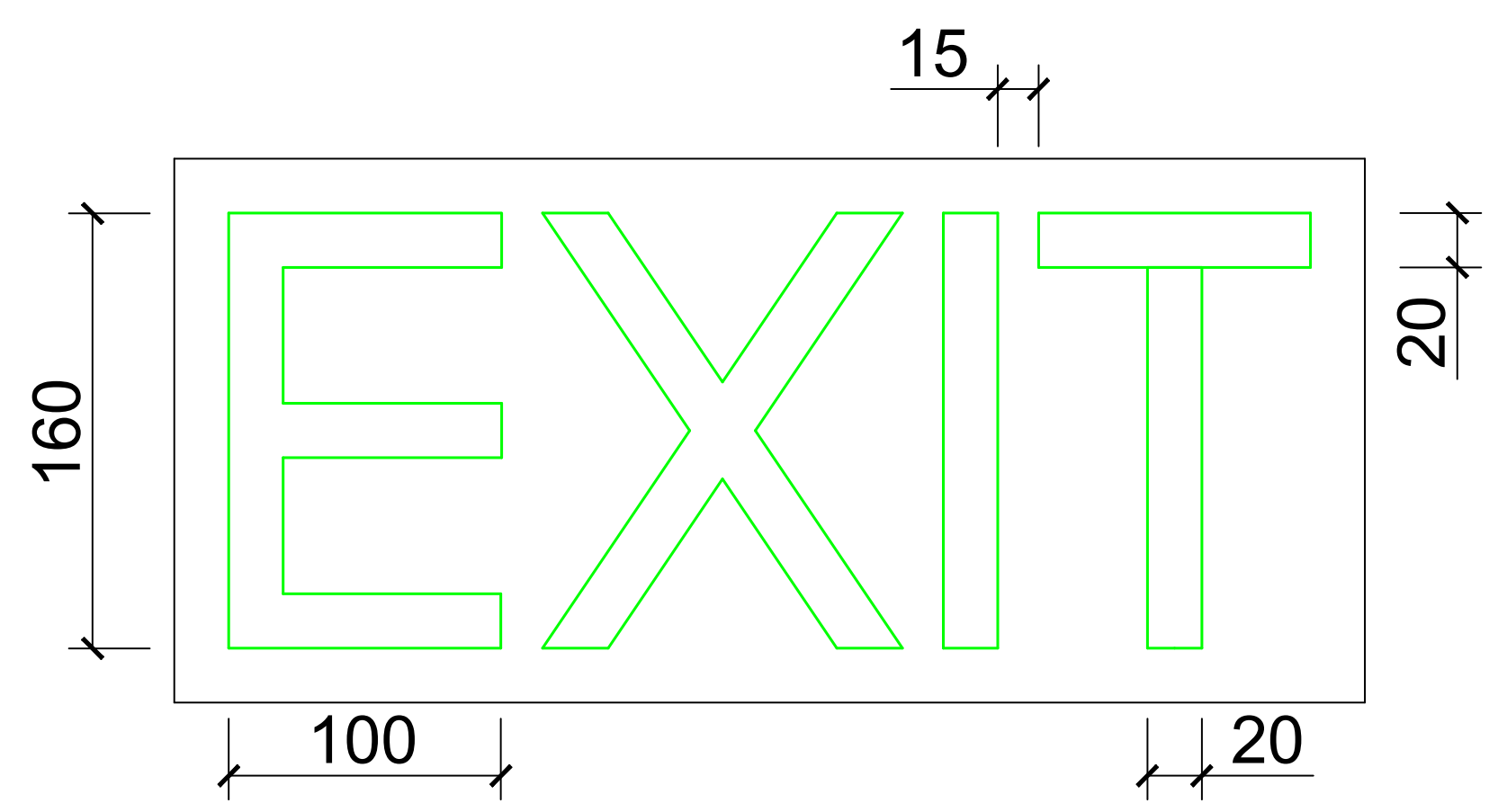

განათებული ნიშანი თავშესაფრის ფართობთან მიმავალ კართან

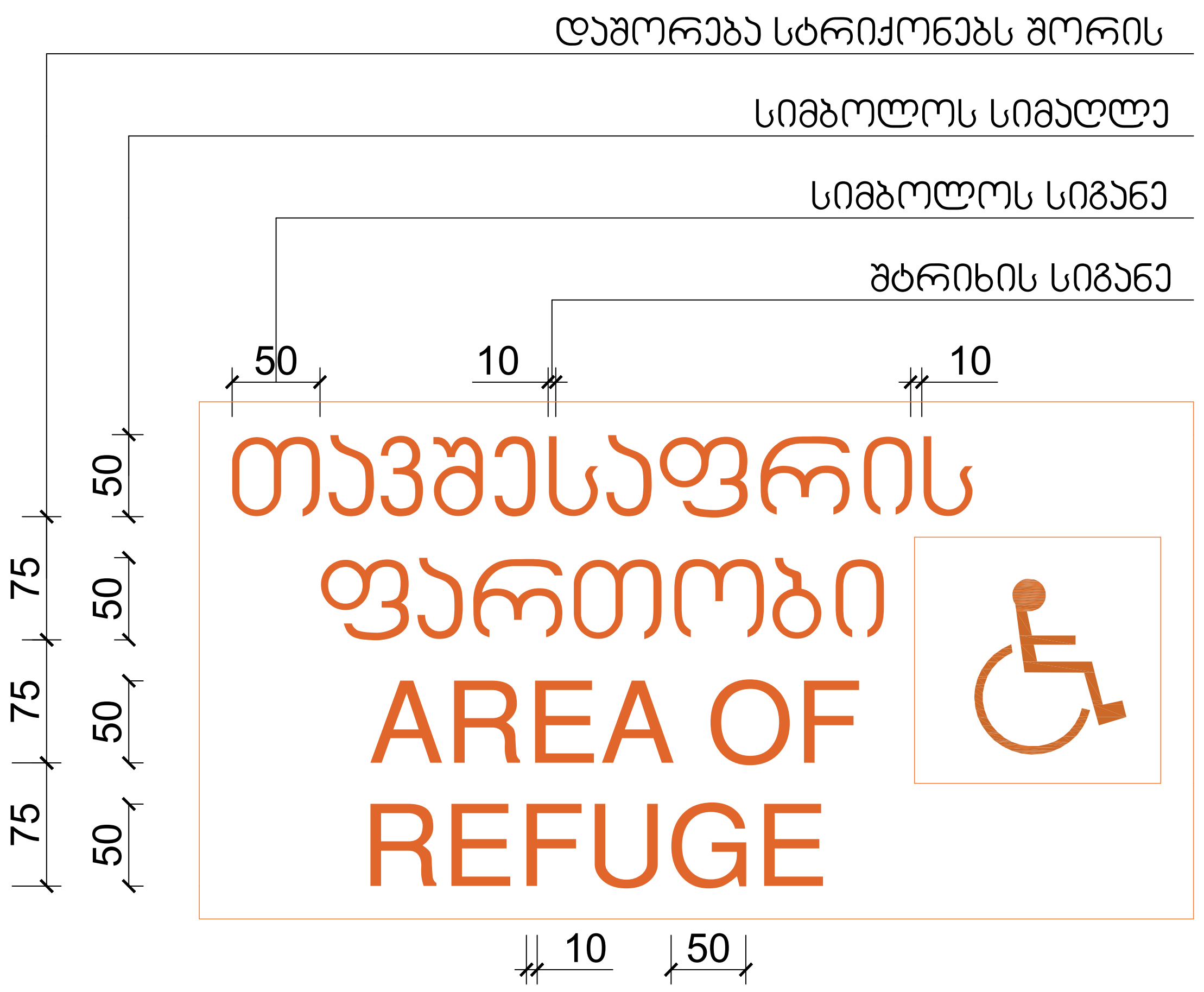

ნიშანი ამობურცული სიმბოლოებით და ბრაილით გზა-ჯიბის შესასვლელთან და გარეთ გამავალ ყველა კართან

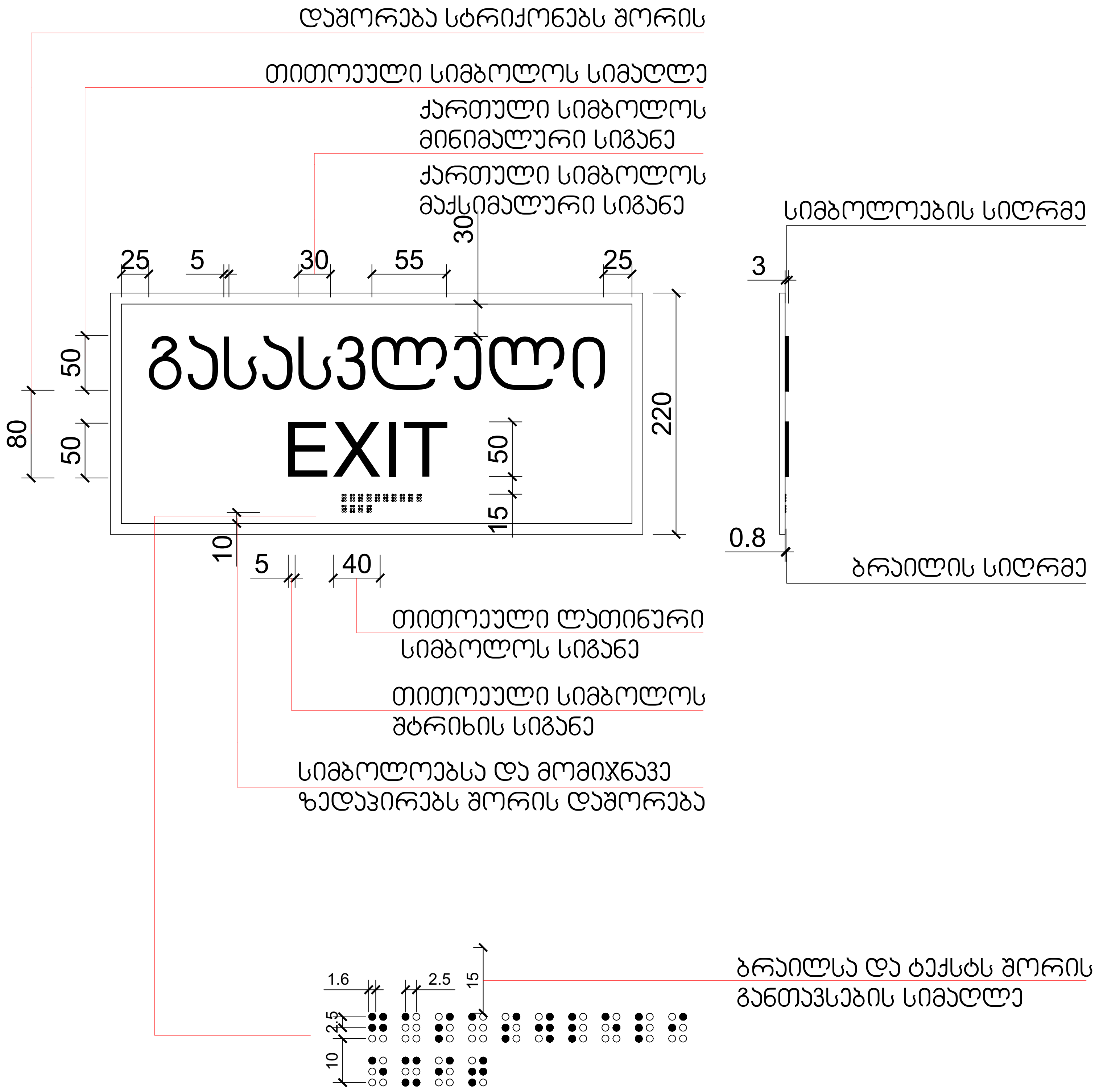

ორგანიზაცია
Company name

შპს "შენი ბინა"
ს/კ 420424044

პროექტის დასახელება
Job Title

მრავალბინიანი საცხოვრებელი სახლი

მისამართი:
Address

საქართველო, ქ. თბილისი, დემეტრე თავდადებულის ქუჩა №16ა-ს მიმდებარედ

ს/კ: 01.10.06.006.234

ექსპლიკაცია:
Explication:

შენიშვნა:
Notes:

1. ნახაზზე ზომები მოცემულია სანტიმეტრებში.
2. ექსპლოატაციაში მიღებამდე პროექტში შესაძლებელია განხორციელდეს ცვლილებები.
3. ნახაზის ყველა ცვლილება მშენებლობის პროცესში შეთანხმებული უნდა იყოს პროექტის ავტორთან.

არქიტექტურული ნაწილი

პროექტის სტატუსი Drawing Status	შეს. თარიღი Date
სტადია პროექტი	2021/09/14

შემსრულებლები
performers

თანამდებობა	სახელი.გვარი	ხელმოწერა
პრ. ავტორი	დ.ბაირამაშვილი	
არქიტექტორი	დ.ბაირამაშვილი	
არქიტექტორი		
არქიტექტორი		
ვიზუალიზაცია		

ნახაზის დასახელება
Drawing title

ნიშნები 3

ინდექსი № INDEX	ფურც. რაოდ. PAGES	ფურცლის ზომა
		A2

მასშტაბი
Drawing Scale

2021 წ

ნიშანი განთავსდება
გზა-ჯიბის საზღვრებში ჯარის მომიჯნავედ

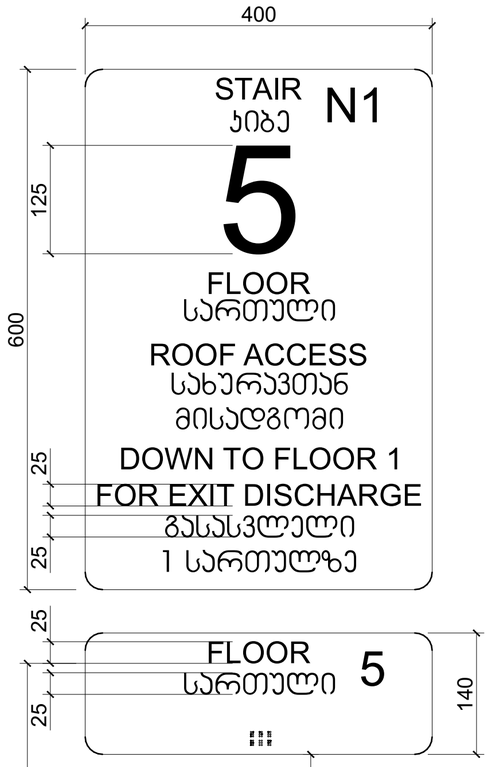

ნიშანი განთავსდება
გზა-ჯიბის საზღვრებში ჯარის მომიჯნავედ

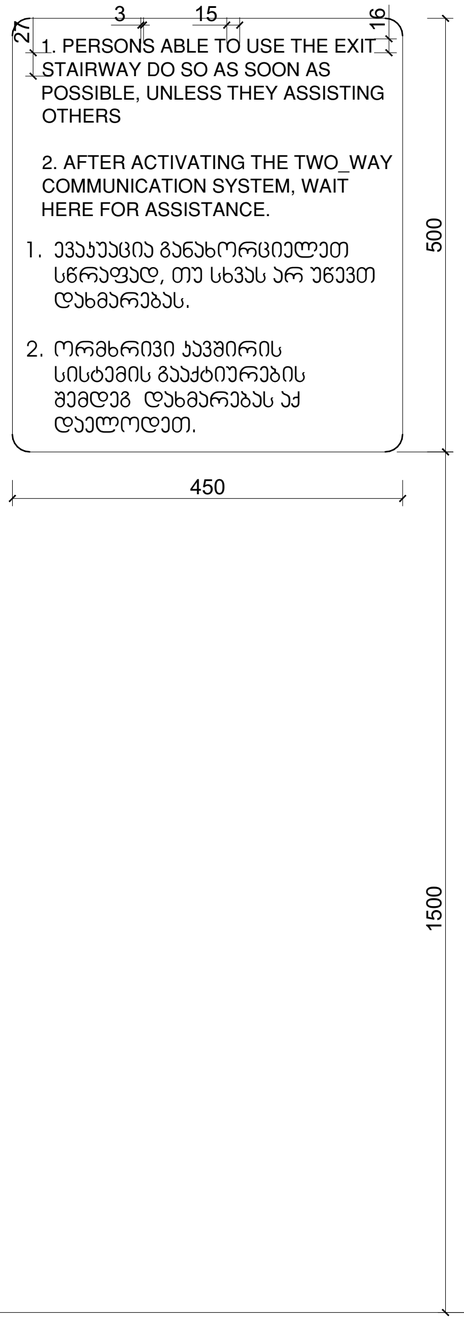

ნიშანი განთავსდება
გარე მისაწვდომ ავტოსადგომთან

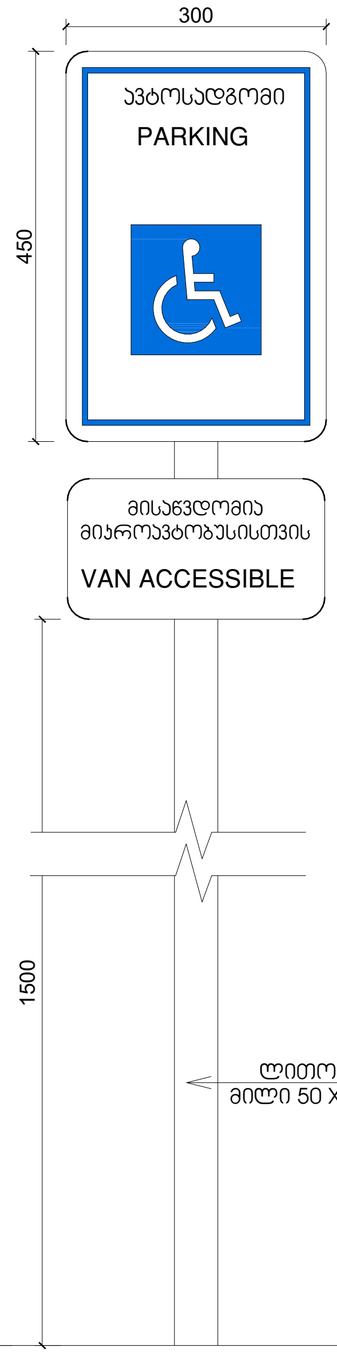

ნიშანი განთავსდება
შიგა მისაწვდომ ავტოსადგომთან

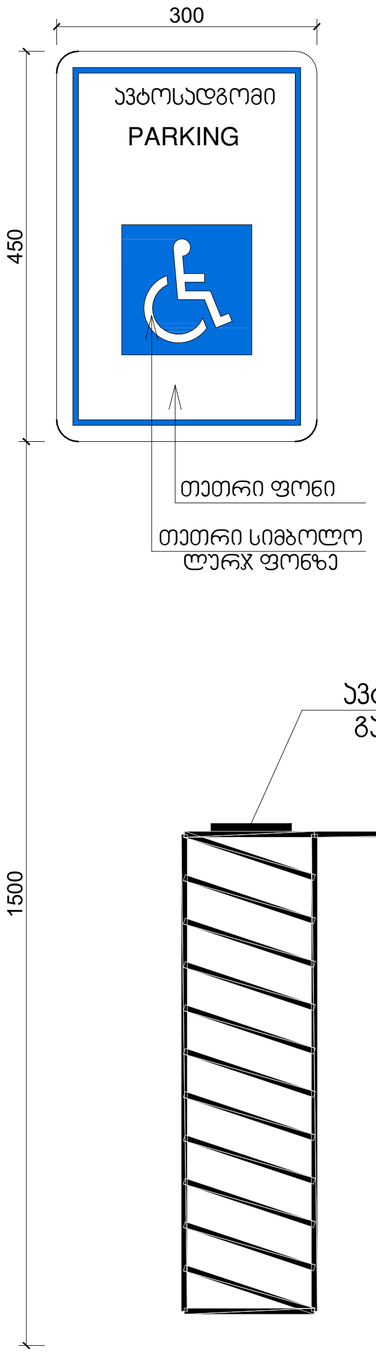

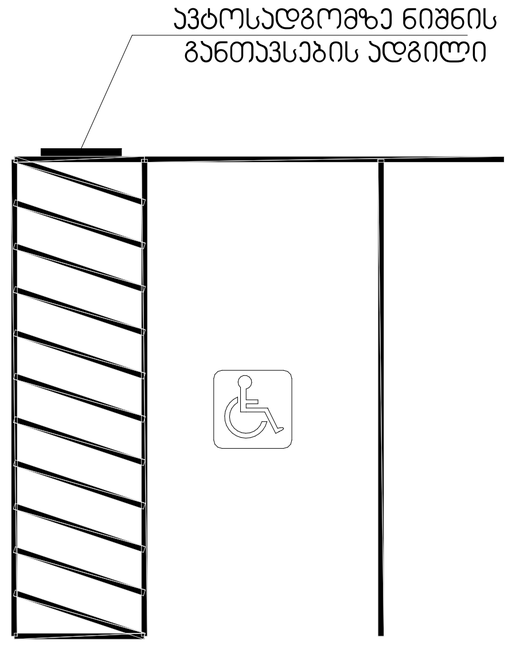

ორგანიზაცია
Company name

შპს "შენი ბინა"
ს/კ 420424044

პროექტის დასახელება
Job Title

მრავალბინიანი საცხოვრებელი სახლი

მისამართი:
Address

საქართველო, ქ. თბილისი, დემეტრე თავდადებულის ქუჩა №163-ს მიმდებარედ

ს/კ: 01.10.06.006.234

განმარტება:
Explication:

შენიშვნა:
Notes:

1. ნახაზზე ზომები მოცემულია სანიმუშოდ.
2. პასკლატაციისას მიღებამდე პროექტში შესაძლებელია განხორციელდეს ცვლილებები.
3. ნახაზის ყველა ცვლილება შეთანხმებული უნდა იყოს პროექტის ავტორთან.

არქიტექტურული ნაწილი

პროექტის სტატუსი Drawing Status	თარიღი Date
სტადია პროექტი	2021/09/14

შემსრულებლები
performers

თანამდებობა	სახელი,გვარი	ხელმოწერა
პრ. ავტორი	დ.გაირაგმაშვილი	
არქიტექტორი	დ.გაირაგმაშვილი	
არქიტექტორი		
არქიტექტორი		
ვიზუალიზაცია		

ნახაზის დასახელება
Drawing title

ნიშნები 4

ინდექსი № INDEX	ფურც. რაოდ. PAGES	ფურცლების ზომა
		A2

მასშტაბი
Drawing Scale

2021 წ