ხარვეზების განმარტება:

1. წარმოგიდგენთ ჯარიმის გადახდის ქვითარს
2. გასწორდა მოთხოვნის შესაბამისად
3. შევცვალეთ კლასი
4. წარმოგიდგენთ ტრანსპორტის მოძრაობის სქემას
5. მივუთითეთ შესაბამისი მაჩვენებელი
6. ფაილში არის კ3-ის კროკი
7. სახურავზე ასასვლელი კუკის ზომები დატანილია
8. წარმოგიდგენთ შესაბამის ფაილებს
9. წარმოგიდგენთ საექსპერტო შეფასებას
10. წარმოგიდგენთ სახანძრო სისტემების პროექტს და მასში შემავა საინჟინრო ნაწილს
11. ჩვენ არ გვეხება მშენებლობის ეტაპების ჩაბარება

დაჯარიმების აქტი და ჯარიმის გადახდის ქვითარი

ქ. თბილისის მუნიციპალიტეტის მერიის
მუნიციპალური ინსპექცია

თბილისი, 0160, შარტავას ქ. 7 ტელ: 2378501, 2378396

მითითება № 001069

შედგენის თარიღი: 17.12.2020წ.

სამშენებლო საქმიანობაზე საჯარო ზედამხედველობის ორგანო დამრღვევის მიმართ სამართალდარღვევის საქმის წარმოებას იწყებს მითითების გაცემით (საქართველოს კანონის „საქართველოს სივრცის დაგეგმარების, არქიტექტურული და სამშენებლო საქმიანობის კოდექსი“ 123-ე მუხლის 1-ლი ნაწილი);

მითითება წარმოადგენს ტექნიკური და სამშენებლო ინსპექციის ან სამშენებლო საქმიანობაზე სხვა უფლებამოსილი ორგანოს მიერ დამრღვევის მიმართ გაცემულ შენიშვნას, განსაზღვრულ გონივრულ ვადაში ნებაყოფლობით შეასრულოს მასში აღნიშნული პირობები სამშენებლო დოკუმენტაციის წარდგენის შესახებ ან/და დარღვევის გამოსწორების შესახებ, სამშენებლო ობიექტზე არსებული სამშენებლო მასალის, ნაკეთობისა და კონსტრუქციის გამოყენების აკრძალვის შესახებ, თუ ისინი ვერ პასუხობენ დადგენილ მოთხოვნებს, მშენებლობის ორგანიზების პროექტით დადგენილი წესების დარღვევის გამოსწორების შესახებ, სამშენებლო სამართალდარღვევის გამოსასწორებლად.

დამრღვევის დასახელება და მისამართი შპს „ლისი სიტი“ საიდ. კოდი 405343711 ქ. თბილისი, ნაცნობის-ვაქტანგის დაკვეთილი ვან მშრ. (ტიპის შიდა ვაკეთილი) 3/6 01013012183

ობიექტის დასახელება და მისამართი მშენებარე საცხოვრებელი სახლი ქ. თბილისი, ნაცნობის-ვაქტანგის დაკვეთილი ვან მიმდებარე (საკ. კოდი (ჩვილი) 01.10.18.011.052 საკ. კოდი (მზარ.) 01.10.18.011.115)

მითითების გაცემის მომენტში მშენებლობის ეტაპი მიმდინარე

დარღვევის სახეობა, შინაარსი და გამოსწორების მიზნით მისაღები ზომები

დარღვევა ქ. თბილისის მუნიციპალიტეტის სსიპ ქ. თბილისის მუნიციპალიტეტის მერიის საკრებულოს 27.05.2019წ. №45169/2 ცნობით შეტყობინებულ მოთხოვნებს (18.06.2019წ. №45502/6 ცნობა მშენებლობის შესახებ). დარღვევის შესახებ იქნა შედგენილი №001069 მითითება (დანართი ერთი ფურცელი). დარღვევის გამოსწორების მიზნით გაეწია ზეპირი განმარტება დადგენილი წესების დარღვევით მშენებლობის შეწყვეტის შესახებ. მოთხოვნა არ შესრულებულა.

____

____ რაც

გათვალისწინებულია საქართველოს კანონის „საქართველოს სივრცის დაგეგმარების, არქიტექტურული და სამშენებლო საქმიანობის კოდექსი" 132-2 მუხლის 1 ნაწილის — ქვეპუნქტით. საჯარიმო სანქცია აღნიშნულ დარღვევაზე განისაზღვრება 10000 (ათი ათასი) ლარით.

დარღვევის გამოსწორების ვადა 20 (ოცი) ... დღე.

მითითებით განსაზღვრული ვადის გასვლის შემდეგ სამშენებლო საქმიანობაზე საჯარო ზედამხედველობის ორგანო ამოწმებს დამრღვევს, რაზედაც დგება შემოწმების აქტი. შემოწმების აქტში აისახება ობიექტის ფაქტობრივი მდგომარეობა მითითების პირობებთან მიმართებით: ა) მითითება შესრულდა; ბ) მითითება არ შესრულდა;

შემოწმების აქტის საფუძველზე თუ აქტში დაფიქსირებულია დარღვევა, სამშენებლო საქმიანობაზე საჯარო ზედამხედველობის ორგანო იღებს დადგენილებას:

ა) დამრღვევის დაჯარიმების შესახებ (საქართველოს კანონის „საქართველოს სივრცის დაგეგმარების, არქიტექტურული და სამშენებლო საქმიანობის კოდექსი" 125-ე მუხლის მე-4 ნაწილი), ბ) დამრღვევის დაჯარიმებისა და საქართველოს კანონმდებლობის დარღვევით აშენებული შენობა-ნაგებობის მთლიანად ან ნაწილობრივ დემონტაჟის შესახებ, გ) დამრღვევის დაჯარიმებისა და უნებართვო მშენებლობის დემონტაჟის შესახებ – თუ უნებართვო მშენებლობის განმახორციელებელი პირი დადგენილია და მიწის ნაკვეთი სახელმწიფო ან მუნიციპალიტეტის საკუთრებაა (საქართველოს კანონი „საქართველოს სივრცის დაგეგმარების, არქიტექტურული და სამშენებლო საქმიანობის კოდექსი" 127-ე მუხლის მე-2 ნაწილი);

სამშენებლო საქმიანობაზე საჯარო ზედამხედველობის ორგანო იღებს დადგენილებას სამშენებლო სამართალდარღვევის საქმის წარმოების შეწყვეტის შესახებ, თუ: ა) მითითება შესრულდა და დარღვევები გამოსწორებულია; ბ) მშენებლობის ნებართვის გამცემმა ადმინისტრაციულმა ორგანომ მიიღო გადაწყვეტილება ობიექტის ლეგალიზების შესახებ; გ) არ არსებობს 125-ე მუხლის მე-4 ნაწილით ან 127-ე მუხლის მე-2 ნაწილით გათვალისწინებული დადგენილების მიღების საფუძველი; დ) მითითება დროულად არ შესრულდა, მაგრამ დარღვევა დადგენილების მიღებამდე გამოსწორდა, გარდა ამ კოდექსის 138-ე მუხლის პირველი ნაწილით გათვალისწინებული დარღვევისა, თუ ის ხორციელდება „ტყის ფონდის მართვის შესახებ" და „წყლის შესახებ" საქართველოს კანონებით განსაზღვრულ ტერიტორიაზე, განსაკუთრებული რეგულირების ტერიტორიაზე ან ზონაში, კულტურული მემკვიდრეობის დამცავ ზონაში ან/და ქალაქ თბილისის მუნიციპალიტეტის ადმინისტრაციულ საზღვრებში.

მითითების გამცემი (თანამდებობა, სახელი, გვარი, ხელმოწერა)

სამშენებლო ... 18 ... / ... საჯარო ...

მითითება ჩაიბარა (სახელი, გვარი, მიღების თარიღი, ხელმოწერა)

____

სამშენებლო სამართალდამრღვევისათვის მითითების, შემოწმების აქტის, უწყების, ან დადგენილების გაცნობა უნდა მოხდეს ოფიციალურად, სამშენებლო ობიექტზე. თუ ის არ იმყოფება სამშენებლო ობიექტზე ან უარს აცხადებს შესაბამისი აქტის /აქტების გაცნობაზე, გაცნობად ჩაითვლება აქტის/აქტების სამშენებლო ობიექტის თვალსაჩინო ადგილზე განთავსება (საქართველოს კანონის „საქართველოს სივრცის დაგეგმარების, არქიტექტურული და სამშენებლო საქმიანობის კოდექსი" 128-ე მუხლის 1-ლი ნაწილი).

მითითება გაეცნო (ჩაბარდა) დამრღვევს თვალსაჩინო ადგილზე განთავსების გზით.

(ზუსტად მიეთითოს თვალსაჩინო ადგილი)

განთავსების თარიღი

... 17.12.2020

ქ. თბილისის მუნიციპალიტეტის მერიის
მუნიციპალური ინსპექცია

თბილისი, 0160, შარტავას ქ. 7 ტელ: 2378501, 2378396

შემოწმების აქტი № 001069

შედგენის თარიღი: 21. 12. 2020წ

მითითებით განსაზღვრული ვადის გასვლის შემდეგ მშენებლობის საჯარო ზედამხედველობის ორგანო არაუმეტეს 7 კალენდარული დღის ვადაში ამოწმებს მითითების შესრულებას, ადგენს შემოწმების აქტს და მასში ასახავს ინფორმაციას მითითების შესრულების ან შეუსრულებლობის შესახებ (საქართველოს კანონის „საქართველოს სივრცის დაგეგმარების, არქიტექტურული და სამშენებლო საქმიანობის კოდექსი" 124-ე მუხლის მე-3 ნაწილი).

მითითება გაცემულია საქართველოს კანონი „საქართველოს სივრცის დაგეგმარების, არქიტექტურული და სამშენებლო საქმიანობის კოდექსი" 132 მუხლის 1 ნაწილის ა.ბ. ქვეპუნქტით გათვალისწინებული დარღვევის გამოსასწორებლად.

შემოწმების აქტი დგება 17. 12. 2020წ.

გაცემული № 001069 მითითებით გათვალისწინებული პირობების შესრულების მდგომარეობის დასადგენად.

დამრღვევის დასახელება და მისამართი: შპს „ლისი სითი" საიდ. კოდი #405343711 ქ. თბილისი ნუცუბიძე-ვაშლიჯის დასახლ. ქსნის მიმდ. (ტერიტორია შეთანხმების 3/6 01013012183)

ობიექტის დასახელება და მისამართი: მრავალბინიანი საცხოვრებელი სახლი ქ. თბილისი, ნუცუბიძე-ვაშლიჯის დასახლ. ქსნის მიმდ. (საკადასტრო კოდი 01.10.18.011.052) - ქვაბი (საკადასტრო კოდი 01.10.18.011.115) - ბეტონის მიმდინარეობა

შემოწმების მომენტში მშენებლობის ეტაპი:

შემოწმებით დადგინდა:

შემოწმების აქტი დგება მითითებით გასასწორებელ ვადას ახლა 21.12.2020წ #10/012035621000-17 გასვლადების საჯარო მითითებით გათვალისწინებული პირობები არ შესრულდა

რითაც დგინდება, რომ:
ა) მითითება შესრულდა;
ბ) მითითება არ შესრულდა.

შემოწმების აქტის საფუძველზე, თუკი აქტში დაფიქსირებულია დარღვევა, სამშენებლო საქმიანობაზე საჯარო ზედამხედველობის ორგანო იღებს დადგენილებას:

ა) დამრღვევის დაჯარიმების შესახებ;

ბ) დამრღვევის დაჯარიმებისა და საქართველოს კანონმდებლობის დარღვევით აშენებული შენობა-ნაგებობის მთლიანად ან ნაწილობრივ დემონტაჟის შესახებ;

გ) დამრღვევის დაჯარიმებისა (საქართველოს კანონის „საქართველოს სივრცის დაგეგმარების, არქიტექტურული და სამშენებლო საქმიანობის კოდექსი" 125-ე მუხლის მე-4 ნაწილი) და უნებართვო მშენებლობის დემონტაჟის შესახებ – თუ უნებართვო მშენებლობის განმახორციელებელი პირი დადგენილია და მიწის ნაკვეთი სახელმწიფო ან მუნიციპალიტეტის საკუთრებაა (საქართველოს კანონის „საქართველოს სივრცის დაგეგმარების, არქიტექტურული და სამშენებლო საქმიანობის კოდექსი" 127-ე მუხლის მე-2 ნაწილი);

თუ მითითება შესრულდა და დარღვევები გამოსწორებულია, მშენებლობის ნებართვის გამცემმა ადმინისტრაციულმა ორგანომ მიიღო გადაწყვეტილება ობიექტის ლეგალიზების შესახებ, არ არსებობს 125-ე მუხლის მე-4 ნაწილით ან 127-ე მუხლის მე-2 ნაწილით გათვალისწინებული დადგენილების მიღების საფუძველი, მითითება დროულად არ შესრულდა, მაგრამ დარღვევა დადგენილების მიღებამდე გამოსწორდა, გარდა ამ კოდექსის 138-ე მუხლის პირველი ნაწილით გათვალისწინებული დარღვევისა, თუ ის ხორციელდება „ტყის ფონდის მართვის შესახებ" და „წყლის შესახებ" საქართველოს კანონებით განსაზღვრულ ტერიტორიაზე, განსაკუთრებული რეგულირების ტერიტორიაზე ან ზონაში, კულტურული მემკვიდრეობის დამცავ ზონაში ან/და ქალაქ თბილისის მუნიციპალიტეტის ადმინისტრაციულ საზღვრებში სამშენებლო საქმიანობაზე საჯარო ზედამხედველობის ორგანო იღებს დადგენილებას სამშენებლო სამართალდარღვევის საქმისწარმოების შეწყვეტის შესახებ, (საქართველოს კანონის „საქართველოს სივრცის დაგეგმარების, არქიტექტურული და სამშენებლო საქმიანობის კოდექსი" 125-ე მუხლის მე-5 ნაწილი);

შემოწმების აქტის შემდგენი (თანამდებობა, სახელი, გვარი, ხელმოწერა):

____

____

შემოწმების აქტი ჩაიბარა (სახელი, გვარი, მიღების თარიღი, ხელმოწერა):

23.12.2020

____

სამშენებლო სამართალდამრღვევისათვის მითითების, შემოწმების აქტის, უწყების ან დადგენილების გაცნობა უნდა მოხდეს ოფიციალურად, სამშენებლო ობიექტზე. თუ ის არ იმყოფება სამშენებლო ობიექტზე ან უარს აცხადებს შესაბამისი აქტის/აქტების გაცნობაზე, გაცნობად ჩაითვლება აქტის/აქტების სამშენებლო ობიექტის თვალსაჩინო ადგილზე განთავსება (საქართველოს კანონის „საქართველოს სივრცის დაგეგმარების, არქიტექტურული და სამშენებლო საქმიანობის კოდექსი" 128-ე მუხლის 1-ლი ნაწილი).

შემოწმების აქტი გაეცნო (ჩაბარდა) დამრღვევს თვალსაჩინო ადგილზე განთავსების გზით.

(ზუსტად მიეთითოს თვალსაჩინო ადგილი)

____

______________________________ განთავსების თარიღი

№ 4-1/ბ 1895-20

"21" 12 2020 წ.

დადგენილება №001069
სამშენებლო სამართალდარღვევის
საქმეზე

21.12.2020წ. ქ. თბილისი, ჟ. შარტავას ქ. №7

მე, მუნიციპალური ინსპექციის უფროსის მოადგილემ მამუკა ჯაყელმა განვიხილე 2020 წლის 17 დეკემბრის №001069 მითითება და 2020 წლის 21 დეკემბრის №001069 შემოწმების აქტი, შედგენილი **შ.პ.ს. „ლისი საიდი"-ს** (საიდენტიფიკაციო კოდი №405343711, დირ. შოთა ჯავახიშვილი (პირადი №01013012183), მის: ქ. თბილისი, ნუცუბიძე-ვაშლიჯვრის დამაკავშირებელი გზის მიმდებარედ) მიმართ საქართველოს კანონის „საქართველოს სივრცის დაგეგმარების, არქიტექტურული და სამშენებლო საქმიანობის კოდექსი"-ს 132-ე მუხლის 1-ლი ნაწილის „ა" ქვეპუნქტის „ა.გ." ქვეპუნქტით გათვალისწინებულ დარღვევაზე და **გამოვარკვიე:**

ქ. თბილისში, ნუცუბიძე-ვაშლიჯვრის დამაკავშირებელი გზის მიმდებარედ, საკ. კოდი №01.10.18.011.115-ში შ.პ.ს. „ლისი საიდი"-ს მიერ განხორციელდა მრავალბინიანი საცხოვრებელი სახლის მშენებლობა ქ. თბილისის მუნიციპალიტეტის სსიპ ქალაქ თბილისის მუნიციპალიტეტის არქიტექტურის სამსახურის №4516202 AR1676315 27.05.2019წ. №4550216 AR1683806 18.06.2019წ. ბრძანებით შეთანხმებული არქიტექტურული პროექტის დარღვევით: ნაწილობრივ შეცვლილია გრუნტის ნიშნულები. ბლოკისა და მონოლითური კედლების მოწყობა არ შეესაბამება საპროექტოს, მათი ნაწილი გაუქმებულია ან/და დამატებითაა მოწყობილი, ასევე შეცვლილია მათი მდებარეობა, რაოდენობა და გაბარიტი, ასევე ნაწილობრივ შეცვლილია კედლის სისქეები. ღიობების მოწყობა ნაწილობრივ არ შეესაბამება საპროექტოს. "4" ღერძის გარეთ, "გ-დ" მონაკვეთში კიბის უჯრედი არ ფიქსირდება და სართულშუა გადახურვის ფილებში ღიობის ნაცვლად მოწყობილია ფილა. პროექტში არ არის ნაჩვენები რიგელები. ნაწილობრივ შეცვლილია სართულის სიმაღლეები. კიბის უჯრედებში ნაწილობრივ შეცვლილია საფეხურების რაოდენობა, ბაქნების გაბარიტი, საფეხურები ნაწილობრივ მოწყობილია კედლის პირზე. ნაწილობრივ შეცვლილია შახტების რაოდენობა და მდებარეობა. სართულებზე ნაწილობრივ შეცვლილია სართულშუა გადახურვის ფილების კონტური, რის ხარჯზეც შეცვლილია ფართი. "ზ" ღერძის გარეთ კოლონების მოწყობა ნაწილობრივ არ შეესაბამება საპროექტოს. -6.30 ნიშნულზე, სართულშუა გადახურვის ფილაში არ ფიქსირდება ღიობები საკომუნიკაციო შახტებისთვის. +11.70 ნიშნულზე, შეცვლილია სადარბაზოს ფორმა, გაბარიტი და სიგანე. "ზ" ღერძის გარეთ დამატებით მოწყობილია სართულშუა გადახურვის ფილები, მონოლითური კედლები, კოლონები და რიგელები. შეცვლილია მიწის ნაკვეთის საკადასტრო კოდი და ფართი.

ქ. თბილისი 0160, ჟ. შარტავას ქუჩა №7, ტელ.: (+995 32) 2 378 501, 2 378 396

2020 წლის 17 დეკემბრის, საქართველოს კანონის „საქართველოს სივრცის დაგეგმარების, არქიტექტურული და სამშენებლო საქმიანობის კოდექსი"-ს 124-ე მუხლის შესაბამისად, შედგენილი №001069 მითითებით სამართალდამრღვევს განესაზღვრა 20 კალენდარული დღის ვადა ობიექტის შეთანხმებულ პროექტთან შესაბამისობაში მოსაყვანად.

2020 წლის 21 დეკემბერს, საქართველოს კანონის „საქართველოს სივრცის დაგეგმარების, არქიტექტურული და სამშენებლო საქმიანობის კოდექსი"-ს 123-ე მუხლის მე-3 ნაწილის შესაბამისად, მუნიციპალური ინსპექციის მიერ შედგა შემოწმების აქტი №001069, რომლითაც დაფიქსირდა მითითების მოთხოვნათა შეუსრულებლობა.

საქმეშია, შ.პ.ს. „ლისი საიდი"-ს №10/01203562100-17 განცხადება, რომლითაც მხარე ეთანხმება 2020 წლის 17 დეკემბრის №001069 მითითებით დაფიქსირებულ დარღვევას და მოთხოვნილია კანონით გათვალისწინებული ზომების გატარება.

ზემოაღნიშნულიდან გამომდინარე, შ.პ.ს. „ლისი საიდი"-ს მიერ ჩადენილია საქართველოს კანონის „საქართველოს სივრცის დაგეგმარების, არქიტექტურული და სამშენებლო საქმიანობის კოდექსი"-ს 132-ე მუხლის 1-ლი ნაწილის „ა" ქვეპუნქტის „ა.გ." ქვეპუნქტით გათვალისწინებული სამშენებლო სამართალდარღვევა, კერძოდ, ქ. თბილისში, ნუცუბიძე-ვაშლიჯვრის დამაკავშირებელი გზის მიმდებარედ, საკ. კოდი №01.10.18.011.115-ში შ.პ.ს. „ლისი საიდი"-ს მიერ განხორციელდა მრავალბინიანი საცხოვრებელი სახლის მშენებლობა ქ. თბილისის მუნიციპალიტეტის სსიპ ქალაქ თბილისის მუნიციპალიტეტის არქიტექტურის სამსახურის №4516202 AR1676315 27.05.2019წ. №4550216 AR1683806 18.06.2019წ. ბრძანებით შეთანხმებული არქიტექტურული პროექტის დარღვევით.

ვიხელმძღვანელე რა, საქართველოს ზოგადი ადმინისტრაციული კოდექსის IV თავით, საქართველოს მთავრობის 2009 წლის 24 მარტის №57 დადგენილებით „მშენებლობის ნებართვის გაცემის წესისა და სანებართვო პირობების შესახებ," საქართველოს მთავრობის 2019 წლის 31 მაისის №255 დადგენილებით „მშენებლობის ნებართვის გაცემისა და შენობა-ნაგებობის ექსპლუატაციაში მიღების წესის და პირობების შესახებ", საქართველოს კანონის „საქართველოს სივრცის დაგეგმარების, არქიტექტურული და სამშენებლო საქმიანობის კოდექსი"-ს 122-ე მუხლით, 125-ე მუხლის მე-4 ნაწილით, 126-ე მუხლით, 128-ე მუხლის მე-3 ნაწილით და 132-ე მუხლის 1-ლი ნაწილის „ა" ქვეპუნქტის „ა.გ." ქვეპუნქტით

დავადგინე:

1. **შ.პ.ს. „ლისი საიდი"** დაჯარიმდეს 10000 (ათი ათასი) ლარით პროექტის დარღვევით III კლასის შენობა-ნაგებობის მშენებლობისათვის;

2. **შ.პ.ს. „ლისი საიდი"-ს** დაევალოს, საქართველოს კანონის „საქართველოს სივრცის დაგეგმარების, არქიტექტურული და სამშენებლო საქმიანობის კოდექსი"-ს 126-ე მუხლის 1-ლი ნაწილის შესაბამისად, სამშენებლო სამართალდარღვევისათვის დაკისრებული ჯარიმა გადაიხადოს სამშენებლო სამართალდარღვევის დაჯარიმების შესახებ დადგენილების ჩაბარებიდან 30 კალენდარული დღის ვადაში:

საჯარიმო თანხა ჩაირიცხოს შემდეგ ანგარიშზე - **მიმღების დასახელება:** ერთიანი ანგარიში არასაგადასახადო, **მიმღების ბანკი:** სახელმწიფო ხაზინა, **ბანკის კოდი: TRESGE22, საბიუჯეტო შემოსავლის სახაზინო კოდი: 300773263, გადახდის დანიშნულება:** დადგენილების ნომერი სამშენებლო სამართალდარღვევის საქმეზე; N 001069

3. საჯარიმო თანხის ნებაყოფლობით გადახდის შემთხვევაში, **შ.პ.ს. „ლისი საიდი"**-ს დაევალოს, შესაბამისი გადახდის ქვითრის წარმოდგენა;

4. სამშენებლო სამართალდამრღვევს განემარტოს, რომ საქართველოს კანონის „საქართველოს სივრცის დაგეგმარების, არქიტექტურული და სამშენებლო საქმიანობის კოდექსი"-ს 126-ე მუხლის მე-2 ნაწილის შესაბამისად, ჯარიმის დადგენილ ვადაში გადაუხდელობის შემთხვევაში (დადგენილების ჩაბარებიდან 30 კალენდარული დღის ვადაში გადაუხდელობის შემთხვევაში), სამშენებლო სამართალდამრღვევს დაერიცხება საურავი სამშენებლო სამართალდამრღვევის დაჯარიმების შესახებ დადგენილებით განსაზღვრული საჯარიმო თანხის ოდენობით;

5. სამშენებლო სამართალდამრღვევს განემარტოს, რომ საქართველოს კანონის „საქართველოს სივრცის დაგეგმარების, არქიტექტურული და სამშენებლო საქმიანობის კოდექსი"-ს 126-ე მუხლის მე-3 ნაწილის შესაბამისად, ჯარიმის დაკისრების საფუძვლების აღმოუფხვრელობის შემთხვევაში, მისი დაკისრებიდან ყოველი 3 თვის შემდეგ სამშენებლო სამართალდამრღვევი ჯარიმდება თავდაპირველად დაკისრებული ჯარიმით გათვალისწინებული საჯარიმო თანხის სამმაგი ოდენობით, რომელიც დამრღვევს შეიძლება დაეკისროს არაუმეტეს სამჯერ;

6. დადგენილება შეიძლება გასაჩივრდეს, მისი გაცნობიდან 15 კალენდარული დღის ვადაში საქართველოს კანონმდებლობით დადგენილი წესით ქ. თბილისის მუნიციპალიტეტის მერიაში (მის: ქ. თბილისი, ჟ. შარტავას ქ. №7).

მუნიციპალური ინსპექციის
უფროსის მოადგილე მ. ჯაყელი

საგადასახადო დავალება
Payment Order

0 GEL

ს.ს. „თიბისი ბანკი“

თარიღი / Date: 24/12/2020

24/12/2020 4:23:08 PM

გადამხდელი / sender	შპს ლისი საიდი, 405343711
გადამხდელის ანგარიში / Sender's Account	GE80TB7980636050100001
გადამხდელის ბანკი / Sender's bank	სს "თიბისი ბანკი"
ბანკის კოდი / Bank Code	TBCBGE22
რეფერენსი / Ref. Num.	4258576927
თანხა / Amount	10000.00 GEL
თანხა სიტყვიერად / Amount in words	ათი ათასი ლარი 00 თეთრი

ინფორმაცია პირზე, რომლის მაგივრადაც სრულდება გადახდა
inforamtion on a person on behalf of whom the payment is made

დასახელება / Name	შპს ლისი საიდი, 405343711
საიდენთიფიკაციო კოდი / Sender"s Tax Code	405343711
მიმღები / ReceIver	ხაზინის ერთიანი ანგარიში. სხვა შემოსულობები (თვითმმართველი ქალაქი თბილ
მიმღების ანგარიში / სახაზინო კოდი Receiver's Acc. /Treasury Code	300773263
მიმღები ბანკი / ხაზინა Receiver's Bank / Treasury	ფინანსთა სამინისტროს სახაზინო სამსახური
ბანკის კოდი / Bank Code	TRESGE22
გადარიცხვის საკომისიო Transfer Fee	7 GEL
გადახდის დანიშნულება / Operation Details	შემოსავალი სანქციებიდან (ჯარიმები და საურავები) არქიტექტურულ - სამშენებლო საქმიანობაში გამოვლენილი დარღვევის გამო
ბანკში საგადახდო დავალების მიღების/წარდგენის თარიღი/Document submission/receiving date	24/12/2020
დამატებითი ინფორმაცია / Additional information	დადგენილების ნომერი სამშენებლო სამართალდარღვევის საქმეზე N: 001069

4258576927

ხელმოწერა
Signature

ხელმოწერები
Signatures

ბ.ა.

შტამპის ადგილი

ნიმუში ბანკის (stamp: TBC BANK, TBCBGE22)

ნათია ხაზარაძე

ამ დოკუმენტის ხელმოწერით კლიენტი ადასტურებს, რომ: დეტალურად იცნობს სს თიბისი ბანკის ფილიალებსა და ინტერნეტ-გვერდზე www.tbcbank.ge განთავსებული საბანკო ოპერაციების წარმოების შესახებ ხელშეკრულების პირობებს (ამ ხელშეკრულებაში შეტანილ ყველა ცვლილებასა და დამატებას) და ეთანხმება მათ, რითაც უერთდება ზემოხსენებულ ხელშეკრულებას.საგადახდო დავალების საკომისიოს დათვლის პრინციპი შეგიძლიათ იხილოთ ბანკის ინტერნეტ გვერდზე: www.tbcbank.ge

შეთანხმებული ტრანსპორტის მოძრაობის სქემა

საქართველოს შინაგან საქმეთა სამინისტრო
საპატრულო პოლიციის დეპარტამენტი

MINISTRY OF INTERNAL AFFAIRS OF GEORGIA
PATROL POLICE DEPARTMENT

MIA 5 18 01729462

19/07/2018

მოქ. ი. ჯავახიშვილს
თბილისი ვარკეთილი 3 IIIა მ/რ კორ. 337 ბ. 173;
თქვენს 2018 წლის 19 ივლისის განცხადებაზე
ასლი: საპატრულო პოლიციის დეპარტამენტის
ქ. თბილისის მთავარი სამმართველოს უფროსის
მოადგილეს ბ–ნ ლ. ჯოხაძეს

საპატრულო პოლიციის დეპარტამენტში განხილულ იქნა თქვენი განცხადება, რომელიც ეხება ქ. თბილისში ნუცუბიძე ვაშლიჯვრის დამაკავშირებელი გზის მიმდებარედ შესასვლელ–გამოსასვლელი გზის მოწყობას, რაზეც ითხოვთ წარმოდგენილი საგზაო მოძრაობის ორგანიზაციის დროებითი და მუდმივი სქემების შეთანხმებას.

ვითვალისწინებთ რა, ქ. თბილისის მერიის ტრანსპორტის საქალაქო სამსახურის და ქ. თბილისის მერიის არქიტექტურის სამსახურის თანხმობებს, საპატრულო პოლიციის დეპარტამენტი ითანხმებს წარმოდგენილ დროებითი მოძრაობის ორგანიზაციის სქემებს (საგზაო მოძრაობის უსაფრთხოების კუთხით) და არ არის წინააღმდეგი განახორციელოთ ზემოაღნიშნული სამუშაოები შემდეგი პირობების დაცვით:

- სამშენებლო ობიექტზე მისასვლელი გზა აღიჭურვოს მოძრაობის რეგულირების ტექნიკური საშუალებებით წარმოდგენილი სქემის შესაბამისად;
- დაცული იქნას გზის სავალი ნაწილის სისაუფთავე, არ დაუშვათ სამშენებლო მასალისა და ტექნიკის გზის სავალ ნაწილზე განთავსება;
- დაცული იქნას ფეხით მოსიარულეთა უსაფრთხო გადაადგილება;
- სამუშაოების დასრულებისთანავე დროებითი მოძრაობის რეგულირების ტექნიკურ საშუალებებს გაუკეთდეს დემონტაჟი და გზის მიერთების ადგილები აღიჭურვოს მოძრაობის რეგულირების ტექნიკური საშუალებებით შეთანხმებული საგზაო მოძრაობის ორგანიზაციის სქემების შესაბამისად;
- სამუშაოების დაწყების და დამთავრების შესახებ წინასწარ ეცნობოს ქ. თბილისის მერიის სსიპ ქონების მართვის სააგენტოს და საპატრულო პოლიციის დეპარტამენტის სამორიგეო ნაწილს (ტელ: 241-85-04; 241-85-05);

მეორე ადრესატს: გთხოვთ, უზრუნველყოთ კონტროლის დაწესება წერილში მითითებულ პირობების შესრულებაზე და მოძრაობის რეგულირების ტექნიკური

90, თბილისი, ნოე რამიშვილის ქ. №38
38, Noe Ramishvili St. 0190, Tbilisi, Georgia

ტელ./Tel.: (+995 032) 2 41 85 02
ფაქსი/Fax: (+995 032) 2 41 85 02

საშუალებების განთავსების მდგომარეობაზე. შეუსრულებლობის შემთხვევაში გაატარეთ ზომები საქართველოს ადმინისტრაციულ სამართალდარღვევათა კოდექსის 134 მუხლით გათვალისწინებული მოთხოვნების შესაბამისად.

დანართი: 6 ფურცლად.

საპატრულო პოლიციის დეპარტამენტი
/ საორგანიზაციო სამმართველო /
საგზაო მოძრაობის ზედამხედველობის
განყოფილება
განყოფილების უფროსი
ბარბაქაძე დავით



"შ ე თ ა ნ ხ მ ე ბ უ ლ ი ა"

ქ. თბილისის მუნიციპალიტეტის მერიის ტრანსპორტის საქალაქო სამსახურის უფროსი

ვ. მუმლაძე

18.07. 2018

"შ ე თ ა ნ ხ მ ე ბ უ ლ ი ა"

ქ. თბილისის საპატრულო პოლიციის მთავარი სამმართველოს უფროსის მოადგილე

ლ. ჯოხაძე

________ 2018

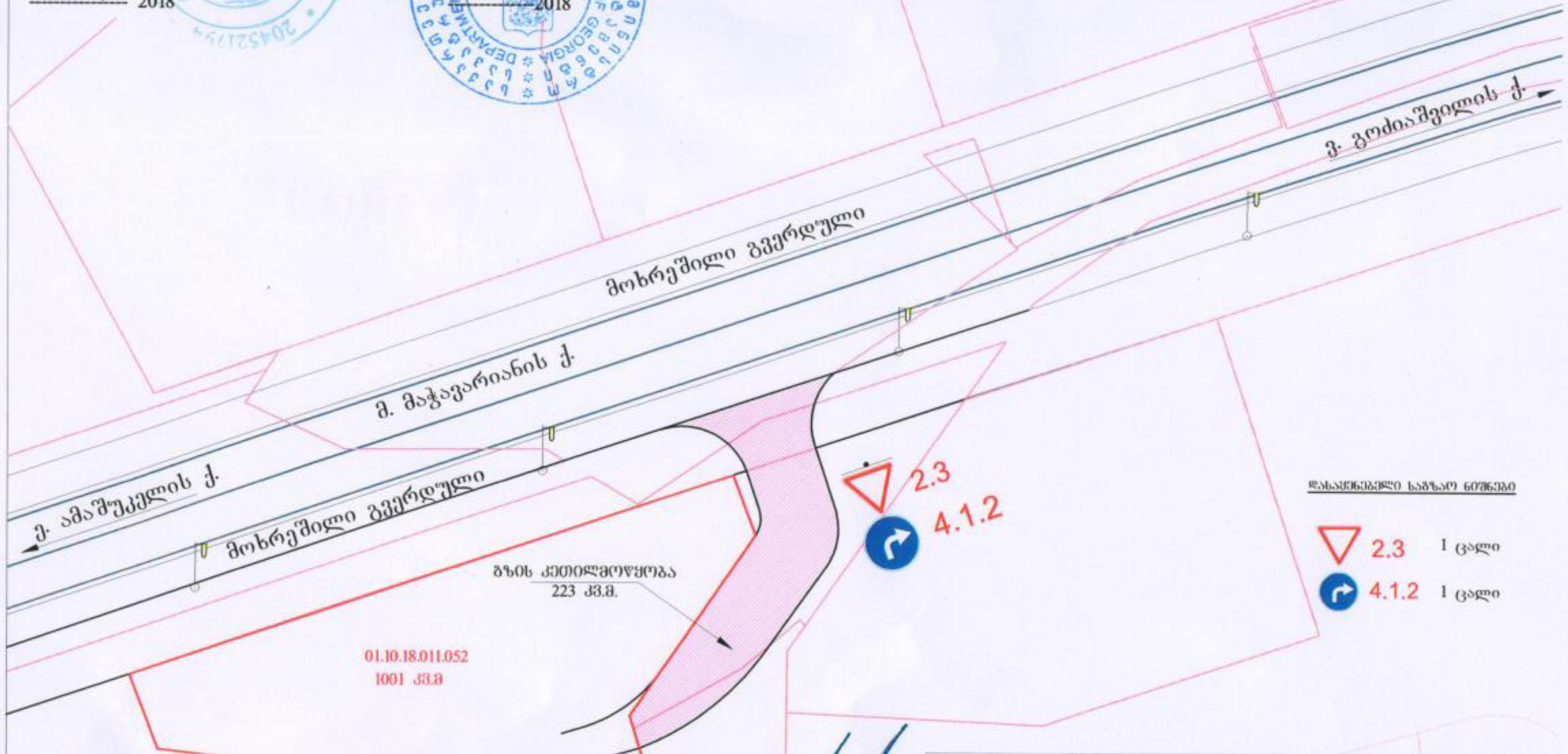

შ. პ. ს. "ვეი გრუპ"

579 02 00 03

მ. მაჭავარიანის ქუჩაზე ნაკვეთში ს.კ. 01.10.18.011.052 შესასვლელი გზის კეთილმოწყობა. საგზაო მოძრაობის ორგანიზაციის სქემა. საკონტაქტო პიროვნება ილია ჯავახიშვილი ტელ. 593 20 52 11

საგზაო მოძრაობის ორგანიზაციის სქემა

07-09-01	01013015605	09.07.2018

მ. 1:500

"შ ე თ ა ნ ხ მ ე ბ უ ლ ი ა"

ქ. თბილისის მუნიციპალიტეტის მერიის
ტრანსპორტის სააგენტო სამსახურის
უფროსი

ვ. მუშლაძე

18.07 2018

"შ ე თ ა ნ ხ მ ე ბ უ ლ ი ა"

ქ. თბილისის საპატრულო პოლიციის
მთავარი სამმართველოს უფროსის
მოადგილე

ლ. ჯოხაძე

2018

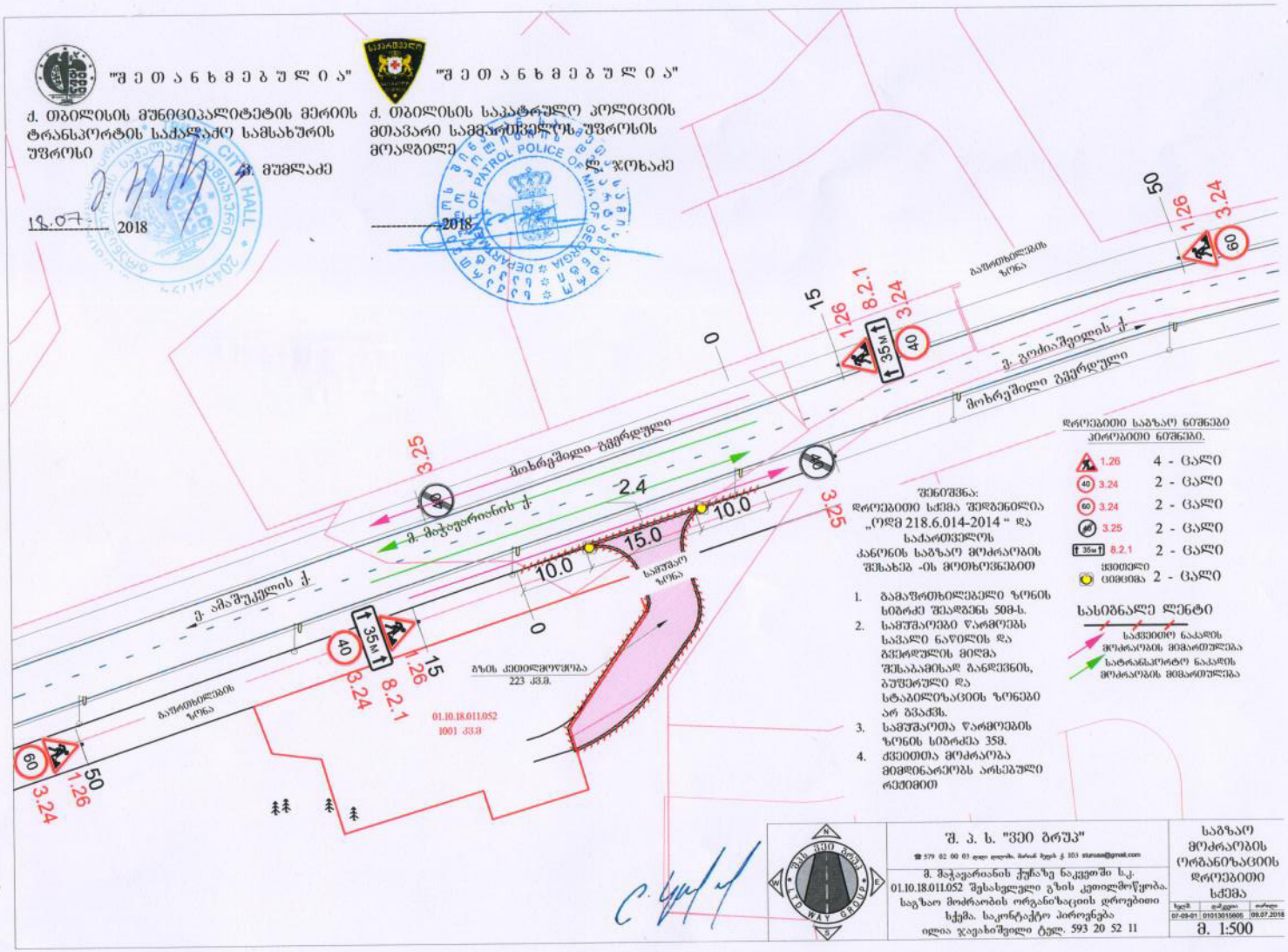

შენიშვნა:
დროებითი სქემა შედგენილია „ოდმ 218.6.014-2014 " და საქართველოს კანონის საგზაო მოძრაობის შესახებ -ის მოთხოვნებით

1. გამაფრთხილებელი ზონის სიგრძე შეადგენს 50მ-ს.
2. საშუშაოები წარმოებს საცალო ნაწილის და გზერდულის მიწმა შესაბამისად განლაგების, ბუშტრული და სტაბილიზაციის ზონები არ გვაქვს.
3. საშუშაოთა წარმოების ზონის სიგრძეა 35მ.
4. ქვეითთა მოძრაობა მიმდინარეობს არსებული რეჟიმით

დროებითი საგზაო ნიშნები
პიროებითი ნიშნები.

1.26	4 - ცალი
3.24	2 - ცალი
3.24	2 - ცალი
3.25	2 - ცალი
8.2.1	2 - ცალი
ქვეითელი ვიბრაცია	2 - ცალი

სასიგნალე ლენტი

საქვეითო ნაკადის მოძრაობის მიმართულება

სატრანსპორტო ნაკადის მოძრაობის მიმართულება

შ. პ. ს. "ვეი ბრუა"
☎ 579 02 00 03 დედ ლოტა. მარან ბედნ ქ 103 sturuaa@gmail.com
მ. მაჭავარიანის ქუჩაზე ნაკვეთში ს.კ. 01.10.18.011.052 შესასვლელი გზის კეთილმოწყობა. საგზაო მოძრაობის ორგანიზაციის დროებითი სქემა. საკონტაქტო პიროვნება ილია ჯაფახიშვილი ტელ. 593 20 52 11

საგზაო მოძრაობის ორგანიზაციის დროებითი სქემა

ნახატი	ფორმატი	თარიღი
07-09-01	01013015605	09.07.2018

მ. 1:500

გაცნობის თარიღი	გაცემის თარიღი
09.08.2018	09.08.2018

განხილვის საგანი :	სამუშაოების წარმოებაზე აქტის გამოცემა
დაინტერესებული პირი :	ილია ჯავახიშვილი 01013015605
წარმოების საფუძველი :	განცხადება №: QN1620421
გასაჩივრების წესი :	გაცნობიდან ერთი თვის ვადაში, ქ. თბილისის საქალაქო სასამართლოში (მისამართი: ქ. თბილისი, დავით აღმაშენებლის ხეივანი, მე-12 კმ. №6)
აქტის მოქმედების ვადა :	აქტი ძალაშია გამოქვეყნებისთანავე

სააგენტოს გადაწყვეტილება № QN1620421

1. დაკმაყოფილდეს განმცხადებლის წერილობითი თხოვნა და მიეცეს თანხმობა განახორციელოს ქ. თბილისში, ნუცუბიძე-ვაშლიჯვრის დამაკავშირებელი ქუჩის მიმდებარედ, გზის მოწყობის მიზნით საჭირო სამუშაოები, №1 დანართში მონიშნულ სავარაუდო მონაკვეთზე, №2 დანართით დადგენილი საგზაო მოძრაობის ორგანიზაციის სქემის შესაბამისად, უსაფრთხოების და ტექნიკური ნორმების სრული დაცვით.
2. ბრძანება ძალაშია მისი გაცნობიდან 3 (სამი) თვის ვადით.

(ელექტრონული ფორმით გაცემული აქტის გაცნობისთვის დაინტერესებულ მხარეს განესაზღვრება ვადა - სააგენტოს მიერ აქტის გამოცემიდან 30 (ოცდაათი) კალენდარული დღის ოდენობით. თუ აღნიშნულ ვადაში დაინტერესებული პირი აქტს არ გაეცნობა აქტი ითვლება ძალადაკარგულად.)

საფუძველი:

“ცალკეული ხაზობრივი ნაგებობის განთავსების, სამუშაოების წარმოების ან/და მათი შემდგომი რეგისტრაციის თაობაზე თანხმობის გაცემის წესის დამტკიცების შესახებ“ ქალაქ თბილისის მუნიციპალიტეტის საკრებულოს 2014 წლის 22 დეკემბრის #19-75 დადგენილება; “ქალაქ თბილისის მუნიციპალიტეტის საჯარო სამართლის იურიდიული პირის – ქონების მართვის სააგენტოს მიერ გაწეული მომსახურებისა და დაჩქარებული მომსახურების საფასურის და ვადების განსაზღვრის შესახებ” ქალაქ თბილისის მუნიციპალიტეტის საკრებულოს 2014 წლის 22 დეკემბრის #19-74 დადგენილება; ,,ქალაქ თბილისის მუნიციპალიტეტის საჯარო სამართლის იურიდიული პირის – ქონების მართვის სააგენტოს დებულების დამტკიცების შესახებ” ქალაქ თბილისის მუნიციპალიტეტის საკრებულოს 2018 წლის 16 თებერვლის #13-42 დადგენილება

თბილისი შარტავას ქუჩა #7
ტელ: (+995 32) 37 81 27 Email: auction@tbilisi.gov.ge
www.auction.tbilisi.gov.ge
www.iauction.ge

კორექტირებული კონსტრუქციული პროექტი

საძირკლის ფილის კვეთი სვეტების ქვეშ

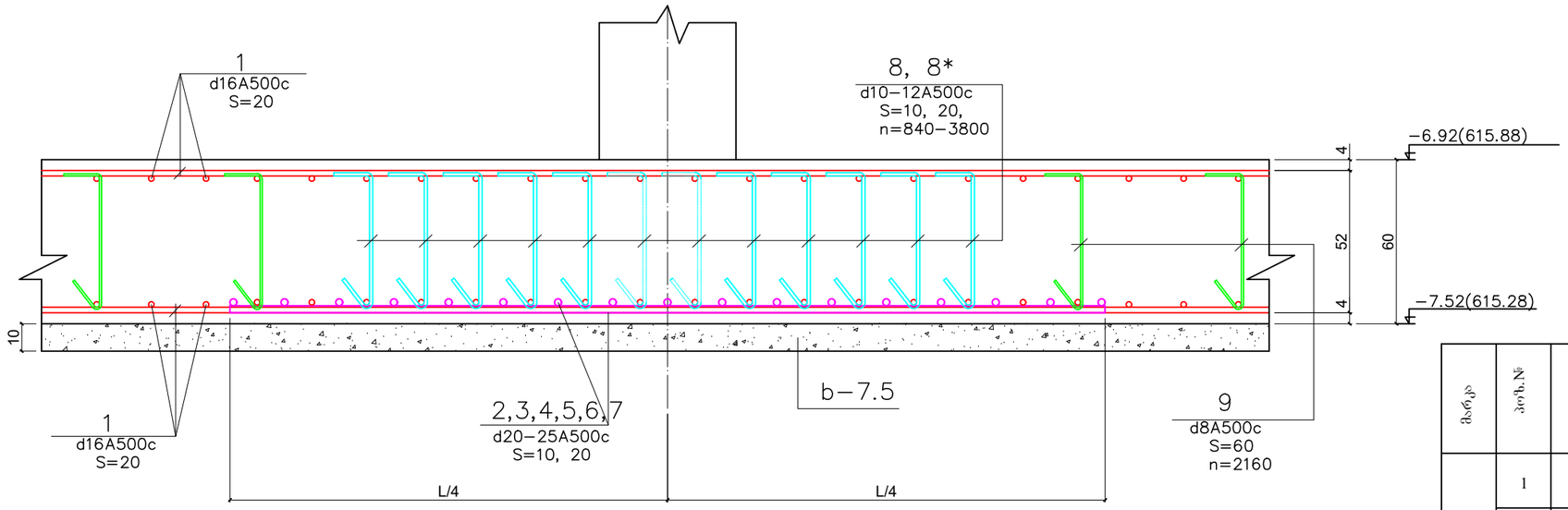

საძირკლის ფილის კვეთი პერიმეტრზე

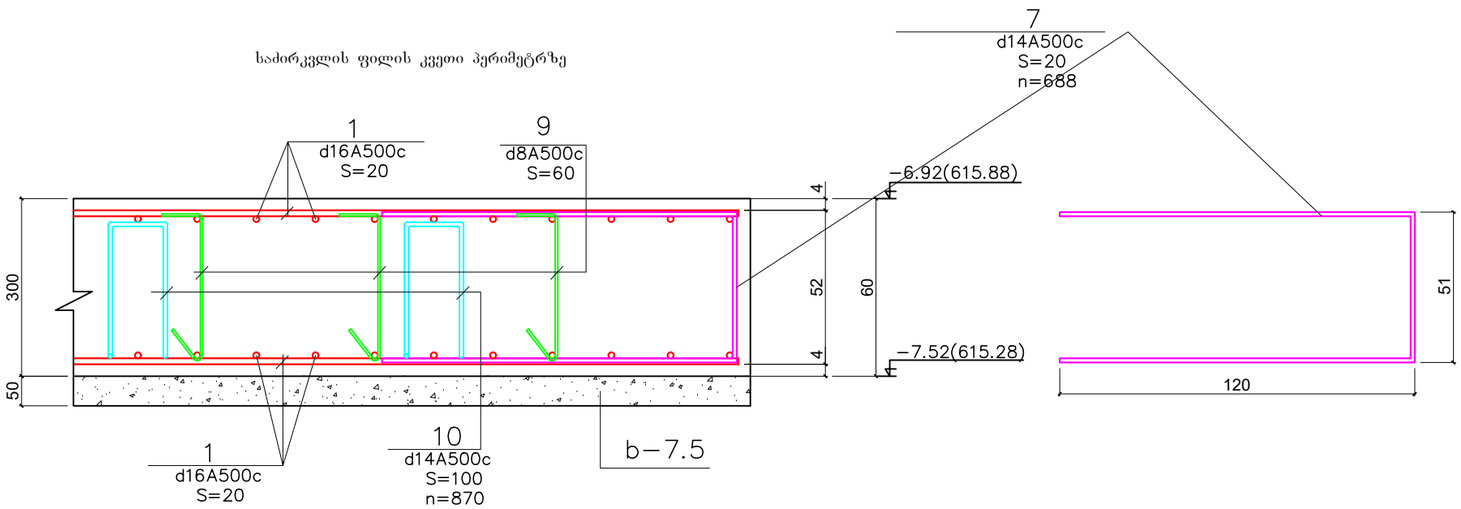

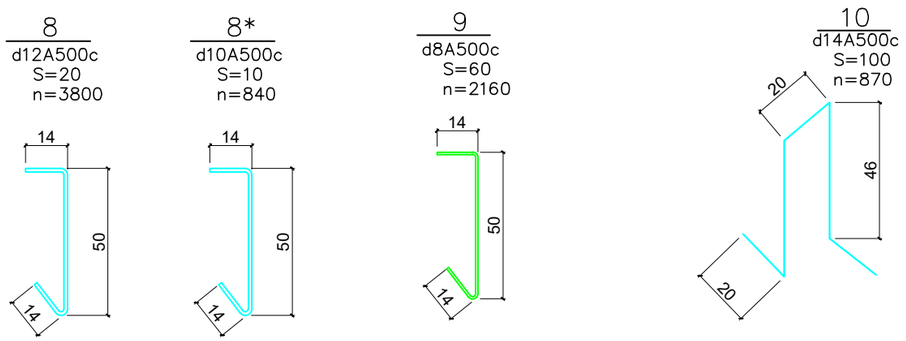

მასალების ამოკრება

მარკა	პოზ.№	დასახელება	რაოდენობა	ერთეულის წონა კგ	სულ წონა კგ
საძირკლის ფილა	1	d16A500c; L=1962541			31010
	2	d25A500c; L=320	170	12.32	2095
	3	d20A500c; L=320	495	7.9	3911
	4	d25A500c; L=250	34	9.625	327
	5	d20A500c; L=245	243	6.04	1468
	6	d16A500c; L=366	51	5.8	296
	7	d14A500c; L=291	688	3.16	2173
	8	d12A500c; L=78	3800	0.7	2660
	8*	d10A500c; L=78	840	0.48	404
	9	d8A500c; L=78	2200	0.31	682
	10	d14A500c; L=152	888	1.835	1630
			ჯამი	A500c	46656
		ბეტონი ბ-25 ბეტონი ბ-7.5		525.61 მ³ 90.21 მ³	

0.00 –– 622.80

დირექტორი			დამკვეთი: ფიზიკური პირი ი. ჯავახიშვილი	2017 წ	დაკვეთა №	
არქიტექტორი				სტადია	ფურ-ლი	ფურ-ბი
კონსტრუქტორი	ზ.აბესლამიძე		მრავალბინიანი საცხოვრებელი სახლი ქ. თბილისი. ნუცუბიძე-ვაშლიჯვარის დამაკავშირებელი გზის მიმდებარედ	მპ	კ-7	
კონსტრუქტორი	ლ.ფირყულაშვილი					
			საძირკლის ფილის კვეთები და დეტალები			

კოლონების და სარდაფის კედლების გეგმა -6,92 ნიშ-ზე

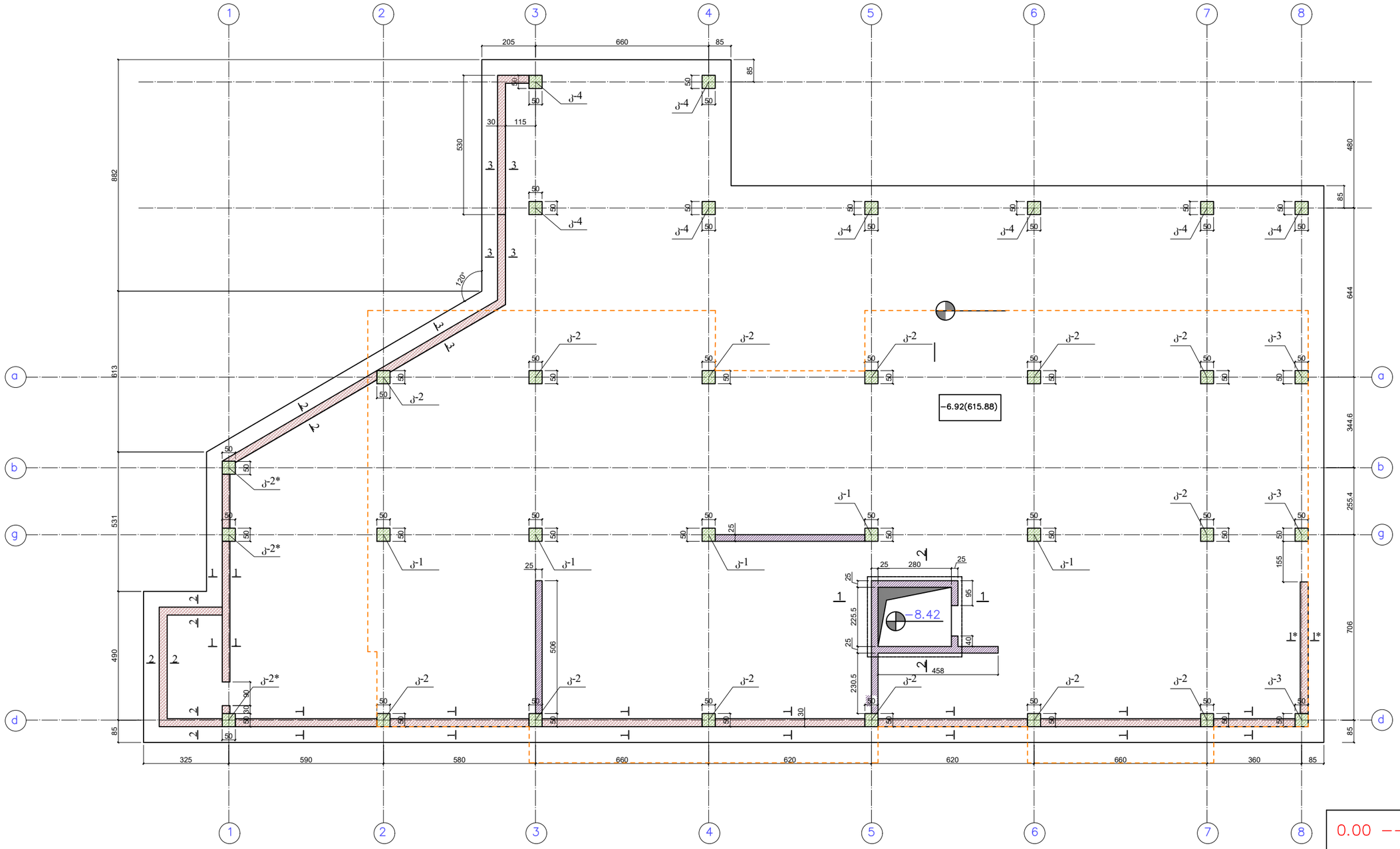

0.00 -- 622.80

შენიშვნა
კვეთები 1-1 2-2, 3-3, 1*-1*იხ. ფურც-ზე ქ-16, ქ-17,

დირექტორი			დამკვეთი: ფიზიკური პირი ი. ჯავახიშვილი	2017 წ	დაკვეთა №
არქიტექტორი				სტადია	ფურ-ლი / ფურ-ბი
კონსტრუქტორი	ზ.აბესლამიძე		მრავალბინიანი საცხოვრებელი სახლი ქ. თბილისი. ნუცუბიძე-ვაშლიჯვარის დამაკავშირებელი გზის მიმდებარედ	მპ	ქ-9
კონსტრუქტორი	ლ.ფირყულაშვილი		კოლონების და სარდაფის კედლების გეგმა -6,92 ნიშ-ზე		

დამუშავება			
ტექნიკური მოთხოვნები			
ცვლილება №1			
ცვლილება №2			
ავტორი			

ჯ-1(5-ეტაპი)

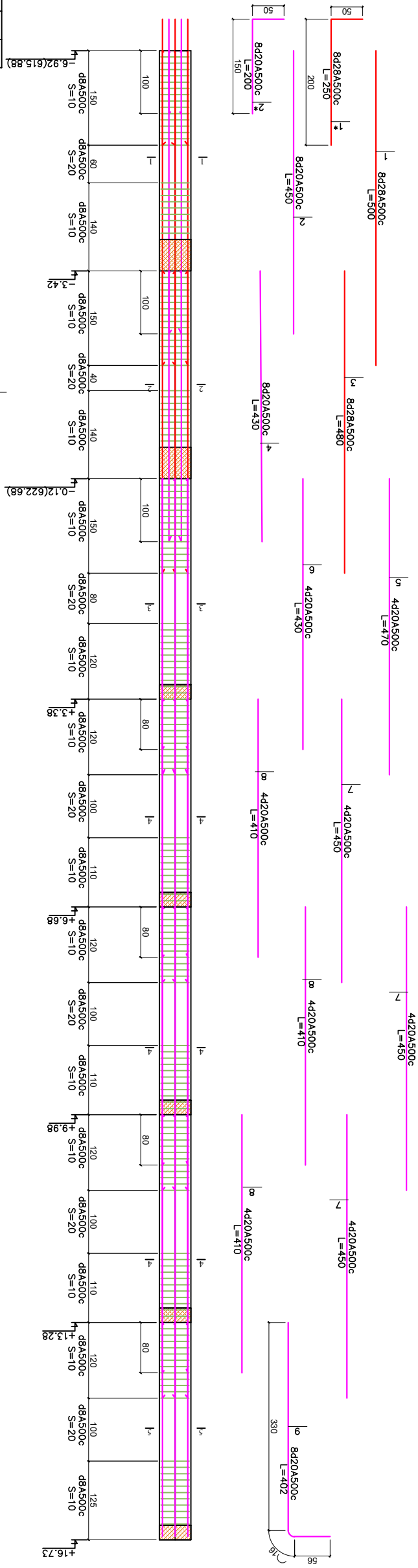

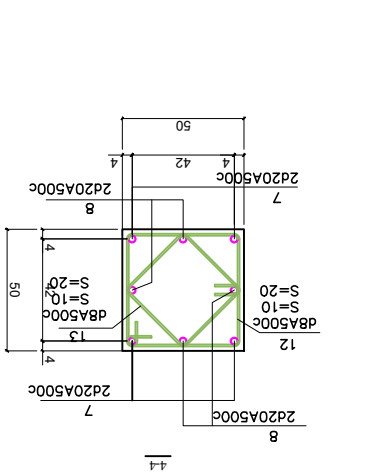

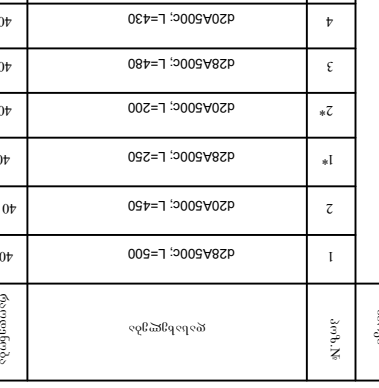

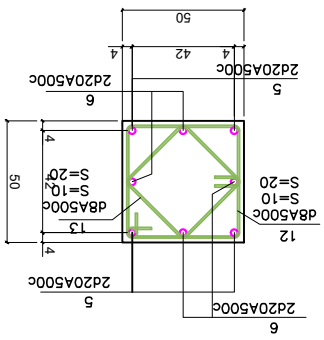

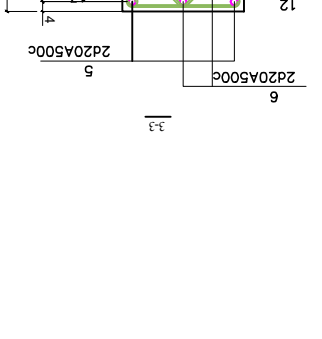



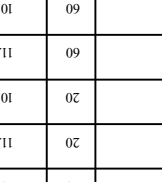

ნახაზის ნომერი	ღეროს ტიპი	ღეროს დასახელება	არმატურის კლასი Ø, მმ	ერთეული ღეროს სიგრძე, მ	ჯამური სიგრძე Ø, მმ
1		d28A500c; L=500	40	24.16	967
2		d20A500c; L=450	40	11.10	444
1*		d28A500c; L=250	40	12.08	483
2*		d20A500c; L=200	40	4.93	197
3		d28A500c; L=480	40	23.18	927
4		d20A500c; L=430	40	10.6	424
5		d20A500c; L=470	20	11.6	232
6		d20A500c; L=430	20	10.6	212
7		d20A500c; L=450	60	11.1	666
8		d20A500c; L=410	60	10.11	606
9		d20A500c; L=402	40	9.91	396
10					
11					
12		d8A500c; L=204	975	0.804	784
13		d8A500c; L=156	975	0.614	599
			ჯამი	A500c	6937

ბეტონი მ-25 5.91X5=29.55 მ³

ფურცლების რაოდენობა	ფურცელი №	ფურცლების ჯამური რაოდენობა
2017 წ	83	1

ცვლილება: ფეხსაცმლის ბაზის ი. ჯავახიშვილის ქუჩა	ნახაზის №:	ჯ-10
ბეტონის კლასი: C30/37 მარკა: F200 W8	შეკვეთა:	შპს "ბეტონი"

0.00 -- 622.80

ჯ-2(13-ცალი)

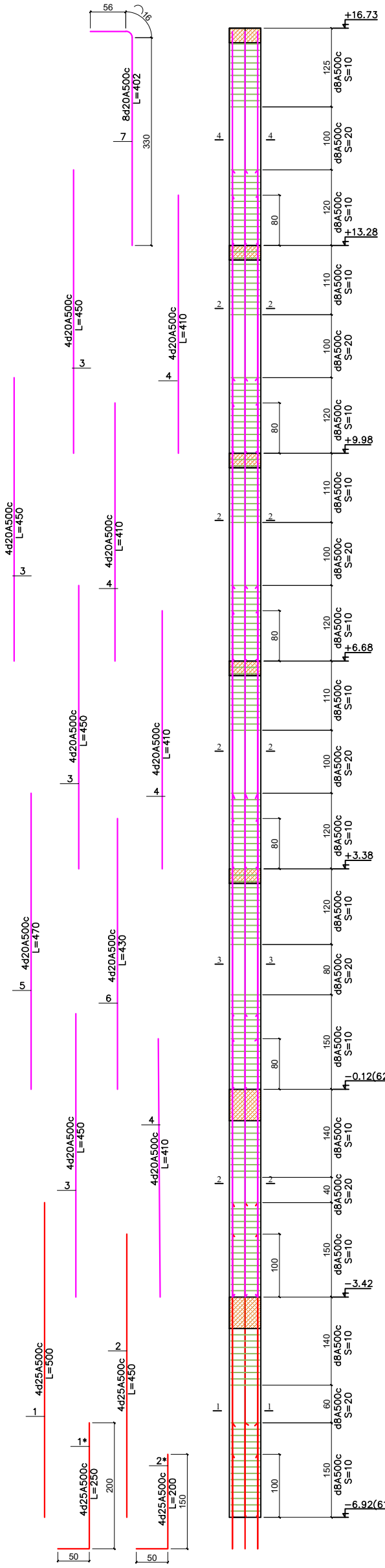

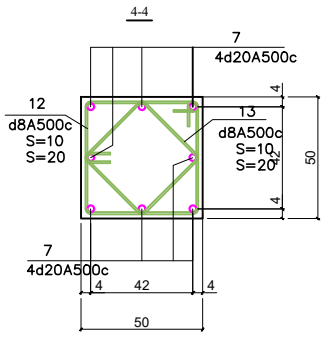

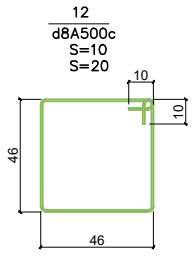

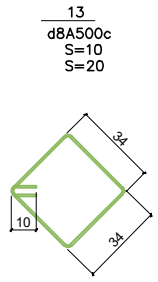

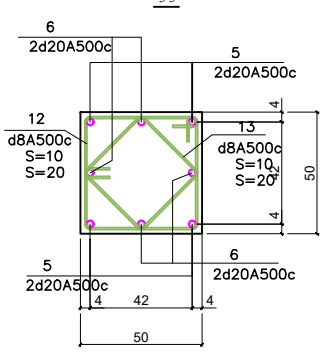

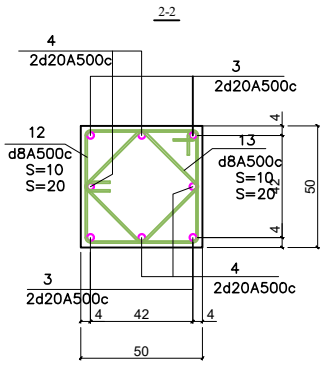

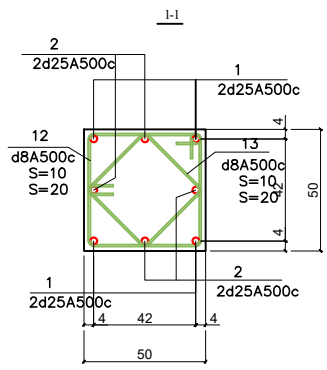

მასალების ამოკრება

მარკა	პოზ.№	დასახელება	რაოდენობა	ერთეულის წონა კგ	სულ წონა კგ
კოლონა კ-2(13-ცალი)	1	d25A500c; L=500	52	19.25	1001
	2	d25A500c; L=450	52	17.325	901
	1*	d25A500c; L=250	52	9.625	501
	2*	d25A500c; L=200	52	7.7	401
	3	d20A500c; L=450	208	11.1	2309
	4	d20A500c; L=410	208	10.1	2101
	5	d20A500c; L=470	52	11.6	603
	6	d20A500c; L=430	52	10.6	551
	7	d20A500c; L=402	104	9.91	1031
	12	d8A500c; L=204	2535	0.804	2038
	13	d8A500c; L=156	2535	0.614	1557
		ჯამი	A500c		12994

ბეტონი ბ-25 5.91X13=76.83 მ³

0.00 -- 622.80

დირექტორი			დამკვეთი: ფიზიკური პირი ი. ჯავახიშვილი	2017 წ	დაკვეთა №	
არქიტექტორი				სტადია	ფურ-ლი	ფურ-ბი
კონსტრუქტორი	ზ.აბესლამიძე		მრავალბინიანი საცხოვრებელი სახლი ქ. თბილისი. ნუცუბიძე-ვაშლივჭვარის დამაკავშირებელი გზის მიმდებარედ	მპ	კ-12	
კონსტრუქტორი	ლ.ფირყულაშვილი					
			კოლონა კ-2			

ჯ-2*(3-ცალი)

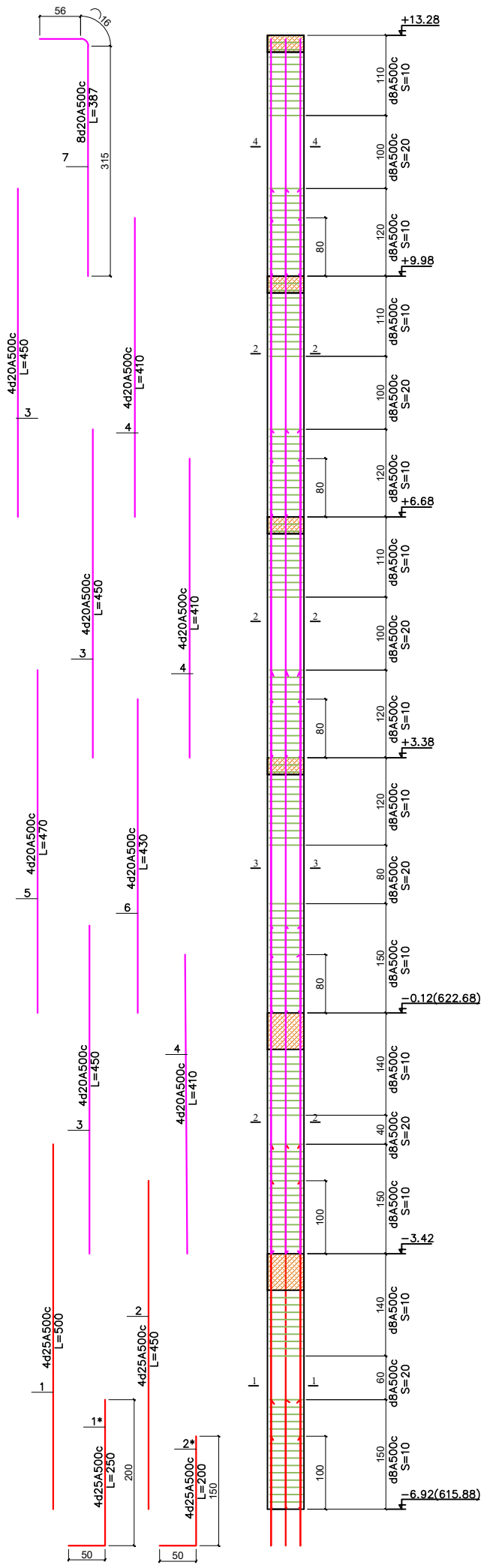

4-4

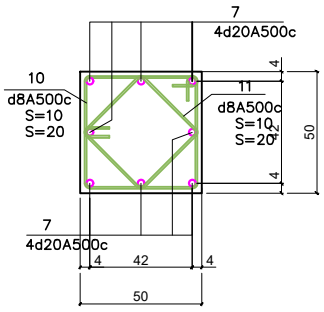

3-3

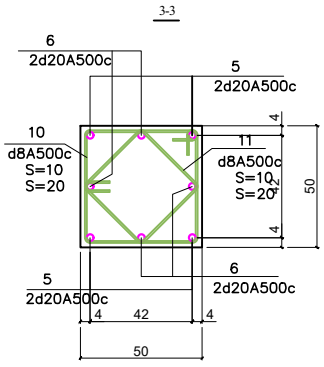

2-2

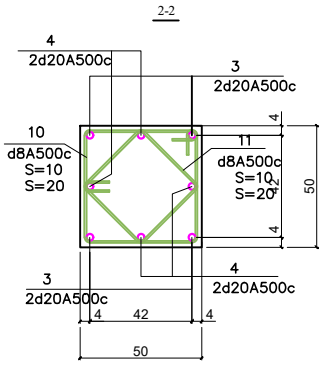

1-1

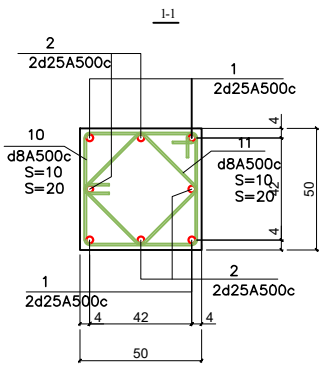

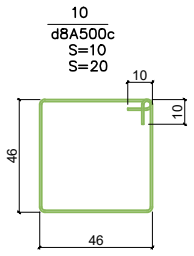

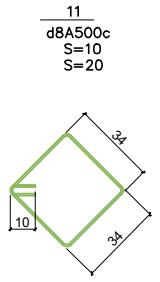

მასალების ამოკრება

მარკა	პოზ.№	დასახელება	რაოდენობა	ერთეულის წონა კგ	სულ წონა კგ
კოლონა კ*(3-ცალი)	1	d25A500c; L=500	12	19.25	231
	2	d25A500c; L=450	12	17.325	208
	1*	d25A500c; L=250	12	9.625	116
	2*	d25A500c; L=200	12	7.7	93
	3	d20A500c; L=450	36	11.1	400
	4	d20A500c; L=410	36	10.1	364
	5	d20A500c; L=470	12	11.6	139
	6	d20A500c; L=430	12	10.6	127
	7	d20A500c; L=387	24	9.53	229
	12	d8A500c; L=204	534	0.804	429
	13	d8A500c; L=156	534	0.614	328
		ჯამი		A500c	2664

ბეტონი ბ-25 5.05X3=15.15 მ³

0.00 -- 622.80

დირექტორი			დამკვეთი: ფიზიკური პირი ი. ჯავახიშვილი	2017 წ	დაკვეთა №
არქიტექტორი				სტადია	ფურ-ლი / ფურ-ბი
კონსტრუქტორი	ზ.აბესლამიძე		მრავალბინიანი საცხოვრებელი სახლი ქ. თბილისი. ნუცუბიძე-ვაშლიჯვარის დამაკავშირებელი გზის მიმდებარედ	მპ	კ-13
კონსტრუქტორი	ლ.ფირყულაშვილი				
			კოლონა კ-2*		

კ-3(3-ცვლი)

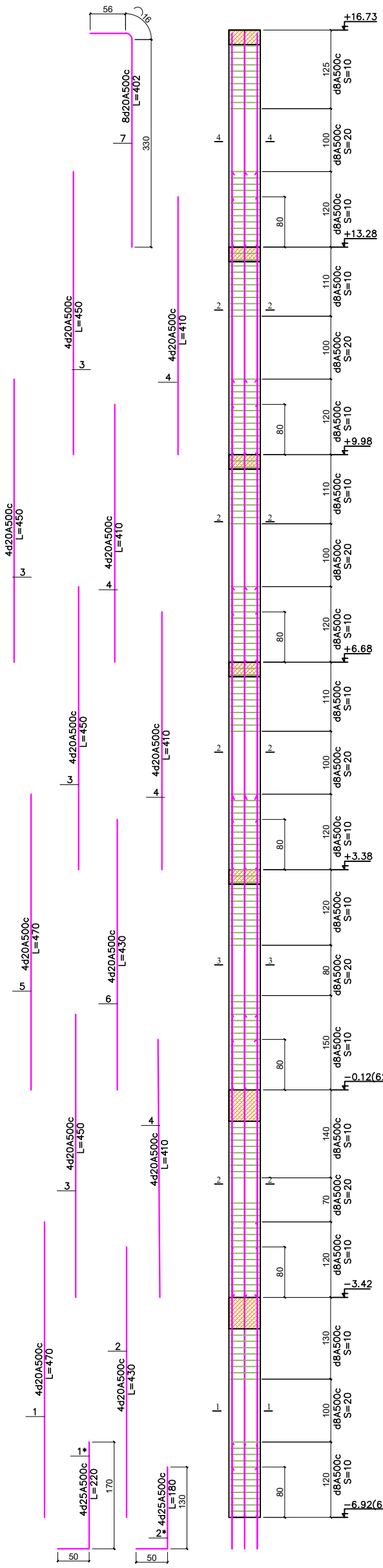

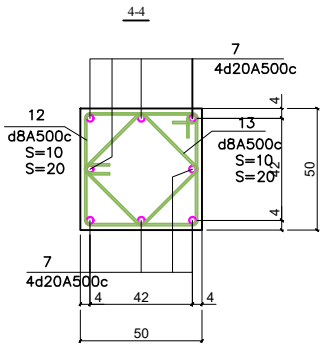

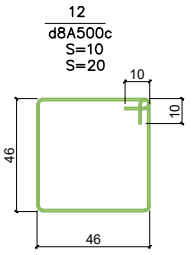

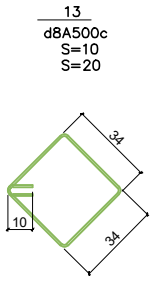

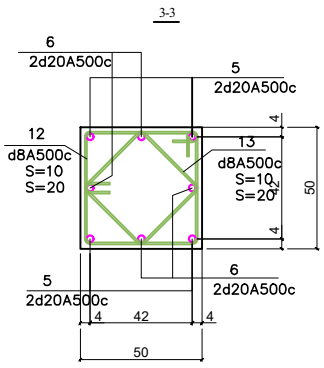

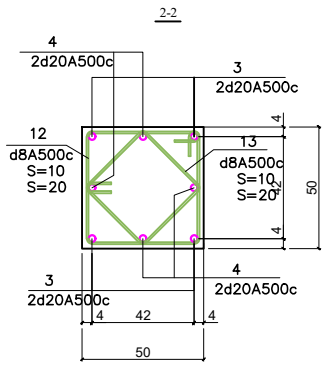

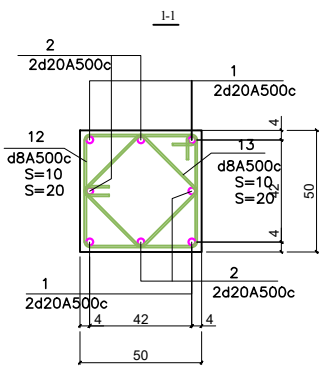

მასალების აწოკრება

მარკა	პოზ.№	დასახელება	რაოდენობა	ერთეულის წონა კგ	სულ წონა კგ
კოლონა კ-3(3-ცვლი)	1	d20A500c; L=470	12	11.6	139
	2	d20A500c; L=430	12	10.6	127
	1*	d20A500c; L=220	12	5.423	65
	2*	d20A500c; L=180	12	4.437	53
	3	d20A500c; L=450	48	11.1	533
	4	d20A500c; L=410	48	10.1	485
	5	d20A500c; L=470	12	11.6	139
	6	d20A500c; L=430	12	10.6	127
	7	d20A500c; L=402	24	9.91	238
	12	d8A500c; L=204	585	0.804	470
	13	d8A500c; L=156	585	0.614	359
			ჯამი	A500c	2735

ბეტონი ბ-25 5.91X3=17.73 მ³

0.00 -- 622.80

დირექტორი			დამკვეთი: ფიზიკური პირი ი. ჯავახიშვილი	2017 წ	დაკვეთა №
არქიტექტორი				სტადია	ფურ-ლი / ფურ-ბი
კონსტრუქტორი	ზ.აბესლამიძე		მრავალბინიანი საცხოვრებელი სახლი ქ. თბილისი. ნუცუბიძე-ვაშლიჯვარის დამაკავშირებელი გზის მიმდებარედ	მპ	კ-14
კონსტრუქტორი	ლ.ფირყულაშვილი				
			კოლონა კ-3		

კ-4(8-ცალი)

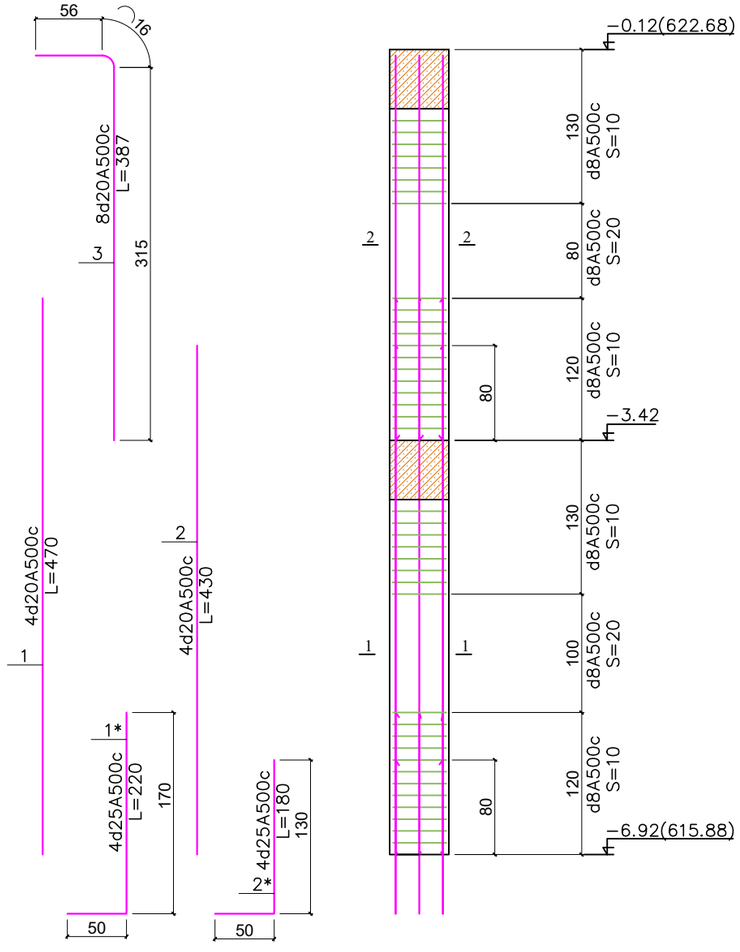

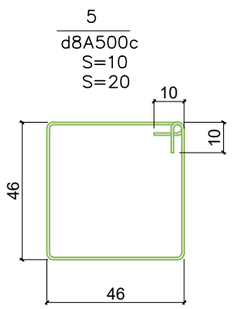

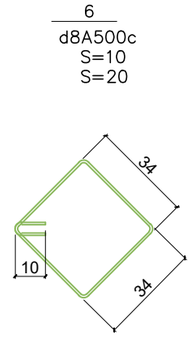

მასალების ამოკრება

მარკა	პოზ.№	დასახელება	რაოდენობა	ერთეულის წონა კგ	სულ წონა კგ
კოლონა კ-4(8-ცალი)	1	d20A500c; L=470	32	11.6	371
	2	d20A500c; L=430	32	10.6	339
	1*	d20A500c; L=210	32	5.18	166
	2*	d20A500c; L=170	32	4.19	134
	3	d20A500c; L=387	64	9.54	611
	5	d8A500c; L=204	472	0.804	380
	6	d8A500c; L=156	472	0.614	290
			ჯამი	A500c	2291
		ბეტონი ბ-25		1.70X8=13.6 მ³	

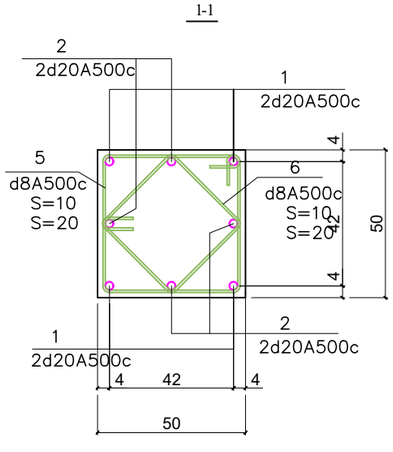

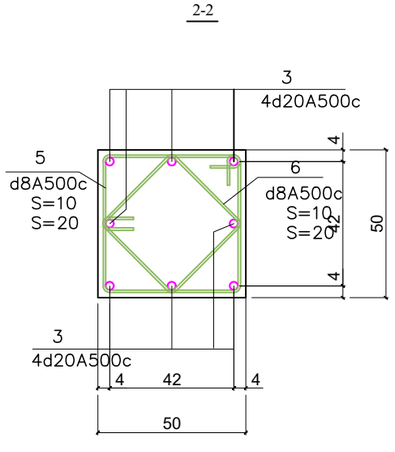

0.00 –– 622.80

დირექტორი			დამკვეთი: ფიზიკური პირი ი. ჯავახიშვილი	2017 წ	დაკვეთა №
არქიტექტორი				სტადია	ფურ-ლი / ფურ-ბი
კონსტრუქტორი	ზ.აბესლამიძე		მრავალბინიანი საცხოვრებელი სახლი ქ. თბილისი. ნუცუბიძე-ვაშლიჯვარის დამაკავშირებელი გზის მიმდებარედ	მპ	კ-15
კონსტრუქტორი	ლ.ფირყულაშვილი				
			კოლონა კ-4		

კიბე-1 გეგმა

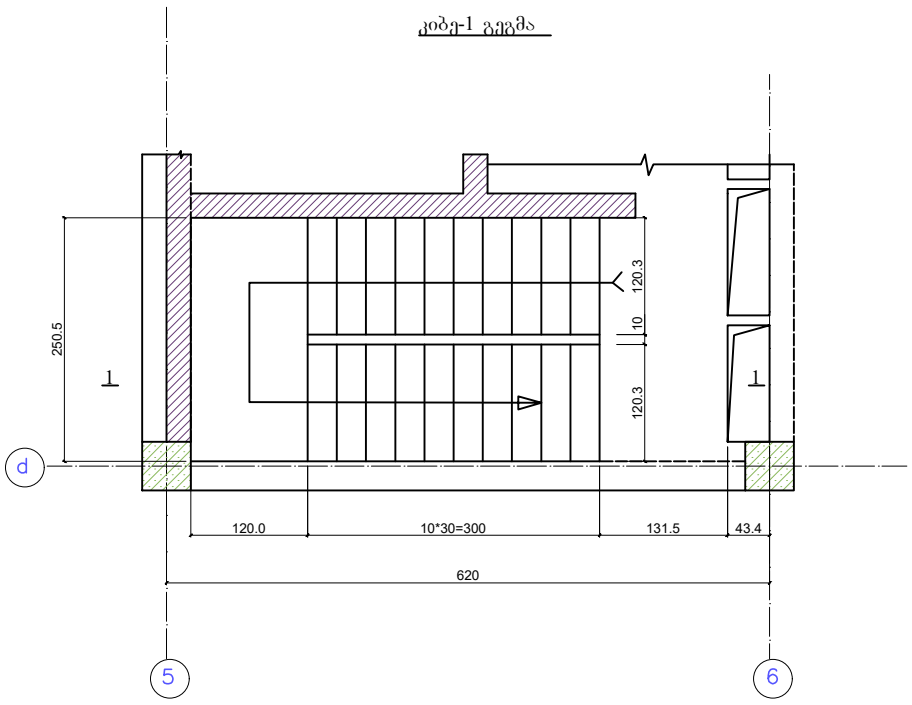

1-1

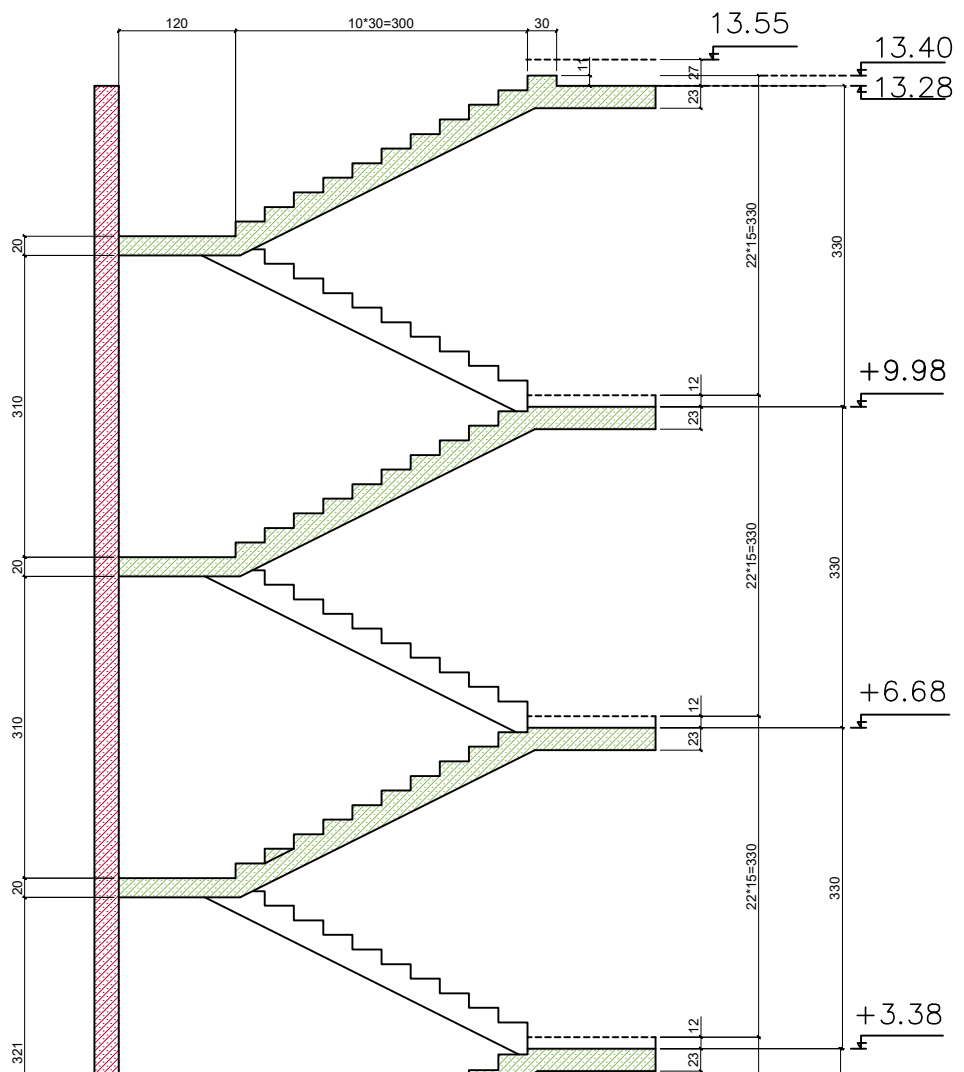

კიბე-1

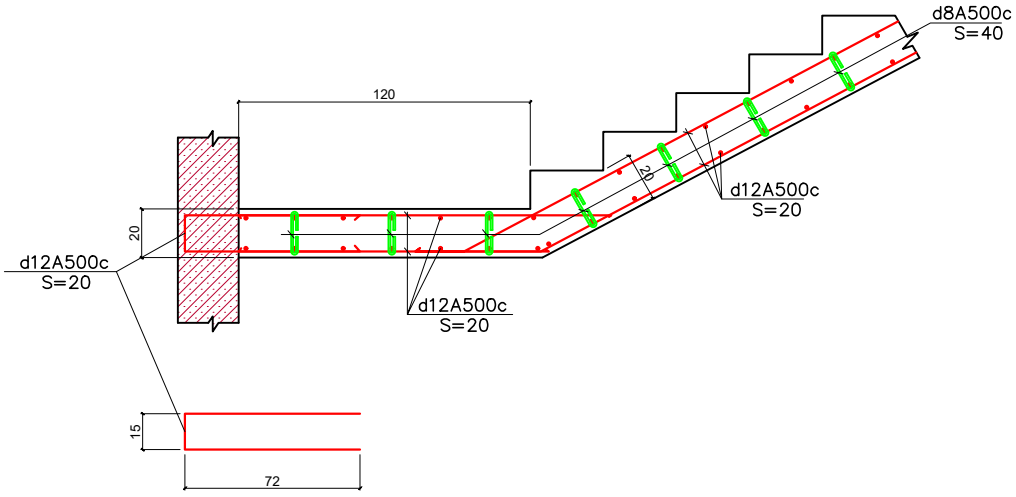

კიბე-2

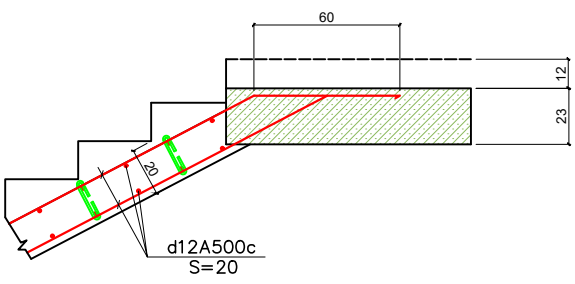

შენიშვნა

კიბე-1 ბეტონის კლასი ბ-25

ბეტონის მოცულობა -- 17 მ^3

არმატურა d12A500c -- 1710 კგ

d8A500c -- 60 კგ

დირექტორი			დამკვეთი: ფიზიკური პირი ი. ჯავახიშვილი	2017 წ	დაკვეთა №	
არქიტექტორი				სტადია	ფურ-ლი	ფურ-ბი
კონსტრუქტორი	ზ.აბესლამიძე		მრავალბინიანი საცხოვრებელი სახლი ქ. თბილისი. ნუცუბიძე-ვაშლიჯვარის დამაკავშირებელი გზის მიმდებარედ	მპ	კ-76	
კონსტრუქტორი	ლ.ფირყულაშვილი					
			კიბე-1			

კიბე-2 გეგმა

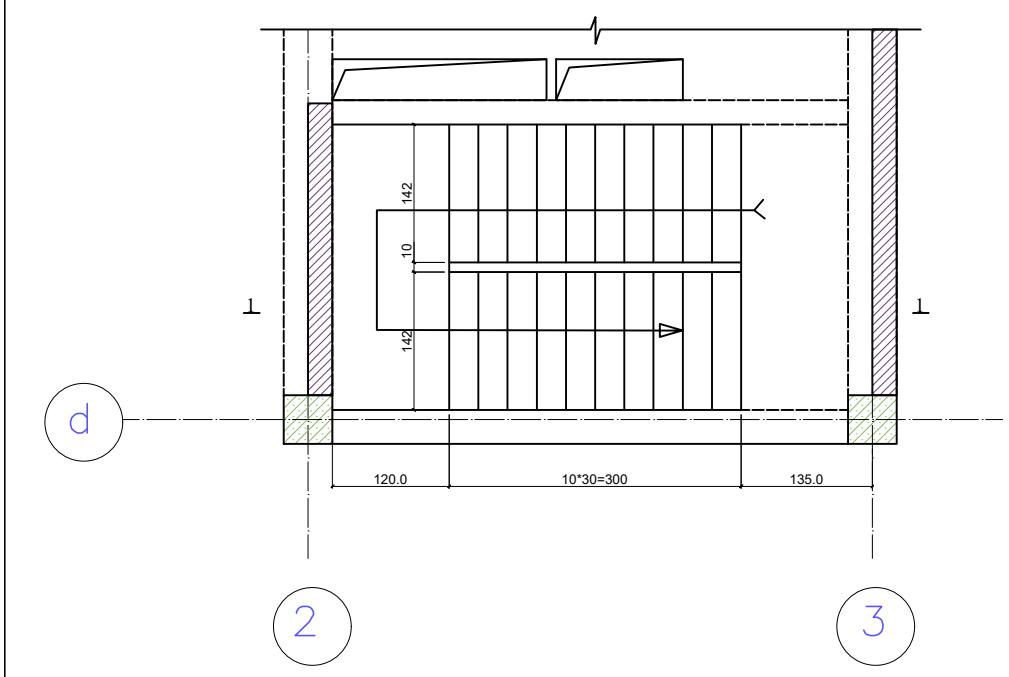

კვანძი-1

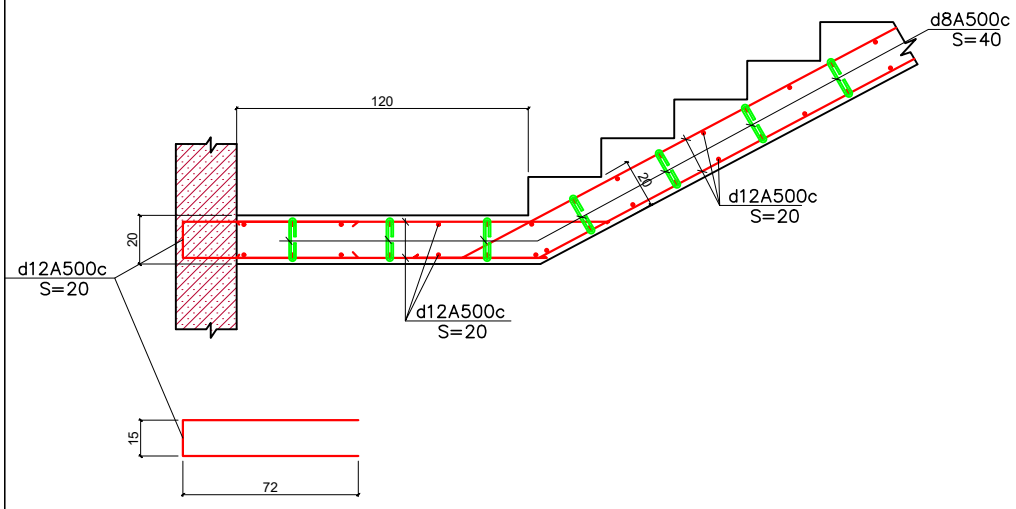

კვანძი-2

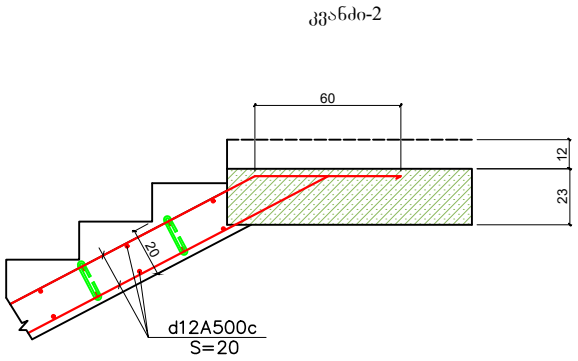

1-1

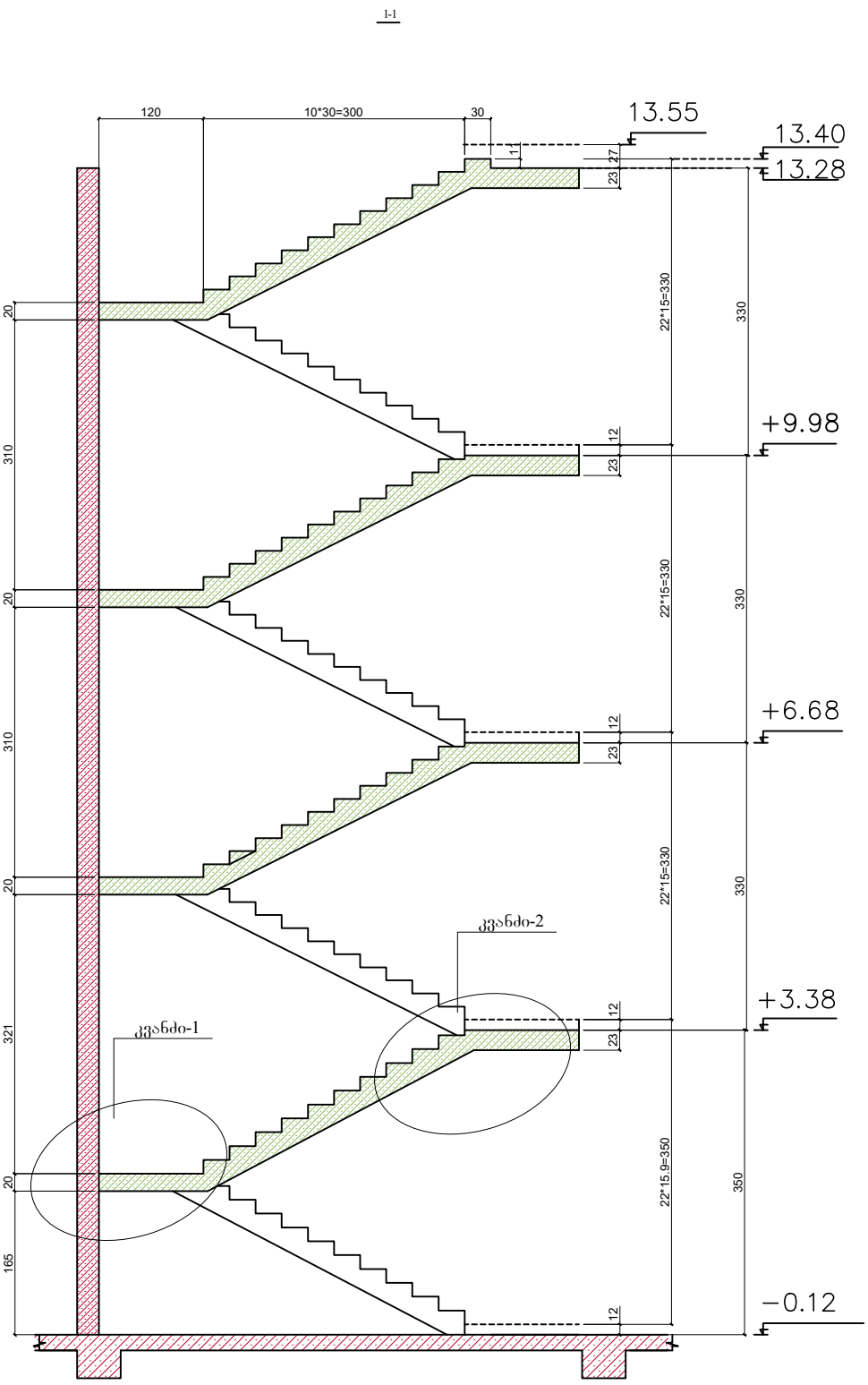

შენიშვნა

კიბე-2 ბეტონის კლასი ბ-25

ბეტონის მოცულობა -- 11.8 მ^3

არმატურა d12A500c -- 1200კგ

d8A500c -- 42 კგ

დირექტორი			დამკვეთი: ფიზიკური პირი ი. ჯავახიშვილი	2017 წ	დაკვეთა №	
არქიტექტორი				სტადია	ფურ-ლი	ფურ-ბი
კონსტრუქტორი	ზ.აბესლამიძე		მრავალბინიანი საცხოვრებელი სახლი ქ. თბილისი. ნუცუბიძე-ვაშლიჯვარის დამაკავშირებელი გზის მიმდებარედ	მპ	კ-77	
კონსტრუქტორი	ლ.ფირჟულაშვილი					
			კიბე-2			

დიაფრაგმა დ-1 +13.28 ნიშ-ზე

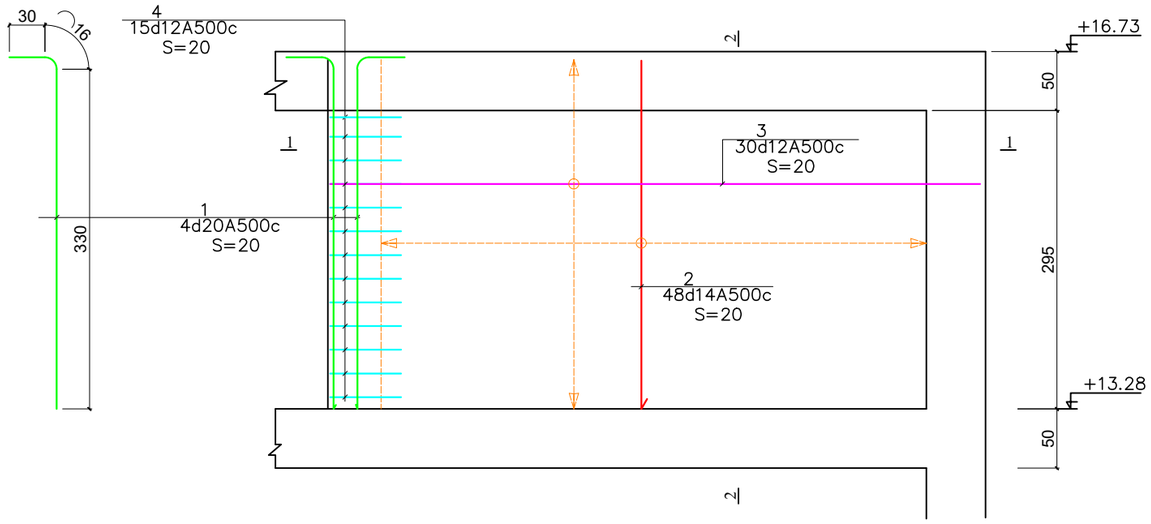

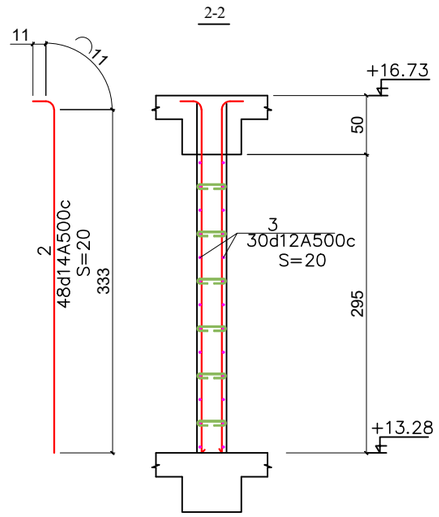

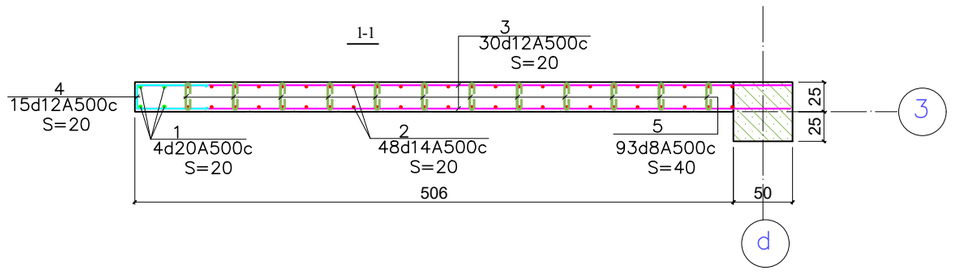

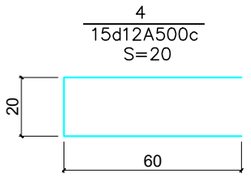

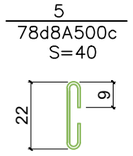

მასალების ამოკრება

მარკა	პოზ.№	დასახელება	რაოდენობა	ერთეულის წონა კგ	სულ წონა კგ
დიაფრაგმა დ-1, +13.78 ნიშ-ზე	1	d20A500c; L=376	4	9.27	37
	2	d14A500c; L=355	48	4.3	206
	3	d12A500c; L=550	30	4.9	147
	4	d12A500c; L=140	15	1.25	19
	5	d8A500c; L=40	93	0.16	15
			ჯამი	A500c	424
		ბეტონი ბ-25		3.73 მ³	

დირექტორი			დამკვეთი: ფიზიკური პირი ი. ჯავახიშვილი	2017 წ	დაკვეთა №	
არქიტექტორი				სტადია	ფურ-ლი	ფურ-ბი
კონსტრუქტორი	ზ.აბესლამიძე		მრავალბინიანი საცხოვრებელი სახლი ქ. თბილისი. ნუცუბიძე-ვაშლიჯვარის დამაკავშირებელი გზის მიმდებარედ	მპ	კ-84	
კონსტრუქტორი	ლ.ფირყულაშვილი					
			დიაფრაგმა დ-1 +13.28 ნიშ-ზე			

დიაფრაგმა დ-2 +13.28 ნიშ-ზე

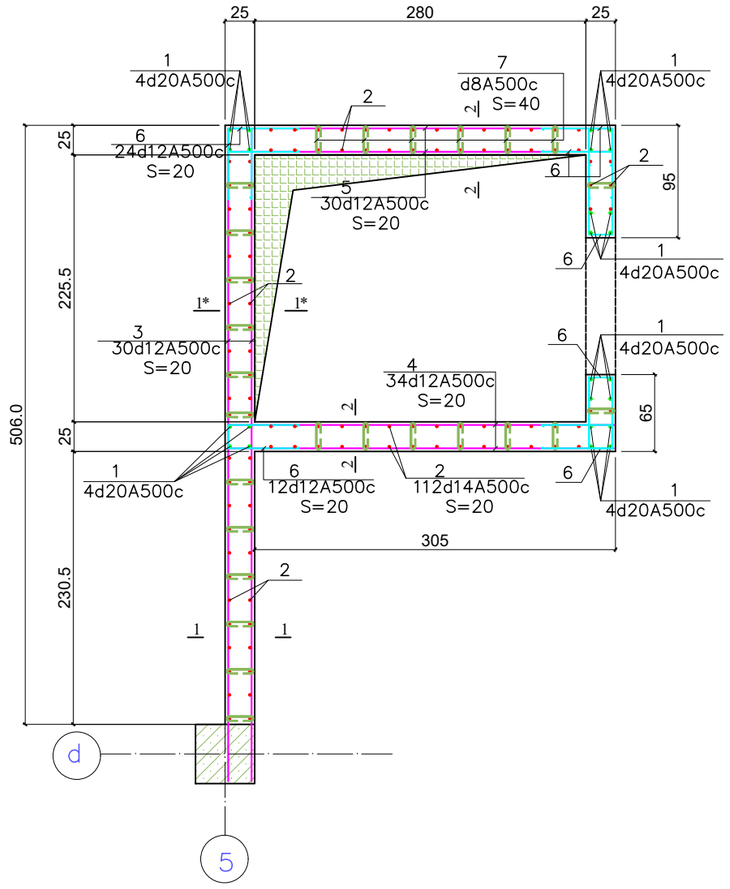

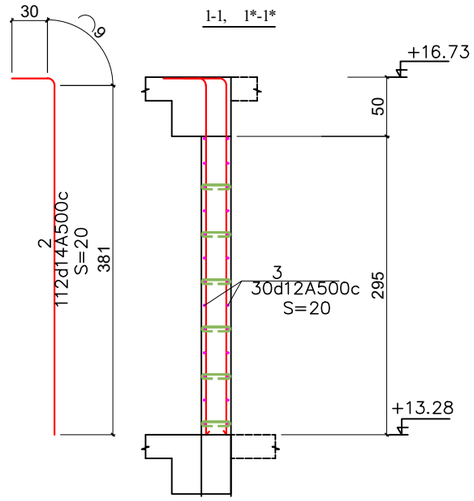

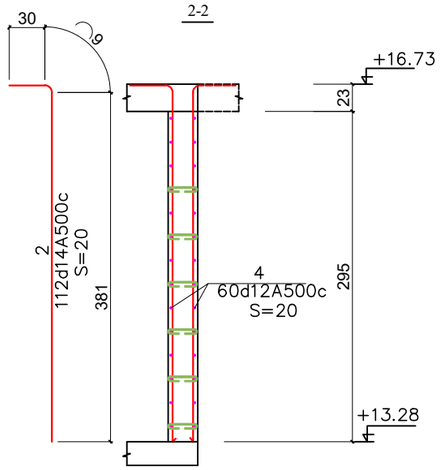

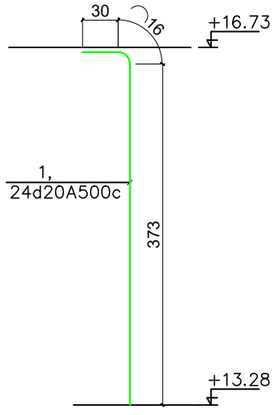

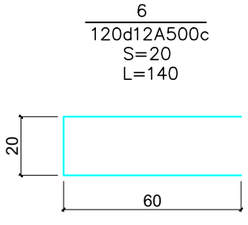

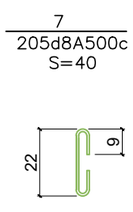

შენიშვნა

2. დამცავი შრის სისქე მიღებულია 20-25 მმ

მასალების ამოკრება

მარკა	პოზ.№	დასახელება	რაოდენობა	ერთეულის წონა კგ	სულ წონა კგ
დიაფრაგმა დ-2, +13.28 ნიშ-ზე	1	d20A500c; L=419	24	10.33	247
	2	d14A500c; L=420	112	5.08	569
	3	d12A500c; L=550	30	4.9	147
	4	d12A500c; L=325	60	2.89	174
	6	d12A500c; L=140	120	1.25	150
	7	d8A500c; L=40	235	0.16	38
			ჯამი	A500c	1325
		ბეტონი ბ-25		9.4 მ³	

დირექტორი			დამკვეთი: ფიზიკური პირი ი. ჯავახიშვილი	2017 წ	დაკვეთა №	
არქიტექტორი				სტადია	ფურ-ლი	ფურ-ბი
კონსტრუქტორი	ზ.აბესლამიძე		მრავალბინიანი საცხოვრებელი სახლი ქ. თბილისი. ნუცუბიძე-ვაშლიჯვარის დამაკავშირებელი გზის მიმდებარედ	მპ	კ-85	
კონსტრუქტორი	ლ.ფირყულაშვილი					
			დიაფრაგმა დ-2 +13.28 ნიშ-ზე,			

დიაფრაგმა დ-3 +13.28 ნიშ-ზე

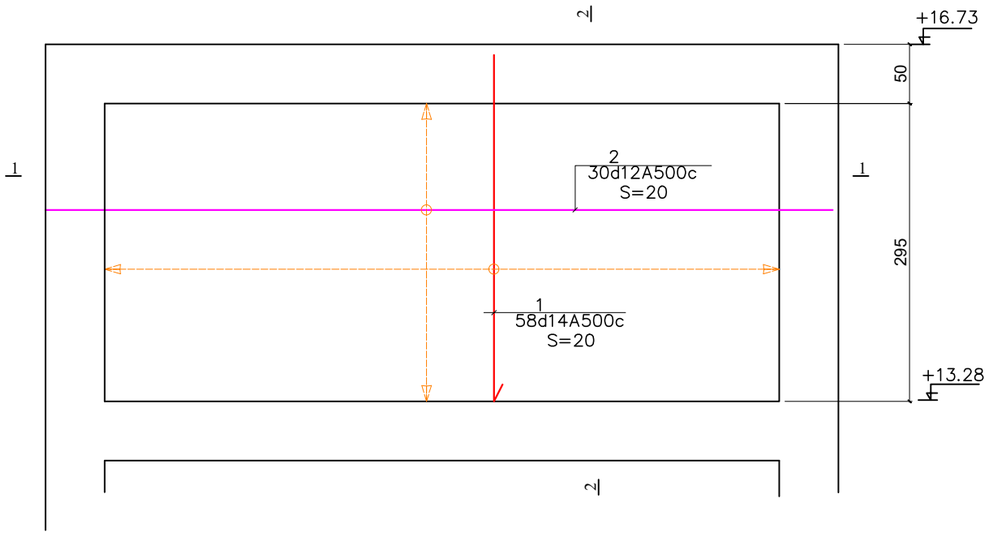

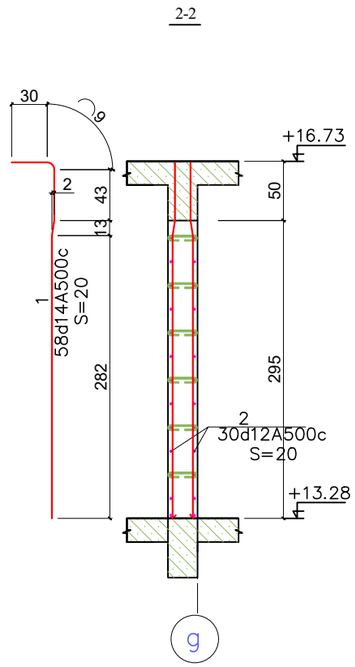

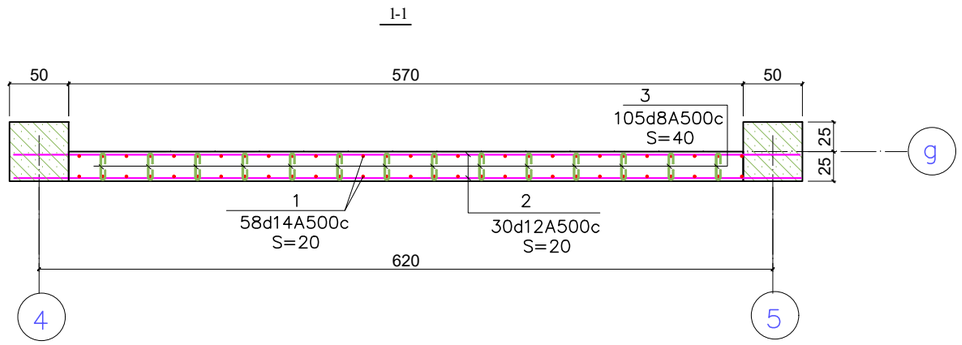

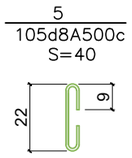

მასალების ამოკრება

მარკა	პოზ.№	დასახელება	რაოდენობა	ერთეულის წონა კგ	სულ წონა კგ
	1	d14A500c; L=377	58	4.56	264
	2	d12A500c; L=714	30	6.34	190
	3	d8A500c; L=40	105	0.16	17
	4				
	5				
			ჯამი	A500c	471
		ბეტონი ბ-25		4.2 მ³	

დირექტორი			დამკვეთი: ფიზიკური პირი ი. ჯავახიშვილი	2017 წ	დაკვეთა №	
არქიტექტორი				სტადია	ფურ-ლი	ფურ-ბი
კონსტრუქტორი	ზ.აბესლამიძე		მრავალბინიანი საცხოვრებელი სახლი ქ. თბილისი. ნუცუბიძე-ვაშლიჯვარის დამაკავშირებელი გზის მიმდებარედ	მპ	კ-86	
კონსტრუქტორი	ლ.ფირყულაშვილი					
			დიაფრაგმა დ-3 +13.28 ნიშ-ზე			

გადახურვის ფილის საყალიბე +16.73 ნიშ-ზე

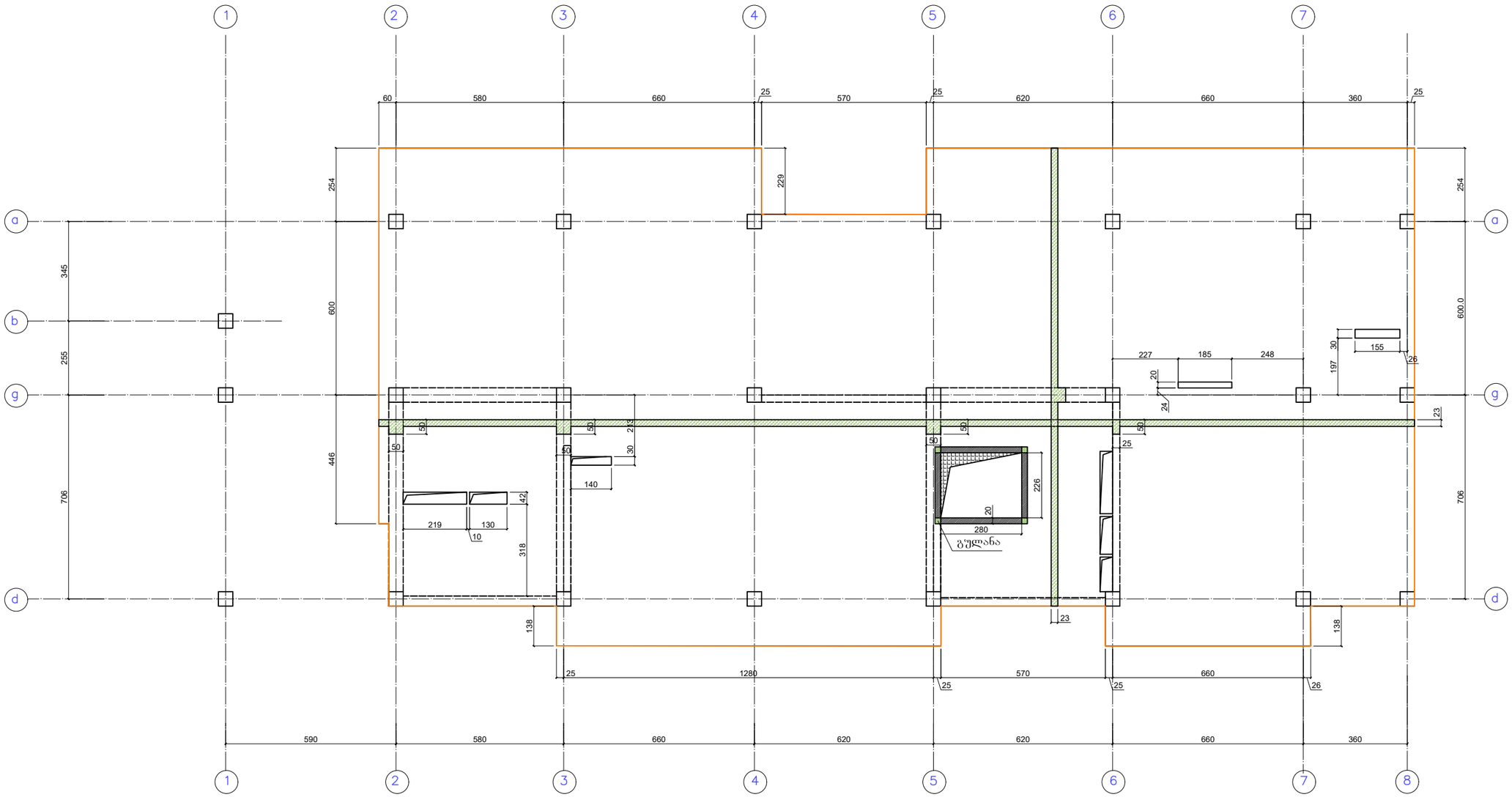

შენიშვნა
კედლები მოეწყოს პემზა ბლოკებისაგან, სისქით 20 სმ,
გაძლიერებული გულანებით და სარტყლებით

დირექტორი			დამკვეთი: ფიზიკური პირი ი. ჯავახიშვილი	2017 წ	დაკვეთა №
არქიტექტორი				სტადია	ფურ-ლი / ფურ-ბი
კონსტრუქტორი	ზ.აბესლამიძე		მრავალბინიანი საცხოვრებელი სახლი ქ. თბილისი. ნუცუბიძე-ვაშლიჯვარის დამაკავშირებელი გზის მიმდებარედ	მპ	კ-87
კონსტრუქტორი	ლ.ფირყულაშვილი				
			გადახურვის ფილის საყალიბე +16.73 ნიშ-ზე		

გადახურვის ფილის ქვედა ზონის არმირება +16.73 ნიშ-ზე

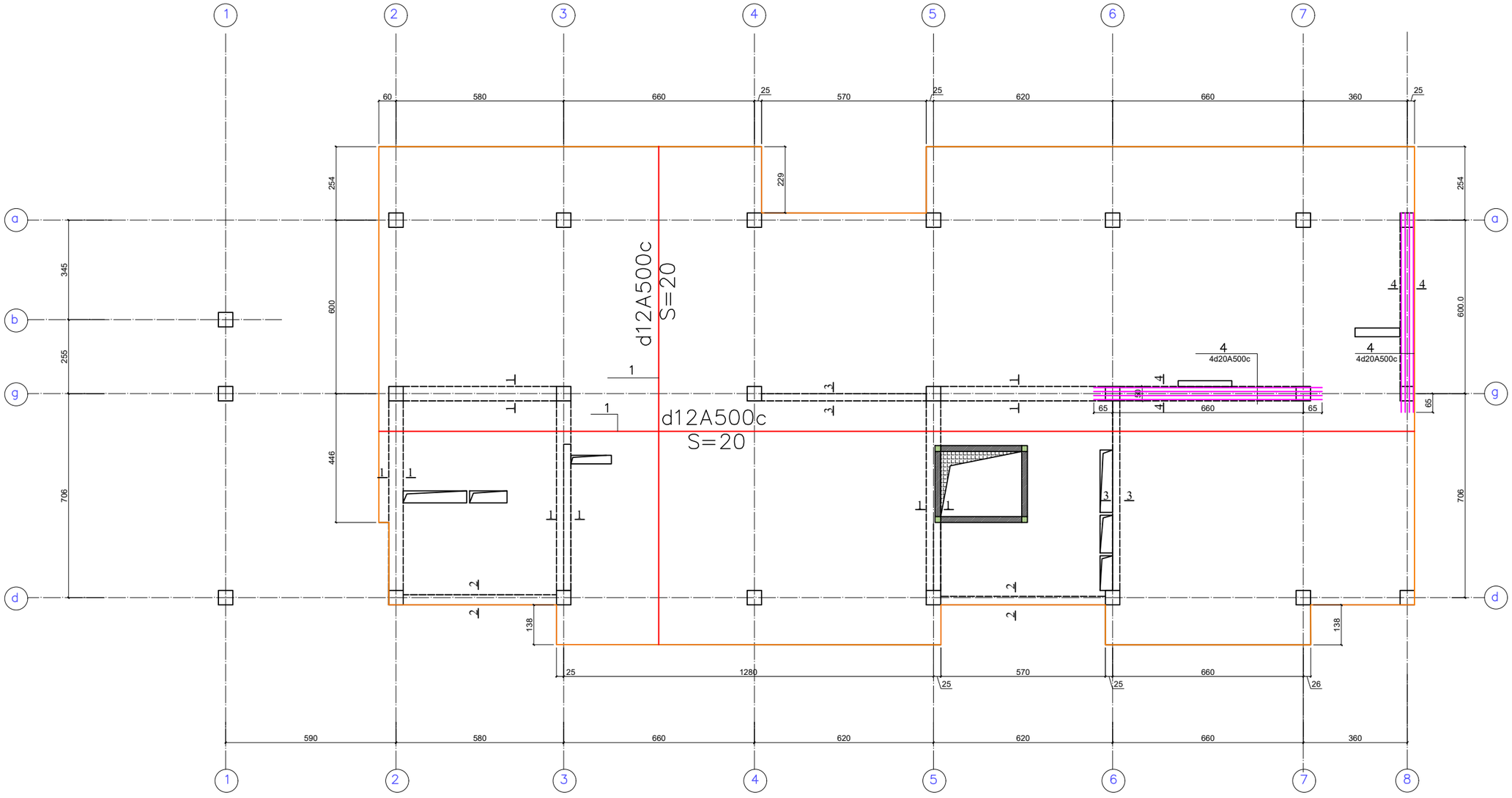

დირექტორი			დამკვეთი: ფიზიკური პირი ი. ჯავახიშვილი	2017 წ	დაკვეთა №
არქიტექტორი				სტადია	ფურ-ლი / ფურ-ბი
კონსტრუქტორი	ზ.აბესლამიძე		მრავალბინიანი საცხოვრებელი სახლი ქ. თბილისი. ნუცუბიძე-ვაშლიჯვარის დამაკავშირებელი გზის მიმდებარედ	მპ	კ-88
კონსტრუქტორი	ლ.ფირყულაშვილი				
			გადახურვის ფილის ქვედა ზონის არმირება +16.73 ნიშ-ზე		

გადახურვის ფილის ქვედა ზონის დამატებითი ღეროებით არმირება +16.73 ნიშ-ზე

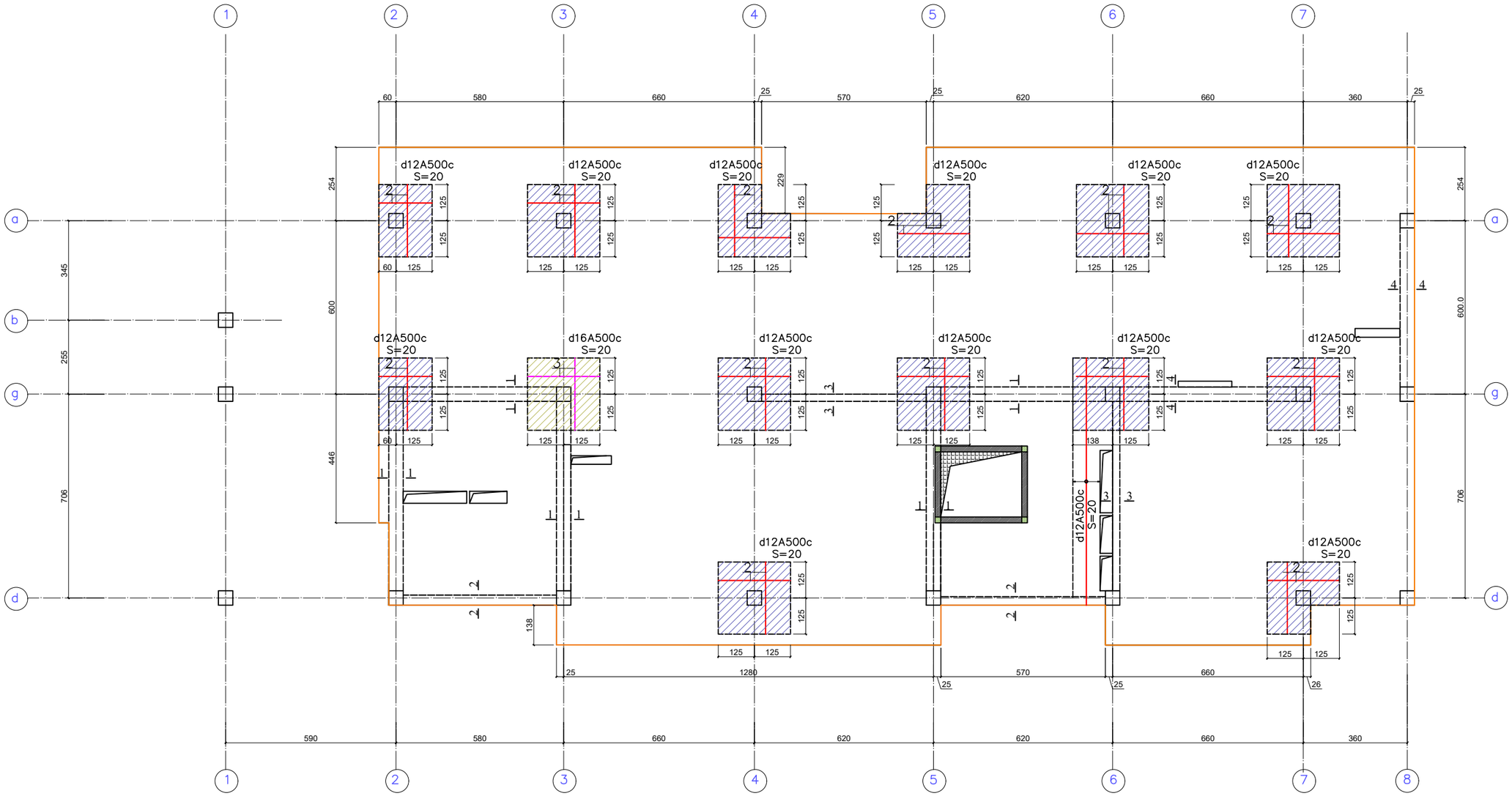

დირექტორი			დამკვეთი: ფიზიკური პირი ი. ჯავახიშვილი	2017 წ	დაკვეთა №
არქიტექტორი				სტადია	ფურ-ლი / ფურ-ბი
კონსტრუქტორი	ზ.აბესლამიძე		მრავალბინიანი საცხოვრებელი სახლი ქ. თბილისი. ნუცუბიძე-ვაშლიჯვარის დამაკავშირებელი გზის მიმდებარედ	მპ	კ-89
კონსტრუქტორი	ლ.ფირყულაშვილი				
			გადახურვის ფილის ქვედა ზონის დამატებითი ღეროებით არმირება +16.73 ნიშ-ზე		

გადახურვის ფილის ზედა ზონის არმირება +16.73 ნიშ-ზე

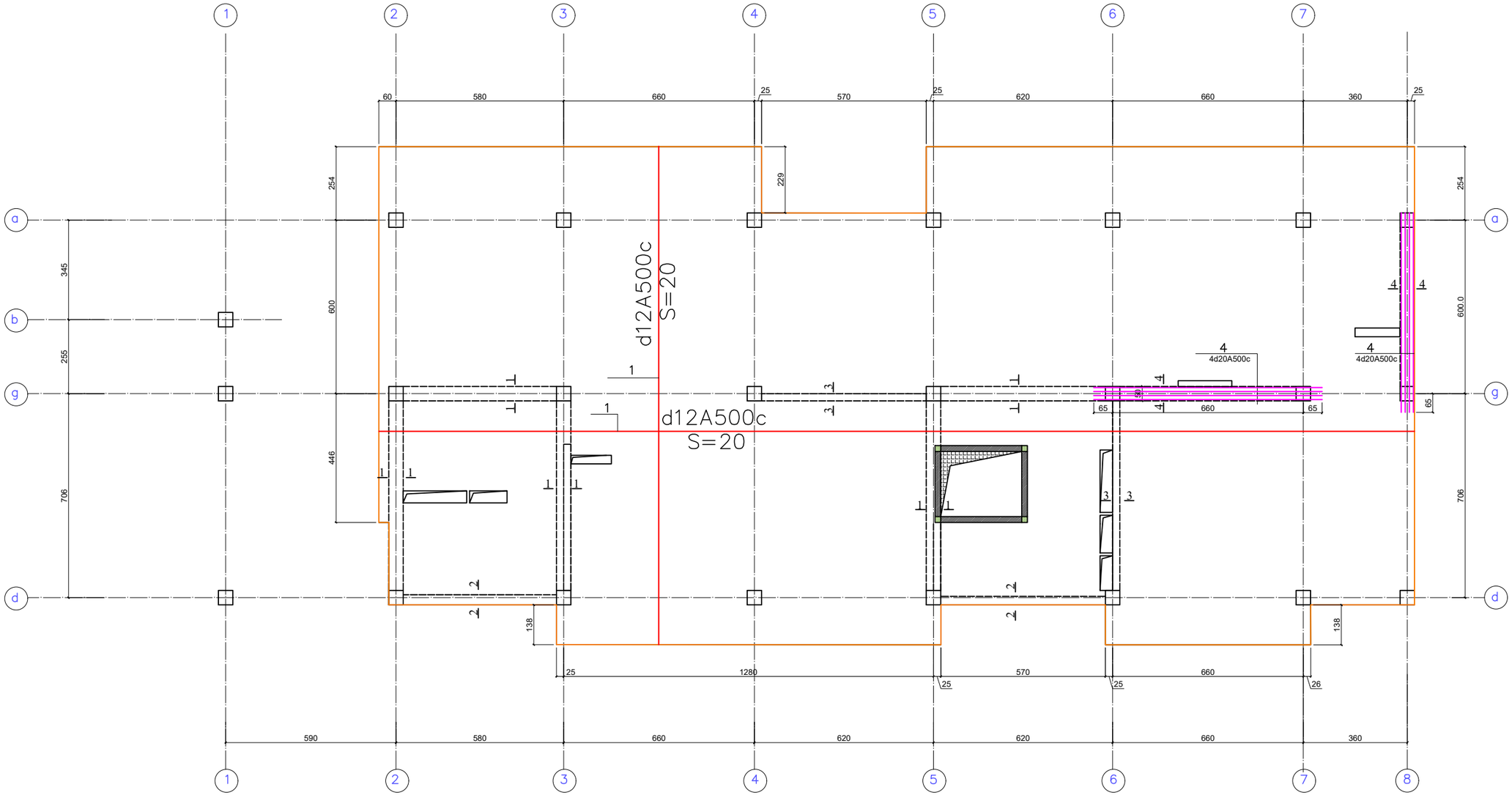

დირექტორი			დამკვეთი: ფიზიკური პირი ი. ჯავახიშვილი	2017 წ	დაკვეთა №
არქიტექტორი				სტადია	ფურ-ლი / ფურ-ბი
კონსტრუქტორი	ზ.აბესლამიძე		მრავალბინიანი საცხოვრებელი სახლი ქ. თბილისი. ნუცუბიძე-ვაშლიჯვარის დამაკავშირებელი გზის მიმდებარედ	მპ	კ-90
კონსტრუქტორი	ლ.ფირყულაშვილი				
			გადახურვის ფილის ზედა ზონის არმირება +16.73 ნიშ-ზე		

გადახურვის ფილის ზედა ზონის დამატებითი ღეროებით არმირება +16.73 ნიშ-ზე

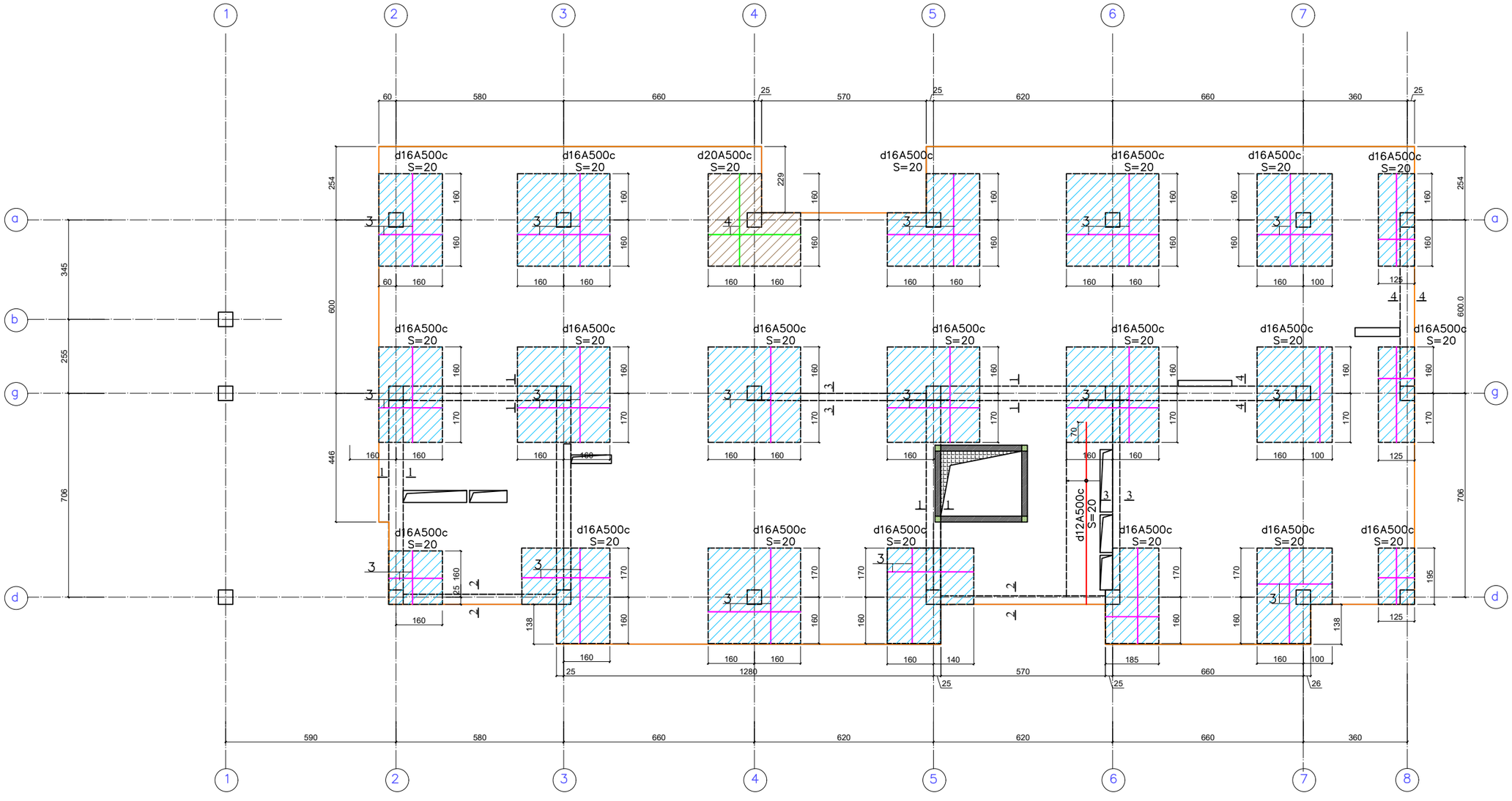

დირექტორი			დამკვეთი: ფიზიკური პირი ი. ჯავახიშვილი	2017 წ	დაკვეთა №	
არქიტექტორი				სტადია	ფურ-ლი	ფურ-ბი
კონსტრუქტორი	ზ.აბესლამიძე		მრავალბინიანი საცხოვრებელი სახლი ქ. თბილისი. ნუცუბიძე-ვაშლიჯვარის დამაკავშირებელი გზის მიმდებარედ	მპ	კ-91	
კონსტრუქტორი	ლ.ფირყულაშვილი					
			გადახურვის ფილის ზედა ზონის დამატებითი ღეროებით არმირება +16.73 ნიშ-ზე			

5.6
d10–12A500c
S=20

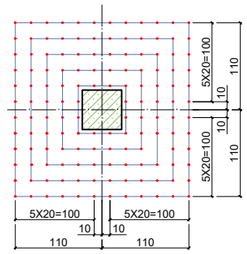

გადახურვის ფილის განივი ღეროებით არმირება +16.73 ნიშ-ზე

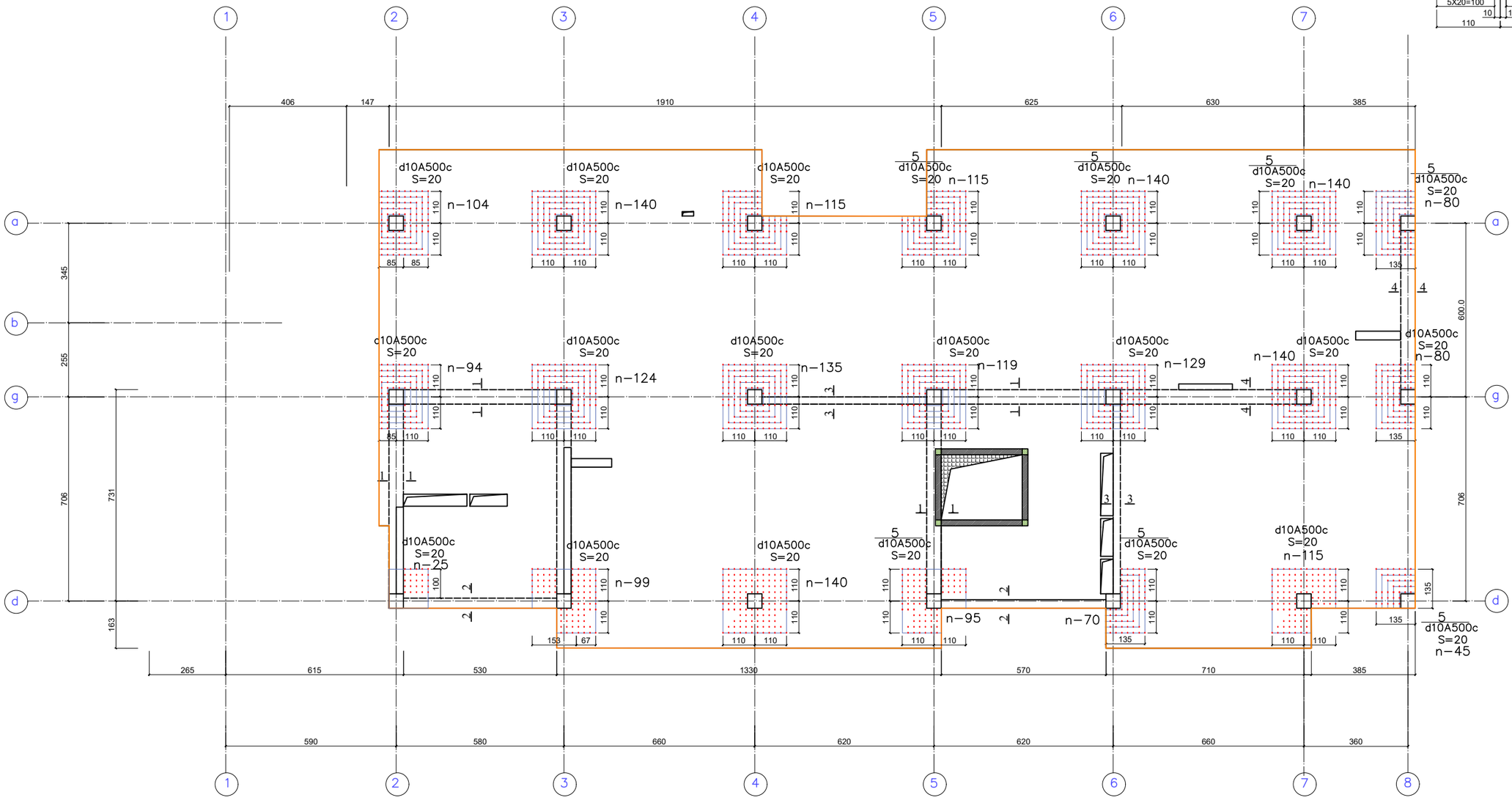

დირექტორი			დამკვეთი: ფიზიკური პირი ი. ჯავახიშვილი	2017 წ	დაკვეთა №	
არქიტექტორი				სტადია	ფურ-ლი	ფურ-ბი
კონსტრუქტორი	ზ.აბესლამიძე		მრავალბინიანი საცხოვრებელი სახლი ქ. თბილისი. ნუცუბიძე-ვაშლიჯვარის დამაკავშირებელი გზის მიმდებარედ	მპ	კ-92	
კონსტრუქტორი	ლ.ფირყულაშვილი					
			გადახურვის ფილის განივი ღეროებით არმირება +16.73 ნიშ-ზე			

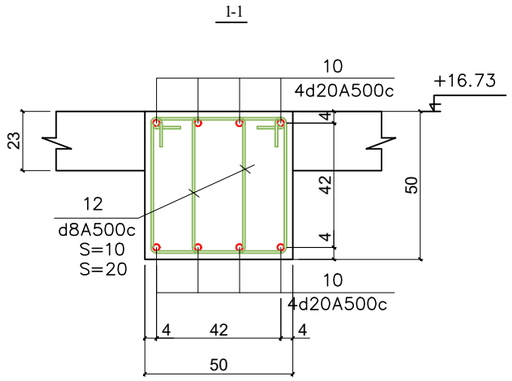

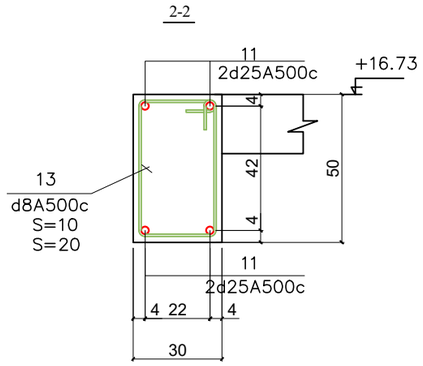

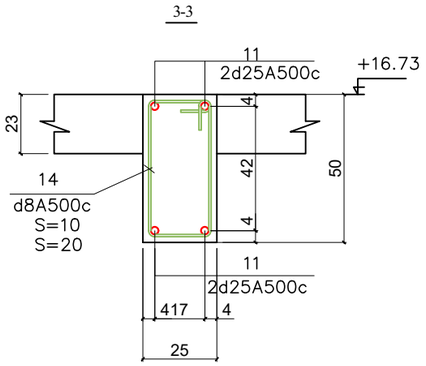

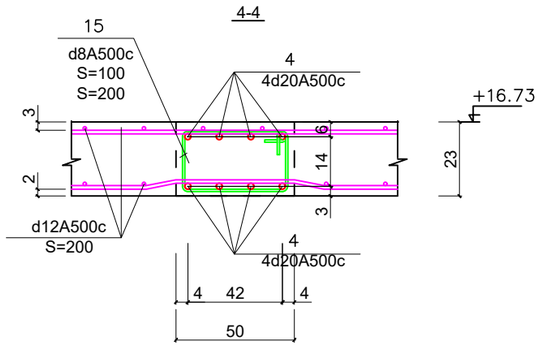

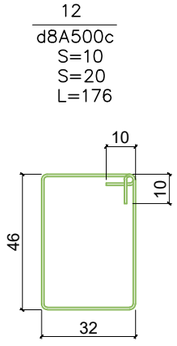

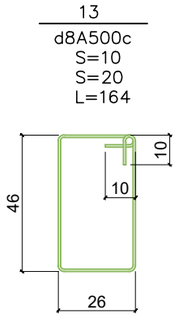

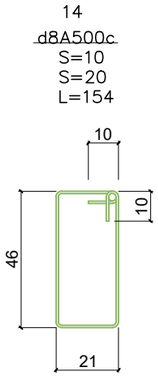

შენიშვნა

1. ზედა ზონის არმატურის გადაბმა კოჭებში და გადახურვის ფილაში მოხდეს მალის შუაში, $\frac{1}{3}$ ზონაში, მონაცვლეობითი წესით, ხოლო ქვედა ზონის არმატურის გადაბმა მოხდეს საყრდენებზე

დირექტორი			დამკვეთი: ფიზიკური პირი ი. ჯავახიშვილი	2017 წ	დაკვეთა №
არქიტექტორი				სტადია	ფურ-ლი / ფურ-ბი
კონსტრუქტორი	ზ.აბესლამიძე		მრავალბინიანი საცხოვრებელი სახლი ქ. თბილისი. ნუცუბიძე-ვაშლიჯვარის დამაკავშირებელი გზის მიმდებარედ	მპ	კ-93
კონსტრუქტორი	ლ.ფირყულაშვილი				
			გადახურვის ფილის კოჭების კვეთები +16.73 ნიშ-ზე		

ფილის არმირება საყრდენზე (ტიპიური კვანძი)

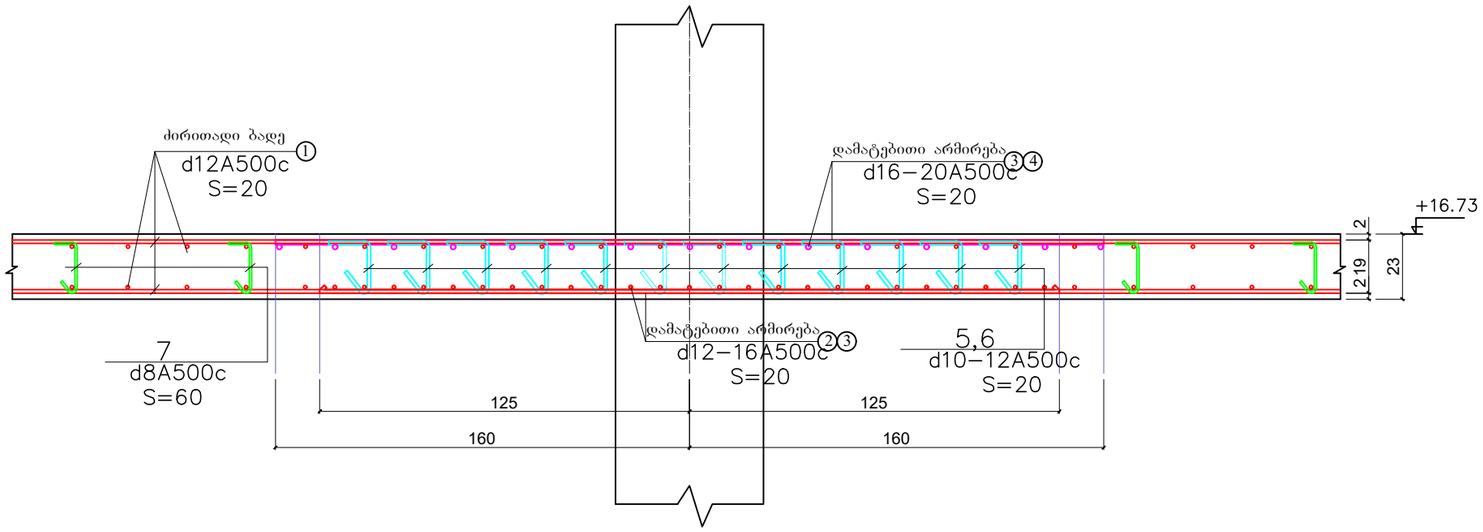

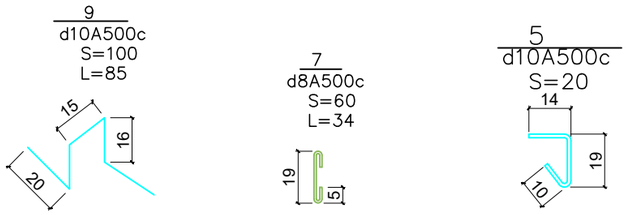

მასალების ამოკრება

მარკა	პოზ.№	დასახელება	რაოდენობა	ერთეულის წონა კგ	სულ წონა კგ
გადახურვის ფილა +16.80 ნიშ-ზე	1	d12A500c; L=1186560			10537
	2	d12A500c; L=95179			845
	3	d16A500c; L=191540			3026
	4	d20A500c; L=21102			520
	5	d10A500c; L=43	2244	0.265	595
	7	d8A500c; L=33	1363	0.13	177
	8	d12A500c; L=138	567	1.225	695
	9	d10A500c; L=87	552	0.536	296
	10	d20A500c; L=30544			753
	11	d25A500c; L=11500			443
	12	d8A500c; L=176	443	0.693	307
	13	d8A500c; L=164	80	0.646	52
	14	d8A500c; L=154	88	0.606	53
			ჯამი	A500c	18239

ბეტონი ბ-25 — 138.9 მ³

ფილის არმირება კონტურზე

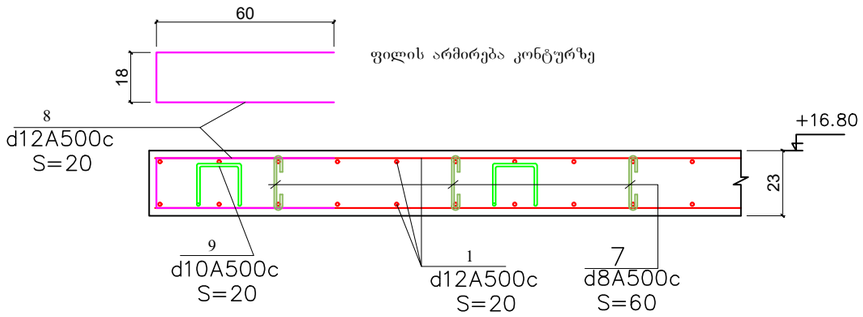

არმატურის მონაცვლეობითი გადაბმა ფილაში

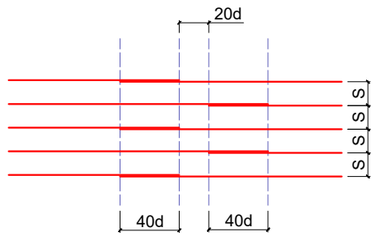

კოჭის კონსტრუირების სქემატური ნახაზი

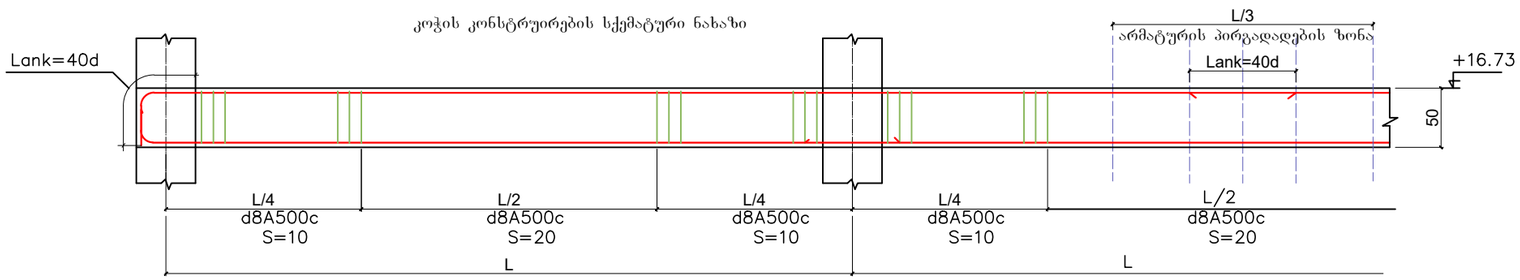

შენიშვნა

1. ზედა ზონის არმატურის გადაბმა კოჭებში და გადახურვის ფილაში მოხდეს მალის შუაში, ⅓ ზონაში, მონაცვლეობითი წესით, ხოლო ქვედა ზონის არმატურის გადაბმა მოხდეს საყრდენებზე

დირექტორი			დამკვეთი: ფიზიკური პირი ი. ჯავახიშვილი	2017 წ	დაკვეთა №
არქიტექტორი				სტადია	ფურ-ლი / ფურ-ბი
კონსტრუქტორი	ზ.აბესლამიძე		მრავალბინიანი საცხოვრებელი სახლი ქ. თბილისი. ნუცუბიძე-ვაშლიჯვარის დამაკავშირებელი გზის მიმდებარედ	მპ	კ-94
კონსტრუქტორი	ლ.ფირყულაშვილი				
			გადახურვის ფილის კვეთები და დეტალები +16.73 ნიშ-ზე		

საძირკლის ფილის კვეთი სვეტების ქვეშ

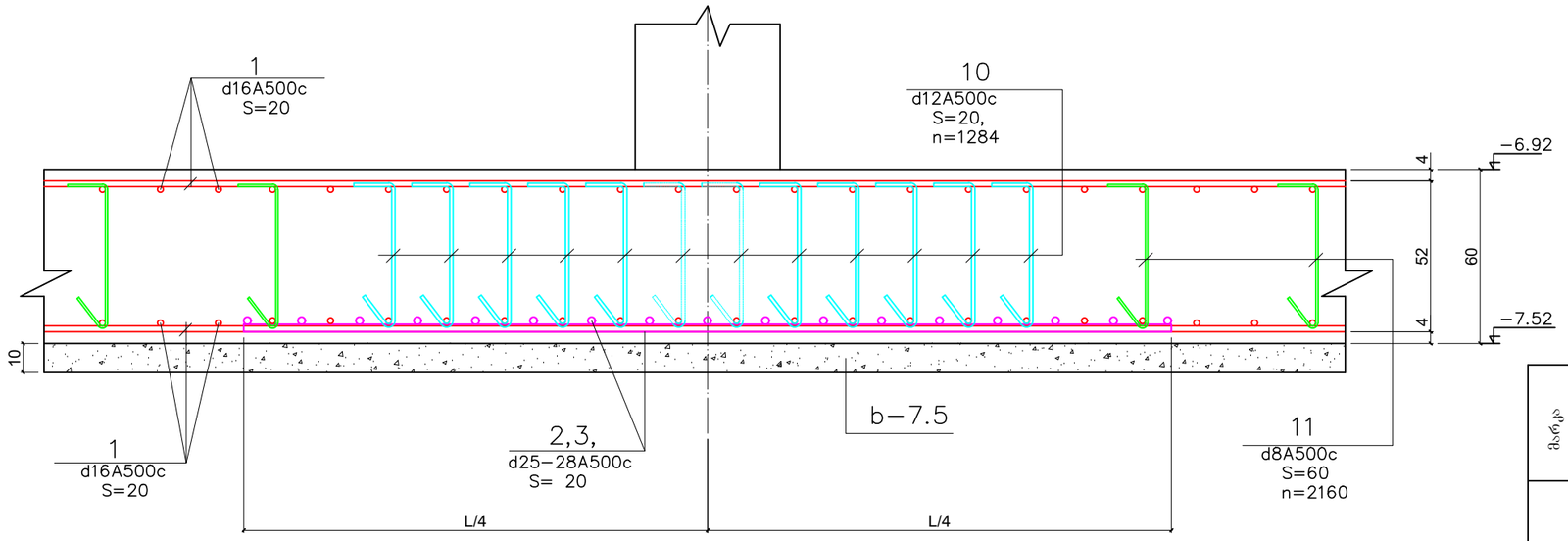

მასალების ამოკრება

მარკა	პოზ.№	დასახელება	რაოდენობა	ერთეულის წონა კგ	სულ წონა კგ
საძირკლის ფილა	1	d16A500c; L=484000			7647
	2	d25A500c; L=47660			1835
	3	d28A500c; L=28868			1395
	4	d25A500c; L=200	52	7.7	400
	5	d25A500c; L=250	52	9.625	501
	6	d20A500c; L=180	40	4.437	178
	7	d16A500c; L=140	216	2.212	478
	8	d12A500c; L=110	220	0.98	216
	9	d14A500c; L=173	306	2.09	641
	10	d12A500c; L=78	1284	0.7	899
	11	d8A500c; L=78	465	0.31	144
	12	d14A500c; L=152	464	1.835	852
			ჯამი	A500c	15 186
		ბეტონი ბ-25 ბეტონი ბ-7.5		125.22 მ³ 22 მ³	

საძირკლის ფილის კვეთი პერიმეტრზე

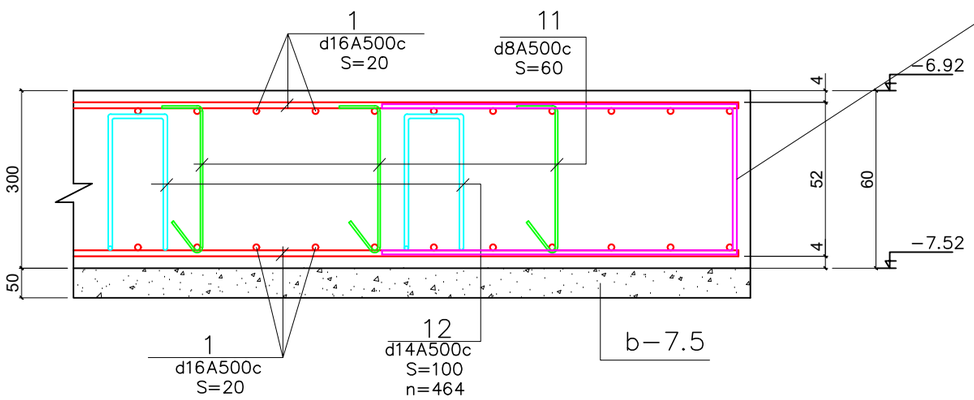

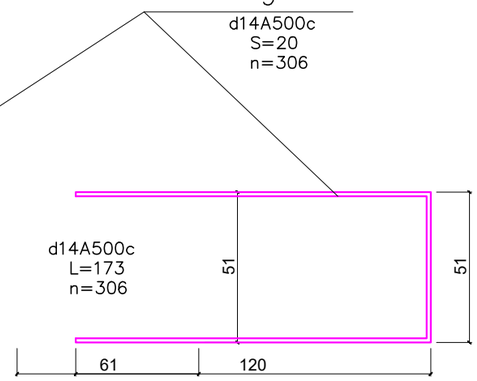

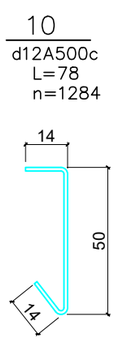

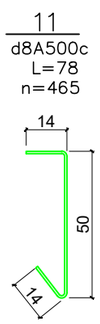

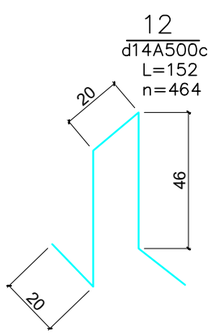

დირექტორი			დამკვეთი: ფიზიკური პირი ი. ჯავახიშვილი	2017 წ	დაკვეთა №
არქიტექტორი				სტადია	ფურ-ლი / ფურ-ბი
კონსტრუქტორი	ზ.აბესლამიძე		მრავალბინიანი საცხოვრებელი სახლი ქ. თბილისი. ნუცუბიძე-ვაშლიჯვარის დამაკავშირებელი გზის მიმდებარედ	მპ	კ-7
კონსტრუქტორი	ლ.ფირყულაშვილი				
			საძირკლის ფილის კვეთები და დეტალები		

კოლონების, დიაფრაგმების და სარდაფის კედლების გეგმა -6.92 ნიშ-ზე

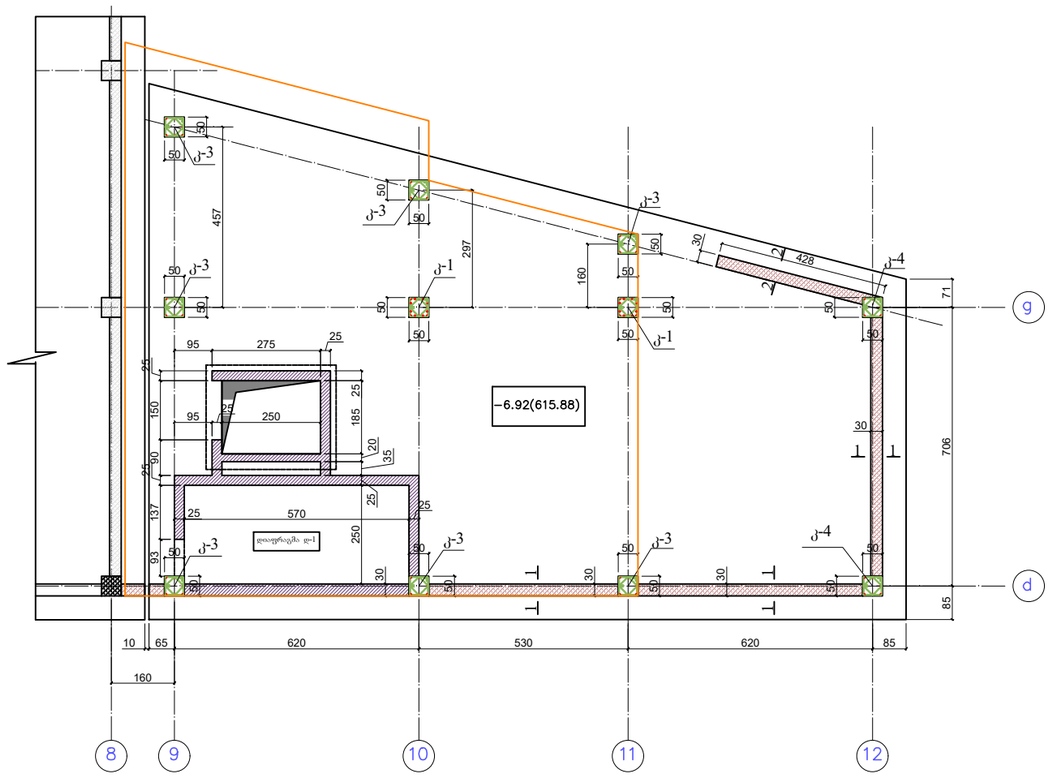

შენიშვნა

კვეთები 1-1, 2-2, იხ. ფურც-ზე კ-8

0.00 -- 622.80

დირექტორი			დამკვეთი: ფიზიკური პირი ი. ჯავახიშვილი	2017 წ	დაკვეთა №	
არქიტექტორი				სტადია	ფურ-ლი	ფურ-ბი
კონსტრუქტორი	ზ.აბესლამიძე		მრავალბინიანი საცხოვრებელი სახლი ქ. თბილისი. ნუცუბიძე-ვაშლიჯვარის დამაკავშირებელი გზის მიმდებარედ	მპ	კ-9	
კონსტრუქტორი	ლ.ფირყულაშვილი					
			კოლონების, დიაფრაგმების და სარდაფის კედლების გეგმა -6.92 ნიშ-ზე			

დიზაინი			
ხარისხის კონტროლი			
ობიექტის დასახელება	ხიდის მშენებლობა მდ. ალაზანზე სოფ. ნაფარეულში	ფურცლების რაოდენობა	2017 წ
			ნახაზის №:
			3
			10

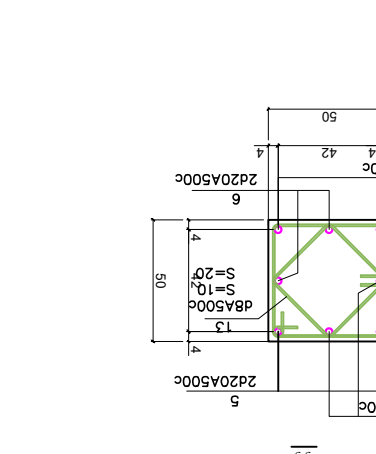

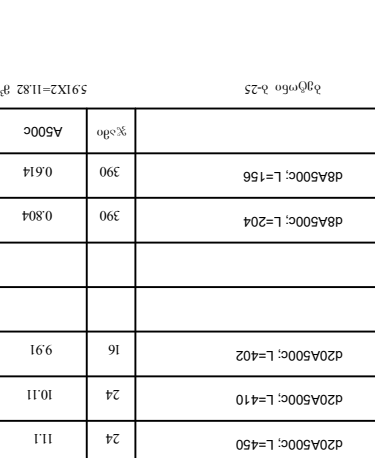

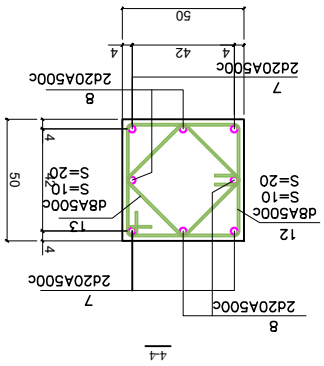

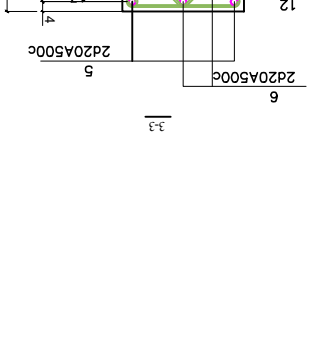

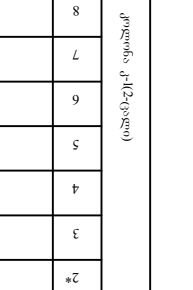

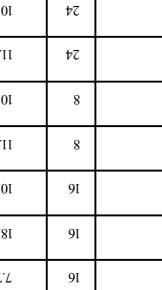

ჯ-1(2-ცხრილი)

№	ტიპი	ნახაზის №-ები	ერთეულის წონა	ჯამური წონა კგ
1	d25A500c; L=500	16	19.25	308
2	d25A500c; L=450	16	17.33	277
1*	d25A500c; L=250	16	9.625	154
2*	d25A500c; L=200	16	7.7	123
3	d25A500c; L=480	16	18.48	296
4	d20A500c; L=430	16	10.6	170
5	d20A500c; L=470	8	11.6	93
6	d20A500c; L=430	8	10.6	85
7	d20A500c; L=450	24	11.1	266
8	d20A500c; L=410	24	10.11	243
9	d20A500c; L=402	16	9.91	159
10				
11				
12	dBA500c; L=204	390	0.804	314
13	dBA500c; L=156	390	0.614	240
		ჯამი	A500c	2728

ბეტონის ამოდების ნახაზები

ჯამური სიგრძე მ | ერთეული წონა კგ/მ | ნახაზის №-ები | ტიპი

ბეტონი B-25 — 5.91X2=11.82 მ³

0.00 -- 622.80

ლითონის ხარისხი			
ბეტონის კლასი			
ეკლიმატური პირობების გათვალისწინებით ბეტონის წყალმედეგობა			
ფენოვანი ბეტონირების დროს სამუშაო ნაკერების დამუშავების წესი			
სპეციალური მოთხოვნები			

ნახაზის №	2017 წ.	ფურცლების რაოდენობა	
შენიშვნა: ფილის ზედა ნაწილი იხ. ტიპიური ნახაზი			
ცვლილებები			
ცვლილების №№			
ხელმოწერა			
თარიღი			

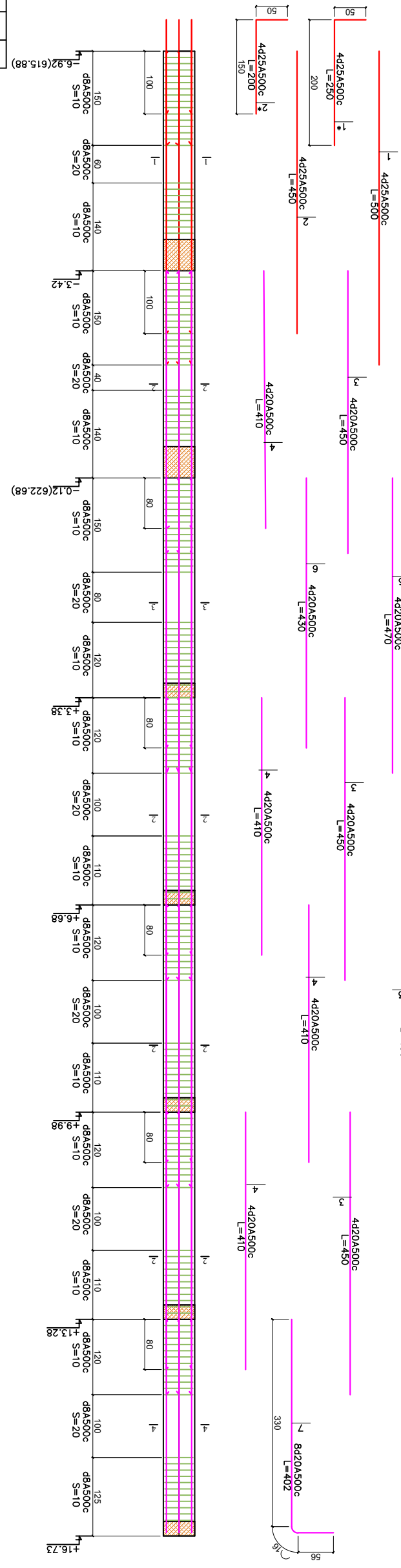

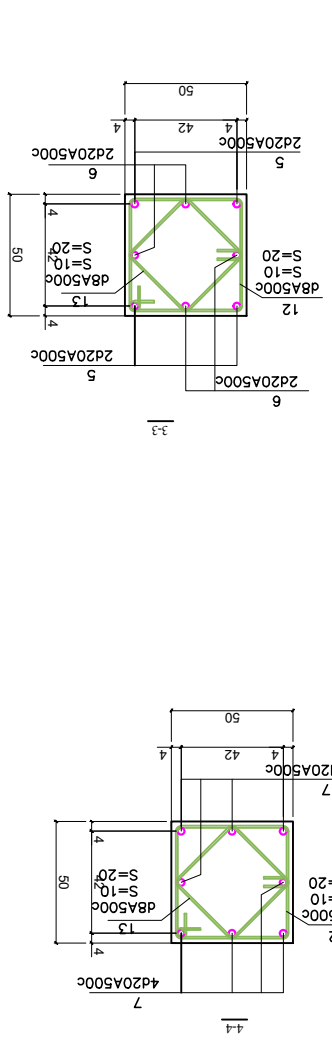

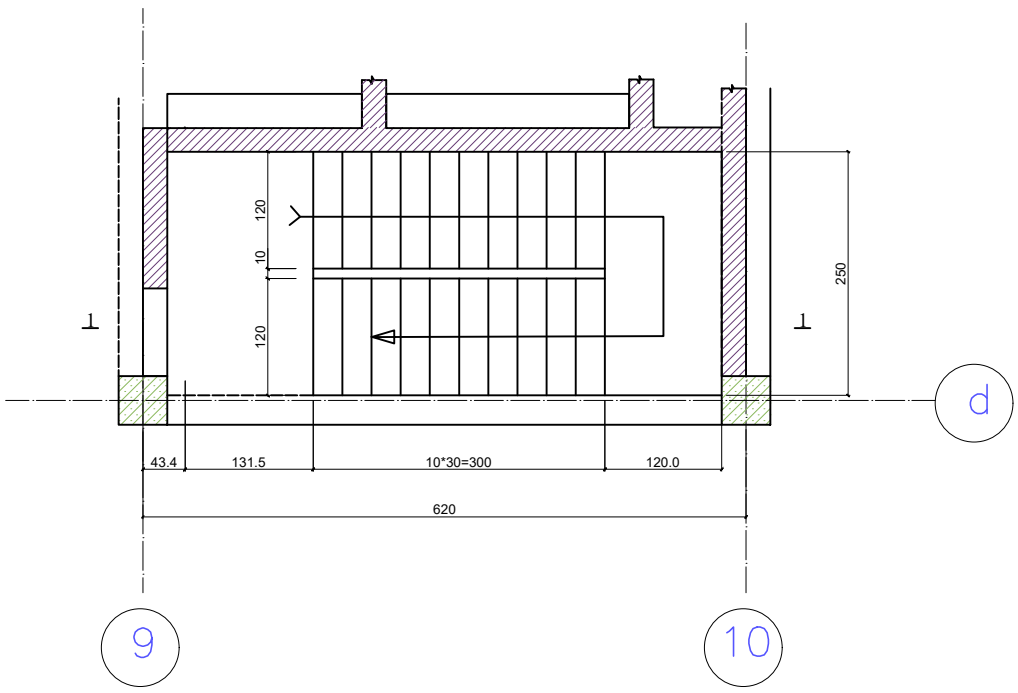

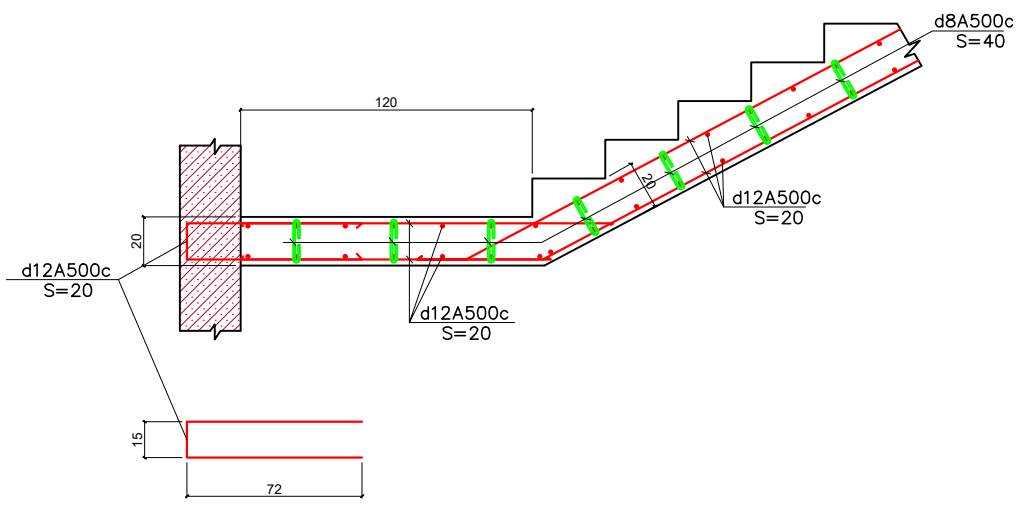

კვანძი-2

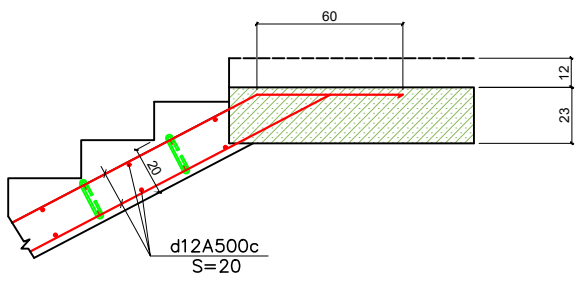

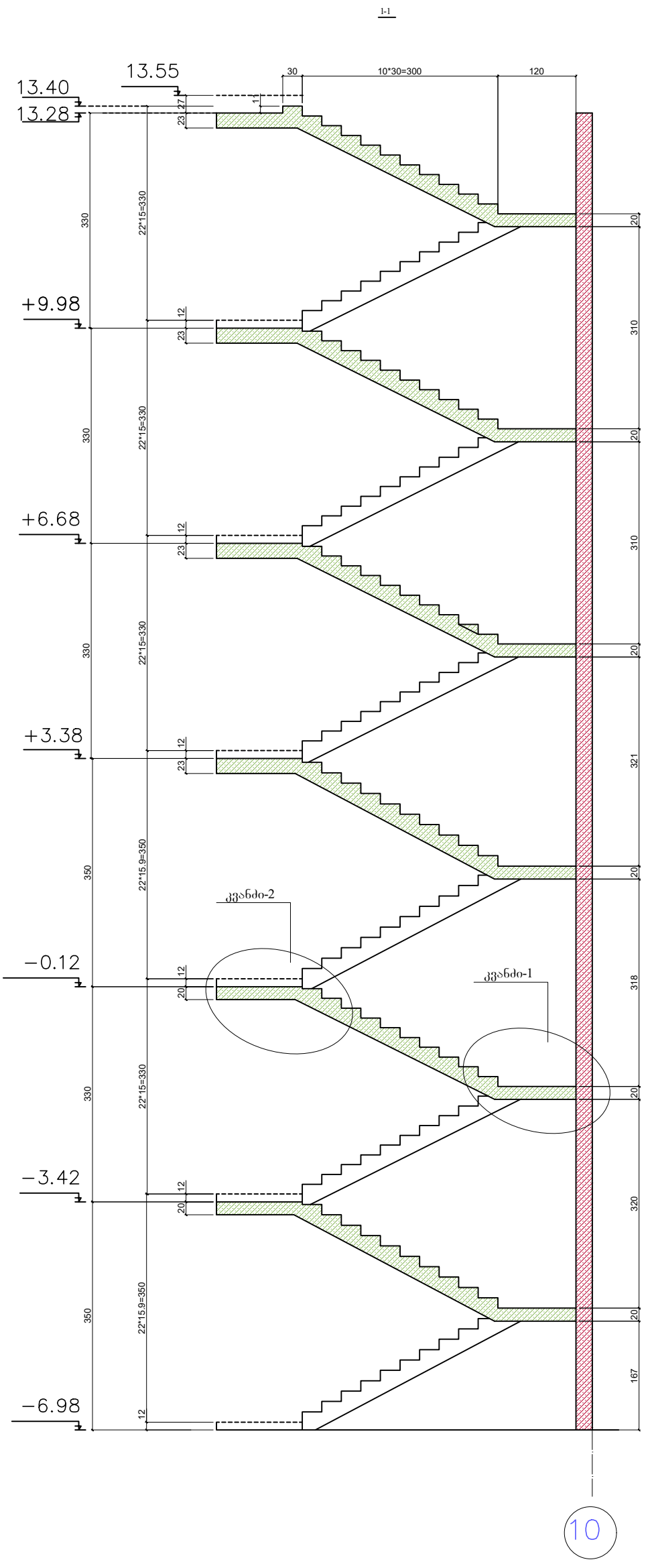

შენიშვნა

კიბე-1 ბეტონის კლასი ბ-25

ბეტონის მოცულობა -- 17 მ^3

არმატურა d12A500c -- 1710 კგ

d8A500c -- 60 კგ

დირექტორი			დამკვეთი: ფიზიკური პირი ი. ჯავახიშვილი	2017 წ	დაკვეთა №	
არქიტექტორი				სტადია	ფურ-ლი	ფურ-ბი
კონსტრუქტორი	ზ.აბესლამიძე		მრავალბინიანი საცხოვრებელი სახლი ქ. თბილისი. ნუცუბიძე-ვაშლიჯვარის დამაკავშირებელი გზის მიმდებარედ	მპ	კ-42	
კონსტრუქტორი	ლ.ფირყულაშვილი					
			კიბე-1			

დიაფრაგმა დ-1 +13.78 ნიშ-ზე

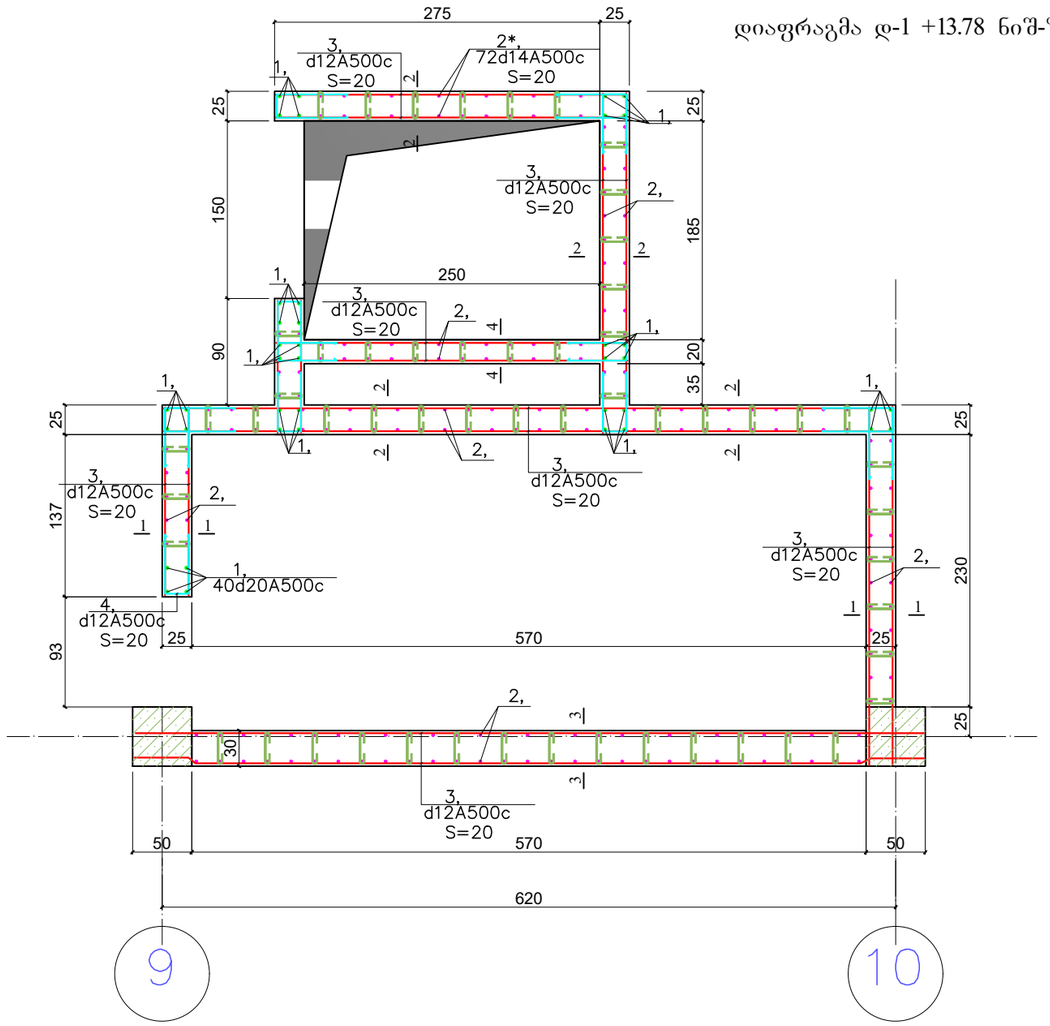

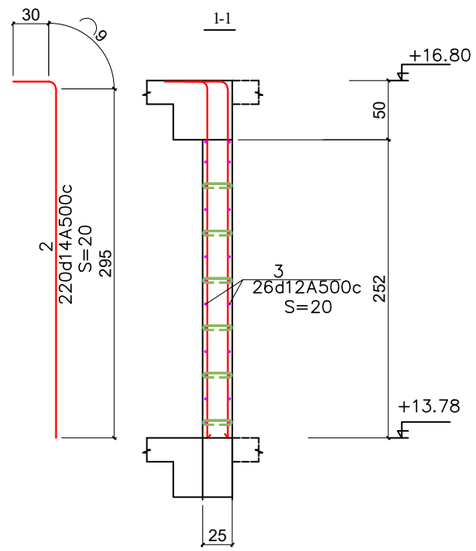

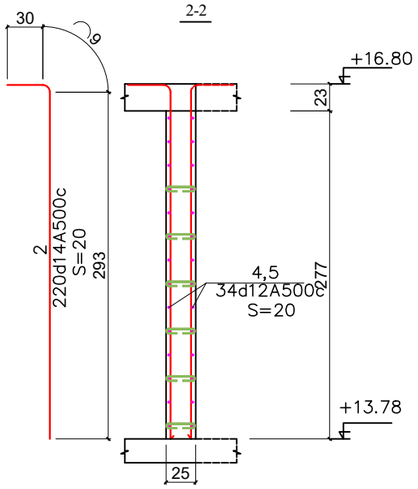

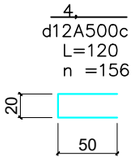

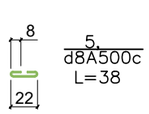

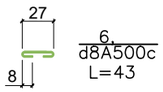

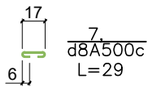

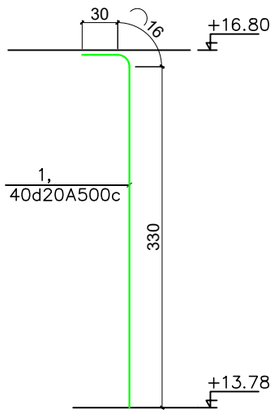

შენიშვნა

კვეთები 3-3, 4-4, იხ. ფურც-ზე კ-47

დირექტორი			დამკვეთი: ფიზიკური პირი ი. ჯავახიშვილი	2017 წ	დაკვეთა №	
არქიტექტორი				სტადია	ფურ-ლი	ფურ-ბი
კონსტრუქტორი	ზ.აბესლამიძე		მრავალბინიანი საცხოვრებელი სახლი ქ. თბილისი. ნუცუბიძე-ვაშლიჯვარის დამაკავშირებელი გზის მიმდებარედ	მპ	კ-44	
კონსტრუქტორი	ლ.ფირყულაშვილი					
			დიაფრაგმა დ-1 +13.78 ნიშ-ზე,			

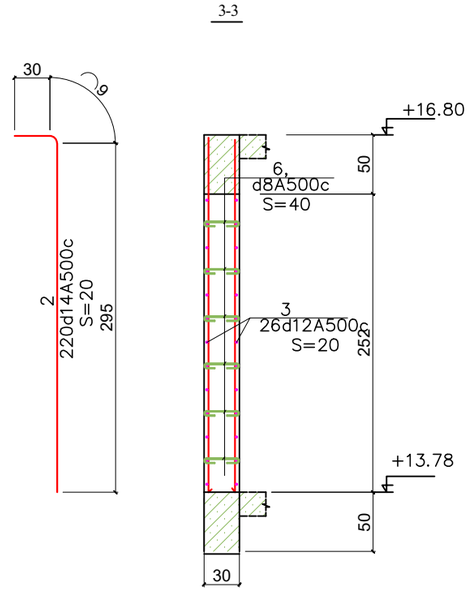

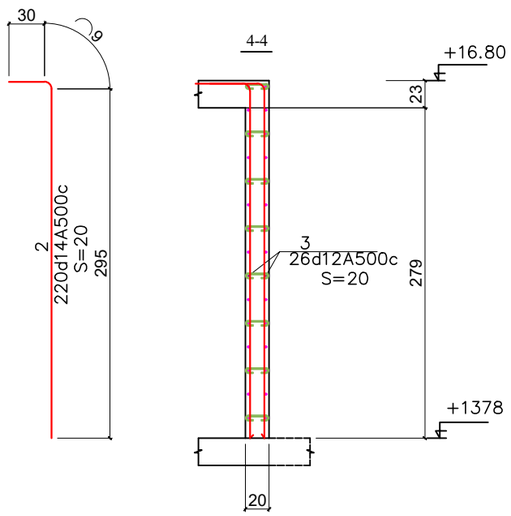

მასალების ამოკრება

მარკა	პოზ.№	დასახელება	რაოდენობა	ერთეულის წონა კგ	სულ წონა კგ
დიაფრაგმა დ-1,+13.78 ნიშ-ზე	1	d20A500c; L=376	40	9.27	371
	2	d14A500c; L=334	220	4.04	889
	3	d12A500c; L=71071			631
	4	d12A500c; L=120	156	1.08	169
	5	d8A500c; L=38	275	0.15	41
	6	d8A500c; L=43	90	0.17	15
	7	d8A500c; L=29	44	0.115	5
		ჯამი	A500c	2121	
		ბეტონი ბ-25		16.7 მ³	

დირექტორი			დამკვეთი: ფიზიკური პირი ი. ჯავახიშვილი	2017 წ	დაკვეთა №	
არქიტექტორი				სტადია	ფურ-ლი	ფურ-ბი
კონსტრუქტორი	ზ.აბესლამიძე		მრავალბინიანი საცხოვრებელი სახლი ქ. თბილისი. ნუცუბიძე-ვაშლიჯვარის დამაკავშირებელი გზის მიმდებარედ	მპ	კ-45	
კონსტრუქტორი	ლ.ფირყულაშვილი					
			დიაფრაგმა დ-1 +13.78 ნიშ-ზე,			

გადახურვის ფილის საყალიბე გეგმა +16.73 ნიშ-ზე

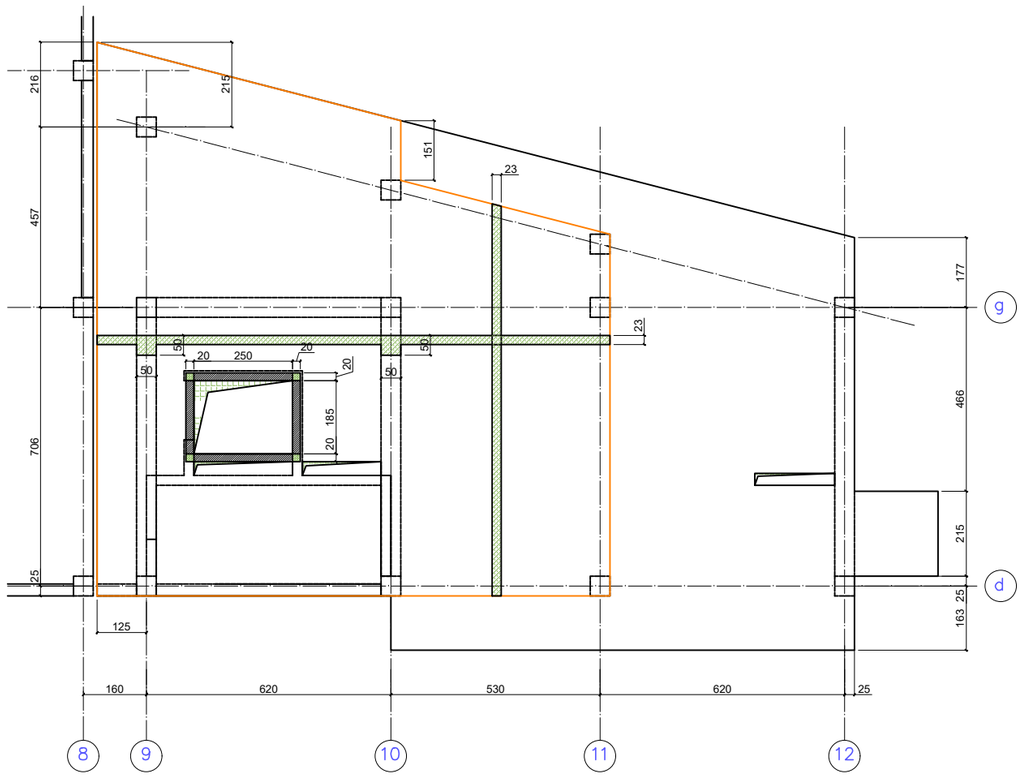

დირექტორი			დამკვეთი: ფიზიკური პირი ი. ჯავახიშვილი	2017 წ	დაკვეთა №	
არქიტექტორი				სტადია	ფურ-ლი	ფურ-ბი
კონსტრუქტორი	ზ.აბესლამიძე		მრავალბინიანი საცხოვრებელი სახლი ქ. თბილისი. ნუცუბიძე-ვაშლიჯვარის დამაკავშირებელი გზის მიმდებარედ	მპ	კ-46	
კონსტრუქტორი	ლ.ფირყულაშვილი					
			გადახურვის ფილის საყალიბე გეგმა +16.73 ნიშ-ზე			

გადახურვის ფილის ქვედა ზონის არმირება +16.73 ნიშ-ზე

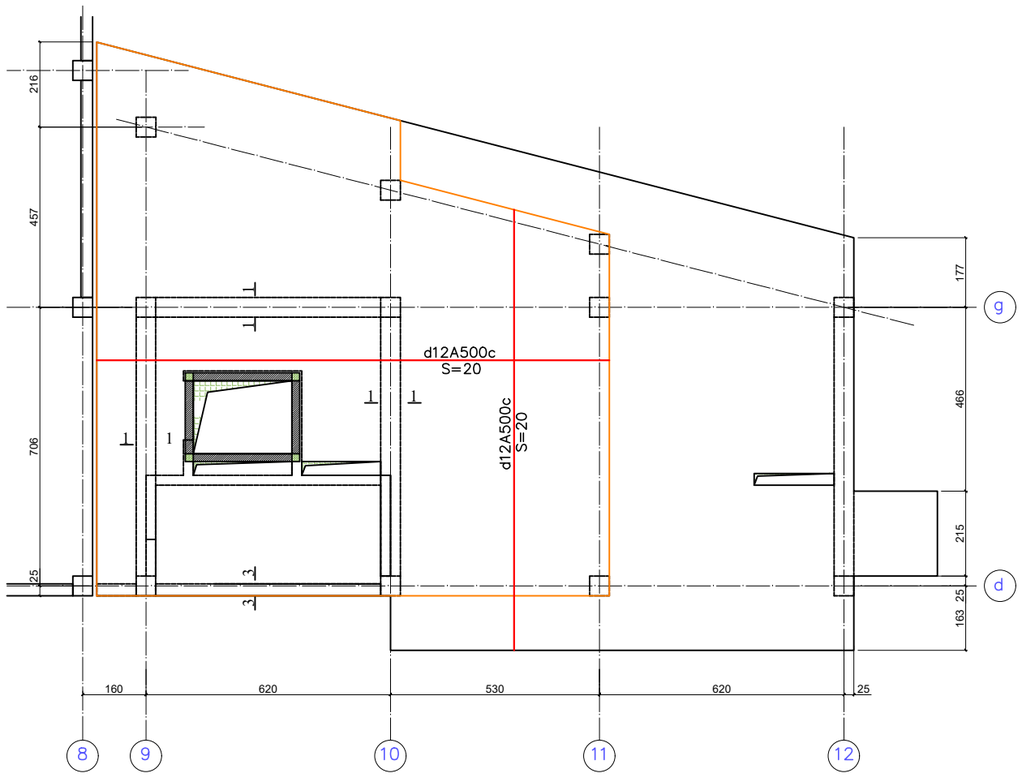

გადახურვის ფილის ქვედა ზონის არმირება დამატებითი ღეროებით +16.73 ნიშ-ზე

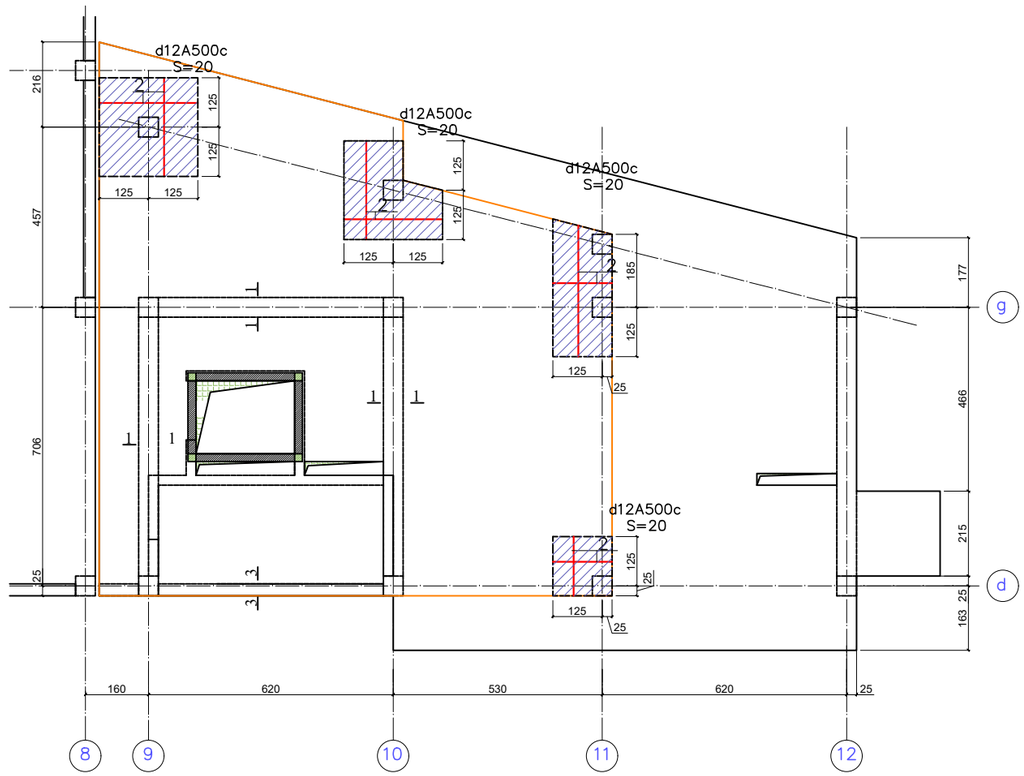

დირექტორი			დამკვეთი: ფიზიკური პირი ი. ჯავახიშვილი	2017 წ	დაკვეთა №
არქიტექტორი				სტადია	ფურ-ლი / ფურ-ბი
კონსტრუქტორი	ზ.აბესლამიძე		მრავალბინიანი საცხოვრებელი სახლი ქ. თბილისი. ნუცუბიძე-ვაშლიჯვარის დამაკავშირებელი გზის მიმდებარედ	მპ	კ-47
კონსტრუქტორი	ლ.ფირყულაშვილი				
			გადახურვის ფილის ქვედა ზონის არმირება +16.73 ნიშ-ზე		

გადახურვის ფილის ზედა ზონის არმირება +16.73 ნიშ-ზე

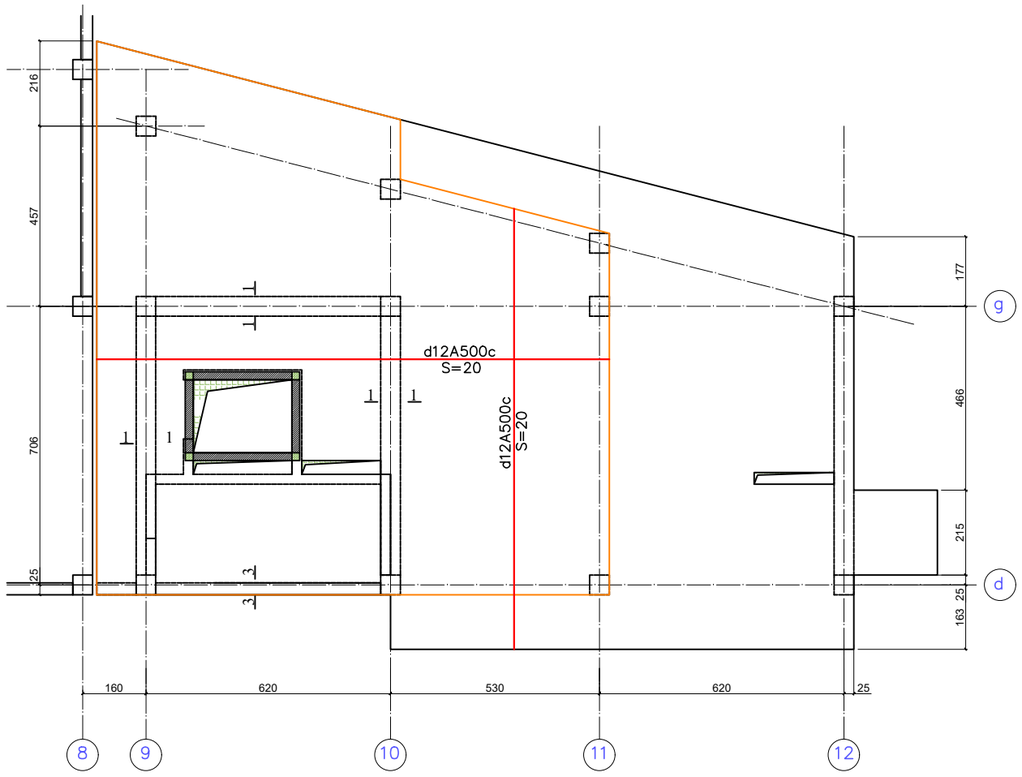

გადახურვის ფილის ზედა ზონის არმირება დამატებითი ღეროებით +16.73 ნიშ-ზე

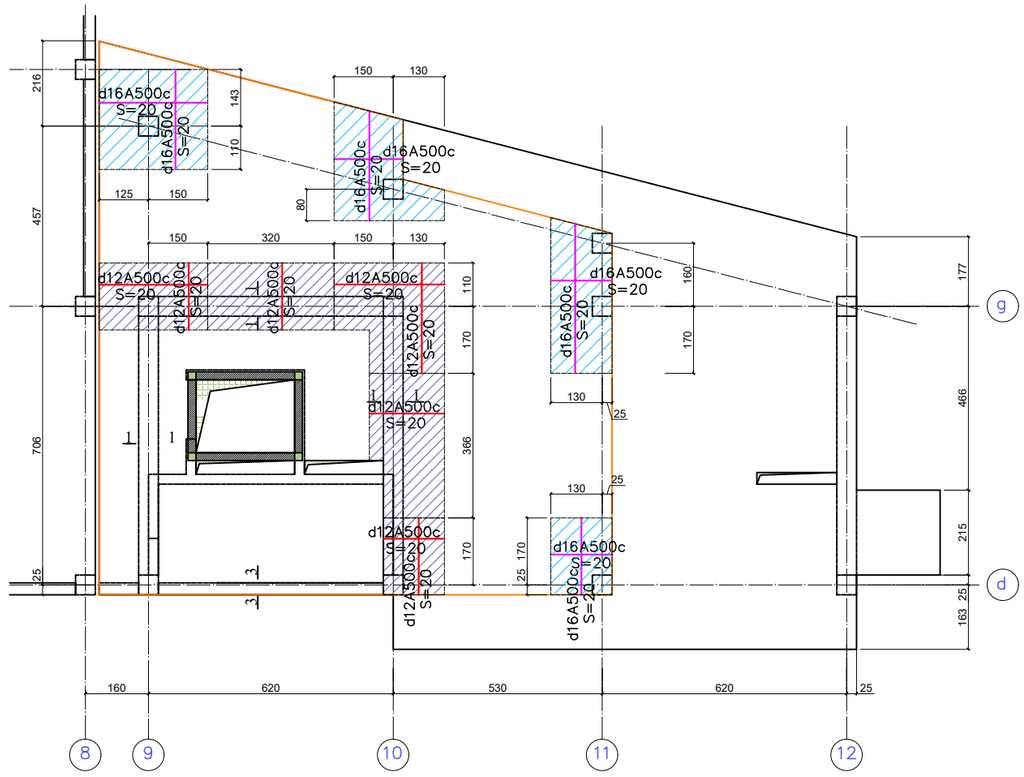

დირექტორი			დამკვეთი: ფიზიკური პირი ი. ჯავახიშვილი	2017 წ	დაკვეთა №	
არქიტექტორი				სტადია	ფურ-ლი	ფურ-ბი
კონსტრუქტორი	ზ.აბესლამიძე		მრავალბინიანი საცხოვრებელი სახლი ქ. თბილისი. ნუცუბიძე-ვაშლიჯვარის დამაკავშირებელი გზის მიმდებარედ	მპ	კ-48	
კონსტრუქტორი	ლ.ფირყულაშვილი					
			გადახურვის ფილის ზედა ზონის არმირება +16.73 ნიშ-ზე			

გადახურვის ფილის განივი ღეროებით არმირება +16.73 ნიშ-ზე

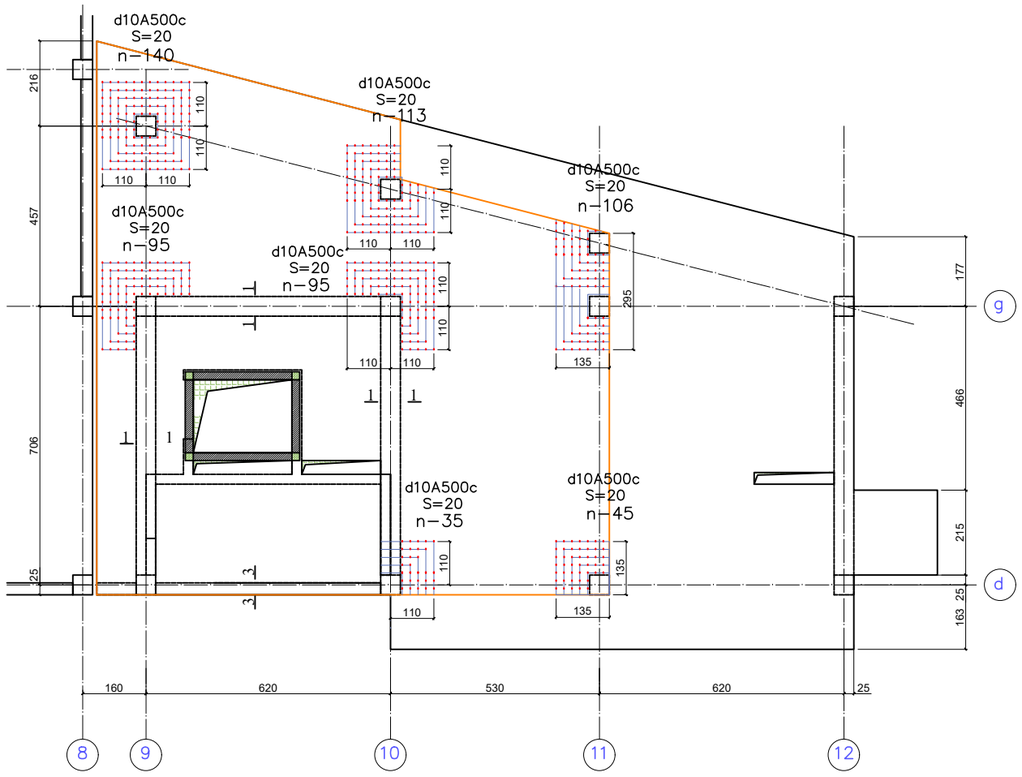

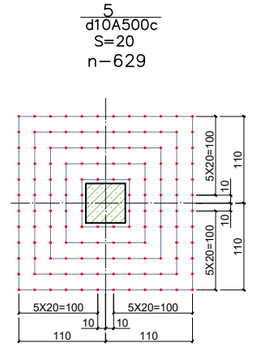

დირექტორი			დამკვეთი: ფიზიკური პირი ი. ჯავახიშვილი	2017 წ	დაკვეთა №	
არქიტექტორი				სტადია	ფურ-ლი	ფურ-ბი
კონსტრუქტორი	ზ.აბესლამიძე		მრავალბინიანი საცხოვრებელი სახლი ქ. თბილისი. ნუცუბიძე-ვაშლიჯვარის დამაკავშირებელი გზის მიმდებარედ	მპ	კ-49	
კონსტრუქტორი	ლ.ფირყულაშვილი					
			გადახურვის ფილის განივი ღეროებით არმირება +16.73 ნიშ-ზე			

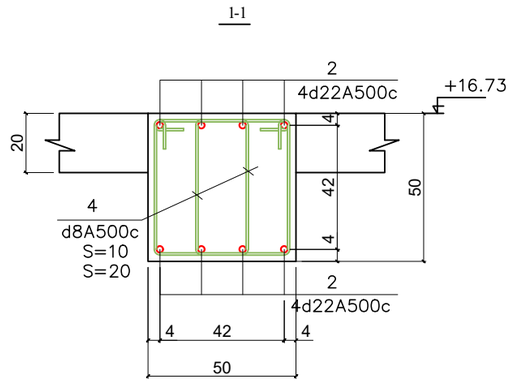

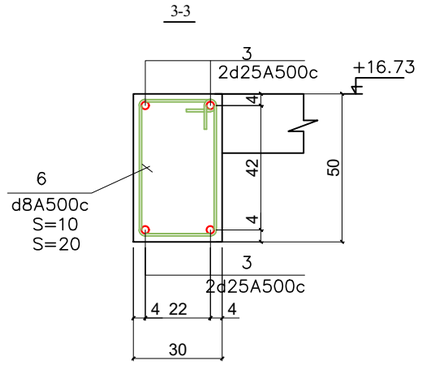

მასალების ამოკრება

მარკა	პოზ.№	დასახელება	რაოდენობა	ერთეულის წონა კგ	სულ წონა კგ
გადახურვის ფილა 0.00 ნიშ-ზე	1				
	2	d22A500c; L18694			561
	3	d25A500c; L2852			110
	4	d8A500c; L176	271	0.7	190
	6	d8A500c; L=164	41	0.65	27
	7				
	8				
			ჯამი	A500c	888

ბეტონი ბ-25 3.24 მ³

კოჭის კონსტრუირების სქემატური ნახაზი

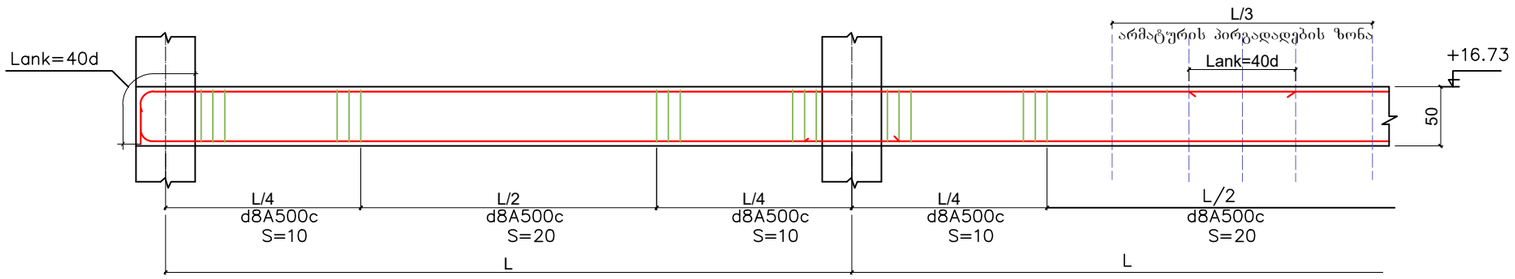

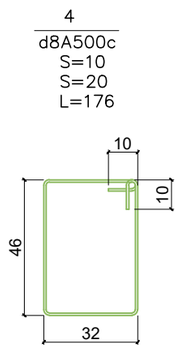

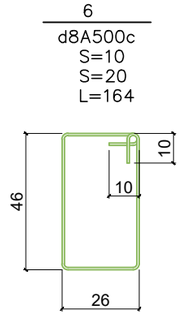

შენიშვნა

1. ზედა ზონის არმატურის გადაბმა კოჭებში და გადახურვის ფილაში მოხდეს მალის შუაში, $\frac{1}{3}$ ზონაში, მონაცვლეობითი წესით, ხოლო ქვედა ზონის არმატურის გადაბმა მოხდეს საყრდენებზე

დირექტორი			დამკვეთი: ფიზიკური პირი ი. ჯავახიშვილი	2017 წ	დაკვეთა №	
არქიტექტორი				სტადია	ფურ-ლი	ფურ-ბი
კონსტრუქტორი	ზ.აბესლამიძე		მრავალბინიანი საცხოვრებელი სახლი ქ. თბილისი. ნუცუბიძე-ვაშლიჯვარის დამაკავშირებელი გზის მიმდებარედ	მპ	კ-50	
კონსტრუქტორი	ლ.ფირყულაშვილი					
			გადახურვის ფილის კოჭების კვეთები და დეტალები 16.73 ნიშ-ზე			

ფილის არმირება საყრდენზე (ტიპიური კვანძი)

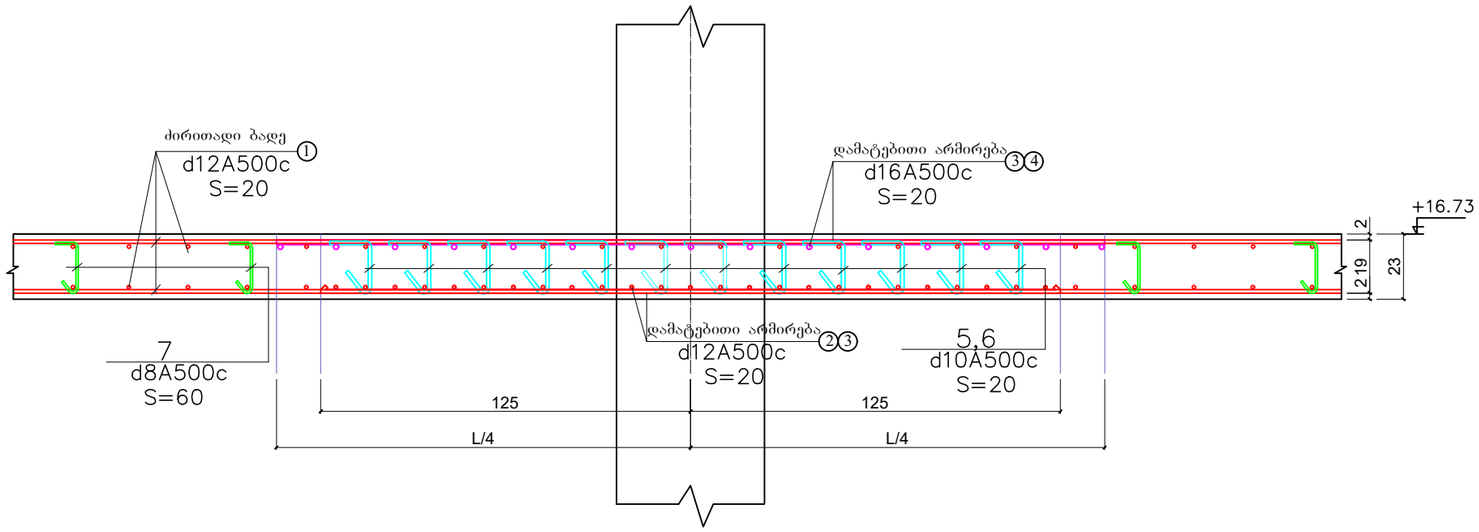

ფილის არმირება კონტურზე

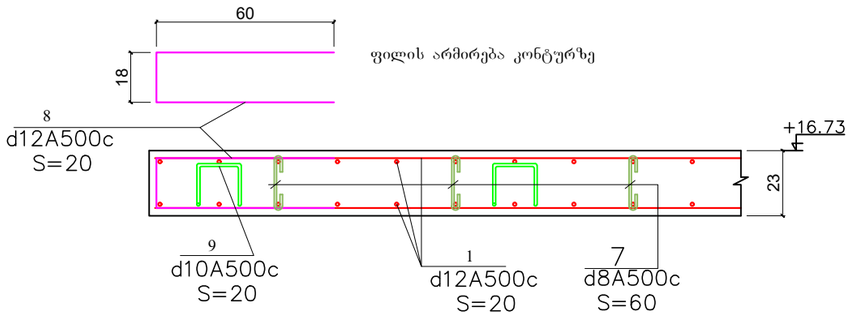

არმატურის მონაცვლეობითი გადაბმა ფილაში

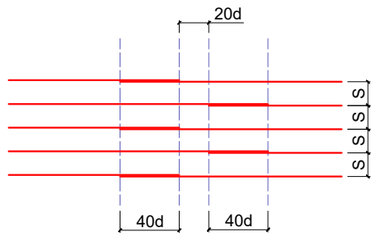

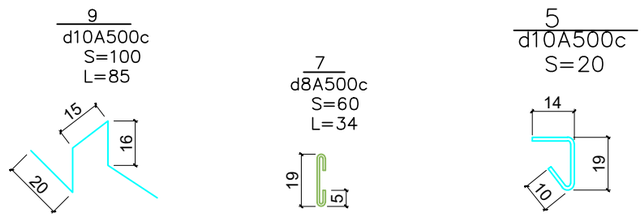

მასალების ამოკრება

მარკა	პოზ.№	დასახელება	რაოდენობა	ერთეულის წონა კგ	სულ წონა კგ
ვადახურვის ფილა +5.10, +8.40 ნიშ-ზე	1	d12A500c; L=304880			2707
	2	d12A500c; L=49511			440
	3	d16A500c; L=23771			376
	4				
	5	d10A500c; L=43	629	0.265	167
	7	d8A500c; L=33	350	0.13	46
	8	d12A500c; L=138	222	1.225	272
	9	d10A500c; L=87	148	0.536	79
		ჯამი	A500c		4087

ბეტონი ბ-25 — 34 მ³

შენიშვნა

1. ზედა ზონის არმატურის გადაბმა კოჭებში და გადახურვის ფილაში მოხდეს მალის შუაში, $\frac{1}{3}$ ზონაში, მონაცვლეობითი წესით, ხოლო ქვედა ზონის არმატურის გადაბმა მოხდეს საყრდენებზე

დირექტორი			დამკვეთი: ფიზიკური პირი ი. ჯავახიშვილი	2017 წ	დაკვეთა №	
არქიტექტორი				სტადია	ფურ-ლი	ფურ-ბი
კონსტრუქტორი	ზ.აბესლამიძე		მრავალბინიანი საცხოვრებელი სახლი ქ. თბილისი. ნუცუბიძე-ვაშლიჯვარის დამაკავშირებელი გზის მიმდებარედ	მპ	კ-51	
კონსტრუქტორი	ლ.ფირყულაშვილი					
			გადახურვის ფილის კვეთები და დეტალები +16.73 ნიშ-ზე			

კონსტრუქციული დასკვნა შენობის მდგრადობაზე

შპს „პონტიკა" ინსპექტირების ორგანო
ს/კ 402073448
მისამართი:
ქ. თბილისი, შ. ნუცუბიძის №183/185
ტელ.: +995555295558
Email: abuashvili.lala@gmail.com

GAC – IB – 0306
სსტ ისო/იეკ 17020:2012/2013

ქალაქ თბილისში, ნუცუბიძე-ვაშლიჯვრის დამაკავშირებელი გზის მიმდებარედ, შპს „ლისი საიდი"-ს საკუთრებაში არსებულ ნაკვეთზე (ს.კ. # 01.10.18.011.115) მშენებარე მრავალბინიანი საცხოვრებელი სახლის შენობის კორექტირებული პროექტის კონსტრუქციული ნაწილის (ფუძეებზე, საძირკვლებზე და სხვა ძირითად კონსტრუქციებზე) მოქმედ დოკუმენტებთან შესაბამისობის შეფასება/ინსპექტირების ანგარიში

№ PC-2045/10.03.2022

მომსახურეობის სფერო: პროექტის კონსტრუქციული ნაწილის (სამრეწველო და სამოქალაქო შენობა-ნაგებობების, ხიდების,ჰიდროტექნიკური ნაგებობების, საავტომობილო გზების) მოქმედ დოკუმენტებთან შესაბამისობის შეფასება/ინსპექტირება

ინსპექტირების დაწყების თარიღი: 07.02.2022

ინსპექტირების დასრულების თარიღი: 09.03.2022

დამკვეთი: შპს „ლისი საიდი" ს/კ 405343711

საფუძველი: ხელშეკრულება N 541/02-22; განაცხადი

შემსრულებელი ექსპერტი და შემსრულებელის კვალიფიკაცია: რამაზ აფხაძე. უმაღლესი განათლებით ინჟინერ–მშენებელი, სამრეწველო და სამოქალაქო მშენებლობის კვალიფიკაციით. სპეციალობით მუშაობის 34 წლის სტაჟით

სპეციალისტის წინაშე დასმული ამოცანა:

ქალაქ თბილისში, ნუცუბიძე-ვაშლიჯვრის დამაკავშირებელი გზის მიმდებარედ, შპს „ლისი საიდი"-ს საკუთრებაში არსებულ ნაკვეთზე (ს.კ. # 01.10.18.011.115) მშენებარე მრავალბინიანი საცხოვრებელი სახლის შენობის კორექტირებული პროექტის კონსტრუქციული ნაწილის (ფუძეებზე, საძირკვლებზე და სხვა ძირითად კონსტრუქციებზე) მოქმედ დოკუმენტებთან შესაბამისობის შეფასება/ინსპექტირება

წარმოდგენილი მასალები:

- ✓არქიტექტურული ნაწილი დამუშავებულია შპს „109 გრადუსი"-ს საპროექტო ჯგუფის მიერ. პროექტის მთავარი არქიტექტორი თ. კვანტალიანი.
- ✓კონსტრუქციული ნაწილი მუშა პროექტის სახით. პროექტის კონსტრუქტორები ზ. აბესლამიძე და ლ. ფირყულაშვილი.
- ✓„ქ. თბილისში, ნუცუბიძე-ვაშლიჯვრის დამაკავშირებელი გზის მიმდებარედ მრავალბინიანი საცხოვრებელი სახლის მშენებლობისთვის გამოყოფილი უბნის (საკადასტრო კოდი 01.10.18.011.115) საინჟინრო გეოლოგიური პირობები". შესრულებულია შპს „ახალი საქქალაქმშენპროექტი"-ს საინჟინრო გეოლოგიურ განყოფილებაში. ინჟინერ გეოლოგი კ. სირაძე, მთავარი გეოლოგი ა. პასიკაშვილი).
- ✓„ქ. თბილისი, ნუცუბიძე-ვაშლიჯვრის დამაკავშირებელი გზის მიმდებარედ მრავალბინიანი საცხოვრებელი სახლის მზიდი ჩონჩხედის ანგარიში" („LIRA-SAPR 2017 R4").

კვლევაში გამოყენებული ლიტერატურა:

- ✓ საქართველოს სივრცითი დაგეგმარების, არქიტექტურული და სამშენებლო საქმიანობის კოდექსი".
- ✓ საქართველოს მთავრობის 2019 წლის 31 მაისის #225-ე დადგენილება.
- ✓ სამშენებლო ნორმები და წესები _ „სეისმომედეგი მშენებლობა" (პნ 01.01-09).
- ✓ დაპროექტების ნორმები _ „სამშენებლო კლიმატოლოგია" (პნ 01.05-08).
- ✓ სამშენებლო ნორმები და წესები - "შენობების და ნაგებობების ფუძეები (პნ 02-01-08)".
- ✓ სამშენებლო ნორმები და წესები - `"ბეტონისა და რკინაბეტონის კონსტრუქციები" (პნ 03.01-09).
- ✓ Свод правил СП 20.13330.2011 `Нагрузки и воздействия~ (СниП 2.01.07-85). Москва 2011.
- ✓ ინსპექტირების პროცედურა PNT/IB/IP-7.1-21-04-A44

გამოკვლევა

დავალების თანახმად ექსპერტიზა ჩაუტარდა ქალაქ თბილისში, ნუცუბიძე-ვაშლიჯვრის დამაკავშირებელი გზის მიმდებარედ, შპს „ლისი საიდი“-ს (ID ნომერი: 405343711) საკუთრებაში არსებულ მიწის ნაკვეთზე (მიწის საკადასტრო კოდი # 01.10.18.011.115) მშენებარე მრავალბინიანი საცხოვრებელი სახლის შენობის კორექტირებული პროექტის ფუძეებს, საძირკვლებსა და სხვა ძირითად კონსტრუქციებს. საექსპერტო დოკუმენტაცია წარმოდგენილია შემდეგი ნაწილებით (წარმოდგენილი მასალების სისწორესა და ავთენტურობაზე პასუხისმგებელია დამკვეთი):

_ არქიტექტურული ნაწილი დამუშავებულია შპს „109 გრადუსი“-ს საპროექტო ჯგუფის მიერ. პროექტის მთავარი არქიტექტორი თ. კვანტალიანი.

_ კონსტრუქციული ნაწილი მუშა პროექტის სახით. პროექტის კონსტრუქტორები ზ. აბესლამიძე და ლ. ფირყულაშვილი.

_ „ქ. თბილისში, ნუცუბიძე-ვაშლიჯვრის დამაკავშირებელი გზის მიმდებარედ მრავალბინიანი საცხოვრებელი სახლის მშენებლობისთვის გამოყოფილი უბნის (საკადასტრო კოდი 01.10.18.011.115) საინჟინრო გეოლოგიური პირობები“. შესრულებულია შპს „ახალი საქქალაქმშენპროექტი“-ს საინჟინრო გეოლოგიურ განყოფილებაში. ინჟინერ გეოლოგი კ. სირაძე, მთავარი გეოლოგი ა. პასიკაშვილი).

_ „ქ. თბილისი, ნუცუბიძე-ვაშლიჯვრის დამაკავშირებელი გზის მიმდებარედ მრავალბინიანი საცხოვრებელი სახლის მზიდი ჩონჩხედის ანგარიში“ („LIRA-SAPR 2017 R4“).

მშენებლობა დაიწყო შეთანხმებული პროექტის მიხედვით (შეთანხმებული პროექტის ბრძანების ნომერი: 4516202; შეთანხმებული პროექტის ბრძანების თარიღი: 05/27/2019), მაგრამ ქალაქ თბილისის მუნიციპალიტეტის საკრებულოს #316 განკარგულების (23 ივლისი 2021 წელი) საფუძველზე შპს „ლისი საიდი“-ს (ID ნომერი: 405343711), „ქ.

თბილისი, ნუცუბიძე-ვაშლიჯვრის დამაკავშირებელი გზის მიმდებარედ (ს/კ. # 01.10.18.011.115) არსებულ მიწის ნაკვეთზე მდებარე სამშენებლო ობიექტთან მიმართებაში შემდეგი ხელშემწყობი ღონისძიებების“ გამოყენებით გაეზარდა მიწის ნაკვეთის ინტენსივობის (კ-1) და მიწის ნაკვეთის განაშენიანების ინტენსივობის (კ-2) კოეფიციენტები, რის საფუძველზეც განხორციელდა პროექტის კორექტირება. კორექტირება ითვალისწინებს შეთანხმებულ პროექტზე სართულის დაშენებას და მე-8 ღერძის (კორექტირებულ პროექტში დაფიქსირებული ახალი ღერძთა სისტემით) გასწვრივ, ანტისეისმური ნაკერით გამოყოფილი ახალი ნაკვეთურის მოწყობას. საექსპერტოდ წარმოდგენილი კორექტირებული პროექტის მიხედვით მრავალბინიანი საცხოვრებელი სახლის შენობა შვიდსართულიანია (ხუთი მიწისზედა და ორი მიწისქვეშა სართულებით). შენობა გეგმაში რთული გეომეტრული ფორმისაა და შედგება ორი, ერთმანეთისგან ანტისეისმური ნაკერით გამოყოფილი ნაკვეთურებისგან. მთლიანად შენობის მაქსიმალური გაბარიტული ზომები მიწისპირა სართულის (0,000 ნიშნულზე) დონეზე 63,34X24,920 მ-ია. -2 სართულის სიმაღლე 3,80 მ-ია, -1 სართულის სიმაღლე 3,00 მ. პირველი (მიწისპირა) სართულის სიმაღლე 3,50 მ. მეორე და მესამე სართულების სიმაღლე 3,30 მ-ია. მეოთხე სარტულის სიმაღლე 3,45 მ-ია, ხოლო მეხუთესი კი 3,18 მ. შენობის მაქსიმალური სიმაღლე პირველი სართულის იატაკის ზედაპირიდან (პირობითი 0,000 ნიშნულიდან) 18,00 მ-ია. პირობით ნიშნულად 0,000 მიღებულია პირველი (მიწისპირა) სართულის იატაკის ზედაპირი. სახურავი ბრტყელია, ბურულად გამოყენებულია ექსტრუდირებული პოლისტიროლი. სახურავის დონეზე, შენობის კონტურზე მოწყობილია 1000 მმ. სიმაღლის პარაპეტი. სართულებს შორის კომუნიკაცია ხორციელდება მონოლითური რკინაბეტონის სამი ორმარშიანი შიგა კიბით და ორი სამგზავრო ლიფტით.

საინჟინრო-გეოლოგიური ანგარიშის მიხედვით ტერიტორიის ლითოლოგიურ აგებულებაში მონაწილეობს სამი ფენა, სამთავე მათგანი წარმოადგენს საინჟინრო გეოლოგიური ელემენტს: I სგე – ტექნოგენური გრუნტი (ფენა 1), რომელიც წარმოდგენილია ახალი გზატკეცილის გაყვანის დროს ამონაღები და მოჭრილი გრუნტების დაყრით, ნაყარით, ძირითადად მსხვილნატეხოვანი მასალით – ძირითადი ქანების (ქვიშაქვები, არგილითები) მსხვილნატეხოვანი გრუნტით (ღორღი, ლოდები, ხვინჭა), ალაგ-ალაგ სამშენებლო ნაგვის (ბეტონის ნატეხები) და თიხოვანი გრუნტების

(თიხნარ-ქვიშნარი) ნარევით; II სგე – ძლიერ გამოფიტული ძირითადი ქანი (ფენა 2), რომელიც წარმოდგენილია არგილითებისა და თიხოვანი ქვიშაქვების დასტების მორიგეობით. ქანი დანაწევრებულ-დაშლილია ფიზიკური გამოფიტვის მრავალრიცხოვანი ურთიერთგადამკვეთი ნაპრალებით და III სგე – გამოფიტული ძირითადი ქანი (ფენა 3), რომელიც ხასიათდება მოლურჯო-რუხი შეფერილობით. ბურღვის პროცესში მიწისქვეშა წყალი დაფიქსირდა მე-2 ჭაბურღილში (სულ გაიბურღა ხუთი ჭაბურღილი) ძირითადი ქანისა და ნაყარი გრუნტის კონტაქტზე. ძირითადი ქანების საკონტროლო გამოცდებით განისაზღვრა სიმკვრივეების და სიმტკიცის ზღვრები წყალნაჯერ მდგომარეობაში. მიწისქვეშა წყლის სინჯების ქიმიური ანალიზის თანახმად, გამოკვლეული წყალი-გარემო სუსტად აგრესიულია წყალსეუღწევადობის მიხედვით W4 ნიშანდების („მარკის“) ცემენტზე დამზადებული ბეტონების მიმართ და არააგრესიულია W6-W8 ნიშანდების წყალშეუღწევადი ბეტონების მიმართ (იხ. წყლის ქიმიური ანალიზის დასკვნა). ინჟინერ-გეოლოგის რეკომენდაციით, უბნის გეოლოგიური აგებულებიდან და დასაპროექტებელი შენობის ტექნიკური მახასიათებლებიდან (ნოლსქვეშა სართული) გამომდინარე, ფუძე-გრუნტად გამოყენებულ უნდა იქნას III სგე-ის გრუნტი (ფენა 3). (ფუძე გრუნტების ფიზიკურ-მექანიკური მახასიათებლები დეტალურად იხილეთ საინჟინრო-გეოლოგიურ ნაწილში).

სამშენებლო ნორმებისა და წესების _ „სეისმომედეგი მშენებლობა” (პნ 01.01-09)-ს სეისმური საშიშროების რუქის დანართის მიხედვით მშენებლობისთვის გამოყოვილი ტერიტორია მიეკუთვნება 8-ბალიანი სეისმური ინტენსივობის ზონას, MSK-64 სკალის მიხედვით კი სეისმურობის უგანზომილებო კოეფიციენტით A=0,17.

დაპროექტების ნორმების _ „სამშენებლო კლიმატოლოგია“-ს მიხედვით კი: (შესაბამისად ცხრილები 17 და 18):

_ თოვლის საფარის წონის ნორმატიული მნიშვნელობა შეადგენს – 0,5 კპა-ს (50 კგძ/მ²).

_ ქარის წნევის ნორმატიული მნიშვნელობა შეადგენს 0,85 კპა-ს (85 კგძ/მ²), 15-წელიწადში ერთხელ.

_ გრუნტის სეზონური გაყინვის ნორმატიული სიღრმე ყველა სახეობის გრუნტისათვის შეადგენს 0 სმ-ს.

კონსტრუქტორმა, გაითვალისწინა ინჟინერ-გეოლოგის რეკომენდაცია, ფუძე გრუნტებად შეირჩია III სგე (ფენა 3), გამოფიტული ძირითადი ქანი, რომელიც

ხასიათდება შემდეგი ფიზიკურ-მექანიკური მახასიათებლებით: სიმკვრივე ρ=2,3 გ/სმ^3; სიმტკიცე ერთღერძა კუმშვაზე წყალგაჯერებილ მდგომარეობაში Rc=4100,0 კპა (41,0 კგძ/სმ^2) და პუასონის კოეფიციენტი μ=0,25.

კორექტირებული პროექტის მიხედვით, შენობების საანგარიშო კონსტრუქციული სქემა კარკასულია და მისი მზიდი კონსტრუქციების, როგორც ერთიანი სივრცული სისტემის ანგარიში სტატიკურ და დინამიურ ზემოქმედებებზე შესრულებულია „LIRA-SAPR 2017 R4“ პროგრამული კომპლექსის მეშვეობით, სასრული ელემენტების მეთოდის საფუძველზე. საანგარიშო დატვირთვები შერჩეულია საქართველოში მოქმედი სტანდარტებით, შენობის კონსტრუქციული სისტემა გაანგარიშებულია დატვირთვების ძირითად და განსაკუთრებულ თანწყობაზე. საექსპერტო შეფასებისას შემოწმებულ იქნა კომპიუტერული საანგარიშო მოდელი და კონსტრუქციული ნაწილის მუშა ნახაზები. კომპიუტერულ საანგარიშო მოდელში (სასრულ ელემენტთა მოდელი) გადამოწმებულ იქნა სტატიკური და დინამიკური დატვირთვების მნიშვნელობები, მათი შეხამებები და ისინი შედარებულ იქნა შესაბამის ნორმატიულ დოკუმენტაციასთან. შემოწმებულ იქნა მიღებული შედეგები და მთლიანად შენობის მოდელის დაძაბულ-დეფორმირებული მდგომარეობა, რომლის ანალიზით მიღებული შედეგები შემდეგია: შენობის საკუთარი რხევის პერიოდები - Iფ=1,328 წმ; IIფ=1,09 წმ და IIIფ=1,076 წმ. შენობის დინამიკური პარამეტრების განსაზღვრისას გათვალისწინებული იქნა საკუთარი რხევის 16 ფორმა. შენობის მაქსიმალური ჰორიზონტალური დეფორმაციები სეისმური დატვირთვით X მიმართულებით: პირველი ნაკვეთურისთვის - 41,2 მმ, ხოლო მეორე ნაკვეთურისთვის - 33,4 მმ. ასევე მაქსიმალური ჰორიზონტალური დეფორმაციები სეისმური დატვირთვით Y მიმართულებით: პირველი ნაკვეთურისთვის - 78,2 მმ, ხოლო მეორე ნაკვეთურისთვის - 43,6 მმ. ანგარიშით მიღებული ძალვების მიხედვითაა შერჩეული ფუძე საძირკვლებისა და სხვა ძირითადი კონსტრუქციების კვეთები და არმირება: ორთავე ნაკვეთურის შენობა გრუნტზე დაფუძნებულია მონოლითური რკინაბეტონის 600 მმ. სისქის საძირკვლის ფილით, რომლის ქვეშ მოწყობილია 100 მმ. სისქის ბეტონის მომზადება. მონოლითური რკინაბეტონის მთლიანკვეთიანი ფორმის სვეტების განივი კვეთის ზომებია 500X500 მმ. მონოლითური რკინაბეტონის კედლების სისქე 300 მმ-ია. სიხისტის დიაფრაგმების სისქე 250 მმ-ია. რიგელების განივი კვეთებია 500X500; 250X500(h) და 300X500(h) მმ;

მონოლითური რკინაბეტონის გადახურვის ფილები სისქით 200 (-3,680 ნიშნულზე); 180 (0,000 ნიშნულზე) და 230 (+3,730; 7,030; 10,330 და 13,780 ნიშნულებზე) მმ. შენობის სივრცითი სიხისტე უზრუნველყოფილია კარკასის მონოლითური რკინაბეტონის ელემენტებისა და გადახურვის ფილების ერთობლივი მუშაობით. საკომუნიკაციო მონოლითური რკინაბეტონის კიბის მარშებისა და ბაქნის ფილის სისქე 200 მმ-ია. სახურავი შესრულებულია ბრტყელი გადახურვით. რკინაბეტონის მზიდ კონსტრუქციებში გამოყენებულია B25 კლასის ბეტონი, ხოლო ბეტონის მომზადებში გამოყენებულია B7,5 კლასის ბრტონი.

ექსპერტიზაზე წარმოდგენილი მასალები შესწავლილ იქნა პროექტის კონსტრუქციულ ნაწილთან ერთობლიობაში, კონსტრუქციული ნაწილი კი დეტალურად. პროექტის კონსტრუქციული ნაწილის ანალიზური შესწავლის საფუძველზე ჩვენს მიერ 2022 წლის 28 თებერვალს გაიცა შუალედური ინსპექტირების ანგარიში № PC-m 28.02.2022, სადაც აღნიშნული იყო ჩვენს მიერ დაფიქსირებული შემდეგი სახის შენიშვნები:

_ პროექტის კონსტრუქციულ ნაწილს არ ახლავს ნახაზების ჩამონათვალი, რაც გააადვილებდა პროექტის წაკითხვას.

_ პროექტის კონსტრუქციულ ნაწილში არ არის დაფიქსირებული პირობითი 0,000 ნიშნულის შესაბამისი აბსოლუტური ნიშნული, რას აუცილებელია მშენებლისთვის შენობის რელიეფზე დასასმელად.

პირველი ნაკვეთური:

_ პროექტში არ არის დამუშავებული სახურავის გადახურვის ფილა 16,730 ნიშნულზე.

_ ფურცელი კ-7. ფურცელზე დამუშავებულია საძირკვლის ფილის კვეთები და დეტალები". დეტალზე, „საძირკვლის ფილის კვეთი პერიმეტრზე" ნაწილობრივადაა გათვალისწინებული პროექტირების ნორმების"– СП 63.13330.2012 Бетонные и железобетонные конструкции. Основные положения. („წესების კრებული. ბეტონისა და რკინაბეტონის კონსტრუქციები") – ის 10.4.9 პუნქტის მოთხოვნა, საძირკვლის ფილის კონტურზე ჩამკეტი „П"-ს მაგვარი ღეროების მოწყობის თაობაზე, რომლებიც უნდა მოეწყოს ფილის კონტურზე და ღეროების ჰორიზონტალური ნაშვერები (ჩაანკერების სიგრძე) უნდა იყოს ფილის სისქის ორმაგი სიდიდის ტოლი, ჩვენს შემთხვევაში ნაცვლად 61 სმ-ისა უნდა იყვეს 120 სმ.

_ ფურცელი კ-10. ფურცელზე დამუშავებულია „კოლონა კ-1“. სვეტის („კოლონის“) თავის ნიშნულად დაფიქსირებულია 13,78 მ. კორექტირების შემდეგ სვეტის სიმაღლე გაიზარდა და თავის ნიშნული უნდა იყოს 16,730 (იხილე არქიტექტურული ჭრილები). საჭიროა ცვლილების გათვალისწინება იმ სვეტებზე, რომელთა სიგრძეებიც გაიზარდა კორექტირების შედეგად. იგივე შენიშვნა გვაქვს დანარჩენ ფურცლებზე დამუშავებულ სვეტებთანაც.

_ ფურცელი კ-76. ფურცელზე დამუშავებულია „კიბე-1“. კიბის ჭრილის მიხედვით კომუნიკაცია ხორციელდება +10,33 ნიშნულამდე, ხოლო არქიტექტურული ჭრილების მიხედვით კომუნიკაცია უნდა განხორციელდეს 13,550 ნიშნულამდე.

_ ფურცელი კ-77. ფურცელზე დამუშავებულია „კიბე-2“. კიბის ჭრილის მიხედვით კომუნიკაცია ხორციელდება +13,75 ნიშნულამდე, ხოლო არქიტექტურული ჭრილების მიხედვით კომუნიკაცია უნდა განხორციელდეს 13,550 ნიშნულამდე. საჭიროა ნიშნულების თანხვედრა.

მეორე ნაკვეთური:

_ პროექტში არ არის დამუშავებული სახურავის გადახურვის ფილა 16,730 ნიშნულზე.

_ ფურცელი კ-7. ფურცელზე დამუშავებულია „საძირკვლის ფილის კვეთები და დეტალები“. დეტალზე, „საძირკვლის ფილის კვეთი პერიმეტრზე“ ნაწილობრივადაა გათვალისწინებული პროექტირების ნორმების – СП 63.13330.2012 Бетонные и железобетонные конструкции. Основные положения. („წესების კრებული. ბეტონისა და რკინაბეტონის კონსტრუქციები“) – ის 10.4.9 პუნქტის მოთხოვნა, საძირკვლის ფილის კონტურზე ჩამკეტი „П“-ს მაგვარი ღეროების მოწყობის თაობაზე, რომლებიც უნდა მოეწყოს ფილის კონტურზე და ღეროების ჰორიზონტალური ნაშვერები (ჩაანკერების სიგრძე) უნდა იყოს ფილის სისქის ორმაგი სიდიდის ტოლი, ჩვენს შემთხვევაში ნაცვლად 61 სმ-ისა უნდა იყვეს 120 სმ.

_ ფურცელი კ-10. ფურცელზე დამუშავებულია „კოლონა კ-1”. შვეტის („კოლონის“) თავის ნიშნულად დაფიქსირებულია 13,78 მ. კორექტირების შემდეგ სვეტის სიმაღლე გაიზარდა და თავის ნიშნული უნდა იყოს 16,730 (იხილე არქიტექტურული ჭრილები). იგივე შენიშვნა გვაქვს დანარჩენ ფურცლებზე დამუშავებულ სვეტებთანაც.

_ ფურცელი კ-42. ფურცელზე დამუშავებულია „კიბე-1“. კიბის ჭრილის მიხედვით კომუნიკაცია ხორციელდება +10,33 ნიშნულამდე, ხოლო არქიტექტურული ჭრილების მიხედვით კომუნიკაცია უნდა განხორციელდეს 13,550 ნიშნულამდე.

დამკვეთმა მოგვაწოდა შუალედურ საექსპერტო დასკვნაში დაფიქსირებული შენიშვნებით გათვალისწინებული კორექტირებული კონსტრუქციული ნახაზები. გავეცანი კონსტრუქტორის მიერ დამუშავებულ კორექტირებულ ნახაზებს, წარმოდგენილი კორექტირებული პროექტის მიმართ ექსპერტიზას შენიშვნები არ გააჩნია და ეძლევა დადებითი შეფასება.

ინსპექტორი: /რამაზ აფხაძე/

დ ა ს კ ვ ნ ა:

ქალაქ თბილისში, ნუცუბიძე-ვაშლიჯვრის დამაკავშირებელი გზის მიმდებარედ, შპს „ლისი საიდი“-ს საკუთრებაში არსებულ ნაკვეთზე (ს.კ. # 01.10.18.011.115) მშენებარე მრავალბინიანი საცხოვრებელი სახლის შენობის კორექტირებული პროექტის კონსტრუქციული ნაწილი (ფუძეებზე, საძირკვლებზე და სხვა ძირითად კონსტრუქციებზე) დამუშავებულია საქართველოში ამჟამად მოქმედი სამშენებლო ნორმებისა და წესების შესაბამისად. პროექტს ეძლევა დადებითი შეფასება.

ინსპექტორი: /რამაზ აფხაძე/

ტექნიკური მენეჯერი: /დავით ჯიბლაძე/

ადმინისტრაციული წესით გადაამოწმა: /ლალი აბუაშვილი/

სსიპ „აკრედიტაციის ერთიანი ეროვნული ორგანო – აკრედიტაციის ცენტრი“

აკრედიტაციის მოწმობა

EA BLA-ის ხელმომწერი

GAC-IB-0306

ადასტურებს, რომ

შპს „პონტიკა“-ს

A-ტიპის ინსპექტირების ორგანო

მისამართი: ქ. თბილისი, შ. ნუცუბიძის №183/185;

შეფასდა და აკმაყოფილებს საქართველოს სტანდარტის

სსტ ისო/იეკ 17020:2012/2013-ის მოთხოვნებს

აკრედიტაციის სფერო მოცემულია აკრედიტაციის მოწმობის დანართში, რომელიც წარმოადგენს მის განუყოფელ ნაწილს.

აკრედიტაციის ცენტრის
გენერალური დირექტორი

რეგისტრაციის თარიღი
19 მარტი 2021 წ.

ძალაშია
17 იანვარი 2023 წ.

ბ.ა.

0186 თბილისი, ალ. ყაზბეგის გამზ. №42ა

აკრედიტაციის მოწმობის ნომერი **GAC-IB-0255**
განკარგულება №06/12
თარიღი: 17.01.2019 წელი

სფეროს გაფართოება
აკრედიტაციის მოწმობის ნომერი **GAC-IB-0306**
განკარგულება №06/147
თარიღი: 19.06.2019 წელი

მისამართის ცვლილება
აკრედიტაციის მოწმობის ნომერი **GAC-IB-0306**
განკარგულება №06/59
თარიღი: 19.03.2021 წელი

სფეროს აქტუალიზაცია
აკრედიტაციის მოწმობის ნომერი **GAC-IB-0306**
განკარგულება № 01/40
თარიღი: 08.06.2021 წელი

„ვამტკიცებ“
აკრედიტაციის ცენტრის გენერალური დირექტორი
ნათია მიქელაძე

A -ტიპის ინსპექტირების ორგანოს აკრედიტაციის სფერო

შპს „პონტიკა“

მისამართი: ქ. თბილისი, შ. ნუცუბიძის № 183/185

N	ინსპექტირების ობიექტი	ინსპექტირების ტიპი და ზღვარი	მეთოდები და პროცედურები
1.	ობიექტის ხარჯთაღრიცხვის ინსპექტირება	ინსპექტირების ამოცანიდან გამომდინარე: ობიექტის ხარჯთაღრიცხვის შესაბამისობის შეფასება დადგენილ მოთხოვნებთან, საშუალო საბაზრო ფასებთან ან/და პროექტთან.	1. სამშენებლო ნორმები და წესები - (СНиП - ნაწილი IV); 2. ერთიანი ნორმები და ფასდებები - (ЕНиР); 3. სამშენებლო რესურსების ფასები (სრფ), გამომცემელი - მშენებლობის შემფასებელთა კავშირი (მშკ); 4. ტექნიკური რეგლამენტი - სამშენებლო სამუშაოების სახელმწიფო შესყიდვისას ზედნადები ხარჯებისა და გეგმიური მოგების განსაზღვრის შესახებ (საქართველოს მთავრობის 2014 წ. 14 იანვრის დადგენილება N55); 5. ВниР “სამშენებლო სამუშაოების უწყებრივი ნორმები”; 6. ВЗЕР „სარემონტო-სამშენებლო სამუშაოების ზონალური ერთეული ნორმების კრებული“; 7. ССН «ისტორიული და კულტურის ძეგლების სარესტავრაციო აღდგენითი სამუშაოების ნორმები და წესები“ 8. PNT/IB/IP-7.1-21-03-A19 ინსპექტირების პროცედურა
2.	ობიექტზე შესრულებული სამუშაოების ინსპექტირება (მათ შორის ფორმა #2-ის მიხედვით)	ინსპექტირების ამოცანიდან გამომდინარე: შესრულებული სამუშაოების შესაბამისობის შეფასება საპროექტო-სახარჯთაღრიცხვო დოკუმენტაციასთან ან/და დადგენილ მოთხოვნებთან, შესყიდვების დოკუმენტებთან, მშენებლობის დროისთვის არსებულ საშუალო საბაზრო ფასებთან, ფარულ სამუშაოთა აქტებთან, ობიექტის ვიზუალური დათვალიერებისა (ფოტოფიქსირების ჩათვლით), აზომვების შედეგებთან და შესაბამისობის შეფასების დოკუმენტებთან.	1. სამშენებლო ნორმები და წესები - (СНиП - ნაწილი IV-82); 2. ერთიანი ნორმები და ფასდებები - (ЕНиР); 3. სამშენებლო რესურსების ფასები (სრფ), გამომცემელი - მშენებლობის შემფასებელთა კავშირი (მშკ); 4. ტექნიკური რეგლამენტი - სამშენებლო სამუშაოების სახელმწიფო შესყიდვისას ზედნადები ხარჯებისა და გეგმიური მოგების განსაზღვრის შესახებ (საქართველოს მთავრობის 2014 წ. 14 იანვრის დადგენილება N55); 5. ВниР “სამშენებლო სამუშაოების უწყებრივი ნორმები”; 6. ВЗЕР „სარემონტო-სამშენებლო სამუშაოების ზონალური ერთეული ნორმების კრებული“; 7. ССН «ისტორიული და კულტურის ძეგლების სარესტავრაციო აღდგენითი სამუშაოების ნორმები და წესები“ 8. PNT/IB/IP-7.1-21-03-A21 ინსპექტირების პროცედურა.

3.	ობიექტის ან მისი ნაწილის ტექნიკური მდგომარეობის (სამრეწველო და სამოქალაქო შენობა-ნაგებობების, ხიდების, ჰიდროტექნიკური ნაგებობების, საავტომობილო გზების), შესრულებული სამშენებლო, სარემონტო, სამონტაჟო, სადემონტაჟო, სარეკონსტრუქციო, სარესტავრაციო სამუშაოების ინსპექტირება	ინსპექტირების ამოცანიდან გამომდინარე: არსებული ობიექტის მდგომარეობის შესაბამისობის შეფასება საპროექტო დოკუმენტაციასთან ან/და დადგენილ მოთხოვნებთან, ფარულ სამუშაოთა აქტებთან, ობიექტის ვიზუალური დათვალიერების (ფოტოფიქსირების ჩათვლით) აზომვებისა და გაზომვების შედეგებთან და შესაბამისობის შეფასების დოკუმენტებთან, მათ შორის ლაბორატორიული, ურღვევი კონტროლის მეთოდებით, გეოლოგიური და გეოფიზიკური კვლევების შედეგებთან.	1. სამშენებლო ნორმები და წესები -(СНиП-ნაწილი 1); 2. სამშენებლო ნორმები და წესები (СНиП - ნაწილი 2); 3. სამშენებლო ნორმები და წესები (СНиП - ნაწილი 3); 4. საქართველოს ტერიტორიაზე სამშენებლო სფეროს მარეგულირებელი ტექნიკური რეგლამენტები (საქართველოს მთავრობის 2014 წლის 15 იანვრის დადგენილება N71); 5. ტექნიკური რეგლამენტი (საქართველოს მთავრობის 2016 წლის 28 იანვარის დადგენილება N41; 6. საქართველოს ეროვნული სტანდარტი სსტ 72:2009 „გზები საავტომობილო და საერთო სარგებლობის, გეომეტრიული და სტრუქტურული მოთხოვნები“; 7. PNT/IB/IP-7.1-21-03-A22 ინსპექტირების პროცედურა.
4	ობიექტის ან მისი ნაწილის სანჟინრო ქსელების: • ელექტროქსელების და სისტემების (1000 ვ-მდე და 1000 ვ-ს ზევით), • სუსტი დენების; • გათბობა-ვენტილაცია-გაგრილების ქსელების და სისტემების; • წყალმომარაგება, კანალიზაცია, წყალარინების სისტემების; - -შესრულებული სამშენებლო, სარემონტო, სამონტაჟო, სადემონტაჟო, სარეკონსტრუქციო, სარესტავრაციო სამუშაოების ინსპექტირება	ინსპექტირების ამოცანიდან გამომდინარე: არსებული ობიექტის მდგომარეობის შესაბამისობის შეფასება საპროექტო დოკუმენტაციასთან ან/და დადგენილ მოთხოვნებთან, ობიექტის ვიზუალური დათვალიერების (ფოტოფიქსირების ჩათვლით), აზომვებისა და გაზომვების შედეგებთან და შესაბამისობის შეფასების დოკუმენტებთან, მათ შორის ლაბორატორიული, ურღვევი კონტროლის მეთოდებით, გეოლოგიური და გეოფიზიკური კვლევების შედეგებთან.	1. სამშენებლო ნორმები და წესები (СНиП - ნაწილი 2); 2. სამშენებლო ნორმები და წესები (СНиП - ნაწილი 3;) 3. საქართველოს ტერიტორიაზე სამშენებლო სფეროს მარეგულირებელი ტექნიკური რეგლამენტები (საქართველოს მთავრობის 2014 წლის 15 იანვრის დადგენილება N71); 4. ელექტროდანადგართა მოწყობის წესები (ПУЭ) 5. ტექნიკური რეგლამენტი: „ელექტრო-სადგურებისა და ქსელების ტექნიკური ექსპლუატაციის წესების შესახებ) (საქართველოს მთავრობის დადგენილება №434, 2013 წლის 31 დეკემბერი); 6. ტექნიკური რეგლამენტი: „ ელექტრო დანადგარების ექსპლუატაციისას უსაფრთხოების წესების შესახებ“ (საქართველოს მთავრობის დადგენილება №340, 2013 წლის 17 დეკემბერი); 7. საქართველოს მთავრობის 2013 წლის 24 დეკემბრის N 366 დადგენილება „ელექტრული ქსელების ხაზობრივი ნაგებობების დაცვის წესისა და მათი დაცვის ზონების დადგენის შესახებ“; 8. ტექნიკური რეგლამენტი (საქართველოს მთავრობის 2016 წლის 28 იანვარის დადგენილება N41; 9. საუწყებო სამშენებლო ნორმები (ВСН); 10. ისო/იეკ 11801-2017 11. PNT/IB/IP-7.1-21-03-A22 ინსპექტირების პროცედურა.

5.	ობიექტის (სამრეწველო და სამოქალაქო შენობა-ნაგებობების, ხიდების, გვირაბების, ჰიდროტექნიკური ნაგებობების, საავტომობილო გზების, აეროდრომების, ელექტროქსელების და სისტემების (1000 ვ-მდე და 1000 ვ-ს ზევით), სუსტი დენების, გათბობა-ვენტილაცია-გაგრილების ქსელების და სისტემების, წყალმომარაგება, კანალიზაცია, წყალარინების ქსელების და სისტემების) სამშენებლო სამუშაოებზე ტექნიკური ზედამხედველობა – ინსპექტირება	ინსპექტირების ამოცანიდან გამომდინარე: ობიექტის სამშენებლო, სარემონტო, სამონტაჟო, სადემონტაჟო, სარეკონსტრუქციო, სარესტავრავიო სამუშაოების პროცესზე დასწრება/დაკვირვება და შესაბამისობის შეფასება საპროექტო-სახარჯთაღრიცხვო დოკუმენტაციასთან ან/და დადგენილ მოთხოვნებთან.	1. სამშენებლო ნორმები და წესები (СНиП - ნაწილი 2. სამშენებლო ნორმები და წესები (СНиП - ნაწილი 4); 3. ელექტროდანადგართა მოწყობის წესები (ПУЭ); 4. საქართველოს ტერიტორიაზე სამშენებლო სფეროს მარეგულირებელი ტექნიკური რეგლამენტები (საქართველოს მთავრობის 2014 წლის 15 იანვრის დადგენილება N71); 5. საქართველოს ეროვნული სტანდარტი სსტ 72:2009 „ გზები საავტომობილო და საერთო სარგებლობის. გეომეტრიული და სტრუქტურული მოთხოვნები“; 6. საქართველოს მთავრობის 2020 წლის 20 დეკემბერის დადგენილება N 732. (ტექნიკური რეგლამენტი „მისაწვდომობის ეროვნული სტანდარტების დამტკიცების თაობაზე“) 7. .ტექნიკური რეგლამენტი (საქართველოს მთავრობის 2016 წლის 28 იანვარის დადგენილება N41); 8. ტექნიკური რეგლამენტი: „ელექტრო-სადგურებისა და ქსელების ტექნიკური ექსპლუატაციის წესების შესახებ) (საქართველოს მთავრობის დადგენილება №434, 2013 წლის 31 დეკემბერი); 9. ტექნიკური რეგლამენტი: „ ელექტრო დანადგარების ექსპლუატაციისას უსაფრთხოების წესების შესახებ“ (საქართველოს მთავრობის დადგენილება №340, 2013 წლის 17 დეკემბერი); 10. საქართველოს მთავრობის 2013 წლის 24 დეკემბრის # 366 დადგენილება „ელექტრული ქსელების ხაზობრივი ნაგებობების დაცვის წესისა და მათი დაცვის ზონების დადგენის შესახებ“; 11. PNT/IB/IP-7.1-21-03-A23 ინსპექტირების პროცედურა;
6.	პროექტის საინჟინრო-გეოლოგიური კვლევის/დასკვნის მოქმედ დოკუმენტებთან შესაბამისობის შეფასება/ინსპექტირება	ობიექტის საპროექტო დოკუმენტაციის, ობიექტის პროექტის ნაწილების შესაბამისობის დადგენა ტექნიკურ დავალებასთან ან/და დადგენილ მოთხოვნებთან.	1. სამშენებლო ნორმები და წესები -(СНиП-ნაწილი 1); 2. სამშენებლო ნორმები და წესები -(СНиП-ნაწილი 4); 3. საქართველოს ტერიტორიაზე სამშენებლო სფეროს მარეგულირებელი ტექნიკური რეგლამენტები (საქართველოს მთავრობის 2014 წლის 15 იანვრის დადგენილება N71); 4. PNT/IB/IP-7.1-21-03-A45 ინსპექტირების პროცედურა

7.	პროექტის არქიტექტურული ნაწილის მოქმედ დოკუმენტებთან შესაბამისობის შეფასება/ინსპექტირება.	ობიექტის საპროექტო დოკუმენტაციის, ობიექტის პროექტის ნაწილების შესაბამისობის დადგენა ტექნიკურ დავალებასთან ან/და დადგენილ მოთხოვნებთან.	1. სამშენებლო ნორმები და წესები -(СНиП-ნაწილი 2); 2. საქართველოს მთავრობის 2020 წლის 20 დეკემბერის დადგენილება N 732. (ტექნიკური რეგლამენტი „მისაწვდომობის ეროვნული სტანდარტების დამტკიცების თაობაზე“) 3. ტექნიკური რეგლამენტი (საქართველოს მთავრობის 2016 წლის 28 იანვარის დადგენილება N41); 4. საქართველოს ტერიტორიაზე სამშენებლო სფეროს მარეგულირებელი ტექნიკური რეგლამენტები (საქართველოს მთავრობის 2014 წლის 15 იანვრის დადგენილებაში N71) 5. PNT/IB/IP-7.1-21-03-A49 ინსპექტირების პროცედურა.
8.	პროექტის კონსტრუქციული ნაწილის (სამრეწველო და სამოქალაქო შენობა-ნაგებობების, ხიდების, ჰიდროტექნიკური ნაგებობების, საავტომობილო გზების) მოქმედ დოკუმენტებთან შესაბამისობის შეფასება/ინსპექტირება	ობიექტის საპროექტო დოკუმენტაციის, ობიექტის პროექტის ნაწილების შესაბამისობის დადგენა ტექნიკურ დავალებასთან ან/და დადგენილ მოთხოვნებთან.	1. სამშენებლო ნორმები და წესები -(СНиП-ნაწილი 2); 2. ტექნიკური რეგლამენტი: „ელექტრო-სადგურებისა და ქსელების ტექნიკური ექსპლუატაციის წესების შესახებ) (საქართველოს მთავრობის დადგენილება №434, 2013 წლის 31 დეკემბერი); 3. ტექნიკური რეგლამენტი: „ ელექტრო დანადგარების ექსპლუატაციისას უსაფრთხოების წესების შესახებ“ (საქართველოს მთავრობის დადგენილება №340, 2013 წლის 17 დეკემბერი); 4. ელექტროდანადგართა მოწყობის წესები (ПУЭ); 5. საქართველოს მთავრობის 2013 წლის 24 დეკემბრის N 366 დადგენილება „ელექტრული ქსელების ხაზობრივი ნაგებობების დაცვის წესისა და მათი დაცვის ზონების დადგენის შესახებ“; 6. PNT/IB/IP-7.1-21-03-A44 ინსპექტირების პროცედურა
9.	პროექტის საინჟინრო ქსელების: სუსტი დენების და მათი ტექნოლოგიური ნაწილის მოქმედ დოკუმენტებთან შესაბამისობის შეფასება/ინსპექტირება	ობიექტის საპროექტო დოკუმენტაციის, ობიექტის პროექტის ნაწილების შესაბამისობის დადგენა ტექნიკურ დავალებასთან ან/და დადგენილ მოთხოვნებთან.	1. სამშენებლო ნორმები და წესები -(СНиП-ნაწილი 2); 2. საუწყებო სამშენებლო ნორმები (ВСН); 3. ტექნიკური რეგლამენტი (საქართველოს მთავრობის 2016 წლის 28 იანვარის დადგენილება N41); 4. ელექტროდანადგართა მოწყობის წესები (ПУЭ); 5. ისო/იეკ 11801-2017; 6. PNT/IB/IP-7.1-21-03-A26 ინსპექტირების პროცედურა.

10.	პროექტის საინჟინრო ქსელების: წყალმომარაგება, კანალიზაცია, წყალარინება და მათი ტექნოლოგიური ნაწილის მოქმედ დოკუმენტებთან შესაბამისობის შეფასება/ინსპექტირება	ობიექტის საპროექტო დოკუმენტაციის, ობიექტის პროექტის ნაწილების შესაბამისობის დადგენა ტექნიკურ დავალებასთან ან/და დადგენილ მოთხოვნებთან.	1. სამშენებლო ნორმები და წესები (СНиП - ნაწილი 2); 2. სამშენებლო ნორმები და წესები (СНиП - ნაწილი 3); 3. საქართველოს ტერიტორიაზე სამშენებლო სფეროს მარეგულირებელი ტექნიკური რეგლამენტები (საქართველოს მთავრობის 2014 წლის 15 იანვრის დადგენილებაში N71); 4. ტექნიკური რეგლამენტი (საქართველოს მთავრობის 2016 წლის 28 იანვარის დადგენილება N41); 5. PNT/IB/IP-7.1-21-03-A47 ინსპექტირების პროცედურა
11.	პროექტის საინჟინრო ქსელების: ვენტილაცია, კონდიცირება, გათბობა და მათი ტექნოლოგიური ნაწილის მოქმედ დოკუმენტებთან შესაბამისობის შეფასება/ინსპექტირება	ობიექტის საპროექტო დოკუმენტაციის, ობიექტის პროექტის ნაწილების შესაბამისობის დადგენა ტექნიკურ დავალებასთან ან/და დადგენილ მოთხოვნებთან.	1. სამშენებლო ნორმები და წესები (СНиП - ნაწილი 2); 2. ტექნიკური რეგლამენტი (საქართველოს მთავრობის 2016 წლის 28 იანვარის დადგენილება N41); 3. საქართველოს ტერიტორიაზე სამშენებლო სფეროს მარეგულირებელი ტექნიკური რეგლამენტები (საქართველოს მთავრობის 2014 წლის 15 იანვრის დადგენილებაში N71); 4. PNT/IB/IP-7.1-21-03-A53 ინსპექტირების პროცედურა
12.	პროექტის შრომის უსაფრთხოების ნაწილის მოქმედ დოკუმენტებთან შესაბამისობის შეფასება/ინსპექტირება	ობიექტის საპროექტო დოკუმენტაცია; ობიექტის პროექტის ნაწილების შესაბამისობის დადგენა ტექნიკურ დავალებასთან ან/და დადგენილ მოთხოვნებთან.	1. სამშენებლო ნორმები და წესები -(СНиП-ნაწილი 3); 2. ტექნიკური რეგლამენტი: „მშენებლობის უსაფრთხოების შესახებ“ (საქართველოს მთავრობის 2014 წლის 27 მაისის დადგენილება, N 361); 3. ტექნიკური რეგლამენტი: “ სიმაღლეზე მუშაობის უსაფრთხოების მოთხოვნები“ (საქართველოს მთავრობის 2017 წლის 27 ოქტომბრის დადგენილება N 477) 4. ტექნიკური რეგლამენტი (საქართველოს მთავრობის 2016 წლის 28 იანვარის დადგენილება N41); 5. საქართველოს ტერიტორიაზე სამშენებლო სფეროს მარეგულირებელი ტექნიკური რეგლამენტები (საქართველოს მთავრობის 2014 წლის 15 იანვრის დადგენილებაში N71); 6. PNT/IB/IP-7.1-21-03-A55 ინსპექტირების პროცედურა

საინჟინრო ქსელების პროექტები

STUDIO
ARCHITECTURAL

არქ. სტუდია

მრავალფუნქციური შენობა

(ქ.თბილისი, ნუცუბიძე-ვაშლიჯვრის დამაკავშირებელი გზის მიმდებარედ, ს/კ 01.10.18.011.115)

შიდა ელექტრომომარაგების პროექტი

თბილისი

2020 წ.

-2 სართული

- სართულის ელექტრო გამანაწილებელი ფარი
- ლითონის გალვანიზებული საკაბელო არხი

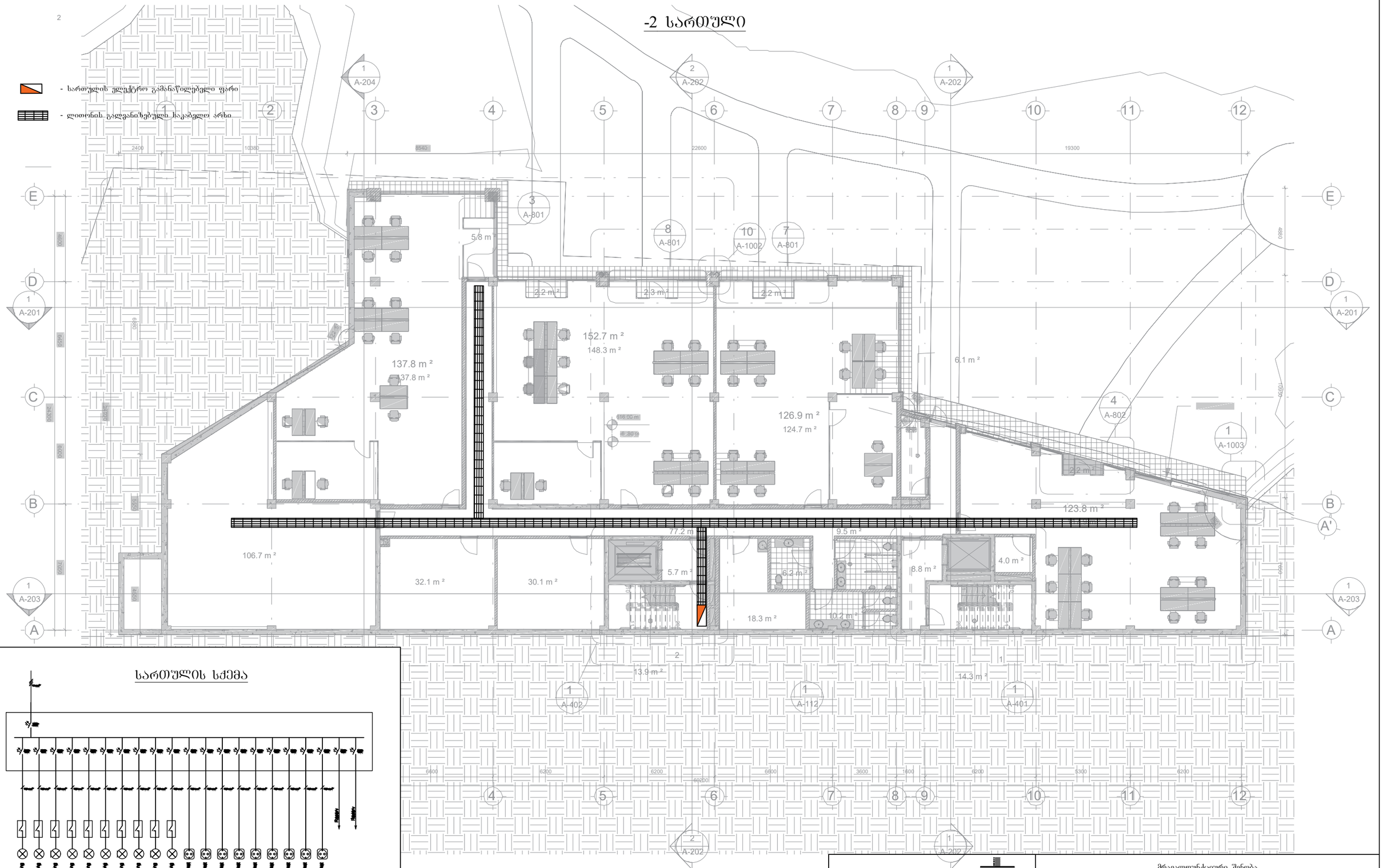

სართულის სქემა

შპს "არქსტუდია"		მრავალფუნქციური შენობა (ქ.თბილისი, ნუცუბიძე-ვაშლიჯვრის დამაკავშირებელი გზის მიმდებარედ, ს/კ 01.10.18.011.115)	
		შიდა ელექტრომომარაგების პროექტი	ფურც. ზომა: A3
დირექტორი:	ლ. შველიძე	-2 სართულის გეგმა	
შემოწმა:	ი. წერეთელი	მასშტაბი 1 : 200	ფურც.№ - 1 ფურც. რაოდ: 7

ղրոգեկտավորող:	ք. Երևան		
գլխավոր ճարտարապետ:	Ա. Հարությունյան		
նախագծի ղեկավար:	Ա. Հարությունյան		
նախագծող:	Ա. Հարությունյան		

ՀԱՅԱՍՏԱՆԻ ՀԱՆՐԱՊԵՏՈՒԹՅԱՆ ԱՐԱՐԱՏԻ ՄԱՐԶԻ ՎԱՂԱՐՇԱՊԱՏ ՀԱՄԱՅՆՔԻ ՎԱՂԱՐՇԱՊԱՏ ՔԱՂԱՔԻ ՎԱՂԱՐՇԱՊԱՏ ՀԱՄԱՅՆՔԱՅԻՆ ՈՉ ԱՌԵՎՏՐԱՅԻՆ ՆՇԱՆԱԿՈՒԹՅԱՆ ՀԱՄԱՐ ՀՀ, ՀԱՄԱՅՆՔԱՊԵՏԱՐԱՆ ՇԵՆՔ (ՀԱՍՑԵ ԱՆՇԱՐԺ ՔԱՐԱՆՔԱՅԻՆ ՀԱՆՔԱՐԱՆ) ՀՀ, 01.18.0111.115)

գլխավոր ճարտարապետ	Ա. Հարությունյան
նախագծի անվանում	-1 հարկային պլան
գծագրի համար	A3
գծագրի չափանիշ	1 : 200
գծագրի քանակ	2
գծագրի համար	7

-1 հարկային պլան

- ներկայացվող նախագծային լուծումներով նախատեսվող նոր կառուցվող շենքեր և կառույցներ
- առկա պահպանվող շենքեր և կառույցներ

հարկային պլան

I სართული

- მთავარი ელექტრო გამანაწილებელი ფარი
- სართულის ელექტრო გამანაწილებელი ფარი
- ლითონის გალვანიზებული საკაბელო არხი

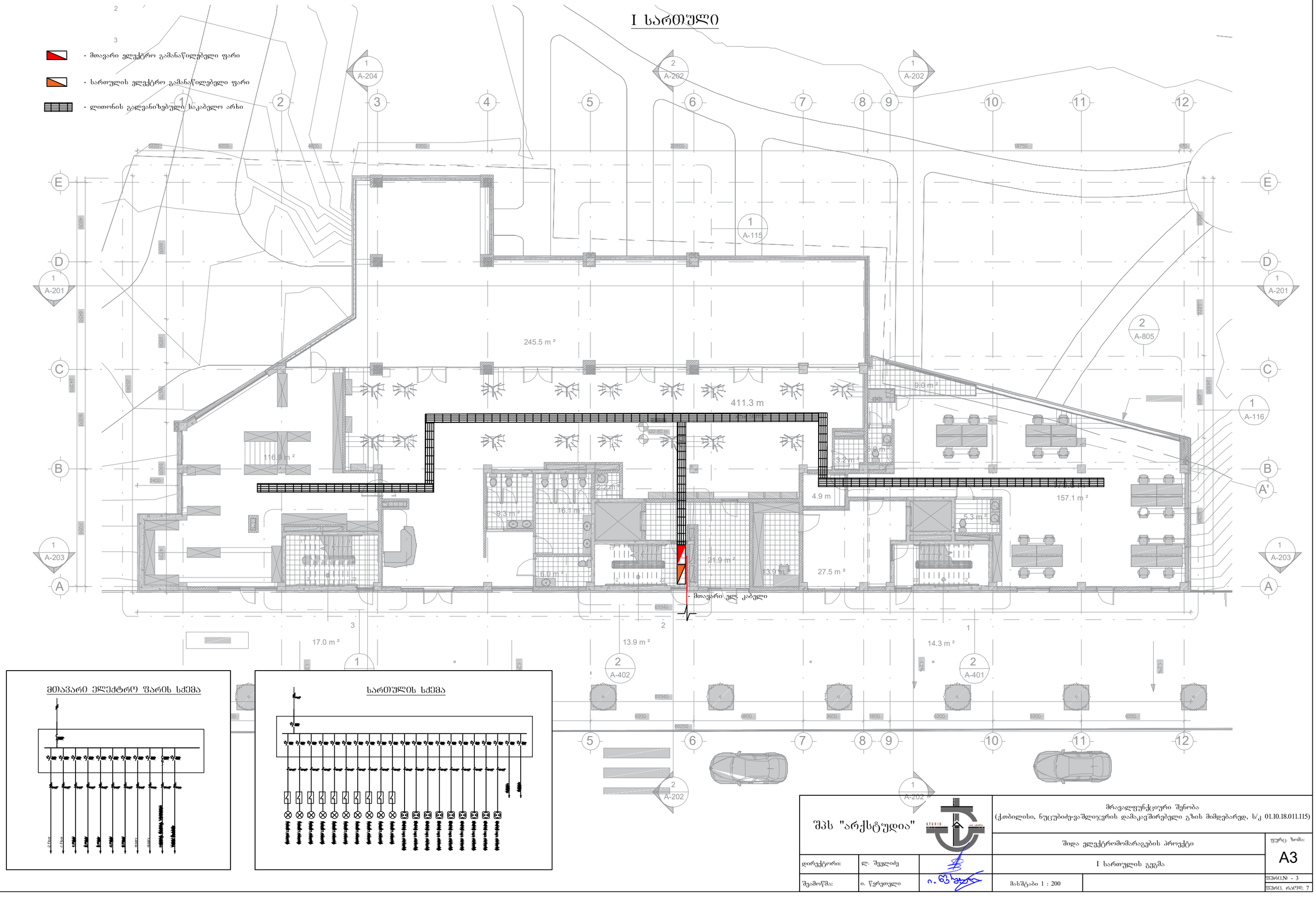

მთავარი ელექტრო ფარის სქემა

სართულის სქემა

შპს "არქსტუდია"			მრავალფუნქციური შენობა (ქ.თბილისი, ნუცუბიძე-ვაშლიჯვრის დამაკავშირებელი გზის მიმდებარედ, ს/კ 01.10.18.011.115)	
			შიდა ელექტრომომარაგების პროექტი	ფურც. ზომა: A3
დირექტორი:	ლ. შველიძე		I სართულის გეგმა	
შემოწმა:	ი. წერეთელი		მასშტაბი 1 : 200	ფურც.№ - 3
				ფურც. რაოდ: 7

II სართული

- სართულის ელექტრო გამანაწილებელი ფარი

- ლითონის გალვანიზებული საკაბელო არხი

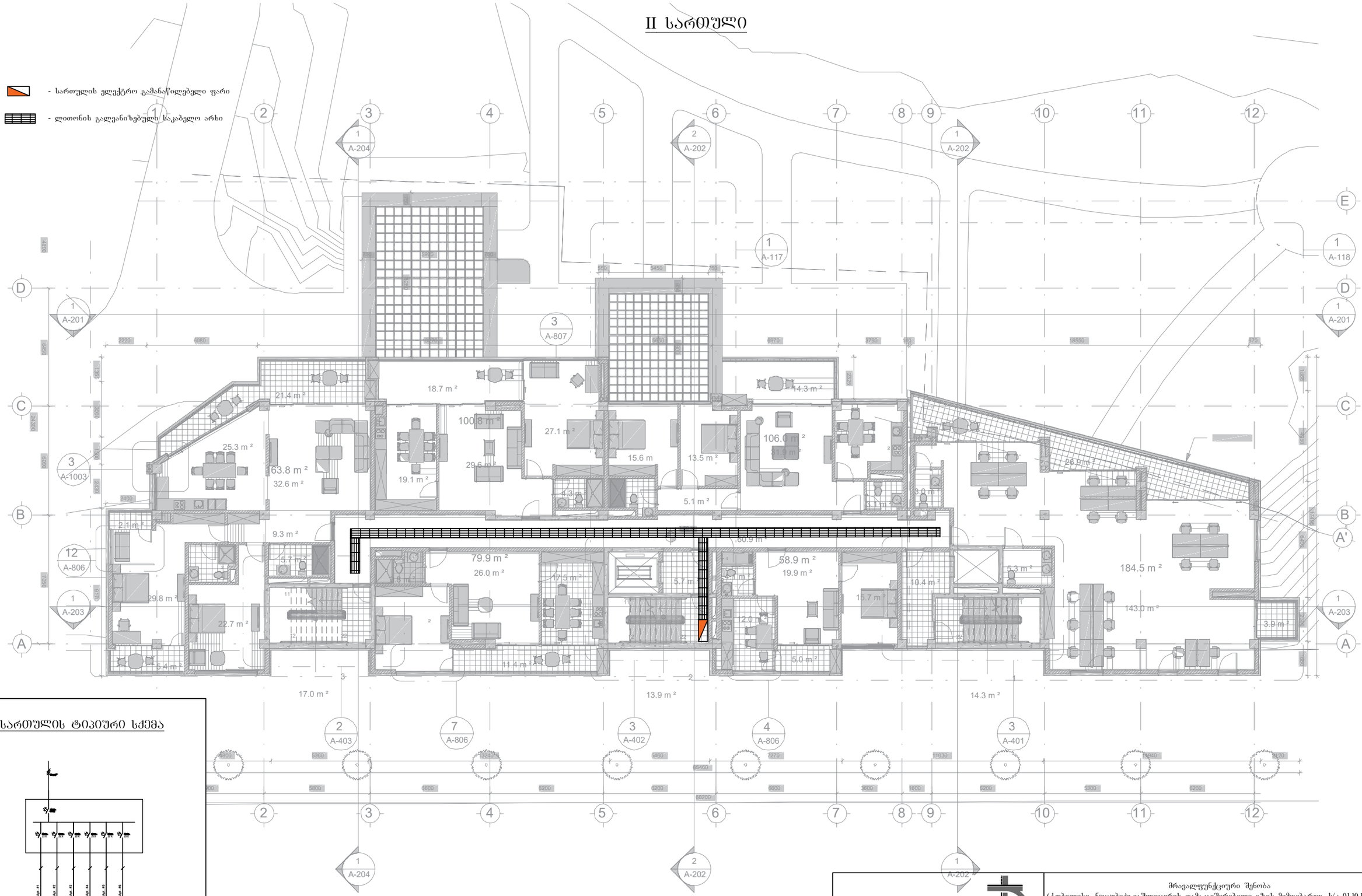

სართულის ტიპიური სქემა

შპს "არქსტუდია"			მრავალფუნქციური შენობა (ქობილისი, ნუცუბიძე-ვაშლიჯვრის დამაკავშირებელი გზის მიმდებარედ, ს/კ 01.10.18.011.115)	
			შიდა ელექტრომომარაგების პროექტი	ფურც. ზომა: A3
დირექტორი:	ლ. შველიძე		II სართულის გეგმა	
შემოწმა:	ი. წერეთელი		მასშტაბი 1 : 200	ფურც.№ - 4
				ფურც. რაოდ: 7

III სართული

- ახალშენის ეკლექტიკური ბაზისის ელემენტის ეროვნული ორნამენტის ელემენტების გამოყენება
- სასტუმროს ნომრების ფართობი არანაკლებ 18 კვ.მ.

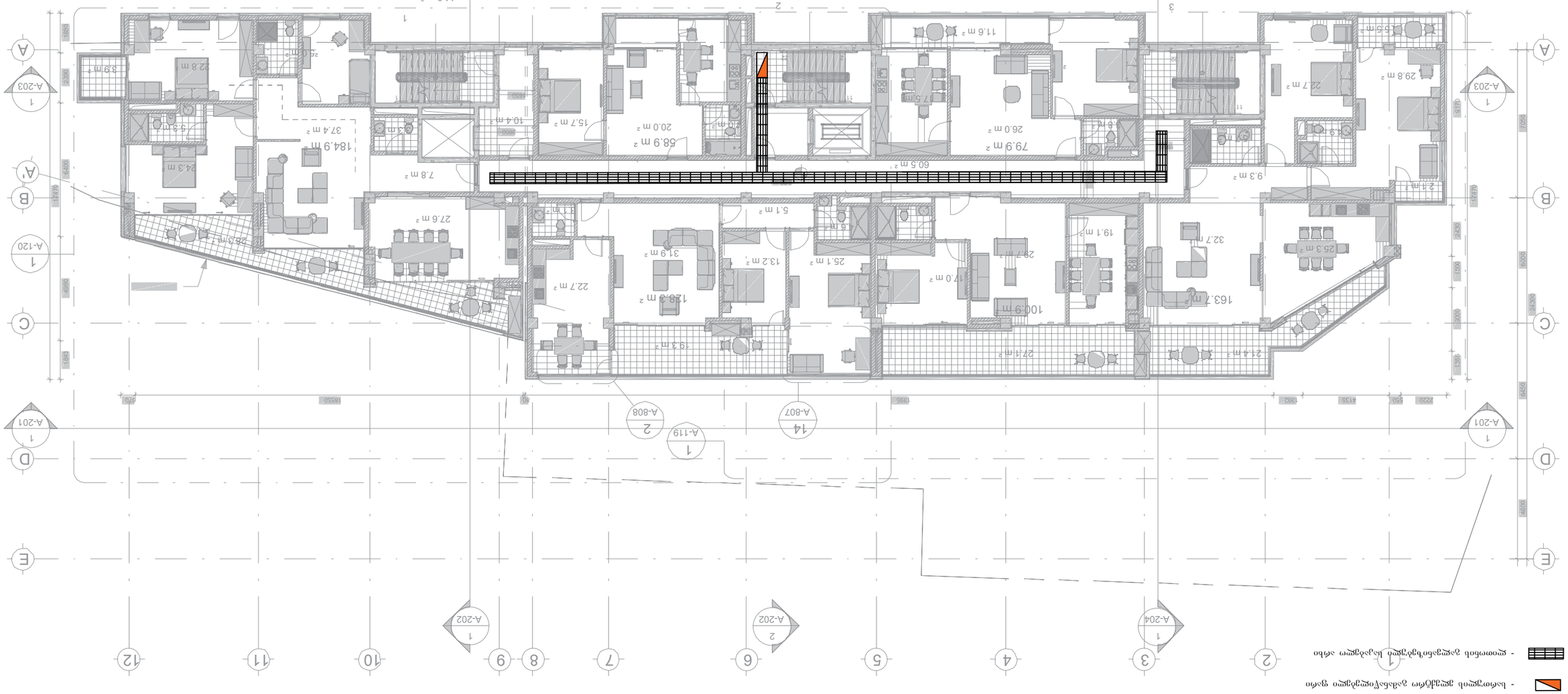

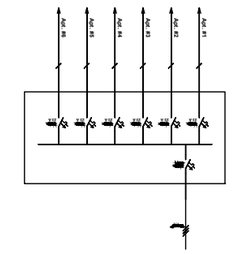

სასტუმრო ფუნქციის ბაზისი

პროექტის ხელმძღვანელი:	ლ. ნებიერიძე		
პროექტის ხელმძღვანელი:	მ. წვერაიძე		
შემსრულებელი:	ი. წერეთელი		

შპს „სამშენებლო ჯგუფი ალფა“		ობიექტი: ბათუმში, ზღვისპირა ტერიტორიაზე ბაზისური ტიპის სასტუმრო კომპლექსის ეტაპობრივი განვითარების პროექტი (კომპლექსი: ნავსადგური-გართობის ცენტრის ბაზისური ტიპის სასტუმრო კომპლექსი, ს/კ 01.10.18.011.115)	
		III სართული ბაზის გეგმა	ფურცლის ზომა: A3
		მასშტაბი 1 : 200	ფურცლების რაოდენობა - 5 ფურცელი ნომერი 7

IV სართული

- სართულის ელექტრო გამანაწილებელი ფარი

- ლითონის გალვანიზებული საკაბელო არხი

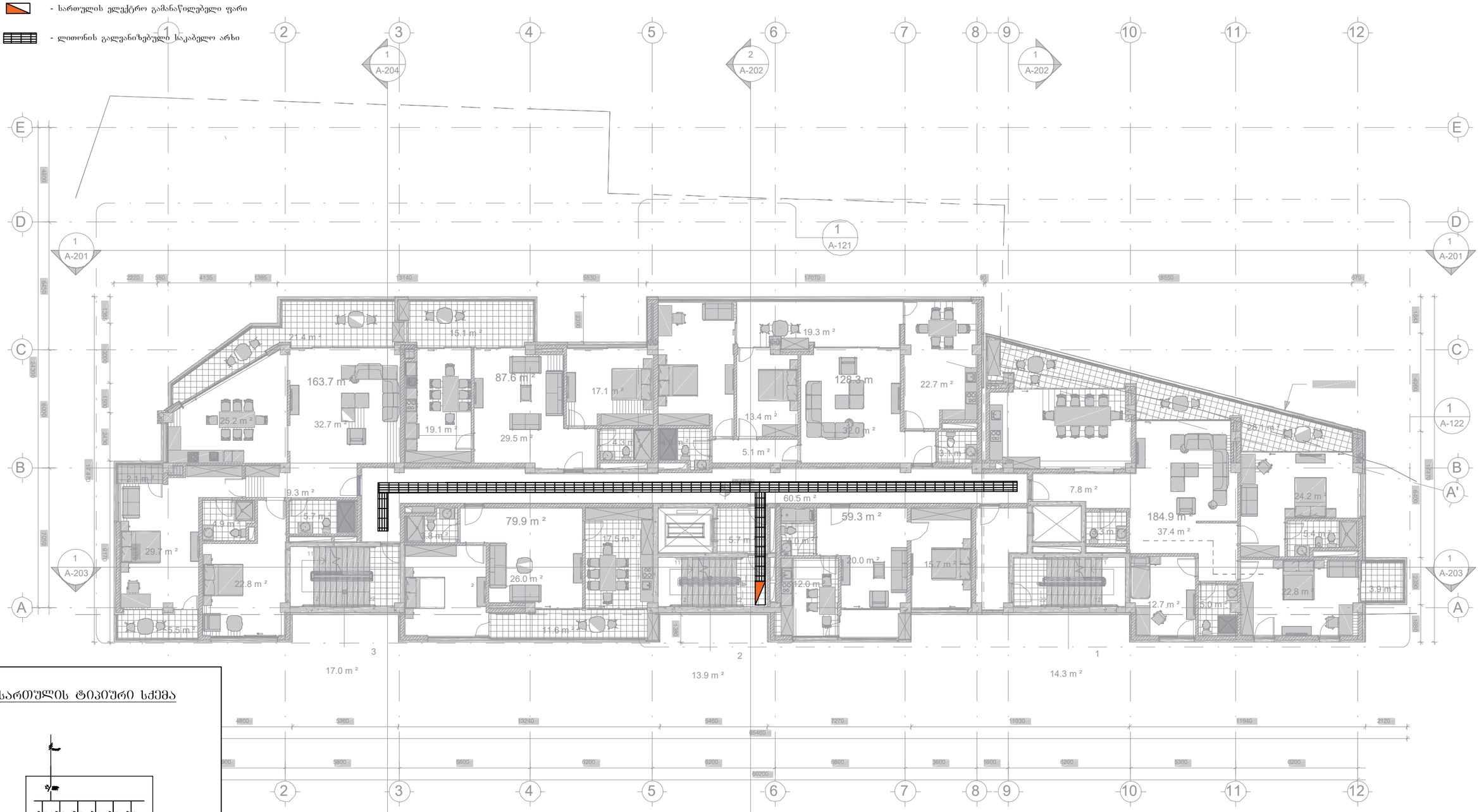

სართულის ტიპიური სქემა

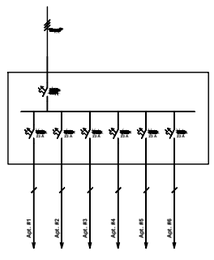

შპს "არქსტუდია"			მრავალფუნქციური შენობა (ქობულეთი, ნუცუბიძე-ვაშლიჯვრის დამაკავშირებელი გზის მიმდებარედ, ს/კ 01.10.18.011.115)	
			შიდა ელექტრომომარაგების პროექტი	ფურც. ზომა: A3
დირექტორი:	ლ. შველიძე		IV სართულის გეგმა	
შემოწმა:	ი. წერეთელი		მასშტაბი 1 : 200	ფურც.№ - 6
				ფურც. რაოდ: 7

ქ. თბილისი, ვაკე საბურთალოს
რაიონი, ნუცუბიძე-ვაშლიჯვრის
დამაკავშირებელი გზის მიმდებარედ
მდებარე მრავალფუნქციური შენობა

გათბობა-გაგრილების სისტემის აგრეგატების განთავსების პროექტი



თბილისი 2020

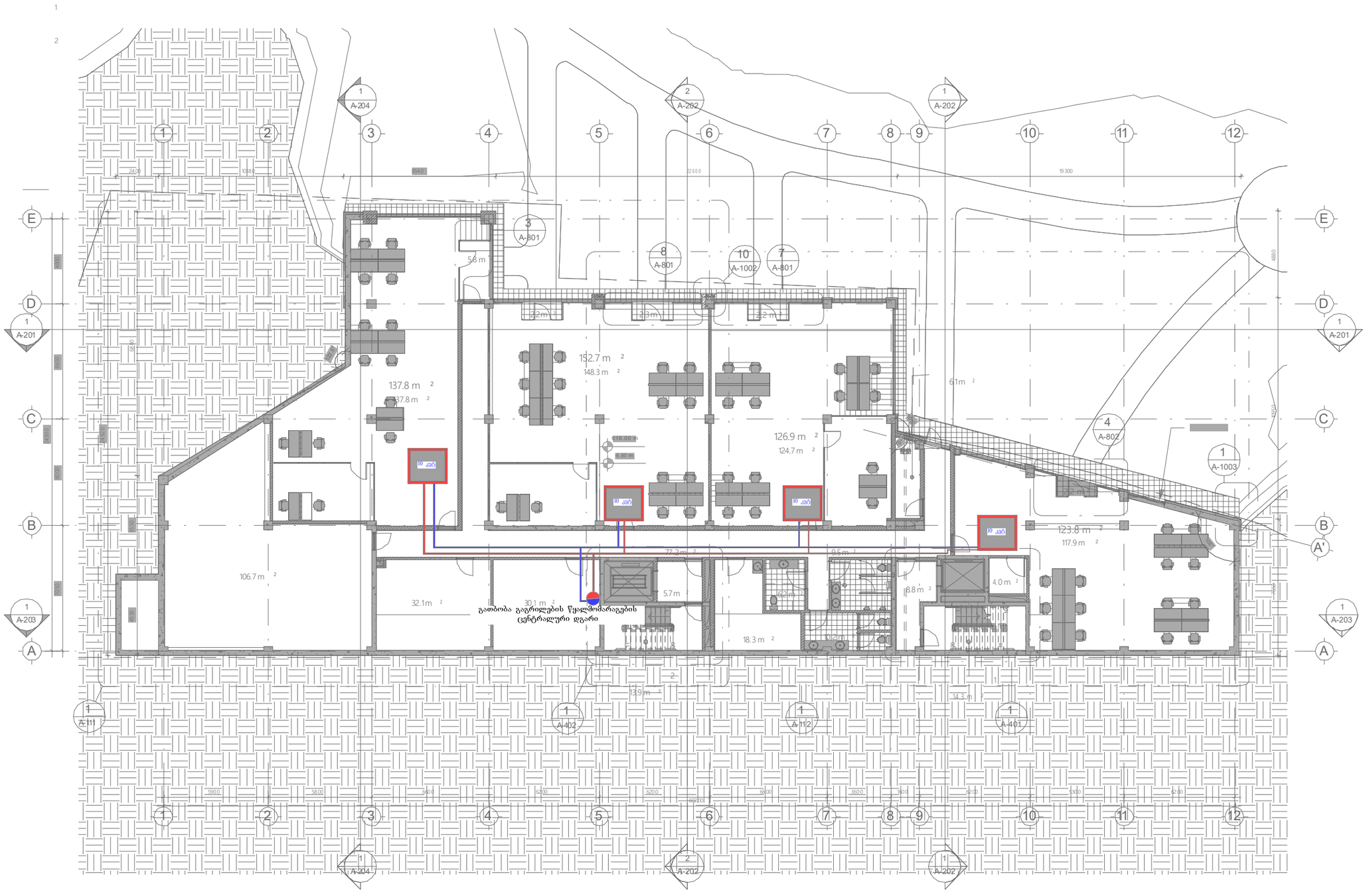

1 -2

1 : 150

ქ. თბილისი, ვაკე საბურთალოს რაიონი, ნუცუბიძე-ვაშლივყვრის დამაკავშირებელი გზის მიმდებარედ მდებარე მრავალფუნქციური შენობა

გათბობა-გაგრილების სისტემის პროექტი

შემსრულებელი:	შპს "არქსტუდია"	
დირექტორი	შველიძე	
შემასრულა	შველიძე	
შემამოწმა	კუტალაძე	
შემამოწმა	ჯერჯეველი	

მასშტაბი	1:250
თარიღი	2020

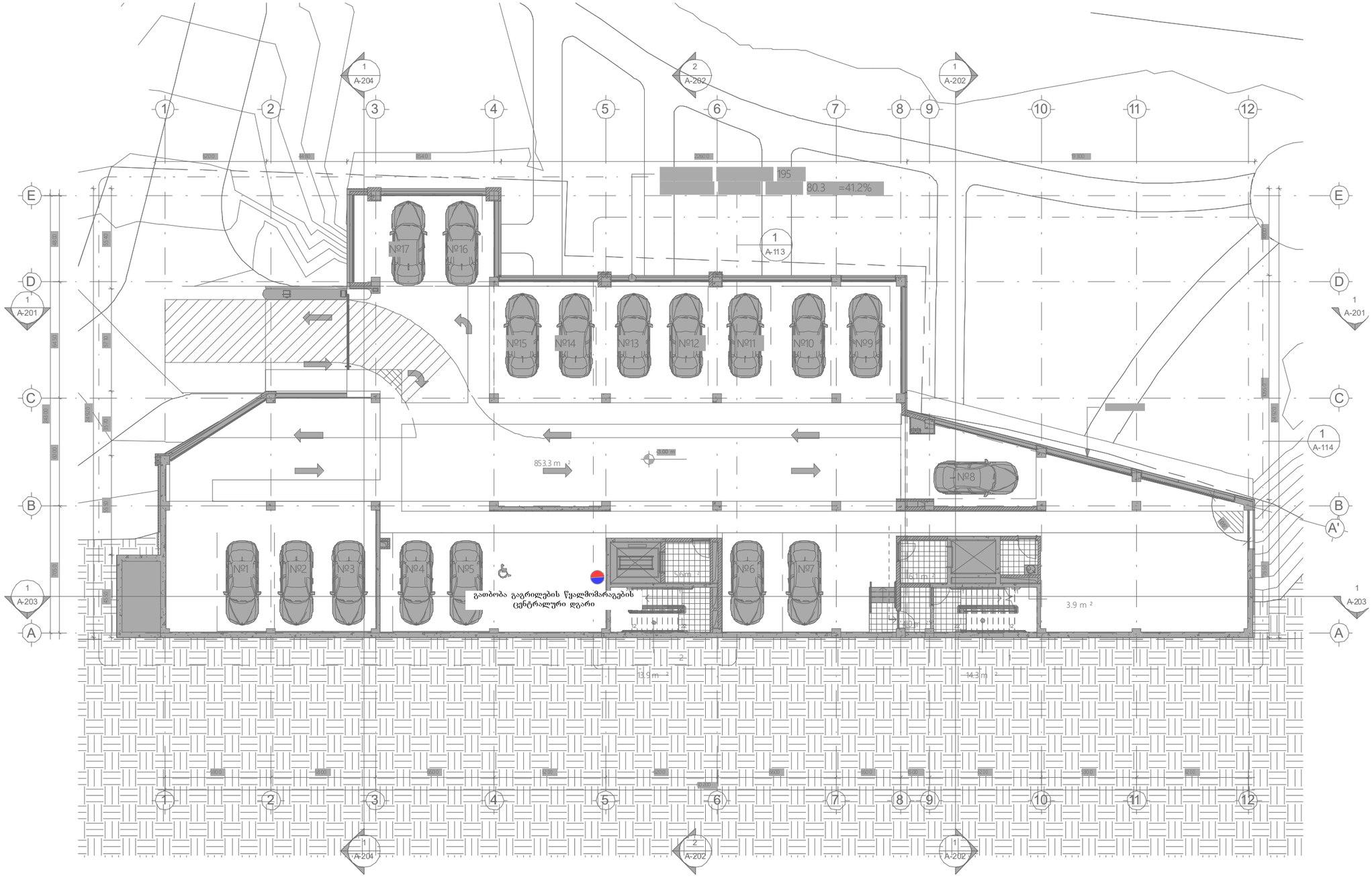

2 -1
1 : 150

ქ. თბილისი, ვაკე საბურთალოს რაიონი, ნუცუბიძე-ვაშლიჯვრის დამაკავშირებელი გზის მიმდებარედ მდებარე მრავალფუნქციური შენობა

გათბობა-გაგრილების სისტემის პროექტი

შემსრულებელი:	შპს "არქსტუდია"	
დირექტორი	შველიძე	
შეასრულა	შველიძე	
შეამოწმა	კუტალაძე	
შეამოწმა	წერეთელი	

მასშტაბი	1:250
თარიღი	2020

	ჩილერი 70 კვტ
	კედლის ქვაბი 50 კვტ
	წყლის გამაცხელებელი ბოილერი 200 ლიტრი
	კასეტური ფანკოილი
	პოლიეთილენის მილი ფანკოილებში წყლის მოდინებისთვის
	პოლიეთილენის მილი ფანკოილებიდან წყლის გამოსვლისთვის

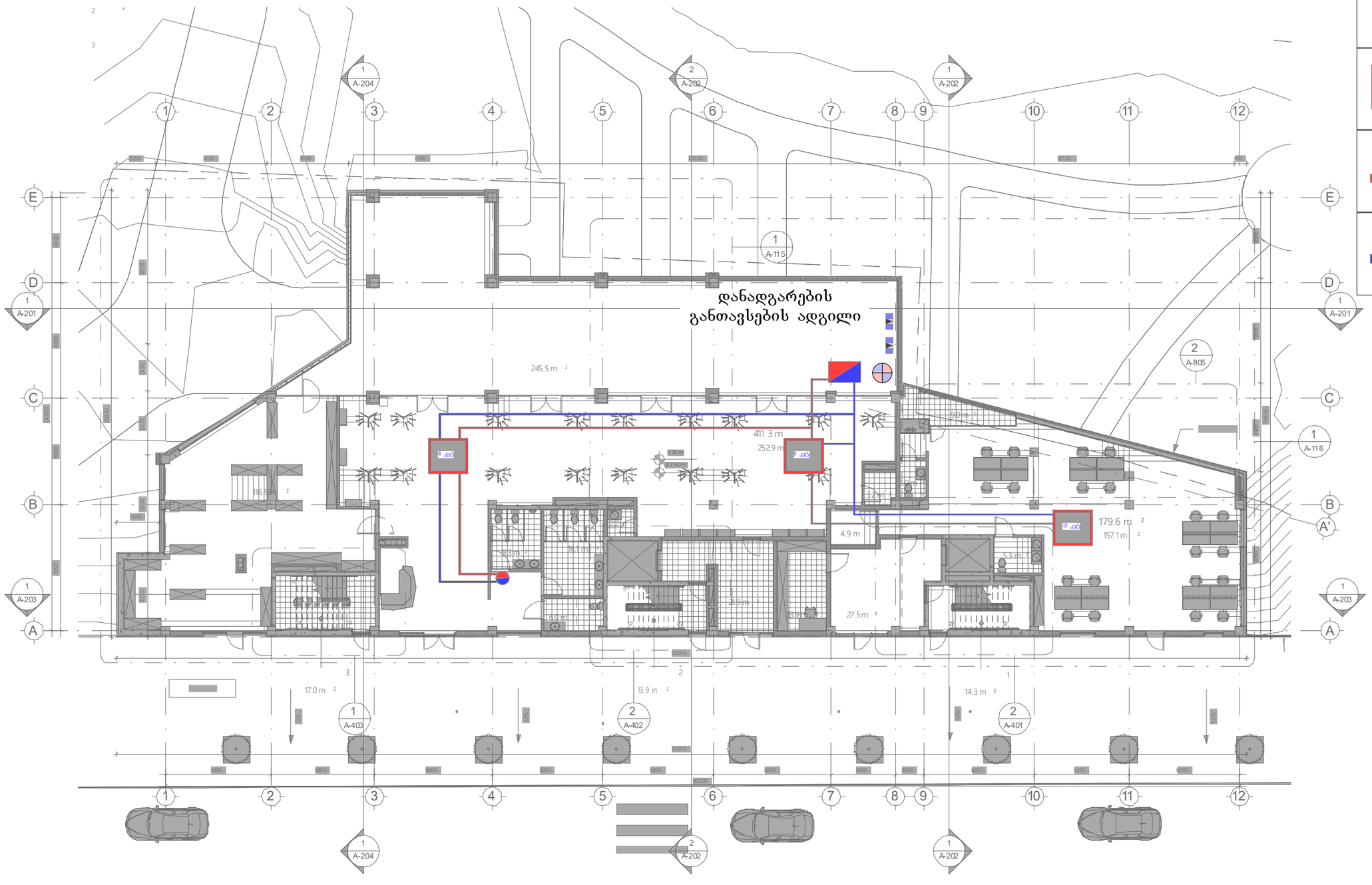

1 : 150

ქ. თბილისი, ვაკე საბურთალოს რაიონი, ნუცუბიძე-ვაშლიჯვრის დამაკავშირებელი გზის მიმდებარედ მდებარე მრავალფუნქციური შენობა

გათბობა-გაგრილების სისტემის პროექტი

შემსრულებელი:	შპს "არქსტუდია"	
დირექტორი	შველიძე	
შემსრულა	შველიძე	
შემოწმა	კუტალაძე	
შემოწმა	წერეთელი	

მასშტაბი	1:250
თარიღი	2020

გაზომარაგების მილი

გათბობა-გაგრილების სისტემებისთვის საჭირო დანადგარების სქემატური ნახაზი

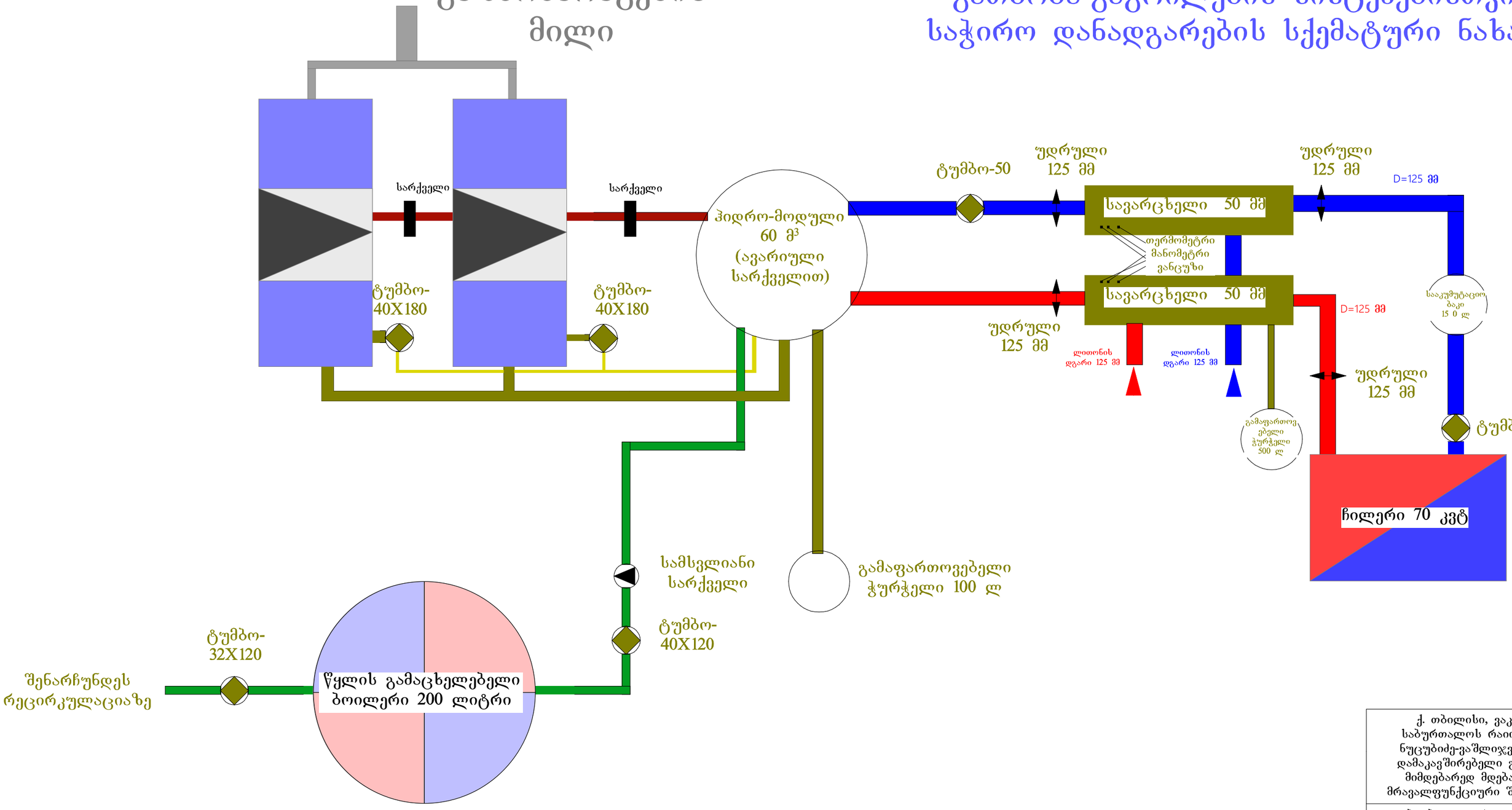

ქ. თბილისი, ვაკე საბურთალოს რაიონი, ნუცუბიძე-ვაშლიჯვრის დამაკავშირებელი გზის მიმდებარედ მდებარე მრავალფუნქციური შენობა

გათბობა-გაგრილების სისტემის პროექტი

შემსრულებელი:	შპს "არქსტუდია"	
დირექტორი	შველიძე	
შემსრულა	შველიძე	
შეამოწმა	კუტალაძე	
შეამოწმა	ჯერეთელი	

მასშტაბი	1:250
თარიღი	2020

აღნიშნული გაანგარიშებები ეფუძნება:

1. საქართველოში მოქმედ საპროექტო ნორმებს
2. ქ. თბილისის კლიმატურ პირობებს.
3. არქიტექტურულ-ტექნოლოგიურ ნახაზებს.
4. დამკვეთის მიერ მოცემულ ტექნიკურ დავალებებს და სურვილებს.

გარე საანგარიშო პარამეტრები

წლის ცივი პერიოდი	წლის თბილი პერიოდი
-5^0	$+39^0$

შიდა საანგარიშო პარამეტრები

წლის ცივი პერიოდი	წლის თბილი პერიოდი
$+22^0$ $(+-2^0)$	$+22^0$ $(+-2^0)$

შენობაში ოპტიმალური ტემპერატურის მისაღწევად და გაანგარიშებული სამუშოების უხარვეზო შესრულებისთვის საჭიროა, არსებული ფანკოილების ფილტრების და რადიატორების გაწმენდა-გასუფთავება.



(შენობისთვის გათვალისწინებულია 1 ცალი 70 კვტ-იანი ჩილერი)

შენობის ორ სართულზე გათვალისწინებულია სხვადასხვა სიმძლავრის კასეტური ტიპის ფანკოილები.



შენიშვნა - აღნიშნული პროექტი ეფუძნება ამ დროისთვის არსებულ შენობის გეგმების მონაცემებს, აღნიშნულ შენობაში ტიხრების განლაგების ან სხვა რაიმე კონფიგურაციის ცვლილების შემთხვევაში აღნიშნული პროექტი უნდა გადაიხედოთ და შევიდეს კორექტირებები.

STUDIO
ARCHITECTURAL

არქ. სტუდია

ქ.თბილისი, ნუცუბიძე ვაშლიჯვრის დამაკავშირებელი გზის მიმდებარედ, ს/კ 01.10.18.011.115

მრავალფუნქციური შენობა.

წყალსადენ-კანალიზაციის პროექტი

თბილისი 2020 წ.

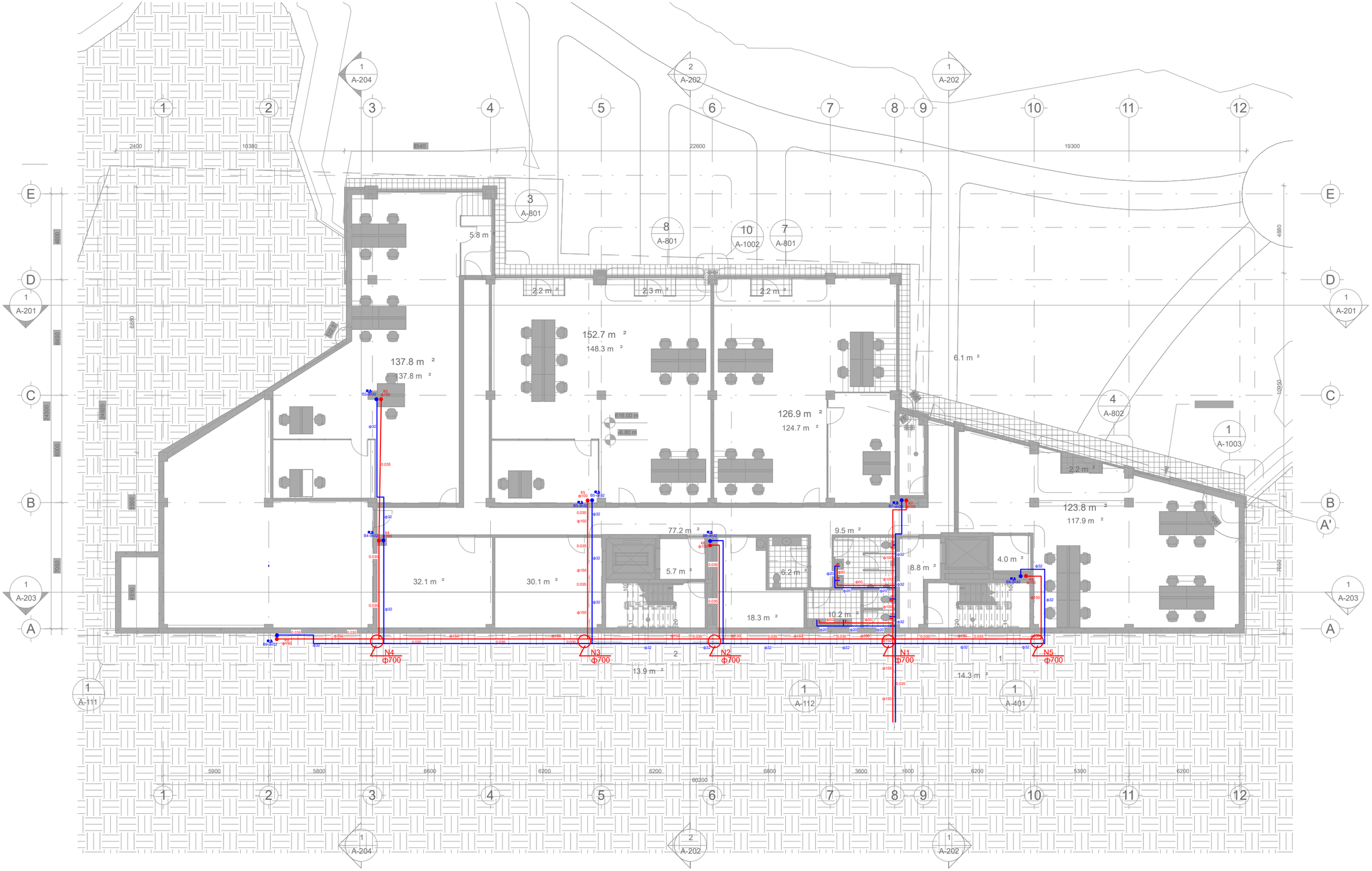

1 -2 სართული

1 : 150

შპს "არქსტუდია"		ქ.თბილისი, ნუცუბიძე ვაშლიჯვრის დამაკავშირებელი გზის მიმდებარედ, ს/კ 01.10.18.011.115	
		წყალსადენ - კანალიზაციის პროექტი	ფ რც. ზომა: A3
დირექტორი:	ლ. შველიძე	აქსონომეტრიული გეგმა №1	
შემოწმა:	ი. წერეთელი	მასშტაბი 1 : 50	ფურც.№ - 5 ფურც. რაოდ: 6

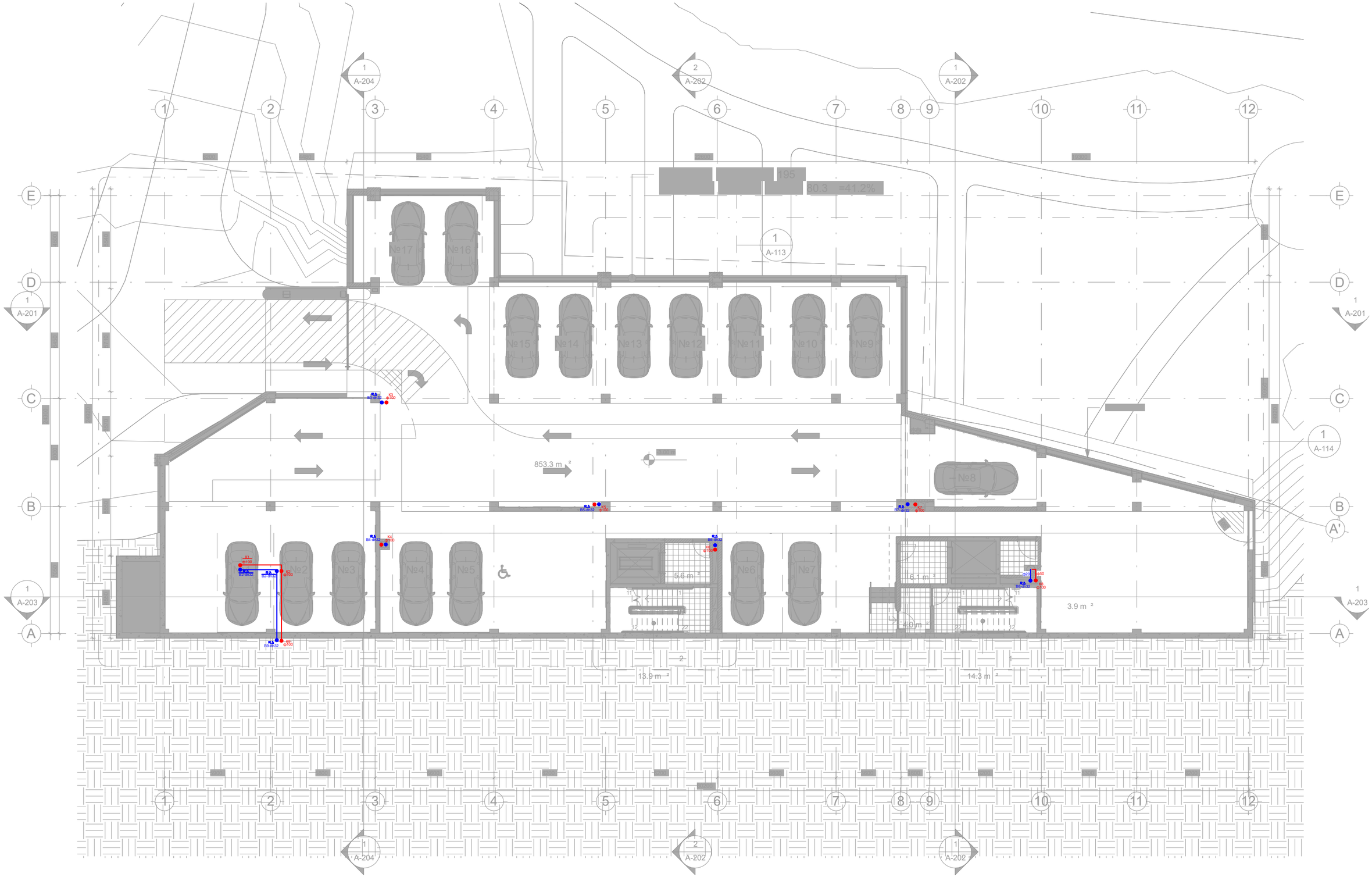

2 -1 სართული

1 : 150

შპს "არქსტუდია"			ქ.თბილისი, ნუცუბიძე ვაშლიჯვრის დამაკავშირებელი გზის მიმდებარედ, ს/კ 01.10.18.011.115	
			წყალსადენ - კანალიზაციის პროექტი	ფ რც. ზომა: A3
დირექტორი:	ლ. შელიძე		აქსონომეტრიული გეგმა №1	
შემოწმა:	ი. წერეთელი		მასშტაბი 1 : 50	ფურც.№ - 5
				ფურც. რაოდ: 6

კიბის უჯრედი 2

კიბის უჯრედი 3

245.5 m ²

411.3 m

252.9 m ²

116.9 m ²

9.0 m ²

3.6 m

3.2 m ²

12.2 m

9.3 m ²

16.1 m ²

6.0 m ²

4.9 m

21.9 m ²

13.9 m ²

27.5 m ²

5.3 m ²

179.6 m ²

157.1 m ²

17.0 m ²

13.9 m ²

14.3 m ²

1 : 150

შპს "არქსტუდია"		ქ.თბილისი, ნუცუბიძე ვაშლიჯვრის დამაკავშირებელი გზის მიმდებარედ, ს/კ 01.10.18.011.115	
		წყალსადენ - კანალიზაციის პროექტი	ფ რც. ზომა: A3
დირექტორი:	ლ. შეყლიძე	აქსონომეტრიული გეგმა №1	
შემოწმა:	ი. წერეთელი	მასშტაბი 1 : 50	ფურც.№ - 5
			ფურც. რაოდ: 6

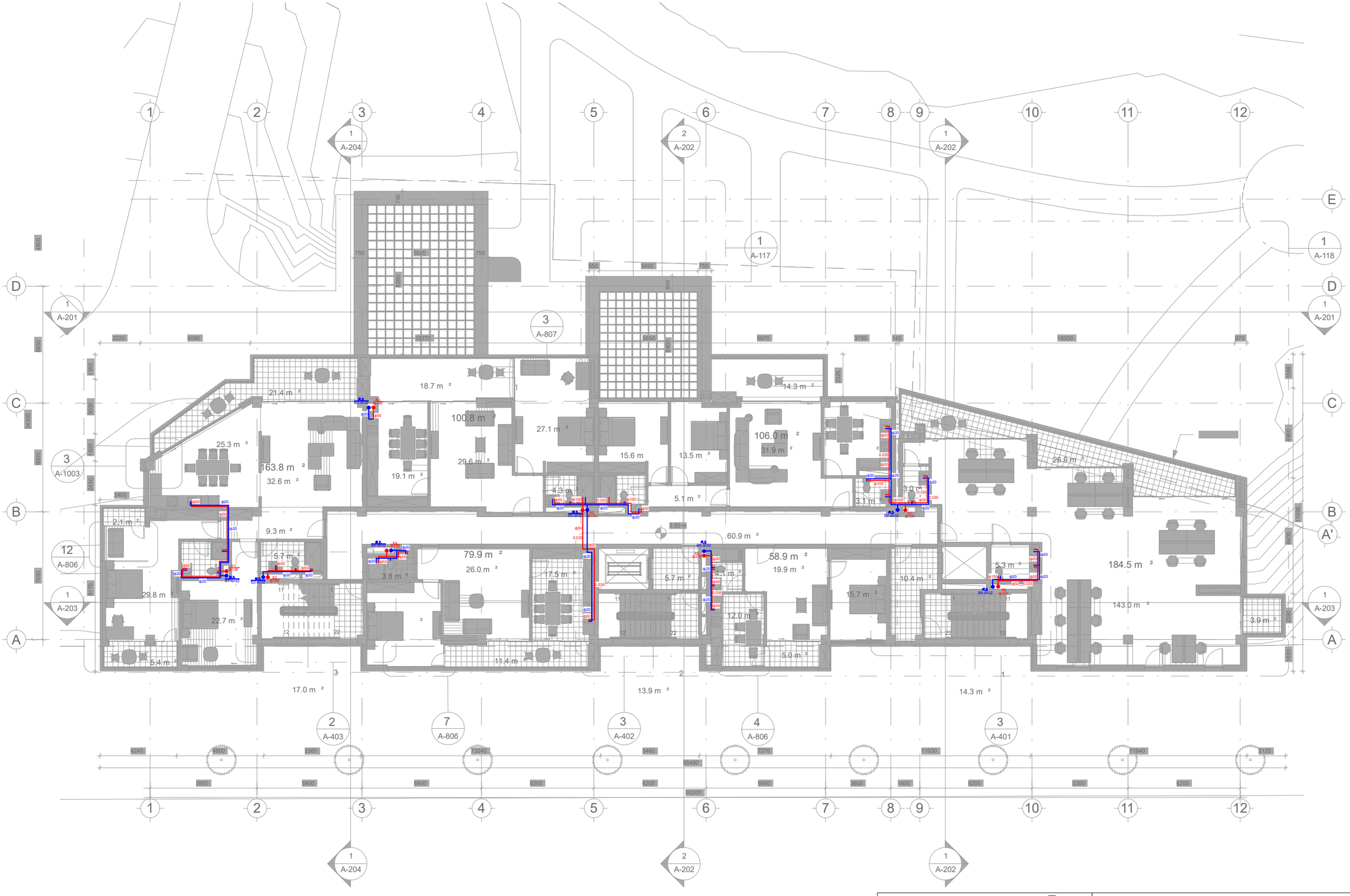

1 სართული

1 : 150

შპს "არქსტუდია"			ქ.თბილისი, ნუცუბიძე ვაშლი%ვრის დამაკავშირებელი გზის მიმდებარედ, ს/კ 01.10.18.011.115	
			წყალსადენ - კანალიზაციის პროექტი	ფ რც. ზომა: A3
დირექტორი:	ლ. შველიძე		აქსონომეტრიული გეგმა №1	
შემოწმა:	ი. წერეთელი		მასშტაბი 1 : 50	შშრც.№ - 5
				შშრც. რაოდ: 6



1 : 150

შპს "არქსტუდია"			ქ.თბილისი, ნუცუბიძე ვაშლიჯვრის დამაკავშირებელი გზის მიმდებარედ, ს/კ 01.10.18.011.115	
			წყალსადენ - კანალიზაციის პროექტი	ფ რც. ზომა: A3
დირექტორი:	ლ. შქლიძე		აქსონომეტრიული გეგმა №1	
შემოწმა:	ი. წერეთელი		მასშტაბი 1 : 50	შშრც.№ - 5
				შშრც. რაოდ: 6



1 : 150

შპს "არქსტუდია"		ქ.თბილისი, ნუცუბიძე ვაშლი0%3რის დამაკავშირებელი გზის მიმდებარედ, ს/კ 01.10.18.011.115	
		წყალსადენ - კანალიზაციის პროექტი	ფ რც. ზომა: A3
დირექტორი:	ლ. შველიძე	აქსონომეტრიული გეგმა №1	
შემოწმა:	ი. წერეთელი	მასშტაბი 1 : 50	შენრც№ - 5 შენრც. რაოდ: 6

STUDIO
ARCHITECTURAL
არქ. სტუდია

ქ.თბილისი, ნუცუბიძე ვაშლიჯვრის დამაკავშირებელი გზის მიმდებარედ, ს/კ 01.10.18.011.115

მრავალფუნქციური შენობა.

შიდა გაზიფიცირების პროექტი.

თბილისი 2020 წ.

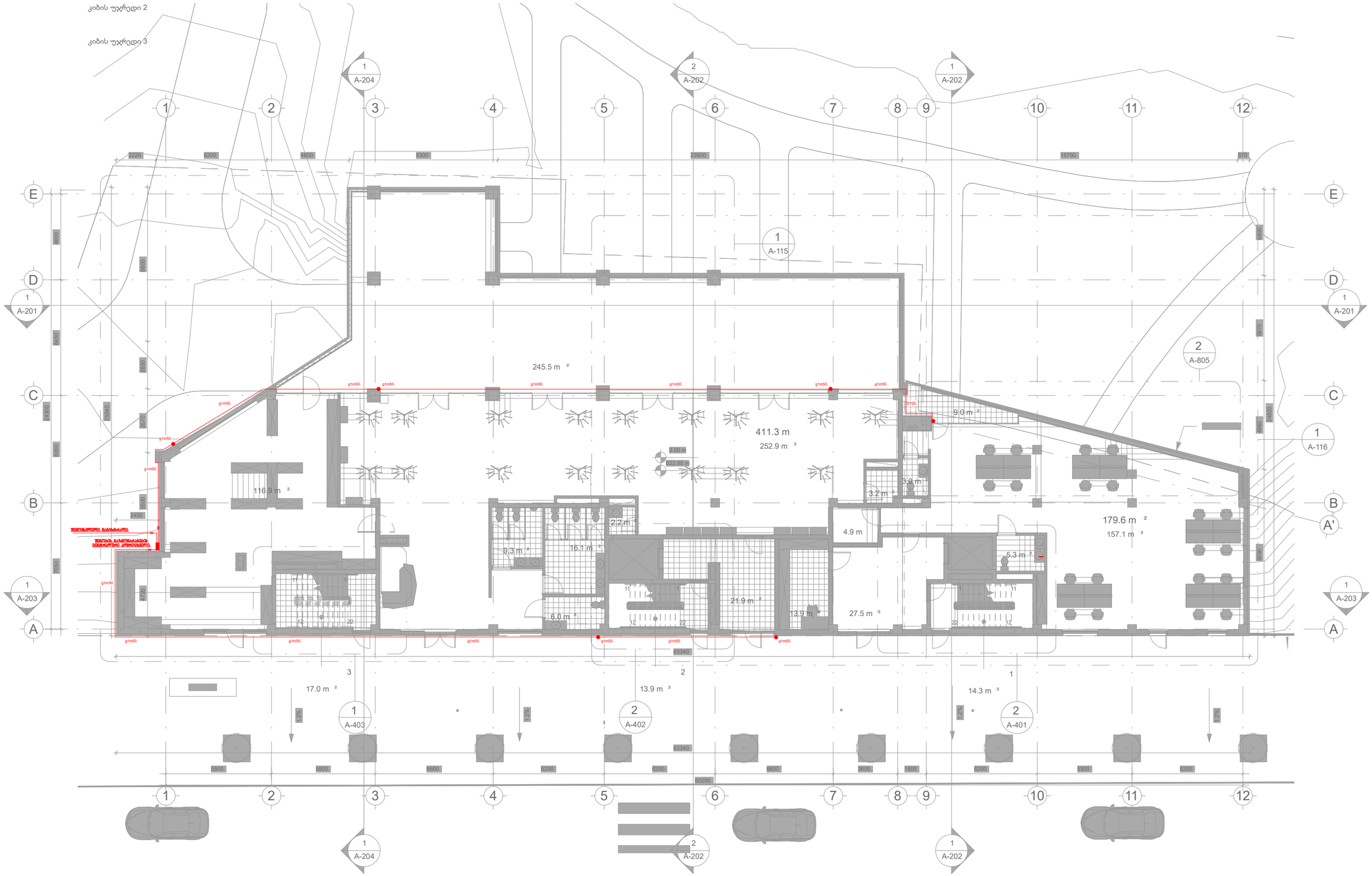

1 : 150

შპს "არქსტუდია"		ქ.თბილისი, ნუცუბიძე ვაშლიჯვრის დამაკავშირებელი გზის მიმდებარედ, ს/კ 01.10.18.011.115	
		შიდა გაზიფიცირების პროექტი.	ფ რც. ზომა: A3
დირექტორი:	ლ. შველიძე	აქსონომეტრიული გეგმა №1	
შემოწმა:	ი. წერეთელი	მასშტაბი 1 : 50	ფურც.№ - 5 ფურც. რაოდ: 6

1 სართული

1 : 150

შპს "არქსტუდია"			ქ.თბილისი, ნუცუბიძე ვაჟლიჭვრის დამაკავშირებელი გზის მიმდებარედ, ს/კ 01.10.18.011.115
			შიდა გაზიფიცირების პროექტი.
დირექტორი:	ლ. შველიძე		აქსონომეტრიული გეგმა №1
შემამოწმა:	ი. წერეთელი		მასშტაბი 1 : 50

ფ რც. ზომა: A3

შენრც.№ - 5

შენრც. რაოდ: 6



1 : 150

შპს "არქსტუდია"			ქ.თბილისი, ნუცუბიძე ვაშლიჯვრის დამაკავშირებელი გზის მიმდებარედ, ს/კ 01.10.18.011.115
			ფ რც. ზომა: A3
დირექტორი:	ლ. შველიძე		აქსონომეტრიული გეგმა №1
შემოწმა:	ი. წერეთელი		მასშტაბი 1 : 50
			ფურც.№ - 5
			ფურც. რაოდ: 6



1 : 150

შპს "არქსტუდია"			ქ.თბილისი, ნუცუბიძე ვაშლიჯვრის დამაკავშირებელი გზის მიმდებარედ, ს/კ 01.10.18.011.115	
			შიდა გაზიფიცირების პროექტი.	ფ რც. ზომა: A3
დირექტორი:	ლ. შელიძე		აქსონომეტრიული გეგმა №1	
შემოწმა:	ი. წერეთელი		მასშტაბი 1 : 50	ფურც.№ - 5
				ფურც. რაოდ. 6