საქართველო, თბილისი 0119, ვანის ქ.3
ტელ: +995 (32) 277 99 99
www.telasi.ge

ნომერი: 0909/650/20

თარიღი: 09/09/2020

შპს „დიღმის ველი“-ს დირექტორს

ბ-ნ ირაკლი დვალს

სს „თელასში“ შემოსული თქვენი N0825/195/20 წერილის პასუხად, გაცნობებთ, რომ განაშენიანების რეგულირების გეგმის გეგმარებითი დავალების დამტკიცების შემთხვევაში, კომპანია თანახმაა მოხდეს ადგილმონაცვლეობა ჩვენს მიწის ნაკვეთებს შორის, (ს/კ 01.72.14.009.511; სს „თელასი“) თქვენს მიერ მითითებული ესკიზის შესაბამისად, იმ პირობით, რომ ჩვენი მიწის ნაკვეთიდან ენერგოობიექტის გადატანა უნდა მოხდეს თქვენი ხარჯით, სს „თელასთან“ შეთანხმებული პროექტის შესაბამისად.

ასევე ფართების გაცვლისას გასათვალისწინებელია შპს „დიღმის ველი“-ს სავარაუდო მოთხოვნილი სიმძლავრე.

კორპორაციული განვითარების და საწარმოო
საქმიანობის უზრუნველყოფის დირექტორის მ/შ გ. ჩიხრაძე

შემსრულებელი: ზ. აზარაშვილი
ტელეფონი: 2779999(1)7531

ქალაქ თბილისის მუნიციპალიტეტის საჯარო სამართლის იურიდიული პირი – ქალაქ თბილისის მუნიციპალიტეტის ტრანსპორტისა და ურბანული განვითარების სააგენტო

წერილის ნომერი: **16-0122068170**
თარიღი: **09/03/2022**
პინი: **5353**

ადრესატი: კობა მოდრეკილაძე
პირადი ნომერი: 01023007690
მისამართი: თბილისი ლუბლიანას ქ. N 11 ბლოკი გ ბ. 105

გადაამოწმეთ: **document.municipal.gov.ge**

თქვენი 2022 წლის 10 თებერვლის 01220594-67 ელექტრონული განცხადების პასუხად, გაცნობებით, რომ ქალაქ თბილისში დიღმის სასწ. საცდელო მეურნეობაში არსებულ (01.72.14.009.510) მიწის ნაკვეთებზე, ქალაქ თბილისის მუნიციპალიტეტის საკრებულოს 2021 წლის 19 დეკემბრის N505 განკარგულებით დამტკიცდა განაშენიანების რეგულირების გეგმის პროექტი.

გრგ-ს პროექტის შესაბამისად თქვენს დაინტერესებაში არსებულ მიწის ნაკვეთებზე (01.72.14.009.510) დადგენილია საცხოვრებელი ზონა 5 (სზ-5). სადაც განთავსებულია მრავალბინიანი საცხოვრებელი სახლები. მაქსიმალური სიმაღლე და სართულიანობა დადგენლია: 7-9 სართული და 31,5 მეტრი.

AR1875287 ელექტრონული განცხადებით მოთხოვნილია სართულიანობის შემცირება 7-8 სართულამდე. წარდგენილი პროექტით დაცულია, დამტკიცებული გრგ-ს შესაბამისად დადგენილი განაშენიანება.

გაცნობებთ, რომ მიწის ნაკვეთებზე (01.72.14.009.510) შესაძლებელია განთავსდეს 7-8 სართულიანი მრავალბინიანი საცხოვრებელი სახლი AR1875287 ელექტრონული განცხადებით წარდგენილი პროექტის შესაბამისად. დაცულ იქნას გამწვანების კ-3 კოეფიციენტი.

ვიქტორ წილოსანი

სააგენტოს უფროსი

გამოყენებულია კვალიფიციური
ელექტრონული ხელმოწერა/
ელექტრონული შტამპი

გამოყენებული წესები - **„შენობა-ნაგებობის უსაფრთხოების წესები“**

ჩამოთვალეთ შენობის დაკავებულებები და აღწერეთ თითოეული გამოყენება	
სც-2 (310.4) საცხოვრებელი ჯგუფი.	I სადარბაზო (2-7 სართული) II სადარბაზო (2-8 სართული)
სწ-2 (311.3) სასაწყობო ჯგუფი “ავტოსადგომ გარაჟებს და არაწვადი მასალის შესანახ სასაწყობო სივრცეებს”	-1 სართული
სქ (304.1) საქმიანი ჯგუფი	I სადარბაზო (1 სართული) II სადარბაზო (1 სართული)

კონსტრუქციის ტიპი:	
განსაზღვრეთ კონსტრუქციის ტიპი ახალი შენობისთვის: მაგალითი: II-A, II-B, V-A, V-B	**I-B** ტიპი

სიმაღლის შეზღუდვები ცხრილი 503 -ის მიხედვით		
დაკავებულობები	**დასაშვები სართულიანობა**	**შემოთავაზებული სართულიანობა**
საცხოვრებელი ჯგუფი სც-2	11	I სადარბაზო (6 სართული) II სადარბაზო (7 სართული)
სასაწყობე ჯგუფი სწ-2	11	1
სავაჭრო ჯგუფი სვ	11	I სადარბაზო (6 სართული) II სადარბაზო (7 სართული)
	დასაშვები	**შემოთავაზებული**
საერთო სიმაღლე =	48.8	I სადარბაზო (25.7) II სადარბაზო (29.0)
მიწის ზემოთ სართულის რაოდენობა =		8

ფართობის შეზღუდვები ცხრილი 503 -ის მიხედვით		
დაკავებულობები	**დასაშვები ფართობი**	**შემოთავაზებული ფართობი**
სასაწყობე ჯგუფი სწ-2 (-1 სართ)	7340	**1706.4**
სავაჭრო ჯგუფი სვ (1 სართ) I სადარბაზო	შეუზღუდავი	**149.7**
სავაჭრო ჯგუფი სვ (1 სართ) II სადარბაზო	შეუზღუდავი	**753.6**
საცხოვრებელი ჯგუფი სც-2 (2-6 სართ) I სადარბაზო	შეუზღუდავი	**293.1**
საცხოვრებელი ჯგუფი სც-2 (2-7 სართ) II სადარბაზო	შეუზღუდავი	**955.2**
იატაკის საერთო ფართობი =	**12542.5**	
იატაკების რაოდენობა =	**9**	
შენობის საერთო ფართობი სართულების გარე პერიმეტრებით =	**15678.1**	

გარე კედლის ცეცხლმედეგობისა და ღიობისადმი მოთხოვნები ცხრილების 602-ის და 705.8 -ის მიხედვით									
გარე კედელი	**ხანძარსაწინააღმდეგო მანძილი** (მეტრი)	**ცეცხლმედეგობის ხარისხი** (საათი)		**კედლის ღიობების ფართობი** (კედლის %)					
		მოთხოვნილი	**გათვალისწინებული**	**დასაშვები**			**გათვალისწინებული**		
				დაცული	**დაუცველი საშხეფებით**	**დაუცველი**	**დაცული**	**დაუცველი საშხეფებით**	**დაუცველი**
ა-ნ ღერძებში	>9.0მ	0	0	შეუზღუდავი	შეუზღუდავი	შეუზღუდავი	-	-	აკმაყოფილებს
3-15 ღერძებში	>9.0მ	0	0	შეუზღუდავი	შეუზღუდავი	შეუზღუდავი	-	-	აკმაყოფილებს
ნ-გ ღერძებში	>9.0მ	0	0	შეუზღუდავი	შეუზღუდავი	შეუზღუდავი	-	-	აკმაყოფილებს
15-3 ღერძებში	>9.0მ	0	0	შეუზღუდავი	შეუზღუდავი	შეუზღუდავი	-	-	აკმაყოფილებს
ე-გ ღერძებში	>9.0მ	0	0	შეუზღუდავი	შეუზღუდავი	შეუზღუდავი	-	-	აკმაყოფილებს
ა-დ ღერძებში	>9.0მ	0	0	შეუზღუდავი	შეუზღუდავი	შეუზღუდავი	-	-	აკმაყოფილებს

ხანძრისაგან დაცვის სისტემებისადმი მოთხოვნები							
დაკავებულობები/სივრცეები/გასასვლელი საშუალებები	**ავტოსაშხეფი სისტემა**	**ალტერნატიული ავტომატური ცეცხლსაქრობი სისტემები**	**ხელით სამართავი სახანძრო განგაშის სისტემები**	**სახანძრო მილდგარების სისტემები**	**კვამლის საკონტროლო სისტემები**	**ხელის ცეცხლმაქრები**	**საავარიო განგაშის სისტემები**
საცხოვრებელი ჯგუფი სც-2	კი	-	-	-	-	-	კი
სასაწყობე ჯგუფი სწ-2	კი	-	კი	-	მექანიკური განიავება	კი	
სავაჭრო ჯგუფი სვ	კი	-	კი	-	-	კი	
ავტოსადგომი	კი	-	კი	კი	მექანიკური განიავება/ კვამლის გაწოვა	კი	
დერეფნები	კი	-	კი	კი	მექანიკური განიავება / კვამლის გაწოვა	კი	
ტამბური	-	-	-	-	მექანიკური განიავება/ დაწნევის სისტემა	-	
კიბის უჯრედი	-	-	-	-	დაწნევის სისტემა	-	
ლიფტის შახტა	-	-	-	-	დაწნევის სისტემა	-	
სახანძრო-ამაშველო სამსახურის მიერ გამოსაყენებელი მისაერთებლები				კი			

განიაავების მოთხოვნა		
დაკავებულობები/სივრცეები/გასასვლელი საშუალებები	ბუნებრივი განიავება	ხელოვნური განიავება
საცხოვრებელი ჯგუფი სც-2	შერეული	შერეული
სასაწყობე ჯგუფი სწ-2	შერეული	შერეული
სავაჭრო ჯგუფი სვ	შერეული	შერეული
ტამბური		კი
დერეფნები		კი
კიბის უჯრედი		კი

თითოეული სართულიდან გასასვლელი საშუალება									
სართულები	დაკავებულობა და დაკავებულობის დატვირთვის ჯამური მაჩვენებელი	მოთხოვნილი გასასვლელების/გასასვლელთან მისადგომის რაოდენობა	გათვალისწინებული გასასვლელების/გასასვლელთან მისადგომის რაოდენობა და ტიპი	გასასვლელი საშუალებების სიგანე					
				გზა-კიბეები		დერაფანი,		გასასვლელის გზა-კარი	
				მოთხოვნილი	გათვალისწინებული	მოთხოვნილი	გათვალისწინებული	მოთხოვნილი	გათვალისწინებული
-1 სართული	92	2	3 (შიგა და გარე გასასვლელის გზა-კიბეები)	1.1	>1.1	-	-	0.82	>0.82
მიწისპირა სართული	322	2	8 (გზა-კარი)	-	-	1.2	>1.2	0.82	>0.82
მეორე - მეექვსე სართული I სადარბაზო	16	1	1 (შიგა და გარე გასასვლელის გზა-კიბეები)	1.1	>1.1	1.2	>1.2	0.82	>0.82
მეორე - მეშვიდე სართული II სადარბაზო	62	2	2 (შიგა და გარე გასასვლელის გზა-კიბეები)	1.1	>1.1	1.2	>1.2	0.82	>0.82

წყალსადენი სისტემის ფიქსირებული მოწყობილობების **ცხრილი 1602.1-ის მიხედვით**											
სართულები	**დაკავებულობა და დაკავებულობის დატვირთვის ჯამური მაჩვენებელი**	**ფიქსირებული მოწყობილობები**									
		უნიტაზი		**ხელსაბანი**		**აბაზანა/შხაპი**		**წყლის დასალევი შადრევნები**		**სამომსახურეო ნიჟარა**	
		მოთხოვნილი	გათვალისწინებული	მოთხოვნილი	გათვალისწინებული	მოთხოვნილი	გათვალისწინებული	მოთხოვნილი	გათვალისწინებული	მოთხოვნილი	გათვალისწინებული
პირველი-მეორე სართული	**322**	5	5	5	5	-	-	1	1	1	1

წყალსადენი სისტემის ფიქსირებული მოწყობილობების რაოდენობა-საცხოვრებელი ჯგუფი სც-2 და სც-3 ქვეჯგუფები ცხრილი 1602.1-ის მიხედვით											
სართულები	საცხოვრებელი ერთეული	ფიქსირებული მოწყობილობები									
		უნიტაზი (ერთ საცხოვრებელ ერთეულზე)		ტუალეტის ხელსაბანები (ერთ საცხოვრებელ ერთეულზე)		აბაზანა/შხაპი (ერთ საცხოვრებელ ერთეულზე)		სამზარეულოს ნიჟარა (ერთ საცხოვრებელ ერთეულზე)		ავტომატური სარეცხი მანქანის მისაერთებელი	
		მოთხოვნილი	გათვალისწინებული	მოთხოვნილი	გათვალისწინებული	მოთხოვნილი	გათვალისწინებული	მოთხოვნილი	გათვალისწინებული	მოთხოვნილი	გათვალისწინებული
მეორე - მეექვსე სართული I სადარბაზო	**5**	1	1	1	1	1	1	1	1	1	1
მეორე - მეშვიდე სართული II სადარბაზო	**16**	1	1	1	1	1	1	1	1	1	1

ситуационен план

1:200

А2

Легенда

- Бетонова настилка
- Асфалтова настилка
- Бордюр
- Ограда
- Стълбище
- Рампа
- Ос
- Номер на ос
- Кота
- Посока на наклона
- Граница на имота
- Сграда
- Паркоместа
- Зелени площи

Забележки

1. Всички размери са в сантиметри, освен ако не е посочено друго.
2. Котите са спрямо нулева кота.

Координати

Площ на имота:	0.0 дка
Застроена площ:	0.0 дка
Площ на сградата:	0.0 м²
Брой паркоместа:	0

Експлоатационни показатели

Площ на имота	0.0 м²
Застроена площ	0.0 м²
Разгъната застроена площ	0.0 м²
Плътност на застрояване	0.0 %
Интензивност на застрояване	0.0
Озеленена площ	0.0 м²
Процент на озеленяване	0.0 %
Брой паркоместа	0

Експлоатационни показатели

Площ на имота	847.3
Застроена площ	116.9
Площ на сградата	952.9
Разгъната застроена площ	71.4
Площ	1988.5

Забележки

1. Всички размери са в сантиметри, освен ако не е посочено друго.
2. Котите са спрямо нулева кота.

Координати

Площ на имота:	0.0 дка
Застроена площ:	0.0 дка
Площ на сградата:	0.0 м²
Брой паркоместа:	0

Легенда

- Бетонова настилка
- Асфалтова настилка
- Бордюр
- Ограда
- Стълбище
- Рампа
- Ос
- Номер на ос
- Кота
- Посока на наклона
- Граница на имота
- Сграда
- Паркоместа
- Зелени площи

ситуационен план

1:200

А2

Изготвил: инж. Петър Димитров

Проектант: ПетПроект ЕООД

Лиценз: Л-01.72.14.009.672

Дата: септември 2022 г.

Ситуационна план

Проектиране на ново жилищно строителство

гр.София

Ситуационна план

Мащаб
1:200

Дата
01.72.14.009.672

Проектант
арх. Димитър Стоянов

Консултанти
Няма

Забележки
1. Всички размери са в сантиметри, освен ако не е посочено друго.
2. Проектът трябва да бъде съобразен с местните строителни разпоредби.

Легенда

Общо РЗП:	0.0 м²
Разгъната площ:	0.0 м²
Брой етажи N 00	Брой: 0.0 м²

- Контур на сградата
- +0.00 Кота на терена
- Ос на пътя
- Граница на имота
- Сервитут
- Северна посока

Списък на чертежите

№	Наименование	Мащаб
1	Ситуационна план	1:200

Одобрил: Арх. Димитър Стоянов

Дата: 01.72.14.009.672

Забележки:
1. Всички размери са в сантиметри, освен ако не е посочено друго.
2. Проектът трябва да бъде съобразен с местните строителни разпоредби.

Этаж (12)

Схема планировки квартир

Проектная документация

Многоквартирный дом со встроенными помещениями и подземной автостоянкой

Адрес объекта

г. Ереван, ул. Комитаса, 72/14, уч. 01.009.0672

Заказчик

ООО «Строй-Инвест»

Исполнитель

Архитектурное бюро «Ереван-Проект»

Главный архитектор проекта

А. Мкртчян

Главный инженер проекта

Г. Саркисян

Наименование	Площадь, м²
Общая площадь квартир	1120.4
Жилая площадь	127.9
Площадь лоджий	265.2
Количество квартир	15

Экспликация помещений этажа

№	Назначение	Площадь, м²
1	Квартира	74.6
2	Квартира	62.3
3	Квартира	88.1
4	Квартира	95.7
5	Квартира	71.2
6	Квартира	102.4
7	Квартира	68.9
8	Квартира	79.5
9	Квартира	84.0
10	Квартира	91.3
11	Квартира	73.8
12	Квартира	66.4
13	Квартира	58.7
14	Квартира	77.1
15	Квартира	82.6

Условные обозначения

- Граница квартиры
- Несущая стена
- Перегородка
- Окно
- Дверь
- Балконное ограждение
- Направление обзора

Примечания

1. Все размеры даны в миллиметрах, если не указано иное.
2. Отметки даны относительно условного нуля.

Лист

2 листов, лист 2

Масштаб

A2

Дата

1:200

Подпись главного инженера проекта

Дата: 2022 г.

3 sarTuli (2)

1:200

ექსპლიკაცია

ნაგებობის ფართობი:	0.0 მ²
სამშენებლო ფართობი:	0.0 მ²
სულ:	0.0 მ²

ნაგებობის ფართობის დამატებითი მონაცემები:

სულ	0.0 მ²

ნაგებობის ფართობის ექსპლიკაცია

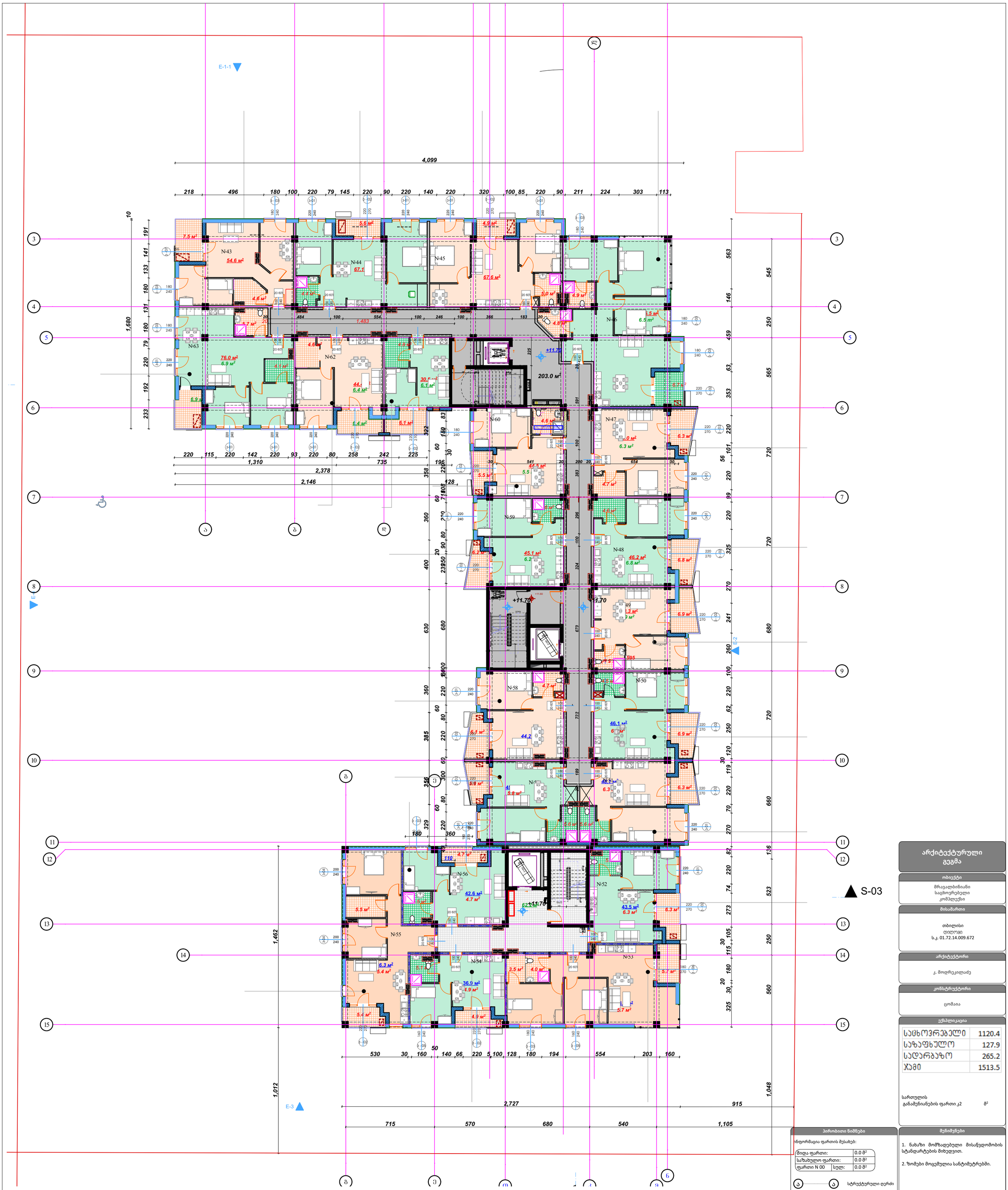

Этаж (2)

IV სართულის გეგმა

1:200

არქიტექტურული გეგმა	
ობიექტი	მრავალბინიანი საცხოვრებელი კომპლექსი
მისამართი	თბილისი დიღომი ს.კ. 01.72.14.009.672
არქიტექტორი	კ. მოდრეკილაძე
კონსტრუქტორი	ცომაია

ექსპლიკაცია

საცხოვრებელი	1120.4
საზაფხულო	127.9
სადარბაზო	265.2
ჯამი	1513.5

სართულის განაშენიანების ფართი კ2 მ²

პირობითი ნიშნები

ინფორმაცია ფართის შესახებ:

შიდა ფართი:		0.0 მ²
საზახულო ფართი:		0.0 მ²
ფართი N 00	სულ:	0.0 მ²

სტრუქტურული ღერძი

+0.00 ნიმნული

ბლოკის კედელი

ბეტონის კედელი

საყრდენი კოლონა

კარის ცეცხლმედეგობა

შენიშვნები

1. ნახაზი მომზადებული მისაწვდომობის სტანდარტების მიხედვით.

2. ზომები მოცემულია სანტიმეტრებში.

ნახაზი	4 სართულის გეგმა
ფურცლის ზომა	A2
მასშტაბი	1:200
ფურცლის ნომერი	

თბილისი 2022 წ.

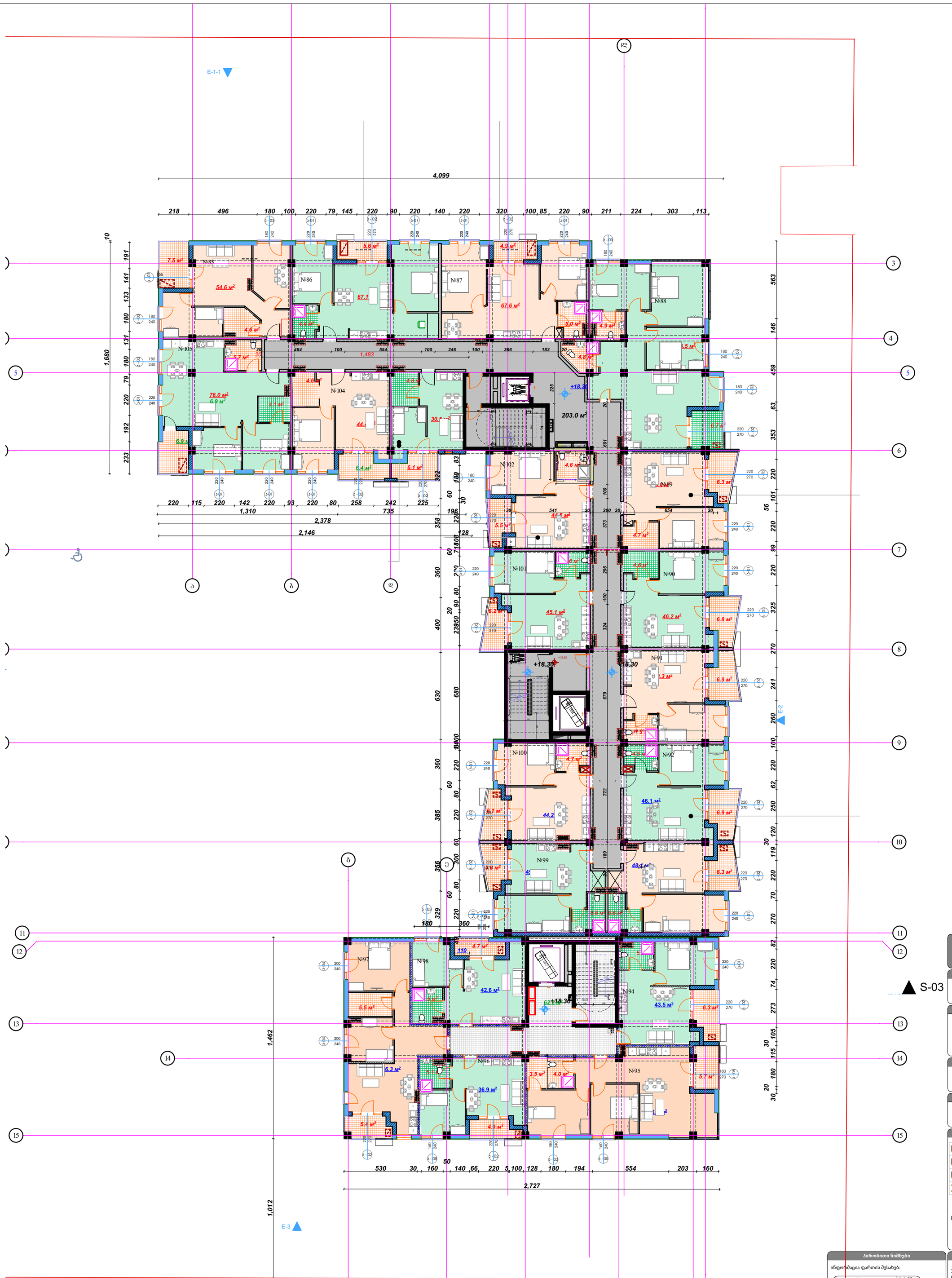

Этаж (1)

1:200

V სართულის გეგმა

ექსპლიკაცია	
საცხოვრებელი	1120.4
საზაფხულო	127.9
სადარბაზო	265.2
ჯამი	1513.5

სართულის განამშენიანების ფართი კ2 მ²

პირობითი ნიშნები

ინფორმაცია ფართის შესახებ:

შიდა ფართი:		0.0 მ²
საზახულო ფართი:		0.0 მ²
ფართი N 00	სულ:	0.0 მ²

სტრუქტურული ღერძი

+0.00 ნიშნული

ბლოკის კედელი

ბეტონის კედელი

საყრდენი კოლონა

კარის ცეცხლმედეგობა

შენიშვნები

1. ნახაზი მომზადებული მისაწვდომობის სტანდარტების მიხედვით.

2. ზომები მოცემულია სანტიმეტრებში.

არქიტექტურული გეგმა	
ობიექტი	მრავალბინიანი საცხოვრებელი კომპლექსი
მისამართი	თბილისი დიღომი ს.კ. 01.72.14.009.672
არქიტექტორი	კ. მოღრეკილაძე
კონსტრუქტორი	ცომაია
ნახაზი	5 სართულის გეგმა
ფურცლის ზომა	A2
მასშტაბი	1:200
ფურცლის ნომერი	
	თბილისი 2022 წ.

Этаж VI Сборный монолитный 6.

Вид сборных элементов	Сборные железобетонные изделия
Количество сборных элементов	1120.4
Общий объем сборных элементов	265.2
Общая площадь сборных элементов	1513.5
Количество типоразмеров	42

Основные показатели сборных элементов

Общая площадь:	0.0 м²
Площадь квартир:	0.0 м²
Площадь жилых комнат:	0.0 м²

Экспликация помещений

Наименование	Площадь
Количество	0.0 м²

Ведомость перемычек

Наименование	Площадь
Количество	0.0 м²

Ведомость перегородок

Наименование	Площадь
Количество	0.0 м²

Ведомость отверстий

Наименование	Площадь
Количество	0.0 м²

Ведомость проемов

Наименование	Площадь
Количество	0.0 м²

Ведомость балок перекрытий

Наименование	Площадь
Количество	0.0 м²

Ведомость ригелей

Наименование	Площадь
Количество	0.0 м²

Ведомость колонн

Наименование	Площадь
Количество	0.0 м²

Ведомость фундаментных балок

Наименование	Площадь
Количество	0.0 м²

Ведомость фундаментов

Наименование	Площадь
Количество	0.0 м²

Ведомость свай

Наименование	Площадь
Количество	0.0 м²

Ведомость ростверков

Наименование	Площадь
Количество	0.0 м²

Ведомость прочих конструкций

Наименование	Площадь
Количество	0.0 м²

Ведомость прочих изделий

Наименование	Площадь
Количество	0.0 м²

Ведомость прочих работ

Наименование	Площадь
Количество	0.0 м²

Ведомость прочих материалов

Наименование	Площадь
Количество	0.0 м²

Ведомость прочих оборудований

Наименование	Площадь
Количество	0.0 м²

Ведомость прочих систем

Наименование	Площадь
Количество	0.0 м²

Ведомость прочих элементов

Наименование	Площадь
Количество	0.0 м²

Ведомость прочих

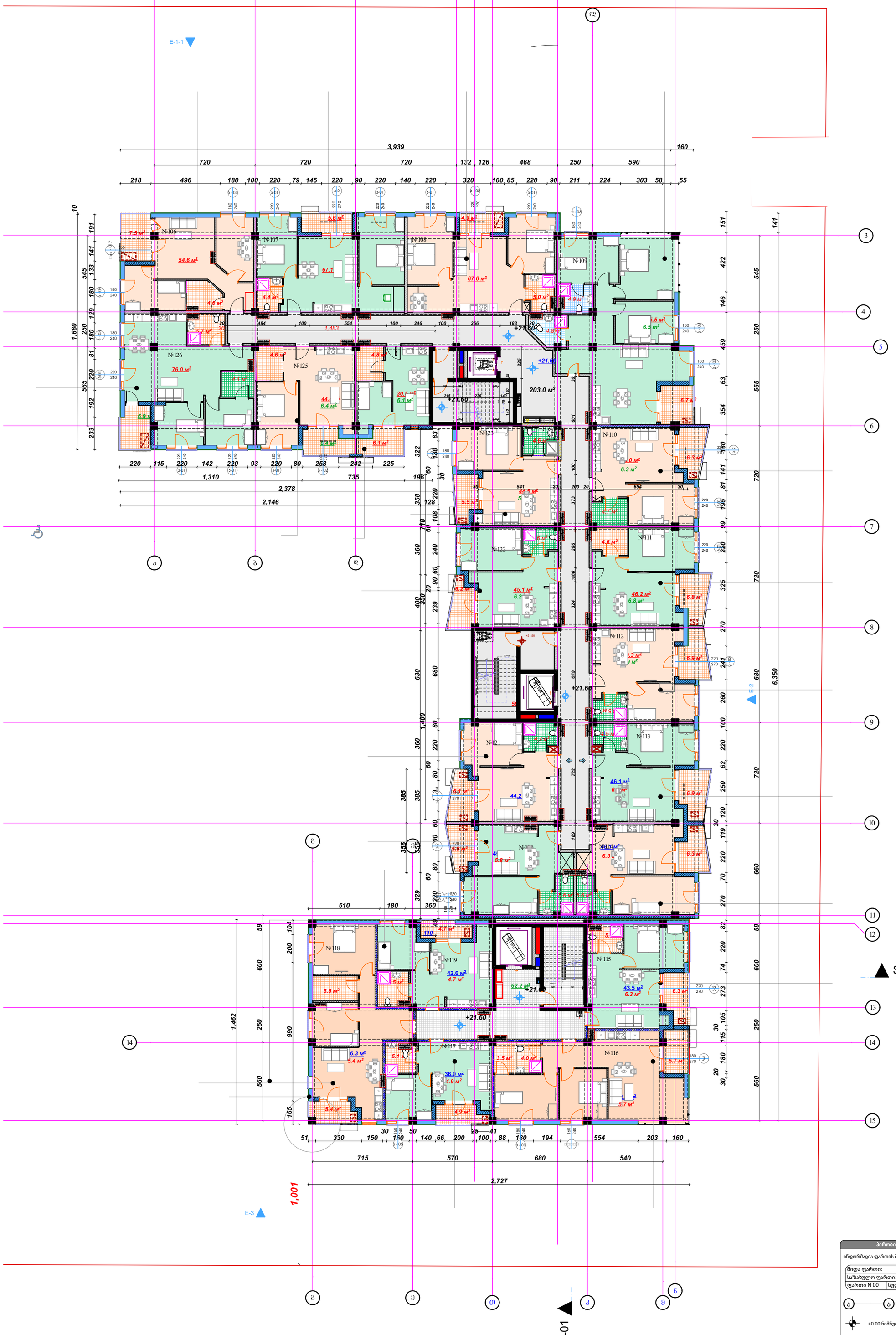

Этаж (2)

VII სართულის გეგმა

1:200

არქიტექტურული გეგმა

ობიექტი

მრავალბინიანი საცხოვრებელი კომპლექსი

მისამართი

თბილისი
დიღომი
ს.კ. 01.72.14.009.672

არქიტექტორი

კ. მოდრეკილაძე

კონსტრუქტორი

ცომაია

ექსპლიკაცია

საცხოვრებელი	1120.4
საზაფხულო	127.9
სადარბაზო	265.2
ჯამი	1513.5

სართულის განაშენიანების ფართი კ2 — მ²

პირობითი ნიშნები

ინფორმაცია ფართის შესახებ:

შიდა ფართი:		0.0 მ²
საზახულო ფართი:		0.0 მ²
ფართი N 00	სულ:	0.0 მ²

- სტრუქტურული ღერძი
- +0.00 ნიშნული
- ბლოკის კედელი
- ბეტონის კედელი
- საყრდენი კოლონა
- კარის ცეცხლმედეგობა

შენიშვნები

1. ნახაზი მომზადებული მისაწვდომობის სტანდარტების მიხედვით.
2. ზომები მოცემულია სანტიმეტრებში.

7.

ნახაზი

7 სართულის გეგმა

ფურცლის ზომა

A2

მასშტაბი

1:200

ფურცლის ნომერი

თბილისი 2022 წ.

Этаж (2)

VIII дабавлено

Площ	8.8
Площ	8.8
Площ	8.8

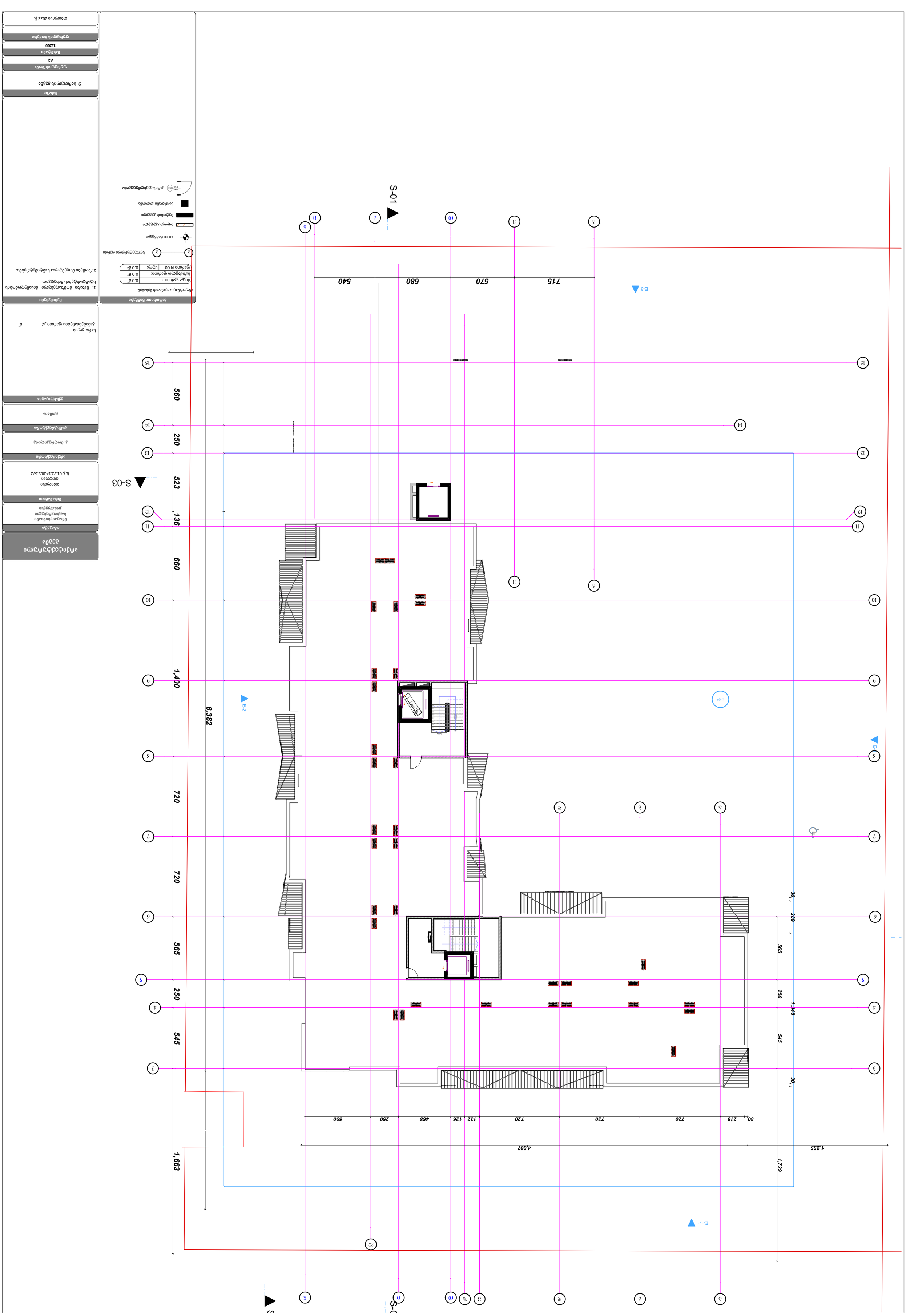

ทดสอบ ตกตะกอนหลังเก็บ

ตัวอย่างน้ำที่ผ่านการบำบัดแล้วจะถูกนำมาทดสอบ ดังนี้

ปริมาตรน้ำ:	0.0 ลิตร
ปริมาตรตะกอน:	0.0 ลิตร
ปริมาตรรวม N 00	0.0 ลิตร

- ค่าที่วัดได้ ต้องไม่เกินค่ามาตรฐานที่กำหนด
- ตัวอย่างน้ำ
- ค่าที่วัดได้ ต้องไม่เกินค่ามาตรฐานที่กำหนด
- ตัวอย่างน้ำ

ข้อกำหนดการใช้งาน

1. ใช้งานตามคำแนะนำของผู้ผลิตอย่างเคร่งครัด
2. ห้ามดัดแปลงโครงสร้างโดยไม่ได้รับอนุญาต

ข้อมูลโครงการ

ชื่อโครงการ	อาคารสำนักงานบริหาร
ประเภทอาคาร	สำนักงาน
ที่ตั้งโครงการ	ถนนวิภาวดี ต.ลาดยาว อ.จตุจักร จ.กรุงเทพมหานคร 10900
เจ้าของโครงการ	บริษัท ไทยเกษตรพัฒนา จำกัด
ผู้ออกแบบ	บริษัท สถาปนิกสยาม จำกัด
ผู้ควบคุมงาน	นายวิชัย ศรีสุวรรณ
ผู้รับเหมาก่อสร้าง	บริษัท ก่อสร้างมั่นคง จำกัด
ผู้ดูแลระบบ	นายสมชาย ใจดี
ผู้ดูแลระบบ	นายสมชาย ใจดี
ผู้ดูแลระบบ	นายสมชาย ใจดี

مخطط الموقع العام
مقياس ١:٢٠٠

معلومات المشروع
مجمع سكني متعدد الوحدات
الرياض، حي النرجس
قطعة رقم ٤٧
مخطط رقم ٢٠٢٤/١٢٨
الإحداثيات: ٢٤°٤٦'٥٢" ش، ٤٦°٤٠'١٨" ش

مفتاح الرموز
- حدود القطعة
- الارتداد النظامي
- مبنى قائم
- مبنى مقترح
- مدخل السيارات
- اتجاه الانحدار

ملاحظات
١. جميع المناسيب بالمتر فوق مستوى سطح البحر.
٢. يلتزم المقاول بتنسيق الموقع مع شبكات الخدمات قبل البدء.
٣. تُراعى متطلبات الدفاع المدني في توزيع المخارج.

جدول المساحات
البيان	المساحة
مساحة القطعة	١٢٬٤٥٠ م²
المسطح المبني	٤٬٨٦٠ م²
نسبة التغطية	٣٨٪
عدد الوحدات	٦٤ وحدة
عدد المواقف	٧٢ موقفاً

المهندس المعماري
م. عبدالرحمن الشهري
رقم العضوية ٥٥٢١

المهندس المشرف
د. فهد العتيبي

المالك
شركة الأفق العقارية

التاريخ
يناير ٢٠٢٤

رقم المخطط
A-01

المقياس
١:٢٠٠

الحالة
للاعتماد

ملاحظات عامة
١. تُقاس جميع المناسيب من متوسط سطح البحر المعتمد.
٢. يُمنع البناء على الأراضي المنخفضة التي تقل مناسيبها عن ٢٤٫٥٠ م.
٣. تُحفظ مسافة ٣ م على الأقل بين المبنى وحدود القطعة.

مفتاح الرموز
- حدود القطعة
- الارتداد النظامي
- مبنى قائم
- مبنى مقترح
- مدخل السيارات
- اتجاه الانحدار

جدول المساحات
البيان	المساحة
مساحة القطعة	١٢٬٤٥٠ م²
المسطح المبني	٤٬٨٦٠ م²
نسبة التغطية	٣٨٪
عدد الوحدات	٦٤ وحدة
عدد المواقف	٧٢ موقفاً

المهندس المعماري
م. عبدالرحمن الشهري
رقم العضوية ٥٥٢١

المهندس المشرف
د. فهد العتيبي

المالك
شركة الأفق العقارية

التاريخ
يناير ٢٠٢٤

رقم المخطط
A-01

المقياس
١:٢٠٠

الحالة
للاعتماد

ملاحظات عامة
١. تُقاس جميع المناسيب من متوسط سطح البحر المعتمد.
٢. يُمنع البناء على الأراضي المنخفضة التي تقل مناسيبها عن ٢٤٫٥٠ م.
٣. تُحفظ مسافة ٣ م على الأقل بين المبنى وحدود القطعة.

ოთხფენიანი ფანჯარა
დეტალი

ობიექტი
ბინა №14, სადარბაზო 3, სართული 7
ქ. თბილისი, ვაკის რაიონი
ზურაბ ანჯაფარიძის ქ. №31

ობიექტის მისამართი
ბინა №14, სადარბაზო 3, სართული 7
ქ. თბილისი, ზურაბ ანჯაფარიძის ქ. №31

ნახატის ავტორი
ნინო ბერიძე

ობიექტის ფოტო
ფანჯრის ფრაგმენტი, ინტერიერის მხრიდან

ობიექტის ადგილმდებარეობა
ქ. თბილისი, ვაკის რაიონი, ზურაბ ანჯაფარიძის ქ. №31

ობიექტის ფოტო
ფანჯრის ფრაგმენტი, ინტერიერის მხრიდან

ფანჯრის ტიპი
ოთხფენიანი ფანჯარა, ორი ფრთით, ზედა ნაწილში ფიქსირებული ნათურა

ფანჯრის ზომა
ფანჯრის ზომა: 1.72 × 2.14 მ

ფანჯრის ფერი
ფანჯრის ფერი: RAL 7016

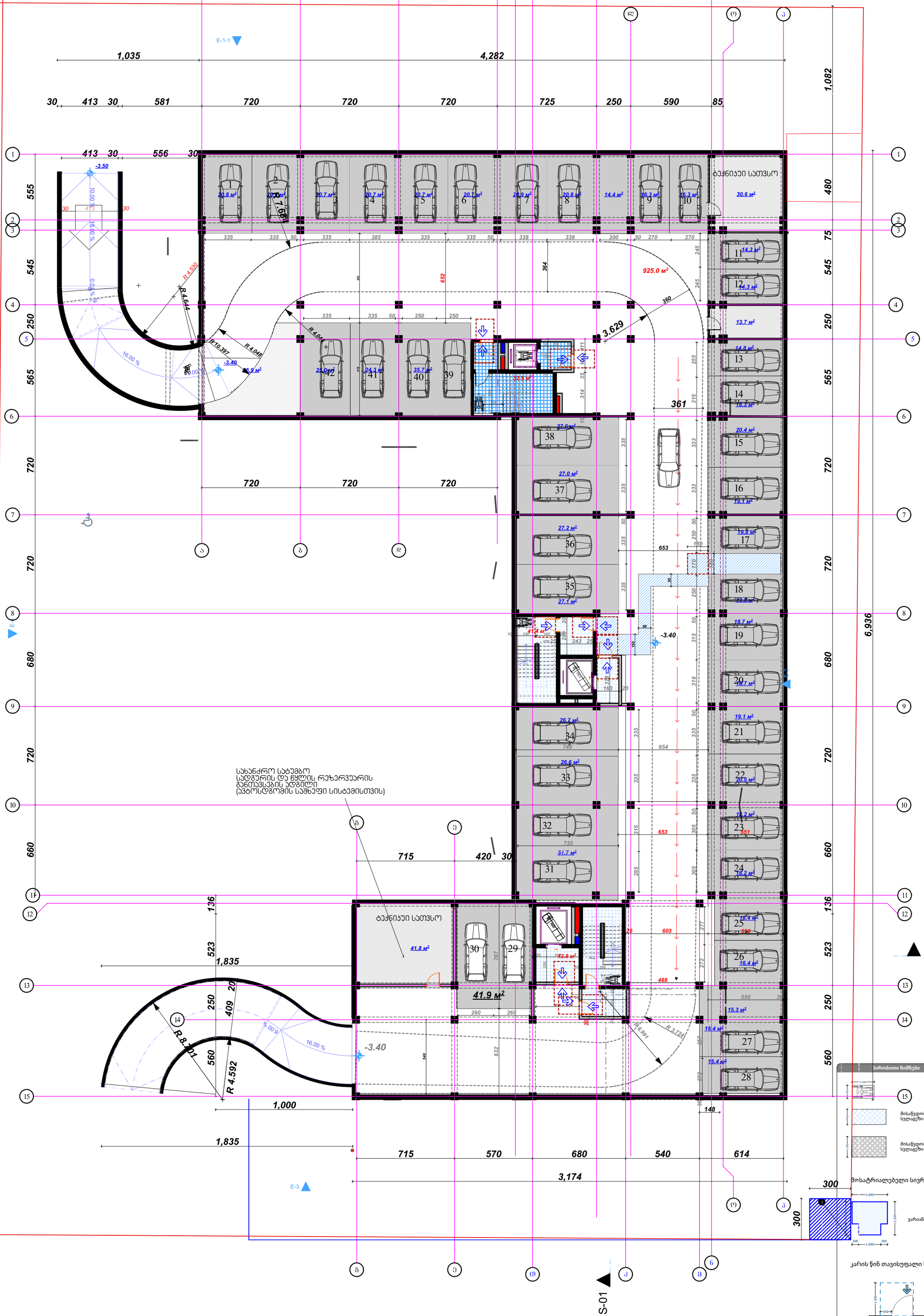

Этаж (5)

მისაწვდომობის გეგმა

ობიექტი

მრავალფუნქციური საცხოვრებელი კომპლექსი

მისამართი

თბილისი
გორგასლის ქუჩა N40
ს.კ. 01.18.09.005.024

არქიტექტორი

ლ. ოქროპირიძე

კონსტრუქტორი

ზ. კიზირია

ექსპლიკაცია

პირობითი ნიშნები

მოსატრიალებელი სივრცეები

კარის წინ თავისუფალი სივრცე

თავისუფალი სივრცე კართან მანევრირებისათვის
ანკამიანი კარი
წინიდან მისაწვდომი - გამოწევით გაღება

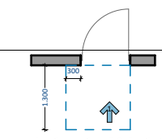

თავისუფალი სივრცე კართან მანევრირებისათვის
ანკამიანი კარი
წინიდან მისაწვდომი - მიწოლით გაღება

შენიშვნები

1. ნახაზი მომზადებული მისაწვდომობის სტანდარტების მიხედვით.

2. ზომები მოცემულია მილიმეტრებში.

3. იატაკის ზედაპირები მოეწყობა ისე, რომ იქნება მდგრადი, მყარი და არასრიალა.

4. განათების სამართავები ელექტრო გამანაწილებლები ელექტრო ჩამრთველები და დენსართები ტემპერატურის მარეგულირებლები მოწყობილობების სამართავები წყალსადენი სისტემის მოწყობილობების მარეგულირებლები და დამცავი და ორმხრივი საკომუნიკაციო სისტემების სამართავები "ა" ტიპის ერთეულში მოეწყობა სტანდარტის 309-ე ქვეთავის შესაბამისად.

5. სინათლის ჩამრთველები ელექტრო ჩაშრთველები დენსართები ტემპერატურის მარეგულირებლები ელექტრო გამანაწილებლები და უსაფრთხოების ან შიდასაკომუნიკაციო სისტემების სამართავები "ბ" ტიპის ერთეულებში მოეწყობა სტანდარტის 309.2 და 1104.1.1 ქვეთავების მიხედვით.

ნახაზი

ფურცლის ზომა
A2

მასშტაბი
1:200

ფურცლის ნომერი

თბილისი 2022 წ.

Благоустройство земельного участка

Ведомость элементов благоустройства

Поз.	Наименование	Тип, марка, обозначение документа	Ед. изм.	Кол.	Масса ед., кг	Примечание
1	Бетонное покрытие	Тротуарная плитка, толщина 60 мм	м²	1 240	144	
2	Бетонное покрытие	Тротуарная плитка, толщина 80 мм	м²	1 240	192	
3	Бетонное покрытие	Тротуарная плитка, толщина 80 мм	м²	1 240	192	
4	Бетонное покрытие	Тротуарная плитка, толщина 80 мм	м²	1 240	192	
5	Бетонное покрытие	Тротуарная плитка, толщина 80 мм	м²	1 240	192	
6	Бетонное покрытие	Тротуарная плитка, толщина 80 мм	м²	1 240	192	
7	Бетонное покрытие	Тротуарная плитка, толщина 80 мм	м²	1 240	192	
8	Бетонное покрытие	Тротуарная плитка, толщина 80 мм	м²	1 240	192	
9	Бетонное покрытие	Тротуарная плитка, толщина 80 мм	м²	1 240	192	
10	Бетонное покрытие	Тротуарная плитка, толщина 80 мм	м²	1 240	192	
11	Бетонное покрытие	Тротуарная плитка, толщина 80 мм	м²	1 240	192	
12	Бетонное покрытие	Тротуарная плитка, толщина 80 мм	м²	1 240	192	
13	Бетонное покрытие	Тротуарная плитка, толщина 80 мм	м²	1 240	192	
14	Бетонное покрытие	Тротуарная плитка, толщина 80 мм	м²	1 240	192	
15	Бетонное покрытие	Тротуарная плитка, толщина 80 мм	м²	1 240	192	
16	Бетонное покрытие	Тротуарная плитка, толщина 80 мм	м²	1 240	192	
17	Бетонное покрытие	Тротуарная плитка, толщина 80 мм	м²	1 240	192	
18	Бетонное покрытие	Тротуарная плитка, толщина 80 мм	м²	1 240	192	
19	Бетонное покрытие	Тротуарная плитка, толщина 80 мм	м²	1 240	192	
20	Бетонное покрытие	Тротуарная плитка, толщина 80 мм	м²	1 240	192	
21	Бетонное покрытие	Тротуарная плитка, толщина 80 мм	м²	1 240	192	
22	Бетонное покрытие	Тротуарная плитка, толщина 80 мм	м²	1 240	192	
23	Бетонное покрытие	Тротуарная плитка, толщина 80 мм	м²	1 240	192	
24	Бетонное покрытие	Тротуарная плитка, толщина 80 мм	м²	1 240	192	
25	Бетонное покрытие	Тротуарная плитка, толщина 80 мм	м²	1 240	192	
26	Бетонное покрытие	Тротуарная плитка, толщина 80 мм	м²	1 240	192	
27	Бетонное покрытие	Тротуарная плитка, толщина 80 мм	м²	1 240	192	
28	Бетонное покрытие	Тротуарная плитка, толщина 80 мм	м²	1 240	192	
29	Бетонное покрытие	Тротуарная плитка, толщина 80 мм	м²	1 240	192	
30	Бетонное покрытие	Тротуарная плитка, толщина 80 мм	м²	1 240	192	
31	Бетонное покрытие	Тротуарная плитка, толщина 80 мм	м²	1 240	192	
32	Бетонное покрытие	Тротуарная плитка, толщина 80 мм	м²	1 240	192	
33	Бетонное покрытие	Тротуарная плитка, толщина 80 мм	м²	1 240	192	
34	Бетонное покрытие	Тротуарная плитка, толщина 80 мм	м²	1 240	192	
35	Бетонное покрытие	Тротуарная плитка, толщина 80 мм	м²	1 240	192	
36	Бетонное покрытие	Тротуарная плитка, толщина 80 мм	м²	1 240	192	
37	Бетонное покрытие	Тротуарная плитка, толщина 80 мм	м²	1 240	192	
38	Бетонное покрытие	Тротуарная плитка, толщина 80 мм	м²	1 240	192	
39	Бетонное покрытие	Тротуарная плитка, толщина 80 мм	м²	1 240	192	
40	Бетонное покрытие	Тротуарная плитка, толщина 80 мм	м²	1 240	192	
41	Бетонное покрытие	Тротуарная плитка, толщина 80 мм	м²	1 240	192	
42	Бетонное покрытие	Тротуарная плитка, толщина 80 мм	м²	1 240	192	
43	Бетонное покрытие	Тротуарная плитка, толщина 80 мм	м²	1 240	192	
44	Бетонное покрытие	Тротуарная плитка, толщина 80 мм	м²	1 240	192	
45	Бетонное покрытие	Тротуарная плитка, толщина 80 мм	м²	1 240	192	
46	Бетонное покрытие	Тротуарная плитка, толщина 80 мм	м²	1 240	192	
47	Бетонное покрытие	Тротуарная плитка, толщина 80 мм	м²	1 240	192	
48	Бетонное покрытие	Тротуарная плитка, толщина 80 мм	м²	1 240	192	
49	Бетонное покрытие	Тротуарная плитка, толщина 80 мм	м²	1 240	192	
50	Бетонное покрытие	Тротуарная плитка, толщина 80 мм	м²	1 240	192	
51	Бетонное покрытие	Тротуарная плитка, толщина 80 мм	м²	1 240	192	
52	Бетонное покрытие	Тротуарная плитка, толщина 80 мм	м²	1 240	192	
53	Бетонное покрытие	Тротуарная плитка, толщина 80 мм	м²	1 240	192	
54	Бетонное покрытие	Тротуарная плитка, толщина 80 мм	м²	1 240	192	
55	Бетонное покрытие	Тротуарная плитка, толщина 80 мм	м²	1 240	192	
56	Бетонное покрытие	Тротуарная плитка, толщина 80 мм	м²	1 240	192	
57	Бетонное покрытие	Тротуарная плитка, толщина 80 мм	м²	1 240	192	
58	Бетонное покрытие	Тротуарная плитка, толщина 80 мм	м²	1 240	192	
59	Бетонное покрытие	Тротуарная плитка, толщина 80 мм	м²	1 240	192	
60	Бетонное покрытие	Тротуарная плитка, толщина 80 мм	м²	1 240	192	
61	Бетонное покрытие	Тротуарная плитка, толщина 80 мм	м²	1 240	192	
62	Бетонное покрытие	Тротуарная плитка, толщина 80 мм	м²	1 240	192	
63	Бетонное покрытие	Тротуарная плитка, толщина 80 мм	м²	1 240	192	
64	Бетонное покрытие	Тротуарная плитка, толщина 80 мм	м²	1 240	192	
65	Бетонное покрытие	Тротуарная плитка, толщина 80 мм	м²	1 240	192	
66	Бетонное покрытие	Тротуарная плитка, толщина 80 мм	м²	1 240	192	
67	Бетонное покрытие	Тротуарная плитка, толщина 80 мм	м²	1 240	192	
68	Бетонное покрытие	Тротуарная плитка, толщина 80 мм	м²	1 240	192	

Экспликация элементов благоустройства

Поз.	Наименование	Тип, марка, обозначение документа	Ед. изм.	Кол.	Масса ед., кг	Примечание
1	Бетонное покрытие	Тротуарная плитка, толщина 60 мм	м²	1 240	144	
2	Бетонное покрытие	Тротуарная плитка, толщина 80 мм	м²	1 240	192	
3	Бетонное покрытие	Тротуарная плитка, толщина 80 мм	м²	1 240	192	
4	Бетонное покрытие	Тротуарная плитка, толщина 80 мм	м²	1 240	192	
5	Бетонное покрытие	Тротуарная плитка, толщина 80 мм	м²	1 240	192	
6	Бетонное покрытие	Тротуарная плитка, толщина 80 мм	м²	1 240	192	
7	Бетонное покрытие	Тротуарная плитка, толщина 80 мм	м²	1 240	192	
8	Бетонное покрытие	Тротуарная плитка, толщина 80 мм	м²	1 240	192	
9	Бетонное покрытие	Тротуарная плитка, толщина 80 мм	м²	1 240	192	
10	Бетонное покрытие	Тротуарная плитка, толщина 80 мм	м²	1 240	192	
11	Бетонное покрытие	Тротуарная плитка, толщина 80 мм	м²	1 240	192	
12	Бетонное покрытие	Тротуарная плитка, толщина 80 мм	м²	1 240	192	
13	Бетонное покрытие	Тротуарная плитка, толщина 80 мм	м²	1 240	192	
14	Бетонное покрытие	Тротуарная плитка, толщина 80 мм	м²	1 240	192	
15	Бетонное покрытие	Тротуарная плитка, толщина 80 мм	м²	1 240	192	
16	Бетонное покрытие	Тротуарная плитка, толщина 80 мм	м²	1 240	192	
17	Бетонное покрытие	Тротуарная плитка, толщина 80 мм	м²	1 240	192	
18	Бетонное покрытие	Тротуарная плитка, толщина 80 мм	м²	1 240	192	
19	Бетонное покрытие	Тротуарная плитка, толщина 80 мм	м²	1 240	192	
20	Бетонное покрытие	Тротуарная плитка, толщина 80 мм	м²	1 240	192	
21	Бетонное покрытие	Тротуарная плитка, толщина 80 мм	м²	1 240	192	
22	Бетонное покрытие	Тротуарная плитка, толщина 80 мм	м²	1 240	192	
23	Бетонное покрытие	Тротуарная плитка, толщина 80 мм	м²	1 240	192	
24	Бетонное покрытие	Тротуарная плитка, толщина 80 мм	м²	1 240	192	
25	Бетонное покрытие	Тротуарная плитка, толщина 80 мм	м²	1 240	192	
26	Бетонное покрытие	Тротуарная плитка, толщина 80 мм	м²	1 240	192	
27	Бетонное покрытие	Тротуарная плитка, толщина 80 мм	м²	1 240	192	
28	Бетонное покрытие	Тротуарная плитка, толщина 80 мм	м²	1 240	192	
29	Бетонное покрытие	Тротуарная плитка, толщина 80 мм	м²	1 240	192	
30	Бетонное покрытие	Тротуарная плитка, толщина 80 мм	м²	1 240	192	
31	Бетонное покрытие	Тротуарная плитка, толщина 80 мм	м²	1 240	192	
32	Бетонное покрытие	Тротуарная плитка, толщина 80 мм	м²	1 240	192	
33	Бетонное покрытие	Тротуарная плитка, толщина 80 мм	м²	1 240	192	
34	Бетонное покрытие	Тротуарная плитка, толщина 80 мм	м²	1 240	192	
35	Бетонное покрытие	Тротуарная плитка, толщина 80 мм	м²	1 240	192	
36	Бетонное покрытие	Тротуарная плитка, толщина 80 мм	м²	1 240	192	
37	Бетонное покрытие	Тротуарная плитка, толщина 80 мм	м²	1 240	192	
38	Бетонное покрытие	Тротуарная плитка, толщина 80 мм	м²	1 240	192	
39	Бетонное покрытие	Тротуарная плитка, толщина 80 мм	м²	1 240	192	
40	Бетонное покрытие	Тротуарная плитка, толщина 80 мм	м²	1 240	192	
41	Бетонное покрытие	Тротуарная плитка, толщина 80 мм	м²	1 240	192	
42	Бетонное покрытие	Тротуарная плитка, толщина 80 мм	м²	1 240	192	
43	Бетонное покрытие	Тротуарная плитка, толщина 80 мм	м²	1 240	192	
44	Бетонное покрытие	Тротуарная плитка, толщина 80 мм	м²	1 240	192	
45	Бетонное покрытие	Тротуарная плитка, толщина 80 мм	м²	1 240	192	
46	Бетонное покрытие	Тротуарная плитка, толщина 80 мм	м²	1 240	192	
47	Бетонное покрытие	Тротуарная плитка, толщина 80 мм	м²	1 240	192	
48	Бетонное покрытие	Тротуарная плитка, толщина 80 мм	м²	1 240	192	
49	Бетонное покрытие	Тротуарная плитка, толщина 80 мм	м²	1 240	192	
50	Бетонное покрытие	Тротуарная плитка, толщина 80 мм	м²	1 240	192	
51	Бетонное покрытие	Тротуарная плитка, толщина 80 мм	м²	1 240	192	
52	Бетонное покрытие	Тротуарная плитка, толщина 80 мм	м²	1 240	192	
53	Бетонное покрытие	Тротуарная плитка, толщина 80 мм	м²	1 240	192	
54	Бетонное покрытие	Тротуарная плитка, толщина 80 мм	м²	1 240	192	
55	Бетонное покрытие	Тротуарная плитка, толщина 80 мм	м²	1 240	192	
56	Бетонное покрытие	Тротуарная плитка, толщина 80 мм	м²	1 240	192	
57	Бетонное покрытие	Тротуарная плитка, толщина 80 мм	м²	1 240	192	
58	Бетонное покрытие	Тротуарная плитка, толщина 80 мм	м²	1 240	192	
59	Бетонное покрытие	Тротуарная плитка, толщина 80 мм	м²	1 240	192	
60	Бетонное покрытие	Тротуарная плитка, толщина 80 мм	м²	1 240	192	
61	Бетонное покрытие	Тротуарная плитка, толщина 80 мм	м²	1 240	192	
62	Бетонное покрытие	Тротуарная плитка, толщина 80 мм	м²	1 240	192	
63	Бетонное покрытие	Тротуарная плитка, толщина 80 мм	м²	1 240	192	
64	Бетонное покрытие	Тротуарная плитка, толщина 80 мм	м²	1 240	192	
65	Бетонное покрытие	Тротуарная плитка, толщина 80 мм	м²	1 240	192	
66	Бетонное покрытие	Тротуарная плитка, толщина 80 мм	м²	1 240	192	
67	Бетонное покрытие	Тротуарная плитка, толщина 80 мм	м²	1 240	192	
68	Бетонное покрытие	Тротуарная плитка, толщина 80 мм	м²	1 240	192	

Ведомость малых архитектурных форм

Поз.	Наименование	Тип, марка, обозначение документа	Ед. изм.	Кол.	Масса ед., кг	Примечание
1	Бетонное покрытие	Тротуарная плитка, толщина 60 мм	м²	1 240	144	
2	Бетонное покрытие	Тротуарная плитка, толщина 80 мм	м²	1 240	192	
3	Бетонное покрытие	Тротуарная плитка, толщина 80 мм	м²	1 240	192	
4	Бетонное покрытие	Тротуарная плитка, толщина 80 мм	м²	1 240	192	
5	Бетонное покрытие	Тротуарная плитка, толщина 80 мм	м²	1 240	192	
6	Бетонное покрытие	Тротуарная плитка, толщина 80 мм	м²	1 240	192	
7	Бетонное покрытие	Тротуарная плитка, толщина 80 мм	м²	1 240	192	
8	Бетонное покрытие	Тротуарная плитка, толщина 80 мм	м²	1 240	192	
9	Бетонное покрытие	Тротуарная плитка, толщина 80 мм	м²	1 240	192	
10	Бетонное покрытие	Тротуарная плитка, толщина 80 мм	м²	1 240	192	
11	Бетонное покрытие	Тротуарная плитка, толщина 80 мм	м²	1 240	192	
12	Бетонное покрытие	Тротуарная плитка, толщина 80 мм	м²	1 240	192	
13	Бетонное покрытие	Тротуарная плитка, толщина 80 мм	м²	1 240	192	
14	Бетонное покрытие	Тротуарная плитка, толщина 80 мм	м²	1 240	192	
15	Бетонное покрытие	Тротуарная плитка, толщина 80 мм	м²	1 240	192	
16	Бетонное покрытие	Тротуарная плитка, толщина 80 мм	м²	1 240	192	
17	Бетонное покрытие	Тротуарная плитка, толщина 80 мм	м²	1 240	192	
18	Бетонное покрытие	Тротуарная плитка, толщина 80 мм	м²	1 240	192	
19	Бетонное покрытие	Тротуарная плитка, толщина 80 мм	м²	1 240	192	
20	Бетонное покрытие	Тротуарная плитка, толщина 80 мм	м²	1 240	192	
21	Бетонное покрытие	Тротуарная плитка, толщина 80 мм	м²	1 240	192	
22	Бетонное покрытие	Тротуарная плитка, толщина 80 мм	м²	1 240	192	
23	Бетонное покрытие	Тротуарная плитка, толщина 80 мм	м²	1 240	192	
24	Бетонное покрытие	Тротуарная плитка, толщина 80 мм	м²	1 240	192	
25	Бетонное покрытие	Тротуарная плитка, толщина 80 мм	м²	1 240	192	
26	Бетонное покрытие	Тротуарная плитка, толщина 80 мм	м²	1 240	192	
27	Бетонное покрытие	Тротуарная плитка, толщина 80 мм	м²	1 240	192	
28	Бетонное покрытие	Тротуарная плитка, толщина 80 мм	м²	1 240	192	
29	Бетонное покрытие	Тротуарная плитка, толщина 80 мм	м²	1 240	192	
30	Бетонное покрытие	Тротуарная плитка, толщина 80 мм	м²	1 240	192	
31	Бетонное покрытие	Тротуарная плитка, толщина 80 мм	м²	1 240	192	
32	Бетонное покрытие	Тротуарная плитка, толщина 80 мм	м²	1 240	192	
33	Бетонное покрытие	Тротуарная плитка, толщина 80 мм	м²	1 240	192	
34	Бетонное покрытие	Тротуарная плитка, толщина 80 мм	м²	1 240	192	
35	Бетонное покрытие	Тротуарная плитка, толщина 80 мм	м²	1 240	192	
36	Бетонное покрытие	Тротуарная плитка, толщина 80 мм	м²	1 240	192	
37	Бетонное покрытие	Тротуарная плитка, толщина 80 мм	м²	1 240	192	
38	Бетонное покрытие	Тротуарная плитка, толщина 80 мм	м²	1 240	192	
39	Бетонное покрытие	Тротуарная плитка, толщина 80 мм	м²	1 240	192	
40	Бетонное покрытие	Тротуарная плитка, толщина 80 мм	м²	1 240	192	
41	Бетонное покрытие	Тротуарная плитка, толщина 80 мм	м²	1 240	192	
42	Бетонное покрытие	Тротуарная плитка, толщина 80 мм	м²	1 240	192	
43	Бетонное покрытие	Тротуарная плитка, толщина 80 мм	м²	1 240	192	
44	Бетонное покрытие	Тротуарная плитка, толщина 80 мм	м²	1 240	192	
45	Бетонное покрытие	Тротуарная плитка, толщина 80 мм	м²	1 240	192	
46	Бетонное покрытие	Тротуарная плитка, толщина 80 мм	м²	1 240	192	
47	Бетонное покрытие	Тротуарная плитка, толщина 80 мм	м²	1 240	192	
48	Бетонное покрытие	Тротуарная плитка, толщина 80 мм	м²	1 240	192	
49	Бетонное покрытие	Тротуарная плитка, толщина 80 мм	м²	1 240	192	
50	Бетонное покрытие	Тротуарная плитка, толщина 80 мм	м²	1 240	192	
51	Бетонное покрытие	Тротуарная плитка, толщина 80 мм	м²	1 240	192	
52	Бетонное покрытие	Тротуарная плитка, толщина 80 мм	м²	1 240	192	
53	Бетонное покрытие	Тротуарная плитка, толщина 80 мм	м²	1 240	192	
54	Бетонное покрытие	Тротуарная плитка, толщина 80 мм	м²	1 240	192	
55	Бетонное покрытие	Тротуарная плитка, толщина 80 мм	м²	1 240	192	
56	Бетонное покрытие	Тротуарная плитка, толщина 80 мм	м²	1 240	192	
57	Бетонное покрытие	Тротуарная плитка, толщина 80 мм	м²	1 240	192	
58	Бетонное покрытие	Тротуарная плитка, толщина 80 мм	м²	1 240	192	
59	Бетонное покрытие	Тротуарная плитка, толщина 80 мм	м²	1 240	192	
60	Бетонное покрытие	Тротуарная плитка, толщина 80 мм	м²	1 240	192	
61	Бетонное покрытие	Тротуарная плитка, толщина 80 мм	м²	1 240	192	
62	Бетонное покрытие	Тротуарная плитка, толщина 80 мм	м²	1 240	192	
63	Бетонное покрытие	Тротуарная плитка, толщина 80 мм	м²	1 240	192	
64	Бетонное покрытие	Тротуарная плитка, толщина 80 мм	м²	1 240	192	
65	Бетонное покрытие	Тротуарная плитка, толщина 80 мм	м²	1 240	192	
66	Бетонное покрытие	Тротуарная плитка, толщина 80 мм	м²	1 240	192	
67	Бетонное покрытие	Тротуарная плитка, толщина 80 мм	м²	1 240	192	
68	Бетонное покрытие	Тротуарная плитка, толщина 80 мм	м²	1 240	192	

Ведомость оборудования детских и спортивных площадок

Поз.	Наименование	Тип, марка, обозначение документа	Ед. изм.	Кол.	Масса ед., кг	Примечание
1	Бетонное покрытие	Тротуарная плитка, толщина 60 мм	м²	1 240	144	
2	Бетонное покрытие	Тротуарная плитка, толщина 80 мм	м²	1 240	192	
3	Бетонное покрытие	Тротуарная плитка, толщина 80 мм	м²	1 240	192	
4	Бетонное покрытие	Тротуарная плитка, толщина 80 мм	м²	1 240	192	
5	Бетонное покрытие	Тротуарная плитка, толщина 80 мм	м²	1 240	192	
6	Бетонное покрытие	Тротуарная плитка, толщина 80 мм	м²	1 240	192	
7	Бетонное покрытие	Тротуарная плитка, толщина 80 мм	м²	1 240	192	
8	Бетонное покрытие	Тротуарная плитка, толщина 80 мм	м²	1 240	192	
9	Бетонное покрытие	Тротуарная плитка, толщина 80 мм	м²	1 240	192	
10	Бетонное покрытие	Тротуарная плитка, толщина 80 мм	м²	1 240	192	
11	Бетонное покрытие	Тротуарная плитка, толщина 80 мм	м²	1 240	192	
12	Бетонное покрытие	Тротуарная плитка, толщина 80 мм	м²	1 240	192	
13	Бетонное покрытие	Тротуарная плитка, толщина 80 мм	м²	1 240	192	
14	Бетонное покрытие	Тротуарная плитка, толщина 80 мм	м²	1 240	192	
15	Бетонное покрытие	Тротуарная плитка, толщина 80 мм	м²	1 240	192	
16	Бетонное покрытие	Тротуарная плитка, толщина 80 мм	м²	1 240	192	
17	Бетонное покрытие	Тротуарная плитка, толщина 80 мм	м²	1 240	192	
18	Бетонное покрытие	Тротуарная плитка, толщина 80 мм	м²	1 240	192	
19	Бетонное покрытие	Тротуарная плитка, толщина 80 мм	м²	1 240	192	
20	Бетонное покрытие	Тротуарная плитка, толщина 80 мм	м²	1 240	192	
21	Бетонное покрытие	Тротуарная плитка, толщина 80 мм	м²	1 240	192	
22	Бетонное покрытие	Тротуарная плитка, толщина 80 мм	м²	1 240	192	
23	Бетонное покрытие	Тротуарная плитка, толщина 80 мм	м²	1 240	192	
24	Бетонное покрытие	Тротуарная плитка, толщина 80 мм	м²	1 240	192	
25	Бетонное покрытие	Тротуарная плитка, толщина 80 мм	м²	1 240	192	
26	Бетонное покрытие	Тротуарная плитка, толщина 80 мм	м²	1 240	192	
27	Бетонное покрытие	Тротуарная плитка, толщина 80 мм	м²	1 240	192	
28	Бетонное покрытие	Тротуарная плитка, толщина 80 мм	м²	1 240	192	
29	Бетонное покрытие	Тротуарная плитка, толщина 80 мм	м²	1 240	192	
30	Бетонное покрытие	Тротуарная плитка, толщина 80 мм	м²	1 240	192	
31	Бетонное покрытие	Тротуарная плитка, толщина 80 мм	м²	1 240	192	
32	Бетонное покрытие	Тротуарная плитка, толщина 80 мм	м²	1 240	192	
33	Бетонное покрытие	Тротуарная плитка, толщина 80 мм	м²	1 240	192	
34	Бетонное покрытие	Тротуарная плитка, толщина 80 мм	м²	1 240	192	
35	Бетонное покрытие	Тротуарная плитка, толщина 80 мм	м²	1 240	192	
36	Бетонное покрытие	Тротуарная плитка, толщина 80 мм	м²	1 240	192	
37	Бетонное покрытие	Тротуарная плитка, толщина 80 мм	м²	1 240	192	
38	Бетонное покрытие	Тротуарная плитка, толщина 80 мм	м²	1 240	192	
39	Бетонное покрытие	Тротуарная плитка, толщина 80 мм	м²	1 240	192	
40	Бетонное покрытие	Тротуарная плитка, толщина 80 мм	м²	1 240	192	
41	Бетонное покрытие	Тротуарная плитка, толщина 80 мм	м²	1 240	192	
42	Бетонное покрытие	Тротуарная плитка, толщина 80 мм	м²	1 240	192	
43	Бетонное покрытие	Тротуарная плитка, толщина 80 мм	м²	1 240	192	
44	Бетонное покрытие	Тротуарная плитка, толщина 80 мм	м²	1 240	192	
45	Бетонное покрытие	Тротуарная плитка, толщина 80 мм	м²	1 240	192	
46	Бетонное покрытие	Тротуарная плитка, толщина 80 мм	м²	1 240	192	
47	Бетонное покрытие	Тротуарная плитка, толщина 80 мм	м²	1 240	192	
48	Бетонное покрытие	Тротуарная плитка, толщина 80 мм	м²	1 240	192	
49	Бетонное покрытие	Тротуарная плитка, толщина 80 мм	м²	1 240	192	
50	Бетонное покрытие	Тротуарная плитка, толщина 80 мм	м²	1 240	192	
51	Бетонное покрытие	Тротуарная плитка, толщина 80 мм	м²	1 240	192	
52	Бетонное покрытие	Тротуарная плитка, толщина 80 мм	м²	1 240	192	
53	Бетонное покрытие	Тротуарная плитка, толщина 80 мм	м²	1 240	192	
54	Бетонное покрытие	Тротуарная плитка, толщина 80 мм	м²	1 240	192	
55	Бетонное покрытие	Тротуарная плитка, толщина 80 мм	м²	1 240	192	
56	Бетонное покрытие	Тротуарная плитка, толщина 80 мм	м²	1 240	192	
57	Бетонное покрытие	Тротуарная плитка, толщина 80 мм	м²	1 240	192	
58	Бетонное покрытие	Тротуарная плитка, толщина 80 мм	м²	1 240	192	
59	Бетонное покрытие	Тротуарная плитка, толщина 80 мм	м²	1 240	192	
60	Бетонное покрытие	Тротуарная плитка, толщина 80 мм	м²	1 240	192	
61	Бетонное покрытие	Тротуарная плитка, толщина 80 мм	м²	1 240	192	
62	Бетонное покрытие	Тротуарная плитка, толщина 80 мм	м²	1 240	192	
63	Бетонное покрытие	Тротуарная плитка, толщина 80 мм	м²	1 240	192	
64	Бетонное покрытие	Тротуарная плитка, толщина 80 мм	м²	1 240	192	
65	Бетонное покрытие	Тротуарная плитка, толщина 80 мм	м²	1 240	192	
66	Бетонное покрытие	Тротуарная плитка, толщина 80 мм	м²	1 240	192	
67	Бетонное покрытие	Тротуарная плитка, толщина 80 мм	м²	1 240	192	
68	Бетонное покрытие	Тротуарная плитка, толщина 80 мм	м²	1 240	192	

Ведомость ограждений

Поз.	Наименование	Тип, марка, обозначение документа	Ед. изм.	Кол.	Масса ед., кг	Примечание
1	Бетонное покрытие	Тротуарная плитка, толщина 60 мм	м²	1 240	144	
2	Бетонное покрытие	Тротуарная плитка, толщина 80 мм	м²	1 240	192	
3	Бетонное покрытие	Тротуарная плитка, толщина 80 мм	м²	1 240	192	
4	Бетонное покрытие	Тротуарная плитка, толщина 80 мм	м²	1 240	192	
5	Бетонное покрытие	Тротуарная плитка, толщина 80 мм	м²	1 240	192	
6	Бетонное покрытие	Тротуарная плитка, толщина 80 мм	м²	1 240	192	
7	Бетонное покрытие	Тротуарная плитка, толщина 80 мм	м²	1 240	192	
8	Бетонное покрытие	Тротуарная плитка, толщина 80 мм	м²	1 240	192	
9	Бетонное покрытие	Тротуарная плитка, толщина 80 мм	м²	1 240	192	
10	Бетонное покрытие	Тротуарная плитка, толщина 80 мм	м²	1 240	192	
11	Бетонное покрытие	Тротуарная плитка, толщина 80 мм	м²	1 240	192	
12	Бетонное покрытие	Тротуарная плитка, толщина 80 мм	м²	1 240	192	
13	Бетонное покрытие	Тротуарная плитка, толщина 80 мм	м²	1 240	192	
14	Бетонное покрытие	Тротуарная плитка, толщина 80 мм	м²	1 240	192	
15	Бетонное покрытие	Тротуарная плитка, толщина 80 мм	м²	1 240	192	
16	Бетонное покрытие	Тротуарная плитка, толщина 80 мм	м²	1 240	192	
17	Бетонное покрытие	Тротуарная плитка, толщина 80 мм	м²	1 240	192	
18	Бетонное покрытие	Тротуарная плитка, толщина 80 мм	м²	1 240	192	
19	Бетонное покрытие	Тротуарная плитка, толщина 80 мм	м²	1 240	192	
20	Бетонное покрытие	Тротуарная плитка, толщина 80 мм	м²	1 240	192	
21	Бетонное покрытие	Тротуарная плитка, толщина 80 мм	м²	1 240	192	
22	Бетонное покрытие	Тротуарная плитка, толщина 80 мм	м²	1 240	192	
23	Бетонное покрытие	Тротуарная плитка, толщина 80 мм	м²	1 240	192	
24	Бетонное покрытие	Тротуарная плитка, толщина 80 мм	м²	1 240	192	
25	Бетонное покрытие	Тротуарная плитка, толщина 80 мм	м²	1 240	192	
26	Бетонное покрытие	Тротуарная плитка, толщина 80 мм	м²	1 240	192	
27	Бетонное покрытие	Тротуарная плитка, толщина 80 мм	м²	1 240	192	
28	Бетонное покрытие	Тротуарная плитка, толщина 80 мм	м²	1 240	192	
29	Бетонное покрытие	Тротуарная плитка, толщина 80 мм	м²	1 240	192	
30	Бетонное покрытие	Тротуарная плитка, толщина 80 мм	м²	1 240	192	
31	Бетонное покрытие	Тротуарная плитка, толщина 80 мм	м²	1 240	192	
32	Бетонное покрытие	Тротуарная плитка, толщина 80 мм	м²	1 240	192	
33	Бетонное покрытие	Тротуарная плитка, толщина 80 мм	м²	1 240	192	
34	Бетонное покрытие	Тротуарная плитка, толщина 80 мм	м²	1 240	192	
35	Бетонное покрытие	Тротуарная плитка, толщина 80 мм	м²	1 240	192	
36	Бетонное покрытие	Тротуарная плитка, толщина 80 мм	м²	1 240	192	
37	Бетонное покрытие	Тротуарная плитка, толщина 80 мм	м²	1 240	192	
38	Бетонное покрытие	Тротуарная плитка, толщина 80 мм	м²	1 240	192	
39	Бетонное покрытие	Тротуарная плитка, толщина 80 мм	м²	1 240	192	
40	Бетонное покрытие	Тротуарная плитка, толщина 80 мм	м²	1 240	192	
41	Бетонное покрытие	Тротуарная плитка, толщина 80 мм	м²	1 240	192	
42	Бетонное покрытие	Тротуарная плитка, толщина 80 мм	м²	1 240	192	
43	Бетонное покрытие	Тротуарная плитка, толщина 80 мм	м²	1 240	192	
44	Бетонное покрытие	Тротуарная плитка, толщина 80 мм	м²	1 240	192	
45	Бетонное покрытие	Тротуарная плитка, толщина 80 мм	м²	1 240	192	
46	Бетонное покрытие	Тротуарная плитка, толщина 80



Этаж (17)

მისაწვდომობის გეგმა

ობიექტი

მრავალფუნქციური
საცხოვრებელი
კომპლექსი

მისამართი

თბილისი
გორგასლის ქუჩა N40
ს.კ. 01.18.09.005.024

არქიტექტორი

ლ. ოქროპირიძე

კონსტრუქტორი

ზ. კიზირია

ექსპლიკაცია

პირობითი ნიშნები

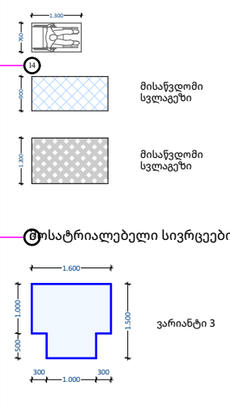

მოსატრიალებელი სივრცეები

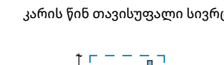

კარის წინ თავისუფალი სივრცე

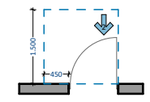

თავისუფალი სივრცე კართან მანევრირებისათვი
ანკამიანი კარი
წინიდან მისაწვდომი - გამოწევით გაღება

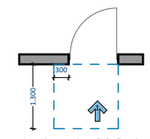

თავისუფალი სივრცე კართან მანევრირებისათვი
ანკამიანი კარი
წინიდან მისაწვდომი - მიწოლით გაღება

შენიშვნები

1. ნახაზი მომზადებული მისაწვდომობის სტანდარტების მიხედვით.

2. ზომები მოცემულია მილიმეტრებში.

3. იატაკის ზედაპირები მოეწყობა ისე, რომ იქნება მდგრადი, მყარი და არასრიალა.

4. განათების სამართავები ელექტრო გამანაწილებლები ელექტრო ჩამრთველები და დენსართები ტემპერატურის მარეგულირებლები მოწყობილობების სამართავები წყალსადენი სისტემის მოწყობილობების მარეგულირებლები და დამცავი და ორმხრივი საკომუნიკაციო სისტემების სამართავები "ა" ტიპის ერთეულში მოეწყობა სტანდარტის 309-ე ქვეთავის შესაბამისად.

5. სინათლის ჩამრთველები ელექტრო ჩამრთველები დენსართები ტემპერატურის მარეგულირებლები ელექტრო გამანაწილებლები და უსაფრთხოების ან შიდასაკომუნიკაციო სისტემების სამართავები "ბ" ტიპის ერთეულებში მოეწყობა სტანდარტის 309.2 და 1104.1.1 ქვეთავების მიხედვით.

ნახაზი

ფურცლის ზომა
A2

მასშტაბი
1:200

ფურცლის ნომერი
2

თბილისი 2022 წ.

1:200

3 sarTuli (3)

S-01

S-02

S-03

-03

E-1-1

E-2

E-3

ობიექტი	ბინა №40
ობიექტის მისამართი	ქ. თბილისი, ისანი, ნ.ნადირაძის ქ. №309, კვ.№ 1104
ნახაზის დასახელება	ბინის გეგმა
ნახაზის ნომერი	S-03
მასშტაბი	1:200
პროექტის ეტაპი	ესკიზური პროექტი
ავტორი	არქიტექტორი ნ.ბერიძე

1. ნახაზი დამზადებულია ესკიზური პროექტის ფარგლებში.
2. ზომები მოცემულია მილიმეტრებში.
3. ოთახების დასახელება მოცემულია სამშენებლო ნახაზების მიხედვით.
4. ბინის ფართი გაანგარიშებულია ბინის საზღვრებში, ბინის შიდა კედლების ღერძების გასწვრივ, ასევე აივნების ფართი გაანგარიშებულია 50%-ის კოეფიციენტით.
5. სველი წერტილების იატაკის დონე დაბალია საერთო დონეზე 5 სმ-ით.

ავტორი	ნ.ბერიძე
ფორმატი	A2
მასშტაბი	1:200
ფურცლის ნომერი	3
ფურცლების რაოდენობა	3

ბინის ფართი 2022 წ.

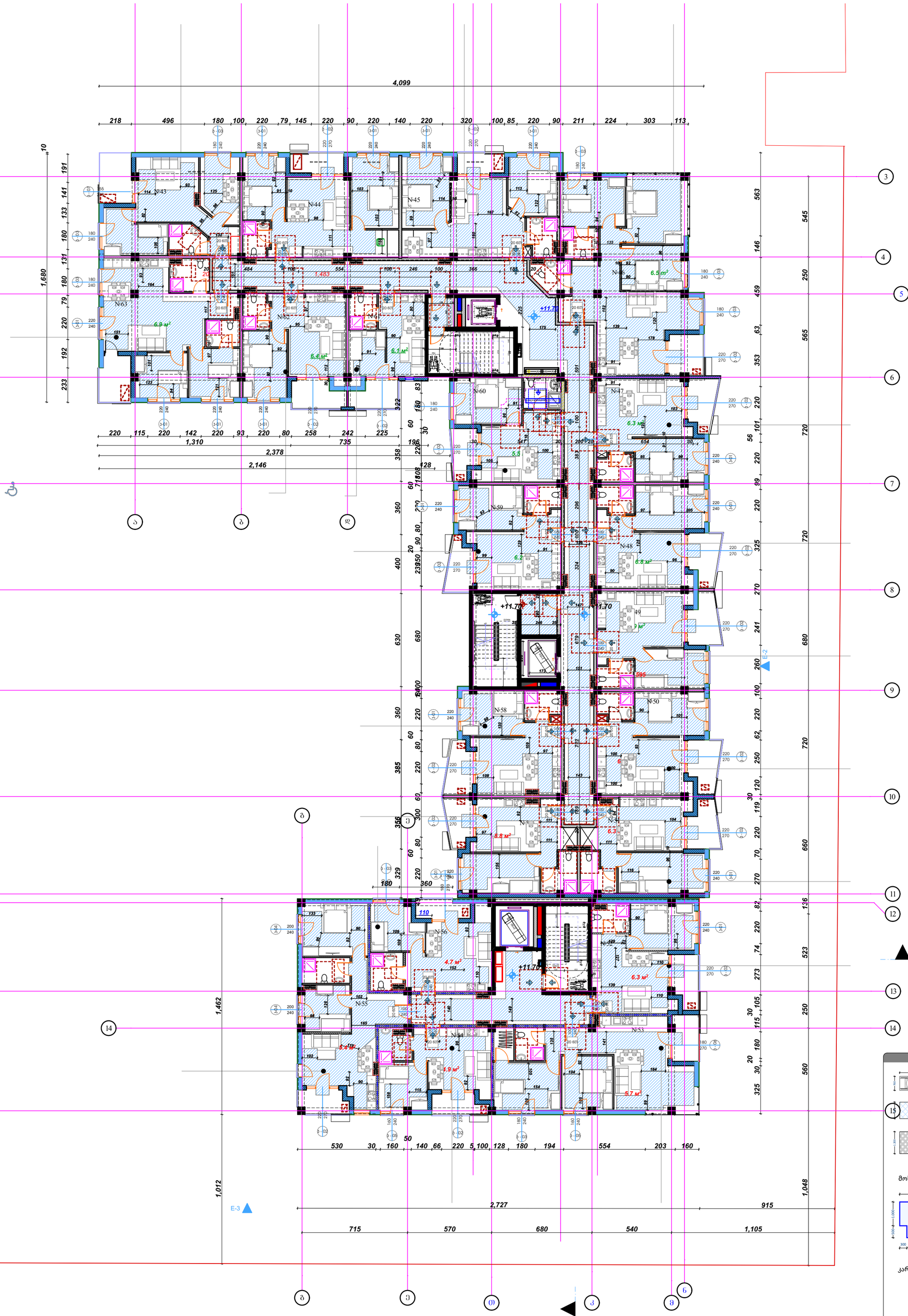

Этаж (3)

პირობითი ნიშნები

- მისაწვდომი სვლაგეზი
- მისაწვდომი სვლაგეზი

მოსატრიალებელი სივრცეები

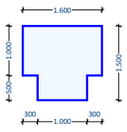

ვარიანტი 3

კარის წინ თავისუფალი სივრცე

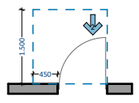

თავისუფალი სივრცე კართან მანევრირებისათვი ანგაჩიანი კარი
წინიდან მისაწვდომი - გამოწვევით გაღება

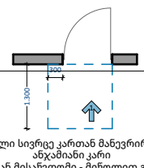

თავისუფალი სივრცე კართან მანევრირებისათვი ანგაჩიანი კარი
წინიდან მისაწვდომი - მიწოლით გაღება

მისაწვდომობის გეგმა

ობიექტი

მრავალფუნქციური საცხოვრებელი კომპლექსი

მისამართი

თბილისი
გორგასლის ქუჩა N40
ს.კ. 01.18.09.005.024

არქიტექტორი

ლ. ოქროპირიძე

კონსტრუქტორი

ზ. კიზირია

ექსპლიკაცია

შენიშვნები

1. ნახაზი მომზადებული მისაწვდომობის სტანდარტების მიხედვით.

2. ზომები მოცემულია მილიმეტრებში.

3. იატაკის ზედაპირები მოეწყობა ისე, რომ იქნება მდგრადი, მყარი და არასრიალა.

4. განათების სამართავები ელექტრო გამანაწილებლები ელექტრო ჩამრთველები და დენსართები ტემპერატურის მარეგულირებლები მოწყობილობების სამართავები წყალსადენი სისტემის მოწყობილობების მარეგულირებლები და დამცავი და ორმხრივი საკომუნიკაციო სისტემების სამართავები "ა" ტიპის ერთეულში მოეწყობა სტანდარტის 309-ე ქვეთავის შესაბამისად.

5. სინათლის ჩამრთველები ელექტრო ჩამრთველები დენსართები ტემპერატურის მარეგულირებლები ელექტრო გამანაწილებლები და უსაფრთხოების ან შიდასაკომუნიკაციო სისტემების სამართავები "ბ" ტიპის ერთეულებში მოეწყობა სტანდარტის 309.2 და 1104.1.1 ქვეთავების მიხედვით.

ნახაზი

ფურცლის ზომა

A2

მასშტაბი

1:200

ფურცლის ნომერი

თბილისი 2022 წ.

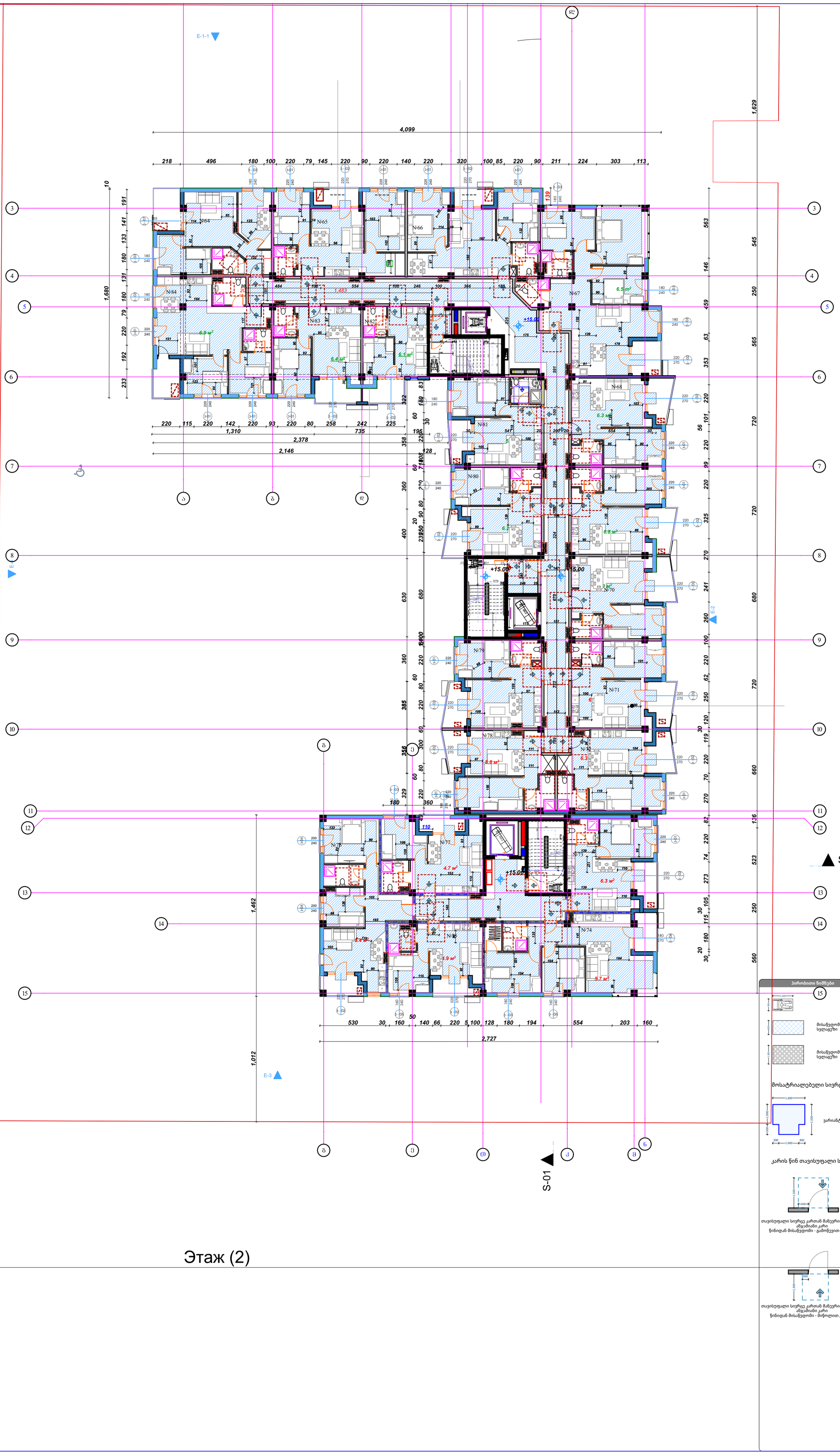

მისაწვდომობის გეგმა

ობიექტი

მრავალფუნქციური საცხოვრებელი კომპლექსი

მისამართი

თბილისი
გორგასლის ქუჩა N40
ს.კ. 01.18.09.005.024

არქიტექტორი

ლ. ოქროპირიძე

კონსტრუქტორი

ზ. კიზირია

ექსპლიკაცია

პირობითი ნიშნები

მისაწვდომი სვლაგეზი

მისაწვდომი სვლაგეზი

მოსატრიალებელი სივრცეები

ვარიანტი 3

კარის წინ თავისუფალი სივრცე

თავისუფალი სივრცე კართან მანევრირებისათვის ანკამიანი კარი
წინიდან მისაწვდომი - გამოწევით გაღება

თავისუფალი სივრცე კართან მანევრირებისათვის ანკამიანი კარი
წინიდან მისაწვდომი - მიწოლით გაღება

შენიშვნები

1. ნახაზი მომზადებული მისაწვდომობის სტანდარტების მიხედვით.

2. ზომები მოცემულია მილიმეტრებში.

3. იატაკის ზედაპირები მოეწყობა ისე, რომ იქნება მდგრადი, მყარი და არასრიალა.

4. განათების სამართავები ელექტრო გამანაწილებლები ელექტრო ჩამრთველები და დენსართები ტემპერატურის მარეგულირებლები მოწყობილობების სამართავები წყალსადენი სისტემის მოწყობილობების მარეგულირებლები და დამცავი და ორმხრივი საკომუნიკაციო სისტემების სამართავები "ა" ტიპის ერთეულში მოეწყობა სტანდარტის 309-ე ქვეთავის შესაბამისად.

5. სინათლის ჩამრთველები ელექტრო ჩამრთველები დენსართები ტემპერატურის მარეგულირებლები ელექტრო გამანაწილებლები და უსაფრთხოების ან შიდასაკომუნიკაციო სისტემების სამართავები "ბ" ტიპის ერთეულებში მოეწყობა სტანდარტის 309.2 და 1104.1.1 ქვეთავების მიხედვით.

ნახაზი

ფურცლის ზომა

A2

მასშტაბი

1:200

ფურცლის ნომერი

თბილისი 2022 წ.

Этаж (2)

Этаж (2)

მისაწვდომობის გეგმა

ობიექტი

მრავალფუნქციური საცხოვრებელი კომპლექსი

მისამართი

თბილისი
გორგასლის ქუჩა N40
ს.კ. 01.18.09.005.024

არქიტექტორი

ლ. ოქროპირიძე

კონსტრუქტორი

ზ. კიზირია

ექსპლიკაცია

შენიშვნები

1. ნახაზი მომზადებული მისაწვდომობის სტანდარტების მიხედვით.

2. ზომები მოცემულია მილიმეტრებში.

3. იატაკის ზედაპირები მოეწყობა ისე, რომ იქნება მდგრადი, მყარი და არასრიალა.

4. განათების სამართავები ელექტრო გამანაწილებლები ელექტრო ჩამრთველები და დენსართები ტემპერატურის მარეგულირებლები მოწყობილობების სამართავები წყალსადენი სისტემის მოწყობილობების მარეგულირებლები და დამცავი და ორმხრივი საკომუნიკაციო სისტემების სამართავები "ა" ტიპის ერთეულში მოეწყობა სტანდარტის 309-ე ქვეთავის შესაბამისად.

5. სინათლის ჩამრთველები ელექტრო ჩამრთველები დენსართები ტემპერატურის მარეგულირებლები ელექტრო გამანაწილებლები და უსაფრთხოების ან შიდასაკომუნიკაციო სისტემების სამართავები "ბ" ტიპის ერთეულებში მოეწყობა სტანდარტის 309.2 და 1104.1.1 ქვეთავების მიხედვით.

ნახაზი

ფურცლის ზომა
A2

მასშტაბი
1:200

ფურცლის ნომერი

თბილისი 2022 წ.

პირობითი ნიშნები

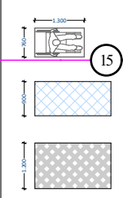

მოსატრიალებელი სივრცეები

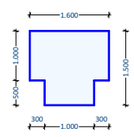

ვარიანტი 3

კარის წინ თავისუფალი სივრცე

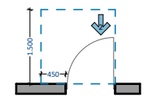

თავისუფალი სივრცე კართან მანევრირებისათვის ანკაშიანი კარი
წინიდან მისაწვდომი - გამოწევით გაღება

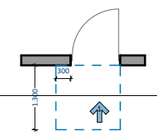

თავისუფალი სივრცე კართან მანევრირებისათვის ანკაშიანი კარი
წინიდან მისაწვდომი - მიწოლით გაღება

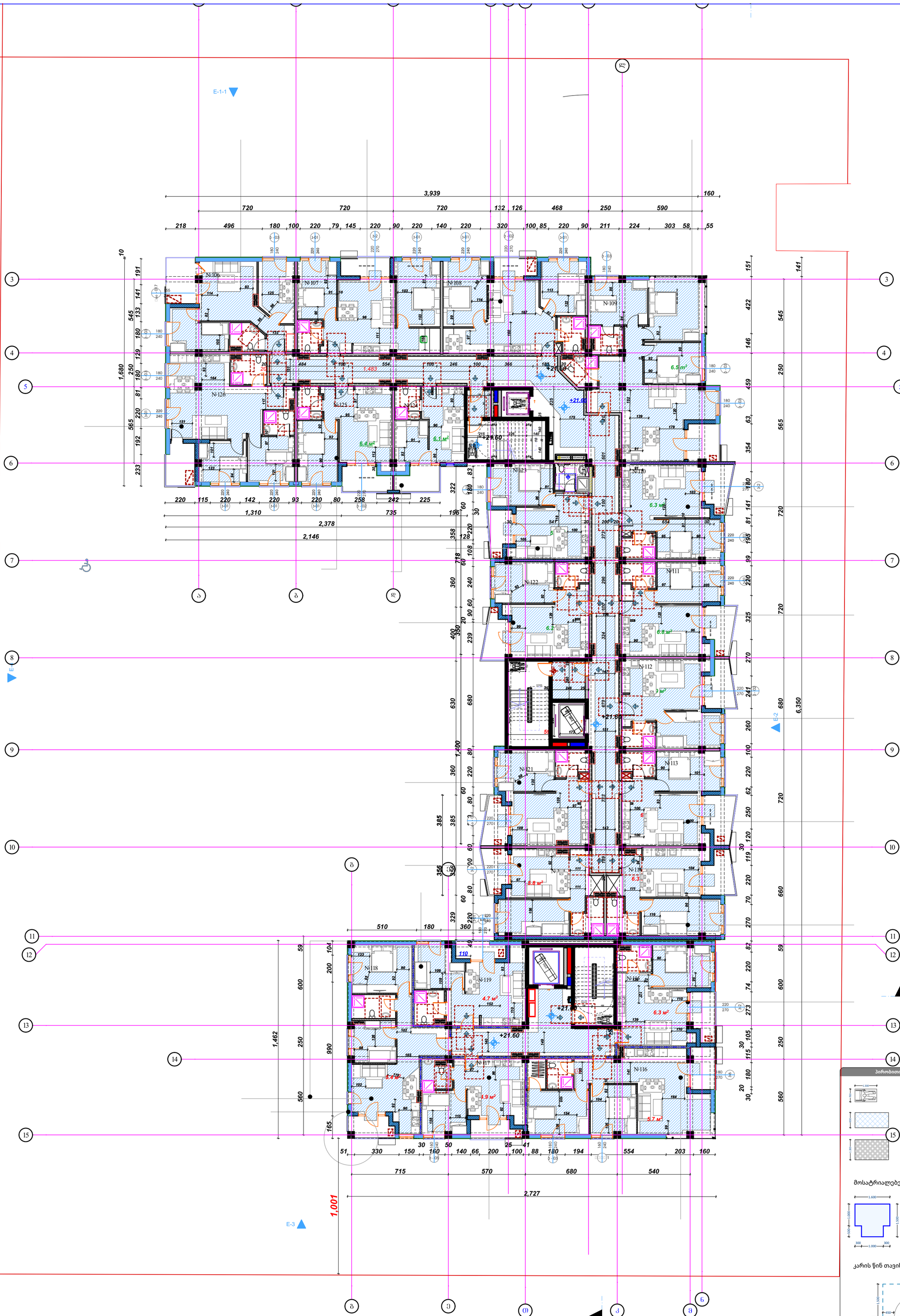

Этаж (3)

პირობითი ნიშნები

მოსატრიალებელი სივრცეები

კარის წინ თავისუფალი სივრცე

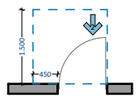

თავისუფალი სივრცე კართან მანევრირებისათვის ანჯამიანი კარი
წინიდან მისაწვდომი - გამოწევით გაღება

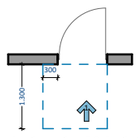

თავისუფალი სივრცე კართან მანევრირებისათვის ანჯამიანი კარი
წინიდან მისაწვდომი - მიწოლით გაღება

მისაწვდომობის გეგმა

ობიექტი

მრავალფუნქციური საცხოვრებელი კომპლექსი

მისამართი

თბილისი
გორგასლის ქუჩა N40
ს.კ. 01.18.09.005.024

არქიტექტორი

ლ. ოქროპირიძე

კონსტრუქტორი

ზ. კიზირია

ექსპლიკაცია

შენიშვნები

1. ნახაზი მომზადებული მისაწვდომობის სტანდარტების მიხედვით.

2. ზომები მოცემულია მილიმეტრებში.

3. იატაკის ზედაპირები მოეწყობა ისე, რომ იქნება მდგრადი, მყარი და არასრიალა.

4. განათების სამართავები ელექტრო გამანაწილებლები ელექტრო ჩამრთველები და დენსართები ტემპერატურის მარეგულირებლები მოწყობილობების სამართავები წყალსადენი სისტემის მოწყობილობების მარეგულირებლები და დამცავი და ორმხრივი საკომუნიკაციო სისტემების სამართავები "ა" ტიპის ერთეულში მოეწყობა სტანდარტის 309-ე ქვეთავის შესაბამისად.

5. სინათლის ჩამრთველები ელექტრო ჩამრთველები დენსართები ტემპერატურის მარეგულირებლები ელექტრო გამანაწილებლები და უსაფრთხოების ან შიდასაკომუნიკაციო სისტემების სამართავები "ბ" ტიპის ერთეულებში მოეწყობა სტანდარტის 309.2 და 1104.1.1 ქვეთავების მიხედვით.

ნახაზი

ფურცლის ზომა
A2

მასშტაბი
1:200

ფურცლის ნომერი

თბილისი 2022 წ.

Этаж (3)

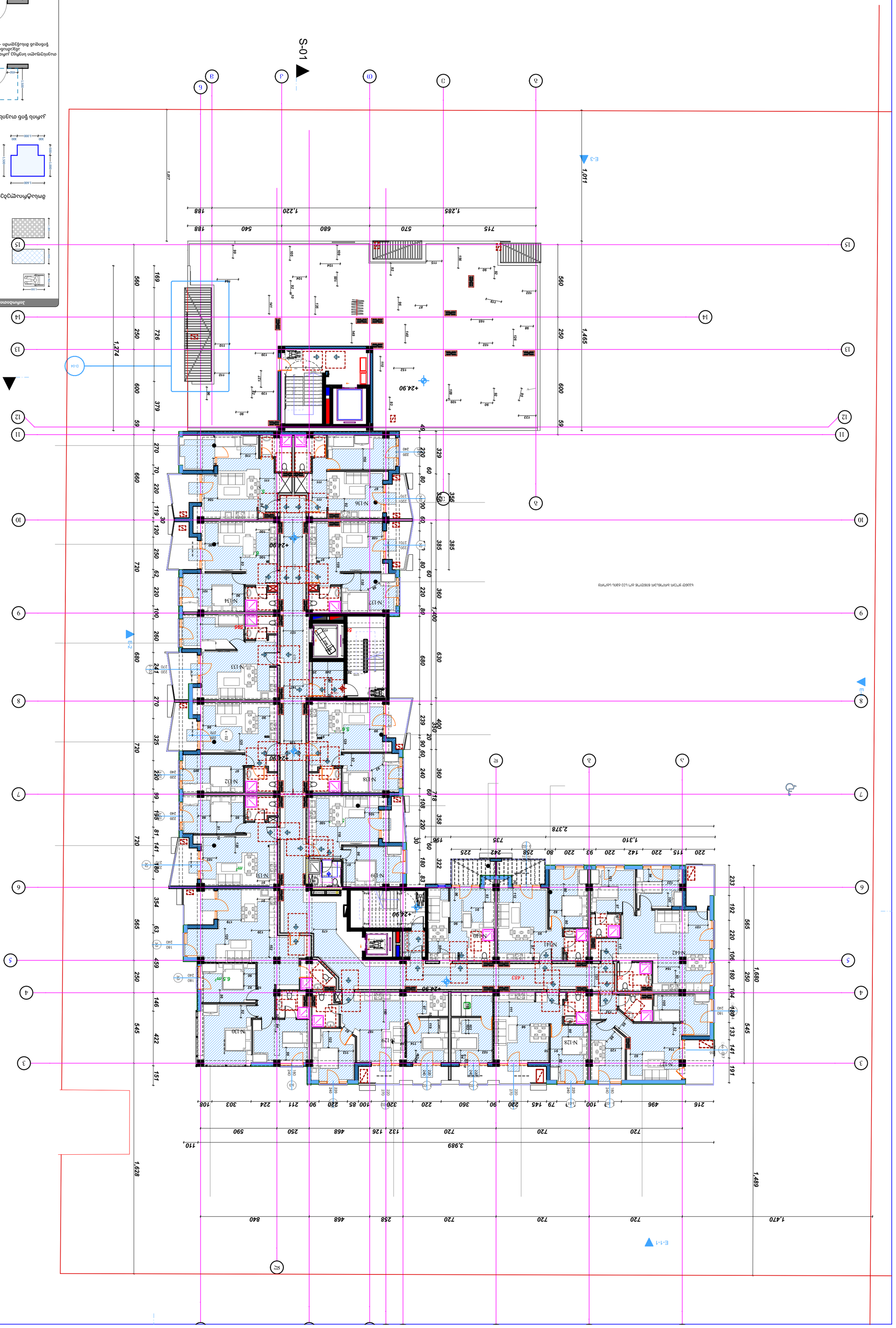

Этаж (3)

Экспликация помещений

№	Наименование	Площадь, м²
N-127	Квартира	49.6
N-128	Квартира	49.6
N-129	Квартира	49.6
N-130	Квартира	49.6
N-131	Квартира	49.6
N-132	Квартира	49.6
N-133	Квартира	49.6
N-134	Квартира	49.6
N-135	Квартира	49.6
N-136	Квартира	49.6
N-137	Квартира	49.6
N-138	Квартира	49.6
N-139	Квартира	49.6
N-140	Квартира	49.6
N-141	Квартира	49.6
N-142	Квартира	49.6

Условные обозначения

- Граница помещения
- Несущая стена
- Перегородка
- Дверной проем
- Окно
- Балконное ограждение
- Лестница

Примечания

1. Размеры даны в миллиметрах, если не указано иное.
2. Уровень пола принят за нулевую отметку.
3. Все помещения имеют естественное освещение.
4. Высота потолков в жилых помещениях — 3000 мм.
5. Вентиляция осуществляется через приточные клапаны в оконных блоках и вытяжные каналы.

Спецификация оконных блоков

Марка	Ширина, мм	Высота, мм	Количество
ОК-1	1500	1500	12
ОК-2	1200	1500	8
ОК-3	1800	1500	6
ОК-4	600	1500	4

Спецификация дверных блоков

Марка	Ширина, мм	Высота, мм	Количество
ДВ-1	900	2100	16
ДВ-2	800	2100	14
ДВ-3	700	2100	10
ДВ-4	1200	2100	2

Ведомость отделки помещений

№	Наименование	Пол	Стены	Потолок
N-127	Квартира	Ламинат	Краска	Краска
N-128	Квартира	Ламинат	Краска	Краска
N-129	Квартира	Ламинат	Краска	Краска
N-130	Квартира	Ламинат	Краска	Краска
N-131	Квартира	Ламинат	Краска	Краска
N-132	Квартира	Ламинат	Краска	Краска
N-133	Квартира	Ламинат	Краска	Краска
N-134	Квартира	Ламинат	Краска	Краска
N-135	Квартира	Ламинат	Краска	Краска
N-136	Квартира	Ламинат	Краска	Краска
N-137	Квартира	Ламинат	Краска	Краска
N-138	Квартира	Ламинат	Краска	Краска
N-139	Квартира	Ламинат	Краска	Краска
N-140	Квартира	Ламинат	Краска	Краска
N-141	Квартира	Ламинат	Краска	Краска
N-142	Квартира	Ламинат	Краска	Краска

Ведомость перемычек

Марка	Сечение, мм	Длина, мм	Количество
ПР-1	250×220	1500	12
ПР-2	250×220	1800	8
ПР-3	250×220	2100	6
ПР-4	250×220	2400	4

Ведомость перегородок

Тип	Толщина, мм	Материал	Площадь, м²
П-1	120	Гипсокартон	412.5
П-2	100	Гипсокартон	318.0
П-3	80	Гипсокартон	256.4
П-4	250	Кирпич	198.7

Ведомость фундаментов

Марка	Сечение, мм	Длина, мм	Количество
Ф-1	600×300	1000	24
Ф-2	600×300	1200	18
Ф-3	600×300	1400	12
Ф-4	600×300	1600	8

Ведомость ограждений

Тип	Высота, мм	Длина, мм	Материал
О-1	1100	1200	Металл
О-2	1100	1500	Металл
О-3	1100	1800	Металл
О-4	1100	2100	Металл

Ведомость прочих элементов

Позиция	Наименование	Количество
1	Почтовый ящик	16
2	Мусоропровод	1
3	Лифт	2
4	Пожарный гидрант	1
5	Информационный стенд	1
6	Урна	2

Ведомость малых архитектурных форм

Позиция	Наименование	Количество
1	Скамья	4
2	Урна	2
3	Велопарковка	1
4	Качели	1
5	Песочница	1
6	Горка	1
7	Турник	1
8	Спортивный комплекс	1
9	Беседка	1
10	Фонтан	1
11	Клумба	6
12	Газон	1
13	Дорожка	1
14	Площадка	1
15	Ограждение	1
16	Шлагбаум	1
17	Видеокамера	4
18	Освещение	12
19	Знак	3
20	Разметка	1
21	Бордюр	1
22	Пандус	1
23	Ступени	1
24	Перила	1
25	Поручень	1
26	Козырек	1
27	Навес	1
28	Тент	1
29	Зонт	1
30	Стол	1
31	Стул	1
32	Мангал	1
33	Барбекю	1
34	Костровище	1
35	Колодец	1
36	Водоразборная колонка	1
37	Пожарный щит	1
38	Огнетушитель	1
39	Аптечка	1
40	Носилки	1
41	Лестница	1
42	Крюк	1
43	Багор	1
44	Топор	1
45	Лопата	1
46	Ведро	1
47	Песок	1
48	Ящик	1
49	Щит	1
50	Стенд	1
51	Доска	1
52	Мел	1
53	Губка	1
54	Указка	1
55	Глобус	1
56	Карта	1
57	Плакат	1
58	Книга	1
59	Журнал	1
60	Газета	1
61	Письмо	1
62	Конверт	1
63	Марка	1
64	Открытка	1
65	Календарь	1
66	Часы	1
67	Термометр	1
68	Барометр	1
69	Гигрометр	1
70	Анемометр	1
71	Флюгер	1
72	Компас	1
73	Бинокль	1
74	Подзорная труба	1
75	Телескоп	1
76	Микроскоп	1
77	Весы	1
78	Гиря	1
79	Линейка	1
80	Транспортир	1
81	Циркуль	1
82	Угольник	1
83	Рейсшина	1
84	Чертежная доска	1
85	Кульман	1
86	Стол чертежный	1
87	Табурет	1
88	Кресло	1
89	Диван	1
90	Шкаф	1
91	Полка	1
92	Стеллаж	1
93	Тумба	1
94	Комод	1
95	Зеркало	1
96	Вешалка	1
97	Обувница	1
98	Зонтница	1
99	Коврик	1
100	Половик	1
101	Ковер	1
102	Дорожка	1
103	Штора	1
104	Карниз	1
105	Жалюзи	1
106	Рулонная штора	1
107	Москитная сетка	1
108	Форточка	1
109	Фрамуга	1
110	Створка	1
111	Ручка	1
112	Замок	1
113	Петля	1
114	Доводчик	1
115	Ограничитель	1
116	Упор	1
117	Задвижка	1
118	Щеколда	1
119	Крючок	1
120	Глазок	1
121	Звонок	1
122	Домофон	1
123	Видеодомофон	1
124	Кодовый замок	1
125	Считыватель	1
126	Турникет	1
127	Шлагбаум	1
128	Ворота	1
129	Калитка	1
130	Забор	1
131	Сетка	1
132	Ограждение	1
133	Перила	1
134	Поручень	1
135	Козырек	1
136	Навес	1
137	Тент	1
138	Зонт	1
139	Стол	1
140	Стул	1
141	Мангал	1
142	Барбекю	1
143	Костровище	1
144	Колодец	1
145	Водоразборная колонка	1
146	Пожарный щит	1
147	Огнетушитель	1
148	Аптечка	1
149	Носилки	1
150	Лестница	1
151	Крюк	1
152	Багор	1
153	Топор	1
154	Лопата	1
155	Ведро	1
156	Песок	1
157	Ящик	1
158	Щит	1
159	Стенд	1
160	Доска	1
161	Мел	1
162	Губка	1
163	Указка	1
164	Глобус	1
165	Карта	1
166	Плакат	1
167	Книга	1
168	Журнал	1
169	Газета	1
170	Письмо	1
171	Конверт	1
172	Марка	1
173	Открытка	1
174	Календарь	1
175	Часы	1
176	Термометр	1
177	Барометр	1
178	Гигрометр	1
179	Анемометр	1
180	Флюгер	1
181	Компас	1
182	Бинокль	1
183	Подзорная труба	1
184	Телескоп	1
185	Микроскоп	1
186	Весы	1
187	Гиря	1
188	Линейка	1
189	Транспортир	1
190	Циркуль	1
191	Угольник	1
192	Рейсшина	1
193	Чертежная доска	1
194	Кульман	1
195	Стол чертежный	1
196	Табурет	1
197	Кресло	1
198	Диван	1
199	Шкаф	1
200	Полка	1
201	Стеллаж	1
202	Тумба	1
203	Комод	1
204	Зеркало	1
205	Вешалка	1
206	Обувница	1
207	Зонтница	1
208	Коврик	1
209	Половик	1
210	Ковер	1
211	Дорожка	1
212	Штора	1
213	Карниз	1
214	Жалюзи	1
215	Рулонная штора	1
216	Москитная сетка	1
217	Форточка	1
218	Фрамуга	1
219	Створка	1
220	Ручка	1
221	Замок	1
222	Петля	1
223	Доводчик	1
224	Ограничитель	1
225	Упор	1
226	Задвижка	1
227	Щеколда	1
228	Крючок	1
229	Глазок	1
230	Звонок	1
231	Домофон	1
232	Видеодомофон	1
233	Кодовый замок	1
234	Считыватель	1
235	Турникет	1
236	Шлагбаум	1
237	Ворота	1
238	Калитка	1
239	Забор	1
240	Сетка	1
241	Ограждение	1
242	Перила	1
243	Поручень	1
244	Козырек	1
245	Навес	1
246	Тент	1
247	Зонт	1
248	Стол	1
249	Стул	1
250	Мангал	1
251	Барбекю	1
252	Костровище	1
253	Колодец	1
254	Водоразборная колонка	1
255	Пожарный щит	1
256	Огнетушитель	1
257	Аптечка	1
258	Носилки	1
259	Лестница	1
260	Крюк	1
261	Багор	1
262	Топор	1
263	Лопата	1
264	Ведро	1
265	Песок	1
266	Ящик	1
267	Щит	1
268	Стенд	1
269	Доска	1
270	Мел	1
271	Губка	1
272	Указка	1
273	Глобус	1
274	Карта	1
275	Плакат	1
276	Книга	1
277	Журнал	1
278	Газета	1
279	Письмо	1
280	Конверт	1
281	Марка	1
282	Открытка	1
283	Календарь	1
284	Часы	1
285	Термометр	1
286	Барометр	1
287	Гигрометр	1
288	Анемометр	1
289	Флюгер	1
290	Компас	1
291	Бинокль	1
292	Подзорная труба	1
293	Телескоп	1
294	Микроскоп	1
295	Весы	1
296	Гиря	1
297	Линейка	1
298	Транспортир	1
299	Циркуль	1
300	Угольник	1
301	Рейсшина	1
302	Чертежная доска	1
303	Кульман	1
304	Стол чертежный	1
305	Табурет	1
306	Кресло	1
307	Диван	1
308	Шкаф	1
309	Полка	1
310	Стеллаж	1
311	Тумба	1
312	Комод	1
313	Зеркало	1
314	Вешалка	1
315	Обувница	1
316	Зонтница	1
317	Коврик	1
318	Половик	1
319	Ковер	1
320	Дорожка	1
321	Штора	1
322	Карниз	1
323	Жалюзи	1
324	Рулонная штора	1
325	Москитная сетка	1
326	Форточка	1
327	Фрамуга	1
328	Створка	1
329	Ручка	1
330	Замок	1
331	Петля	1
332	Доводчик	1
333	Ограничитель	1
334	Упор	1
335	Задвижка	1
336	Щеколда	1
337	Крючок	1
338	Глазок	1
339	Звонок	1
340	Домофон	1
341	Видеодомофон	1
342	Кодовый замок	1
343	Считыватель	1
344	Турникет	1
345	Шлагбаум	1
346	Ворота	1
347	Калитка	1
348	Забор	1
349	Сетка	1
350	Ограждение	1
351	Перила	1
352	Поручень	1
353	Козырек	1
354	Навес	1
355	Тент	1
356	Зонт	1
357	Стол	1
358	Стул	1
359	Мангал	1
360	Барбекю	1
361	Костровище	1
362	Колодец	1
363	Водоразборная колонка	1
364	Пожарный щит	1
365	Огнетушитель	1
366	Аптечка	1
367	Носилки	1
368	Лестница	1
369	Крюк	1
370	Багор	1
371	Топор	1
372	Лопата	1
373	Ведро	1
374	Песок	1
375	Ящик	1
376	Щит	1
377	Стенд	1
378	Доска	1
379	Мел	1
380	Губка	1
381	Указка	1
382	Глобус	1
383	Карта	1
384	Плакат	1
385	Книга	1
386	Журнал	1
387	Газета	1
388	Письмо	1
389	Конверт	1
390	Марка	1
391	Открытка	1
392	Календарь	1
393	Часы	1
394	Термометр	1
395	Барометр	1
396	Гигрометр	1
397	Анемометр	1
398	Флюгер	1
399	Компас	1
400	Бинокль	1
401	Подзорная труба	1
402	Телескоп	1
403	Микроскоп	1
404	Весы	1
405	Гиря	1
406	Линейка	1
407	Транспортир	1
408	Циркуль	1
409	Угольник	1
410	Рейсшина	1
411	Чертежная доска	1
412	Кульман	1
413	Стол чертежный	1
414	Табурет	1
415	Кресло	1
416	Диван	1
417	Шкаф	1
418	Полка	1
419	Стеллаж	1
420	Тумба	1
421	Комод	1
422	Зеркало	1
423	Вешалка	1
424	Обувница	1
425	Зонтница	1
426	Коврик	1
427	Половик	1
428	Ковер	1
429	Дорожка	1
430	Штора	1
431	Карниз	1
432	Жалюзи	1
433	Рулонная штора	1
434	Москитная сетка	1
435	Форточка	1
436	Фрамуга	1
437	Створка	1
438	Ручка	1
439	Замок	1
440	Петля	1
441	Доводчик	1
442	Ограничитель	1
443	Упор	1
444	Задвижка	1
445	Щеколда	1
446	Крючок	1
447	Глазок	1
448	Звонок	1
449	Домофон	1
450	Видеодомофон	1
451	Кодовый замок	1
452	Считыватель	1
453	Турникет	1
454	Шлагбаум	1
455	Ворота	1
456	Калитка	1
457	Забор	1
458	Сетка	1
459	Ограждение	1
460	Перила	1
461	Поручень	1
462	Козырек	1
463	Навес	1
464	Тент	1
465	Зонт	1
466	Стол	1
467	Стул	1
468	Мангал	1
469	Барбекю	1
470	Костровище	1
471	Колодец	1
472	Водоразборная колонка	1
473	Пожарный щит	1
474	Огнетушитель	1
475	Аптечка	1
476	Носилки	1
477	Лестница	1
478	Крюк	1
479	Багор	1
480	Топор	1
481	Лопата	1
482	Ведро	1
483	Песок	1
484	Ящик	1
485	Щит	1
486	Стенд	1
487	Доска	1
488	Мел	1
489	Губка	1
490	Указка	1
491	Глобус	1
492	Карта	1
493	Плакат	1
494	Книга	1
495	Журнал	1
496	Газета	1
497	Письмо	1
498	Конверт	1
499	Марка	1
500	Открытка	1
501	Календарь	1
502	Часы	1
503	Термометр	1
504	Барометр	1
505	Гигрометр	1
506	Анемометр	1
507	Флюгер	1
508	Компас	1
509	Бинокль	1
510	Подзорная труба	1
511	Телескоп	1
512	Микроскоп	1
513	Весы	1
514	Гиря	1
515	Линейка	1
516	Транспортир	1
517	Циркуль	1
518	Угольник	1
519	Рейсшина	1
520	Чертежная доска	1
521	Кульман	1
522	Стол чертежный	1
523	Табурет	1
524	Кресло	1
525	Диван	1
526	Шкаф	1
527	Полка	1
528	Стеллаж	1
529	Тумба	1
530	Комод	1
531	Зеркало	1
532	Вешалка	1
533	Обувница	1
534	Зонтница	1
535	Коврик	1
536	Половик	1
537	Ковер	1
538	Дорожка	1
539	Штора	1
540	Карниз	1
541	Жалюзи	1
542	Рулонная штора	1
543	Москитная сетка	1
544	Форточка	1
545	Фрамуга	1
546	Створка	1
547	Ручка	1
548	Замок	1
549	Петля	1
550	Доводчик	1
551	Ограничитель	1
552	Упор	1
553	Задвижка	1
554	Щеколда	1
555	Крючок	1
556	Глазок	1
557	Звонок	1
558	Домофон	1
559	Видеодомофон	1
560	Кодовый замок	1
561	Считыватель	1
562	Турникет	1
563	Шлагбаум	1
564	Ворота	1
565	Калитка	1
566	Забор	1
567	Сетка	1
568	Ограждение	1
569	Перила	1
570	Поручень	1
571	Козырек	1
572	Навес	1
573	Тент	1
574	Зонт	1
575	Стол	1
576	Стул	1
577	Мангал	1
578	Барбекю	1
579	Костровище	1
580	Колодец	1
581	Водоразборная колонка	1
582	Пожарный щит	1
583	Огнетушитель	1
584	Аптечка	1
585	Носилки	1
586	Лестница	1
587	Крюк	1
588	Багор	1
589	Топор	1
590	Лопата	1
591	Ведро	1
592	Песок	1
593	Ящик	1
594	Щит	1
595	Стенд	1
596	Доска	1
597	Мел	1
598	Губка	1
599	Указка	1
600	Глобус	1
601	Карта	1
602	Плакат	1
603	Книга	1
604	Журнал	1
605	Газета	1
606	Письмо	1
607	Конверт	1
608	Марка	1
609	Открытка	1
610	Календарь	1
611	Часы	1
612	Термометр	1
613	Барометр	1
614	Гигрометр	1
615	Анемометр	1
616	Флюгер	1
617	Компас	1
618	Бинокль	1
619	Подзорная труба	1
620	Телескоп	1
621	Микроскоп	1
622	Весы	1
623	Гиря	1
624	Линейка	1
625	Транспортир	1
626	Циркуль	1
627	Угольник	1
628	Рейсшина	1
629	Чертежная доска	1
630	Кульман	1
631	Стол чертежный	1
632	Табурет	1
633	Кресло	1
634	Диван	1
635	Шкаф	1
636	Полка	1
637	Стеллаж	1
638	Тумба	1
639	Комод	1
640	Зеркало	1
641	Вешалка	1
642	Обувница	1
643	Зонтница	1
644	Коврик	1
645	Половик	1
646	Ковер	1
647	Дорожка	1
648	Штора	1
649	Карниз	1
650	Жалюзи	1
651	Рулонная штора	1
652	Москитная сетка	1
653	Форточка	1
654	Фрамуга	1
655	Створка	1
656	Ручка	1
657	Замок	1
658	Петля	1
659	Доводчик	1
660	Ограничитель	1
661	Упор	1
662	Задвижка	1
663	Щеколда	1
664	Крючок	1
665	Глазок	1
666	Звонок	1
667	Домофон	1
668	Видеодомофон	1
669	Кодовый замок	1
670	Считыватель	1
671	Турникет	1
672	Шлагбаум	1
673	Ворота	1
674	Калитка	1
675	Забор	1
676	Сетка	1
677	Ограждение	1
678	Перила	1
679	Поручень	1
680	Козырек	1
681	Навес	1
682	Тент	1
683	Зонт	1
684	Стол	1
685	Стул	1
686	Мангал	1
687	Барбекю	1
688	Костровище	1
689	Колодец	1
690	Водоразборная колонка	1
691	Пожарный щит	1
692	Огнетушитель	1
693	Аптечка	1
694	Носилки	1
695	Лестница	1
696	Крюк	1
697	Багор	1
698	Топор	1
699	Лопата	1
700	Ведро	1
701	Песок	1
702	Ящик	1
703	Щит	1
704	Стенд	1
705	Доска	1
706	Мел	1
707	Губка	1
708	Указка	1
709	Глобус	1
710	Карта	1
711	Плакат	1
712	Книга	1
713	Журнал	1
714	Газета	1
715	Письмо	1
716	Конверт	1
717	Марка	1
718	Открытка	1
719	Календарь	1
720	Часы	1
721	Термометр	1
722	Барометр	1
723	Гигрометр	1
724	Анемометр	1
725	Флюгер	1
726	Компас	1
727	Бинокль	1
728	Подзорная труба	1
729	Телескоп	1
730	Микроскоп	1
731	Весы	1
732	Гиря	1
733	Линейка	1
734	Транспортир	1
735	Циркуль	1
736	Угольник	1
737	Рейсшина	1
738	Чертежная доска	1
739	Кульман	1
740	Стол чертежный	1
741	Табурет	1
742	Кресло	1
743	Диван	1
744	Шкаф	1
745	Полка	1
746	Стеллаж	1
747	Тумба	1
748	Комод	1
749	Зеркало	1
750	Вешалка	1
751	Обувница	1
752	Зонтница	1
753	Коврик	1
754	Половик	1
755	Ковер	1
756	Дорожка	1
757	Штора	1
758	Карниз	1
759	Жалюзи	1
760	Рулонная штора	1
761	Москитная сетка	1
762	Форточка	1
763	Фрамуга	1
764	Створка	1
765	Ручка	1
766	Замок	1
767	Петля	1
768	Доводчик	1
769	Ограничитель	1
770	Упор	1
771	Задвижка	1
772	Щеколда	1
773	Крючок	1
774	Глазок	1
775	Звонок	1
776	Домофон	1
777	Видеодомофон	1
778	Кодовый замок	1
779	Считыватель	1
780	Турникет	1
781	Шлагбаум	1
782	Ворота	1
783	Калитка	1
784	Забор	1
785	Сетка	1
786	Ограждение	1
787	Перила	1
788	Поручень	1
789	Козырек	1
790	Навес	1
791	Тент	1
792	Зонт	1
793	Стол	1
794	Стул	1
795	Мангал	1
796	Барбекю	1
797	Костровище	1
798	Колодец	1
799	Водоразборная колонка	1
800	Пожарный щит	1
801	Огнетушитель	1
802	Аптечка	1
803	Носилки	1
804	Лестница	1
805	Крюк	1
806	Багор	1
807	Топор	1
808	Лопата	1
809	Ведро	1
810	Песок	1
811	Ящик	1
812	Щит	1
813	Стенд	1
814	Доска	1
815	Мел	1
816	Губка	1
817	Указка	1
818	Глобус	1
819	Карта	1
820	Плакат	1
821	Книга	1
822	Журнал	1
823	Газета	1
824	Письмо	1
825	Конверт	1
826	Марка	1
827	Открытка	1
828	Календарь	1
829	Часы	1
830	Термометр	1
831	Барометр	1
832	Гигрометр	1
833	Анемометр	1
834	Флюгер	1
835	Компас	1
836	Бинокль	1
837	Подзорная труба	1
838	Телескоп	1
839	Микроскоп	1
840	Весы	1
841	Гиря	1
842	Линейка	1
843	Транспортир	1
844	Циркуль	1
845	Угольник	1
846	Рейсшина	1
847	Чертежная доска	1
848	Кульман	1
849	Стол чертежный	1
850	Табурет	1
851	Кресло	1
852	Диван	1
853	Шкаф	1
854	Полка	1
855	Стеллаж	1
856	Тумба	1
857	Комод	1
858	Зеркало	1
859	Вешалка	1
860	Обувница	1
861	Зонтница	1
862	Коврик	1
863	Половик	1
864	Ковер	1
865	Дорожка	1
866	Штора	1
867	Карниз	1
868	Жалюзи	1
869	Рулонная штора	1
870	Москитная сетка	1
871	Форточка	1
872	Фрамуга	1
873	Створка	1
874	Ручка	1
875	Замок	1
876	Петля	1
877	Доводчик	1
878	Ограничитель	1
879	Упор	1
880	Задвижка	1
881	Щеколда	1
882	Крючок	1
883	Глазок	1
884	Звонок	1
885	Домофон	1
886	Видеодомофон	1
887	Кодовый замок	1
888	Считыватель	1
889	Турникет	1
890	Шлагбаум	1
891	Ворота	1
892	Калитка	1
893	Забор	1
894

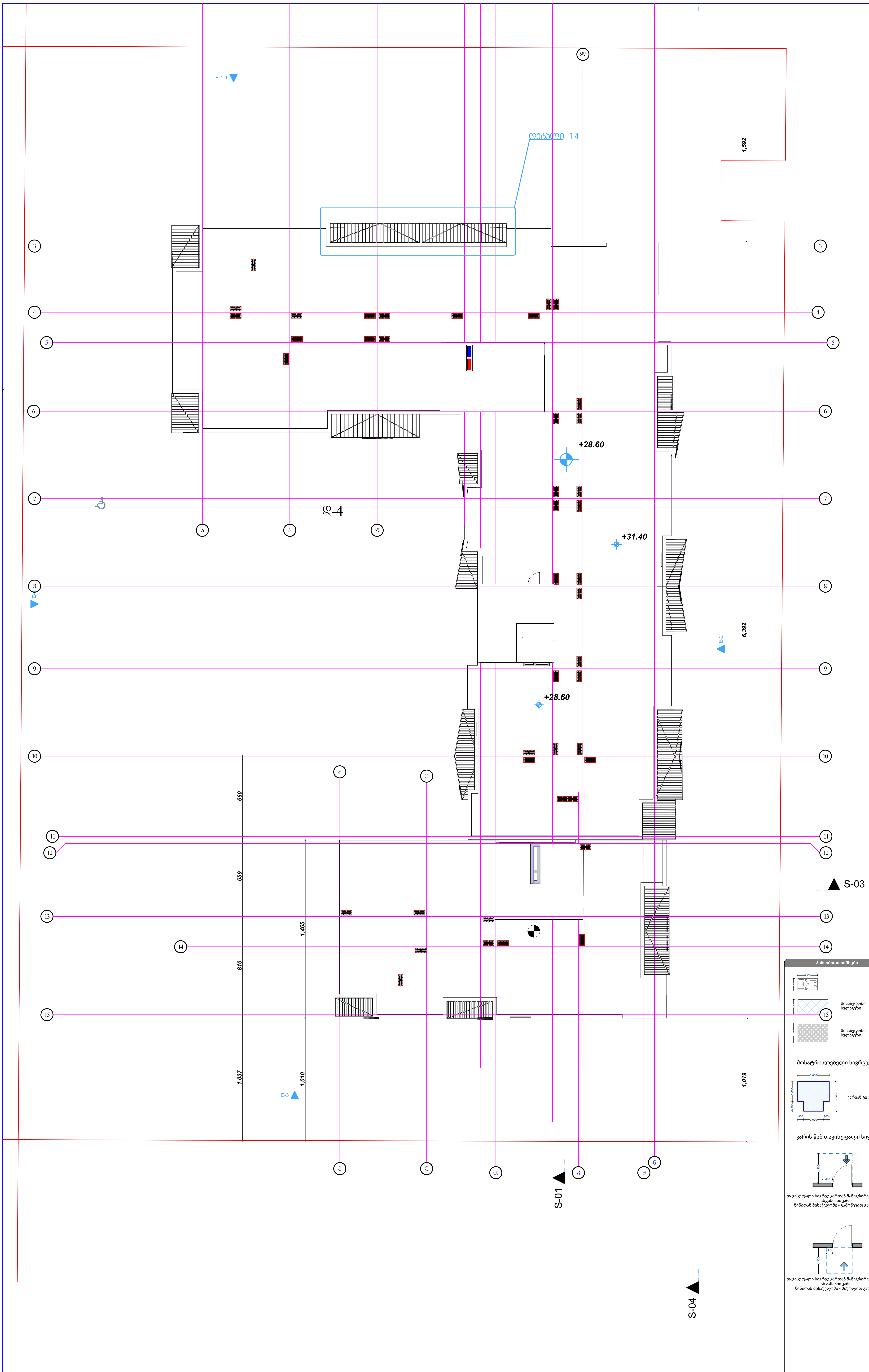

მისაწვდომობის გეგმა

ობიექტი

მრავალფუნქციური საცხოვრებელი კომპლექსი

მისამართი

თბილისი
გორგასლის ქუჩა N40
ს.კ. 01.18.09.005.024

არქიტექტორი

ლ. ოქროპირიძე

კონსტრუქტორი

ზ. კიზირია

ექსპლიკაცია

პირობითი ნიშნები

მისაწვდომი სვლაგზი

მისაწვდომი სვლაგზი

მოსატრიალებელი სივრცეები

ვარიანტი 3

კარის წინ თავისუფალი სივრცე

თავისუფალი სივრცე კართან მანევრირებისათვის ანჯამიანი კარი
წინიდან მისაწვდომი - გამოწევით გაღება

თავისუფალი სივრცე კართან მანევრირებისათვის ანჯამიანი კარი
წინიდან მისაწვდომი - მიწოლით გაღება

შენიშვნები

1. ნახაზი მომზადებული მისაწვდომობის სტანდარტების მიხედვით.

2. ზომები მოცემულია მილიმეტრებში.

3. იატაკის ზედაპირები მოეწყობა ისე, რომ იქნება მდგრადი, მყარი და არასრიალა.

4. განათების სამართავები ელექტრო გამანაწილებლები ელექტრო ჩამრთველები და დენსართები ტემპერატურის მარეგულირებლები მოწყობილობების სამართავები წყალსადენი სისტემის მოწყობილობების მარეგულირებლები და დამცავი და ორმხრივი საკომუნიკაციო სისტემების სამართავები "ა" ტიპის ერთეულში მოეწყობა სტანდარტის 309-ე ქვეთავის შესაბამისად.

5. სინათლის ჩამრთველები ელექტრო ჩამრთველები დენსართები ტემპერატურის მარეგულირებლები ელექტრო გამანაწილებლები და უსაფრთხოების ან შიდასაკომუნიკაციო სისტემების სამართავები "ბ" ტიპის ერთეულებში მოეწყობა სტანდარტის 309.2 და 1104.1.1 ქვეთავების მიხედვით.

ნახაზი

ფურცლის ზომა

A2

მასშტაბი

1:200

ფურცლის ნომერი

თბილისი 2022 წ.

მისაწვდომი ტუალეტები სავაჭრო სივრცეში

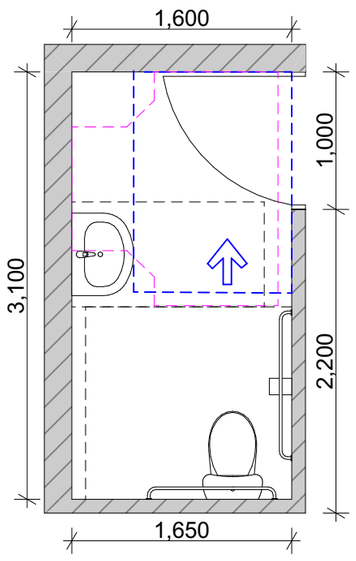

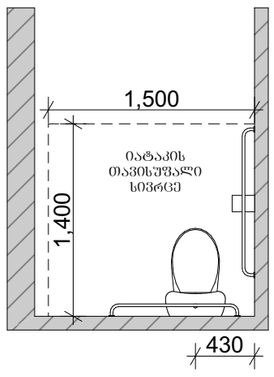

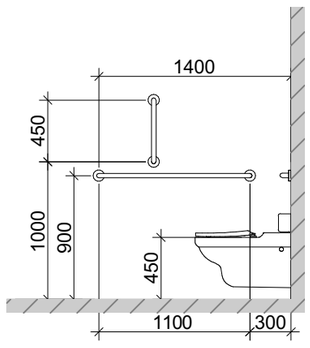

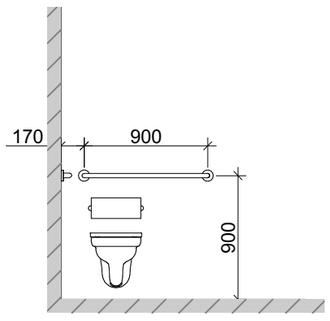

ხელსაბანის მდებარეობა

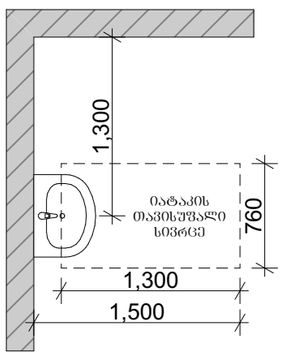

თავისუფალი სივრცე ფეხის ფალანგისთვის

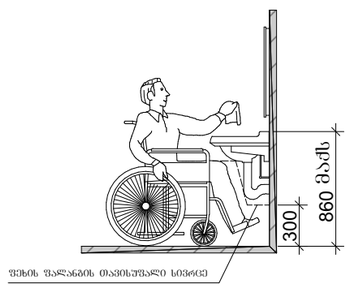

T-ფორმის მოსატრიალებელი სივრცე ვარიანტი 3

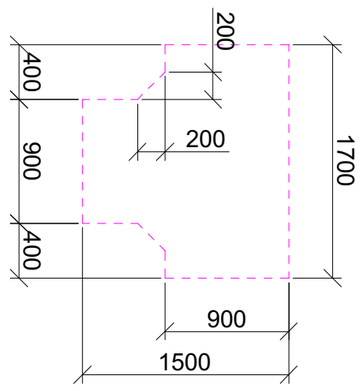

თავისუფალი სივრცე კართან მანევრირებისთვის

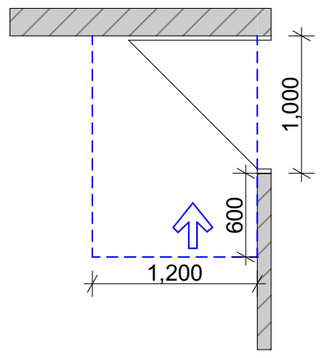

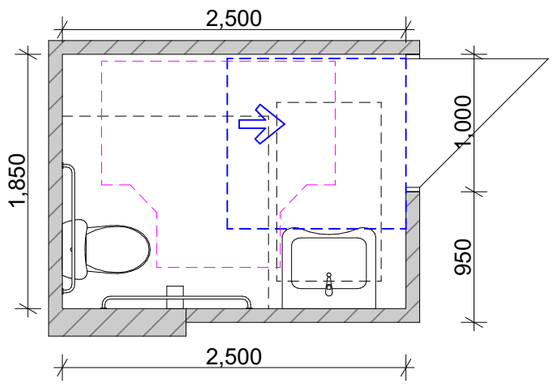

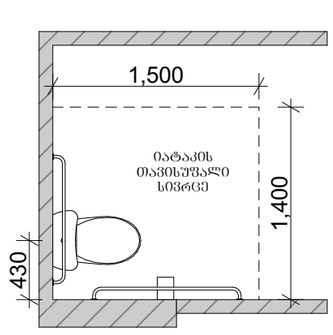

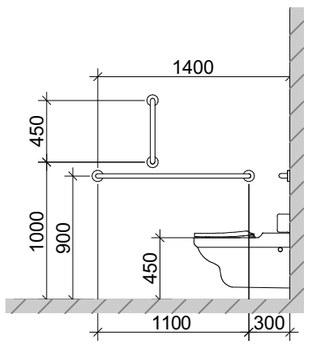

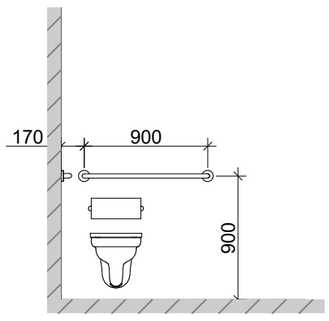

ხელსაბანის მდებარეობა

თავისუფალი სივრცე ფეხის ფალანგისთვის

T-ფორმის მოსატრიალებელი სივრცე ვარიანტი 3

თავისუფალი სივრცე კართან მანევრირებისთვის

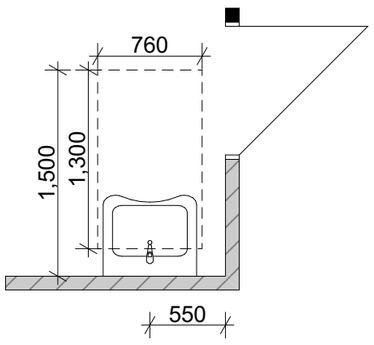

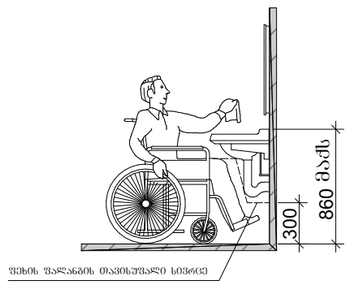

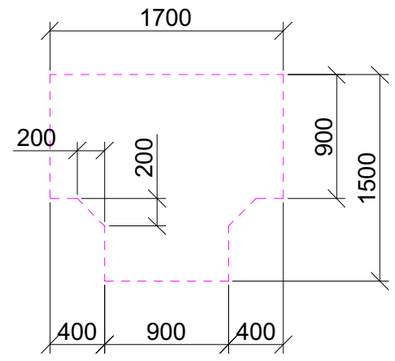

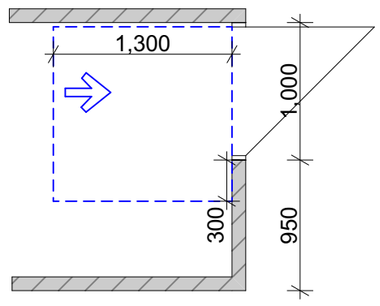

პირობითი ნიშნები

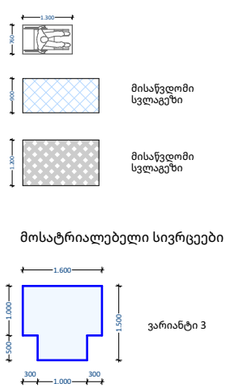

კარის წინ თავისუფალი სივრცე

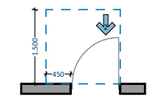

თავისუფალი სივრცე კართან მანევრირებისათვის
ანკამიანი კარი
წინიდან მისაწვდომი - გამოწევით გაღება

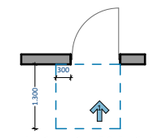

თავისუფალი სივრცე კართან მანევრირებისათვის
ანკამიანი კარი
წინიდან მისაწვდომი - მიწოლით გაღება

მისაწვდომობის გეგმა

ობიექტი

მრავალფუნქციური
საცხოვრებელი
კომპლექსი

მისამართი

თბილისი
გორგასლის ქუჩა N40
ს.კ. 01.18.09.005.024

არქიტექტორი

ლ. ოქროპირიძე

კონსტრუქტორი

ზ. კიზირია

ექსპლიკაცია

შენიშვნები

1. ნახაზი მომზადებული მისაწვდომობის სტანდარტების მიხედვით.

2. ზომები მოცემულია მილიმეტრებში.

3. იატაკის ზედაპირები მოეწყობა ისე, რომ იქნება მდგრადი, მყარი და არასრიალა.

4. განათების სამართავები ელექტრო გამანაწილებლები ელექტრო ჩამრთველები და დენსართები ტემპერატურის მარეგულირებლები მოწყობილობების სამართავები წყალსადენი სისტემის მოწყობილობების მარეგულირებლები და დამცავი და ორმხრივი საკომუნიკაციო სისტემების სამართავები "ა" ტიპის ერთეულში მოეწყობა სტანდარტის 309-ე ქვეთავის შესაბამისად.

5. სინათლის ჩამრთველები ელექტრო ჩამრთველები დენსართები ტემპერატურის მარეგულირებლები ელექტრო გამანაწილებლები და უსაფრთხოების ან შიდასაკომუნიკაციო სისტემების სამართავები "ბ" ტიპის ერთეულებში მოეწყობა სტანდარტის 309.2 და 1104.1.1 ქვეთავების მიხედვით.

ნახაზი

ფურცლის ზომა

A2

მასშტაბი

1:200

ფურცლის ნომერი

თბილისი 2022 წ.

მისაწვდომი ტუალეტები სავაჭრო სივრცეში

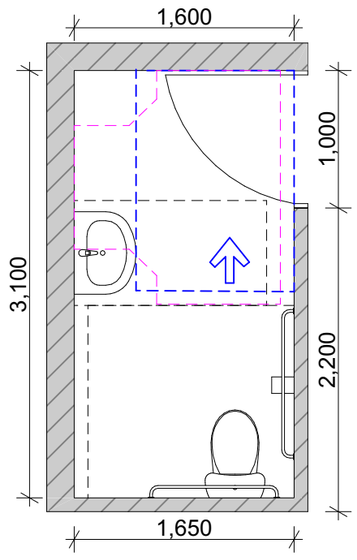

ხელსაბანის მდებარეობა

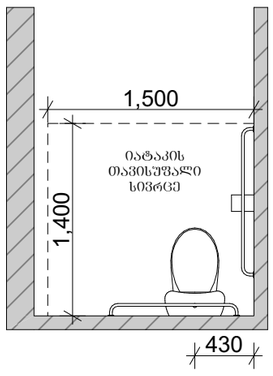

თავისუფალი სივრცე ფეხის ფალანგისთვის

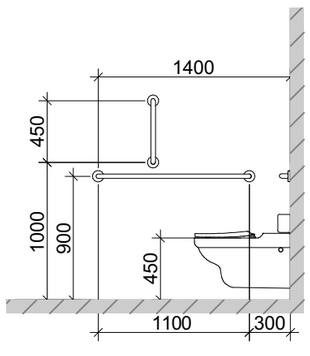

T-ფორმის მოსატრიალებელი სივრცე ვარიანტი 3

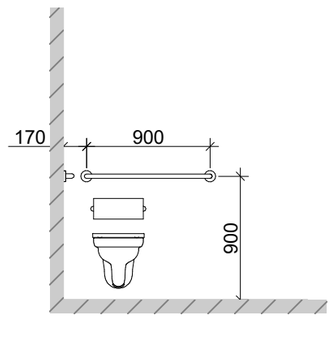

თავისუფალი სივრცე კართან მანევრირებისთვის

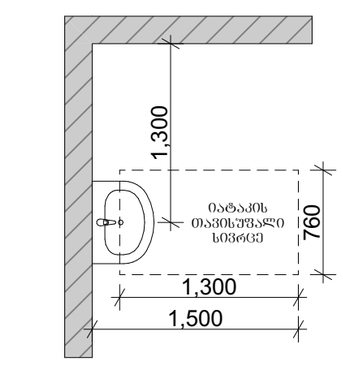

ხელსაბანის მდებარეობა

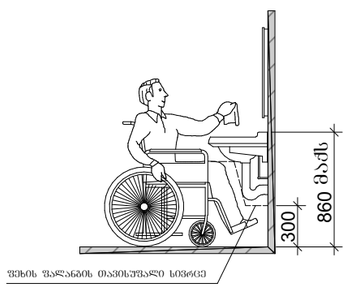

თავისუფალი სივრცე ფეხის ფალანგისთვის

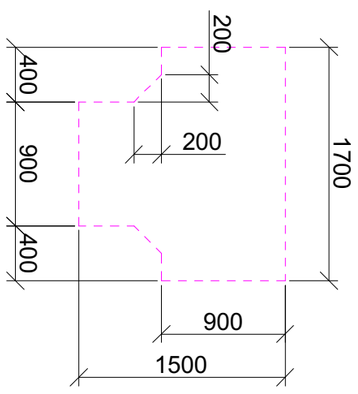

T-ფორმის მოსატრიალებელი სივრცე ვარიანტი 3

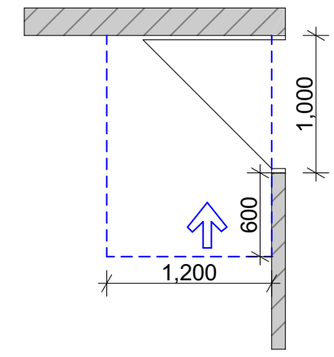

თავისუფალი სივრცე კართან მანევრირებისთვის

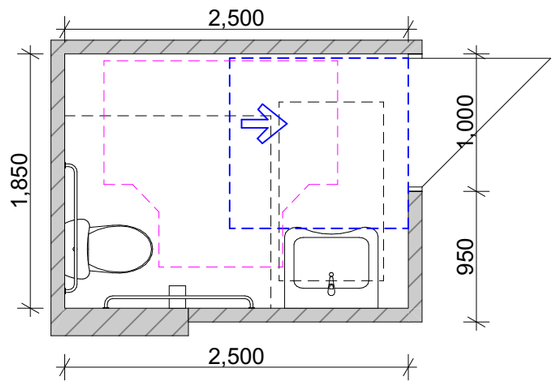

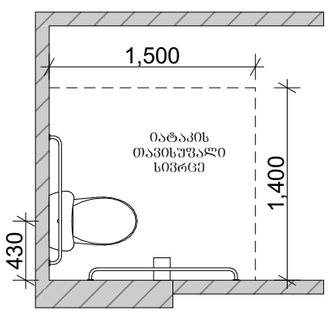

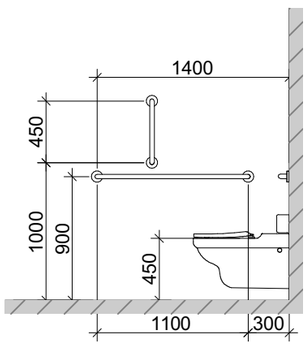

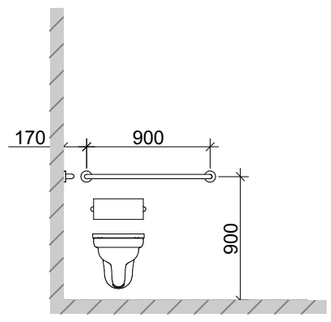

ხელსაბანის მდებარეობა

თავისუფალი სივრცე ფეხის ფალანგისთვის

T-ფორმის მოსატრიალებელი სივრცე ვარიანტი 3

თავისუფალი სივრცე კართან მანევრირებისთვის

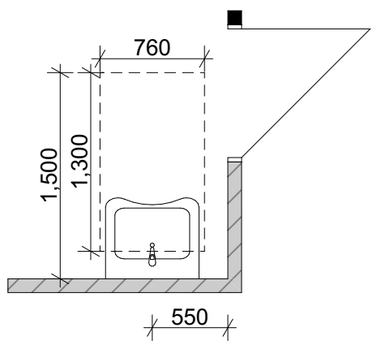

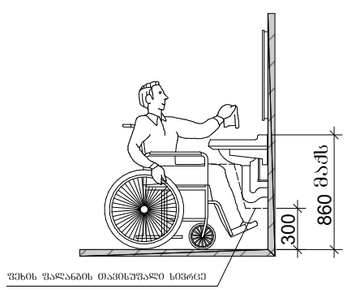

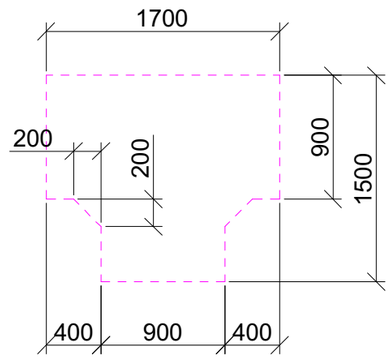

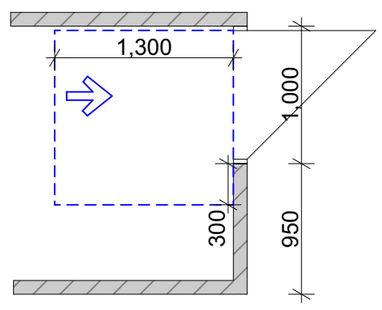

პირობითი ნიშნები

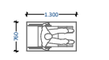

მისაწვდომი სვლაგეზი



მისაწვდომი სვლაგეზი

მოსატრიალებელი სივრცეები

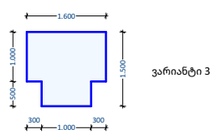

ვარიანტი 3

კარის წინ თავისუფალი სივრცე

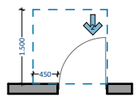

თავისუფალი სივრცე კართან მანევრირებისათვის ანჯამიანი კარი
წინიდან მისაწვდომი - გამოწევით გაღება

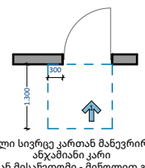

თავისუფალი სივრცე კართან მანევრირებისათვის ანჯამიანი კარი
წინიდან მისაწვდომი - მიწოლით გაღება

მისაწვდომობის გეგმა

ობიექტი

მრავალფუნქციური საცხოვრებელი კომპლექსი

მისამართი

თბილისი
გორგასლის ქუჩა N40
ს.კ. 01.18.09.005.024

არქიტექტორი

ლ. ოქროპირიძე

კონსტრუქტორი

ზ. კიზირია

ექსპლიკაცია

შენიშვნები

1. ნახაზი მომზადებული მისაწვდომობის სტანდარტების მიხედვით.

2. ზომები მოცემულია მილიმეტრებში.

3. იატაკის ზედაპირები მოეწყობა ისე, რომ იქნება მდგრადი, მყარი და არასრიალა.

4. განათების სამართავები ელექტრო გამანაწილებლები ელექტრო ჩამრთველები და დენსართები ტემპერატურის მარეგულირებლები მოწყობილობების სამართავები წყალსადენი სისტემის მოწყობილობების მარეგულირებლები და დამცავი და ორმხრივი საკომუნიკაციო სისტემების სამართავები "ა" ტიპის ერთეულში მოეწყობა სტანდარტის 309-ე ქვეთავის შესაბამისად.

5. სინათლის ჩამრთველები ელექტრო ჩამრთველები დენსართები ტემპერატურის მარეგულირებლები ელექტრო გამანაწილებლები და უსაფრთხოების ან შიდასაკომუნიკაციო სისტემების სამართავები "ბ" ტიპის ერთეულებში მოეწყობა სტანდარტის 309.2 და 1104.1.1 ქვეთავების მიხედვით.

ნახაზი

ფურცლის ზომა

A2

მასშტაბი

1:200

ფურცლის ნომერი

თბილისი 2022 წ.

მისაწვდომი ტუალეტი "ა" ტიპის ერთეულში

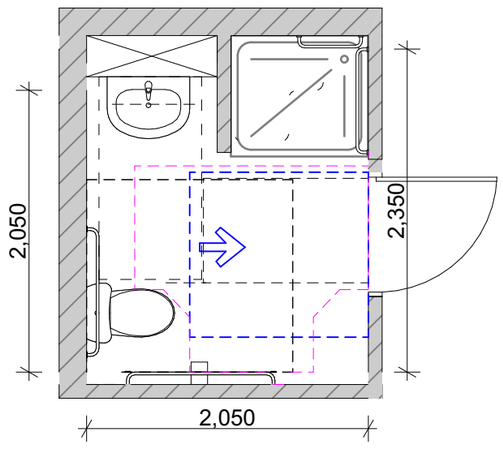

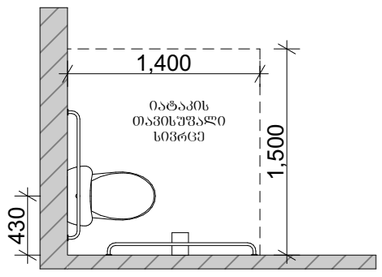

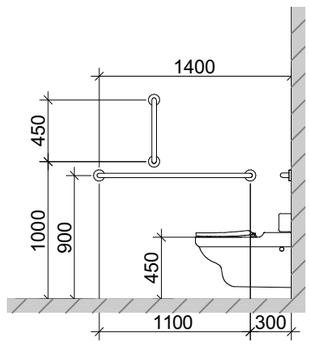

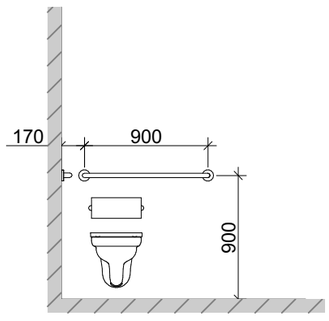

ხელსაბანის მდებარეობა

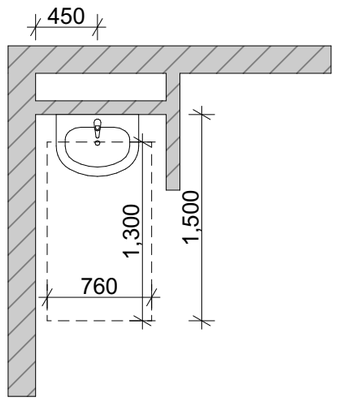

საშხაპის მდებარეობა

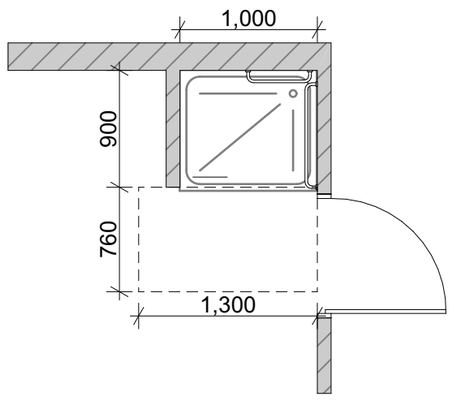

თავისუფალი სივრცე ფეხის ფალანგისთვის

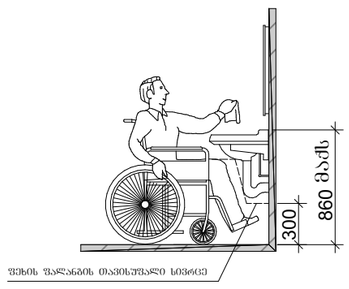

T-ფორმის მოსატრიალებელი სივრცე ვარიანტი 3

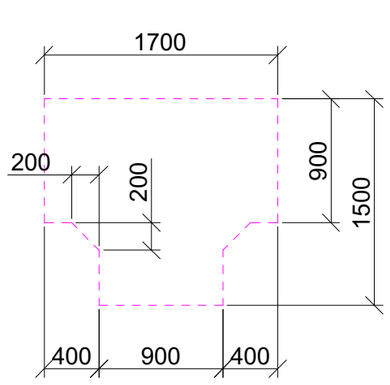

თავისუფალი სივრცე კართან მანევრირებისთვის

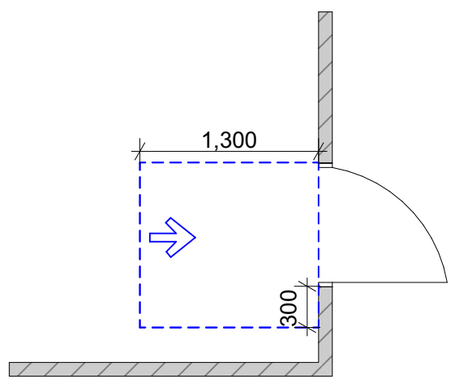

სალაროს დახლი

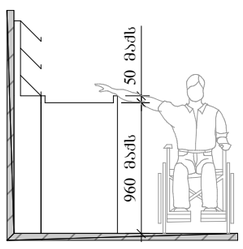

გასაყვლელის მხარე

შენიშვნა:

"ა" ტიპის ერთეულში ხემოსაჭიდი ძელები დამაგრდება საჭიროების შემთხვევაში

მასშტაბი 1:50

Этаж (21)

1:45.41

პირობითი ნიშნები

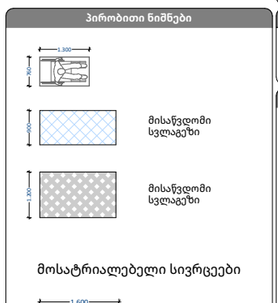

მისაწვდომობის გეგმა

ობიექტი

მრავალფუნქციური საცხოვრებელი კომპლექსი

მისამართი

თბილისი
გორგასლის ქუჩა N40
ს.კ. 01.18.09.005.024

არქიტექტორი

ლ. ოქროპირიძე

კონსტრუქტორი

ზ. კიზირია

ექსპლიკაცია

შენიშვნები

1. ნახაზი მომზადებული მისაწვდომობის სტანდარტების მიხედვით.

2. ზომები მოცემულია მილიმეტრებში.

3. იატაკის ზედაპირები მოეწყობა ისე, რომ იქნება მდგრადი, მყარი და არასრიალა.

4. განათების სამართავები ელექტრო გამანაწილებლები ელექტრო ჩამრთველები და დენსართები ტემპერატურის მარეგულირებლები მოწყობილობების სამართავები წყალსადენი სისტემის მოწყობილობების მარეგულირებლები და დამცავი და ორმხრივი საკომუნიკაციო სისტემების სამართავები "ა" ტიპის ერთეულში მოეწყობა სტანდარტის 309-ე ქვეთავის შესაბამისად.

5. სინათლის ჩამრთველები ელექტრო ჩამრთველები დენსართები ტემპერატურის მარეგულირებლები ელექტრო გამანაწილებლები და უსაფრთხოების ან შიდასაკომუნიკაციო სისტემების სამართავები "ბ" ტიპის ერთეულებში მოეწყობა სტანდარტის 309.2 და 1104.1.1 ქვეთავების მიხედვით.

ნახაზი

ფურცლის ზომა

A2

მასშტაბი

1:200

ფურცლის ნომერი

2

თბილისი 2022 წ.

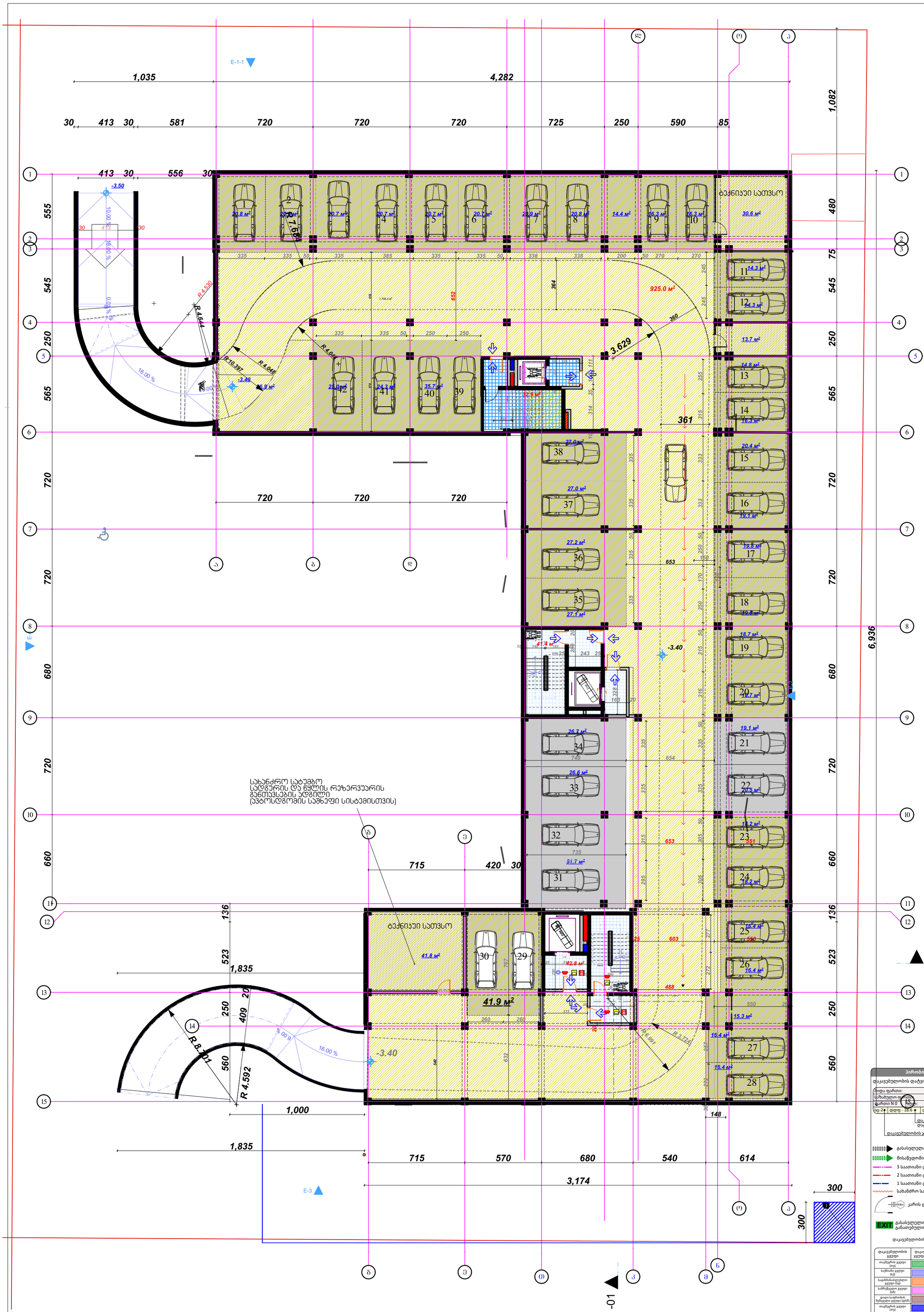

სახანძრო სატუმბო
სადგურის და წყლის რეზერვუარის
განთავსების ადგილი
(ავტოსდგომის საშხეფი სისტემისთვის)

Этаж (6)

-1.

-1 სართულის გეგმა

1:200

დაკავებულობის დატვირთვის გეგმა

ობიექტი

მრავალფუნქციური საცხოვრებელი კომპლექსი

მისამართი

თბილისი
გორგასლის ქუჩა N40
ს.კ. 01.18.09.005.024

არქიტექტორი

ლ. ოქროპირიძე

კონსტრუქტორი

ზ. კიზირია

ექსპლიკაცია

პირობითი ნიშნები

დაკავებულობის დატვირთვის გრაფა:

მიდა ფართი:	0.0 მ²
საზახულო ფართი:	0.0 მ²
ფართი N 0	0.0 მ²

სც-2 | დდფ - 18.6 | დდ - 0

დაკავებულობის დატვირთვა
დაკავებულობის დატვირთვის ფაქტორი
დაკავებულობის ჯგუფი

- გასასვლელამდე სავალი მანძილი
- მისაწვდომი სვლა გეზი
- 3 საათიანი ცეცხლმედეგობა
- 2 საათიანი ცეცხლმედეგობა
- 1 საათიანი ცეცხლმედეგობა
- სახანძრო სახელო
- კარის ცეცხლმედეგობა
- EXIT გასასვლელის აღმნიშვნელი განათებული ნიშანი

დაკავებულობის ჯგუფის აღნიშვნები

დაკავებულობის ჯგუფი	დაკავებულობის ჯგუფის აღნიშვნა	ფერის კოდი
თავშესრის ჯგუფი (თე)		RGB (34.139.34)
სატრანი ჯგუფი (სტ)		RGB (79.12.187)
საგანმანათლებლო ჯგუფი (სგ)		RGB (245.99.20)
საბრძნველო ჯგუფი (სმ)		RGB (160.32.240)
ფიდი საფრთხის შემქმნელი ჯგუფი (ფს)		RGB (94.8.58)
თავშესრის ჯგუფი (თე)		RGB (0.0.255)
სავაჭრო ჯგუფი (სვ)		RGB (255.0.0)
საცხოვრებელი ჯგუფი (სც)		RGB (220.185.0)
სასაწყობო ჯგუფი (სწ)		RGB (136.135.134)
დამხმარე ჯგუფი (დხ)		RGB (57.57.56)

მენიმშნებები

1. ნახაზი მომზადებული მისაწვდომობის სტანდარტების მიხედვით.

2. ზომები მოცემულია მილიმეტრებში.

3. კონსტრუქციული პროექტის დამუშავებისას დაცული იქნას I-A კონსტრუქციის ტიპის მოთხოვნები.

4. ხანძარსაწინააღმდეგო დაცვის სისტემების საინჟინრო დოკუმენტაცია დამუშავდეს 28.01.16 წ. #41 დადგენილების შესაბამისად.

ნახაზი

ფურცლის ზომა
A2 2

მასშტაბი
1:200

ფურცლის ნომერი

თბილისი 2022 წ.

S-01

S-04

E-1-1

გზის ღერძი

ტროტუარი

ოთახი

96.6 მ²

280.9 მ²

280.9 მ²

61.7 მ²

24.0 მ²

364.0 მ²

41.7 მ²

Ground Floor (8)

1. I სართულის გეგმა

1:200

დაკავებულობის დატვირთვის გეგმა

ობიექტი

მრავალფუნქციური საცხოვრებელი კომპლექსი

მისამართი

თბილისი
გორგასლის ქუჩა N40
ს.კ. 01.18.09.005.024

არქიტექტორი

ლ. ოქროპირიძე

კონსტრუქტორი

ზ. კიზირია

ექსპლიკაცია

პირობითი ნიშნები

დაკავებულობის დატვირთვის გრაფა:

მიდა ფართი:		0.0 მ²
საზახულო ფართი:		0.0 მ²
ფართი N 0	სულ:	0.0 მ²

სც-2 | დდფ - 18.6 | დდ - 0 — დაკავებულობის დატვირთვა

დაკავებულობის დატვირთვის ფაქტორი

დაკავებულობის ჯგუფი

- გასასვლელამდე სავალი მანძილი
- მისაწვდომი სვლა გეზი
- 3 საათიანი ცეცხლმედეგობა
- 2 საათიანი ცეცხლმედეგობა
- 1 საათიანი ცეცხლმედეგობა
- სახანძრო სახელო
- კარის ცეცხლმედეგობა
- EXIT გასასვლელის აღმნიშვნელი განათებული ნიშანი

დაკავებულობის ჯგუფის აღნიშვნები

დაკავებულობის ჯგუფი	დაკავებულობის ჯგუფის აღნიშვნა	ფერის კოდი
თაეზურის ჯგუფი (თე)		RGB (34.139.34)
საცმაანი ჯგუფი (სქ)		RGB (79.12.187)
საგანმანათლებლო ჯგუფი (სგ)		RGB (245.99.20)
საბრუნველო ჯგუფი (სბ)		RGB (160.32.240)
ღიდი საფრთხის შემქნელი ჯგუფი (დსბ)		RGB (94.8.58)
თაეზურის ჯგუფი (თე)		RGB (0.0.255)
საავმრო ჯგუფი (სე)		RGB (255.0.0)
საფხოვრებელი ჯგუფი (სე)		RGB (220.185.0)
სასაწყობო ჯგუფი (სწ)		RGB (136.135.134)
დაზნბარე ჯგუფი (დზ)		RGB (57.57.56)

შენიშვნები

1. ნახაზი მომზადებული მისაწვდომობის სტანდარტების მიხედვით.

2. ზომები მოცემულია მილიმეტრებში.

3. კონსტრუქციული პროექტის დამუშავებისას დაცული იქნას I-A კონსტრუქციის ტიპის მოთხოვნები.

4. ხანძარსაწინააღმდეგო დაცვის სისტემების საინჟინრო დოკუმენტაცია დამუშავდეს 28.01.16 წ. #41 დადგენილების შესაბამისად.

ნახაზი

ფურცლის ზომა
A2 2

მასშტაბი
1:200

ფურცლის ნომერი

თბილისი 2022 წ.

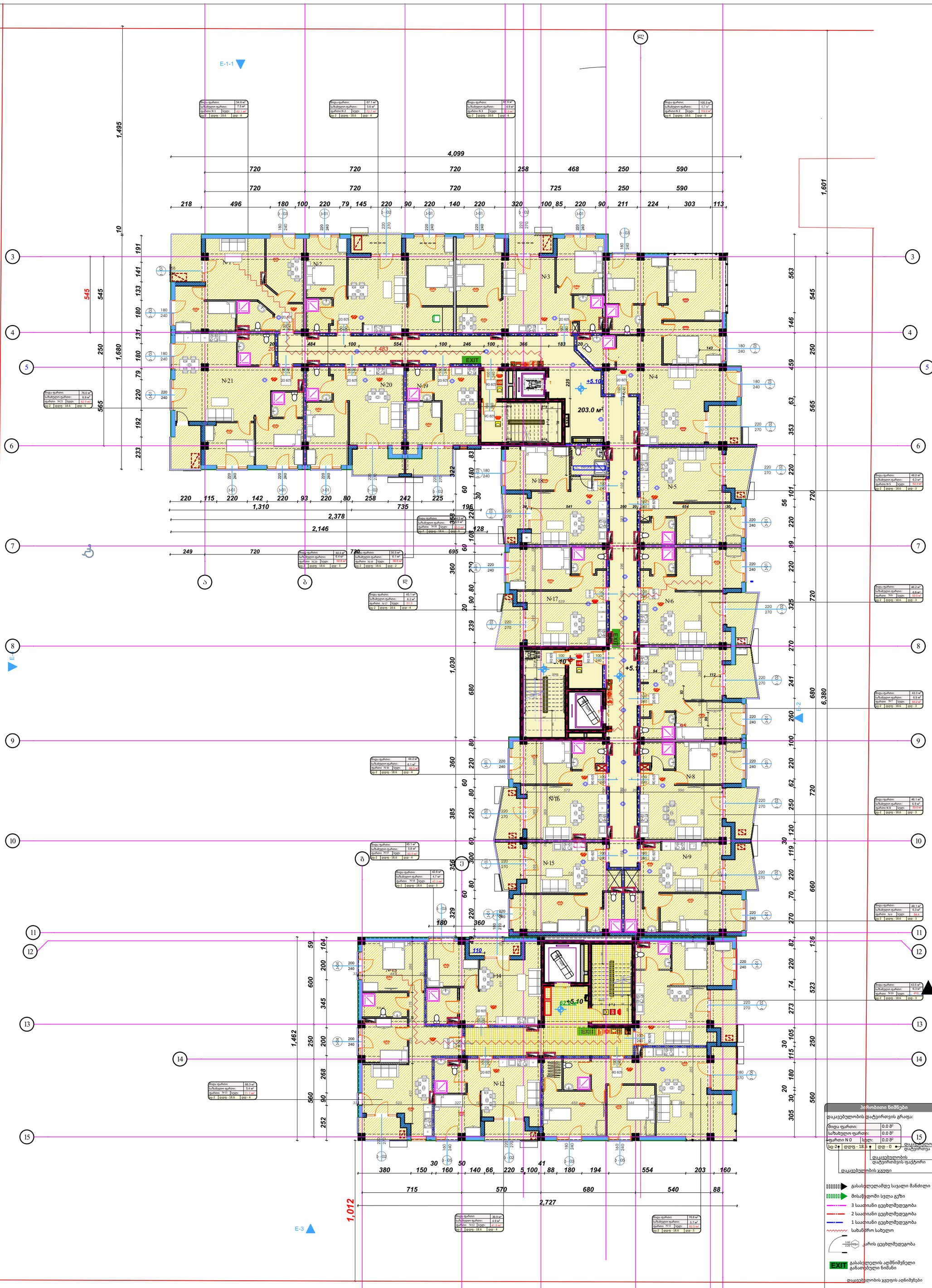

Этаж (18)

II სართულის გეგმა

დაკავებულობის დატვირთვის გეგმა

ობიექტი

მრავალფუნქციური საცხოვრებელი კომპლექსი

მისამართი

თბილისი
გორგასლის ქუჩა N40
ს.კ. 01.18.09.005.024

არქიტექტორი

ლ. ოქროპირიძე

კონსტრუქტორი

ზ. კიზირია

ექსპლიკაცია

პირობითი ნიშნები

დაკავებულობის დატვირთვის გრაფა:

მიღმა ფართი:		0.0 მ²	
საზოგადო ფართი:		0.0 მ²	
ფართი N 0	სულ:	0.0 მ²	დაკავებულობის დატვირთვა
სე-2	დდფ - 18.6	დდ - 0	

დაკავებულობის დატვირთვის ფაქტორი

დაკავებულობის ჯგუფი

- გასასვლელამდე სავალი მანძილი
- მისაწვდომი სვლა გეზი
- 3 საათიანი ცეცხლმედეგობა
- 2 საათიანი ცეცხლმედეგობა
- 1 საათიანი ცეცხლმედეგობა
- სახანძრო სახელო
- კარის ცეცხლმედეგობა
- EXIT გასასვლელის აღმნიშვნელი განათებული ნიშანი

დაკავებულობის ჯგუფის აღნიშვნები

დაკავებულობის ჯგუფი	დაკავებულობის ჯგუფის აღნიშვნა	ფერის კოდი
თავშეყრის ჯგუფი (თჯ)		RGB (34.139.34)
საცხოვრებელი (სც)		RGB (79.12.187)
საგანმანათლებლო ჯგუფი (სგ)		RGB (245.99.20)
საბრძნებელო ჯგუფი (სმ)		RGB (160.32.240)
ციცხო საწარმოების შეზღუდული ჯგუფი (ცწშ)		RGB (94.8.58)
თავშეყრის ჯგუფი (თჯ)		RGB (0.0.255)
საავადმო ჯგუფი (სჯ)		RGB (255.0.0)
საცხოვრებელი ჯგუფი (სც)		RGB (220.185.0)
სასაწყობო ჯგუფი (სწ)		RGB (136.135.134)
დამხმარე ჯგუფი (დჯ)		RGB (57.57.56)

შენიშვნები

1. ნახაზი მომზადებული მისაწვდომობის სტანდარტების მიხედვით.

2. ზომები მოცემულია მილიმეტრებში.

3. კონსტრუქციული პროექტის დამუშავებისას დაცული იქნას I-A კონსტრუქციის ტიპის მოთხოვნები.

4. ხანძარსაწინააღმდეგო დაცვის სისტემების საინჟინრო დოკუმენტაცია დამუშავდეს 28.01.16 წ. #41 დადგენილების შესაბამისად.

ნახაზი

ფურცლის ზომა
A2 2

მასშტაბი
1:200

ფურცლის ნომერი

თბილისი 2022 წ.

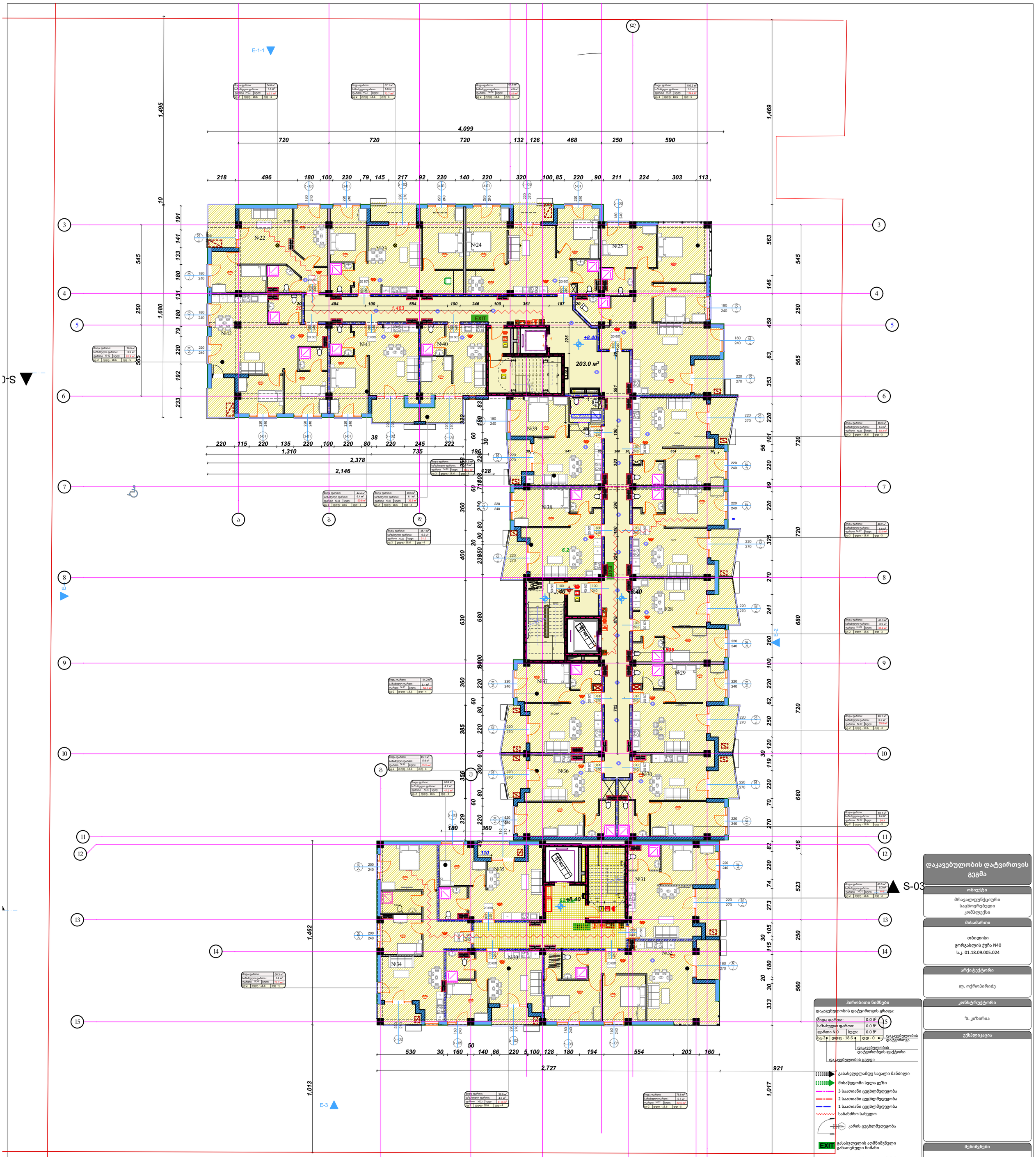

3 sarTuli (4)

III სართულის გეგმა

დაკავებულობის დატვირთვის გეგმა

ობიექტი

მრავალფუნქციური საცხოვრებელი კომპლექსი

მისამართი

თბილისი
გორგასლის ქუჩა N40
ს.კ. 01.18.09.005.024

არქიტექტორი

ლ. ოქროპირიძე

კონსტრუქტორი

ზ. კიზირია

ექსპლიკაცია

პირობითი ნიშნები

დაკავებულობის დატვირთვის გრაფა:

მიღმა ფართი:			0.0 მ²
საზიარო ფართი:			0.0 მ²
ფართი N 0	სულ:		0.0 მ²
სე-2	დდფ - 18.6	დდ - 0	დაკავებულობის დატვირთვა

დაკავებულობის დატვირთვის ფაქტორი

დაკავებულობის ჯგუფი

- გასასვლელამდე სავალი მანძილი
- მისაწვდომი სვლა გეზი
- 3 საათიანი ცეცხლმედეგობა
- 2 საათიანი ცეცხლმედეგობა
- 1 საათიანი ცეცხლმედეგობა
- სახანძრო სახელო
- კარის ცეცხლმედეგობა
- EXIT გასასვლელის აღმნიშვნელი განათებული ნიშანი

დაკავებულობის ჯგუფის აღნიშვნები

დაკავებულობის ჯგუფი	დაკავებულობის ჯგუფის აღნიშვნა	ფერის კოდი
თავშეყრის ჯგუფი (თე)		RGB (34.139.34)
საქმიანი ჯგუფი (საქ)		RGB (79.12.187)
საგანმანათლებლო ჯგუფი (სან)		RGB (245.99.20)
საბრუნვადო ჯგუფი (სბ)		RGB (160.32.240)
ფიზი საფრთხის შემცველი ჯგუფი (ფშ)		RGB (94.8.58)
თავშეყრის ჯგუფი (თე)		RGB (0.0.255)
საავარო ჯგუფი (სვ)		RGB (255.0.0)
საცხოვრებელი ჯგუფი (საც)		RGB (220.185.0)
სასაყენობო ჯგუფი (სმ)		RGB (136.135.134)
დამხმარე ჯგუფი (დმ)		RGB (57.57.56)

შენიშვნები

1. ნახაზი მომზადებული მისაწვდომობის სტანდარტების მიხედვით.

2. ზომები მოცემულია მილიმეტრებში.

3. კონსტრუქციული პროექტის დამუშავებისას დაცული იქნას I-A კონსტრუქციის ტიპის მოთხოვნები.

4. ხანძარსაწინააღმდეგო დაცვის სისტემების საინჟინრო დოკუმენტაცია დამუშავდეს 28.01.16 წ. #41 დადგენილების შესაბამისად.

ნახაზი

ფურცლის ზომა

A2 2

მასშტაბი

1:200

ფურცლის ნომერი

თბილისი 2022 წ.

Этаж (4)

IV цокълно ниво

S-03

Експозиционно пано за изложба
Дъга

Изпълнител
Инженерингова компания ЕООД
Инж. Димитър Дамянов

Консултант
Арх. Мария Петрова
Лиценз № А-0412

Проект
Нова изложбена зала N40
ул. „Княз Борис I“ 18, 01.09.005.024

Фаза
Работен проект

Мащаб
1:200

Формат
A2 2

Чертеж №
S-03

Дата
октомври 2022 г.

Легенда

Експозиционно пано Х220	Експозиционно пано Х220
Експозиционно пано Х220 (сиво)	Експозиционно пано Х220
Експозиционно пано Х220 (тъмно сиво)	Експозиционно пано Х220
Експозиционно пано Х220 (бяло)	Експозиционно пано Х220
Експозиционно пано Х220 (червено)	Експозиционно пано Х220
Експозиционно пано Х220 (синьо)	Експозиционно пано Х220
Експозиционно пано Х220 (жълто)	Експозиционно пано Х220
Експозиционно пано Х220 (зелено)	Експозиционно пано Х220
Експозиционно пано Х220 (сиво

Этаж (3)

V სართულის გეგმა

მიდა ფართი:	0.0 მ²
საზიარო ფართი:	0.0 მ²
ფართი N 0	სულ: 0.0 მ²
სც-2	დღფ - 18.6 დღ - 0

დაკავებულობის დატვირთვა

დაკავებულობის დატვირთვის ფაქტორი

დაკავებულობის ჯგუფი

- გასასვლელამდე სავალი მანძილი
- მისაწვდომი სვლა გეზი
- 3 საათიანი ცეცხლმედეგობა
- 2 საათიანი ცეცხლმედეგობა
- 1 საათიანი ცეცხლმედეგობა
- სახანძრო სახელო
- კარის ცეცხლმედეგობა
- EXIT გასასვლელის აღმნიშვნელი განათებული ნიშანი

დაკავებულობის ჯგუფის აღნიშვნები

დაკავებულობის ჯგუფი	დაკავებულობის ჯგუფის აღნიშვნა	ფერის კოდი
თავშეყრის ჯგუფი (თჯ)		RGB (34.139.34)
საქმიანი ჯგუფი (საქ)		RGB (79.12.187)
საგანმანათლებლო ჯგუფი (სგ)		RGB (245.99.20)
საბრუნვალო ჯგუფი (სბ)		RGB (160.32.240)
ციცხი საფრთხის შემცველი ჯგუფი (ცსშ)		RGB (94.8.58)
თავშეყრის ჯგუფი (თჯ)		RGB (0.0.255)
საავარო ჯგუფი (სჯ)		RGB (255.0.0)
საცხოვრებელი ჯგუფი (სც)		RGB (220.185.0)
სასაწყობო ჯგუფი (სწ)		RGB (136.135.134)
დამხმარე ჯგუფი (დხ)		RGB (57.57.56)

დაკავებულობის დატვირთვის გეგმა

ობიექტი

მრავალფუნქციური საცხოვრებელი კომპლექსი

მისამართი

თბილისი
გორგასლის ქუჩა N40
ს.კ. 01.18.09.005.024

არქიტექტორი

ლ. ოქროპირიძე

კონსტრუქტორი

ზ. კიზირია

ექსპლიკაცია

შენიშვნები

1. ნახაზი მომზადებული მისაწვდომობის სტანდარტების მიხედვით.

2. ზომები მოცემულია მილიმეტრებში.

3. კონსტრუქციული პროექტის დამუშავებისას დაცული იქნას I-A კონსტრუქციის ტიპის მოთხოვნები.

4. ხანძარსაწინააღმდეგო დაცვის სისტემების საინჟინრო დოკუმენტაცია დამუშავდეს 28.01.16 წ. #41 დადგენილების შესაბამისად.

ნახაზი

S-03

ფურცლის ზომა

A2 2

მასშტაბი

1:200

ფურცლის ნომერი

თბილისი 2022 წ.

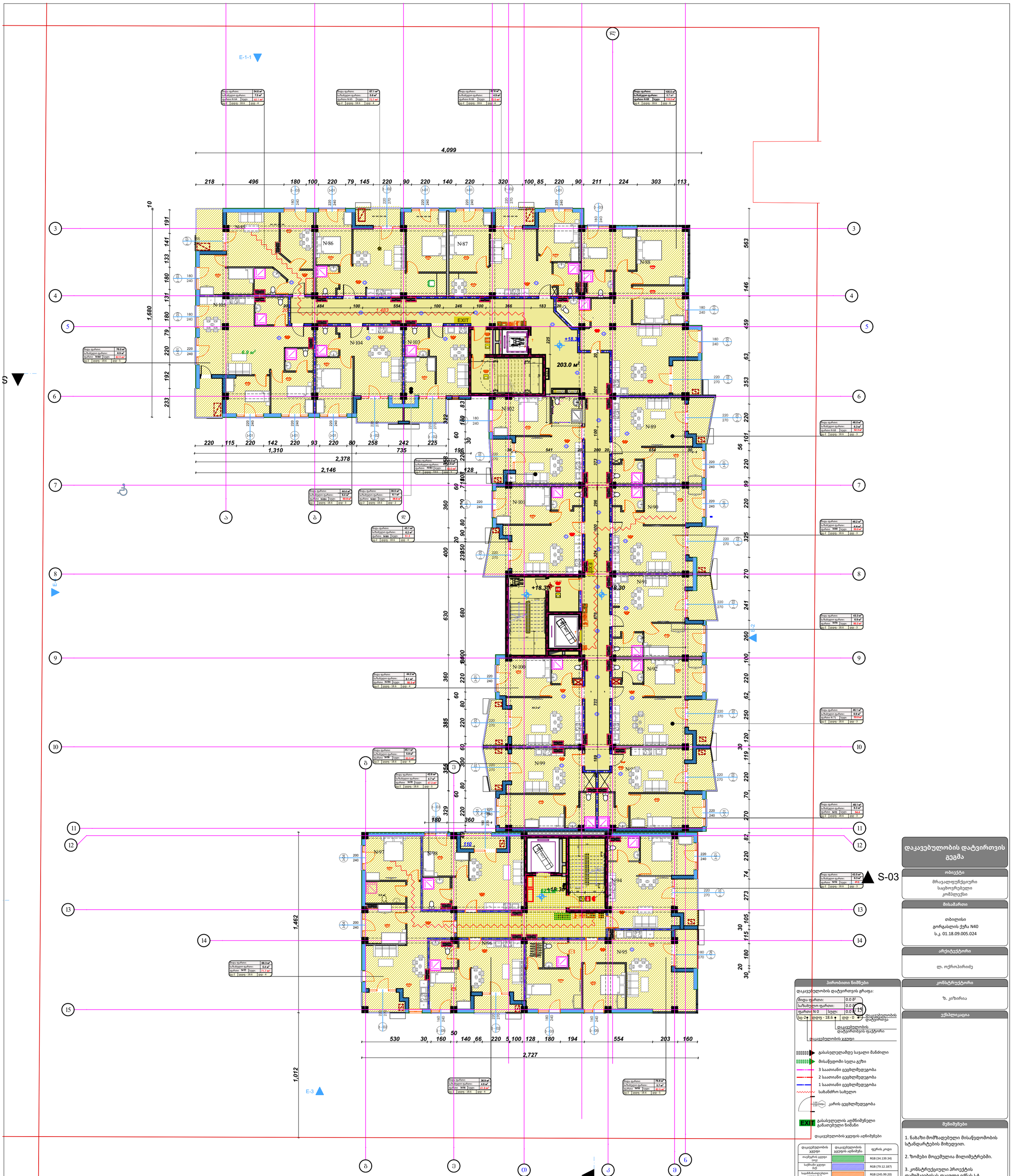

Этаж (3)

VI სართულის გეგმა

1:200

დაკავებულობის დატვირთვის გეგმა

ობიექტი

მრავალფუნქციური საცხოვრებელი კომპლექსი

მისამართი

თბილისი
გორგასლის ქუჩა N40
ს.კ. 01.18.09.005.024

არქიტექტორი

ლ. ოქროპირიძე

კონსტრუქტორი

ზ. კიზირია

ექსპლიკაცია

შენიშვნები

1. ნახაზი მომზადებული მისაწვდომობის სტანდარტების მიხედვით.

2. ზომები მოცემულია მილიმეტრებში.

3. კონსტრუქციული პროექტის დამუშავებისას დაცული იქნას I-A კონსტრუქციის ტიპის მოთხოვნები.

4. ხანძარსაწინააღმდეგო დაცვის სისტემების საინჟინრო დოკუმენტაცია დამუშავდეს 28.01.16 წ. #41 დადგენილების შესაბამისად.

პირობითი ნიშნები

დაკავებულობის დატვირთვის გრაფა:

მიდა ფართი:	0.0 მ²		
საზიარო ფართი:	0.0 მ²		
ფართი N 0	სულ:	0.0 მ²	15
სც-2	დდფ - 18.6	დდ - 0	

დაკავებულობის დატვირთვა

დაკავებულობის დატვირთვის ფაქტორი

დაკავებულობის ჯგუფი

- გასასვლელამდე სავალი მანძილი
- მისაწვდომი სვლა გზა
- 3 საათიანი ცეცხლმედეგობა
- 2 საათიანი ცეცხლმედეგობა
- 1 საათიანი ცეცხლმედეგობა
- სახანძრო სახელო
- კარის ცეცხლმედეგობა
- EXIT გასასვლელის აღმნიშვნელი განათებული ნიშანი

დაკავებულობის ჯგუფის აღნიშვნები

დაკავებულობის ჯგუფი	დაკავებულობის ჯგუფის აღნიშვნა	ფერის კოდი
თავშეყრის ჯგუფი (თჯ)		RGB (34.139.34)
საძინაო ჯგუფი (საქ)		RGB (79.12.187)
საგანმანათლებლო ჯგუფი (საგ)		RGB (245.99.20)
საბრუნვლო ჯგუფი (საბ)		RGB (160.32.240)
ციცხო საფრთხის შემქმნელი ჯგუფი (ცსშ)		RGB (94.8.58)
თავშეყრის ჯგუფი (თჯ)		RGB (0.0.255)
სავაჭრო ჯგუფი (სჯ)		RGB (255.0.0)
საყოფაცხოვრებო ჯგუფი (საყ)		RGB (220.185.0)
სასაწყობო ჯგუფი (სწ)		RGB (136.135.134)
დამხმარე ჯგუფი (დხ)		RGB (57.57.56)

ნახაზი

ფურცლის ზომა
A2 2

მასშტაბი
1:200

ფურცლის ნომერი

თბილისი 2022 წ.

VII цокольный этаж

Этаж (4)

S-03

S-02

E-1-1

E-2

E-3

-01

Экспликация помещений	
Номер помещения	Наименование помещения
N101	Электрощитовая
N102	Кладовая
N103	Кладовая уборочного инвентаря
N104	Кладовая
N105	Помещение охраны (круглосуточной)
N106	Санузел
N107	Санузел
N108	Санузел
N109	Санузел
N110	Санузел
N111	Санузел
N112	Санузел
N113	Санузел
N114	Санузел
N115	Санузел
N116	Санузел
N117	Санузел
N118	Санузел
N119	Санузел
N120	Санузел
N121	Санузел
N122	Санузел
N123	Санузел
N124	Санузел
N125	Санузел
N126	Санузел

Ведомость отделки помещений			
Номер помещения	Наименование помещения	Отделка пола	Отделка потолка
N101	Электрощитовая	керамогранит	Подвесной потолок
N102	Кладовая	керамогранит	Подвесной потолок
N103	Кладовая уборочного инвентаря	керамогранит	Подвесной потолок
N104	Кладовая	керамогранит	Подвесной потолок
N105	Помещение охраны (круглосуточной)	керамогранит	Подвесной потолок
N106	Санузел	керамогранит	Подвесной потолок
N107	Санузел	керамогранит	Подвесной потолок
N108	Санузел	керамогранит	Подвесной потолок
N109	Санузел	керамогранит	Подвесной потолок
N110	Санузел	керамогранит	Подвесной потолок
N111	Санузел	керамогранит	Подвесной потолок
N112	Санузел	керамогранит	Подвесной потолок
N113	Санузел	керамогранит	Подвесной потолок
N114	Санузел	керамогранит	Подвесной потолок
N115	Санузел	керамогранит	Подвесной потолок
N116	Санузел	керамогранит	Подвесной потолок
N117	Санузел	керамогранит	Подвесной потолок
N118	Санузел	керамогранит	Подвесной потолок
N119	Санузел	керамогранит	Подвесной потолок
N120	Санузел	керамогранит	Подвесной потолок
N121	Санузел	керамогранит	Подвесной потолок
N122	Санузел	керамогранит	Подвесной потолок
N123	Санузел	керамогранит	Подвесной потолок
N124	Санузел	керамогранит	Подвесной потолок
N125	Санузел	керамогранит	Подвесной потолок
N126	Санузел	керамогранит	Подвесной потолок

Ведомость дверных заполнений				
Марка	Наименование	Размер	Кол.	Примечание
Дв-1	ДВЕРЬ - 18.6	2100 x 1860	1	
Дв-2	ДВЕРЬ - 18.6	2100 x 1860	4	
Дв-3	ДВЕРЬ - 18.6	2100 x 1860	3	
Дв-4	ДВЕРЬ - 18.6	2100 x 1860	1	
Дв-5	ДВЕРЬ - 18.6	2100 x 1860	1	
Дв-6	ДВЕРЬ - 0	2100 x 0	1	

Ведомость оконных заполнений				
Марка	Наименование	Размер	Кол.	Примечание
Ок-1	ОКНО N 0	1500 x 0	1	

Ведомость ограждений				
Марка	Наименование	Размер	Кол.	Примечание
О-1	ОГРАЖДЕНИЕ N 0	1500 x 0	1	

Ведомость перемычек				
Марка	Наименование	Размер	Кол.	Примечание
1	ПЕРЕМЫЧКА N 0	1500 x 0	1	

Ведомость перекрытий			
Марка	Наименование	Площадь	Примечание
1	ПЕРЕКРЫТИЕ N 0	0 м²	

Ведомость полов			
Марка	Наименование	Площадь	Примечание
1	ПОЛ N 0	0 м²	

Ведомость перегородок			
Марка	Наименование	Площадь	Примечание
1	ПЕРЕГОРОДКА N 0	0 м²	

Ведомость потолков			
Марка	Наименование	Площадь	Примечание
1	ПОТОЛОК N 0	0 м²	

Ведомость помещений				
Номер помещения	Наименование помещения	Площадь	Категория помещения	Примечание
N101	Электрощитовая	6.2 м²	-	
N102	Кладовая	6.2 м²	-	
N103	Кладовая уборочного инвентаря	6.2 м²	-	
N104	Кладовая	6.2 м²	-	
N105	Помещение охраны (круглосуточной)	45.1 м²	-	
N106	Санузел	54.6 м²	-	
N107	Санузел	45.1 м²	-	
N108	Санузел	45.1 м²	-	
N109	Санузел	45.1 м²	-	
N110	Санузел	46.2 м²	-	
N111	Санузел	46.2 м²	-	
N112	Санузел	46.2 м²	-	
N113	Санузел	46.1 м²	-	
N114	Санузел	46.1 м²	-	
N115	Санузел	46.1 м²	-	
N116	Санузел	46.1 м²	-	
N117	Санузел	46.1 м²	-	
N118	Санузел	46.1 м²	-	
N119	Санузел	46.1 м²	-	
N120	Санузел	46.1 м²	-	
N121	Санузел	46.1 м²	-	
N122	Санузел	46.1 м²	-	
N123	Санузел	46.1 м²	-	
N124	Санузел	46.1 м²	-	
N125	Санузел	46.1 м²	-	
N126	Санузел	46.1 м²	-

VIII цэнхэрийн ордын ТЭЗҮ

Этаж (4)

S-03

S-02

E-1-1

E-2

E-3

+24.90

203.0 м²

N 136 N 137 N 134 N 133 N 132 N 139 N 131 N 140 N 141 N 142 N 129 N 130 N 138 N 128 N 127

EXIT

1,011 1,465 1,274 1,680 1,489 1,628 1,470

715 570 680 540 188 1,220 188 1,285

2,378 1,310 735 3,989 1,100

D-04

Тайлбар

Зураг төслийн ерөнхий тайлбар

1. Барилгын ерөнхий төлөвлөгөөнд зааснаар барилгын талбайг хашиж, ажлын зураг, техникийн тодорхойлолтын дагуу барилгын ажлыг гүйцэтгэнэ.

2. Төмөр бетон монолит болон угсармал хэсгүүдийн бетоны марк, арматурын ангилал, хамгаалах давхаргын зузаан зураг дээр заасан болно.

3. Дотоод болон гадна ханын суурь, өнгө, материалыг архитектурын зураг дээрээс харна уу.

4. Барилгын ажлын явцад аюулгүйн дүрэм журмыг чанд мөрдөнө. Гал унтраах багаж хэрэгсэлтэй байна.

Материалын жагсаалт

Код	Нэр	Тоо ширхэг	Талбай (м²)
W-1	Гадна ханын блок 400мм	1,842	1,842.0
W-2	Дотоод ханын блок 200мм	2,316	2,316.0
W-3	Гипсэн самбар 100мм	1,158	1,158.0
D-1	Ганц хаалга 900×2100	24	45.4
D-2	Давхар хаалга 1800×2100	6	22.7
D-3	Гадна хаалга 1000×2200	2	4.4
W-4	Цонх 1200×1500	18	32.4
W-5	Панорам цонх 2400×2200	4	21.1
F-1	Шал 600×600	1,240	446.4
F-2	Шал 300×300	860	77.4
C-1	Таазны гипсэн хавтан	1,240	446.4
S-1	Суурийн блок	1,842	1,842.0
S-2	Суурийн арматур	1,842	1,842.0
S-3	Суурийн бетон	1,842	1,842.0
R-1	Дээвэр хучлага	1,240	446.4
R-2	Дээвэр дулаалга	1,240	446.4
R-3	Дээвэр усны шугам	1,240	446.4
E-1	Цахилгаан утас	1,240	446.4
E-2	Гэрэлтүүлэгч	1,240	446.4
E-3	Розетк	1,240	446.4
P-1	Усны шугам	1,240	446.4
P-2	Ариун цэврийн тоног төхөөрөмж	1,240	446.4
H-1	Халаалтын радиатор	1,240	446.4
H-2	Халаалтын хоолой	1,240	446.4
V-1	Агааржуулалтын суваг	1,240	446.4
V-2	Агааржуулалтын сараалж	1,240	446.4
A-1	Гал унтраах багаж	1,240	446.4
A-2	Утаа мэдрэгч	1,240	446.4
A-3	Дохиолол	1,240	446.4
M-1	Лифт	1,240	446.4
M-2	Эскалатор	1,240	446.4
M-3	Конвейер	1,240	446.4
M-4	Ачаалал	1,240	446.4
M-5	Буулгалт	1,240	446.4
M-6	Тээвэрлэлт	1,240	446.4
M-7	Угсралт	1,240	446.4
M-8	Засвар	1,240	446.4
M-9	Шалгалт	1,240	446.4
M-10	Туршилт	1,240	446.4
M-11	Ашиглалтад оруулах	1,240	446.4
M-12	Баталгаажуулалт	1,240	446.4
M-13	Гэрчилгээжүүлэлт	1,240	446.4
M-14	Хяналт	1,240	446.4
M-15	Аюулгүй ажиллагаа	1,240	446.4
M-16	Эрүүл ахуй	1,240	446.4
M-17	Хог хаягдал	1,240	446.4
M-18	Дахин боловсруулалт	1,240	446.4
M-19	Устгал	1,240	446.4
M-20	Архивлалт	1,240	446.4

Зураг төслийн ерөнхий тайлбар

1. Барилгын талбайг хашиж, ажлын зураг, техникийн тодорхойлолтын дагуу барилгын ажлыг гүйцэтгэнэ.

2. Төмөр бетон монолит болон угсармал хэсгүүдийн бетоны марк, арматурын ангилал, хамгаалах давхаргын зузаан зураг дээр заасан болно.

3. Дотоод болон гадна ханын суурь, өнгө, материалыг архитектурын зураг дээрээс харна уу.

4. Барилгын ажлын явцад аюулгүйн дүрэм журмыг чанд мөрдөнө. Гал унтраах багаж хэрэгсэлтэй байна.

Материалын жагсаалт

Код	Нэр	Тоо ширхэг	Талбай (м²)
W-1	Гадна ханын блок 400мм	1,842	1,842.0
W-2	Дотоод ханын блок 200мм	2,316	2,316.0
W-3	Гипсэн самбар 100мм	1,158	1,158.0
D-1	Ганц хаалга 900×2100	24	45.4
D-2	Давхар хаалга 1800×2100	6	22.7
D-3	Гадна хаалга 1000×2200	2	4.4
W-4	Цонх 1200×1500	18	32.4
W-5	Панорам цонх 2400×2200	4	21.1
F-1	Шал 600×600	1,240	446.4
F-2	Шал 300×300	860	77.4
C-1	Таазны гипсэн хавтан	1,240	446.4
S-1	Суурийн блок	1,842	1,842.0
S-2	Суурийн арматур	1,842	1,842.0
S-3	Суурийн бетон	1,842	1,842.0
R-1	Дээвэр хучлага	1,240	446.4
R-2	Дээвэр дулаалга	1,240	446.4
R-3	Дээвэр усны шугам	1,240	446.4
E-1	Цахилгаан утас	1,240	446.4
E-2	Гэрэлтүүлэгч	1,240	446.4
E-3	Розетк	1,240	446.4
P-1	Усны шугам	1,240	446.4
P-2	Ариун цэврийн тоног төхөөрөмж	1,240	446.4
H-1	Халаалтын радиатор	1,240	446.4
H-2	Халаалтын хоолой	1,240	446.4
V-1	Агааржуулалтын суваг	1,240	446.4
V-2	Агааржуулалтын сараалж	1,240	446.4
A-1	Гал унтраах багаж	1,240	446.4
A-2	Утаа мэдрэгч	1,240	446.4
A-3	Дохиолол	1,240	446.4
M-1	Лифт	1,240	446.4
M-2	Эскалатор	1,240	446.4
M-3	Конвейер	1,240	446.4
M-4	Ачаалал	1,240	446.4
M-5	Буулгалт	1,240	446.4
M-6	Тээвэрлэлт	1,240	446.4
M-7	Угсралт	1,240	446.4
M-8	Засвар	1,240	446.4
M-9	Шалгалт	1,240	446.4
M-10	Туршилт	1,240	446.4
M-11	Ашиглалтад оруулах	1,240	446.4
M-12	Баталгаажуулалт	1,240	446.4
M-13	Гэрчилгээжүүлэлт	1,240	446.4
M-14	Хяналт	1,240	446.4
M-15	Аюулгүй ажиллагаа	1,240	446.4
M-16	Эрүүл ахуй	1,240	446.4
M-17	Хог хаягдал	1,240	446.4
M-18	Дахин боловсруулалт	1,240	446.4
M-19	Устгал	1,240	446.4
M-20	Архивлалт	1,240	446.4

Дэлгэрэнгүй мэдээлэл:

Дотоод ханын:	0.0 ?²
Ыргэлжлэх хэсэг:	0.0 ?²
Гадна ханын N 0	Ыргэлж: 0.0 ?²

Цонх-2	Цэвэр - 18.6	Цэвэр - 0	Цонхны онгойлтын чиглэл

Цонхны онгойлтын чиглэл

Дотоод ханын хэсэг

Дотоод ханын хэсэг

Дотоод ханын хэсэг

מפת מדידה טופוגרפית
תכנית מצב קיים

מבצע המדידה
מדידות ובקרה בע"מ
מודד מוסמך: אלון דגן
רישיון מס' 1042

תאריך המדידה
יולי 2022

קואורדינטות
רשת ITM
גוש 6638
חלקה 214

מערכת גבהים
רום אמות מדידה מקומי
נקודת קבע: בולט ברחוב הגפן 12

קנה מידה
1:200

גיליון
A2

מספר גרסה
גרסה 3

תאריך עדכון
מרץ 2023

מקרא

- גבול חלקה
- קו בניין
- מבנה קיים
- עץ בוגר
- קו גובה (מרווח 1.00 / 0.20)
- נקודת מדידה
- גבול מגרש
- מבנה להריסה
- מבנה לשימור
- מבנה חדש
- מדרגות
- גדר
- שער
- חניה
- כביש
- מדרכה
- גינון
- סלע חשוף
- מים
- חשמל
- תקשורת
- ביוב
- ניקוז
- גז
- כבל חשמל תת-קרקעי
- כבל תקשורת תת-קרקעי
- צינור ביוב
- צינור מים
- צינור ניקוז
- צינור גז
- עמוד תאורה
- עמוד חשמל
- עמוד תקשורת
- ארון חשמל
- ארון תקשורת
- בור ביוב
- בור ניקוז
- בור מים
- בור גז
- בור חשמל
- בור

Зарегистрированные изменения:

Общая площадь:	0.0 м²
Площадь жилых помещений:	0.0 м²
Площадь:	0.0 м²

Площадь N 00

Площадь помещения

+0.00 Отметка чистого пола

Внешняя граница помещения

Граница помещения

Несущая стена

Перегородка

Дверной проём с указанием размеров

Зарегистрированные изменения

1. Была Внесена информация о площади помещения.
2. Уточнена площадь помещения согласно обмерам.

Примечания

1. Все размеры даны в миллиметрах, если не указано иное.
2. Отметки даны относительно уровня чистого пола.

Ведомость помещений

Номер	Наименование	Площадь, м²
1	Прихожая	12.4
2	Комната	18.7
3	Санузел	4.2
4	Кухня	9.6

Экспликация полов

Тип	Материал	Толщина, мм
П-1	Керамическая плитка	10
П-2	Ламинат	8
П-3	Линолеум	4

Ведомость отделки помещений

Помещение	Пол	Стены	Потолок
1	П-1	Окраска	Побелка
2	П-2	Обои	Подвесной
3	П-1	Плитка	Подвесной

Ведомость дверных проёмов

Марка	Размер, мм	Кол-во
Д1	900×2100	4
Д2	800×2100	2
Д3	700×2100	1

Ведомость оконных проёмов

Марка	Размер, мм	Кол-во
О1	1200×1400	3
О2	600×1400	2

Ведомость перемычек

Марка	Сечение	Длина, мм
ПР-1	250×220	1500
ПР-2	250×220	2000

Ведомость перегородок

Тип	Толщина, мм	Площадь, м²
ГП-1	80	14.2
ГП-2	120	6.8

Ведомость ограждений

Тип	Высота, мм	Длина, м
О-1	1100	3.4
О-2	900	2.1

Ведомость лестниц

Марка	Ширина, мм	Кол-во ступеней
Л1	1050	14

Ведомость пандусов

Марка	Уклон	Длина, м
П1	1:12	4.8

Ведомость крылец

Марка	Ширина, мм	Кол-во ступеней
К1	1200	3

Ведомость площадок

Марка	Площадь, м²
Пл1	2.4

Ведомость фундаментов

Марка	Объём, м³
Ф1	1.2

Ведомость стен подвала

Марка	Площадь, м²
СП1	18.6

Ведомость цоколя

Марка	Площадь, м²
Ц1	12.3

Ведомость отмостки

Марка	Площадь, м²
О1	9.8

Ведомость вентиляционных каналов

Марка	Сечение, мм
В1	140×140

Ведомость дымоходов

Марка	Диаметр, мм
Д1	200

Ведомость газоходов

Марка	Диаметр, мм
Г1	150

Ведомость мусоропроводов

Марка	Диаметр, мм
М1	500

Ведомость лифтов

Марка	Грузоподъёмность, кг
Л1	400

Ведомость эскалаторов

Марка	Ширина, мм
Э1	1000

Ведомость конвейеров

Марка	Длина, м
К1	12.5

Ведомость подъёмников

Марка	Грузоподъёмность, кг
П1	250

Ведомость платформ

Марка	Площадь, м²
П1	1.8

Ведомость пандусов

Марка	Уклон	Длина, м
П1	1:12	4.8

Ведомость ограждений

Тип	Высота, мм	Длина, м
О-1	1100	3.4
О-2	900	2.1

Ведомость лестниц

Марка	Ширина, мм	Кол-во ступеней
Л1	1050	14

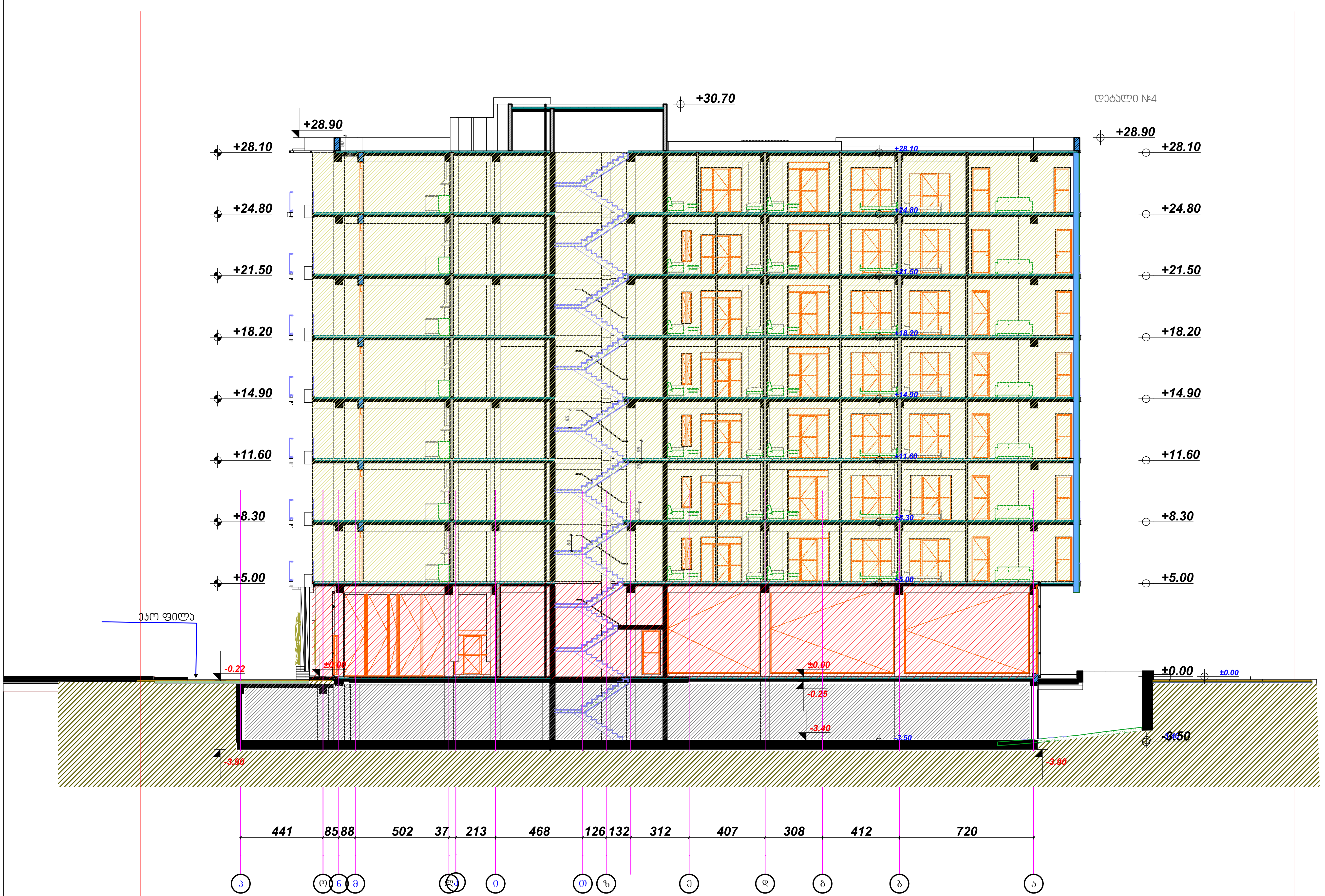

არქიტექტურული გეგმა

ობიექტი

მრავალბინიანი საცხოვრებელი კომპლექსი

მისამართი

თბილისი
დიღომი
ს.კ. 01.72.14.009.672

არქიტექტორი

კ. მოდრეკილაძე

კონსტრუქტორი

ცომაია

ექსპლიკაცია

სართულის
განაშენიანების ფართი კ2 მ²

პირობითი ნიშნები

ინფორმაცია ფართის შესახებ:

შიდა ფართი:		0.0 მ²
საზაფხულო ფართი:		0.0 მ²
ფართი N 00	სულ:	0.0 მ²

- ა — ა სტრუქტურული ღერძი
- +0.00 ნიშნული
- ბლოკის კედელი
- ბეტონის კედელი
- საყრდენი კოლონა
- 1.00 / 2.20 90წთ კარის ცეცხლმედეგობა

შენიშვნები

1. ნახაზი მომზადებული მისაწვდომობის სტანდარტების მიხედვით.

2. ზომები მოცემულია სანტიმეტრებში.

ნახაზი

ჭრილი 2-2

ფურცლის ზომა

A2

მასშტაბი

1:200

ფურცლის ნომერი

თბილისი 2022 წ.