ქალაქ თბილისის მუნიციპალიტეტის საჯარო სამართლის იურიდიული პირი – ქალაქ თბილისის მუნიციპალიტეტის ტრანსპორტისა და ურბანული განვითარების სააგენტო

წერილის ნომერი: **16-0122068170**
თარიღი: **09/03/2022**
პინი: **5353**

ადრესატი: კობა მოდრეკილაძე
პირადი ნომერი: 01023007690
მისამართი: თბილისი ლუბლიანას ქ. N 11 ბლოკი გ ბ. 105

გადაამოწმეთ: **document.municipal.gov.ge**

თქვენი 2022 წლის 10 თებერვლის 01220594-67 ელექტრონული განცხადების პასუხად, გაცნობებით, რომ ქალაქ თბილისში დიღმის სასწ. საცდელო მეურნეობაში არსებულ (01.72.14.009.510) მიწის ნაკვეთებზე, ქალაქ თბილისის მუნიციპალიტეტის საკრებულოს 2021 წლის 19 დეკემბრის N505 განკარგულებით დამტკიცდა განაშენიანების რეგულირების გეგმის პროექტი.

გრგ-ს პროექტის შესაბამისად თქვენს დაინტერესებაში არსებულ მიწის ნაკვეთებზე (01.72.14.009.510) დადგენილია საცხოვრებელი ზონა 5 (სზ-5). სადაც განთავსებულია მრავალბინიანი საცხოვრებელი სახლები. მაქსიმალური სიმაღლე და სართულიანობა დადგენლია: 7-9 სართული და 31,5 მეტრი.

AR1875287 ელექტრონული განცხადებით მოთხოვნილია სართულიანობის შემცირება 7-8 სართულამდე. წარდგენილი პროექტით დაცულია, დამტკიცებული გრგ-ს შესაბამისად დადგენილი განაშენიანება.

გაცნობებთ, რომ მიწის ნაკვეთებზე (01.72.14.009.510) შესაძლებელია განთავსდეს 7-8 სართულიანი მრავალბინიანი საცხოვრებელი სახლი AR1875287 ელექტრონული განცხადებით წარდგენილი პროექტის შესაბამისად. დაცულ იქნას გამწვანების კ-3 კოეფიციენტი.

ვიქტორ წილოსანი

სააგენტოს უფროსი

გამოყენებულია კვალიფიციური
ელექტრონული ხელმოწერა/
ელექტრონული შტამპი

გამოყენებული წესები - **„შენობა-ნაგებობის უსაფრთხოების წესები“**

ჩამოთვალეთ შენობის დაკავებულებები და აღწერეთ თითოეული გამოყენება	
სც-2 (310.4) საცხოვრებელი ჯგუფი.	I სადარბაზო (2-7 სართული) II სადარბაზო (2-8 სართული)
სწ-2 (311.3) სასაწყობო ჯგუფი “ავტოსადგომ გარაჟებს და არაწვადი მასალის შესანახ სასაწყობო სივრცეებს”	-1 სართული
სქ (304.1) საქმიანი ჯგუფი	I სადარბაზო (1 სართული) II სადარბაზო (1 სართული)

კონსტრუქციის ტიპი:	
განსაზღვრეთ კონსტრუქციის ტიპი ახალი შენობისთვის: მაგალითი: II-A, II-B, V-A, V-B	**I-B** ტიპი

სიმაღლის შეზღუდვები ცხრილი 503 -ის მიხედვით		
დაკავებულობები	**დასაშვები სართულიანობა**	**შემოთავაზებული სართულიანობა**
საცხოვრებელი ჯგუფი სც-2	11	I სადარბაზო (6 სართული) II სადარბაზო (7 სართული)
სასაწყობე ჯგუფი სწ-2	11	1
სავაჭრო ჯგუფი სვ	11	I სადარბაზო (6 სართული) II სადარბაზო (7 სართული)
	დასაშვები	**შემოთავაზებული**
საერთო სიმაღლე =	48.8	I სადარბაზო (25.7) II სადარბაზო (29.0)
მიწის ზემოთ სართულის რაოდენობა =		8

ფართობის შეზღუდვები ცხრილი 503 -ის მიხედვით		
დაკავებულობები	**დასაშვები ფართობი**	**შემოთავაზებული ფართობი**
სასაწყობე ჯგუფი სწ-2 (-1 სართ)	7340	**1706.4**
სავაჭრო ჯგუფი სვ (1 სართ) I სადარბაზო	შეუზღუდავი	**149.7**
სავაჭრო ჯგუფი სვ (1 სართ) II სადარბაზო	შეუზღუდავი	**753.6**
საცხოვრებელი ჯგუფი სც-2 (2-6 სართ) I სადარბაზო	შეუზღუდავი	**293.1**
საცხოვრებელი ჯგუფი სც-2 (2-7 სართ) II სადარბაზო	შეუზღუდავი	**955.2**
იატაკის საერთო ფართობი =	**12542.5**	
იატაკების რაოდენობა =	**9**	
შენობის საერთო ფართობი სართულების გარე პერიმეტრებით =	**15678.1**	

გარე კედლის ცეცხლმედეგობისა და ღიობისადმი მოთხოვნები ცხრილების 602-ის და 705.8 -ის მიხედვით									
გარე კედელი	**ხანძარსაწინააღმდეგო მანძილი** (მეტრი)	**ცეცხლმედეგობის ხარისხი** (საათი)		**კედლის ღიობების ფართობი** (კედლის %)					
		მოთხოვნილი	**გათვალისწინებული**	**დასაშვები**			**გათვალისწინებული**		
				დაცული	**დაუცველი საშხეფებით**	**დაუცველი**	**დაცული**	**დაუცველი საშხეფებით**	**დაუცველი**
ა-ნ ღერძებში	>9.0მ	0	0	შეუზღუდავი	შეუზღუდავი	შეუზღუდავი	-	-	აკმაყოფილებს
3-15 ღერძებში	>9.0მ	0	0	შეუზღუდავი	შეუზღუდავი	შეუზღუდავი	-	-	აკმაყოფილებს
ნ-გ ღერძებში	>9.0მ	0	0	შეუზღუდავი	შეუზღუდავი	შეუზღუდავი	-	-	აკმაყოფილებს
15-3 ღერძებში	>9.0მ	0	0	შეუზღუდავი	შეუზღუდავი	შეუზღუდავი	-	-	აკმაყოფილებს
ე-გ ღერძებში	>9.0მ	0	0	შეუზღუდავი	შეუზღუდავი	შეუზღუდავი	-	-	აკმაყოფილებს
ა-დ ღერძებში	>9.0მ	0	0	შეუზღუდავი	შეუზღუდავი	შეუზღუდავი	-	-	აკმაყოფილებს

ხანძრისაგან დაცვის სისტემებისადმი მოთხოვნები							
დაკავებულობები/სივრცეები/გასასვლელი საშუალებები	**ავტოსაშხეფი სისტემა**	**ალტერნატიული ავტომატური ცეცხლსაქრობი სისტემები**	**ხელით სამართავი სახანძრო განგაშის სისტემები**	**სახანძრო მილდგარების სისტემები**	**კვამლის საკონტროლო სისტემები**	**ხელის ცეცხლმაქრები**	**საავარიო განგაშის სისტემები**
საცხოვრებელი ჯგუფი სც-2	კი	-	-	-	-	-	კი
სასაწყობე ჯგუფი სწ-2	კი	-	კი	-	მექანიკური განიავება	კი	
სავაჭრო ჯგუფი სვ	კი	-	კი	-	-	კი	
ავტოსადგომი	კი	-	კი	კი	მექანიკური განიავება/ კვამლის გაწოვა	კი	
დერეფნები	კი	-	კი	კი	მექანიკური განიავება / კვამლის გაწოვა	კი	
ტამბური	-	-	-	-	მექანიკური განიავება/ დაწნევის სისტემა	-	
კიბის უჯრედი	-	-	-	-	დაწნევის სისტემა	-	
ლიფტის შახტა	-	-	-	-	დაწნევის სისტემა	-	
სახანძრო-ამაშველო სამსახურის მიერ გამოსაყენებელი მისაერთებლები				კი			

განიაავების მოთხოვნა		
დაკავებულობები/სივრცეები/გასასვლელი საშუალებები	ბუნებრივი განიავება	ხელოვნური განიავება
საცხოვრებელი ჯგუფი სც-2	შერეული	შერეული
სასაწყობე ჯგუფი სწ-2	შერეული	შერეული
სავაჭრო ჯგუფი სვ	შერეული	შერეული
ტამბური		კი
დერეფნები		კი
კიბის უჯრედი		კი

თითოეული სართულიდან გასასვლელი საშუალება									
სართულები	დაკავებულობა და დაკავებულობის დატვირთვის ჯამური მაჩვენებელი	მოთხოვნილი გასასვლელების/გასასვლელთან მისადგომის რაოდენობა	გათვალისწინებული გასასვლელების/გასასვლელთან მისადგომის რაოდენობა და ტიპი	გასასვლელი საშუალებების სიგანე					
				გზა-კიბეები		დერაფანი,		გასასვლელის გზა-კარი	
				მოთხოვნილი	გათვალისწინებული	მოთხოვნილი	გათვალისწინებული	მოთხოვნილი	გათვალისწინებული
-1 სართული	92	2	3 (შიგა და გარე გასასვლელის გზა-კიბეები)	1.1	>1.1	-	-	0.82	>0.82
მიწისპირა სართული	322	2	8 (გზა-კარი)	-	-	1.2	>1.2	0.82	>0.82
მეორე - მეექვსე სართული I სადარბაზო	16	1	1 (შიგა და გარე გასასვლელის გზა-კიბეები)	1.1	>1.1	1.2	>1.2	0.82	>0.82
მეორე - მეშვიდე სართული II სადარბაზო	62	2	2 (შიგა და გარე გასასვლელის გზა-კიბეები)	1.1	>1.1	1.2	>1.2	0.82	>0.82

წყალსადენი სისტემის ფიქსირებული მოწყობილობების **ცხრილი 1602.1-ის მიხედვით**											
სართულები	**დაკავებულობა და დაკავებულობის დატვირთვის ჯამური მაჩვენებელი**	**ფიქსირებული მოწყობილობები**									
		უნიტაზი		**ხელსაბანი**		**აბაზანა/შხაპი**		**წყლის დასალევი შადრევნები**		**სამომსახურეო ნიჟარა**	
		მოთხოვნილი	გათვალისწინებული	მოთხოვნილი	გათვალისწინებული	მოთხოვნილი	გათვალისწინებული	მოთხოვნილი	გათვალისწინებული	მოთხოვნილი	გათვალისწინებული
პირველი-მეორე სართული	**322**	5	5	5	5	-	-	1	1	1	1

წყალსადენი სისტემის ფიქსირებული მოწყობილობების რაოდენობა-საცხოვრებელი ჯგუფი სც-2 და სც-3 ქვეჯგუფები ცხრილი 1602.1-ის მიხედვით											
სართულები	საცხოვრებელი ერთეული	ფიქსირებული მოწყობილობები									
		უნიტაზი (ერთ საცხოვრებელ ერთეულზე)		ტუალეტის ხელსაბანები (ერთ საცხოვრებელ ერთეულზე)		აბაზანა/შხაპი (ერთ საცხოვრებელ ერთეულზე)		სამზარეულოს ნიჟარა (ერთ საცხოვრებელ ერთეულზე)		ავტომატური სარეცხი მანქანის მისაერთებელი	
		მოთხოვნილი	გათვალისწინებული	მოთხოვნილი	გათვალისწინებული	მოთხოვნილი	გათვალისწინებული	მოთხოვნილი	გათვალისწინებული	მოთხოვნილი	გათვალისწინებული
მეორე - მეექვსე სართული I სადარბაზო	**5**	1	1	1	1	1	1	1	1	1	1
მეორე - მეშვიდე სართული II სადარბაზო	**16**	1	1	1	1	1	1	1	1	1	1

ситуационен план

1:200

А2

Легенда

- Бетонова настилка
- Асфалтова настилка
- Бордюр
- Ограда
- Стълбище
- Рампа
- Ос
- Номер на ос
- Кота
- Посока на наклона
- Граница на имота
- Сграда
- Паркоместа
- Зелени площи

Забележки

1. Всички размери са в сантиметри, освен ако не е посочено друго.
2. Котите са спрямо нулева кота.

Координати

Площ на имота:	0.0 дка
Застроена площ:	0.0 дка
Площ на сградата:	0.0 м²
Брой паркоместа:	0

Експлоатационни показатели

Площ на имота	0.0 м²
Застроена площ	0.0 м²
Разгъната застроена площ	0.0 м²
Плътност на застрояване	0.0 %
Интензивност на застрояване	0.0
Озеленена площ	0.0 м²
Процент на озеленяване	0.0 %
Брой паркоместа	0

Експлоатационни показатели

Площ на имота	847.3
Застроена площ	116.9
Площ на сградата	952.9
Разгъната застроена площ	71.4
Площ	1988.5

Забележки

1. Всички размери са в сантиметри, освен ако не е посочено друго.
2. Котите са спрямо нулева кота.

Координати

Площ на имота:	0.0 дка
Застроена площ:	0.0 дка
Площ на сградата:	0.0 м²
Брой паркоместа:	0

Легенда

- Бетонова настилка
- Асфалтова настилка
- Бордюр
- Ограда
- Стълбище
- Рампа
- Ос
- Номер на ос
- Кота
- Посока на наклона
- Граница на имота
- Сграда
- Паркоместа
- Зелени площи

ситуационен план

1:200

А2

Изготвил: инж. Петър Димитров

Проектант: ПетПроект ЕООД

Лиценз: Л-01.72.14.009.672

Дата: септември 2022 г.

Ситуационна план

Проектиране на ново жилищно строителство

гр.София

Ситуационна план

Мащаб
1:200

Дата
01.72.14.009.672

Проектант
арх. Димитър Стоянов

Консултанти
Няма

Забележки
1. Всички размери са в сантиметри, освен ако не е посочено друго.
2. Проектът трябва да бъде съобразен с местните строителни разпоредби.

Легенда

Общо РЗП:	0.0 м²
Разгъната площ:	0.0 м²
Брой етажи N 00	Брой: 0.0 м²

- Контур на сградата
- +0.00 Кота на терена
- Ос на пътя
- Граница на имота
- Сервитут
- Северна посока

Списък на чертежите

№	Наименование	Мащаб
1	Ситуационна план	1:200

Одобрил: Арх. Димитър Стоянов

Дата: 01.72.14.009.672

Забележки:
1. Всички размери са в сантиметри, освен ако не е посочено друго.
2. Проектът трябва да бъде съобразен с местните строителни разпоредби.

Этаж (12)

Схема планировки квартир

Проектная документация

Многоквартирный дом со встроенными помещениями и подземной автостоянкой

Адрес объекта

г. Ереван, ул. Комитаса, 72/14, уч. 01.009.0672

Заказчик

ООО «Строй-Инвест»

Исполнитель

Архитектурное бюро «Ереван-Проект»

Главный архитектор проекта

А. Мкртчян

Главный инженер проекта

Г. Саркисян

Наименование	Площадь, м²
Общая площадь квартир	1120.4
Жилая площадь	127.9
Площадь лоджий	265.2
Количество квартир	15

Экспликация помещений этажа

№	Назначение	Площадь, м²
1	Квартира	74.6
2	Квартира	62.3
3	Квартира	88.1
4	Квартира	95.7
5	Квартира	71.2
6	Квартира	102.4
7	Квартира	68.9
8	Квартира	79.5
9	Квартира	84.0
10	Квартира	91.3
11	Квартира	73.8
12	Квартира	66.4
13	Квартира	58.7
14	Квартира	77.1
15	Квартира	82.6

Условные обозначения

- Граница квартиры
- Несущая стена
- Перегородка
- Окно
- Дверь
- Балконное ограждение
- Направление обзора

Примечания

1. Все размеры даны в миллиметрах, если не указано иное.
2. Отметки даны относительно условного нуля.

Лист

2 листов, лист 2

Масштаб

A2

Дата

1:200

Подпись главного инженера проекта

Дата: 2022 г.

3 sarTuli (2)

1:200

ექსპლიკაცია

ნაგებობის ფართობი:	0.0 მ²
სამშენებლო ფართობი:	0.0 მ²
სულ:	0.0 მ²

ნაგებობის ფართობის დამატებითი მონაცემები:

სულ	0.0 მ²

ნაგებობის ფართობის ექსპლიკაცია

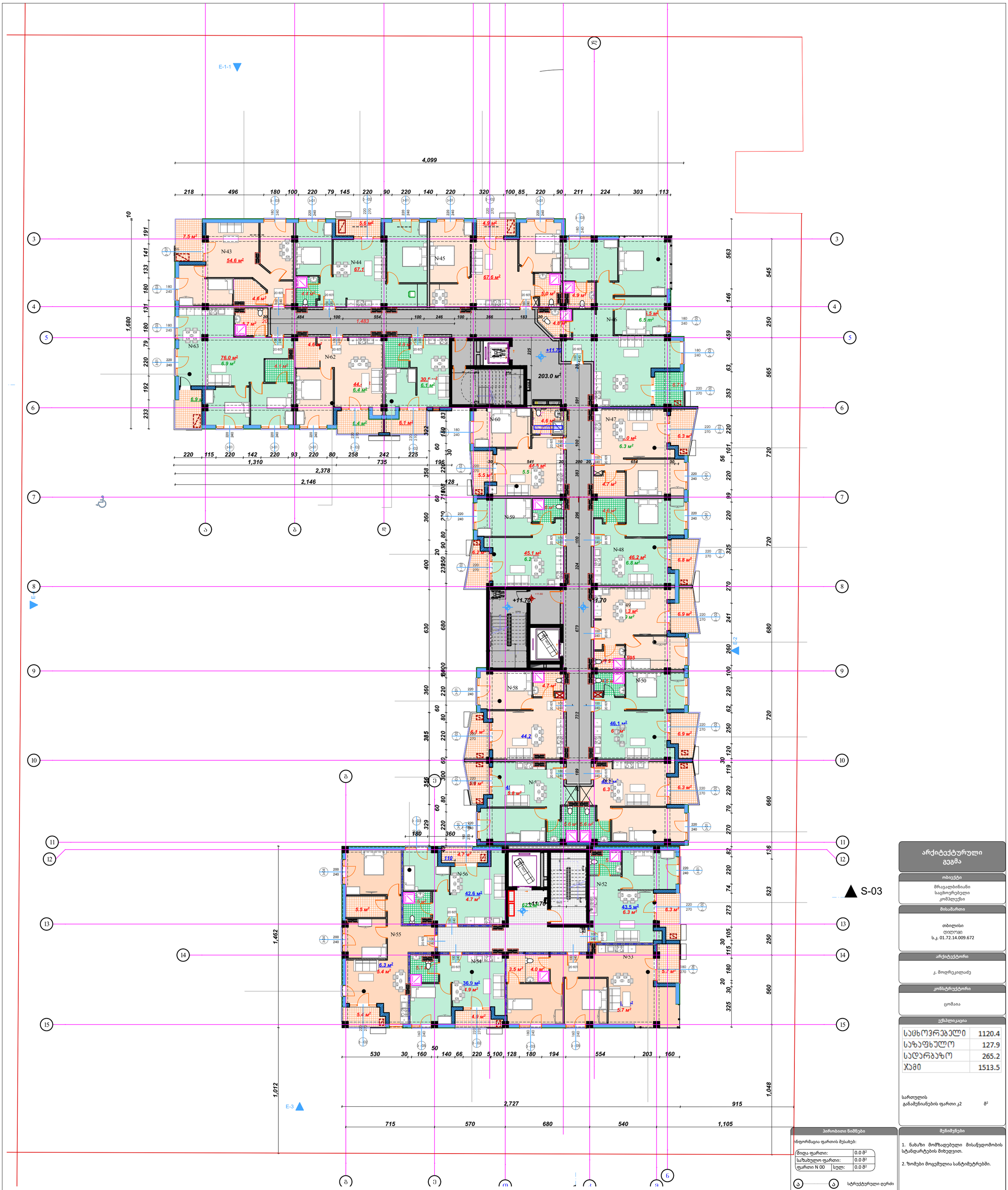

Этаж (2)

IV სართულის გეგმა

1:200

არქიტექტურული გეგმა	
ობიექტი	მრავალბინიანი საცხოვრებელი კომპლექსი
მისამართი	თბილისი დიღომი ს.კ. 01.72.14.009.672
არქიტექტორი	კ. მოდრეკილაძე
კონსტრუქტორი	ცომაია

ექსპლიკაცია

საცხოვრებელი	1120.4
საზაფხულო	127.9
სადარბაზო	265.2
ჯამი	1513.5

სართულის განაშენიანების ფართი კ2 მ²

პირობითი ნიშნები

ინფორმაცია ფართის შესახებ:

შიდა ფართი:		0.0 მ²
საზახულო ფართი:		0.0 მ²
ფართი N 00	სულ:	0.0 მ²

სტრუქტურული ღერძი

+0.00 ნიმნული

ბლოკის კედელი

ბეტონის კედელი

საყრდენი კოლონა

კარის ცეცხლმედეგობა

შენიშვნები

1. ნახაზი მომზადებული მისაწვდომობის სტანდარტების მიხედვით.

2. ზომები მოცემულია სანტიმეტრებში.

ნახაზი	4 სართულის გეგმა
ფურცლის ზომა	A2
მასშტაბი	1:200
ფურცლის ნომერი	

თბილისი 2022 წ.

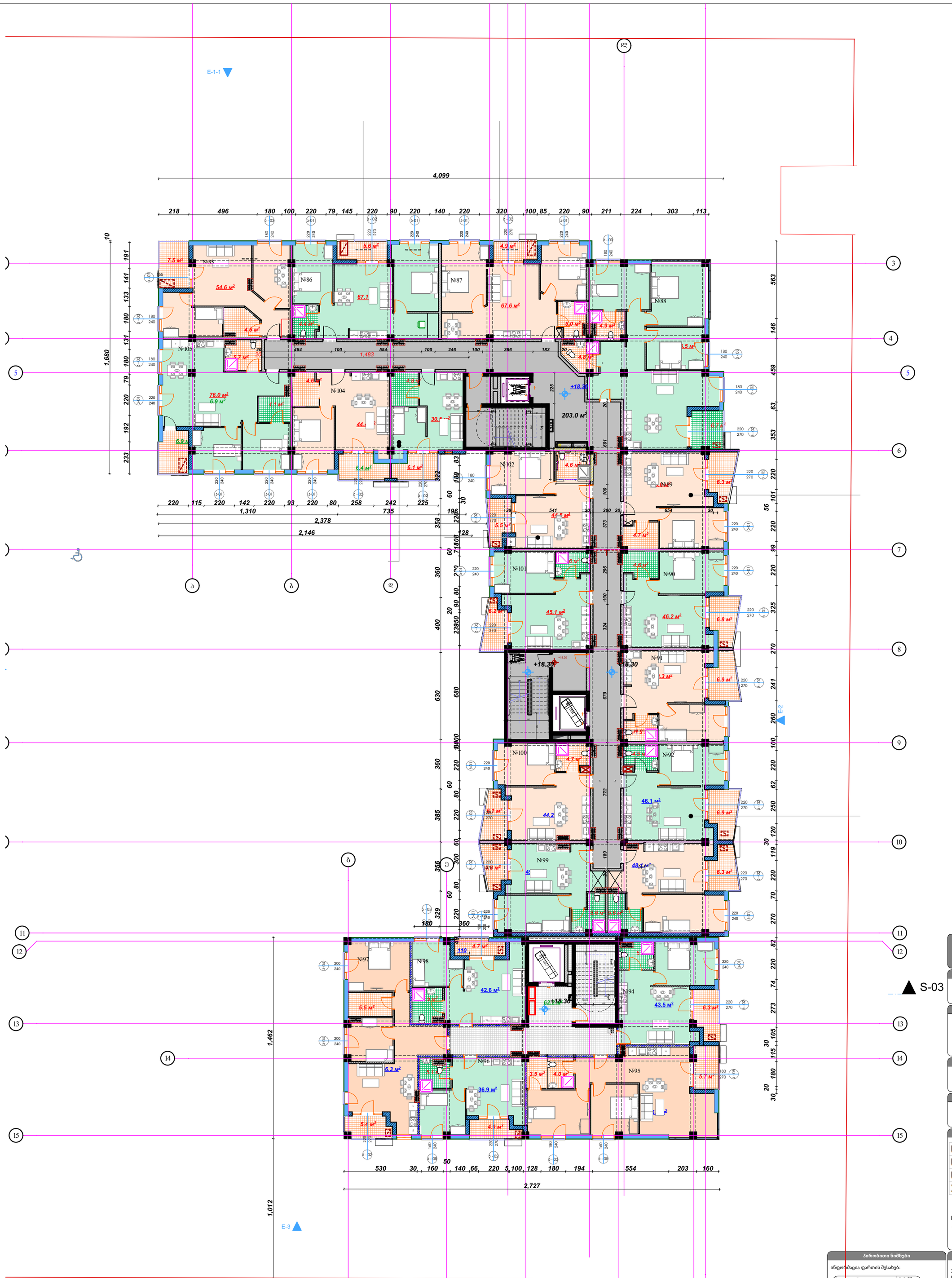

Этаж (1)

1:200

V სართულის გეგმა

ექსპლიკაცია	
საცხოვრებელი	1120.4
საზაფხულო	127.9
სადარბაზო	265.2
ჯამი	1513.5

სართულის განამშენიანების ფართი კ2 მ²

პირობითი ნიშნები

ინფორმაცია ფართის შესახებ:

შიდა ფართი:		0.0 მ²
საზახულო ფართი:		0.0 მ²
ფართი N 00	სულ:	0.0 მ²

სტრუქტურული ღერძი

+0.00 ნიშნული

ბლოკის კედელი

ბეტონის კედელი

საყრდენი კოლონა

კარის ცეცხლმედეგობა

შენიშვნები

1. ნახაზი მომზადებული მისაწვდომობის სტანდარტების მიხედვით.

2. ზომები მოცემულია სანტიმეტრებში.

არქიტექტურული გეგმა	
ობიექტი	მრავალბინიანი საცხოვრებელი კომპლექსი
მისამართი	თბილისი დიღომი ს.კ. 01.72.14.009.672
არქიტექტორი	კ. მოღრეკილაძე
კონსტრუქტორი	ცომაია
ნახაზი	5 სართულის გეგმა
ფურცლის ზომა	A2
მასშტაბი	1:200
ფურცლის ნომერი	
	თბილისი 2022 წ.

Этаж VI Сборный монолитный 6.

Вид сборных элементов	Сборные железобетонные изделия
Количество сборных элементов	1120.4
Общий объем сборных элементов	265.2
Общая площадь сборных элементов	1513.5
Количество типоразмеров	42

Основные показатели сборных элементов

Общая площадь:	0.0 м²
Площадь квартир:	0.0 м²
Площадь жилых комнат:	0.0 м²

Экспликация помещений

Наименование	Площадь
Количество	0.0 м²

Ведомость перемычек

Наименование	Площадь
Количество	0.0 м²

Ведомость перегородок

Наименование	Площадь
Количество	0.0 м²

Ведомость отверстий

Наименование	Площадь
Количество	0.0 м²

Ведомость проемов

Наименование	Площадь
Количество	0.0 м²

Ведомость балок перекрытий

Наименование	Площадь
Количество	0.0 м²

Ведомость ригелей

Наименование	Площадь
Количество	0.0 м²

Ведомость колонн

Наименование	Площадь
Количество	0.0 м²

Ведомость фундаментных балок

Наименование	Площадь
Количество	0.0 м²

Ведомость фундаментов

Наименование	Площадь
Количество	0.0 м²

Ведомость свай

Наименование	Площадь
Количество	0.0 м²

Ведомость ростверков

Наименование	Площадь
Количество	0.0 м²

Ведомость прочих конструкций

Наименование	Площадь
Количество	0.0 м²

Ведомость прочих изделий

Наименование	Площадь
Количество	0.0 м²

Ведомость прочих работ

Наименование	Площадь
Количество	0.0 м²

Ведомость прочих материалов

Наименование	Площадь
Количество	0.0 м²

Ведомость прочих оборудований

Наименование	Площадь
Количество	0.0 м²

Ведомость прочих систем

Наименование	Площадь
Количество	0.0 м²

Ведомость прочих элементов

Наименование	Площадь
Количество	0.0 м²

Ведомость прочих

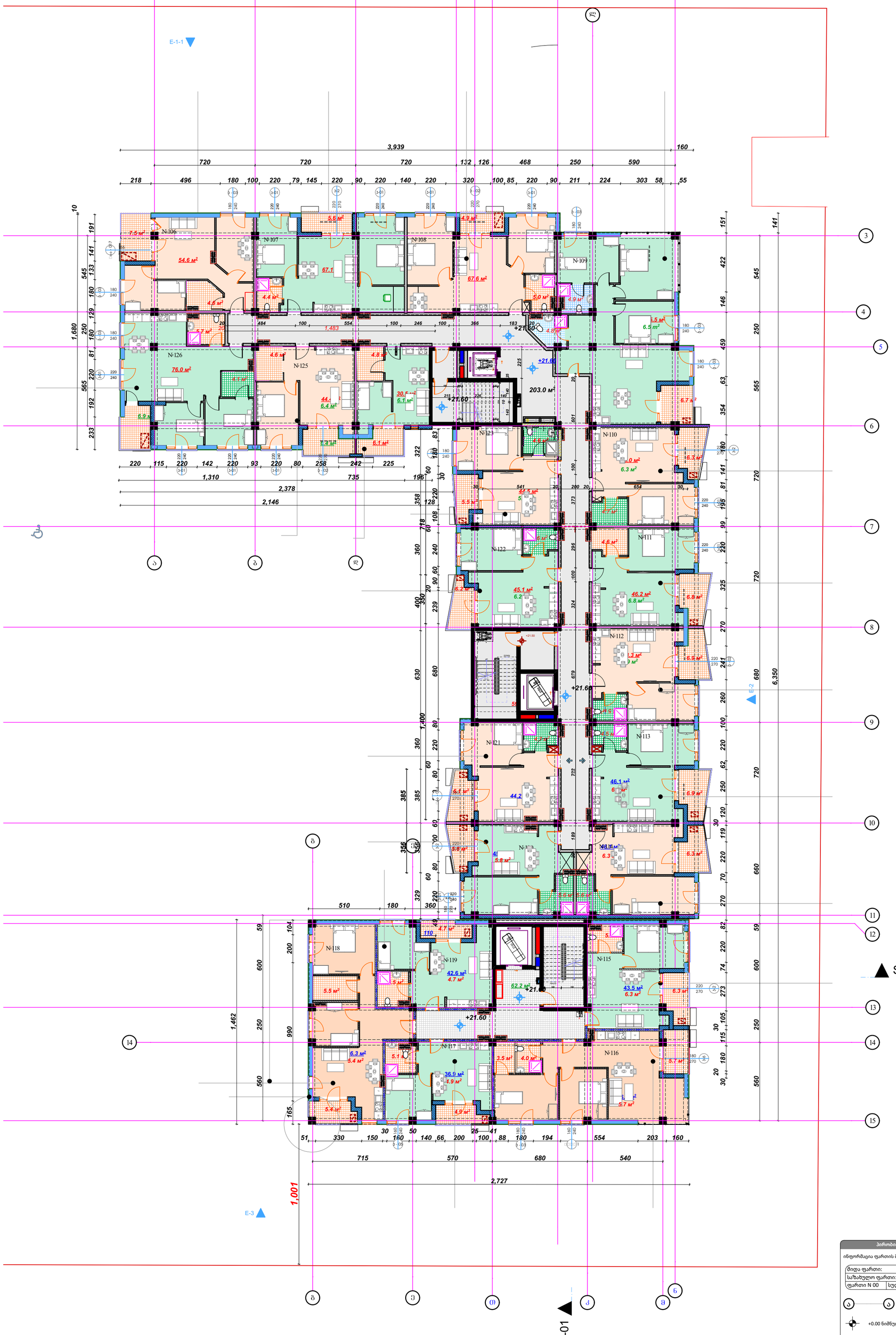

Этаж (2)

VII სართულის გეგმა

1:200

არქიტექტურული გეგმა

ობიექტი

მრავალბინიანი საცხოვრებელი კომპლექსი

მისამართი

თბილისი
დიღომი
ს.კ. 01.72.14.009.672

არქიტექტორი

კ. მოდრეკილაძე

კონსტრუქტორი

ცომაია

ექსპლიკაცია

საცხოვრებელი	1120.4
საზაფხულო	127.9
სადარბაზო	265.2
ჯამი	1513.5

სართულის განაშენიანების ფართი კ2 — მ²

პირობითი ნიშნები

ინფორმაცია ფართის შესახებ:

შიდა ფართი:		0.0 მ²
საზახულო ფართი:		0.0 მ²
ფართი N 00	სულ:	0.0 მ²

- სტრუქტურული ღერძი
- +0.00 ნიშნული
- ბლოკის კედელი
- ბეტონის კედელი
- საყრდენი კოლონა
- კარის ცეცხლმედეგობა

შენიშვნები

1. ნახაზი მომზადებული მისაწვდომობის სტანდარტების მიხედვით.
2. ზომები მოცემულია სანტიმეტრებში.

7.

ნახაზი

7 სართულის გეგმა

ფურცლის ზომა

A2

მასშტაბი

1:200

ფურცლის ნომერი

თბილისი 2022 წ.

Этаж (2)

VIII дабавлено

Площ	8.8
Площ	8.8
Площ	8.8

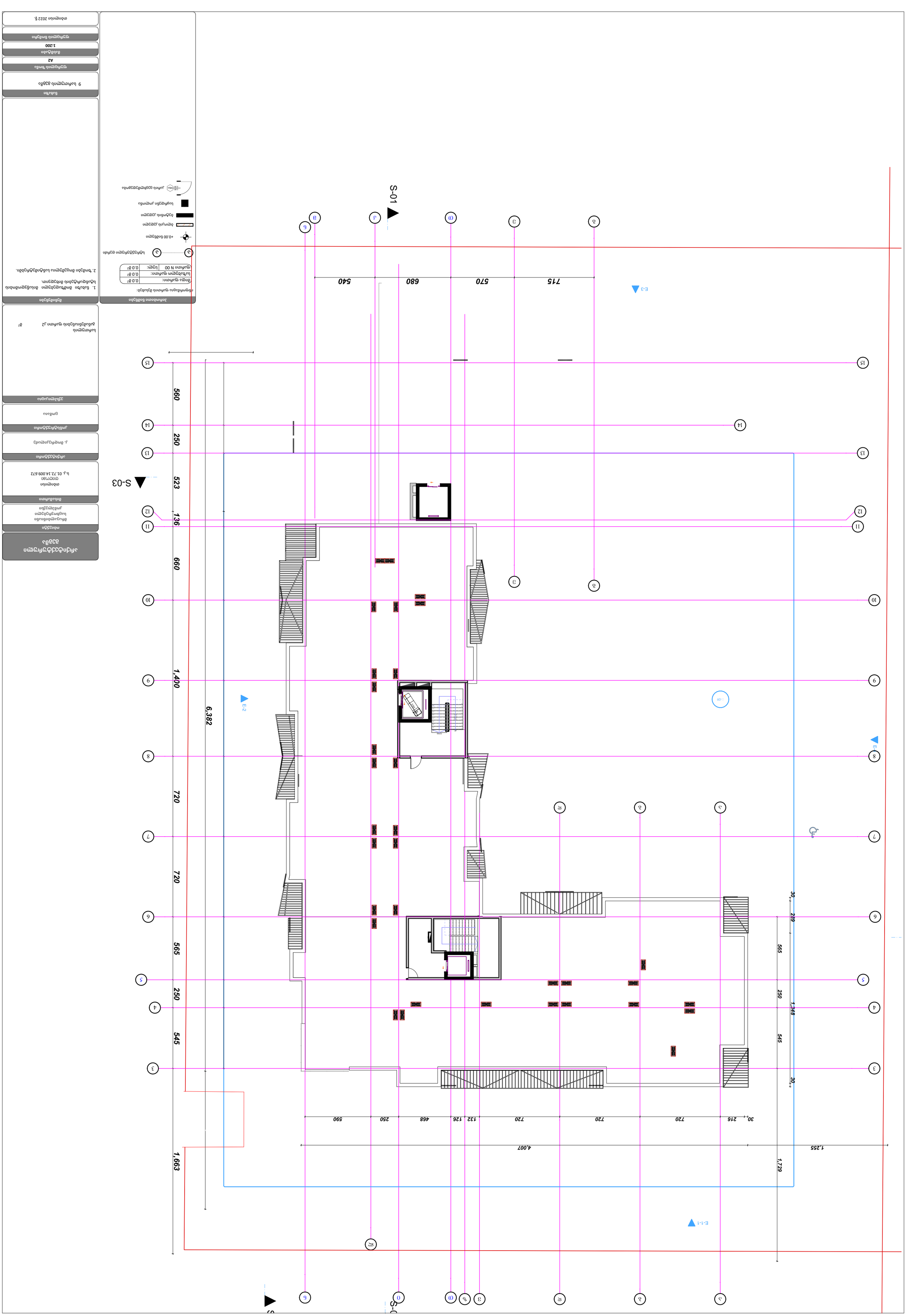

ทดสอบ ตกตะกอนหลังเก็บ

ตัวอย่างน้ำที่ผ่านการบำบัดแล้วจะถูกนำมาทดสอบ ดังนี้

ปริมาตรน้ำ:	0.0 ลิตร
ปริมาตรตะกอน:	0.0 ลิตร
ปริมาตรรวม N 00	0.0 ลิตร

- ค่าที่วัดได้ ต้องไม่เกินค่ามาตรฐานที่กำหนด
- ตัวอย่างน้ำ
- ค่าที่วัดได้ ต้องไม่เกินค่ามาตรฐานที่กำหนด
- ตัวอย่างน้ำ

ข้อกำหนดการใช้งาน

1. ใช้งานตามคำแนะนำของผู้ผลิตอย่างเคร่งครัด
2. ห้ามดัดแปลงโครงสร้างโดยไม่ได้รับอนุญาต

ข้อมูลโครงการ

ชื่อโครงการ	อาคารสำนักงานบริหาร
ประเภทอาคาร	สำนักงาน
ที่ตั้งโครงการ	ถนนวิภาวดี ต.ลาดยาว อ.จตุจักร จ.กรุงเทพมหานคร 10900
เจ้าของโครงการ	บริษัท ไทยเกษตรพัฒนา จำกัด
ผู้ออกแบบ	บริษัท สถาปนิกสยาม จำกัด
ผู้ควบคุมงาน	นายวิชัย ศรีสุวรรณ
ผู้รับเหมาก่อสร้าง	บริษัท ก่อสร้างมั่นคง จำกัด
ผู้ดูแลระบบ	นายสมชาย ใจดี
ผู้ดูแลระบบ	นายสมชาย ใจดี
ผู้ดูแลระบบ	นายสมชาย ใจดี

مخطط الموقع العام
مقياس ١:٢٠٠

معلومات المشروع
مجمع سكني متعدد الوحدات
الرياض، حي النرجس
قطعة رقم ٤٧، مخطط ٣٢١٥
إ. و. ٤٥٠٠٩٨٧٢١

جدول الإحداثيات
النقطة	الشمال	الشرق
١	٧٢٤٠٫٠٠	٤٥٠٠٫٠٠
٢	٧٢٤٠٫٠٠	٤٥٠٦٣٫٩٢
٣	٧٢٢٥٫٨٠	٤٥٠٦٣٫٩٢
٤	٧٢٢٥٫٨٠	٤٥٠٠٠٫٠٠

مفتاح الرموز
- حدود العقار
- مبنى مقترح
- مبنى قائم
- موقف سيارات
- شجرة
- اتجاه الشمال

ملاحظات
١. جميع الأبعاد بالأمتار ما لم يُذكر خلاف ذلك.
٢. يجب الالتزام بارتدادات الأنظمة المحلية.
٣. تُراجع مناسيب الأرض في الموقع قبل البدء.

اعتماد
المهندس المسؤول: م. عبدالله الزهراني
رقم الترخيص: ٤٥٢١٨
التاريخ: ١٤٤٦/٠٣/١٥هـ

مخطط الموقع العام
مقياس ١:٢٠٠

ملخص المساحات
البند	المساحة
مساحة العقار	٦٣٩٢٫٣ م²
المسطح المبني	٢٤١٨٫٥ م²
نسبة التغطية	٣٧٫٨٪
عدد الوحدات	٢٤ وحدة

ملاحظات
١. جميع الأبعاد بالأمتار ما لم يُذكر خلاف ذلك.
٢. يجب الالتزام بارتدادات الأنظمة المحلية.
٣. تُراجع مناسيب الأرض في الموقع قبل البدء.

اعتماد
المهندس المسؤول: م. عبدالله الزهراني
رقم الترخيص: ٤٥٢١٨
التاريخ: ١٤٤٦/٠٣/١٥هـ

مخطط الموقع العام
مقياس ١:٢٠٠

ملخص المساحات
البند	المساحة
مساحة العقار	٦٣٩٢٫٣ م²
المسطح المبني	٢٤١٨٫٥ م²
نسبة التغطية	٣٧٫٨٪
عدد الوحدات	٢٤ وحدة

ملاحظات
١. جميع الأبعاد بالأمتار ما لم يُذكر خلاف ذلك.
٢. يجب الالتزام بارتدادات الأنظمة المحلية.
٣. تُراجع مناسيب الأرض في الموقع قبل البدء.

اعتماد
المهندس المسؤول: م. عبدالله الزهراني
رقم الترخيص: ٤٥٢١٨
التاريخ: ١٤٤٦/٠٣/١٥هـ

ოთხფენიანი ფანჯარა
დეტალი

ობიექტი
ბინა №14, სადარბაზო 3, სართული 7
ქ. თბილისი, ვაკის რაიონი
ზურაბ ანჯაფარიძის ქ. №31

ობიექტის მისამართი
ბინა №14, სადარბაზო 3, სართული 7
ქ. თბილისი, ზურაბ ანჯაფარიძის ქ. №31

ნახატის ავტორი
ნინო ბერიძე

ობიექტის ფოტო
ფანჯრის ფრაგმენტი, ინტერიერის მხრიდან

ობიექტის ადგილმდებარეობა
ქ. თბილისი, ვაკის რაიონი, ზურაბ ანჯაფარიძის ქ. №31

ობიექტის ფოტო
ფანჯრის ფრაგმენტი, ინტერიერის მხრიდან

ფანჯრის ტიპი
ოთხფენიანი ფანჯარა, ორი ფრთით, ზედა ნაწილში ფიქსირებული ნათურა

ფანჯრის ზომა
ფანჯრის ზომა: 1.72 × 2.14 მ

ფანჯრის ფერი
ფანჯრის ფერი: RAL 7016

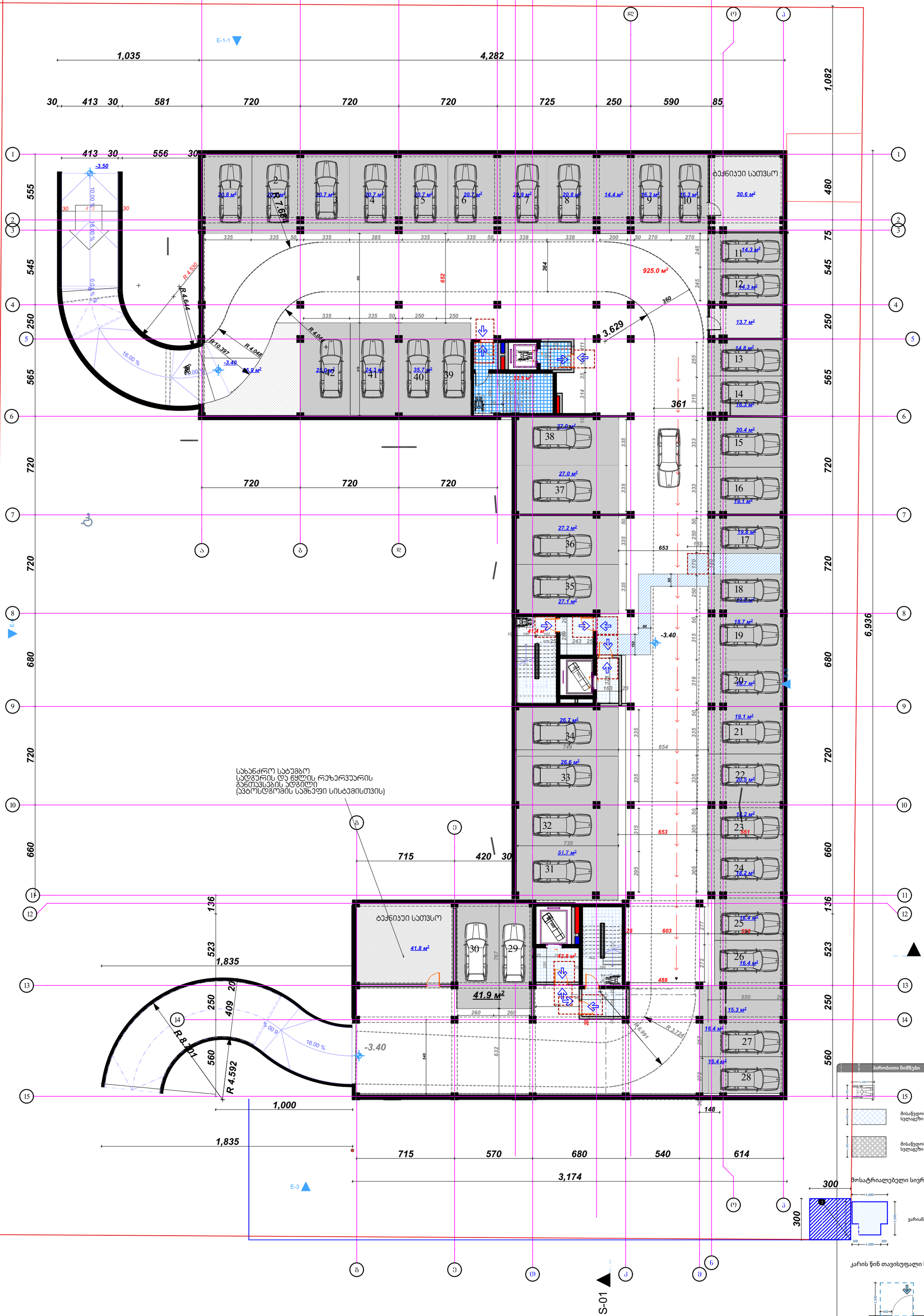

Этаж (5)

მისაწვდომობის გეგმა

ობიექტი

მრავალფუნქციური საცხოვრებელი კომპლექსი

მისამართი

თბილისი
გორგასლის ქუჩა N40
ს.კ. 01.18.09.005.024

არქიტექტორი

ლ. ოქროპირიძე

კონსტრუქტორი

ზ. კიზირია

ექსპლიკაცია

პირობითი ნიშნები

მოსატრიალებელი სივრცეები

კარის წინ თავისუფალი სივრცე

თავისუფალი სივრცე კართან მანევრირებისათვის
ანკამიანი კარი
წინიდან მისაწვდომი - გამოწევით გაღება

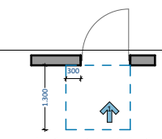

თავისუფალი სივრცე კართან მანევრირებისათვის
ანკამიანი კარი
წინიდან მისაწვდომი - მიწოლით გაღება

შენიშვნები

1. ნახაზი მომზადებული მისაწვდომობის სტანდარტების მიხედვით.

2. ზომები მოცემულია მილიმეტრებში.

3. იატაკის ზედაპირები მოეწყობა ისე, რომ იქნება მდგრადი, მყარი და არასრიალა.

4. განათების სამართავები ელექტრო გამანაწილებლები ელექტრო ჩამრთველები და დენსართები ტემპერატურის მარეგულირებლები მოწყობილობების სამართავები წყალსადენი სისტემის მოწყობილობების მარეგულირებლები და დამცავი და ორმხრივი საკომუნიკაციო სისტემების სამართავები "ა" ტიპის ერთეულში მოეწყობა სტანდარტის 309-ე ქვეთავის შესაბამისად.

5. სინათლის ჩამრთველები ელექტრო ჩაშრთველები დენსართები ტემპერატურის მარეგულირებლები ელექტრო გამანაწილებლები და უსაფრთხოების ან შიდასაკომუნიკაციო სისტემების სამართავები "ბ" ტიპის ერთეულებში მოეწყობა სტანდარტის 309.2 და 1104.1.1 ქვეთავების მიხედვით.

ნახაზი

ფურცლის ზომა
A2

მასშტაბი
1:200

ფურცლის ნომერი

თბილისი 2022 წ.

Благоустройство земельного участка

Ведомость элементов благоустройства

Поз.	Наименование	Тип, марка, обозначение документа	Ед. изм.	Кол.	Масса ед., кг	Примечание
1	Бетонное покрытие	Тротуарная плитка, толщина 60 мм	м²	1 240	144	
2	Бетонное покрытие	Тротуарная плитка, толщина 80 мм	м²	1 240	192	
3	Бетонное покрытие	Тротуарная плитка, толщина 80 мм	м²	1 240	192	
4	Бетонное покрытие	Тротуарная плитка, толщина 80 мм	м²	1 240	192	
5	Бетонное покрытие	Тротуарная плитка, толщина 80 мм	м²	1 240	192	
6	Бетонное покрытие	Тротуарная плитка, толщина 80 мм	м²	1 240	192	
7	Бетонное покрытие	Тротуарная плитка, толщина 80 мм	м²	1 240	192	
8	Бетонное покрытие	Тротуарная плитка, толщина 80 мм	м²	1 240	192	
9	Бетонное покрытие	Тротуарная плитка, толщина 80 мм	м²	1 240	192	
10	Бетонное покрытие	Тротуарная плитка, толщина 80 мм	м²	1 240	192	
11	Бетонное покрытие	Тротуарная плитка, толщина 80 мм	м²	1 240	192	
12	Бетонное покрытие	Тротуарная плитка, толщина 80 мм	м²	1 240	192	
13	Бетонное покрытие	Тротуарная плитка, толщина 80 мм	м²	1 240	192	
14	Бетонное покрытие	Тротуарная плитка, толщина 80 мм	м²	1 240	192	
15	Бетонное покрытие	Тротуарная плитка, толщина 80 мм	м²	1 240	192	
16	Бетонное покрытие	Тротуарная плитка, толщина 80 мм	м²	1 240	192	
17	Бетонное покрытие	Тротуарная плитка, толщина 80 мм	м²	1 240	192	
18	Бетонное покрытие	Тротуарная плитка, толщина 80 мм	м²	1 240	192	
19	Бетонное покрытие	Тротуарная плитка, толщина 80 мм	м²	1 240	192	
20	Бетонное покрытие	Тротуарная плитка, толщина 80 мм	м²	1 240	192	
21	Бетонное покрытие	Тротуарная плитка, толщина 80 мм	м²	1 240	192	
22	Бетонное покрытие	Тротуарная плитка, толщина 80 мм	м²	1 240	192	
23	Бетонное покрытие	Тротуарная плитка, толщина 80 мм	м²	1 240	192	
24	Бетонное покрытие	Тротуарная плитка, толщина 80 мм	м²	1 240	192	
25	Бетонное покрытие	Тротуарная плитка, толщина 80 мм	м²	1 240	192	
26	Бетонное покрытие	Тротуарная плитка, толщина 80 мм	м²	1 240	192	
27	Бетонное покрытие	Тротуарная плитка, толщина 80 мм	м²	1 240	192	
28	Бетонное покрытие	Тротуарная плитка, толщина 80 мм	м²	1 240	192	
29	Бетонное покрытие	Тротуарная плитка, толщина 80 мм	м²	1 240	192	
30	Бетонное покрытие	Тротуарная плитка, толщина 80 мм	м²	1 240	192	
31	Бетонное покрытие	Тротуарная плитка, толщина 80 мм	м²	1 240	192	
32	Бетонное покрытие	Тротуарная плитка, толщина 80 мм	м²	1 240	192	
33	Бетонное покрытие	Тротуарная плитка, толщина 80 мм	м²	1 240	192	
34	Бетонное покрытие	Тротуарная плитка, толщина 80 мм	м²	1 240	192	
35	Бетонное покрытие	Тротуарная плитка, толщина 80 мм	м²	1 240	192	
36	Бетонное покрытие	Тротуарная плитка, толщина 80 мм	м²	1 240	192	
37	Бетонное покрытие	Тротуарная плитка, толщина 80 мм	м²	1 240	192	
38	Бетонное покрытие	Тротуарная плитка, толщина 80 мм	м²	1 240	192	
39	Бетонное покрытие	Тротуарная плитка, толщина 80 мм	м²	1 240	192	
40	Бетонное покрытие	Тротуарная плитка, толщина 80 мм	м²	1 240	192	
41	Бетонное покрытие	Тротуарная плитка, толщина 80 мм	м²	1 240	192	
42	Бетонное покрытие	Тротуарная плитка, толщина 80 мм	м²	1 240	192	
43	Бетонное покрытие	Тротуарная плитка, толщина 80 мм	м²	1 240	192	
44	Бетонное покрытие	Тротуарная плитка, толщина 80 мм	м²	1 240	192	
45	Бетонное покрытие	Тротуарная плитка, толщина 80 мм	м²	1 240	192	
46	Бетонное покрытие	Тротуарная плитка, толщина 80 мм	м²	1 240	192	
47	Бетонное покрытие	Тротуарная плитка, толщина 80 мм	м²	1 240	192	
48	Бетонное покрытие	Тротуарная плитка, толщина 80 мм	м²	1 240	192	
49	Бетонное покрытие	Тротуарная плитка, толщина 80 мм	м²	1 240	192	
50	Бетонное покрытие	Тротуарная плитка, толщина 80 мм	м²	1 240	192	
51	Бетонное покрытие	Тротуарная плитка, толщина 80 мм	м²	1 240	192	
52	Бетонное покрытие	Тротуарная плитка, толщина 80 мм	м²	1 240	192	
53	Бетонное покрытие	Тротуарная плитка, толщина 80 мм	м²	1 240	192	
54	Бетонное покрытие	Тротуарная плитка, толщина 80 мм	м²	1 240	192	
55	Бетонное покрытие	Тротуарная плитка, толщина 80 мм	м²	1 240	192	
56	Бетонное покрытие	Тротуарная плитка, толщина 80 мм	м²	1 240	192	
57	Бетонное покрытие	Тротуарная плитка, толщина 80 мм	м²	1 240	192	
58	Бетонное покрытие	Тротуарная плитка, толщина 80 мм	м²	1 240	192	
59	Бетонное покрытие	Тротуарная плитка, толщина 80 мм	м²	1 240	192	
60	Бетонное покрытие	Тротуарная плитка, толщина 80 мм	м²	1 240	192	
61	Бетонное покрытие	Тротуарная плитка, толщина 80 мм	м²	1 240	192	
62	Бетонное покрытие	Тротуарная плитка, толщина 80 мм	м²	1 240	192	
63	Бетонное покрытие	Тротуарная плитка, толщина 80 мм	м²	1 240	192	
64	Бетонное покрытие	Тротуарная плитка, толщина 80 мм	м²	1 240	192	
65	Бетонное покрытие	Тротуарная плитка, толщина 80 мм	м²	1 240	192	
66	Бетонное покрытие	Тротуарная плитка, толщина 80 мм	м²	1 240	192	
67	Бетонное покрытие	Тротуарная плитка, толщина 80 мм	м²	1 240	192	
68	Бетонное покрытие	Тротуарная плитка, толщина 80 мм	м²	1 240	192	

Экспликация элементов благоустройства

Поз.	Наименование	Тип, марка, обозначение документа	Ед. изм.	Кол.	Масса ед., кг	Примечание
1	Бетонное покрытие	Тротуарная плитка, толщина 60 мм	м²	1 240	144	
2	Бетонное покрытие	Тротуарная плитка, толщина 80 мм	м²	1 240	192	
3	Бетонное покрытие	Тротуарная плитка, толщина 80 мм	м²	1 240	192	
4	Бетонное покрытие	Тротуарная плитка, толщина 80 мм	м²	1 240	192	
5	Бетонное покрытие	Тротуарная плитка, толщина 80 мм	м²	1 240	192	
6	Бетонное покрытие	Тротуарная плитка, толщина 80 мм	м²	1 240	192	
7	Бетонное покрытие	Тротуарная плитка, толщина 80 мм	м²	1 240	192	
8	Бетонное покрытие	Тротуарная плитка, толщина 80 мм	м²	1 240	192	
9	Бетонное покрытие	Тротуарная плитка, толщина 80 мм	м²	1 240	192	
10	Бетонное покрытие	Тротуарная плитка, толщина 80 мм	м²	1 240	192	
11	Бетонное покрытие	Тротуарная плитка, толщина 80 мм	м²	1 240	192	
12	Бетонное покрытие	Тротуарная плитка, толщина 80 мм	м²	1 240	192	
13	Бетонное покрытие	Тротуарная плитка, толщина 80 мм	м²	1 240	192	
14	Бетонное покрытие	Тротуарная плитка, толщина 80 мм	м²	1 240	192	
15	Бетонное покрытие	Тротуарная плитка, толщина 80 мм	м²	1 240	192	
16	Бетонное покрытие	Тротуарная плитка, толщина 80 мм	м²	1 240	192	
17	Бетонное покрытие	Тротуарная плитка, толщина 80 мм	м²	1 240	192	
18	Бетонное покрытие	Тротуарная плитка, толщина 80 мм	м²	1 240	192	
19	Бетонное покрытие	Тротуарная плитка, толщина 80 мм	м²	1 240	192	
20	Бетонное покрытие	Тротуарная плитка, толщина 80 мм	м²	1 240	192	
21	Бетонное покрытие	Тротуарная плитка, толщина 80 мм	м²	1 240	192	
22	Бетонное покрытие	Тротуарная плитка, толщина 80 мм	м²	1 240	192	
23	Бетонное покрытие	Тротуарная плитка, толщина 80 мм	м²	1 240	192	
24	Бетонное покрытие	Тротуарная плитка, толщина 80 мм	м²	1 240	192	
25	Бетонное покрытие	Тротуарная плитка, толщина 80 мм	м²	1 240	192	
26	Бетонное покрытие	Тротуарная плитка, толщина 80 мм	м²	1 240	192	
27	Бетонное покрытие	Тротуарная плитка, толщина 80 мм	м²	1 240	192	
28	Бетонное покрытие	Тротуарная плитка, толщина 80 мм	м²	1 240	192	
29	Бетонное покрытие	Тротуарная плитка, толщина 80 мм	м²	1 240	192	
30	Бетонное покрытие	Тротуарная плитка, толщина 80 мм	м²	1 240	192	
31	Бетонное покрытие	Тротуарная плитка, толщина 80 мм	м²	1 240	192	
32	Бетонное покрытие	Тротуарная плитка, толщина 80 мм	м²	1 240	192	
33	Бетонное покрытие	Тротуарная плитка, толщина 80 мм	м²	1 240	192	
34	Бетонное покрытие	Тротуарная плитка, толщина 80 мм	м²	1 240	192	
35	Бетонное покрытие	Тротуарная плитка, толщина 80 мм	м²	1 240	192	
36	Бетонное покрытие	Тротуарная плитка, толщина 80 мм	м²	1 240	192	
37	Бетонное покрытие	Тротуарная плитка, толщина 80 мм	м²	1 240	192	
38	Бетонное покрытие	Тротуарная плитка, толщина 80 мм	м²	1 240	192	
39	Бетонное покрытие	Тротуарная плитка, толщина 80 мм	м²	1 240	192	
40	Бетонное покрытие	Тротуарная плитка, толщина 80 мм	м²	1 240	192	
41	Бетонное покрытие	Тротуарная плитка, толщина 80 мм	м²	1 240	192	
42	Бетонное покрытие	Тротуарная плитка, толщина 80 мм	м²	1 240	192	
43	Бетонное покрытие	Тротуарная плитка, толщина 80 мм	м²	1 240	192	
44	Бетонное покрытие	Тротуарная плитка, толщина 80 мм	м²	1 240	192	
45	Бетонное покрытие	Тротуарная плитка, толщина 80 мм	м²	1 240	192	
46	Бетонное покрытие	Тротуарная плитка, толщина 80 мм	м²	1 240	192	
47	Бетонное покрытие	Тротуарная плитка, толщина 80 мм	м²	1 240	192	
48	Бетонное покрытие	Тротуарная плитка, толщина 80 мм	м²	1 240	192	
49	Бетонное покрытие	Тротуарная плитка, толщина 80 мм	м²	1 240	192	
50	Бетонное покрытие	Тротуарная плитка, толщина 80 мм	м²	1 240	192	
51	Бетонное покрытие	Тротуарная плитка, толщина 80 мм	м²	1 240	192	
52	Бетонное покрытие	Тротуарная плитка, толщина 80 мм	м²	1 240	192	
53	Бетонное покрытие	Тротуарная плитка, толщина 80 мм	м²	1 240	192	
54	Бетонное покрытие	Тротуарная плитка, толщина 80 мм	м²	1 240	192	
55	Бетонное покрытие	Тротуарная плитка, толщина 80 мм	м²	1 240	192	
56	Бетонное покрытие	Тротуарная плитка, толщина 80 мм	м²	1 240	192	
57	Бетонное покрытие	Тротуарная плитка, толщина 80 мм	м²	1 240	192	
58	Бетонное покрытие	Тротуарная плитка, толщина 80 мм	м²	1 240	192	
59	Бетонное покрытие	Тротуарная плитка, толщина 80 мм	м²	1 240	192	
60	Бетонное покрытие	Тротуарная плитка, толщина 80 мм	м²	1 240	192	
61	Бетонное покрытие	Тротуарная плитка, толщина 80 мм	м²	1 240	192	
62	Бетонное покрытие	Тротуарная плитка, толщина 80 мм	м²	1 240	192	
63	Бетонное покрытие	Тротуарная плитка, толщина 80 мм	м²	1 240	192	
64	Бетонное покрытие	Тротуарная плитка, толщина 80 мм	м²	1 240	192	
65	Бетонное покрытие	Тротуарная плитка, толщина 80 мм	м²	1 240	192	
66	Бетонное покрытие	Тротуарная плитка, толщина 80 мм	м²	1 240	192	
67	Бетонное покрытие	Тротуарная плитка, толщина 80 мм	м²	1 240	192	
68	Бетонное покрытие	Тротуарная плитка, толщина 80 мм	м²	1 240	192	

Ведомость малых архитектурных форм

Поз.	Наименование	Тип, марка, обозначение документа	Ед. изм.	Кол.	Масса ед., кг	Примечание
1	Бетонное покрытие	Тротуарная плитка, толщина 60 мм	м²	1 240	144	
2	Бетонное покрытие	Тротуарная плитка, толщина 80 мм	м²	1 240	192	
3	Бетонное покрытие	Тротуарная плитка, толщина 80 мм	м²	1 240	192	
4	Бетонное покрытие	Тротуарная плитка, толщина 80 мм	м²	1 240	192	
5	Бетонное покрытие	Тротуарная плитка, толщина 80 мм	м²	1 240	192	
6	Бетонное покрытие	Тротуарная плитка, толщина 80 мм	м²	1 240	192	
7	Бетонное покрытие	Тротуарная плитка, толщина 80 мм	м²	1 240	192	
8	Бетонное покрытие	Тротуарная плитка, толщина 80 мм	м²	1 240	192	
9	Бетонное покрытие	Тротуарная плитка, толщина 80 мм	м²	1 240	192	
10	Бетонное покрытие	Тротуарная плитка, толщина 80 мм	м²	1 240	192	
11	Бетонное покрытие	Тротуарная плитка, толщина 80 мм	м²	1 240	192	
12	Бетонное покрытие	Тротуарная плитка, толщина 80 мм	м²	1 240	192	
13	Бетонное покрытие	Тротуарная плитка, толщина 80 мм	м²	1 240	192	
14	Бетонное покрытие	Тротуарная плитка, толщина 80 мм	м²	1 240	192	
15	Бетонное покрытие	Тротуарная плитка, толщина 80 мм	м²	1 240	192	
16	Бетонное покрытие	Тротуарная плитка, толщина 80 мм	м²	1 240	192	
17	Бетонное покрытие	Тротуарная плитка, толщина 80 мм	м²	1 240	192	
18	Бетонное покрытие	Тротуарная плитка, толщина 80 мм	м²	1 240	192	
19	Бетонное покрытие	Тротуарная плитка, толщина 80 мм	м²	1 240	192	
20	Бетонное покрытие	Тротуарная плитка, толщина 80 мм	м²	1 240	192	
21	Бетонное покрытие	Тротуарная плитка, толщина 80 мм	м²	1 240	192	
22	Бетонное покрытие	Тротуарная плитка, толщина 80 мм	м²	1 240	192	
23	Бетонное покрытие	Тротуарная плитка, толщина 80 мм	м²	1 240	192	
24	Бетонное покрытие	Тротуарная плитка, толщина 80 мм	м²	1 240	192	
25	Бетонное покрытие	Тротуарная плитка, толщина 80 мм	м²	1 240	192	
26	Бетонное покрытие	Тротуарная плитка, толщина 80 мм	м²	1 240	192	
27	Бетонное покрытие	Тротуарная плитка, толщина 80 мм	м²	1 240	192	
28	Бетонное покрытие	Тротуарная плитка, толщина 80 мм	м²	1 240	192	
29	Бетонное покрытие	Тротуарная плитка, толщина 80 мм	м²	1 240	192	
30	Бетонное покрытие	Тротуарная плитка, толщина 80 мм	м²	1 240	192	
31	Бетонное покрытие	Тротуарная плитка, толщина 80 мм	м²	1 240	192	
32	Бетонное покрытие	Тротуарная плитка, толщина 80 мм	м²	1 240	192	
33	Бетонное покрытие	Тротуарная плитка, толщина 80 мм	м²	1 240	192	
34	Бетонное покрытие	Тротуарная плитка, толщина 80 мм	м²	1 240	192	
35	Бетонное покрытие	Тротуарная плитка, толщина 80 мм	м²	1 240	192	
36	Бетонное покрытие	Тротуарная плитка, толщина 80 мм	м²	1 240	192	
37	Бетонное покрытие	Тротуарная плитка, толщина 80 мм	м²	1 240	192	
38	Бетонное покрытие	Тротуарная плитка, толщина 80 мм	м²	1 240	192	
39	Бетонное покрытие	Тротуарная плитка, толщина 80 мм	м²	1 240	192	
40	Бетонное покрытие	Тротуарная плитка, толщина 80 мм	м²	1 240	192	
41	Бетонное покрытие	Тротуарная плитка, толщина 80 мм	м²	1 240	192	
42	Бетонное покрытие	Тротуарная плитка, толщина 80 мм	м²	1 240	192	
43	Бетонное покрытие	Тротуарная плитка, толщина 80 мм	м²	1 240	192	
44	Бетонное покрытие	Тротуарная плитка, толщина 80 мм	м²	1 240	192	
45	Бетонное покрытие	Тротуарная плитка, толщина 80 мм	м²	1 240	192	
46	Бетонное покрытие	Тротуарная плитка, толщина 80 мм	м²	1 240	192	
47	Бетонное покрытие	Тротуарная плитка, толщина 80 мм	м²	1 240	192	
48	Бетонное покрытие	Тротуарная плитка, толщина 80 мм	м²	1 240	192	
49	Бетонное покрытие	Тротуарная плитка, толщина 80 мм	м²	1 240	192	
50	Бетонное покрытие	Тротуарная плитка, толщина 80 мм	м²	1 240	192	
51	Бетонное покрытие	Тротуарная плитка, толщина 80 мм	м²	1 240	192	
52	Бетонное покрытие	Тротуарная плитка, толщина 80 мм	м²	1 240	192	
53	Бетонное покрытие	Тротуарная плитка, толщина 80 мм	м²	1 240	192	
54	Бетонное покрытие	Тротуарная плитка, толщина 80 мм	м²	1 240	192	
55	Бетонное покрытие	Тротуарная плитка, толщина 80 мм	м²	1 240	192	
56	Бетонное покрытие	Тротуарная плитка, толщина 80 мм	м²	1 240	192	
57	Бетонное покрытие	Тротуарная плитка, толщина 80 мм	м²	1 240	192	
58	Бетонное покрытие	Тротуарная плитка, толщина 80 мм	м²	1 240	192	
59	Бетонное покрытие	Тротуарная плитка, толщина 80 мм	м²	1 240	192	
60	Бетонное покрытие	Тротуарная плитка, толщина 80 мм	м²	1 240	192	
61	Бетонное покрытие	Тротуарная плитка, толщина 80 мм	м²	1 240	192	
62	Бетонное покрытие	Тротуарная плитка, толщина 80 мм	м²	1 240	192	
63	Бетонное покрытие	Тротуарная плитка, толщина 80 мм	м²	1 240	192	
64	Бетонное покрытие	Тротуарная плитка, толщина 80 мм	м²	1 240	192	
65	Бетонное покрытие	Тротуарная плитка, толщина 80 мм	м²	1 240	192	
66	Бетонное покрытие	Тротуарная плитка, толщина 80 мм	м²	1 240	192	
67	Бетонное покрытие	Тротуарная плитка, толщина 80 мм	м²	1 240	192	
68	Бетонное покрытие	Тротуарная плитка, толщина 80 мм	м²	1 240	192	

Ведомость оборудования детских и спортивных площадок

Поз.	Наименование	Тип, марка, обозначение документа	Ед. изм.	Кол.	Масса ед., кг	Примечание
1	Бетонное покрытие	Тротуарная плитка, толщина 60 мм	м²	1 240	144	
2	Бетонное покрытие	Тротуарная плитка, толщина 80 мм	м²	1 240	192	
3	Бетонное покрытие	Тротуарная плитка, толщина 80 мм	м²	1 240	192	
4	Бетонное покрытие	Тротуарная плитка, толщина 80 мм	м²	1 240	192	
5	Бетонное покрытие	Тротуарная плитка, толщина 80 мм	м²	1 240	192	
6	Бетонное покрытие	Тротуарная плитка, толщина 80 мм	м²	1 240	192	
7	Бетонное покрытие	Тротуарная плитка, толщина 80 мм	м²	1 240	192	
8	Бетонное покрытие	Тротуарная плитка, толщина 80 мм	м²	1 240	192	
9	Бетонное покрытие	Тротуарная плитка, толщина 80 мм	м²	1 240	192	
10	Бетонное покрытие	Тротуарная плитка, толщина 80 мм	м²	1 240	192	
11	Бетонное покрытие	Тротуарная плитка, толщина 80 мм	м²	1 240	192	
12	Бетонное покрытие	Тротуарная плитка, толщина 80 мм	м²	1 240	192	
13	Бетонное покрытие	Тротуарная плитка, толщина 80 мм	м²	1 240	192	
14	Бетонное покрытие	Тротуарная плитка, толщина 80 мм	м²	1 240	192	
15	Бетонное покрытие	Тротуарная плитка, толщина 80 мм	м²	1 240	192	
16	Бетонное покрытие	Тротуарная плитка, толщина 80 мм	м²	1 240	192	
17	Бетонное покрытие	Тротуарная плитка, толщина 80 мм	м²	1 240	192	
18	Бетонное покрытие	Тротуарная плитка, толщина 80 мм	м²	1 240	192	
19	Бетонное покрытие	Тротуарная плитка, толщина 80 мм	м²	1 240	192	
20	Бетонное покрытие	Тротуарная плитка, толщина 80 мм	м²	1 240	192	
21	Бетонное покрытие	Тротуарная плитка, толщина 80 мм	м²	1 240	192	
22	Бетонное покрытие	Тротуарная плитка, толщина 80 мм	м²	1 240	192	
23	Бетонное покрытие	Тротуарная плитка, толщина 80 мм	м²	1 240	192	
24	Бетонное покрытие	Тротуарная плитка, толщина 80 мм	м²	1 240	192	
25	Бетонное покрытие	Тротуарная плитка, толщина 80 мм	м²	1 240	192	
26	Бетонное покрытие	Тротуарная плитка, толщина 80 мм	м²	1 240	192	
27	Бетонное покрытие	Тротуарная плитка, толщина 80 мм	м²	1 240	192	
28	Бетонное покрытие	Тротуарная плитка, толщина 80 мм	м²	1 240	192	
29	Бетонное покрытие	Тротуарная плитка, толщина 80 мм	м²	1 240	192	
30	Бетонное покрытие	Тротуарная плитка, толщина 80 мм	м²	1 240	192	
31	Бетонное покрытие	Тротуарная плитка, толщина 80 мм	м²	1 240	192	
32	Бетонное покрытие	Тротуарная плитка, толщина 80 мм	м²	1 240	192	
33	Бетонное покрытие	Тротуарная плитка, толщина 80 мм	м²	1 240	192	
34	Бетонное покрытие	Тротуарная плитка, толщина 80 мм	м²	1 240	192	
35	Бетонное покрытие	Тротуарная плитка, толщина 80 мм	м²	1 240	192	
36	Бетонное покрытие	Тротуарная плитка, толщина 80 мм	м²	1 240	192	
37	Бетонное покрытие	Тротуарная плитка, толщина 80 мм	м²	1 240	192	
38	Бетонное покрытие	Тротуарная плитка, толщина 80 мм	м²	1 240	192	
39	Бетонное покрытие	Тротуарная плитка, толщина 80 мм	м²	1 240	192	
40	Бетонное покрытие	Тротуарная плитка, толщина 80 мм	м²	1 240	192	
41	Бетонное покрытие	Тротуарная плитка, толщина 80 мм	м²	1 240	192	
42	Бетонное покрытие	Тротуарная плитка, толщина 80 мм	м²	1 240	192	
43	Бетонное покрытие	Тротуарная плитка, толщина 80 мм	м²	1 240	192	
44	Бетонное покрытие	Тротуарная плитка, толщина 80 мм	м²	1 240	192	
45	Бетонное покрытие	Тротуарная плитка, толщина 80 мм	м²	1 240	192	
46	Бетонное покрытие	Тротуарная плитка, толщина 80 мм	м²	1 240	192	
47	Бетонное покрытие	Тротуарная плитка, толщина 80 мм	м²	1 240	192	
48	Бетонное покрытие	Тротуарная плитка, толщина 80 мм	м²	1 240	192	
49	Бетонное покрытие	Тротуарная плитка, толщина 80 мм	м²	1 240	192	
50	Бетонное покрытие	Тротуарная плитка, толщина 80 мм	м²	1 240	192	
51	Бетонное покрытие	Тротуарная плитка, толщина 80 мм	м²	1 240	192	
52	Бетонное покрытие	Тротуарная плитка, толщина 80 мм	м²	1 240	192	
53	Бетонное покрытие	Тротуарная плитка, толщина 80 мм	м²	1 240	192	
54	Бетонное покрытие	Тротуарная плитка, толщина 80 мм	м²	1 240	192	
55	Бетонное покрытие	Тротуарная плитка, толщина 80 мм	м²	1 240	192	
56	Бетонное покрытие	Тротуарная плитка, толщина 80 мм	м²	1 240	192	
57	Бетонное покрытие	Тротуарная плитка, толщина 80 мм	м²	1 240	192	
58	Бетонное покрытие	Тротуарная плитка, толщина 80 мм	м²	1 240	192	
59	Бетонное покрытие	Тротуарная плитка, толщина 80 мм	м²	1 240	192	
60	Бетонное покрытие	Тротуарная плитка, толщина 80 мм	м²	1 240	192	
61	Бетонное покрытие	Тротуарная плитка, толщина 80 мм	м²	1 240	192	
62	Бетонное покрытие	Тротуарная плитка, толщина 80 мм	м²	1 240	192	
63	Бетонное покрытие	Тротуарная плитка, толщина 80 мм	м²	1 240	192	
64	Бетонное покрытие	Тротуарная плитка, толщина 80 мм	м²	1 240	192	
65	Бетонное покрытие	Тротуарная плитка, толщина 80 мм	м²	1 240	192	
66	Бетонное покрытие	Тротуарная плитка, толщина 80 мм	м²	1 240	192	
67	Бетонное покрытие	Тротуарная плитка, толщина 80 мм	м²	1 240	192	
68	Бетонное покрытие	Тротуарная плитка, толщина 80 мм	м²	1 240	192	

Ведомость ограждений

Поз.	Наименование	Тип, марка, обозначение документа	Ед. изм.	Кол.	Масса ед., кг	Примечание
1	Бетонное покрытие	Тротуарная плитка, толщина 60 мм	м²	1 240	144	
2	Бетонное покрытие	Тротуарная плитка, толщина 80 мм	м²	1 240	192	
3	Бетонное покрытие	Тротуарная плитка, толщина 80 мм	м²	1 240	192	
4	Бетонное покрытие	Тротуарная плитка, толщина 80 мм	м²	1 240	192	
5	Бетонное покрытие	Тротуарная плитка, толщина 80 мм	м²	1 240	192	
6	Бетонное покрытие	Тротуарная плитка, толщина 80 мм	м²	1 240	192	
7	Бетонное покрытие	Тротуарная плитка, толщина 80 мм	м²	1 240	192	
8	Бетонное покрытие	Тротуарная плитка, толщина 80 мм	м²	1 240	192	
9	Бетонное покрытие	Тротуарная плитка, толщина 80 мм	м²	1 240	192	
10	Бетонное покрытие	Тротуарная плитка, толщина 80 мм	м²	1 240	192	
11	Бетонное покрытие	Тротуарная плитка, толщина 80 мм	м²	1 240	192	
12	Бетонное покрытие	Тротуарная плитка, толщина 80 мм	м²	1 240	192	
13	Бетонное покрытие	Тротуарная плитка, толщина 80 мм	м²	1 240	192	
14	Бетонное покрытие	Тротуарная плитка, толщина 80 мм	м²	1 240	192	
15	Бетонное покрытие	Тротуарная плитка, толщина 80 мм	м²	1 240	192	
16	Бетонное покрытие	Тротуарная плитка, толщина 80 мм	м²	1 240	192	
17	Бетонное покрытие	Тротуарная плитка, толщина 80 мм	м²	1 240	192	
18	Бетонное покрытие	Тротуарная плитка, толщина 80 мм	м²	1 240	192	
19	Бетонное покрытие	Тротуарная плитка, толщина 80 мм	м²	1 240	192	
20	Бетонное покрытие	Тротуарная плитка, толщина 80 мм	м²	1 240	192	
21	Бетонное покрытие	Тротуарная плитка, толщина 80 мм	м²	1 240	192	
22	Бетонное покрытие	Тротуарная плитка, толщина 80 мм	м²	1 240	192	
23	Бетонное покрытие	Тротуарная плитка, толщина 80 мм	м²	1 240	192	
24	Бетонное покрытие	Тротуарная плитка, толщина 80 мм	м²	1 240	192	
25	Бетонное покрытие	Тротуарная плитка, толщина 80 мм	м²	1 240	192	
26	Бетонное покрытие	Тротуарная плитка, толщина 80 мм	м²	1 240	192	
27	Бетонное покрытие	Тротуарная плитка, толщина 80 мм	м²	1 240	192	
28	Бетонное покрытие	Тротуарная плитка, толщина 80 мм	м²	1 240	192	
29	Бетонное покрытие	Тротуарная плитка, толщина 80 мм	м²	1 240	192	
30	Бетонное покрытие	Тротуарная плитка, толщина 80 мм	м²	1 240	192	
31	Бетонное покрытие	Тротуарная плитка, толщина 80 мм	м²	1 240	192	
32	Бетонное покрытие	Тротуарная плитка, толщина 80 мм	м²	1 240	192	
33	Бетонное покрытие	Тротуарная плитка, толщина 80 мм	м²	1 240	192	
34	Бетонное покрытие	Тротуарная плитка, толщина 80 мм	м²	1 240	192	
35	Бетонное покрытие	Тротуарная плитка, толщина 80 мм	м²	1 240	192	
36	Бетонное покрытие	Тротуарная плитка, толщина 80 мм	м²	1 240	192	
37	Бетонное покрытие	Тротуарная плитка, толщина 80 мм	м²	1 240	192	
38	Бетонное покрытие	Тротуарная плитка, толщина 80 мм	м²	1 240	192	
39	Бетонное покрытие	Тротуарная плитка, толщина 80 мм	м²	1 240	192	
40	Бетонное покрытие	Тротуарная плитка, толщина 80 мм	м²	1 240	192	
41	Бетонное покрытие	Тротуарная плитка, толщина 80 мм	м²	1 240	192	
42	Бетонное покрытие	Тротуарная плитка, толщина 80 мм	м²	1 240	192	
43	Бетонное покрытие	Тротуарная плитка, толщина 80 мм	м²	1 240	192	
44	Бетонное покрытие	Тротуарная плитка, толщина 80 мм	м²	1 240	192	
45	Бетонное покрытие	Тротуарная плитка, толщина 80 мм	м²	1 240	192	
46	Бетонное покрытие	Тротуарная плитка, толщина 80



Этаж (17)

მისაწვდომობის გეგმა

ობიექტი

მრავალფუნქციური
საცხოვრებელი
კომპლექსი

მისამართი

თბილისი
გორგასლის ქუჩა N40
ს.კ. 01.18.09.005.024

არქიტექტორი

ლ. ოქროპირიძე

კონსტრუქტორი

ზ. კიზირია

ექსპლიკაცია

პირობითი ნიშნები

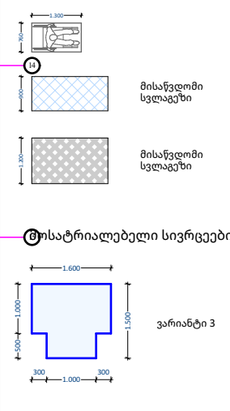

მოსატრიალებელი სივრცეები

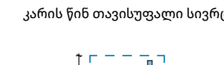

კარის წინ თავისუფალი სივრცე

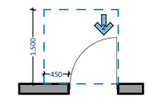

თავისუფალი სივრცე კართან მანევრირებისათვი
ანკამიანი კარი
წინიდან მისაწვდომი - გამოწევით გაღება

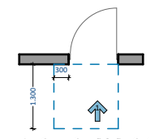

თავისუფალი სივრცე კართან მანევრირებისათვი
ანკამიანი კარი
წინიდან მისაწვდომი - მიწოლით გაღება

შენიშვნები

1. ნახაზი მომზადებული მისაწვდომობის სტანდარტების მიხედვით.

2. ზომები მოცემულია მილიმეტრებში.

3. იატაკის ზედაპირები მოეწყობა ისე, რომ იქნება მდგრადი, მყარი და არასრიალა.

4. განათების სამართავები ელექტრო გამანაწილებლები ელექტრო ჩამრთველები და დენსართები ტემპერატურის მარეგულირებლები მოწყობილობების სამართავები წყალსადენი სისტემის მოწყობილობების მარეგულირებლები და დამცავი და ორმხრივი საკომუნიკაციო სისტემების სამართავები "ა" ტიპის ერთეულში მოეწყობა სტანდარტის 309-ე ქვეთავის შესაბამისად.

5. სინათლის ჩამრთველები ელექტრო ჩამრთველები დენსართები ტემპერატურის მარეგულირებლები ელექტრო გამანაწილებლები და უსაფრთხოების ან შიდასაკომუნიკაციო სისტემების სამართავები "ბ" ტიპის ერთეულებში მოეწყობა სტანდარტის 309.2 და 1104.1.1 ქვეთავების მიხედვით.

ნახაზი

ფურცლის ზომა
A2

მასშტაბი
1:200

ფურცლის ნომერი
2

თბილისი 2022 წ.

1:200

3 sarTuli (3)

S-01

S-02

S-03

-03

E-1-1

E-2

E-3

ობიექტი	ბინა №40
ობიექტის მისამართი	ქ. თბილისი, ისანი, ნ.ნადირაძის ქ. №309, კვ.№ 1104
ნახაზის დასახელება	ბინის გეგმა
ნახაზის ნომერი	S-03
მასშტაბი	1:200
პროექტის ეტაპი	ესკიზური პროექტი
ავტორი	არქიტექტორი ნ.ბერიძე

1. ნახაზი დამზადებულია ესკიზური პროექტის ფარგლებში.
2. ზომები მოცემულია მილიმეტრებში.
3. ოთახების დასახელება მოცემულია სამშენებლო ნახაზების მიხედვით.
4. ბინის ფართი გაანგარიშებულია ბინის საზღვრებში, ბინის შიდა კედლების ღერძების გასწვრივ, ასევე აივნების ფართი გაანგარიშებულია 50%-ის კოეფიციენტით.
5. სველი წერტილების იატაკის დონე დაბალია საერთო დონეზე 5 სმ-ით.

ავტორი	ნ.ბერიძე
ფორმატი	A2
მასშტაბი	1:200
ფურცლის ნომერი	3
ფურცლების რაოდენობა	3

ბინის ფართი 2022 წ.

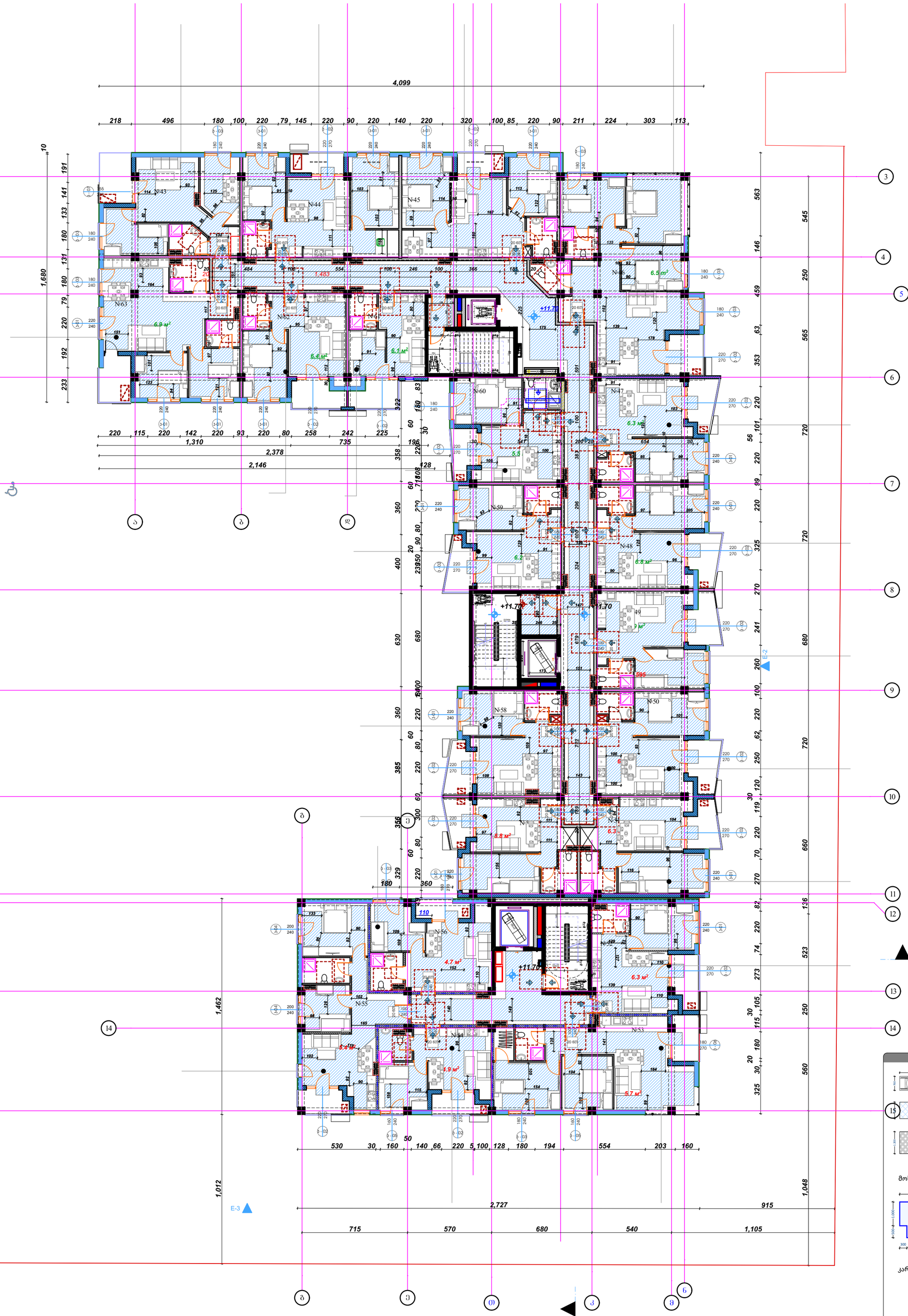

Этаж (3)

პირობითი ნიშნები

- მისაწვდომი სვლაგეზი
- მისაწვდომი სვლაგეზი

მოსატრიალებელი სივრცეები

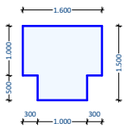

ვარიანტი 3

კარის წინ თავისუფალი სივრცე

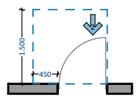

თავისუფალი სივრცე კართან მანევრირებისათვი ანგაჩიანი კარი
წინიდან მისაწვდომი - გამოწვევით გაღება

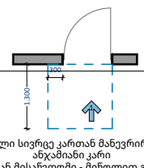

თავისუფალი სივრცე კართან მანევრირებისათვი ანგაჩიანი კარი
წინიდან მისაწვდომი - მიწოლით გაღება

მისაწვდომობის გეგმა

ობიექტი

მრავალფუნქციური საცხოვრებელი კომპლექსი

მისამართი

თბილისი
გორგასლის ქუჩა N40
ს.კ. 01.18.09.005.024

არქიტექტორი

ლ. ოქროპირიძე

კონსტრუქტორი

ზ. კიზირია

ექსპლიკაცია

შენიშვნები

1. ნახაზი მომზადებული მისაწვდომობის სტანდარტების მიხედვით.

2. ზომები მოცემულია მილიმეტრებში.

3. იატაკის ზედაპირები მოეწყობა ისე, რომ იქნება მდგრადი, მყარი და არასრიალა.

4. განათების სამართავები ელექტრო გამანაწილებლები ელექტრო ჩამრთველები და დენსართები ტემპერატურის მარეგულირებლები მოწყობილობების სამართავები წყალსადენი სისტემის მოწყობილობების მარეგულირებლები და დამცავი და ორმხრივი საკომუნიკაციო სისტემების სამართავები "ა" ტიპის ერთეულში მოეწყობა სტანდარტის 309-ე ქვეთავის შესაბამისად.

5. სინათლის ჩამრთველები ელექტრო ჩამრთველები დენსართები ტემპერატურის მარეგულირებლები ელექტრო გამანაწილებლები და უსაფრთხოების ან შიდასაკომუნიკაციო სისტემების სამართავები "ბ" ტიპის ერთეულებში მოეწყობა სტანდარტის 309.2 და 1104.1.1 ქვეთავების მიხედვით.

ნახაზი

ფურცლის ზომა

A2

მასშტაბი

1:200

ფურცლის ნომერი

თბილისი 2022 წ.

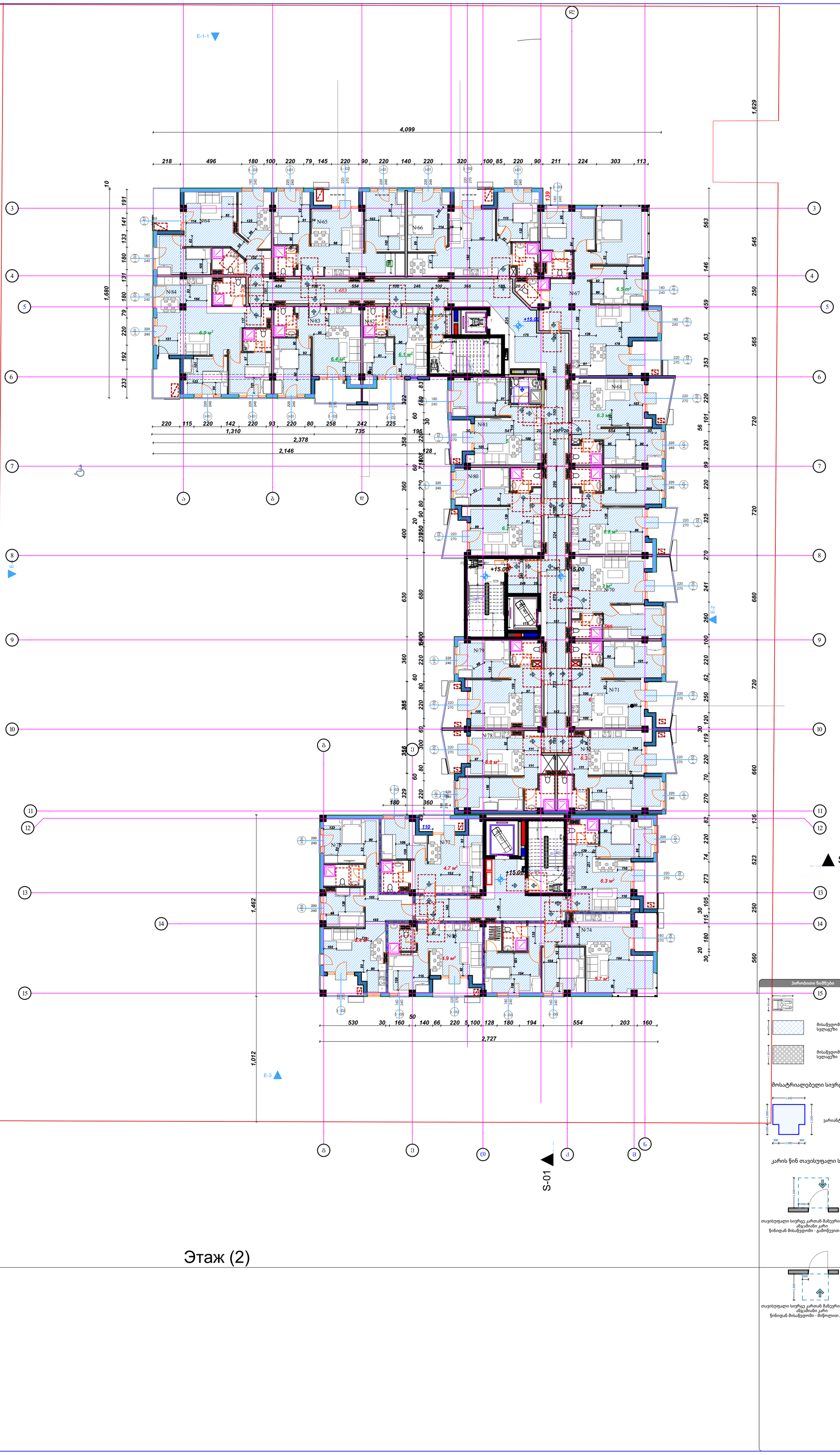

მისაწვდომობის გეგმა

ობიექტი

მრავალფუნქციური საცხოვრებელი კომპლექსი

მისამართი

თბილისი
გორგასლის ქუჩა N40
ს.კ. 01.18.09.005.024

არქიტექტორი

ლ. ოქროპირიძე

კონსტრუქტორი

ზ. კიზირია

ექსპლიკაცია

პირობითი ნიშნები

მისაწვდომი სვლაგეზი

მისაწვდომი სვლაგეზი

მოსატრიალებელი სივრცეები

ვარიანტი 3

კარის წინ თავისუფალი სივრცე

თავისუფალი სივრცე კართან მანევრირებისათვის ანკამიანი კარი
წინიდან მისაწვდომი - გამოწევით გაღება

თავისუფალი სივრცე კართან მანევრირებისათვის ანკამიანი კარი
წინიდან მისაწვდომი - მიწოლით გაღება

შენიშვნები

1. ნახაზი მომზადებული მისაწვდომობის სტანდარტების მიხედვით.

2. ზომები მოცემულია მილიმეტრებში.

3. იატაკის ზედაპირები მოეწყობა ისე, რომ იქნება მდგრადი, მყარი და არასრიალა.

4. განათების სამართავები ელექტრო გამანაწილებლები ელექტრო ჩამრთველები და დენსართები ტემპერატურის მარეგულირებლები მოწყობილობების სამართავები წყალსადენი სისტემის მოწყობილობების მარეგულირებლები და დამცავი და ორმხრივი საკომუნიკაციო სისტემების სამართავები "ა" ტიპის ერთეულში მოეწყობა სტანდარტის 309-ე ქვეთავის შესაბამისად.

5. სინათლის ჩამრთველები ელექტრო ჩამრთველები დენსართები ტემპერატურის მარეგულირებლები ელექტრო გამანაწილებლები და უსაფრთხოების ან შიდასაკომუნიკაციო სისტემების სამართავები "ბ" ტიპის ერთეულებში მოეწყობა სტანდარტის 309.2 და 1104.1.1 ქვეთავების მიხედვით.

ნახაზი

ფურცლის ზომა

A2

მასშტაბი

1:200

ფურცლის ნომერი

თბილისი 2022 წ.

Этаж (2)

Этаж (2)

მისაწვდომობის გეგმა

ობიექტი

მრავალფუნქციური საცხოვრებელი კომპლექსი

მისამართი

თბილისი
გორგასლის ქუჩა N40
ს.კ. 01.18.09.005.024

არქიტექტორი

ლ. ოქროპირიძე

კონსტრუქტორი

ზ. კიზირია

ექსპლიკაცია

შენიშვნები

1. ნახაზი მომზადებული მისაწვდომობის სტანდარტების მიხედვით.

2. ზომები მოცემულია მილიმეტრებში.

3. იატაკის ზედაპირები მოეწყობა ისე, რომ იქნება მდგრადი, მყარი და არასრიალა.

4. განათების სამართავები ელექტრო გამანაწილებლები ელექტრო ჩამრთველები და დენსართები ტემპერატურის მარეგულირებლები მოწყობილობების სამართავები წყალსადენი სისტემის მოწყობილობების მარეგულირებლები და დამცავი და ორმხრივი საკომუნიკაციო სისტემების სამართავები "ა" ტიპის ერთეულში მოეწყობა სტანდარტის 309-ე ქვეთავის შესაბამისად.

5. სინათლის ჩამრთველები ელექტრო ჩამრთველები დენსართები ტემპერატურის მარეგულირებლები ელექტრო გამანაწილებლები და უსაფრთხოების ან შიდასაკომუნიკაციო სისტემების სამართავები "ბ" ტიპის ერთეულებში მოეწყობა სტანდარტის 309.2 და 1104.1.1 ქვეთავების მიხედვით.

ნახაზი

ფურცლის ზომა
A2

მასშტაბი
1:200

ფურცლის ნომერი

თბილისი 2022 წ.

პირობითი ნიშნები

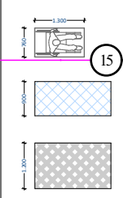

მოსატრიალებელი სივრცეები

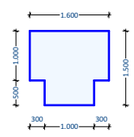

ვარიანტი 3

კარის წინ თავისუფალი სივრცე

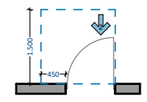

თავისუფალი სივრცე კართან მანევრირებისათვის ანკაშიანი კარი
წინიდან მისაწვდომი - გამოწევით გაღება

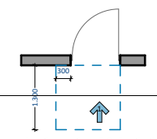

თავისუფალი სივრცე კართან მანევრირებისათვის ანკაშიანი კარი
წინიდან მისაწვდომი - მიწოლით გაღება

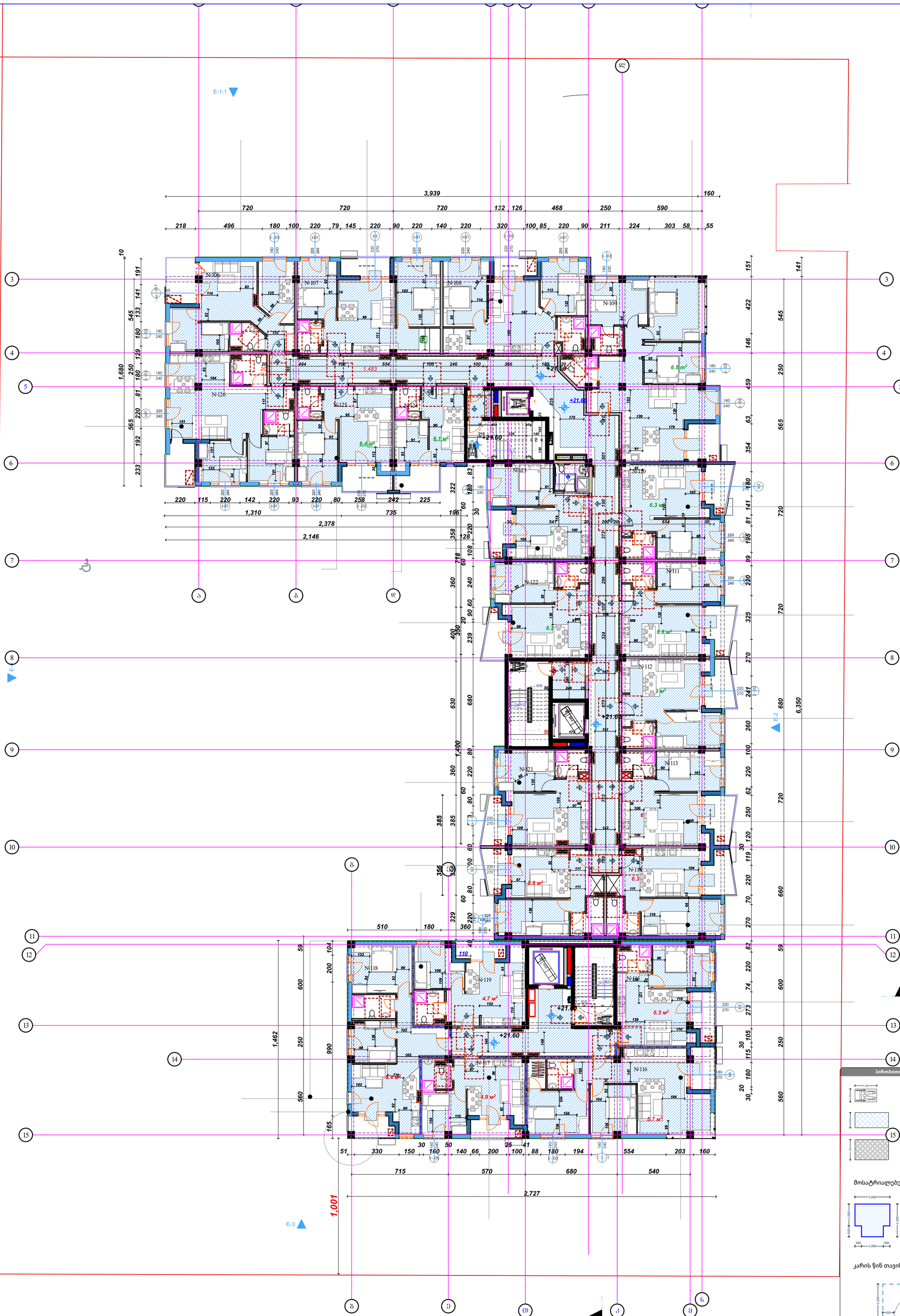

Этаж (3)

პირობითი ნიშნები

მოსატრიალებელი სივრცეები

კარის წინ თავისუფალი სივრცე

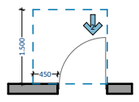

თავისუფალი სივრცე კართან მანევრირებისათვის ანჯამიანი კარი
წინიდან მისაწვდომი - გამოწევით გაღება

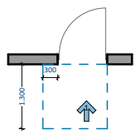

თავისუფალი სივრცე კართან მანევრირებისათვის ანჯამიანი კარი
წინიდან მისაწვდომი - მიწოლით გაღება

მისაწვდომობის გეგმა

ობიექტი

მრავალფუნქციური საცხოვრებელი კომპლექსი

მისამართი

თბილისი
გორგასლის ქუჩა N40
ს.კ. 01.18.09.005.024

არქიტექტორი

ლ. ოქროპირიძე

კონსტრუქტორი

ზ. კიზირია

ექსპლიკაცია

შენიშვნები

1. ნახაზი მომზადებული მისაწვდომობის სტანდარტების მიხედვით.

2. ზომები მოცემულია მილიმეტრებში.

3. იატაკის ზედაპირები მოეწყობა ისე, რომ იქნება მდგრადი, მყარი და არასრიალა.

4. განათების სამართავები ელექტრო გამანაწილებლები ელექტრო ჩამრთველები და დენსართები ტემპერატურის მარეგულირებლები მოწყობილობების სამართავები წყალსადენი სისტემის მოწყობილობების მარეგულირებლები და დამცავი და ორმხრივი საკომუნიკაციო სისტემების სამართავები "ა" ტიპის ერთეულში მოეწყობა სტანდარტის 309-ე ქვეთავის შესაბამისად.

5. სინათლის ჩამრთველები ელექტრო ჩამრთველები დენსართები ტემპერატურის მარეგულირებლები ელექტრო გამანაწილებლები და უსაფრთხოების ან შიდასაკომუნიკაციო სისტემების სამართავები "ბ" ტიპის ერთეულებში მოეწყობა სტანდარტის 309.2 და 1104.1.1 ქვეთავების მიხედვით.

ნახაზი

ფურცლის ზომა
A2

მასშტაბი
1:200

ფურცლის ნომერი

თბილისი 2022 წ.

Этаж (3)

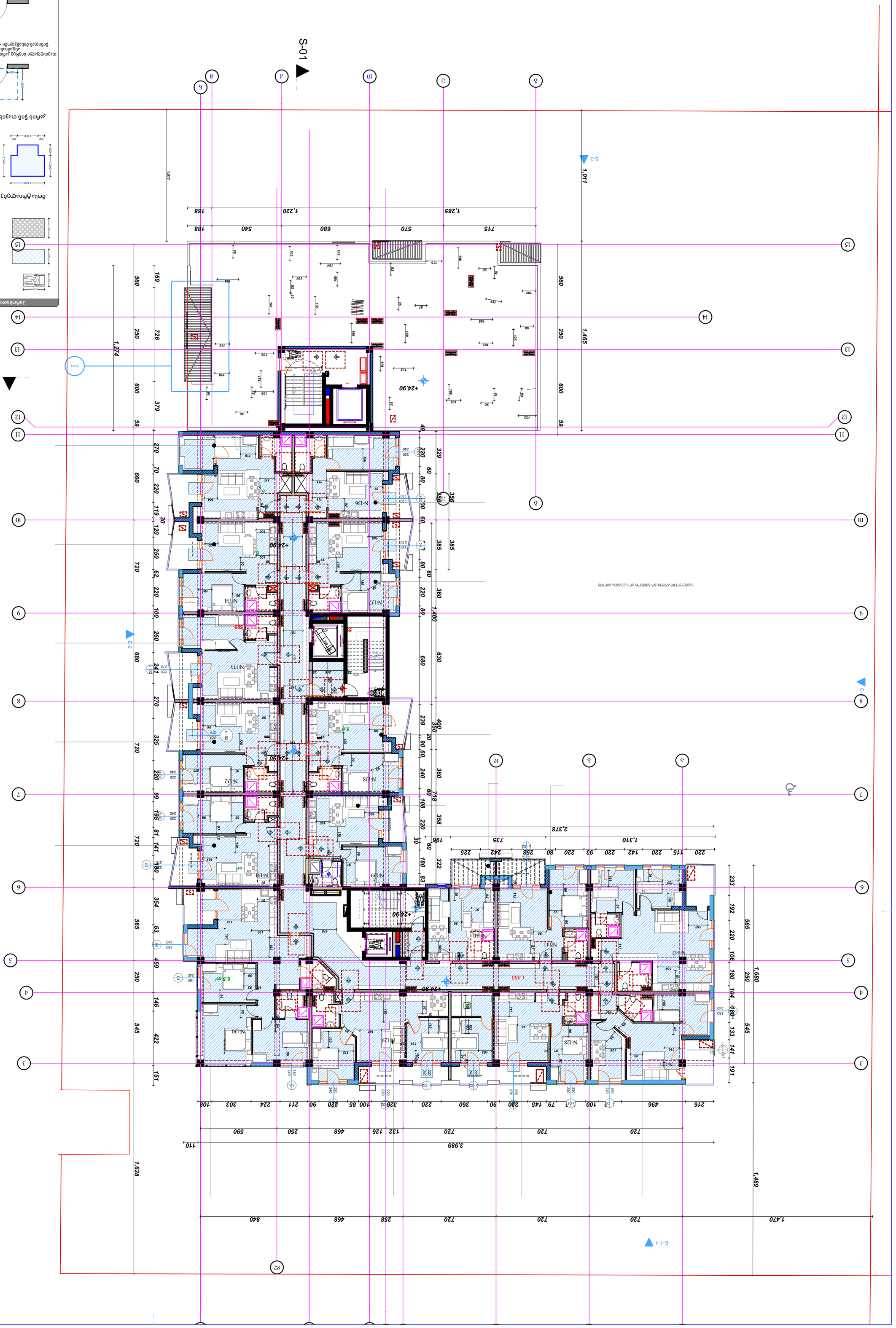

Этаж (3)

Экспликация помещений

№	Наименование	Площадь, м²
N-127	Квартира	49.6
N-128	Квартира	49.6
N-129	Квартира	49.6
N-130	Квартира	49.6
N-131	Квартира	49.6
N-132	Квартира	49.6
N-133	Квартира	49.6
N-134	Квартира	49.6
N-135	Квартира	49.6
N-136	Квартира	49.6
N-137	Квартира	49.6
N-138	Квартира	49.6
N-139	Квартира	49.6
N-140	Квартира	49.6
N-141	Квартира	49.6
N-142	Квартира	49.6

Условные обозначения

- Граница помещения
- Несущая стена
- Перегородка
- Дверной проем
- Окно
- Балконное ограждение
- Лестница

Примечания

1. Размеры даны в миллиметрах, если не указано иное.
2. Уровень пола принят за нулевую отметку.
3. Все помещения имеют естественное освещение.
4. Высота потолков в жилых помещениях — 3000 мм.
5. Вентиляция осуществляется через приточные клапаны в оконных блоках и вытяжные каналы.

Спецификация оконных блоков

Марка	Ширина, мм	Высота, мм	Количество
ОК-1	1500	1500	12
ОК-2	1200	1500	8
ОК-3	1800	1500	6
ОК-4	600	1500	4

Спецификация дверных блоков

Марка	Ширина, мм	Высота, мм	Количество
ДВ-1	900	2100	16
ДВ-2	800	2100	14
ДВ-3	700	2100	10
ДВ-4	1200	2100	2

Ведомость отделки помещений

№	Наименование	Пол	Стены	Потолок
N-127	Квартира	Ламинат	Краска	Краска
N-128	Квартира	Ламинат	Краска	Краска
N-129	Квартира	Ламинат	Краска	Краска
N-130	Квартира	Ламинат	Краска	Краска
N-131	Квартира	Ламинат	Краска	Краска
N-132	Квартира	Ламинат	Краска	Краска
N-133	Квартира	Ламинат	Краска	Краска
N-134	Квартира	Ламинат	Краска	Краска
N-135	Квартира	Ламинат	Краска	Краска
N-136	Квартира	Ламинат	Краска	Краска
N-137	Квартира	Ламинат	Краска	Краска
N-138	Квартира	Ламинат	Краска	Краска
N-139	Квартира	Ламинат	Краска	Краска
N-140	Квартира	Ламинат	Краска	Краска
N-141	Квартира	Ламинат	Краска	Краска
N-142	Квартира	Ламинат	Краска	Краска

Ведомость перемычек

Марка	Сечение, мм	Длина, мм	Количество
ПР-1	250×220	1500	12
ПР-2	250×220	1800	8
ПР-3	250×220	2100	6
ПР-4	250×220	2400	4

Ведомость перегородок

Тип	Толщина, мм	Материал	Площадь, м²
П-1	120	Гипсокартон	412.5
П-2	100	Гипсокартон	318.0
П-3	80	Гипсокартон	256.4
П-4	250	Кирпич	1 284.0

Ведомость перекрытий

Марка	Толщина, мм	Материал	Площадь, м²
ПК-1	220	Железобетон	1 284.0
ПК-2	220	Железобетон	1 284.0
ПК-3	220	Железобетон	1 284.0
ПК-4	220	Железобетон	1 284.0

Ведомость крыши

Марка	Материал	Площадь, м²
К-1	Рулонная кровля	1 284.0
К-2	Рулонная кровля	1 284.0
К-3	Рулонная кровля	1 284.0
К-4	Рулонная кровля	1 284.0

Ведомость фундаментов

Марка	Сечение, мм	Материал	Количество
Ф-1	1200×1200	Бетон	24
Ф-2	1400×1400	Бетон	16
Ф-3	1600×1600	Бетон	8
Ф-4	1800×1800	Бетон	4

Ведомость ленточных фундаментов

Марка	Ширина, мм	Высота, мм	Длина, м
ЛФ-1	600	1400	120.0
ЛФ-2	800	1400	96.0
ЛФ-3	1000	1400	72.0
ЛФ-4	1200	1400	48.0

Ведомость свайных фундаментов

Марка	Диаметр, мм	Длина, мм	Количество
СФ-1	300	6000	120
СФ-2	400	6000	96
СФ-3	500	6000	72
СФ-4	600	6000	48

Ведомость ростверков

Марка	Сечение, мм	Материал	Количество
Р-1	1200×1200	Бетон	24
Р-2	1400×1400	Бетон	16
Р-3	1600×1600	Бетон	8
Р-4	1800×1800	Бетон	4

Ведомость монолитных плит

Марка	Толщина, мм	Материал	Площадь, м²
МП-1	300	Бетон	1 284.0
МП-2	300	Бетон	1 284.0
МП-3	300	Бетон	1 284.0
МП-4	300	Бетон	1 284.0

Ведомость сборных плит

Марка	Размер, мм	Материал	Количество
СП-1	1200×6000	Железобетон	120
СП-2	1200×6000	Железобетон	120
СП-3	1200×6000	Железобетон	120
СП-4	1200×6000	Железобетон	120

Ведомость балок

Марка	Сечение, мм	Длина, мм	Количество
Б-1	300×600	6000	24
Б-2	300×600	6000	24
Б-3	300×600	6000	24
Б-4	300×600	6000	24

Ведомость колонн

Марка	Сечение, мм	Высота, мм	Количество
К-1	400×400	3000	16
К-2	400×400	3000	16
К-3	400×400	3000	16
К-4	400×400	3000	16

Ведомость стен

Марка	Толщина, мм	Материал	Площадь, м²
С-1	250	Кирпич	1 284.0
С-2	250	Кирпич	1 284.0
С-3	250	Кирпич	1 284.0
С-4	250	Кирпич	1 284.0

Ведомость лестниц

Марка	Ширина, мм	Высота, мм	Количество
Л-1	1200	3000	4
Л-2	1200	3000	4
Л-3	1200	3000	4
Л-4	1200	3000	4

Ведомость пандусов

Марка	Ширина, мм	Длина, мм	Количество
П-1	1200	3000	2
П-2	1200	3000	2
П-3	1200	3000	2
П-4	1200	3000	2

Ведомость ограждений

Марка	Высота, мм	Длина, м	Количество
О-1	1100	24.0	2
О-2	1100	24.0	2
О-3	1100	24.0	2
О-4	1100	24.0	2

Ведомость козырьков

Марка	Вылет, мм	Длина, мм	Количество
К-1	1000	3000	2
К-2	1000	3000	2
К-3	1000	3000	2
К-4	1000	3000	2

Ведомость водосточных систем

Марка	Диаметр, мм	Длина, м	Количество
ВС-1	100	12.0	4
ВС-2	100	12.0	4
ВС-3	100	12.0	4
ВС-4	100	12.0	4

Ведомость вентиляции

Марка	Сечение, мм	Длина, м	Количество
В-1	500×500	24.0	2
В-2	500×500	24.0	2
В-3	500×500	24.0	2
В-4	500×500	24.0	2

Ведомость дымоходов

Марка	Диаметр, мм	Высота, мм	Количество
Д-1	200	6000	1
Д-2	200	6000	1
Д-3	200	6000	1
Д-4	200	6000	1

Ведомость печей

Марка	Мощность, кВт	Топливо	Количество
П-1	12	Газ	1
П-2	12	Газ	1
П-3	12	Газ	1
П-4	12	Газ	1

Ведомость каминов

Марка	Мощность, кВт	Топливо	Количество
К-1	8	Газ	1
К-2	8	Газ	1
К-3	8	Газ	1
К-4	8	Газ	1

Ведомость печей-каминов

Марка	Мощность, кВт	Топливо	Количество
ПК-1	20	Газ	1
ПК-2	20	Газ	1
ПК-3	20	Газ	1
ПК-4	20

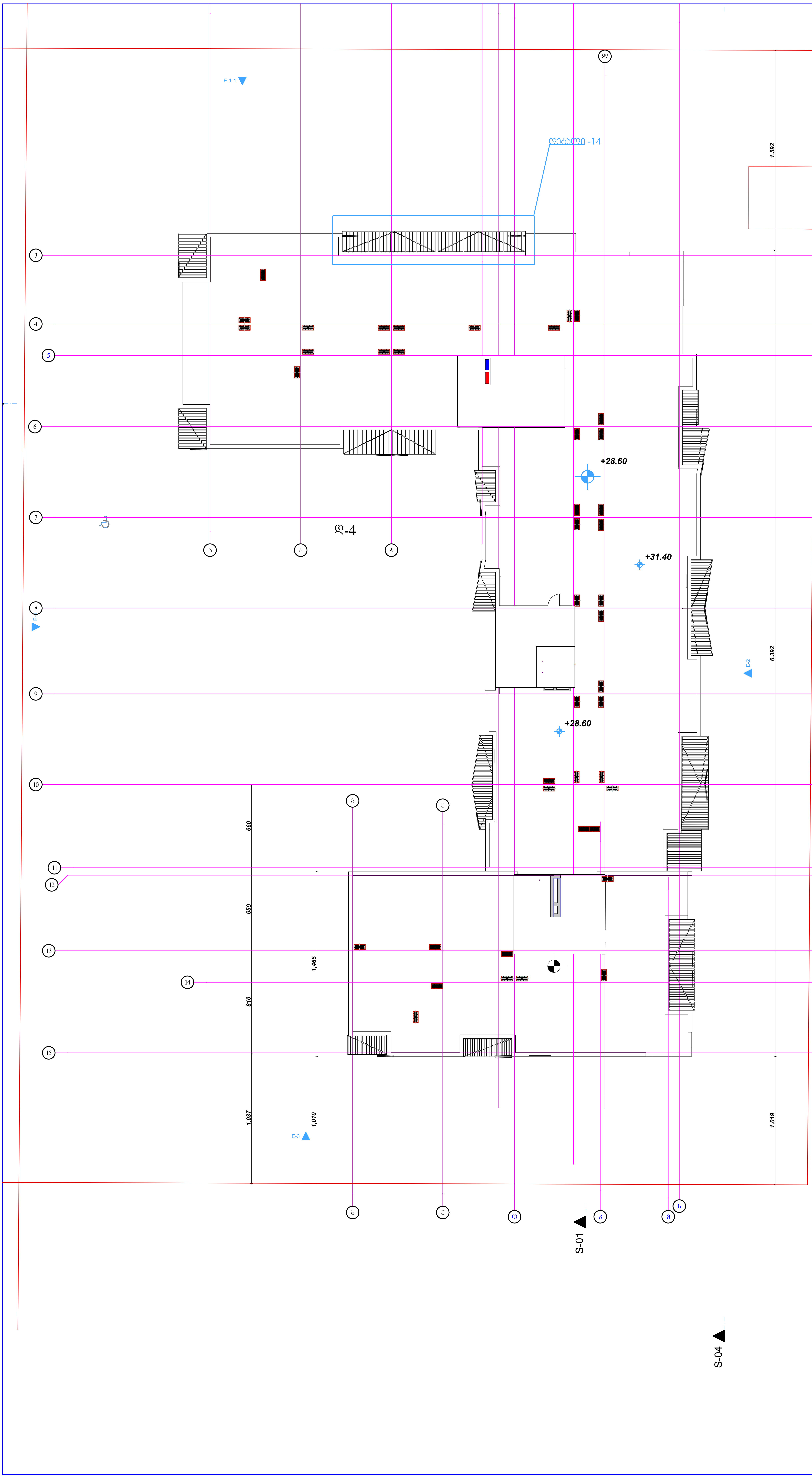

პირობითი ნიშნები

მისაწვდომი სვლაგზი

მისაწვდომი სვლაგზი

მოსატრიალებელი სივრცეები

ვარიანტი 3

კარის წინ თავისუფალი სივრცე

თავისუფალი სივრცე კართან მანევრირებისათვი
ანჯამიანი კარი
წინიდან მისაწვდომი - გამოწევით გაღება

თავისუფალი სივრცე კართან მანევრირებისათვი
ანჯამიანი კარი
წინიდან მისაწვდომი - მიწოლით გაღება

მისაწვდომობის გეგმა

ობიექტი

მრავალფუნქციური
საცხოვრებელი
კომპლექსი

მისამართი

თბილისი
გორგასლის ქუჩა N40
ს.კ. 01.18.09.005.024

არქიტექტორი

ლ. ოქროპირიძე

კონსტრუქტორი

ზ. კიზირია

ექსპლიკაცია

შენიშვნები

1. ნახაზი მომზადებული მისაწვდომობის სტანდარტების მიხედვით.

2. ზომები მოცემულია მილიმეტრებში.

3. იატაკის ზედაპირები მოეწყობა ისე, რომ იქნება მდგრადი, მყარი და არასრიალა.

4. განათების სამართავები ელექტრო გამანაწილებლები ელექტრო ჩამრთველები და დენსართები ტემპერატურის მარეგულირებლები მოწყობილობების სამართავები წყალსადენი სისტემის მოწყობილობების მარეგულირებლები და დამცავი და ორმხრივი საკომუნიკაციო სისტემების სამართავები "ა" ტიპის ერთეულში მოეწყობა სტანდარტის 309-ე ქვეთავის შესაბამისად.

5. სინათლის ჩამრთველები ელექტრო ჩამრთველები დენსართები ტემპერატურის მარეგულირებლები ელექტრო გამანაწილებლები და უსაფრთხოების ან შიდასაკომუნიკაციო სისტემების სამართავები "ბ" ტიპის ერთეულებში მოეწყობა სტანდარტის 309.2 და 1104.1.1 ქვეთავების მიხედვით.

ნახაზი

ფურცლის ზომა

A2

მასშტაბი

1:200

ფურცლის ნომერი

თბილისი 2022 წ.

მისაწვდომი ტუალეტები სავაჭრო სივრცეში

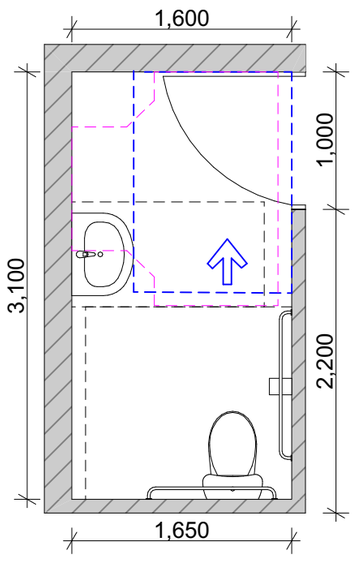

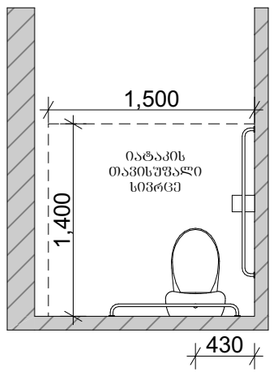

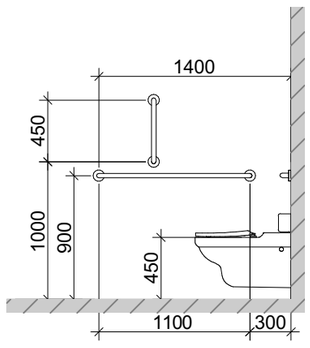

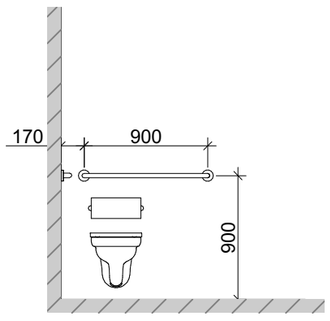

ხელსაბანის მდებარეობა

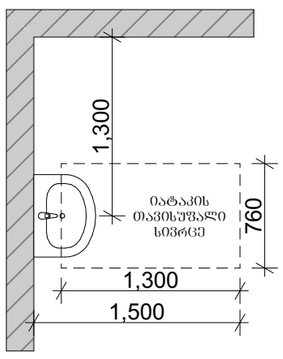

თავისუფალი სივრცე ფეხის ფალანგისთვის

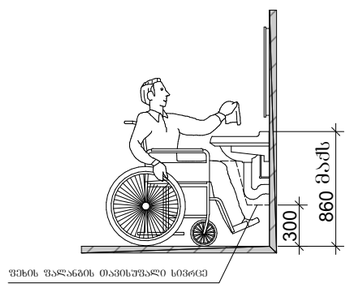

T-ფორმის მოსატრიალებელი სივრცე ვარიანტი 3

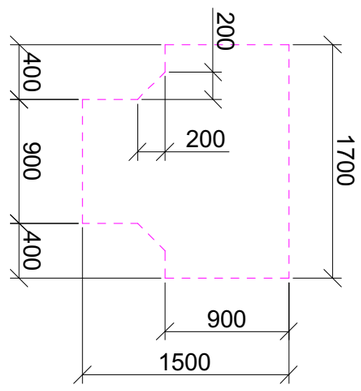

თავისუფალი სივრცე კართან მანევრირებისთვის

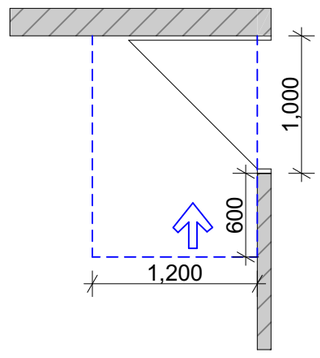

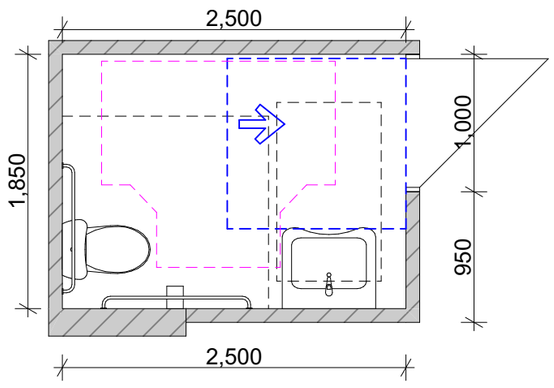

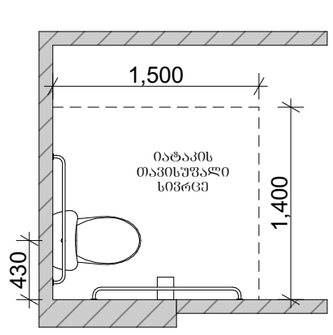

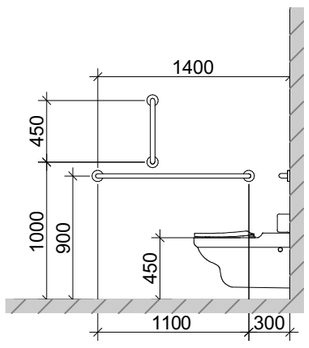

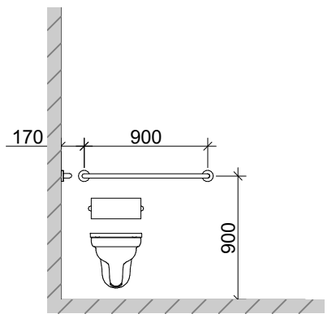

ხელსაბანის მდებარეობა

თავისუფალი სივრცე ფეხის ფალანგისთვის

T-ფორმის მოსატრიალებელი სივრცე ვარიანტი 3

თავისუფალი სივრცე კართან მანევრირებისთვის

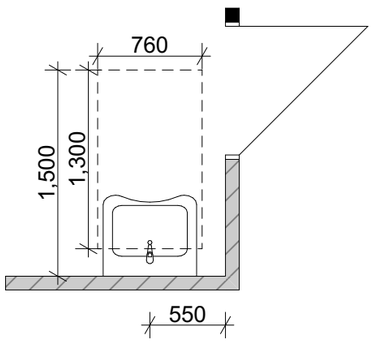

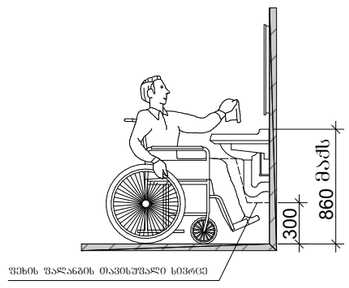

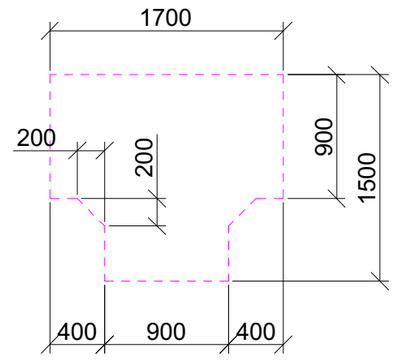

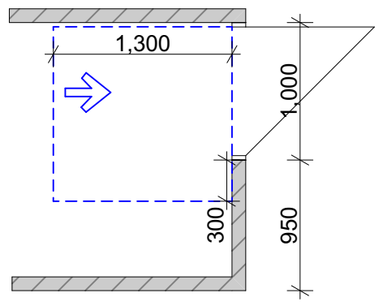

პირობითი ნიშნები

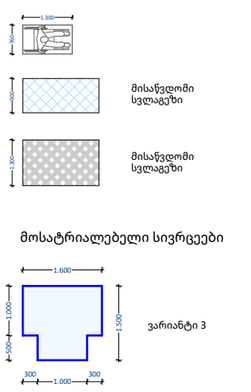

კარის წინ თავისუფალი სივრცე

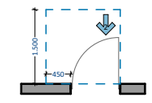

თავისუფალი სივრცე კართან მანევრირებისათვის
ანკამიანი კარი
წინიდან მისაწვდომი - გამოწევით გაღება

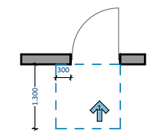

თავისუფალი სივრცე კართან მანევრირებისათვის
ანკამიანი კარი
წინიდან მისაწვდომი - მიწოლით გაღება

მისაწვდომობის გეგმა

ობიექტი

მრავალფუნქციური
საცხოვრებელი
კომპლექსი

მისამართი

თბილისი
გორგასლის ქუჩა N40
ს.კ. 01.18.09.005.024

არქიტექტორი

ლ. ოქროპირიძე

კონსტრუქტორი

ზ. კიზირია

ექსპლიკაცია

შენიშვნები

1. ნახაზი მომზადებული მისაწვდომობის სტანდარტების მიხედვით.

2. ზომები მოცემულია მილიმეტრებში.

3. იატაკის ზედაპირები მოეწყობა ისე, რომ იქნება მდგრადი, მყარი და არასრიალა.

4. განათების სამართავები ელექტრო გამანაწილებლები ელექტრო ჩამრთველები და დენსართები ტემპერატურის მარეგულირებლები მოწყობილობების სამართავები წყალსადენი სისტემის მოწყობილობების მარეგულირებლები და დამცავი და ორმხრივი საკომუნიკაციო სისტემების სამართავები "ა" ტიპის ერთეულში მოეწყობა სტანდარტის 309-ე ქვეთავის შესაბამისად.

5. სინათლის ჩამრთველები ელექტრო ჩამრთველები დენსართები ტემპერატურის მარეგულირებლები ელექტრო გამანაწილებლები და უსაფრთხოების ან შიდასაკომუნიკაციო სისტემების სამართავები "ბ" ტიპის ერთეულებში მოეწყობა სტანდარტის 309.2 და 1104.1.1 ქვეთავების მიხედვით.

ნახაზი

ფურცლის ზომა

A2

მასშტაბი

1:200

ფურცლის ნომერი

თბილისი 2022 წ.

მისაწვდომი ტუალეტები სავაჭრო სივრცეში

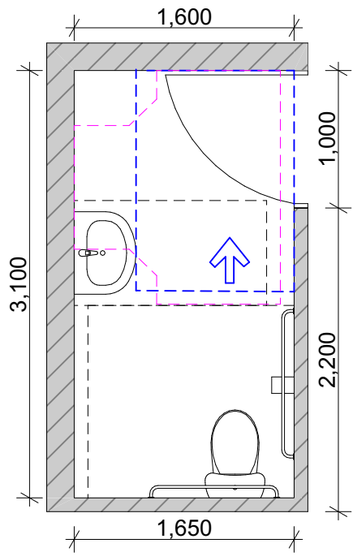

ხელსაბანის მდებარეობა

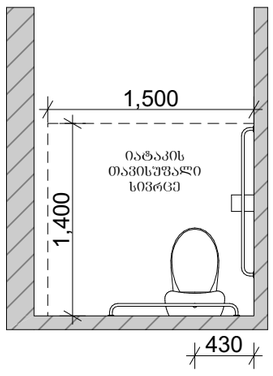

თავისუფალი სივრცე ფეხის ფალანგისთვის

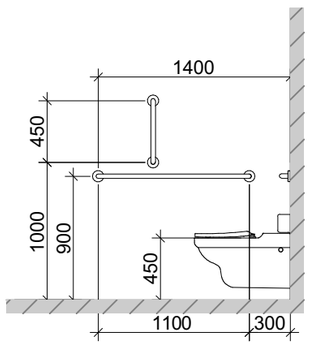

T-ფორმის მოსატრიალებელი სივრცე ვარიანტი 3

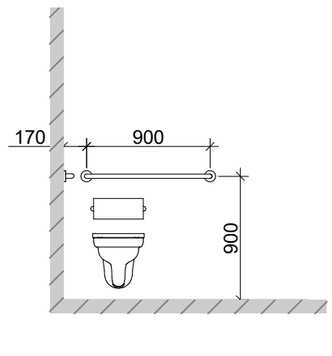

თავისუფალი სივრცე კართან მანევრირებისთვის

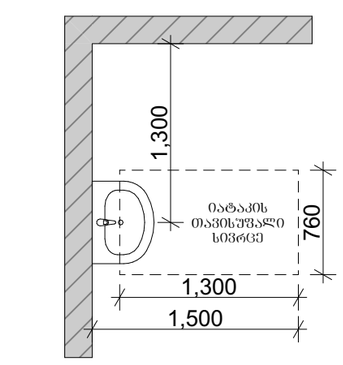

ხელსაბანის მდებარეობა

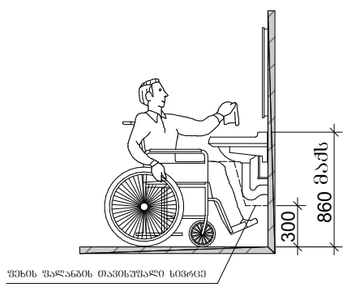

თავისუფალი სივრცე ფეხის ფალანგისთვის

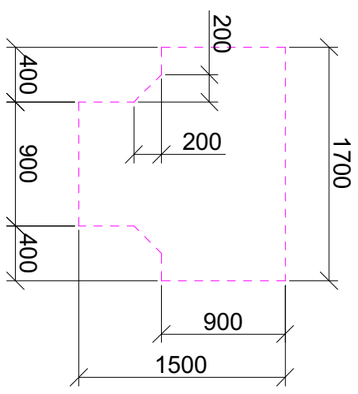

T-ფორმის მოსატრიალებელი სივრცე ვარიანტი 3

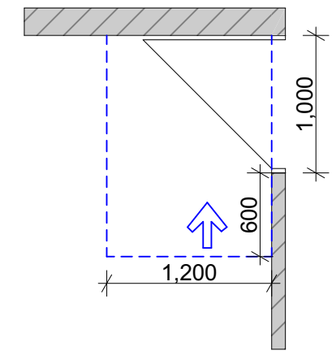

თავისუფალი სივრცე კართან მანევრირებისთვის

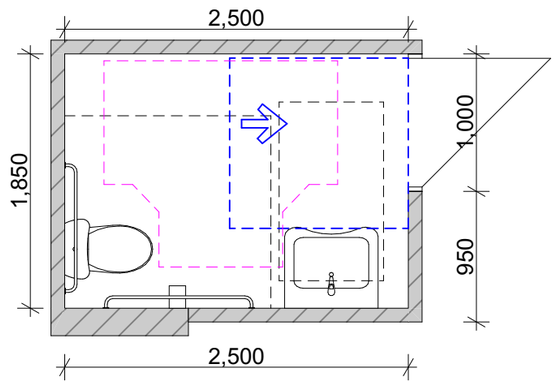

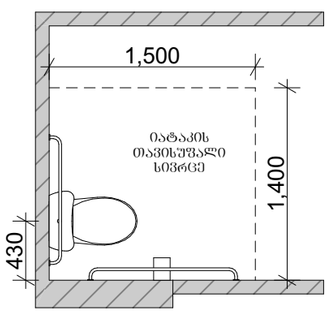

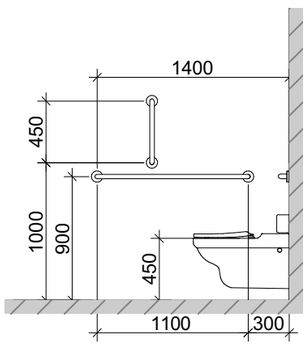

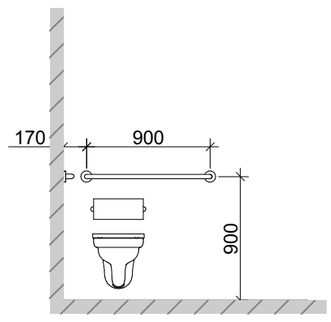

ხელსაბანის მდებარეობა

თავისუფალი სივრცე ფეხის ფალანგისთვის

T-ფორმის მოსატრიალებელი სივრცე ვარიანტი 3

თავისუფალი სივრცე კართან მანევრირებისთვის

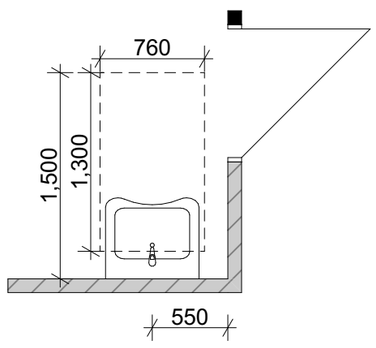

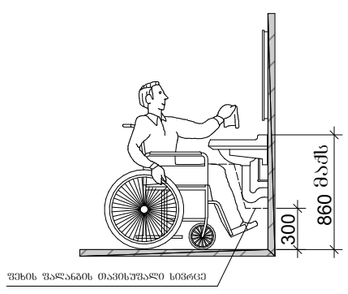

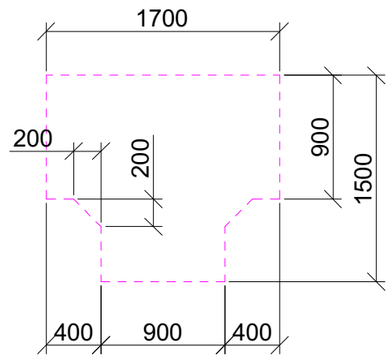

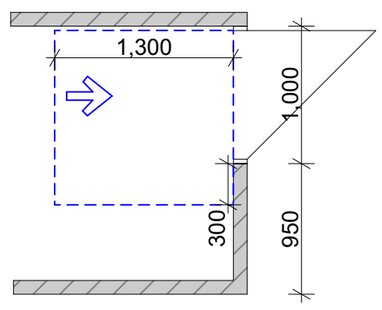

პირობითი ნიშნები

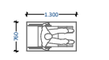

მისაწვდომი სვლაგეზი



მისაწვდომი სვლაგეზი

მოსატრიალებელი სივრცეები

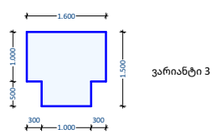

ვარიანტი 3

კარის წინ თავისუფალი სივრცე

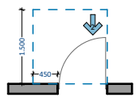

თავისუფალი სივრცე კართან მანევრირებისათვის ანჯამიანი კარი
წინიდან მისაწვდომი - გამოწევით გაღება

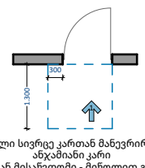

თავისუფალი სივრცე კართან მანევრირებისათვის ანჯამიანი კარი
წინიდან მისაწვდომი - მიწოლით გაღება

მისაწვდომობის გეგმა

ობიექტი

მრავალფუნქციური საცხოვრებელი კომპლექსი

მისამართი

თბილისი
გორგასლის ქუჩა N40
ს.კ. 01.18.09.005.024

არქიტექტორი

ლ. ოქროპირიძე

კონსტრუქტორი

ზ. კიზირია

ექსპლიკაცია

შენიშვნები

1. ნახაზი მომზადებული მისაწვდომობის სტანდარტების მიხედვით.

2. ზომები მოცემულია მილიმეტრებში.

3. იატაკის ზედაპირები მოეწყობა ისე, რომ იქნება მდგრადი, მყარი და არასრიალა.

4. განათების სამართავები ელექტრო გამანაწილებლები ელექტრო ჩამრთველები და დენსართები ტემპერატურის მარეგულირებლები მოწყობილობების სამართავები წყალსადენი სისტემის მოწყობილობების მარეგულირებლები და დამცავი და ორმხრივი საკომუნიკაციო სისტემების სამართავები "ა" ტიპის ერთეულში მოეწყობა სტანდარტის 309-ე ქვეთავის შესაბამისად.

5. სინათლის ჩამრთველები ელექტრო ჩამრთველები დენსართები ტემპერატურის მარეგულირებლები ელექტრო გამანაწილებლები და უსაფრთხოების ან შიდასაკომუნიკაციო სისტემების სამართავები "ბ" ტიპის ერთეულებში მოეწყობა სტანდარტის 309.2 და 1104.1.1 ქვეთავების მიხედვით.

ნახაზი

ფურცლის ზომა

A2

მასშტაბი

1:200

ფურცლის ნომერი

თბილისი 2022 წ.

მისაწვდომი ტუალეტი "ა" ტიპის ერთეულში

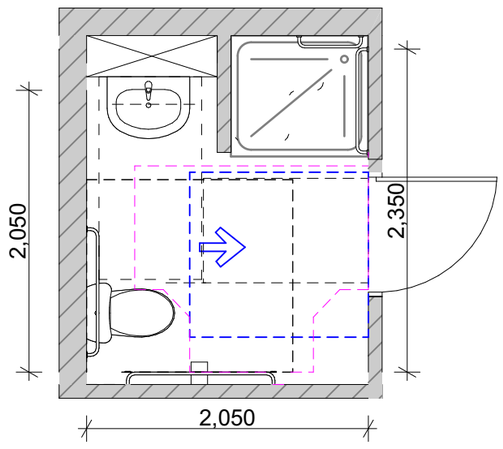

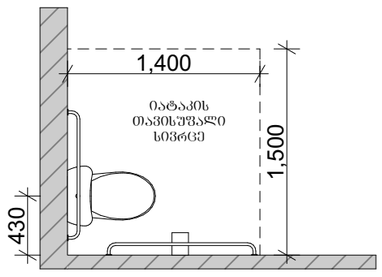

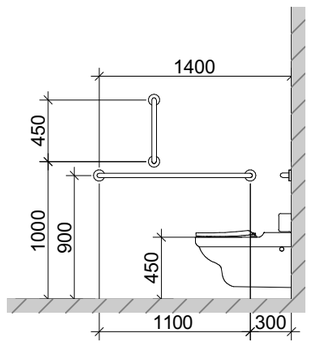

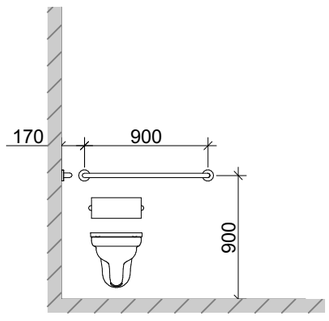

ხელსაბანის მდებარეობა

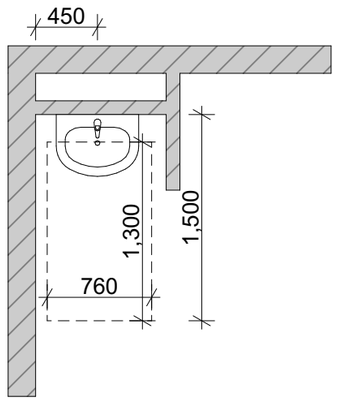

საშხაპის მდებარეობა

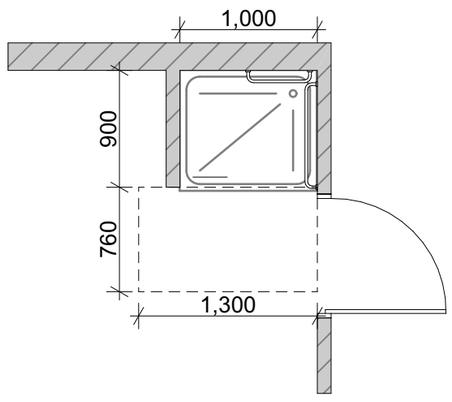

თავისუფალი სივრცე ფეხის ფალანგისთვის

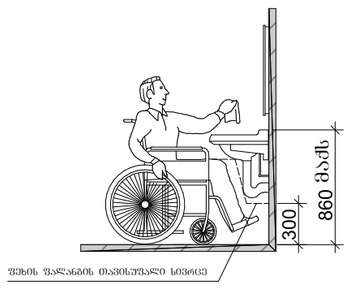

T-ფორმის მოსატრიალებელი სივრცე ვარიანტი 3

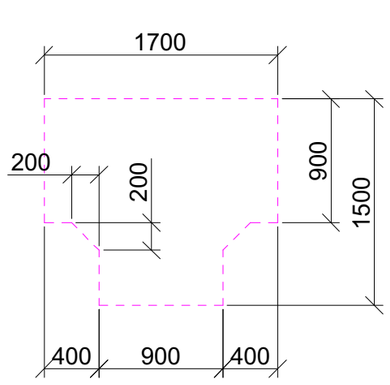

თავისუფალი სივრცე კართან მანევრირებისთვის

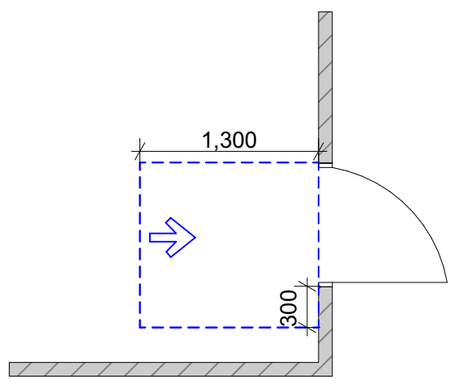

სალაროს დახლი

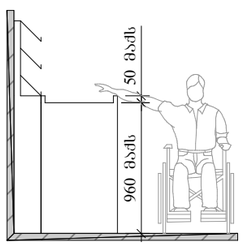

გასაყვლელის მხარე

შენიშვნა:

"ა" ტიპის ერთეულში ხემოსაჭიდი ძელები დამაგრდება საჭიროების შემთხვევაში

მასშტაბი 1:50

Этаж (21)

1:45.41

პირობითი ნიშნები

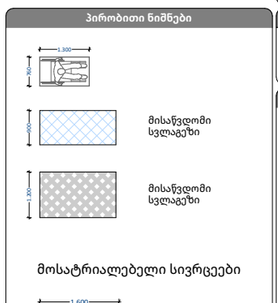

მისაწვდომობის გეგმა

ობიექტი

მრავალფუნქციური საცხოვრებელი კომპლექსი

მისამართი

თბილისი
გორგასლის ქუჩა N40
ს.კ. 01.18.09.005.024

არქიტექტორი

ლ. ოქროპირიძე

კონსტრუქტორი

ზ. კიზირია

ექსპლიკაცია

შენიშვნები

1. ნახაზი მომზადებული მისაწვდომობის სტანდარტების მიხედვით.

2. ზომები მოცემულია მილიმეტრებში.

3. იატაკის ზედაპირები მოეწყობა ისე, რომ იქნება მდგრადი, მყარი და არასრიალა.

4. განათების სამართავები ელექტრო გამანაწილებლები ელექტრო ჩამრთველები და დენსართები ტემპერატურის მარეგულირებლები მოწყობილობების სამართავები წყალსადენი სისტემის მოწყობილობების მარეგულირებლები და დამცავი და ორმხრივი საკომუნიკაციო სისტემების სამართავები "ა" ტიპის ერთეულში მოეწყობა სტანდარტის 309-ე ქვეთავის შესაბამისად.

5. სინათლის ჩამრთველები ელექტრო ჩამრთველები დენსართები ტემპერატურის მარეგულირებლები ელექტრო გამანაწილებლები და უსაფრთხოების ან შიდასაკომუნიკაციო სისტემების სამართავები "ბ" ტიპის ერთეულებში მოეწყობა სტანდარტის 309.2 და 1104.1.1 ქვეთავების მიხედვით.

ნახაზი

ფურცლის ზომა

A2

მასშტაბი

1:200

ფურცლის ნომერი

2

თბილისი 2022 წ.

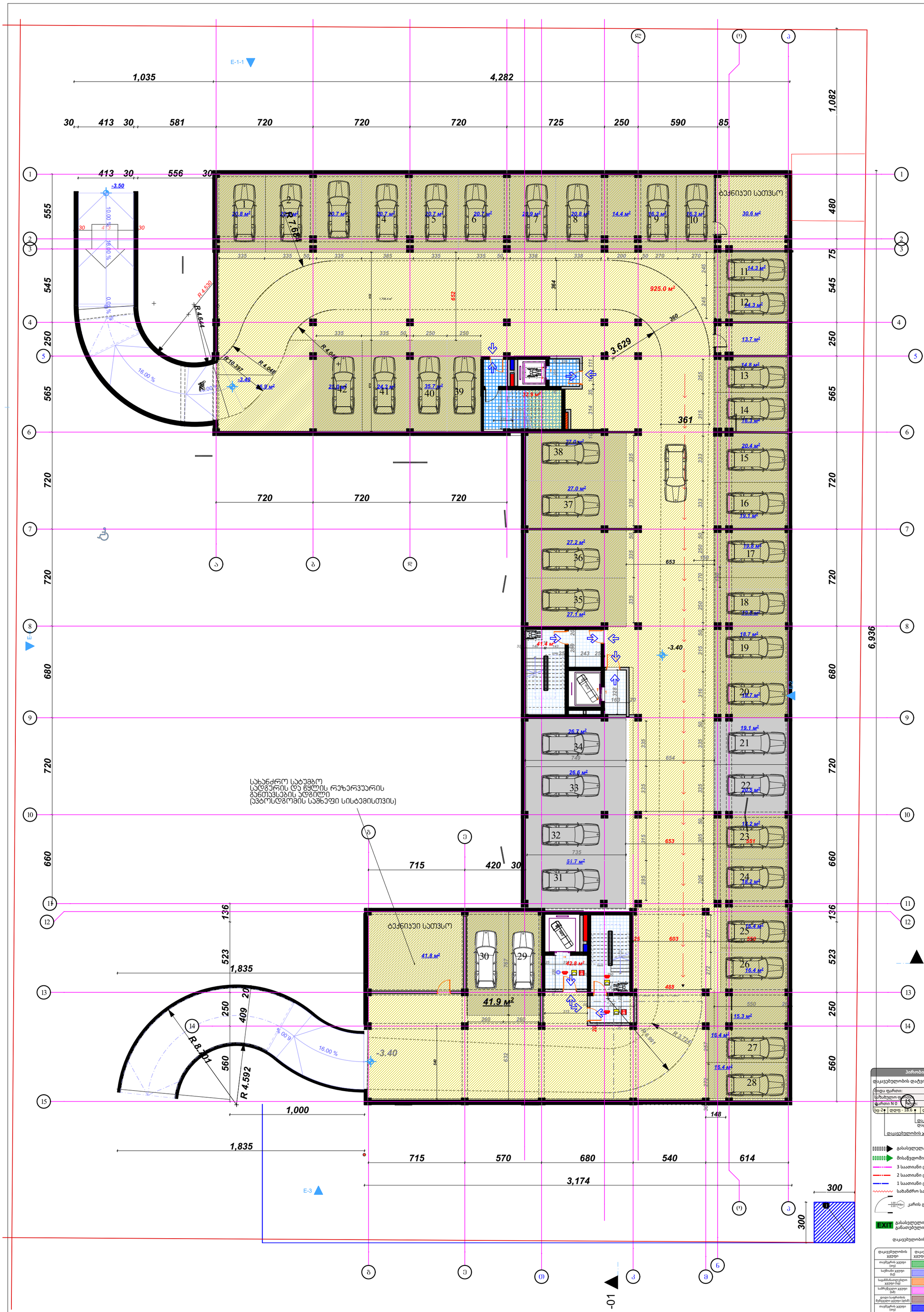

სახანძრო სატუმბო
სადგურის და წყლის რეზერვუარის
განთავსების ადგილი
(ავტოსდგომის საშხეფი სისტემისთვის)

Этаж (6)

-1.

-1 სართულის გეგმა

1:200

დაკავებულობის დატვირთვის გეგმა

ობიექტი

მრავალფუნქციური საცხოვრებელი კომპლექსი

მისამართი

თბილისი
გორგასლის ქუჩა N40
ს.კ. 01.18.09.005.024

არქიტექტორი

ლ. ოქროპირიძე

კონსტრუქტორი

ზ. კიზირია

ექსპლიკაცია

პირობითი ნიშნები

დაკავებულობის დატვირთვის გრაფა:

მიდა ფართი:	0.0 მ²
საზახულო ფართი:	0.0 მ²
ფართი N 0	0.0 მ²

სც-2 | დდფ - 18.6 | დდ - 0

დაკავებულობის დატვირთვა
დაკავებულობის დატვირთვის ფაქტორი
დაკავებულობის ჯგუფი

- გასასვლელამდე სავალი მანძილი
- მისაწვდომი სვლა გეზი
- 3 საათიანი ცეცხლმედეგობა
- 2 საათიანი ცეცხლმედეგობა
- 1 საათიანი ცეცხლმედეგობა
- სახანძრო სახელო
- კარის ცეცხლმედეგობა
- EXIT გასასვლელის აღმნიშვნელი განათებული ნიშანი

დაკავებულობის ჯგუფის აღნიშვნები

დაკავებულობის ჯგუფი	დაკავებულობის ჯგუფის აღნიშვნა	ფერის კოდი
თავშესრის ჯგუფი (თე)		RGB (34.139.34)
სატრანი ჯგუფი (სტ)		RGB (79.12.187)
საგანმანათლებლო ჯგუფი (სგ)		RGB (245.99.20)
საბრძნველო ჯგუფი (სმ)		RGB (160.32.240)
ფიდი საფრთხის შემქმნელი ჯგუფი (ფს)		RGB (94.8.58)
თავშესრის ჯგუფი (თე)		RGB (0.0.255)
სავაჭრო ჯგუფი (სვ)		RGB (255.0.0)
საცხოვრებელი ჯგუფი (სც)		RGB (220.185.0)
სასაწყობო ჯგუფი (სწ)		RGB (136.135.134)
დამხმარე ჯგუფი (დხ)		RGB (57.57.56)

მენიმშნებები

1. ნახაზი მომზადებული მისაწვდომობის სტანდარტების მიხედვით.

2. ზომები მოცემულია მილიმეტრებში.

3. კონსტრუქციული პროექტის დამუშავებისას დაცული იქნას I-A კონსტრუქციის ტიპის მოთხოვნები.

4. ხანძარსაწინააღმდეგო დაცვის სისტემების საინჟინრო დოკუმენტაცია დამუშავდეს 28.01.16 წ. #41 დადგენილების შესაბამისად.

ნახაზი

ფურცლის ზომა
A2 2

მასშტაბი
1:200

ფურცლის ნომერი

თბილისი 2022 წ.

S-01

S-04

E-1-1

გზის ღერძი

ტროტუარი

ოთახი

96.6 მ²

280.9 მ²

280.9 მ²

61.7 მ²

24.0 მ²

364.0 მ²

41.7 მ²

Ground Floor (8)

1. I სართულის გეგმა

1:200

დაკავებულობის დატვირთვის გეგმა

ობიექტი

მრავალფუნქციური საცხოვრებელი კომპლექსი

მისამართი

თბილისი
გორგასლის ქუჩა N40
ს.კ. 01.18.09.005.024

არქიტექტორი

ლ. ოქროპირიძე

კონსტრუქტორი

ზ. კიზირია

ექსპლიკაცია

პირობითი ნიშნები

დაკავებულობის დატვირთვის გრაფა:

მიდა ფართი:		0.0 მ²
საზახულო ფართი:		0.0 მ²
ფართი N 0	სულ:	0.0 მ²

სც-2 | დდფ - 18.6 | დდ - 0 — დაკავებულობის დატვირთვა

დაკავებულობის დატვირთვის ფაქტორი

დაკავებულობის ჯგუფი

- გასასვლელამდე სავალი მანძილი
- მისაწვდომი სვლა გეზი
- 3 საათიანი ცეცხლმედეგობა
- 2 საათიანი ცეცხლმედეგობა
- 1 საათიანი ცეცხლმედეგობა
- სახანძრო სახელო
- კარის ცეცხლმედეგობა
- EXIT გასასვლელის აღმნიშვნელი განათებული ნიშანი

დაკავებულობის ჯგუფის აღნიშვნები

დაკავებულობის ჯგუფი	დაკავებულობის ჯგუფის აღნიშვნა	ფერის კოდი
თაეზურის ჯგუფი (თე)		RGB (34.139.34)
საცმაანი ჯგუფი (სქ)		RGB (79.12.187)
საგანმანათლებლო ჯგუფი (სგ)		RGB (245.99.20)
საბრუნველო ჯგუფი (სბ)		RGB (160.32.240)
ღიდი საფრთხის შემქნელი ჯგუფი (დსბ)		RGB (94.8.58)
თაეზურის ჯგუფი (თე)		RGB (0.0.255)
საავმრო ჯგუფი (სე)		RGB (255.0.0)
საფხოვრებელი ჯგუფი (სე)		RGB (220.185.0)
სასაწყობო ჯგუფი (სწ)		RGB (136.135.134)
დაზნბარე ჯგუფი (დზ)		RGB (57.57.56)

შენიშვნები

1. ნახაზი მომზადებული მისაწვდომობის სტანდარტების მიხედვით.

2. ზომები მოცემულია მილიმეტრებში.

3. კონსტრუქციული პროექტის დამუშავებისას დაცული იქნას I-A კონსტრუქციის ტიპის მოთხოვნები.

4. ხანძარსაწინააღმდეგო დაცვის სისტემების საინჟინრო დოკუმენტაცია დამუშავდეს 28.01.16 წ. #41 დადგენილების შესაბამისად.

ნახაზი

ფურცლის ზომა
A2 2

მასშტაბი
1:200

ფურცლის ნომერი

თბილისი 2022 წ.

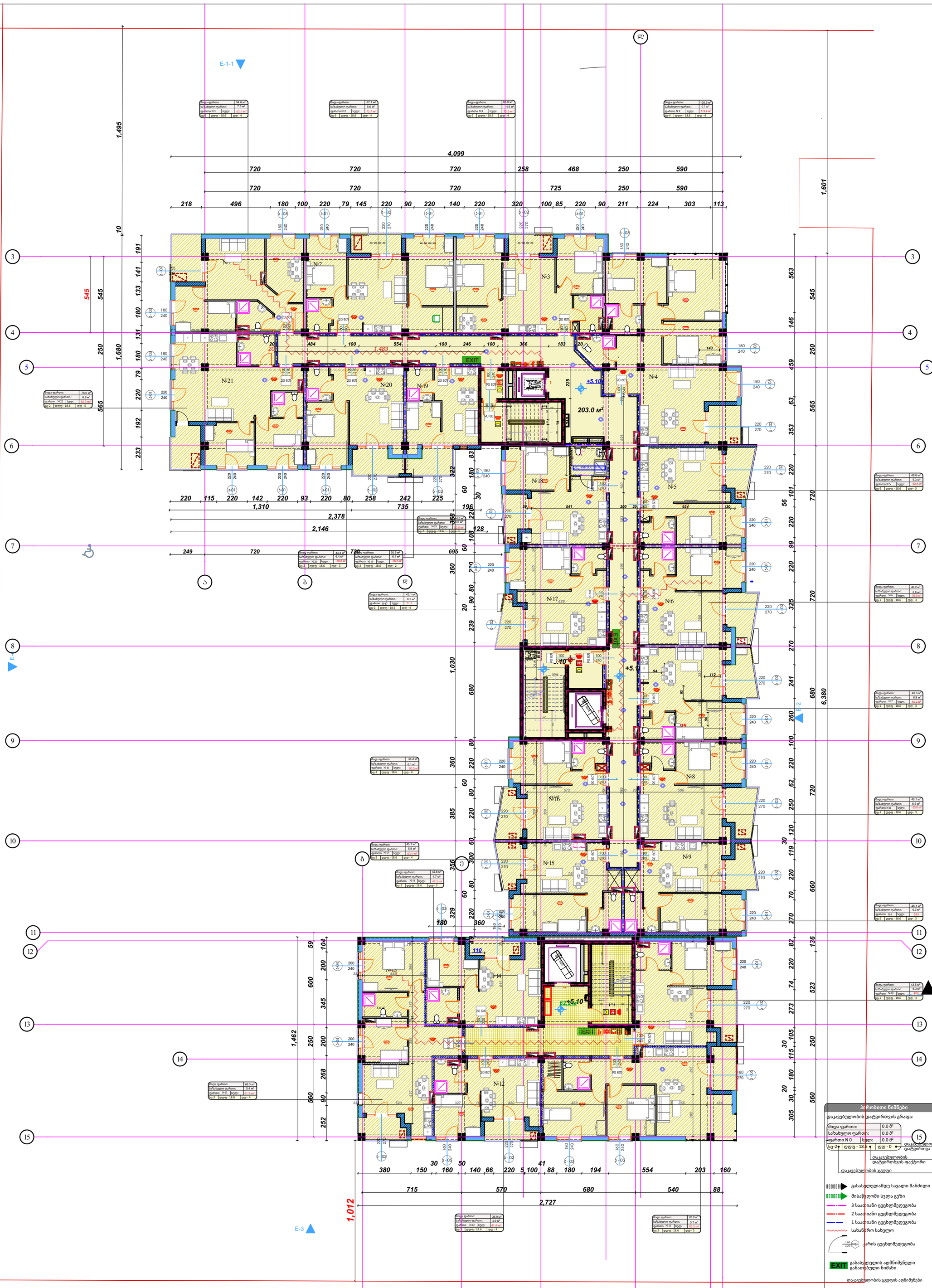

Этаж (18)

II სართულის გეგმა

დაკავებულობის დატვირთვის გეგმა

ობიექტი

მრავალფუნქციური საცხოვრებელი კომპლექსი

მისამართი

თბილისი
გორგასლის ქუჩა N40
ს.კ. 01.18.09.005.024

არქიტექტორი

ლ. ოქროპირიძე

კონსტრუქტორი

ზ. კიზირია

ექსპლიკაცია

პირობითი ნიშნები

დაკავებულობის დატვირთვის გრაფა:

მიღმა ფართი:		0.0 მ²	
საზოგადო ფართი:		0.0 მ²	
ფართი N 0	სულ:	0.0 მ²	დაკავებულობის დატვირთვა
სე-2	დდფ - 18.6	დდ - 0	

დაკავებულობის დატვირთვის ფაქტორი

დაკავებულობის ჯგუფი

- გასასვლელამდე სავალი მანძილი
- მისაწვდომი სვლა გეზი
- 3 საათიანი ცეცხლმედეგობა
- 2 საათიანი ცეცხლმედეგობა
- 1 საათიანი ცეცხლმედეგობა
- სახანძრო სახელო
- კარის ცეცხლმედეგობა
- EXIT გასასვლელის აღმნიშვნელი განათებული ნიშანი

დაკავებულობის ჯგუფის აღნიშვნები

დაკავებულობის ჯგუფი	დაკავებულობის ჯგუფის აღნიშვნა	ფერის კოდი
თავშეყრის ჯგუფი (თჯ)		RGB (34.139.34)
საცხოვრებელი (სც)		RGB (79.12.187)
საგანმანათლებლო ჯგუფი (სგ)		RGB (245.99.20)
საბრძნებელო ჯგუფი (სმ)		RGB (160.32.240)
ციცხო საწარმოების შეზღუდული ჯგუფი (ცწშ)		RGB (94.8.58)
თავშეყრის ჯგუფი (თჯ)		RGB (0.0.255)
საავადმო ჯგუფი (სჯ)		RGB (255.0.0)
საცხოვრებელი ჯგუფი (სც)		RGB (220.185.0)
სამაყობო ჯგუფი (სწ)		RGB (136.135.134)
დამხმარე ჯგუფი (დჯ)		RGB (57.57.56)

შენიშვნები

1. ნახაზი მომზადებული მისაწვდომობის სტანდარტების მიხედვით.

2. ზომები მოცემულია მილიმეტრებში.

3. კონსტრუქციული პროექტის დამუშავებისას დაცული იქნას I-A კონსტრუქციის ტიპის მოთხოვნები.

4. ხანძარსაწინააღმდეგო დაცვის სისტემების საინჟინრო დოკუმენტაცია დამუშავდეს 28.01.16 წ. #41 დადგენილების შესაბამისად.

ნახაზი

ფურცლის ზომა
A2 2

მასშტაბი
1:200

ფურცლის ნომერი

თბილისი 2022 წ.

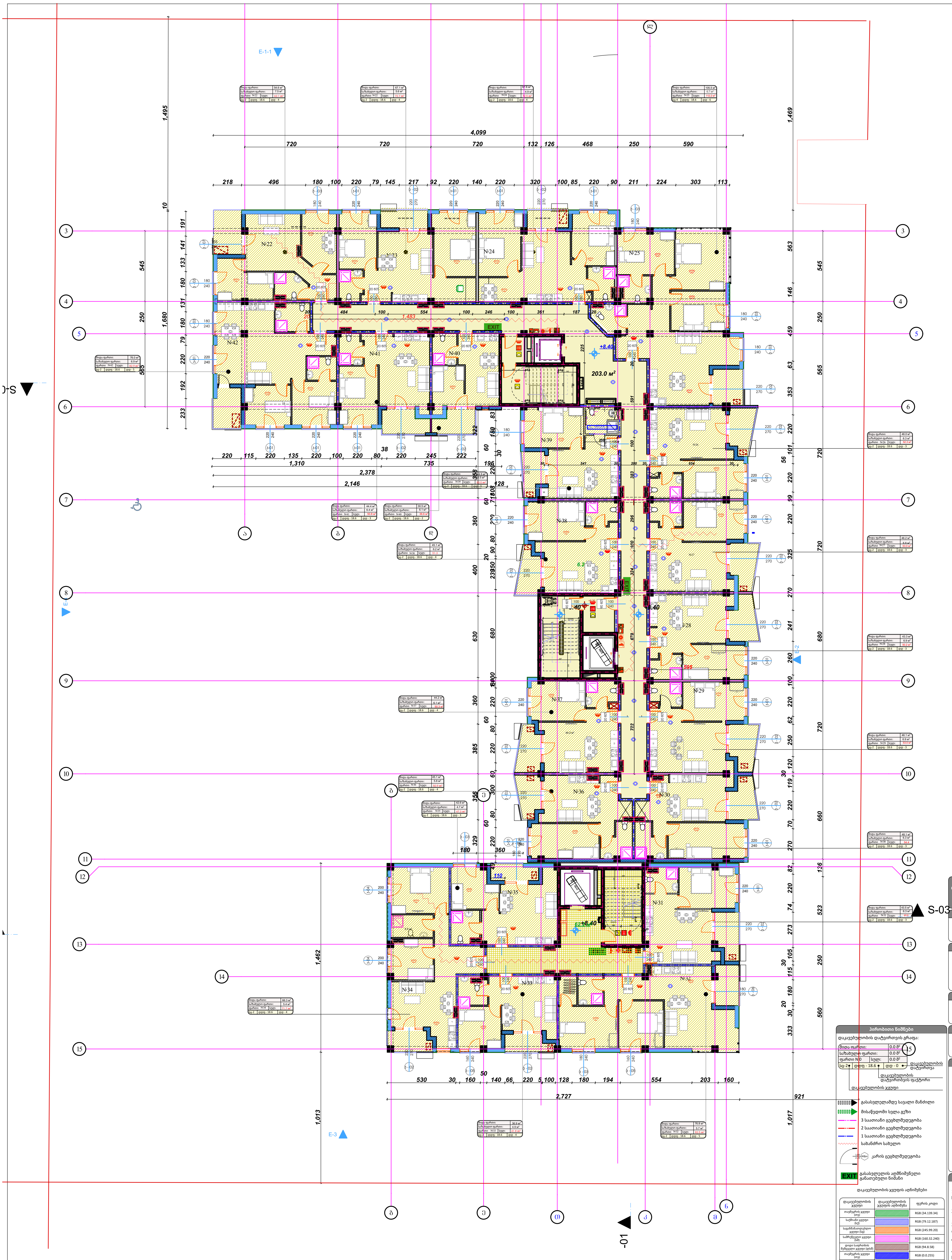

3 sarTuli (4)

პირობითი ნიშნები

დაკავებულობის დატვირთვის გრაფა:

შიდა ფართი:		0.0 $მ^2$
საზახულო ფართი:		0.0 $მ^2$
ფართი N 0	სულ:	0.0 $მ^2$
სც-2	დდფ - 18.6	დდ - 0

დაკავებულობის დატვირთვა

დაკავებულობის დატვირთბვის ფაქტორი

დაკავებულობის ჯგუფი

გასასვლელამდე სავალი მანძილი

მისაწვდომი სვლა გეზი

3 საათიანი ცეცხლმედეგობა

2 საათიანი ცეცხლმედეგობა

1 საათიანი ცეცხლმედეგობა

სახანძრო სახელო

1.00 / 2.10 90წთ კარის ცეცხლმედეგობა

EXIT გასასვლელის აღმნიშვნელი განათებული ნიშანი

დაკავებულობის ჯგუფის აღნიშვნები

დაკავებულობის ჯგუფი	დაკავებულობის ჯგუფის აღნიშვნა	ფერის კოდი
თავშეყრის ჯგუფი (თვ)		RGB (34.139.34)
საქმიანი ჯგუფი (სქ)		RGB (79.12.187)
საგანმანათლებლო ჯგუფი (სგ)		RGB (245.99.20)
სამრეწველო ჯგუფი (სმ)		RGB (160.32.240)
დიდი საფრთხის შემცველი ჯგუფი (დსშ)		RGB (94.8.58)
თავშეყრის ჯგუფი (თვ)		RGB (0.0.255)
სავაჭრო ჯგუფი (სვ)		RGB (255.0.0)
საცხოვრებელი ჯგუფი (სც)		RGB (220.185.0)
სასაწყობო ჯგუფი (სწ)		RGB (136.135.134)
დამხმარე ჯგუფი (დს)		RGB (57.57.56)

დაკავებულობის დატვირთვის გეგმა

ობიექტი

მრავალფუნქციური საცხოვრებელი კომპლექსი

მისამართი

თბილისი
გორგასლის ქუჩა N40
ს.კ. 01.18.09.005.024

არქიტექტორი

ლ. ოქროპირიძე

კონსტრუქტორი

ზ. კიზირია

ექსპლიკაცია

შენიშვნები

1. ნახაზი მომზადებული მისაწვდომობის სტანდარტების მიხედვით.

2. ზომები მოცემულია მილიმეტრებში.

3. კონსტრუქციული პროექტის დამუშავებისას დაცული იქნას I-A კონსტრუქცის ტიპის მოთხოვნები.

4. ხანძარსაწინააღმდეგო დაცვის სისტემების საინჟინრო დოკუმენტაცია დამუშავდეს 28.01.16 წ. #41 დადგენილების შესაბამისად.

ნახაზი

ფურცლის ზომა

A2 2

მასშტაბი

1:200

ფურცლის ნომერი

თბილისი 2022 წ.

III სართულის გეგმა

Этаж (4)

IV цокълно ниво

S-03

Експозиционно пано за изложба
Дъга

Изпълнител
Инженерингова компания ЕООД
Инж. Димитър Дамянов

Консултант
Арх. Мария Петрова
Лиценз № А-0412

Проект
Нова изложбена зала N40
ул. „Княз Борис I“ 18, 01.09.005.024

Фаза
Работен проект

Мащаб
1:200

Формат
A2 2

Чертеж №
S-03

Дата
октомври 2022 г.

Легенда

Експозиционно пано Х220	Експозиционно пано Х220
Експозиционно пано Х220 (сиво)	Експозиционно пано Х220
Експозиционно пано Х220 (тъмно сиво)	Експозиционно пано Х220
Експозиционно пано Х220 (бяло)	Експозиционно пано Х220
Експозиционно пано Х220 (червено)	Експозиционно пано Х220
Експозиционно пано Х220 (синьо)	Експозиционно пано Х220
Експозиционно пано Х220 (жълто)	Експозиционно пано Х220
Експозиционно пано Х220 (зелено)	Експозиционно пано Х220
Експозиционно пано Х220 (сиво

Этаж (3)

V სართულის გეგმა

მიდა ფართი:	0.0 მ²
საზიარო ფართი:	0.0 მ²
ფართი N 0	სულ: 0.0 მ²
სც-2	დღფ - 18.6 დღ - 0

დაკავებულობის დატვირთვა

დაკავებულობის დატვირთვის ფაქტორი

დაკავებულობის ჯგუფი

- გასასვლელამდე სავალი მანძილი
- მისაწვდომი სვლა გეზი
- 3 საათიანი ცეცხლმედეგობა
- 2 საათიანი ცეცხლმედეგობა
- 1 საათიანი ცეცხლმედეგობა
- სახანძრო სახელო
- კარის ცეცხლმედეგობა
- EXIT გასასვლელის აღმნიშვნელი განათებული ნიშანი

დაკავებულობის ჯგუფის აღნიშვნები

დაკავებულობის ჯგუფი	დაკავებულობის ჯგუფის აღნიშვნა	ფერის კოდი
თავშეყრის ჯგუფი (თჯ)		RGB (34.139.34)
საქმიანი ჯგუფი (საქ)		RGB (79.12.187)
საგანმანათლებლო ჯგუფი (სგ)		RGB (245.99.20)
საბრუნვალო ჯგუფი (სბ)		RGB (160.32.240)
ციცხი საფრთხის შემცველი ჯგუფი (ცსშ)		RGB (94.8.58)
თავშეყრის ჯგუფი (თჯ)		RGB (0.0.255)
საავარო ჯგუფი (სჯ)		RGB (255.0.0)
საცხოვრებელი ჯგუფი (სც)		RGB (220.185.0)
სასაწყობო ჯგუფი (სწ)		RGB (136.135.134)
დამხმარე ჯგუფი (დხ)		RGB (57.57.56)

დაკავებულობის დატვირთვის გეგმა

ობიექტი

მრავალფუნქციური საცხოვრებელი კომპლექსი

მისამართი

თბილისი
გორგასლის ქუჩა N40
ს.კ. 01.18.09.005.024

არქიტექტორი

ლ. ოქროპირიძე

კონსტრუქტორი

ზ. კიზირია

ექსპლიკაცია

შენიშვნები

1. ნახაზი მომზადებული მისაწვდომობის სტანდარტების მიხედვით.

2. ზომები მოცემულია მილიმეტრებში.

3. კონსტრუქციული პროექტის დამუშავებისას დაცული იქნას I-A კონსტრუქციის ტიპის მოთხოვნები.

4. ხანძარსაწინააღმდეგო დაცვის სისტემების საინჟინრო დოკუმენტაცია დამუშავდეს 28.01.16 წ. #41 დადგენილების შესაბამისად.

ნახაზი

S-03

ფურცლის ზომა

A2 2

მასშტაბი

1:200

ფურცლის ნომერი

თბილისი 2022 წ.

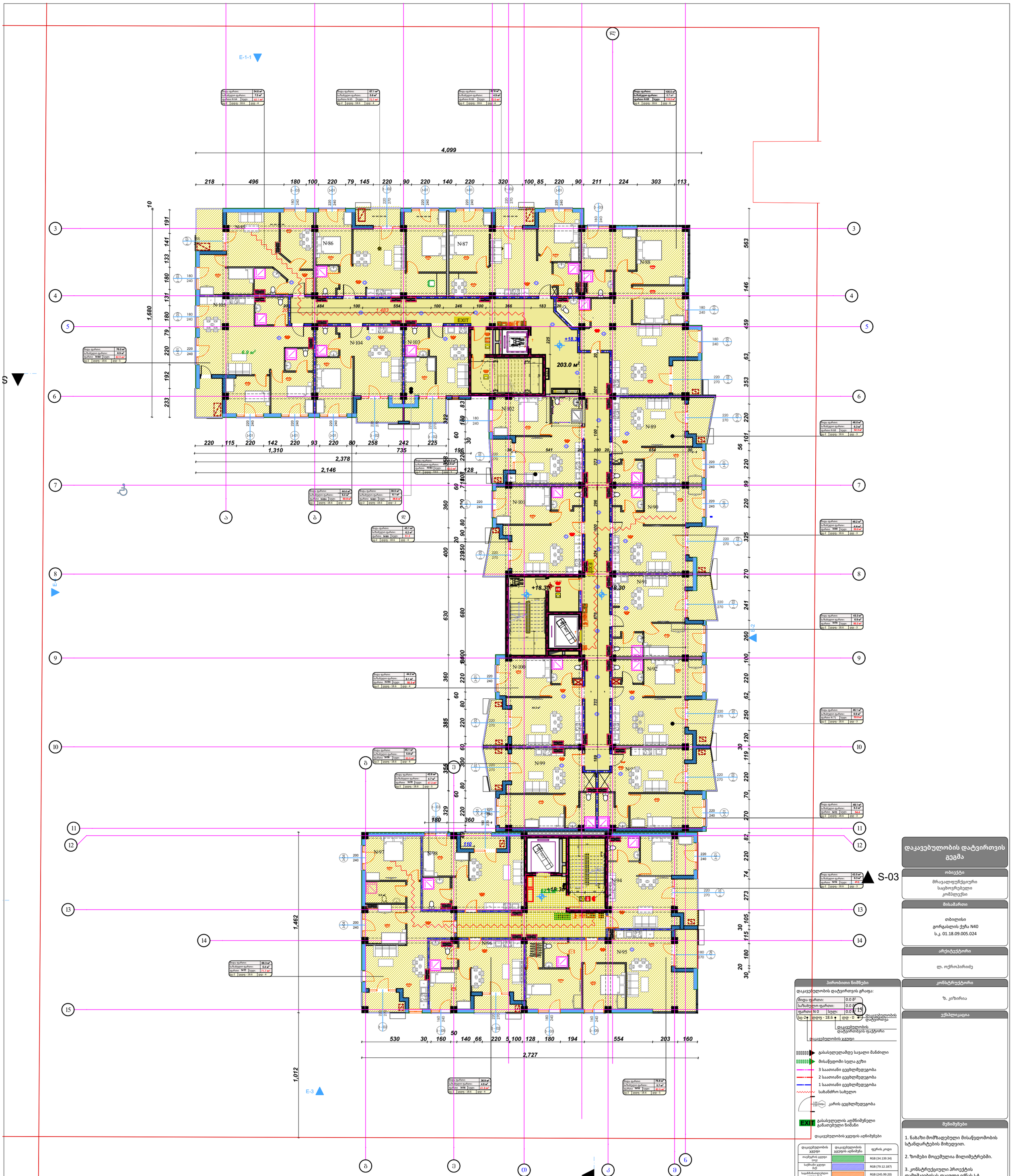

Этаж (3)

VI სართულის გეგმა

1:200

დაკავებულობის დატვირთვის გეგმა

ობიექტი

მრავალფუნქციური საცხოვრებელი კომპლექსი

მისამართი

თბილისი
გორგასლის ქუჩა N40
ს.კ. 01.18.09.005.024

არქიტექტორი

ლ. ოქროპირიძე

კონსტრუქტორი

ზ. კიზირია

ექსპლიკაცია

შენიშვნები

1. ნახაზი მომზადებული მისაწვდომობის სტანდარტების მიხედვით.

2. ზომები მოცემულია მილიმეტრებში.

3. კონსტრუქციული პროექტის დამუშავებისას დაცული იქნას I-A კონსტრუქციის ტიპის მოთხოვნები.

4. ხანძარსაწინააღმდეგო დაცვის სისტემების საინჟინრო დოკუმენტაცია დამუშავდეს 28.01.16 წ. #41 დადგენილების შესაბამისად.

პირობითი ნიშნები

დაკავებულობის დატვირთვის გრაფა:

მიდა ფართი:	0.0 მ²		
საზიარო ფართი:	0.0 მ²		
ფართი N 0	სულ:	0.0 მ²	15
სც-2	დდფ - 18.6	დდ - 0	

დაკავებულობის დატვირთვა

დაკავებულობის დატვირთვის ფაქტორი

დაკავებულობის ჯგუფი

- გასასვლელამდე სავალი მანძილი
- მისაწვდომი სვლა გზა
- 3 საათიანი ცეცხლმედეგობა
- 2 საათიანი ცეცხლმედეგობა
- 1 საათიანი ცეცხლმედეგობა
- სახანძრო სახელო
- კარის ცეცხლმედეგობა
- EXIT გასასვლელის აღმნიშვნელი განათებული ნიშანი

დაკავებულობის ჯგუფის აღნიშვნები

დაკავებულობის ჯგუფი	დაკავებულობის ჯგუფის აღნიშვნა	ფერის კოდი
თავშეყრის ჯგუფი (თჯ)		RGB (34.139.34)
საძინაო ჯგუფი (საქ)		RGB (79.12.187)
საგანმანათლებლო ჯგუფი (საგ)		RGB (245.99.20)
საბრუნვო ჯგუფი (საბ)		RGB (160.32.240)
ფიღი საფრთხის შემქმნელი ჯგუფი (ფსბ)		RGB (94.8.58)
თავშეყრის ჯგუფი (თჯ)		RGB (0.0.255)
საავარიო ჯგუფი (საჯ)		RGB (255.0.0)
საბიოყურებელი ჯგუფი (საჯ)		RGB (220.185.0)
საპატიმრო ჯგუფი (სჩ)		RGB (136.135.134)
დამხმარე ჯგუფი (დჩ)		RGB (57.57.56)

ნახაზი

ფურცლის ზომა

A2 2

მასშტაბი

1:200

ფურცლის ნომერი

თბილისი 2022 წ.

VII цокольный этаж

Этаж (4)

S-03

S-02

E-1-1

E-2

E-3

-01

Экспликация помещений	
Номер помещения	Наименование помещения
N101	Электрощитовая
N102	Кладовая
N103	Кладовая уборочного инвентаря
N104	Кладовая
N105	Помещение охраны (круглосуточной)
N106	Санузел
N107	Санузел
N108	Санузел
N109	Санузел
N110	Санузел
N111	Санузел
N112	Санузел
N113	Санузел
N114	Санузел
N115	Санузел
N116	Санузел
N117	Санузел
N118	Санузел
N119	Санузел
N120	Санузел
N121	Санузел
N122	Санузел
N123	Санузел
N124	Санузел
N125	Санузел
N126	Санузел

Ведомость отделки помещений			
Номер помещения	Наименование помещения	Отделка пола	Отделка потолка
N101	Электрощитовая	керамогранит	Подвесной потолок
N102	Кладовая	керамогранит	Подвесной потолок
N103	Кладовая уборочного инвентаря	керамогранит	Подвесной потолок
N104	Кладовая	керамогранит	Подвесной потолок
N105	Помещение охраны (круглосуточной)	керамогранит	Подвесной потолок
N106	Санузел	керамогранит	Подвесной потолок
N107	Санузел	керамогранит	Подвесной потолок
N108	Санузел	керамогранит	Подвесной потолок
N109	Санузел	керамогранит	Подвесной потолок
N110	Санузел	керамогранит	Подвесной потолок
N111	Санузел	керамогранит	Подвесной потолок
N112	Санузел	керамогранит	Подвесной потолок
N113	Санузел	керамогранит	Подвесной потолок
N114	Санузел	керамогранит	Подвесной потолок
N115	Санузел	керамогранит	Подвесной потолок
N116	Санузел	керамогранит	Подвесной потолок
N117	Санузел	керамогранит	Подвесной потолок
N118	Санузел	керамогранит	Подвесной потолок
N119	Санузел	керамогранит	Подвесной потолок
N120	Санузел	керамогранит	Подвесной потолок
N121	Санузел	керамогранит	Подвесной потолок
N122	Санузел	керамогранит	Подвесной потолок
N123	Санузел	керамогранит	Подвесной потолок
N124	Санузел	керамогранит	Подвесной потолок
N125	Санузел	керамогранит	Подвесной потолок
N126	Санузел	керамогранит	Подвесной потолок

Ведомость дверных заполнений				
Марка	Наименование	Размер	Кол.	Примечание
Дв-1	ДВЕРЬ - 18.6	2100 x 1860	1	
Дв-2	ДВЕРЬ - 18.6	2100 x 1860	4	
Дв-3	ДВЕРЬ - 18.6	2100 x 1860	3	
Дв-4	ДВЕРЬ - 18.6	2100 x 1860	1	
Дв-5	ДВЕРЬ - 18.6	2100 x 1860	1	
Дв-6	ДВЕРЬ - 0	2100 x 0	1	

Ведомость оконных заполнений				
Марка	Наименование	Размер	Кол.	Примечание
Ок-1	ОКНО N 0	1500 x 0	1	

Ведомость ограждений				
Марка	Наименование	Размер	Кол.	Примечание
О-1	ОГРАЖДЕНИЕ N 0	1500 x 0	1	

Ведомость перемычек				
Марка	Наименование	Размер	Кол.	Примечание
1	ПЕРЕМЫЧКА N 0	1500 x 0	1	

Ведомость перекрытий			
Марка	Наименование	Площадь	Примечание
1	ПЕРЕКРЫТИЕ N 0	0 м²	

Ведомость полов			
Марка	Наименование	Площадь	Примечание
1	ПОЛ N 0	0 м²	

Ведомость перегородок			
Марка	Наименование	Площадь	Примечание
1	ПЕРЕГОРОДКА N 0	0 м²	

Ведомость потолков			
Марка	Наименование	Площадь	Примечание
1	ПОТОЛОК N 0	0 м²	

Ведомость помещений				
Номер помещения	Наименование помещения	Площадь	Категория помещения	Примечание
N101	Электрощитовая	6.2 м²	-	
N102	Кладовая	6.2 м²	-	
N103	Кладовая уборочного инвентаря	6.2 м²	-	
N104	Кладовая	6.2 м²	-	
N105	Помещение охраны (круглосуточной)	45.1 м²	-	
N106	Санузел	54.6 м²	-	
N107	Санузел	45.1 м²	-	
N108	Санузел	45.1 м²	-	
N109	Санузел	45.1 м²	-	
N110	Санузел	46.2 м²	-	
N111	Санузел	46.2 м²	-	
N112	Санузел	46.2 м²	-	
N113	Санузел	46.1 м²	-	
N114	Санузел	46.1 м²	-	
N115	Санузел	46.1 м²	-	
N116	Санузел	46.1 м²	-	
N117	Санузел	46.1 м²	-	
N118	Санузел	46.1 м²	-	
N119	Санузел	46.1 м²	-	
N120	Санузел	46.1 м²	-	
N121	Санузел	46.1 м²	-	
N122	Санузел	46.1 м²	-	
N123	Санузел	46.1 м²	-	
N124	Санузел	46.1 м²	-	
N125	Санузел	46.1 м²	-	
N126	Санузел	46.1 м²	-

VIII цэнхэрийн ордын ТЭЗҮ

Этаж (4)

S-03

S-02

E-1-1

E-2

E-3

+24.90

203.0 м²

N 136 N 137 N 134 N 133 N 132 N 139 N 131 N 140 N 141 N 142 N 129 N 130 N 138 N 128 N 127

EXIT

1,011 1,465 1,274 1,680 1,489 1,628 1,470

715 570 680 540 188 1,220 188 1,285

2,378 1,310 735 3,989 1,100

D-04

Тайлбар

Зураг төслийн ерөнхий тайлбар

1. Барилгын ерөнхий төлөвлөгөөнд зааснаар барилгын талбайг хашиж, ажлын зураг, техникийн тодорхойлолтын дагуу барилгын ажлыг гүйцэтгэнэ.

2. Төмөр бетон монолит болон угсармал хэсгүүдийн бетоны марк, арматурын ангилал, хамгаалах давхаргын зузаан зураг дээр заасан болно.

3. Дотоод болон гадна ханын суурь, өнгө, материалыг архитектурын зураг дээрээс харна уу.

4. Барилгын ажлын явцад аюулгүйн дүрэм журмыг чанд мөрдөнө. Гал унтраах багаж хэрэгсэлтэй байна.

Материалын жагсаалт

Код	Нэр	Тоо ширхэг	Талбай (м²)
W-1	Гадна ханын блок 400мм	1,842	1,842.0
W-2	Дотоод ханын блок 200мм	2,316	2,316.0
W-3	Гипсэн самбар 100мм	1,158	1,158.0
D-1	Ганц хаалга 900×2100	24	45.4
D-2	Давхар хаалга 1800×2100	6	22.7
D-3	Гадна хаалга 1000×2200	4	8.8
W-4	Цонх 1200×1500	18	32.4
W-5	Панорам цонх 2400×2200	8	42.2
F-1	Шал 600×600 керамик	1,240	446.4
F-2	Шал 300×300 керамик	860	77.4
C-1	Таазны гипсэн хавтан	1,240	446.4
S-1	Суурийн блок	1,120	1,120.0
S-2	Суурийн арматур	1,120	1,120.0
R-1	Дээвэр хучлага	1,240	446.4
R-2	Дулаалга 150мм	1,240	446.4

Өрөөний тодорхойлолт

Код	Нэр	Талбай (м²)	Өндөр (мм)
R-101	Амьтны өрөө	6.8	2,700
R-102	Амьтны өрөө	6.8	2,700
R-103	Амьтны өрөө	6.8	2,700
R-104	Амьтны өрөө	6.8	2,700
R-105	Амьтны өрөө	6.8	2,700
R-106	Амьтны өрөө	6.8	2,700
R-107	Амьтны өрөө	6.8	2,700
R-108	Амьтны өрөө	6.8	2,700
R-109	Амьтны өрөө	6.8	2,700
R-110	Амьтны өрөө	6.8	2,700
R-111	Амьтны өрөө	6.8	2,700
R-112	Амьтны өрөө	6.8	2,700
R-113	Амьтны өрөө	6.8	2,700
R-114	Амьтны өрөө	6.8	2,700
R-115	Амьтны өрөө	6.8	2,700
R-116	Амьтны өрөө	6.8	2,700
R-117	Амьтны өрөө	6.8	2,700
R-118	Амьтны өрөө	6.8	2,700
R-119	Амьтны өрөө	6.8	2,700
R-120	Амьтны өрөө	6.8	2,700
R-121	Амьтны өрөө	6.8	2,700
R-122	Амьтны өрөө	6.8	2,700
R-123	Амьтны өрөө	6.8	2,700
R-124	Амьтны өрөө	6.8	2,700
R-125	Амьтны өрөө	6.8	2,700
R-126	Амьтны өрөө	6.8	2,700
R-127	Амьтны өрөө	6.8	2,700
R-128	Амьтны өрөө	6.8	2,700
R-129	Амьтны өрөө	6.8	2,700
R-130	Амьтны өрөө	6.8	2,700
R-131	Амьтны өрөө	6.8	2,700
R-132	Амьтны өрөө	6.8	2,700
R-133	Амьтны өрөө	6.8	2,700
R-134	Амьтны өрөө	6.8	2,700
R-135	Амьтны өрөө	6.8	2,700
R-136	Амьтны өрөө	6.8	2,700
R-137	Амьтны өрөө	6.8	2,700
R-138	Амьтны өрөө	6.8	2,700
R-139	Амьтны өрөө	6.8	2,700
R-140	Амьтны өрөө	6.8	2,700
R-141	Амьтны өрөө	6.8	2,700
R-142	Амьтны өрөө	6.8	2,700

Хаалганы тодорхойлолт

Код	Нэр	Тоо ширхэг	Өргөн (мм)	Өндөр (мм)
D-1	Ганц хаалга	24	900	2,100
D-2	Давхар хаалга	6	1,800	2,100
D-3	Гадна хаалга	4	1,000	2,200
D-4	Гулсдаг хаалга	2	1,200	2,100

Цонхны тодорхойлолт

Код	Нэр	Тоо ширхэг	Өргөн (мм)	Өндөр (мм)
W-4	Цонх	18	1,200	1,500
W-5	Панорам цонх	8	2,400	2,200
W-6	Жижиг цонх	4	600	600

Материалын тодорхойлолт

Код	Нэр	Нягт (кг/м³)	Дулаан дамжуулах (Вт/м·К)
M-1	Шохойн элс	1,800	0.81
M-2	Цементэн зуурмаг	2,100	1.40
M-3	Дулаалгын хөөс	30	0.035
M-4	Гипсэн самбар	900	0.21
M-5	Керамик плита	2,000	1.05
M-6	Бетон	2,400	1.74
M-7	Арматур	7,850	58.0
M-8	Дээвэрийн мембран	1,200	0.19

Тэмдэглэгээний тайлбар

Тэмдэг	Тайлбар
1-А	Тэнхлэгийн дугаар
+24.90	Абсолют өндөр (м)
1,465	Хэмжээ (мм)
D-04	Дэлгэрэнгүй зураг
E-1-1	Огтлолын чиглэл
EXIT	Гарц

Ашиглалтын заавар

1. Энэ барилгыг зөвхөн зөвшөөрөгдсөн зорилгоор ашиглана.

2. Ачаалал хэтрүүлэхгүй байх.

3. Гал унтраах багаж хэрэгсэлтэй байна.

4. Аюулгүйн дүрэм журмыг чанд мөрдөнө.

Барилгын ерөнхий тайлбар

Энэхүү зураг төсөл нь Монгол Улсын барилгын норм, дүрэм, стандартын дагуу боловсруулагдсан болно.

Барилгын ажлыг гүйцэтгэгч байгууллага зураг төслийн бүрэн хэмжээний дагуу гүйцэтгэнэ.

Ашиглалтын заавар

1. Барилгыг зөвхөн зориулалтын дагуу ашиглана.

2. Ачаалал хэтрүүлэхгүй байх.

3. Гал унтраах багаж хэрэгсэлтэй байна.

4. Аюулгүйн дүрэм журмыг чанд мөрдөнө.

Материалын жагсаалт

Код	Нэр	Тоо ширхэг	Талбай (м²)
W-1	Гадна ханын блок 400мм	1,842	1,842.0
W-2	Дотоод ханын блок 200мм	2,316	2,316.0
W-3	Гипсэн самбар 100мм	1,158	1,158.0
D-1	Ганц хаалга 900×2100	24	45.4
D-2	Давхар хаалга 1800×2100	6	22.7
D-3	Гадна хаалга 1000×2200	4	8.8
W-4	Цонх 1200×1500	18	32.4
W-5	Панорам цонх 2400×2200	8	42.2
F-1	Шал 600×600 керамик	1,240	446.4
F-2	Шал 300×300 керамик	860	77.4
C-1	Таазны гипсэн хавтан	1,240	446.4
S-1	Суурийн блок	1,120	1,120.0
S-2	Суурийн арматур	1,120	1,120.0
R-1	Дээвэр хучлага	1,240	446.4
R-2	Дулаалга 150мм	1,240	446.4

Өрөөний тодорхойлолт

Код	Нэр	Талбай (м²)	Өндөр (мм)
R-101	Амьтны өрөө	6.8	2,700
R-102	Амьтны өрөө	6.8	2,700
R-103	Амьтны өрөө	6.8	2,700
R-104	Амьтны өрөө	6.8	2,700
R-105	Амьтны өрөө	6.8	2,700
R-106	Амьтны өрөө	6.8	2,700
R-107	Амьтны өрөө	6.8	2,700
R-108	Амьтны өрөө	6.8	2,700
R-109	Амьтны өрөө	6.8	2,700
R-110	Амьтны өрөө	6.8	2,700
R-111	Амьтны өрөө	6.8	2,700
R-112	Амьтны өрөө	6.8	2,700
R-113	Амьтны өрөө	6.8	2,700
R-114	Амьтны өрөө	6.8	2,700
R-115	Амьтны өрөө	6.8	2,700
R-116	Амьтны өрөө	6.8	2,700
R-117	Амьтны өрөө	6.8	2,700
R-118	Амьтны өрөө	6.8	2,700
R-119	Амьтны өрөө	6.8	2,700
R-120	Амьтны өрөө	6.8	2,700
R-121	Амьтны өрөө	6.8	2,700
R-122	Амьтны өрөө	6.8	2,700
R-123	Амьтны өрөө	6.8	2,700
R-124	Амьтны өрөө	6.8	2,700
R-125	Амьтны өрөө	6.8	2,700
R-126	Амьтны өрөө	6.8	2,700
R-127	Амьтны өрөө	6.8	2,700
R-128	Амьтны өрөө	6.8	2,700
R-129	Амьтны өрөө	6.8	2,700
R-130	Амьтны өрөө	6.8	2,700
R-131	Амьтны өрөө	6.8	2,700
R-132	Амьтны өрөө	6.8	2,700
R-133	Амьтны өрөө	6.8	2,700
R-134	Амьтны өрөө	6.8	2,700
R-135	Амьтны өрөө	6.8	2,700
R-136	Амьтны өрөө	6.8	2,700
R-137	Амьтны өрөө	6.8	2,700
R-138	Амьтны өрөө	6.8	2,700
R-139	Амьтны өрөө	6.8	2,700
R-140	Амьтны өрөө	6.8	2,700
R-141	Амьтны өрөө	6.8	2,700
R-142	Амьтны өрөө	6.8	2,700

Хаалганы тодорхойлолт

Код	Нэр	Тоо ширхэг	Өргөн (мм)	Өндөр (мм)
D-1	Ганц хаалга	24	900	2,100
D-2	Давхар хаалга	6	1,800	2,100
D-3	Гадна хаалга	4	1,000	2,200
D-4	Гулсдаг хаалга	2	1,200	2,100

Цонхны тодорхойлолт

Код	Нэр	Тоо ширхэг	Өргөн (мм)	Өндөр (мм)
W-4	Цонх	18	1,200	1,500
W-5	Панорам цонх	8	2,400	2,200
W-6	Жижиг цонх	4	600	600

Материалын тодорхойлолт

Код	Нэр	Нягт (кг/м³)	Дулаан дамжуулах (Вт/м·К)
M-1	Шохойн элс	1,800	0.81
M-2	Цементэн зуурмаг	2,100	1.40
M-3	Дулаалгын хөөс	30	0.035
M-4	Гипсэн самбар	900	0.21
M-5	Керамик плита	2,000	1.05
M-6	Бетон	2,400	1.74
M-7	Арматур	7,850	58.0
M-8	Дээвэрийн мембран	1,200	0.19

Тэмдэглэгээний тайлбар

Тэмдэг	Тайлбар
1-А	Тэнхлэгийн дугаар
+24.90	Абсолют өндөр (м)
1,465	Хэмжээ (мм)
D-04	Дэлгэрэнгүй зураг
E-1-1	Огтлолын чиглэл
EXIT	Гарц

Ашиглалтын заавар

1. Энэ барилгыг зөвхөн зориулалтын дагуу ашиглана.

2. Ачаалал хэтрүүлэхгүй байх.

3. Гал унтраах багаж хэрэгсэлтэй байна.

4. Аюулгүйн дүрэм журмыг чанд мөрдөнө.

Барилгын ерөнхий тайлбар

Энэхүү зураг төсөл нь Монгол Улсын барилгын норм, дүрэм, стандартын дагуу боловсруулагдсан болно.

Барилгын ажлыг гүйцэтгэгч байгууллага зураг төслийн бүрэн хэмжээний дагуу гүйцэтгэнэ.

Зураг төслийн нэр	Цэнхэрийн ордын ТЭЗҮ
Дугаар	S-03
Хуудас	2
Нийт хуудас	2
Масштаб	1:200
Зураг төслийн нэгдсэн дугаар	2022 ф.

מפת מדידה טופוגרפית
תכנית מצב קיים

מבצע המדידה
מדידות ובקרה בע"מ
מודד מוסמך: אלון דגן
רישיון מס' 1042

תאריך המדידה
יולי 2022

קואורדינטות
רשת ITM
גוש 6638
חלקה 214

מערכת גבהים
רום אמות מדידה מקומי
נקודת קבע: בולט ברחוב הגפן 12

קנה מידה
1:200

גיליון
A2

מספר גרסה
גרסה 3

תאריך עדכון
מרץ 2023

מקרא

- גבול חלקה
- קו בניין
- מבנה קיים
- עץ בוגר
- קו גובה (מרווח 1.00 / 0.20)
- נקודת מדידה
- גבול מגרש
- מבנה להריסה
- מבנה לשימור
- מבנה חדש
- מדרגות
- גדר
- שער
- חניה
- כביש
- מדרכה
- גינון
- סלע חשוף
- מים
- חשמל
- תקשורת
- ביוב
- ניקוז
- גז
- כבל חשמל תת-קרקעי
- כבל תקשורת תת-קרקעי
- צינור ביוב
- צינור מים
- צינור ניקוז
- צינור גז
- עמוד תאורה
- עמוד חשמל
- עמוד תקשורת
- ארון חשמל
- ארון תקשורת
- בור ביוב
- בור ניקוז
- בור מים
- בור גז
- בור חשמל
- בור

Зарегистрированные изменения:

Общая площадь:	0.0 м²
Площадь жилых помещений:	0.0 м²
Площадь:	0.0 м²

Площадь N 00

Площадь помещения

+0.00 Отметка чистого пола

Внешняя граница помещения

Граница помещения

Несущая стена

Перегородка

Дверной проём с указанием размеров

Зарегистрированные изменения

1. Была Внесена информация о площади помещения.
2. Уточнена площадь помещения согласно обмерам.

Примечания

1. Все размеры даны в миллиметрах, если не указано иное.
2. Отметки даны относительно уровня чистого пола.

Ведомость помещений

Номер	Наименование	Площадь, м²
1	Прихожая	12.4
2	Комната	18.7
3	Санузел	4.2
4	Кухня	9.6

Экспликация полов

Тип	Материал	Толщина, мм
П-1	Керамическая плитка	10
П-2	Ламинат	8
П-3	Линолеум	4

Ведомость отделки помещений

Помещение	Пол	Стены	Потолок
1	П-1	Окраска	Побелка
2	П-2	Обои	Подвесной
3	П-1	Плитка	Подвесной

Ведомость дверных проёмов

Марка	Размер, мм	Кол-во
Д1	900×2100	4
Д2	800×2100	2
Д3	700×2100	1

Ведомость оконных проёмов

Марка	Размер, мм	Кол-во
О1	1200×1400	3
О2	600×1400	2

Ведомость перемычек

Марка	Сечение	Длина, мм
ПР-1	250×220	1500
ПР-2	250×220	2000

Ведомость перегородок

Тип	Толщина, мм	Площадь, м²
ГП-1	80	14.2
ГП-2	120	6.8

Ведомость ограждений

Тип	Высота, мм	Длина, м
О-1	1100	3.4
О-2	900	2.1

Ведомость лестниц

Марка	Ширина, мм	Кол-во ступеней
Л1	1050	14

Ведомость пандусов

Марка	Уклон	Длина, м
П1	1:12	4.8

Ведомость крылец

Марка	Ширина, мм	Кол-во ступеней
К1	1200	3

Ведомость площадок

Марка	Площадь, м²
Пл1	2.4

Ведомость фундаментов

Марка	Объём, м³
Ф1	1.2

Ведомость стен подвала

Марка	Площадь, м²
СП1	18.6

Ведомость цоколя

Марка	Площадь, м²
Ц1	12.3

Ведомость отмостки

Марка	Площадь, м²
О1	9.8

Ведомость вентиляционных каналов

Марка	Сечение, мм
В1	140×140

Ведомость дымоходов

Марка	Диаметр, мм
Д1	200

Ведомость газоходов

Марка	Диаметр, мм
Г1	150

Ведомость мусоропроводов

Марка	Диаметр, мм
М1	500

Ведомость лифтов

Марка	Грузоподъёмность, кг
Л1	400

Ведомость эскалаторов

Марка	Ширина, мм
Э1	1000

Ведомость конвейеров

Марка	Длина, м
К1	12.5

Ведомость подъёмников

Марка	Грузоподъёмность, кг
П1	250

Ведомость платформ

Марка	Площадь, м²
П1	1.8

Ведомость пандусов

Марка	Уклон	Длина, м
П1	1:12	4.8

Ведомость ограждений

Тип	Высота, мм	Длина, м
О-1	1100	3.4
О-2	900	2.1

Ведомость лестниц

Марка	Ширина, мм	Кол-во ступеней
Л1	1050	14

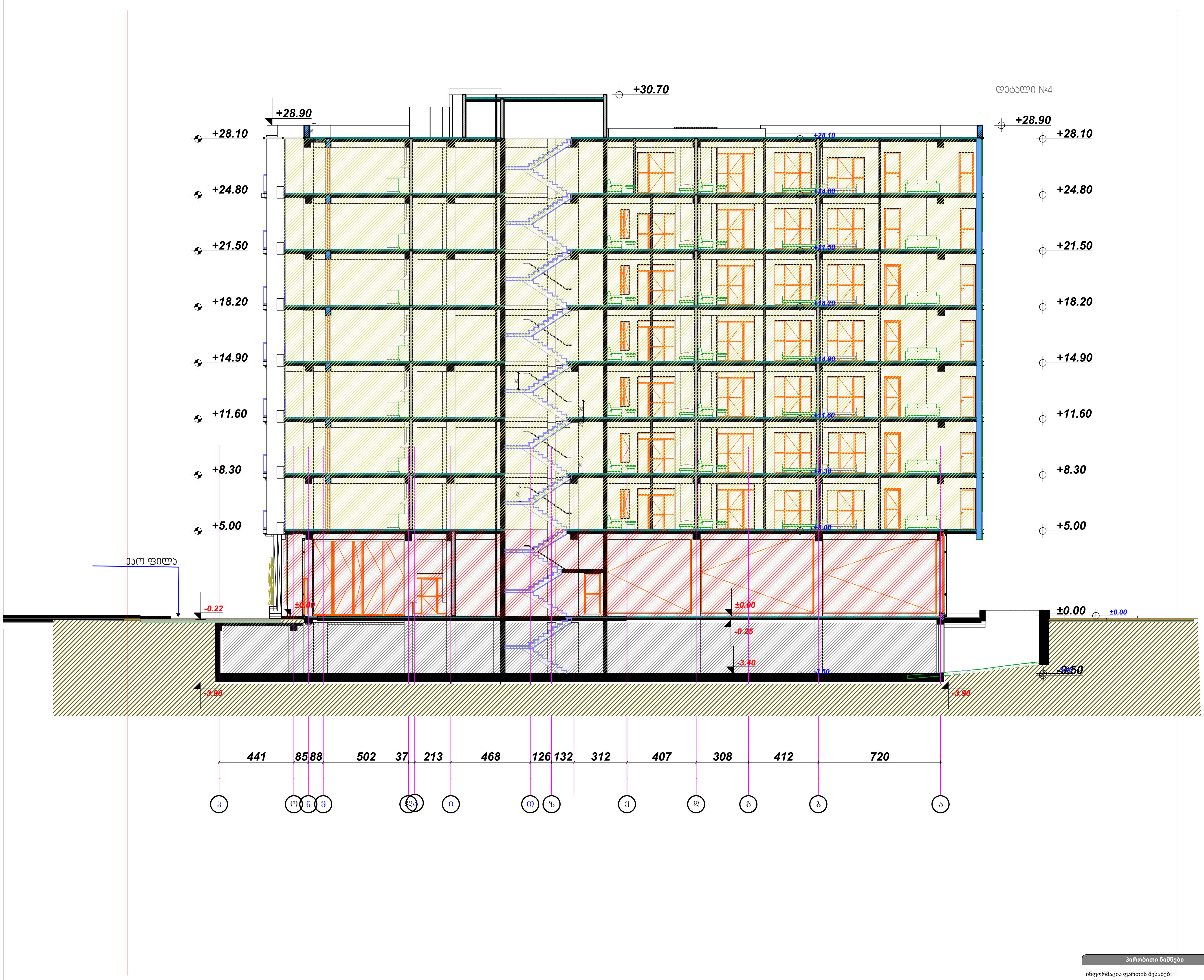

არქიტექტურული გეგმა

ობიექტი

მრავალბინიანი საცხოვრებელი კომპლექსი

მისამართი

თბილისი
დიღომი
ს.კ. 01.72.14.009.672

არქიტექტორი

კ. მოდრეკილაძე

კონსტრუქტორი

ცომაია

ექსპლიკაცია

სართულის განაშენიანების ფართი კ2 მ²

პირობითი ნიშნები

ინფორმაცია ფართის შესახებ:

შიდა ფართი:		0.0 მ²
საზაფხულო ფართი:		0.0 მ²
ფართი N 00	სულ:	0.0 მ²

ა — ა სტრუქტურული ღერძი

+0.00 ნიშნული

ბლოკის კედელი

ბეტონის კედელი

საყრდენი კოლონა

1.00 / 2.20 90წთ კარის ცეცხლმედეგობა

შენიშვნები

1. ნახაზი მომზადებული მისაწვდომობის სტანდარტების მიხედვით.

2. ზომები მოცემულია სანტიმეტრებში.

ნახაზი

ჭრილი 2-2

ფურცლის ზომა

A2

მასშტაბი

1:200

ფურცლის ნომერი

თბილისი 2022 წ.