ქ. თბილისი, მიხეილ გახოკიძის ქ. #24.

საწყობი. მიშენება-დაშენება

შეთანხმებული პროექტის ცვლილება

ბლოკი A.

კონსტრუქციული ნაწილი

დამკვეთი:	შპს „ჯემი“
დირექტორი:	ოთარ ხუხაშვილი
არქიტექტორები:	ოთარ ხუხაშვილი
	ქეთევან ხუხაშვილი
	ზაზა ტურაბელიძე
კონსტრუქტორი:	ქეთევან ნუცუბიძე

შპს „არქ ქრეატიონ“
თბილისი 2022

N	ნახაზების დასახელება	N
კ-1	საერთო მონაცემები,განმარტებითი ბარათი	1
კ-2	მონოლითური რკინაბეტონის საძირკვლების განლაგების სქემა.	2
კ-3	ლითონის კონსტრუქციების სვეტების, შერმების,ვერთიკალური და ჰორიზონტალური კავშირების განლაგების სქემა.	3
კ-4	სახურავის ლითონის კონსტრუქციების ჰორიზონტალური კავშირების და ძელების განლაგების სქემა. მასალების სპეციფიკაცია	4
კ-5	შენობის კონსტრუქტიული ჭრილი 1-1.კვანძები " ა,ბ."	5
კ-6	კვანძები " ბ,დ," ფარდულის ჩამაგრების კვანძები. მასალების სპეციფიკაცია	6
კ-7	ლითონის ფერმა ლფ-1.მასალების სპეციფიკაცია	7
კ-8	ლითონის ფერმა ლფ-2.მასალების სპეციფიკაცია	8
კ-9	ლითონის ფერმა ლფ-3.მასალების სპეციფიკაცია	9
კ-10	ლითონის ბრძივი ფერმები ლბფ-1,ლბფ-2 მასალების სპეციფიკაცია	10
კ-11	ლითონის ვერტიკალური ლვკ-1 და ჰორიზონტალური ლჰკ-1 კავსირები.მასალების სპეციფიკაცია	11
კ-12	ლითონის კიბის კონსტრუქციების განლაგების სქემა.სამონტაჟო კვანძები.მასალების სპეციფიკაცია.	12

განმარტებითი ბარათი.

1. საძირკვლების ფუძედ მიღებულია თიხა ნახევრადმქარი თაბაშირის ჩანართებით,
   საანგარიშო წინაღობით=2.0კგ/სმ2.
2. პირობით ნიშნულად 0.00 მოღებულია შენობის სუბთა იატაკის ნიშნული.
3. მიწის სამუშაოების დასრულების შემდეგ აუცილებელია ინჟინერ–გეოლოგის დასკვნა რომლის საფუძველზე დაიწყება საძირკლის მოწყობა.
4. საძირკვლის ქვეშ ეწყობა ბეტონის ქვეშაგები დატკეპნილ ხრეშით ბრუნტზე.
5. საძორკვლები–მონოლითური რკინაბეტონის წერტილოვანია
6. ქველა მიწის ქვეშა კონსრტუქციებზე მოეწყოს ვერტიკალური ჰიდროიზოლაცია.
7. კონსტრუქციები წარმოადგეს ლითონის კონსრეტუქციულ კარკას შესაბამისად ლითონის სვეტებს,შერმებს კავშირებს და ძელებს
8. შენობის გადახურვა საბირულე რკინაა დამონრაჟებულია ლითონის ძელებზე. ძელები დამაგრდება ლითონის შერმებზე ბი%ით 0.7მ.
9. შენობის შასადის კედლები ამოქვანილია ბლოკებით და სენდვიჩ პანელებით.
10. იატაკი მონოლითური არმირებული ф10 ბადით ბი%ით 200*200,ბეტონის სისქით-10სმ
11. ქველა ლითონის კონსტრუქციების ელემენტების შეერთება ხდება შედუღებით შეხების მთელ პერიმეტრზე ელექტროდებით ე-42, გოსრის-5264-80 თანახმად. ნაკერის სიმაღლე არა ნაკლები-6მმ.
12. ლითონის კონსტრუქციები აუცილებელია შეიღებოს ანტიკოროზიულ საღებავით.
13. ქველა ლითონის პროფილის ელემენტების სიბრზეები დაზუსტდეს ადგილზე.
14. პროექტი დამუშავებულია მოქმედი ნორმების და წესწბის ტანახმად და ითვალისწინებს ღონისძიებების,რომელიც შენობის ექსპლუატაციის დროს უზრუნველყობენ სახანძრო უშიშროებას.

მონოლითური რკინაბეტონის მასალების ამონაკრები

კონსტრუქცია	AI კბ		AIII კბ		ბეტონი-მ3	
	Ø6	Ø8	Ø12	Ø16	მ-100	მ-300
მონოლითური რკინაბეტონის საძირკველი	223.1	28.3	377.5	17.3	10.6	4.45
ჯამი:	251.4		394.8			
სულ:	646.2 კბ					

ლითონის კონსტრუქციების მასალების ამონაკრები

კონსტრუქცია	პროფილური ლითონი კბ													
	□200*6	□200*5	□ 150*4	□ 120*4	□100*3	□100*50*3	[16	∟125*12	∟100*10	∟50*5	-6	-10	-12	-16
ლითონის კონსტრუქციები	1055.0	1026.8	376.8	642.4	10276.6	8645.0	976.9	294.0	719.3	138.4	1882.3	484.4	446.4	484.4
ჯამი:	18.92ტ						2.13ტ				3.3ტ			
სულ:	23.63ტ													

ფორმატი ა-1	დაკვეთა №	
შენიშვნები:		
1. ნახაზზე ზომები მოცემულია მილიმეტრებში.		
ტექნიკურ-ეკონომიკური მაჩვენებლები:		
დამკვეთი: შპს „ჯემი“		
მისამართი: მიხეილ გახოკიძის ქ. 24		
შპს "არქ ქრიატიონი"		
საწყობის მიშენება-დაშენება. შეთანხმებული პროექტის ცვლილება ბლოკი A		

თანამდებობა	გვარი	ხელმოწერა	თარიღი
დირექტორი	ო. ხუხაშვილი		
ავტორი	ქ. ხუხაშვილი		
ავტორი	ზ.ტურაბელიძე		
კონსტრუქტ.	ქ.ნუცუბიძე		

მაშტაბი:	
თარიღი:	

საერთო მონაცემები, განმარტებითი ბარათი

სტადია	ფურცელი	ფურცლები
	კ-01	12

მონოლითური რკინაბეტონის საძირკვლების განლაგების სქემა.
მ-1:200

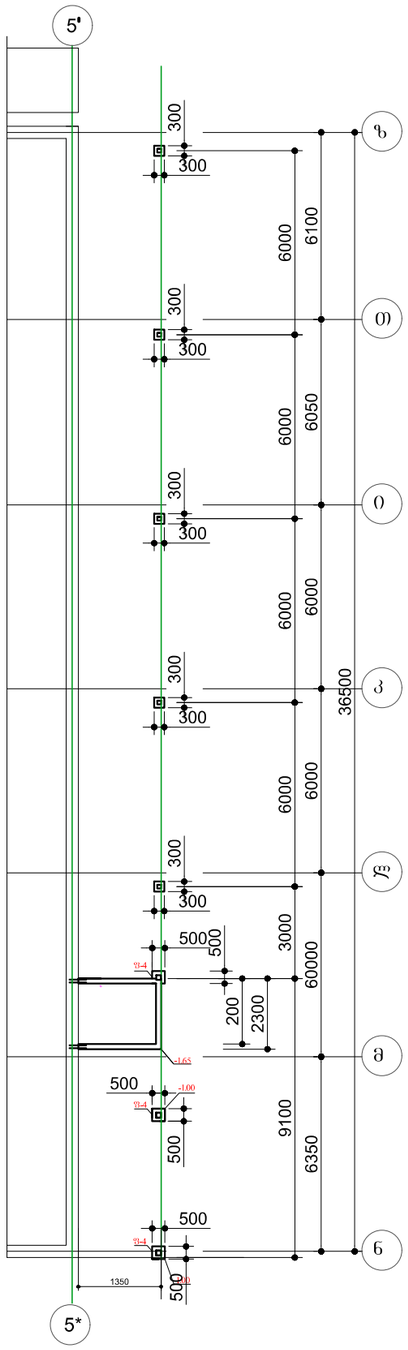

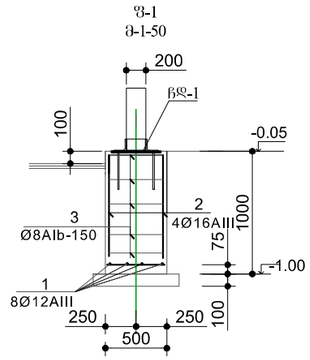

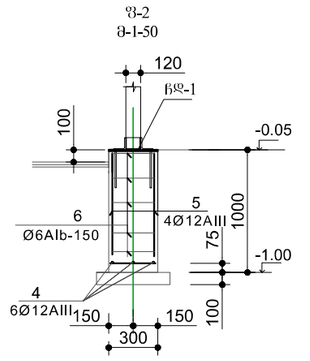

მონოლითური რკინაბეტონის ლიფტის შახტა

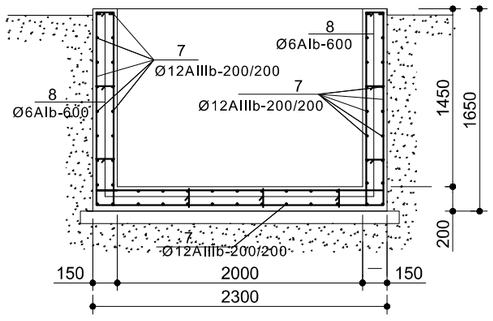

მასალების სპეციფიკაცია

პოზ	აღნიშვნა	სიგრძე მმ	რაოდ	წონა კგ.	შენიშვნა
	მონოლითური წერტილოვანი საძირკველი				
	შ-1		3		
1.	Ø12AI	450	8	0.41	3.3კგ
2	Ø16AIII	900	4	1.44	5.76კგ
3	Ø8AI	1950	5	0.78	3.90კგ
	ბეტონის მ-300			0.25მ3	
	შ-2		9		
4.	Ø12AIII	250	6	0.49	7.8კგ
5.	Ø12AIII	900	4	0.81	3.24კგ
6.	Ø8AI	1150	4	0.46	1,84კგ
	ბეტონის მ-300			0.26მ3	
	მონოლითური ლიფტის ორმო				
7.	Ø12AIII	280.0	მმ	258.5	258.5კგ
8.	Ø6AI	15.0	მმ	3.45	3.45კგ
	ბეტონის მ-300			2.40მ3	
	მონოლითური იატაკი				
	Ø6AI	970.0	მმ	223.1	223.1კგ
	ბეტონის მ-100			9.7მ3	
	მონოლითური ბეტონის მომზადება მ-100				
	ბეტონის მ-100			1.0მ3	
	ხრეშის მომზადება სამ.სისქით 20 სმ				
	ტკეპნით ბრუნტში			2.0მ3	
	ჩასატანებელი დეტალი ჩდ-1		3		
9.	-400*400*12	400	1	15.1	15.1კგ
10.	Ø12AIII	400	4	0.36	1.44კგ
	ჩასატანებელი დეტალი ჩდ-2		5		
11.	-300*300*12	300	1	15.1	15.1კგ
12.	Ø12AIII	300	4	0.27	1.08კგ

ჩასატანებელი დეტალი ჩდ-1
მ-1:25

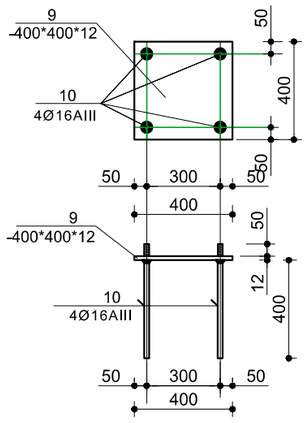

ჩასატანებელი დეტალი ჩდ-2
მ-1:25

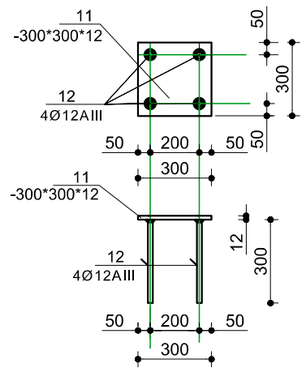

ფორმატი ა-1	დაკვეთა №		
შენიშვნები:			
1. ნახაზზე ზომები მოცემულია მილიმეტრებში.			
ტექნიკურ-ეკონომიკური მაჩვენებლები			
დამკვეთი: შპს „ჯემი“			
მისამართი: მიხეილ ბახოკიძის ქ. 24			
შპს "არქ ქრიატიონი"			
საწყობის მიშენება-დაშენება. შეთანხმებული პროექტის ცვლილება ბლოკი A			

თანამდებობა	გვარი	ხელმოწერა	თარიღი
დირექტორი	ო. ხუხაშვილი		
ავტორი	ქ. ხუხაშვილი		
ავტორი	ზ.ტურაბელიძე		
კონსტრუქტ.	ქ.ნუცუბიძე		

მასშტაბი:	1:100.50.25	მონოლითური რკინაბეტონის საძირკვლების განლაგების სქემა.	
ტარიღი:			
სტადია	ფურცელი	ფურცლები	
	ა-02	12	

ლითონის კონსტრუქციების სვეტების, შერმების,
ვერტიკალური და ჰორიზონტალური კავშირების
განლაგების სქემა.
მ-1:200

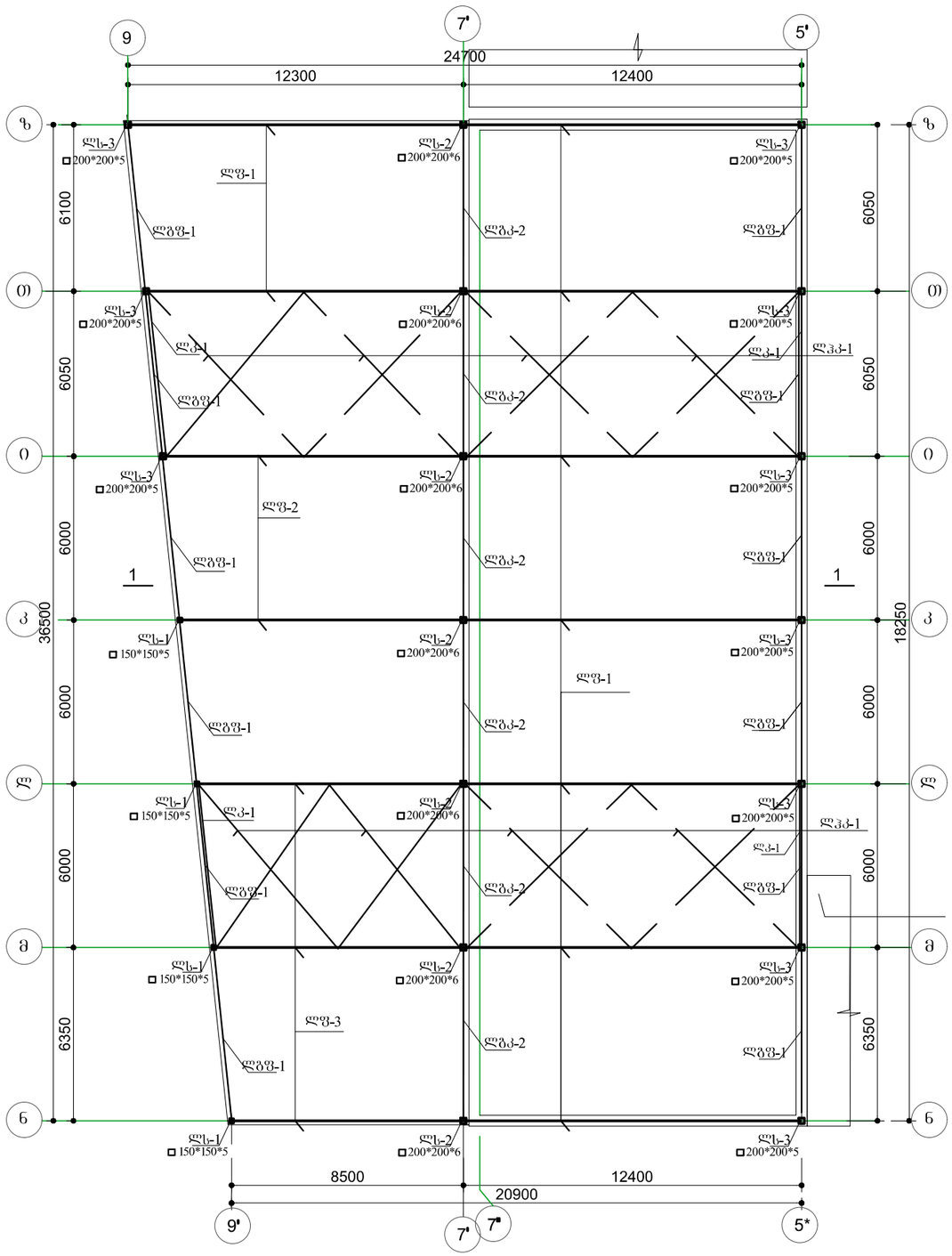

ფარდულის და კიბის ლითონის კონსტრუქციების
განლაგების სქემა.
მ-1:200

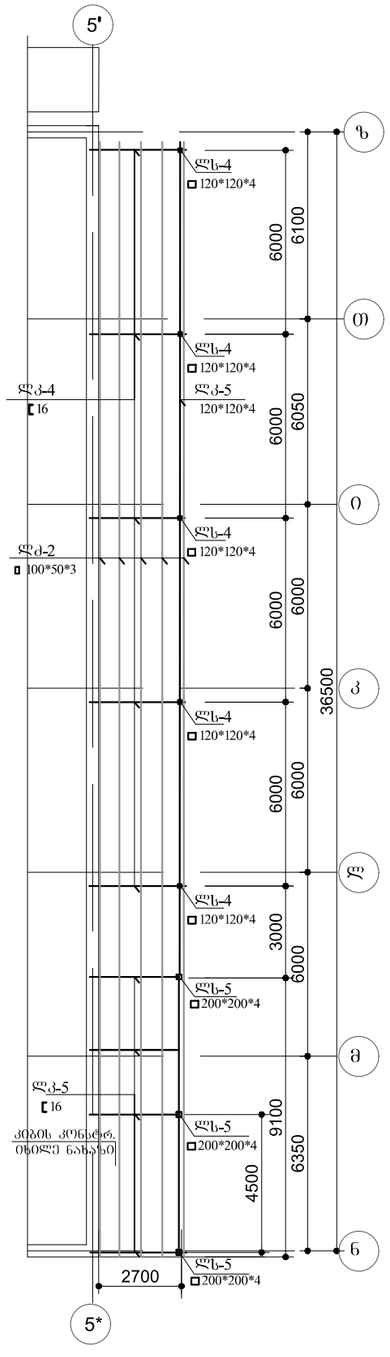

ფორმატი ა-1	დაკვეთა №

შენიშვნები:

1. ნახაზზე ზომები მოცემულია მილიმეტრებში.

ტექნიკურ-ეკონომიკური მაჩვენებლები

დამკვეთი:	შპს „ჯემი“
მისამართი:	მიხეილ გახოკიძის ქ. 24

შპს "არქ ქრიატიონი"

საწყობის მოშენება-დაშენება.
შეთანხმებული პროექტის ცვლილება
ბლოკი A

თანამდებობა	გვარი	ხელმოწერა	თარიღი
დირექტორი	ო. ხუხაშვილი		
ავტორი	ქ. ხუხაშვილი		
ავტორი	ზ.ტურაბელიძე		
კონსტრუქტ.	ქ.ნუცუბიძე		

მაშტაბი:	1:200
თარიღი:	

ლითონის კონსტრუქციების სვეტების, შერმების, ვერტიკალური და ჰორიზონტალური კავშირები განლაგების სქემა.

სტადია	ფურცელი	ფურცლები
	კ-03	12

სახურავის ლითონის კონსტრუქციების ჰორიზონტალური კავშირების და ძელების განლაგების სქემა.
მ-1-200

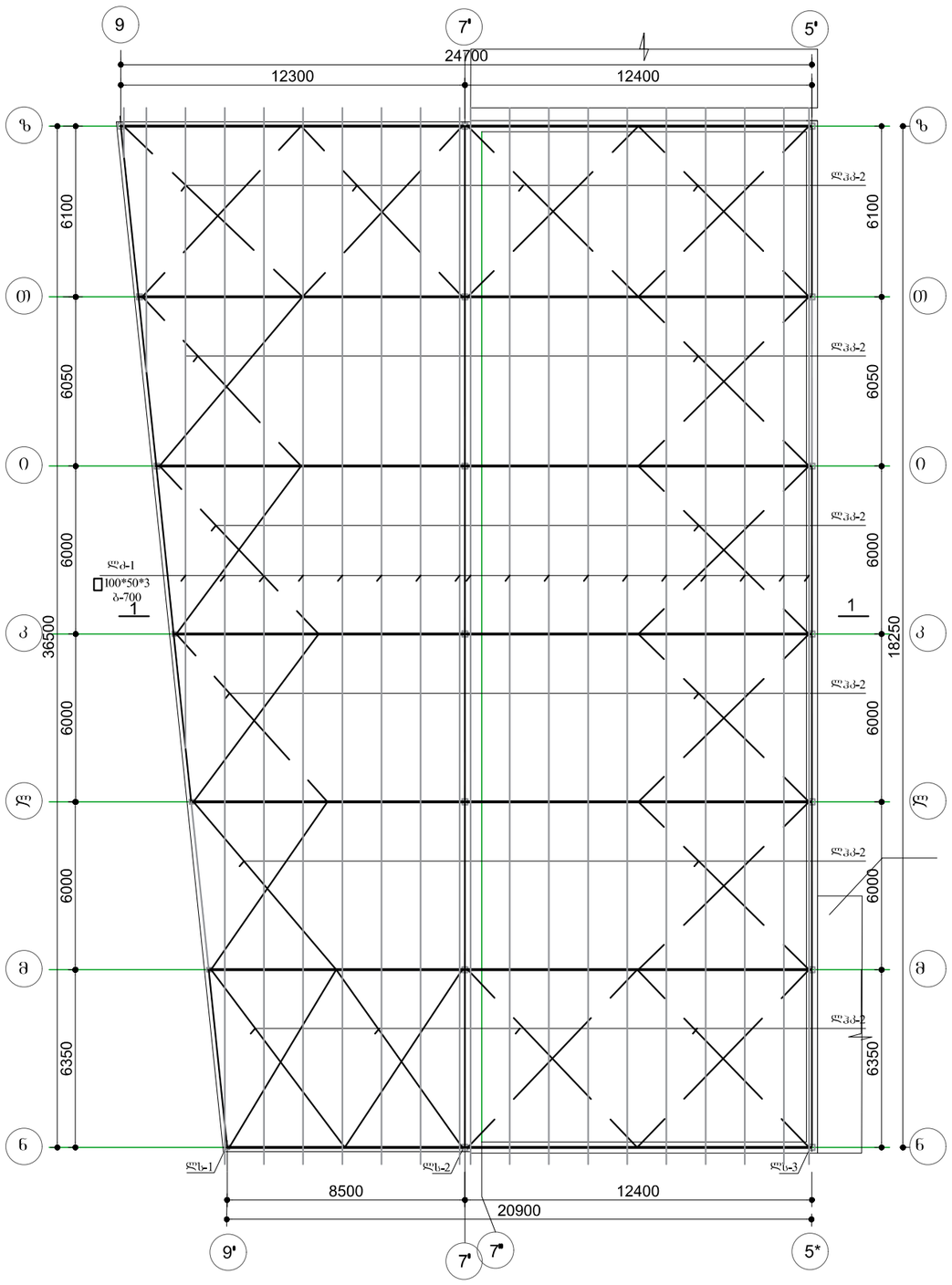

მასალების სპეციფიკაცია

პოზ	აღნიშვნა	სიგრძე მმ	რაოდ	წონა კგ.	შენიშვნა
	ლითონის კონსტრუქციები				
ლს-1	სვეტი □ 150*150*5	4000	4	94.2	376.8კგ
ლს-2	სვეტი □ 200*200*6	4000	7	150.7	1055.0კგ
ლს-3	სვეტი □ 200*200*5	4000	3	125.6	376.8კგ
ლფ-1	ფერმა 12.4-11.8მ	12500	9	501.8	4516.2კგ
ლფ-2	ფერმა 11.2-10.4მ	10500	2	454.4	908.8კგ
ლფ-3	ფერმა 9.8-8.5მ	8500	3	358.4	1075.2კგ
ლგფ-1	განივი ფერმა 6.0მ	6000	12	192.2	2306.4კგ
ლგფ-2	განივი ფერმა 6.0მ	6000	6	233.3	1399.8კგ
ლსკ-1	საფეტების კავშირი 6.0მ	6000	4	111.2	444.8კგ
ლჰკ-1	ჰორიზონტ. კავშირი 6.0მ	6000	24	4195.2	4195.2კგ
ლძ-1	ძელები □ 100*50*3	680.0მმ	მმ	4804.2	4804.2კგ
ფ-1	შეფიცხრა 4სმ ბ-250	18.5	მ3		
სახ-1	საბურულე რკინა	925.0	მ2		
	ლითონის ფარდული				
ლს-4	სვეტი □ 120*120*4	3000	5	45.2	226.1კგ
ლკ-4	კოჭი ⌋ 16	3000	6	42.6	255.6კგ
ლკ-5	კოჭი □ 120*120*4	27.6	მმ	416.0	416.0კგ
ლძ-2	ძელი ▯ 100*50*3	185.0	მმ	1307.0	1307.0კგ
ფ-1	შეფიცხრა 4სმ ბ-250	2.3	მ3		
სახ-1	საბურულე რკინა	111.0	მ2		

ფორმატი ა-1 | დაკვეთა №

შენიშვნები:

1. ნახაზზე ზომები მოცემულია მილიმეტრებში.

ტექნიკურ-ეკონომიკური მაჩვენებლებები

დამკვეთი: შპს „ჯემი“

მისამართი: მიხეილ გახოკიძის ქ. 24

შპს "არქ ქრიატიონი"

საწყობის მოშენება-დაშენება.
შეთანხმებული პროექტის ცვლილება
ბლოკი A

თანამდებობა	გვარი	ხელმოწერა	თარიღი
დირექტორი	ო. ხუხაშვილი		
ავტორი	ქ. ხუხაშვილი		
ავტორი	ზ.ტურაგელიძე		
კონსტრუქტ.	ქ.ნუცუბიძე		

მაშტაბი:	1:200
თარიღი:	

სახურავის ლითონის კონსტრუქციების ჰორიზონტალური კავშირების და ძელების განლაგების სქემა. მასალების სპეციფიკაცია

სტადია	ფურცელი	ფურცლები
	კ-04	12

შენობის კონსტრუქტიული ჭრილი 1-1.
მ-1-100

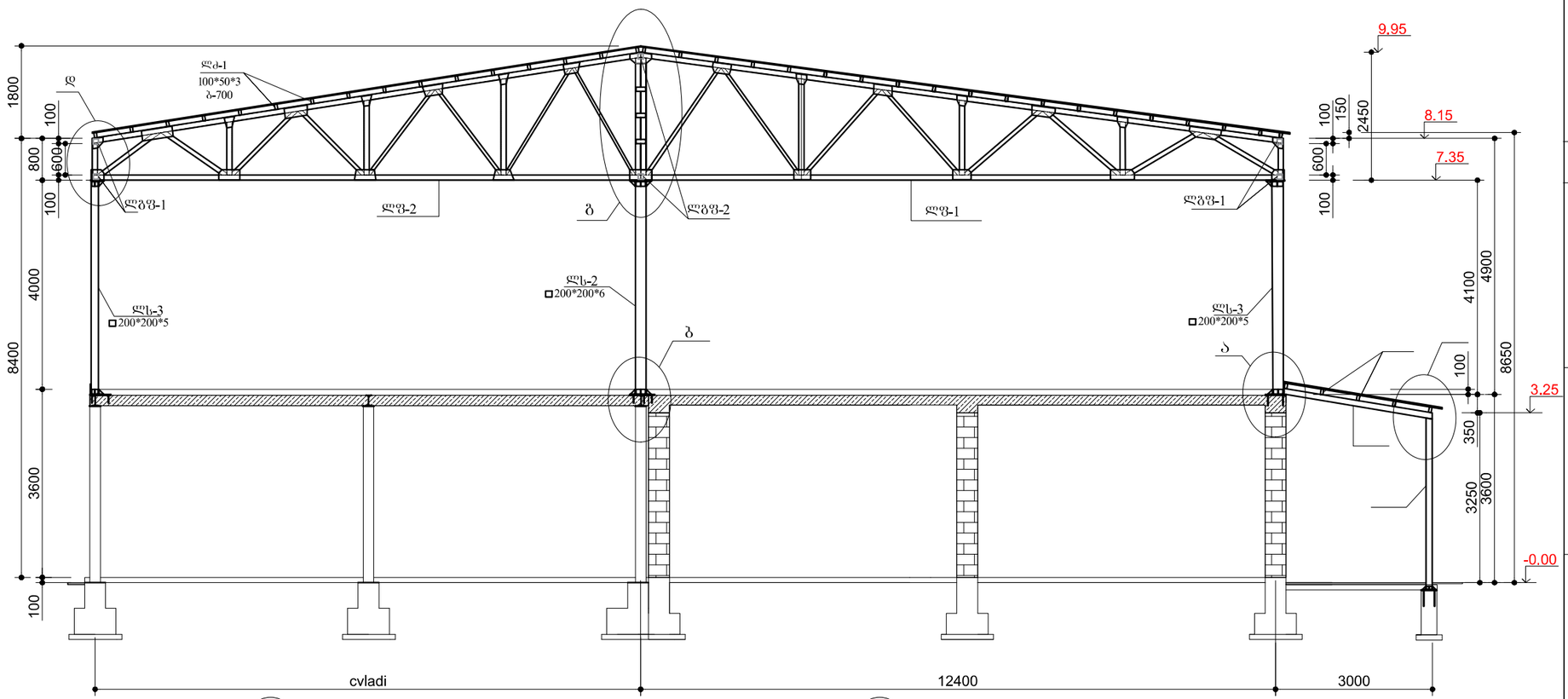

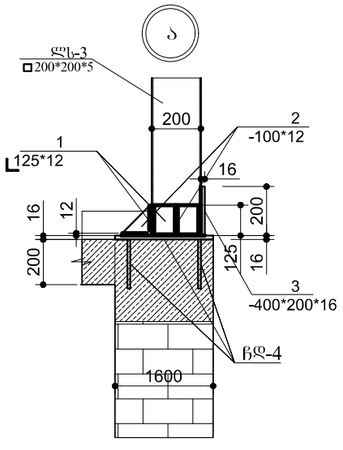

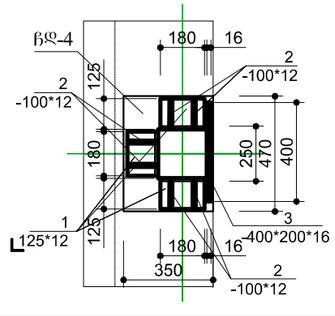

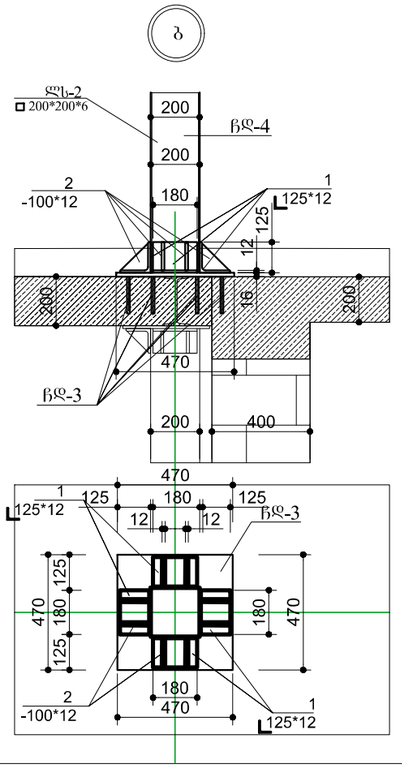

ფორმატი ა-1	დაკვეთა №	

შენიშვნები:

1. ნახაზზე ზომები მოცემულია მილიმეტრებში.

ტექნიკურ-ეკონომიკური მაჩვენებლებები

დამკვეთი:	შპს „ჯემი“
მისამართი:	მიხეილ გახოკიძის ქ. 24
	შპს "არქ ქრიატიონი"
საწყობის მშენებლა-დაშენება. შეთანხმებული პროექტის ცვლილება ბლოკი A	

თანამდებობა	გვარი	ხელმოწერა	თარიღი
დირექტორი	ო. ხუხაშვილი		
ავტორი	ქ. ხუხაშვილი		
ავტორი	ზ.ტურაბელიძე		
კონსტრუქტ.	ძ.ნუცუბიძე		

მაშტაბი:	1:100.25
თარიღი:	

შენობის კონსტრუქტიული ჭრილი I-I.კვანძები " ა,ბ."

სტადია	ფურცელი	ფურცლები
	კ-05	12

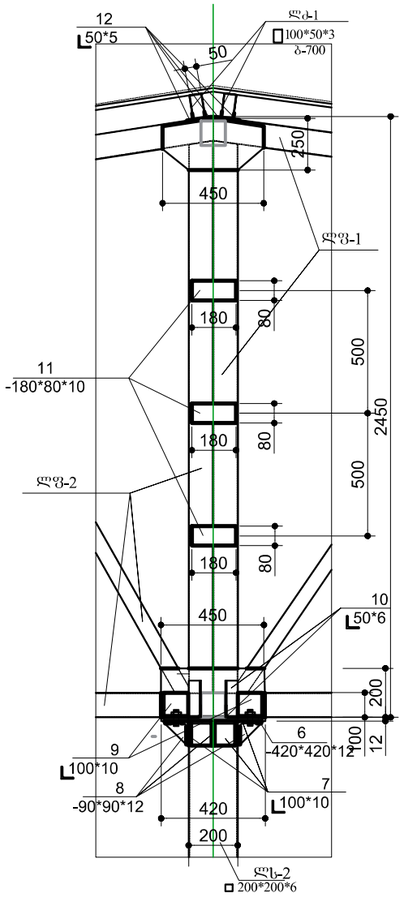

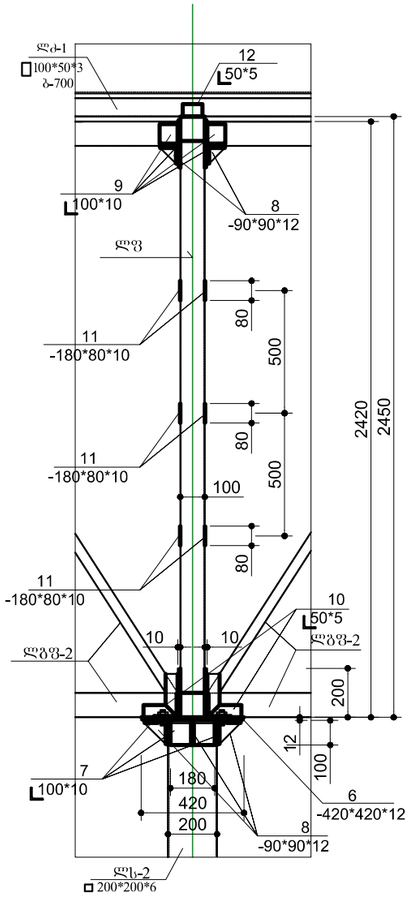

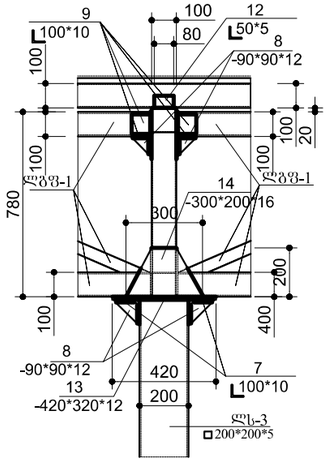

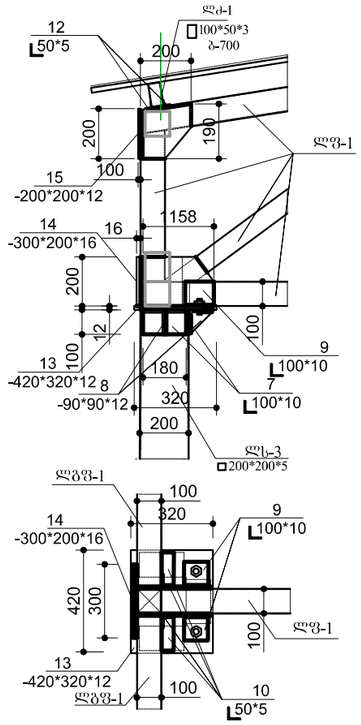

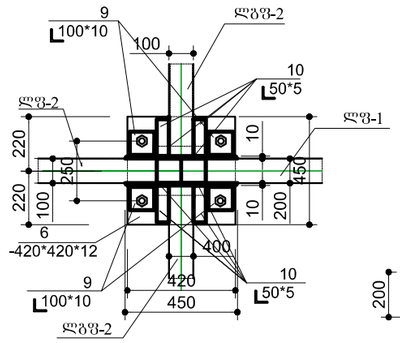

ფარდულის ჩამაბრების კვანძები
მ-1-25

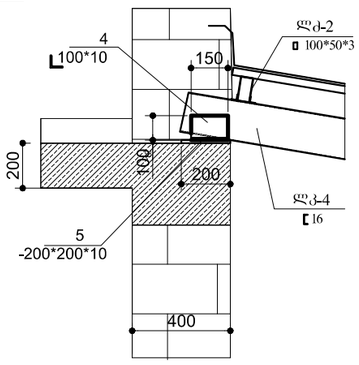

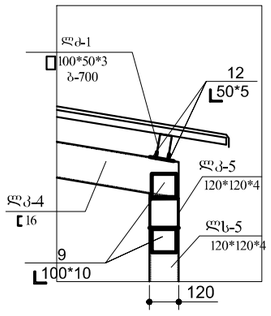

მასალების სპეციფიკაცია

პოზ	აღნიშვნა	სიგრძე მმ	რაოდ	წონა კგ.	შენიშვნა
	ლითონის კონსტრუქციები				
1	∟ 125*125*12	180	70	4.20	294.0კგ
2	◿ -100*100*12	100	70	0.47	33.0კგ
3	▱ -400*200*16	400	14	10.0	140.0კგ
4	∟ 100*100*10	150	18	2.27	40.8კგ
5	-200*200*12	150	9	3.14	28.3კგ
6	-420*420*12	420	7	16.6	116.2კგ
7	∟ 100*100*10	180	70	2.72	190.4კგ
8	◿ -90*90*12	90	102	0.38	38.8კგ
9	∟ 100*100*10	100	174	1.51	262.7კგ
10	∟ 50*50*5	150	56	0.6	33.6კგ
11	-180*80*10	180	42	1.13	47.5კგ
12	∟ 50*50*5	80	266	0.3	80.8კგ
13	▱ -420*320*12	420	14	12.7	177.3კგ
14	▱ -300*200*16	300	14	7.54	105.5კგ
15	-200*200*12	200	14	3.77	52.75კგ

ფორმატი ა-1	დაკვეთა №	
შენიშვნები:		
1. ნახაზზე ზომები მოცემულია მილიმეტრებში.		
ტექნიკურ-ეკონომიკური მაჩვენებლებები		

დამკვეთი:	შპს „ჯემი“
მისამართი:	მიხეილ ბახოკიძის ქ. 24
	შპს "არქ ქრიატივნი"
საწყობის მოშენება-დამენება. შეთანხმებული პროექტის ცვლილება ბლოკი A	

თანამდებობა	გვარი	ხელმოწერა	თარიღი
დირექტორი	ო. ხუხაშვილი		
ავტორი	ქ. ხუხაშვილი		
ავტორი	ზ.ტურაბელიძე		
კონსტრუქტ.	ქ.ნუცუბიძე		

მაშტაბი:	1:25
ტარიღი:	

კვანძები " ბ,ლ," ფარდულის ჩამაბრების კვანძები. მასალების სპეციფიკაცია

სტადია	ფურცელი	ფურცლები
	კ-06	12

ლითონის ფერმა ლფ-1
მ-1:50

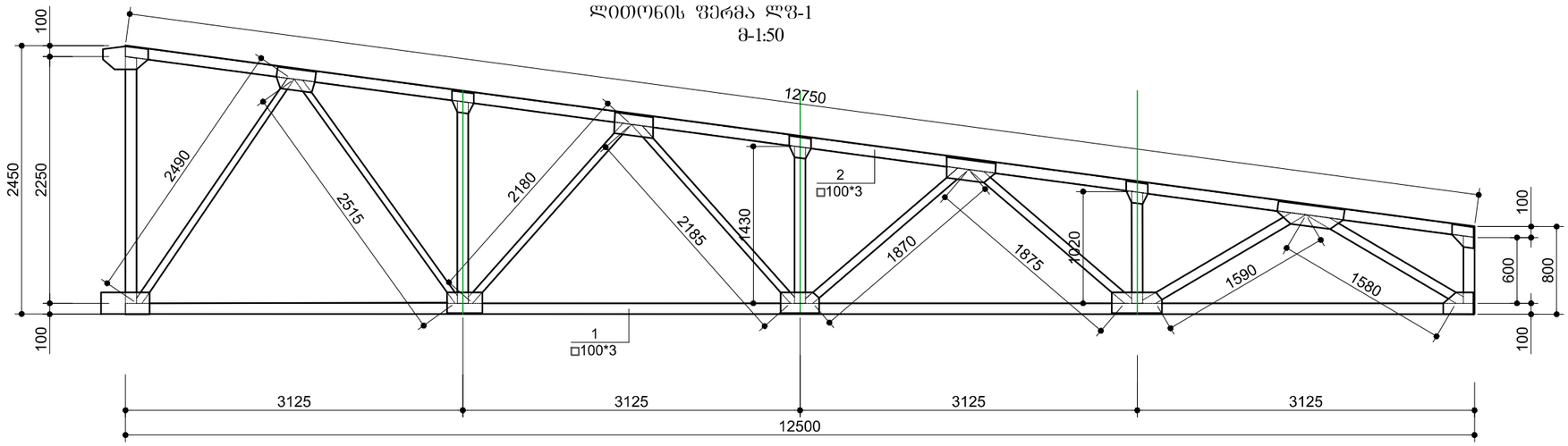

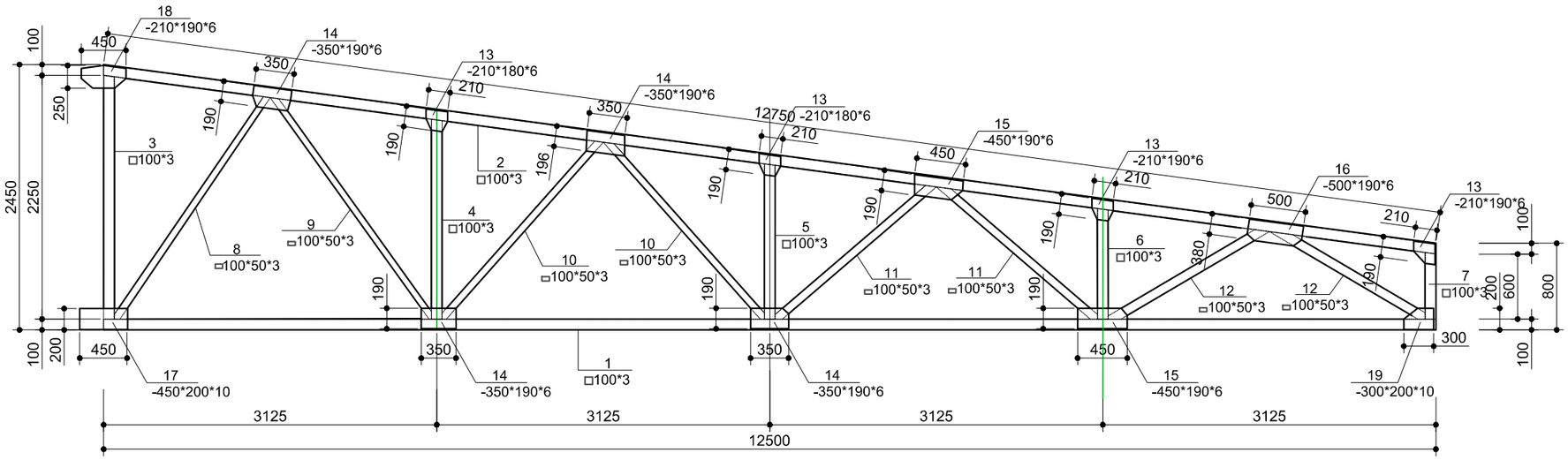

მასალების სპეციფიკაცია

პოზ	აღნიშვნა	სიგრძე მმ	რაოდ	წონა კგ.	შენიშვნა
	ლითონის ფერმა				
	ფ-1		9	501.8კგ	
1.	□ 100*100*3	12500	1	117.7	117.7კგ
2	□ 100*100*3	12750	1	120.1	120.1კგ
3	□ 100*100*3	2250	1	21.2	21.2კგ
4.	□ 100*100*3	1840	1	17.3	17.3კგ
5.	□ 100*100*3	1430	1	13.4	13.4კგ
6.	□ 100*100*3	1020	1	9.61	9.61კგ
7.	□ 100*100*3	600	1	5.65	5.65კგ
8.	▯ 100*50*3	2490	1	17.6	17.6კგ
9.	▯ 100*50*3	2515	1	17.8	17.8კგ
10.	▯ 100*50*3	2185	2	16.8	33.6კგ
11.	▯ 100*50*3	1870	2	14.4	28.8კგ
12.	▯ 100*50*3	1600	2	11.3	22.6კგ

მასალების სპეციფიკაცია

პოზ	აღნიშვნა	სიგრძე მმ	რაოდ	წონა კგ.	შენიშვნა
	ლითონის ფერმას				
	დეტალები				
13.	-190*6	210	10	1.88	18.8კგ
14.	-190*6	350	8	3.13	25.1კგ
15.	-190*6	450	4	4.02	16.1კგ
16.	-190*6	500	2	4.47	8.95კგ
17.	-200*10	450	1	7.85	7.85კგ
18.	-250*10	450	1	9.80	9.80კგ
19.	-200*10	300	2	4,70	9.40კგ

ფორმატი ა-1 | დაკვეთა №

შენიშვნები:

1. ნახაზზე ზომები მოცემულია მილიმეტრებში.

ტექნიკურ-ეკონომიკური მაჩვენებლები

თანამდებობა	გვარი	ხელმოწერა	თარიღი
დირექტორი	ო. ხუხაშვილი		
ავტორი	ქ. ხუხაშვილი		
ავტორი	ზ.ტურაბელიძე		
კონსტრუქტ.	ქ.ნუცუბიძე		

დამკვეთი: შპს „ჯემი“

მისამართი: მიხეილ გახოკიძის ქ. 24

შპს "არქ ქრიატიონი"

საწყობის მიშენება-დაშენება.
შეთანხმებული პროექტის ცვლილება
ბლოკი A

მაშტაბი:	1:50	ლითონის ფერმა ლფ-1, მასალების სპეციფიკაცია	
ტარიღი:			

სტადია	ფურცელი	ფურცლები
	კ-07	12

ლითონის ფერმა ლფ-2
მ-1:50

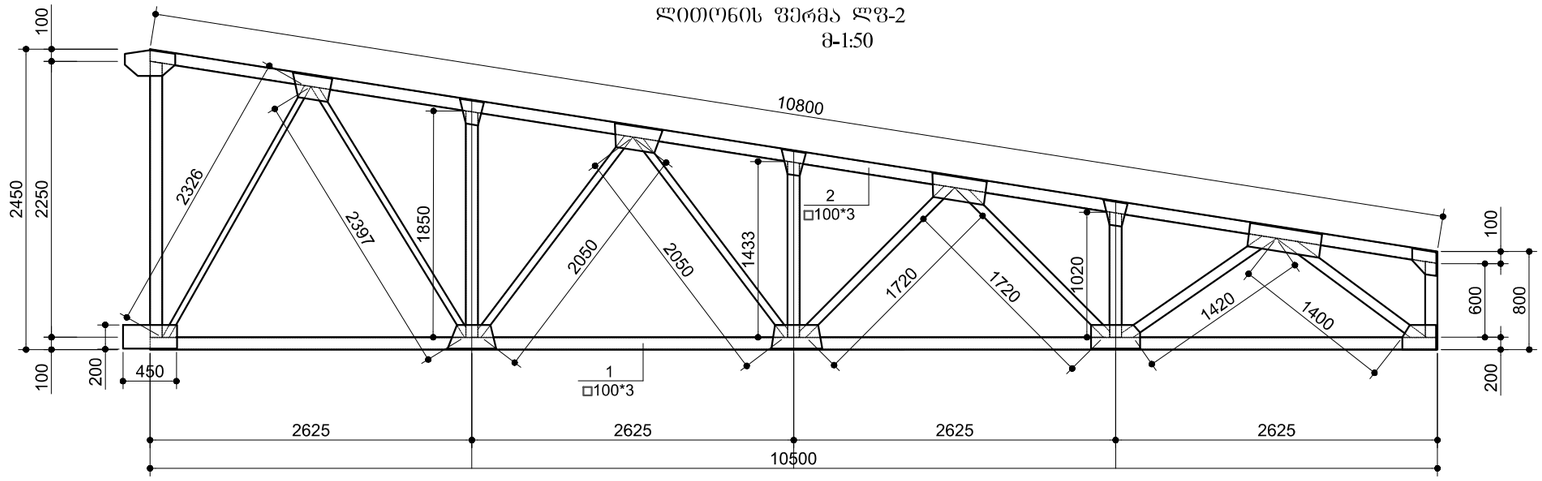

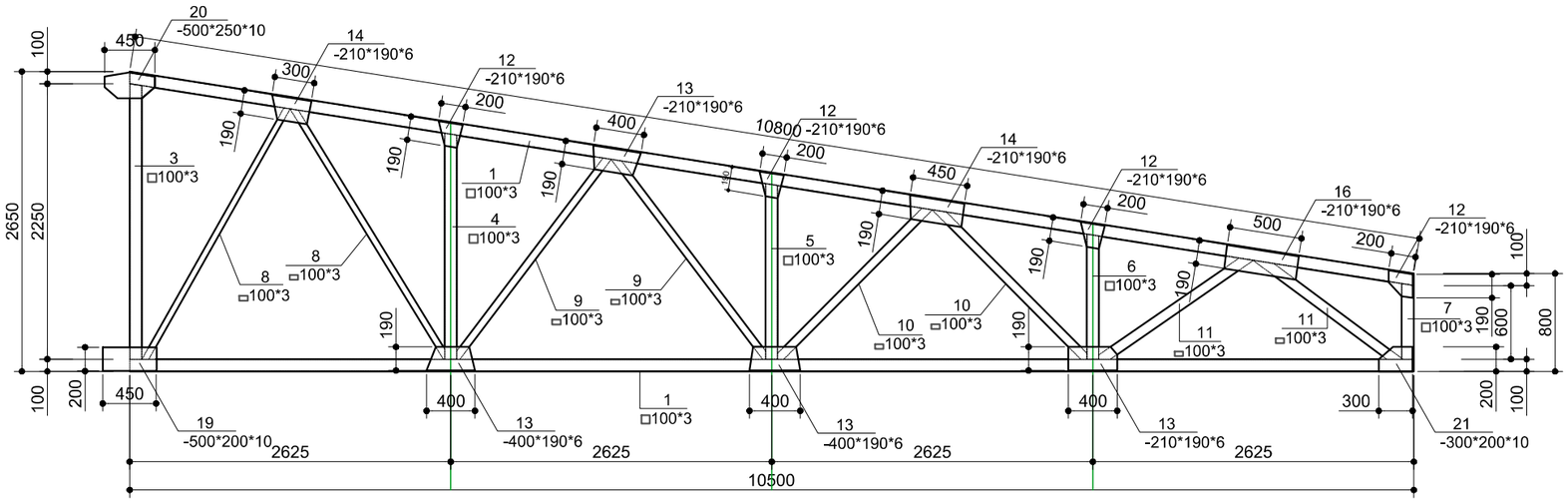

მასალების სპეციფიკაცია

პოზ	აღნიშვნა	სიგრძე მმ	რაოდ	წონა კგ.	შენიშვნა
	ლითონის ფერმა				
	ფ-2		2	454.4კგ	
1.	□ 100*100*3	10500	1	98.9	98.9კგ
2	□ 100*100*3	10800	1	101.7	101.7კგ
3	□ 100*100*3	2250	1	21.2	21.2კგ
4.	□ 100*100*3	1850	1	17.43	17.43კგ
5.	□ 100*100*3	1443	1	13.6	13.6კგ
6.	□ 100*100*3	1020	1	9.6	9.6კგ
7.	□ 100*100*3	600	1	5.65	5.65კგ
8.	▯ 100*50*3	2400	2	17.0	34.0კგ
9.	▯ 100*50*3	2050	2	14.5	29.0კგ
10.	▯ 100*50*3	1750	2	12.4	24.8კგ
11.	▯ 100*50*3	1450	2	10.25	20.5კგ

მასალების სპეციფიკაცია

პოზ	აღნიშვნა	სიგრძე მმ	რაოდ	წონა კგ.	შენიშვნა
	ლითონის ფერმას				
	დეტალები				
12.	-190*6	210	8	1.88	18.8კგ
13.	-190*6	400	8	3.6	28.8კგ
16.	-190*6	300	2	2.68	5.36კგ
17.	-190*6	450	2	4.02	8.04კგ
18.	-190*6	500	2	4.77	9.54კგ
19.	-200*10	450	1	7.85	7.85კგ
20.	-250*10	450	1	9.80	9.80კგ
21.	-200*10	300	2	4,70	9.40კგ

ფორმატი ა-1	დაკვეთა №	
შენიშვნები:		
1. ნახაზზე ზომები მოცემულია მილიმეტრებში.		
ტექნიკურ-ეკონომიკური მაჩვენებლები		
დამკვეთი: შპს „ჯემი“		
მისამართი: მიხეილ გახოკიძის ქ. 24		
შპს "არქ ქრიატიონი"		
საწყობის მშენება-დაშენება. შემთანხმებული პროექტის ცვლილება ბლოკი A		

თანამდებობა	გვარი	ხელმოწერა	თარიღი
დირექტორი	ო. ხუხაშვილი		
ავტორი	ქ. ხუხაშვილი		
ავტორი	ზ.ტურაბელიძე		
კონსტრუქტ.	ქ.ნუცუბიძე		

მაშტაბი:	1:50	ლითონის ფერმა ლფ-2, მასალების სპეციფიკაცია
ტარიღი:		

სტადია	ფურცელი	ფურცლები
	კ-08	12

ლითონის ფერმა ლფ-3
მ-1:50

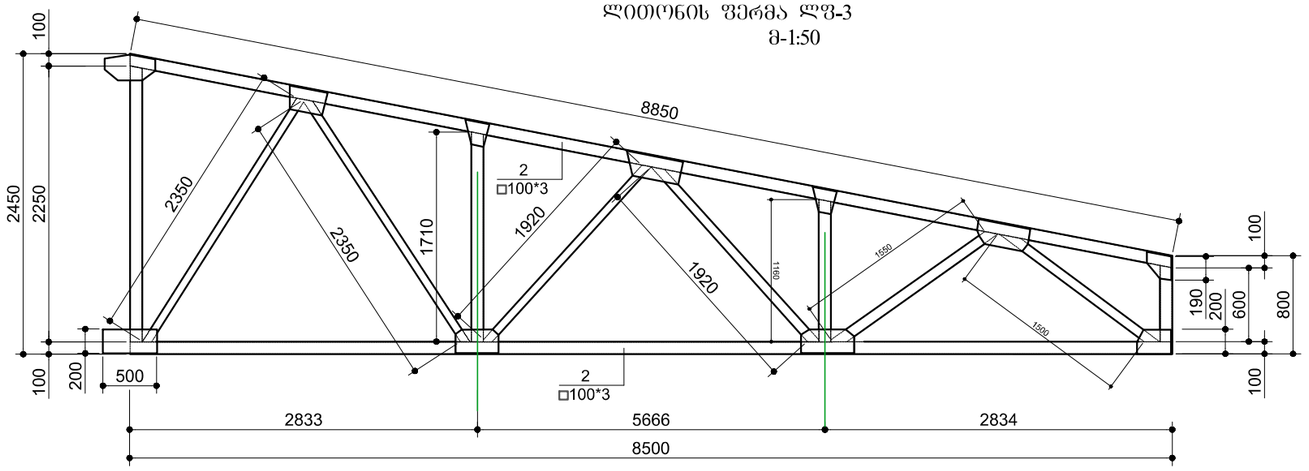

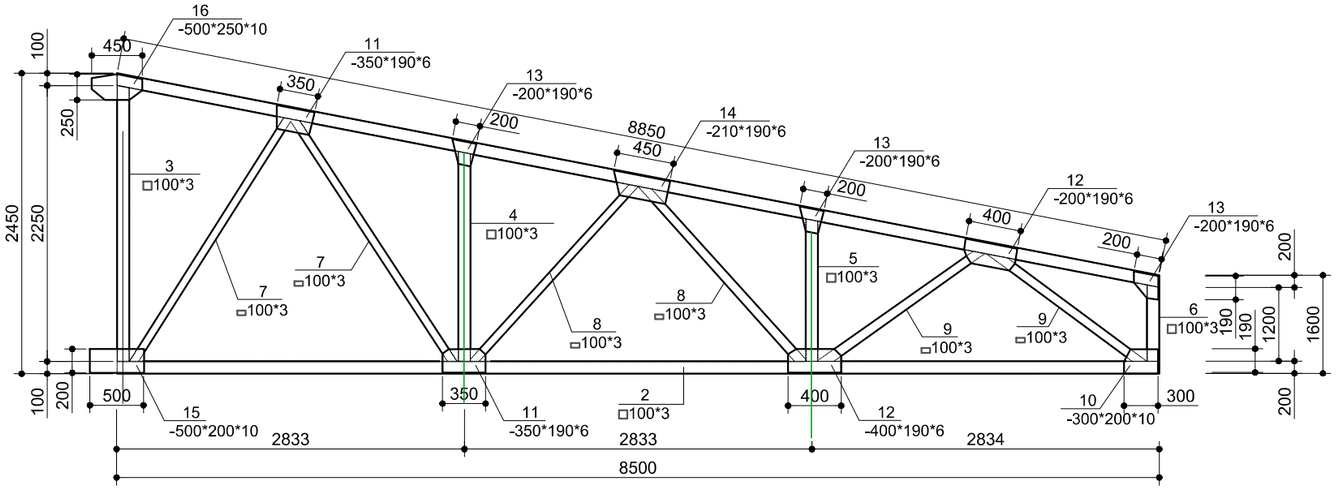

მასალების სპეციფიკაცია

პოზ	აღნიშვნა	სიგრძე მმ	რაოდ	წონა კგ.	შენიშვნა
	ლითონის ფერმა				
	ფ-3		3	358.4კგ	
1.	□ 100*100*3	8500	1	80.1	80.1კგ
2	□ 100*100*3	8850	1	83.4	83.4კგ
3	□ 100*100*3	2250	1	21.2	21.2კგ
4.	□ 100*100*3	1710	1	16.1	16.1კგ
5.	□ 100*100*3	1160	1	6.35	6.35კგ
6.	□ 100*100*3	600	1	5.65	5.65კგ
7.	▯ 100*50*3	2350	2	16.6	33.2კგ
8.	▯ 100*50*3	1920	2	14.8	29.6კგ
9.	▯ 100*50*3	1550	2	11.0	22.0კგ

მასალების სპეციფიკაცია

პოზ	აღნიშვნა	სიგრძე მმ	რაოდ	წონა კგ.	შენიშვნა
	ლითონის ფერმას				
	დეტალები				
10	-200*10	300	2	4.70	9.40კგ
11.	-190*6	350	4	3.13	12.52კგ
12.	-190*6	400	4	3.57	14.3კგ
13.	-190*6	200	6	1.79	10.74კგ
14.	-190*6	450	2	4.03	8.05კგ
15.	-200*10	450	1	7.85	7.85კგ
16.	-250*10	450	1	9.80	9.80კგ

ფორმატი ა-1 | დაკვეთა №

შენიშვნები:

1. ნახაზზე ზომები მოცემულია მილიმეტრებში.

ტექნიკურ-ეკონომიკური მაჩვენებლები

დამკვეთი: შპს „ჯემი“

მისამართი: ვიხეილ გახოკიძის ქ. 24

შპს "არქ ქრიატიონი"

საწყობის მშენება-დაშენება.
შეთანხმებული პროექტის ცვლილება
ბლოკი A

თანამდებობა	გვარი	ხელმოწერა	თარიღი
დირექტორი	ო. ხუხაშვილი		
ავტორი	ქ. ხუხაშვილი		
ავტორი	ზ.ტურაგელიძე		
კონსტრუქტ.	ქ.ნუცუბიძე		

მაშტაბი:	1:100
ტარიღი:	

ლითონის ფერმა ლფ-3,
მასალების სპეციფიკაცია

სტადია	ფურცელი	ფურცლები
	კ-09	12

ლითონის ბრძივი ფერმა ლგფ-1
მ-1:50

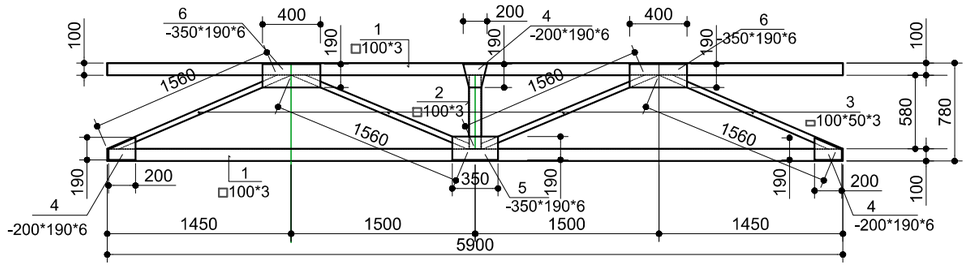

ლითონის ბრძივი ფერმა ლგფ-2
მ-1:50

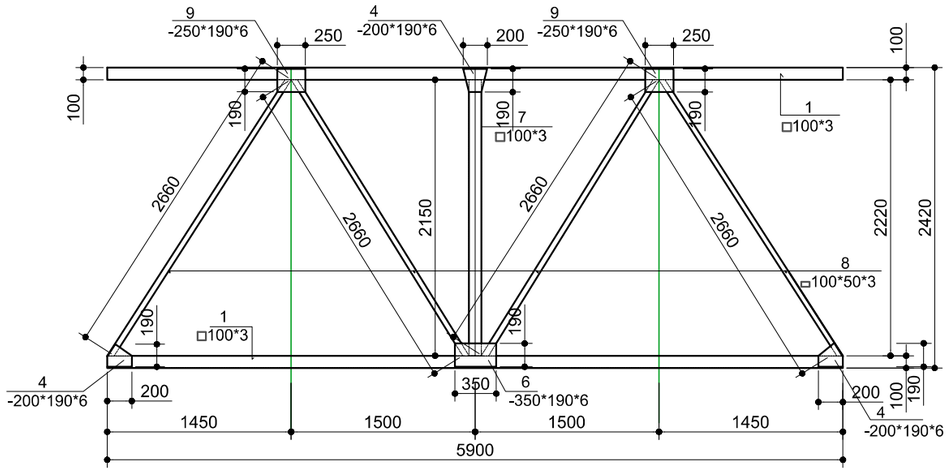

მასალების სპეციფიკაცია

პოზ	აღნიშვნა	სიგრძე მმ	რაოდ	წონა კგ.	შენიშვნა
	ლითონის ბრძივი ფერმა ლგფ-1		12	192.2კგ	
1.	□100*100*3	5900	2	55.6	111.2კგ
2	□100*100*3	570	1	5.65	5.65კგ
3	□100*50*3	1560	4	11.0	44.0კგ
4	-190*6	200	6	1.8	10.8კგ
5.	-190*6	350	2	3.13	6.24კგ
6.	-190*6	400	4	3.60	14.4კგ
	ლითონის ბრძივი ფერმა ლგფ-1		6	233.3კგ	
1.	□ 100*100*3	5900	2	55.6	111.2კგ
7.	□ 100*100*3	2220	1	20.9	20.9კგ
8.	□ 100*50*3	2660	4	18.8	75.2კგ
4	-190*100*6	200	6	1.8	10.8კგ
6.	-190*100*6	350	2	3.13	6.24კგ
9.	-190*100*6	250	4	2.23	8.95კგ
	ჩასატანებელი დეტალი ჩდ-3		7		
1.	-470*470*16	470	1	27.8	27.8კგ
2.	Ø16AIII	160	6	0.32	1.92კგ
	ჩასატანებელი დეტალი ჩდ-4		14		
3.	-470*350*16	470	1	20.7	20.7კგ
4.	Ø18AIII	160	6	0.26	1.56კგ

ჩასატანებელი დეტალი ჩდ-3
მ-1-25

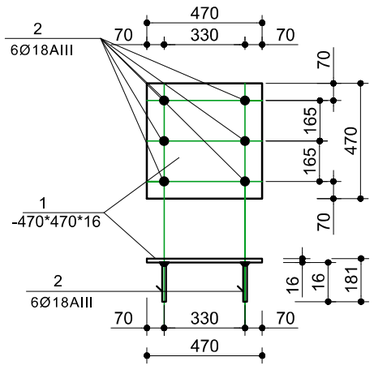

ჩასატანებელი დეტალი ჩდ-4
მ-1-25

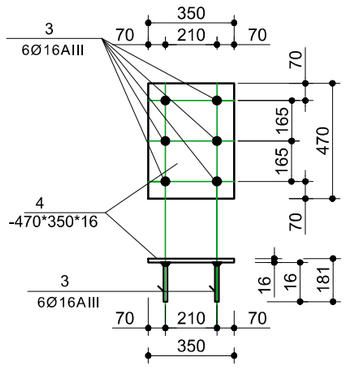

ფორმატი ა-1 | დაკვეთა №

შენიშვნები:

1. ნახაზზე ზომები მოცემულია მილიმეტრებში.

ტექნიკურ-ეკონომიკური მაჩვენებლები

დამკვეთი: შპს „ჯემი“

მისამართი: მიხეილ გახოკიძის ქ. 24

შპს "არქ ქრიატიონი"

საწყობის მოშენება-დაშენება.
შეთანხმებული პროექტის ცვლილება
ბლოკი A

თანამდებობა	გვარი	ხელმოწერა	თარიღი
დირექტორი	ო. ხუხაშვილი		
ავტორი	ქ. ხუხაშვილი		
ავტორი	ზ.ტურაბელიძე		
კონსტრუქტ.	ქ.ნუცუბიძე		

მაშტაბი:	1:50.25
თარიღი:	

ლითონის ბრძივი ფერმები ლგფ-1,ლგფ-2
მასალების სპეციფიკაცია

სტადია	ფურცელი	ფურცლები
	კ-10	12

ლითონის ვერტიკალური კაშხირი ლვკ-1
მ-1:50

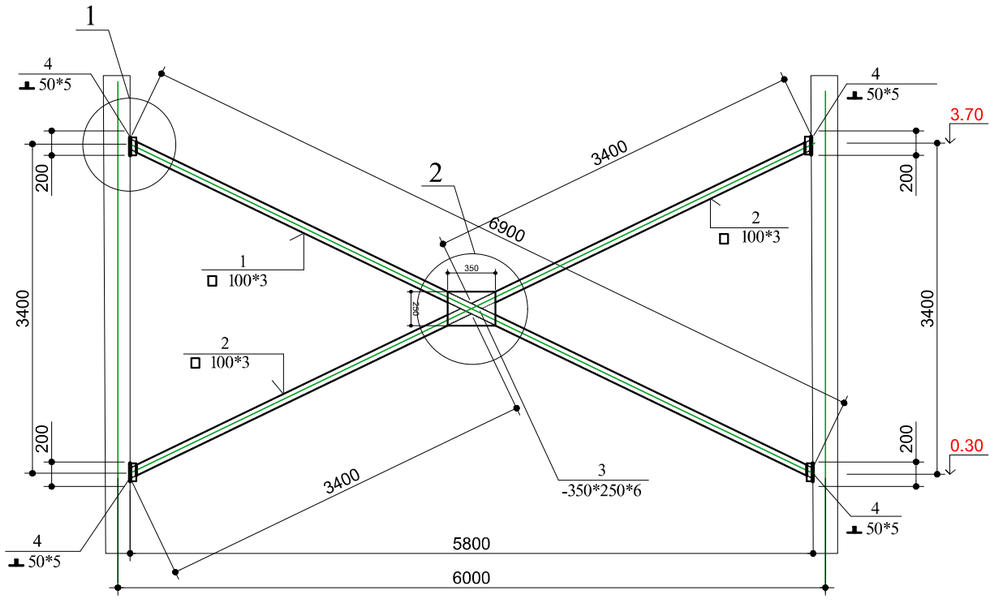

ლითონის ჰორიზონტალური კაშხირი ლჰკ-1
მ-1:50

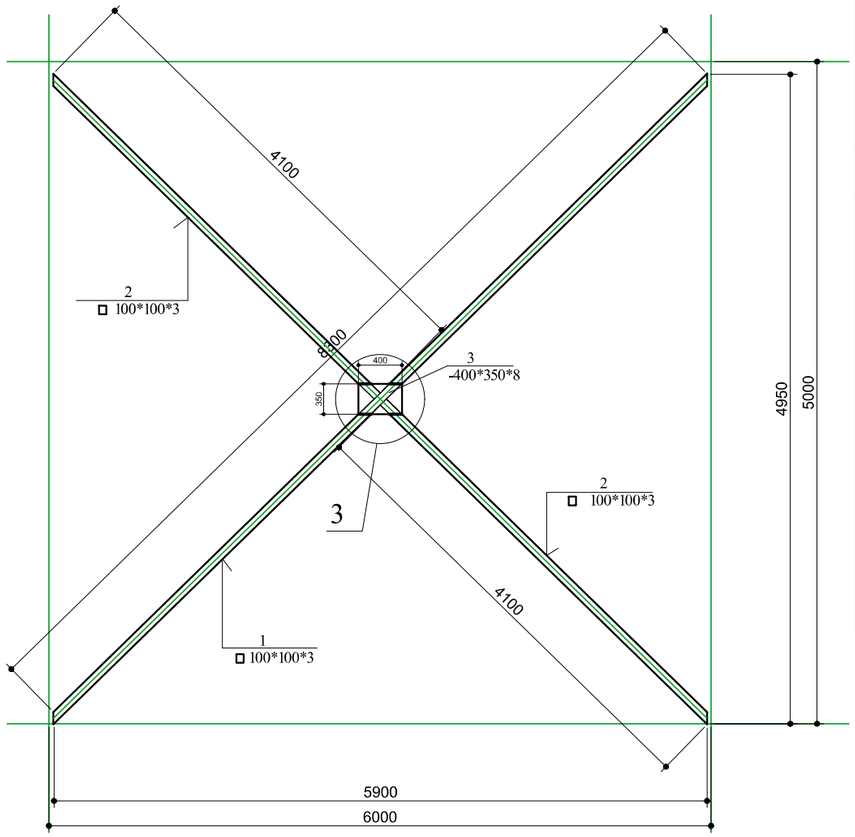

კვანძი-1
მ-1-25

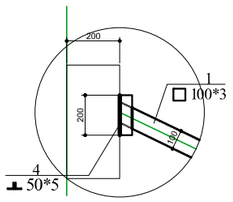

კვანძი-2
მ-1-25

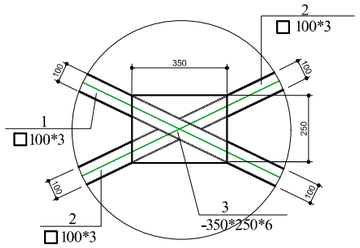

კვანძი-3
მ-1-25

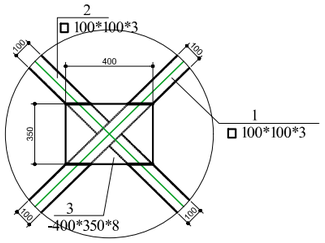

მასალების სპეციფიკაცია

პოზ	აღნიშვნა	სიგრძე მმ	რაოდ	წონა კგ.	შენიშვნა
	ვერტიკალური კაშხირები ლსკ-1		4	111.2კგ	
1.	□ 100*100*3	6900	1	65.0	65.0კგ
2	□ 100*100*3	3400	2	32.0	32.0კგ
3	-250*6	350	2	4.12	8.24კგ
4	⊥ 50*5	350	8	0.75	6.0კგ
	ჰორიზონტალური კაშხირები ლჰკ-1		24	174.8კგ	
1	□ 100*100*3	8300	1	78.2	78.2კგ
2.	□ 100*100*3	4200	1	39.5	79.0კგ
3.	-350*6	400	2	8.8	17.6კგ

ფორმატი ა-1 | დაკვეთა №

შენიშვნები:

1. ნახაზზე ზომები მოცემულია მილიმეტრებში.

ტექნიკურ-ეკონომიკური მაჩვენებლები

დამკვეთი: შპს „ჯემი“

მისამართი: მიხეილ გახოკიძის ქ. 24

შპს "არქ ქრიატიონი"

საწყობის მშენებლა-დაშენება.
შეთანხმებული პროექტის ცვლილება
ბლოკი A

თანამდებობა	გვარი	ხელმოწერა	თარიღი
დირექტორი	ო. ხუხაშვილი		
ავტორი	ქ. ხუხაშვილი		
ავტორი	ზ.ტურაგელიძე		
კონსტრუქტ.	ქ.ნუცუბიძე		

მაშტაბი: 1:100
ტარიღი:

ლითონის ვერტიკალური ლვკ-1 და ჰორიზონტალური ლჰკ-1 კაშხირები
მასალების სპეციფიკაცია

სტადია	ფურცელი	ფურცლები
	ა-11	12

ლითონის კიბის ელემენტების
განლაგების სქემა.
მ-1:100

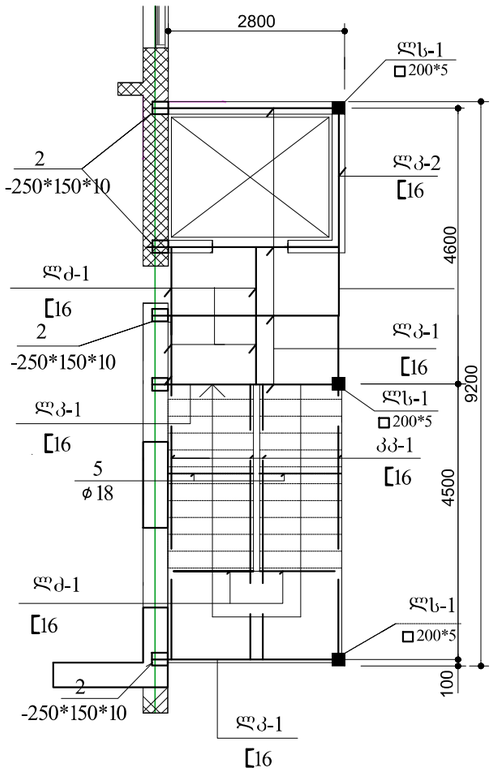

ლითონის კიბის მარშის
ჩამაგრება საძირკველში.
მ-1:25

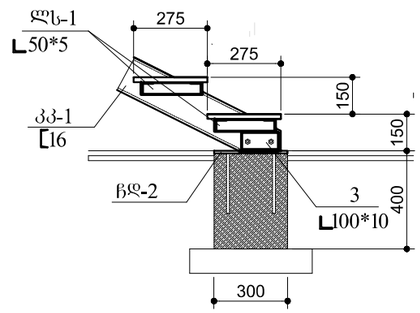

ლითონის სვეტის
სამნტაჟო კვანძი.
მ-1:25

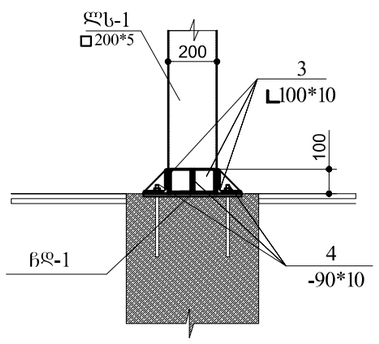

მასალების სპეციფიკაცია

პოზ	აღნიშვნა	სიგრძე მმ	რაოდ	წონა კგ.	შენიშვნა
	ლითონის კიბის კონსტრუქციები				
ლს-1	ლითონის სვეტი□200*5	6900	3	216.6	650.0კგ
ლკ-5	ლითონის კოჯი [16	3000	8	42.6	340.8კგ
ლკ-6	ლითონის კოჯი [16	4600	1	65.3	65.3კგ
ლკ-7	ლითონის კოჯი [16	9200	1	130.6	130.6კგ
კკ-1	კოსაური [16	5200	4	73.8	73.8კგ
ლძ-1	ლითონის ძელები [16	1300	6	18.4	110.8კგ
სფ-1	საფეხურები L 50*5	3.2მ	28	12.0	336.0კგ
კმ-1	მოკორკეტება კიბის	17.0მ2			
ლმ-1	მოაჯირი	32.5მ	მ	857.0	857.0კგ
1	-150*10	400	8	3.77	30.2კგ
2	-160*10	250	5	3.14	15.7კგ
3	L 100*10	150	98	2.3	225.4კგ
4	-90*10	90	38	0.32	12.2კგ
5	ϕ18	1300	2	2.3	10.4კგ

ლითონის კიბის მარშის
ელემენტების შეერთება.
მ-1:25

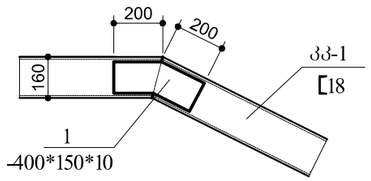

ლითონის კიბის განლაბების სქემა.
მ-1:100

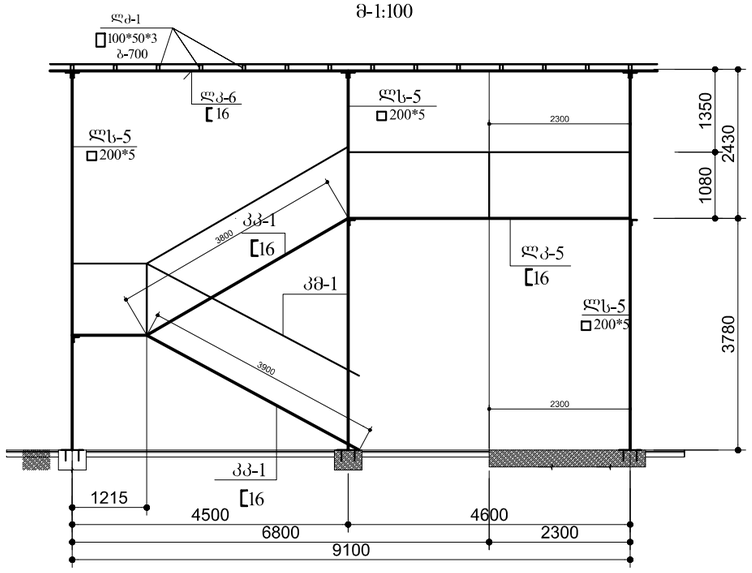

ლითონის კოსაურის
სამონტაჟო კვანძი 4.20 ნიშნ.
მ-1:25

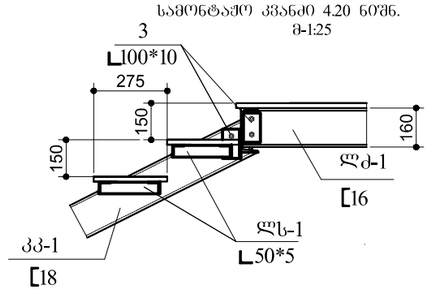

ლითონის კოსაურის
სამონტაჟო კვანძი 2.10ნიშნ.
მ-1:25

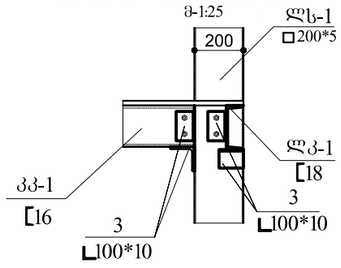

ფორმატი ა-1 | დაკვეთა №

შენიშვნები:

1. ნახაზზე ზომები მოცემულია მილიმეტრებში.

ტექნიკურ-ეკონომიკური მაჩვენებლები:

დამკვეთი:	შპს „ჯემი“
მისამართი:	მიხეილ ბახოკიძის ქ. 24
	შპს "არქ ქრიატიონი"
საწყობის მშენებლა-დაშენება. შეთანხმებული პროექტის ცვლილება ბლოკი A	

თანამდებობა	გვარი	ხელმოწერა	თარიღი
დირექტორი	ო. ხუხაშვილი		
ავტორი	ქ. ხუხაშვილი		
ავტორი	ზ.ტურაბელიძე		
კონსტრუქტ.	ქ.ნუცუბიძე		

მაშტაბი:	1:200,100,25	ლითონის კიბის კონსტრუქციების განლაგები სქემა.სამონტაჟო კვანძები. მასალების სპეციფიკაცია.
თარიღი:		

სტადია	ფურცელი	ფურცლები
	კ-12	12

ქ. თბილისი, მიხეილ გახოკიძის ქ. #24.
საწყობი. მიშენება-დაშენება
შეთანხმებული პროექტის ცვლილება
ბლოკი B.
კონსტრუქციული ნაწილი

დამკვეთი:	შპს „ჯემი“
დირექტორი:	ოთარ ხუხაშვილი
არქიტექტორები:	ოთარ ხუხაშვილი
	ქეთევან ხუხაშვილი
	ზაზა ტურაბელიძე
კონსტრუქტორი:	ქეთევან ნუცუბიძე

შპს „არქ ქრეატიონ“
თბილისი 2022

	ნაწილების დასახელება	შეკვეთა
1	სპილენძის მონტაჟის ინსტრუმენტების ნაკრები.	კომპლ-1
2	ფილტრის ელემენტის ჩანაცვლების ინსტრუქციის ბეჭდური ასლი	ცალი-2
3	ფილტრის ელემენტის სათადარიგო ნაწილების ნაკრები	კომპლ-3
4	ფილტრის ელემენტის სათადარიგო ნაწილების ნაკრები	კომპლ-4
5	ფილტრის ელემენტის სათადარიგო ნაწილების ნაკრები	კომპლ-5
6	ფილტრის ელემენტის სათადარიგო ნაწილების ნაკრები	კომპლ-6
7	ფილტრის ელემენტის ანაწილების ნაკრები (ვაზით აღჭურვილი)	კომპლ-7
8	ფილტრის ელემენტის ანაწილების ნაკრები (ფრანგულენოვანი)	კომპლ-8
9	ფილტრის ელემენტის ანაწილების ნაკრები (ინსტრუქციით) I-1,2-2,3-3,4-4,5-5,6-6,7-7.	კომპლ-9
10	ფილტრის ელემენტის ელექტრონული ანაწილების ნაკრები	კომპლ-10
11	ფილტრის ელემენტის ელექტრონული ნაწილების ნაკრები	კომპლ-11
12	ფილტრის ელემენტის ელექტრონული ნაწილების ნაკრები	კომპლ-12
13	ფილტრის ელემენტის ელექტრონული ნაწილების ნაკრები	კომპლ-13
14	ფილტრის ელემენტის ელექტრონული ნაწილების ნაკრები	კომპლ-14
15	ფილტრის ელემენტის ელექტრონული ნაწილების ნაკრები	კომპლ-15
16	ფილტრის ელემენტის ელექტრონული ნაწილების ნაკრები	კომპლ-16
17	ფილტრის ელემენტის ელექტრონული ნაწილების ნაკრები	კომპლ-17
18	ფილტრის ელემენტის ელექტრონული ნაწილების ნაკრები	კომპლ-18
19	ფილტრის ელემენტის ელექტრონული ნაწილების ნაკრები	კომპლ-19

ნაწილების ნუსხა

ფილტრის ელემენტის ელექტრონული ნაწილების ნაკრები

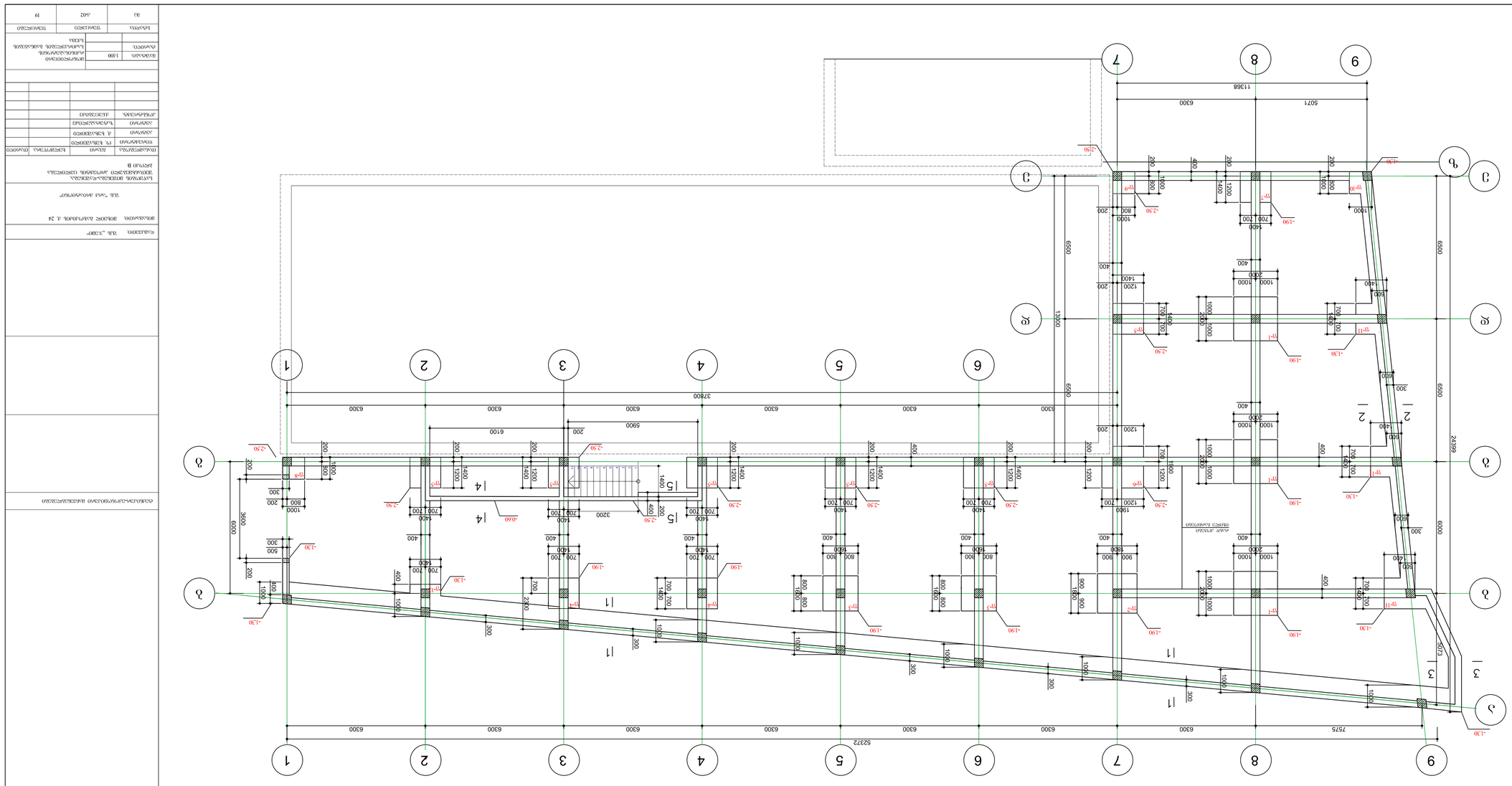

ვერტიკალური ღობეების განლაგების სქემა
მ-1:100

შეკვეთის №1	ფაქტიური №		
შესრულებულია:			
ს. ნინოწმინდა, მოედანი მოსახლეობის მოხალისეთა სახლის მიმდებარედ			
არქიტექტურული ბეტონის ელემენტების ფასადის ფრაგმენტი			

ფ-1
მ1:50

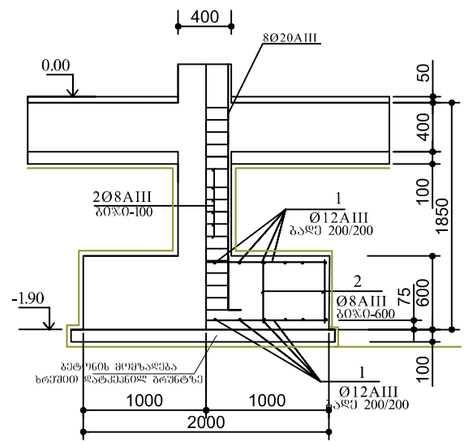

ფ-2
მ1:50

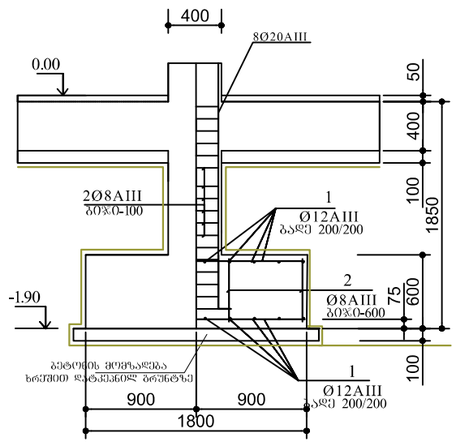

ფ-3
მ1:50

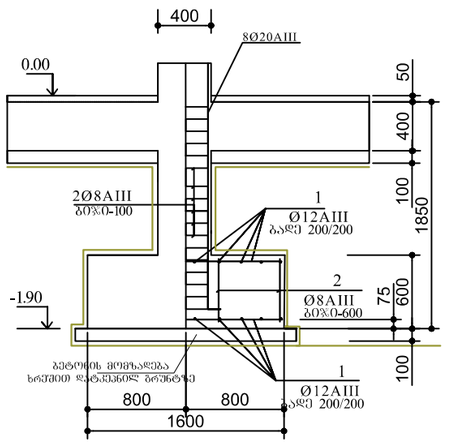

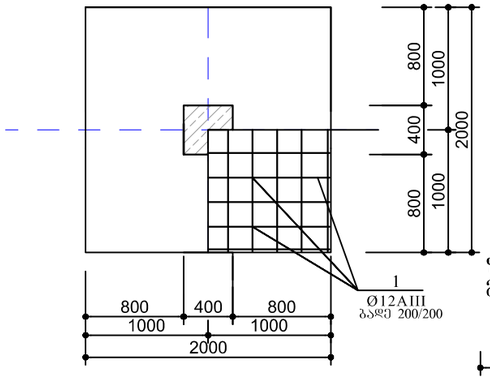

ფ-4
მ1:50

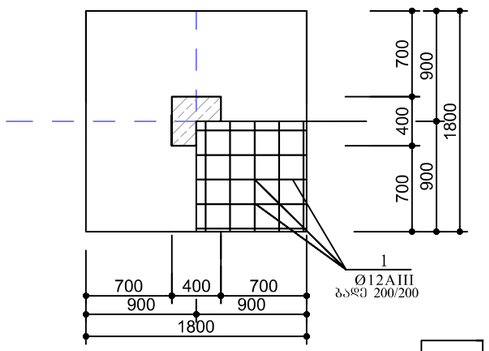

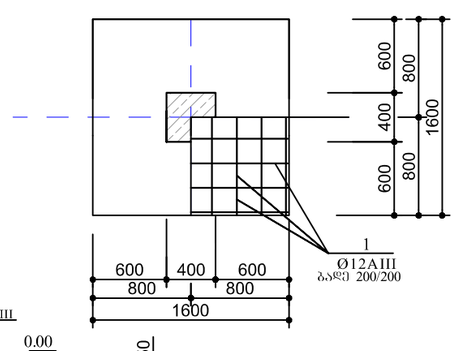

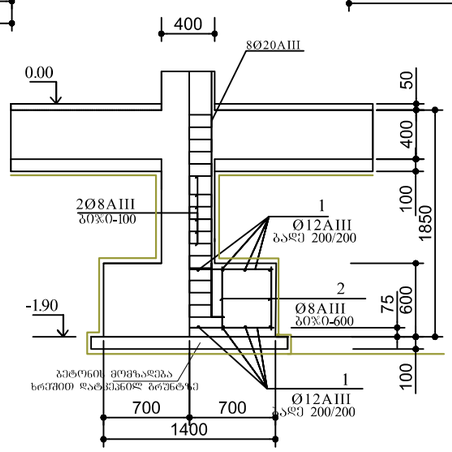

ფ-5
მ1:50

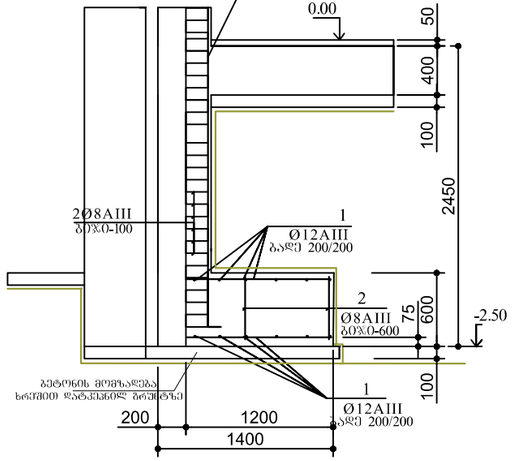

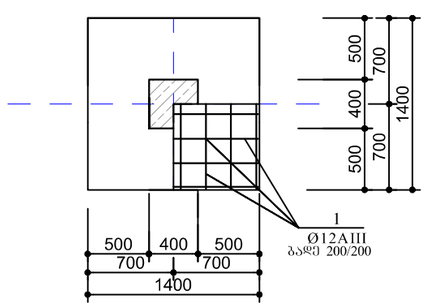

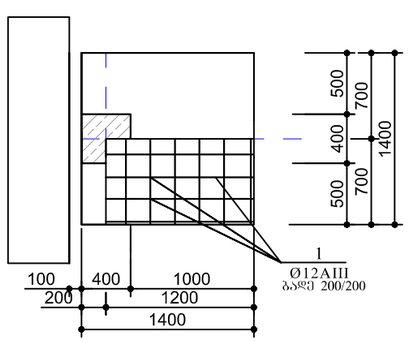

ფორმატი ა-1	დაკვეთა №	

შენიშვნები:

1. ნახაზზე ზომები მოცემულია მილიმეტრებში.

ტექნიკურ-ეკონომიკური მაჩვენებლები

დამკვეთი:	შპს „ჯემი“
მისამართი:	მიხეილ ბახოკიძის ქ. 24
	შპს "არქ ქრიატივნი"
საწყობის მშენებება-დაშენება. შეთანხმებული პროექტის ცვლილება ბლოკი B	

თანამდებობა	გვარი	ხელმოწერა	თარიღი
დირექტორი	ო. ხუხაშვილი		
ავტორი	ქ. ხუხაშვილი		
ავტორი	ზ.ტურაბელიძე		
კონსტრშქტ.	ქ.ნუცუბიძე		

მაშტაბი:	1:50	მონოლითური რკინისბეტონის საძირკვლები ფ-1,ფ-2,ფ-3,ფ-4,ფ-5.
ტარიღი:		

სტადია	ფურცელი	ფურცლები
მპ	კ-03	19

ფ-6
მ1:50

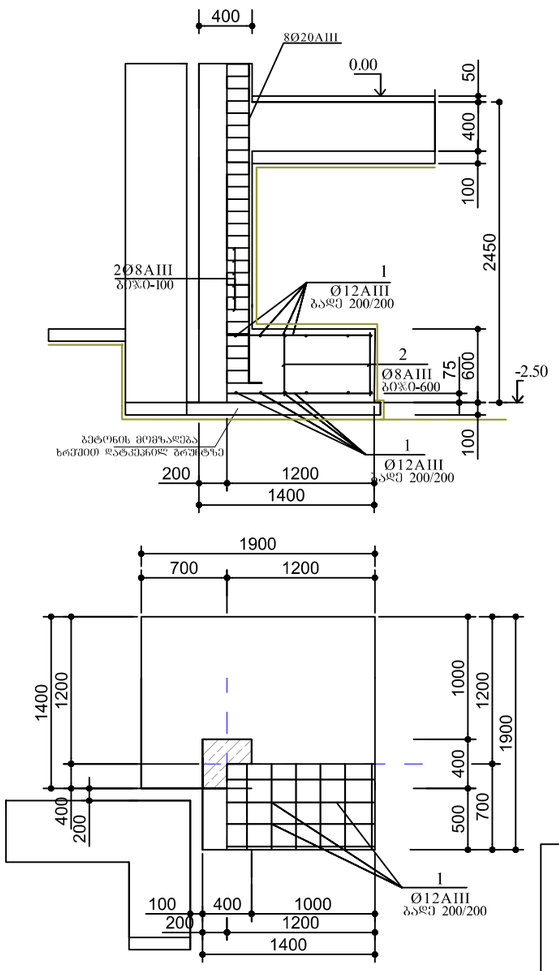

ფ-7
მ1:50

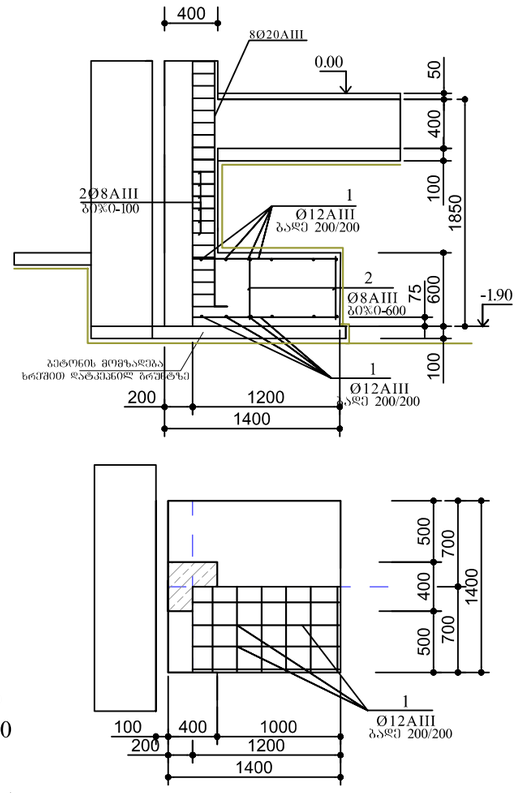

ფ-8
მ1:50

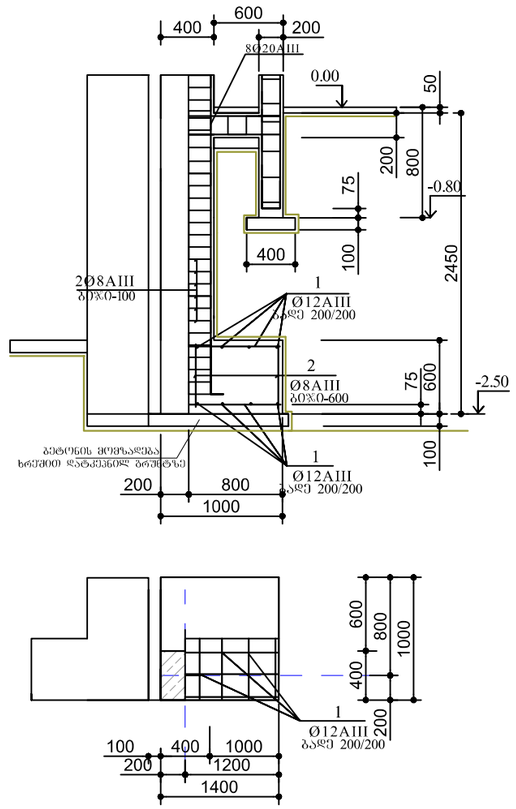

ფ-9
მ1:50

ფ-10
მ1:50

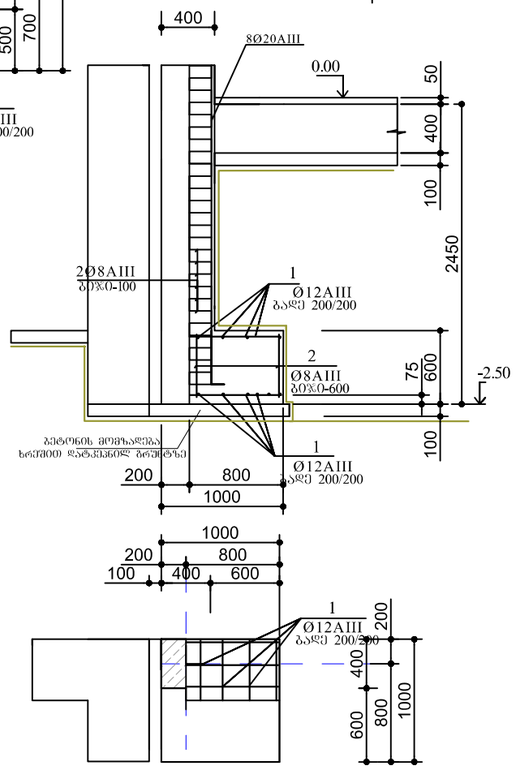

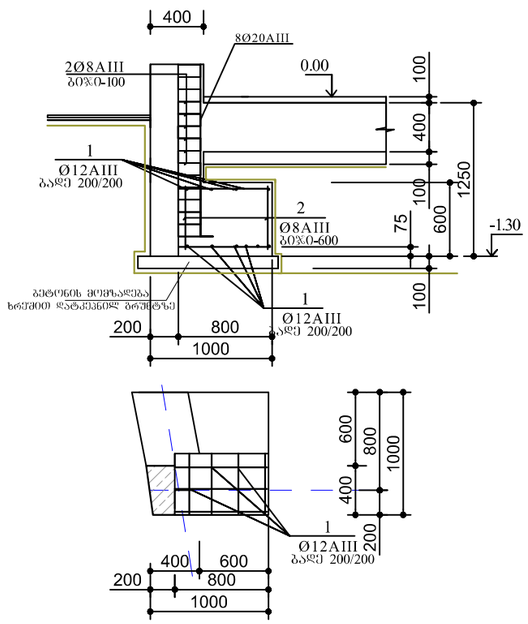

ფორმატი ა-1	დაკვეთა №	

შენიშვნები:

1. ნახაზზე ზომები მოცემულია მილიმეტრებში.

ტექნიკურ-ეკონომიკური მაჩვენებლები

დამკვეთი:	შპს „ჯემი“
მისამართი:	მიხეილ ბახოკიძის ქ. 24
	შპს "არქ ქრიატივნი"
საწყობის მშენებლა-დაშენება. შეთანხმებული პროექტის ცვლილება ბლოკი B	

თანამდებობა	გვარი	ხელმოწერა	თარიღი
დირექტორი	ო. ხუხაშვილი		
ავტორი	ქ. ხუხაშვილი		
ავტორი	ზ.ტურაბელიძე		
კონსტრუქტ.	ქ.ნუცუბიძე		

მაშტაბი:	1:50	მონოლითური რკინისბეტონის საიზოლაციები ფ-6,ფ-7,ფ-8,ფ-9,ფ-10.
ტარიღი:		

სტადია	ფურცელი	ფურცლები
მპ	კ-04	19

ფ-11
მ1:50

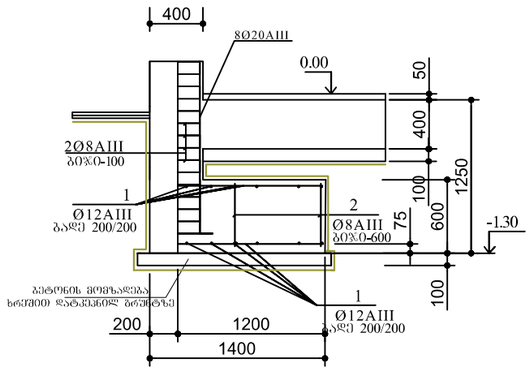

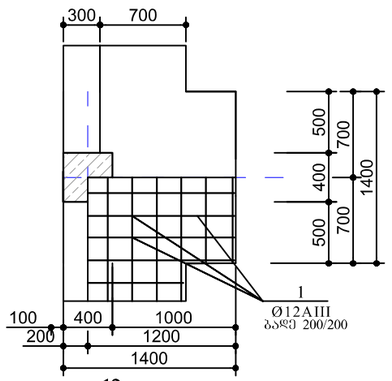

ფ-12
მ1:50

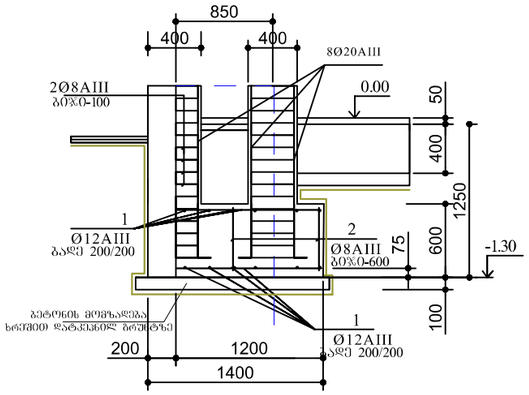

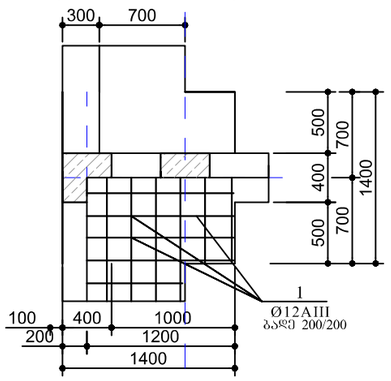

1-1
მ1:50

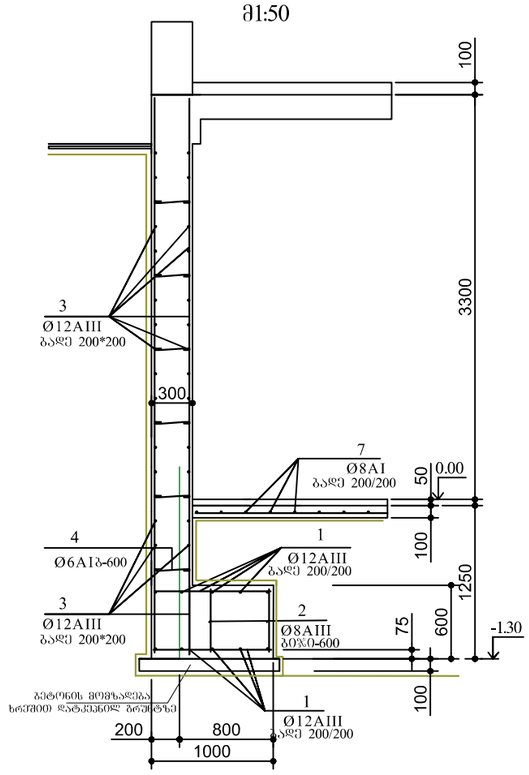

2-2
მ1:50

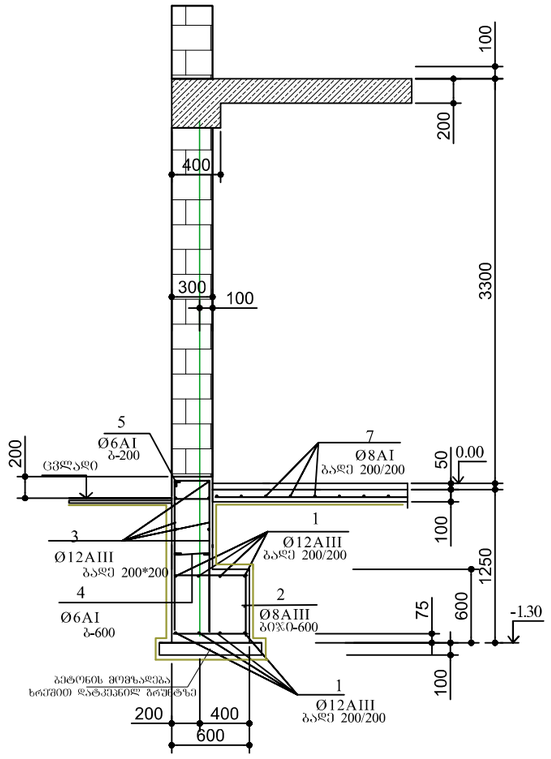

3-3
მ1:50

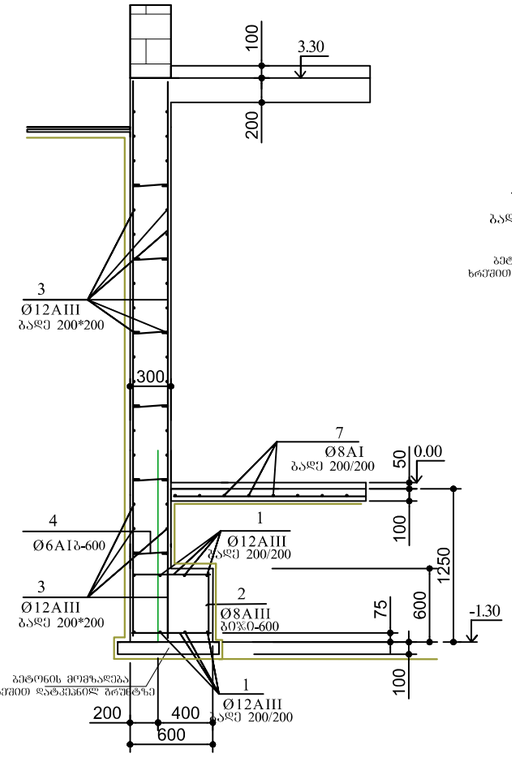

4-4
მ1:50

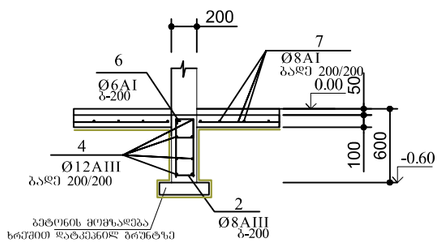

5-5
მ1:50

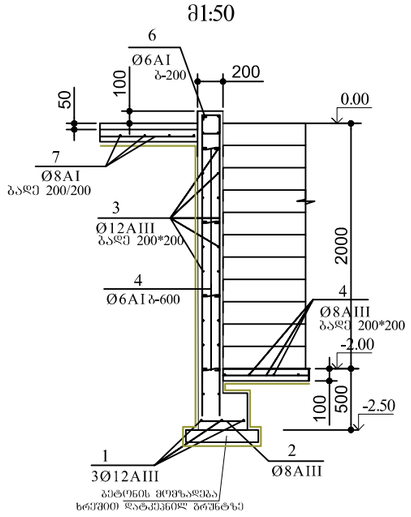

ფორმატი ა-1	დაკვეთა №	

შენიშვნები:

1. ნახაზზე ზომები მოცემულია მილიმეტრებში.

ტექნიკურ-ეკონომიკური მაჩვენებლები

დამკვეთი:	შპს „ჯემი“
მისამართი:	მიხეილ გახოკიძის ქ. 24
	შპს "არქ ქრიატივი"
სარქმების მშენება-დაშენება. შეთანხმებული პროექტის ცვლილება ბლოკი B	

თანამდებობა	გვარი	ხელმოწერა	თარიღი
დირექტორი	ო. ხუხაშვილი		
ავტორი	ქ. ხუხაშვილი		
ავტორი	ზ.ტურაბელიძე		
კონსტრუქტ.	ქ.ნუცუბიძე		

მაშტაბი:	1:50	მონოლითური რკინისბეტონის საძირკვლები ფ-11,ფ-12. კვეთები 1-1,2-2,3-3,4-4,5-5
ტარიღი:		

სტადია	ფურცელი	ფურცლები
მპ	კ-05	19

მონოლითური რკ.ბეტ. საძირკვლების მასალების სპეციფიკაცია

პოზ	დასახელება	სიგრძე მმ	რაოდ	წონა კგ	შენიშვნა
	მონოლითური რკინაბეტონის საძირკვლები				
	ფ-1		3		
1	Ø12AIII	1950	28	1.76	49.3კგ
2	Ø8AIII	550	16	0.22	3.52კგ
	ბეტონი მ-300			2.4მ3	
	ფ-2		1		
1	Ø12AIII	1750	24	1.57	37.7კგ
2	Ø8AIII	550	16	0.22	3.52კგ
	ბეტონი მ-300			1.94მ3	
	ფ-3		2		
1	Ø12AIII	1550	20	1.40	28.0კგ
2	Ø8AIII	550	16	0.22	3.52კგ
	ბეტონი მ-300			1.54მ3	
	ფ-4		2		
1	Ø12AIII	1350	32	1.22	38.9კგ
2	Ø8AIII	550	12	0.22	2.64კგ
	ბეტონი მ-300			1.2მ3	
	ფ-5		6		
1	Ø12AIII	1350	32	1.22	38.9კგ
2	Ø8AIII	550	12	0.22	2.64კგ
	ბეტონი მ-300			1.2მ3	
	ფ-6		1		
1	Ø12AIII	1350	12	1.22	14.6კგ
1	Ø12AIII	1850	32	1.67	53.2კგ
2	Ø8AIII	550	16	0.22	3.52კგ
	ბეტონი მ-300			2.0მ3	
	ფ-7		1		
1	Ø12AIII	1350	32	1.22	38.9კგ
2	Ø8AIII	550	12	0.22	2.64კგ
	ბეტონი მ-300			1.2მ3	
	ფ-8		1		
1	Ø12AIII	950	20	0.9	18.0კგ
2	Ø8AIII	550	9	0.5	4.5კგ
	ბეტონი მ-300			0.6მ3	
	ფ-9		1		
1	Ø12AIII	950	20	0.9	18.0კგ
2	Ø8AIII	550	9	0.5	4.5კგ
	ბეტონი მ-300			0.6მ3	
	ფ-10		1		
1	Ø12AIII	950	20	0.9	18.0კგ
2	Ø8AIII	550	9	0.5	4.5კგ
	ბეტონი მ-300			0.6მ3	

პოზ	დასახელება	სიგრძე მმ	რაოდ	წონა კგ	შენიშვნა
	ფ-11		3		
1	Ø12AIII	1350	32	1.22	38.9კგ
2	Ø8AIII	550	12	0.22	2.64კგ
	ბეტონი მ-300			1.2მ3	
	ფ-12		1		
1	Ø12AIII	1350	32	1.22	38.9კგ
2	Ø8AIII	550	12	0.22	2.64კგ
	ბეტონი მ-300			1.2მ3	
	მონოლითური რკ.ბეტ. ლენტური საძირკველი კედლით				
1	Ø12AIII	1319.0	შმ	1187.1	1187.2კგ
2	Ø8AIII	140.3	შმ	56.1	56.1კგ
3	Ø12AIII	5125.0	შმ	4613.0	4613.0კგ
4	Ø6AI ⌐¬	295.0	შმ	67.8	67.8კგ
5	Ø6AI 100 ⊔ 250	850	100	0.20	20.0კგ
	ბეტონი მ-300			94.0მ3	
	მონოლითური რკ.ბეტ. არსებული სარდაფში ჩასასვლელი				
	კედლის აღდგენა				
1	Ø12AIII	16.0	შმ	14.4	14.4კგ
2	Ø8AIII	6.0	შმ	2.40	2.40კგ
3	Ø12AIII	445.0	შმ	400.5	400.5კგ
4	Ø6AI ⌐¬	20.0	შმ	4.6	4.6კგ
5	Ø6AI 100 ⊔	30.0	შმ	6.8	6.8კგ
	ბეტონი მ-300			5.0მ3	
	მონოლითური რკ.ბეტ. იატაკი				
7	Ø8AIII	5800.0	შმ	2320.0	2320.0კგ
	ბეტონი მ-100			58.0მ3	
	ბეტონის მომზადება ბეტონი მ-100			22.0მ3	
	დასატკეპნი ხრეში-30სმ			170.0მ3	

ფორმატი ა-1 | დაკვეთა №

შენიშვნები:

1. ნახაზზე ზომები მოცემულია მილიმეტრებში.

ტექნიკურ-ეკონომიკური მაჩვენებლები

დამკვეთი: შპს „ჯემი“

მისამართი: მიხეილ ბახოკიძის ქ. 24

შპს "არქ ქრიატიონი"

საწყობის მოშენება-დაშენება.
შეთანხმებული პროექტის ცვლილება
ბლოკი B

თანამდებობა	გვარი	ხელმოწერა	თარიღი
დირექტორი	ო. ხუხაშვილი		
ავტორი	ძ. ხუხაშვილი		
ავტორი	ზ.ტურაგელიძე		
კონსტრუქტ.	ძ.ნუცუბიძე		

მონოლითური რკ.ბეტ. საძირკვლების მასალების სპეციფიკაცია

მაშტაბი:	1:50
თარიღი:	

სტადია	ფურცელი	ფურცლები
მპ	კ-06	19

მონოლითური რკინინაბეტონის გადახურვის არმირების
გამნაგვების სქემა (3.30 ნიშნულზე)
მ-1:100

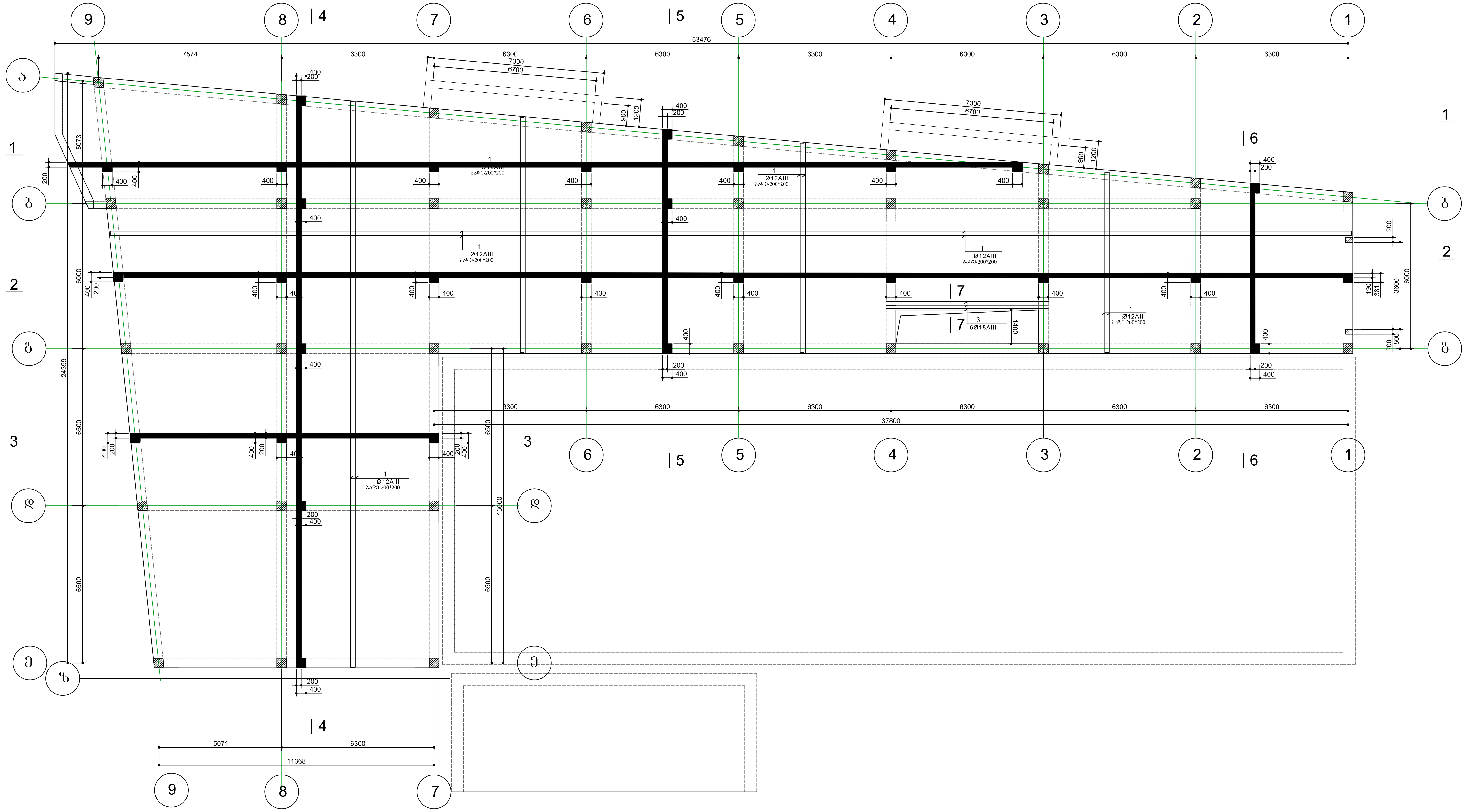

ფორმატი ა-1	დაკვეთა №	

შენიშვნები:

1. ნახაზზე ზომები მოცემულია მილიმეტრებში.

ტექნიკურ-ეკონომიკური მაჩვენებლები

დამკვეთი: შპს „ჯემი“

მისამართი: მიხეილ გახოკიძის ქ. 24

შპს "არქ ქრიატიონი"

საყოფის მიშენება-დაშენება.
შეთანხმებული პროექტის ცვლილება
ბლოკი B

თანამდებობა	გვარი	ხელმოწერა	თარიღი
დირექტორი	ო. ხუხაშვილი		
ავტორი	ქ. ხუხაშვილი		
ავტორი	ზ.ტურაბელიძე		
კონსტრუქტ.	ქ.ნუცუბიძე		

მასშტაბი:	1:100
ტარიღი:	

მონოლითური რკინინაბეტონის გადახურვის არმირების გამნაგვების სქემა (3.30 ნიშნულზე)

სტადია	ფურცელი	ფურცლები
მპ	კ-07	19

მონოლითური რკინაბეტონის გადახურვის არმირების გამნაგების სქემა (8.45 ნიშნულზე)
მ-1:100

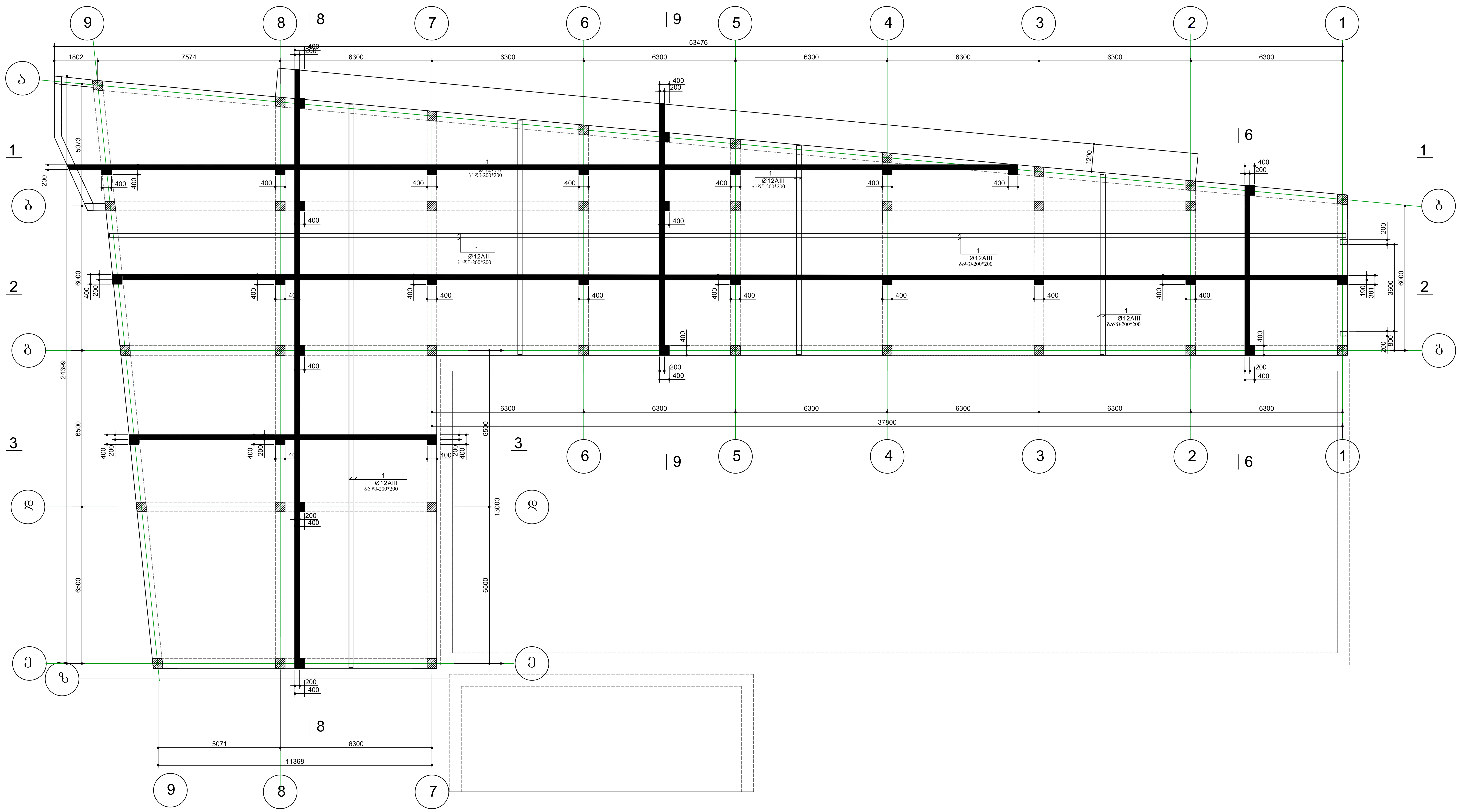

ფორმატი ა-1	დაკვეთა №	

შენიშვნები:

1. ნახაზზე ზომები მოცემულია მილიმეტრებში.

ტექნიკურ-ეკონომიკური მაჩვენებლები

დამკვეთი: შპს „ჯემი“

მისამართი: მიხეილ გახოკიძის ქ. 24

შპს "არქ ქრიატიონი"

საწყობის მიშენება-დაშენება.
შეთანხმებული პროექტის ცვლილება
ბლოკი B

თანამდებობა	გვარი	ხელმოწერა	თარიღი
დირექტორი	ო. ხუხაშვილი		
ავტორი	ქ. ხუხაშვილი		
ავტორი	ზ.ტურაბელიძე		
კონსტრუქტ.	ქ.ნუცუბიძე		

მასშტაბი:	1:100
ტარიღი:	

მონოლითური რკინაბეტონის გადახურვის არმირების გამნაგების სქემა (8.45 ნიშნულზე)

სტადია	ფურცელი	ფურცლები
მკ	კ-08	19

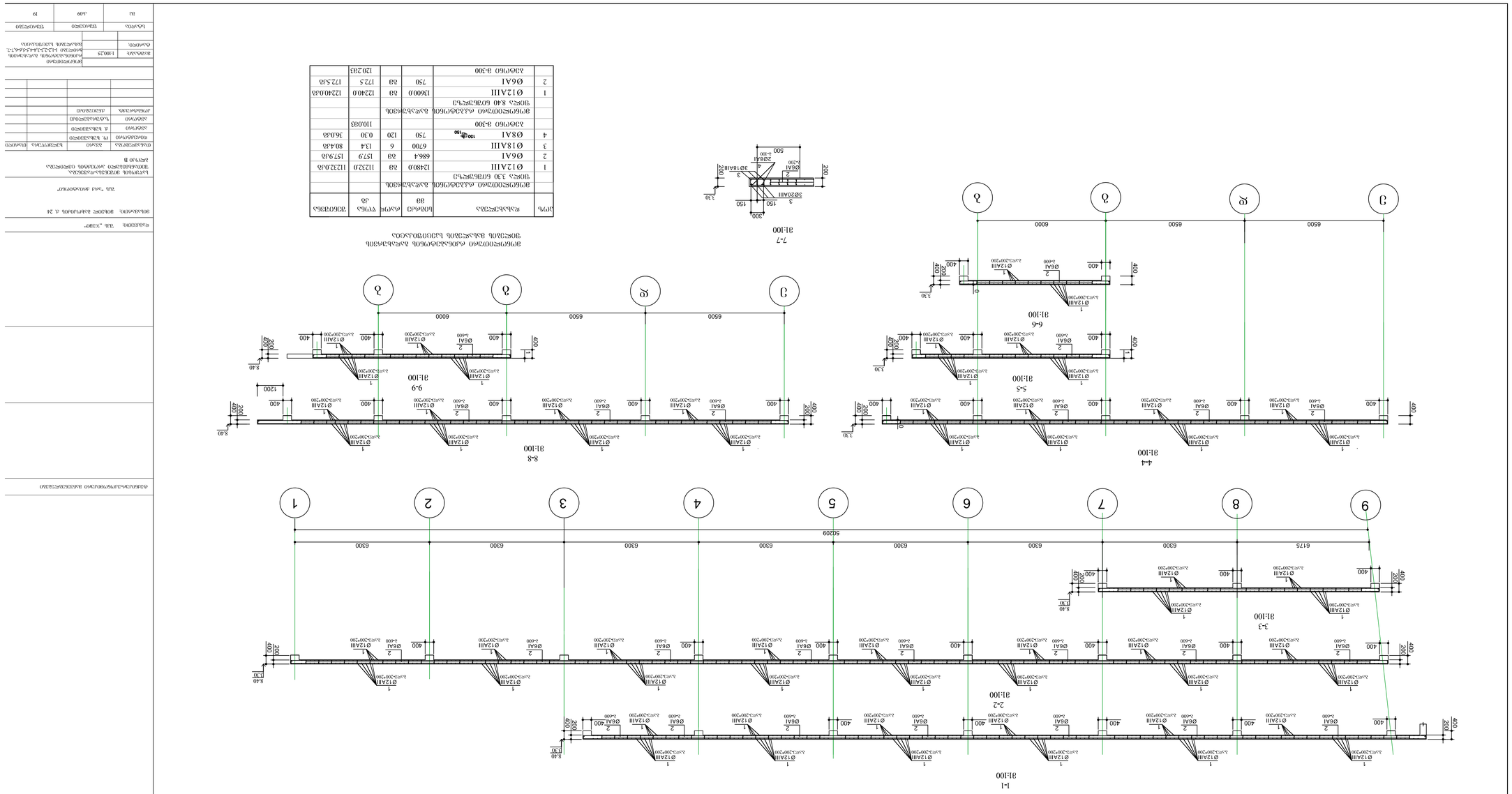

ЗПОБОЗСООПЗФО ФЗОБОБЗЗЗФЗФОБЗ ЗЗЗЗСЗЗЗЗ

მონოლითური რკინისბეტონის კონსტრუქციების
განაბების სქემა
მ-1:200

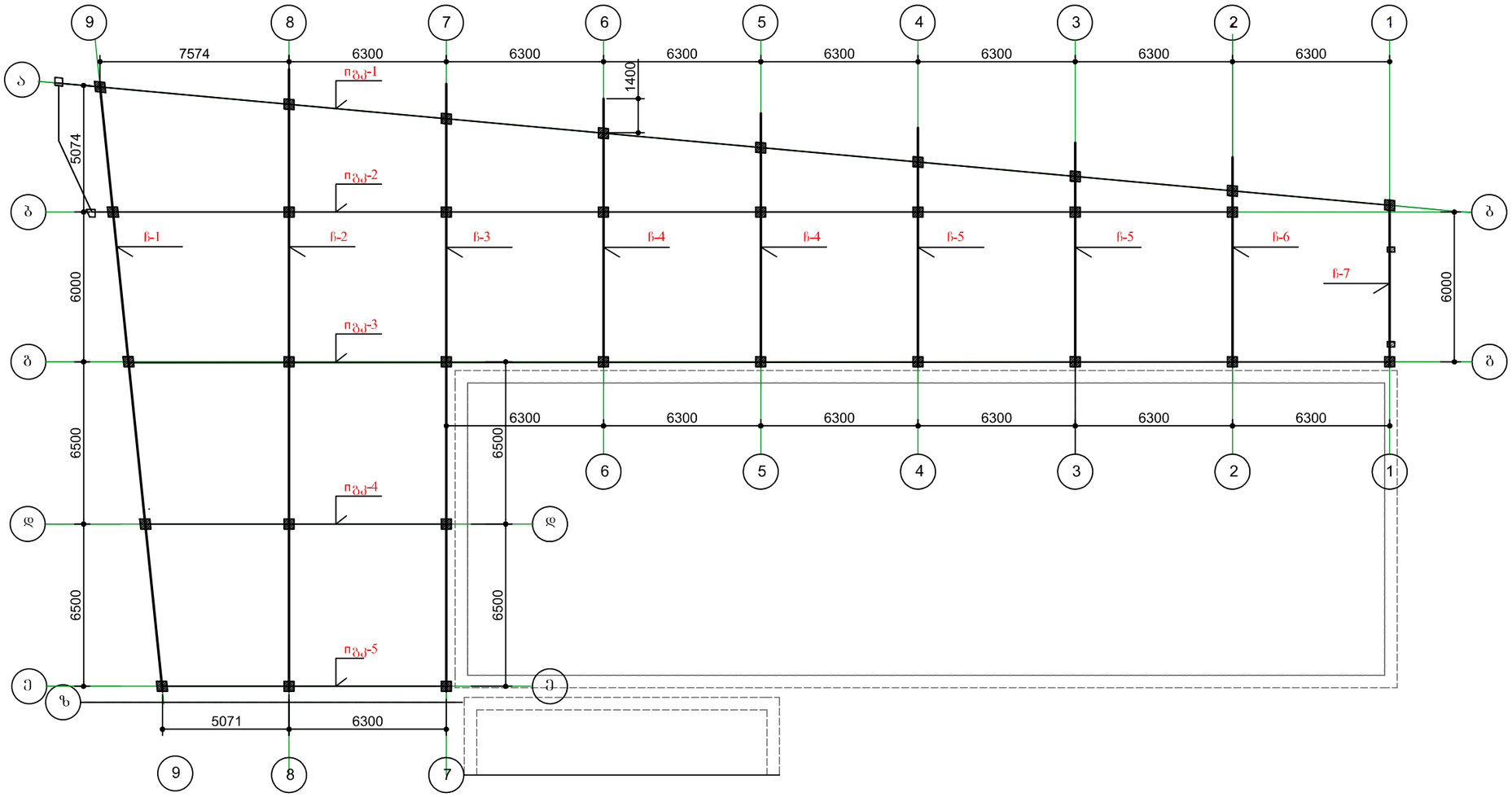

ფორმატი ა-1 | დაკვეთა №

შენიშვნები:

1. ნახაზზე ზომები მოცემულია მილიმეტრებში.

ტექნიკურ-ეკონომიკური მაჩვენებლები

დამკვეთი: შპს „ჯემი“

მისამართი: მიხეილ ბახტაძის ქ. 24

შპს "არქ ქრიატივნი"

საყრდენის მიშენება-დაშენება.
შეთანხმებული პროექტის ცვლილება
ბლოკი B

თანამდებობა	გვარი	ხელმოწერა	თარიღი
დირექტორი	ო. ხუხაშვილი		
ავტორი	ქ. ხუხაშვილი		
ავტორი	ზ.ტურაბელიძე		
კონსტრუქტ.	ქ.ნუცუბიძე		

მაშტაბი:	1:200
თარიღი:	

მონოლითური რკინისბეტონის კონსტრუქციების განაბების სქემა

სტადია	ფურცელი	ფურცლები
მპ	კ-10	19

ჩარჩო ჩ-1
მ-1:100

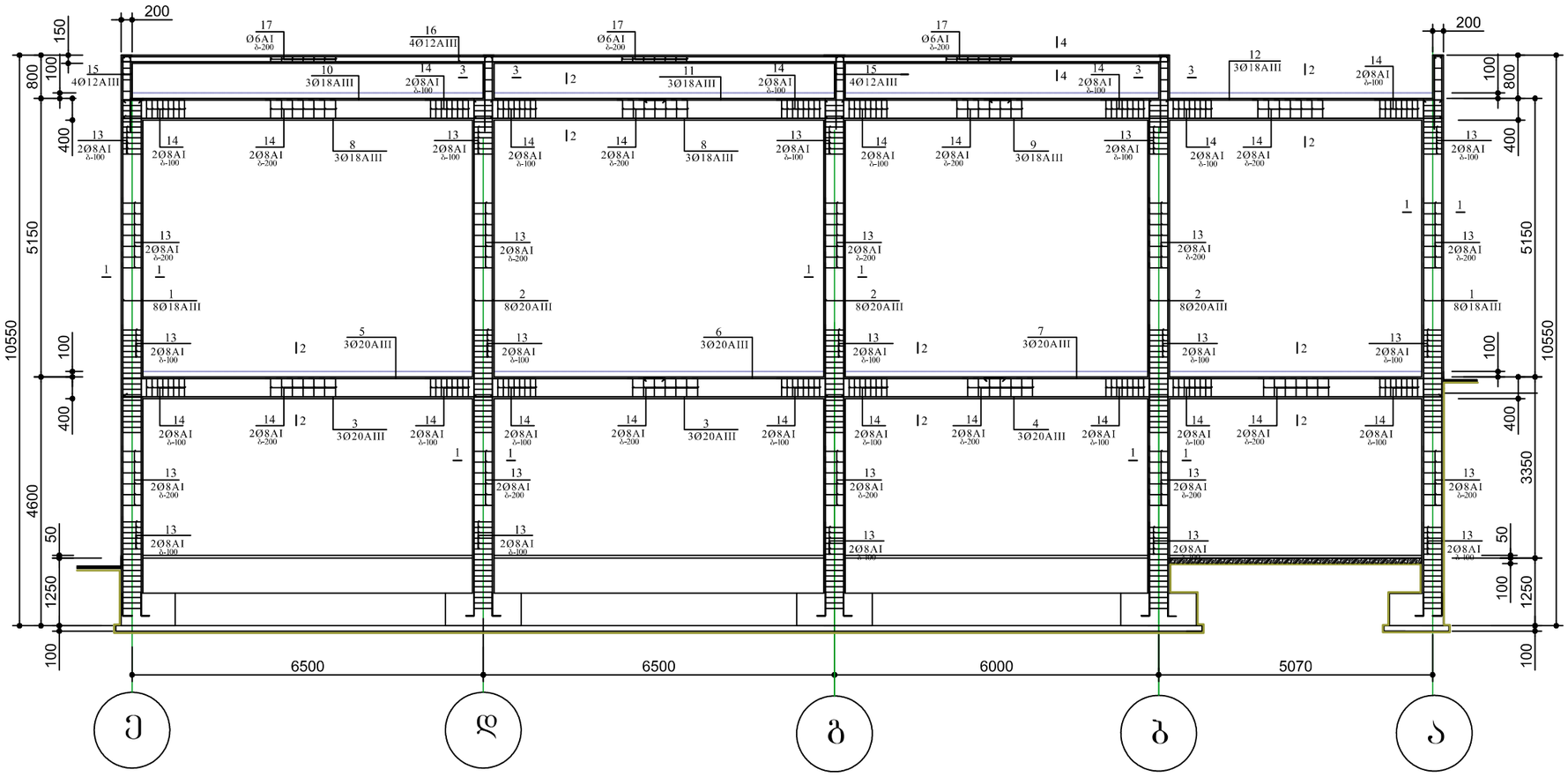

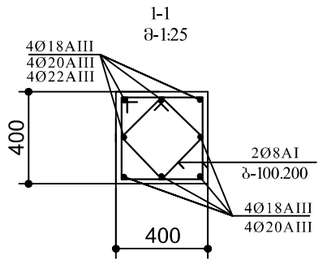

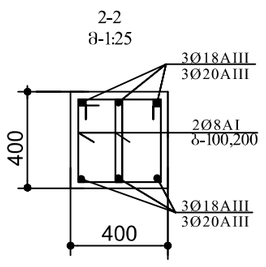

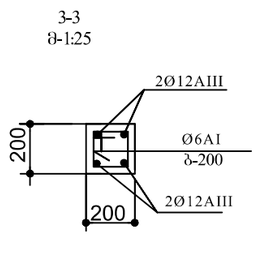

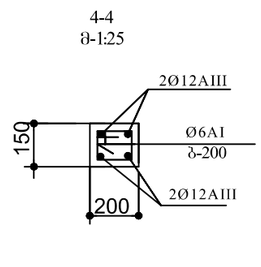

ფორმატი ა-1	ღაჯვეთა №	

შენიშვნები:

1. ნახაზზე ზომები მოცემულია მილიმეტრებში.

ტექნიკურ-ეკონომიკური მაჩვენებლები

დამკვეთი: შპს „ჯემი“

მისამართი: მიხეილ გახოკიძის ქ. 24

შპს "არქ ქრიატივი60"

საწყობის მშენებლა-დაშენება.
შეთანხმებული პროექტის ცვლილება
ბლოკი B

თანამდებობა	გვარი	ხელმოწერა	თარიღი
დირექტორი	ო. ხუხაშვილი		
ავტორი	ქ. ხუხაშვილი		
ავტორი	ზ.ტურაბელიძე		
კონსტრუქტ.	ძ.ნუცუბიძე		

მაშტაბი:	1:25.100
თარიღი:	

მონოლითური რკინანაბეტონის ჩარჩოები ჩ-1. კვეთები I-1,2-2,3-3,4-4.

სტადია	ფურცელი	ფურცლები
მპ	კ-11	19

ჩარჩო ჩ-2
მ-1:100

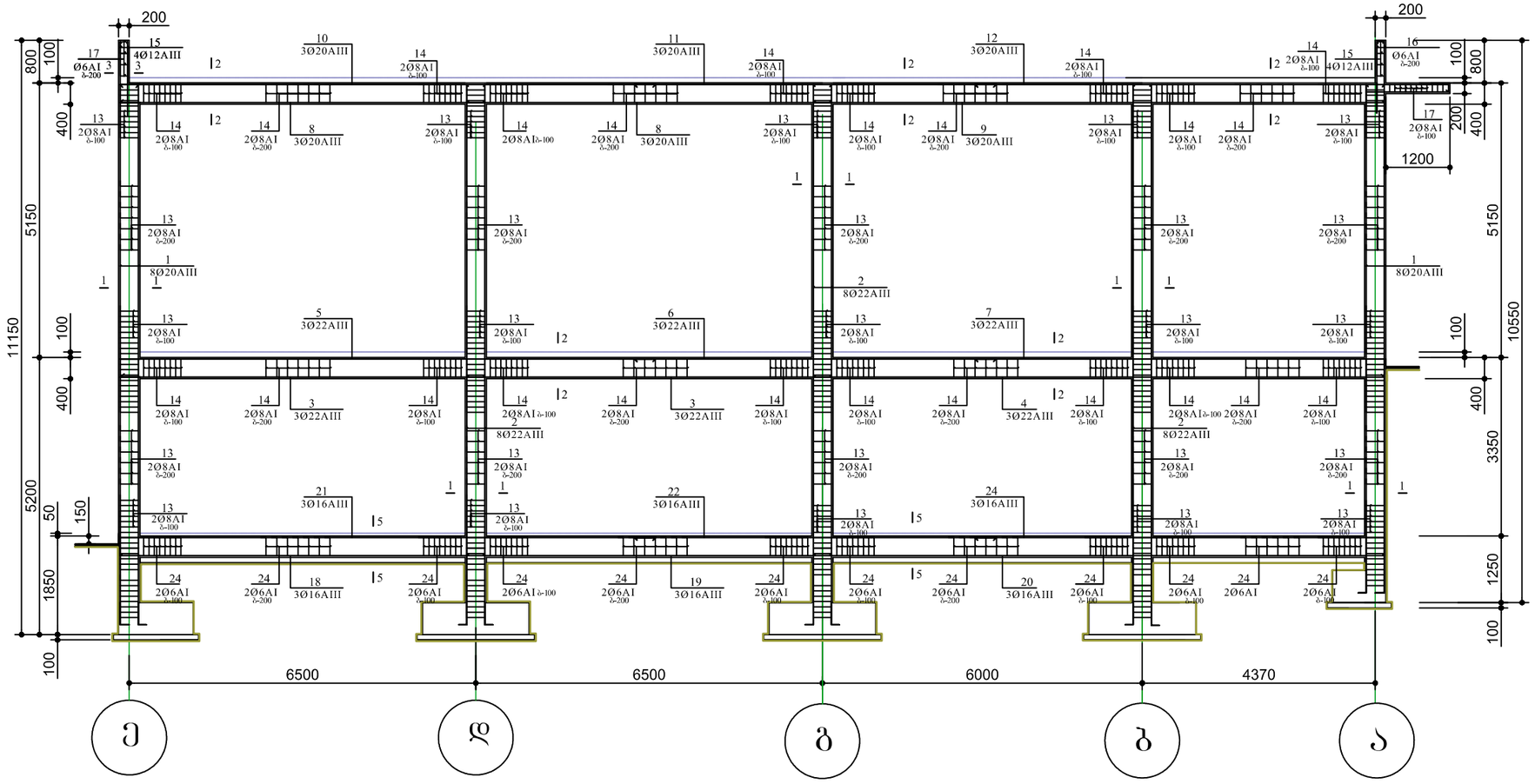

1-1
მ-1:25

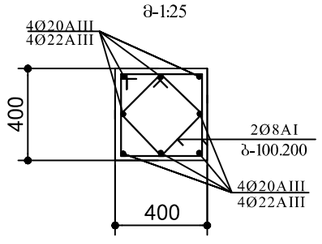

2-2
მ-1:25

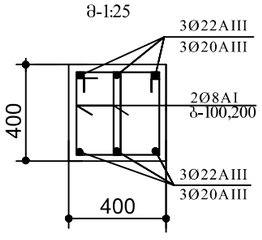

3-3
მ-1:25

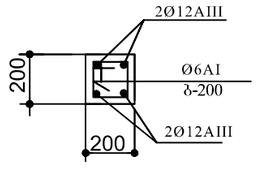

5-5
მ-1:25

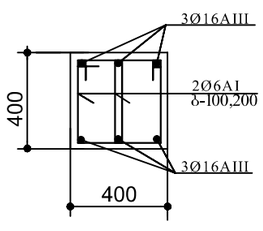

ფორმატი ა-1	დაკვეთა №	

შენიშვნები:

1. ნახაზზე ზომები მოცემულია მილიმეტრებში.

ტექნიკურ-ეკონომიკური მაჩვენებლებები

დამკვეთი: შპს „ჯემი“

მისამართი: მიხეილ ბახოკიძის ქ. 24

შპს "არქ ძრიატიონი"

საწყობის მოშენება-დაშენება.
შეთანხმებული პროექტის ცვლილება
ბლოკი B

თანამდებობა	გვარი	ხელმოწერა	თარიღი
დირექტორი	ო. ხუხაშვილი		
ავტორი	ძ. ხუხაშვილი		
ავტორი	ზ.ტურაბელიძე		
კონსტრუქტ.	ქ.ნუცუბიძე		

მასშტაბი:	1:25.100
თარიღი:	

მონოლითური რკინისბეტონის ჩარჩო ჩ-2.
კვეთები 1-1,2-2,3-3,5-5.

სტადია	ფურცელი	ფურცლები
მპ	კ-12	19

ჩარჩო ჩ-3
მ-1:100

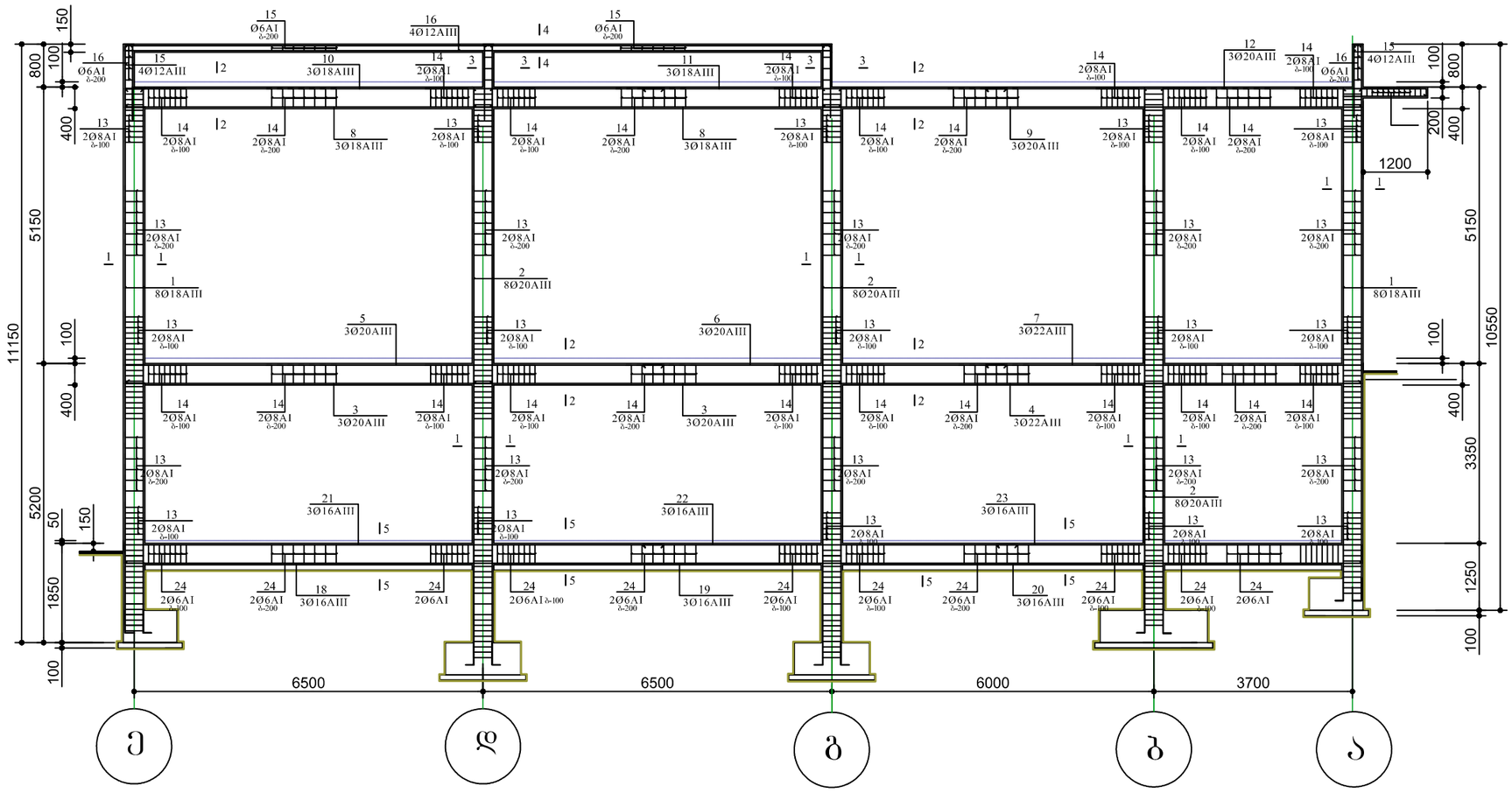

ფორმატი ა-1	დაკვეთა №		

შენიშვნები:

1. ნახაზზე ზომები მოცემულია მილიმეტრებში.

ტექნიკურ-ეკონომიკური მაჩვენებლები

დამკვეთი:	შპს „ჯემი“
მისამართი:	მიხეილ ბახოკიძის ქ. 24
	შპს "არქ ქრიატიონი"

საწყობის მოშენება-დაშენება.
შეთანხმებული პროექტის ცვლილება
ბლოკი B

თანამდებობა	გვარი	ხელმოწერა	თარიღი
დირექტორი	ო. ხუხაშვილი		
ავტორი	ქ. ხუხაშვილი		
ავტორი	ზ.ტურაბელიძე		
კონსტრუქტ.	ქ.ნუცუბიძე		

მაშტაბი:	1:25.100
ტარიღი:	

მონოლითური რკინისბეტონის ჩარჩო ჩ-3.
კვეთები 1-1,2-2,3-3,4-4,5-5.

სტადია	ფურცელი	ფურცლები
მპ	კ-13	19

ჩარჩო ჩ-4
მ-1:100

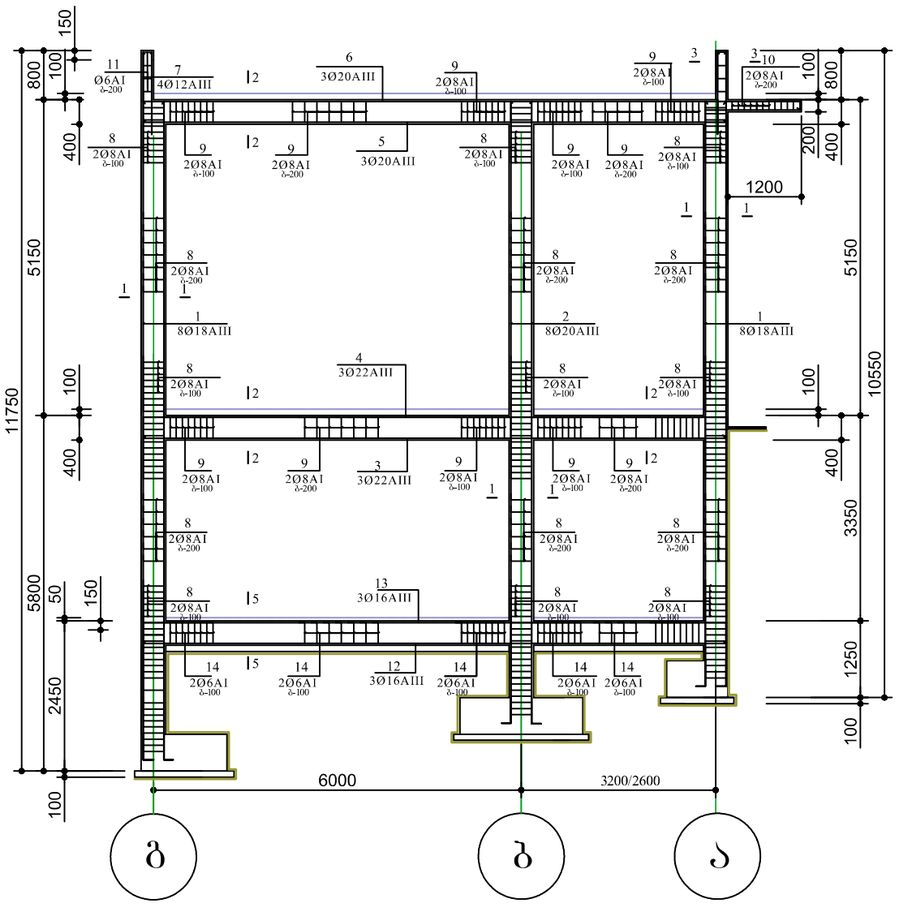

ჩარჩო ჩ-5
მ-1:100

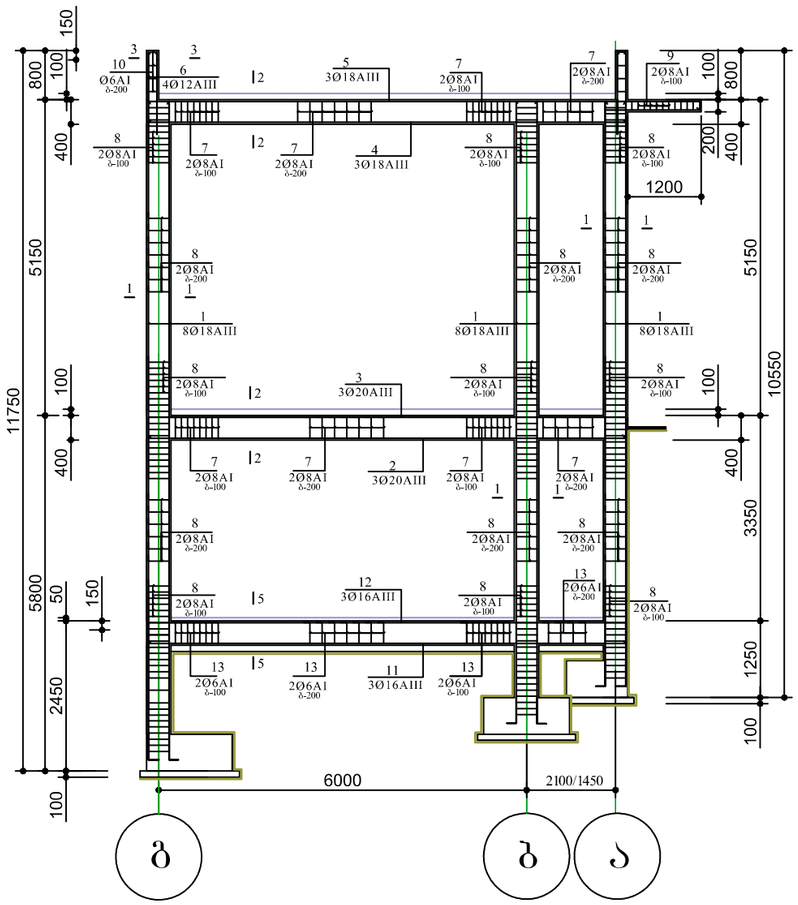

1-1
მ-1:25

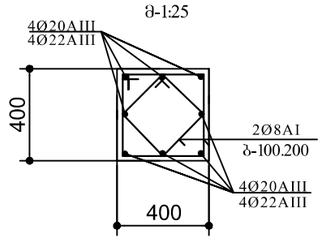

2-2
მ-1:25

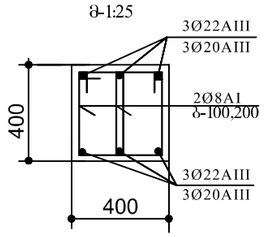

3-3
მ-1:25

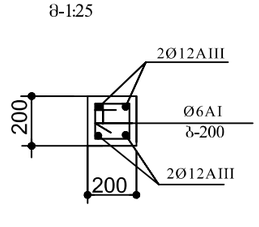

5-5
მ-1:25

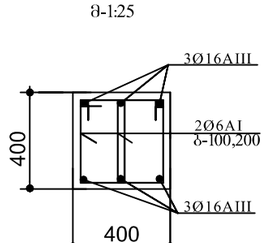

შეკვეთა №		
შენიშვნები:		
1. ნახაზზე ზომები მოცემულია მილიმეტრებში.		
ტექნიკურ-ეკონომიკური მაჩვენებლები		
დამკვეთი: შპს „ჯემი“		
მისამართი: მიხეილ ბახოკიძის ქ. 24		
შპს "არქ ძრიატიონი"		
საწყობის მოშენება-დაშენება. შეთანხმებული პროექტის ცვლილება ბლოკი B		

თანამდებობა	გვარი	ხელმოწერა	თარიღი
დირექტორი	ო. ხუხაშვილი		
ავტორი	ქ. ხუხაშვილი		
ავტორი	ზ.ჭურაბელიძე		
კონსტრუქტ.	ქ.ნუცუბიძე		

მასშტაბი:	1:25.100	მონოლითური რკინიბეტონის ნარჩენები ჩ-4,ჩ-5. კვეთები 1-1,2-2,3-3,4-4,5-5.
ტარიღი:		

სტადია	ფურცელი	ფურცლები
მპ	კ-14	19

ჩარჩო ჩ-6
მ-1:100

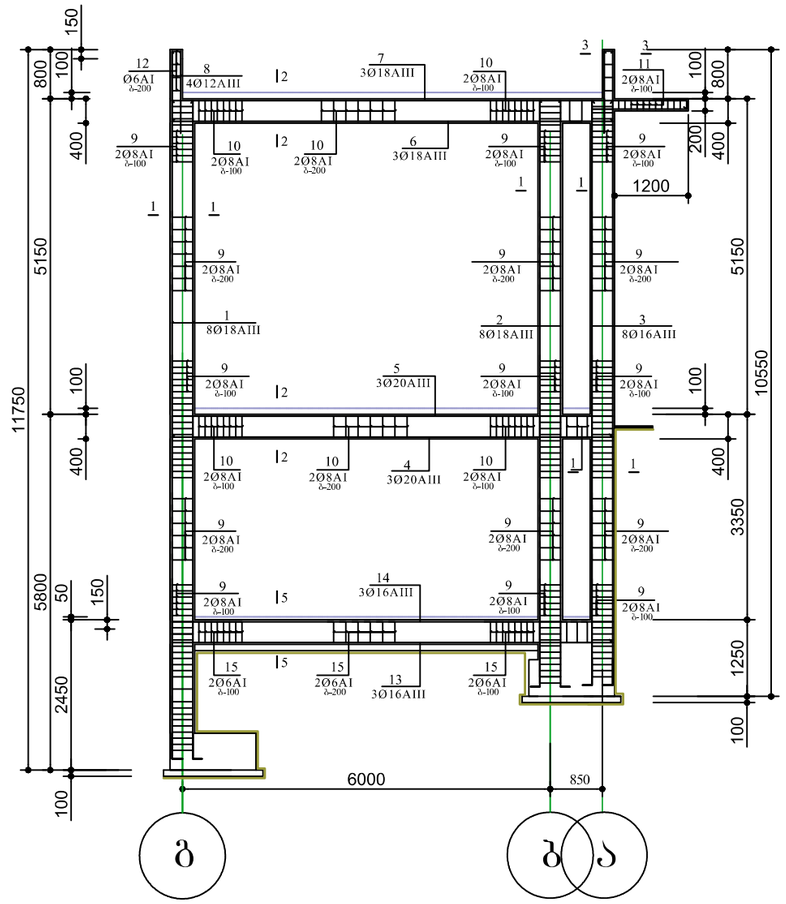

ჩარჩო ჩ-7
მ-1:100

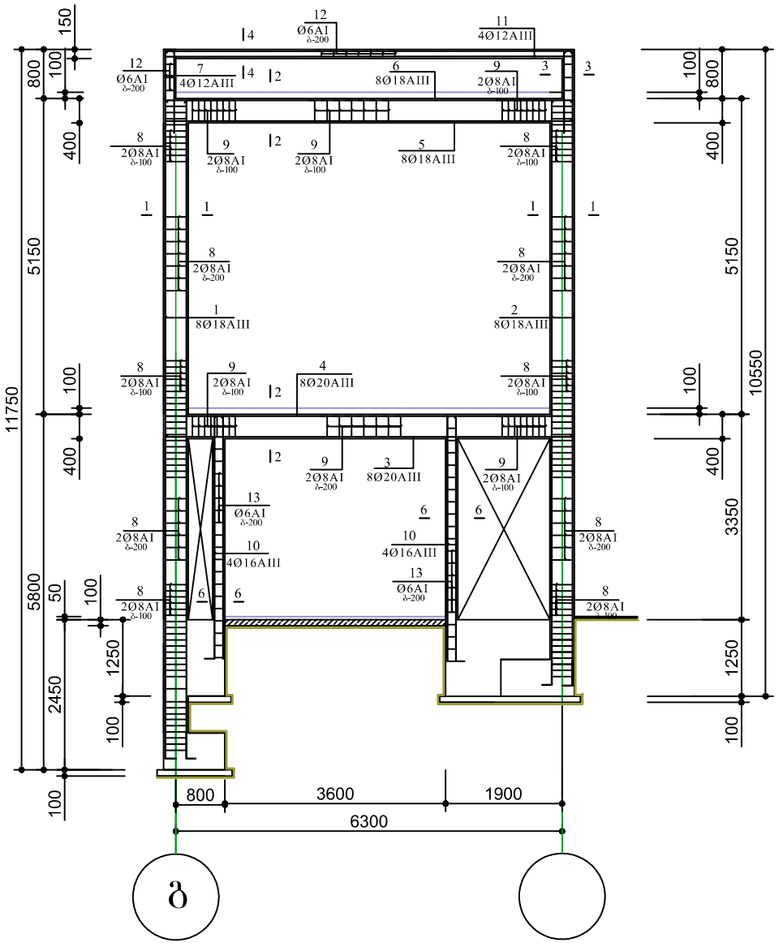

1-1
მ-1:25

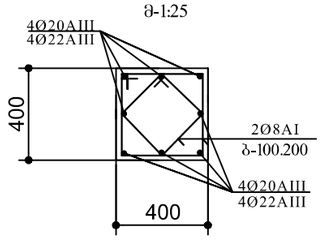

2-2
მ-1:25

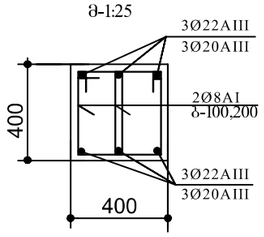

3-3
მ-1:25

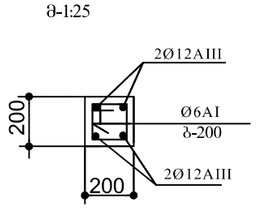

4-4
მ-1:25

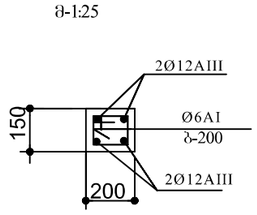

5-5
მ-1:25

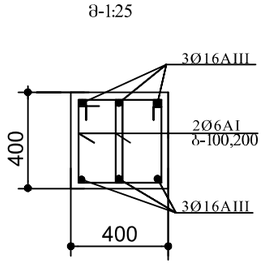

6-6
მ-1:25

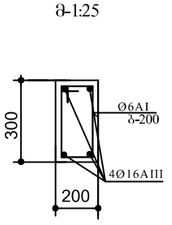

შორმატი ა-1	დაკვეთა №		

შენიშვნები:

1. ნახაზზე ზომები მოცემულია მილიმეტრებში.

ტექნიკურ-ეკონომიკური მაჩვენებლები

დამკვეთი:	შპს „ჯემი“		
მისამართი:	მიხეილ ბახოკიძის ქ. 24		
	შპს "არქ ქრიატივი"		
საწყობის მოშენება-დაშენება. შეთანხმებული პროექტის ცვლილება ბლოკი B			
თანამდებობა	გვარი	ხელმოწერა	თარიღი
დირექტორი	ო. ხუხაშვილი		
ავტორი	ქ. ხუხაშვილი		
ავტორი	ზ.ტურაბელიძე		
კონსტრუქტ.	ქ.ნუცუბიძე		

მაშტაბი:	1:25,100	მონოლითური რკინისბეტონის ჩარჩოები ჩ-6 და ჩ-7. კვეთები 1-1,2-2,3-3,4-4,5-5,6-6.
ტარიღი:		

სტადია	ფურცელი	ფურცლები
მპ	კ-15	19

	ვიწროსუთვიანი ალუმინის ნაკეთობების მონტაჟი ნაგებობა 1 - ჩ-1					
1	Ø18AIII ——1200	9900	16	19.8	316.8პა	
2	Ø22AIII ——1200	9900	24	24.7	594.0პა	
3	Ø22AIII ——1350	6900	6	17.2	103.5პა	
4	Ø20AIII ——1350	11500	3	28.7	86.2პა	
5	Ø20AIII ——1350	10500	3	26.2	78.7პა	
6	Ø20AIII ——1350	6700	3	13.8	82.8პა	
7	Ø20AIII ——1350	9000	3	22.5	67.5პა	
8	Ø18AIII ——1350	6900	6	17.2	275.2პა	
9	Ø18AIII ——1350	11500	3	23.0	69.0პა	
10	Ø18AIII ——1350	10500	3	21.0	63.0პა	
11	Ø18AIII ——1350	6700	3	13.4	40.2პა	
12	Ø18AIII ——1350	11500	3	23.0	69.0პა	
13	Ø8AI 350⏢200	1550	550	0.62	341.0პა	
14	Ø8AI 350⏢200	1350	550	0.54	297.0პა	
15	Ø12AIII ———	1500	20	1.35	27.0პა	
16	Ø12AIII ———	800	80	72.0	72.0პა	
17	Ø6AI □150	750	160	0.18	28.8პა	
	ბეტონის მე-300			14.83პ		
	ვიწროსუთვიანი ალუმინის ნაკეთობების მონტაჟი ნაგებობა 1 - ჩ-2					
1	Ø20AIII ——1200	11000	16	27.5	440.0პა	
2	Ø22AIII ——1200	11000	24	29.7	792.0პა	
3	Ø22AIII ———	6900	6	20.7	124.2პა	
4	Ø22AIII ———	10100	3	30.3	90.9პა	
5	Ø20AIII ——1350	10500	3	26.2	78.7პა	
6	Ø20AIII ———	6700	3	13.8	82.8პა	
7	Ø22AIII ——1350	7500	3	22.5	67.5პა	

	ვიწროსუთვიანი ალუმინის ნაკეთობების მონტაჟი ნაგებობა 1 - ჩ-3					
1	Ø18AIII ——1200	11000	16	22.0	352.0პა	
2	Ø20AIII ——1200	11000	24	27.5	660.0პა	
3	Ø20AIII ———	6900	6	17.2	103.5პა	
4	Ø22AIII ———	10100	3	30.3	90.9პა	
5	Ø20AIII ——1350	10500	3	26.2	78.7პა	
6	Ø20AIII ———	6700	3	13.8	82.8პა	
7	Ø22AIII ——1350	7500	3	22.5	67.5პა	
8	Ø22AIII ———	11500	3	28.7	86.2პა	
9	Ø20AIII ——1350	10500	3	26.2	78.7პა	
10	Ø20AIII ——1350	6900	6	17.2	103.5პა	
11	Ø20AIII ———	6700	3	13.8	82.8პა	
12	Ø20AIII ——1350	10200	3	25.5	76.5პა	
13	Ø8AI 350⏢200	1550	550	0.62	341.0პა	
14	Ø8AI 350⏢200	1350	550	0.54	297.0პა	
15	Ø12AIII ———	1500	8	1.35	10.8პა	
16	Ø6AI □150	750	10	0.18	1.8პა	
17	Ø8AI 150⏢200	850	24	0.34	8.16პა	
	ბეტონის მე-300			9.083		
	ვიწროსუთვიანი ალუმინის ნაკეთობების მონტაჟი ნაგებობა 1 - ჩ-5 2G					
1	Ø18AIII ——1200	11000	24	22.0	528.0პა	
2	Ø20AIII ———	7800	3	28.8	89.4პა	
3	Ø20AIII ——1350	8500	3	30.9	92.7პა	
4	Ø18AIII ———	7800	3	24.0	72.0პა	
5	Ø18AIII ——1350	8500	3	25.7	77.2პა	
6	Ø12AIII ———	1500	8	1.35	10.8პა	
7	Ø8AI 350⏢200	1350	160	0.54	108.0პა	
8	Ø8AI 350⏢350	1550	360	0.62	223.2პა	
9	Ø8AI 150⏢200	850	24	0.34	8.16პა	
10	Ø6AI □150	750	10	0.18	1.8პა	
	ფუძისმოსართი ელემენტების მონტაჟი ნაგებობა 1 - ჩ-4 2G					
1	Ø18AIII ——1200	11000	16	22.0	352.0პა	
2	Ø20AIII ——1200	11000	24	27.5	660.0პა	
3	Ø20AIII ——1350	10500	3	26.2	78.7პა	
4	Ø20AIII ———	6900	6	17.2	103.5პა	
5	Ø20AIII ——1350	6700	3	13.8	82.8პა	
6	Ø20AIII ———	9900	3	22.5	67.5პა	
7	Ø22AIII ——1350	6900	6	17.2	124.2პა	
8	Ø22AIII ———	10100	3	30.3	90.9პა	
9	Ø20AIII ——1350	10500	3	26.2	78.7პა	
10	Ø20AIII ——1350	6700	3	13.8	82.8პა	
11	Ø20AIII ———	9900	6	19.8	316.8პა	
12	Ø22AIII ——1200	9900	24	24.7	594.0პა	
13	Ø22AIII ——1350	6900	6	17.2	103.5პა	
14	Ø20AIII ——1350	11500	3	28.7	86.2პა	
15	Ø20AIII ——1350	10200	3	25.5	76.5პა	
16	Ø8AI 350⏢350	1550	550	0.62	341.0პა	
17	Ø8AI 350⏢200	1350	550	0.54	297.0პა	
18	Ø12AIII ———	1500	8	1.35	10.8პა	
19	Ø6AI □150	750	10	0.18	1.8პა	
20	Ø8AI 150⏢200	850	24	0.34	8.16პა	
	ფუძისმოსართი ელემენტების მონტაჟი ნაგებობა 1 - ჩ-6					
1	Ø18AIII ——1200	11000	8	22.0	176.0პა	
2	Ø18AIII ——1200	9900	8	19.8	158.4პა	
3	Ø16AIII ——1200	9900	8	15.8	126.7პა	
4	Ø20AIII ———	7200	3	18.0	54.0პა	
5	Ø20AIII ——1350	7900	3	19.7	59.2პა	
6	Ø18AIII ———	7800	3	15.6	46.8პა	
7	Ø18AIII ——1350	8500	3	17.0	51.0პა	
8	Ø12AIII ———	1500	8	1.35	10.8პა	
9	Ø8AI 350⏢350	1550	360	0.62	223.2პა	
10	Ø8AI 350⏢200	1350	160	0.54	86.4პა	
11	Ø8AI 150⏢	850	24	0.34	8.16პა	
12	Ø6AI □150	750	10	0.18	1.8პა	
	ფუძისმოსართი ელემენტების მონტაჟი ნაგებობა 1 - ჩ-7					
1	Ø18AIII ——1200	11000	8	22.0	176.0პა	
2	Ø18AIII ——1200	9900	8	19.8	158.4პა	
3	Ø20AIII ———	6750	3	16.8	50.6პა	
4	Ø20AIII ——1350	7500	3	18.7	56.2პა	
5	Ø18AIII ———	6750	3	13.5	40.5პა	
6	Ø18AIII ——1350	7500	3	15.0	45.0პა	
7	Ø12AIII ———	1500	8	1.35	10.8პა	
8	Ø8AI 350⏢350	1550	240	0.62	148.8პა	
9	Ø8AI 350⏢200	1350	140	0.54	75.6პა	
10	Ø16AIII ——1200	4200	8	6.72	53.8პა	
11	Ø12AIII ———	6700	4	6.00	24.0პა	
12	Ø6AI □150	750	40	0.18	7.2პა	
13	Ø6AI 250□150	1000	40	0.23	9.2პა	
	ბეტონის მე-300			6.0083		

ბეტონის:	შენობა-ნაგებობის ნაწილი	ზომა	ბეტონის მოცულობა	
			ერთეულში	სულ

მანძილი კოლონებს შორის
მ-1:100

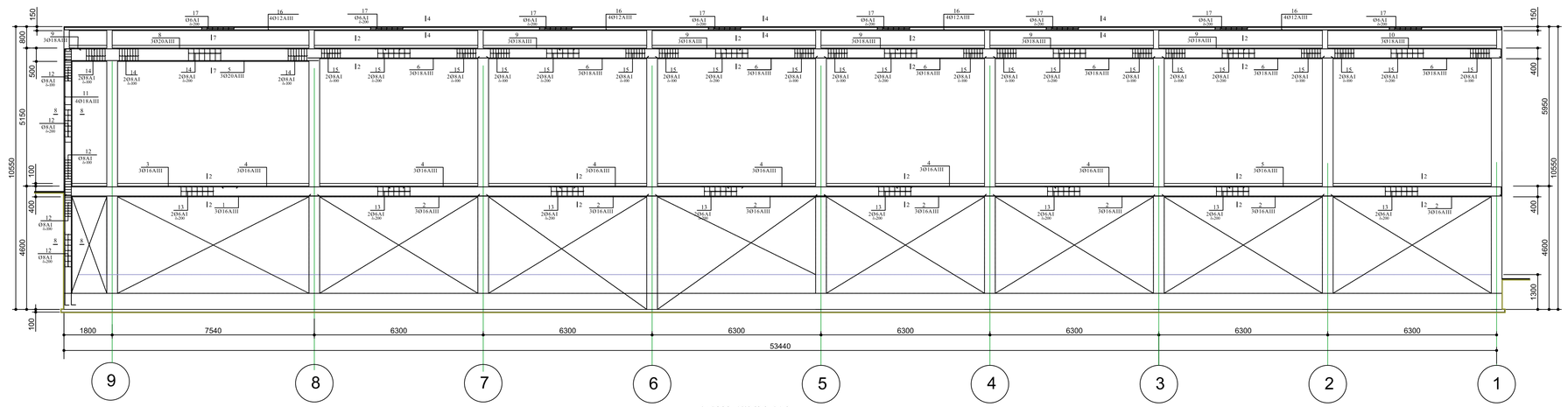

მანძილი კოლონებს შორის
მ-1:100

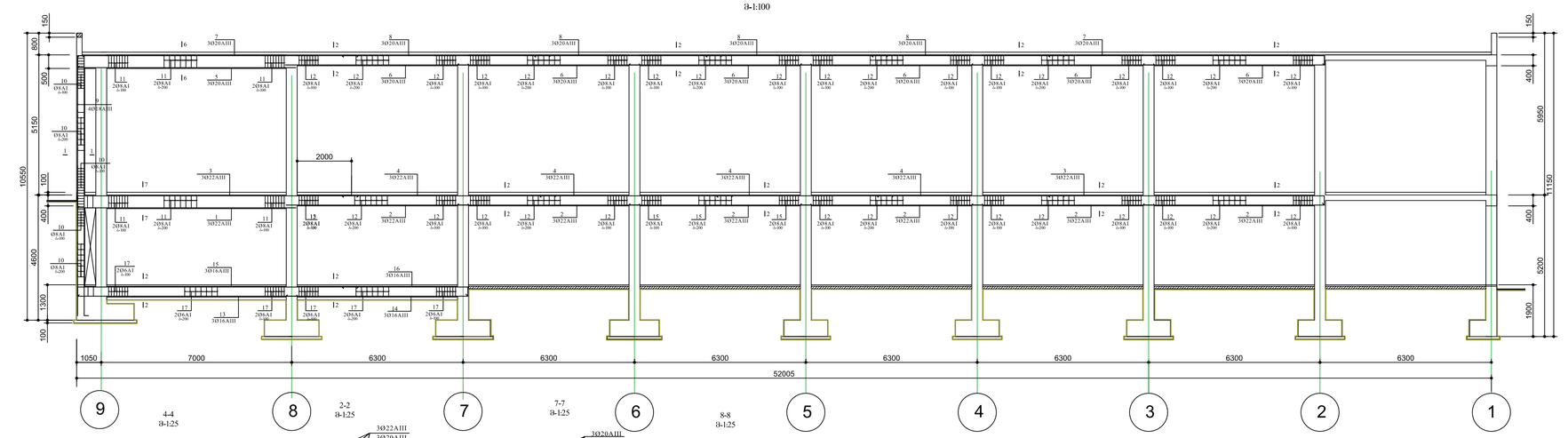

4-4
მ-1:25

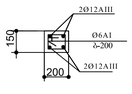

2-2
მ-1:25

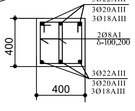

7-7
მ-1:25

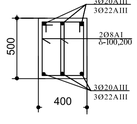

8-8
მ-1:25

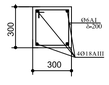

შეფარდება მ-1	ფაილის №	
შენიშვნები:		
1. ნახაზზე ზომები მოცემულია მილიმეტრებში.		
ტექნიკური ზედამხედველობა		
პროექტის ავტორი		
ობიექტის დასახელება:	შპს „ჯეო"	
მისამართი:	მთაწმინდის რაიონი, ი. ჭავჭავაძის ქ. 24	
	შპს "არქ ტექნიკი"	
სამშენებლო მოედნის ორგანიზაციული ნაწილის ძირითადი ტექნიკური კონცეპციის ნაწილი B		

ობიექტის ეტაპი	ბრძანება	ხელმოწერა	თარიღი
მთავარი ინჟინერი	ი. ჩაჩავიშვილი		
პასუხისმგებელი	ქ. ჩაჩავიშვილი		
პასუხისმგებელი	ზაქარაიაშვილი		
პროექტირების	ანტონიშვილი		

მასშტაბი:	1:25,100
ტანდემი:	

მონოლითური კოლონების რაოდენობის განსაზღვრა პროექტი N-1,2-2 ასპექტი 2-2,4-4,7-7,8-8.

სტადია	შემოქმედი	შემოწმებული
მპ	ა-17	19

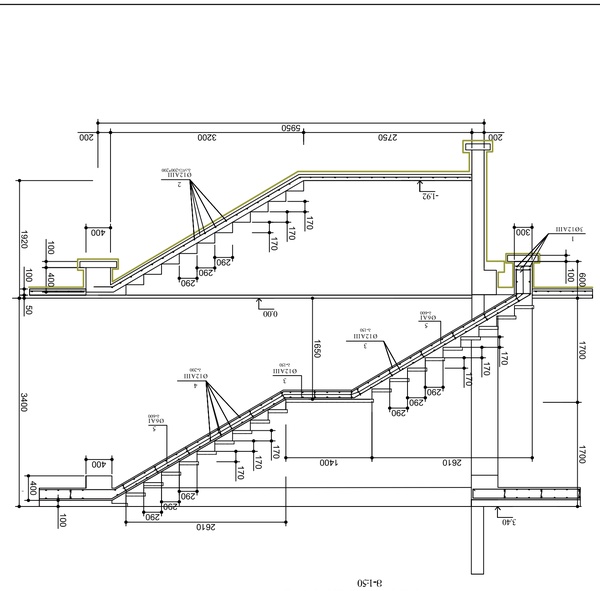

Вертикальный разрез 1-1
Вертикальный разрез 1-1
Вертикальный разрез 1-1

ა/ო	ჩანართების დასახელება	ხაზების რაოდენობა	ხაზის სიგრძე მ	წონა კგ	შენიშვნა
	ვერტიკალური ნაკეთობების არმატურა ზომა 3.60×2.40 მ - ნახ.1				
1	Ø16AIII ———	9500	15.2	45.6კგ	
2	Ø16AIII ———	6700	10.7	225.1კგ	
3	Ø16AIII ———350	6900	11.0	33.0კგ	
4	Ø16AIII ———	6800	10.9	195.8კგ	
5	Ø16AIII ———350	10450	16.7	50.2კგ	
6	Ø20AIII ———	9500	23.8	71.3კგ	
7	Ø18AIII ———	6700	13.4	281.4კგ	
8	Ø18AIII ———	12000	24.0	72.0კგ	
9	Ø18AIII ———	7200	14.0	216.0კგ	
10	Ø18AIII ———350	10500	21.0	63.0კგ	
11	Ø18AIII ———200	9500	19.0	76.0კგ	
12	Ø8AI □250	1150	0.46	25.3კგ	
13	Ø6AI 350╫	1350	0.31	155.0კგ	
14	Ø8AI 450╫ 200	1450	0.58	58.0კგ	
15	Ø8AI 350╫ 200	1350	0.61	305.0კგ	
16	Ø12AIII ———	2160	1944	1944კგ	
17	Ø6AI □150	750	0.18	48.6კგ	
	ბეტონი B-300		11.083		
	ვერტიკალური ნაკეთობების არმატურა ზომა 3.60×2.40 მ - ნახ.2				
1	Ø22AIII ———	8000	24.0	72.0კგ	
2	Ø22AIII ———	6700	20.1	361.8კგ	
3	Ø22AIII ———350	11000	33.0	198.0კგ	
4	Ø22AIII ———	7200	21.6	259.2კგ	
5	Ø20AIII ———	6800	17.0	204.3კგ	
6	Ø20AIII ———350	10500	21.0	63.0კგ	
	Ø20AIII ———				
8	Ø18AIII ———	6800	13.6	163.2კგ	
9	Ø20AIII ———350	10500	26.2	78.7კგ	

ა/ო	ჩანართების დასახელება	ხაზების რაოდენობა	ხაზის სიგრძე მ	წონა კგ	შენიშვნა
	ვერტიკალური ნაკეთობების არმატურა ზომა 3.60×2.40 მ - ნახ.3				
1	Ø22AIII ———	6800	20.4	122.4კგ	
2	Ø20AIII ———	6700	16.7	300.6კგ	
3	Ø22AIII ———350	10500	31.5	94.5კგ	
4	Ø22AIII ———	7000	21.0	63.0კგ	
5	Ø20AIII ———	6800	17.0	204.3კგ	
6	Ø20AIII ———350	10500	21.0	63.0კგ	
	Ø20AIII ———				
8	Ø18AIII ———	6800	13.6	163.2კგ	
9	Ø20AIII ———350	10500	26.2	78.7კგ	
	ბეტონი B-300				
10	Ø20AIII ———	7000	17.5	52.5კგ	
11	Ø18AIII ———350	10500	21.0	63.0კგ	
12	Ø16AIII ———	9500	28.5	85.5კგ	
13	Ø16AIII ———350	10500	15.3	45.6კგ	
14	Ø6AI 350╫200	1350	0.31	41.5კგ	
	ბეტონი B-300			5.583	
	ვერტიკალური ნაკეთობების არმატურა ზომა 3.60×2.40 მ - ნახ.4				
1	Ø22AIII ———	6200	18.6	55.8კგ	
2	Ø22AIII ———	6800	20.4	61.2კგ	
3	Ø22AIII ———350	9500	28.5	85.5კგ	
4	Ø22AIII ———350	4400	13.2	39.6კგ	
5	Ø20AIII ———	6200	15.5	46.5კგ	
6	Ø20AIII ———	6800	17.0	51.0კგ	
7	Ø20AIII ———350	9500	23.7	71.3კგ	
8	Ø20AIII ———350	4400	11.0	33.0კგ	
9	Ø8AI 350╫200	1350	0.61	164.7კგ	
	ბეტონი B-300			5.283	
10	Ø12AIII ———	15200	136.8	136.8კგ	
11	Ø18AIII ———350	10500	21.0	63.0კგ	
12	Ø16AIII ———	9500	28.5	85.5კგ	
13	Ø16AIII ———350	10500	15.3	45.6კგ	
14	Ø6AI 350╫200	1350	0.31	41.5კგ	
	ბეტონი B-300			5.583	
	ვერტიკალური ნაკეთობების არმატურა ზომა 3.60×2.40 მ - ნახ.5				
1	Ø20AIII ———	5500	13.7	41.3კგ	
2	Ø20AIII ———	6800	17.0	51.0კგ	
3	Ø20AIII ———350	8700	21.75	65.3კგ	
4	Ø20AIII ———350	4400	11.0	33.0კგ	
5	Ø18AIII ———	5500	11.0	33.0კგ	
6	Ø18AIII ———	6800	20.4	61.2კგ	
7	Ø18AIII ———350	8700	17.4	52.2კგ	
8	Ø18AIII ———350	4400	8.80	26.4კგ	
9	Ø8AI 350╫200	1350	0.61	164.7კგ	
10	Ø12AIII ———	15200	136.8	136.8კგ	
11	Ø6AI □150	750	0.18	34.2კგ	
	ბეტონი B-300				
12	Ø16AIII ———	5500	8.8	26.4კგ	
13	Ø16AIII ———	6800	10.9	32.6კგ	
14	Ø6AI 350╫200	1350	0.31	41.5კგ	
	ბეტონი B-300			5.283	

ა/ო	ჩანართების დასახელება	ხაზების რაოდენობა	ხაზის სიგრძე მ	წონა კგ	შენიშვნა
	ვერტიკალური ნაკეთობების არმატურა ზომა 3.60×2.40 მ - ნახ.6				
1	Ø16AIII ———	9500	15.2	45.6კგ	
2	Ø16AIII ———	6700	10.7	225.1კგ	
3	Ø16AIII ———350	6900	11.0	33.0კგ	
4	Ø16AIII ———	6800	10.9	195.8კგ	
5	Ø16AIII ———350	10450	16.7	50.2კგ	
6	Ø20AIII ———	9500	23.8	71.3კგ	
7	Ø18AIII ———	6700	13.4	281.4კგ	
8	Ø18AIII ———	12000	24.0	72.0კგ	
9	Ø18AIII ———	7200	14.0	216.0კგ	
10	Ø18AIII ———350	10500	21.0	63.0კგ	
11	Ø18AIII ———200	9500	19.0	76.0კგ	
12	Ø8AI □250	1150	0.46	25.3კგ	
13	Ø6AI 350╫	1350	0.31	155.0კგ	
14	Ø8AI 450╫ 200	1450	0.58	58.0კგ	
15	Ø8AI 350╫ 200	1350	0.61	305.0კგ	
16	Ø12AIII ———	2160	1944	1944კგ	
17	Ø6AI □150	750	0.18	48.6კგ	
	ბეტონი B-300		11.083		
	ვერტიკალური ნაკეთობების არმატურა ზომა 3.60×2.40 მ - ნახ.7				
1	Ø22AIII ———	8000	24.0	72.0კგ	
2	Ø22AIII ———	6700	20.1	361.8კგ	
3	Ø22AIII ———350	11000	33.0	198.0კგ	
4	Ø22AIII ———	7200	21.6	259.2კგ	
5	Ø20AIII ———	6800	17.0	204.3კგ	
6	Ø20AIII ———350	10500	21.0	63.0კგ	
7	Ø18AIII ———	6800	13.6	163.2კგ	
8	Ø16AIII ———	6800	10.9	195.8კგ	
9	Ø16AIII ———350	10500	16.8	50.4კგ	
10	Ø16AIII ———	9500	23.8	71.3კგ	
11	Ø16AIII ———	6700	10.7	193.0კგ	
12	Ø16AIII ———350	10500	16.8	151.2კგ	
13	Ø16AIII ———350	4000	6.4	19.2კგ	
14	Ø6AI 350╫200	1350	0.31	173.6კგ	
	ბეტონი B-300			24.083	
	ვერტიკალური ნაკეთობების არმატურა ზომა 3.60×2.40 მ - ნახ.8				
1	Ø16AIII ———	5500	13.7	41.3კგ	
2	Ø20AIII ———	6800	17.0	51.0კგ	
3	Ø20AIII ———350	8700	21.75	65.3კგ	
4	Ø20AIII ———350	4400	11.0	33.0კგ	
5	Ø18AIII ———	5500	11.0	33.0კგ	
6	Ø18AIII ———	6800	20.4	61.2კგ	
7	Ø18AIII ———350	8700	17.4	52.2კგ	
8	Ø18AIII ———350	4400	8.80	26.4კგ	
9	Ø8AI 350╫200	1350	0.61	164.7კგ	
10	Ø12AIII ———	15200	136.8	136.8კგ	
11	Ø6AI □150	750	0.18	34.2კგ	
	ბეტონი B-300				
12	Ø16AIII ———	5500	8.8	26.4კგ	
13	Ø16AIII ———	6800	10.9	32.6კგ	
14	Ø6AI 350╫200	1350	0.31	41.5კგ	
	ბეტონი B-300			5.283	

ა/ო	ჩანართების დასახელება	ხაზების რაოდენობა	ხაზის სიგრძე მ	წონა კგ	შენიშვნა
	ვერტიკალური ნაკეთობების არმატურა ზომა 3.60×2.40 მ - ნახ.9				
1	Ø16AIII ———	9500	15.2	45.6კგ	
2	Ø16AIII ———	6700	10.7	225.1კგ	
3	Ø16AIII ———350	6900	11.0	33.0კგ	
4	Ø16AIII ———	6800	10.9	195.8კგ	
5	Ø16AIII ———350	10450	16.7	50.2კგ	
6	Ø20AIII ———	9500	23.8	71.3კგ	
7	Ø18AIII ———	6700	13.4	281.4კგ	
8	Ø18AIII ———	12000	24.0	72.0კგ	
9	Ø18AIII ———	7200	14.0	216.0კგ	
10	Ø18AIII ———350	10500	21.0	63.0კგ	
11	Ø18AIII ———200	9500	19.0	76.0კგ	
12	Ø8AI □250	1150	0.46	25.3კგ	
13	Ø6AI 350╫	1350	0.31	155.0კგ	
14	Ø8AI 450╫ 200	1450	0.58	58.0კგ	
15	Ø8AI 350╫ 200	1350	0.61	305.0კგ	
16	Ø12AIII ———	2160	1944	1944კგ	
17	Ø6AI □150	750	0.18	48.6კგ	
	ბეტონი B-300		11.083		
	ვერტიკალური ნაკეთობების არმატურა ზომა 3.60×2.40 მ - ნახ.10				
1	Ø22AIII ———	8000	24.0	72.0კგ	
2	Ø22AIII ———	6700	20.1	361.8კგ	
3	Ø22AIII ———350	11000	33.0	198.0კგ	
4	Ø22AIII ———	7200	21.6	259.2კგ	
5	Ø20AIII ———	6800	17.0	204.3კგ	
6	Ø20AIII ———350	10500	21.0	63.0კგ	
7	Ø18AIII ———	6800	13.6	163.2კგ	
8	Ø16AIII ———	6800	10.9	195.8კგ	
9	Ø16AIII ———350	10500	16.8	50.4კგ	
10	Ø16AIII ———	9500	23.8	71.3კგ	
11	Ø16AIII ———	6700	10.7	193.0კგ	
12	Ø16AIII ———350	10500	16.8	151.2კგ	
13	Ø16AIII ———350	4000	6.4	19.2კგ	
14	Ø6AI 350╫200	1350	0.31	173.6კგ	
	ბეტონი B-300			24.083	
	ვერტიკალური ნაკეთობების არმატურა ზომა 3.60×2.40 მ - ნახ.11				
1	Ø16AIII ———	5500	13.7	41.3კგ	
2	Ø20AIII ———	6800	17.0	51.0კგ	
3	Ø20AIII ———350	8700	21.75	65.3კგ	
4	Ø20AIII ———350	4400	11.0	33.0კგ	
5	Ø18AIII ———	5500	11.0	33.0კგ	
6	Ø18AIII ———	6800	20.4	61.2კგ	
7	Ø18AIII ———350	8700	17.4	52.2კგ	
8	Ø18AIII ———350	4400	8.80	26.4კგ	
9	Ø8AI 350╫200	1350	0.61	164.7კგ	
10	Ø12AIII ———	15200	136.8	136.8კგ	
11	Ø6AI □150	750	0.18	34.2კგ	
	ბეტონი B-300				
12	Ø16AIII ———	5500	8.8	26.4კგ	
13	Ø16AIII ———	6800	10.9	32.6კგ	
14	Ø6AI 350╫200	1350	0.31	41.5კგ	
	ბეტონი B-300			5.283	

ა/ო	ჩანართების დასახელება	ხაზების რაოდენობა	ხაზის სიგრძე მ	წონა კგ	შენიშვნა
	ვერტიკალური ნაკეთობების არმატურა ზომა 3.60×2.40 მ - ნახ.12				
1	Ø16AIII ———	9500	15.2	45.6კგ	
2	Ø16AIII ———	6700	10.7	225.1კგ	
3	Ø16AIII ———350	6900	11.0	33.0კგ	
4	Ø16AIII ———	6800	10.9	195.8კგ	
5	Ø16AIII ———350	10450	16.7	50.2კგ	
6	Ø20AIII ———	9500	23.8	71.3კგ	
7	Ø18AIII ———	6700	13.4	281.4კგ	
8	Ø18AIII ———	12000	24.0	72.0კგ	
9	Ø18AIII ———	7200	14.0	216.0კგ	
10	Ø18AIII ———350	10500	21.0	63.0კგ	
11	Ø18AIII ———200	9500	19.0	76.0კგ	
12	Ø8AI □250	1150	0.46	25.3კგ	
13	Ø6AI 350╫	1350	0.31	155.0კგ	
14	Ø8AI 450╫ 200	1450	0.58	58.0კგ	
15	Ø8AI 350╫ 200	1350	0.61	305.0კგ	
16	Ø12AIII ———	2160	1944	1944კგ	
17	Ø6AI □150	750	0.18	48.6კგ	
	ბეტონი B-300		11.083		
	ვერტიკალური ნაკეთობების არმატურა ზომა 3.60×2.40 მ - ნახ.13				
1	Ø22AIII ———	8000	24.0	72.0კგ	
2	Ø22AIII ———	6700	20.1	361.8კგ	
3	Ø22AIII ———350	11000	33.0	198.0კგ	
4	Ø22AIII ———	7200	21.6	259.2კგ	
5	Ø20AIII ———	6800	17.0	204.3კგ	
6	Ø20AIII ———350	10500	21.0	63.0კგ	
7	Ø18AIII ———	6800	13.6	163.2კგ	
8	Ø16AIII ———	6800	10.9	195.8კგ	
9	Ø16AIII ———350	10500	16.8	50.4კგ	
10	Ø16AIII ———	9500	23.8	71.3კგ	
11	Ø16AIII ———	6700	10.7	193.0კგ	
12	Ø16AIII ———350	10500	16.8	151.2კგ	
13	Ø16AIII ———350	4000	6.4	19.2კგ	
14	Ø6AI 350╫200	1350	0.31	173.6კგ	
	ბეტონი B-300			24.083	
	ვერტიკალური ნაკეთობების არმატურა ზომა 3.60×2.40 მ - ნახ.14				
1	Ø16AIII ———	5500	13.7	41.3კგ	
2	Ø20AIII ———	6800	17.0	51.0კგ	
3	Ø20AIII ———350	8700	21.75	65.3კგ	
4	Ø20AIII ———350	4400	11.0	33.0კგ	
5	Ø18AIII ———	5500	11.0	33.0კგ	
6	Ø18AIII ———	6800	20.4	61.2კგ	
7	Ø18AIII ———350	8700	17.4	52.2კგ	
8	Ø18AIII ———350	4400	8.80	26.4კგ	
9	Ø8AI 350╫200	1350	0.61	164.7კგ	
10	Ø12AIII ———	15200	136.8	136.8კგ	
11	Ø6AI □150	750	0.18	34.2კგ	
	ბეტონი B-300				
12	Ø16AIII ———	5500	8.8	26.4კგ	
13	Ø16AIII ———	6800	10.9	32.6კგ	
14	Ø6AI 350╫200	1350	0.31	41.5კგ	
	ბეტონი B-300			5.283	

ა/ო	ჩანართების დასახელება	ხაზების რაოდენობა	ხაზის სიგრძე მ	წონა კგ	შენიშვნა
	ვერტიკალური ნაკეთობების არმატურა ზომა 3.60×2.40 მ - ნახ.15				
1	Ø16AIII ———	9500	15.2	45.6კგ	
2	Ø16AIII ———	6700	10.7	225.1კგ	
3	Ø16AIII ———350	6900	11.0	33.0კგ	
4	Ø16AIII ———	6800	10.9	195.8კგ	
5	Ø16AIII ———350	10450	16.7	50.2კგ	
6	Ø20AIII ———	9500	23.8	71.3კგ	
7	Ø18AIII ———	6700	13.4	281.4კგ	
8	Ø18AIII ———	12000	24.0	72.0კგ	
9	Ø18AIII ———	7200	14.0	216.0კგ	
10	Ø18AIII ———350	10500	21.0	63.0კგ	
11	Ø18AIII ———200	9500	19.0	76.0კგ	
12	Ø8AI □250	1150	0.46	25.3კგ	
13	Ø6AI 350╫	1350	0.31	155.0კგ	
14	Ø8AI 450╫ 200	1450	0.58	58.0კგ	
15	Ø8AI 350╫ 200	1350	0.61	305.0კგ	
16	Ø12AIII ———	2160	1944	1944კგ	
17	Ø6AI □150	750	0.18	48.6კგ	
	ბეტონი B-300		11.083		
	ვერტიკალური ნაკეთობების არმატურა ზომა 3.60×2.40 მ - ნახ.16				
1	Ø22AIII ———	8000	24.0	72.0კგ	
2	Ø22AIII ———	6700	20.1	361.8კგ	
3	Ø22AIII ———350	11000	33.0	198.0კგ	
4	Ø22AIII ———	7200	21.6	259.2კგ	
5	Ø20AIII ———	6800	17.0	204.3კგ	
6	Ø20AIII ———350	10500	21.0	63.0კგ	
7	Ø18AIII ———	6800	13.6	163.2კგ	
8	Ø16AIII ———	6800	10.9	195.8კგ	
9	Ø16AIII ———350	10500	16.8	50.4კგ	
10	Ø16AIII ———	9500	23.8	71.3კგ	
11	Ø16AIII ———	6700	10.7	193.0კგ	
12	Ø16AIII ———350	10500	16.8	151.2კგ	
13	Ø16AIII ———350	4000	6.4	19.2კგ	
14	Ø6AI 350╫200	1350	0.31	173.6კგ	
	ბეტონი B-300			24.083	
	ვერტიკალური ნაკეთობების არმატურა ზომა 3.60×2.40 მ - ნახ.17				
1	Ø16AIII ———	5500	13.7	41.3კგ	
2	Ø20AIII ———	6800	17.0	51.0კგ	
3	Ø20AIII ———350	8700	21.75	65.3კგ	
4	Ø20AIII ———350	4400	11.0	33.0კგ	
5	Ø18AIII ———	5500	11.0	33.0კგ	
6	Ø18AIII ———	6800	20.4	61.2კგ	
7	Ø18AIII ———350	8700	17.4	52.2კგ	
8	Ø18AIII ———350	4400	8.80	26.4კგ	
9	Ø8AI 350╫200	1350	0.61	164.7კგ	
10	Ø12AIII ———	15200	136.8	136.8კგ	
11	Ø6AI □150	750	0.18	34.2კგ	
	ბეტონი B-300				
12	Ø16AIII ———	5500	8.8	26.4კგ	
13	Ø16AIII ———	6800	10.9	32.6კგ	
14	Ø6AI 350╫200	1350	0.31	41.5კგ	
	ბეტონი B-300			5.283	

ა/ო	ჩანართების დასახელება	ხაზების რაოდენობა	ხაზის სიგრძე მ	წონა კგ	შენიშვნა
	ვერტიკალური ნაკეთობების არმატურა ზომა 3.60×2.40 მ - ნახ.18				
1	Ø16AIII ———	9500	15.2	45.6კგ	
2	Ø16AIII ———	6700	10.7	225.1კგ	
3	Ø16AIII ———350	6900	11.0	33.0კგ	
4	Ø16AIII ———	6800	10.9	195.8კგ	
5	Ø16AIII ———350	10450	16.7	50.2კგ	
6	Ø20AIII ———	9500	23.8	71.3კგ	
7	Ø18AIII ———	6700	13.4	281.4კგ	
8	Ø18AIII ———	12000	24.0	72.0კგ	
9	Ø18AIII ———	7200	14.0	216.0კგ	
10	Ø18AIII ———350	10500	21.0	63.0კგ	
11	Ø18AIII ———200	9500	19.0	76.0კგ	
12	Ø8AI □250	1150	0.46	25.3კგ	
13	Ø6AI 350╫	1350	0.31	155.0კგ	
14	Ø8AI 450╫ 200	1450	0.58	58.0კგ	
15	Ø8AI 350╫ 200	1350	0.61	305.0კგ	
16	Ø12AIII ———	2160	1944	1944კგ	
17	Ø6AI □150	750	0.18	48.6კგ	
	ბეტონი B-300		11.083		
	ვერტიკალური ნაკეთობების არმატურა ზომა 3.60×2.40 მ - ნახ.19				
1	Ø22AIII ———	8000	24.0	72.0კგ	
2	Ø22AIII ———	6700	20.1	361.8კგ	
3	Ø22AIII ———350	11000	33.0	198.0კგ	
4	Ø22AIII ———	7200	21.6	259.2კგ	
5	Ø20AIII ———	6800	17.0	204.3კგ	
6	Ø20AIII ———350	10500	21.0	63.0კგ	
7	Ø18AIII ———	6800	13.6	163.2კგ	
8	Ø16AIII ———	6800	10.9	195.8კგ	
9	Ø16AIII ———350	10500	16.8	50.4კგ	
10	Ø16AIII ———	9500	23.8	71.3კგ	
11	Ø16AIII ———	6700	10.7	193.0კგ	
12	Ø16AIII ———350	10500	16.8	151.2კგ	
13	Ø16AIII ———350	4000	6.4	19.2კგ	
14	Ø6AI 350╫200	1350	0.31	173.6კგ	
	ბეტონი B-300			24.083	
	ვერტიკალური ნაკეთობების არმატურა ზომა 3.60×2.40 მ - ნახ.20				
1	Ø16AIII ———	5500	13.7	41.3კგ	
2	Ø20AIII ———	6800	17.0	51.0კგ	
3	Ø20AIII ———350	8700	21.75	65.3კგ	
4	Ø20AIII ———350	4400	11.0	33.0კგ	
5	Ø18AIII ———	5500	11.0	33.0კგ	
6	Ø18AIII ———	6800	20.4	61.2კგ	
7	Ø18AIII ———350	8700	17.4	52.2კგ	
8	Ø18AIII ———350	4400	8.80	26.4კგ	
9	Ø8AI 350╫200	1350	0.61	164.7კგ	
10	Ø12AIII ———	15200	136.8	136.8კგ	
11	Ø6AI □150	750	0.18	34.2კგ	
	ბეტონი B-300				
12	Ø16AIII ———	5500	8.8	26.4კგ	
13	Ø16AIII ———	6800	10.9	32.6კგ	
14	Ø6AI 350╫200	1350	0.31	41.5კგ	
	ბეტონი B-300			5.283	

ა/ო	ჩანართების დასახელება	ხაზების რაოდენობა	ხაზის სიგრძე მ	წონა კგ	შენიშვნა
	ვერტიკალური ნაკეთობების არმატურა ზომა 3.60×2.40 მ - ნახ.21				
1	Ø16AIII ———	9500	15.2	45.6კგ	
2	Ø16AIII ———	6700	10.7	225.1კგ	
3	Ø16AIII ———350	6900	11.0	33.0კგ	
4	Ø16AIII ———	6800	10.9	195.8კგ	
5	Ø16AIII ———350	10450	16.7	50.2კგ	
6	Ø20AIII ———	9500	23.8	71.3კგ	
7	Ø18AIII ———	6700	13.4	281.4კგ	
8	Ø18AIII ———	12000	24.0	72.0კგ	
9	Ø18AIII ———	7200	14.0	216.0კგ	
10	Ø18AIII ———350	10500	21.0	63.0კგ	
11	Ø18AIII ———200	9500	19.0	76.0კგ	
12	Ø8AI □250	1150	0.46	25.3კგ	
13	Ø6AI 350╫	1350	0.31	155.0კგ	
14	Ø8AI 450╫ 200	1450	0.58	58.0კგ	
15	Ø8AI 350╫ 200	1350	0.61	305.0კგ	
16	Ø12AIII ———	2160	1944	1944კგ	
17	Ø6AI □150	750	0.18	48.6კგ	
	ბეტონი B-300		11.083		
	ვერტიკალური ნაკეთობების არმატურა ზომა 3.60×2.40 მ - ნახ.22				
1	Ø22AIII ———	8000	24.0	72.0კგ	
2	Ø22AIII ———	6700	20.1	361.8კგ	
3	Ø22AIII ———350	11000	33.0	198.0კგ	
4	Ø22AIII ———	7200	21.6	259.2კგ	
5	Ø20AIII ———	6800	17.0	204.3კგ	
6	Ø20AIII ———350	10500	21.0	63.0კგ	
7	Ø18AIII ———	6800	13.6	163.2კგ	
8	Ø16AIII ———	6800	10.9	195.8კგ	
9	Ø16AIII ———350	10500	16.8	50.4კგ	
10	Ø16AIII ———	9500	23.8	71.3კგ	
11	Ø16AIII ———	6700	10.7	193.0კგ	
12	Ø16AIII ———350	10500	16.8	151.2კგ	
13	Ø16AIII ———350	4000	6.4	19.2კგ	
14	Ø6AI 350╫200	1350	0.31	173.6კგ	
	ბეტონი B-300			24.083	
	ვერტიკალური ნაკეთობების არმატურა ზომა 3.60×2.40 მ - ნახ.23				
1	Ø16AIII ———	5500	13.7	41.3კგ	
2	Ø20AIII ———	6800	17.0	51.0კგ	
3	Ø20AIII ———350	8700	21.75	65.3კგ	
4	Ø20AIII ———350	4400	11.0	33.0კგ	
5	Ø18AIII ———	5500	11.0	33.0კგ	
6	Ø18AIII ———	6800	20.4	61.2კგ	
7	Ø18AIII ———350	8700	17.4	52.2კგ	
8	Ø18AIII ———350	4400	8.80	26.4კგ	
9	Ø8AI 350╫200	1350	0.61	164.7კგ	
10	Ø12AIII ———	15200	136.8	136.8კგ	
11	Ø6AI □150	750	0.18	34.2კგ	
	ბეტონი B-300				
12	Ø16AIII ———	5500	8.8	26.4კგ	
13	Ø16AIII ———	6800	10.9	32.6კგ	
14	Ø6AI 350╫200	1350	0.31	41.5კგ	
	ბეტონი B-300			5.283	

ა/ო	ჩანართების დასახელება	ხაზების რაოდენობა	ხაზის სიგრძე მ	წონა კგ	შენიშვნა
	ვერტიკალური ნაკეთობების არმატურა ზომა 3.60×2.40 მ - ნახ.24				
1	Ø16AIII ———	9500	15.2	45.6კგ	
2	Ø16AIII ———	6700	10.7	225.1კგ	
3	Ø16AIII ———350	6900	11.0	33.0კგ	
4	Ø16AIII ———	6800	10.9	195.8კგ	
5	Ø16AIII ———350	10450	16.7	50.2კგ	
6	Ø20AIII ———	9500	23.8	71.3კგ	
7	Ø18AIII ———	6700	13.4	281.4კგ	
8	Ø18AIII ———	12000	24.0	72.0კგ	
9	Ø18AIII ———	7200	14.0	216.0კგ	
10	Ø18AIII ———350	10500	21.0	63.0კგ	
11	Ø18AIII ———200	9500	19.0	76.0კგ	
12	Ø8AI □250	1150	0.46	25.3კგ	
13	Ø6AI 350╫	1350	0.31	155.0კგ	
14	Ø8AI 450╫ 200	1450	0.58	58.0კგ	
15	Ø8AI 350╫ 200	1350	0.61	305.0კგ	
16	Ø12AIII ———	2160	1944	1944კგ	
17	Ø6AI □150	750	0.18	48.6კგ	
	ბეტონი B-300		11.083		

N	ნახაზების დასახელება	N
კ-1	საერთო მონაცემები,განმარტებითი ბარათი	1
კ-2	ლითონის კონსტრუქციების სვეტების, ფერმების ჰორიზონტალური კავშირების და ძელების განლაგების სქემა. მასალების სპეციფიკაცია	2
კ-3	ლითონის ფერმა ლფ-1.მასალების სპეციფიკაცია	3
კ-4	ლითონის ბრძივი ფერმები ლბფ-1,ლბფ-2 მასალების სპეციფიკაცია	4
კ-5	ლითონის ვერტიკალური ლვკ-1 და ჰორიზონტალური ლჰკ-1 კავსირები.მასალების სპეციფიკაცია	5
კ-6	ლითონის ფერმების ჩამაბრების კვანძები.ჩასატანებელი დეტალი მასალების სპეციფიკაცია	6

განმარტებითი ბარათი.

1. საძირკვლების ფუძედ მიღებულია თიხა ნახევრადმყარი თაბაშირის ჩანართებით,საანგარიშო წინაღობით=2.0კგ/სმ2.

2. პირობით ნიშნულად 0.00 მოღებულია შენობის სუბთა იატაკის ნიშნული.

3. კონსტრუქციები წარმოადგეს ლითონის კონსრეტუქციულ კარკას შესაბამისად ლითონის სვეტებს,ფერმებს კაშშირებს და ძელებს

4. შენობის გადახურვა საბირულე რკინაა დამონრაშებულია ლითონის ძელებზე.ძელები დამაბრდება ლითონის ფერმებზე ბიჯით 0.70მ.

5. ყველა ლითონის კონსტრუქციების ელემენტების შეერთება ხდება შედუღებით შეხების მთელ პერიმეტრზე ელექტროდებით ე-42, გოსრის-5264-80 თანახმად. ნაკერის სიმაღლე არა ნაკლები-6მმ.

6. ლითონის კონსტრუქციები აუცილებელია შეიღებოს ანტიკოროზიულ საღებავით.

7. ყველა ლითონის პროფილის ელემენტების სიბრზეები დაზუსტდეს ადგილზე.

8. პროექტი დამუშავებულია მოქმედი ნორმების და წესების ტანახმად და ითვალისწინებს ღონისძიებებს,რომელიც შენობის ექსპლუატაციის დროს უზრუნველყობენ სახანძრო უშიშროებას.

ლითონის კონსტრუქციების მასალების ამონაკრეფი

კონსტრუქცია	პროფილური ლითონი კგ									
	☐200*5	☐100*5	▯100*50*3	⌊125*12	⌊100*10	⌊50*5	-6	-10	-12	-16
ლითონის კონსტრუქციები	1758.4	6297.0	3772.8	174.6	150.5	133.2	1282.6	189.4	285.5	535.3
ჯამი:	11.83ტ			0.46ტ			2.3ტ			
სულ:	14.6ტ									

ფორმატი ა-1 | დაკვეთა №

შენიშვნები:

1. ნახაზზე ზომები მოცემულია მილიმეტრებში.

ტექნიკურ-ეკონომიკური მაჩვენებლები:

დამკვეთი: შპს „ჯემი“

მისამართი: მიხეილ გახოკიძის ქ. 24

შპს "არქ ქრიატიონი"

საყოფის მოშენება-დაშენება.
შეთანხმებული პროექტის ცვლილება
ბლოკი B

თანამდებობა	გვარი	ხელმოწერა	თარიღი
დირექტორი	ო. ხუხაშვილი		
ავტორი	ქ. ხუხაშვილი		
ავტორი	ზ.ტურაბელიძე		
კონსტრუქტ.	ქ.ნუცუბიძე		

მაშტაბი:	
თარიღი:	

საერთო მონაცემები, განმარტებითი ბარათი

სტადია	ფურცელი	ფურცლები
	კ-01	6

ლითონის კონსტრუქციების სვეტების, ფერმების,
ვერტიკალური და ჰორიზონტალური კავშირების
განლაგების სქემა.
მ-1:200

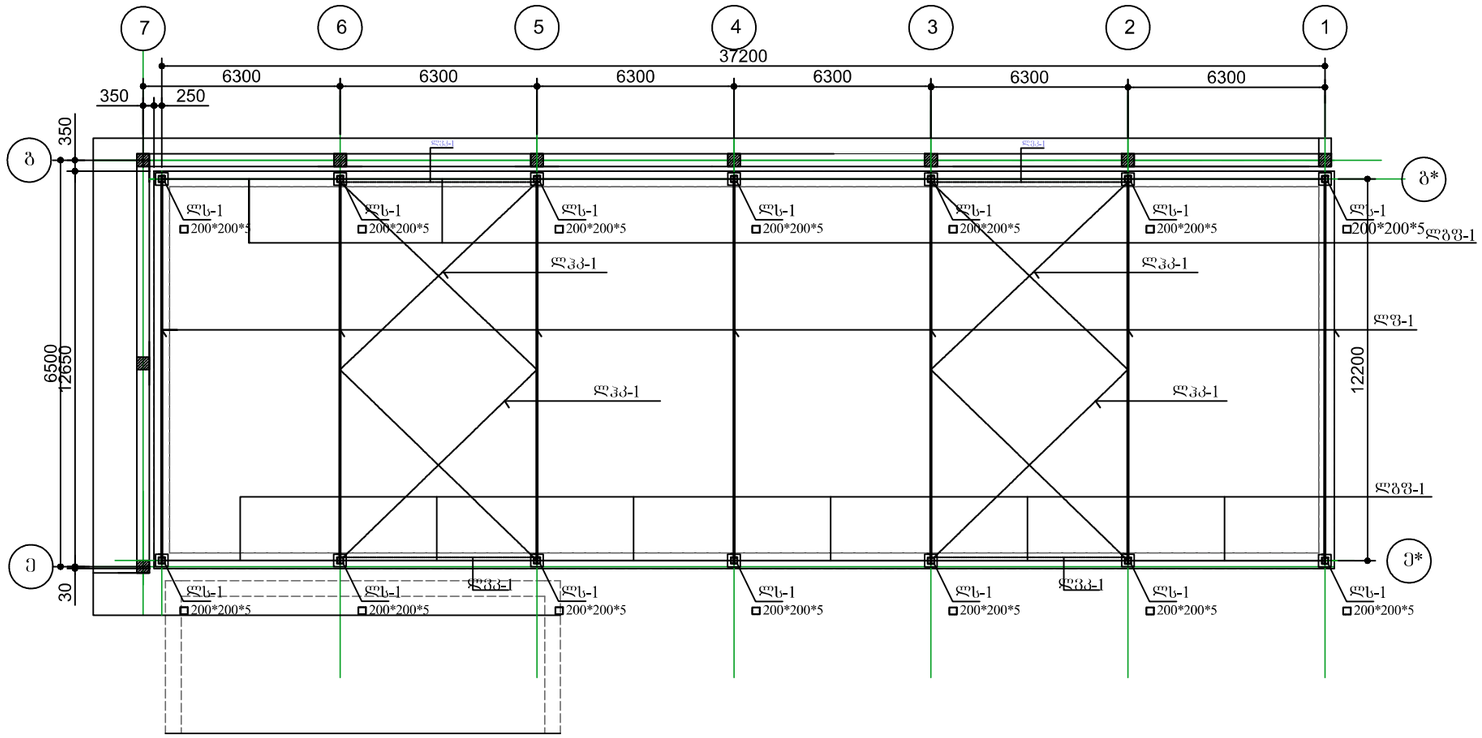

სახშირავის ლითონის კონსტრუქციების ჰორიზონტალური
კავშირების და ქედების განლაგების სქემა.
მ-1-200

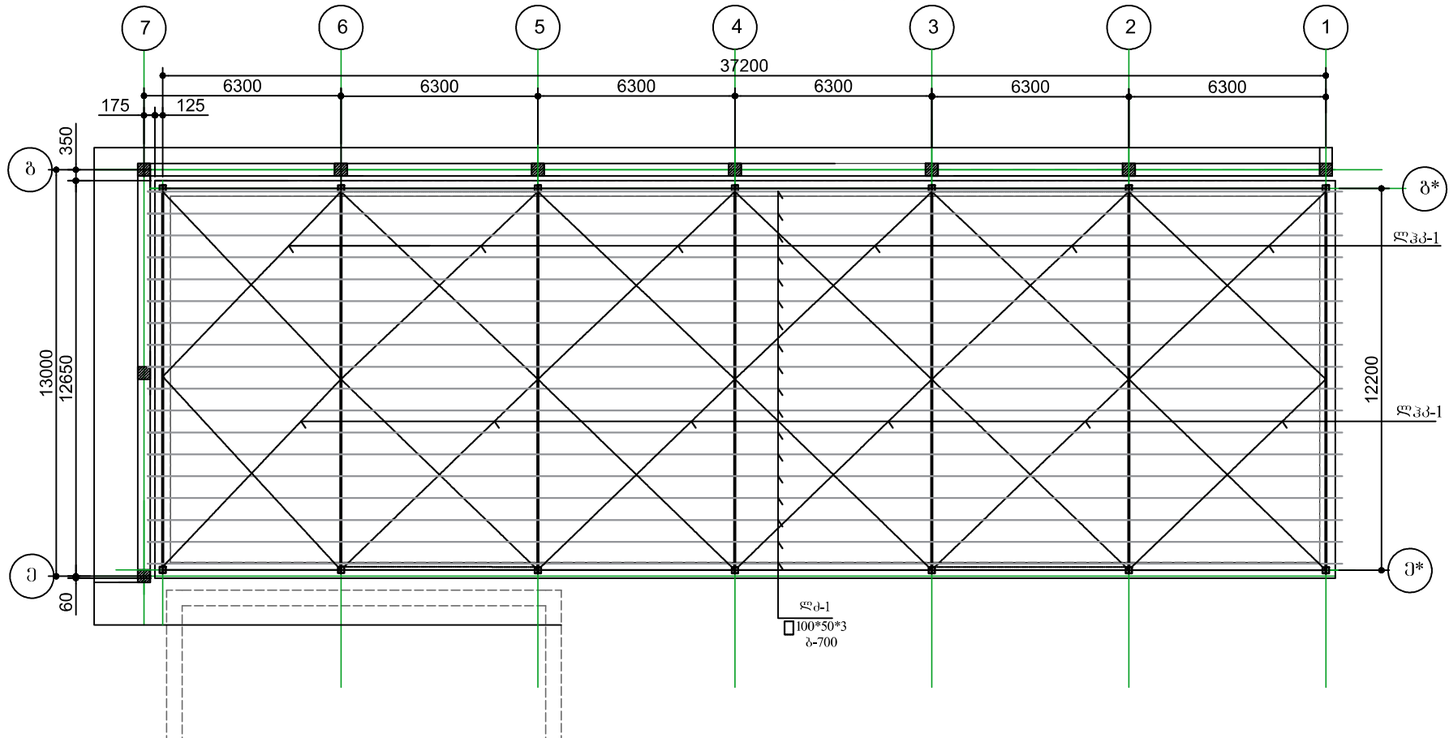

ფორმატი ა-1	დაკვეთა №	

შენიშვნები:

1. ნახაზზე ზომები მოცემულია მილიმეტრებში.

ტექნიკურ-ეკონომიკური მაჩვენებლები

დამკვეთი: შპს „ჯემი“

მისამართი: მიხეილ ბახოკიძის ქ. 24

შპს "არქ ქრიატიონი"

საწყობის მოშენება-დაშენება.
შეთანხმებული პროექტის ცვლილება
ბლოკი B

თანამდებობა	გვარი	ხელმოწერა	თარიღი
დირექტორი	ო. ხუხაშვილი		
ავტორი	ქ. ხუხაშვილი		
ავტორი	ზ.ტურაბელიძე		
კონსტრუქტ.	ქ.ნუცუბიძე		

მაშტაბი:	1:50
ტარიღი:	

სტადია	ფურცელი	ფურცლები
	კ-02	6

ლითონის ფერმა ლფ-1
მ-1:50

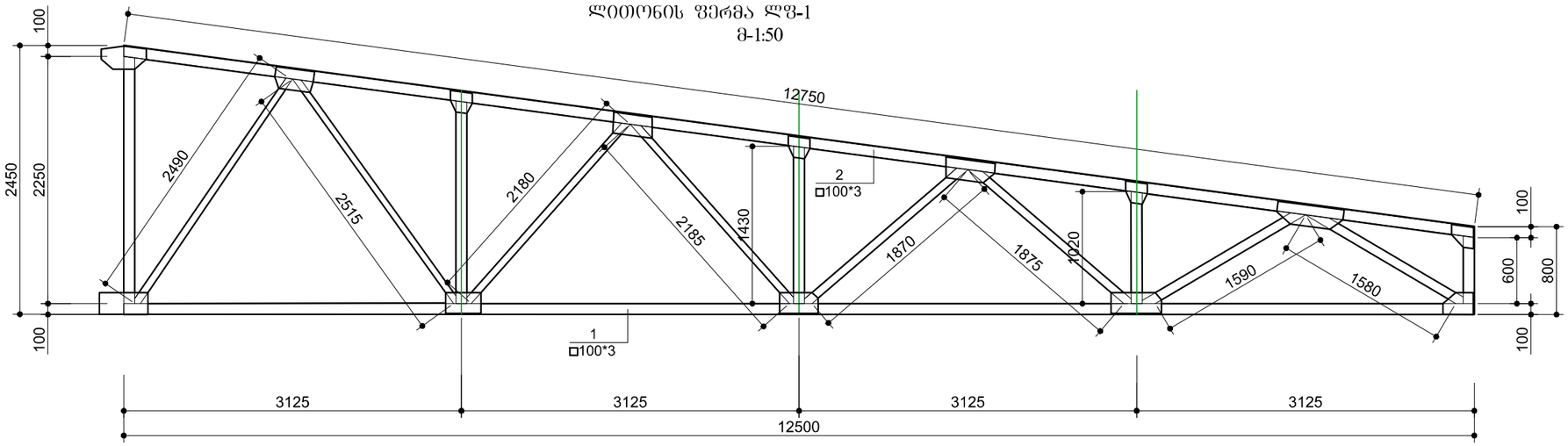

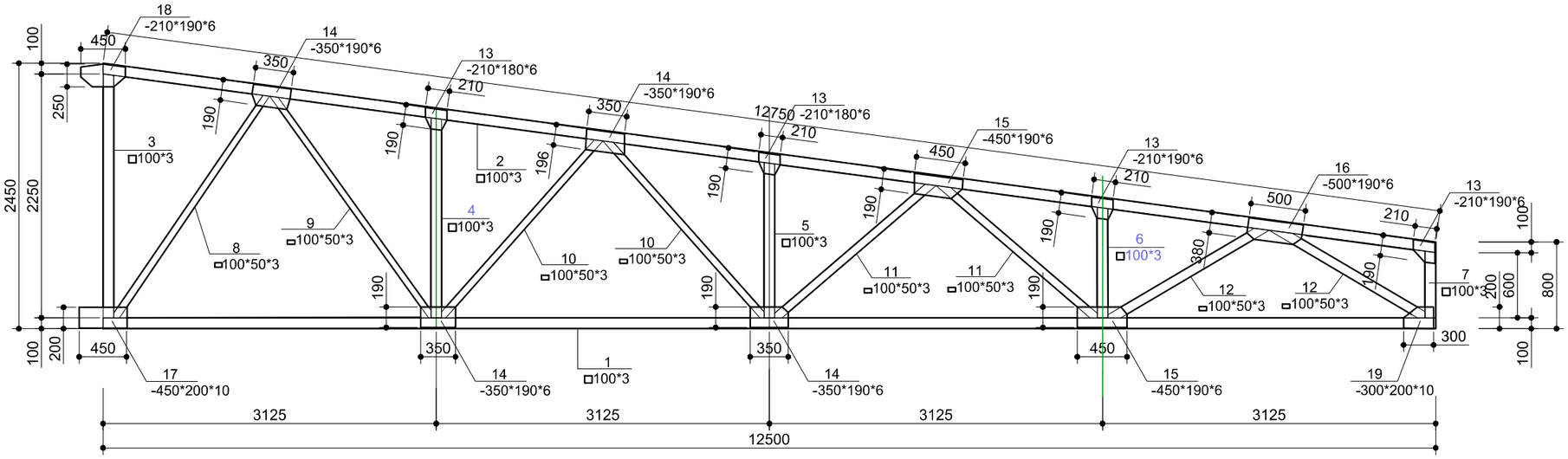

მასალების სპეციფიკაცია

პოზ	აღნიშვნა	სიგრძე მმ	რაოდ	წონა კგ.	შენიშვნა
	ლითონის ფერმა				
	ფ-1		7	501.8კგ	
1.	□ 100*100*3	12500	1	117.7	117.7კგ
2	□ 100*100*3	12750	1	120.1	120.1კგ
3	□ 100*100*3	2250	1	21.2	21.2კგ
4.	□ 100*100*3	1840	1	17.3	17.3კგ
5.	□ 100*100*3	1430	1	13.4	13.4კგ
6.	□ 100*100*3	1020	1	9.61	9.61კგ
7.	□ 100*100*3	600	1	5.65	5.65კგ
8.	□ 100*50*3	2490	1	17.6	17.6კგ
9.	□ 100*50*3	2515	1	17.8	17.8კგ
10.	□ 100*50*3	2185	2	16.8	33.6კგ
11.	□ 100*50*3	1870	2	14.4	28.8კგ
12.	□ 100*50*3	1600	2	11.3	22.6კგ

მასალების სპეციფიკაცია

პოზ	აღნიშვნა	სიგრძე მმ	რაოდ	წონა კგ.	შენიშვნა
	ლითონის ფერმას				
	დეტალები				
13.	-190*6	210	10	1.88	18.8კგ
14.	-190*6	350	8	3.13	25.1კგ
15.	-190*6	450	4	4.02	16.1კგ
16.	-190*6	500	2	4.47	8.95კგ
17.	-200*10	450	1	7.85	7.85კგ
18.	-250*10	450	1	9.80	9.80კგ
19.	-200*10	300	2	4,70	9.40კგ

ფორმატი ა-1	დაკვეთა №	
შენიშვნები:		
1. ნახაზზე ზომები მოცემულია მილიმეტრებში.		
ტექნიკურ-ეკონომიკური მაჩვენებლებები		

დამკვეთი:	შპს „ჯემი“
მისამართი:	მიხეილ გახოკიძის ქ. 24
	შპს "არქ ქრიატიონი"
საწყობის მოშენება-დაშენება. შეთანხმებული პროექტის ცვლილება ბლოკი B	

თანამდებობა	გვარი	ხელმოწერა	თარიღი
დირექტორი	ო. ხუხაშვილი		
ავტორი	ძ. ხუხაშვილი		
ავტორი	ზ.ტუშრაბელიძე		
კონსტრუქტ.	ძ.ნუცუბიძე		

მაშტაბი:	1:50
ტარიღი:	

ლითონის ფერმა ლფ-1, მასალების სპეციფიკაცია

სტადია	ფურცელი	ფურცლები
	კ-03	6

ფორმატი ა-1	დაკვეთა №	

შენიშვნები:

1. ნახაზზე ზომები მოცემულია მილიმეტრებში.

ლითონის ბრძივი ფერმა ლგფ-1
მ-1:50

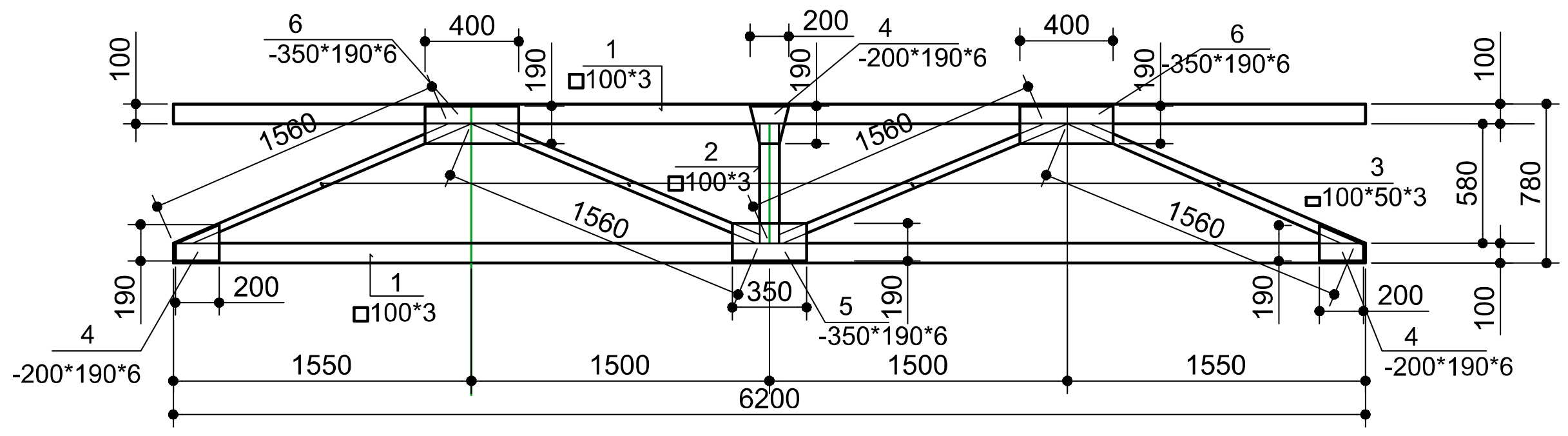

ლითონის ბრძივი ფერმა ლგფ-2
მ-1:50

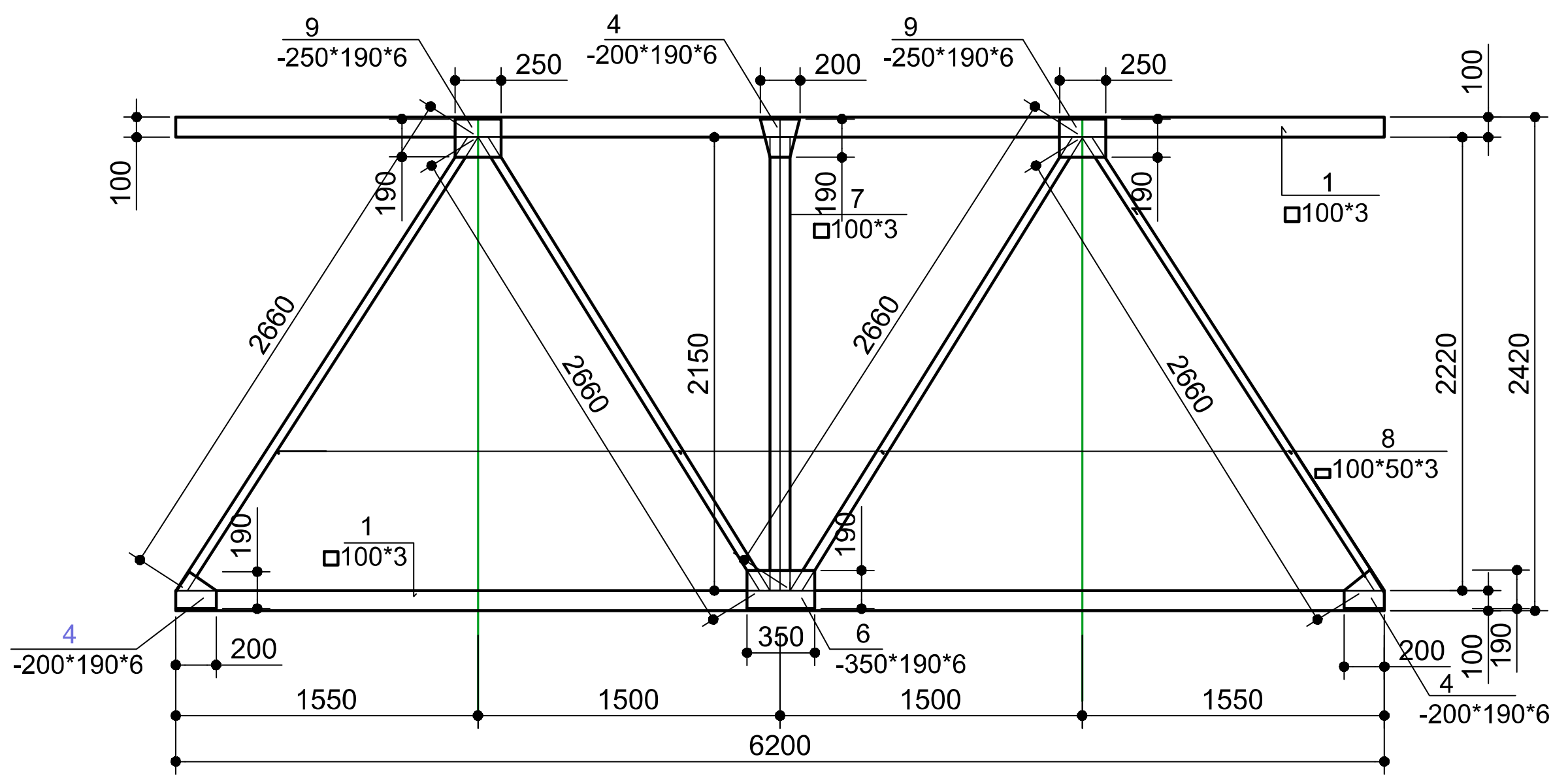

მასალების სპეციფიკაცია

პოზ	აღნიშვნა	სიგრძე მმ	რაოდ	წონა კგ.	შენიშვნა
	ლითნის კონსტრუქციები				
ლს-1	სვეტი □ 200*200*5	4000	14	125.6	1758.4კგ
ლფ-1	ფერმა 12.2-მ	12200	7	501.8	4516.2კგ
ლგფ-1	განივი ფერმა 6.3მ	6300	6	192.2	2306.4კგ
ლგფ-2	განივი ფერმა 6.3მ	6300	6	233.3	1399.8კგ
ლსკ-1	სვეტების კავშირი 6.3მ	6300	4	111.2	444.8კგ
ლჰკ-1	ჰორიზონტ. კავშირი 6.3მ	6300	16	4195.2	4195.2კგ
ლძ-1	ძელები ▯ 100*50*3	680.0გმ	გმ	4804.2	4804.2კგ
ფ-1	შეფიცვრა 4სმ	10.0	მ3		
სახ-1	სახურული რკინა	500.0	მ2		
	ლითონის ბრძივი ფერმა ლგფ-1		6	192.2კგ	
1.	□ 100*100*3	5900	2	55.6	111.2კგ
2	□ 100*100*3	570	1	5.65	5.65კგ
3	▯ 100*50*3	1560	4	11.0	44.0კგ
4	-190*6	200	6	1.8	10.8კგ
5.	-190*6	350	2	3.13	6.24კგ
6.	-190*6	400	4	3.60	14.4კგ
	ლითონის ბრძივი ფერმა ლგფ-2		6	233.3კგ	
1.	□ 100*100*3	5900	2	55.6	111.2კგ
7.	□ 100*100*3	2220	1	20.9	20.9კგ
8.	▯ 100*50*3	2660	4	18.8	75.2კგ
4	-190*100*6	200	6	1.8	10.8კგ
6.	-190*100*6	350	2	3.13	6.24კგ
9.	-190*100*6	250	4	2.23	8.95კგ

ტექნიკურ-ეკონომიკური მაჩვენებლები

დამკვეთი: შპს „ჯემი“

მისამართი: მიხეილ გახოკიძის ქ. 24

შპს "არქ ქრიატიონი"

სასტუმროს მიშენება-დაშენება.
შეთანხმებული პროექტის ცვლილება
ბლოკი B

თანამდებობა	გვარი	ხელმოწერა	თარიღი
დირექტორი	ო. ხუხაშვილი		
ავტორი	ქ. ხუხაშვილი		
ავტორი	ზ.ტურაბელიძე		
კონსტრუქტ.	ქ.ნუცუბიძე		

მასშტაბი:	1:50	ლითონის ბრძივი ფერმები ლგფ-1,ლგფ-2 მასალების სპეციფიკაცია
თარიღი:		

სტადია	ფურცელი	ფურცლები
	კ-04	6

ლითონის ჰორიზონტალური კავშირი ლჰკ-1
მ-1:50

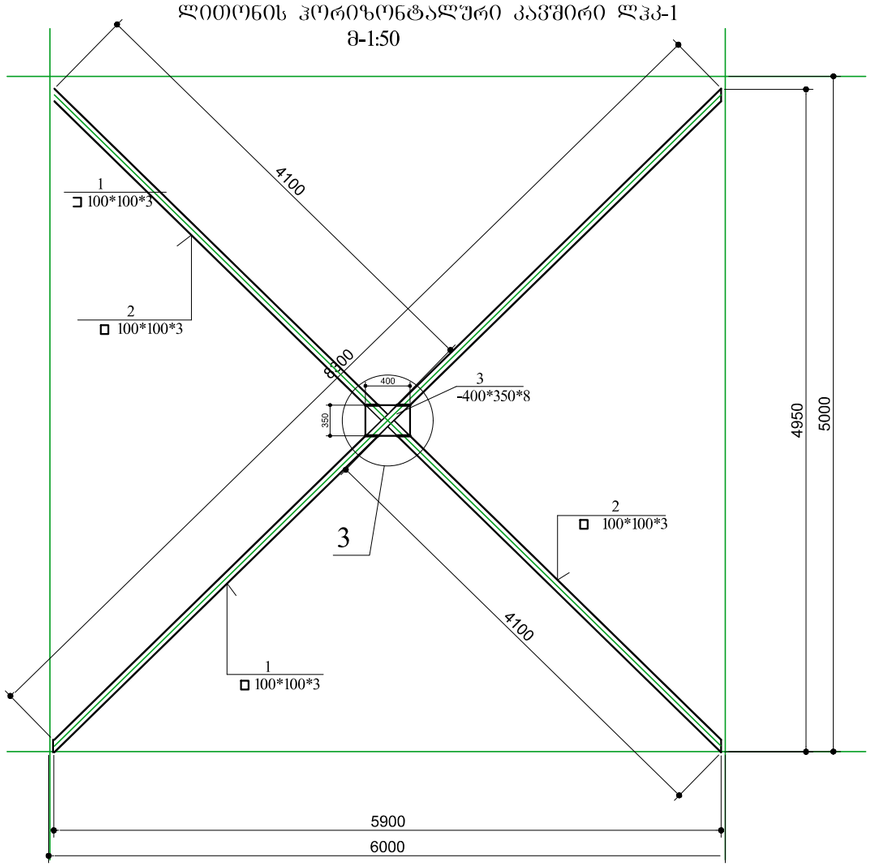

მასალების სპეციფიკაცია

პოზ	აღნიშვნა	სიგრძე მმ	რაოდ	წონა კგ.	შენიშვნა
	ვერტიკალური კავშირები ლსკ-1		4	111.2კგ	
1.	□ 100*100*3	6900	1	65.0	65.0კგ
2	□ 100*100*3	3400	2	32.0	32.0კგ
3	-250*6	350	2	4.12	8.24კგ
4	⊥ 50*5	350	8	0.75	6.0კგ
	ჰორიზონტალური კავშირები ლჰკ-1		24	174.8კგ	
1	□ 100*100*3	8300	1	78.2	78.2კგ
2.	□ 100*100*3	4200	1	39.5	79.0კგ
3.	-350*6	400	2	8.8	17.6კგ

კვანძი-1
მ-1-25

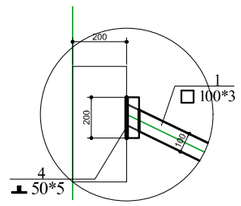

კვანძი-2
მ-1-25

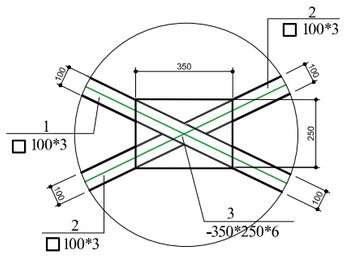

კვანძი-3
მ-1-25

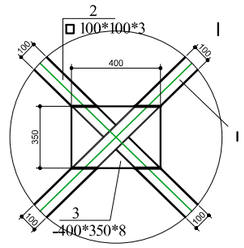

ლითონის ვერტიკალური კავშირი ლვკ-1
მ-1:50

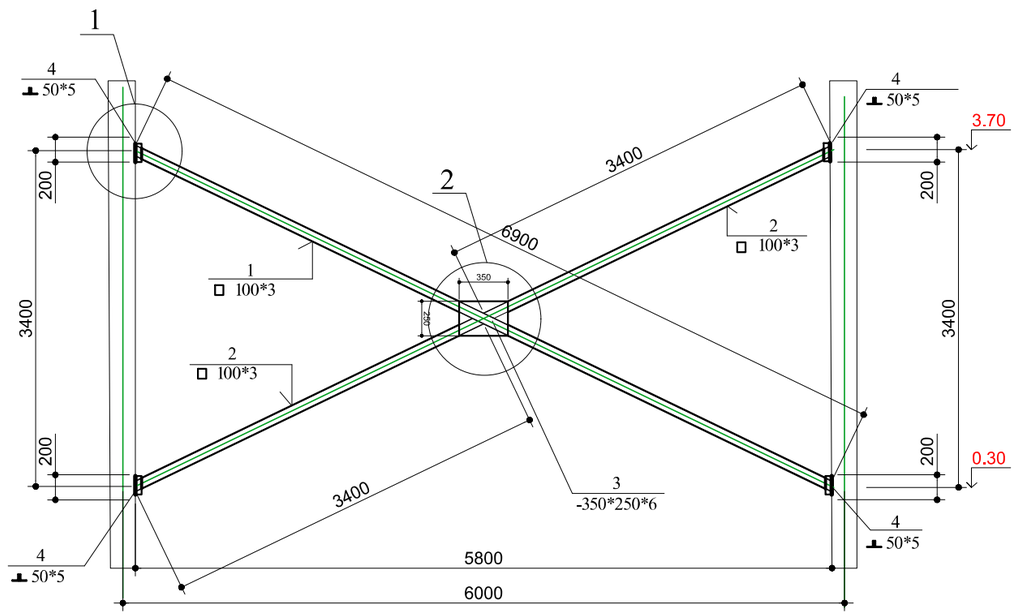

ფორმატი ა-1	დაკვეთა №	

შენიშვნები:

1. ნახაზზე ზომები მოცემულია მილიმეტრებში.

ტექნიკურ-ეკონომიკური მაჩვენებლებები

დამკვეთი: შპს „ჯემი“

მისამართი: მიხეილ გახოკიძის ქ. 24

შპს "არქ ძრიატიონი"

საყოფაბის მოშენება-დაშენება.
შეთანხმებული პროექტის ცვლილება
ბლოკი B

თანამდებობა	გვარი	ხელმოწერა	თარიღი
დირექტორი	ო. ხუხაშვილი		
ავტორი	ქ. ხუხაშვილი		
ავტორი	ზ.ტურაბელიძე		
კონსტრუქტ.	ქ.ნუცუბიძე		

მაშტაბი:	1:50.25
თარიღი:	

ლითონის ვერტიკალური ლვკ-1 და ჰორიზონტალური ლჰკ-1 კავშირები მასალების სპეციფიკაცია

სტადია	ფურცელი	ფურცლები
	კ-05	6

ლითონის სვეტების, ფერმების შეერთების სამონტაჟო კვანძი მ-1:25

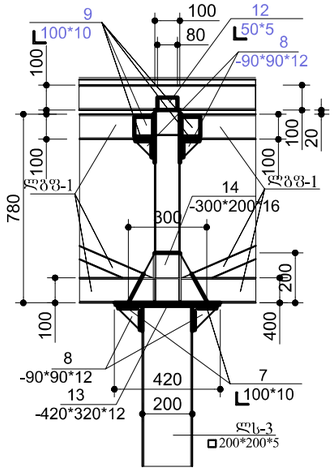

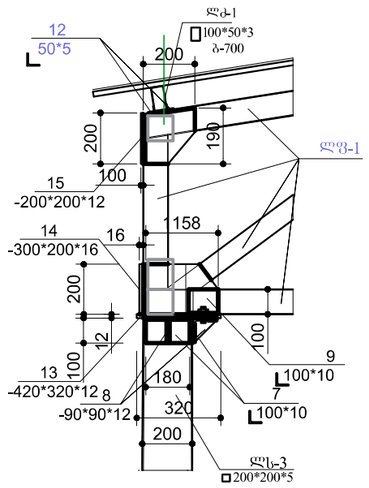

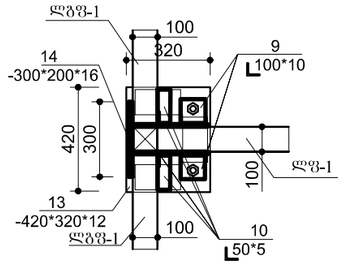

ლითონის სვეტების სამონტაჟო კვანძი მ-1:25

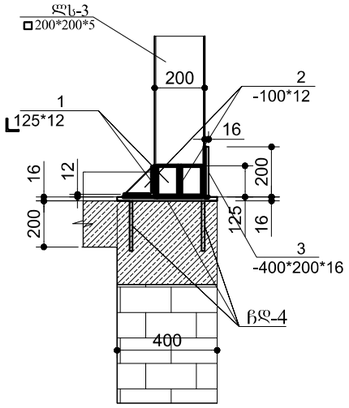

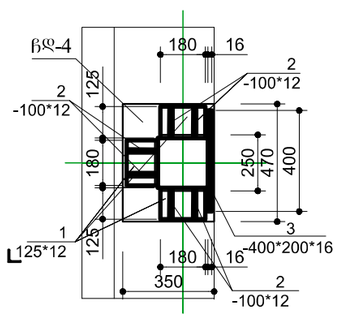

მასალების სპეციფიკაცია

პოზ	აღნიშვნა	სიგრძე მმ	რაოდ	წონა კგ.	შენიშვნა
	ლითონის კონსტრუქციები				
1	∟ 125*125*12	180	42	4.20	176.4კგ
2	◿ -100*100*12	100	82	0.47	39.5კგ
3	▱ -400*200*16	400	14	10.0	140.0კგ
7	∟ 100*100*10	180	42	2.72	114.2კგ
8	◿ -90*90*12	90	42	0.38	15.9კგ
9	∟ 100*100*10	100	28	1.51	36.24კგ
10	∟ 50*50*5	150	56	0.6	33.6კგ
12	∟ 50*50*5	80	252	0.3	75.6კგ
13	-420*320*12	420	14	12.7	177.3კგ
14	▱ -300*200*16	300	14	7.54	105.5კგ
15	-200*200*12	200	14	3.77	52.75კგ
	ჩასატანებელი დეტალი ჩდ-1		14		
5.	-470*350*16	470	1	20.7	20.7კგ
4.	Ø18AIII	160	6	0.26	1.56კგ

ჩასატანებელი დეტალი ჩდ-1 მ-1:25

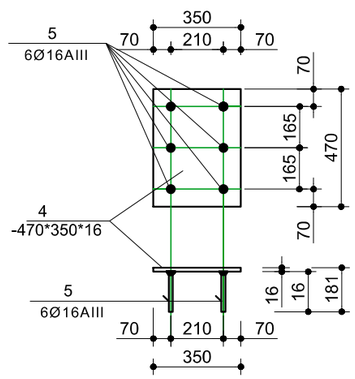

ფორმატი ა-1 | დაკვეთა №

შენიშვნები:

1. ნახაზზე ზომები მოცემულია მილიმეტრებში.

ტექნიკურ-ეკონომიკური მაჩვენებლები

დამკვეთი: შპს „ჯემი“

მისამართი: მიხეილ გახოკიძის ქ. 24

შპს "არქ ქრიატიონი"

საწყობის მოშენება-დაშენება.
შეთანხმებული პროექტის ცვლილება
ბლოკი B

თანამდებობა	გვარი	ხელმოწერა	თარიღი
დირექტორი	ო. ხუხაშვილი		
ავტორი	ქ. ხუხაშვილი		
ავტორი	ზ.ტურაბელიძე		
კონსტრუქტ.	ქ.ნუცუბიძე		

მაშტაბი:	1:50
ტარიღი:	

ლითონის ფერმების ჩამაბრების კვანძები. ჩასატანებელი დეტალი მასალების სპეციფიკაცია

სტადია	ფურცელი	ფურცლები
	კ-06	6

შ.პ.ს. საპროექტო,
არქიტექტურულ–დიზაინერული სტუდია
„ბაზისი XXI“ (ID 202235296)
საქართველო. თბილისი.
დავით აღმაშენებლის გამზ. №63-ა
ტელ. (+995 595) 27 21 27
e-mail: bazisi_xxi@yahoo.com
№ 42/22

L.T.D. projecting,
architect-design studio
„BAZISI XXI“ (ID 202235296)
63a Agmashenebeli av.
Tbilisi. Georgia
mob. (+995 595) 27 21 27
e-mail: bazisi_xxi@yahoo.com
„28“ თებერვალი 2022წ

საექსპერტო შეფასება (დასკვნა)

ქალაქი თბილისი, მიხეილ გახოკიძის ქუჩა, №24, შ.პ.ს. „ჯემი“-ს (ID: 431166784) საკუთრების მიწის ნაკვეთზე, საკადასტრო კოდი № 01.19.19.004.076 მდებარე სასწყობე შენობების №1/1 და №2/1 რეკონსტრუქციის (მიშენება-დაშენებით) კორექტირებული პროექტის კონსტრუქციულ ნაწილზე.

ექსპერტიზაზე განსახილველად წარმოდგენილია: ქალაქი თბილისი, მიხეილ გახოკიძის ქუჩა, №24, შ.პ.ს. „ჯემი“-ს (ID: 431166784) საკუთრების მიწის ნაკვეთზე, საკადასტრო კოდი № 01.19.19.004.076 მდებარე სასწყობე შენობების №1/1-ის და №2/1-ის რეკონსტრუქციის (მიშენება-დაშენებით) კორექტირებული პროექტის:

1. კონსტრუქციული ნაწილი, ელექტრონული ვერსიის სახით;
2. არქიტექტურული ნაწილი, ელექტრონული ვერსიის სახით;
3. სამშენებლო მოედნის ტოპოგადაღება და გეოლოგიური კვლევა-ძიების მასალები;
4. კონსტრუქციული ნაწილის ანგარიშები, შესრულებული პროგრამული კომპლექსის „Lira-sapr“-ის საშუალებით, ელექტრონული ვერსიის სახით.

დამკვეთი:	შ.პ.ს. „ჯემი“ (ID: 431166784)
პრ. მთ. არქიტექტორი:	ოთარ ხუხაშვილი
პრ. მთ. კონსტრუქტორი:	ქეთევან ნუცუბიძე
ექსპერტი-კონსტრუქტორი:	ვახტანგ ჯაფარიძე, შ.პ.ს. „ბაზისი XXI“

სამშენებლო მოედანი ხასიათდება შემდეგი გეოფიზიკური და კლიმატური მონაცემებით:
- სეისმურობა 8 ბალი (MSK 64 სკალის მიხედვით, ქალაქი თბილისი მიეკუთვნება 8 ბალიანი სეისმურობის ზონას, ჰორიზონტალური აჩქარება A=0.17g)
- ქარის ნორმატიული დაწნევა 85კგძ/მ^2;
- თოვლის საფარის ნორმატიული დატვირთვა 50 კგძ/მ^2;
- საინჟინრო-გეოლოგიური დასკვნის საფუძველზე, საძირკვლების ფუძედ მიღებულია თიხნარი გრუნტი, თაბაშირის ჩანართებით, პირობითი საანგარიშო წინაღობით კუმშვაზე წყალგაჯერებულ მდგომარეობაში: R_o=2,0კგძ/სმ^2.

წარმოდგენილი პროექტით გათვალისწინებულია ქ. თბილისში, მიხეილ გახოკიძის ქუჩა, №24, შ.პ.ს. „ჯემი“-ს საკუთრების მიწის ნაკვეთზე, ს.კ. № 01.19.19.004.076 მდებარე სასწყობე შენობების №1/1-ის და №2/1-ის რეკონსტრუქცია (მიშენება-დაშენებით).

ადრე შეთანხმებული პროექტით გათვალისწინებული იყო:

– არსებულ სასწყობე შენობა №2/1-ზე (ბლოკი „A“) დასავლეთის მხრიდან ერთსართულიანი მიშენება; აღმოსავლეთის მხრიდან ლიფტის და II სართულზე ასასვლელი კიბის უჯრედის მიშენება ლითონის კარკასში; შენობა №2/1-ზე მსუბუქი ტიპის II სართულის დაშენება ლითონის კარკასში.

– არსებულ სასწყობე შენობა №1/1-ზე (ბლოკი „B“) ჩრდილოეთის და დასავლეთის მხრიდან ერთსართულიანი მიშენება და საერთო სახურავის მოწყობა.

ადრე შეთანხმებულ პროექტთან მიმართებაში, კორექტირების შედეგად გათვალისწინებულია შემდეგი:

– არსებულ სასწყობე შენობა №2/1-ზე (ბლოკი „A“) დასავლეთის მხრიდან არსებულ ერსართულიან მიშენებაზე, რომელიც შეთანხმებული პროექტის მიხედვით არის აშენებული, მსუბუქი ტიპის II სართულის დაშენება ლითონის კარკასში; აღმოსავლეთის მხრიდან ლიფტის და II სართულზე ასასვლელი კიბის უჯრედის მიშენება ლითონის კარკასში და ერთსართულიანი ღია ფარდულის მიშენება ლითონის კარკასში; შენობა №2/1-ზე მსუბუქი ტიპის II სართულის დაშენება ლითონის კარკასში; დასავლეთის მხრიდან დაშენების და შენობა №2/1-ზე დაშენების ერთ სახურავში გაერთიანება.

არსებულ სასწყობე შენობა №2/1-ზე და დასავლეთის მხრიდან არსებულ ერსართულიან მიშენებაზე უნებართვოდ დაწყებული დაშენებები ლითონის კარკასში უნდა დაიშალოს და მოეწყოს კორექტირებული პროექტის შესაბამისად.

– არსებულ სასწყობე შენობა №1/1-ზე (ბლოკი „B“) ჩრდილოეთის და დასავლეთის მხრიდან ორსართულიანი მიშენება რკ/ბეტონის კარკასში; სამხრეთის მხრიდან ღია, ერთსართულიანი ფარდულის მიშენება ლითონის კარკასში;

<u>ბლოკი „A“</u>

არსებული სასწყობე შენობა №2/1 წარმოადგენს მართკუთხედის ფორმის ნაგებობას, გაბარიტული ზომებით: 12,40X36,50მ. შენობა №2/1 ერთსართულიანია (ერთი მიწისზედა სართულით, სარდაფის გარეშე). სართულის სიმაღლე შედგენს: 4,20მ. შენობა №2/1-ზე და დასავლეთის მხრიდან არსებული ერსართულიანი მიშენება გეგმაში ტრაპეციის ფორმისაა, მაქსიმალური გაბარიტული ზომებით: 12,30X36,50მ. სართულის სიმაღლე შედგენს: 4,20მ. პროექტით გათვალისწინებულია ერთი სართულის დაშენება, ლითონის კარკასში, სართულის სიმაღლით 4,0მ. და აღმოსავლეთის მხრიდან ლიფტისა და II სართულზე ასასვლელი კიბის უჯრედის მიშენება ასევე ლითონის კარკასში და ერთსართულიანი ღია ფარდულის მიშენება ლითონის კარკასში, გაბარიტული ზომებით: 2,70X36,50მ; საპროექტო შენობის პირობით ნიშნულს: ±0.00-ს (შენობის I სართულის იატაკის დონეს) შეესაბამება აბსოლუტური ნიშნული: +487.00მ.

<u>ბლოკი „B“</u>

არსებული სასწყობე შენობა №1/1 წარმოადგენს მართკუთხედის ფორმის ნაგებობას, გაბარიტული ზომებით: 12,21X37,50მ. შენობა №1/1 ორსართულიანია (ერთი მიწისზედა სართულით და სარდაფის სართულით). სარდაფის სართულის სიმაღლე შედგენს: 3,10მ. I სართულის სიმაღლე შედგენს: 4,20მ. შენობა №1/1-ზე ჩრდილოეთის და დასავლეთის მხრიდან დაპროექტებულია ორსართულიანი (სარდაფის გარეშე) მიშენება რკ/ბეტონის კარკასში; სამხრეთის მხრიდან ღია, ერთსართულიანი ფარდულის მიშენება ლითონის კარკასში. მიშენება გეგმაში „Г“-ს ფორმისაა, მაქსიმალური გაბარიტული ზომებით: 24,40X52,37მ. სართულების სიმაღლე შედგენს: 3,30მ და 5,15მ. საპროექტო მიშენების

პირობით ნიშნულს: ±0.00-ს (მიშენების I სართულის იატაკის დონეს) შეესაბამება აბსოლუტური ნიშნული: +487.00მ.

ბლოკი „A“ (მიშენება-დაშენება) კონსტრუქციული ელემენტების დახასიათება

- მიშენების საძირკვლები დაპროექტებულია მონოლითური რკ/ბეტონის წერტილოვანი ტიპის სახით სვეტების ქვეშ, გაბარიტული ზომებით: 30X30X100(h)სმ; 50X50X100(h)სმ; და ფილის სახით ლიფტის თანაორმოს ქვეშ, სისქით: 20(h)სმ; საძირკვლების ქვეშ ეწყობა 10სმ სისქის ბეტონის (B7,5) მოსამზადებელი ფენა;
- ლიფტის თანაორმოს კედლები დაპროექტებულია მონოლითური რკ/ბეტონისაგან, სისქით 15სმ;
- სვეტები დაპროექტებულია მართკუთხა განივი კვეთის ფოლადის მილებისაგან: □200X200X5მმ; □150X150X5მმ; □120X120X4მმ;
- ფარდულის გადახურვის კოჭები დაპროექტებულია შველერების პროფილით: [№16 და მართკუთხა განივი კვეთის ფოლადის მილებისაგან: □120X120X4მმ;
- ფარდულის სახურავის კოჭები დაპროექტებულია მართკუთხა განივი კვეთის ფოლადის მილებისაგან: □100X50X3მმ;
- დაშენების გადახურვა დაპროექტებულია ლითონის ფერმებზე, ფერმების ზედა სარტყელი, ქვედა სარტყელი, დგარები და ირიბანები დაპროექტებულია მართკუთხა განივი კვეთის ფოლადის მილებისაგან: □100X100X3მმ; □100X50X3მმ;
- სახურავის გრძივი კოჭები დაპროექტებულია მართკუთხა განივი კვეთის ფოლადის მილებისაგან: □100X50X3მმ;
- ვერტიკალური და ჰორიზონტალური კავშირები დაპროექტებულია მართკუთხა განივი კვეთის ფოლადის მილებისაგან: □100X100X3მმ;
- კიბის უჯრედი დაპროექტებულია ფურცლოვანი ფოლადის საფეხურებით, რომელიც მოწყობილია კუთხოვანებზე L50X5მმ, კიბის კოსოურები დაპროექტებულია შველერების პროფილის [№16 კოჭებზე;
- კედლები და სახურავის ბურული დაპროექტებულია „სენდვიჩი„-ს ტიპის პანელებით;

საპროექტო მიშენება და დაშენება კონსტრუქციული სქემის მიხედვით, ლითონის კარკასული ტიპისაა.

ბლოკი „B“ (მიშენების) კონსტრუქციული ელემენტების დახასიათება

- საძირკვლები დაპროექტებულია მონოლითური რკ/ბეტონის წერტილოვანი ტიპის სახით სვეტების ქვეშ, გაბარიტული ზომებით: 200X200X60(h)სმ; 180X180X60(h)სმ; 160X160X60(h)სმ; 140X140X60(h)სმ; 190X190X60(h)სმ; 140X100X60(h)სმ; 100X100X60(h)სმ; და ლენტური ტიპის სახით კედლების ქვეშ, განივი კვეთებით: 100X60(h)სმ; 60X60(h)სმ; საძირკვლების ქვეშ ეწყობა 10სმ სისქის ბეტონის (B7,5) მოსამზადებელი ფენა;
- სარდაფში ჩასასვლელის აღსადგენი კედლები დაპროექტებულია მონოლითური რკ/ბეტონისაგან, სისქით 20სმ;
- ცოკოლის კედლები დაპროექტებულია მონოლითური რკ/ბეტონისაგან, სისქით 30სმ;
- I სართულის იატაკის ფილა დაპროექტებულია მონოლითური რკ/ბეტონისაგან, სისქით 10სმ, დატკეპნილი ღორღის ბალიშზე;
- სვეტები დაპროექტებულია მონოლითური რკ/ბეტონისაგან მართკუთხა განივი კვეთებით: 40X40სმ, სახურავის პარაპეტის ნაწილში განივი კვეთებით: 20X20სმ;
- რიგელები დაპროექტებულია მონოლითური რკ/ბეტონისაგან, მართკუთხა განივი

კვეთებით: 400X500(h)მმ; 400X400(h)მმ;

- სართულშუა გადახურვები დაპროექტებულია მონოლითური რკ/ბეტონის კოჭოვანი ფილის სახით, სისქით 20სმ;
- კიბის უჯრედი დაპროექტებულია მონოლითური რკ/ბეტონისაგან;
- კარკასის შემავსებელი კედლები დაპროექტებულია წვრილი ბლოკის წყობით;

საპროექტო მიშენება კონსტრუქციული სქემის მიხედვით, მონოლითური რკ/ბეტონის კარკასული ტიპისაა. მონოლითური რკ/ბეტონის კონსტრუქციებში ბეტონის საპროექტო კლასი შეადგენს: B25; არმატურების საპროექტო კლასი რკ/ბეტონის მზიდ კონსტრუქციებში: A-III და A-I.

კორექტირებულ პროექტს თან ერთვის შენობების ძირითადი მზიდი კონსტრუქციული სისტემის სივრცული ანგარიშის შედეგები, ელექტრონული ვერსიის სახით, შესრულებული პროგრამული კომპლექსის „Lira-sapr“-ის საშუალებით.

საპროექტო ნაგებობების მზიდი კონსტრუქციების გეომეტრიული ზომები, პროფილები, ბეტონის კლასი და არმირება დაპროექტებულია შენობების მზიდი კონსტრუქციული სისტემის სივრცული ანგარიშის შედეგების მიხედვით.

დასკვნა:

ქალაქი თბილისი, მიხეილ გახოკიძის ქუჩა, №24, შ.პ.ს. „ჯემი“-ს (ID: 431166784) საკუთრების მიწის ნაკვეთზე, საკადასტრო კოდი № 01.19.19.004.076 მდებარე სასწყობე შენობების №1/1-ის (ბლოკი „B“) და №2/1-ის (ბლოკი „A“) რეკონსტრუქციის (მიშენება-დაშენებით) კორექტირებული პროექტის კონსტრუქციული ნაწილი დამუშავებულია საკმარისი მოცულობით, საქართველოს რესპუბლიკაში მოქმედი სამშენებლო ნორმებისა და წესების შესაბამისობაში.

პროექტის გრაფიკული ნაწილისა და შენობების ძირითადი მზიდი კონსტრუქციული სისტემის ანგარიშის შედეგების ანალიზის საფუძველზე ექსპერტიზა დადებით შეფასებას აძლევს შ.პ.ს. „ჯემი“-ს სასწყობე შენობების №1/1-ის (ბლოკი „B“) და №2/1-ის (ბლოკი „A“) რეკონსტრუქციის (მიშენება-დაშენებით) კორექტირებული პროექტის კონსტრუქციულ ნაწილს და რეკომენდაციას უწევს მას მშენებლობის ნებართვის მისაღებად.

შ.პ.ს. „ბაზისი XXI“-ის
აღმასრულებელი დირექტორი,
ექსპერტი, კონსტრუქტორი: /ვახტანგ ჯაფარიძე/

ამონაწერი მეწარმეთა და არასამეწარმეო (არაკომერციული) იურიდიული პირების რეესტრიდან

განაცხადის ნომერი: 115518
განაცხადის რეგისტრაციის ნომერი: B10105547
ამონაწერის მომზადების თარიღი: 03/09/2010 15:40:23

სუბიექტი

საფირმო სახელწოდება:	შპს ბაზისი XXI
იურიდიული მისამართი:	საქართველო, ძველი თბილისის რაიონში, აღმაშენებლის გამზირი 63ა
საიდენტიფიკაციო კოდი:	202235296
სამართლებრივი ფორმა:	შეზღუდული პასუხისმგებლობის საზოგადოება
სახელმწიფო რეგისტრაციის თარიღი:	12/12/2003
სახელმწიფო რეგისტრაციის ნომერი:	2/4-3679
მარეგისტრირებელი ორგანო:	დიდუბე-ჩუღურეთის სასამართლო
საგადასახადო ინსპექცია:	თბილისის რეგ.ცენტრი ძველი თბილისის გ-ბა

ხელმძღვანელობაზე/წარმომადგენლობაზე უფლებამოსილი პირები

- 01001003423, იოსებ ცერცვაძე, გენერალური დირექტორი, ,
- 01005021796, ვახტანგ ჯაფარიძე, , , აღმასრულებელი დირექტორი

პარტნიორები

	წილი	ანგარიშის ნომერი
01001003423, იოსებ ცერცვაძე,	100.00000000%	202235296-SH-00001

ყადაღა/აკრძალვა:

რეგისტრირებული არ არის

საგადასახადო გირავნობა/იპოთეკის უფლება:

რეგისტრირებული არ არის

დიპლომი
წარჩინებით
ИВ № 257304

ეს დიპლომი მიეცა ჯაფარიძეს ვახტანგ გივის ძეს

მასზე, რომ იგი 1980 წელს შევიდა საქართველოს პოლიტექნიკურ ინსტიტუტში

და 1985 წელს დაამთავრა [illegible] ინსტიტუტის

სრული კურსი სპეციალობით სამრეწველო და სამოქალაქო მშენებლობა

სახელმწიფო საგამოცდო კომისიის 1985 წ. „3" [illegible] დადგენილებით

მიენიჭა [illegible] ინჟინერ-მშენებლის

კვალიფიკაცია.

სახელმწიფო საგამოცდო კომისიის თავმჯდომარე

ბ. ა.

ქალაქი თბილისი 1986 წ. „29" 05

1276

ДИПЛОМ
С ОТЛИЧИЕМ
ИВ № 257304

Настоящий диплом выдан Джапаридзе Вахтангу Гивиевичу

в том, что он в 1980 году поступил в Грузинский политехнический институт им. В.И. Ленина

и в 1985 году окончил полный курс названного института

по специальности промышленное и гражданское строительство

Решением Государственной экзаменационной комиссии от [illegible] 1985 г.

присвоена квалификация инженера [illegible]

Председатель Государственной экзаменационной комиссии

Ректор

М. П. Город Тбилиси „29" 05 1986 г.

Регистрационный № 1276

Georgia IDENTITY CARD
პირადობის მოწმობა
საქართველო GEO



სახელი / FIRST NAME
ვახტანგ
VAKHTANG
გვარი / LAST NAME
ჯაფარიძე
JAPARIDZE
მოქალაქეობა / CITIZENSHIP | სქესი / SEX | პირადი No / PERSONAL No
GEO | მ / M | 01005021796
დაბადების თარიღი / DATE OF BIRTH | მოქმედების ვადა / DATE OF EXPIRY
10.06.1963 | 26.06.2026
ბარათის No / CARD No
15IC19267
ხელმოწერა / SIGNATURE

დაბადების ადგილი / PLACE OF BIRTH
თბილისი
TBILISI
გაცემის თარიღი / DATE OF ISSUE
26.06.2016
გამცემი ორგანო / ISSUING AUTHORITY
იუსტიციის სამინისტრო
MINISTRY OF JUSTICE

IDGE015IC19267501005021796<<<<
6306106M2606266GEO<<<<<<<<<<<1
JAPARIDZE<<VAKHTANG<<<<<<<<<<<

ინფორმაცია საპროექტო და საექსპერტო სამუშაოთა შესახებ

მე, ვახტანგ ჯაფარიძე, 1985 წლიდან ვეწევი საპროექტო საქმიანობას შ.პ.ს. „თბილქალაქ-პროექტ"-ში; 1997 წლიდან ვთანამშრომლობ სხვადასხვა საპროექტო და სამშენებლო ორგანიზაციებთან, სადაც ვასრულებ საპროექტო და საექსპერტო სამუშაოებს; ასევე ვეწევი სამშენებლო ობიექტების ტექნიკურ ზედამხედველობას. 2004 წლიდან ვარ შ.პ.ს. „ბაზისი XXI"-ის აღმასრულებელი დირექტორი და მთავარი კონსტრუქტორი.

ჩემი უშუალო ხელმძღვანელობით დამუშავებულია შემდეგი ობიექტები:

- მრავალბინიანი საცხოვრებელი სახლი საგარეჯოს ქ. №7-7ა;
- მრავალბინიანი საცხოვრებელი სახლი ქეთევან წამებულის გამზ. №15-17;
- მიწისძვრისაგან დაზიანებული, ქ. თბილისის მე-4 საშუალო სკოლის გამაგრების პროექტი;
- მრავალბინიანი საცხოვრებელი სახლები ალ. ყაზბეგის გამზ. №34-ში;
- 10 სართულიანი ბავშვთა სარეაბილიტაციო ცენტრის პროექტი ქ. თბილისის I კლინიკური საავადმყოფოს ტერიტორიაზე;
- ღვინის ქარხანა ყვარელის რ/ნ, სოფელ შილდაში;
- მრავალბინიანი საცხოვრებელი სახლი საბურთალოს ქ. №31;
- მრავალბინიანი საცხოვრებელი სახლი შატბერაშვილის ქ. №7 და შატბერაშვილის ქ. №9;
- მრავალბინიანი საცხოვრებელი სახლი მარუხის გმირების ქ. №11;
- მრავალბინიანი საცხოვრებელი სახლი ვ. ივერიელის ქ. №32 / საბადურის ქ. №32-32ა, №34;
- მრავალი ინდივიდუალური საცხოვრებელი სახლი.

ბოლო 5 წლის განმავლობაში ჩატარებული საექსპერტო სამუშაოები:

- ქ. გარდაბნის მუნიციპალიტეტის სოფელ მარტყოფში, სოფელ სართიჭალასა და სოფელ სააკაძეში, შ.პ.ს. „ჩირინა"-ს მეფრინველეობის კომპლექსის ტერიტორიაზე, მდებარე შენობების საერთო მდგრადობისა და ნაგებობის მზიდი კონსტრუქციების საპროექტო მონაცემებთან შესაბამისობის შესახებ; საექსპერტო შეფასებები კონსტრუქციულ ნაწილზე.
- ქ. თბილისში, შავიშვილის ქ. №1 / ქავთარაძის ქ. №19, შ.პ.ს. „მონოლით ჯგუფი"-ს მრავალბინიანი საცხოვრებელი სახლის პროექტის კონსტრუქციულ ნაწილზე.
- ქ. გურჯაანში, თავისუფლების ქუჩა № 6-ში, „სოკარ ჯორჯია პეტროლეუმ"-ის ავტოგასამართი კომპლექსის პროექტის კონსტრუქციულ ნაწილზე.
- ქ. თბილისში, დასახლება აეროდრომი, ქუჩა I, №20/ქ. თბილისი, აეროდრომის დასახლება მე-3 ქუჩა №17/ ქ. თბილისი, აეროდრომის დასახლება I ქუჩა №22, ე.ს. ამხანაგობა „იმედი 2015"-ის მრავალბინიანი საცხოვრებელი სახლის პროექტის კონსტრუქციულ ნაწილზე.
- ქ. თბილისში, ქინძმარაულის I შესახვევი №1-ში, შ.პ.ს. „უნიმედი კახეთი"-ს მიწის ნაკვეთზე მდებარე არსებული რეფერალური ჰოსპიტალის შენობის გამაგრება-გაძლიერების პროექტზე.
- ქ. რუსთავში, სექტორი-ჟ. შარტავა, მიკრო/რაიონი XXI, №16 და №22 სახლებს შორის მიმდებარე ტერიტორიაზე მრავალბინიანი საცხოვრებელი სახლის პროექტის კონსტრუქციულ ნაწილზე.
- ქალაქ თბილისში, ქუჩა უშანგი ჩხეიძის, №12-14-16 შ.პ.ს. „ბელი"-ს მრავალბინიანი საცხოვრებელი სახლის პროექტის კონსტრუქციულ ნაწილზე.
- ქ. თბილისში, შატბერაშვილის ქუჩა №74, შ.პ.ს. „სალვუს დეველოპმენტი"-ს დაბალი ინტენსივობის საცხოვრებელი სახლის კორექტირებული პროექტის კონსტრუქციულ ნაწილზე.
- ქალაქ თბილისში, ქუჩა წინანდალი №9 შ.პ.ს. „საქართველოს ეროვნული უნივერსიტეტი სეუ"-ს საგანმანათლებლო ცენტრის შენობის პროექტის კონსტრუქციულ ნაწილზე.
- ქ. თბილისში, სექტორი-სამგორი, კახეთის გზატკეცილის მე-7 კმ-ის მიმდებარე ტერიტორიაზე, შ.პ.ს. „R.I.G. GAS"-ის ნავთობბაზის ობიექტების პროექტის კონსრტუქციულ ნაწილზე
- ქ. თბილისში, ქუჩა წინანდლის, №9, (ნაკვეთი №01/107) შ.პ.ს. „კარდიოლოგიური კლინიკა გული"-ს საკუთრების მიწის ნაკვეთზე № 01.17.13.001.315 არსებული საავადმყოფოს რეკონსტრუქციის (დაშენება-გადაჯდომით) პროექტის კონსტრუქციულ ნაწილზე
- ქ. თბილისში, სექტორი-საბურთალო, დიდი დიღომი, მიკრო/რაიონი I და ფარნავაზ მეფის გამზირს შორის, შ.პ.ს. „აკა"-ს საკუთრების მიწის ნაკვეთზე №01.10.06.009.042 მრავალფუნქციური კომპლექსის შენობის პროექტის კონსტრუქციულ ნაწილზე
- ქ. თბილისში, ქუჩა ნარიმანოვი, №12, შ.პ.ს. „ემ. ჯი. ალიანსი"-ს საკუთრების მიწის ნაკვეთზე მრავალბინიანი საცხ. სახლის (ბლოკი: №1–№6) პროექტის კონსტრუქციულ ნაწილზე.

მოწოდებულ ინფორმაციას ვადასტურებ,
შ.პ.ს. „ბაზისი XXI"-ის
აღმასრულებელი დირექტორი: /ვ. ჯაფარიძე/

საქართველო. შპს "ბაზისი XXI" GEORGIA. "BAZISI XXI" LTD 202235296

შეთავაზებული სპეციალისტის ბიოგრაფიული მონაცემები

შეთავაზებული თანამდებობა	ინჟინერ-კონსტრუქტორი
ფირმის დასახელება	შ.პ.ს. „ბაზისი XXI“
გვარი, სახელი	ჯაფარიძე ვახტანგ
პირადი №	01005021796
დაბადების თარიღი	10. 06. 1963
საცხოვრებლის მისამართი	ქ. თბილისი, წყალტუბოს ქ. №20
ელ.ფოსტა	bazisi xxi@yahoo.com
საკონტაქტო ტელეფონი	595 27 21 27
პროფესია	სამრეწველო და სამოქალაქო ობიექტების ინჟინერ-მშენებელი, დამპროექტებელი
საპროექტო ორგანიზაციაში მუშაობის სტაჟი	36 წელი
ექსპერტად მუშაობის სტაჟი	21 წელი
მოვალეობის დეტალურად აღწერა	სამრეწველო და სამოქალაქო ობიექტების კონსტრუქციების გაანგარიშება- დაპროექტება
განათლება 1980-1985წწ	უმაღლესი, საქართველოს პოლიტექნიკური ინსტიტუტი, სამშენებლო ფაკულტეტი, სამრეწველო და სამოქალაქო ობიექტების ინჟინერ-მშენებელი
ძირითადი კვალიფიკაციები 1985 წლიდან დღემდე	შ.პ.ს. „თბილქალაქპროექტი“-ს წამყვანი კონსტრუქტორი, შ.პ.ს. „ბაზისი XXI“-ის მთავარი კონსტრუქტორი
დაპროექტებული ობიექტები 1985-2021წწ	მრავალი ინდივიდუალური და მრავალ-ბინიანი საცხოვრებელი სახლი, საწარმოო და საზოგადოებრივი დანიშნულების ობიექტები, შენობების აღდგენა-გამაგრების პროექტები
თარიღი	28. 02. 2022წ.

ენები	კითხვა	წერა	ლაპარაკი
ქართული	მშობლიური	მშობლიური	მშობლიური
რუსული	თავისუფლად	თავისუფლად	თავისუფლად

დადასტურება
მე, ქვემორე ხელისმომწერი ვადასტურებ, რომ წარმოდგენილი მონაცემები ზუსტად აღწერს ჩემს პიროვნებას, ჩემს გამოცდილებას და კვალიფიკაციას.

სპეციალისტი ვახტანგ ჯაფარიძე

სახელმწიფო ლიცენზია

სლს № 4127

საპროექტო-სამშენებლო საქმიანობის განხორციელებაზე

ეძლევა შპს „ბაზისი XXI“

ქ. თბილისი, დავით აღმაშენებლის № 63-ა

მასზედ, რომ მას აქვს უფლება განახორციელოს საპროექტო-სამშენებლო საქმიანობა დანართში მოცემულ სახეობებში.

ლიცენზია მოქმედებს საქართველოს ტერიტორიაზე

განსაკუთრებული პირობები

ლიცენზიის მოქმედების ვადა
ლიცენზია გაცემულია
11122004წ.

საქართველოს ეკონომიკური განვითარების
მინისტრის მოადგილე, სპეციალიზებული მუდმივმოქმედი
სალიცენზიო-სანებართვო კომისიის თავმჯდომარე ვახტანგ ლეჟავა

საქართველო, შპს „ბაზისი XXI“ GEORGIA, "BAZISI XXI" LTD 202235296

საპროექტო-სამშენებლო საქმიანობაზე
№4177 სახელმწიფო ლიცენზიის
დანართი

ჩამონათვალი

საპროექტო – სამშენებლო საქმიანობის სახეებისა,
რომელთა განხორციელების უფლება ეძლევა
შპს-ს „ბაზისი XXI“

1. *საცხოვრებელი, სამოქალაქო და საზოგადოებრივი დანიშნულების შენობა-ნაგებობების დაპროექტება (მ.შ. ტექნიკური მდგომარეობის გამოკვლევა და რეკომენდაციების დამუშავება):*
   - საცხოვრებელი შენობები:
   ბ. ხუთსართულიანი (მანსარდის ჩათვლით);
   - საზოგადოებრივი შენობები და ნაგებობები:
   ბ. ხუთ სართულამდე ან 18 მ. სიმაღლის და დახურული საშუალო სირთულის კონსტრუქციის დარბაზები.
2. *სამრეწველო, საწარმოო და სასოფლო-სამეურნეო შენობა-ნაგებობათა დაპროექტება:*
   - საწარმოო შენობა-ნაგებობები;
   - სამრეწველო ობიექტები:
   ა. მცირე სიმძლავრის.
3. *პროექტების ექსპერტიზა:*
   - საცხოვრებელი, სამოქალაქო და საზოგადოებრივი დანიშნულების შენობა-ნაგებობები.
   - საწარმოო შენობა-ნაგებობები;

გაცემულია 2004 წლის 14 დეკემბერს.

სპეციალიზებული მუდმივმოქმედი
სალიცენზიო-სანებართვო კომისიის
თავმჯდომარის მოადგილე ალბერტ ჯანელიძე

საქართველო. შპს "ბაზისი XXI" LTD 202235296 GEORGIA "BAZISI XXI"