დაგეგმარების მიზნის აღწერა

- **დაგეგმარების საფუძველი და მიზნები :**

პროექტი მიზნად ისახავს მრავალბინიანი საცხოვრებელი შენობის (საცხოვრებელი 90%, კომერციული 10% შეთანხმებული ურბანულ სამსახურთან და გრგ-ის შესაბამისად)დაგეგმარებას თანამედროვე გეგმარებითი პრინციპების შესაბამისად დადგენილი "შენობა-ნაგებობის უსაფრთხოების წესების" მიხედვით .

- **მიწის ნაკვეთის მდებარეობა, აღწერა:**

საპროექტო მიწის ნაკვეთი ფართით 2892,0 მ^2 მდებარეობს ქ. თბილისში, სოფელი დიღომი, ვეფხისტყაოსნის ქ. #20 ში (ს.კ : 01.72.14.035.963). ტერიტორია ხასიათდება საშუალო სირთულის რელიეფით 6%-მდე დახრილობით. აბსოლიტური ნიშნული ზღვის დონნიდან 468-დან 473 მდე მერყეობს.

- **პროექტის შინაარსობრივი აღწერა:**

საპროექტო შენობა არის 11 სართულიანი, -1 მიწისქვეშა დონის პარკინგით და -2 ტექნიკური სართულით, სადაც განთავსებულია წყლის ავზი და სატუმბი სისტემა). ორივე მიწისქვეშა სართულს აქვს დამოუკიდებელი შესასვლელი.-1 სართულზე ავტოსადგომების რაოდენობაა 23 ერთეული. აღნიშნულ სართულზე მოხვედრა შესაძლებელია საავტომობილო პანდუსით, რომლის დახრისკუთხე შეადგენს 10%-15.8%-10%. ხოლო შიდა მოხვედრის რადიუსი 4.5 მეტრს. -1 სართულის ტევადობა 24 მანქანაა, რასაც ემატება გარე პარკინგის 11 ადგილი. შენობის პირველ სართულზე განლაგებულია სავაჭრო ფუნქციის მქონე 3 კომერციული ფართი. ხოლო II სართულის ნაწილი დათმობილია საოფისე ფართებისთვის, დანარჩენი II სართულდან XI სართულის ჩათვლით საცხოვრებელი ფუნქციისაა, რომელთგან ყველაზე დიდი ბინის ფართი არის 77.0 კვ.მ ,ხოლო პატარის 33.1 კვ.მ. ჭერის სიმაღლე 3.0 მ .
შენობა აღჭურვილია ხანძარსაწინააღმდეგო სისტემებით და დაკმაყოფილებულია ყველა საჭირო მოთხოვნა, უსაფრთხოების წესების შესაბამისად, კერძოდ:შენობა აღჭურვილია 2 დაცული და დაუბოლავი კიბის უჯრედით. კიბის უჯრედები აღჭურვილია სახანძრო მილდგარების სისტემით.შენობის პარკინგის დონეებზე მოწყობილია ხანძარქრობისათვის საჭირო საშხეფი სისტემა.შენობაში მოწყობილია ლიფტები შესაბამისი ნორმების დაცვით, ლიფტის წინ მოწყობილია ტამბური, სადაცხდება ჰაერის განიავება. მოწყობილია ხანძრის აღმომჩენი ელექტრო დეტექტორები მოწყობილია ხანძარმედეგი კარები ნორმებით მოთხოვნილი დროის შესაბამისად.
პარკინგის სართულებზე, დერეფნებსა და კიბის უჯრედის ტამბურებში მოწყობილია ხელოვნური ვენტილაცია, რომელიც მდებარეობს ამ სართულების ჭერში, ასევე მოწყობილია პარკინგის გამწოვი შახტები. ვენტილაციის და გათბობის დანადგარები თავსდება ფგასადის წინ,აივანზე ,შესაბამისად გამოყოფილ ადგილებში, ფასადის ძირითად კედელსა და აივნის დეკორატიულ კედელს შორის. აღნიშნული დანადგარები ფასადზე არ არის ხილვადი.
სახურავის მოსაპირკეთებელ მასალად გამოყენებულია ქვაბამბა, ბეტონის მოჭიმვა, რომელიც უზრუნველყოფს შესაბამის დახრებს 2.1%მდე ყველა მიმართულებით, საბოლოოდ ჰიდროიზოლაციის პოლიურეთანნის ფენებით.
შენობაში ასევე გათვალისწინებულია მისაწვდომობის ეროვნული სტანდარტები, ყველა სივრცე მისაწვდომია შშმ პირებისთვის, დაცულია (ა) კატეგორიის ბინების რაოდენობა (ჯამში 152 ბინის 2% = 3 ა კატეგორიის ბინა) ასევე მათთვის მოწყობილია საპარკინგე ადგილები ნორმების შესაბამისად, სპეციალური მინივენის გასაჩერებელი ადგილი. კიბის უჯრედებში გამოყოფილია თავშესაფრის ზონები და ასევე გათვალისწინებულია მიწისპირა სართულთან დამაკავშირებელი პანდუსების მისაწვდომი სვლაგეზები.

- **პროექტის ძირითადი სტრუქტურული სისტემის აღწერა:**

შენობის სტრუქტურას წარმოადგენს საძირკვლის გაძლიერებული ბეტონის ფილაზე დაფუძნებული სტრუქტურული ჩარჩო, რომელიც შედგება გაძლიერებული ბეტონის სვეტებისგან, კოჭებისგან, სართულშუა გადახურვის ფილებისგან და სახურავის ფილისგან. კიბის უჯრედს გვერდებზე და შუაში მთელ სიმაღლეზე უწყვეტად მიუყვება ასევე გაძლიერებული ბეტონის დიაფრაგმები.
კიბის სტრუქტურა შედგება გაძლიერებული ბეტონისგან.

- **დაგეგმარებისთვის გამოყენებული კანონმდებლობის აღწერა:**

საცხოვრებელი სახლისა და საპროექტო მიწის ნაკვეთის დაგეგმარებისთვის გამოყენებულია საქართველოს მთავრობის დადგენილება #41, 2017 წ. 28 იანვარი, ტექნიკური რეგლამენტი" შენობა-ნაგებობების უსაფრთხოების წესები".საქართველოს მთავრობის დადგენილება # 498, 2017 წ . 20 ნოემბერი, # 41 -ში შეტანილი ცვლილების მიხედვით

ფორმატი	A-3	დაჯვეთა№	

შენიშვნები:

1.ნახაზზე ზომები მოცემულია მილიმეტრებში

2. ნახაზის ყველა ცვლილება მშენებლობისას შეთანხმებული უნდა იყოს პროექტის ავტორთან.

ტექნიკურ-ეკონომიური მაჩვენებლები:

პირობითი ნიშნები:

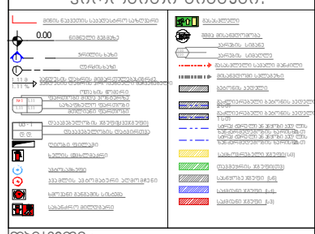

დამკვეთი :

პროექტის მისამართი :

ქ. თბილისი, დიდი დიღომი,ვეფხისტყაოსნის ქ#20

პროექტის ფუნქცია :

მრავალფუნქციური კომპლექსი/შენობა, მრავალბინიანი საცხოვრებელი სახლ (კომერციული,საცხოვრებელი)

პრემ ანის :	
სანდ. კოდი:	
იურ. მისამართი:	

თანამდებობა	გვარი	ხელმოწერა
დირექტორი	ვ. ცაცა აჯა	
ავტორი	ნ. ბერიძე	
ავტორი	ო.თუხარელი	

მასშტაბი	1:200
თარიღი	2021

სტადია	ფურცელი	ფურცლები
პროექტი	A-3	

מקרא סימונים כללי

- מפלס קרקע סופי
- מפלס קרקע קיים
- גבול מגרש
- גבול מגרש (מספר מגרש)
- גבול מגרש (מספר מגרש) מספר חלקה
- גבול מגרש מספר חלקה
- גבול מגרש מספר חלקה מספר גוש
- גבול מגרש מספר חלקה מספר גוש מספר תב"ע
- גבול מגרש מספר חלקה מספר גוש מספר תב"ע מספר תכנית
- גבול מגרש מספר חלקה מספר גוש מספר תב"ע מספר תכנית מספר שלב
- גבול מגרש מספר חלקה מספר גוש מספר תב"ע מספר תכנית מספר שלב מספר תת שלב
- גבול מגרש מספר חלקה מספר גוש מספר תב"ע מספר תכנית מספר שלב מספר תת שלב מספר תת תת שלב
- גבול מגרש מספר חלקה מספר גוש מספר תב"ע מספר תכנית מספר שלב מספר תת שלב מספר תת תת שלב מספר תת תת תת שלב
- גבול מגרש מספר חלקה מספר גוש מספר תב"ע מספר תכנית מספר שלב מספר תת שלב מספר תת תת שלב מספר תת תת תת שלב מספר תת תת תת תת שלב
- גבול מגרש מספר חלקה מספר גוש מספר תב"ע מספר תכנית מספר שלב מספר תת שלב מספר תת תת שלב מספר תת תת תת שלב מספר תת תת תת תת שלב מספר תת תת תת תת תת שלב
- גבול מגרש מספר חלקה מספר גוש מספר תב"ע מספר תכנית מספר שלב מספר תת שלב מספר תת תת שלב מספר תת תת תת שלב מספר תת תת תת תת שלב מספר תת תת תת תת תת שלב מספר תת

ბეთლემი წმინდა ნინოს სახელობის ტაძრის ეზოში ქვაფენილის მოწყობა, ხიდის მშენებლობა და ტერიტორიის კეთილმოწყობა

ბეთლემის წმინდა ნინოს სახელობის ტაძრის ეზოში ქვაფენილის მოწყობა, ხიდის მშენებლობა და ტერიტორიის კეთილმოწყობა - ტერიტორიის ვერტიკალური დაგეგმარების ნიშნული

ნაგებობის ტერიტორიის ვერტიკალური დაგეგმარების ნიშნული	+1.20
ნაგებობის ტერიტორიის ვერტიკალური დაგეგმარების ნიშნული	+0.00

ბეთლემის წმინდა ნინოს სახელობის ტაძრის ეზოში ქვაფენილის მოწყობა და ხიდის მშენებლობა - ტერიტორიის ვერტიკალური დაგეგმარების ნიშნული

ნაგებობის ტერიტორიის ვერტიკალური დაგეგმარების ნიშნული	+1.20
ნაგებობის ტერიტორიის ვერტიკალური დაგეგმარების ნიშნული	+0.00

ბეთლემის წმინდა ნინოს სახელობის ტაძრის ეზოში ქვაფენილის მოწყობა და ხიდის მშენებლობა - ტერიტორიის ვერტიკალური დაგეგმარების ნიშნული

ნაგებობის ტერიტორიის ვერტიკალური დაგეგმარების ნიშნული											
ნაგებობის ტერიტორიის ვერტიკალური დაგეგმარების ნიშნული			ქვაფენილის ზედაპირი								
			ჩათვლით								
			ხიდის მშენებლობის ნიშნული

-1 ևսհՈՄՅՂՂՈև -3.00 ճՈՅճՅՂՂՏՅ
ՀՂՂՈՅՈՅՂՂՈՄՂՂՈՂ ՀՂ ևՈՂճՈՅՂևՂՅՂՀՈՅՂՂՈՄ ևՂ ևՈՂճՈՅՂևՂՅՂՀՈՅՂՂՈՄ
ևՈՄճՈՅՈՅՂՈև ճՈՅճՅ

	ՀՂՂՈՅՈՅՂՂՈՄՂՂՈՂ ՀՂ ևՈՂճՈՅՂևՂՅՂՀՈՅՂՂՈՄ	ՀՂՂՈՅՈՅՂՂՈՄՂՂՈՂ ՀՂ ևՈՂճՈՅՂևՂՅՂՀՈՅՂՂՈՄ	ևՂՂՈՅՂՂՈՄՂՂՈՂ ՀՂ ևՈՂճՈՅՂևՂՅՂՀՈՅՂՂՈՄ	ևՂՂՈՅՂՂՈՄՂՂՈՂ ՀՂ ևՈՂճՈՅՂևՂՅՂՀՈՅՂՂՈՄ	ևՂՂՈՅՂՂՈՄՂՂՈՂ ՀՂ ևՈՂճՈՅՂևՂՅՂՀՈՅՂՂՈՄ	ևՂՂՈՅՂՂՈՄՂՂՈՂ ՀՂ ևՈՂճՈՅՂևՂՅՂՀՈՅՂՂՈՄ
ճՈՅճՅՂՂՏՅ ևՂ	ևՂ	1	2	1 ե. 82 Կ.ճ.	1 ե.	90 Կ.ճ.
ևՈՂճՈՅՂևՂՅՂՀՈՅՂՂՈՄ	ևՂ	1		1 ե. 82 Կ.ճ.	1 ե.	90 Կ.ճ.
ևՂՂՈՅՂՂՈՄՂՂՈՂ ՀՂ ևՈՂճՈՅՂևՂՅՂՀՈՅՂՂՈՄ	ևՂ	1		1 ե. 82 Կ.ճ.	1 ե.	90 Կ.ճ.

ևՂճՅՅՂՀՈՄ ևՂ ևՈՂճՈՅՂևՂՅՂՀՈՅՂՂՈՄ ՀՂՂՈՅՈՅՂՂՈՄՂՂՈՂ ՀՂ ևՈՂճՈՅՂևՂՅՂՀՈՅՂՂՈՄ ևՂ

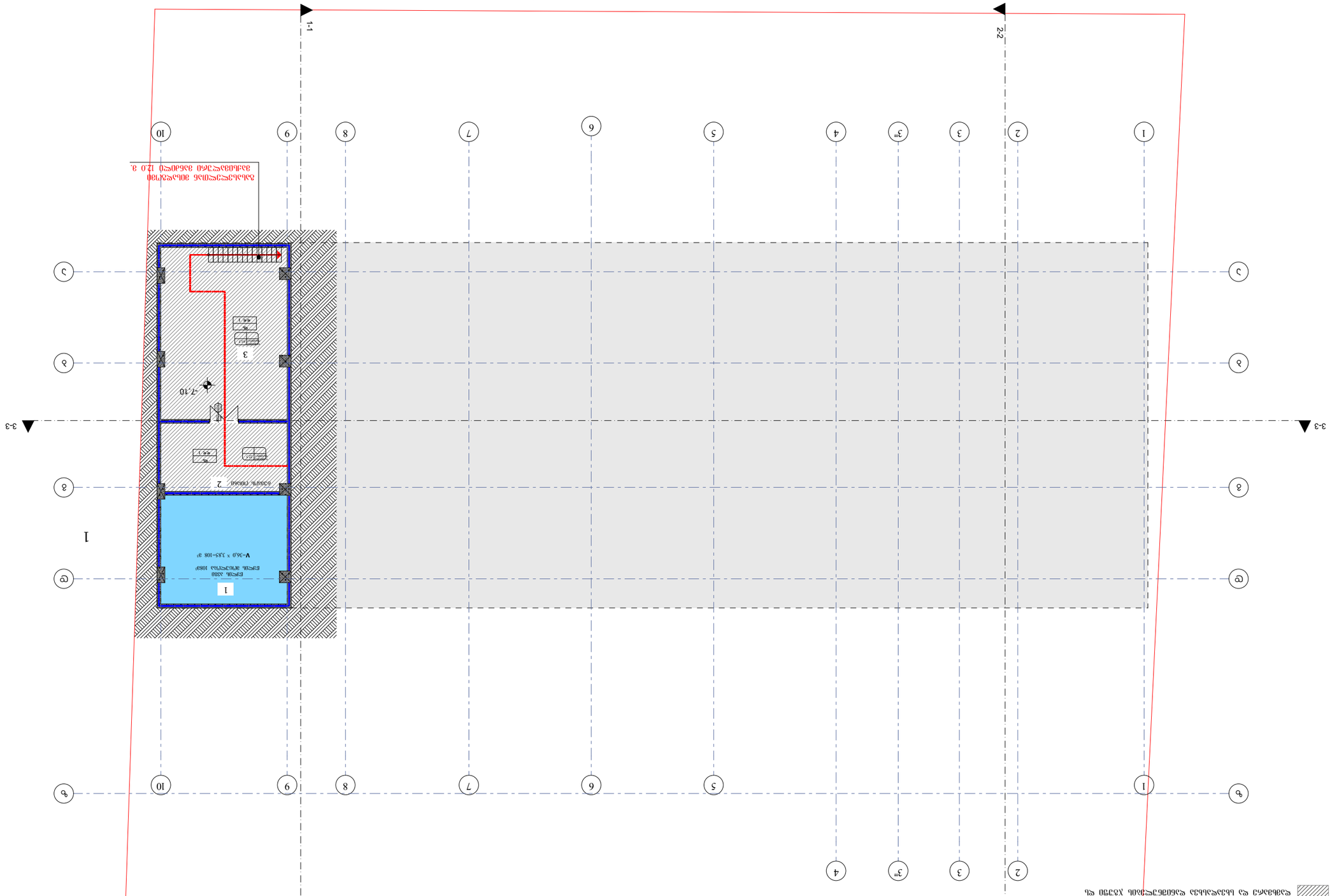
1-1
2-2
3-3
1
2
3
3"
4
5
6
7
8
9
10
ճՈՅճՅՂՂՏՅ ևՈՂճՈՅՂևՂՅՂՀՈՅՂՂՈՄ ևՂ

-1 цокольный этаж -3.00 блок 3 секция
Конфигурация и планировка машиномест подземной автостоянки

№	Наименование	Количество машиномест, шт.	Площадь машиномест, м²	Площадь помещений, м²
1	Б/г-2	43	2 п. 82 тип. 1 п. 82 тип.	4 п. 90 тип. 1 п. 90 тип.
	Итого:	44		

Планировка машиномест подземной автостоянки Б/г-2.

Конфигурация и планировка подземной автостоянки

1-1

2-2

3-3

Въезд/выезд

Пожарный проезд

Пандус

Уклон 10,00 %

Уклон 15,00 %

Уклон 15,00 %

Уклон 10,00 %

Въезд/выезд

Пожарный проезд

Пандус

Въезд/выезд

Пожарный проезд

Пандус

Въезд/выезд

Пожарный проезд

Пандус

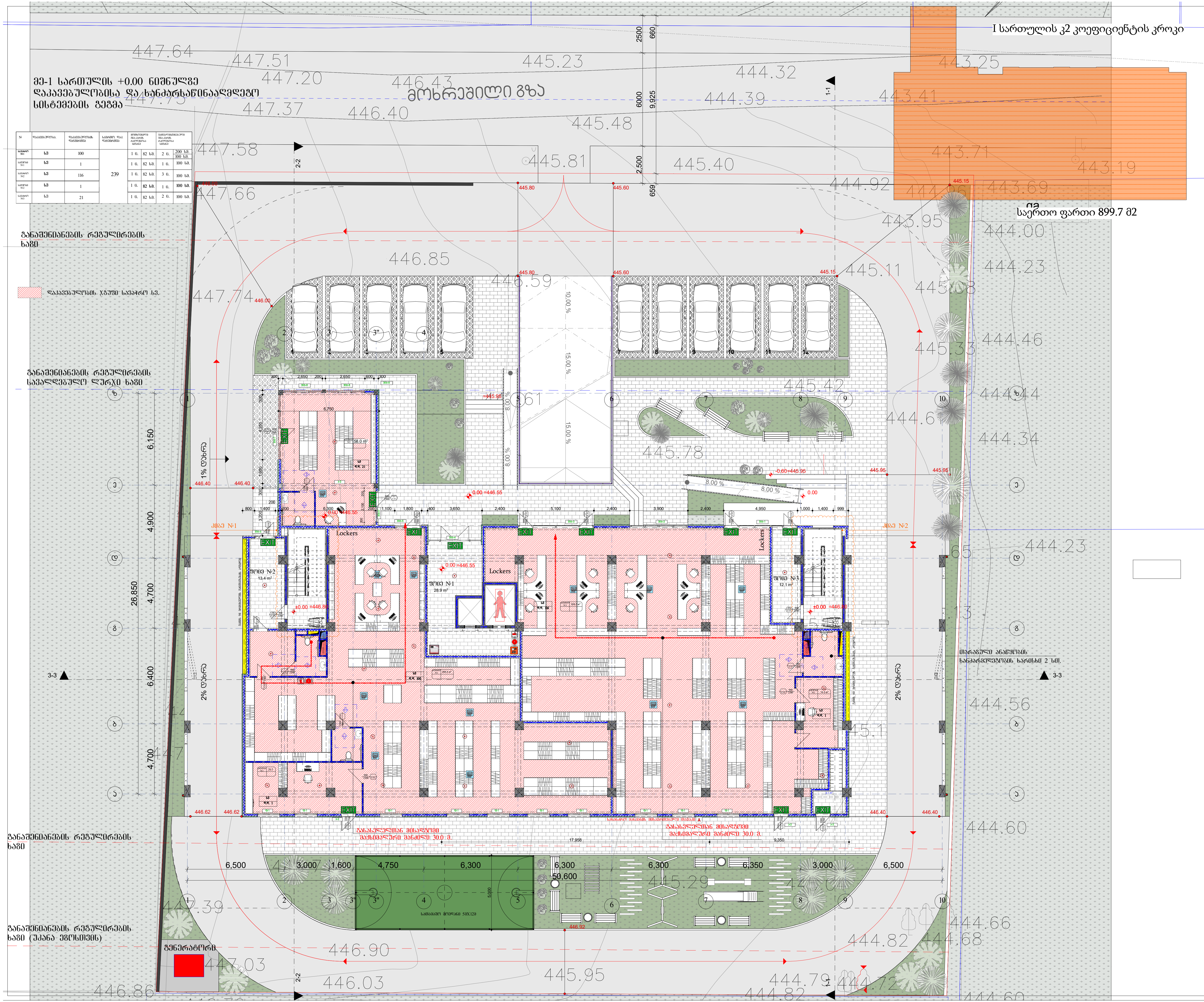

№	დაკავებულობა.	დაკავებულობის დატვირთვა	საერთო. დატ. დატვირთვა	მოთხოვნილი ევა-კარის რაოდენობა სიგანე		ვამყვანისწინეგული ევა-კარის რაოდენობა სიგანე	
სავაჭრო №1	სვ	100	239	1 ც.	82 სმ.	2 ც.	200 სმ. / 100 სმ.
საწყობი №1	სვ	1		1 ც.	82 სმ.	1 ც.	100 სმ.
სავაჭრო №2	სვ	116		1 ც.	82 სმ.	3 ც.	100 სმ.
საწყობი №2	სვ	1		1 ც.	82 სმ.	1 ც.	100 სმ.
სავაჭრო №3	სვ	21		1 ც.	82 სმ.	2 ც.	100 სმ.

ფორმატი A-3 | დაკვეთა №

შენიშვნები:

1. ნახაზზე ზომები მოცემულია მილიმეტრებში

2. ნახაზის ყველა ცვლილება მშენებლობისას შეთანხმებული უნდა იყოს პროექტის ავტორთან.

ექსპლიკაცია

№	საერთო ფართი
სავაჭრო №1	266.5 მ²
საწყობი №1	26.5 მ²
სავაჭრო №2	329.7 მ²
საწყობი №2	14.5 მ²
სავაჭრო №3	58.0 მ²
კიბის უჯრედი№1	17.6 მ²
კიბის უჯრედი№2	17.5 მ²
ფოიე №1	28.9 მ²
ფოიე №2	13.4 მ²
ფოიე №3	12.1 მ²

I სართულის გეგმა ±0.00 ნიშნულზე

±0.00 = 446.60

პირობითი ნიშნები:

პროექტის მისამართი :

ქ. თბილისი, დიდი დიღომი, ვეფხისტყაოსნის ქუჩა ნაკვეთების ს/კ 01.72.14.035.963

პროექტის ფუნქცია :

მრავალფუნქციური კომპლექსი/შენობა, მრავალბინიანი საცხოვრებელი სახლი (კომერციული,საცხოვრებელი)

კომპანია: შპს. ემ სი

საიდ. კოდი: 402.043.481

იურ. მისამართი: ქ. თბილისი ბელიაშვილის ქ.№40

თანამდებობა	გვარი	ხელმოწერა
დირექტორი	ვ. ცაკაძე	
ავტორი	ნ. ბერიძე	
ავტორი	ო.თუხარელი	

მასშტაბი	1:200
თარიღი	2021

სტადია	ფურცელი	ფურცლები
პროექტი	A-3	

მე-2 სართულის +3.300 ნიშნულზე დაკავებულობისა და სანძარსაწინააღმდეგო სისტემების გეგმა

ბინა №	ტიპიური სართული	დაკავებული ოთახების რაოდენობა	საერთო ტ.ა. რაოდენობა	მუდმივად მცხოვრები ადამიანის ალბათური სიმკვრივე		ამოსულადგილიანი ადამიანის ალბათური სიმკვრივე	
ბინა №1	სს-2	3	48	1 ს.	82 სმ.	1 ს.	90 სმ.
ბინა №2	სს-2	2		1 ს.	82 სმ.	1 ს.	90 სმ.
ბინა №3	სს-2	4		1 ს.	82 სმ.	1 ს.	90 სმ.
ბინა №4	სს-2	4		1 ს.	82 სმ.	1 ს.	90 სმ.
ბინა №5	სს-2	3		1 ს.	82 სმ.	1 ს.	90 სმ.
ბინა №6	სს-2	3		1 ს.	82 სმ.	1 ს.	90 სმ.
ბინა №7	სს-2	3		1 ს.	82 სმ.	1 ს.	90 სმ.
ბინა №8	სს-2	3		1 ს.	82 სმ.	1 ს.	90 სმ.
ჯამი/სულ	სს-2	3		1 ს.	82 სმ.	1 ს.	90 სმ.
ოთახის №1	სს	11		1 ს.	82 სმ.	1 ს.	90 სმ.
ოთახის №2	სს	11		1 ს.	82 სმ.	1 ს.	90 სმ.

II სართულის კ2 კოეფიციენტის კროკი

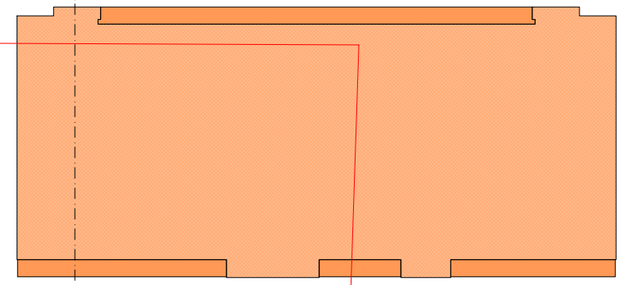

საერთო ფართი 761+(80,3:3)= 787,8 მ²

საზაფხულო ფართი 80,3:3 =26,8 მ²

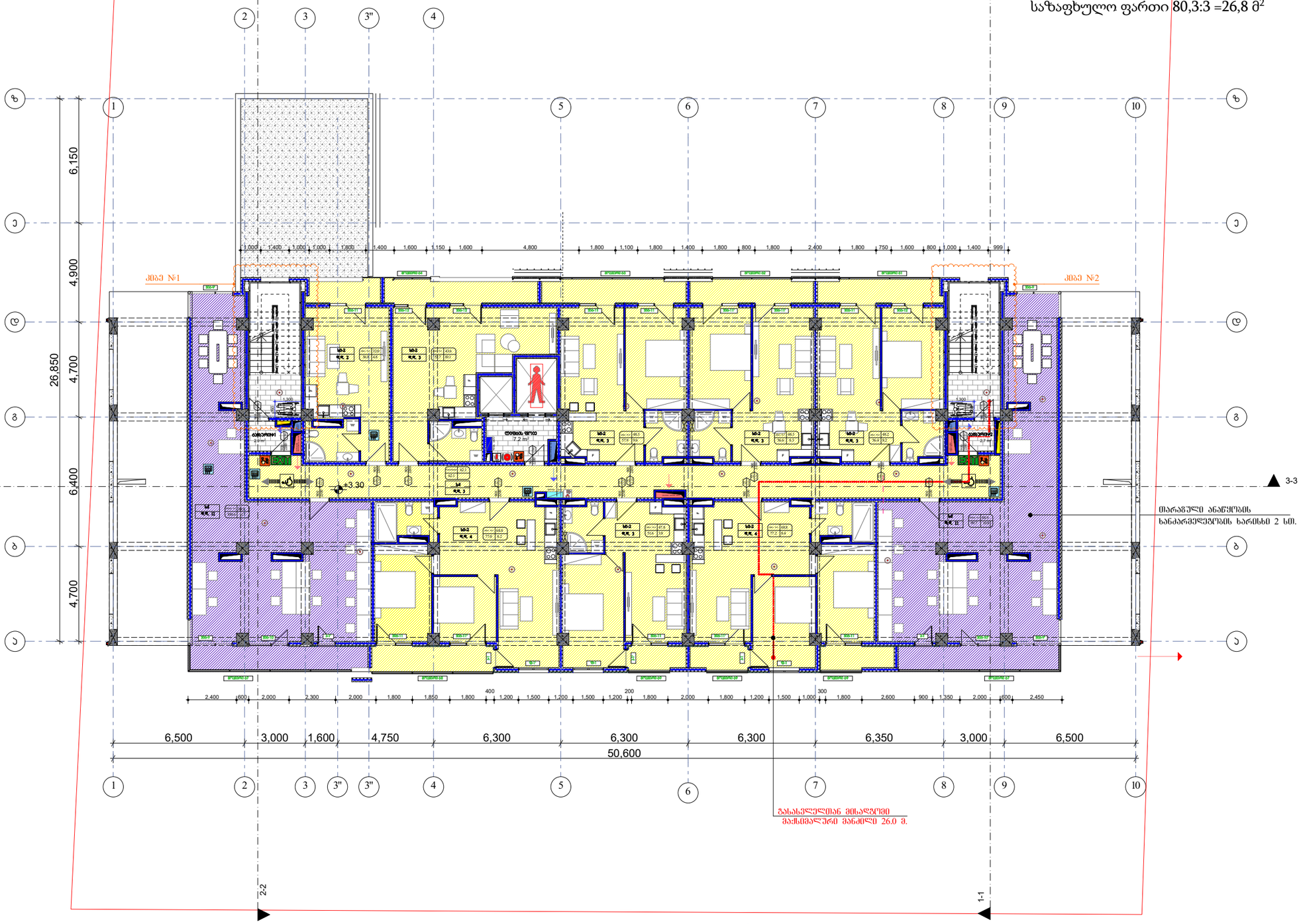

ფორმატი	A-3	დაკვეთა №

შენიშვნები:

1. ნახაზზე ზომები მოცემულია მილიმეტრებში
2. ნახაზის ყველა ცვლილება მშენებლობისას შეთანხმებული უნდა იყოს პროექტის ავტორთან.

ექსპლიკაცია

ბინა №	საცხოვ. ფართი	საერთ. ფართი	საერთო ფართი
ბინა №1	43.6	10.1	53.7
ბინა №2	32.0	4.8	36.8
ბინა №3	68.8	8.2	77.0
ბინა №4	47.8	3.8	51.6
ბინა №5	68.8	8.4	77.2
ბინა №6	48.2	8.2	56.4
ბინა №7	48.3	8.3	56.6
ბინა №8	48.3	9.6	57.9
ჯამი/სულ			62.1
ოთახის №1	88.9	11.7	100.6
ოთახის №2	88.9	10.8	99.7
ობიექტის №1			17.6
აივანი №1			3.2
ობიექტის №2			17.6
აივანი №2			3.2
ჯამური ფართი			7.2

II სართულის გეგმა 3.30 ნიშნულზე

პირობითი ნიშნები:

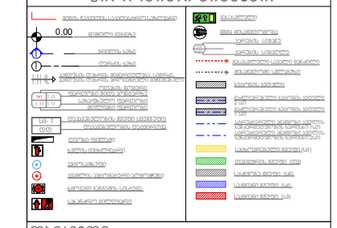

დამკვეთი :

პროექტის მისამართი :

ქ. თბილისი, დიდი დიღომი, ვეფხისტყაოსნის ქუჩა ნაკვეთების ს/კ 01.72.14.035.963

პროექტის ფუნქცია :

მრავალფუნქციური კომპლექსი/მშენობა, მრავალბინიანი საცხოვრებელი სახლი (კომერციული,საცხოვრებელი)

კომპანია:	შპს. ემ სი
საიდენტ. კოდი:	402.043.481
იურ. მისამართი:	ქ. თბილისი ბალიაშვილის ქ.№40

თანამდებობა	გვარი	ხელმოწერა
დირექტორი	ვ. ცეკვავა	
ავტორი	ნ. ბერიძე	
ავტორი	ო.თუხარელი	

მასშტაბი	1:200
თარიღი	2021

სტადია	ფურცელი	ფურცლები
პროექტი	A-3	

მე-3 სართულის +6.600 ნიშნულზე დაკავებულობისა და სანძარსაწინააღმდეგო სისტემების გეგმა

სწრ. №	ფასადის ტიპები	ფასადებზე ფანჯრების რაოდენობა	საერთო ფართი	მოსახლეობის ხანძარის ალარმით ცნობის სიმაღლე		ევაკუაციის ხანძარის ალარმით ცნობის სიმაღლე	
ბინა №1	ს/ფ-2	3	47	1 ს.	82 სმ.	1 ს.	90 სმ.
ბინა №2	ს/ფ-2	2		1 ს.	82 სმ.	1 ს.	90 სმ.
ბინა №3	ს/ფ-2	3		1 ს.	82 სმ.	1 ს.	90 სმ.
ბინა №4	ს/ფ-2	3		1 ს.	82 სმ.	1 ს.	90 სმ.
ბინა №5	ს/ფ-2	2		1 ს.	82 სმ.	1 ს.	90 სმ.
ბინა №6	ს/ფ-2	2		1 ს.	82 სმ.	1 ს.	90 სმ.
ბინა №7	ს/ფ-2	3		1 ს.	82 სმ.	1 ს.	90 სმ.
ბინა №8	ს/ფ-2	1		1 ს.	82 სმ.	1 ს.	90 სმ.
ბინა №9	ს/ფ-2	3		1 ს.	82 სმ.	1 ს.	90 სმ.
ბინა №10	ს/ფ-2	2		1 ს.	82 სმ.	1 ს.	90 სმ.
ბინა №11	ს/ფ-2	2		1 ს.	82 სმ.	1 ს.	90 სმ.
ბინა №12	ს/ფ-2	3		1 ს.	82 სმ.	1 ს.	90 სმ.
ბინა №13	ს/ფ-2	3		1 ს.	82 სმ.	1 ს.	90 სმ.
ბინა №14	ს/ფ-2	3		1 ს.	82 სმ.	1 ს.	90 სმ.
ბინა №15	ს/ფ-2	3		1 ს.	82 სმ.	1 ს.	90 სმ.
ბინა №16	ს/ფ-2	3		1 ს.	82 სმ.	1 ს.	90 სმ.
ჯამი/სულ	ს/ფ-2	4		1 ს.	82 სმ.	2 ს.	90 სმ.

III სართულის კ2 კოეფიციენტის კროკი

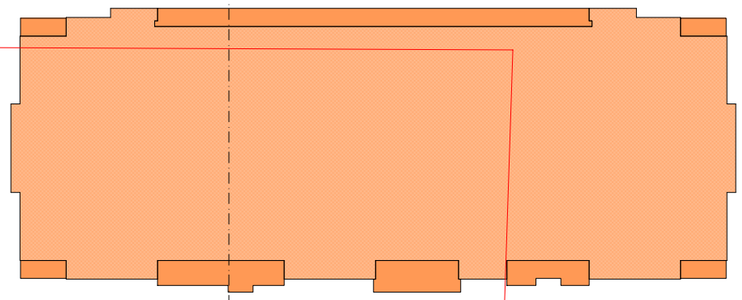

საერთო ფართი 911,5+(99,1:3)= 944,5 მ²

საზაფხულო ფართი 99,1:3 = 33,0 მ²

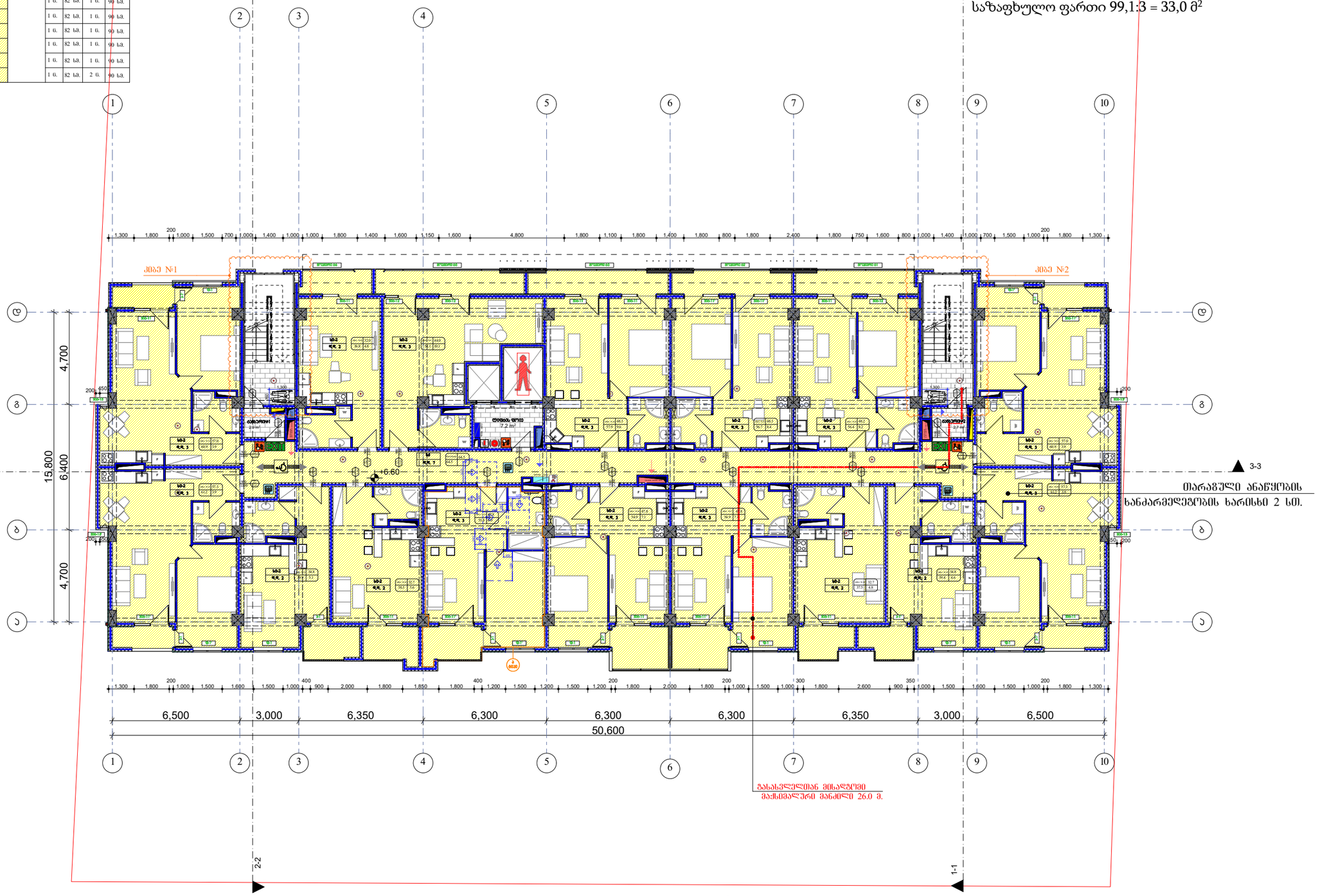

ფორმატი	A-3	დაკვეთა №	

შენიშვნები:

1. ნახაზზე ზომები მოცემულია მილიმეტრებში
2. ნახაზის ყველა ცვლილება მშენებლობისას შეთანხმებული უნდა იყოს პროექტის ავტორთან.

ექსპლიკაცია

სწრ. №	საერთ. ფართი	საერთ. ფართი	საერთო ფართი
ბინა №1	44.0	10.1	54.1
ბინა №2	32.0	4.8	36.8
ბინა №3	57.0	3.9	60.9
ბინა №4	57.3	3.9	61.2
ბინა №5	34.8	5.1	39.9
ბინა №6	32.7	5.6	38.3
ბინა №7	47.8	6.0	53.8
ბინა №8	47.8	7.1	54.9
ბინა №9	47.8	7.1	54.9
ბინა №10	32.7	4.8	37.5
ბინა №11	34.8	4.6	39.4
ბინა №12	57.3	3.9	61.2
ბინა №13	57.0	3.9	60.9
ბინა №14	48.2	8.2	56.4
ბინა №15	48.3	8.4	56.7
ბინა №16	48.3	9.6	57.9
ჯამი/სულ			84.5
ბინის საერთო №1			17.6
საპასუხო №1			3.2
ბინის საერთო №2			17.6
საპასუხო №2			3.2
ჯამური ფართი			7.2

III სართულის გეგმა 6.60 ნიშნულზე

პირობითი ნიშნები:

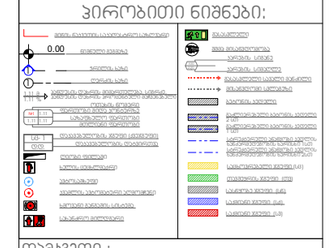

დამკვეთი :

პროექტის მისამართი :

ქ. თბილისი, დიდი დიღომი, ვეფხისტყაოსნის ქუჩა ნაკვეთების ს/კ 01.72.14.035.963

პროექტის ფუნქცია :

მრავალფუნქციური კომპლექსი/მშენობა, მრავალბინიანი საცხოვრებელი სახლი (კომერციული,საცხოვრებელი)

პროექტის:	შპს. ემ სი
საინდ. კოდი:	402.043.481
იურ. მისამართი:	ქ. თბილისი ბალიაშვილის ქ.№40

თანამდებობა	გვარი	ხელმოწერა
დირექტორი	ვ. ცეკვავა	
ავტორი	ნ. ბერიძე	
ავტორი	ო.თუხარელი	

მასშტაბი	1:200
თარიღი	2021

სტადია	ფურცელი	ფურცლები
პროექტი	A-3	

მე-4 სართულის +9.900 ნიშნულზე დაკავებულობისა და ხანძარსაწინააღმდეგო სისტემების გეგმა

სმენა №	ფასადის ტიპები	ფასადებიდან ევაკუაციის რაოდენობა	საერთო ევაკ. რაოდენობა	მოსახლეობის ევაკუაციის ხანგრძლივობა სართულზე		ევაკუაციის ხანგრძლივობა სართულზე	
ბინა №29	ხმ-2	3		1 წ.	82 წმ.	1 წ.	90 წმ.
ბინა №30	ხმ-2	2		1 წ.	82 წმ.	1 წ.	90 წმ.
ბინა №27	ხმ-2	3		1 წ.	82 წმ.	1 წ.	90 წმ.
ბინა №28	ხმ-2	3		1 წ.	82 წმ.	1 წ.	90 წმ.
ბინა №25	ხმ-2	2		1 წ.	82 წმ.	1 წ.	90 წმ.
ბინა №26	ხმ-2	2	47	1 წ.	82 წმ.	1 წ.	90 წმ.
ბინა №23	ხმ-2	3		1 წ.	82 წმ.	1 წ.	90 წმ.
ბინა №24	ხმ-2	1		1 წ.	82 წმ.	1 წ.	90 წმ.
ბინა №21	ხმ-2	3		1 წ.	82 წმ.	1 წ.	90 წმ.
ბინა №22	ხმ-2	2		1 წ.	82 წმ.	1 წ.	90 წმ.
ბინა №19	ხმ-2	2		1 წ.	82 წმ.	1 წ.	90 წმ.
ბინა №20	ხმ-2	3		1 წ.	82 წმ.	1 წ.	90 წმ.
ბინა №17	ხმ-2	3		1 წ.	82 წმ.	1 წ.	90 წმ.
ბინა №18	ხმ-2	3		1 წ.	82 წმ.	1 წ.	90 წმ.
ბინა №15	ხმ-2	3		1 წ.	82 წმ.	1 წ.	90 წმ.
ბინა №16	ხმ-2	3		1 წ.	82 წმ.	1 წ.	90 წმ.
ჯამი/საშ.	ხმ-2	4		1 წ.	82 წმ.	2 წ.	90 წმ.

IV სართულის კ2 კოეფიციენტის კროკი

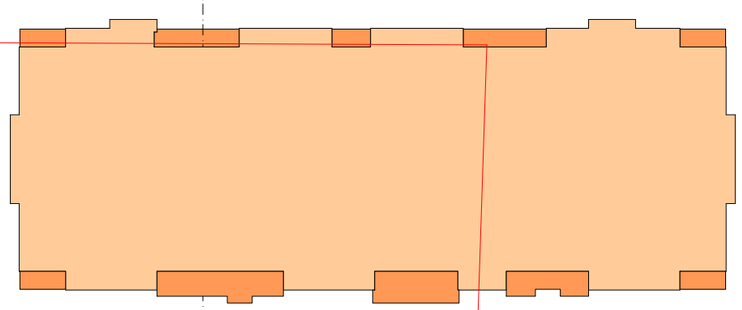

საერთო ფართი 911,8+(75,7:3)= 937,7 მ²

საზაფხულო ფართი 77,8 X 1/3 = 25,9 მ²

მაღალფენიანი საცხოვრებელი სახლის ხანძარმედეგობის ხარისხი 2 სთ.

გასასვლელთან მისაღწევი მაქსიმალური მანძილი 34.0 მ.

ფორმატი	A-3
დაკვეთა №	

შენიშვნები:

1. ნახაზზე ზომები მოცემულია მილიმეტრებში
2. ნახაზის ყველა ცვლილება მშენებლობისას შეთანხმებული უნდა იყოს პროექტის ავტორთან.

ექსპლიკაცია

სმენა №	საერთ. ფართი	საერთ. ფართი	საერთო ფართი
ბინა №30	46.2	4.1	50.3
ბინა №27	29.2	3.9	33.1
ბინა №28	57.0	3.9	60.9
ბინა №25	57.3	3.9	61.2
ბინა №26	56.8	5.1	59.9
ბინა №23	52.7	5.6	58.3
ბინა №24	47.8	6.8	53.8
ბინა №21	47.8	7.1	54.9
ბინა №22	47.8	7.1	54.9
ბინა №19	52.7	4.8	57.5
ბინა №20	56.8	4.6	59.4
ბინა №17	57.3	3.9	61.2
ბინა №18	57.0	3.9	60.9
ბინა №15	47.6	4.0	51.6
ბინა №16	48.0	4.0	52.0
ბინა №14	47.6	3.7	51.3
ჯამი/საშ.			64.5
ბინის საერთო №1			17.6
საბაზრო №1			3.2
ბინის საერთო №2			17.6
საბაზრო №2			3.2
ჯამური ფრთა			7.2

IV სართულის გეგმა 9.90 ნიშნულზე

პირობითი ნიშნები:

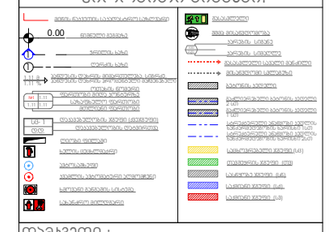

დამკვეთი :

პროექტის მისამართი :

ქ. თბილისი, დიდი დიღომი, ვეფხისტყაოსნის ქუჩა ნაკვეთების ს/კ 01.72.14.035.963

პროექტის ფუნქცია :

მრავალფუნქციური კომპლექსი/მშენობა, მრავალბინიანი საცხოვრებელი სახლი (კომერციული,საცხოვრებელი)

პროექტის:	შპს. ემ სი
საინდ. კოდი:	402.043.481
იურ. მისამართი:	ქ. თბილისი ბალიაშვილის ქ.№40

თანამდებობა	გვარი	ხელმოწერა
დირექტორი	ვ. ცეკვავა	
ავტორი	ნ. ბერიძე	
ავტორი	ო.თუხარელი	

მასშტაბი	1:200
თარიღი	2021

სტადია	ფურცელი	ფურცლები
პროექტი	A-3	

მე-5 სართულის +13.200 ნიშნულზე დაკავებულობისა და ხანძარსაწინააღმდეგო სისტემების გეგმა

ბინა №	დაკავების ტიპი	დაკავებულობის რაოდენობა	საერთო ფართი	მოსახლეობის ხანძარის ალარმის სისტემა				ავტომატიზებული ხანძარის ალარმის სისტემა	
ბინა №29	ბინ-2	3	47	1 ც.	82 სმ.	1 ც.	90 სმ.		
ბინა №30	ბინ-2	2		1 ც.	82 სმ.	1 ც.	90 სმ.		
ბინა №27	ბინ-2	3		1 ც.	82 სმ.	1 ც.	90 სმ.		
ბინა №28	ბინ-2	3		1 ც.	82 სმ.	1 ც.	90 სმ.		
ბინა №25	ბინ-2	2		1 ც.	82 სმ.	1 ც.	90 სმ.		
ბინა №26	ბინ-2	2		1 ც.	82 სმ.	1 ც.	90 სმ.		
ბინა №23	ბინ-2	3		1 ც.	82 სმ.	1 ც.	90 სმ.		
ბინა №24	ბინ-2	1		1 ც.	82 სმ.	1 ც.	90 სმ.		
ბინა №21	ბინ-2	3		1 ც.	82 სმ.	1 ც.	90 სმ.		
ბინა №22	ბინ-2	2		1 ც.	82 სმ.	1 ც.	90 სმ.		
ბინა №19	ბინ-2	2		1 ც.	82 სმ.	1 ც.	90 სმ.		
ბინა №20	ბინ-2	3		1 ც.	82 სმ.	1 ც.	90 სმ.		
ბინა №17	ბინ-2	3		1 ც.	82 სმ.	1 ც.	90 სმ.		
ბინა №18	ბინ-2	3		1 ც.	82 სმ.	1 ც.	90 სმ.		
ბინა №15	ბინ-2	3		1 ც.	82 სმ.	1 ც.	90 სმ.		
ბინა №16	ბინ-2	3		1 ც.	82 სმ.	1 ც.	90 სმ.		
ჯამი/სულ	ბინ-2	4		1 ც.	82 სმ.	2 ც.	90 სმ.		

V სართულის კ2 კოეფიციენტის კროკი

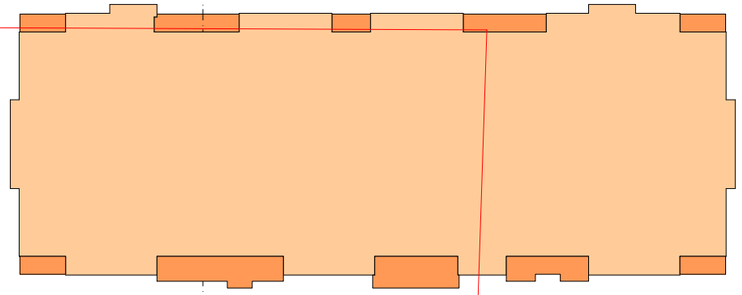

საერთო ფართი 911,8+(75,7:3)= 937,7 მ^2

საზაფხულო ფართი 77,8 X 1/3 = 25,9 მ^2

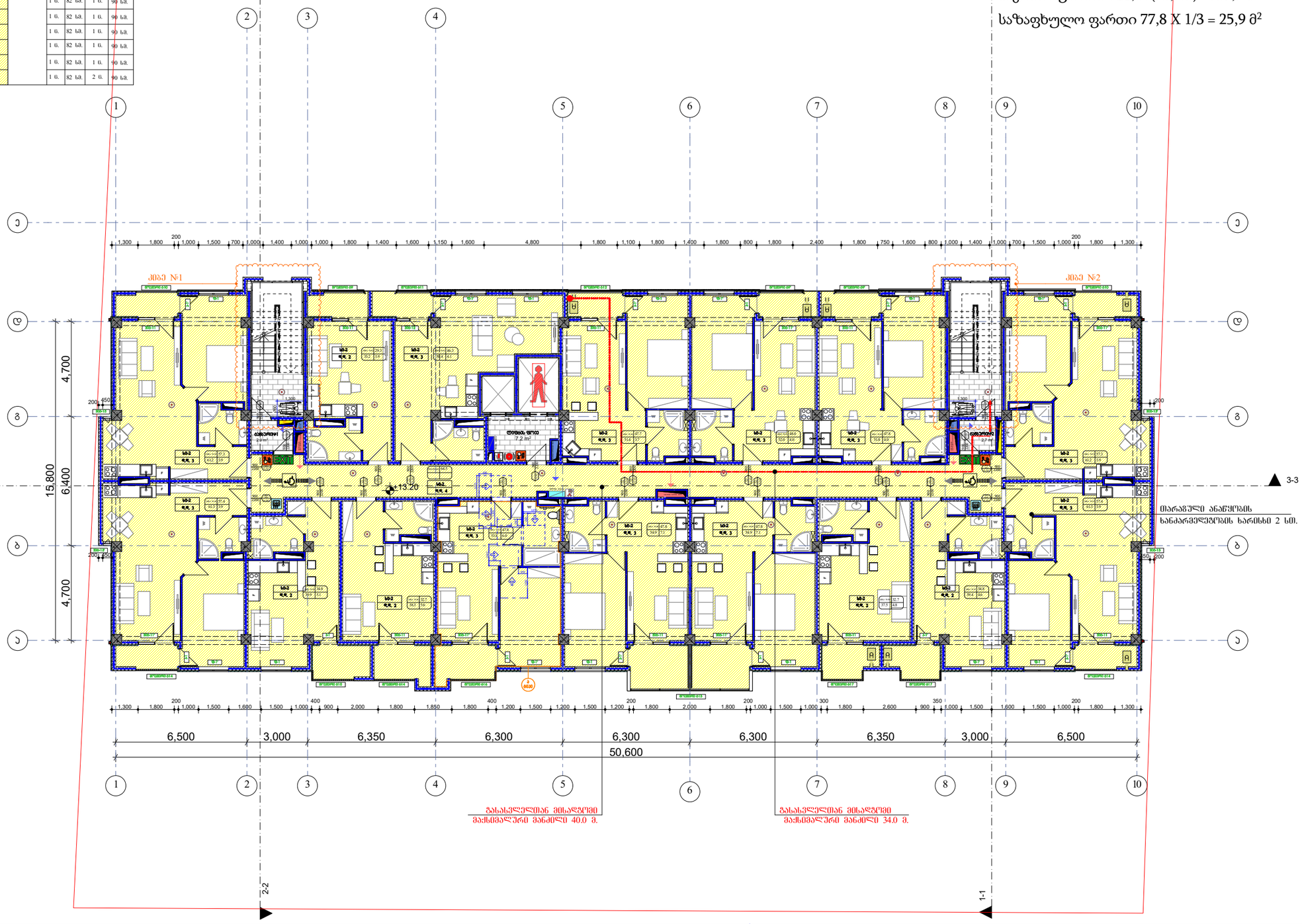

ფორმატი A-3 | დაკვეთა №

შენიშვნები:

1. ნახაზზე ზომები მოცემულია მილიმეტრებში
2. ნახაზის ყველა ცვლილება მშენებლობისას შეთანხმებული უნდა იყოს პროექტის ავტორებთან.

ექსპლიკაცია

ბინა №	საერთ. ფართი	სასარგ. ფართი	საერთო ფართი
ბინა №29	46.3	4.1	50.4
ბინა №30	29.3	3.9	33.2
ბინა №27	57.3	3.9	61.2
ბინა №28	57.4	3.9	61.3
ბინა №25	56.8	5.1	39.9
ბინა №26	32.7	5.6	38.3
ბინა №23	47.8	6.8	53.8
ბინა №24	47.8	7.1	54.9
ბინა №21	47.8	7.1	54.9
ბინა №22	32.7	4.8	37.5
ბინა №19	34.8	4.6	39.4
ბინა №20	57.4	3.9	61.3
ბინა №17	57.3	3.9	61.2
ბინა №18	47.8	4.0	51.8
ბინა №15	48.0	4.0	52.0
ბინა №16	47.7	3.7	51.4
ჯამი/სულ			64.5
ბინის საერთო №1			17.6
საპასუხო №1			3.2
ბინის საერთო №2			17.6
საპასუხო №2			3.2
ლიფტის შახტა			7.2

V სართულის გეგმა 13.20 ნიშნულზე

პირობითი ნიშნები:

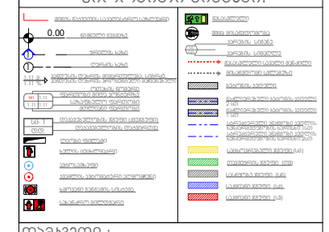

დამკვეთი :

პროექტის მისამართი :

ქ. თბილისი, დიდი დიღომი, ვეფხისტყაოსნის ქუჩა ნაკვეთის ს/კ 01.72.14.035.963

პროექტის ფუნქცია :

მრავალფუნქციური კომპლექსი/მშენობა, მრავალბინიანი საცხოვრებელი სახლი (პომერციული,საცხოვრებელი)

პომპანია: შპს. ემ სი

საინდ. კოდი: 402.043.481

იურ. მისამართი: ქ. თბილისი ბალიაშვილის ქ.№40

თანამდებობა	გვარი	ხელმოწერა
დირექტორი	ვ. ცეკვავა	
ავტორი	ნ. ბერიძე	
ავტორი	ო.თუხარელი	

მასშტაბი 1:200

თარიღი 2021

სტადია	ფურცელი	ფურცლები
პროექტი	A-3	

მე-6 სართულის +16.500 ნიშნულზე დაკავებულობისა და სანძარსაწინააღმდეგო სისტემების გეგმა

ბინა №	დაკავება/ოთახი	დაკავებულობა ადამიანი	საერთო ფართი	მოსახლეობის ხანძარის აღმოჩენა სმენის		დასევაკუაციო ხანძარის აღმოჩენა სმენის	
ბინა №29	სტ-2	3	47	1 წ.	82 სმ.	1 წ.	90 სმ.
ბინა №30	სტ-2	2		1 წ.	82 სმ.	1 წ.	90 სმ.
ბინა №27	სტ-2	3		1 წ.	82 სმ.	1 წ.	90 სმ.
ბინა №28	სტ-2	3		1 წ.	82 სმ.	1 წ.	90 სმ.
ბინა №29	სტ-2	2		1 წ.	82 სმ.	1 წ.	90 სმ.
ბინა №30	სტ-2	2		1 წ.	82 სმ.	1 წ.	90 სმ.
ბინა №31	სტ-2	3		1 წ.	82 სმ.	1 წ.	90 სმ.
ბინა №32	სტ-2	1		1 წ.	82 სმ.	1 წ.	90 სმ.
ბინა №33	სტ-2	3		1 წ.	82 სმ.	1 წ.	90 სმ.
ბინა №34	სტ-2	2		1 წ.	82 სმ.	1 წ.	90 სმ.
ბინა №35	სტ-2	2		1 წ.	82 სმ.	1 წ.	90 სმ.
ბინა №36	სტ-2	3		1 წ.	82 სმ.	1 წ.	90 სმ.
ბინა №37	სტ-2	3		1 წ.	82 სმ.	1 წ.	90 სმ.
ბინა №38	სტ-2	3		1 წ.	82 სმ.	1 წ.	90 სმ.
ბინა №39	სტ-2	3		1 წ.	82 სმ.	1 წ.	90 სმ.
ბინა №40	სტ-2	4		1 წ.	82 სმ.	2 წ.	90 სმ.

VI სართულის კ2 კოეფიციენტის კროკი

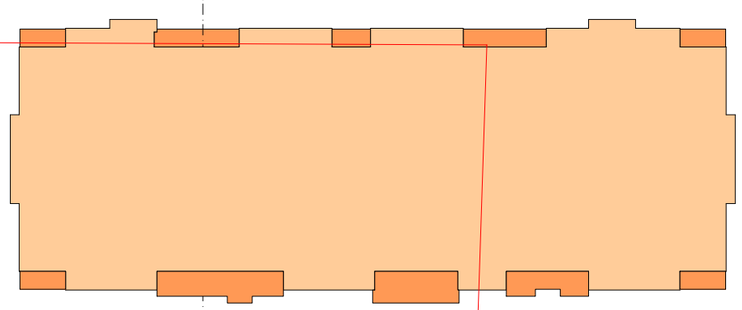

საერთო ფართი 911,8+(75,7:3)= 937,7 მ²

საზაფხულო ფართი 77,8 X 1/3 = 25,9 მ²

ფორმატი	A-3	დაკვეთა №

შენიშვნები:

1. ნახაზზე ზომები მოცემულია მილიმეტრებში
2. ნახაზის ყველა ცვლილება მშენებლობისას შეთანხმებული უნდა იყოს პროექტის ავტორთან.

ექსპლიკაცია

ბინა №	საერთ. ფართი	საერთ. ფართი	საერთო ფართი
ბინა №25	46.3	4.1	50.4
ბინა №26	29.3	3.9	33.2
ბინა №27	57.3	3.9	61.2
ბინა №28	57.4	3.9	61.3
ბინა №29	54.8	5.1	59.9
ბინა №30	52.7	5.6	58.3
ბინა №31	47.8	6.8	53.8
ბინა №32	47.8	7.1	54.9
ბინა №33	47.8	7.1	54.9
ბინა №34	52.7	4.8	57.5
ბინა №35	54.8	4.6	59.4
ბინა №36	57.4	3.9	61.3
ბინა №37	57.3	3.9	61.2
ბინა №38	47.8	4.0	51.8
ბინა №39	48.0	4.0	52.0
ბინა №40	47.7	3.7	51.4
ჯამური			64.5
ბინის საერთო №			17.6
საპასუხო №			2.7
ბინის საერთო №			17.6
საპასუხო №			2.7
ჯამური ფართი			7.2

VI სართულის გეგმა 16.50 ნიშნულზე

პირობითი ნიშნები:

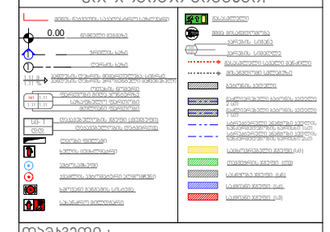

დამკვეთი :

პროექტის მისამართი :

ქ. თბილისი, დიდი დიღომი, ვეფხისტყაოსნის ქუჩა ნაკვეთების ს/კ 01.72.14.035.963

პროექტის ფუნქცია :

მრავალფუნქციური კომპლექსი/მშენობა, მრავალბინიანი საცხოვრებელი სახლი (კომერციული,საცხოვრებელი)

პომპანია:	შპს. ემ სი
საინდ. კოდი:	402.043.481
იურ. მისამართი:	ქ. თბილისი ბალიაშვილის ქ.№40

თანამდებობა	გვარი	ხელმოწერა
დირექტორი	ვ. ცეკვავა	
ავტორი	ნ. ბერიძე	
ავტორი	ო.თუხარელი	

მასშტაბი	1:200
თარიღი	2021

სტადია	ფურცელი	ფურცლები
პროექტი	A-3	

მე-7 სართულის +19.800 ნიშნულზე დაკავებულობისა და ხანძარსაწინააღმდეგო სისტემების გეგმა

ბინა №	ოთახების რაოდენობა	ბინის ფართი	ბინაში მყოფ პირთა რაოდენობა	ბინაში მყოფ პირთა რაოდენობა
ბინა №28	ს/ბ-2	3	1 ც. 82 ს/მ.	1 ც. 90 ს/მ.
ბინა №29	ს/ბ-2	2	1 ც. 82 ს/მ.	1 ც. 90 ს/მ.
ბინა №30	ს/ბ-2	3	1 ც. 82 ს/მ.	1 ც. 90 ს/მ.
ბინა №31	ს/ბ-2	3	1 ც. 82 ს/მ.	1 ც. 90 ს/მ.
ბინა №32	ს/ბ-2	2	1 ც. 82 ს/მ.	1 ც. 90 ს/მ.
ბინა №33	ს/ბ-2	2	1 ც. 82 ს/მ.	1 ც. 90 ს/მ.
ბინა №34	ს/ბ-2	3	1 ც. 82 ს/მ.	1 ც. 90 ს/მ.
ბინა №35	ს/ბ-2	1	1 ც. 82 ს/მ.	1 ც. 90 ს/მ.
ბინა №36	ს/ბ-2	3	1 ც. 82 ს/მ.	1 ც. 90 ს/მ.
ბინა №37	ს/ბ-2	2	1 ც. 82 ს/მ.	1 ც. 90 ს/მ.
ბინა №38	ს/ბ-2	2	1 ც. 82 ს/მ.	1 ც. 90 ს/მ.
ბინა №39	ს/ბ-2	3	1 ც. 82 ს/მ.	1 ც. 90 ს/მ.
ბინა №40	ს/ბ-2	3	1 ც. 82 ს/მ.	1 ც. 90 ს/მ.
ბინა №41	ს/ბ-2	3	1 ც. 82 ს/მ.	1 ც. 90 ს/მ.
ბინა №42	ს/ბ-2	3	1 ც. 82 ს/მ.	1 ც. 90 ს/მ.
ბინა №43	ს/ბ-2	3	1 ც. 82 ს/მ.	1 ც. 90 ს/მ.
ბინა №44	ს/ბ-2	4	1 ც. 82 ს/მ.	2 ც. 90 ს/მ.

47

VII სართულის კ2 კოეფიციენტის კროკი

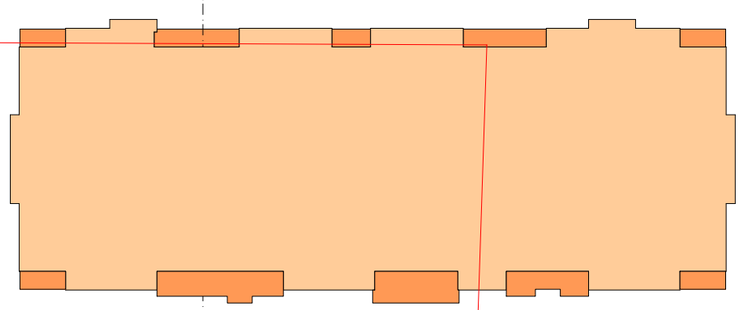

საერთო ფართი 911,8+(75,7:3)= 937,7 მ^2

საზაფხულო ფართი 77,8 X 1/3 = 25,9 მ^2

ფორმატი	A-3	დაკვეთა №

შენიშვნები:

1. ნახაზზე ზომები მოცემულია მილიმეტრებში
2. ნახაზის ყველა ცვლილება მშენებლობისას შეთანხმებული უნდა იყოს პროექტის ავტორთან.

ექსპლიკაცია

ბინა №	საერთო ფართი	სასარგებლო ფართი	საერთო ფართი
ბინა №28	46.3	4.1	50.4
ბინა №29	29.3	3.9	33.2
ბინა №30	57.3	3.9	61.2
ბინა №31	57.4	3.9	61.3
ბინა №32	54.8	5.1	59.9
ბინა №33	32.7	5.6	38.3
ბინა №34	47.8	6.8	53.8
ბინა №35	47.8	7.1	54.9
ბინა №36	47.8	7.1	54.9
ბინა №37	32.7	4.8	37.5
ბინა №38	34.8	4.6	39.4
ბინა №39	57.4	3.9	61.3
ბინა №40	57.3	3.9	61.2
ბინა №41	47.8	4.0	51.8
ბინა №42	48.0	4.0	52.0
ბინა №43	47.7	3.7	51.4
ჯამური			64.5
ბინის საერთო №			17.6
სასპორტო №			2.7
ბინის საერთო №			17.6
სასპორტო №			2.7
ჯამური ფრონ			7.2

VII სართულის გეგმა 19.80 ნიშნულზე

პირობითი ნიშნები:

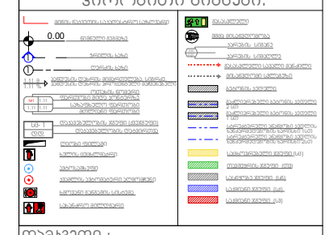

დამკვეთი :

პროექტის მისამართი :

ქ. თბილისი, დიდი დიღომი, ვეფხისტყაოსნის ქუჩა ნაკვეთების ს/კ 01.72.14.035.963

პროექტის ფუნქცია :

მრავალფუნქციური კომპლექსი/მშენობა, მრავალბინიანი საცხოვრებელი სახლი (კომერციული,საცხოვრებელი)

კომპანია:	შპს. ემ სი
საიდენტ. კოდი:	402.043.481
იურ. მისამართი:	ქ. თბილისი ბალიაშვილის ქ.№40

თანამდებობა	გვარი	ხელმოწერა
დირექტორი	ვ. ცეკვავა	
ავტორი	ნ. ბერიძე	
ავტორი	ო.თუხარელი	

მასშტაბი	1:200
თარიღი	2021

სტადია	ფურცელი	ფურცლები
პროექტი	A-3	

მე-8 სართულის +23.100 ნიშნულზე დაკავებულობისა და ხანძარსაწინააღმდეგო სისტემების გეგმა

სვეტის №	ფასადის ღერძი	ევაკუაციის გასასვლელების რაოდენობა	საერთო ევაკუაციის გასასვლელების სიგანე				ევაკუაციის გასასვლელის სიგანის ანგარიშის სიდიდე		ევაკუაციის გასასვლელის სიგანის ანგარიშის სიდიდე	
ფანჯარა №20	ხვ-2	3	47				1 მ.	82 სმ.	1 მ.	90 სმ.
ფანჯარა №36	ხვ-2	2					1 მ.	82 სმ.	1 მ.	90 სმ.
ფანჯარა №37	ხვ-2	3					1 მ.	82 სმ.	1 მ.	90 სმ.
ფანჯარა №38	ხვ-2	3					1 მ.	82 სმ.	1 მ.	90 სმ.
ფანჯარა №39	ხვ-2	2					1 მ.	82 სმ.	1 მ.	90 სმ.
ფანჯარა №40	ხვ-2	2					1 მ.	82 სმ.	1 მ.	90 სმ.
ფანჯარა №41	ხვ-2	3					1 მ.	82 სმ.	1 მ.	90 სმ.
ფანჯარა №42	ხვ-2	1					1 მ.	82 სმ.	1 მ.	90 სმ.
ფანჯარა №43	ხვ-2	3					1 მ.	82 სმ.	1 მ.	90 სმ.
ფანჯარა №44	ხვ-2	2					1 მ.	82 სმ.	1 მ.	90 სმ.
ფანჯარა №45	ხვ-2	2					1 მ.	82 სმ.	1 მ.	90 სმ.
ფანჯარა №46	ხვ-2	3					1 მ.	82 სმ.	1 მ.	90 სმ.
ფანჯარა №47	ხვ-2	3					1 მ.	82 სმ.	1 მ.	90 სმ.
ფანჯარა №48	ხვ-2	3					1 მ.	82 სმ.	1 მ.	90 სმ.
ფანჯარა №49	ხვ-2	3					1 მ.	82 სმ.	1 მ.	90 სმ.
ფანჯარა №50	ხვ-2	3					1 მ.	82 სმ.	1 მ.	90 სმ.
ჯამი/საშ	ხვ-2	4					1 მ.	82 სმ.	2 მ.	90 სმ.

VIII სართულის კ2 კოეფიციენტის კროკი

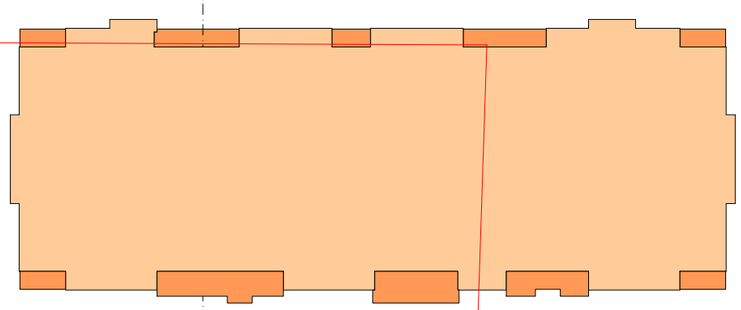

საერთო ფართი 911,8+(75,7:3)= 937,7 მ^2

საზაფხულო ფართი 77,8 X 1/3 = 25,9 მ^2

ფორმატი	A-3	დაკვეთა №	

შენიშვნები:

1. ნახაზზე ზომები მოცემულია მილიმეტრებში
2. ნახაზის ყველა ცვლილება მშენებლობისას შეთანხმებული უნდა იყოს პროექტის ავტორთან.

ექსპლიკაცია

სვეტის №	საერთ. ფართი	სასარგ. ფართი	საერთო ფართი
ფანჯარა №20	46.3	4.1	50.4
ფანჯარა №36	29.3	3.9	33.2
ფანჯარა №37	57.3	3.9	61.2
ფანჯარა №38	57.4	3.9	61.3
ფანჯარა №39	54.8	5.1	59.9
ფანჯარა №40	52.7	5.6	58.3
ფანჯარა №41	47.8	6.8	53.8
ფანჯარა №42	47.8	7.1	54.9
ფანჯარა №43	47.8	7.1	54.9
ფანჯარა №44	32.7	4.8	37.5
ფანჯარა №45	34.8	4.6	39.4
ფანჯარა №46	57.4	3.9	61.3
ფანჯარა №47	57.3	3.9	61.2
ფანჯარა №48	47.8	4.0	51.8
ფანჯარა №49	48.0	4.0	52.0
ფანჯარა №50	47.7	3.7	51.4
ჯამი/საშ			64.5
ფანჯრის ზედაპირის ფართი №1			17.6
ბალკონის ფართი №1			2.7
ფანჯრის ზედაპირის ფართი №2			17.6
ბალკონის ფართი №2			2.7
ჯამური ფართი			7.2

VIII სართულის გეგმა 23.10 ნიშნულზე

პირობითი ნიშნები:

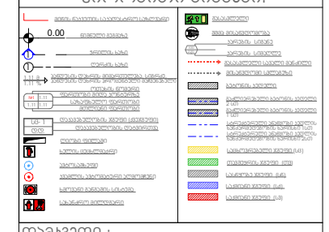

დამკვეთი :

პროექტის მისამართი :

ქ. თბილისი, დიდი დიღომი, ვეფხისტყაოსნის ქუჩა ნაკვეთების ს/კ 01.72.14.035.963

პროექტის ფუნქცია :

მრავალფუნქციური კომპლექსი/მშენობა, მრავალბინიანი საცხოვრებელი სახლი (კომერციული,საცხოვრებელი)

კომპანია:	შპს. ემ სი
საიდენტ. კოდი:	402.043.481
იურ. მისამართი:	ქ. თბილისი ბალიაშვილის ქ.№40

თანამდებობა	გვარი	ხელმოწერა
დირექტორი	ვ. ცეკვავა	
ავტორი	ნ. ბერიძე	
ავტორი	ო.თუხარელი	

მასშტაბი	1:200
თარიღი	2021

სტადია	ფურცელი	ფურცლები
პროექტი	A-3	

მე-9 სართულის +26.400 ნიშნულზე დაკავებულობისა და ხანძარსაწინააღმდეგო სისტემების გეგმა

ბინა №	ტიპიური სართული	ბინათა რაოდენობა სართულზე	საერთო ფართი	ბინის ფართი (საცხოვრებელი სივრცეები)		ბინის ფართი (დამხმარე სივრცეები)	
ბინა №29	სს-2	3	47	1 ს.	82 ს.მ.	1 ს.	90 ს.მ.
ბინა №30	სს-2	2		1 ს.	82 ს.მ.	1 ს.	90 ს.მ.
ბინა №31	სს-2	3		1 ს.	82 ს.მ.	1 ს.	90 ს.მ.
ბინა №32	სს-2	3		1 ს.	82 ს.მ.	1 ს.	90 ს.მ.
ბინა №33	სს-2	2		1 ს.	82 ს.მ.	1 ს.	90 ს.მ.
ბინა №34	სს-2	2		1 ს.	82 ს.მ.	1 ს.	90 ს.მ.
ბინა №35	სს-2	3		1 ს.	82 ს.მ.	1 ს.	90 ს.მ.
ბინა №36	სს-2	1		1 ს.	82 ს.მ.	1 ს.	90 ს.მ.
ბინა №37	სს-2	3		1 ს.	82 ს.მ.	1 ს.	90 ს.მ.
ბინა №38	სს-2	2		1 ს.	82 ს.მ.	1 ს.	90 ს.მ.
ბინა №39	სს-2	2		1 ს.	82 ს.მ.	1 ს.	90 ს.მ.
ბინა №40	სს-2	3		1 ს.	82 ს.მ.	1 ს.	90 ს.მ.
ბინა №41	სს-2	3		1 ს.	82 ს.მ.	1 ს.	90 ს.მ.
ბინა №42	სს-2	3		1 ს.	82 ს.მ.	1 ს.	90 ს.მ.
ბინა №43	სს-2	3		1 ს.	82 ს.მ.	1 ს.	90 ს.მ.
ბინა №44	სს-2	3		1 ს.	82 ს.მ.	1 ს.	90 ს.მ.
ჯამი/საშ	სს-2	4		1 ს.	82 ს.მ.	2 ს.	90 ს.მ.

IX სართულის კ2 კოეფიციენტის კროკი

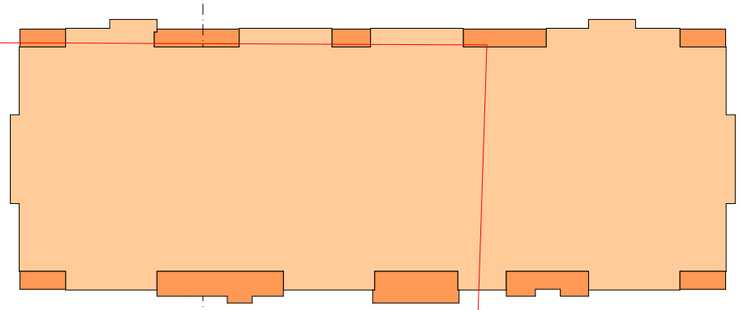

საერთო ფართი 911,8+(75,7:3)= 937,7 მ²

საზაფხულო ფართი 77,8 X 1/3 = 25,9 მ²

ფორმატი	A-3	დაკვეთა №	

შენიშვნები:

1. ნახაზზე ზომები მოცემულია მილიმეტრებში
2. ნახაზის ყველა ცვლილება მშენებლობისას შეთანხმებული უნდა იყოს პროექტის ავტორთან.

ექსპლიკაცია

ბინა №	საერთ. ფართი	საერთ. ფართი	საერთო ფართი
ბინა №29	46.3	4.1	50.4
ბინა №30	29.3	3.9	33.2
ბინა №31	57.3	3.9	61.2
ბინა №32	57.4	3.9	61.3
ბინა №33	54.8	5.1	59.9
ბინა №34	32.7	5.6	38.3
ბინა №35	47.8	6.8	53.8
ბინა №36	47.8	7.1	54.9
ბინა №37	47.8	7.1	54.9
ბინა №38	32.7	4.8	37.5
ბინა №39	34.8	4.6	39.4
ბინა №40	57.4	3.9	61.3
ბინა №41	57.3	3.9	61.2
ბინა №42	47.8	4.0	51.8
ბინა №43	48.0	4.0	52.0
ბინა №44	47.7	3.7	51.4
ჯამი/საშ			64.5
ლიფტის შახტი №1			17.6
სადარბაზო №1			2.7
ლიფტის შახტი №2			17.6
სადარბაზო №2			2.7
ჯამური ფართი			7.2

IX სართულის გეგმა 26.40 ნიშნულზე

პირობითი ნიშნები:

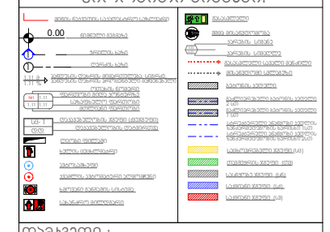

დამკვეთი :

პროექტის მისამართი :

ქ. თბილისი, დიდი დიღომი, ვეფხისტყაოსნის ქუჩა ნაკვეთების ს/კ 01.72.14.035.963

პროექტის ფუნქცია :

მრავალფუნქციური კომპლექსი/მშენობა, მრავალბინიანი საცხოვრებელი სახლი (კომერციული,საცხოვრებელი)

პროექტი:	შპს. ემ სი
საიდენტ. კოდი:	402.043.481
იურ. მისამართი:	ქ. თბილისი ბალიაშვილის ქ.№40

თანამდებობა	გვარი	ხელმოწერა
დირექტორი	ვ. ცეკვავა	
ავტორი	ნ. ბერიძე	
ავტორი	ო.თუხარელი	

მასშტაბი	1:200
თარიღი	2021

სტადია	ფურცელი	ფურცლები
პროექტი	A-3	

მე-10 სართულის +29.700 ნიშნულზე დაკავებულობისა და სანძარსაწინააღმდეგო სისტემების გეგმა

ბინა №	დაკავება/ცარიელი	დაკავებულობის რაოდენობა	საერთო ფართი	პირდაპირი განათების ფართობი		ირიბი განათების ფართობი	
ბინა №1	ს/ბ-2	3	47	1 ც.	82 ს.მ.	1 ც.	90 ს.მ.
ბინა №2	ს/ბ-2	2		1 ც.	82 ს.მ.	1 ც.	90 ს.მ.
ბინა №3	ს/ბ-2	3		1 ც.	82 ს.მ.	1 ც.	90 ს.მ.
ბინა №4	ს/ბ-2	3		1 ც.	82 ს.მ.	1 ც.	90 ს.მ.
ბინა №5	ს/ბ-2	2		1 ც.	82 ს.მ.	1 ც.	90 ს.მ.
ბინა №6	ს/ბ-2	2		1 ც.	82 ს.მ.	1 ც.	90 ს.მ.
ბინა №7	ს/ბ-2	3		1 ც.	82 ს.მ.	1 ც.	90 ს.მ.
ბინა №8	ს/ბ-2	3		1 ც.	82 ს.მ.	1 ც.	90 ს.მ.
ბინა №9	ს/ბ-2	3		1 ც.	82 ს.მ.	1 ც.	90 ს.მ.
ბინა №10	ს/ბ-2	2		1 ც.	82 ს.მ.	1 ც.	90 ს.მ.
ბინა №11	ს/ბ-2	2		1 ც.	82 ს.მ.	1 ც.	90 ს.მ.
ბინა №12	ს/ბ-2	3		1 ც.	82 ს.მ.	1 ც.	90 ს.მ.
ბინა №13	ს/ბ-2	3		1 ც.	82 ს.მ.	1 ც.	90 ს.მ.
ბინა №14	ს/ბ-2	3		1 ც.	82 ს.მ.	1 ც.	90 ს.მ.
ბინა №15	ს/ბ-2	3		1 ც.	82 ს.მ.	1 ც.	90 ს.მ.
ბინა №16	ს/ბ-2	3		1 ც.	82 ს.მ.	1 ც.	90 ს.მ.
ბინა №17	ს/ბ-2	3		1 ც.	82 ს.მ.	1 ც.	90 ს.მ.
ბინა №18	ს/ბ-2	4		1 ც.	82 ს.მ.	2 ც.	90 ს.მ.

X სართულის კ2 კოეფიციენტის კროკი

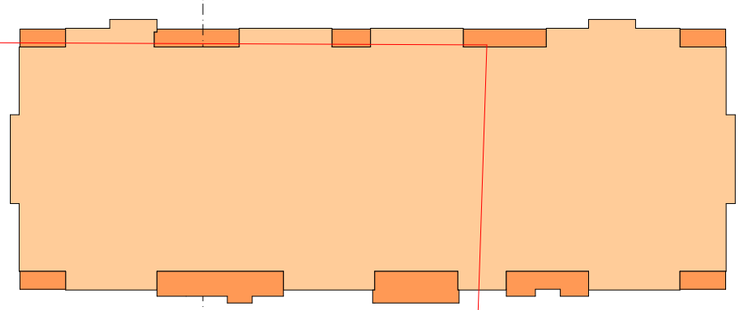

საერთო ფართი 911,8+(75,7:3)= 937,7 მ²

საზაფხულო ფართი 77,8 X 1/3 = 25,9 მ²

მარჯვენა ანაწყობის ხანძარქრობის ხარისხი 2 სმ.

ფორმატი	A-3	დაკვეთა №	

შენიშვნები:

1. ნახაზზე ზომები მოცემულია მილიმეტრებში
2. ნახაზის ყველა ცვლილება მშენებლობისას შეთანხმებული უნდა იყოს პროექტის ავტორთან.

ექსპლიკაცია

ბინა №	საერთ. ფართი	საერთ. ფართი	საერთო ფართი
ბინა №1	46.3	4.1	50.4
ბინა №2	29.4	3.9	33.3
ბინა №3	57.5	3.9	61.4
ბინა №4	57.5	3.9	61.4
ბინა №5	54.8	5.1	59.9
ბინა №6	32.7	5.6	38.3
ბინა №7	47.8	6.8	53.8
ბინა №8	47.8	7.1	54.9
ბინა №9	47.8	7.1	54.9
ბინა №10	32.7	4.8	37.5
ბინა №11	34.8	4.6	39.4
ბინა №12	57.5	3.9	61.4
ბინა №13	57.5	3.9	61.4
ბინა №14	48.0	4.8	52.9
ბინა №15	48.0	4.8	52.8
ბინა №16	47.9	3.7	51.6
ჩასართავი			64.5
ბინის საერთო №1			17.6
საპასუხო №1			2.7
ბინის საერთო №2			17.6
საპასუხო №2			2.7
ჩასართავი №№1			7.2

X სართულის გეგმა 29.70 ნიშნულზე

პირობითი ნიშნები:

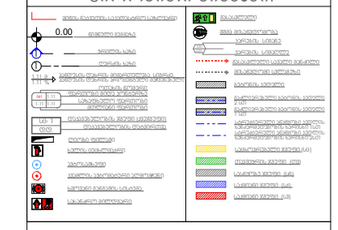

პროექტის მისამართი :

ქ. თბილისი, დიდი დიღომი, ვეფხისტყაოსნის ქუჩა ნაკვეთების ს/კ 01.72.14.035.963

პროექტის ფუნქცია :

მრავალფუნქციური კომპლექსი/მშენობა, მრავალბინიანი საცხოვრებელი სახლი (კომერციული,საცხოვრებელი)

პროექტის:	შპს. ეგ სი
საინდ. კოდი:	402.043.481
იურ. მისამართი:	ქ. თბილისი ბალიაშვილის ქ.№40

თანამდებობა	გვარი	ხელმოწერა
დირექტორი	ვ. ცეკვავა	
ავტორი	ნ. ბერიძე	
ავტორი	ო.თუხარელი	

მასშტაბი	1:200
თარიღი	2021

სტადია	ფურცელი	ფურცლები
პროექტი	A-3	

მე-11 სართულის +33.00 ნიშნულზე დაკავებულობისა და სანძარსაწინააღმდეგო სისტემების გეგმა

ბინა №	დაკავება/ცარიელი	დაკავებულების რაოდენობა	საერთო დაკ. რაოდენობა	მუშაობის პიკობის პერიოდში ხარჯები				პიკობის პერიოდში ხარჯები			
ბინა №1	ს/ბ-2	3	47	1 ს.	82 ს/წ.	1 ს.	90 ს/წ.				
ბინა №2	ს/ბ-2	2		1 ს.	82 ს/წ.	1 ს.	90 ს/წ.				
ბინა №3	ს/ბ-2	3		1 ს.	82 ს/წ.	1 ს.	90 ს/წ.				
ბინა №4	ს/ბ-2	3		1 ს.	82 ს/წ.	1 ს.	90 ს/წ.				
ბინა №5	ს/ბ-2	2		1 ს.	82 ს/წ.	1 ს.	90 ს/წ.				
ბინა №6	ს/ბ-2	2		1 ს.	82 ს/წ.	1 ს.	90 ს/წ.				
ბინა №7	ს/ბ-2	3		1 ს.	82 ს/წ.	1 ს.	90 ს/წ.				
ბინა №8	ს/ბ-2	3		1 ს.	82 ს/წ.	1 ს.	90 ს/წ.				
ბინა №9	ს/ბ-2	3		1 ს.	82 ს/წ.	1 ს.	90 ს/წ.				
ბინა №10	ს/ბ-2	2		1 ს.	82 ს/წ.	1 ს.	90 ს/წ.				
ბინა №11	ს/ბ-2	2		1 ს.	82 ს/წ.	1 ს.	90 ს/წ.				
ბინა №12	ს/ბ-2	3		1 ს.	82 ს/წ.	1 ს.	90 ს/წ.				
ბინა №13	ს/ბ-2	3		1 ს.	82 ს/წ.	1 ს.	90 ს/წ.				
ბინა №14	ს/ბ-2	3		1 ს.	82 ს/წ.	1 ს.	90 ს/წ.				
ბინა №15	ს/ბ-2	3		1 ს.	82 ს/წ.	1 ს.	90 ს/წ.				
ბინა №16	ს/ბ-2	4		1 ს.	82 ს/წ.	2 ს.	90 ს/წ.				

XI სართულის კ2 კოეფიციენტის კროკი

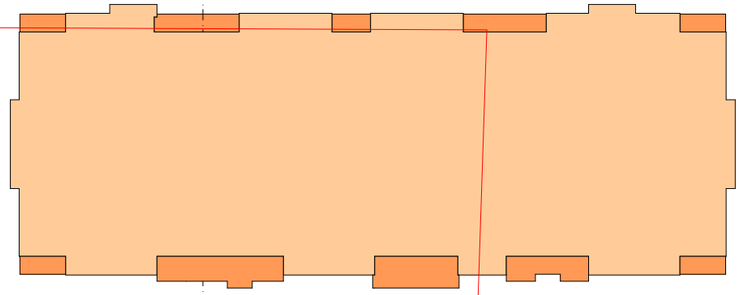

საერთო ფართი 911,8+(75,7:3)= 937,7 მ^2

საზაფხულო ფართი 77,8 X 1/3 = 25,9 მ^2

მარაგებული ანაწყობის ხანძარსაწინააღმდეგო საშუალებების ხარისხი 2 სმ.

ფორმატი	A-3	დაკვეთა №	

შენიშვნები:

1. ნახაზზე ზომები მოცემულია მილიმეტრებში
2. ნახაზის ყველა ცვლილება მშენებლობისას შეთანხმებული უნდა იყოს პროექტის ავტორთან.

ექსპლიკაცია

ბინა №	საერთ. ფართი	საერთ. ფართი	საერთო ფართი
ბინა №1	46.3	4.1	50.4
ბინა №2	29.4	3.9	33.3
ბინა №3	57.5	3.9	61.4
ბინა №4	57.5	3.9	61.4
ბინა №5	54.8	5.1	59.9
ბინა №6	32.7	5.6	38.3
ბინა №7	47.8	6.8	53.8
ბინა №8	47.8	7.1	54.9
ბინა №9	47.8	7.1	54.9
ბინა №10	32.7	4.8	37.5
ბინა №11	34.8	4.6	39.4
ბინა №12	57.5	3.9	61.4
ბინა №13	57.5	3.9	61.4
ბინა №14	48.0	4.8	52.9
ბინა №15	48.0	4.8	52.8
ბინა №16	47.9	3.7	51.6
ჯამი			64.5
ჯამი საერთო №1			17.6
საერთო №1			2.7
ჯამი საერთო №2			17.6
საერთო №2			2.7
ჯამური ფართი			7.2

XI სართულის გეგმა 33.00 ნიშნულზე

პირობითი ნიშნები:

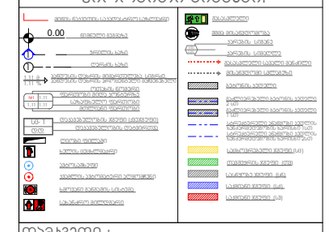

დამკვეთი :

პროექტის მისამართი :

ქ. თბილისი, დიდი დიღომი, ვეფხისტყაოსნის ქუჩა ნაკვეთების ს/კ 01.72.14.035.963

პროექტის ფუნქცია :

მრავალფუნქციური კომპლექსი/მშენობა, მრავალბინიანი საცხოვრებელი სახლი (კომერციული,საცხოვრებელი)

პროექტის:	შპს. ემ სი
საინდ. კოდი:	402.043.481
იურ. მისამართი:	ქ. თბილისი ბაღიაშვილის ქ.№40

თანამდებობა	გვარი	ხელმოწერა
დირექტორი	ვ. ცეკვავა	
ავტორი	ნ. ბერიძე	
ავტორი	ო.თუხარელი	

მასშტაბი	1:200
თარიღი	2021

სტადია	ფურცელი	ფურცლები
პროექტი	A-3	

სახურავის გეგმა
36.30 ნიშნულზე

სახურავის კ2 კოეფიციენტის კროკი 36,3 ნიშნულზე

საერთო ფართი 48,28 მ2

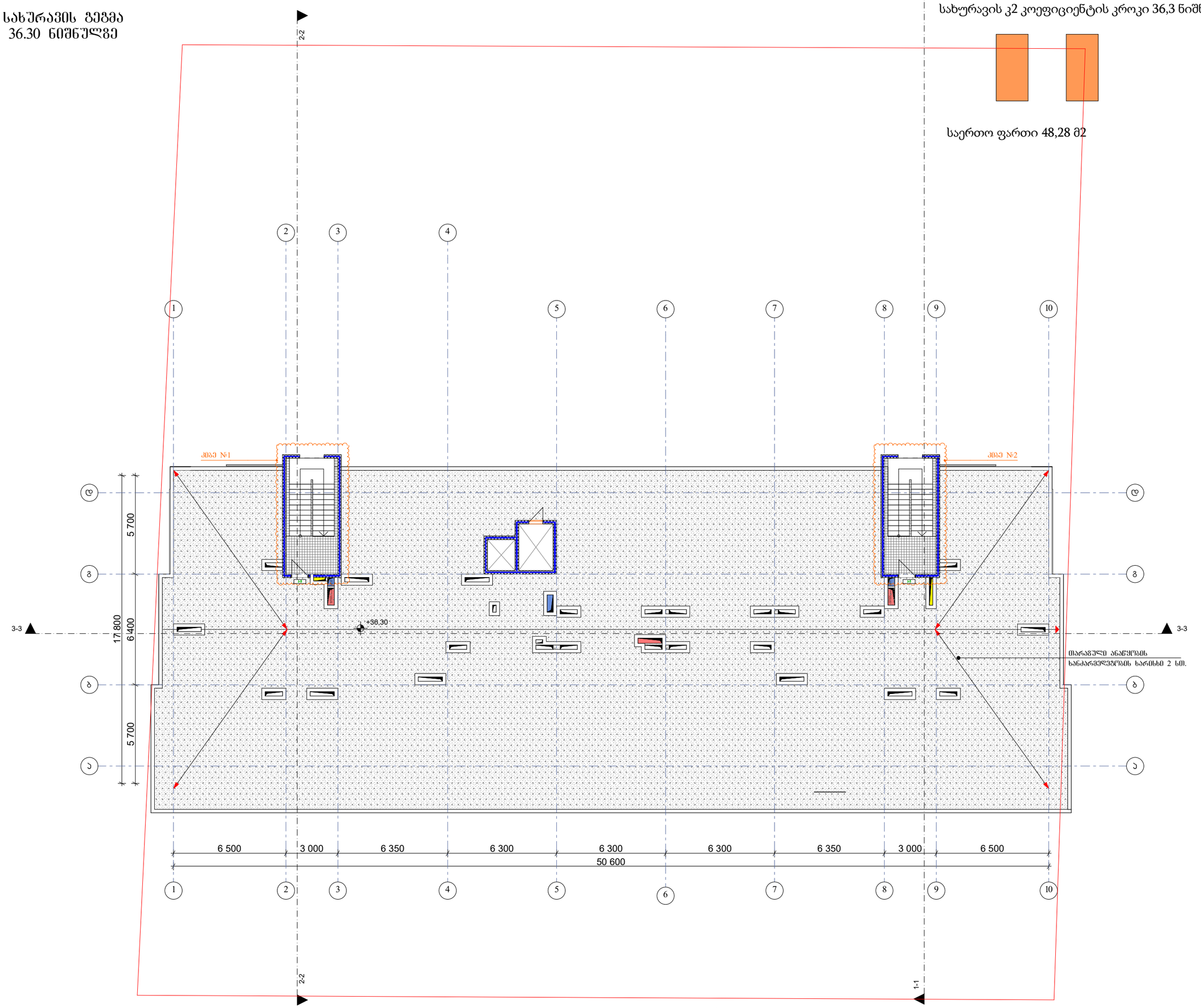

ფორმატი	A-3	დაკვეთა №	

შენიშვნები:

1. ნახაზზე ზომები მოცემულია მილიმეტრებში

2. ნახაზის ყველა ცვლილება მშენებლობისას შეთანხმებული უნდა იყოს პროექტის ავტორთან.

ტექნიკურ-ეკონომიკური მაჩვენებლები:

სახურავის გეგმა
36.30 ნიშნულზე

პირობითი ნიშნები:

დამკვეთი :

პროექტის მისამართი :

ქ. თბილისი, დიდი დიღომი, ვეფხისტყაოსნის ქუჩა ნაკვეთების ს/კ 01.72.14.035.963

პროექტის ფუნქცია :

მრავალფუნქციური კომპლექსი/მშენობა, მრავალბინიანი საცხოვრებელი სახლი (კომერციული,საცხოვრებელი)

კომპანია:	შპს. ემ სი
საიდ. კოდი:	402.043.481
იურ. მისამართი:	ქ. თბილისი ბალიაშვილის ქ.№40

თანამდებობა	გვარი	ხელმოწერა
დირექტორი	ვ. ცეკვავა	
ავტორი	ნ. ბერიძე	
ავტორი	ო.თუხარელი	

მასშტაბი	1:200
თარიღი	2021

სტადია	ფურცელი	ფურცლები
პროექტი	A-3	

תכנית קומת קרקע

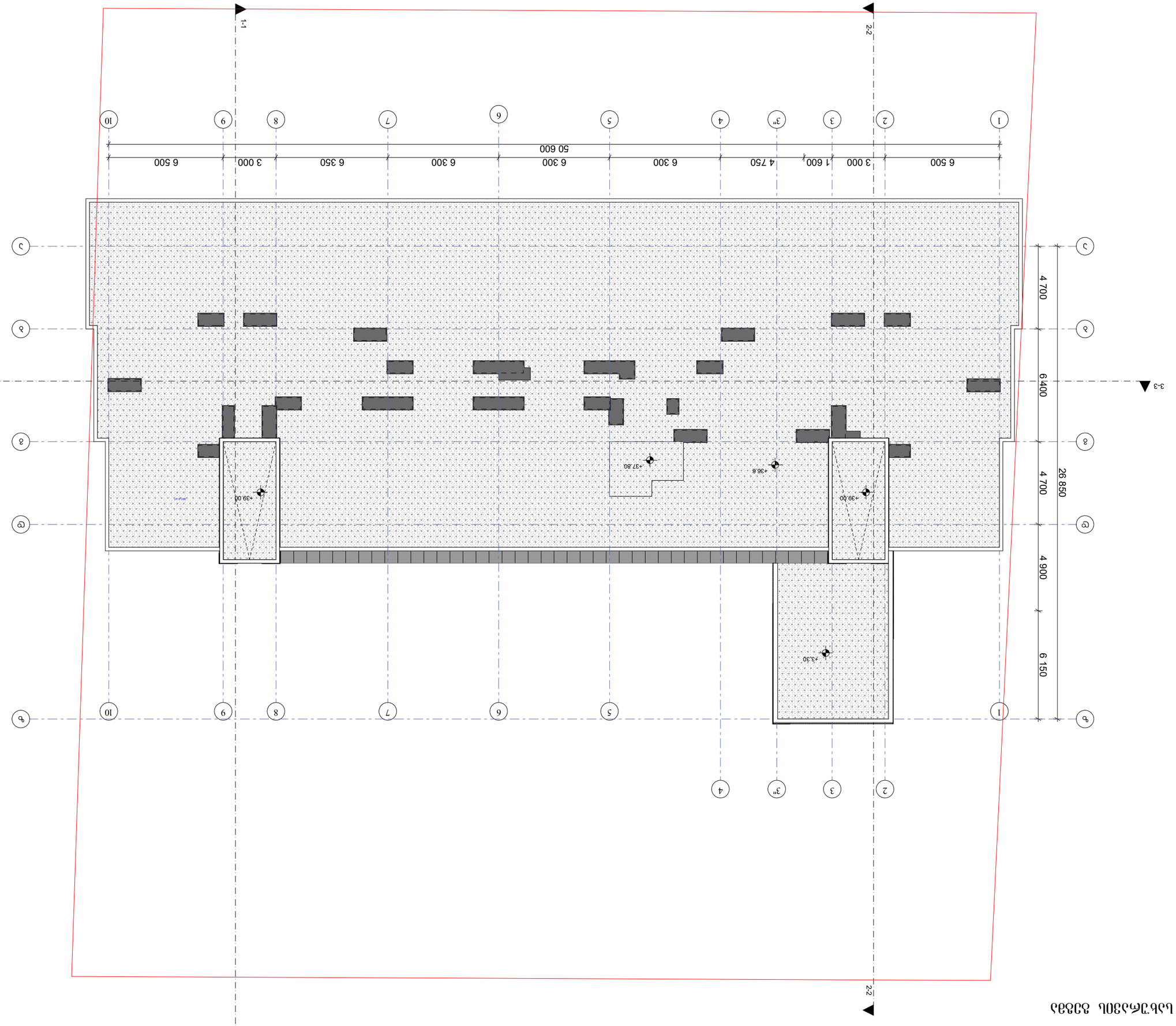

מפת מדידה מצבית

קנ"מ:	1:200
תאריך:	2021

მისაწვდომობის ეროვნული სტანდარტის შესაბამისი დოკუმენტაცია

საქართველოს მოქმედი ტექნიკური რეგლამენტის მისაწვდომობის ეროვნული სტანდარტი- საქართველოს მთავრობის 2020 წლის 4 დეკემბრის №732 დადგენილების მოთხოვნების შესაბამისად

Паркування автомобілів

вздовж

Умовні позначення :

Паркування автомобілів :

4. паркінгів, загалом загальною площею 3239м2, для тимчасового зберігання

Будівництво :

Багатоквартирних житлових будинків з вбудованими приміщеннями громадського призначення, вбудованими приміщеннями для індивідуальних послуг, вбудованими приміщеннями для індивідуальних послуг (громадського призначення), вбудованими приміщеннями для індивідуальних послуг (громадського призначення), вбудованими приміщеннями для індивідуальних послуг (громадського призначення),

მიწისპირა სართულის გეგმა 0.00 ნიშნულზე



ფორმატი	A-3	დანართი №	

შენიშვნები:

1.ნახაზზე ზომები მოცემულია მილიმეტრებში

2. ნახაზის ყველა ცვლილება მშენებლობისას შეთანხმებული უნდა იყოს პროექტის ავტორთან.

პირობითი ნიშნები

მისაწვდომი სვლაგზი

მოსატრიალებელი სივრცეები

კარის წინ თავისუფალი სივრცე

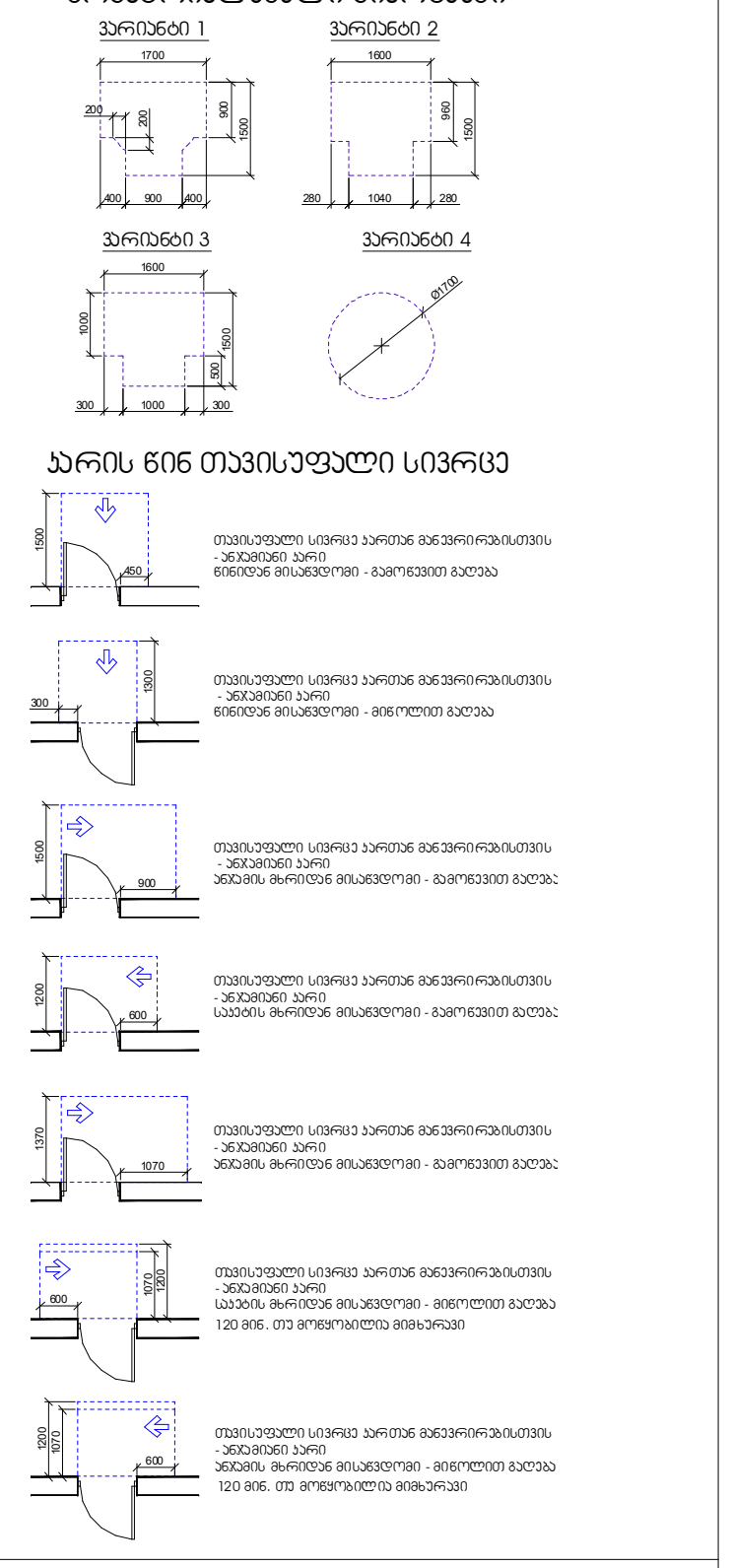

ტიპიური სართულის გეგმა

დამკვეთი :

პროექტის მისამართი :

ქ. თბილისი, დიდი დიღომი, ვეფხისტყაოსნის ქუჩა

პროექტის ფუნქცია :

მრავალფუნქციური კომპლექსი/შენობა, მრავალბინიანი საცხოვრებელი სახლი (კომერციული,საცხოვრებელი)

კომპანია:

შპს. ემ სი

საიდ. კოდი:

402.043.481

იურ. მისამართი:

ქ. თბილისი ბელიაშვილის ქ.№40

თანამდებობა	გვარი	ხელმოწერა
დირექტორი	ვ. ცაკავა	
ავტორი	ნ. ბერიძე	
ავტორი	ო.თუხარელი	

მასშტაბი	1:200
თარიღი	2021

სტადია	ფურცელი	ფურცლები
პროექტი	A-3	

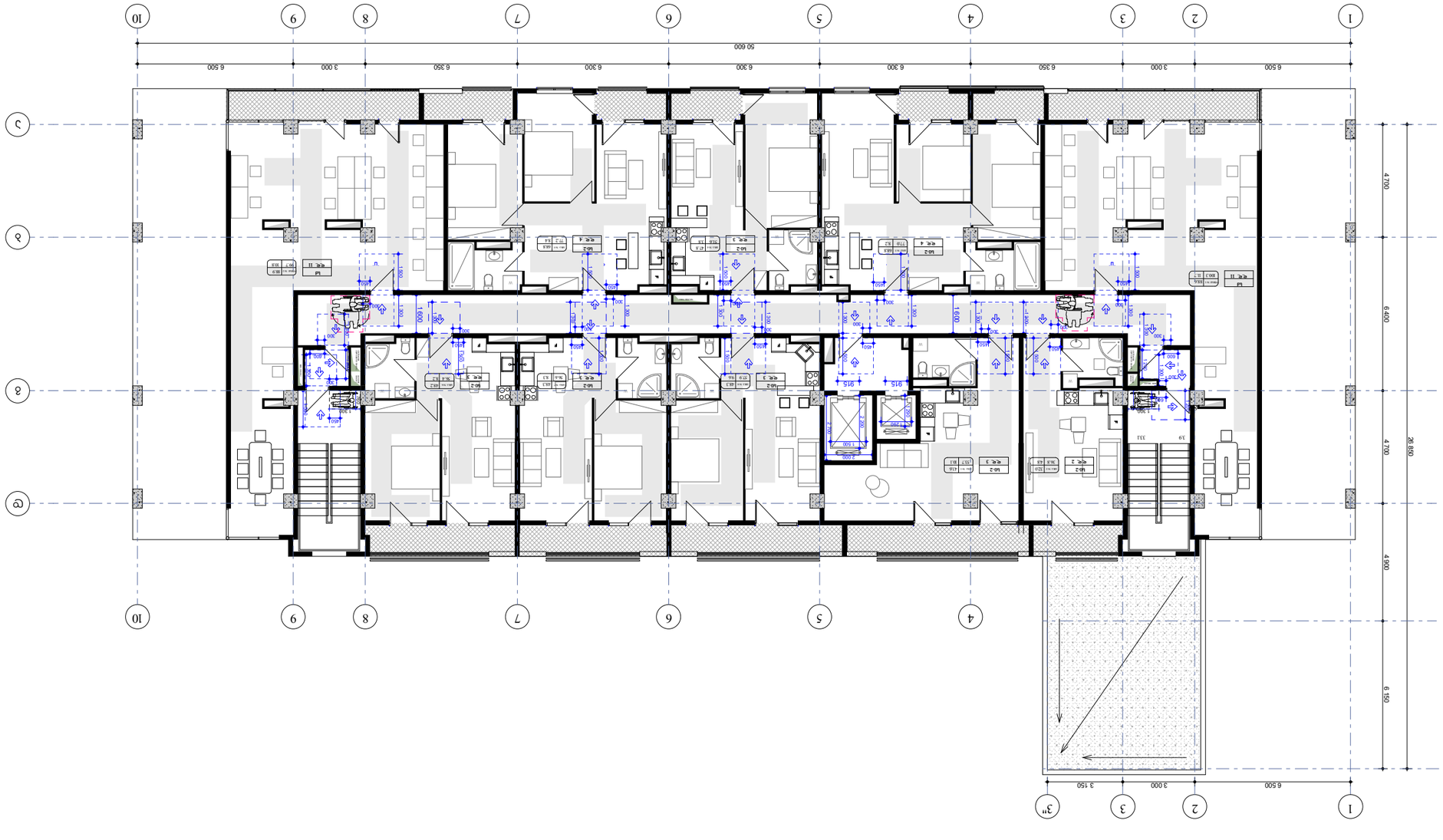

בית מגורים משותף

3.30 בניין מגורים ומשרדים

שם הפרויקט:	בניין מגורים ומשרדים
כתובת הפרויקט:	רח' הרצל 38, עיר ים
גוש/חלקה:	402.043.481
מס' תיק:	
מהנדס הבניין:	ג. נ. מהנדסים בע"מ
שלב:	היתר
מספר גרסה:	3.
תאריך:	6. בפברואר 2021
קנה מידה:	1:200
מספר גיליון:	A-3
כותרת גיליון:	תוכנית קומת גג

הערות כלליות:

1. כל המידות בתוכניות האדריכלית והקונסטרוקטיות הן במילימטרים, אלא אם צוין אחרת.
2. יש לבדוק את כל המידות באתר לפני ביצוע העבודות ולוודא התאמה מלאה בין התוכניות השונות. כל אי-התאמה יש לדווח למתכנן לפני תחילת העבודה.

מקרא:

- קיר בטון חדש
- קיר בלוקים חדש
- קיר קיים לשימור
- קיר קיים להריסה
- פתח חדש
- פתח קיים לסגירה

מפת מיקום

טבלת חלונות ודלתות

טבלת חלונות ודלתות

מספר	סוג	רוחב	גובה	כמות	הערות
ח-1	חלון	1,200	1,500	12	
ח-2	חלון	1,500	1,500	8	
ח-3	חלון	2,000	1,500	4	
ד-1	דלת	900	2,100	6	
ד-2	דלת	1,000	2,100	4	
ד-3	דלת	1,200	2,100	2	
ד-4	דלת	800	2,100	10	
ש-1	שער	3,000	2,200	1	

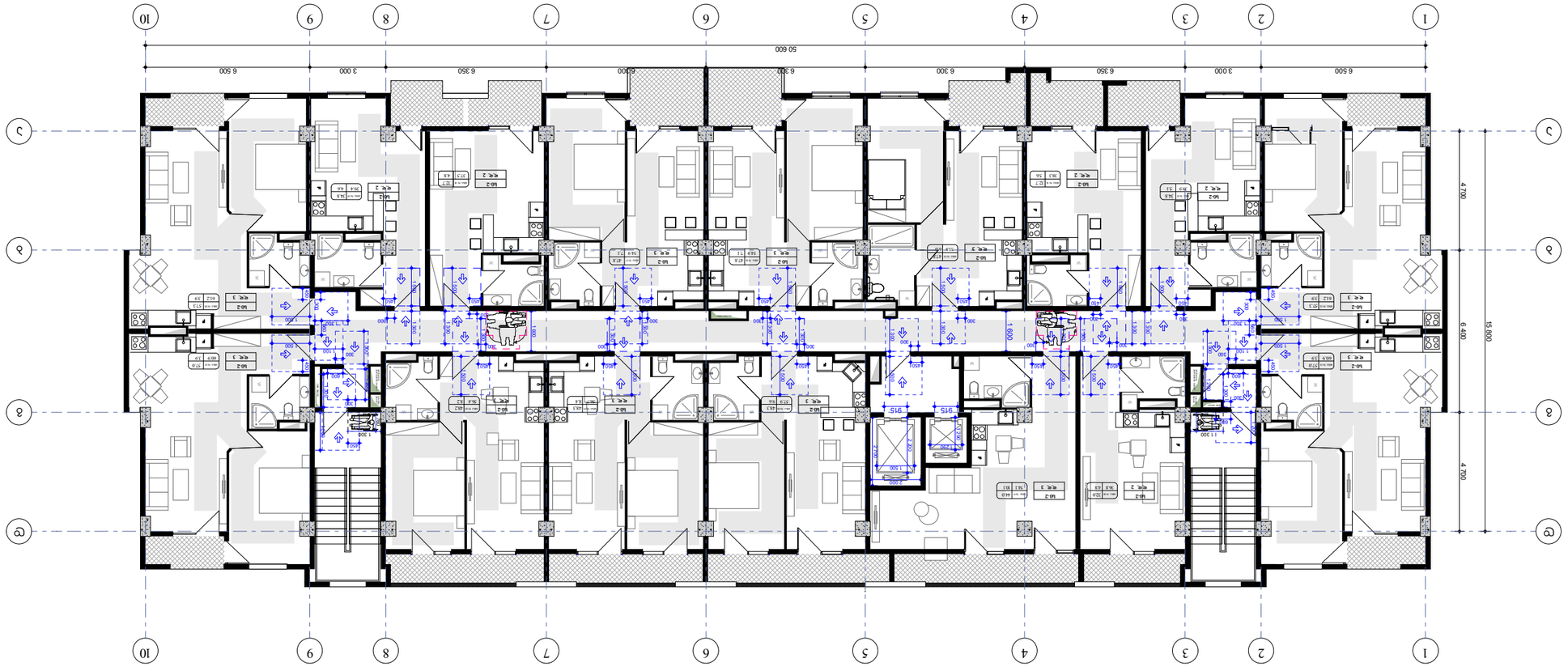

Схема этажа 6,60 блока 8288 планировки III

Изм.	Лист	№ докум.	Подпись
Разраб.			
Пров.			
Н. контр.			
ГИП			

Многоквартирный жилой дом 8288

Стадия: Лист: А-3 Листов:

Наименование или номер помещения

Экспликация помещений и квартир

Условные обозначения:

Ведомость рабочих чертежей основного комплекта

Лист	Наименование	Примечание
А-3	План этажа	

Ведомость ссылочных и прилагаемых документов

Обозначение	Наименование	Примечание

Спецификация элементов заполнения проемов

Поз.	Обозначение	Наименование	Кол.	Масса ед.	Примечание

Спецификация сборных железобетонных изделий

Поз.	Обозначение	Наименование	Кол.	Масса ед.	Примечание

Спецификация оборудования, изделий и материалов

Поз.	Наименование	Тип, марка, обозначение документа, опросного листа	Код оборудования, изделия и материала	Завод-изготовитель	Ед. изм.	Кол.	Масса ед.	Примечание

Экспликация полов

Поз.	Наименование	Площадь, м²	Примечание

Ведомость отделки помещений

Поз.	Наименование	Площадь, м²	Примечание

Ведомость перемычек

Марка	Сечение	Схема армирования	Кол.	Масса ед.	Примечание

Ведомость перегородок

Поз.	Наименование	Площадь, м²	Примечание

Ведомость перекрытий

Поз.	Наименование	Площадь, м²	Примечание

Ведомость покрытий

Поз.	Наименование	Площадь, м²	Примечание

Ведомость проемов

Поз.	Наименование	Размеры проема, мм	Кол.	Примечание

Ведомость элементов

Поз.	Наименование	Кол.	Масса ед.	Примечание

Ведомость конструкций

Поз.	Наименование	Кол.	Масса ед.	Примечание

Ведомость деталей

תכנית קומת גג טכנית 33.2 מבנה 9,90 - 9,90 מבנה מגורים משותף

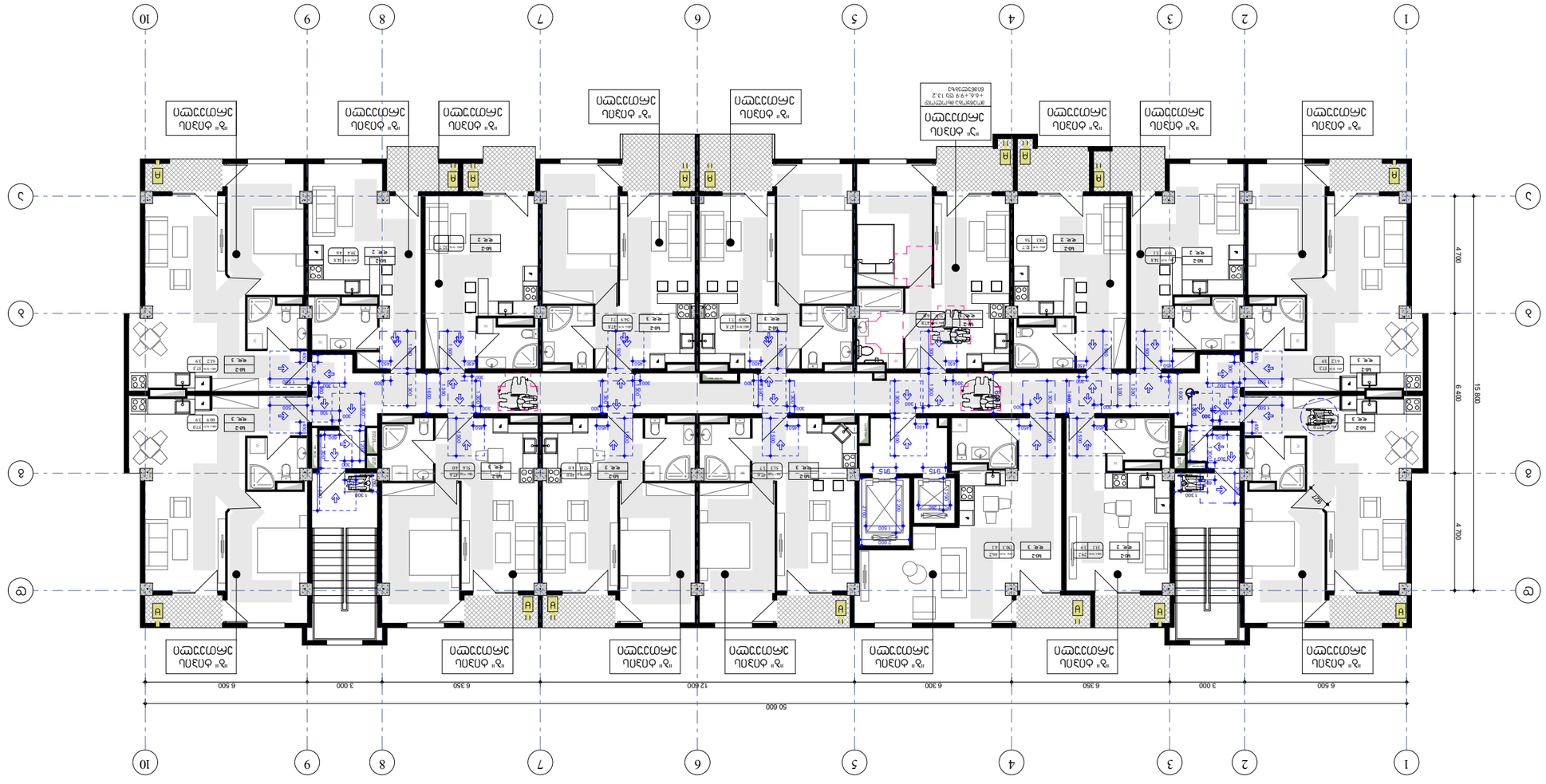

שקף	A-3
מס' גרסה	1

"ა" ტიპის ბინის დეტ. ნახაზები

მ 1-50

ა ტიპის ბინაში №7,№23,№39 მისაწვდომი ტუალეტი

ბინა №14,№30	
"ა"ტიპი	51.22 მ2

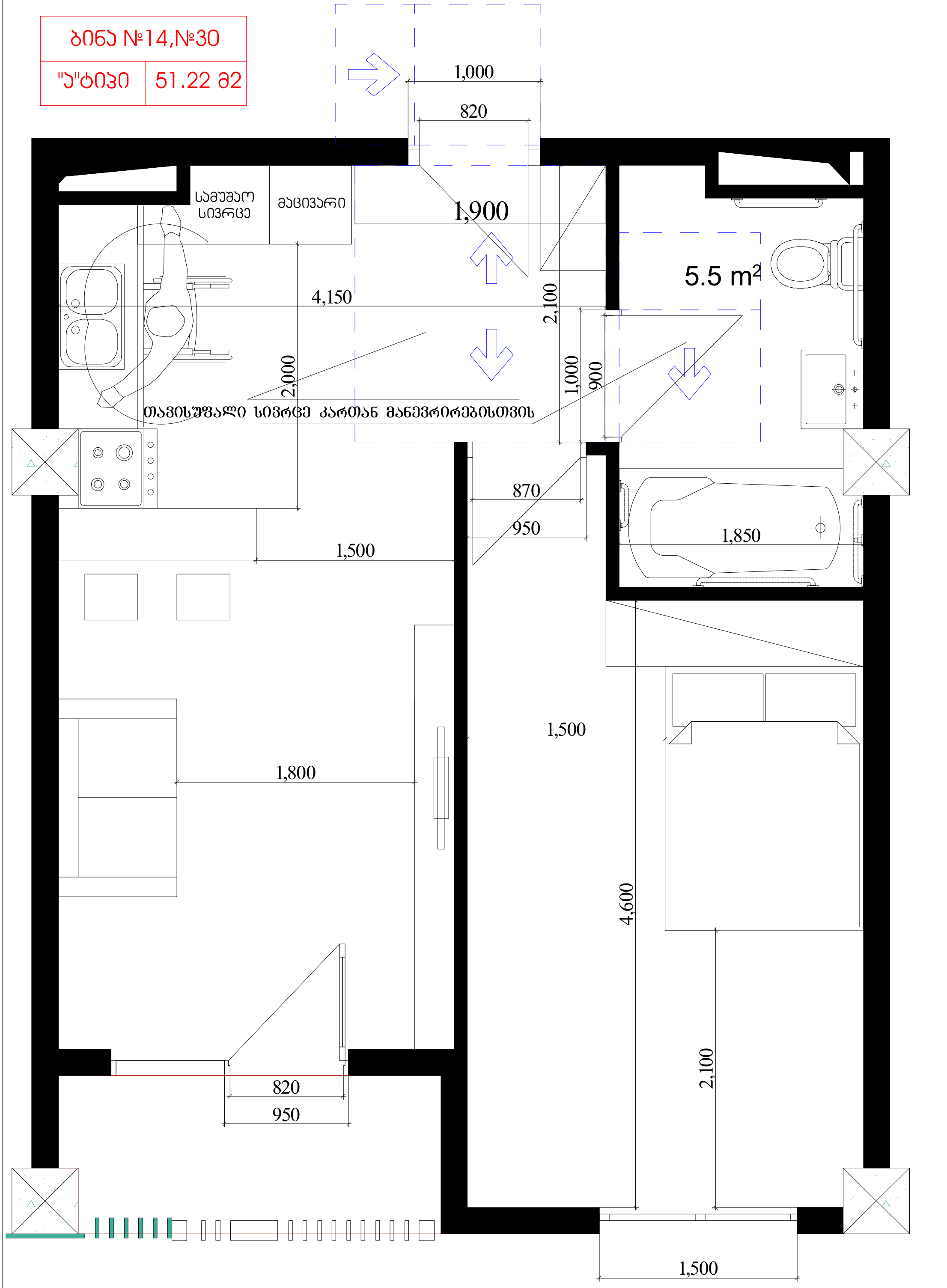

T ფორმის მოსაბრუნებელი სივრცე
304.3.2.1 (8) ვარიანტი 3

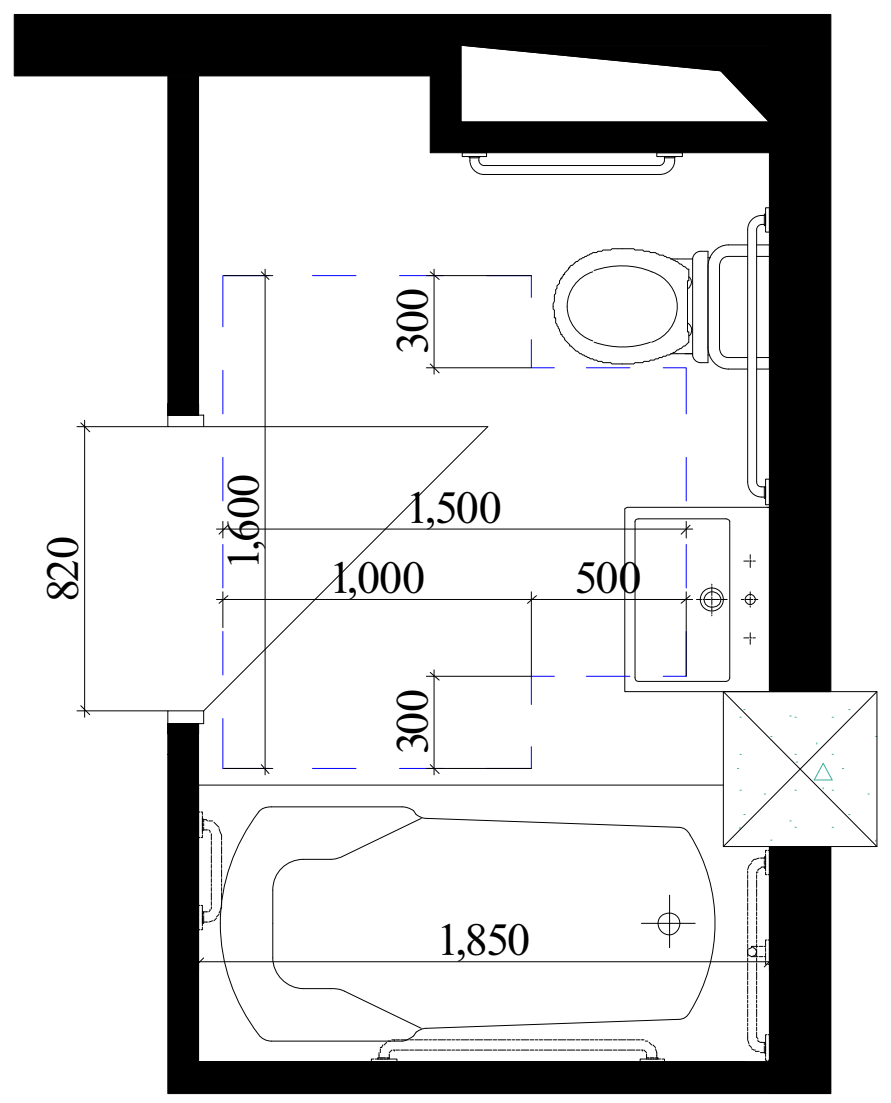

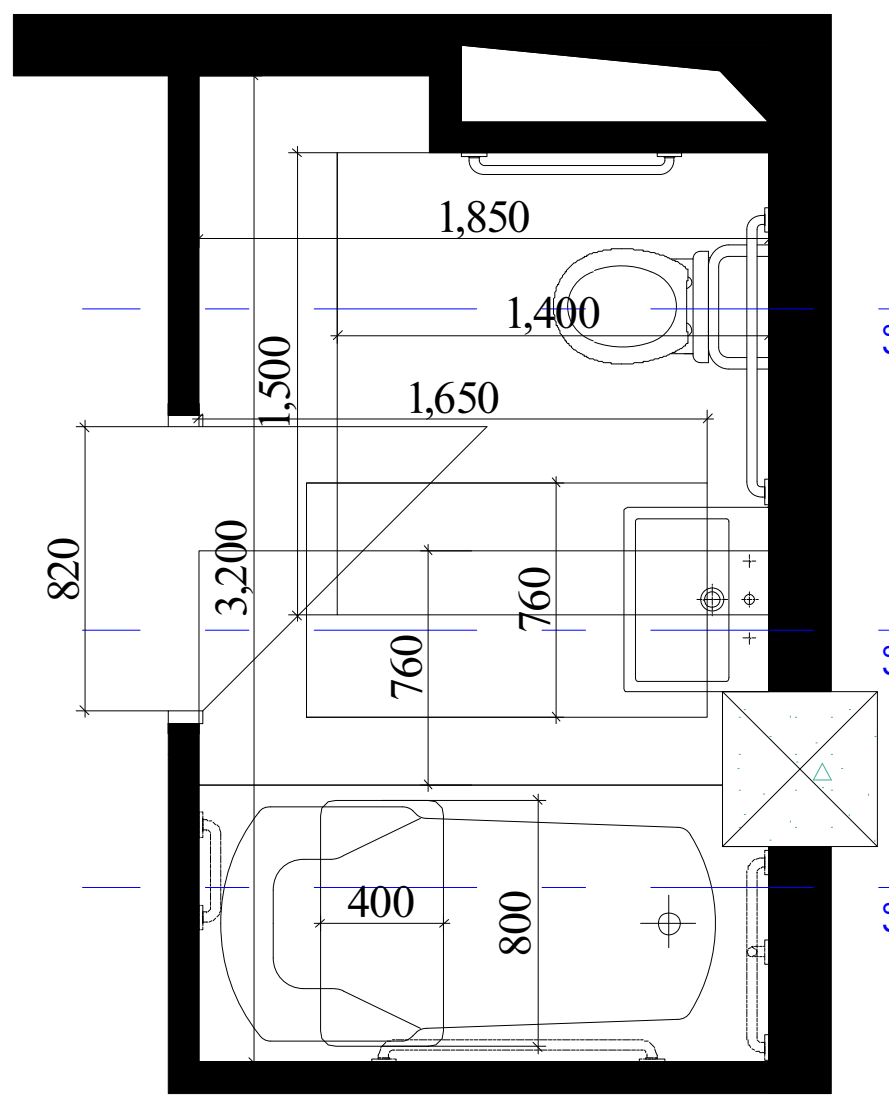

თავისუფალი სივრცე კართან
მანევრირებისთვის
ანხამიანი კარი საკეტის მხრიდან
მისაწვდომი
მინიმალური გასვლა 404.2.3.2 (თ)

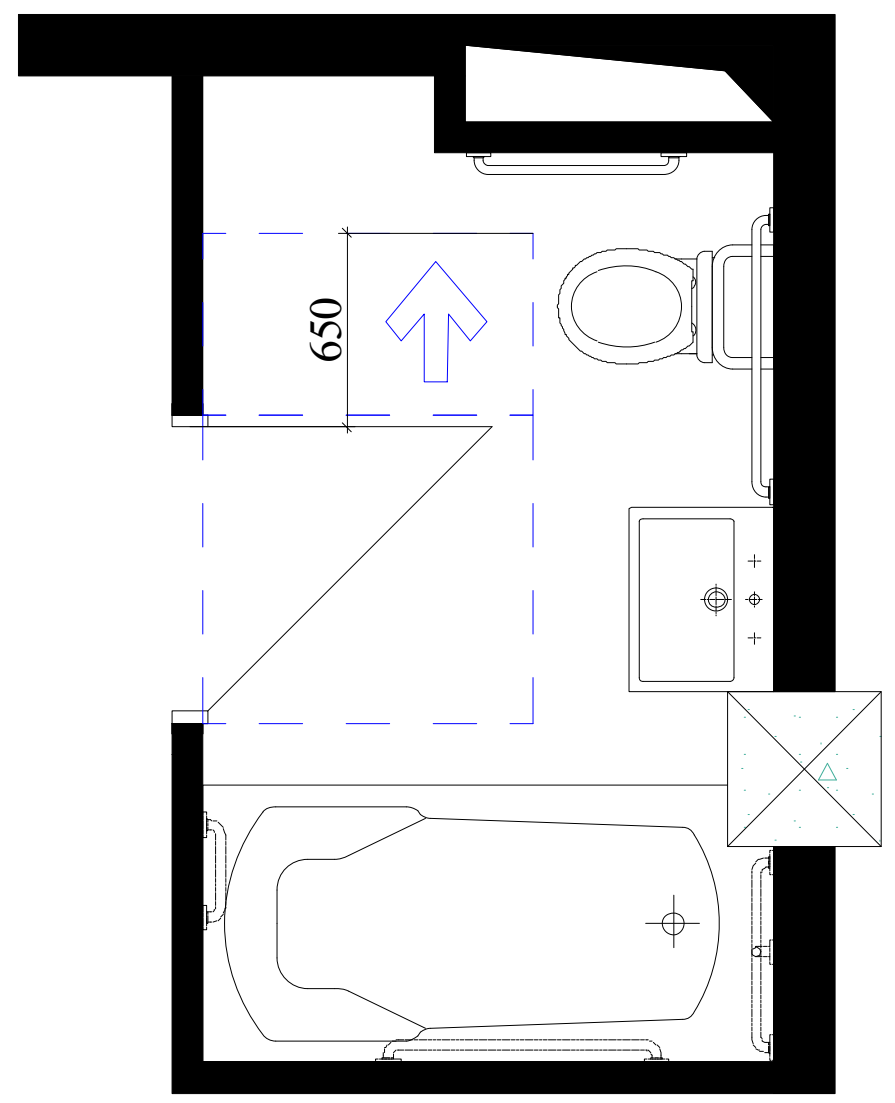

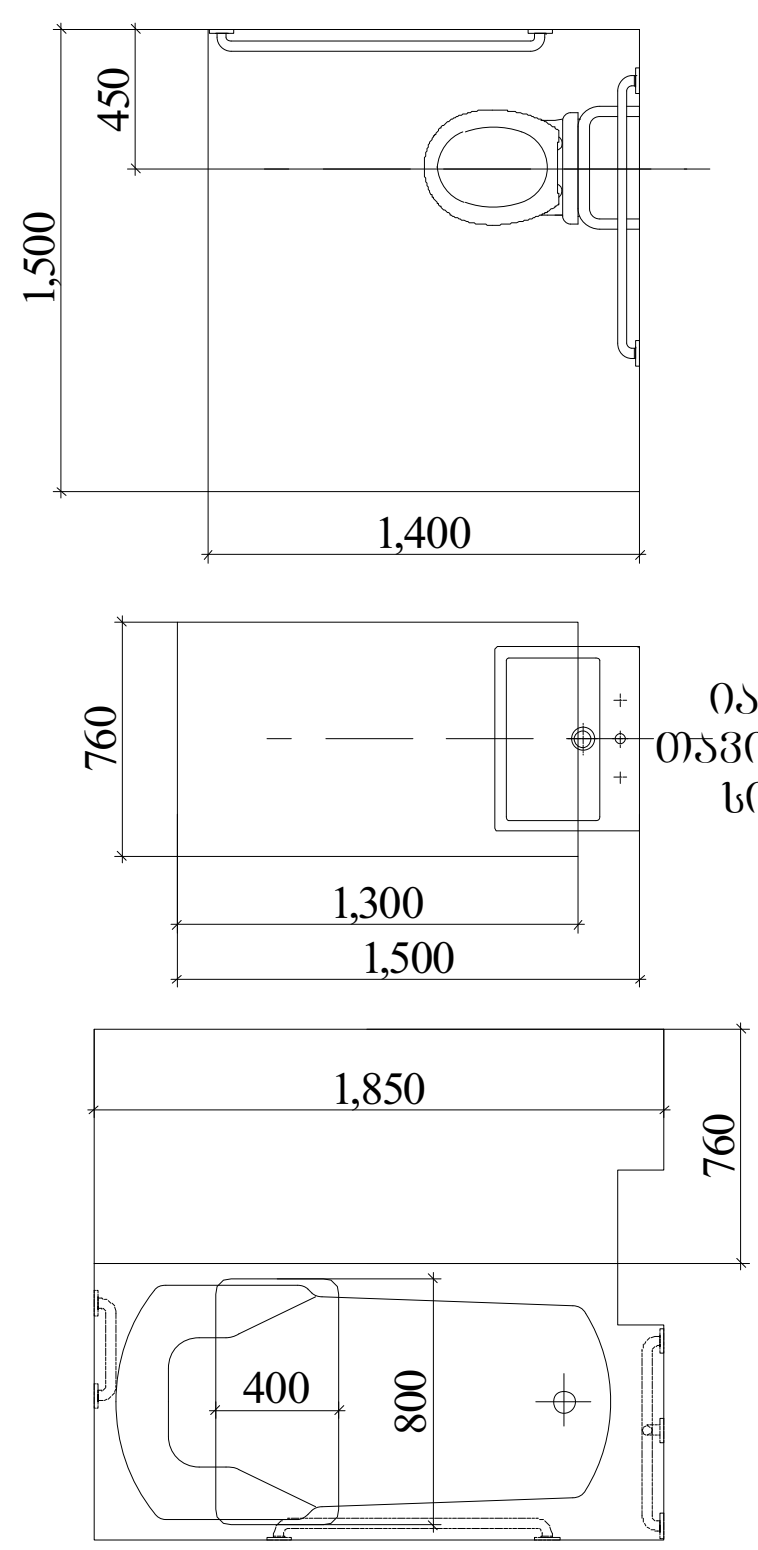

იატაკის თავისუფალი სივრცე

ჭრილი 2
ხელსაბანის მდებარეობა

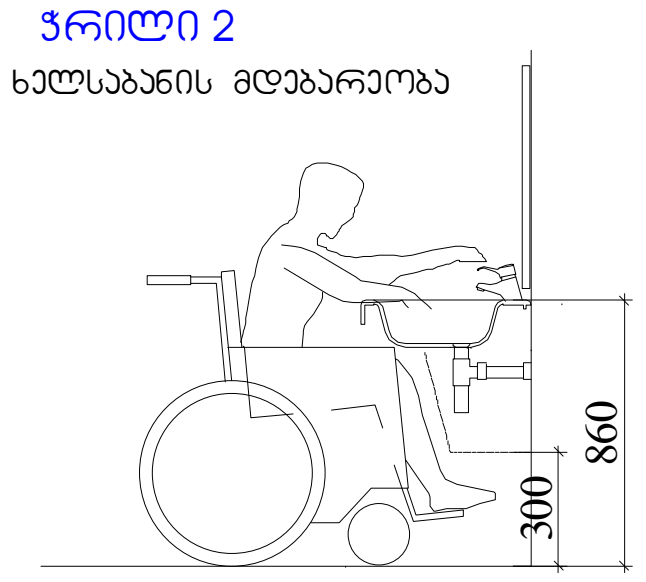

ფეხისფალანგის თავისუფალი სივრცე

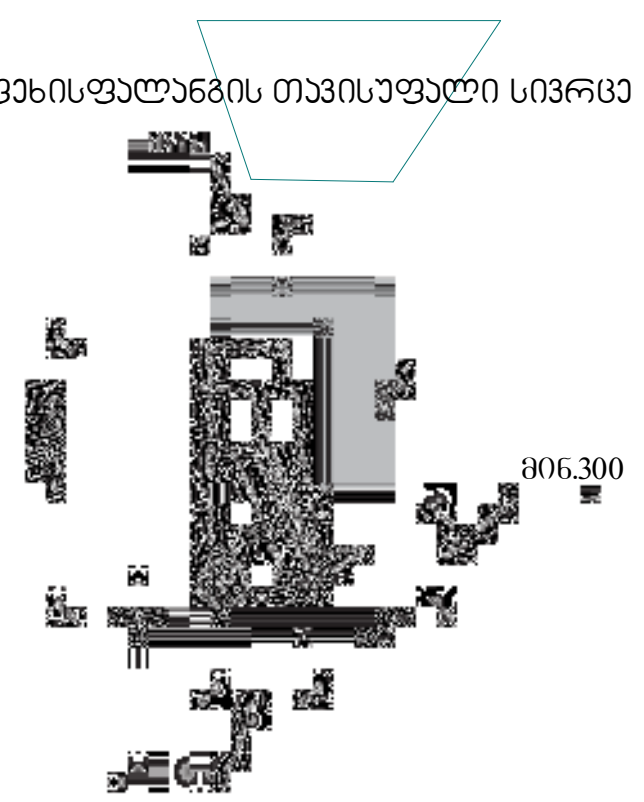

ჭრილი 1

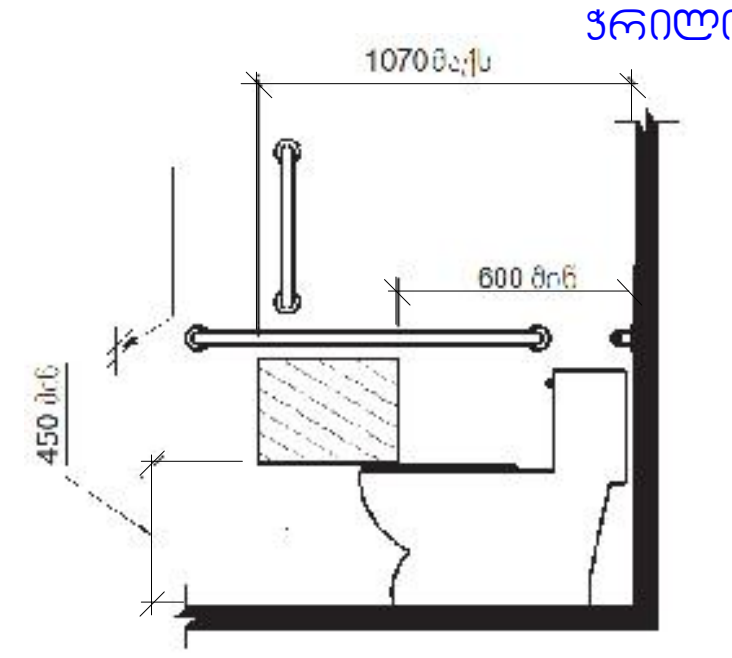

ჭრილი 3
დასაჯდომის მქონე აბაზანა
ხელმოსაკიდი ძელებით

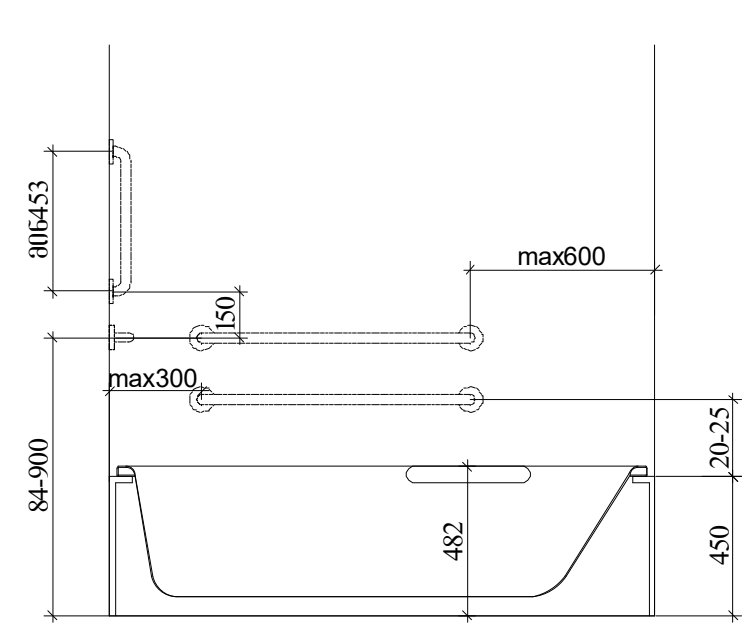

ფორმატი	A-3	დაკვეთა №	

შენიშვნები:

1.ნახაზზე ზომები მოცემულია მილიმეტრებში

2. ნახაზის ყველა ცვლილება მშენებლობისას შეთანხმებული უნდა იყოს პროექტის ავტორთან.

ტექნიკურ-ეკონომიკური მაჩვენებლები

მისაწვდომობა

პირობითი ნიშნები:

დამკვეთი :

პროექტის მისამართი :
ქ. თბილისი, დიდი დიღომი, ვეფხისტყაოსნის ქუჩა
ს/კ 01.72.14.035.963

პროექტის ფუნქცია :
მრავალფუნქციური კომპლექსი/შენობა, მრავალბინიანი საცხოვრებელი სახლი (კომერციული,საცხოვრებელი)

კომპანია: შპს. ემ სი
საიდ. კოდი: 402.043.481
იურ. მისამართი: ქ. თბილისი ბელიაშვილის ქ.№40

თანამდებობა	გვარი	ხელმოწერა
დირექტორი	ვ. ცქაკაია	
ავტორი	ნ. ბერიძე	
ავტორი	ო.თუხარელი	

მასშტაბი	1:50
თარიღი	2021

სტადია	ფურცელი	ფურცლები
პროექტი	A-3	

WC დეტ. ნახაზები

მ 1-50

ბ ტიპის ბინაში №3,№12 მისაწვდომი ტუალეტი

ბ ტიპის ბინაში №4,№13 მისაწვდომი ტუალეტი

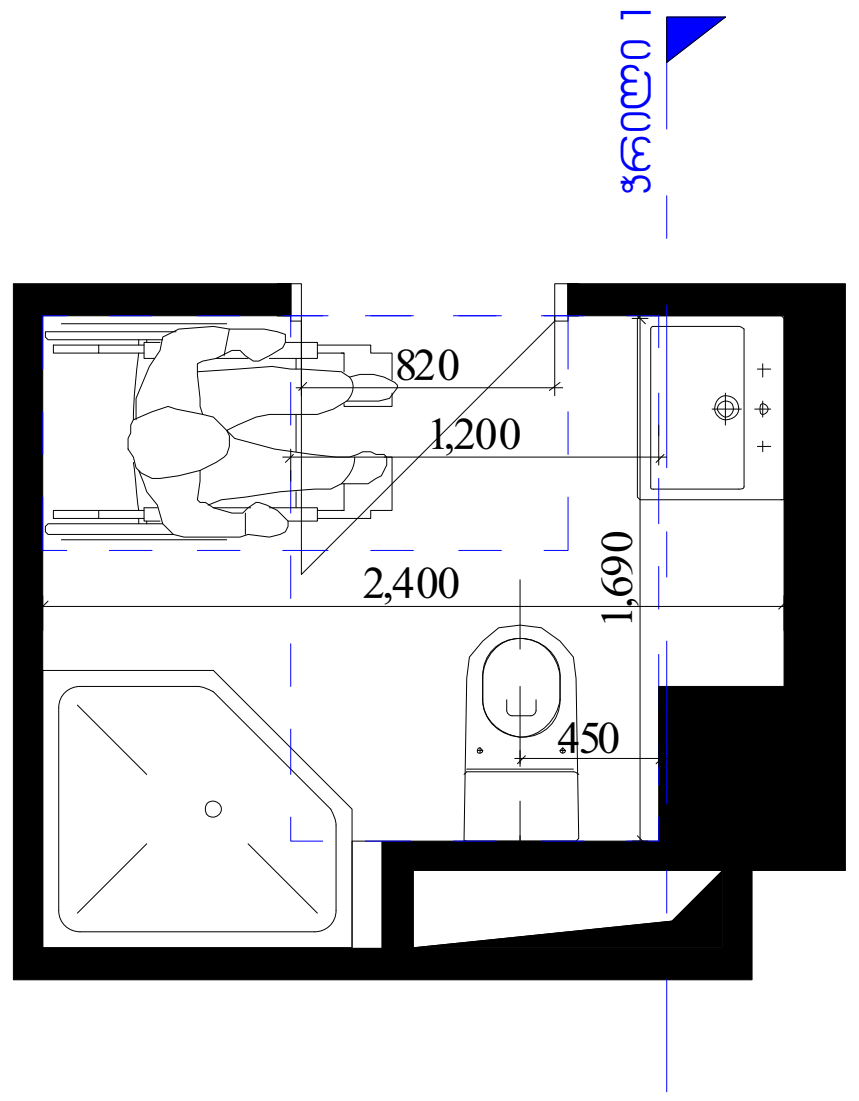

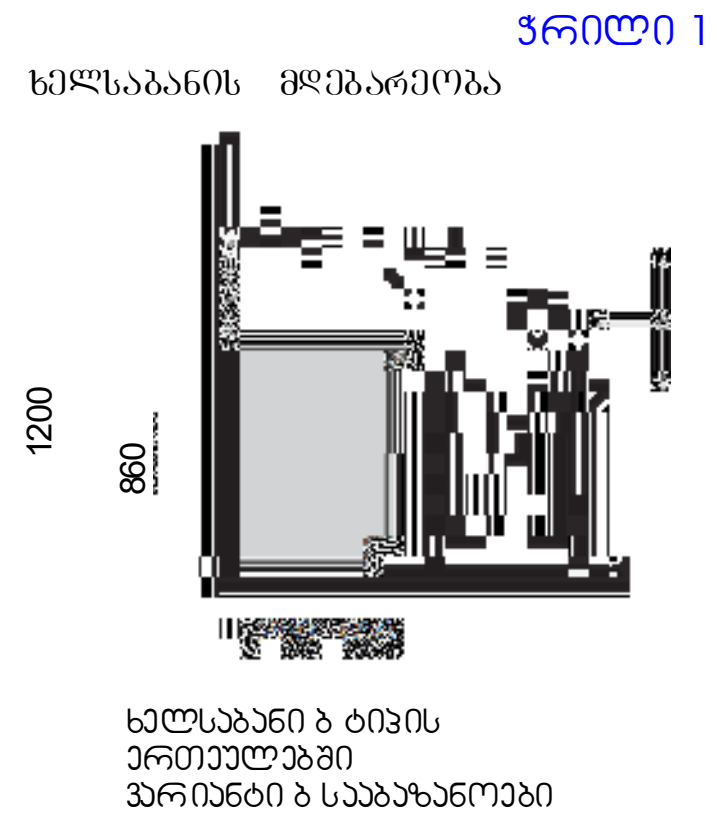

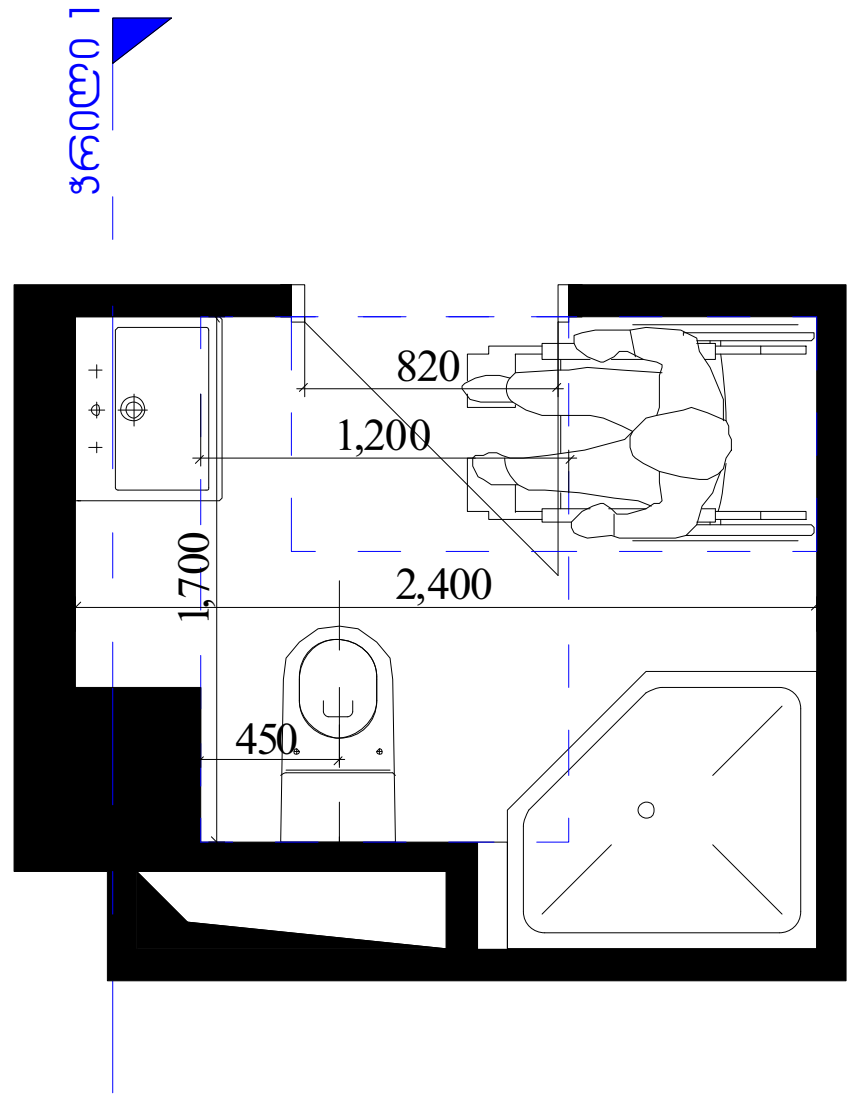

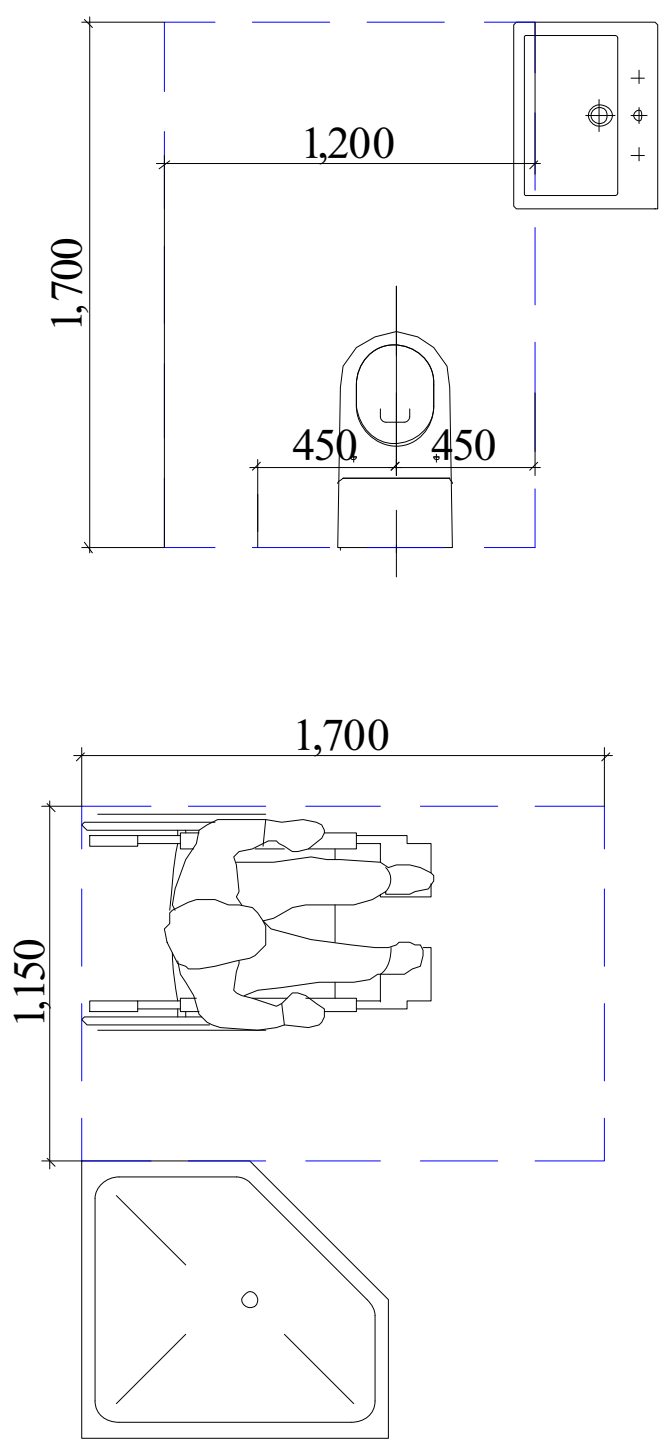

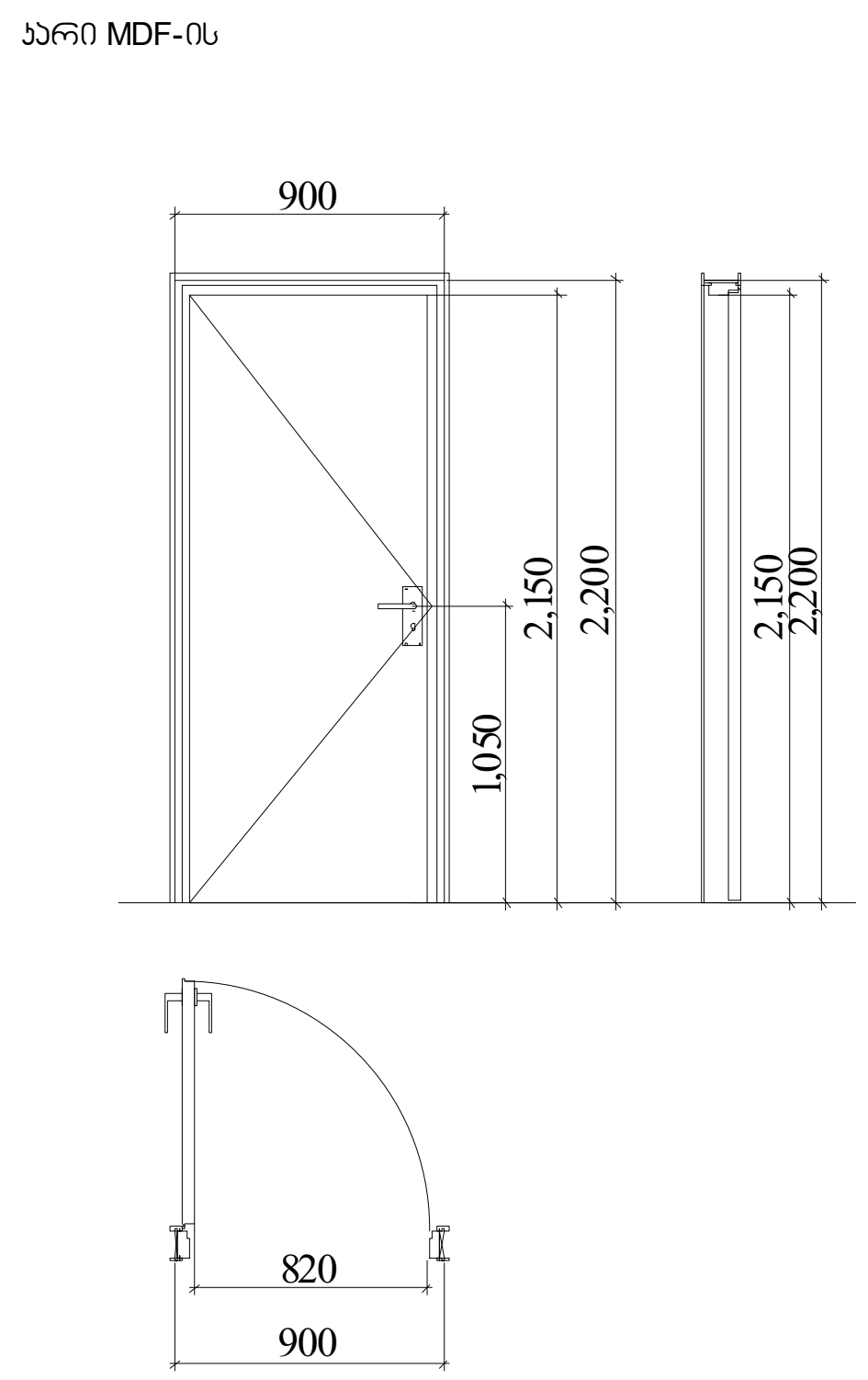

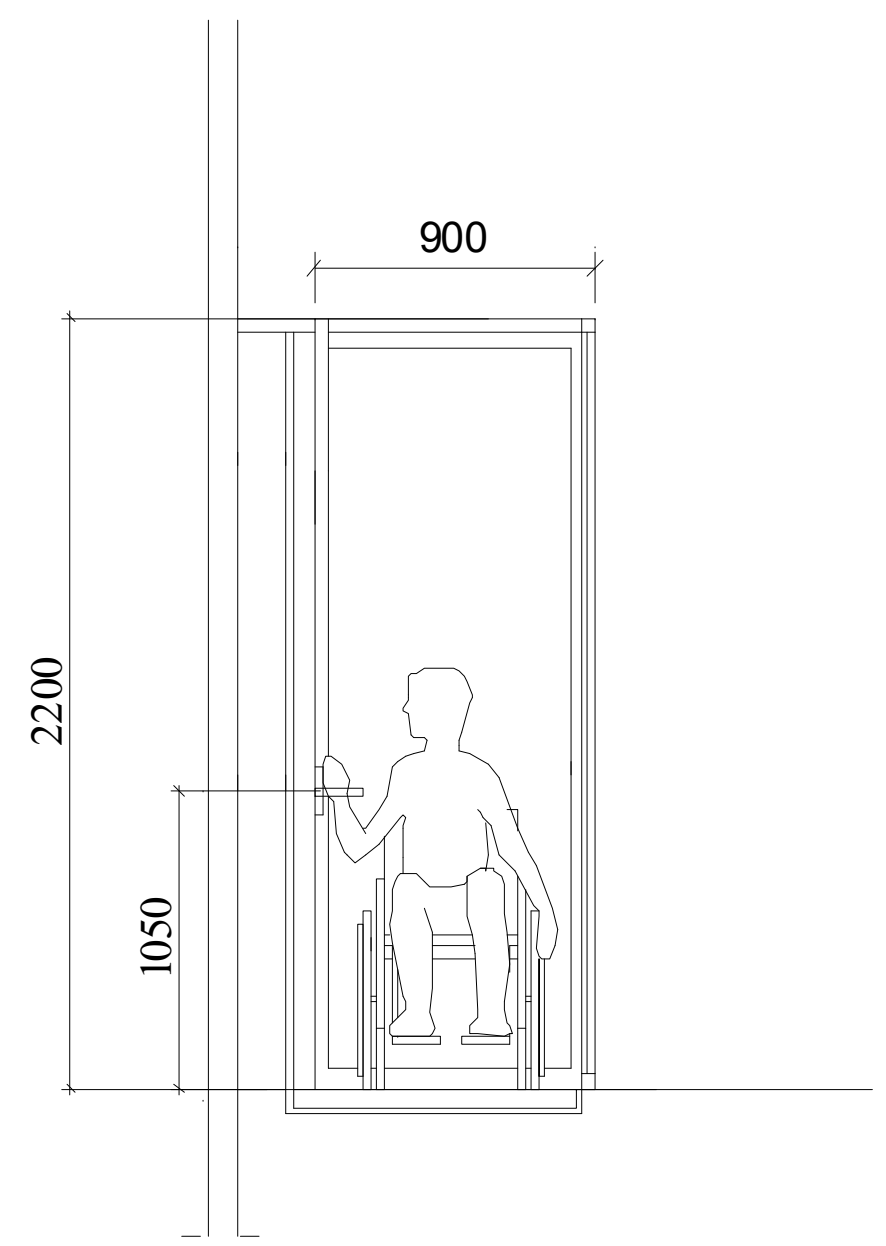

ფორმატი	A-3	დაკვეთა №	

შენიშვნები:

1.ნახაზზე ზომები მოცემულია მილიმეტრებში

2. ნახაზის ყველა ცვლილება მშენებლობისას შეთანხმებული უნდა იყოს პროექტის ავტორთან.

ტექნიკურ-ეკონომიკური მაჩვენებლები

მისაწვდომობა

პირობითი ნიშნები:

დამკვეთი :

პროექტის მისამართი :

ქ. თბილისი, დიდი დიღომი, ვეფხისტყაოსნის ქუჩა
ს/კ 01.72.14.035.963

პროექტის ფუნქცია :

მრავალფუნქციური კომპლექსი/შენობა, მრავალბინიანი საცხოვრებელი სახლი (კომერციული,საცხოვრებელი)

კომპანია: შპს. ემ სი

საიდ. კოდი: 402.043.481

იურ. მისამართი: ქ. თბილისი ბელიაშვილის ქ.№40

თანამდებობა	გვარი	ხელმოწერა
დირექტორი	ვ. ცაკვავა	
ავტორი	ნ. ბერიძე	
ავტორი	ო.თუხარელი	

მასშტაბი	1:50
თარიღი	2021

სტადია	ფურცელი	ფურცლები
პროექტი	A-3	

WC დეტ. ნახაზები

მ 1-50

ბ ტიპის ბინაში №2 მისაწვდომი ტუალეტი

ბ ტიპის ბინაში №1, მისაწვდომი ტუალეტი

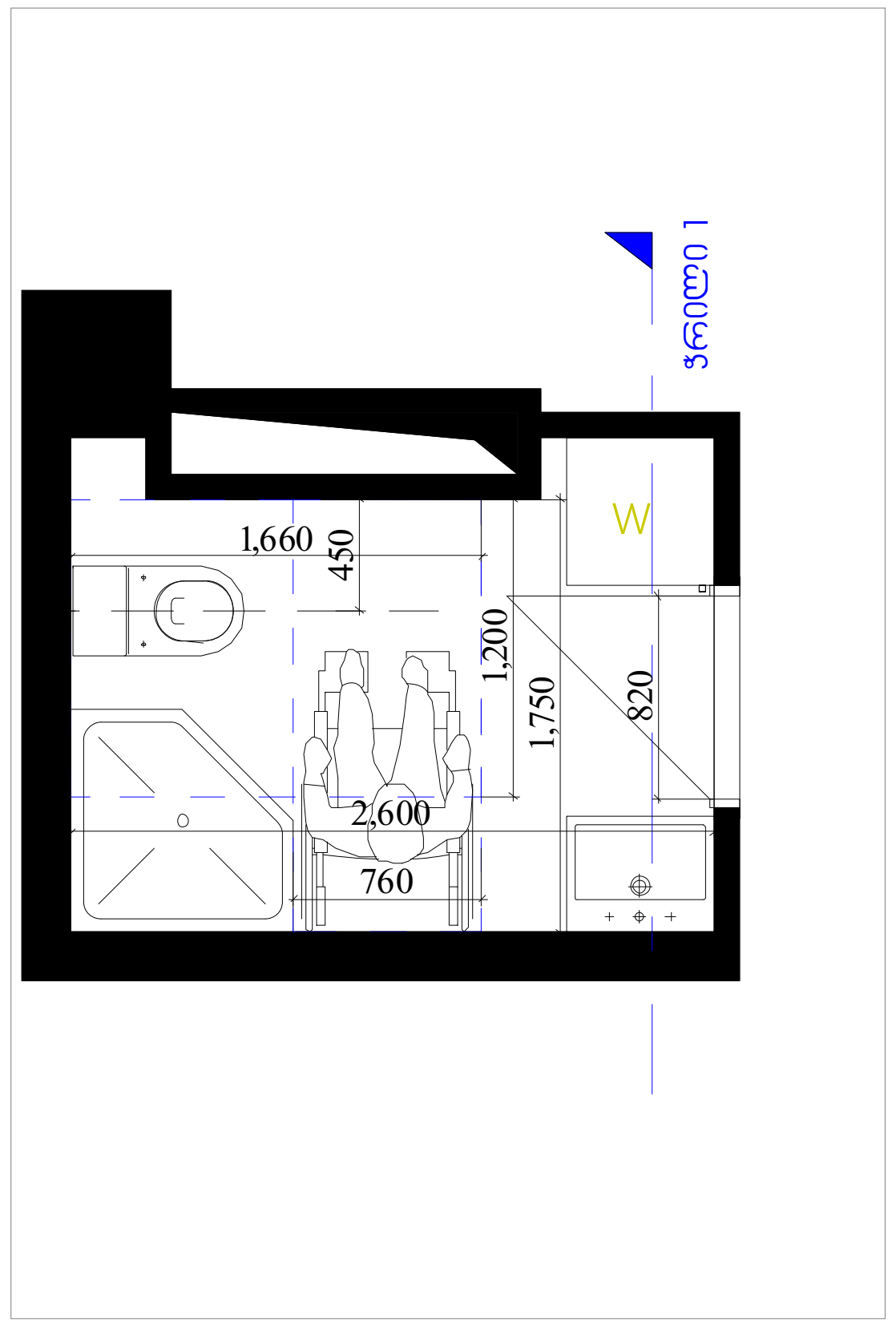

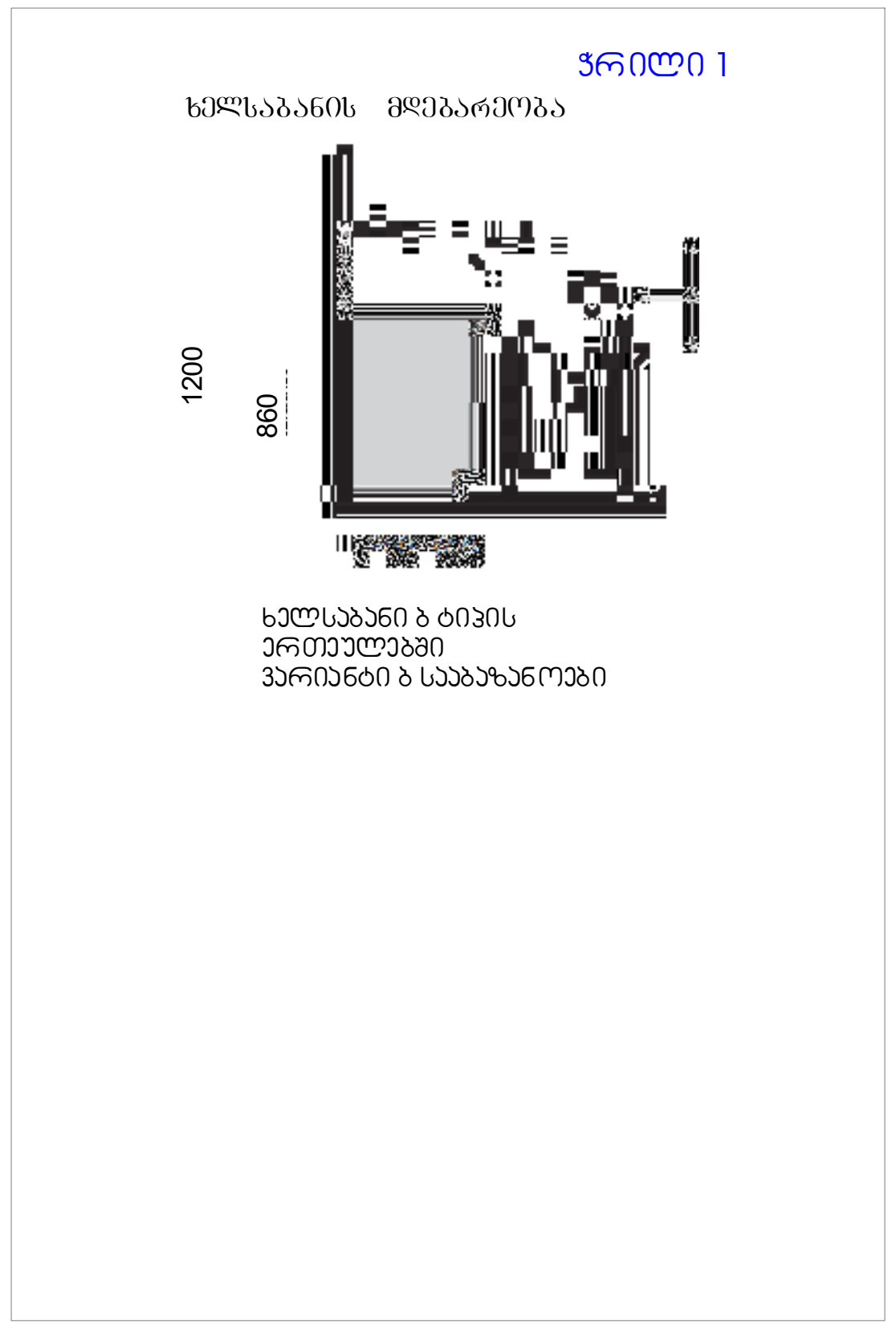

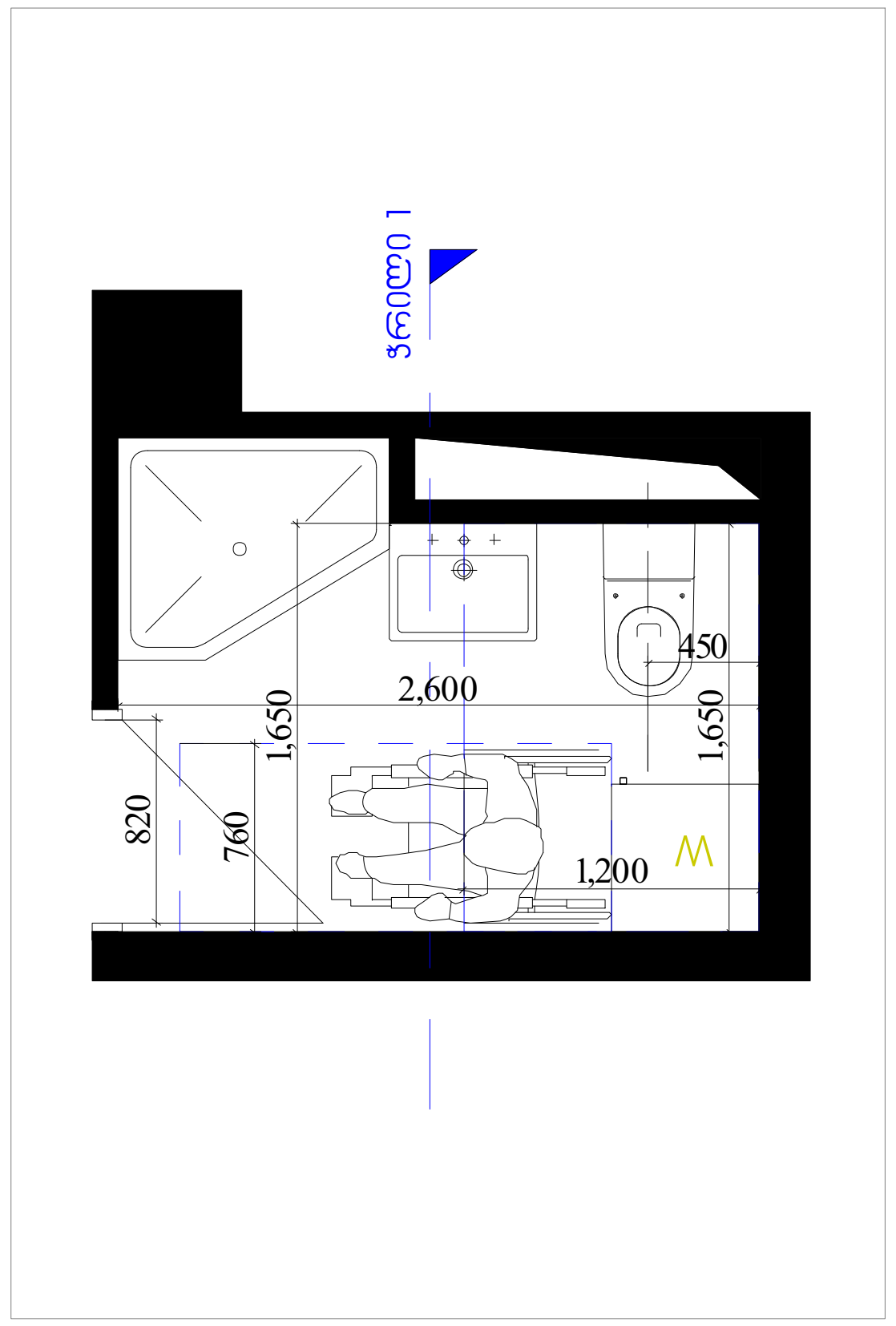

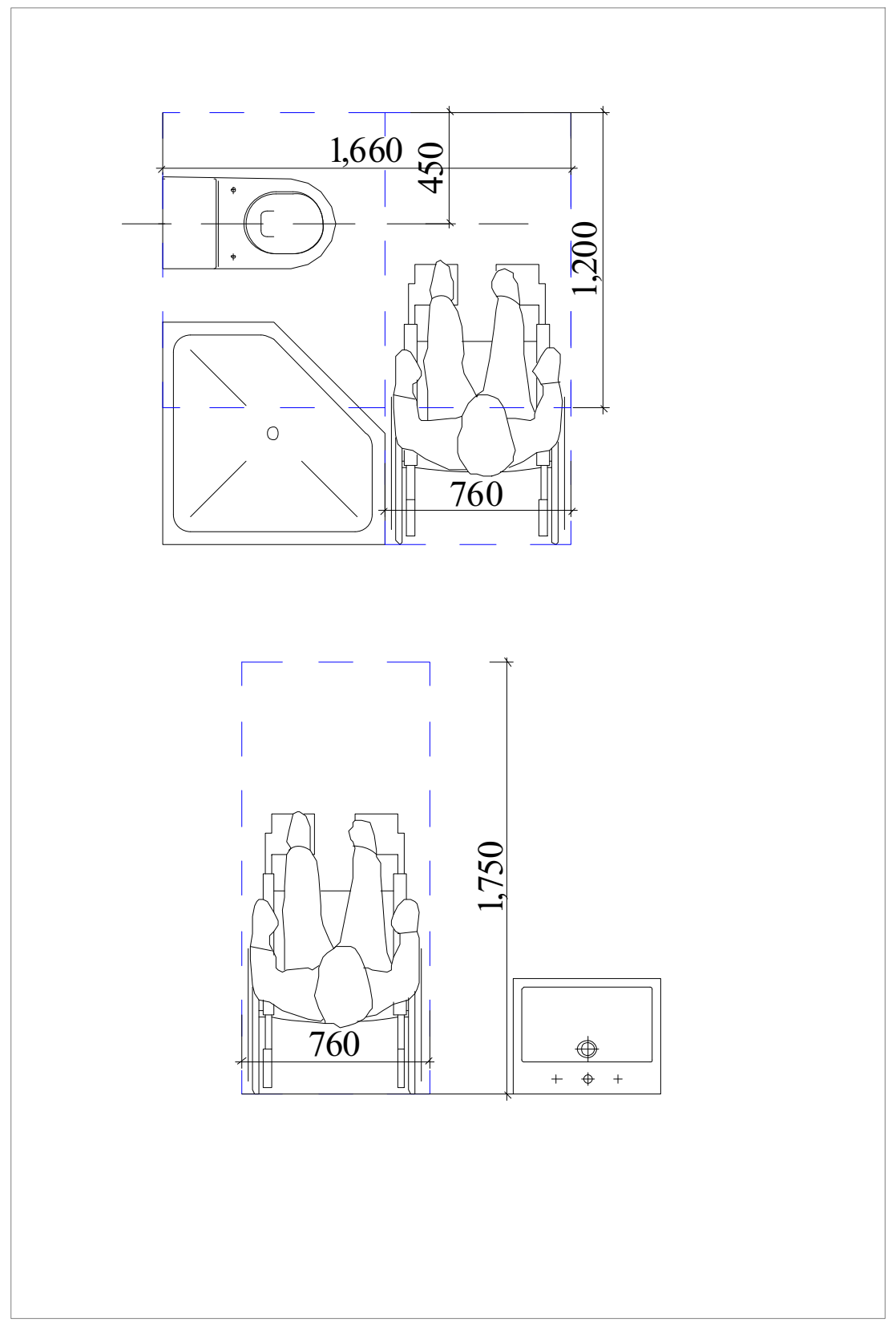

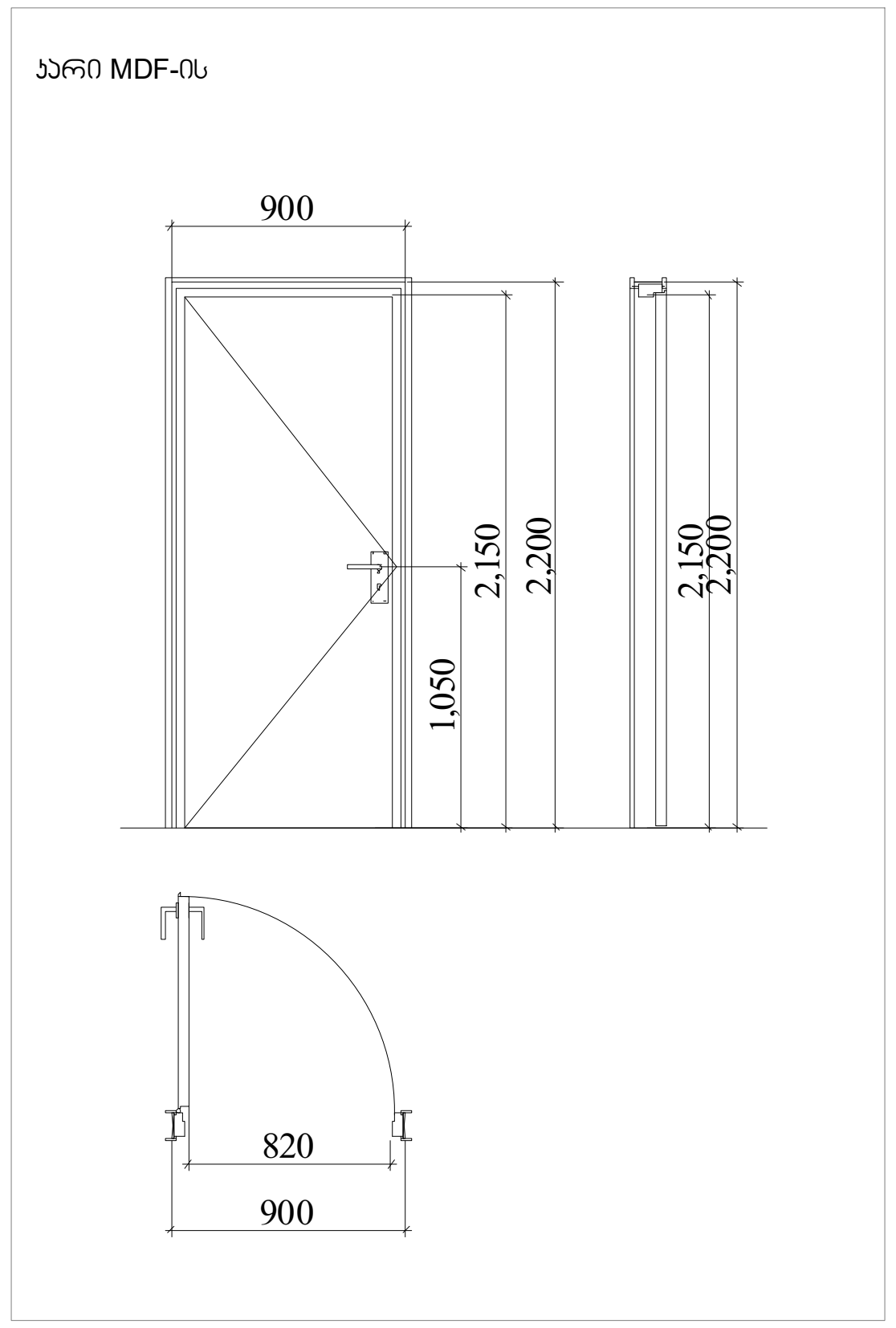

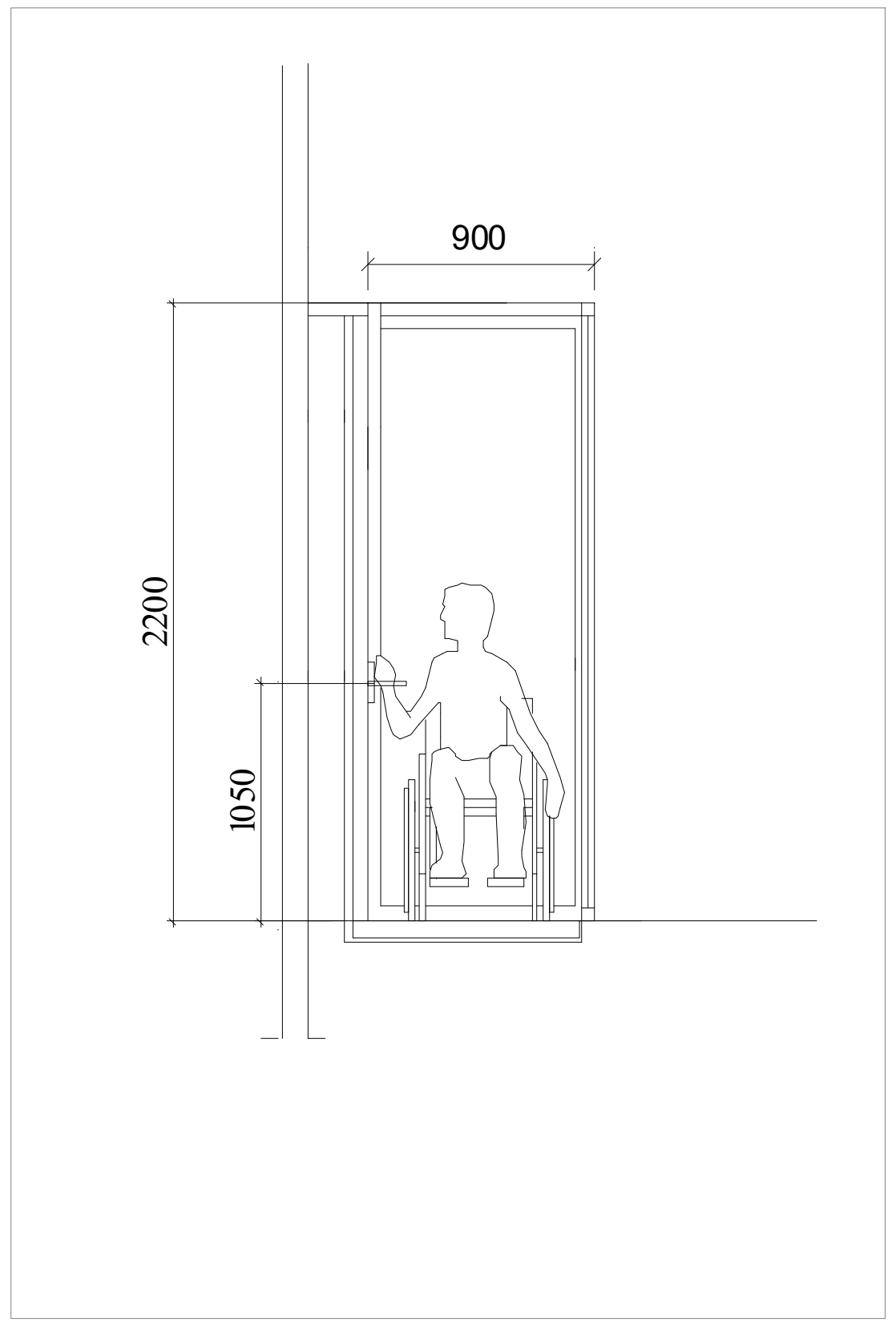

ფორმატი	A-3	დაკვეთა №	

შენიშვნები:

1.ნახაზზე ზომები მოცემულია მილიმეტრებში

2. ნახაზის ყველა ცვლილება მშენებლობისას შეთანხმებული უნდა იყოს პროექტის ავტორთან.

ტექნიკურ-ეკონომიკური მაჩვენებლები

მისაწვდომობა

პირობითი ნიშნები:

დამკვეთი :

პროექტის მისამართი :

ქ. თბილისი, დიდი დიღომი, ვეფხისტყაოსნის ქუჩა
ს/კ 01.72.14.035.963

პროექტის ფუნქცია :

მრავალფუნქციური კომპლექსი/შენობა, მრავალბინიანი საცხოვრებელი სახლი (კომერციული,საცხოვრებელი)

კომპანია:

შპს. ემ სი

საიდ. კოდი:

402.043.481

იურ. მისამართი:

ქ. თბილისი
ბელიაშვილის ქ.№40

თანამდებობა	გვარი	ხელმოწერა
დირექტორი	ვ. ცაკვავა	
ავტორი	ნ. ბერიძე	
ავტორი	ო.თუხარელი	

მასშტაბი	1:50
თარიღი	2021

სტადია	ფურცელი	ფურცლები
პროექტი	A-3	

WC დეტ. ნახაზები

მ 1-50

ბ ტიპის ბინაში №5 მიაწვდომი ტუალეტი

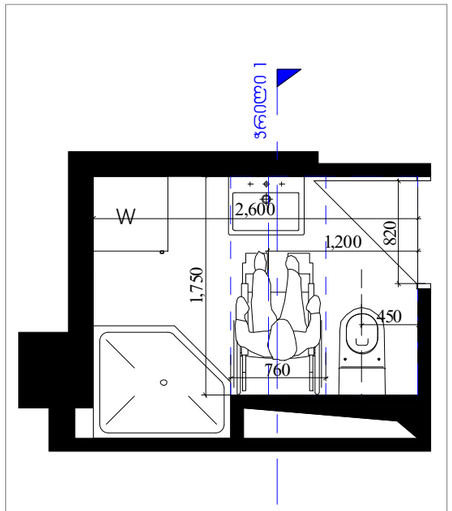

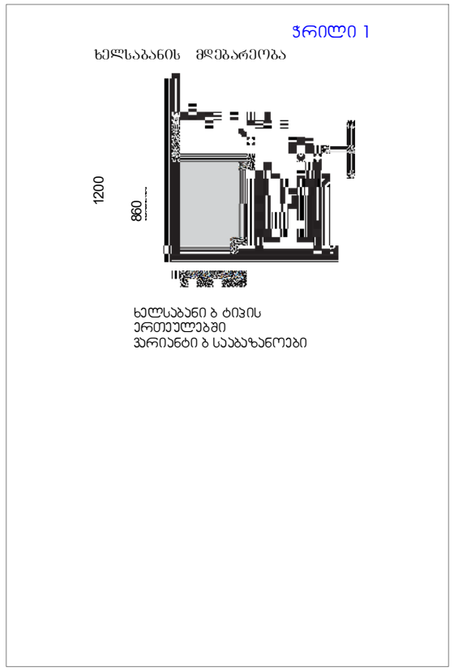

ბ ტიპის ბინაში №11 მიაწვდომი ტუალეტი

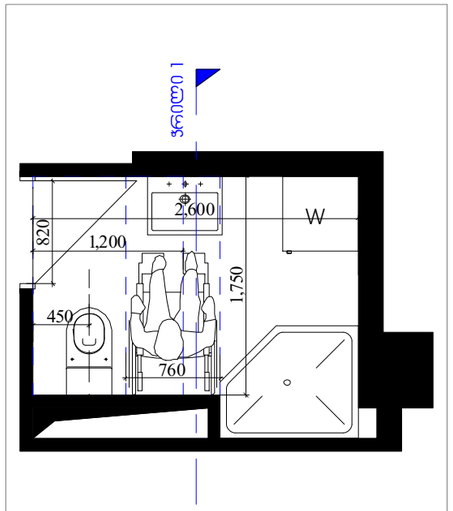

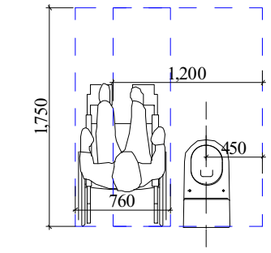

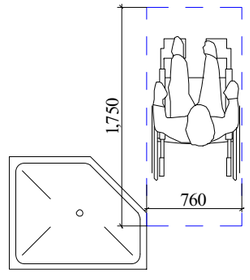

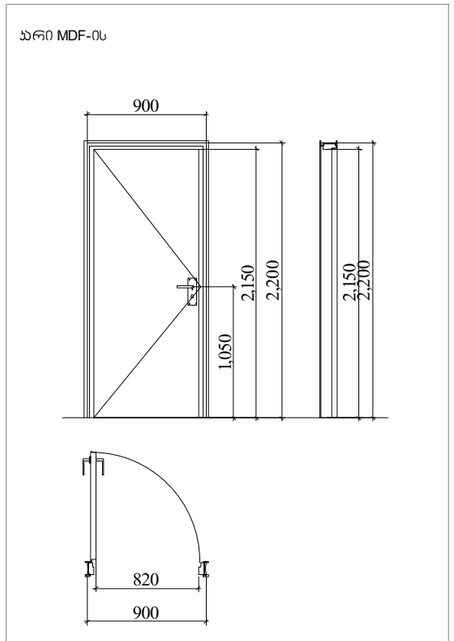

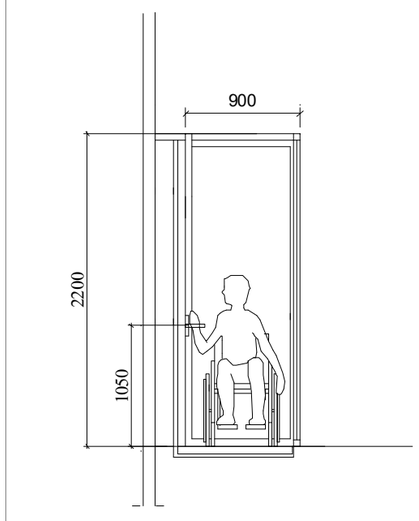

ფორმატი	A-3
დაკვეთა №	

შენიშვნები:

1.ნახაზზე ზომები მოცემულია მილიმეტრებში

2. ნახაზის ყველა ცვლილება მშენებლობისას მკაცნანხმებელი უნდა იყოს პროექტის ავტორთან. :

ტექნიკურ-ეკონომიკური მაჩვენებლები

მისაწვდომობა

პირობითი ნიშნები:

დამკვეთი :

პროექტის მისამართი :

ქ. თბილისი, დიდი დიღომი, ვეფხისტყაოსნის ქუჩა

ს/ს 01.72.14.035.963

პროექტის ფუნქცია :

მრავალფუნქციური კომპლექსი/შენობა, მრავალბინიანი საცხოვრებელი სახლი (კომერციული,საცხოვრებელი)

კომპანია:	შპს. ემ სი
საიდ. კოდი:	402.043.481
იურ. მისამართი:	ქ. თბილისი ბალიაშვილის ქ.№40

თანამდებობა	გვარი	ხელმოწერა
დირექტორი	ვ. ცავავა	
არქიტექტორი	ნ. ბერიძე	
არქიტექტორი	ო.თუხარელი	

მასშტაბი	1:50
თარიღი	2021

სტადია	ფურცელი	ფურცლები
პროექტი	A-3	

WC დეტ. ნახაზები

მ 1-50

ბ ტიპის ბინაში №6 მისაწვდომი ტუალეტი

ბ ტიპის ბინაში №10 მისაწვდომი ტუალეტი

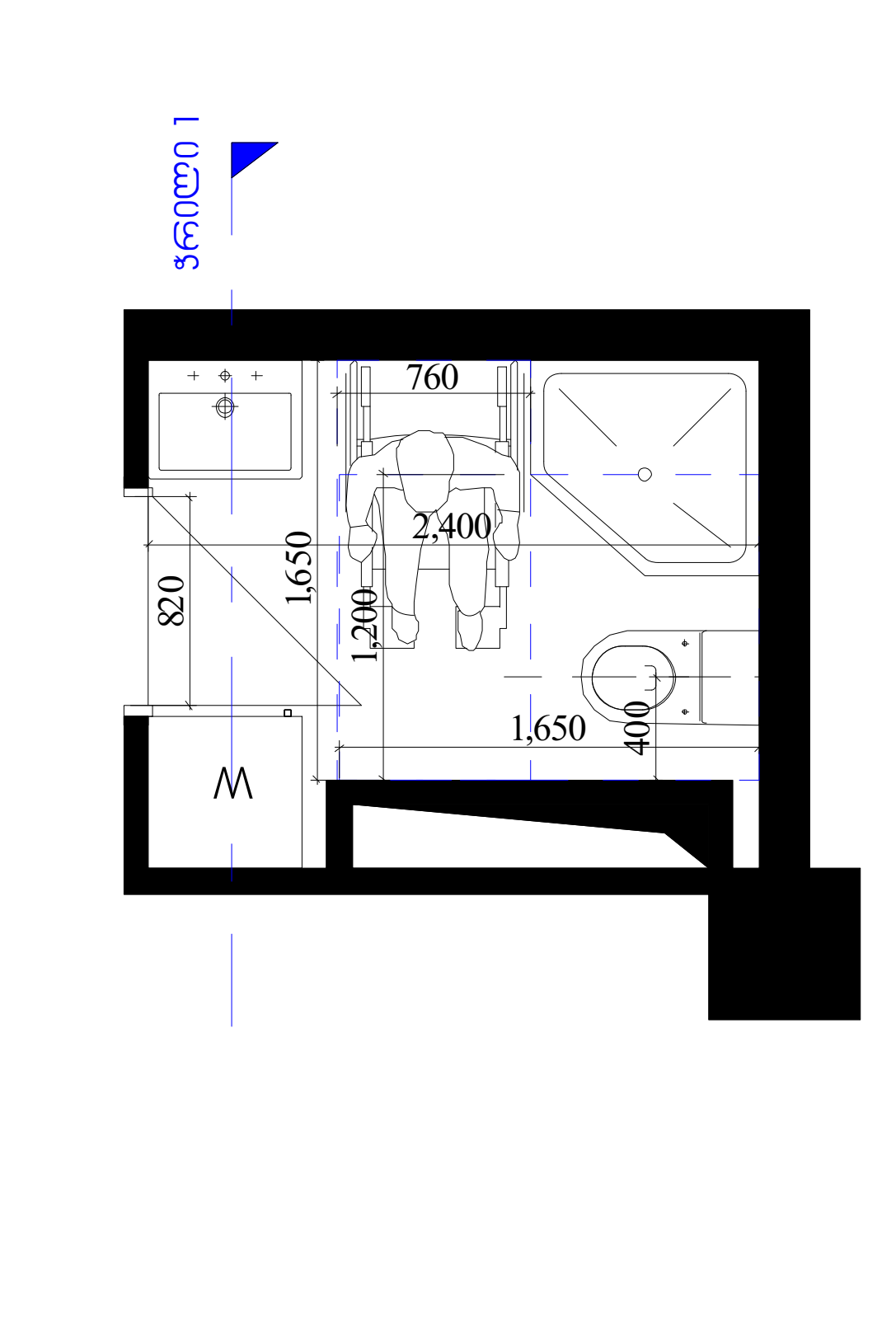

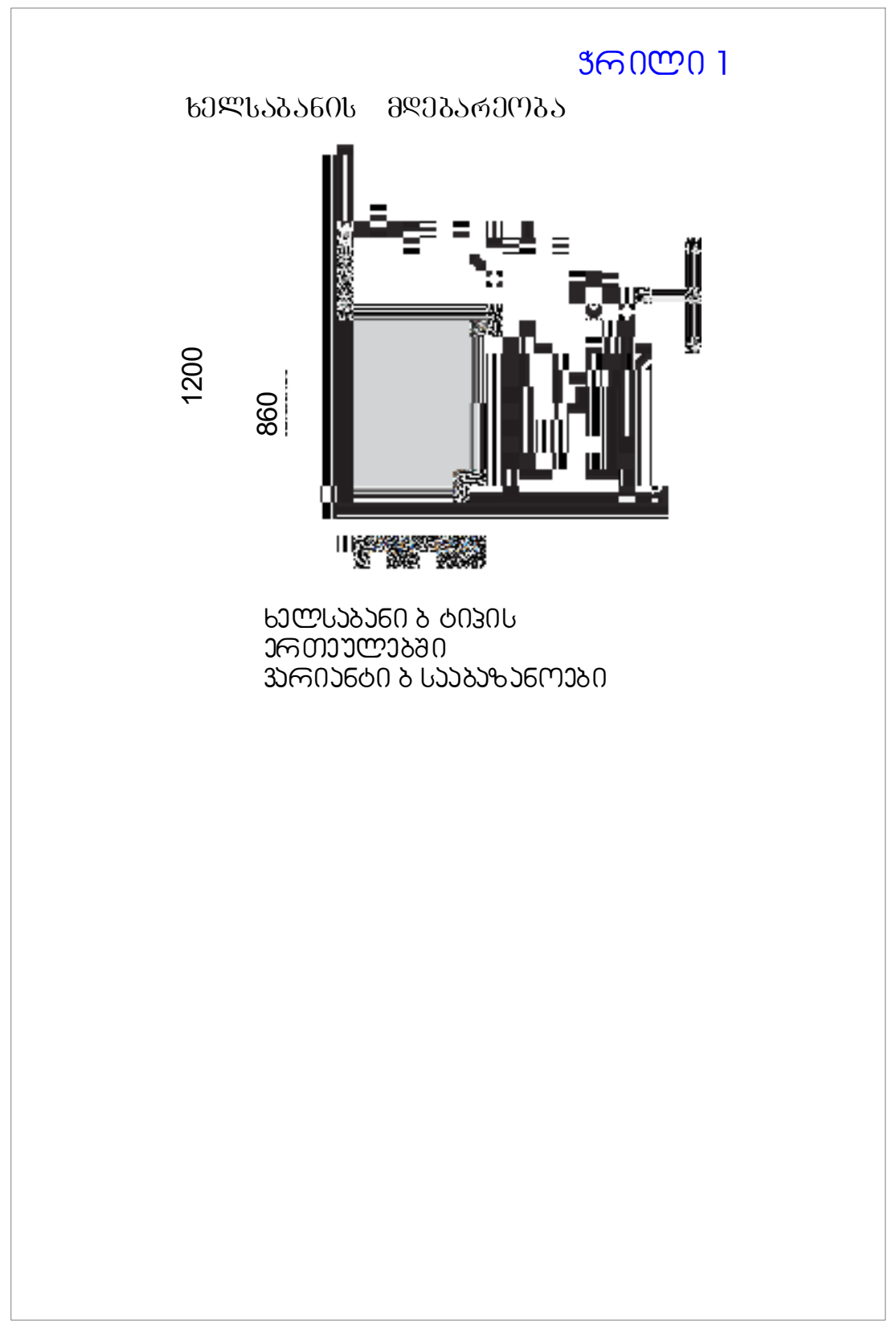

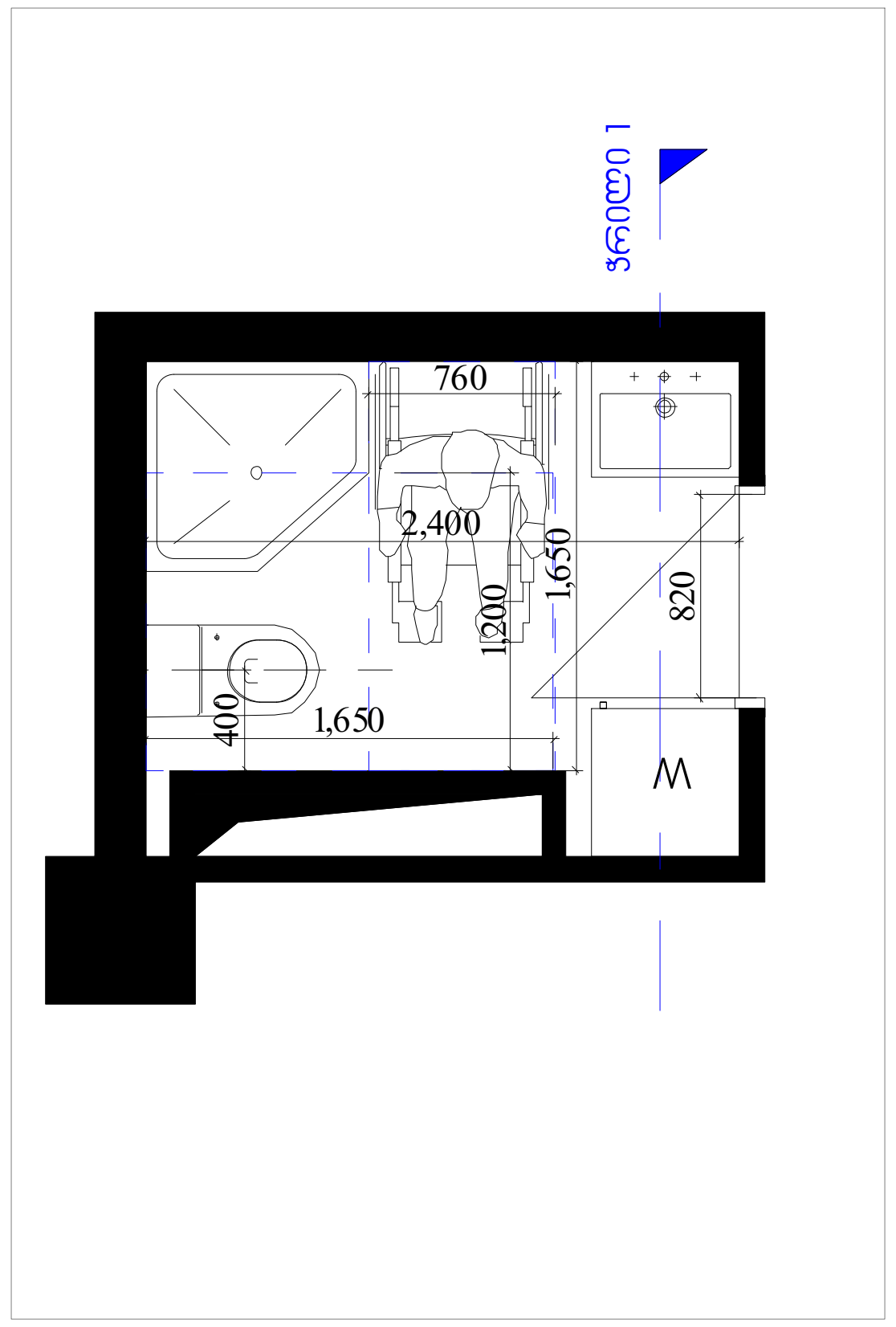

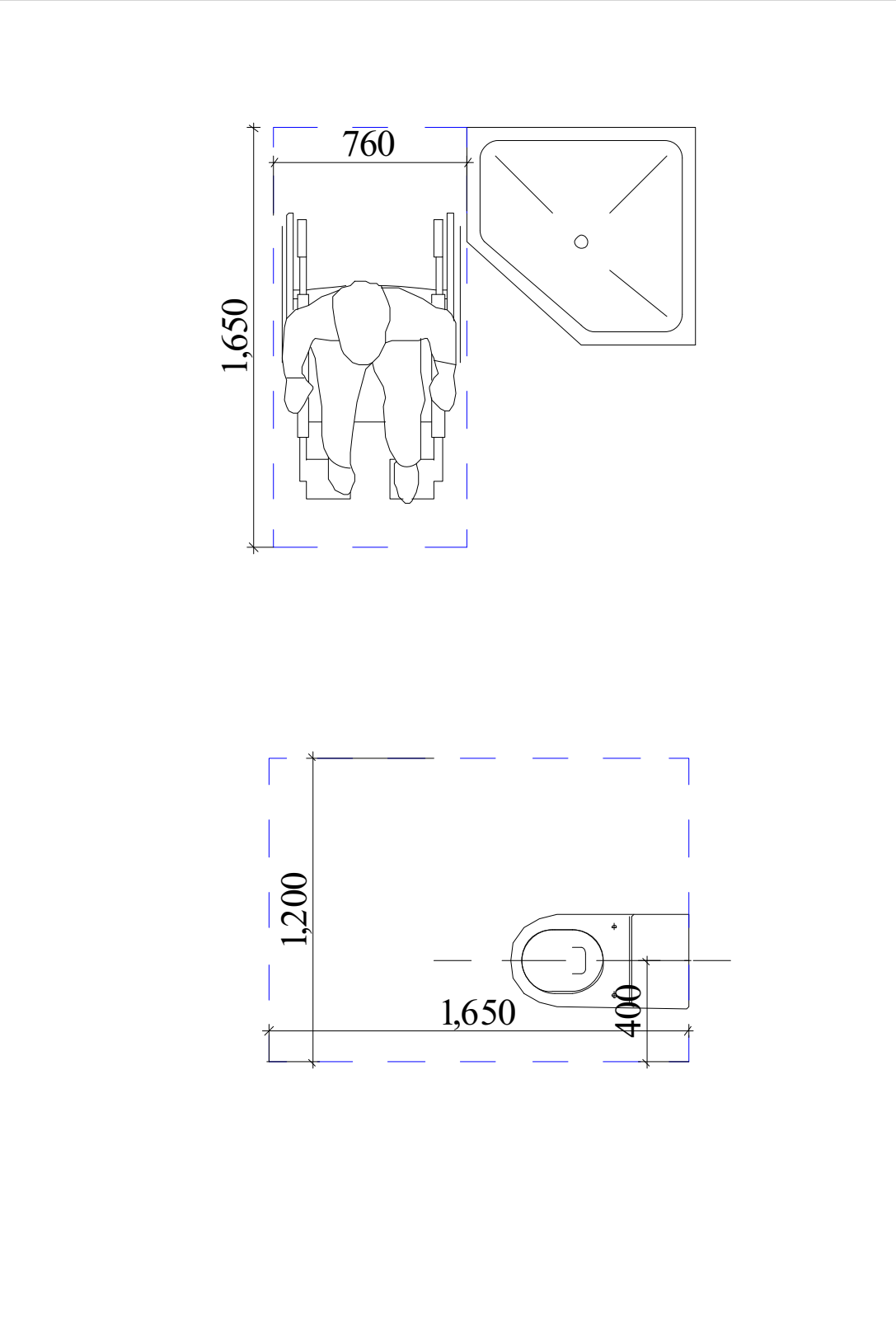

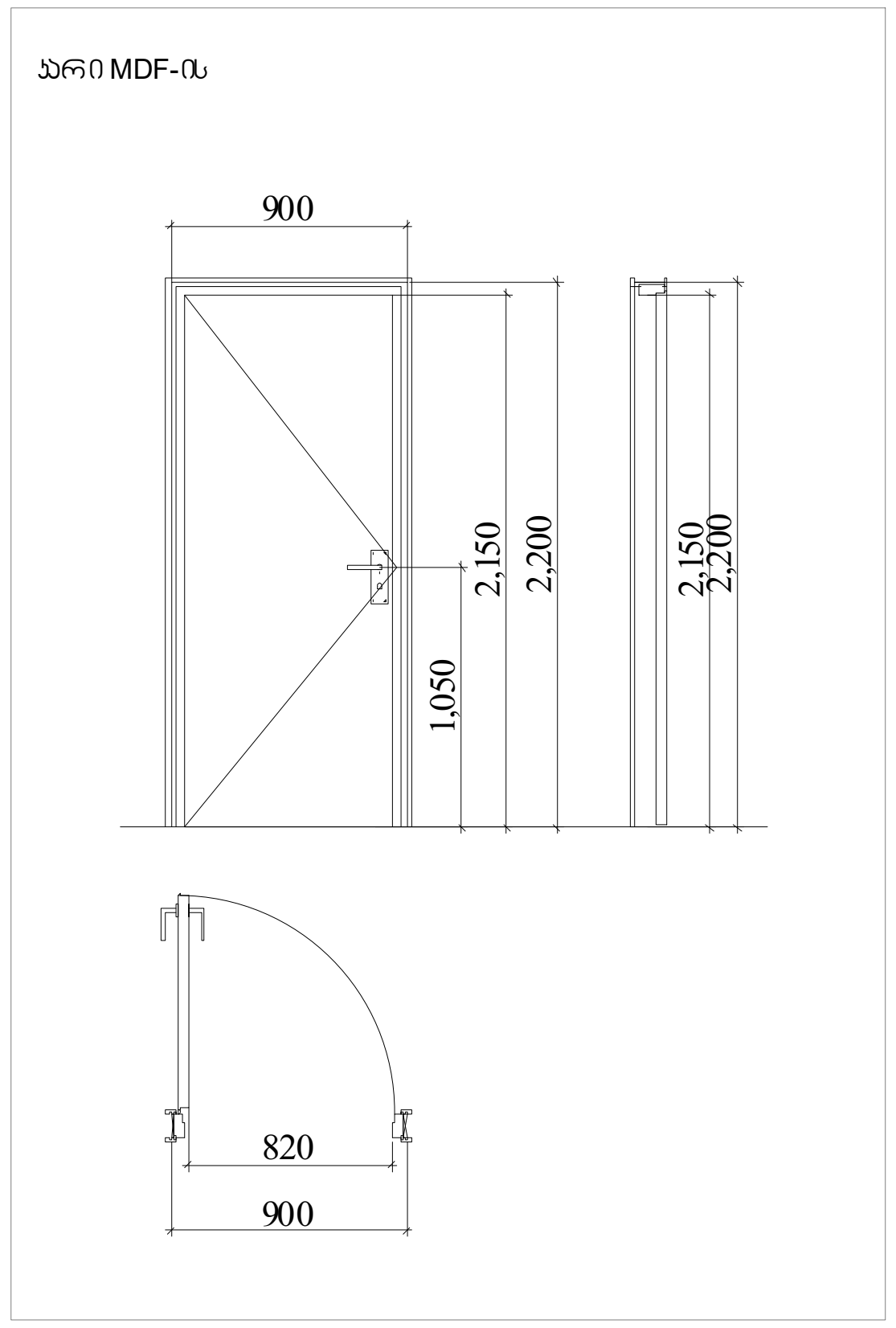

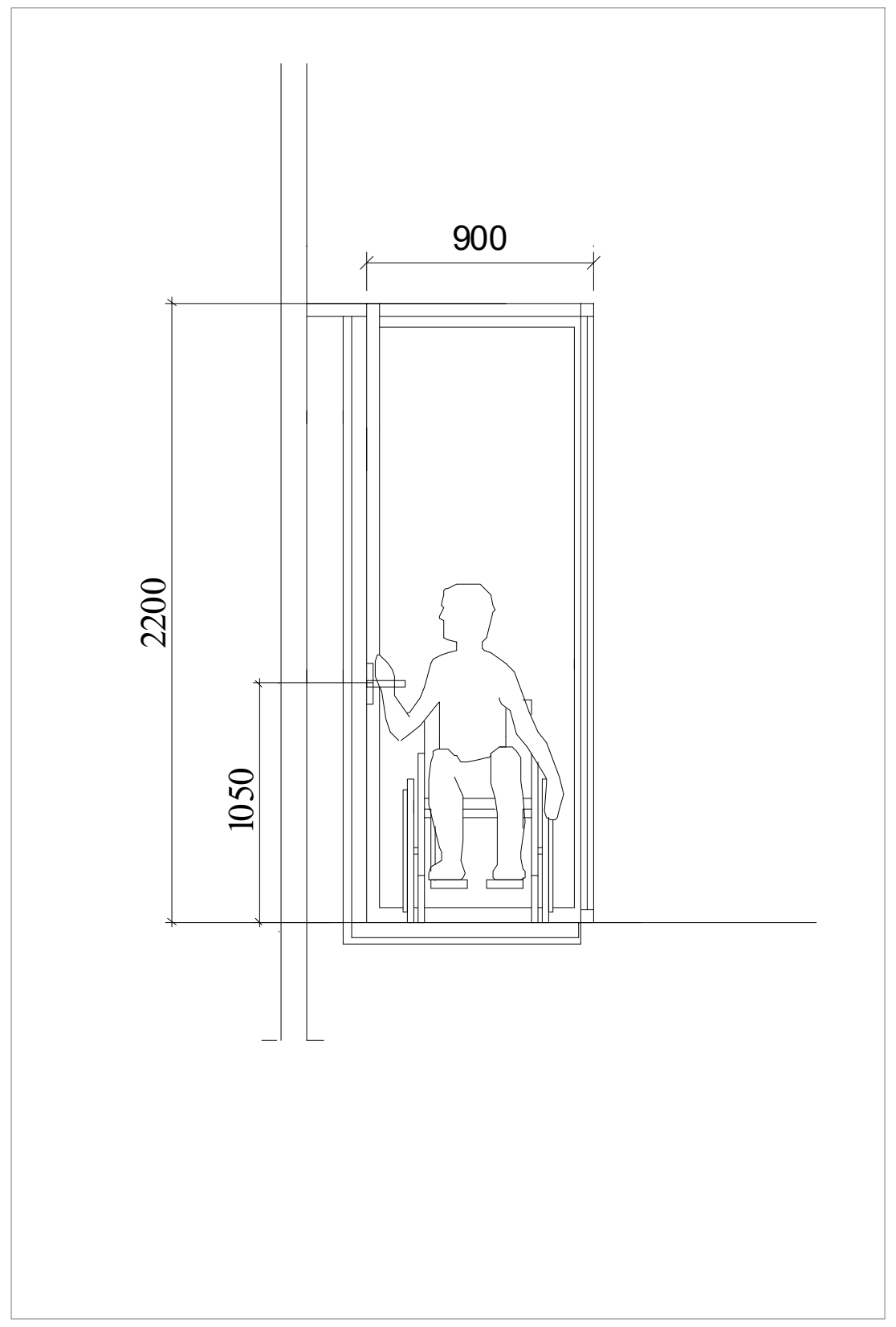

ფორმატი	A-3	დაკვეთა №	

შენიშვნები:

1.ნახაზზე ზომები მოცემულია მილიმეტრებში

2. ნახაზის ყველა ცვლილება მშენებლობისას შეთანხმებული უნდა იყოს პროექტის ავტორთან.

ტექნიკურ-ეკონომიკური მაჩვენებლები

მისაწვდომობა

პირობითი ნიშნები:

დამკვეთი :

პროექტის მისამართი :

ქ. თბილისი, დიდი დიღომი, ვეფხისტყაოსნის ქუჩა
ს/კ 01.72.14.035.963

პროექტის ფუნქცია :

მრავალფუნქციური კომპლექსი/შენობა, მრავალბინიანი საცხოვრებელი სახლი (კომერციული,საცხოვრებელი)

კომპანია: შპს. ემ სი

საიდ. კოდი: 402.043.481

იურ. მისამართი: ქ. თბილისი ბელიაშვილის ქ.№40

თანამდებობა	გვარი	ხელმოწერა
დირექტორი	ვ. ცაკვავა	
ავტორი	ნ. ბერიძე	
ავტორი	ო.თუხარელი	

მასშტაბი	1:50
თარიღი	2021

სტადია	ფურცელი	ფურცლები
პროექტი	A-3	

WC დეტ. ნახაზები

მ 1-50

ბ ტიპის ბინაში №8,№15,№16 მიაწვდომი ტუალეტი

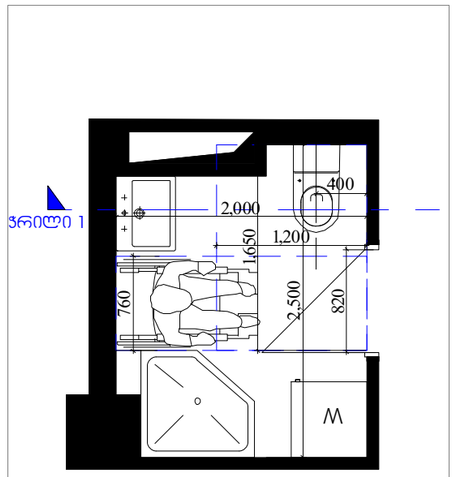

ბ ტიპის ბინაში №9,№14 მიაწვდომი ტუალეტი

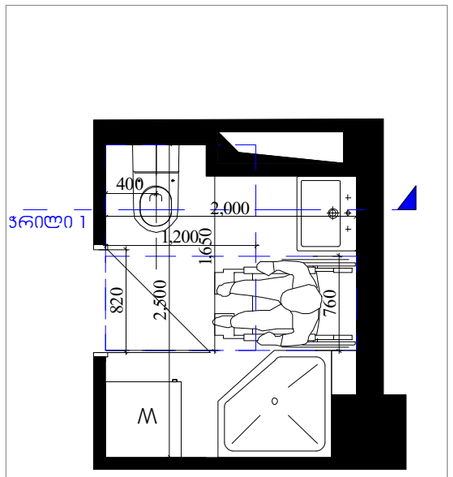

ჭრილი 1

ხელსაბანის მდებარეობა

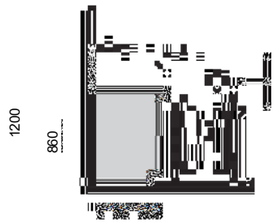

ხელსაბანი ბ ტიპის
ერთეულებში
ვარიანტი ბ საბაზანოები

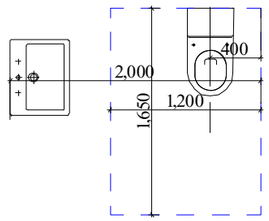

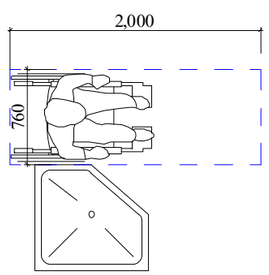

ხარი MDF-ის

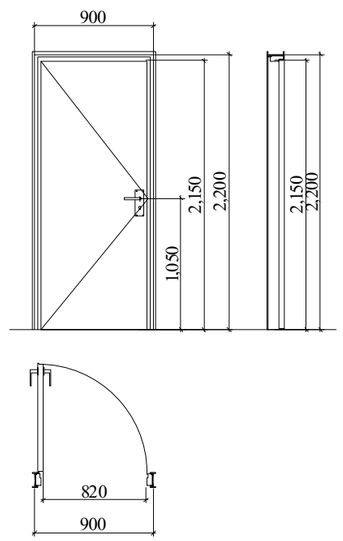

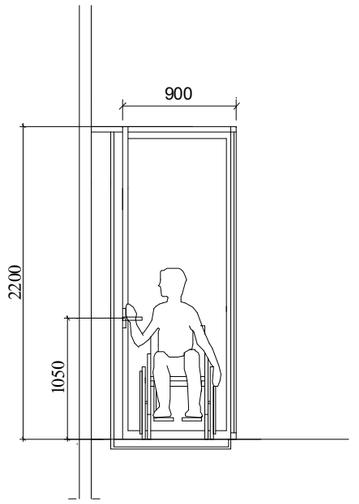

ფორმატი	A-3
დაკვეთა №	

შენიშვნები:

1.ნახაზზე ზომები მოცემულია მილიმეტრებში

2. ნახაზის ყველა ცვლილება მშენებლობისას მკითხველმებელი უნდა იყოს პროექტის ავტორთან. :

ტექნიკურ-ეკონომიკური მაჩვენებლები

მისაწვდომობა

პირობითი ნიშნები:

დამკვეთი :

პროექტის მისამართი :

ქ. თბილისი, დიდი დიღომი, ვეფხისტყაოსნის ქუჩა
ს/კ 01.72.14.035.963

პროექტის ფუნქცია :

მრავალფუნქციური კომპლექსი/მენობა, მრავალბინიანი საცხოვრებელი სახლი (კომერციული,საცხოვრებელი)

კომპანია:	შპს. ემ სი
საიდ. კოდი:	402.043.481
იურ. მისამართი:	ქ. თბილისი ბალიაშვილის ქ.№40

თანამდებობა	გვარი	ხელმოწერა
დირექტორი	ვ. ცაავაა	
არქიტექტორი	ნ. ბერიძე	
არქიტექტორი	ო.თუხარელი	

მასშტაბი	1:50
თარიღი	2021

სტადია	ფურცელი	ფურცლები
პროექტი	A-3	

სამგზარეულოს დეტ. ნახაზები

მ 1-50

ბინა №3,№4,№13,№14

"ბ"ტიპი	58.67 მ2

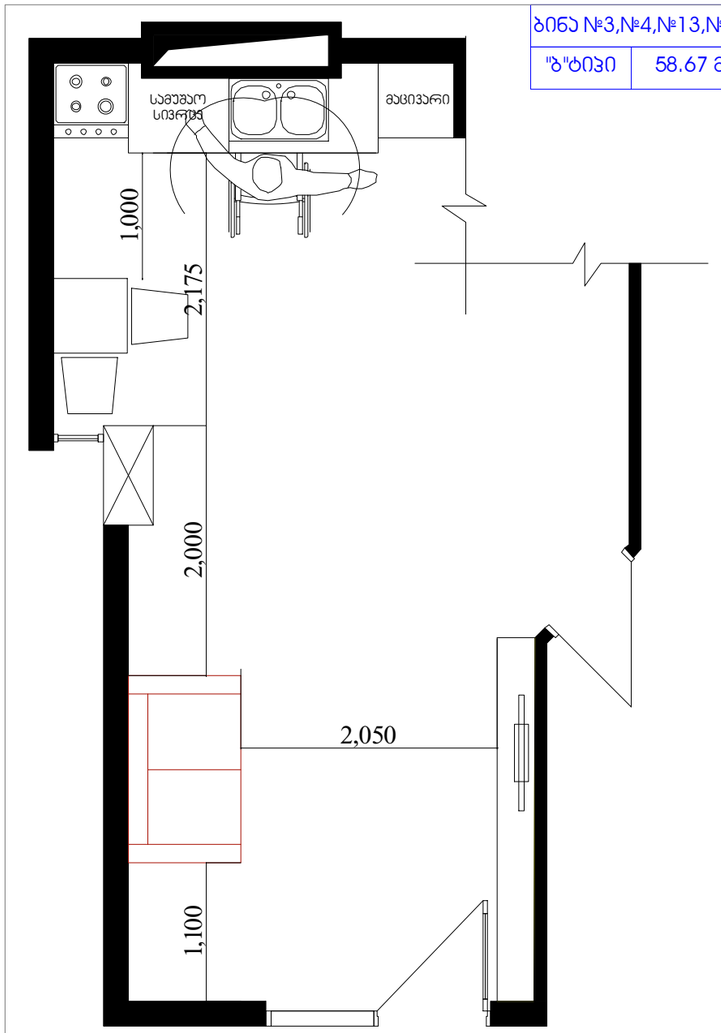

ბინა №8,№9,№14,№15

"ბ"ტიპი	48.80 მ2

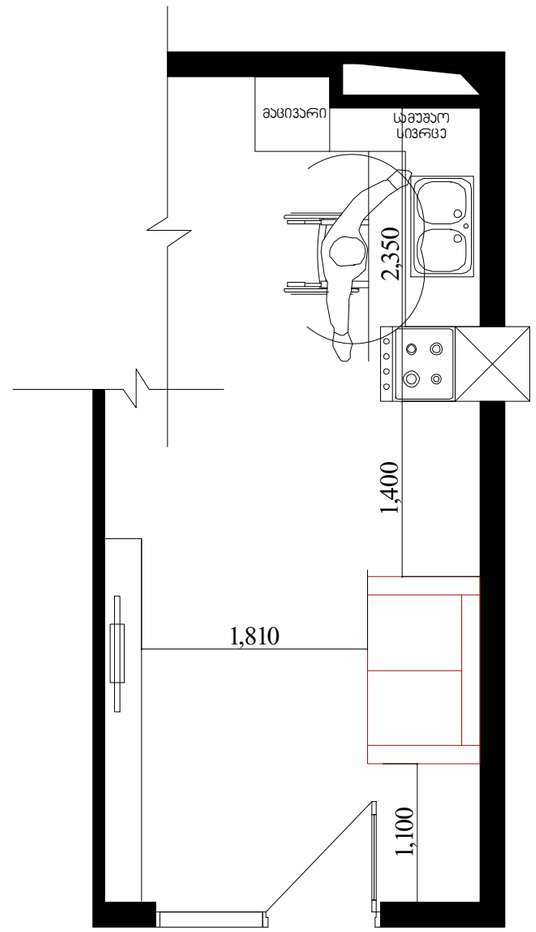

სამზარეულოს მიწვდომა

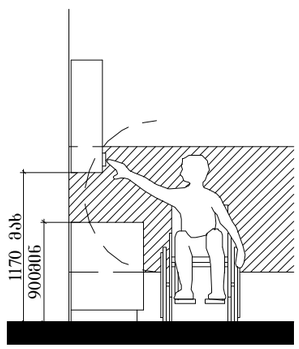

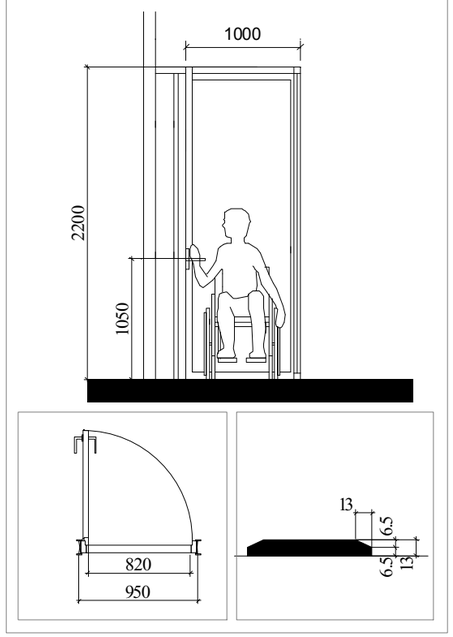

"უ" ტიპის ბინაში ფანჯრის სახელურის სიმაღლე მ. 1:50

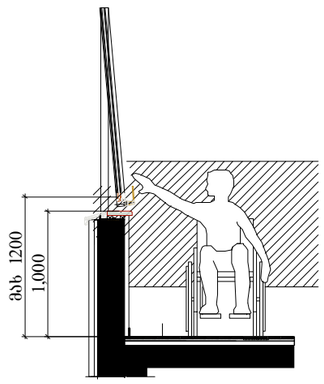

ფორმატი	A-3	ლაყეთა №

შენიშვნები:

1.ნახაზზე ზომები მოცემულია მილიმეტრებში

2. ნახაზის ყველა ცვლილება მშენებლობისას მკითხველმელი უნდა იყოს პროექტის ავტორთან. :

ტექნიკურ-ეკონომიკური მაჩვენებლები

მისაწვდომობა

პირობითი ნიშნები:

დამკვეთი :

პროექტის მისამართი :

ქ. თბილისი, დიდი დიღომი, ვეფხისტყაოსნის ქუჩა ს/ს 01.72.14.035.963

პროექტის ფუნქცია :

მრავალფუნქციური კომპლექსი/მენობა, მრავალბინიანი საცხოვრებელი სახლი (პომერციული,საცხოვრებელი)

კომპანია:	შპს. ემ სი
საინდ. კოდი:	402.043.481
იურ. მისამართი:	ქ. თბილისი ბალიაშვილის ქ.№40

თანამდებობა	გვარი	ხელმოწერა
დირექტორი	ვ. ცავავა	
პტორი	ნ. ბერიძე	
პტორი	ო.თუხარელი	

მასშტაბი	1:50
თარიღი	2021

სტადია	ფერცელი	ფერცლები
პროექტი	A-3	

კარ-ფანჯრის დეტალიზაცია მ 1:50

კარის ზედაპირი უნდა იყოს გლუვი მინიმუმ 250 მმ-ის სახელურები, ჩამოსაწევი სახელურები, საკეტები, რაზები და მისაწვდომი კარის სხვა სამართავები ისეთი ფორმის იქნება, რომ ადვილად შეიძლებოდეს ერთი ხელით მოჭიდება და ასამუშავებლად საჭირო არიქნება მაგრად მოჭიდება, წვალება ან მაჯის ტრიალი დახურული კარის კავეულის ნაწილები და გაღებისთვის განკუთვნილი ძალა შესაბამისობაში იქნება შემდეგთან:

1. წინიდან მისაწვდომობისას ან მოწოლით გაღებადი, არაუმეტეს 66.7ნიუტონი
2. ბრუნვითი მოძრაობით გასაღები, არაუმეტეს 315 ნიუტონი სმ.
3. კარის მომხურავები ისე მოეწყობა რომ 90 გრადუსით ღია მფგომარეობიდან 12 გრადუსით გაღებულ მდგომარეობამდე კარის მისახურად საჭირო დრო არაუმცირეს 5 წამი იქნება კარის ზამბარიანი ანჯამები ისე მოეწყობა, რომ 70 გრადუსით ღია მდგომარეობიდან დახურულ მდგომარეობამდე კარი არაუმცირეს 1.5 წამში გადავა.

ცეცხლმედეგი კარისგან განსხვავებული კარის მოწოლით ან გამოწევით გაღებისთვის საჭირო ძალა შესაბამისობაში იქნება შემდეგთან შენობაში განთავსებული ანჯამიანი კარი: არაუმეტეს 22.2 ნიუტონი

—

ჯ-1

კარი ზღურბლის გარეშე მიმხურავით

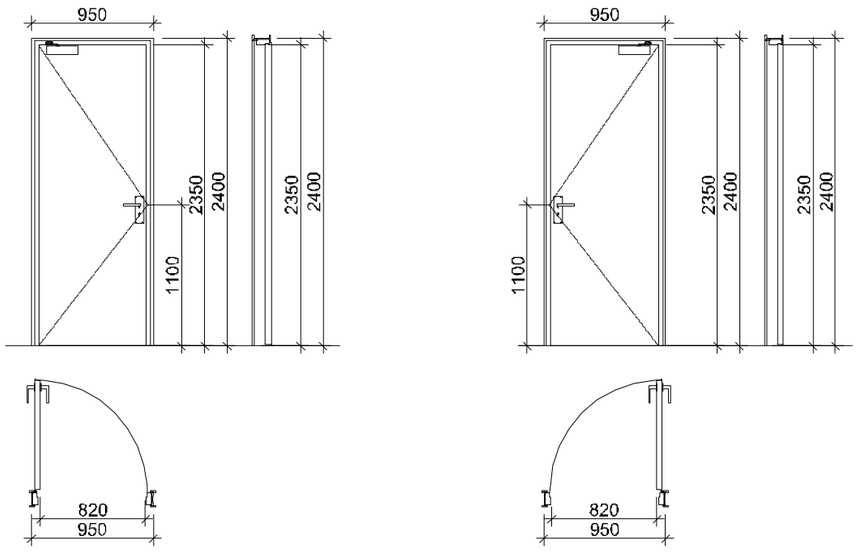

ჯ-2

კარი ზღურბლით მიმხურავის გარეშე

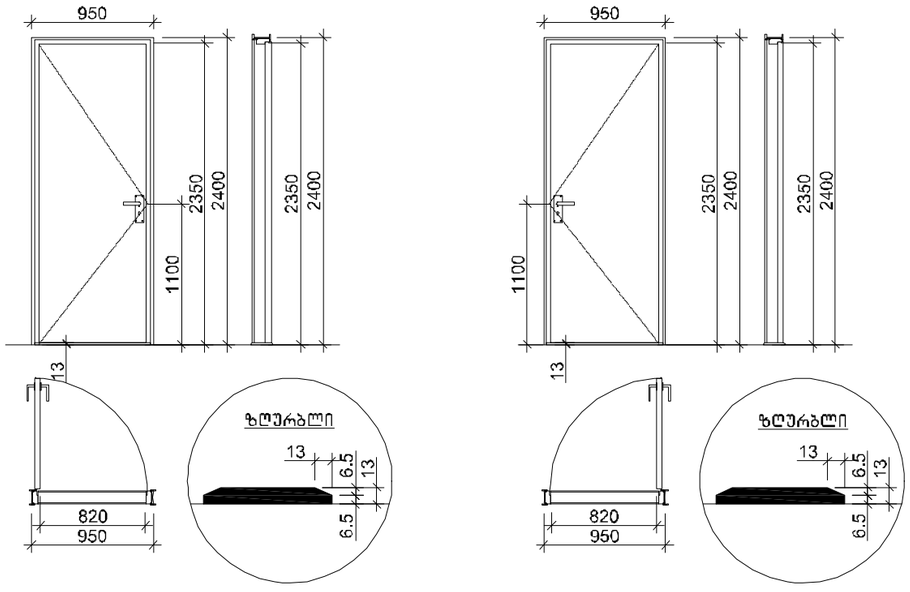

ჯ-3

კარი ზღურბლის და მიმხურავის გარეშე

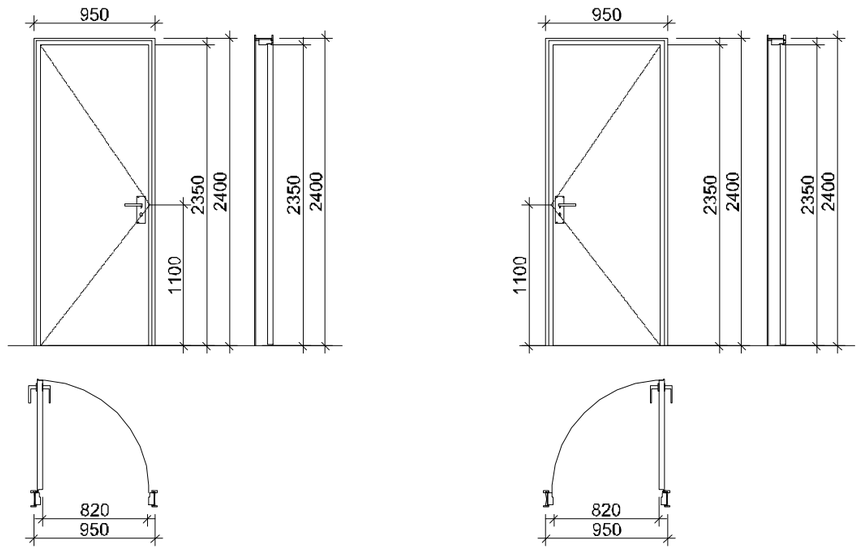

ფორმატი	A-3
დაკვეთა №	

შენიშვნები:

1.ნახაზზე ზომები მოცემულია მილიმეტრებში

2. ნახაზის ყველა ცვლილება მშენებლობისას შეთანხმებული უნდა იყოს პროექტის ავტორთან. :

მისაწვდომობა

დამკვეთი :

პროექტის მისამართი :

ქ. თბილისი, დიდი დიღომი, ვეფხისტყაოსნის ქუჩა

პროექტის ფუნქცია :

მრავალფუნქციური კომპლექსი/შენობა, მრავალბინიანი საცხოვრებელი სახლი (კომერციული,საცხოვრებელი)

კომპანია:	შპს. ემ სი
საიდ. კოდი:	402.043.481
იურ. მისამართი:	ქ. თბილისი ბალიაშვილის ქ.№40

თანამდებობა	გვარი	ხელმოწერა
დირექტორი	ვ. ცაავაა	
ავტორი	ნ. ბერიძე	
ავტორი	ო.თუხარელი	

მასშტაბი	1:200
თარიღი	2021

სტადია	ფურცელი	ფურცლები
პროექტი	A-3	

ნიშანი პიქტოგრამიბით, ამობურცული ნიშნებით და ბრაილით განთავსდება მისაწვდომ ტუალეტებთან კარის მომიჯნავედ

ნიშნები

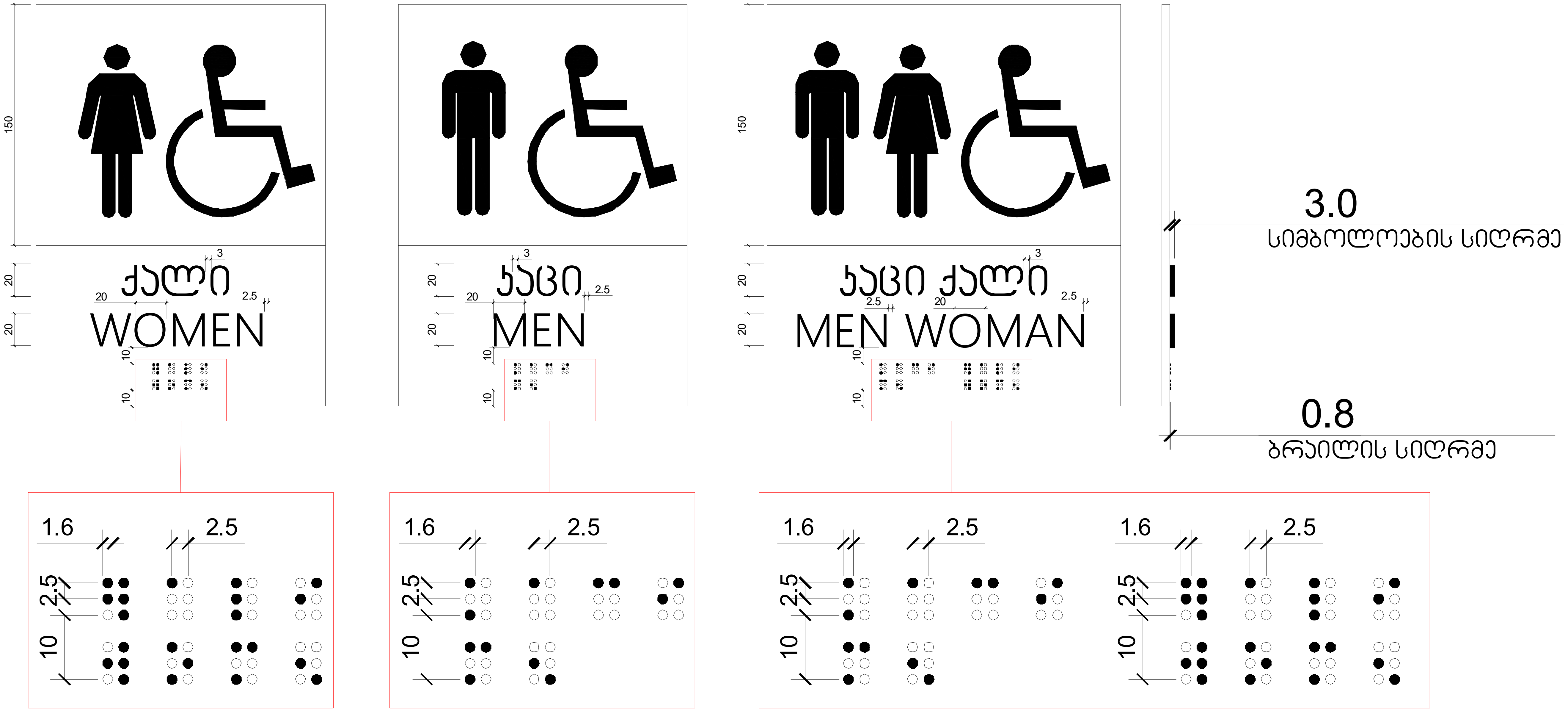

მასშტაბი: 1 : 2

ფორმატი	A-3	დაკვეთა №	

შენიშვნები:

1. ნახაზზე ზომები მოცემულია მილიმეტრებში

2. ნახაზის ყველა ცვლილება მშენებლობისას შეთანხმებული უნდა იყოს პროექტის ავტორთან.

მისაწვდომობა

დამკვეთი :

პროექტის მისამართი :
ქ. თბილისი, დიდი დიღომი, ვეფხისტყაოსნის ქუჩა

პროექტის ფუნქცია :
მრავალფუნქციური კომპლექსი/შენობა, მრავალბინიანი საცხოვრებელი სახლი (კომერციული,საცხოვრებელი)

კომპანია: შპს. ემ სი

საიდ. კოდი: 402.043.481

იურ. მისამართი: ქ. თბილისი ბალიაშვილის ქ.№40

თანამდებობა	გვარი	ხელმოწერა
დირექტორი	ვ. ცაკავა	
ავტორი	ნ. ბერიძე	
ავტორი	ო.თუხარელი	

მასშტაბი	1:200
თარიღი	2021

სტადია	ფურცელი	ფურცლები
პროექტი	A-3	

ნიშნები

ორმხრივი კავშირის გამოყენების წესები, ნიშანი უნდა გაიკრას თავშესაფრის ფართობებთან

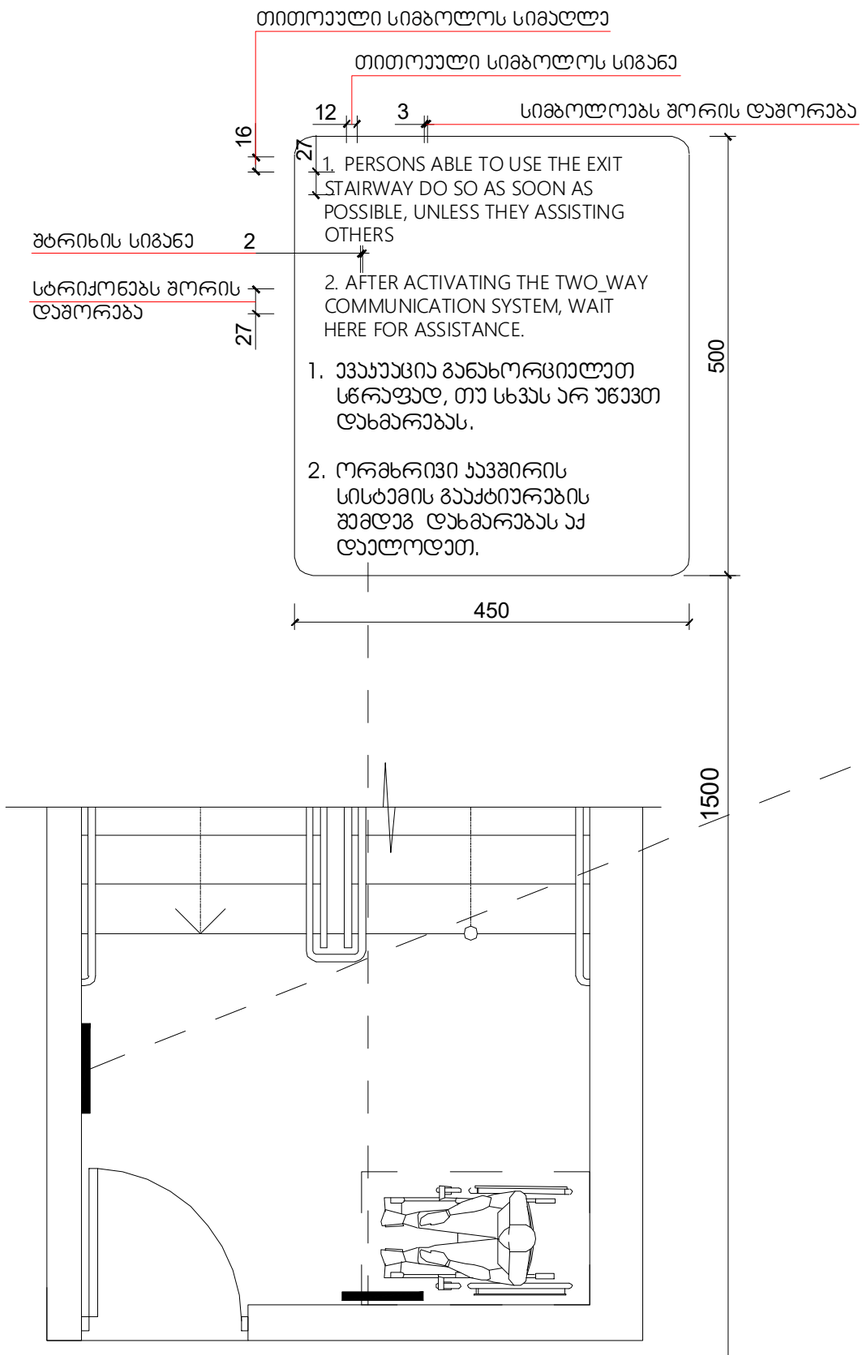

გზა-კიბის ამოსაცნობის ნიშანი, გზა-კიბის საზღვრებში, დერეფანში გამავალი კარის საკეტის მომიჯნავედ

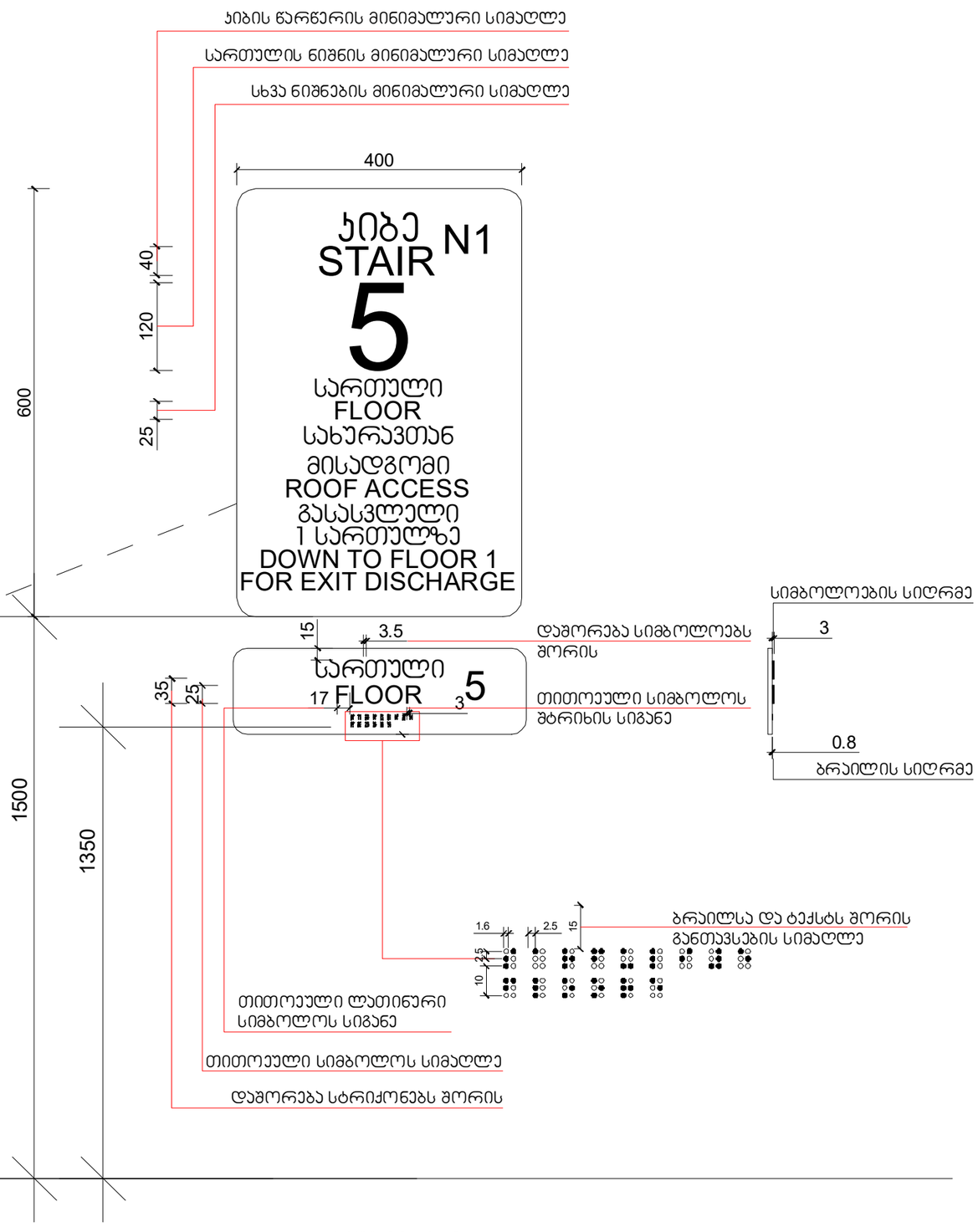

მასშტაბი: 1 : 5

ფორმატი A-3 | დაკვეთა №

შენიშვნები:

1.ნახაზზე ზომები მოცემულია მილიმეტრებში

2. ნახაზის ყველა ცვლილება მშენებლობისას შეთანხმებული უნდა იყოს პროექტის ავტორთან. :

მისაწვდომობა

დამკვეთი :

პროექტის მისამართი :

ქ. თბილისი, დიდი დიღომი, ვეფხისტყაოსნის ქუჩა

პროექტის ფუნქცია :

მრავალფუნქციური კომპლექსი/შენობა, მრავალბინიანი საცხოვრებელი სახლი (კომერციული,საცხოვრებელი)

კომპანია:	შპს. ემ სი
საიდ. კოდი:	402.043.481
იურ. მისამართი:	ქ. თბილისი ბალიაშვილის ქ.№40

თანამდებობა	გვარი	ხელმოწერა
დირექტორი	ვ. ცაავაა	
ავტორი	ნ. ბერიძე	
ავტორი	ო.თუხარელი	

მასშტაბი	1:200
თარიღი	2021

სტადია	ფურცელი	ფურცლები
პროექტი	A-3	

ნიშნები

გასასვლელის განათებული ნიშანი

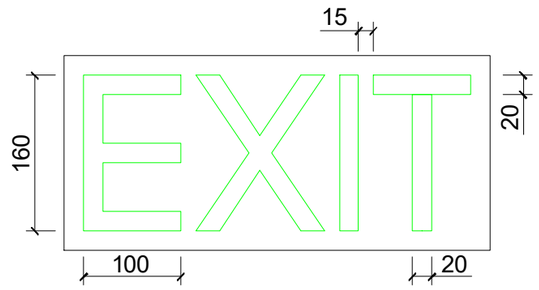

განათებული ნიშანი თავშესაფრის ფართობთან მიმავალ ჯართან

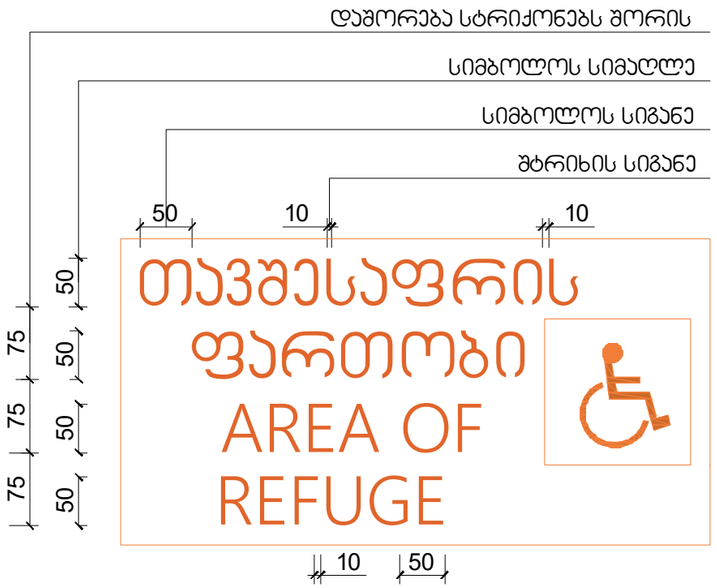

ნიშანი ამობურცული სიმბოლოებით და ბრაილით გზა-ჯიბის შესასვლელთან და გარეთ გამავალ ყველა ჯართან

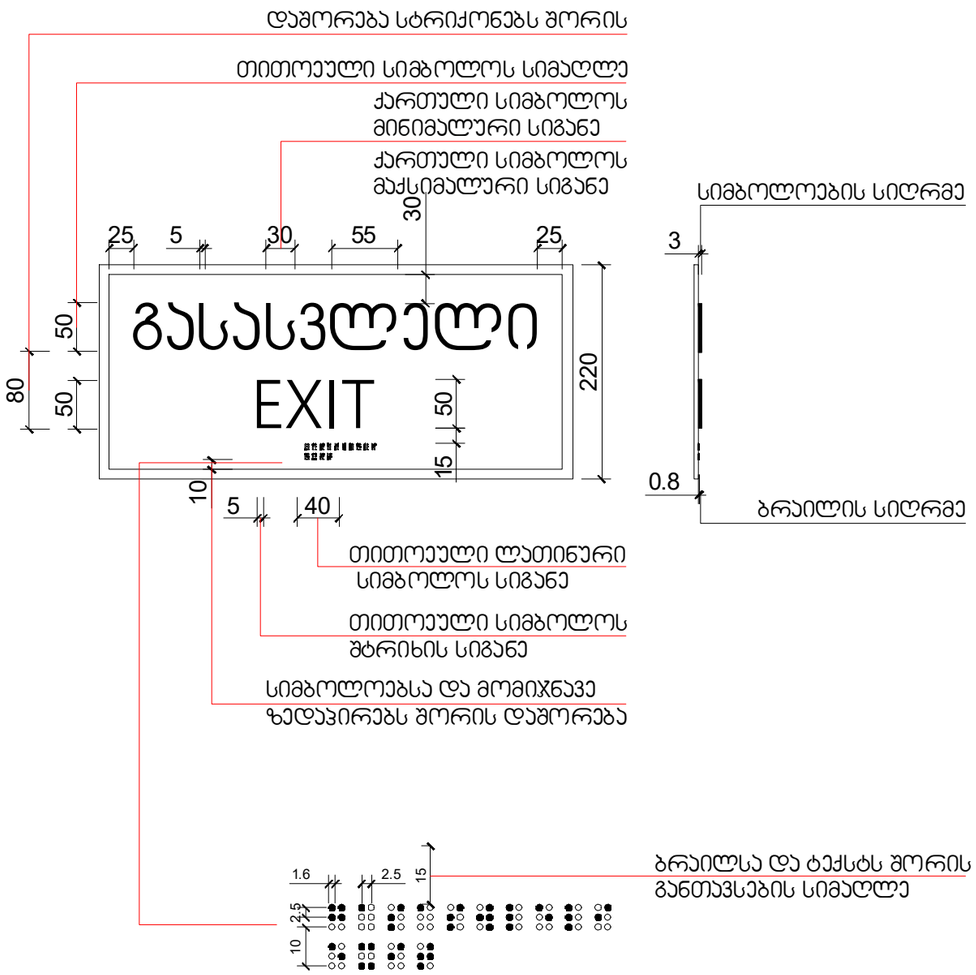

მასშტაბი: 1 : 5

ფორმატი	A-3
დაკვეთა №	

შენიშვნები:

1.ნახაზზე ზომები მოცემულია მილიმეტრებში

2. ნახაზის ყველა ცვლილება მშენებლობისას შეთანხმებული უნდა იყოს პროექტის ავტორთან. :

მისაწვდომობა

დამკვეთი :

პროექტის მისამართი :

ქ. თბილისი, დიდი დიღომი, ვეფხისტყაოსნის ქუჩა

პროექტის ფუნქცია :

მრავალფუნქციური კომპლექსი/შენობა, მრავალბინიანი საცხოვრებელი სახლი (კომერციული,საცხოვრებელი)

კომპანია:	შპს. ემ სი
საიდ. კოდი:	402.043.481
იურ. მისამართი:	ქ. თბილისი ბალიაშვილის ქ.№40

თანამდებობა	გვარი	ხელმოწერა
დირექტორი	ვ. ცავავა	
ავტორი	ნ. ბერიძე	
ავტორი	ო.თუხარელი	

მასშტაბი	1:200
თარიღი	2021

სტადია	ფურცელი	ფურცლები
პროექტი	A-3	

ნიშნები

ნიშანი განთავსდება
გზა-ჯიხის საზღვრებში ჯარის მომიჯნავედ

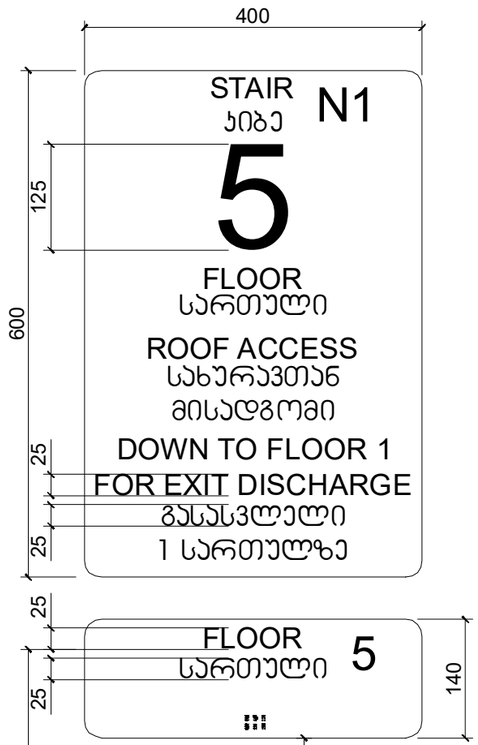

ნიშანი განთავსდება
გზა-ჯიხის საზღვრებში ჯარის მომიჯნავედ

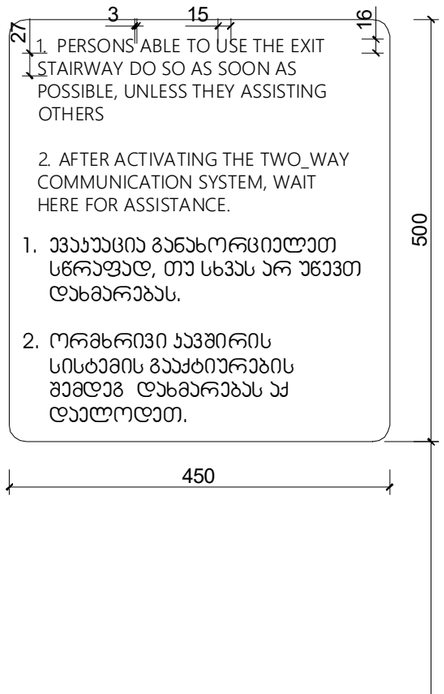

ნიშანი განთავსდება
გარე მისაწვდომ ავტოსადგომთან

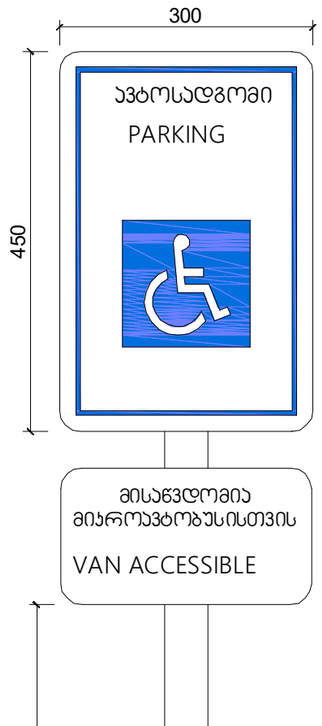

ნიშანი განთავსდება
შიგა მისაწვდომ ავტოსადგომთან

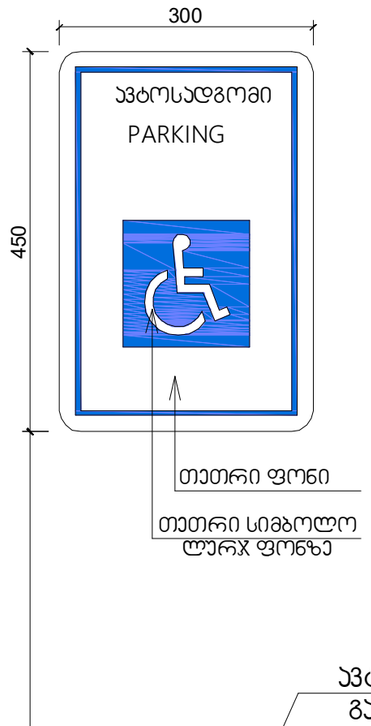

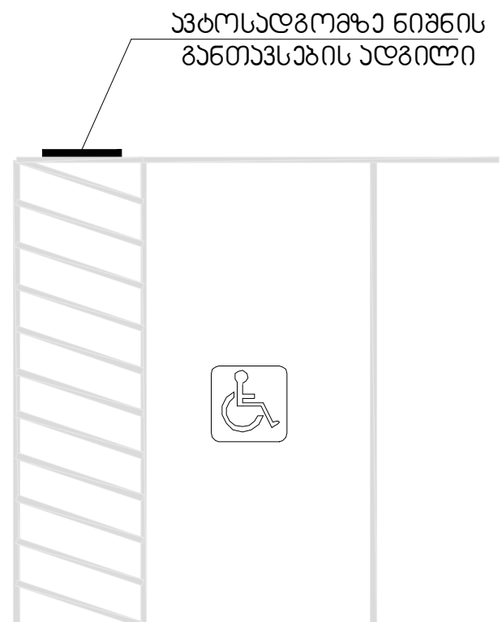

მასშტაბი: 1 : 5

ფორმატი A-3 | დაკვეთა №

შენიშვნები:

1.ნახაზზე ზომები მოცემულია მილიმეტრებში

2. ნახაზის ყველა ცვლილება მშენებლობისას მკაცნანხმებული უნდა იყოს პროექტის ავტორთან. :

მისაწვდომობა

დამკვეთი :

პროექტის მისამართი :

ქ. თბილისი, დიდი დიღომი, ვეფხისტყაოსნის ქუჩა

პროექტის ფუნქცია :

მრავალფუნქციური კომპლექსი/მენობა, მრავალბინიანი საცხოვრებელი სახლი (კომერციული,საცხოვრებელი)

კომპანია:	შპს. ემ სი
საიდ. კოდი:	402.043.481
იურ. მისამართი:	ქ. თბილისი ბალიაშვილის ქ.№40

თანამდებობა	გვარი	ხელმოწერა
დირექტორი	ვ. ცაავაა	
ავტორი	ნ. ბერიძე	
ავტორი	ო.თუხარელი	

მასშტაბი	1:200
თარიღი	2021

სტადია	ფურცელი	ფურცლები
პროექტი	A-3	

ნიშნები

სასწრაფო სამედიცინო დახმარების საერთაშორისო სიმბოლო
(სიცოცხლის ვარსკვლავი) განთავსდება ლიფტის ჩარჩოს ორივე მხარეს

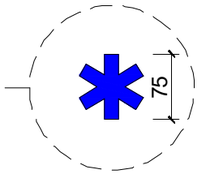

ნიშანი განთავსდება ლიფტის გამოსაძახებელ ღილაკთან



მასშტაბი: 1 : 5

ფორმატი A-3 | დაკვეთა №

შენიშვნები:

1.ნახაზზე ზომები მოცემულია მილიმეტრებში

2. ნახაზის ყველა ცვლილება მშენებლობისას მკეთებლმებელი უნდა იყოს პროექტის ავტორთან. :

მისაწვდომობა

დამკვეთი :

პროექტის მისამართი :

ქ. თბილისი, დიდი დიღომი, ვეფხისტყაოსნის ქუჩა

პროექტის ფუნქცია :

მრავალფუნქციური კომპლექსი/შენობა, მრავალბინიანი საცხოვრებელი სახლი (კომერციული,საცხოვრებელი)

კომპანია:	შპს. ემ სი
საიდ. კოდი:	402.043.481
იურ. მისამართი:	ქ. თბილისი ბალანგილის ქ.№40

თანამდებობა	გვარი	ხელმოწერა
დირექტორი	ვ. ცისკვა	
ავტორი	ნ. ბერიძე	
ავტორი	ო.თუხარელი	

მასშტაბი	1:200
თარიღი	2021

სტადია	ფურცელი	ფურცლები
პროექტი	A-3	

ნიშნები

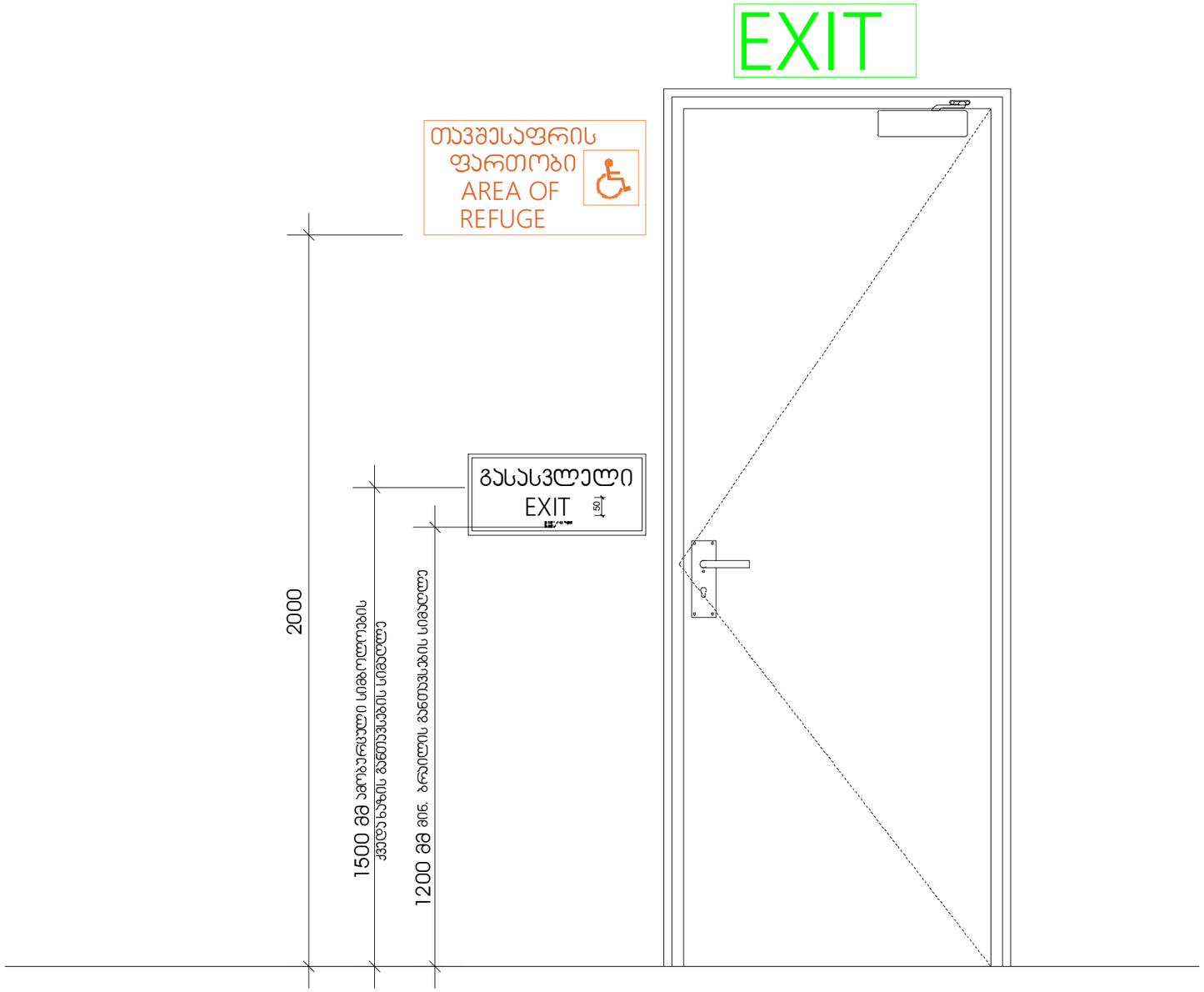

მასშტაბი: 1 : 10

ფორმატი A-3 | დაკვეთა №

შენიშვნები:

1.ნახაზზე ზომები მოცემულია მილიმეტრებში

2. ნახაზის ყველა ცვლილება მშენებლობისას შეთანხმებული უნდა იყოს პროექტის ავტორთან. :

მისაწვდომობა

დამკვეთი :

პროექტის მისამართი :

ქ. თბილისი, დიდი დიღომი, ვეფხისტყაოსნის ქუჩა

პროექტის ფუნქცია :

მრავალფუნქციური კომპლექსი/მშენობა, მრავალბინიანი საცხოვრებელი სახლი (კომერციული,საცხოვრებელი)

კომპანია:	შპს. ემ სი
საიდ. კოდი:	402.043.481
იურ. მისამართი:	ქ. თბილისი ბელიაშვილის ქ.№40

თანამდებობა	გვარი	ხელმოწერა
დირექტორი	ვ. ცაავაა	
არქიტორი	ნ. ბერიძე	
არქიტორი	ო.თუხარელი	

მასშტაბი	1:200
თარიღი	2021

სტადია	ფურცელი	ფურცლები
პროექტი	A-3	

შენობაში გამოყენებული ბლოკები მ 1:50

ვარიანტი 1

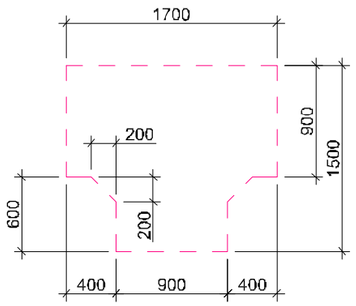

ვარიანტი 2

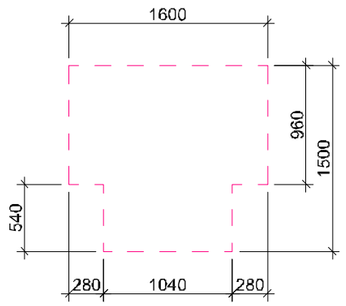

ვარიანტი 3

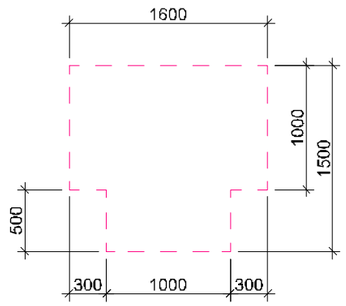

მოსატრიალებელი სივრცეები

ვარიანტი 4

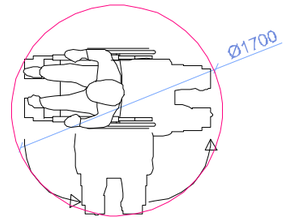

იატაკის თავისუფალი სივრცე

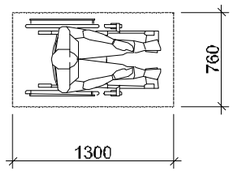

თავისუფალი სივრცე ფეხის ფალანგისთვის

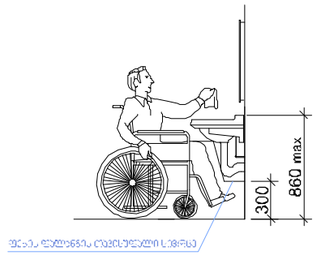

ფეხის ფალანგის რეგისტრული სივრცე

ფორმატი A-3 | დაკვეთა №

შენიშვნები:

1.ნახაზზე ზომები მოცემულია მილიმეტრებში

2. ნახაზის ყველა ცვლილება მშენებლობისას მკითხველებელი უნდა იყოს პროექტის ავტორთან. :

მისაწვდომობა

დამკვეთი :

პროექტის მისამართი :

ქ. თბილისი, დიდი დიღომი, ვეფხისტყაოსნის ქუჩა

პროექტის ფუნქცია :

მრავალფუნქციური კომპლექსი/შენობა, მრავალბინიანი საცხოვრებელი სახლი (კომერციული,საცხოვრებელი)

კომპანია:	შპს. ემ სი
საიდ. კოდი:	402.043.481
იურ. მისამართი:	ქ. თბილისი ბალიაშვილის ქ.№40

თანამდებობა	გვარი	ხელმოწერა
დირექტორი	ვ. ცავავა	
არქიტექტორი	ნ. ბერიძე	
არქიტექტორი	ო.თუხარელი	

მასშტაბი	1:200
თარიღი	2021

სტადია	ფერცელი	ფერცლები
პროექტი	A-3	

საპროექტო შენობაში გამოყენებული თავისუფალი სივრცეები კართან მანევრირებისთვის მ 1:50

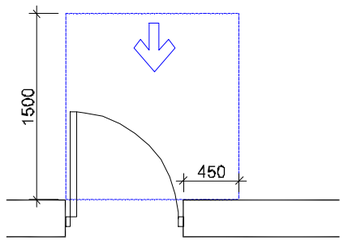

თავისუფალი სივრცე კართან მანევრირებისთვის - ანჯამიანი კარი წინიდან მისაწვდომი - გამოწევით გაღება

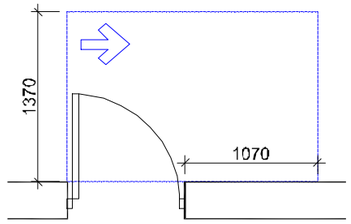

თავისუფალი სივრცე კართან მანევრირებისთვის - ანჯამიანი კარი ანჯამის მხრიდან მისაწვდომი - გამოწევით გაღება

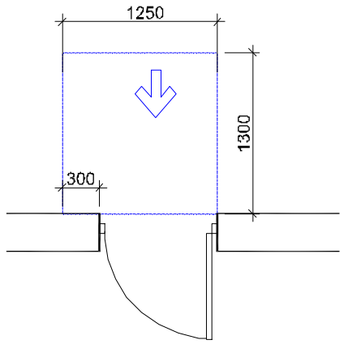

თავისუფალი სივრცე კართან მანევრირებისთვის - ანჯამიანი კარი წინიდან მისაწვდომი - მიწოლით გაღება

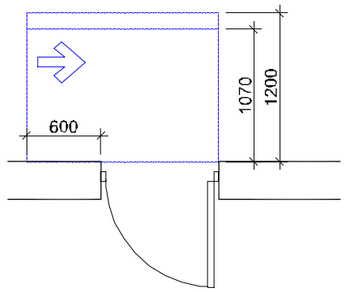

თავისუფალი სივრცე კართან მანევრირებისთვის - ანჯამიანი კარი საპეტის მხრიდან მისაწვდომი - მიწოლით გაღება
120 მინ. თუ მოწყობილია მიმახურავი

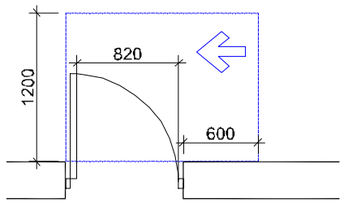

თავისუფალი სივრცე კართან მანევრირებისთვის - ანჯამიანი კარი საპეტის მხრიდან მისაწვდომი - გამოწევით გაღება

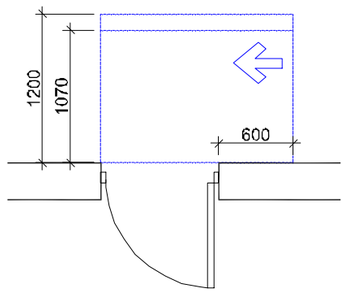

თავისუფალი სივრცე კართან მანევრირებისთვის - ანჯამიანი კარი ანჯამის მხრიდან მისაწვდომი - მიწოლით გაღება
120 მინ. თუ მოწყობილია მიმახურავი

ფორმატი A-3 | დაკვეთა №

შენიშვნები:

1.ნახაზზე ზომები მოცემულია მილიმეტრებში

2. ნახაზის ყველა ცვლილება მშენებლობისას მკაცნობებელი უნდა იყოს პროექტის ავტორთან. :

მისაწვდომობა

დამკვეთი :

პროექტის მისამართი :

ქ. თბილისი, დიდი დიღომი, ვეფხისტყაოსნის ქუჩა

პროექტის ფუნქცია :

მრავალფუნქციური კომპლექსი/შენობა, მრავალბინიანი საცხოვრებელი სახლი (კომერციული,საცხოვრებელი)

პროექტი:	შპს. ემ სი
საიდენტ. კოდი:	402.043.481
იურ. მისამართი:	ქ. თბილისი ბალიაშვილის ქ.№40

თანამდებობა	გვარი	ხელმოწერა
დირექტორი	ვ. ცაავაა	
ავტორი	ნ. ბერიძე	
ავტორი	ო.თუხარელი	

მასშტაბი	1:200
თარიღი	2021

სტადია	ფურცელი	ფურცლები
პროექტი	A-3	

ლიფტის დეტალური ნახაზი მ 1:50

ჭრილი 1-1

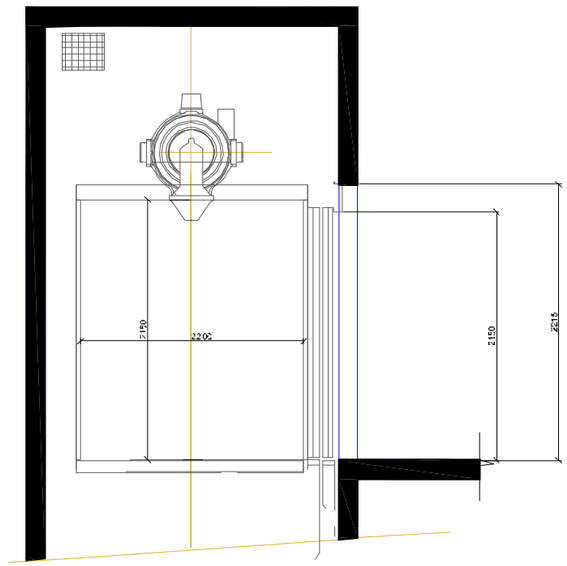

მისაწვდომი სვლაგეზი
სურ. 407.4.1 (ბ)
ლიფტის კაბინის გაბარიტები 1500X2200

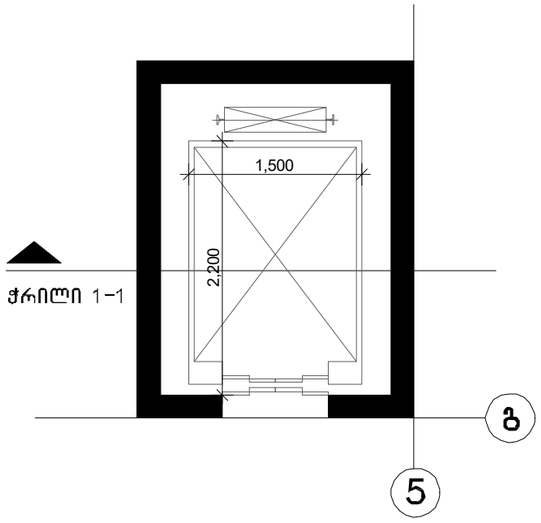

ლიფტის ღილული სიგნალების სიმაღლე
სურ.407.2.2.2(ა)

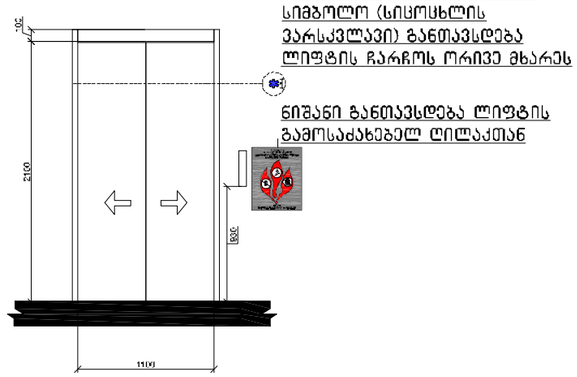

ფორმატი A-3 | დაკვეთა №

შენიშვნები:

1.ნახაზზე ზომები მოცემულია მილიმეტრებში

2. ნახაზის ყველა ცვლილება მშენებლობისას შეთანხმებული უნდა იყოს პროექტის ავტორთან. :

მისაწვდომობა

დამკვეთი :

პროექტის მისამართი :

ქ. თბილისი, დიდი დიდომი, ვეფხისტყაოსნის ქუჩა

პროექტის ფუნქცია :

მრავალფუნქციური კომპლექსი/მენობა, მრავალბინიანი საცხოვრებელი სახლი (კომერციული,საცხოვრებელი)

კომპანია:	შპს. ემ სი
საიდ. კოდი:	402.043.481
იურ. მისამართი:	ქ. თბილისი ბალიაშვილის ქ.№40

თანამდებობა	გვარი	ხელმოწერა
დირექტორი	ვ. ცავკავა	
არქიტექტორი	ნ. ბერიძე	
არქიტექტორი	ო.თუხარელი	

მასშტაბი	1:200
თარიღი	2021

სტადია	ფურცელი	ფურცლები
პროექტი	A-3	

გარე პანდუსის ფრაგმენტი მ 1:50

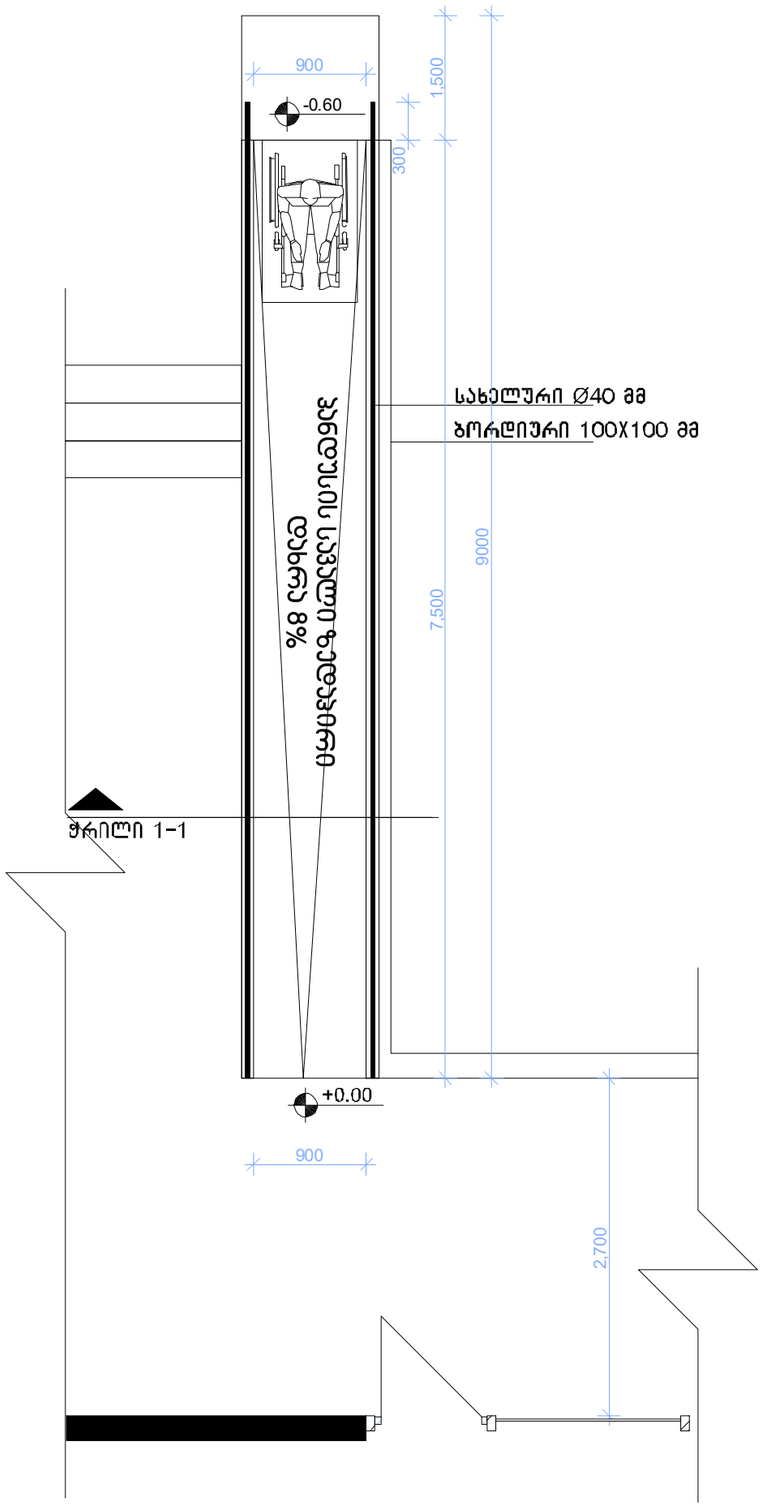

ჭრილი 1:1

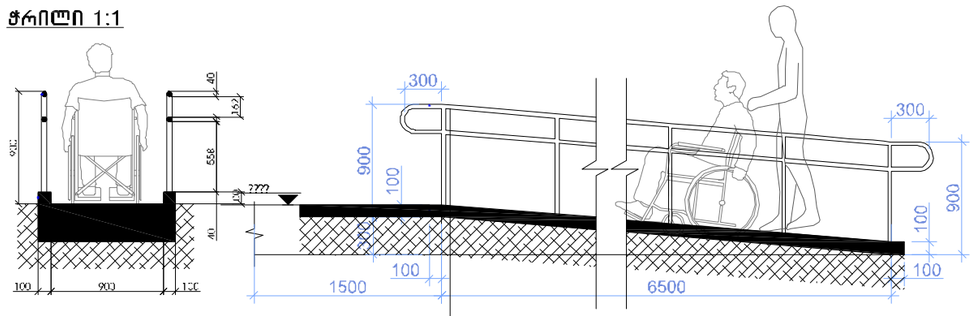

- პანდუსის სახელურები არ იტრიალებს მათი ბუდეების საზღვრებში სახელურები და ნებისმიერი კედელი
- ან მათ მომიჯნავედ მდებარე სხვა ზედაპირი არ შეიცავს ბასრ ან უხეშ ელემენტებს

შენიშვნები:

1.ნახაზზე ზომები მოცემულია მილიმეტრებში

2. ნახაზის ყველა ცვლილება მშენებლობისას მკითხნებელი უნდა იყოს პროექტის ავტორთან. :

მისაწვდომობა

დამკვეთი :

პროექტის მისამართი :

ქ. თბილისი, დიდი დიღომი, ვეფხისტყაოსნის ქუჩა

პროექტის ფუნქცია :

მრავალფუნქციური კომპლექსი/შენობა, მრავალბინიანი საცხოვრებელი სახლი (კომერციული,საცხოვრებელი)

კომპანია:	შპს. ევ სი
საიდ. კოდი:	402.043.481
იურ. მისამართი:	ქ. თბილისი ვალიაშვილის ქ.№40

თანამდებობა	გვარი	ხელმოწერა
დირექტორი	ვ. ცაავაა	
პატრონი	ნ. ბერიძე	
პატრონი	ო.თუხარელი	

მასშტაბი	1:200
თარიღი	2021

სტადია	ფურცელი	ფურცლები
პროექტი	A-3	

ფორმატი A-3 | დაკვეთა №

გარე პანდუსის ფრაგმენტი მ 1:50

ჭრილი 1:1

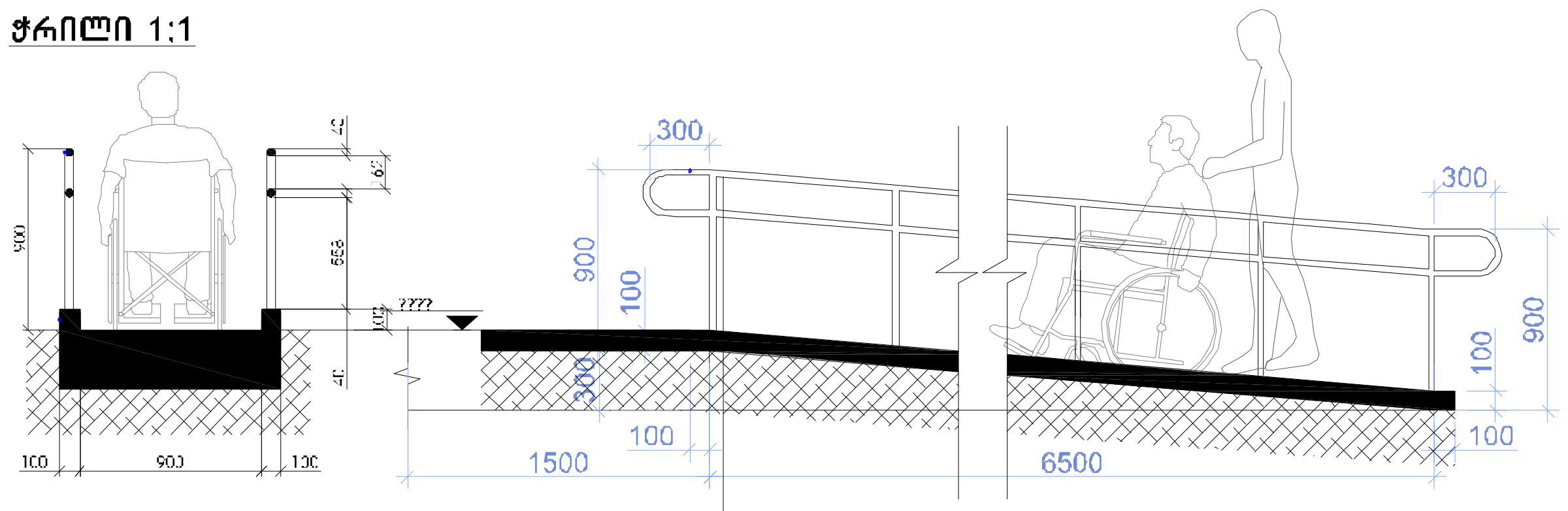

შენიშვნა:
პანდუსის ზედაპირი იქნება მდგრადი, მყარი და არასასრიალა
შენობის გარეთ მდებარე პანდუსები ისე დაგეგმარდება, რომ
სავალი ზედაპირზე წყალი არ დაგროვდება
პანდუსის განივი კვეთის დახრა არ აღემატება 1/48-ს

- პანდუსის სახელურები არ იტრიალებს მათი ბუდეების საზღვრებში სახელურები და ნებისმიერი კედელი
- ან მათ მომიჯნავედ მდებარე სხვა ზედაპირი არ შეიცავს ბასრ ან უხეშ ელემენტებს

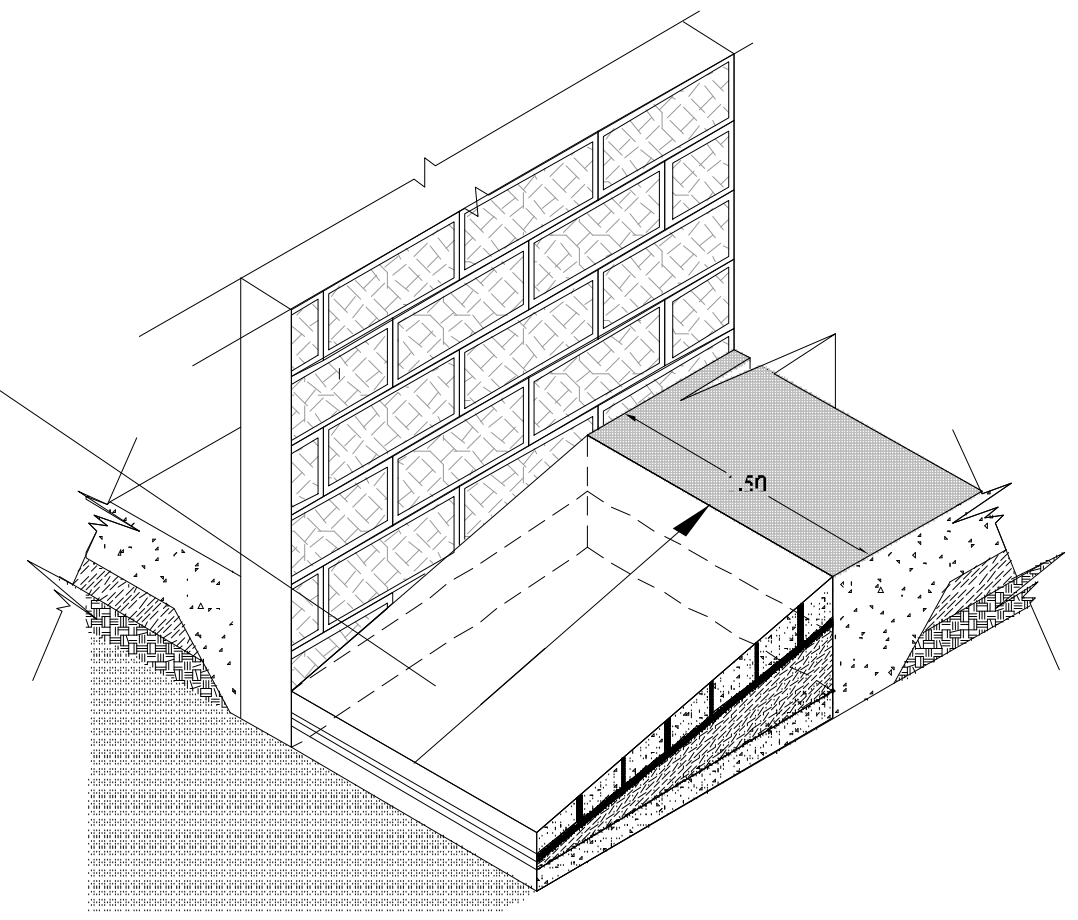

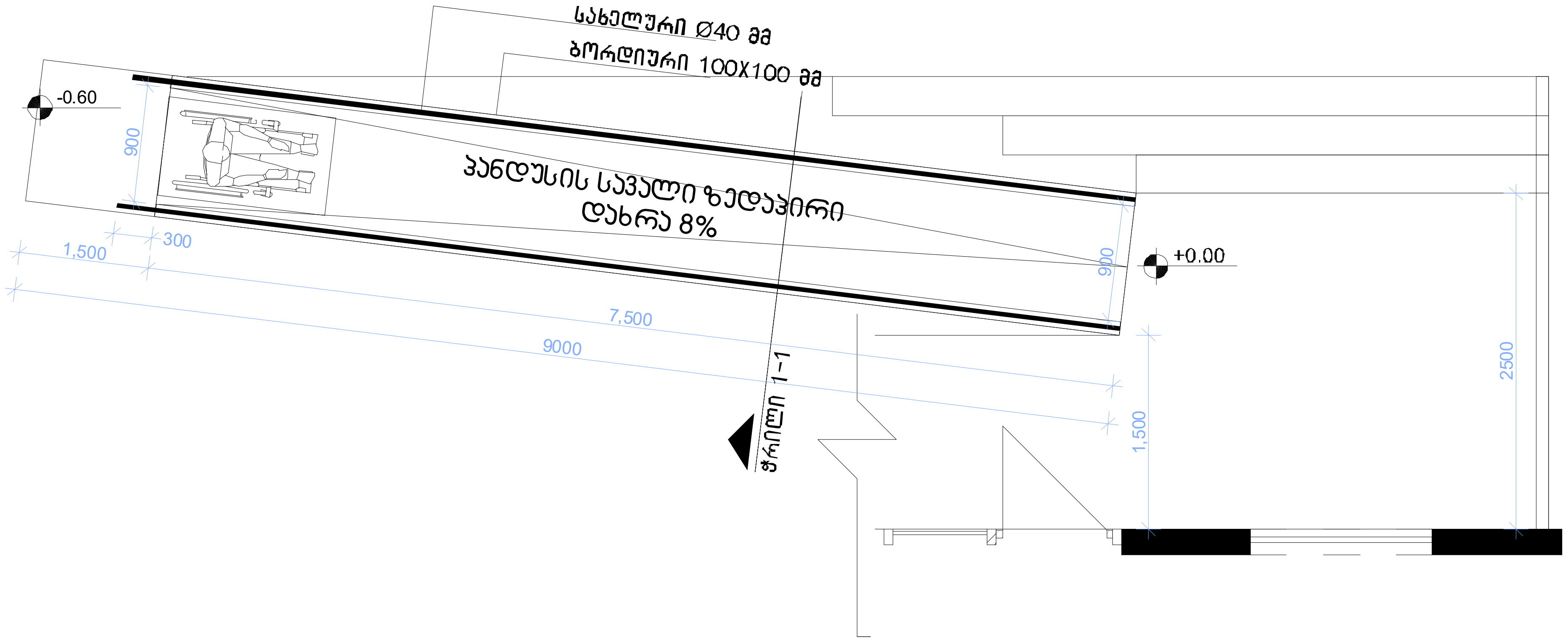

ფორმატი	A-3	დაკვეთა №	

შენიშვნები:

1. ნახაზზე ზომები მოცემულია მილიმეტრებში
2. ნახაზის ყველა ცვლილება მშენებლობისას : შეთანხმებული უნდა იყოს პროექტის ავტორთან.

მისაწვდომობა

დამკვეთი :

პროექტის მისამართი :
ქ. თბილისი, დიდი დიღომი, ვეფხისტყაოსნის ქუჩა

პროექტის ფუნქცია :
მრავალფუნქციური კომპლექსი/შენობა, მრავალბინიანი საცხოვრებელი სახლი (კომერციული,საცხოვრებელი)

კომპანია:	შპს. ემ სი
საიდ. კოდი:	402.043.481
იურ. მისამართი:	ქ. თბილისი ბელიაშვილის ქ.№40

თანამდებობა	გვარი	ხელმოწერა
დირექტორი	ვ. ცაკვავა	
ავტორი	ნ. ბერიძე	
ავტორი	ო.თუხარელი	

მასშტაბი	1:200
თარიღი	2021

სტადია	ფურცელი	ფურცლები
პროექტი	A-3	