შპს „ოპტიმუსი“

ქ.თბილისი, სამგორის რაიონი, მიწის ნაკვეთზე (ს/კ 01.19.36.014.677) საპროექტო მრავალბინიანი საცხოვრებელი სახლის ფუძე-საძირკვლებისა და სხვა ძირითადი კონსტრუქციული ნაწილის

საექსპერტო შეფასება

თბილისი

2021 წ.

შ.პ.ს. ოპტიმუსი OPTIMUS LTD.

“ხელსაყრელი პირობების ერთობლიობა”

samSeneblo eqspertiza, proeqtireba, mSenebloba.

ქ.თბილისი

21 დეკემბერი 2021 წ.

ქ.თბილისი, სამგორის რაიონი , მიწის ნაკვეთზე (ს/კ 01.19.36.014.677) საპროექტო მრავალბინიანი საცხოვრებელი სახლის ფუძე-საძირკვლებისა და სხვა ძირითადი კონსტრუქციული ნაწილის

საექსპერტო შეფასება

ობიექტის მისამართი - ქ.თბილისი, სამგორის რაიონი, მიწის ნაკვეთზე (ს/კ 01.19.36.014.677;

ექსპერტიზის სახე - საინჟინრო ექსპარტიზა;

შენობის სტატუსი/კლასი პასუხისმგებლობის მიხედვით - საპროექტო/ IV კლასი;

ექსპერტიზის დამნიშნავი - ფიზიკური/იურიდიული პირი – შპს „ორთჭალა 33“; ს/კ 402079978;

შემსრულებელი ექსპერტი – გაიოზ ჭანკვეტაძე (პ/ნ 01017024251) შპს „ოპტიმუსი“-ს (ს/კ 404420998) დირექტორი, ინჟინერ-მშენებელი, კონსტრუქტორი. საინჟინრო ექსპერტიზის სფეროში მუშაობის გამოცდილება 11 წელი (2010 წლიდან), სამშენებლო სფეროში მუშაობის გამოცდილება - 36 წელი (1985 წლიდან).

ექსპერტის წინაშე დასმული კითხვები – ქ.თბილისი, სამგორის რაიონი , მიწის ნაკვეთზე (ს/კ 01.19.36.014.677) საპროექტო მრავალბინიანი საცხოვრებელი სახლის ფუძე-საძირკვლებისა და სხვა ძირითადი კონსტრუქციული ნაწილის საექსპერტო შეფასება შესაბამისი დასკვნის მომზადება.

ექპერტიზაზე წარმოდგენილი ან/და ექსპერტის მიერ მოძიებული დოკუმენტაცია - 1) პროექტის არქიტექტურული და კონსტრუქციული ნაწილები; შენობის სივრცითი კარკასის საანგარიშო მოდელი, მიწის ნაკვეთის საინჟინრო-გეოლოგიური კვლევა, მისი საექსპერტო შეფასება, მიწის ნაკვეთის ტოპო-გეგმა;

გამოყენებული ნორმატიული აქტები და სხვა სახელმძღვანელო ლიტერატურა:

1. სნ და წ. პნ 01.01-09 “სეისმომედეგი მშენებლობა”

საქართველო, ქ.თბილისი. რუსთაველის გამზ.№1 ტელ: +: +995 595 902225
GEORGIA, TBILISI. RUSTAVELI AVE.1 TEL: +995 595 902225; email:g.chankvetadze@optimusi.ge

2. სნ და წ. პნ 02.01.-08 "შენობებისა და ნაგებობების ფუძე-საძირკვლები"
3. СНиП 2.02.01-83 Основания зданий и сооружений;
4. სამშენებლო ნორმები და წესები 2.03.01-84 „ბეტონი და რკ/ბეტონის კონსტრუქციები"
5.СНиП 2.01.07.85. «Нагрузки и воздействия»-

კვლევა – საინჟინრო ექსპერტიზაზე წარმოდგენილია მრავალბინიანი საცხოვრებელი სახლის პროექტის არქიტექტურული და კონსტრუქციული ნაწილები, შენობის სივრცითი კარკასის საანგარიშო მოდელი, მიწის ნაკვეთის საინჟინრო-გეოლოგიური კვლევა, მიწის ნაკვეთის ტოპო-გეგმა.

სამშენებლო მოედანი ხასიათდება ზოგადად მოსწორებული ზედაპირით.

მიწის ნაკვეთის საინჟინრო-გეოლოგიური კვლევის თანახმად მასზე არახელსაყრელი გეოლოგიური პროცესები (მეწყერი, კარსტი, ჩაჯდომადი გრუნტები) არ აღინიშნება.

ჩატარებული საინჟინრო-გეოლოგიური კვლევის თანახმად საკვლევი ტერიტორია მიეკუთვნება II სირთულის კატეგორიას.

სამშენებლო მოედანზე გამოყოფილია შემდეგი საინჟინრო-გეოლოგიური ელემენტებიდან შენობის ფუძეებად მიღებულია - ფენა 3 - ქვიშაქვები არგილიტების შუაშრეებით, რომლის ფიზიკურ-მექანიკური მაჩვენებლებია - საანგარიშო წინაღობა წყალგაჯერებულ მდგომარეობაში R_0=21.2კგ.ძ/სმ^2, სიმკვრივე p=2,40გ/სმ3, ხვედრითი შეჭიდულობა C=0,522 კგ.ძ/სმ2; დეფორმაციის მოდული E=200კგ.ძ/სმ2.

სამშენებლო მოედანზე ქარის ნორმატიული დატვირთვა შეადგენს - 85 კგძ/მ2 თოვლის საფარის ნორმატიული დატვირთვა - 50კგძ/მ2;

მოედანი საქართველოს ტერიტორიის სეისმური დარაიონებისა და საინჟინრო გეოლოგიური კვლევების მიხედვით მდებარეობს 8 ბალიანი სეისმური საშიშროების ზონაში MSK64 სკალის მიხედვით (აჩქარების უგანზომილებო კოეფიციენტით - A=0.17);

გრუნტის კატეგორია სეისმური თვისებების მიხედვით მიეკუთვნება II კატეგორიას.

საპროექტო შენობა ჩვიდმეტსართულიანია სარდაფის სართულით. თვისობრივი კონსტრუქციული წყობით შენობა მიეკუთვნება ხისტკვანძებიან ჩარჩო-კავშირიან ტიპს, შენობა გეგმაში ორი ერთმანეთთან 138 გრადუსიანი კუთხით მდებარე მართკუთხედების ფორმისაა. მაქსიმალური ღერძული კონსტრუქციული ზომებით - 42,455X15,850მ. მის ვერტიკალურ მზიდუნარიანობას უზრუნველყოფს ხიმინჯოვან საძირკვლების ნაშვერებზე (ე.წ. ნაბურღ-ნატენი ხიმინჯები მონოლითური რ/ბეტონის: ხმ-1 d=1000მმ; ხიმინჯების დაფუძნება ხდება ძირითად ქანებზე და მათში მაგრდება 1500მმ-ი სიღრმეზე. მასში გამოყენებულია არმატურა 8 20A500c, 8A240c და ლითონის ზოლოვანი პროფილის მასალით შედგენილი სალტეები. ხიმინჯების თავები შეკრულია - 0,70 ნიშნულზე საძირკვლის მონოლითური წიბოვანი ფილა (საძირკვლის ფილა მონოლითური რ/ბეტონის h=600მმ) გამოყენებულია არმატურა 12A500c ბ200 ქვედა შრე X მიმართულება;

არმატურა 12A500c ბ200 ქვედა შრე Y მიმართულება, 22A500c ბ200 ზედა შრე X მიმართულება; არმატურა 12A500c ბ200 ზედა შრე Y მიმართულება;

ფილა გაძლიერებულია ზედა და ქვედა შრეებში გრძივი და განივი მიმართულებით განთავსებული პილონების ფუძეების დაძაბულ არეალებში - ჰორიზონტალური და ვერტიკალური გაძლიერებებით - ჰორიზონტალურად გამოყენებულია არმატურა 22A500c

ბ200; ვერტიკალურად - 16A500c ბ200;
კარკასის ვერტიკალურ მზიდ ელემენტებს წარმოადგენენ მონოლითური რკ/ბეტონის, სვეტები და პილონები: ცამეტი ერთეული განივი მიმართულებით და ოთხი ერთეული გრძივი-მიმართულებით -
სვეტები განივკვეთით -1000X400მმ; არმატურა 12 25A500c საკიდი 8A240c; 800X400მმ; არმატურა 12 25A500ძაკიდი 8A240c; 600X400მმ; არმატურა 12 25A500c საკიდი 8A240c; და 400X400მმ; არმატურა 8 25A500c საკიდი 8A240c პილონი განივკვეთით 2400X400მმ; არმატურა 16 12A500c საკიდი 8A240c; 1800X400მმ; არმატურა 16 12A500c საკიდი 8A240c
მიწისქვესა სარტულის პერიმეტრზე მონოლითური კედელი - სისქით σ = 0,20მ. და - სისქით σ = 0,25მ. ორშრედ არმირებული გამოყენებულია არმატურა 12A500c ბ200მმ, X, და 12A500c ბ200მმ არმატურა Y მიმართულებით;
გრძივი და განივი მიმართულებით მოწყობილი დიაფრაგმები: სისქით - 250მმ; ზადეებში გამოყენებულია არმატურა ვერტიკალური 14A500c ბ200, ჰორიზონტალური 14A500c ბ200 ბადეების დამაკავშირებელი ე.წ. "ჩანგლები" განთავსებულია ჭადრაკულად – 8A240c).
შენობის ჰორიზონტალურ მზიდუნარიანობას უზრუნველყოფს - სართულების ნიშნულების მიხედვით მოწყობილი რიგელების სისტემა
შენობის პერიმეტრზე მოწყობილი რიგელები: განივკვეთით - 400X500(h)მმ; გამოყენებულია არმატურა 8 20A500c, ოთხჭრადი საკიდებით
სართულშუა გადახურვის წიბოვანი, ორშრედარმირებული ფილები: h=200მმ; გამოყენებულია არმატურა 12A500c ბ200; და მათში ცასმუნლი დაფარული რიგელები დამატებითი არმირების ბადეებით.
შენობის სივრცეში ფიქსირდება მონოლითური რკ/ბეტონის ლიფტის შახტა (სისქე 250მმ.) მათში გამოყენებულია არმატურის ბადეები - 12A500c ბ200; კიბის რკ/ბეტონის მარშები ბაქნებით - არმატურის ბადეები - 12A500c ბ200;
შენობას გააჩნია ორი ერთეული მონოლითური რკ/ბეტონის კიბის უჯრედი, კიბის მარშებით და ბაქნებით. მათში გამოყენებულია არმატურის ბადეები - 12A500c ბ200;
შედგენილია პროგრამული კოპლექსი "Лира-Сапр"-ის მეშვეობით. სასრული ელემენტების მეთოდის საფუძველზე.. სივრცით ანგარიშებში მოცემულია რკ/ბეტონის ღეროვან-ფირფიტოვანი სივრცითი სისტემა, რომლის გადაადგილება სივრცეში შეზღუდულია საძირკვლის ფილის ძირის დონეზე არსებული X,Y ,Z მიმართულების ბმებით.

საერთო ჯამში შენობის სივრცითი კარკასი გაანგარიშებულია შემდეგი სახის დატვირთვებზე:

№1 სტატიკური დატვირთვა - მუდმივი მოქმედების;

№2 სტატიკური დატვირთვა დროებითი, ხანმოკლე მოქმედების;

№3 სეისმური დატვირთვები X,Y ,Z მიმართულებებით;

საქართველო, ქ.თბილისი. რუსთაველის გამზ.№1 ტელ: +: +995 595 902225
GEORGIA, TBILISI. RUSTAVELI AVE.1 TEL: +995 595 902225; email:g.chankvetadze@optimusi.ge

მონოლითური რკ/ბეტონის ელემენტების არმირება შემოწმდა სნ და წ 2.03.01-84-ის „ბეტონი და რკ/ბეტონის კონსტრუქციები“ მოთხოვნების გათვალისწინებით. მზიდი კონსტრუქციების არმირებაში პროექტით მოცემულია A500C, A240C კლასის არმატურა, ბეტონი - B25 კლასის.

სქემატურად პროექტში ნახაზები გრაფიკულად შესრულებულია დამაკმაყოფილებელ დონეზე, კონსტრუქციული სქემები, ასევე მოცემული კვანძები და დეტალები ელემენტების არმირება, ჩაღუნვები, ღეროების გადადება, საკიდების განლაგება და მათი ბიჯების, ასევე ბეტონის დამცავი შრეების სისქეები აკმაყოფილებენ მოქმედ ნორმატიულ მოთხოვნებს.

საქართველო, ქ.თბილისი. რუსთაველის გამზ.№1 ტელ: +: +995 595 902225
GEORGIA, TBILISI. RUSTAVELI AVE.1 TEL: +995 595 902225; email:g.chankvetadze@optimusi.ge

დასკვნა - დამკვეთის დავალების საფუძველზე წარმოდგენილი მასალების მიხედვით ქ.თბილისი, სამგორის რაიონი, მიწის ნაკვეთზე (ს/კ 01.19.36.014.677) საპროექტო მრავალბინიანი საცხოვრებელი სახლის ფუძეების, საძირკვლების და სხვა ძირითადი კონსტრუქციული ელემენტები შერჩეულია საანგარიშო მოდელის დაძაბულ-დეფორმირებული მდგომარეობის საფუძველზე, ისინი აკმაყოფილებენ მდგრადობისა, სიმტკიცისა და დეფორმაციის შესაბამისი ნორმატიული კანონმდებლობით გათვალისწინებულ მოთხოვნებს, გამომდინარე აქედან პროექტს ეძლევა ცალსახად დადებითი შეფასება და რეკომენდაცია დასამტკიცებლად.

შპს „ოპტიმუსი“-ს

დირექტორი,

ინჟინერ-კონსტრუქტორი

გ.ჭანკვეტაძე





საქართველო, ქ.თბილისი. რუსთაველის გამზ.№1 ტელ: +: +995 595 902225
GEORGIA, TBILISI. RUSTAVELI AVE.1 TEL: +995 595 902225; email:g.chankvetadze@optimusi.ge

საქართველოს რესპუბლიკა

დიპლომი № 010494



მიეცა გაიოზ გიორგის ძე
ჭანკვეტაძეს

მასზე, რომ ის 19 82 წელს შეიცდა საქართველოს
პოლიტექნიკური ინსტიტუტში

და 1994 წელს დაამთავრა საქართველოს პოლიტექნიკური
ინსტიტუტის სრული კურსი
საინჟინრო და საშოქალაქო მშენებლობის სპეციალობით.

სახელმწიფო საგამოცდო კომისიის 1994 წლის
16 ივნისის გადაწყვეტილებით
გ.გ. ჭანკვეტაძეს მიენიჭა ინჟინერ
მშენებლის კვალიფიკაცია.

სახელმწიფო საგამოცდო
კომისიის თავმჯდომარე [signature]

რექტორი [signature]

მდივანი [signature]

ქალაქი თბილისი, 1994წ. 16 ივნ

სარეგისტრაციო № 1477

CURRICULUM VITAE

სახელი, გვარი:	**გაიოზ ჭანკვეტაძე (პ/ნ 01017024251);**
დაბედების ადგილი/თარიღი:	ქ.თბილისი 07.12.1968 წ.
მისამართი:	ქ.თბილისი, რუსთაველის გამზ.№1;
ოჯახური მდგომარეობა:	დაოჯახებული;
ტელ:	+995 595 90 22 25; +995 557 90 22 00;
E-mail	g.chankvetadze@gmail.com

განათლება

1974-1985 ქ.თბილისის 1-ლი საშ.სკოლა;
1986-1994 საქართველოს ტექნიკური უნივერსიტეტი. ფაკულტეტი - სამრეწველო და სამოქალაქო მშენებლობა; კვალიფიკაცია-მშენებელი ინჟინერი;

1999-2003 უნივერსიტეტი -„ლეგია და კომპანია“ იურიდიული ფაკულტეტი. კვალიფიკაცია - იურისტი;

სამუშაო გამოცდილება:

1985-1987 №5-ე სახლმშენებელი კომბინატი 3-ე თანრიგის მუშა-მაბეტონე;

1987-1989 ყოფილი საბჭოთა კავშირის არმია, საინჟინრო ჯარები;

1989-1991 სამშენებლო ტრესტი „ინჟმშენი“ 3-ე თანრიგის მუშა-მაბეტონე;

1991-1994 მრავალდარგოვანი საწარმო „პემ“-ი სამშენებლო უბნის უფროსი;

1995-1999 შპს „დარბაზნი“კონსტრუქტორთა ჯგუფის უფროსი;

1999-2002 ქ.თბილისის მერიის ადმინისტრაციული ინსპექცია. მთავარი სპეციალისტი;

2003-2005 ქ.თბილისის მერიის ადმინისტრაციული ინსპექციის მთაწმინდა-კრწანისის სამმართველოს უფროსი.

2005-2008 კერძო ბიზნესი - სამშენებლო-საპროექტო სფერო.

2006-2008 ქ.თბილისის მერიის ზედამხედველობის სამსახური - არქიტექტურული და სამშენებლო ზედამხედველობის განყოფილება. მთავარი სპეციალისტი;

2009 წლის იანვარი-მარტი - ქ.თბილისის, მერიის სამოქალაქო ინტეგრაციის (თბილისის კორპუსი) საქალაქო სამსახურის უფროსის მოადგილე;

2009 წლის მარტი - საქართველოს თავდაცვის სამინისტროს სახელმწიფო შესყიდვების დეპარტამენტის, მონიტორინგის სამმართველოს უფროსი;

2009 წლის მარტი - სექტემბერი საქართველოს თავდაცვის სამინისტროს სახელმწიფო შესყიდვების დეპარტამენტის უფროსი;

2010 წლის მარტი - ქ.თბილისის მერიის ქონების მართვის სააგენტოს სსიპ „თბილისი უძრავი ქონება“ - დირექტორი;

2009-2012 შენობა-ნაგებობების დიაგნოსტიკის ცენტრი შპს „კრუგი“-ს მენეჯერი - ექსპერტი შენობა-ნაგებობათა დიაგნოსტიკის განხრით;

2012წ დღემდე საპროექტო-სამშენებლო-საექსპერტო კომპანია შპს„ოპტიმუსი“-ს დამფუძნებელი, დირექტორი;

2010 წლიდან - დღემდე, თბილისსა და საქართველოს სხვადასხვა რეგიონებში, როგორც კერძო, ასევე სახელმწიფო დაკვეთებით შესწავლილი მაქვს 900 ერთეულამდე ავარიული ან/და სარეკონსტრუქციო 1-ლი, მე-2 , მე-3 და მე-4 კლასის შენობა-ნაგებობა, რაზედაც გაცემულია შესაბამისი ტექნიკური, საექსპერტო დასკვნები და რეკომენდაციები. ამასთან თბილისსა და საქართველოს სხვადასხვა რეგიონებში კომპანია შპს „ოპტიმუსი“-ს მიერ დაპროექტებულ 800-ზე მეტი 1-ლი, მე-2, მე-3, მე-4 და მე-5 კლასის შენობების არქიტექტურული პროექტებისთვის მომზადებული მაქვს კონსტრუქციული ნაწილები.

თბილისსა და საქართველოს სხვადასხვა რეგიონებში გაცემულია რამოდენიმე ასეული დასკვნა სადემონტაჟო, სამშენებლო-სამონტაჟო და სხვ. სამუშაოების მიმდებარე შენობებზე ზემოქმედებასა და მე-4 კლასის შენობებისთვის ფუძე-საძირკვლებისა და სხვა კონსტრუქციული სისტემის საექსპერტო შეფასების შესახებ.

ჩემს მიერ, თბილისში მომზადებულია რამოდენიმე ათეული მე-4 კლასის მრავალბინიანი საცხოვრებელი და მრავალფუნქციური შენობების, კომპლექსების, სახელმწიფო უწყების შენობებისთვის პროექტის კონსტრუქციული ნაწილები.


Georgia
IDENTITY CARD
საქართველო
GEO
სახელი / FIRST NAME
გაიოზი
GAIOZ
გვარი / LAST NAME
ჭანკვეტაძე
CHANKVETADZE
ქვეყ. / CIT
GEO
სქესი / SEX
მმ / M
პირადი No / PERSONAL No
01017024251
დაბადების თარიღი
DATE OF BIRTH
07.12.1968
მოქმედების ვადა
DATE OF EXPIRY
07.06.2026
ხელმოწერა
SIGNATURE
ბარათის No / CARD No
15IB72448

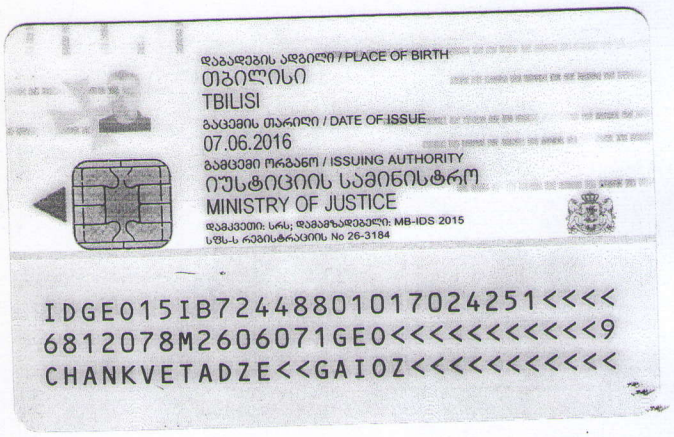
დაბადების ადგილი / PLACE OF BIRTH
თბილისი
TBILISI
გაცემის თარიღი / DATE OF ISSUE
07.06.2016
გამცემი ორგანო / ISSUING AUTHORITY
იუსტიციის სამინისტრო
MINISTRY OF JUSTICE
დამკვეთი: სრს; დამამზადებელი: MB-IDS 2015
სშს-ს რეგისტრაციის No 26-3184
IDGE015IB72448801017024251<<<<
6812078M2606071GE0<<<<<<<<<<<9
CHANKVETADZE<<GAIOZ<<<<<<<<<<<

ქ.თბილისი, ვარკეთილი 2-სა და ვაგზისუბნის საცხოვრებელ რაიონებს შორის (ს/კ. 01.19.36.014.677)

კონსტრუქციული ნაწილი

მრავალფუნქციური შენობა

მუშა პროექტი

თბილისი 2022

კონსტრუქციული ნაწილის განმარტებითი ბარათი

ქ.თბილისი, ვარკეთილი 2-სა და ვაზისუბნის საცხოვრებელ რაიონებს შორის (ს/კ. 01.19.36.014.677), მრავალფუნქციური შენობის კონსტრუქციული ნაწილი მარკით "კ" მოცემულია ალბომში, რომელიც დამუშავდა ტექნიკური დოკუმენტაციის საფუძველზე, არქიტექტურული ნახაზების მიხედვით მარკით "ა".

შენობა თვრამეტსართულიანია, სარდაფით;

პირობით ნიშნულად 0.00 მ. მიღებულია შენობის I სართულის იატაკის დონე რომელიც შეესაბამება აბსოლუტურ ნიშნულს 817.46 მ-ს.

სეისმური დარაიონების მიხედვით სამშენებლო ტერიტორია იმყოფება 8 ბალიან ზონაში. გაანგარიშება ჩატარებულია 8 (0.17g) ბალზე.

საინჟინრო-გეოლოგიური გამოკვლევის მიხედვით, სამშენებლო ტერიტორია იმყოფება დამაკმაყოფილებელ საინჟინრო-გეოლოგიურ პირობებში - უარყოფითი ფიზიკურ-გეოლოგიური პროცესები არ არის გავრცელებული. საძირკვლის ფუძედ მიღებულია ძირითადი ქანები, მყარი კონსისტენციის თიხნარი გრუნტი; რომლის ფიზიკურ-მექანიკური მახასიათებლებია:

სიმკვრივე	$\rho=1.72$ გ/სმ^3;
სიმტკიცის ზღვარი ერთერძა კუმშვაზე წყალგაჯერებულ მდგომარეობაში	$R_c=370$ კპა (3.7 კგძ/სმ^2);
დეფორმაციის მოდული	E=16.5 მპა ; (165 კგძ/სმ^2)

კლიმატური პირობები:

თოვლის ნორმატიული დატვირთვა 0.5 კპა,

ქარის ნორმატიული დატვირთვა 15 წელიწადში ერთხელ 0.48 კპა

მზიდ კონსტრუქციას წარმოადგენს მონოლითური რკინაბეტონის სივრცითი კარკასი ხისტი კვანძებით:

ხიმინჯები - მონოლითური რკინაბეტონის, D=100 (სმ) ბეტონი B25;

საძირკველი - მონოლითური რკინაბეტონის ფილა, სისქით 100 (სმ) ბეტონი B25;

სვეტები - მონოლითური რკინაბეტონის სხვადასხვა კონფიგურაციის, bxh=40x40, 40x60, 40x80, 40x100, 40x180, 40x230 (სმ) ბეტონი B25;

კედლები - მონოლითური რკინაბეტონის, სისქით 20, 25 (სმ) ბეტონი B25;

რიგელები - მონოლითური რკინაბეტონის 40x50 (სმ) ბეტონი B25;

სართულშუა გადახურვის ფილები - მონოლითური რკინაბეტონის, სისქით 25 (სმ) ბეტონი B25;

კიბეები - მონოლითური რკინაბეტონის, სისქით 18 (სმ) ბეტონი B25;

კარკასის შევსება - წვრილი მსუბუქი ბეტონის ბლოკით, რომელიც უნდა ჩამაგრდეს კარკასთან სათანადო დეტალებით; ბლოკის მარკა მ-75, ხსნარის მარკა მ-50;

ტიხრები - წვრილი მსუმბუქი ბეტონის ბლოკების წყობა ჩამაგრდეს მზიდ კონსტრუქციებთან შესაბამისი დეტალების საშუალებით.

წინამდებარე პროექტი გაანგარიშებულია და დამუშავებულია საქართველოში მოქმედი სამშენებლო ნორმებისა და წესების დაცვით:

1) პნ 01.05-08 "სამშენებლო კლიმატოლოგია"
2) პნ 01.01-09 "სეისმოდეგები მშენებლობა"
3) პნ 03.01-09 "ბეტონისა და რკინაბეტონის კონსტრუქციები"
4) პნ 02.01-08 "შენობისა და ნაგებობის ფუძეები"
5) СНиП 2.01.07-85* "Нагрузки и воздействия"

ზოგადი მითითებები

1. ქვაბული მიღებულ იქნას ინჟინერ-გეოლოგის მიერ, შედგეს შესაბამისი აქტი სამშენებლო ნორმებისა და წესების მიხედვით.
2. მშენებლობის ორგანიზაციამ უზრუნველყოს მონოლითური რ/ბ-ის ჰორიზონტალურ კონსტრუქციებში: საძირკველსა და გადახურვის ფილებში ბეტონის ჩაწყობა უწყვეტად, ჰორიზონტალური მიმართულებით.
3. რ/ბ-ის კონსტრუქციების დაბეტონებისას უნდა გაეწიოს კონტროლი ბეტონის კლასს, ვიბრირებას, დაბეტონების ხარისხს და შრობის პროცესს თანახმად ГОСТ 10180-78, ГОСТ 18105.0-80, ГОСТ 18105.1-80, ГОСТ 18105.2-80.
4. რ/ბ-ის კონსტრუქციებში გამოყენებულია A500C და A240 კლასის არმატურა TCH102-00-ის მიხედვით. შემოწმებულ იქნას შემოტანილი არმატურის ხარისხი აკრედიტირებული ლაბორატორიის მიერ და შედგეს შესაბამისი აქტი.
5. ანკერებისა და ჩასატანებელი დეტალებისთვის გამოყენებულ იქნას ლითონის ფურცელი ГОСТ 380-71-ის მიხედვით.
6. ანკერები დამზადდეს ხელის რკალური შედუღებით განღრუებულ ნახვრეტში ГОСТ 19292-73-ის მიხედვით.
7. რ/ბ-ის კონსტრუქციებში გრძივი არმატურების დაკავშირება შესრულდეს გადადებით - წინამდებარე პროექტის და სამშენებლო ნორმების და წესების მიხედვით.
8. არმატურების გადაღუნვა მოხდეს ცივად, შესაბამისი მექანიზმების მეშვეობით.
9. კარკასის ღეროვან ელემენტებში განივი არმირება შესრულდეს შეკრული არმატურის საკიდების მეშვეობით, რომელთა ბოლოები გადაიღუნოს და ჩაანკერდეს კონსტრუქციის ტანში.
10. რ/ბ-ის კონსტრუქციებში პროექტით გათვალისწინებულია B-25 კლასის ბეტონი. კონსტრუქციებში ბეტონის ჩაწყობა შესრულდეს ვიბრატორის გამოყენებით.

მშენებლობის პროცესში განხორციელდეს ბეტონის კლასის სისტემატიური კონტროლი, მოწოდებული პარტიიდან აღებულ იქნას ნიმუშები და შემოწმებულ იქნას ლაბორატორიულად, თანახმად სამშენებლო ნორმებისა.

ბეტონის დამზადებისას განსაკუთრებული ყურადღება მიექცეს ცემენტის შემადგენლობას და ხარისხს - დანიშნულების მიხედვით.

11. კონსტრუქციულ ნახაზებზე მუშა არმატურები მიბმულია ღერძულად, ზომები მმ-შია ნაჩვენები.
12. ბეტონის მომზადების ზედაპირი, ასევე საძირკვლისა და სარდაფის კედლის გრუნტთან საკონტაქტო ზედაპირები, დამუშავდეს და მოეწყოს ჰიდროიზოლაცია.
13. ლითონკონსტრუქციების დამზადებისას იხელმძღვანელეთ შესაბამისად ТУ 36-2282-80 და СНиП III-18-75 "Металлические конструций. Правила производства и приемки работ";
14. ლითონის ელემენტებისათვის მასალად გამოყენებულ იქნას ჩვეულებრივი ხარისხის ნახშირბადოვანი ფოლადი ГОСТ 380-71*-ის (СНиП-II-23-81*) მიხედვით:
15. ლითონის კონსტრუქციების ელექტროშედუღებისათვის ქარხანაში გამოყენებულ იქნას ნახევრადავტომატური ელექტროშედუღება; მშენებარე ობიექტზე ხელით ელექტროშედუღების შესრულებისას გამოყენებულ იქნას ელექტროდები ხელით რკალური შედუღებისათვის ГОСТ 9467-75-ის მიხედვით; შესადუღი მავთული ГОСТ 2246-70-ის მიხედვით; ფლუსი-ГОСТ 9087-81-ის მიხედვით; ნახშირორჟანგის აირი ГОСТ 8050-76-ის მიხედვით.
16. ლითონის ელემენტების შედუღება განხორციელდეს (თუ მითითებული არ არის კონსკრეტულად) მათი შეხების მთელ პერიმეტრზე (კონტურზე). შედუღების ნაკერის სიმაღლედ მიიღება 1.2h სადაც h არის შესადუღებელი ელემენტების სისქეებს შორის უმცირესი, არანაკლები 6 მმ-ისა
17. ლითონკონსტრუქციების კვანძებში გამოყენებული იქნას ჭანჭიკი ГОСТ 7798-70-ის მიხედვით, ფოლადის მარკა ВСт.5, ქანჩი ГОСТ 5915-70-ის მიხედვით, საყელური ГОСТ 11371-98-ის მიხედვით;
18. ლითონის კონსტრუქციების ელემენტები შეიღებოს СНиП-2.03.11-85-ის „სამშენებლო კონსტრუქციების დაცვა კოროზიისაგან" მიხედვით;

პროექტის მიხედვით შენობის გეომეტრიის დაცვის მიზნით მშენებლობის პროცესი უნდა მიმდინარეობდეს გეოდეზიური მეთვალყურეობის თანხლებით.

მშენებლობის პროცესში წარმოქმნილი პრობლემები, რომლებიც შეხებაში არიან წარმოდგენილი პროექტის ან ცალკეული დეტალების ცვლილებასთან, როგორც წესი, შეთანხმდეს საპროექტო ორგანიზაციასთან.

ნაგებობის პასუხისმგებლობის კლასი

თანახმად საქართველოს პროექტირების ნორმებისა პნ 03.01-09 დანართი 3, განსახილველი შენობა მიეკუთვნება I კლასის ნაგებობას. ამ შემთხვევაში საიმედობის კოეფიციენტი ნაგებობის პასუხისმგებლობის კლასის მიხედვით $\gamma_n=1$.

თანახმად საქართველოში მოქმედი პროექტირების ნორმებისა НАГРУЗКИ И ВОЗДЕЙСТВИЯ СНиП 2.01.07-85*, განსახილველ შენობის კონსტრუქციებზე მოსული დატვირთების საიმედობის კოეფიციენტი γ

A. მუდმივი დატვირთვებისთვის:

A 1. ნაყარი გრუნტი 1,15;

A 2. რ/ბ-ის კონსტრუქციები 1,1;

A 3. ლითონის კონსტრუქციები..1,05;

A 4. იატაკები..1,2;

A 5. სტაციონარული დანადგარები 1,05;

B. დროებითი დატვირთვებისთვის:

B 1. თანაბრად განაწილებული დატვირთა < 200 კგძ/მ^2.........1,3;

B 2. თანაბრად განაწილებული დატვირთა > 200 კგძ/მ^2........1,2

C. თოვლის დატვირთვისთვის..1,4;

C. ქარის დატვირთვისთვის..1,4;

დროებითი ნორმატიული დატვირთვები, შესაბამისად - 200 კგ/მ^2,

თოვლის ნორმატიული დატვირთვა - 70 კგძ/მ^2;

ქარის ნორმატიული დატვირთვა - 70 კგძ/მ^2;

გრუნტის კატეგორია სეისმური თვისებების მიხედვით არის მეორე.

გაანგარიშება ჩატარებულია I და II ჯგუფის ზღვრული მდგომარეობის მიხედვით.

შენობის მზიდი კონსტრუქციების გაანგარიშება ჩატარებულია გამოთვლითი კომპლექს "LIRA SAPR"-ის მიხედვით. საანგარიშო სქემა სივრცითია. დრეკადი ფუძე მოდელირებულია საგების ორი კოეფიციენტით (პასტერნაკის მოდელი).

წინამდებარე ალბომში დამუშავებულია შენობის კონსტრუქციები, მარკით "კ", რომელშიც მოცემულია კონსტრუქციების მუშა ნახაზები:

1. კონსტრუქციების სქემები;
2. მონ. რ/ბ-ის საძირკვლის კონსტრუქცია;
3. მონ. რ/ბ-ის კედლების და დიაფრაგმების კონსტრუქციები;
4. მონ. რ/ბ-ის სვეტების კონსტრუქციები;
5. მონ. რ/ბ-ის გადახურვის ფილის კონსტრუქციები;
6. მონ. რ/ბ-ის კიბეების კონსტრუქციები;

პროექტის დასახელება

მრავალფუნქციური შენობა ვარკეთილში

პროექტის მისამართი

ქ.თბილისი, ვარკეთილი 2-სა და ვაზისუბნის საცხოვრებელ რაიონებს შორის. (ს/კ. 01.19.36.014.677)

დამკვეთი

სტადია	თარიღი	განმარტება
მპ	2022.03.24	

დაკვეთის №

CAD DWG ფაილი 01.sqemebi.dwg

მთ. კონსტრუქტორი	ა. კორტავა
შეასრულა	გ.ვაშაკიძე
შეამოწმა	ა. ესებუა

ნახაზის დასახელება

განმარტებითი ბარათი

კ-0.01

A3

საანგარიშო სქემა

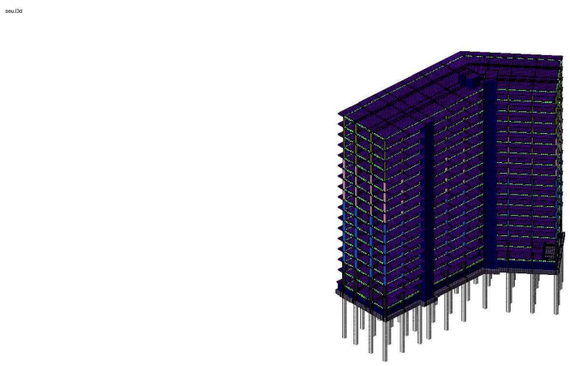

ხიმინჯების არმირება

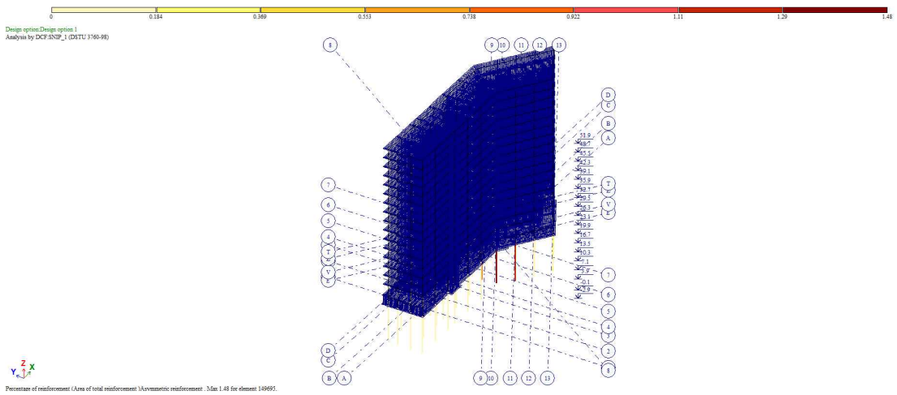

დეფორმაციული სქემა

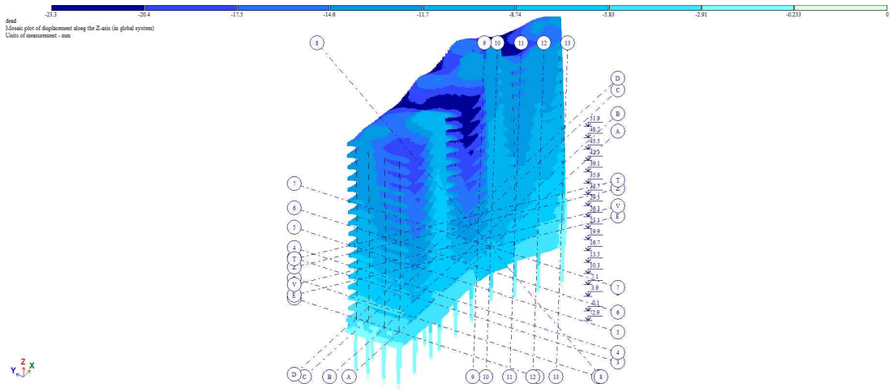

სვეტების არმირების სქემა

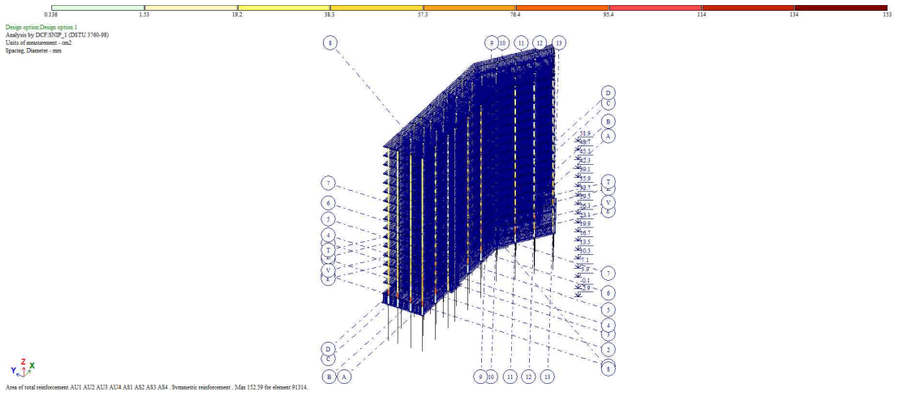

რიგელების არმირების სქემა

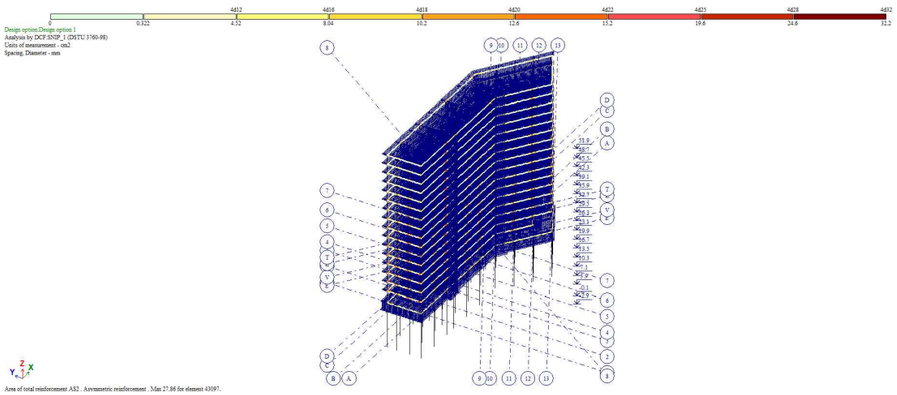

ფილების და კედლების არმირების სქემა

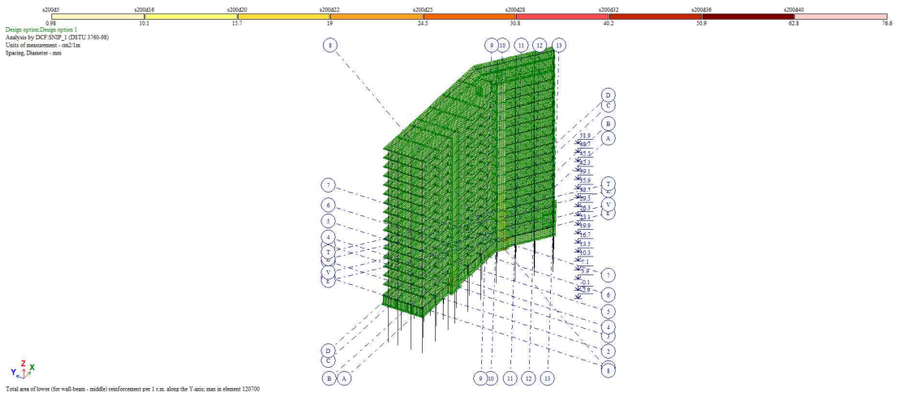

პროექტის დასახელება

მრავალფუნქციური შენობა ვარკეთილში

პროექტის მისამართი

ქ.თბილისი, ვარკეთილი 2-სა და ვაჟისშვილის საცხოვრებელ რაიონებს შორის. (ს/კ. 01.19.36.014.677)

დამკვეთი

სტადია	თარიღი	განმარტება
მპ	2022.03.24	

დაკვეთის №

CAD DWG ფაილი ganmartebiti.dwg

მთ. კონსტრუქტორი		ა. კორტავა
შეასრულა		გ.ვაშაკიძე
შეამოწმა	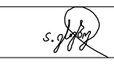	ა. ესებუა

ნახაზის დასახელება

გაანგარიშების რეზულტატები

კ-0.02

A3

Frequencies of natural vibrations

File Edit Options

Frequencies of natural vibrations

load.#	mode #	Eigenvalues	Frequencies		Period (s)	Distrib.coef.	Modal mass (%)	Modal mass sum (%)
			Circle freq. (rad/s)	Frequency (Hz)				
3	1	0.335	2.989	0.476	2.102	1.533	58.145	58.145
3	2	0.301	3.327	0.529	1.889	0.330	1.322	59.467
3	3	0.265	3.773	0.600	1.665	- 0.977	9.267	68.734
3	4	0.097	10.291	1.638	0.611	0.596	8.292	77.026
3	5	0.073	13.682	2.178	0.459	0.627	4.180	81.206
3	6	0.065	15.438	2.457	0.407	- 0.246	0.577	81.783
3	7	0.049	20.289	3.229	0.310	- 0.299	2.365	84.148
3	8	0.037	27.085	4.311	0.232	0.020	0.004	84.153
3	9	0.035	28.215	4.491	0.223	0.053	0.024	84.177
3	10	0.034	29.551	4.703	0.213	0.041	0.006	84.182
3	11	0.033	30.419	4.841	0.207	- 0.384	2.000	86.183
3	12	0.032	31.124	4.954	0.202	- 0.061	0.016	86.199
3	13	0.032	31.401	4.998	0.200	0.434	0.753	86.952
3	14	0.031	32.066	5.103	0.196	0.120	0.250	87.201
3	15	0.030	33.572	5.343	0.187	0.015	0.001	87.202
3	16	0.029	34.764	5.533	0.181	- 0.021	0.002	87.204
3	17	0.028	35.468	5.645	0.177	- 0.024	0.013	87.216
3	18	0.028	36.212	5.763	0.174	0.005	0.000	87.217
3	19	0.026	37.763	6.010	0.166	- 0.038	0.009	87.225
3	20	0.025	39.843	6.341	0.158	- 0.053	0.010	87.235
3	21	0.025	40.795	6.493	0.154	0.021	0.001	87.236
3	22	0.024	42.547	6.772	0.148	- 0.064	0.006	87.242
3	23	0.023	44.091	7.017	0.143	- 0.190	0.749	87.992
3	24	0.022	44.903	7.146	0.140	- 0.007	0.000	87.992
3	25	0.021	46.756	7.441	0.134	0.013	0.000	87.992
3	26	0.021	48.563	7.729	0.129	- 0.069	0.004	87.996
3	27	0.020	49.579	7.891	0.127	0.098	0.016	88.012
3	28	0.020	49.687	7.908	0.126	- 0.072	0.004	88.016
3	29	0.019	51.621	8.216	0.122	- 0.322	0.664	88.680
3	30	0.019	52.285	8.321	0.120	- 0.115	0.018	88.697
3	31	0.019	53.349	8.491	0.118	0.156	0.026	88.723
3	32	0.019	53.765	8.557	0.117	- 0.139	0.014	88.737
3	33	0.018	55.130	8.774	0.114	0.002	0.000	88.737
3	34	0.018	55.604	8.850	0.113	0.238	0.023	88.760
3	35	0.018	55.953	8.905	0.112	- 0.233	0.329	89.090
3	36	0.018	56.479	8.989	0.111	- 0.070	0.002	89.091
3	37	0.018	56.746	9.031	0.111	0.034	0.002	89.093
3	38	0.017	57.778	9.196	0.109	0.033	0.003	89.096
3	39	0.017	57.916	9.218	0.108	- 0.027	0.000	89.096
3	40	0.017	58.093	9.246	0.108	- 0.060	0.004	89.101
3	41	0.017	58.225	9.267	0.108	- 0.036	0.000	89.101
3	42	0.017	58.757	9.351	0.107	- 0.024	0.000	89.101
3	43	0.017	58.868	9.369	0.107	- 0.009	0.000	89.101

პროექტის დასახელება

მრავალფუნქციური შენობა ვარკეთილში

პროექტის მისამართი

ქ.თბილისი, ვარკეთილი 2-სა და ვაჟისუბანის საცხოვრებელ რაიონებს შორის. (ს/კ. 01.19.36.014.677)

დამკვეთი

სტადია	მარილი	განმარტება
მპ	2022.03.24	

დაკვეთის №

CAD DWG ფაილი ganmartebiti.dwg

მთ. კონსტრუქტორი ა. კორტავა

შეასრულა გ.ვაშაკიძე

შეამოწმა ა. ესებუა

ნახაზის დასახელება

მოდალური ანალიზის შედეგები

კ-0.03

A3

სიმინჯების მარკირების გეგმა

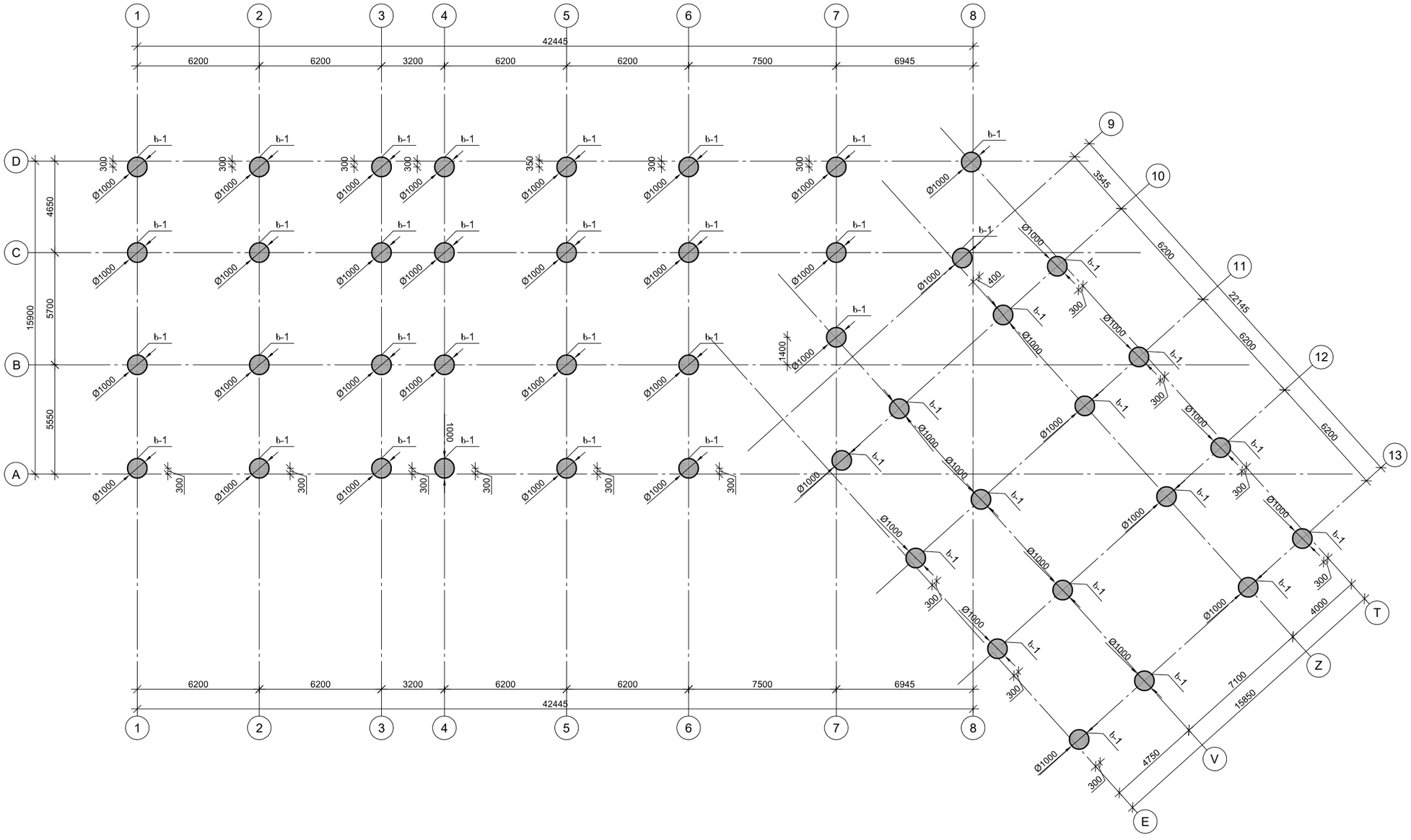

პროექტის დასახელება

მრავალფუნქციური შენობა ვარკეთილში

პროექტის მისამართი

ქ.თბილისი, ვარკეთილი 2-სა და ვაჟისუბნის საცხოვრებელ რაიონებს შორის. (ს/კ. 01.19.36.014.677)

დამკვეთი

სტადია	მარილი	წანმარტება
მპ	2022.03.23	

დაკვეთის №

CAD DWG ფაილი 01.sqemebi.dwg

მთ. კონსტრუქტორი ა. კორტავა

შეასრულა გ.ვაშაკიძე

შეამოწმა ა. ესებუა

ნახაზის დასახელება

სიმინჯების მარკირების გეგმა

კ-1.01

A3

საძირკვლის კონსტრუქციების საყალიბე გეგმა -2,900 ნიშნულზე

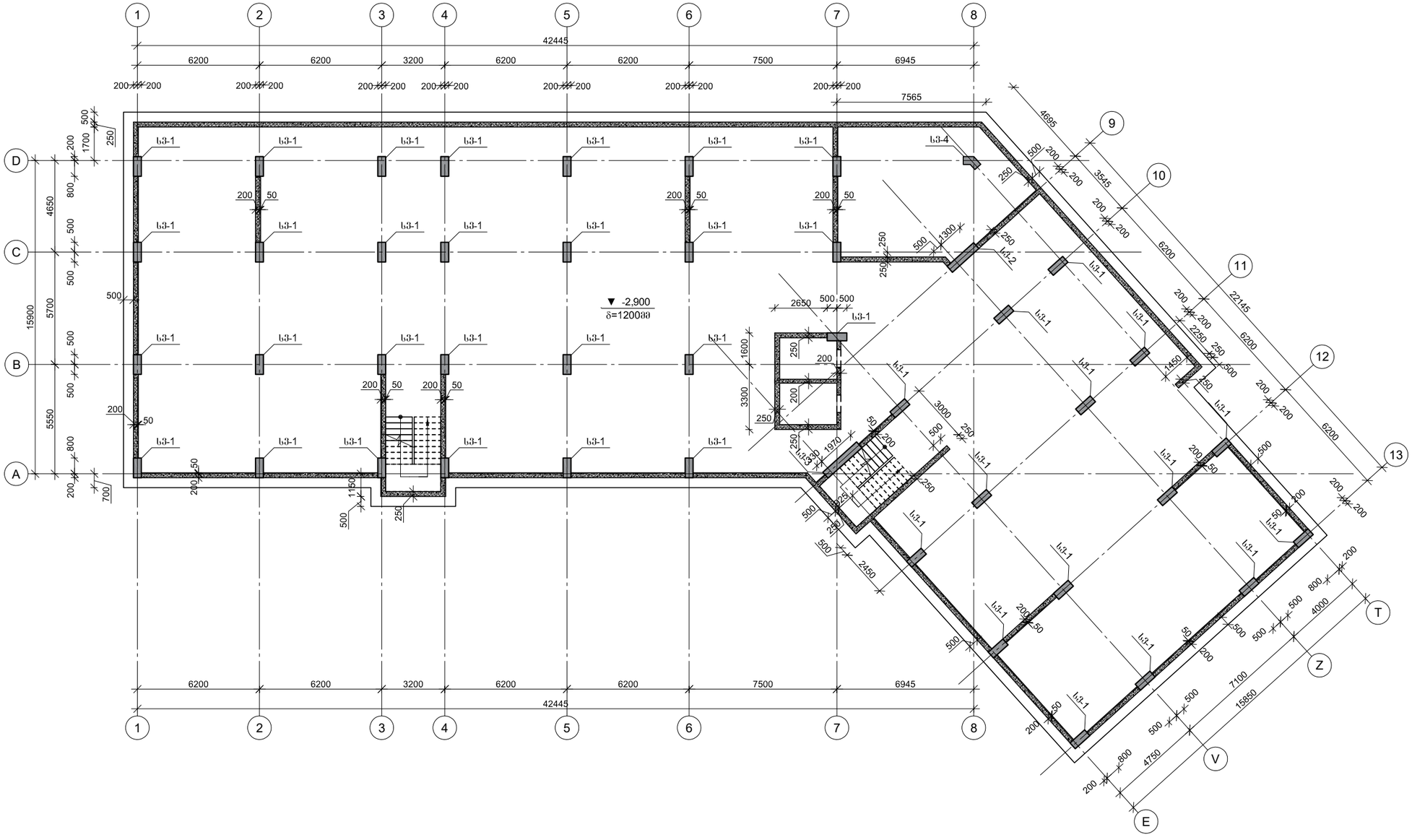

პროექტის დასახელება	მრავალფუნქციური შენობა ვარკეთილში
პროექტის მისამართი	ქ.თბილისი, ვარკეთილი 2-სა და ვაჟისუბნის საცხოვრებელ რაიონებს შორის. (ს/კ. 01.19.36.014.677)
დამკვეთი	
სტადია	მარილი
	წანმარტება
მპ	2022.03.23
დაკვეთის №	
CAD DWG ფაილი	01.sqemebi.dwg
მთ. კონსტრუქტორი	ა. კორტავა
შეასრულა	გ.ვაშაკიძე
შეამოწმა	ა. ესებუა
ნახაზის დასახელება	საძირკვლის კონსტრუქციების საყალიბე გეგმა -2,900 ნიშნულზე
	კ-1.02
	A3

კონსტრუქციების საყალიბე გეგმა -0,100 ნიშნულზე

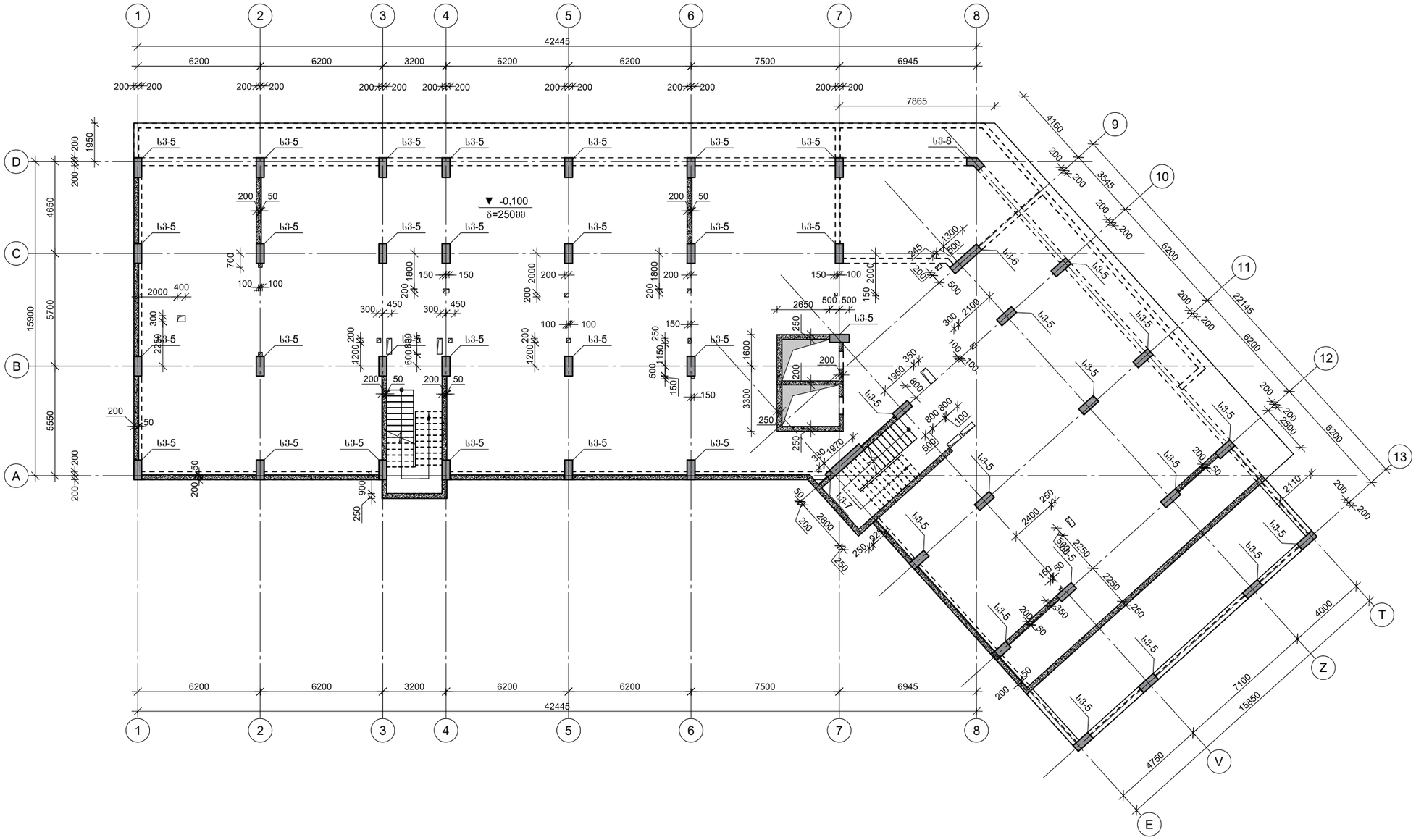

პროექტის დასახელება

მრავალფუნქციური შენობა ვარკეთილში

პროექტის მისამართი

ქ.თბილისი, ვარკეთილი 2-სა და ვაჟისუბნის საცხოვრებელ რაიონებს შორის. (ს/კ. 01.19.36.014.677)

დამკვეთი

სტადია	მარიდი	განმარტება
მპ	2022.03.23	

დაკვეთის №

CAD DWG ფაილი 01.sqemebi.dwg

მთ. კონსტრუქტორი ა. კორტავა

შეასრულა გ.ვაშაკიძე

შეამოწმა ა. ესებუა

ნახაზის დასახელება

კონსტრუქციების საყალიბე გეგმა -0,100 ნიშნულზე

კ-1.03

A3

კონსტრუქციების საყალიბე გეგმა +3,900 ნიშნულზე

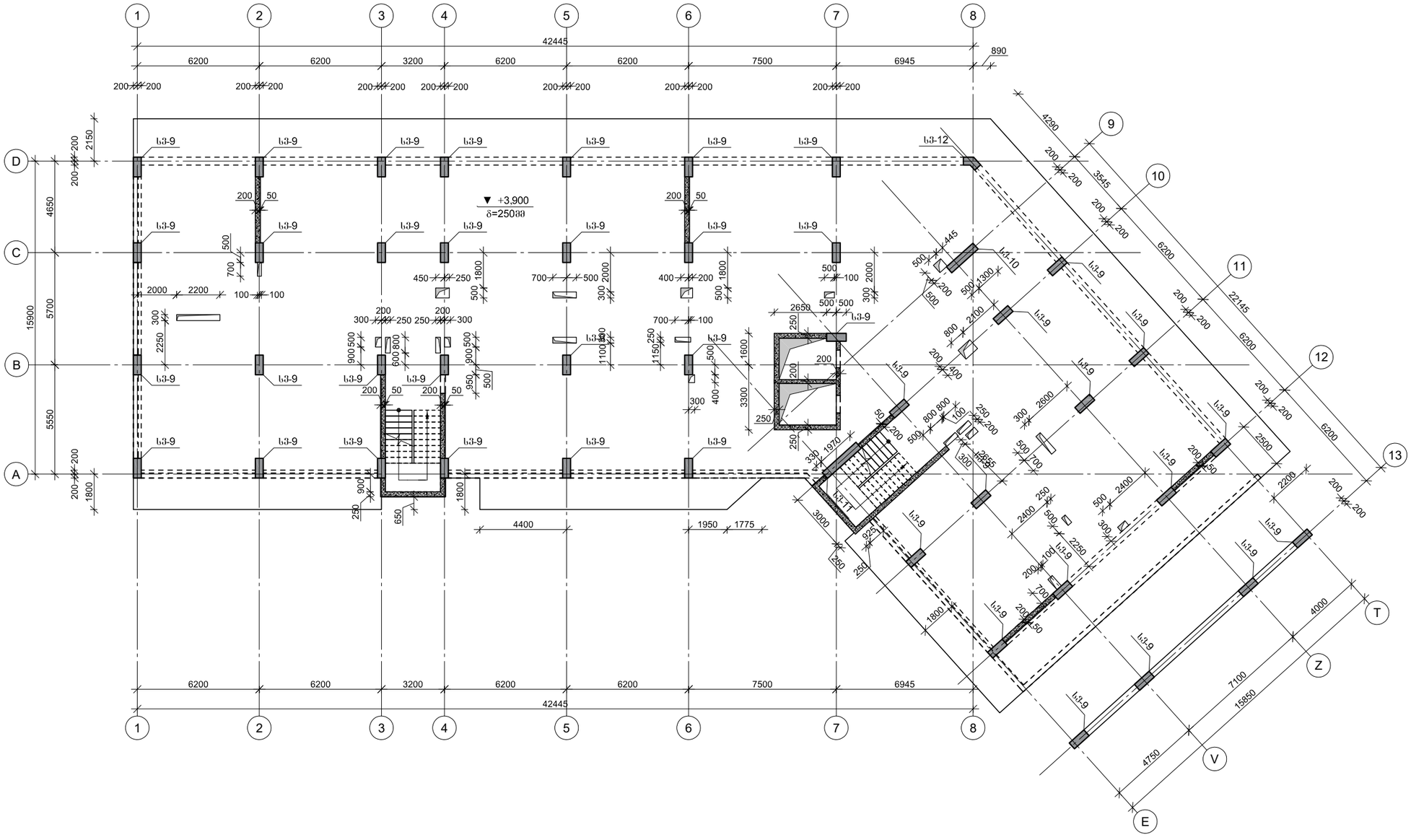

პროექტის დასახელება

მრავალფუნქციური შენობა ვარკეთილში

პროექტის მისამართი

ქ.თბილისი, ვარკეთილი 2-სა და ვაჟისუბნის საცხოვრებელ რაიონებს შორის. (ს/კ. 01.19.36.014.677)

დამკვეთი

სტადია	მარეული	განმარტება
მპ	2022.03.23	

დაკვეთის №

CAD DWG ფაილი 01.sqemebi.dwg

მთ. კონსტრუქტორი ა. კორტავა

შეასრულა გ.ვაშაკიძე

შეამოწმა ა. ესებუა

ნახაზის დასახელება

კონსტრუქციების საყალიბე გეგმა +3,900 ნიშნულზე

კ-1.04

A3

კონსტრუქციების საყალიბე გეგმა +7,100 ნიშნულზე

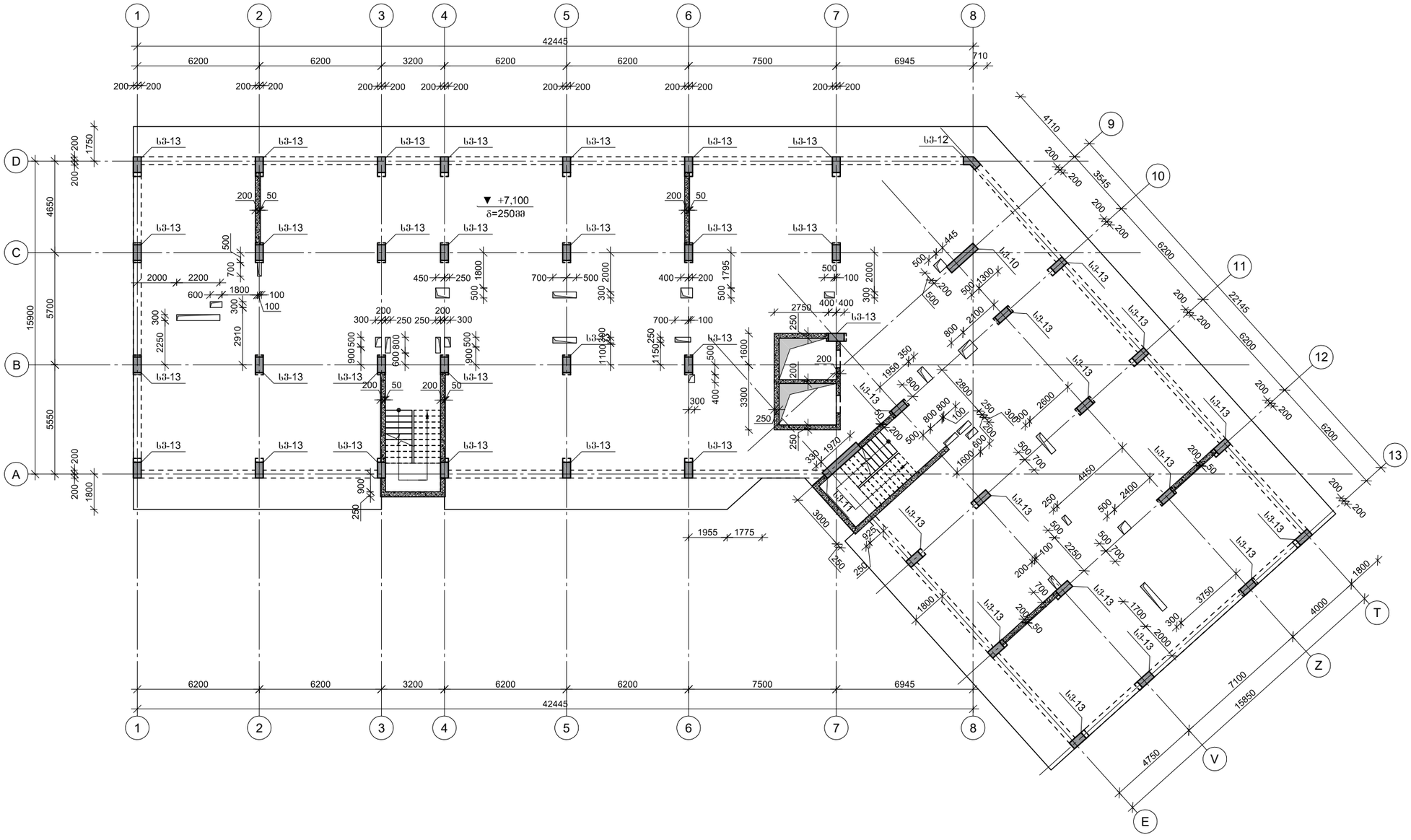

პროექტის დასახელება

მრავალფუნქციური შენობა ვარკეთილში

პროექტის მისამართი

ქ.თბილისი, ვარკეთილი 2-სა და ვაჟისუბნის საცხოვრებელ რაიონებს შორის. (ს/კ. 01.19.36.014.677)

დამკვეთი

სტადია	მარიღი	განმარტება
მპ	2022.03.23	

დაკვეთის №

CAD DWG ფაილი 01.sqemebi.dwg

მთ. კონსტრუქტორი ა. კორტავა

შეასრულა გ.ვაშაკიძე

შეამოწმა ა. ესებუა

ნახაზის დასახელება

კონსტრუქციების საყალიბე გეგმა +7,100 ნიშნულზე

კ-1.05

A3

კონსტრუქციების საყალიბე გეგმა +10,300 ნიშნულზე

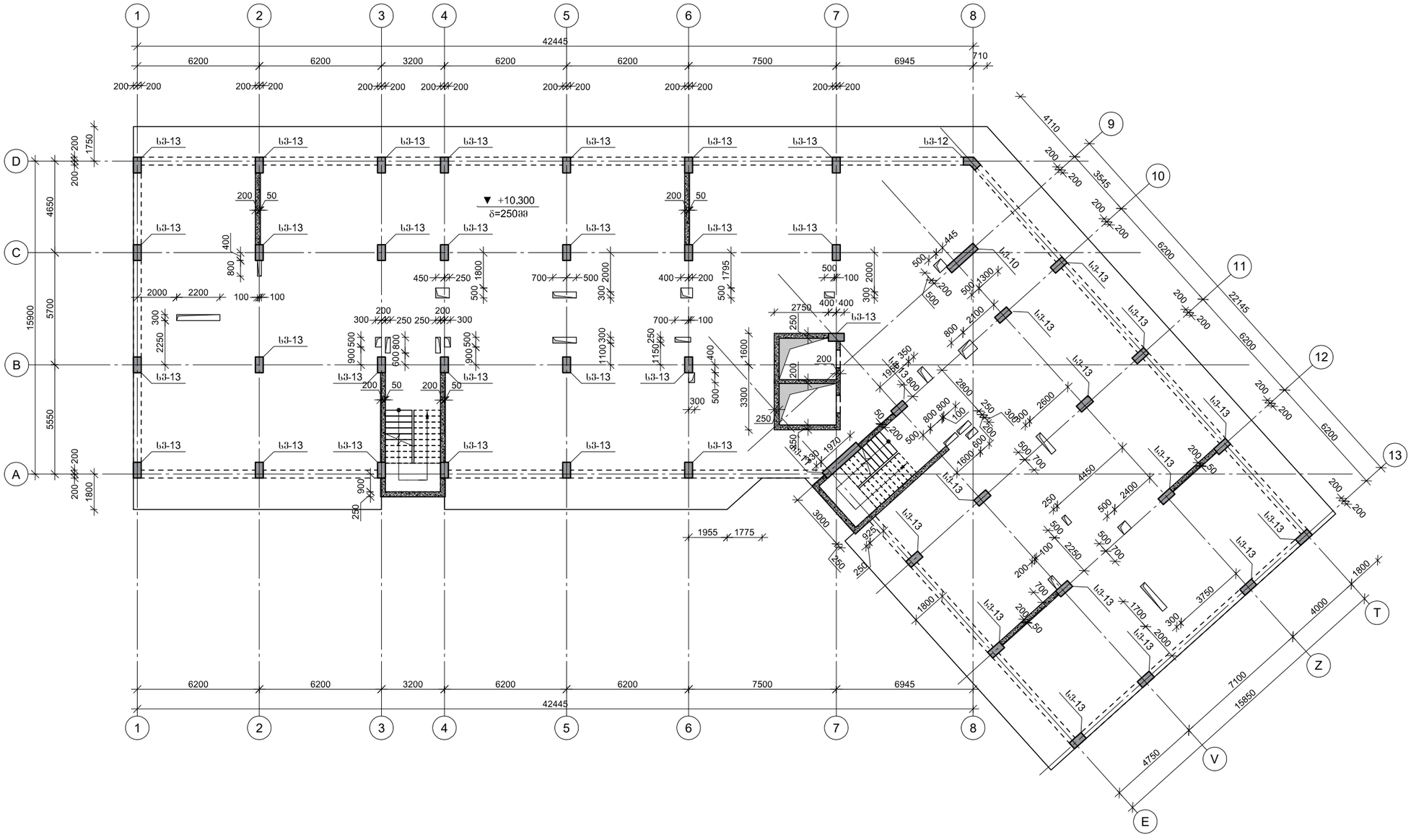

პროექტის დასახელება	მრავალფუნქციური შენობა ვარკეთილში
პროექტის მისამართი	ქ.თბილისი, ვარკეთილი 2-სა და ვაჟისუბნის საცხოვრებელ რაიონებს შორის. (ს/კ. 01.19.36.014.677)
დამკვეთი	
სტადია	მარიღი
მპ	2022.03.23
დაკვეთის №	
CAD DWG ფაილი	01.sqemebi.dwg
მთ. კონსტრუქტორი	ა. კორტავა
შეასრულა	გ.ვაშაკიძე
შეამოწმა	ა. ესებუა
ნახაზის დასახელება	კონსტრუქციების საყალიბე გეგმა +10,300 ნიშნულზე
	კ-1.06
	A3

კონსტრუქციების საყალიბე გეგმა +13,500 ნიშნულზე

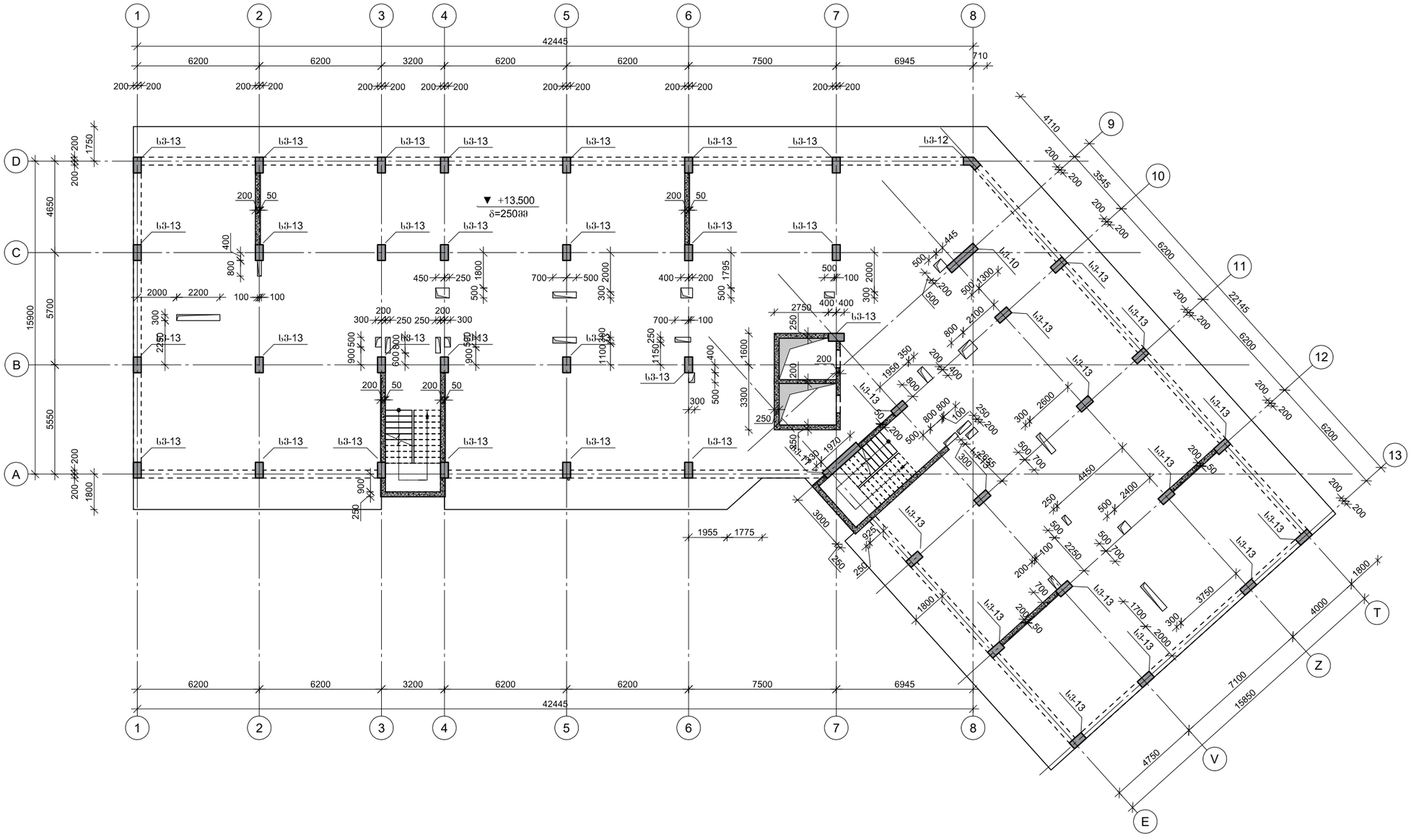

პროექტის დასახელება	მრავალფუნქციური შენობა ვარკეთილში
პროექტის მისამართი	ქ.თბილისი, ვარკეთილი 2-სა და ვაჟისუბნის საცხოვრებელ რაიონებს შორის. (ს/კ. 01.19.36.014.677)
დამკვეთი	
სტადია	მარიდი
მპ	2022.03.23
დაკვეთის №	
CAD DWG ფაილი	01.sqemebi.dwg
მთ. კონსტრუქტორი	ა. კორტავა
შეასრულა	გ.ვაშაკიძე
შეამოწმა	ა. ესებუა
ნახაზის დასახელება	კონსტრუქციების საყალიბე გეგმა +13,500 ნიშნულზე
	კ-1.07
	A3

კონსტრუქციების საყალიბე გეგმა +16,700 ნიშნულზე

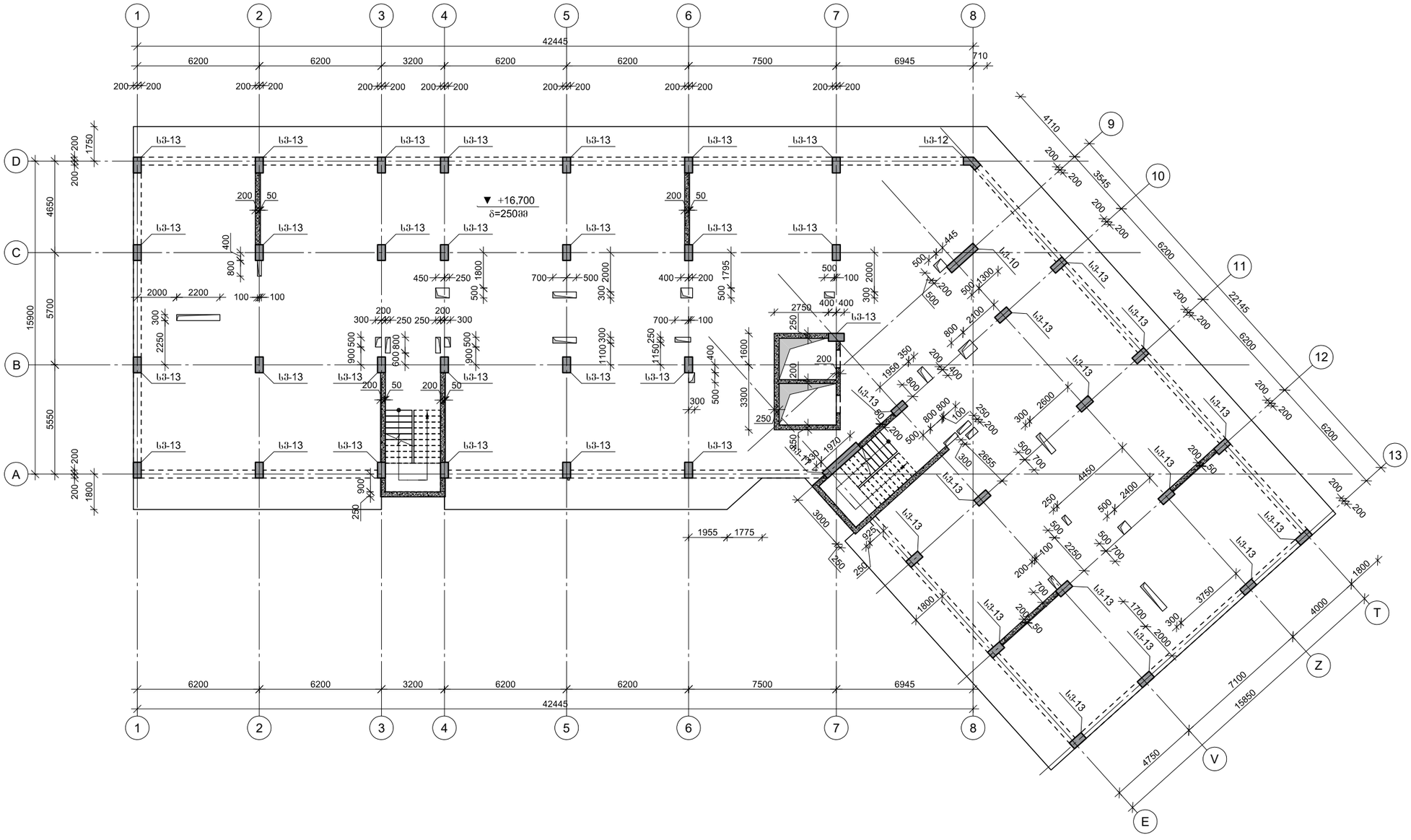

პროექტის დასახელება	მრავალფუნქციური შენობა ვარკეთილში
პროექტის მისამართი	ქ.თბილისი, ვარკეთილი 2-სა და ვაჟისუბნის საცხოვრებელ რაიონებს შორის. (ს/კ. 01.19.36.014.677)
დამკვეთი	
სტადია	მარილი
მპ	2022.03.23
დაკვეთის №	
CAD DWG ფაილი	01.sqemebi.dwg
მთ. კონსტრუქტორი	ა. კორტავა
შეასრულა	გ.ვაშაკიძე
შეამოწმა	ა. ესებუა
ნახაზის დასახელება	კონსტრუქციების საყალიბე გეგმა +16,700 ნიშნულზე
	კ-1.08
	A3

კონსტრუქციების საყალიბე გეგმა +19,900 ნიშნულზე

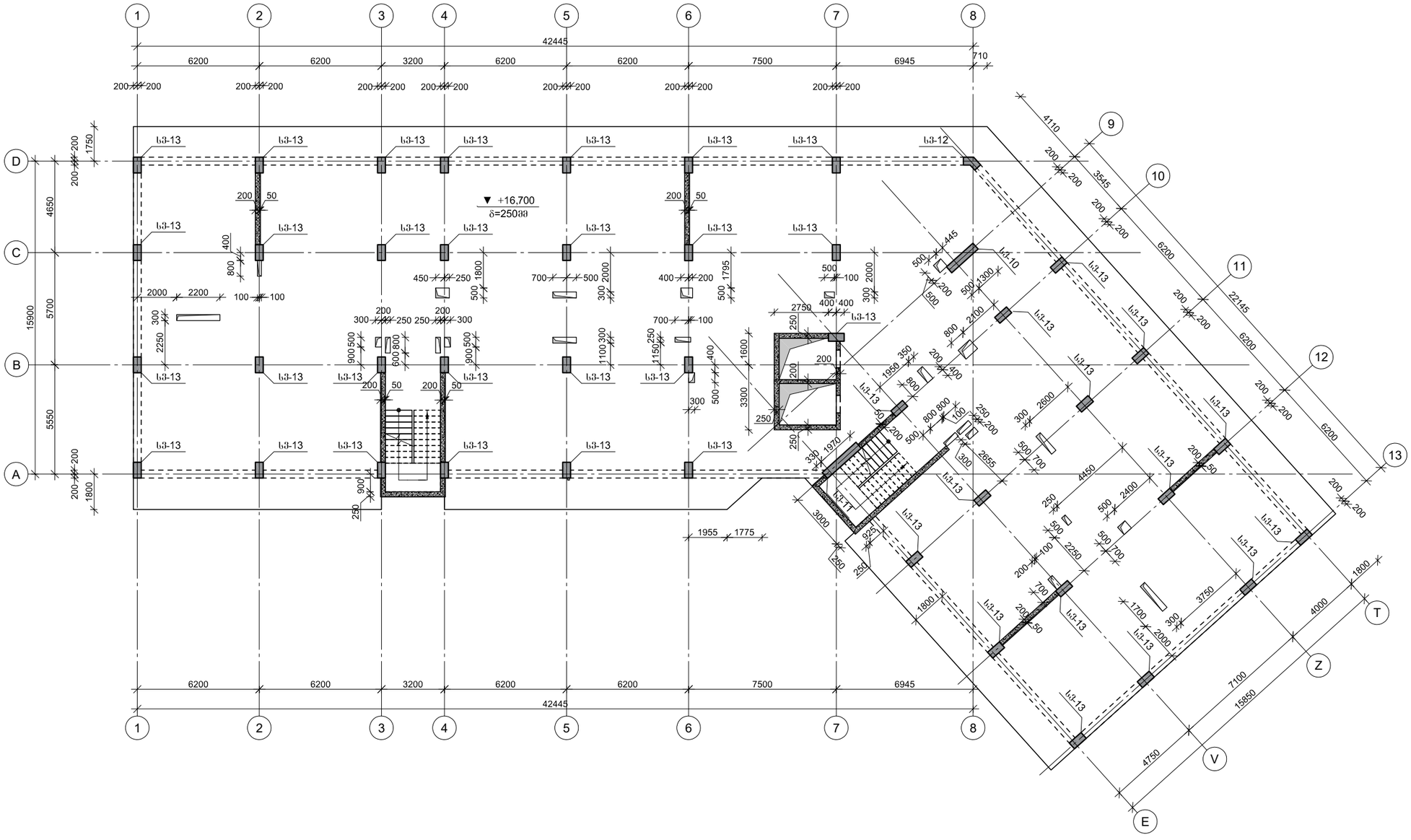

პროექტის დასახელება	მრავალფუნქციური შენობა ვარკეთილში
პროექტის მისამართი	ქ.თბილისი, ვარკეთილი 2-სა და ვაჟისუბნის საცხოვრებელ რაიონებს შორის. (ს/კ. 01.19.36.014.677)
დამკვეთი	
სტადია	მარილი
მპ	2022.03.23
დაკვეთის №	
CAD DWG ფაილი	01.sqemebi.dwg
მთ. კონსტრუქტორი	ა. კორტავა
შეასრულა	გ.ვაშაკიძე
შეამოწმა	ა. ესებუა
ნახაზის დასახელება	კონსტრუქციების საყალიბე გეგმა +19,900 ნიშნულზე
	კ-1.09
	A3

კონსტრუქციების საყალიბე გეგმა +23,100 ნიშნულზე

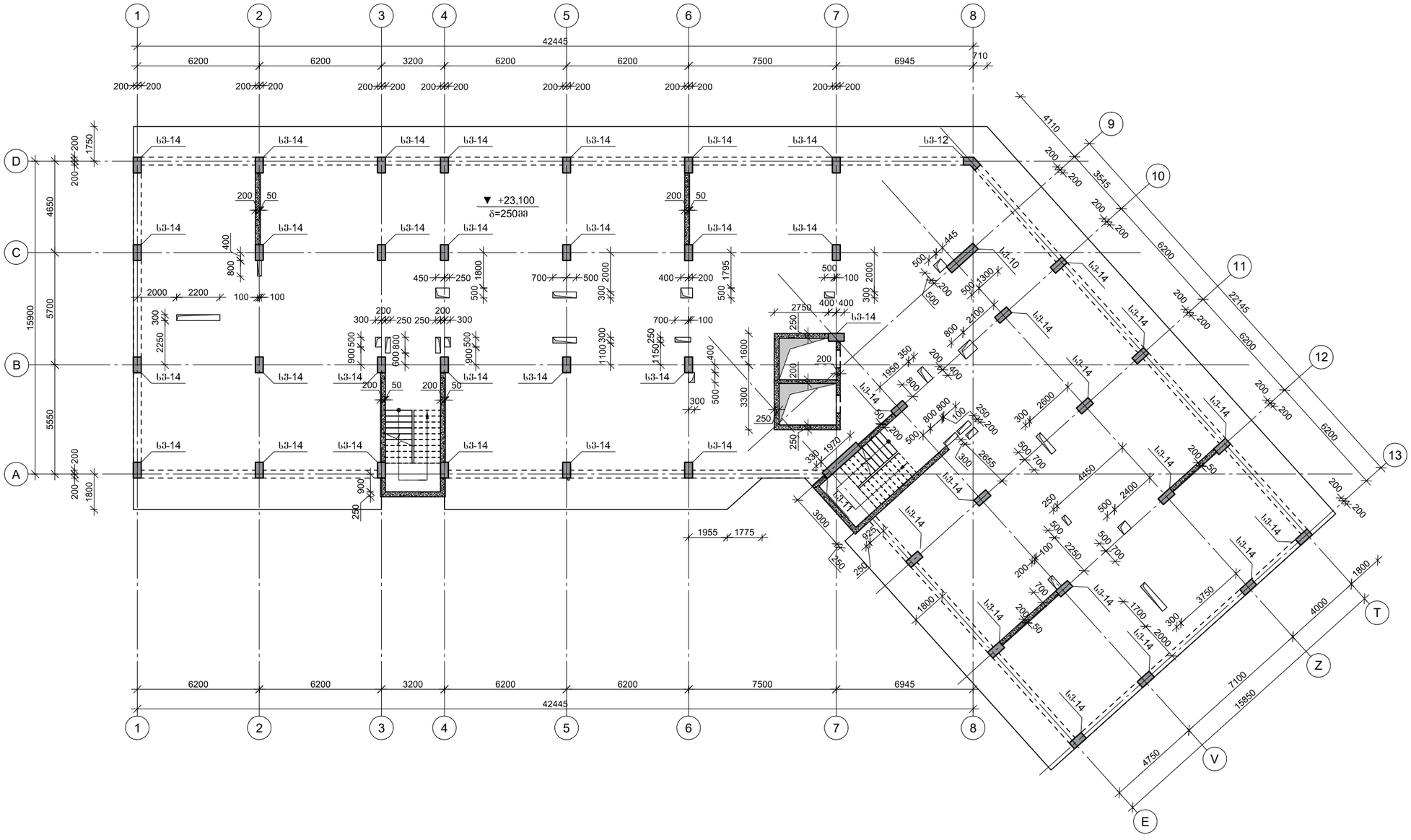

პროექტის დასახელება

მრავალფუნქციური შენობა ვარკეთილში

პროექტის მისამართი

ქ.თბილისი, ვარკეთილი 2-სა და ვაჟისუბნის საცხოვრებელ რაიონებს შორის. (ს/კ. 01.19.36.014.677)

დამკვეთი

სტადია	მარიდი	განმარტება
მპ	2022.03.23	

დაკვეთის №

CAD DWG ფაილი 01.sqemebi.dwg

მთ. კონსტრუქტორი ა. კორტავა

შეასრულა გ.ვაშაკიძე

შეამოწმა ა. ესებუა

ნახაზის დასახელება

კონსტრუქციების საყალიბე გეგმა +23,100 ნიშნულზე

კ-1.10

A3

კონსტრუქციების საყალიბე გეგმა +26,300 ნიშნულზე

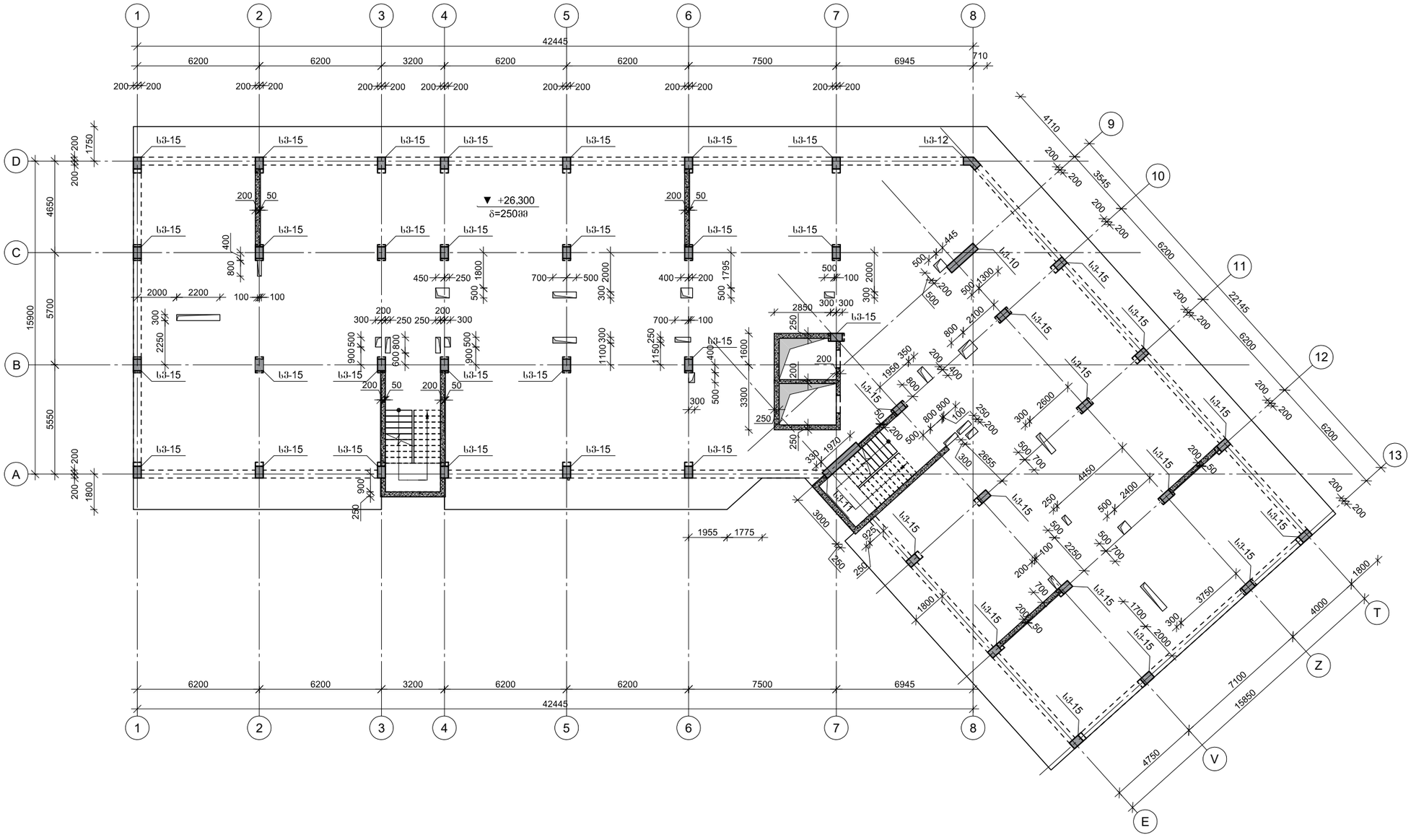

პროექტის დასახელება	მრავალფუნქციური შენობა ვარკეთილში
პროექტის მისამართი	ქ.თბილისი, ვარკეთილი 2-სა და ვაჟისუბნის საცხოვრებელ რაიონებს შორის. (ს/კ. 01.19.36.014.677)
დამკვეთი	
სტადია	მარილი
მპ	2022.03.23
დაკვეთის №	
CAD DWG ფაილი	01.sqemebi.dwg
მთ. კონსტრუქტორი	ა. კორტავა
შეასრულა	გ.ვაშაკიძე
შეამოწმა	ა. ესებუა
ნახაზის დასახელება	კონსტრუქციების საყალიბე გეგმა +26,300 ნიშნულზე
	კ-1.11
	A3

კონსტრუქციების საყალიბე გეგმა +29,500 ნიშნულზე

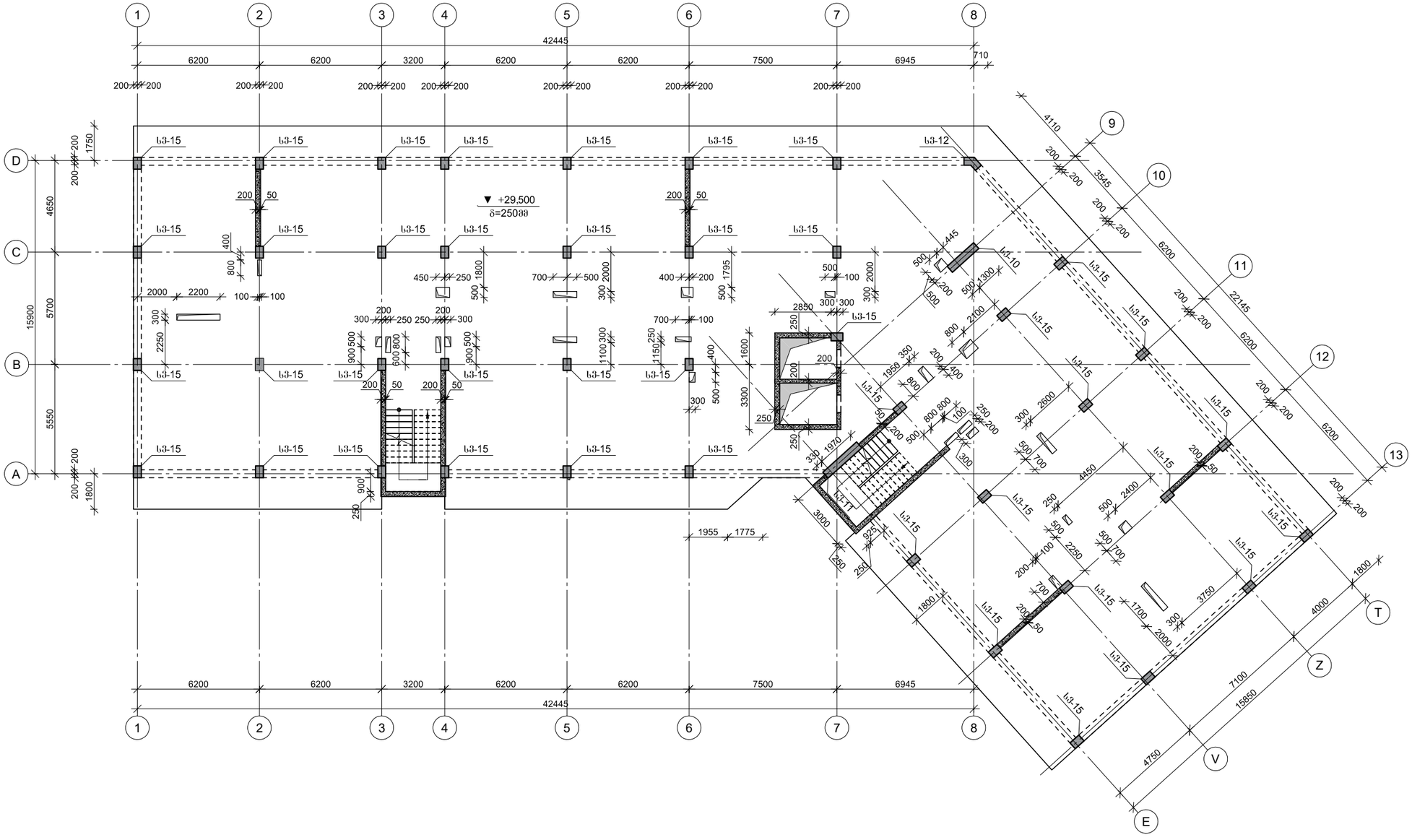

პროექტის დასახელება

მრავალფუნქციური შენობა ვარკეთილში

პროექტის მისამართი

ქ.თბილისი, ვარკეთილი 2-სა და ვაჟისუბნის საცხოვრებელ რაიონებს შორის. (ს/კ. 01.19.36.014.677)

ღამკვეთი

სტადია	მარცხი	განმარტება
მპ	2022.03.23	

დაკვეთის №

CAD DWG ფაილი 01.sqemebi.dwg

მთ. კონსტრუქტორი ა. კორტავა

შეასრულა გ.ვაშაკიძე

შეამოწმა ა. ესებუა

ნახაზის დასახელება

კონსტრუქციების საყალიბე გეგმა +29,500 ნიშნულზე

კ-1.12

A3

კონსტრუქციების საყალიბე გეგმა +32,700 ნიშნულზე

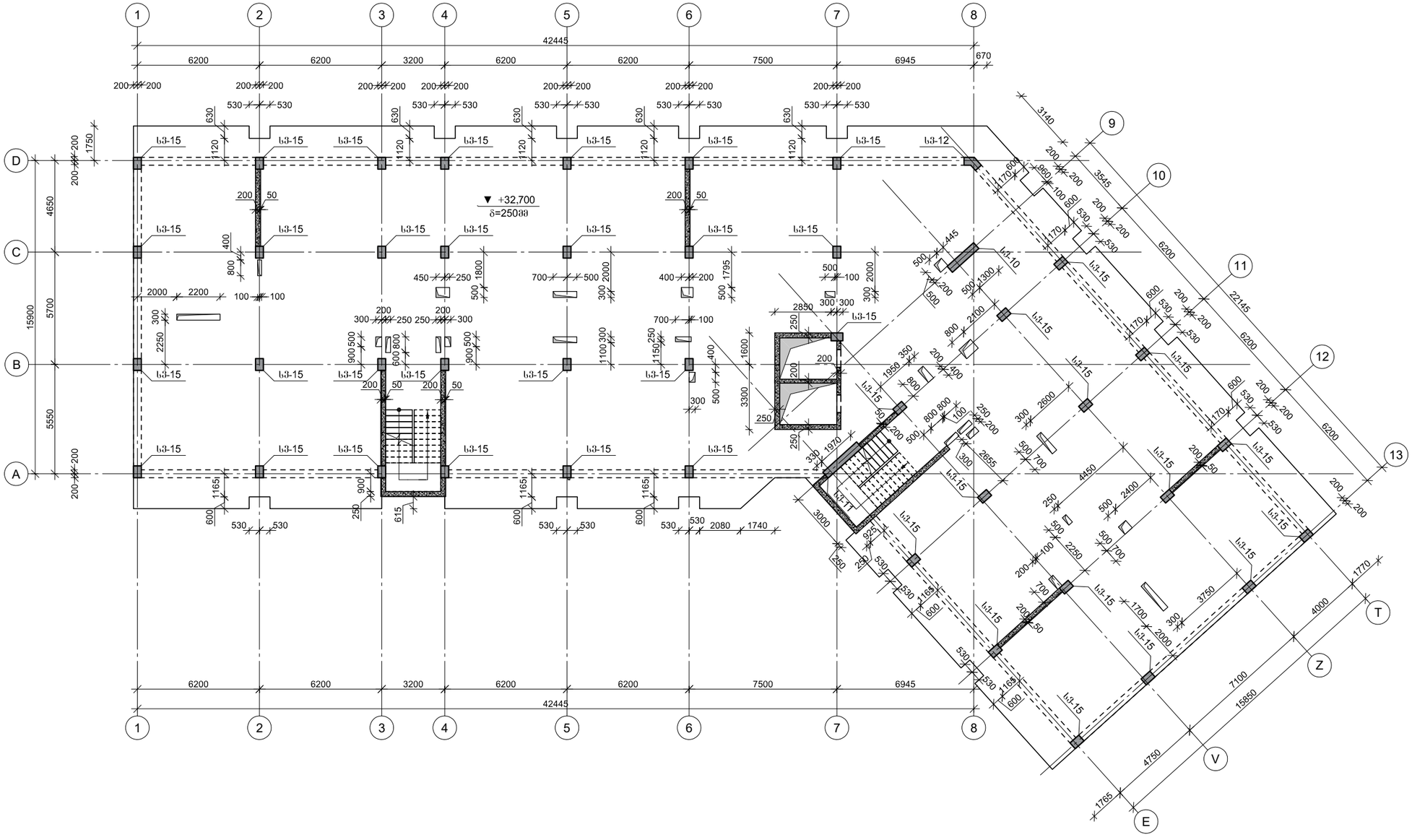

პროექტის დასახელება	მრავალფუნქციური შენობა ვარკეთილში
პროექტის მისამართი	ქ.თბილისი, ვარკეთილი 2-სა და ვაჟისუბნის საცხოვრებელ რაიონებს შორის. (ს/კ. 01.19.36.014.677)
ღამკვეთი	
სტადია	მარილი
მპ	2022.03.23
დაკვეთის №	
CAD DWG ფაილი	01.sqemebi.dwg
მთ. კონსტრუქტორი	ა. კორტავა
შეასრულა	გ.ვაშაკიძე
შეამოწმა	ა. ესებუა
ნახაზის დასახელება	კონსტრუქციების საყალიბე გეგმა +32,700 ნიშნულზე
	კ-1.13
	A3

კონსტრუქციების საყალიბე გეგმა +35,900 ნიშნულზე

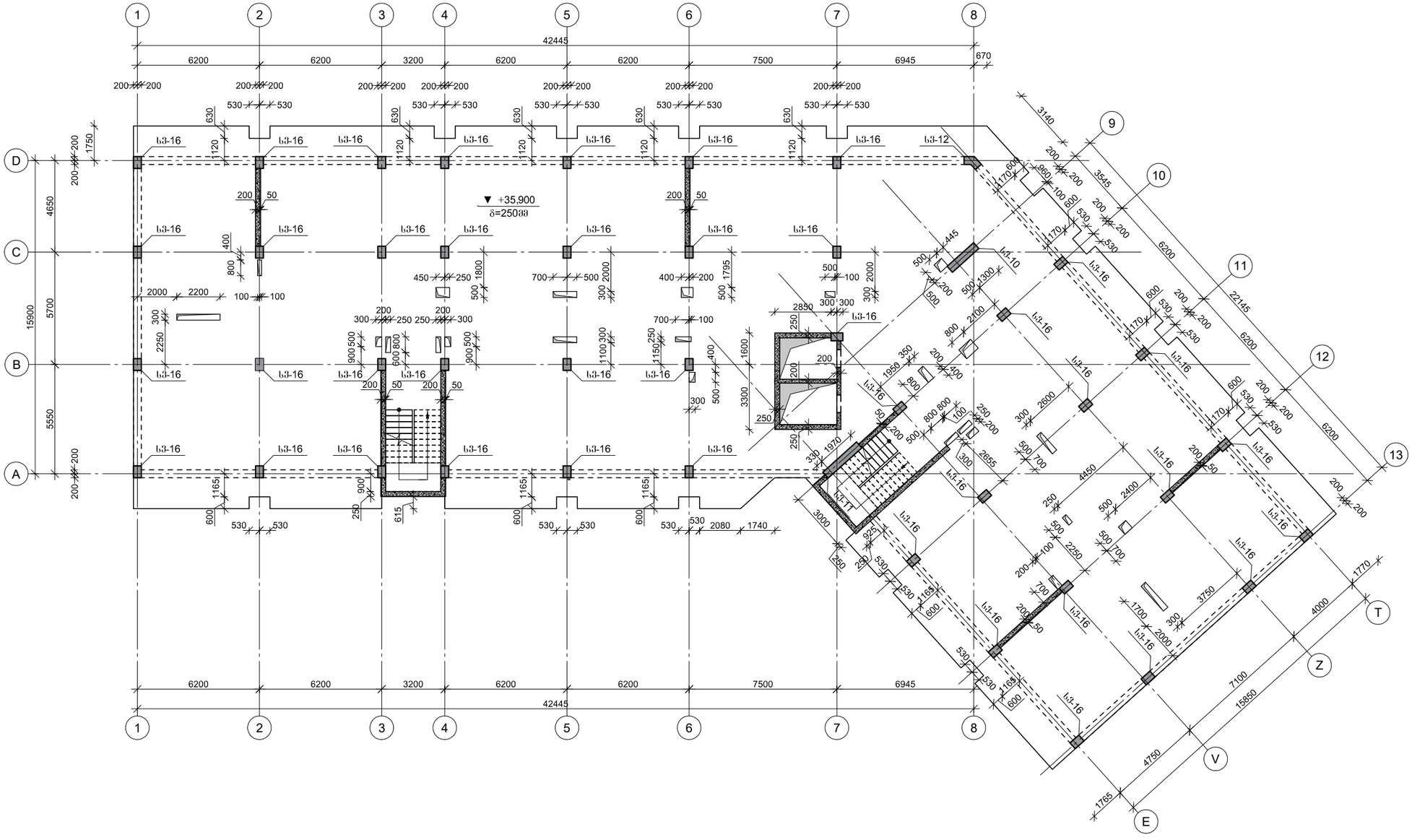

პროექტის დასახელება

მრავალფუნქციური შენობა ვარკეთილში

პროექტის მისამართი

ქ.თბილისი, ვარკეთილი 2-სა და ვაჟისუბნის საცხოვრებელ რაიონებს შორის. (ს/კ. 01.19.36.014.677)

ღამკვეთი

სტადია	მარილი	განმარტება
მპ	2022.03.23	

დაკვეთის №

CAD DWG ფაილი 01.sqemebi.dwg

მთ. კონსტრუქტორი ა. კორტავა

შეასრულა გ.ვაშაკიძე

შეამოწმა ა. ესებუა

ნახაზის დასახელება

კონსტრუქციების საყალიბე გეგმა +35,900 ნიშნულზე

კ-1.14

A3

კონსტრუქციების საყალიბე გეგმა +39,100 ნიშნულზე

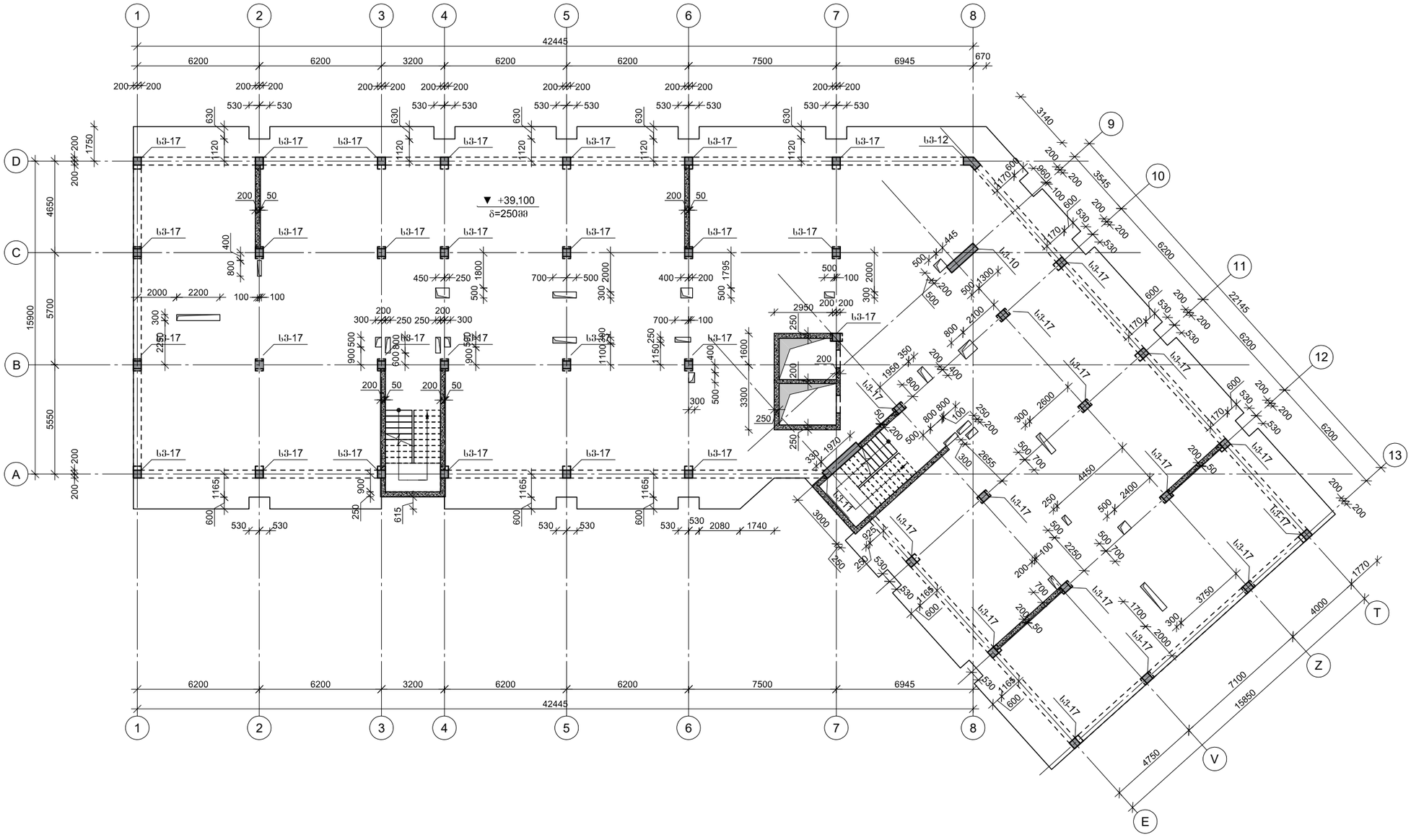

პროექტის დასახელება

მრავალფუნქციური შენობა ვარკეთილში

პროექტის მისამართი

ქ.თბილისი, ვარკეთილი 2-სა და ვაჟისუბნის საცხოვრებელ რაიონებს შორის. (ს/კ. 01.19.36.014.677)

დამკვეთი

სტადია	მარიდი	განმარტება
მპ	2022.03.23	

დაკვეთის №

CAD DWG ფაილი 01.sqemebi.dwg

მთ. კონსტრუქტორი ა. კორტავა

შეასრულა გ.ვაშაკიძე

შეამოწმა ა. ესებუა

ნახაზის დასახელება

კონსტრუქციების საყალიბე გეგმა +39,100 ნიშნულზე

კ-1.15

A3

კონსტრუქციების საყალიბე გეგმა +42,300 ნიშნულზე

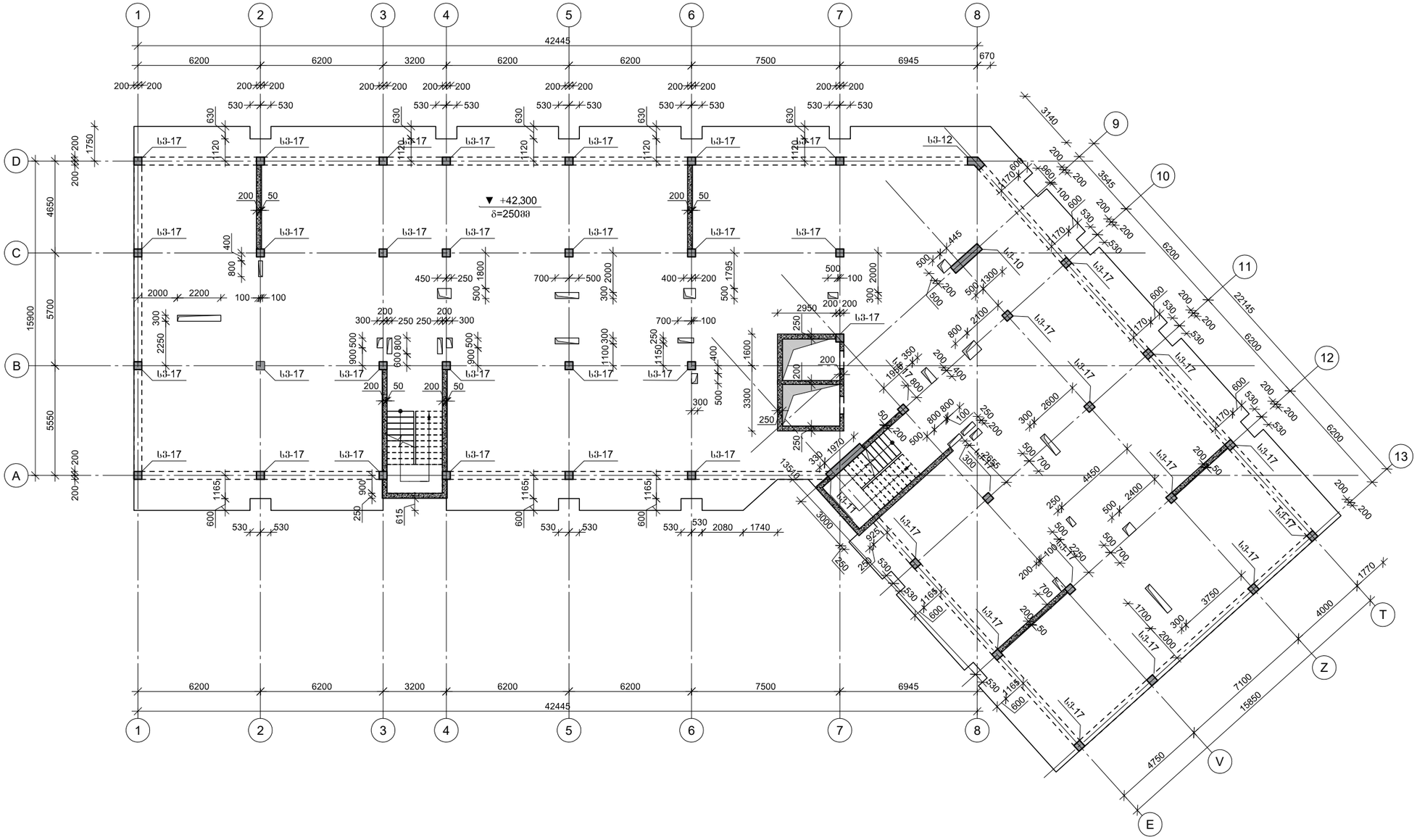

პროექტის დასახელება

მრავალფუნქციური შენობა ვარკეთილში

პროექტის მისამართი

ქ.თბილისი, ვარკეთილი 2-სა და ვაჟისუბნის საცხოვრებელ რაიონებს შორის. (ს/კ. 01.19.36.014.677)

დამკვეთი

სტადია	მარილი	განმარტება
მპ	2022.03.23	

დაკვეთის №

CAD DWG ფაილი 01.sqemebi.dwg

მთ. კონსტრუქტორი ა. კორტავა

შეასრულა გ.ვაშაკიძე

შეამოწმა ა. ესებუა

ნახაზის დასახელება

კონსტრუქციების საყალიბე გეგმა +42,300 ნიშნულზე

კ-1.16

A3

კონსტრუქციების საყალიბე გეგმა +45,500 ნიშნულზე

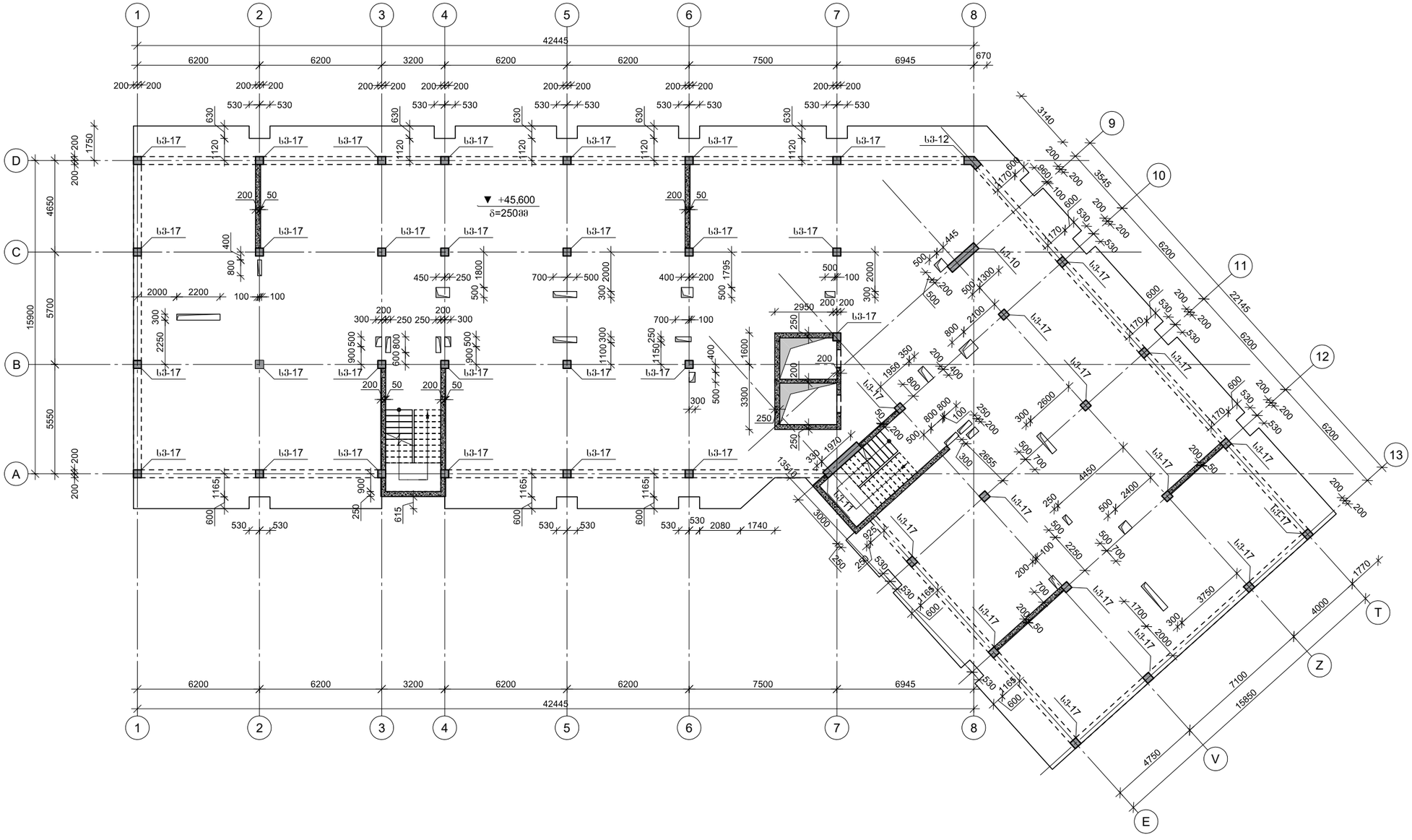

პროექტის დასახელება	მრავალფუნქციური შენობა ვარკეთილში
პროექტის მისამართი	ქ.თბილისი, ვარკეთილი 2-სა და ვაჟისუბნის საცხოვრებელ რაიონებს შორის. (ს/კ. 01.19.36.014.677)
დამკვეთი	
სტადია	მარილი
მპ	2022.03.23
დაკვეთის №	
CAD DWG ფაილი	01.sqemebi.dwg
მთ. კონსტრუქტორი	ა. კორტავა
შეასრულა	გ.ვაშაკიძე
შეამოწმა	ა. ესებუა
ნახაზის დასახელება	კონსტრუქციების საყალიბე გეგმა +45,500 ნიშნულზე
	კ-1.17
	A3

კონსტრუქციების საყალიბე გეგმა +48,700 ნიშნულზე

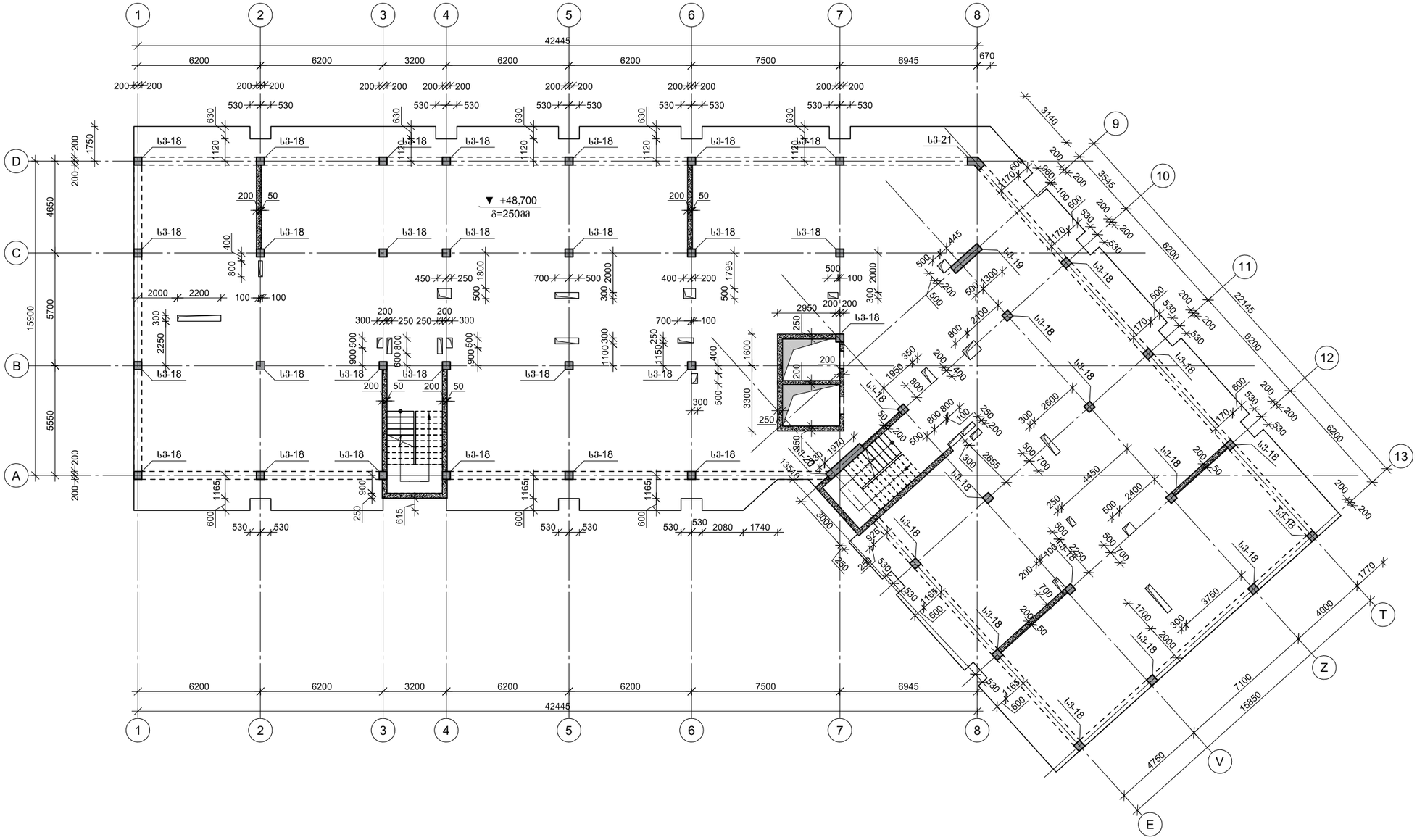

პროექტის დასახელება

მრავალფუნქციური შენობა ვარკეთილში

პროექტის მისამართი

ქ.თბილისი, ვარკეთილი 2-სა და ვაჟისუბნის საცხოვრებელ რაიონებს შორის. (ს/კ. 01.19.36.014.677)

დამკვეთი

სტადია	მარილი	განმარტება
მპ	2022.03.23	

დაკვეთის №

CAD DWG ფაილი 01.sqemebi.dwg

მთ. კონსტრუქტორი ა. კორტავა

შეასრულა გ.ვაშაკიძე

შეამოწმა ა. ესებუა

ნახაზის დასახელება

კონსტრუქციების საყალიბე გეგმა +48,700 ნიშნულზე

კ-1.18

A3

კონსტრუქციების საყალიბე გეგმა +51,900 ნიშნულზე

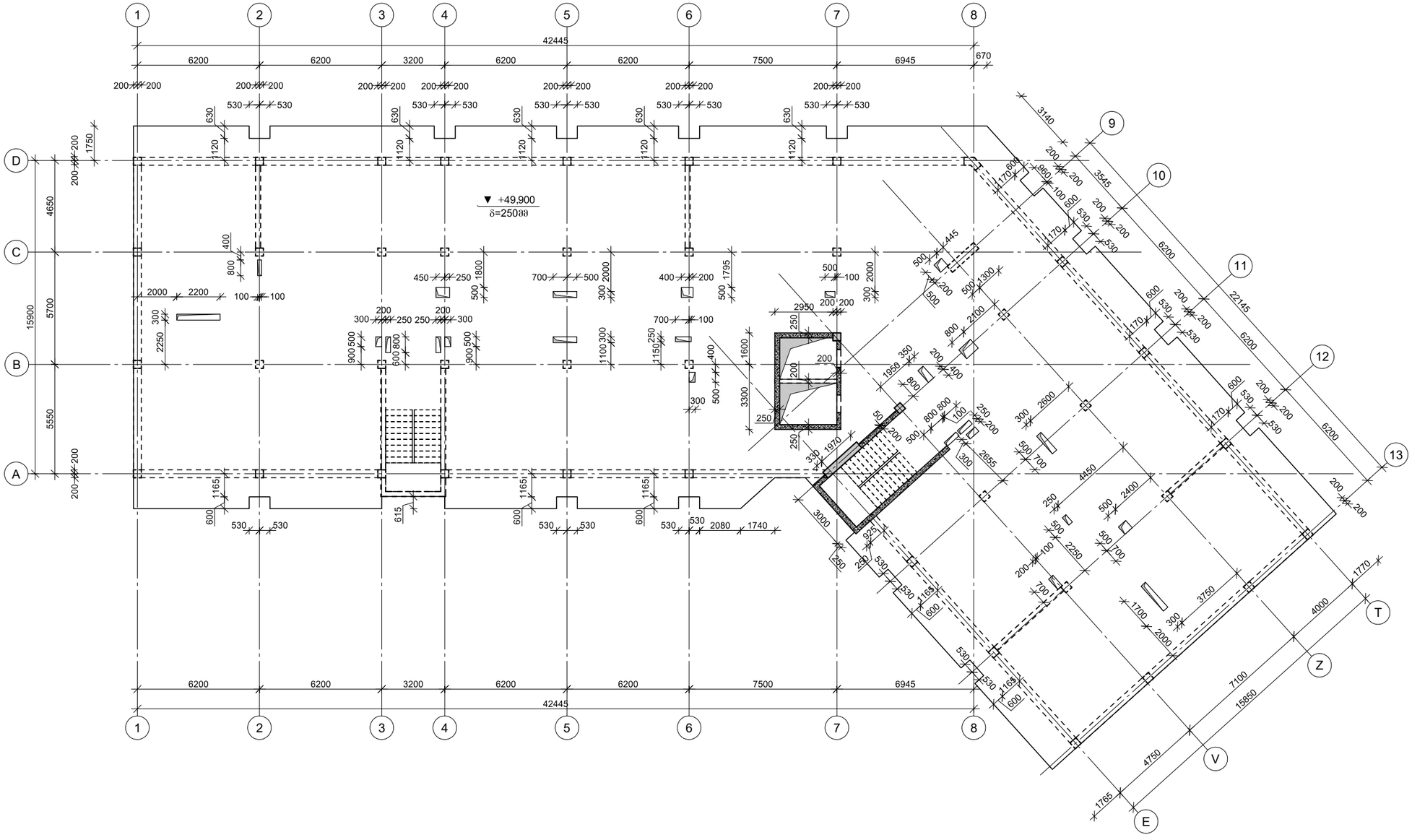

პროექტის დასახელება

მრავალფუნქციური შენობა ვარკეთილში

პროექტის მისამართი

ქ.თბილისი, ვარკეთილი 2-სა და ვაჟისუბნის საცხოვრებელ რაიონებს შორის. (ს/კ. 01.19.36.014.677)

დამკვეთი

სტადია	ოარიდი	განმარტება
მპ	2022.03.23	

დაკვეთის №

CAD DWG ფაილი 01.sqemebi.dwg

მთ. კონსტრუქტორი ა. კორტავა

შეასრულა გ.ვაშაკიძე

შეამოწმა ა. ესებუა

ნახაზის დასახელება

კონსტრუქციების საყალიბე გეგმა +49,900 ნიშნულზე

კ-1.19

A3

კონსტრუქციების საყალიბე გეგმა +54,300 ნიშნულზე

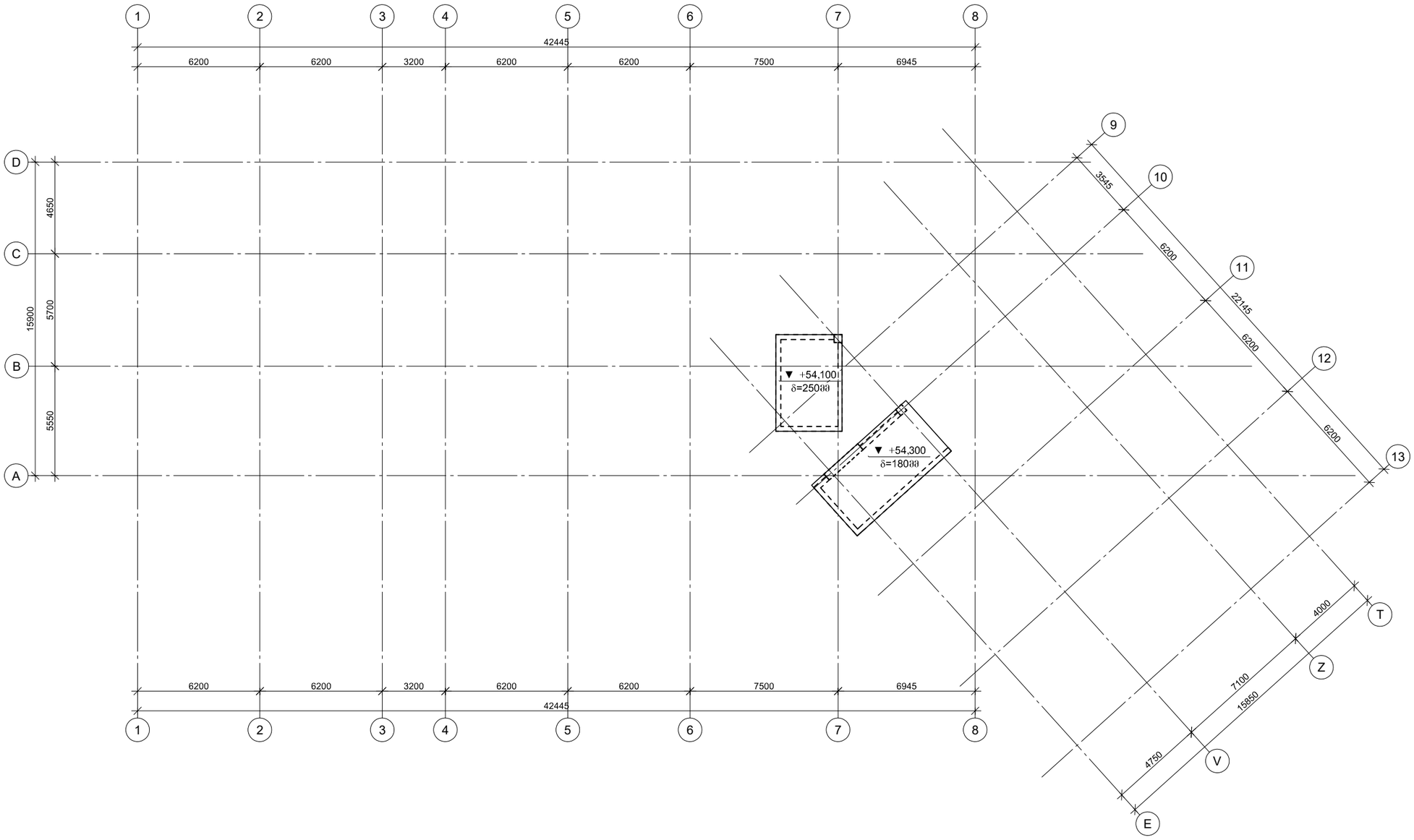

პროექტის დასახელება

მრავალფუნქციური შენობა ვარკეთილში

პროექტის მისამართი

ქ.თბილისი, ვარკეთილი 2-სა და ვაჟისუბნის საცხოვრებელ რაიონებს შორის. (ს/კ. 01.19.36.014.677)

დამკვეთი

სტადია	მარცხი	განმარტება
მპ	2022.03.23	

დაკვეთის №

CAD DWG ფაილი 01.sqemebi.dwg

მთ. კონსტრუქტორი ა. კორტავა

შესრულა გ.ვაშაკიძე

შემოწმა ა. ესებუა

ნახაზის დასახელება

კონსტრუქციების საყალიბე გეგმა +54,300 ნიშნულზე

კ-1.20

A3

მონ. რ/ბ ხიმინჯის ხ–1-ის არმირება

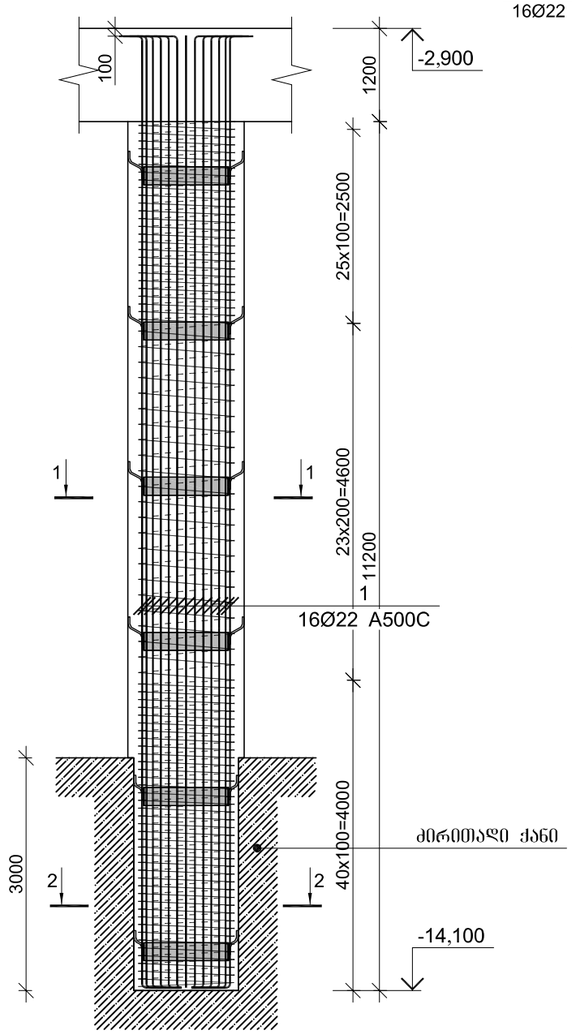

ჭრილი 1-1

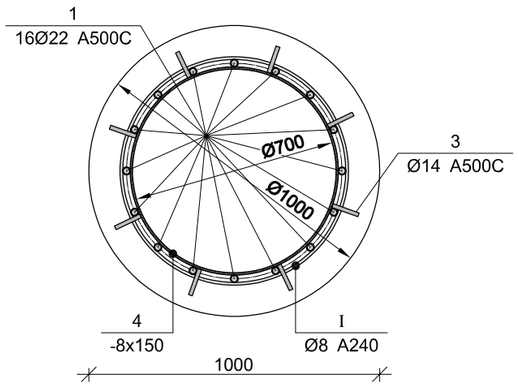

ჭრილი 2-2

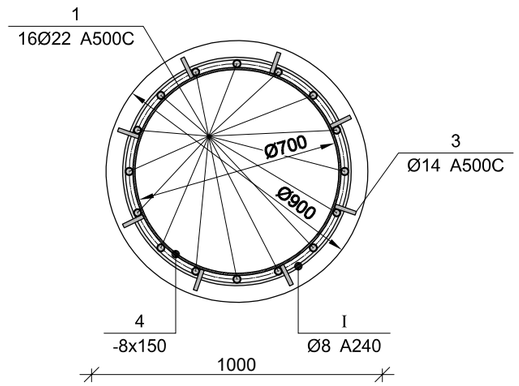

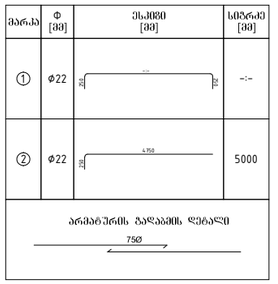

ლითონის სამონტაჟო ელემენტი, დეტალი-1
ბიჯი 2000 მმ.

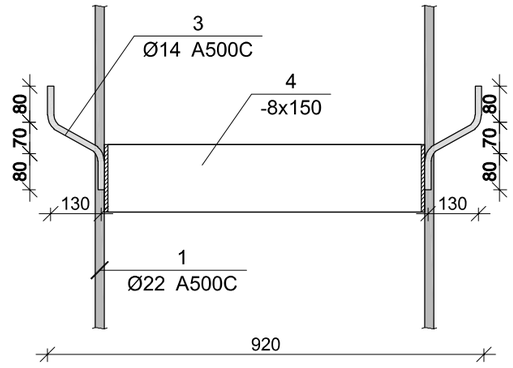

მონ. რ/ბ ხიმინჯის ხ-2-ის არმირება

არმატურის სპეციფიკაცია					არმატურის ამოკრეფა					ბეტონი B 25
პოზ. №	Ø	L მმ.	n ცალი	Ln მ.	Ø	∑ Ln მ.	გრძივი მეტრის წონა კგ.	წონა კგ. A240	წონა კგ. A500C	V; მ³
1	2	3	4	5	6	7	8	9	10	11
1	22 A500C	14300	16	228.80	8 A240	244.80	0.39	96.59		9.11
					14 A500C	17.28	1.21		20.88	
3	14 A500C	360	48	17.28	22 A500C	228.80	2.98		682.75	
I	8 A240	-	-	244.80						
						∑		96.59	703.63	9.11
						n= 45		4346.75	31663.43	409.77
									87.88	კგ/მ³

4	ლითონის შირშ. 8x150	L=2.25	n=36	Q=23.63 კგ.	$Q_{ჯამ}$=0.85 ტ.

პროექტის დასახელება

მრავალბინიანი საცხოვრებელი სახლი

პროექტის მისამართი

ქ. ობილისი, სამგორის რაიონი
ს/კ 01.19.36.014.686

დამკვეთი

სტადია	ოარიდი	ზანმარტება
მპ	2022.03.23	

დაკვეთის №

CAD DWG ფაილი 02.sadzirkveli.dwg

მთ. კონსტრუქტორი:		ა. კორტავა
შეასრულა		მ. მუნაიძე
შეამოწმა		ა. კორტავა

საავტორო უფლებები

ნახაზის დასახელება

მონ. რ/ბ ხიმინჯის ხ–1-ის არმირება

კ-2.01

A3

საძირკვლის კონსტრუქციების საყალიბე გეგმა -2,900 ნიშნულზე

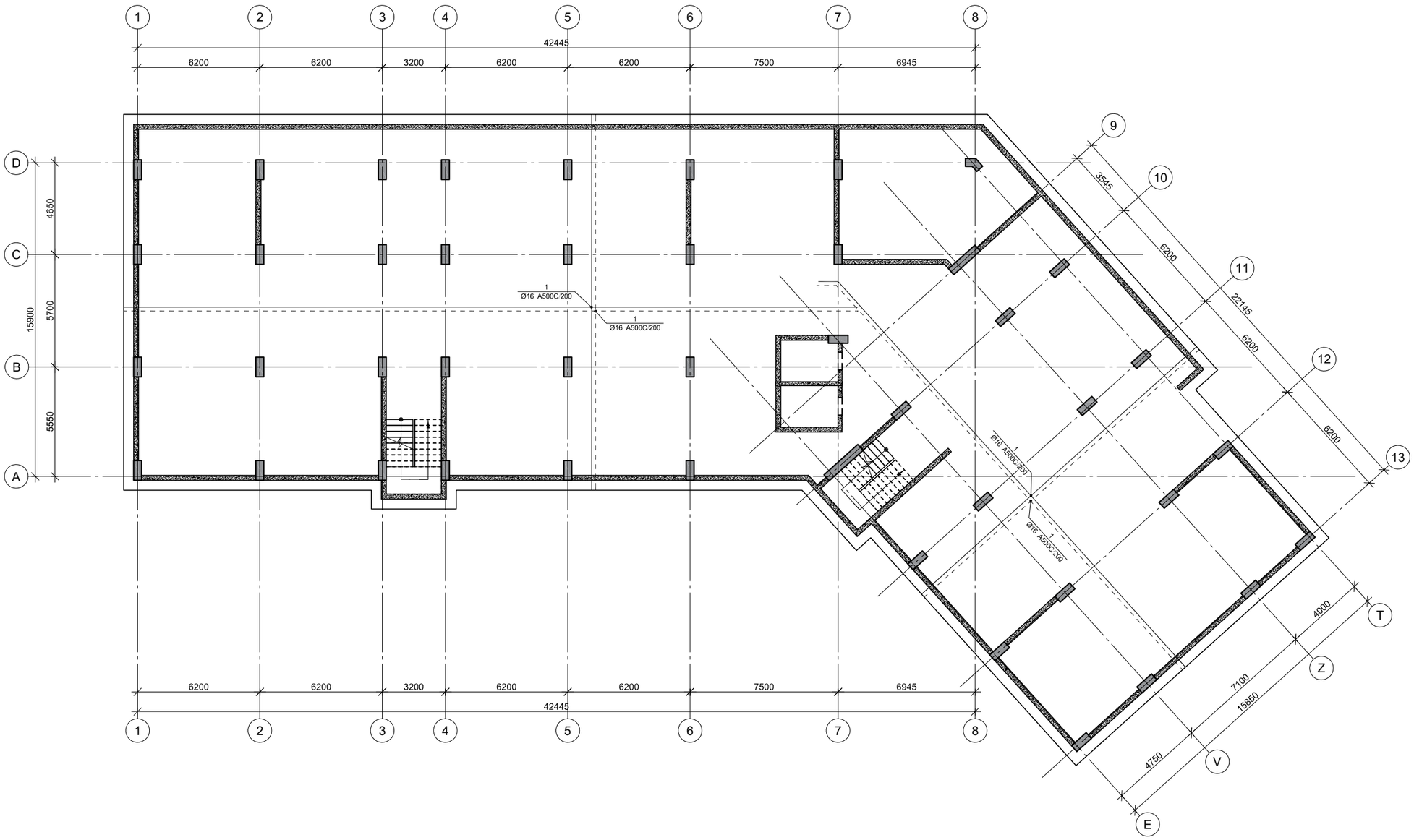

პროექტის დასახელება

მრავალფუნქციური შენობა ვარკეთილში

პროექტის მისამართი

ქ.თბილისი, ვარკეთილი 2-სა და ვაჟისუბნის საცხოვრებელ რაიონებს შორის. (ს/კ. 01.19.36.014.677)

დამკვეთი

სტადია	ფარდი	განმარტება
მპ	2022.03.23	

დაკვეთის №

CAD DWG ფაილი 02.sadzirkveli.dwg

მთ. კონსტრუქტორი		ა. კორტავა
შეასრულა		გ.ვაშაკიძე
შეამოწმა		ა. ესებუა

ნახაზის დასახელება

საძირკვლის კონსტრუქციების საყალიბე გეგმა -2,900 ნიშნულზე

კ-2.01

A3

საძირკვლის ფილის არმირების ფრაგმენტი ჭრილში

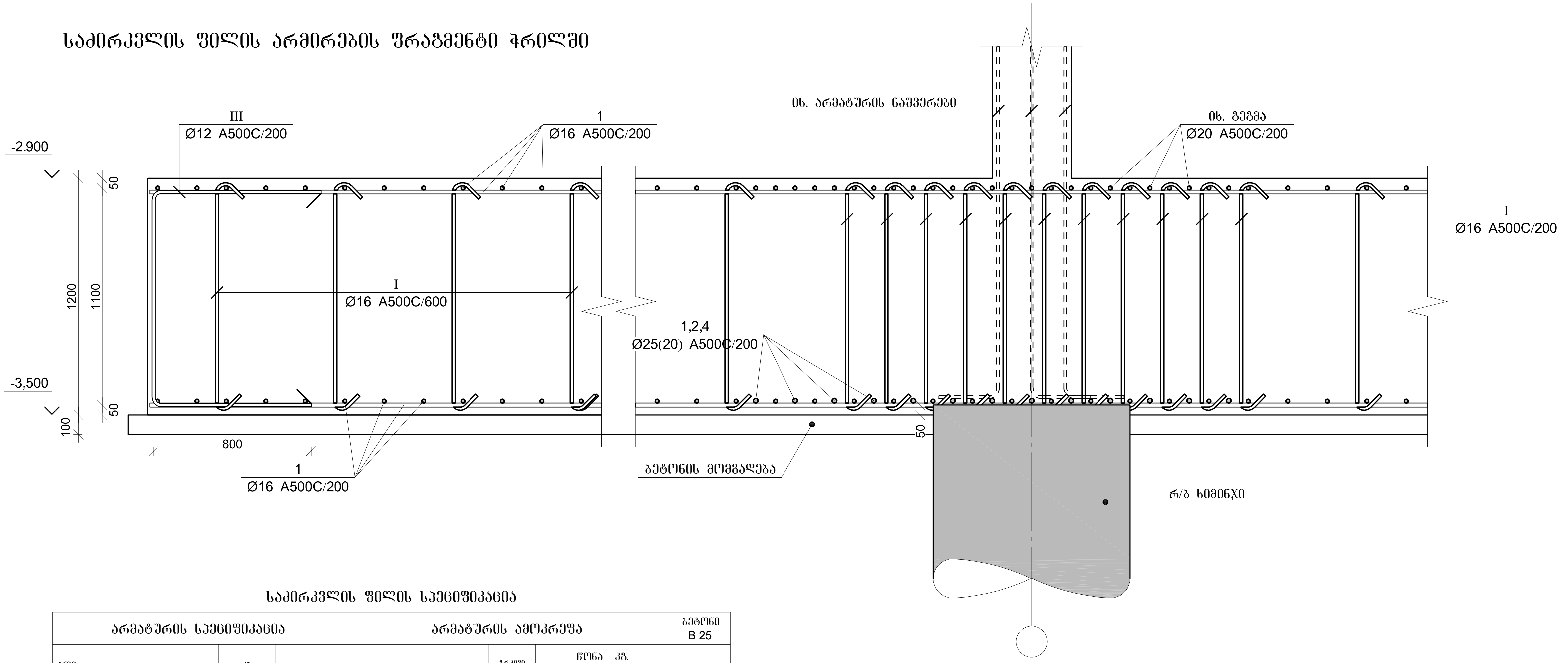

საძირკვლის ფილის სპეციფიკაცია

არმატურის სპეციფიკაცია					არმატურის ამოკრეფა					ბეტონი B 25
პოზ. №	Ø	L მმ.	n ცალი	Ln მ.	Ø	∑ Ln მ.	გრძივი მეტრის წონა კგ.	წონა კგ. A240	წონა კგ. A500C	V; $მ^3$
1	2	3	4	5	6	7	8	9	10	11
1	16 A500C	-	-	13923.00	16 A500C	23217.49	1.58		36645.09	397.80
2	25 A500C	9300	26	241.80	25 A500C	1986.0500	3.85		7652.98	
3	25 A500C	9000	42	378.00						
4	25 A500C	5300	15	79.50						
5	25 A500C	5250	15	78.75						
6	25 A500C	4000	245	980.00						
7	25 A500C	9500	24	228.00						
8	16 A500C	12000	34	408.00						
9	16 A500C	9500	25	237.50						
10	16 A500C	9300	53	492.90						
11	16 A500C	8000	24	192.00						
12	16 A500C	6540	12	78.48						
##	16 A500C	2000	792	1584.00						
I	16 A500C	800	4364	3491.11						
II	16 A500C	2300	665	1529.50						
III	16 A500C	2100	610	1281.00			∑		44298.07	397.80
						n= 1			44298.07	397.80
ბეტონის მომზადება B12.5 $V_{ბეტ}$=66.5 $მ^3$.									111.36	კგ/$მ^3$

პოზ.	Φ [მმ.]	ესკიზი [მმ.]	სიგრძე [მმ.]
Ⓘ	ϕ8	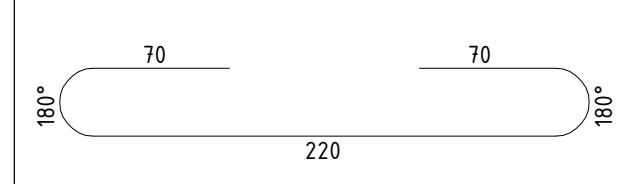	360
Ⓘ Ⓘ (II)	ϕ12	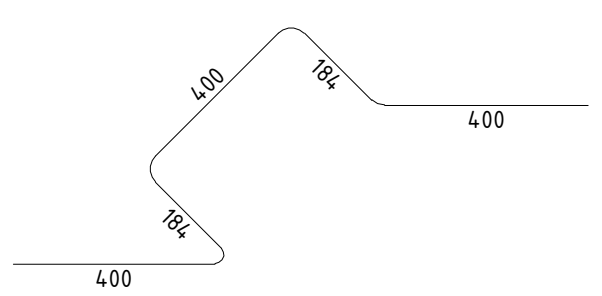	1570
(III)	ϕ12	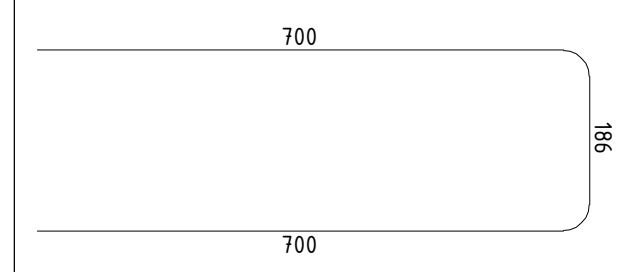	1220

პროექტის დასახელება

მრავალფუნქციური შენობა ვარკეთილში

პროექტის მისამართი

ქ.თბილისი, ვარკეთილი 2-სა და ვაზისუბნის საცხოვრებელ რაიონებს შორის. (ს/კ. 01.19.36.014.677)

დამკვეთი

სტადია	თარიღი	განმარტება
მპ	2022.03.23	

დამკვეთის №

CAD DWG ფაილი 02.sadzirkveli.dwg

მთ. კონსტრუქტორი ა. კორტავა

შეასრულა გ.ვაშაკიძე

შეამოწმა ა. ესებუა

ნახაზის დასახელება

საძირკვლის ფილის არმირების ფრაგმენტი და სპეციფიკაცია

კ-2.02

A3

მონ. რ/ბ ლიფტის შახტის საძირკვლის ლშ–1-ის არმირება

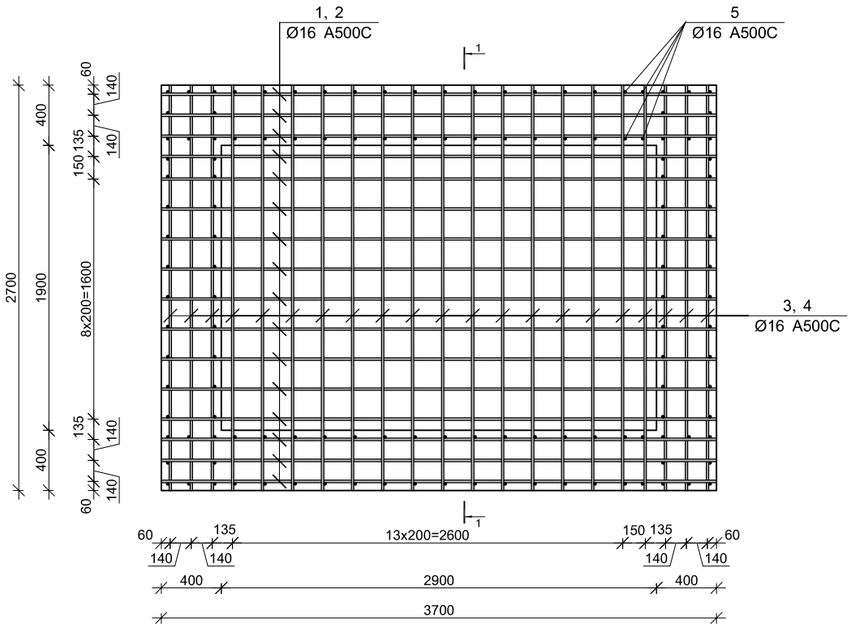

კვეთი 1–1

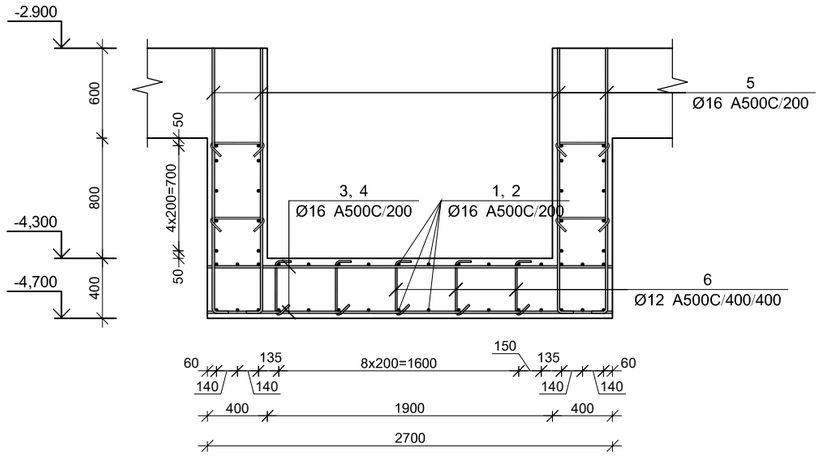

პოზ.	Φ [მმ.]	ესკიზი [მმ.]	სიგრძე [მმ.]
①	Φ16	3700	3700
②	Φ16	3650, 350, 350	4350
③	Φ16	2700	2700
④	Φ16	2650, 350, 350	3350
⑤	Φ16	300, 1750	2050
⑥	Φ8	350, 100, 100	550

მონ. რ/ბ ლიფტის შახტის საძირკვლის ლშ–1-ის სპეციფიკაცია

არმატურის სპეციფიკაცია					არმატურის ამოკრეფა					ბეტონი B 25
პოზ. №	Ø	L მმ.	n ცალი	Ln მ.	Ø	∑ Ln მ.	ბრაკის ვარაუდის წონა კგ.	წონა კგ. A240	წონა კგ. A500C	V; მ³
1	2	3	4	5	6	7	8	9	10	11
1	16 A500C	3700	36	133.20	12 A500C	64.90	0.89		57.62	7.58
2	16 A500C	4350	16	69.60	16 A500C	654.45	1.58		1032.94	
3	16 A500C	2700	41	110.70						
4	16 A500C	3350	21	70.35						
5	16 A500C	2050	132	270.60						
6	12 A500C	550	118	64.90						
						∑			1090.56	7.58
						n= 1			1090.56	7.58
									143.87	კგ/მ³

პროექტის დასახელება

მრავალფუნქციური შენობა ვარკეთილში

პროექტის მისამართი

ქ.თბილისი, ვარკეთილი 2-სა და ვაზისუბნის საცხოვრებელ რაიონებს შორის. (ს/კ. 01.19.36.014.677)

ღამკვეთი

სტადია	მარიდი	განმარტება
მპ	2022.03.23	
ღამკვეთის №		
CAD DWG ფაილი	02.sadzirkveli.dwg	
მთ. კონსტრუქტორი		ა. კორტავა
შეასრულა		გ.ვაშაკიძე
შეამოწმა		ა. ესებუა

ნახაზის დასახელება

მონ. რ/ბ ლიფტის შახტის საძირკვლის ლშ–1-ის არმირება

კ-2.03

A3

მონ. რ/ბ სვეტის სვ-1-ის არმირება

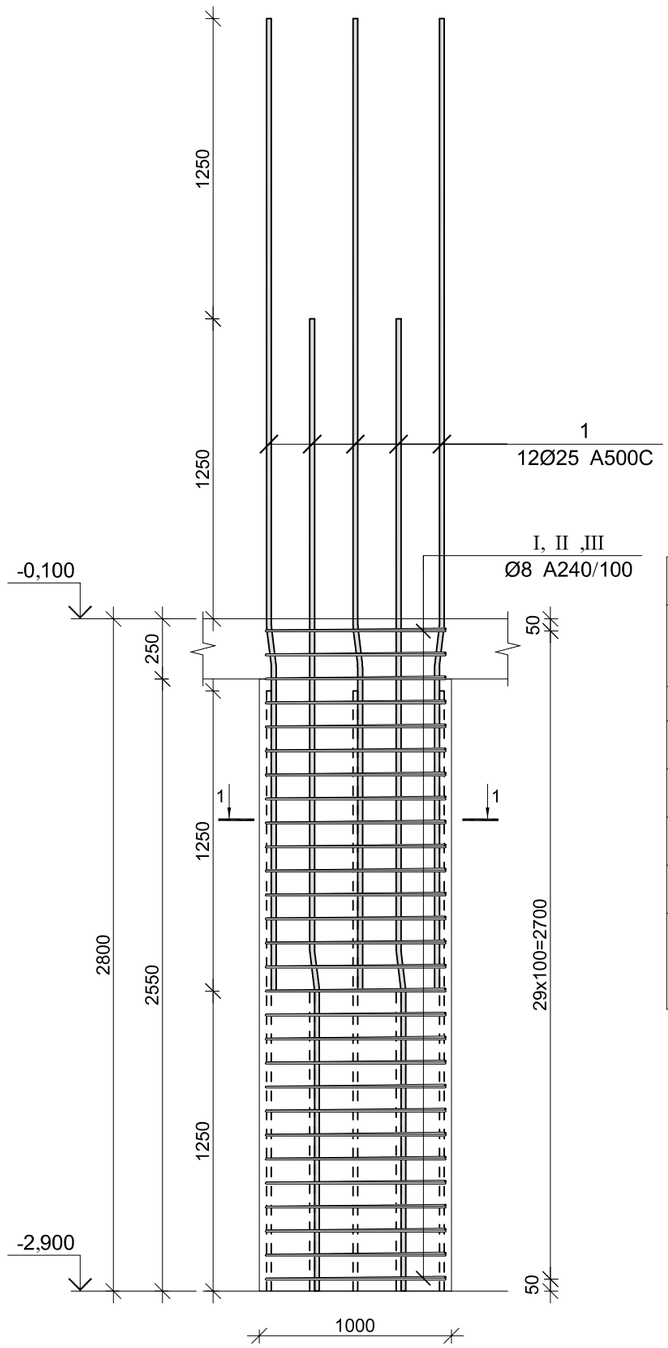

კვეთი 1–1

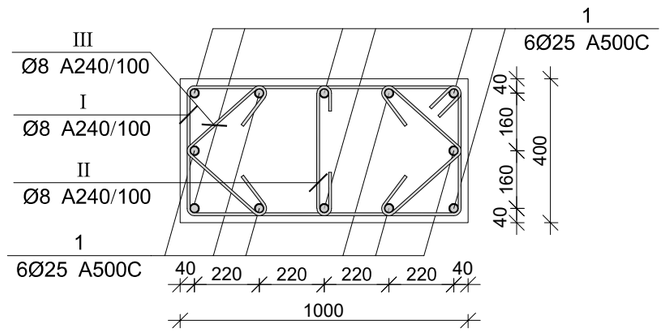

პოზ.	Ø [მმ.]	ესკიზი [მმ.]	სიგრძე [მმ.]
①	Ø25	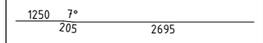	4150
Ⓘ	Ø8	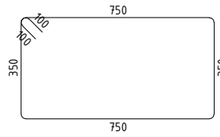	2400
Ⓘ	Ø8		550
Ⓘ	Ø8	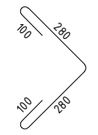	760

მონ. რ/ბ სვეტის სვ-1-ის სპეციფიკაცია

არმატურის სპეციფიკაცია					არმატურის ამოკრეფა					ბეტონი B 25
პოზ. №	Ø	L მმ.	n ცალი	Ln მ.	Ø	∑ Ln მ.	ზრდითი ვეტრის წონა კგ.	წონა კგ. A240	წონა კგ. A500C	V; მ³
1	2	3	4	5	6	7	8	9	10	11
1	25 A500C	4150	12	49.80	8 A240	125.16	0.39	49.39		0.93
I	8 A240	2400	28	67.20	25 A500C	49.80	3.85		191.90	
II	8 A240	550	28	15.40						
III	8 A240	760	56	42.56			∑	49.39	191.90	0.93
						n= 42		2074.22	8059.71	38.98
									260.00	კგ/მ³

პროექტის დასახელება

მრავალფუნქციური შენობა ვარკეთილში

პროექტის მისამართი

ქ.თბილისი, ვარკეთილი 2-სა და ვაჟისუბნის საცხოვრებელ რაიონებს შორის. (ს/კ. 01.19.36.014.677)

დამკვეთი

სტადია	მარიღი	განმარტება
მპ	2022.03.23	
დაკვეთის №		
CAD DWG ფაილი		03.sveti.dwg
მთ. კონსტრუქტორი		ა. კორტავა
შეასრულა		ბ.ვაშაკიძე
შეამოწმა		ა. ესებუა

ნახაზის დასახელება

მონ. რ/ბ სვეტის სვ-1-ის არმირება

კ-3.01

A3

მონ. რ/ბ სვეტის სვ-2-ის არმირება

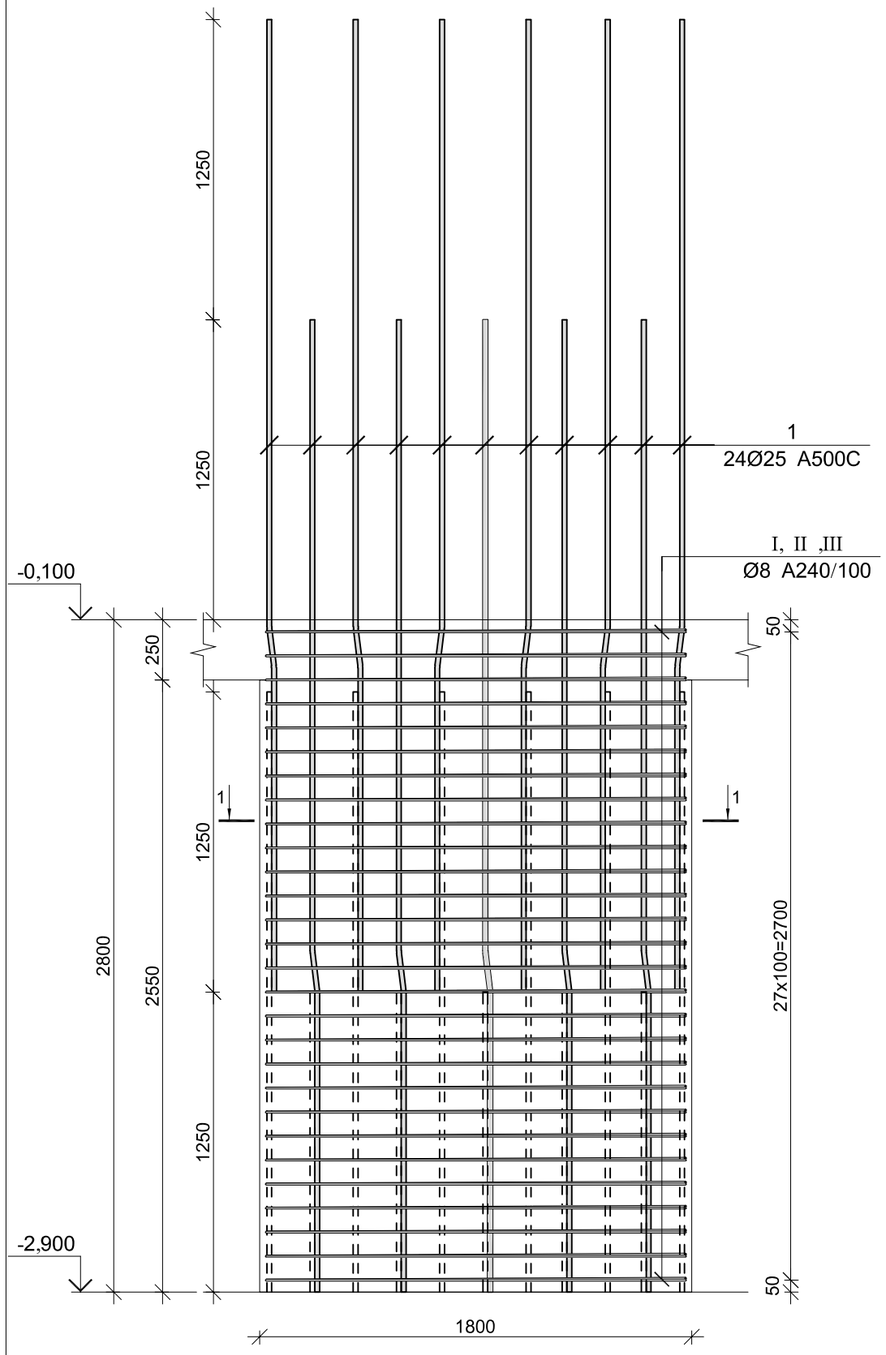

პოზ.	Ø [მმ.]	ესკიზი [მმ.]	სიგრძე [მმ.]	პოზ.	Ø [მმ.]	ესკიზი [მმ.]	სიგრძე [მმ.]
①	Ø25	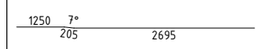	4150	Ⅱ	Ø8	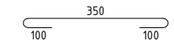	550
Ⅰ	Ø8	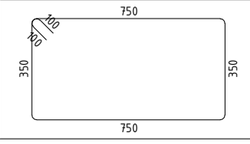	2400	Ⅲ	Ø8	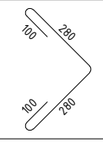	760

კვეთი 1–1

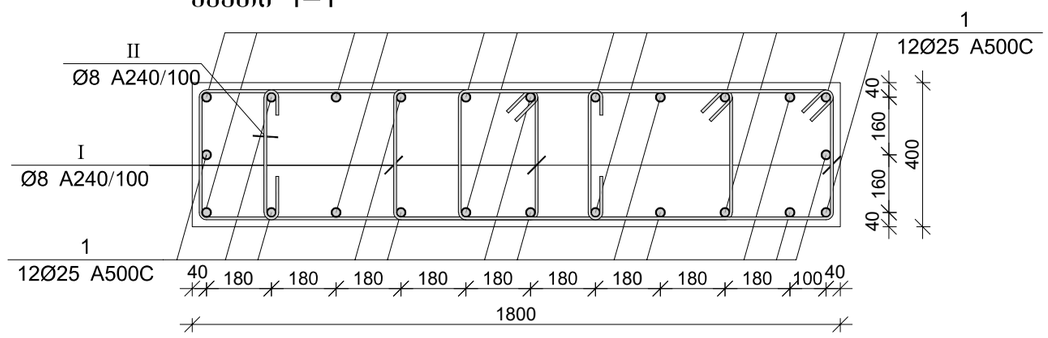

მონ. რ/ბ სვეტის სვ-2-ის სპეციფიკაცია

არმატურის სპეციფიკაცია					არმატურის ამოკრეფა					ბეტონი B 25
პოზ. №	Ø	L მმ.	n ცალი	Ln მ.	Ø	∑ Ln მ.	პრაქტიკ. ვეტრის წონა კგ.	წონა კგ. A240	წონა კგ. A500C	V; მ³
1	2	3	4	5	6	7	8	9	10	11
1	25 A500C	4150	12	49.80	8 A240	125.16	0.39	49.39		0.93
I	8 A240	2400	28	67.20	25 A500C	49.80	3.85		191.90	
II	8 A240	550	28	15.40						
III	8 A240	760	56	42.56			∑	49.39	191.90	0.93
						n= 1		49.39	191.90	0.93
									260.00	კგ/მ³

პროექტის დასახელება

მრავალფუნქციური შენობა ვარკეთილში

პროექტის მისამართი

ქ.თბილისი, ვარკეთილი 2-სა და ვაჟისუბნის საცხოვრებელ რაიონებს შორის. (ს/კ. 01.19.36.014.677)

ღამკვეთი

სტადია	მარცხი	ზანმარტება
მპ	2022.03.23	
ღაკვეთის №		
CAD DWG ფაილი	03.sveti.dwg	
მთ. კონსტრუქტორი		ა. კორტავა
შეასრულა		გ.ვაშაკიძე
შეამოწმა		ა. ესებუა

ნახაზის დასახელება

მონ. რ/ბ სვეტის სვ-2-ის არმირება

კ-3.02

A3

მონ. რ/ბ სვეტის სვ-3-ის არმირება

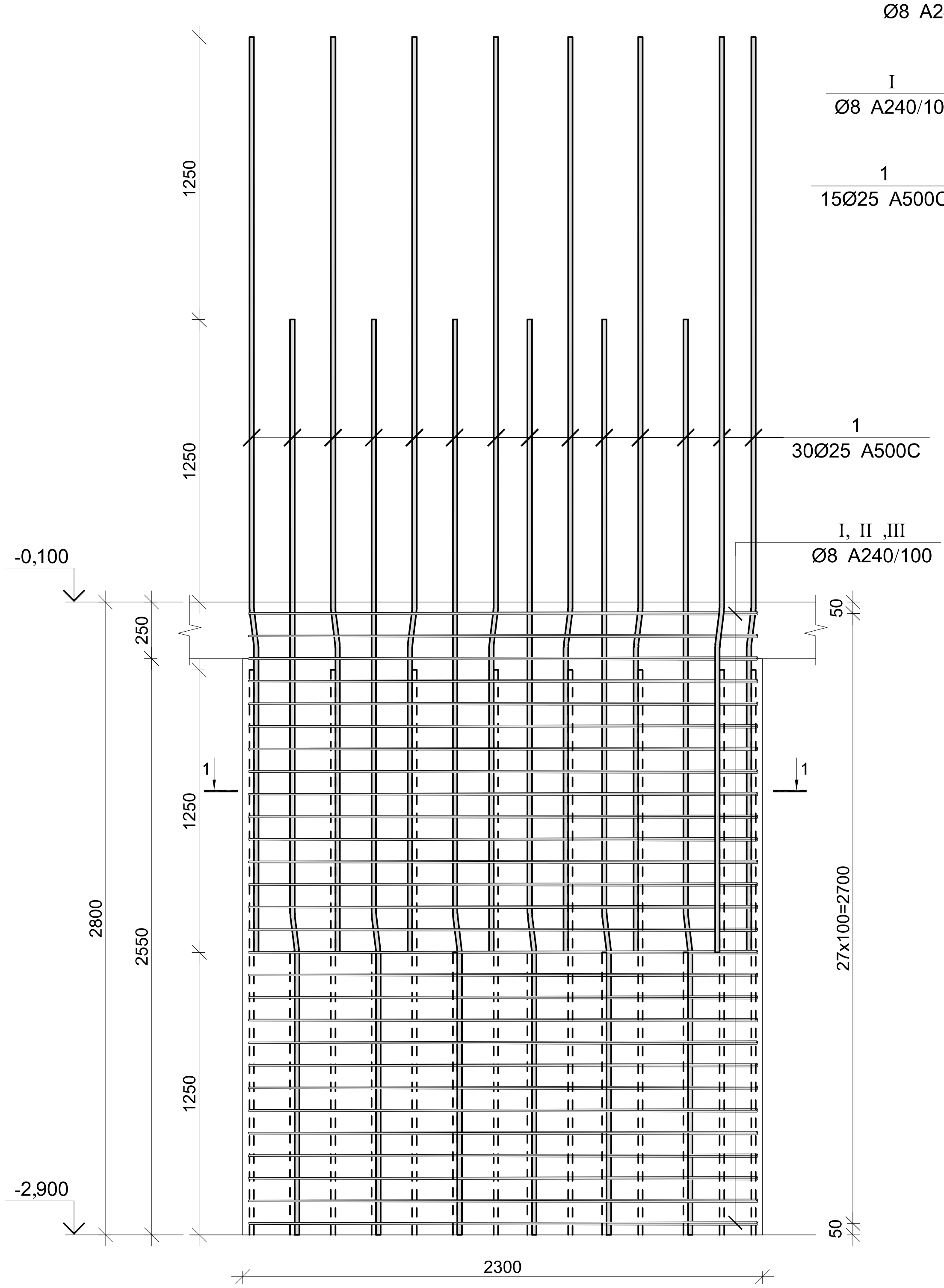

კვეთი 1–1

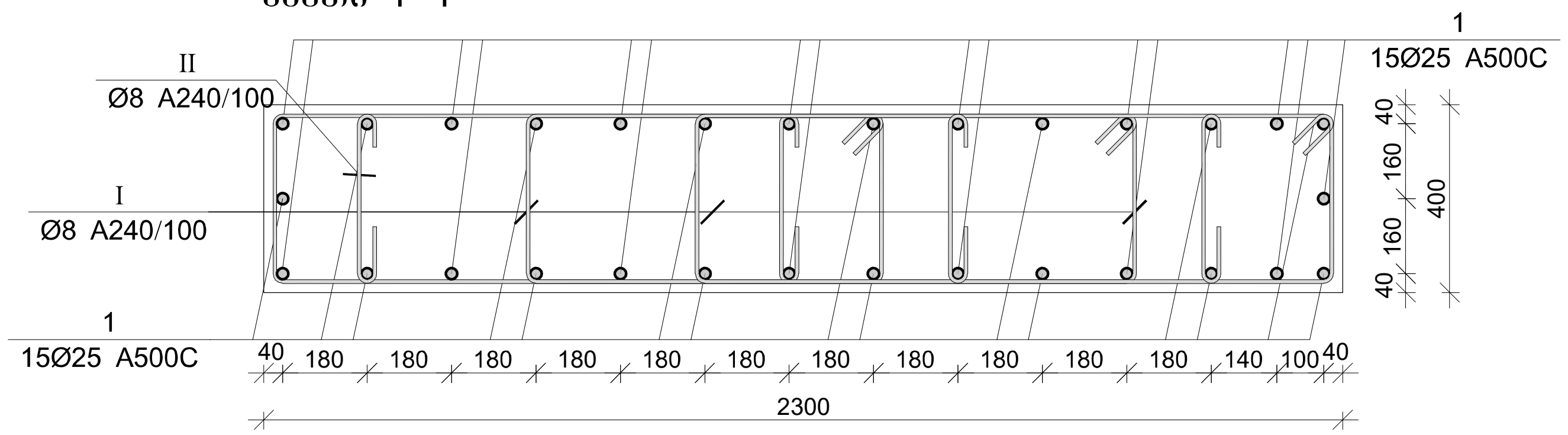

პოზ.	Ø [მმ.]	ესკიზი [მმ.]	სიგრძე [მმ.]	პოზ.	Ø [მმ.]	ესკიზი [მმ.]	სიგრძე [მმ.]
1	Ø25	1250 7° 205 2695	4150	II	Ø8	350 100 100	550
I	Ø8	750 100 100 350 350 750	2400	III	Ø8	100 280 100 280	760

მონ. რ/ბ სვეტის სვ-3-ის სპეციფიკაცია

არმატურის სპეციფიკაცია					არმატურის ამოკრეფა					ბეტონი B 25
პოზ. №	Ø	L მმ.	n ცალი	Ln მ.	Ø	∑ Ln მ.	გრძივი მეტრის წონა კგ.	წონა კგ. A240	წონა კგ. A500C	V; მ^3
1	2	3	4	5	6	7	8	9	10	11
1	25 A500C	4150	12	49.80	8 A240	125.16	0.39	49.39		0.93
I	8 A240	2400	28	67.20	25 A500C	49.80	3.85		191.90	
II	8 A240	550	28	15.40						
III	8 A240	760	56	42.56			∑	49.39	191.90	0.93
						n= 1		49.39	191.90	0.93
									260.00	კგ/მ^3

პროექტის დასახელება

მრავალფუნქციური შენობა ვარკეთილში

პროექტის მისამართი

ქ.თბილისი, ვარკეთილი 2-სა და ვაზისუბნის საცხოვრებელ რაიონებს შორის. (ს/კ. 01.19.36.014.677)

დამკვეთი

სტადია	თარიღი	განმარტება
მპ	2022.03.23	

დაკვეთის №

CAD DWG ფაილი 03.sveti.dwg

მთ. კონსტრუქტორი ა. კორტავა

შეასრულა გ.ვაშაკიძე

შეამოწმა ა. ესებუა

ნახაზის დასახელება

მონ. რ/ბ სვეტის სვ-3-ის არმირება

კ-3.03

A3

მონ. რ/ბ სვეტის სვ-4-ის არმირება

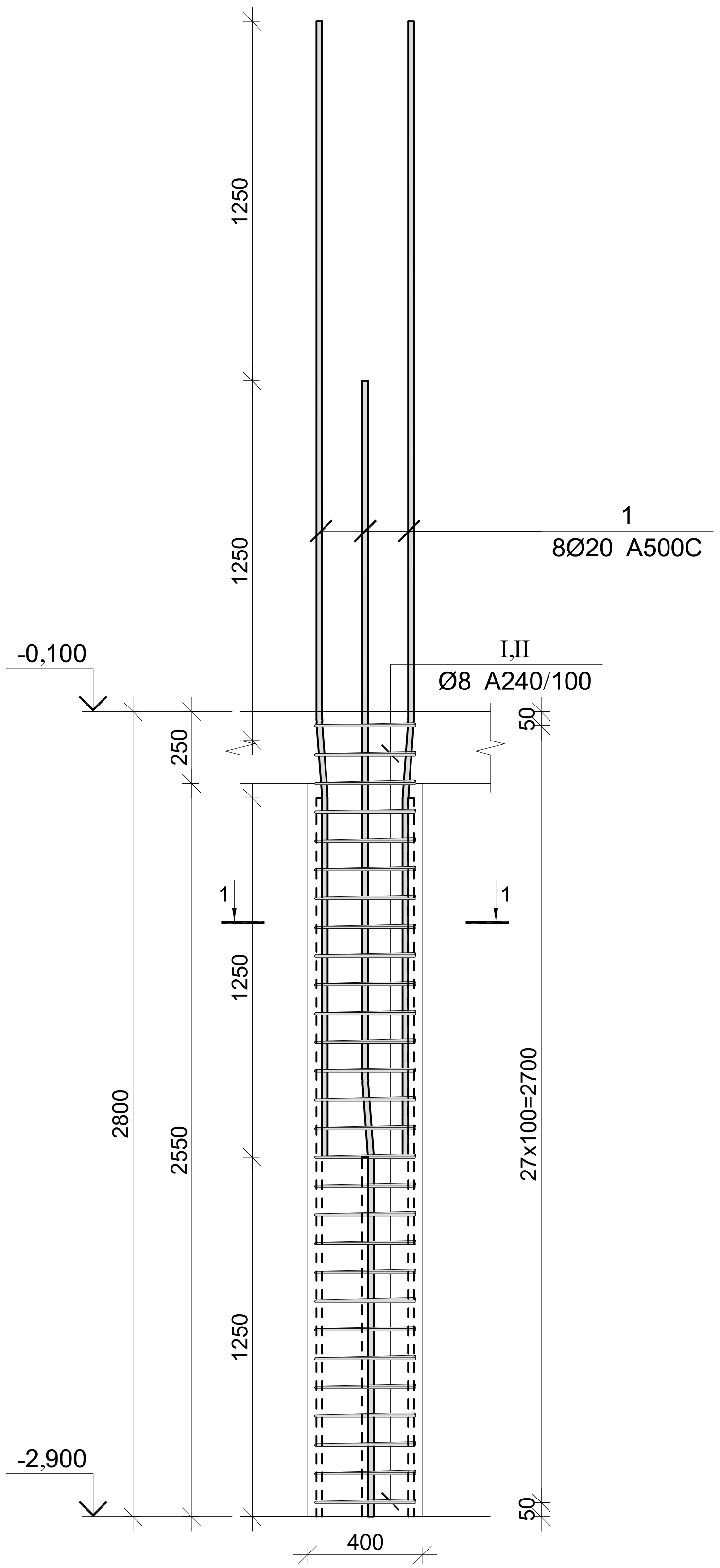

კვეთი 1–1

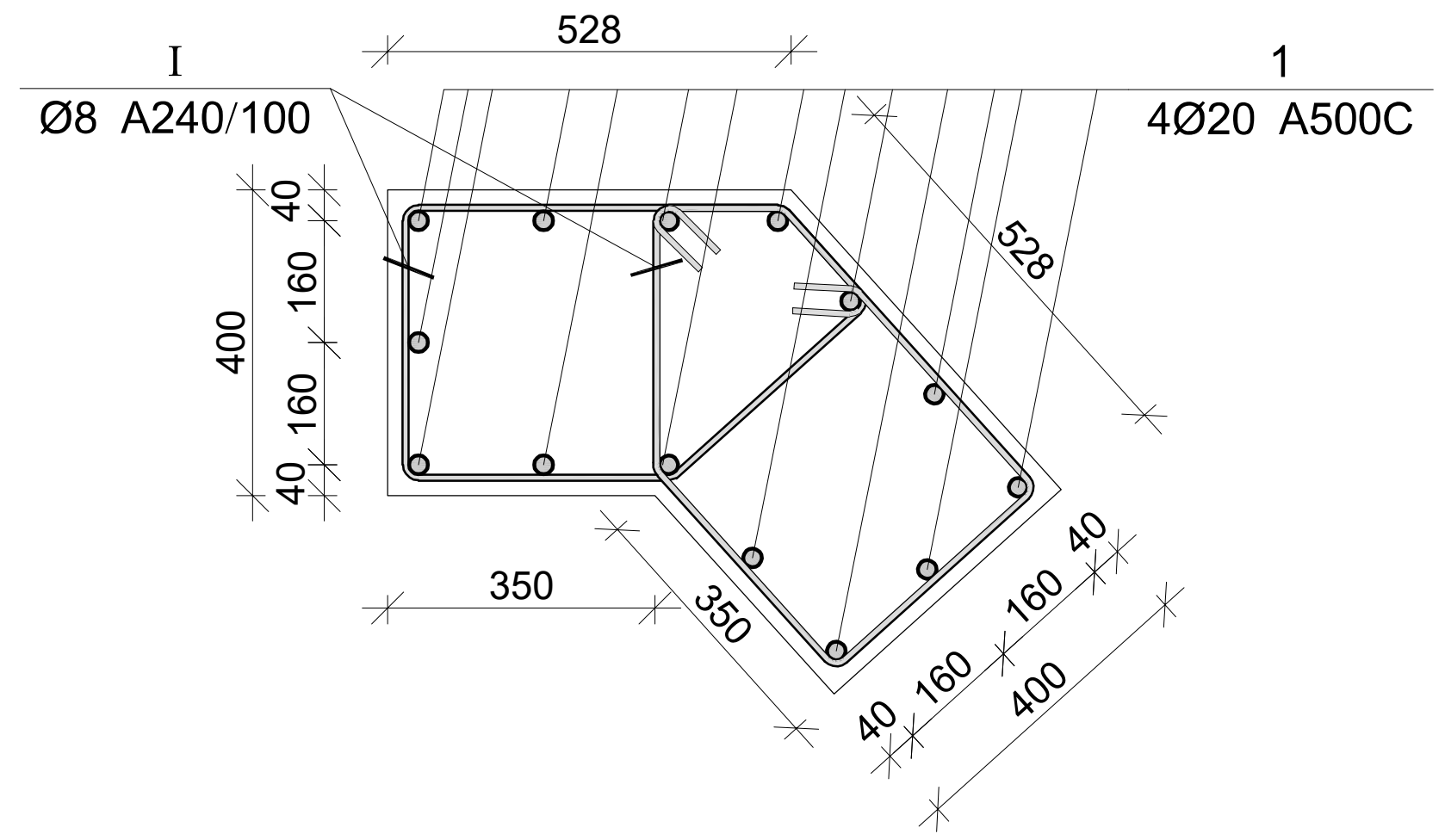

პოზ.	Ø [მმ.]	ესკიზი [მმ.]	სიგრძე [მმ.]
1	Ø20	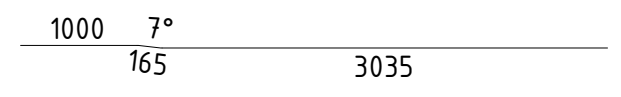	4200
I	Ø8	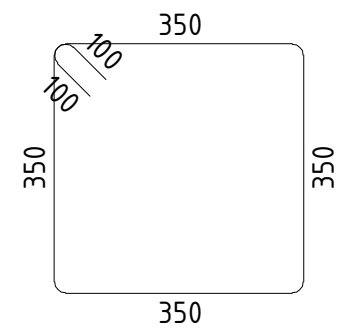	1600
II	Ø8	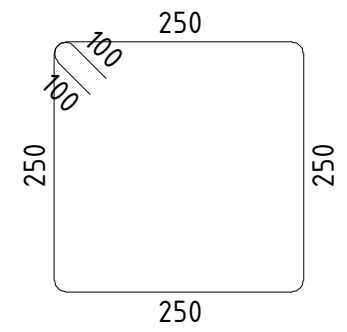	1200

მონ. რ/ბ სვეტის სვ-4-ის სპეციფიკაცია

არმატურის სპეციფიკაცია					არმატურის ამოკრეფა					ბეტონი B 25
პოზ. №	Ø	L მმ.	n ცალი	Ln მ.	Ø	∑ Ln მ.	გრძივი მეტრის წონა კგ.	წონა კგ.		V; მ^3
								A240	A500C	
1	2	3	4	5	6	7	8	9	10	11
1	20 A500C	4200	8	33.60	8 A240	89.60	0.39	35.35		0.51
I	8 A240	1600	32	51.20	20 A500C	33.60	2.47		82.86	
II	8 A240	1200	32	38.40						
							∑	35.35	82.86	0.51
						n= 1		35.35	82.86	0.51
									230.89	კგ/მ^3

პროექტის დასახელება

მრავალფუნქციური შენობა ვარკეთილში

პროექტის მისამართი

ქ.თბილისი, ვარკეთილი 2-სა და ვაზისუბნის საცხოვრებელ რაიონებს შორის. (ს/კ. 01.19.36.014.677)

დამკვეთი

სტადია	თარიღი	განმარტება
მპ	2022.03.23	

დაკვეთის №

CAD DWG ფაილი 03.sveti.dwg

მთ. კონსტრუქტორი ა. კორტავა

შეასრულა გ.ვაშაკიძე

შეამოწმა ა. ესებუა

ნახაზის დასახელება

მონ. რ/ბ სვეტის სვ-4-ის არმირება

კ-3.04

A3

მონ. რ/ბ სვეტის სვ-5-ის არმირება

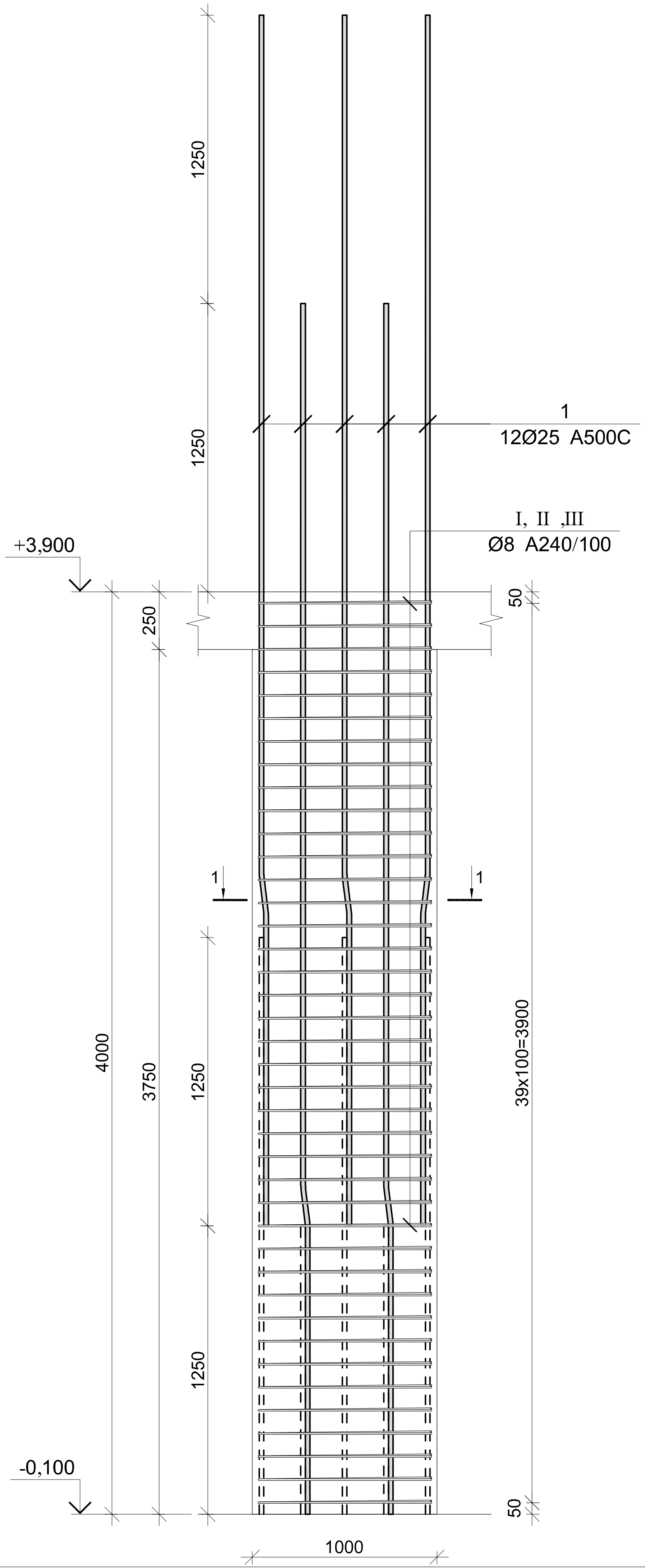

კვეთი 1–1

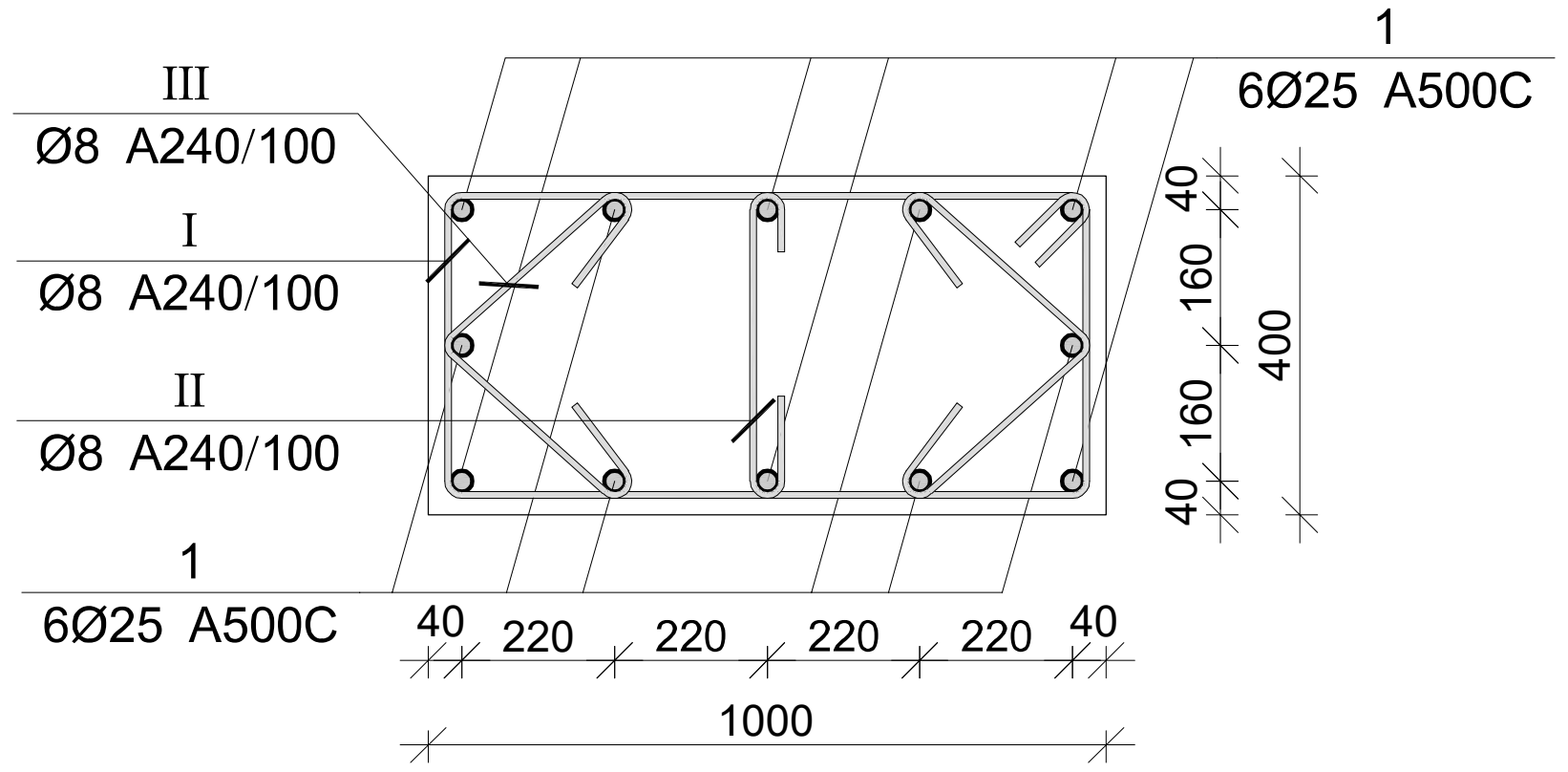

პოზ.	Ø [მმ.]	ესკიზი [მმ.]	სიგრძე [მმ.]
1	Ø25		4150
I	Ø8	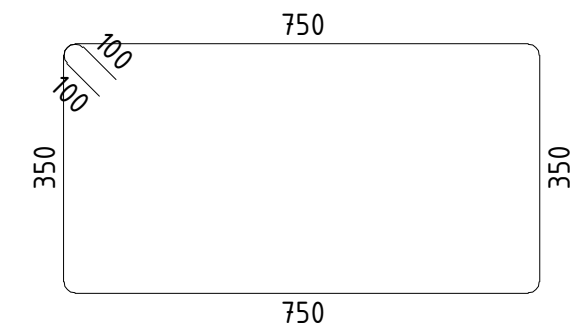	2400
II	Ø8	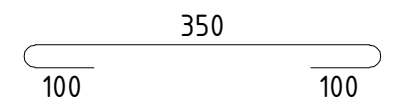	550
III	Ø8	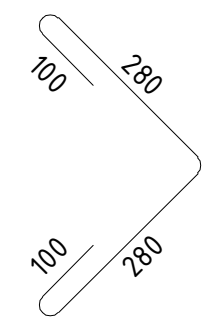	760

მონ. რ/ბ სვეტის სვ-5-ის სპეციფიკაცია

არმატურის სპეციფიკაცია					არმატურის ამოკრეფა					ბეტონი B 25
პოზ. №	Ø	L მმ.	n ცალი	Ln მ.	Ø	∑Ln მ.	გრძივი მეტრის წონა კგ.	წონა კგ. A240	წონა კგ. A500C	V; მ³
1	2	3	4	5	6	7	8	9	10	11
1	25 A500C	4150	12	49.80	8 A240	125.16	0.39	49.39		0.93
I	8 A240	2400	28	67.20	25 A500C	49.80	3.85		191.90	
II	8 A240	550	28	15.40						
III	8 A240	760	56	42.56			∑	49.39	191.90	0.93
						n= 42		2074.22	8059.71	38.98
									260.00	კგ/მ³

პროექტის დასახელება

მრავალფუნქციური შენობა ვარკეთილში

პროექტის მისამართი

ქ.თბილისი, ვარკეთილი 2-სა და ვაზისუბნის საცხოვრებელ რაიონებს შორის. (ს/კ. 01.19.36.014.677)

დამკვეთი

სტადია	თარიღი	განმარტება
მპ	2022.03.23	

დაკვეთის №

CAD DWG ფაილი 03.sveti.dwg

მთ. კონსტრუქტორი ა. კორტავა

შეასრულა გ.ვაშაკიძე

შეამოწმა ა. ესებუა

ნახაზის დასახელება

მონ. რ/ბ სვეტის სვ-5-ის არმირება

კ-3.05

A3

მრნ. რ/ბ სვეტის სვ-6-ის არმირება

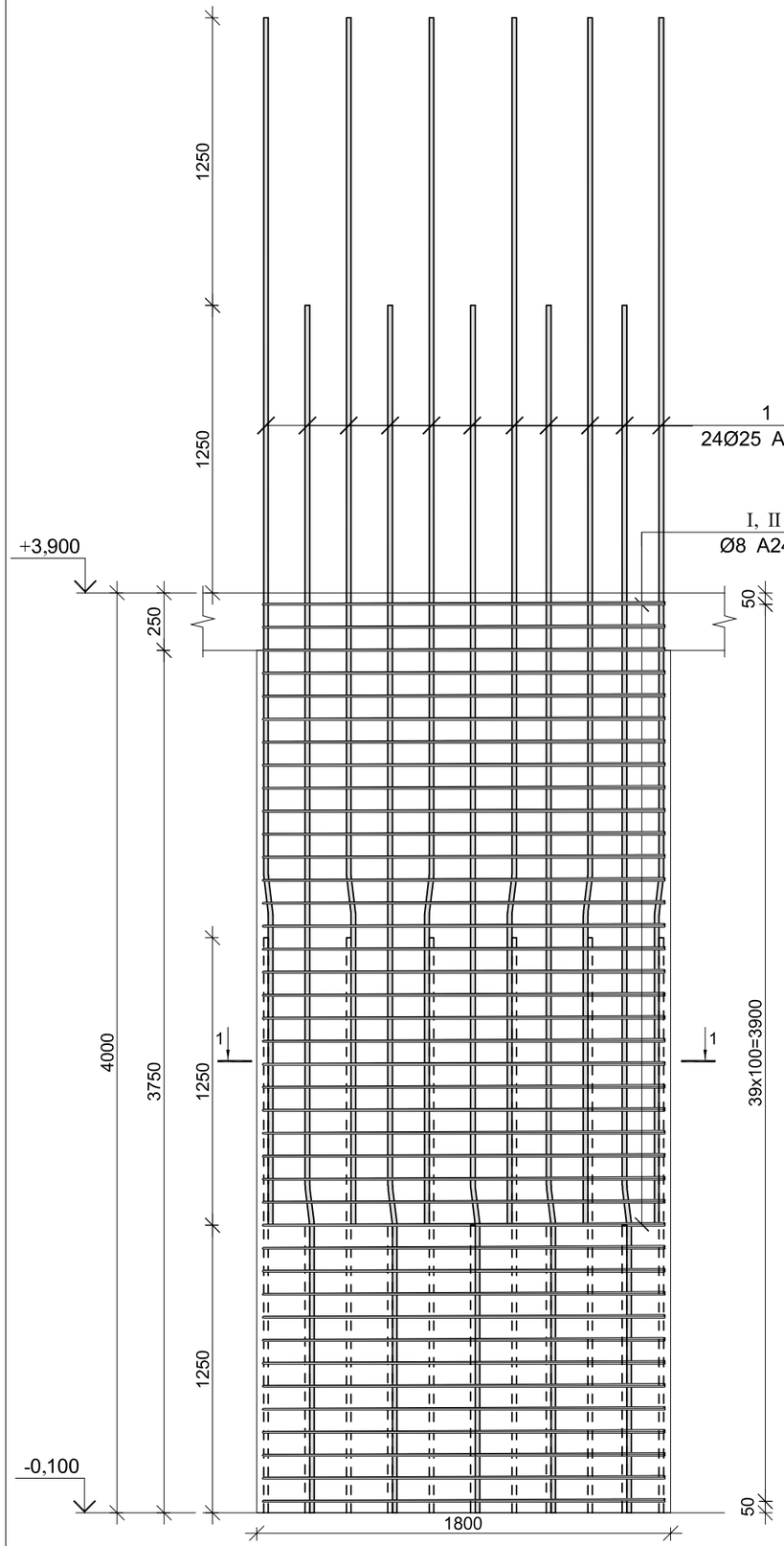

პოზ.	Ø [მმ.]	ესკიზი [მმ.]	სიგრძე [მმ.]	პოზ.	Ø [მმ.]	ესკიზი [მმ.]	სიგრძე [მმ.]
1	Ø25		4150	II	Ø8		550
I	Ø8	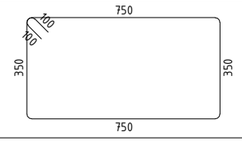	2400	III	Ø8	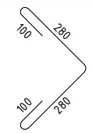	760

კვეთი 1–1

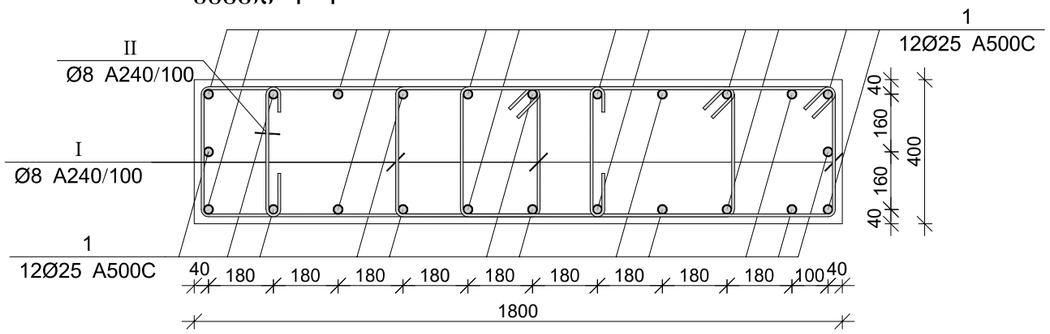

მრნ. რ/ბ სვეტის სვ-6-ის სპეციფიკაცია

არმატურის სპეციფიკაცია					არმატურის ამოკრეფა					ბეტონი B 25
პოზ. №	Ø	L მმ.	n ცალი	Ln მ.	Ø	∑ Ln მ.	ბრაკით მეტრის წონა კგ.	წონა კგ. A240	წონა კგ. A500C	V; მ³
1	2	3	4	5	6	7	8	9	10	11
1	25 A500C	4150	12	49.80	8 A240	125.16	0.39	49.39		0.93
I	8 A240	2400	28	67.20	25 A500C	49.80	3.85		191.90	
II	8 A240	550	28	15.40						
III	8 A240	760	56	42.56			∑	49.39	191.90	0.93
						n= 1		49.39	191.90	0.93
									260.00	კგ/მ³

პროექტის დასახელება

მრავალფუნქციური შენობა ვარკეთილში

პროექტის მისამართი

ქ.თბილისი, ვარკეთილი 2-სა და ვაჟისუბნის საცხოვრებელ რაიონებს შორის. (ს/კ. 01.19.36.014.677)

დამკვეთი

სტადია	მარცხი	ფანმარტება
მპ	2022.03.23	

დაკვეთის №

CAD DWG ფაილი 03.sveti.dwg

მთ. კონსტრუქტორი		ა. კორტავა
შეასრულა		გ.ვაშაკიძე
შეამოწმა		ა. ესებუა

ნახაზის დასახელება

მრნ. რ/ბ სვეტის სვ-6-ის არმირება

კ-3.06

A3

მონ. რ/ბ სვეტის სვ-7-ის არმირება

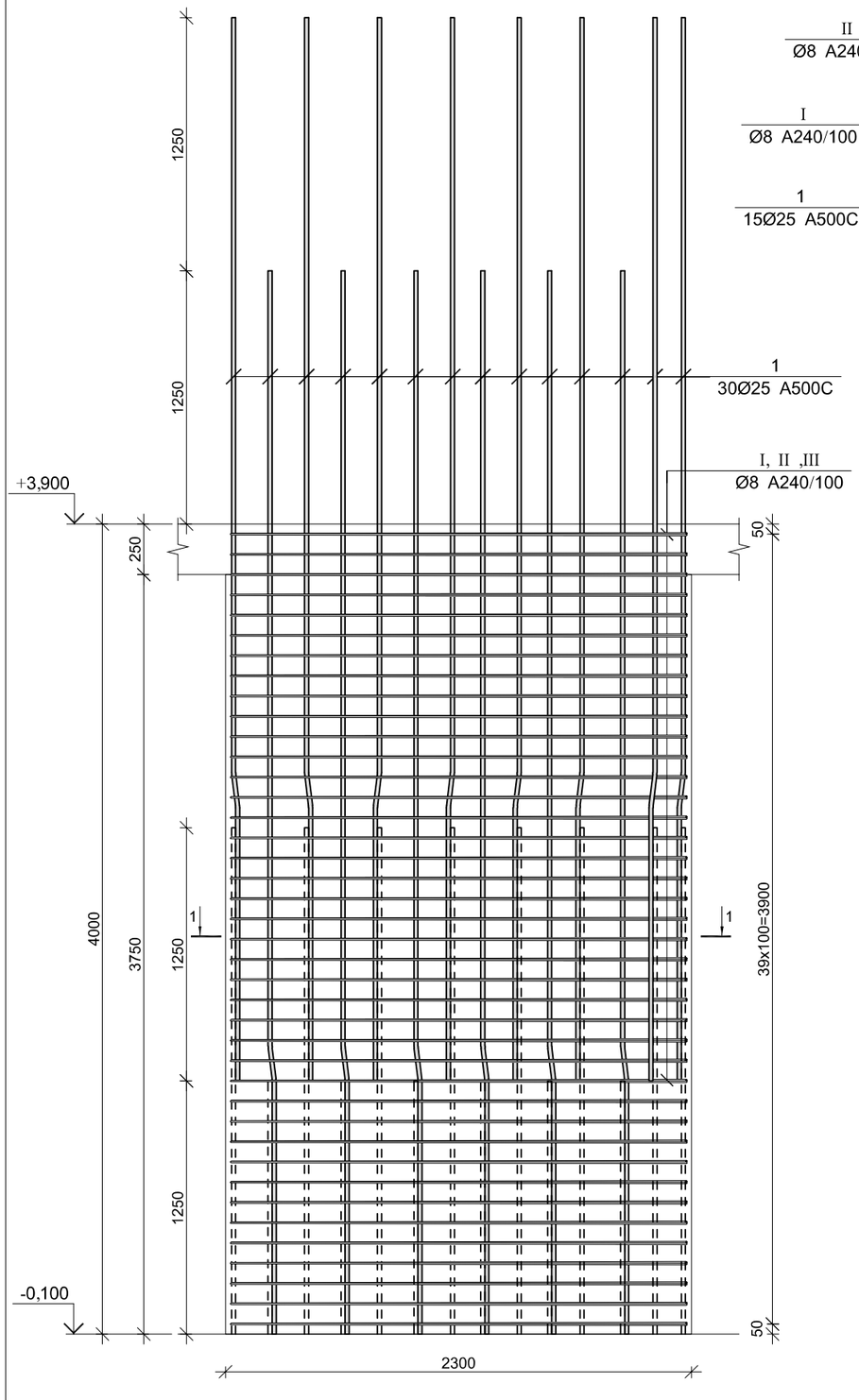

კვეთი 1–1

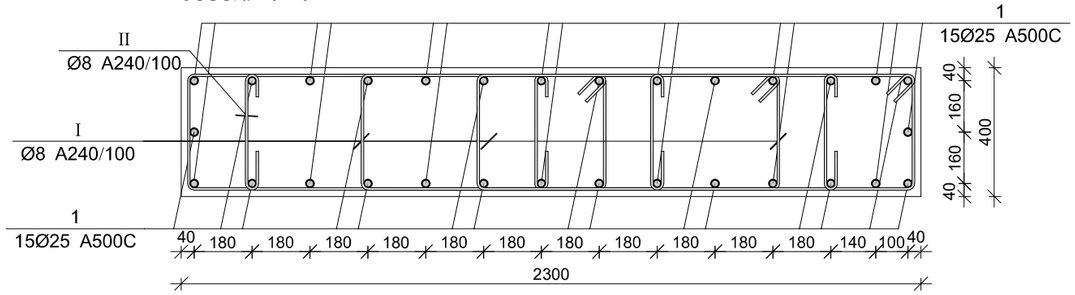

პოზ.	Ø [მმ.]	ესკიზი [მმ.]	სიგრძე [მმ.]	პოზ.	Ø [მმ.]	ესკიზი [მმ.]	სიგრძე [მმ.]
1	Ø25	1250, 7°, 205, 2695	4150	II	Ø8	350, 100, 100	550
I	Ø8	750, 105, 105, 350, 350, 750	2400	III	Ø8	100, 280, 100, 280	760

მონ. რ/ბ სვეტის სვ-7-ის სპეციფიკაცია

არმატურის სპეციფიკაცია					არმატურის ამოკრეფა					ბეტონი B 25
პოზ. №	Ø	L მმ.	n ცალი	Ln მ.	Ø	∑ Ln მ.	ერთეული მეტრის წონა კგ.	წონა კგ. A240	წონა კგ. A500C	V; მ³
1	2	3	4	5	6	7	8	9	10	11
1	25 A500C	4150	12	49.80	8 A240	125.16	0.39	49.39		0.93
I	8 A240	2400	28	67.20	25 A500C	49.80	3.85		191.90	
II	8 A240	550	28	15.40						
III	8 A240	760	56	42.56			∑	49.39	191.90	0.93
						n= 1		49.39	191.90	0.93
									260.00	კგ/მ³

პროექტის დასახელება

მრავალფუნქციური შენობა ვარკეთილში

პროექტის მისამართი

ქ.თბილისი, ვარკეთილი 2-სა და ვაჟისუბნის საცხოვრებელ რაიონებს შორის. (ს/კ. 01.19.36.014.677)

დამკვეთი

სტადია	მარილი	ზანმარტება
მპ	2022.03.23	

დაკვეთის №

CAD DWG ფაილი 03.sveti.dwg

მთ. კონსტრუქტორი	ა. კორტავა
შეასრულა	გ.ეპიშკიძე
შეამოწმა	ა. ესებუა

ნახაზის დასახელება

მონ. რ/ბ სვეტის სვ-7-ის არმირება

კ-3.07

A3

მონ. რ/ბ სვეტის სვ-8-ის არმირება

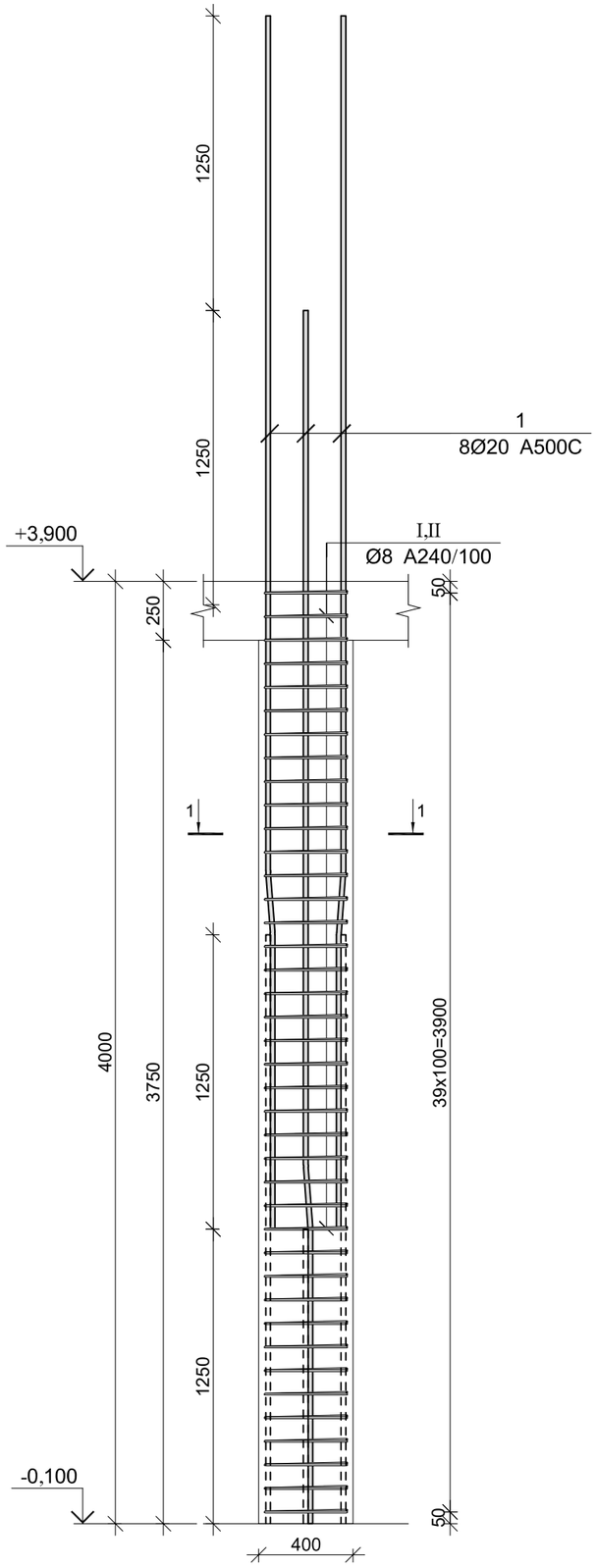

კვეთი 1–1

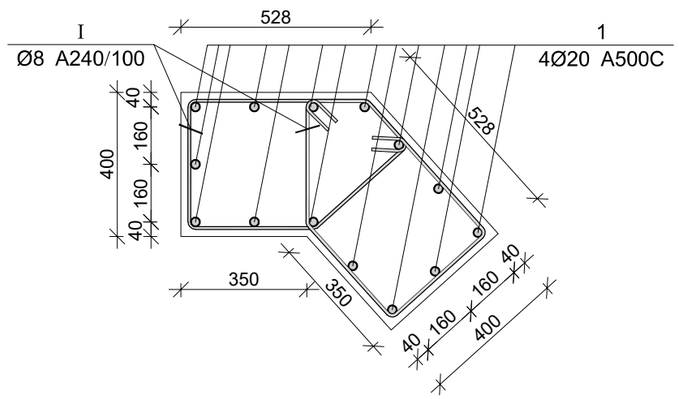

პოზ.	Ø [მმ.]	ესკიზი [მმ.]	სიგრძე [მმ.]
1	Ø20	1000 7° 165 3035	4200
I	Ø8	350 105 105 350 350 350	1600
II	Ø8	250 105 105 250 250 250	1200

მონ. რ/ბ სვეტის სვ-4-ის სპეციფიკაცია

არმატურის სპეციფიკაცია					არმატურის ამოკრეფა					ბეტონი B 25
პოზ. №	Ø	L მმ.	n ცალი	Ln მ.	Ø	∑ Ln მ.	ზრდის ვეტრის წონა კგ.	წონა კგ. A240	წონა კგ. A500C	V; მ³
1	2	3	4	5	6	7	8	9	10	11
1	20 A500C	4200	8	33.60	8 A240	89.60	0.39	35.35		0.51
I	8 A240	1600	32	51.20	20 A500C	33.60	2.47		82.86	
II	8 A240	1200	32	38.40						
							∑	35.35	82.86	0.51
						n= 1		35.35	82.86	0.51
									230.89	კგ/მ³

პროექტის დასახელება

მრავალფუნქციური შენობა ვარკეთილში

პროექტის მისამართი

ქ.თბილისი, ვარკეთილი 2-სა და ვაჟისუბნის საცხოვრებელ რაიონებს შორის. (ს/კ. 01.19.36.014.677)

დამკვეთი

სტადია	ოარიდი	განმარტება
მპ	2022.03.23	

დაკვეთის №

CAD DWG ფაილი 03.sveti.dwg

მთ. კონსტრუქტორი ა. კორტავა

შესრულა გ.ვაშაკიძე

შეამოწმა ა. ესებუა

ნახაზის დასახელება

მონ. რ/ბ სვეტის სვ-4-ის არმირება

კ-3.08

A3

მონ. რ/ბ სვეტის სვ-9-ის არმირება

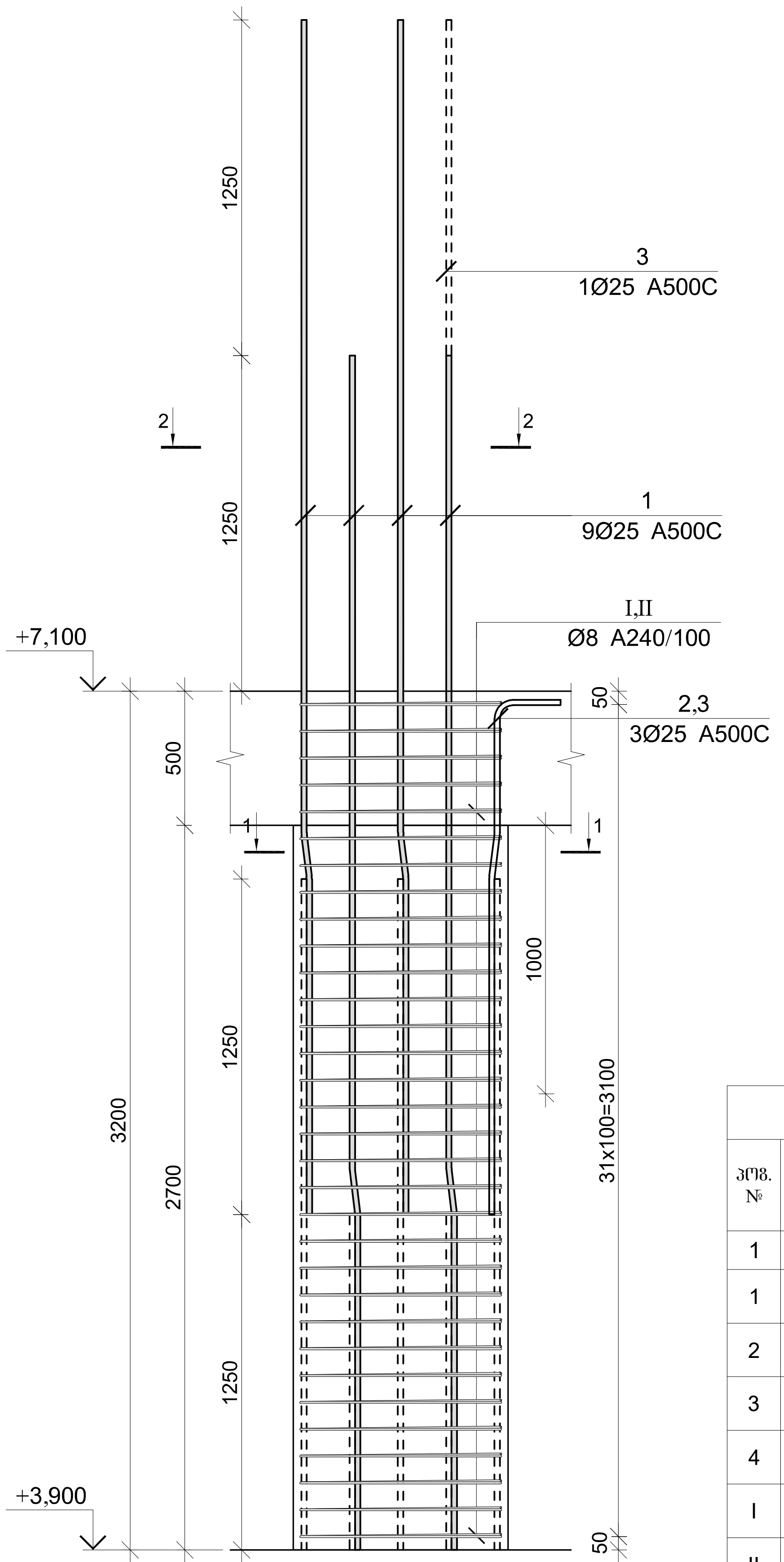

კვეთი 1–1

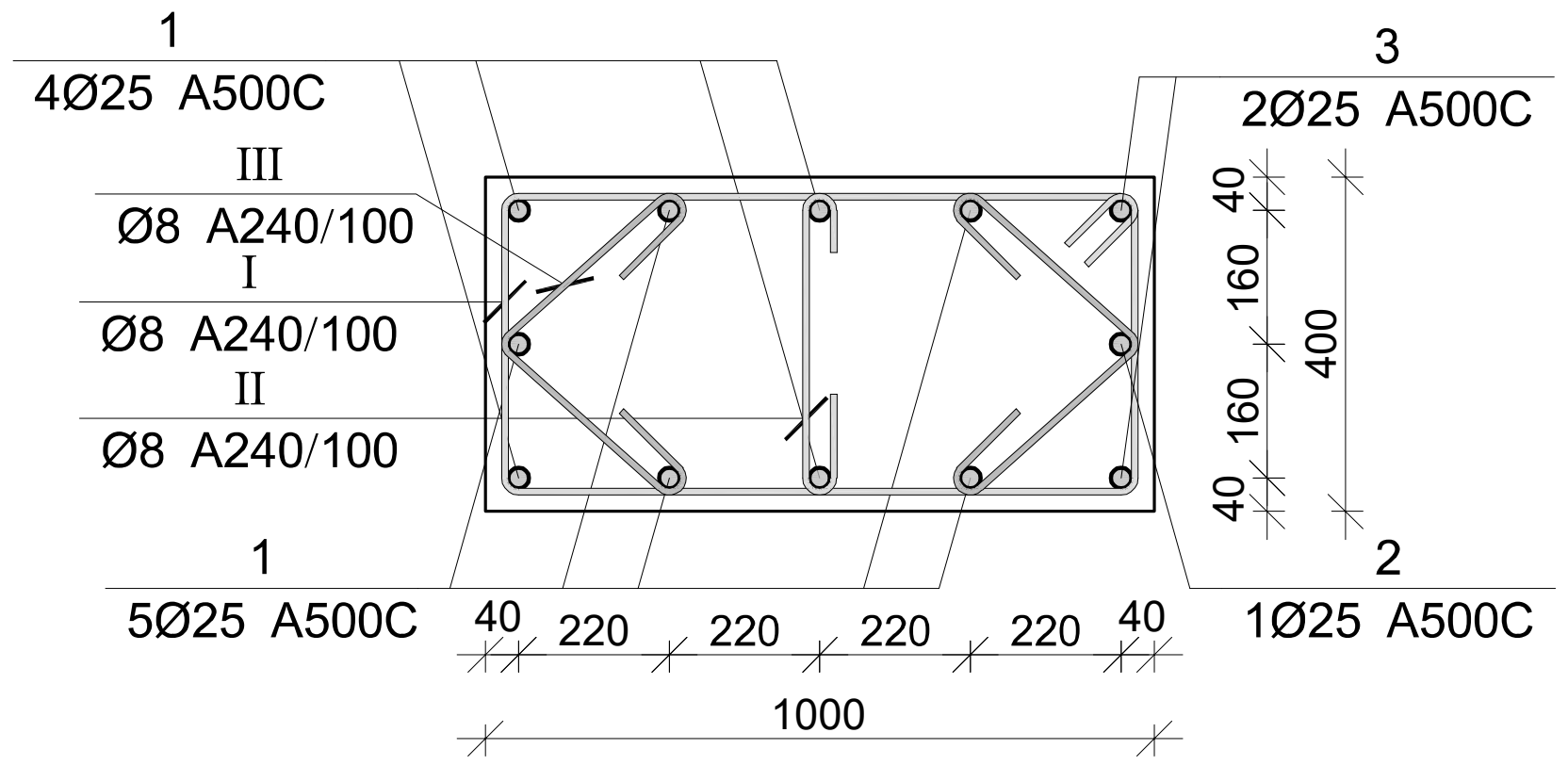

კვეთი 2–2

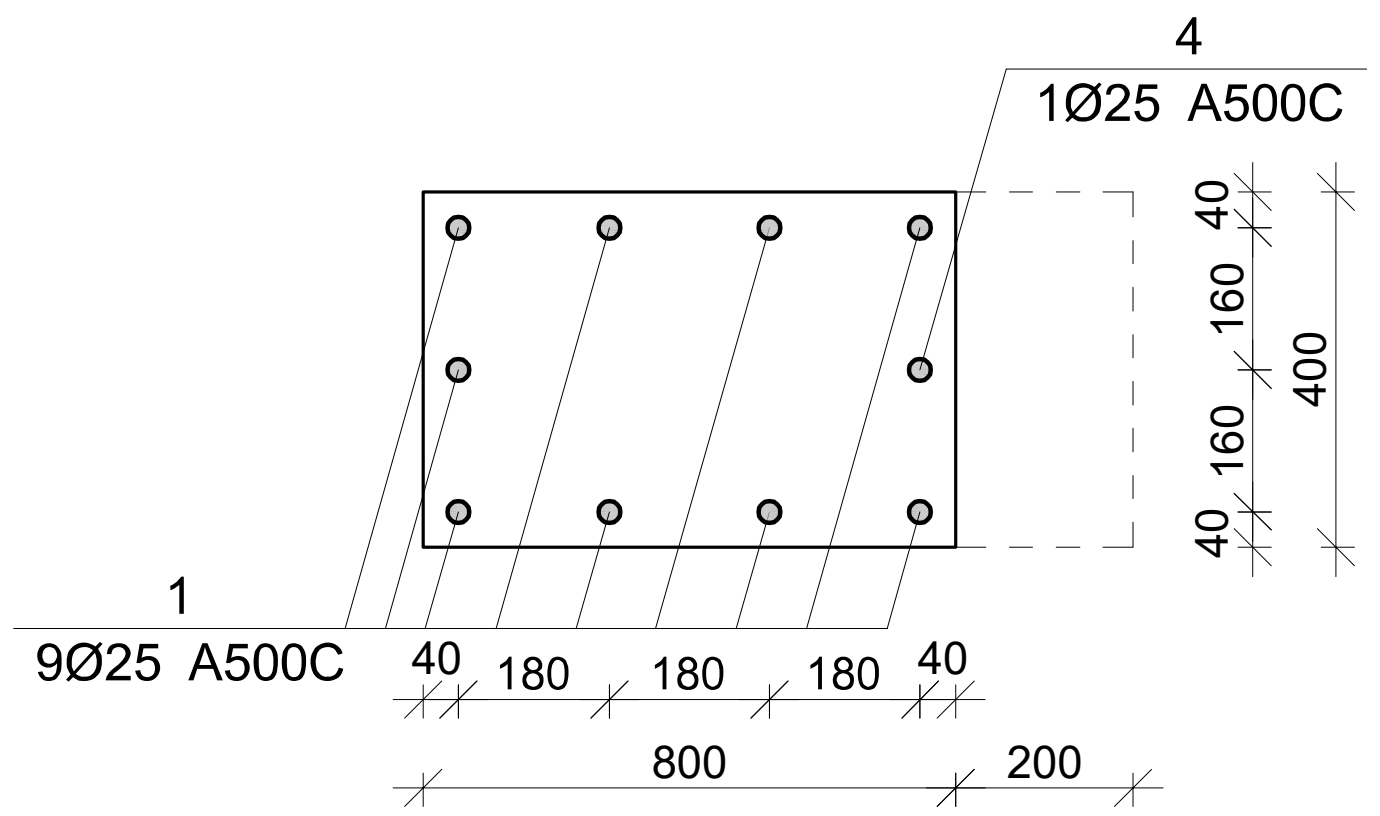

პოზ.	Ø [მმ.]	ესკიზი [მმ.]	სიგრძე [მმ.]
1	Ø25	1250 7° 205 2995	4450
2	Ø25	1250 7° 205 445 400	2300
3	Ø25	1250 7° 205 1695 400	3550
4	Ø25	4000	4000
I	Ø8	750 100 100 350 350 750	2400
II	Ø8	350 100 100	550
III	Ø8	100 280 100 280	760

მონ. რ/ბ სვეტის სვ-9-ის სპეციფიკაცია

არმატურის სპეციფიკაცია					არმატურის ამოკრეფა					ბეტონი B 25
პოზ. №	Ø	L მმ.	n ცალი	Ln მ.	Ø	∑ Ln მ.	გრძივი მეტრის წონა კგ.	წონა კგ. A240	წონა კგ. A500C	V; $მ^3$
1	2	3	4	5	6	7	8	9	10	11
1	25 A500C	4450	9	40.05	8 A240	143.04	0.39	56.44		1.02
2	25 A500C	2300	1	2.30	25 A500C	53.45	3.85		205.96	
3	25 A500C	3550	2	7.10						
4	25 A500C	4000	1	4.00						
I	8 A240	2400	32	76.80						
II	8 A240	550	32	17.60						
III	8 A240	760	64	48.64			∑	56.44	205.96	1.02
						n= 36		2031.89	7414.65	36.86
									256.25	კგ/$მ^3$

პროექტის დასახელება
მრავალფუნქციური შენობა ვარკეთილში

პროექტის მისამართი
ქ.თბილისი, ვარკეთილი 2-სა და ვაზისუბნის საცხოვრებელ რაიონებს შორის. (ს/კ. 01.19.36.014.677)

დამკვეთი

სტადია	თარიღი	განმარტება
მპ	2022.03.23	

დაკვეთის №

CAD DWG ფაილი 03.sveti.dwg

მთ. კონსტრუქტორი ა. კორტავა

შეასრულა გ.ვაშაკიძე

შეამოწმა ა. ესებუა

ნახაზის დასახელება

მონ. რ/ბ სვეტის სვ-9ის არმირება

კ-3.09

A3

მონ. რ/ბ სვეტის სვ-10-ის არმირება

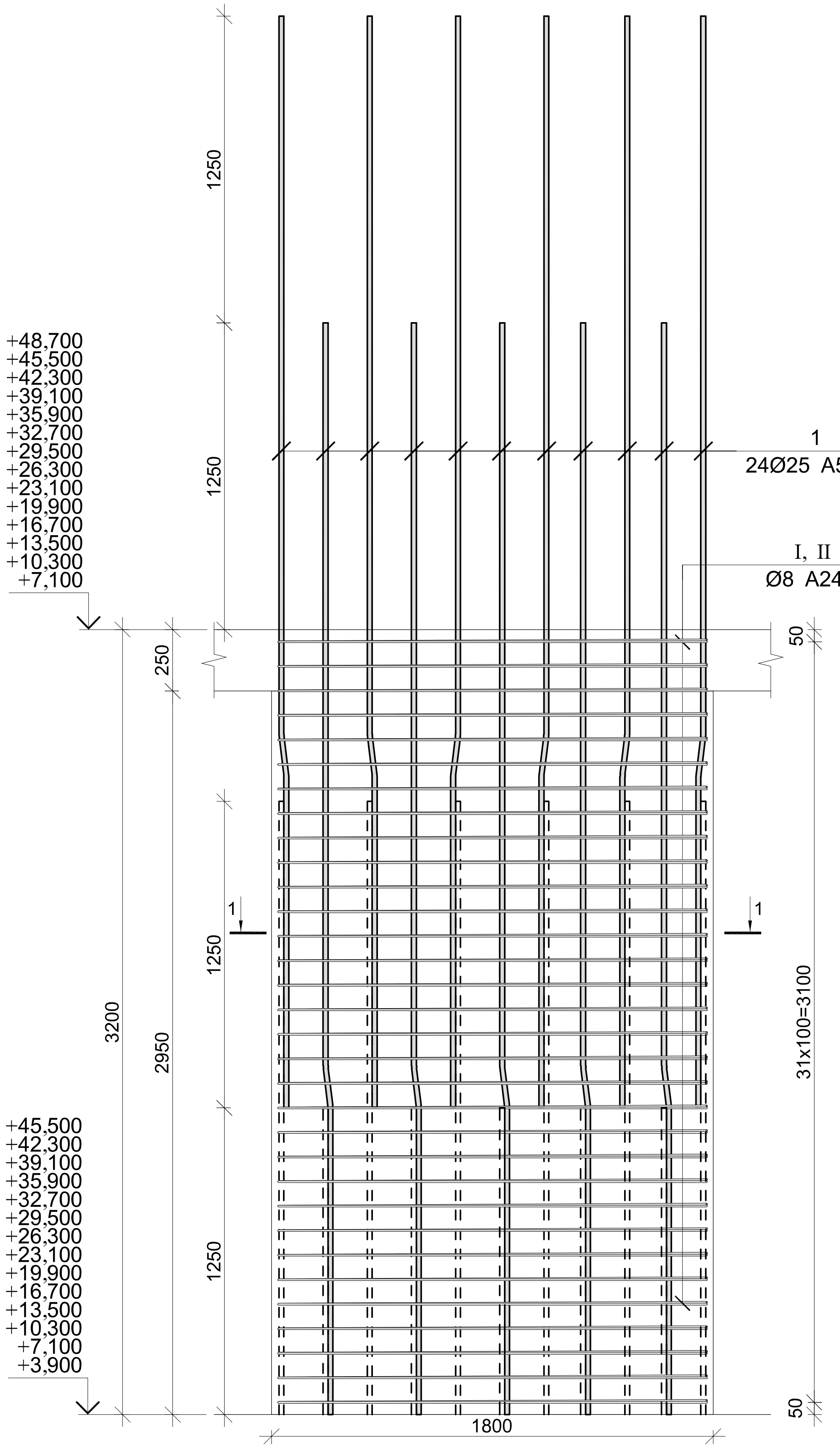

პოზ.	Ø [მმ.]	ესკიზი [მმ.]	სიგრძე [მმ.]	პოზ.	Ø [მმ.]	ესკიზი [მმ.]	სიგრძე [მმ.]
1	Ø25	1250 7° 205 2695	4150	II	Ø8	350 100 100	550
I	Ø8	750 100 100 350 350 750	2400	III	Ø8	100 280 100 280	760

კვეთი 1–1

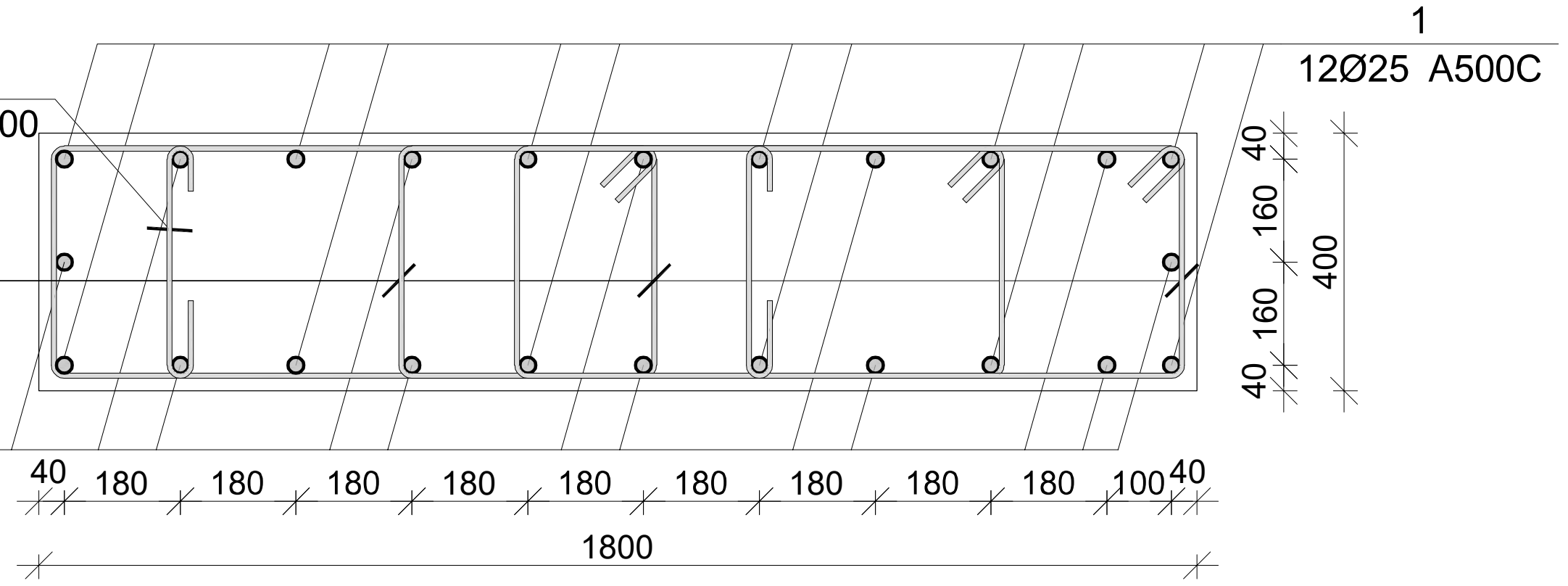

მონ. რ/ბ სვეტის სვ-10-ის სპეციფიკაცია

არმატურის სპეციფიკაცია					არმატურის ამოკრეფა					ბეტონი B 25
პოზ. №	Ø	L მმ.	n ცალი	Ln მ.	Ø	∑ Ln მ.	გრძივი მეტრის წონა კგ.	წონა კგ. A240	წონა კგ. A500C	V; მ³
1	2	3	4	5	6	7	8	9	10	11
1	25 A500C	4150	12	49.80	8 A240	125.16	0.39	49.39		0.93
I	8 A240	2400	28	67.20	25 A500C	49.80	3.85		191.90	
II	8 A240	550	28	15.40						
III	8 A240	760	56	42.56			∑	49.39	191.90	0.93
						n= 1		49.39	191.90	0.93
									260.00	კგ/მ³

პროექტის დასახელება

მრავალფუნქციური შენობა ვარკეთილში

პროექტის მისამართი

ქ.თბილისი, ვარკეთილი 2-სა და ვაზისუბნის საცხოვრებელ რაიონებს შორის. (ს/კ. 01.19.36.014.677)

დამკვეთი

სტადია	თარიღი	განმარტება
მპ	2022.03.23	

დაკვეთის №

CAD DWG ფაილი 03.sveti.dwg

მთ. კონსტრუქტორი ა. კორტავა

შეასრულა გ.ვაშაკიძე

შეამოწმა ა. ესებუა

ნახაზის დასახელება

მონ. რ/ბ სვეტის სვ-10-ის არმირება

კ-3.10

A3

მრავალფუნქციური შენობა ვარკეთილში

მრავალფუნქციური შენობა ვარკეთილში

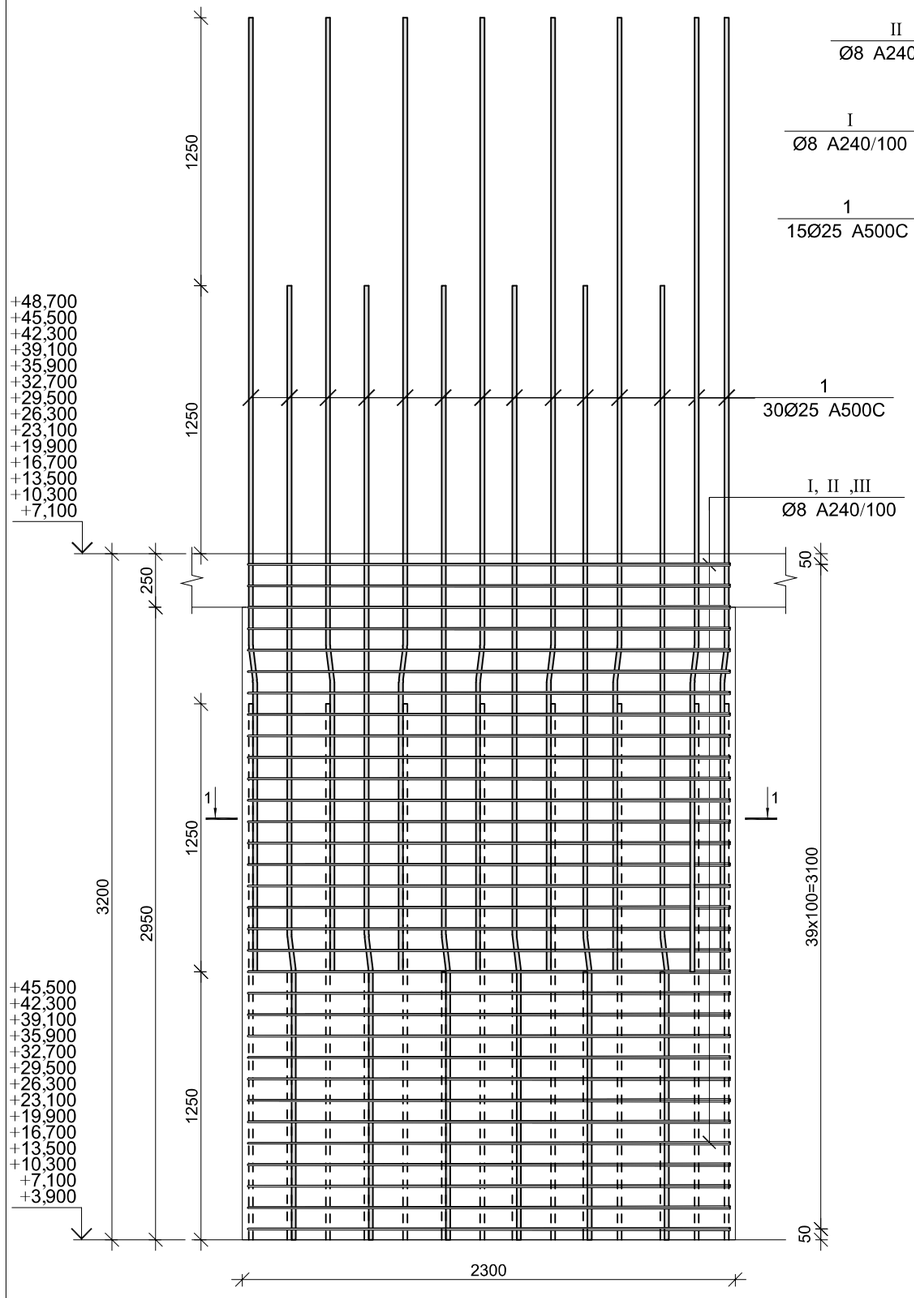

კვეთი 1–1

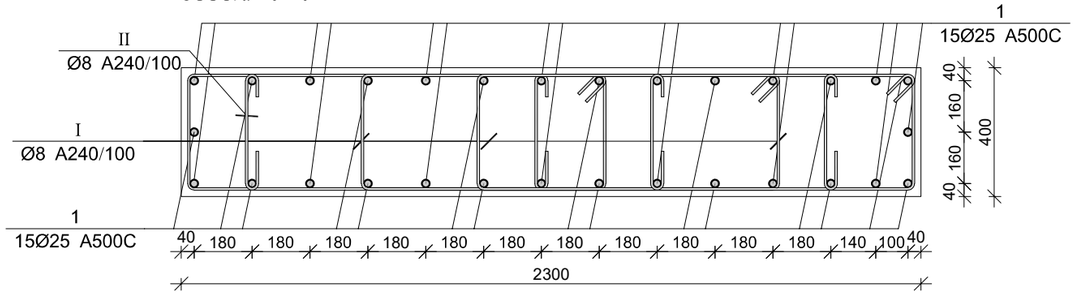

პოზ.	Ø [მმ.]	ესკიზი [მმ.]	სიგრძე [მმ.]	პოზ.	Ø [მმ.]	ესკიზი [მმ.]	სიგრძე [მმ.]
1	Ø25	1250 7° 205 2695	4150	II	Ø8	350 100 100	550
I	Ø8	750 115 90° 350 350 750	2400	III	Ø8	100 280 100 280	760

მრავალფუნქციური შენობა ვარკეთილში

მრ. რ/ბ სვეტის სვ-11-ის სპეციფიკაცია

არმატურის სპეციფიკაცია					არმატურის ამოკრეფა					ბეტონი B 25
პოზ. №	Ø	L მმ.	n ცალი	Ln მ.	Ø	∑ Ln მ.	პარამეტრის წონა კგ.	წონა კგ. A240	წონა კგ. A500C	V; მ³
1	2	3	4	5	6	7	8	9	10	11
1	25 A500C	4150	12	49.80	8 A240	125.16	0.39	49.39		0.93
I	8 A240	2400	28	67.20	25 A500C	49.80	3.85		191.90	
II	8 A240	550	28	15.40						
III	8 A240	760	56	42.56			∑	49.39	191.90	0.93
						n= 1		49.39	191.90	0.93
									260.00	კგ/მ³

პროექტის დასახელება

მრავალფუნქციური შენობა ვარკეთილში

პროექტის მისამართი

ქ.თბილისი, ვარკეთილი 2-სა და ვაჟისუბნის საცხოვრებელ რაიონებს შორის. (ს/კ. 01.19.36.014.677)

დამკვეთი

სტადია	მარიდი	განმარტება
მპ	2022.03.23	

დაკვეთის №

CAD DWG ფაილი 03.sveti.dwg

მთ. კონსტრუქტორი	ა. კორტავა
შეასრულა	გ.ვაშაკიძე
შეამოწმა	ა. ესებუა

ნახაზის დასახელება

მრ. რ/ბ სვეტის სვ-11-ის არმირება

კ-3.11

A3

მრნ. რ/ბ სვეტის სვ-12-ის არმირება

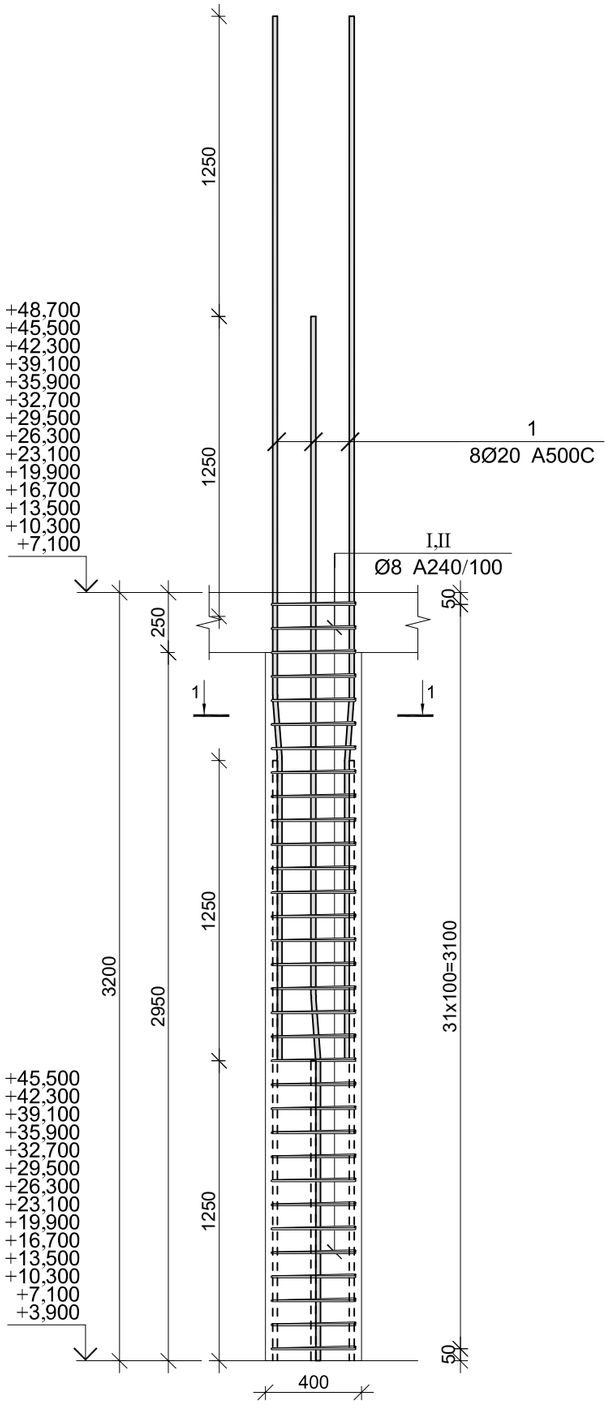

კვეთი 1–1

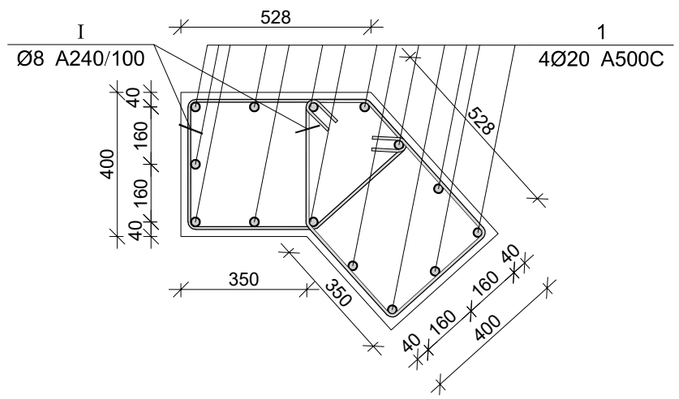

პოზ.	Ø [მმ.]	ესკიზი [მმ.]	სიგრძე [მმ.]
1	Ø20	1000 7° 165 3035	4200
I	Ø8	350 105 105 350 350 350	1600
II	Ø8	250 105 105 250 250 250	1200

მრნ. რ/ბ სვეტის სვ-12-ის სპეციფიკაცია

არმატურის სპეციფიკაცია					არმატურის ამოკრეფა					ბეტონი B 25
პოზ. №	Ø	L მმ.	n ცალი	Ln მ.	Ø	∑ Ln მ.	ზრდის ვეტრის წონა კგ.	წონა კგ. A240	წონა კგ. A500C	V; მ³
1	2	3	4	5	6	7	8	9	10	11
1	20 A500C	4200	8	33.60	8 A240	89.60	0.39	35.35		0.51
I	8 A240	1600	32	51.20	20 A500C	33.60	2.47		82.86	
II	8 A240	1200	32	38.40						
							∑	35.35	82.86	0.51
						n= 1		35.35	82.86	0.51
									230.89	კგ/მ³

პროექტის დასახელება

მრავალფუნქციური შენობა ვარკეთილში

პროექტის მისამართი

ქ.თბილისი, ვარკეთილი 2-სა და ვაჟისუბნის საცხოვრებელ რაიონებს შორის. (ს/კ. 01.19.36.014.677)

დამკვეთი

სტადია	ოარიდი	განმარტება
მპ	2022.03.23	

დაკვეთის №

CAD DWG ფაილი 03.sveti.dwg

მთ. კონსტრუქტორი ა. კორტავა

შესრულა გ.ვაშაკიძე

შეამოწმა ა. ესებუა

ნახაზის დასახელება

მრნ. რ/ბ სვეტის სვ-12-ის არმირება

კ-3.12

A3

მრავალსაფენიანი ბეტონის ვარკეთილი

მრავალფუნქციური შენობა ვარკეთილში

მონ. რ/ბ სვეტის სვ-13-ის არმირება

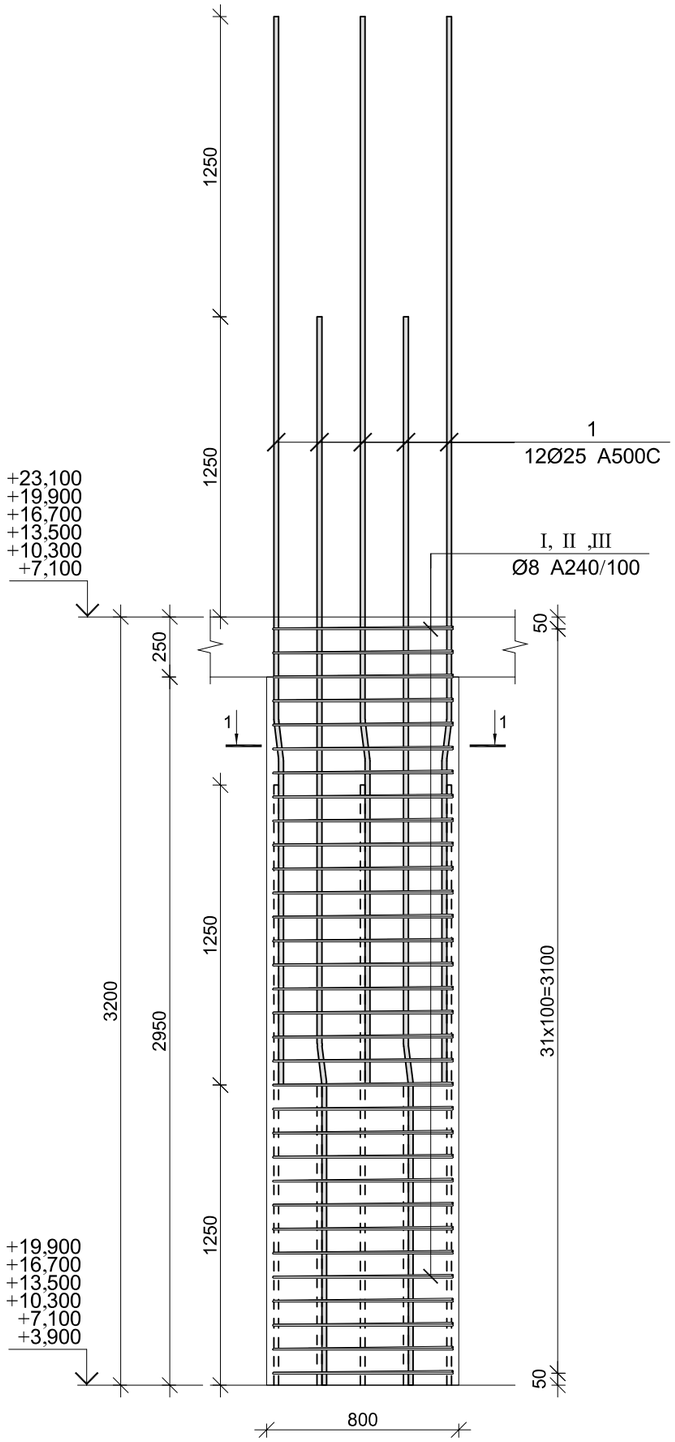

კვეთი 1–1

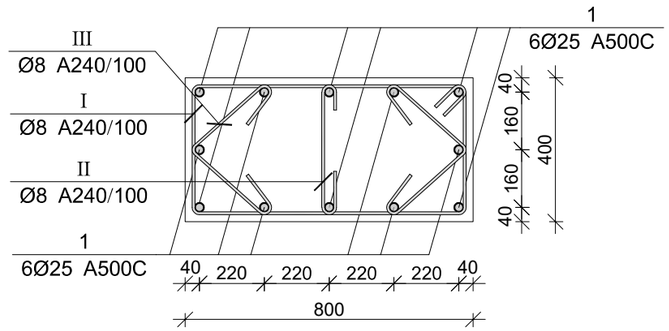

პოზ.	Ø [მმ.]	ესკიზი [მმ.]	სიგრძე [მმ.]
①	Ø25		4150
Ⓘ	Ø8	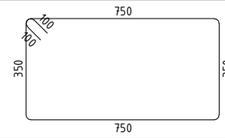	2400
Ⓘ	Ø8	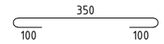	550
Ⓘ	Ø8	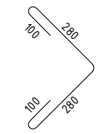	760

მონ. რ/ბ სვეტის სვ-13-ის სპეციფიკაცია

არმატურის სპეციფიკაცია					არმატურის ამოკრეფა					ბეტონი B 25
პოზ. №	Ø	L მმ.	n ცალი	Ln მ.	Ø	∑ Ln მ.	ერთი ვეტრის წონა კგ.	წონა კგ. A240	წონა კგ. A500C	V; მ³
1	2	3	4	5	6	7	8	9	10	11
1	25 A500C	4150	12	49.80	8 A240	125.16	0.39	49.39		0.93
I	8 A240	2400	28	67.20	25 A500C	49.80	3.85		191.90	
II	8 A240	550	28	15.40						
III	8 A240	760	56	42.56			∑	49.39	191.90	0.93
						n= 42		2074.22	8059.71	38.98
									260.00	კგ/მ³

პროექტის დასახელება

მრავალფუნქციური შენობა ვარკეთილში

პროექტის მისამართი

ქ.თბილისი, ვარკეთილი 2-სა და ვაზისუბნის საცხოვრებელ რაიონებს შორის. (ს/კ. 01.19.36.014.677)

დამკვეთი

სტადია	მარცხი	განმარტება
მპ	2022.03.23	
დაკვეთის №		
CAD DWG ფაილი		03.sveti.dwg
მთ. კონსტრუქტორი		ა. კორტავა
შეასრულა		ბ.ვაშაკიძე
შეამოწმა		ა. ესებუა

ნახაზის დასახელება

მონ. რ/ბ სვეტის სვ-13-ის არმირება

კ-3.13

A3

მონ. რ/ბ სვეტის სვ-14-ის არმირება

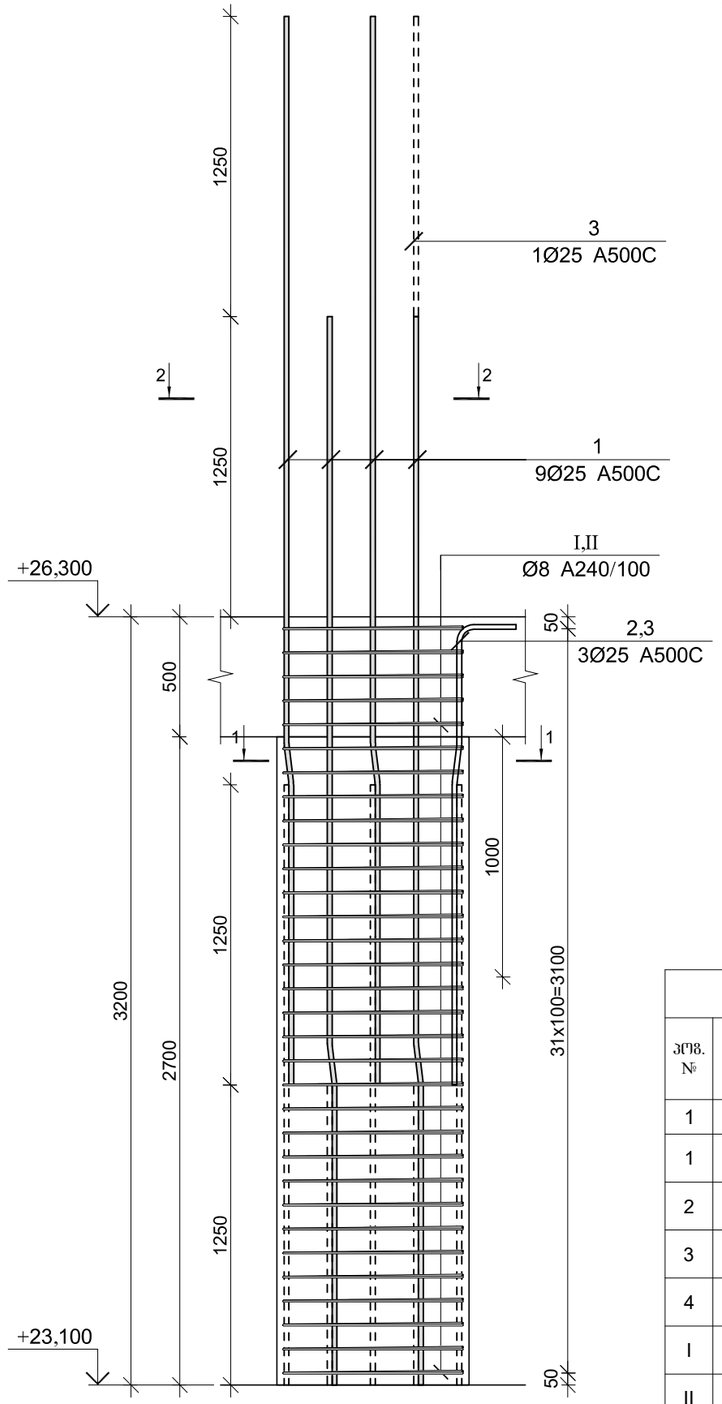

კვეთი 1–1

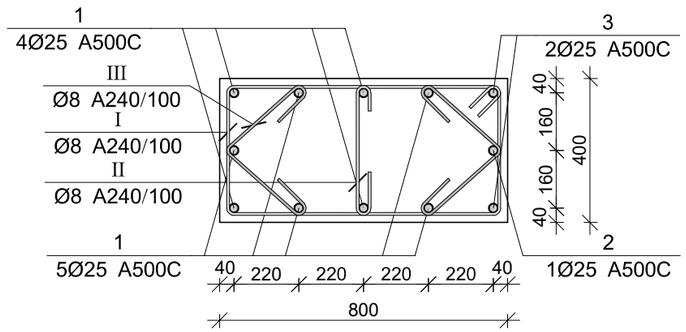

კვეთი 2–2

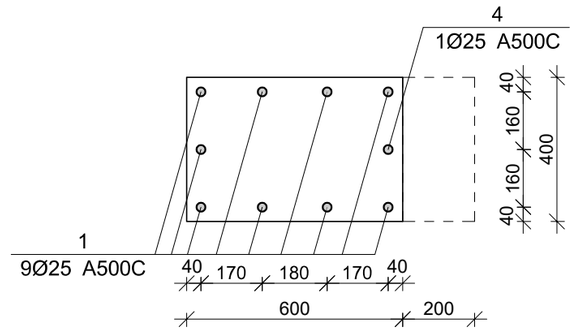

მონ. რ/ბ სვეტის სვ-9-ის სპეციფიკაცია

არმატურის სპეციფიკაცია					არმატურის ამოკრეფა					ბეტონი B 25
პოზ. №	Ø	L მმ.	n ცალი	Ln მ.	Ø	∑ Ln მ.	ზედდები წონა კგ.	წონა კგ. A240	წონა კგ. A500C	V; მ³
1	2	3	4	5	6	7	8	9	10	11
1	25 A500C	4450	9	40.05	8 A240	143.04	0.39	56.44		1.02
2	25 A500C	2300	1	2.30	25 A500C	53.45	3.85		205.96	
3	25 A500C	3550	2	7.10						
4	25 A500C	4000	1	4.00						
I	8 A240	2400	32	76.80						
II	8 A240	550	32	17.60						
III	8 A240	760	64	48.64		∑		56.44	205.96	1.02
						n= 36		2031.89	7414.65	36.86
									256.25	კგ/მ³

პოზ.	Ø [მმ.]	ესკიზი [მმ.]	სიგრძე [მმ.]
①	Ø25	1250 7° 205 2995	4450
②	Ø25	1250 7° 205 445 400	2300
③	Ø25	1250 7° 205 1695 400	3550
④	Ø25	4000	4000
Ⅰ	Ø8	750 100 100 350 350 750	2400
Ⅱ	Ø8	350 100 100	550
Ⅲ	Ø8	100 280 100 280	760

პროექტის დასახელება

მრავალფუნქციური შენობა ვარკეთილში

პროექტის მისამართი

ქ.თბილისი, ვარკეთილი 2-სა და ვაჟისუბნის საცხოვრებელ რაიონებს შორის. (ს/კ. 01.19.36.014.677)

დამკვეთი

სტადია	მარილი	განმარტება
მკ	2022.03.23	

დაკვეთის №

CAD DWG ფაილი 03.sveti.dwg

მთ. კონსტრუქტორი		ა. კორტავა
შესრულა		ბ.ვაშაკიძე
შეამოწმა		ა. ესებუა

ნახაზის დასახელება

მონ. რ/ბ სვეტის სვ-9ის არმირება

კ-3.14

A3

მონ. რ/ბ სვეტის სვ-15-ის არმირება

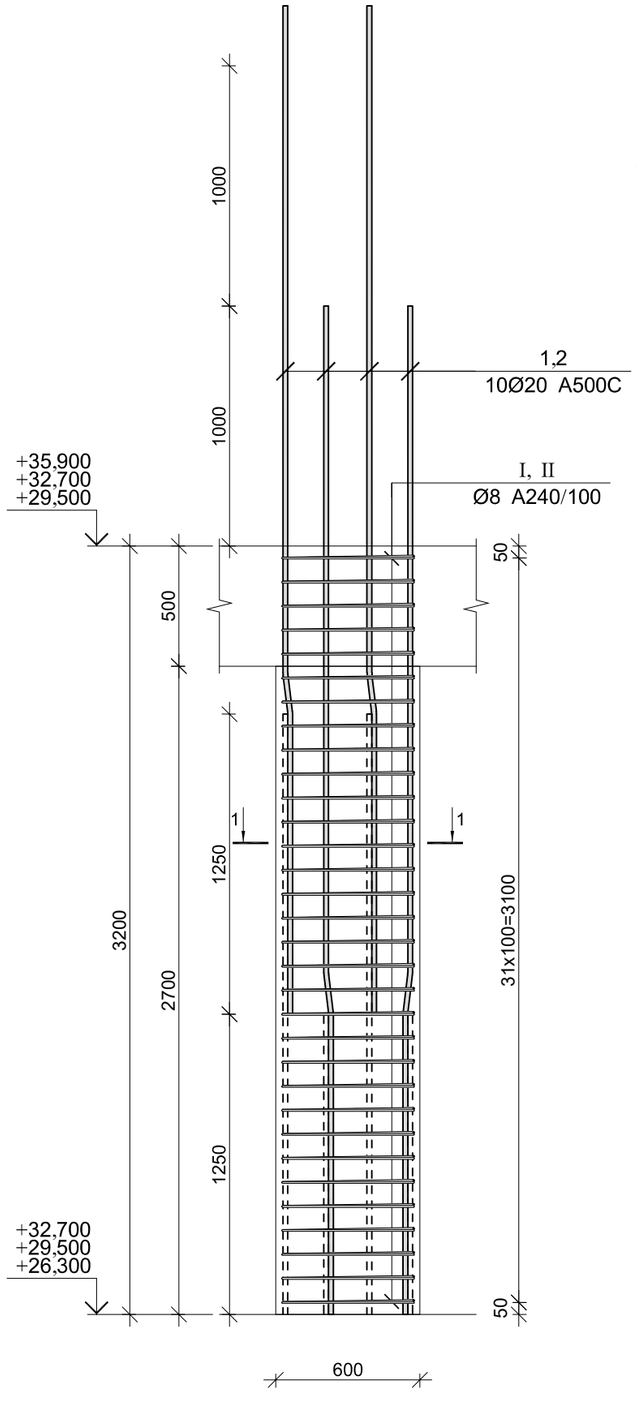

კვეთი 1–1

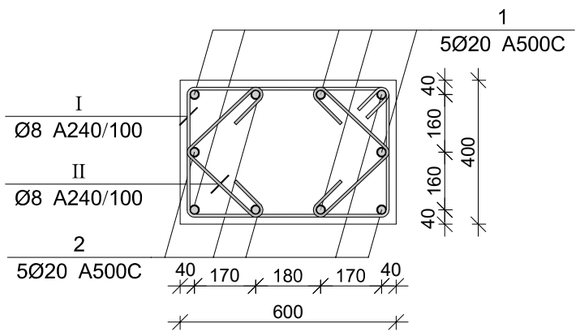

პოზ.	Ø [მმ.]	ესკიზი [მმ.]	სიგრძე [მმ.]
①	Ø20		3950
②	Ø20		4200
Ⅰ	Ø8	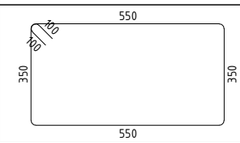	2000
Ⅱ	Ø8	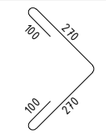	740

მონ. რ/ბ სვეტის სვ–15-ის სპეციფიკაცია

არმატურის სპეციფიკაცია					არმატურის ამოკრეფა					ბეტონი B 25
პოზ. №	Ø	L მმ.	n ცალი	Ln მ.	Ø	∑ Ln მ.	არმატ. მეტრის წონა კგ.	წონა კგ. A240	წონა კგ. A500C	V; მ³
1	2	3	4	5	6	7	8	9	10	11
1	20 A500C	3950	5	19.75	8 A240	111.36	0.39	43.94		0.77
2	20 A500C	4200	5	21.00	20 A500C	40.75	2.47		100.50	
Ⅰ	8 A240	2000	32	64.00						
Ⅱ	8 A240	740	64	47.36						
						∑		43.94	100.50	0.77
						n= 35		1537.93	3517.35	26.88
									188.07	კგ/მ³

პროექტის დასახელება

მრავალფუნქციური შენობა ვარკეთილში

პროექტის მისამართი

ქ.თბილისი, ვარკეთილი 2-სა და ვაზისუბნის საცხოვრებელ რაიონებს შორის. (ს/კ. 01.19.36.014.677)

დამკვეთი

სტადია	მარიდი	წანმარტება
მპ	2022.03.23	
დაკვეთის №		
CAD DWG ფაილი		03.sveti.dwg
მთ. კონსტრუქტორი		ა. კორტავა
შეასრულა		ბ.ვაშაკიძე
შეამოწმა		ა. ესებუა

ნახაზის დასახელება

მონ. რ/ბ სვეტის სვ-15-ის არმირება

კ-3.15

A3

მონ. რ/ბ სვეტის სვ-16-ის არმირება

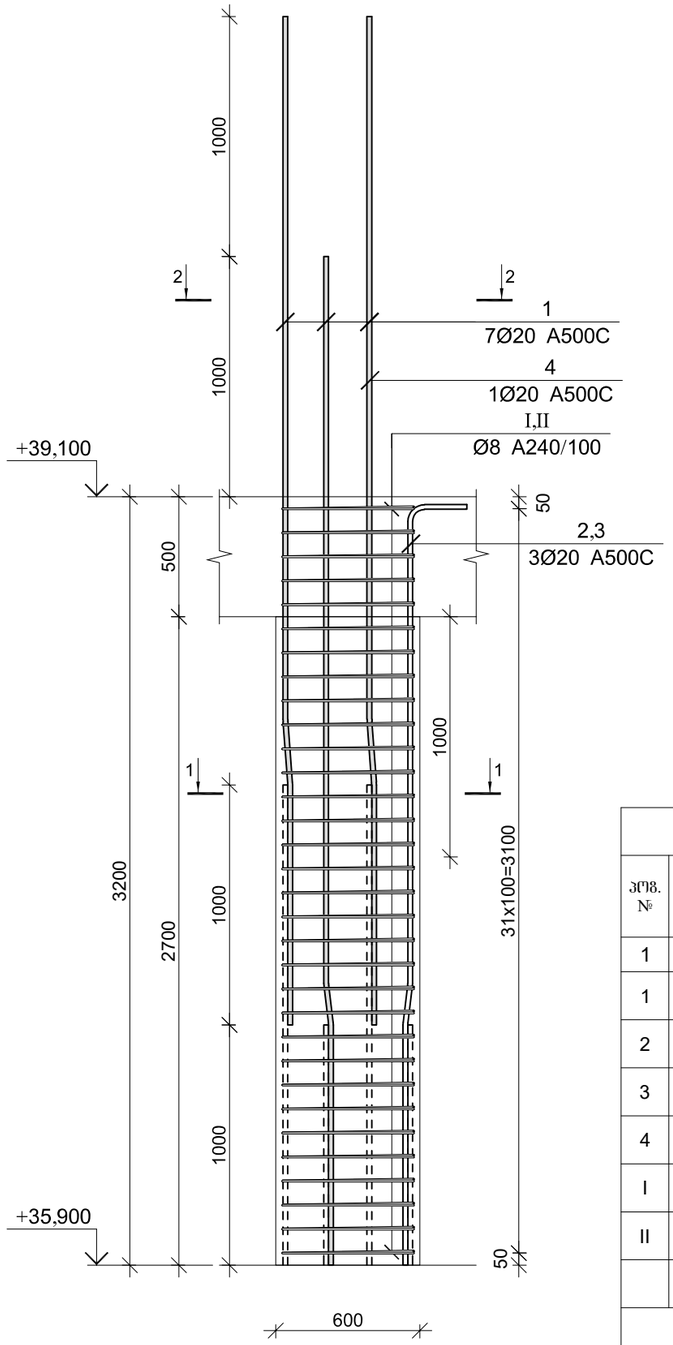

კვეთი 1–1

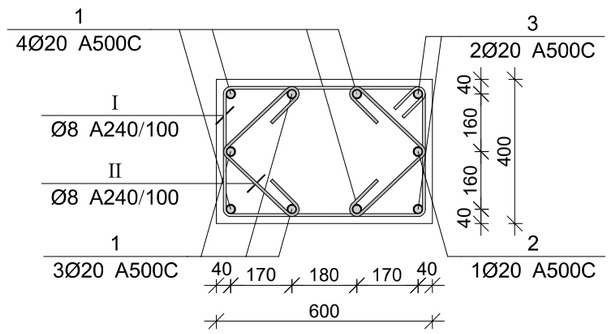

კვეთი 2–2

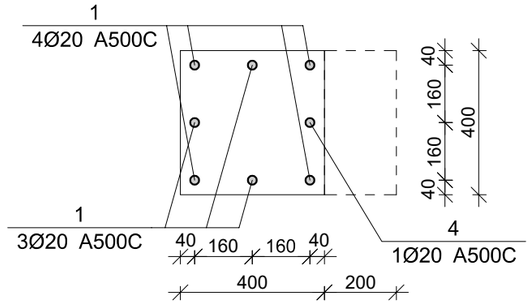

პოზ.	Ø [მმ.]	ესკიზი [მმ.]	სიგრძე [მმ.]
①	Ø20		4200
②	Ø20	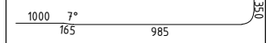	2400
③	Ø20		3500
④	Ø20		2500
Ⅰ	Ø8	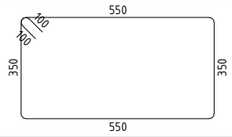	2000
Ⅱ	Ø8	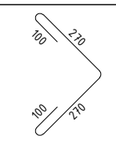	740

მონ. რ/ბ სვეტის სვ-16-ის სპეციფიკაცია

არმატურის სპეციფიკაცია					არმატურის ამოკრეფა					ბეტონი B 25
პოზ. №	Ø	L მმ.	n ცალი	Ln მ.	Ø	∑ Ln მ.	წრფივი მეტრის წონა კგ.	წონა კგ. A240	წონა კგ. A500C	V; მ³
1	2	3	4	5	6	7	8	9	10	11
1	20 A500C	4200	7	29.40	8 A240	111.36	0.39	43.94		0.77
2	20 A500C	2400	1	2.40	20 A500C	41.30	2.47		101.85	
3	20 A500C	3500	2	7.00						
4	20 A500C	2500	1	2.50						
I	8 A240	2000	32	64.00						
II	8 A240	740	64	47.36						
							∑	43.94	101.85	0.77
						n= 36		1581.88	3666.68	27.65
									189.83	კგ/მ³

პროექტის დასახელება

მრავალფუნქციური შენობა ვარკეთილში

პროექტის მისამართი

ქ.თბილისი, ვარკეთილი 2-სა და ვაჟისუბნის საცხოვრებელ რაიონებს შორის. (ს/კ. 01.19.36.014.677)

დამკვეთი

სტადია	მარილი	ვანმარტება
მპ	2022.03.23	
დაკვეთის №		
CAD DWG ფაილი		03.sveti.dwg
მთ. კონსტრუქტორი		ა. კორტავა
შეასრულა		გ.ვაშაკიძე
შეამოწმა		ა. ესებუა

ნახაზის დასახელება

მონ. რ/ბ სვეტის სვ-16-ის არმირება

კ-3.16

A3

მრნ. რ/ბ სვეტის სვ-17-ის არმირება

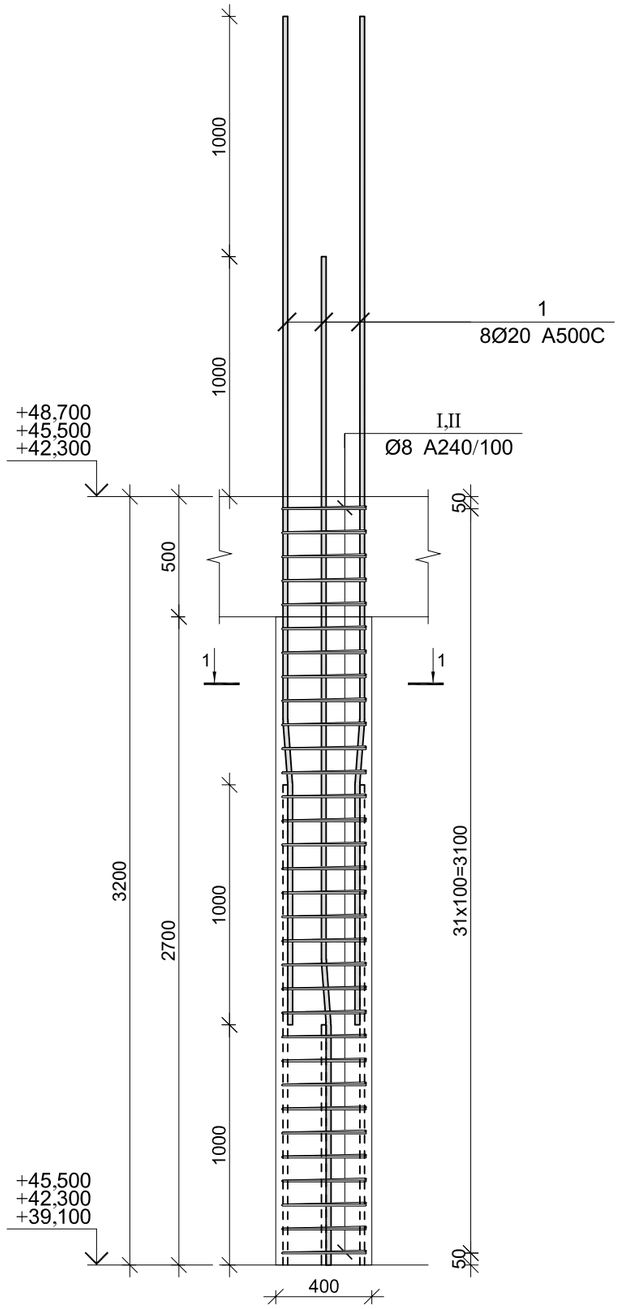

კვეთი 1–1

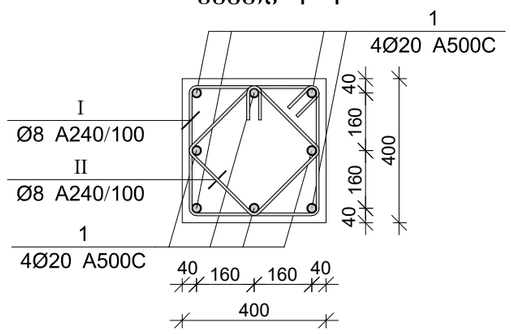

პოზ.	Ø [მმ.]	ესკიზი [მმ.]	სიგრძე [მმ.]
1	Ø20	1000 7° 165 3035	4200
I	Ø8	350 105 105 350 350 350	1600
II	Ø8	250 105 105 250 250 250	1200

მრნ. რ/ბ სვეტის სვ-17-ის სპეციფიკაცია

არმატურის სპეციფიკაცია					არმატურის ამოკრეფა					ბეტონი B 25
პოზ. №	Ø	L მმ.	n ცალი	Ln მ.	Ø	∑ Ln მ.	ერთი ღეროს წონა კგ.	წონა კგ. A240	წონა კგ. A500C	V; მ³
1	2	3	4	5	6	7	8	9	10	11
1	20 A500C	4200	8	33.60	8 A240	89.60	0.39	35.35		0.51
I	8 A240	1600	32	51.20	20 A500C	33.60	2.47		82.86	
II	8 A240	1200	32	38.40						
							∑	35.35	82.86	0.51
						n= 60		2121.29	4971.77	30.72
									230.89	კგ/მ³

პროექტის დასახელება

მრავალფუნქციური შენობა ვარკეთილში

პროექტის მისამართი

ქ.თბილისი, ვარკეთილი 2-სა და ვაჟისუბნის საცხოვრებელ რაიონებს შორის. (ს/კ. 01.19.36.014.677)

დამკვეთი

სტადია	მარილი	განმარტება
მპ	2022.03.23	

დაკვეთის №

CAD DWG ფაილი 03.sveti.dwg

მთ. კონსტრუქტორი ა. კორტავა

შესრულა გ.ვაშაკიძე

შეამოწმა ა. ესებუა

ნახაზის დასახელება

მრნ. რ/ბ სვეტის სვ-17-ის არმირება

კ-3.17

A3

მრნ. რ/ბ სვეტის სვ-18-ის არმირება

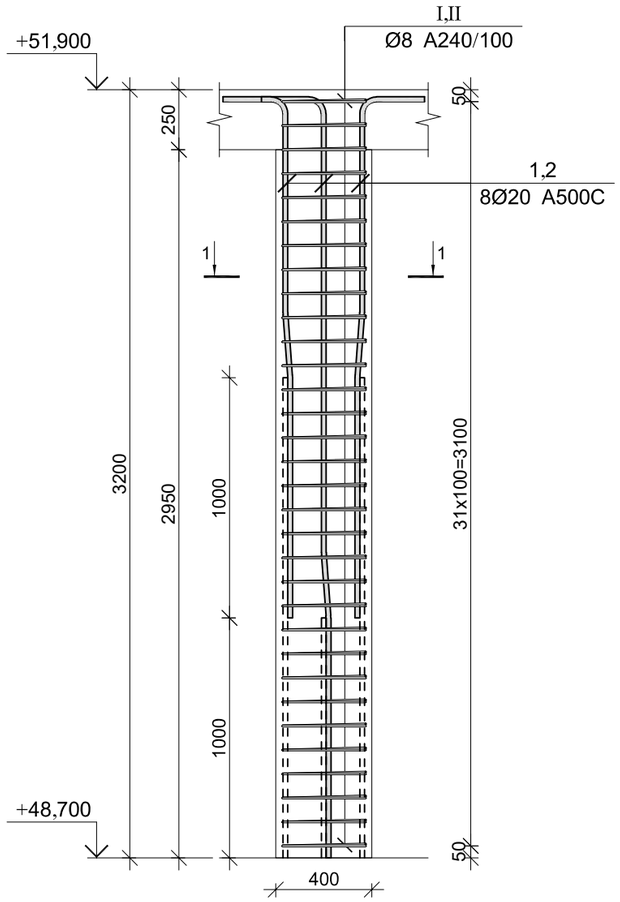

კვეთი 1–1

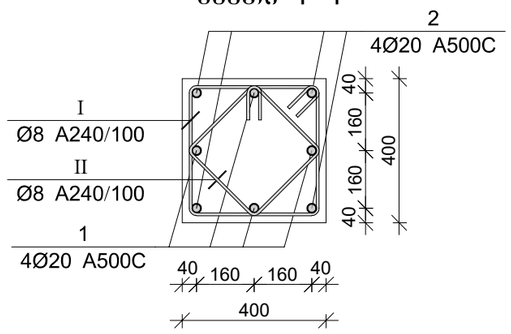

პოზ.	Ø [მმ.]	ესკიზი [მმ.]	სიგრძე [მმ.]
①	Ø20		3450
②	Ø20		2450
Ⅰ	Ø8	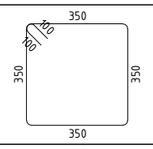	1600
Ⅱ	Ø8	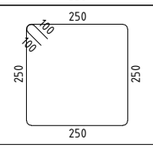	1200

მრნ. რ/ბ სვეტის სვ-18-ის სპეციფიკაცია

არმატურის სპეციფიკაცია					არმატურის ამოკრეფა					ბეტონი B 25
პოზ. №	Ø	L მმ.	n ცალი	Ln მ.	Ø	∑ Ln მ.	ზრდის ვეტრის წონა კგ.	წონა კგ. A240	წონა კგ. A500C	V; მ³
1	2	3	4	5	6	7	8	9	10	11
1	20 A500C	3450	4	13.80	8 A240	89.60	0.39	35.35		0.51
2	20 A500C	2450	4	9.80	20 A500C	23.60	2.47		58.20	
I	8 A240	1600	32	51.20						
II	8 A240	1200	32	38.40		∑		35.35	58.20	0.51
						n= 20		707.10	1164.03	10.24
									182.73	კგ/მ³

პროექტის დასახელება

მრავალფუნქციური შენობა ვარკეთილში

პროექტის მისამართი

ქ.თბილისი, ვარკეთილი 2-სა და ვაჟისუბნის საცხოვრებელ რაიონებს შორის. (ს/კ. 01.19.36.014.677)

ღამკვეთი

სტადია	მარიდი	განმარტება
მპ	2022.03.23	
ღამკვეთის №		
CAD DWG ფაილი		03.sveti.dwg
მთ. კონსტრუქტორი		ა. კორტავა
შეასრულა		გ.ვაშაკიძე
შეამოწმა		ა. ესებუა

ნახაზის დასახელება

მრნ. რ/ბ სვეტის სვ-18-ის არმირება

კ-3.18

A3

მონ. რ/ბ სვეტის სვ-19-ის არმირება

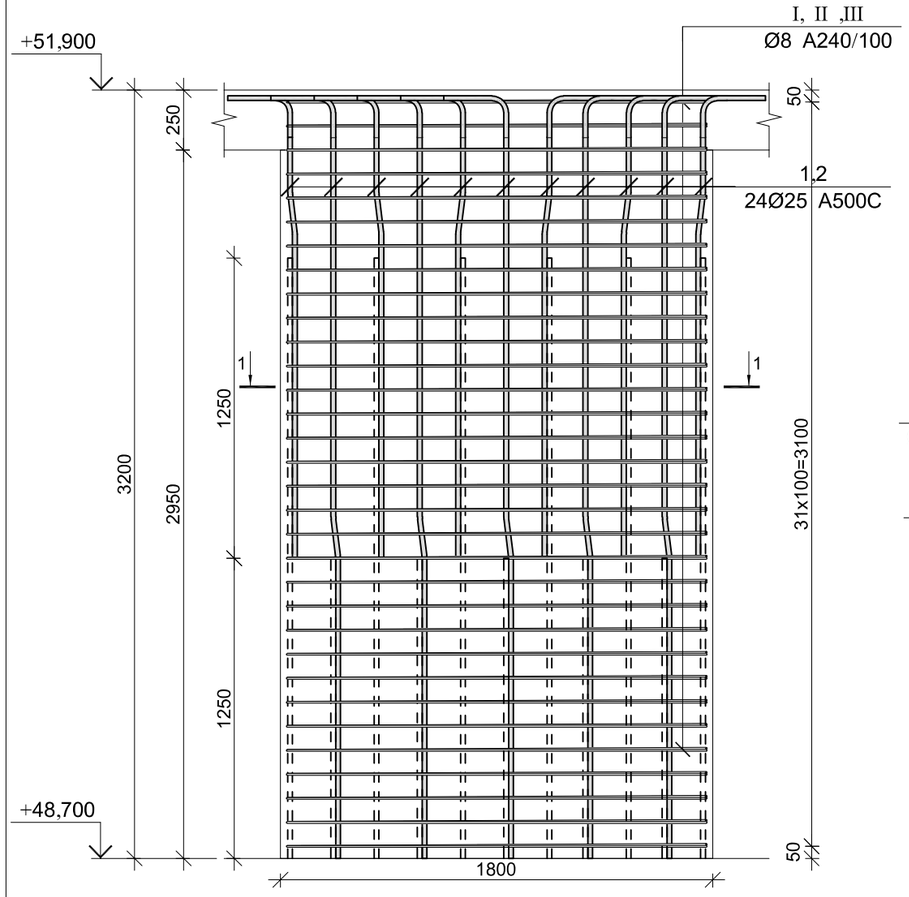

პოზ.	Ø [მმ.]	ესკიზი [მმ.]	სიგრძე [მმ.]	პოზ.	Ø [მმ.]	ესკიზი [მმ.]	სიგრძე [მმ.]
①	Ø25	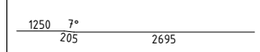	4150	Ⅱ	Ø8		550
Ⅰ	Ø8	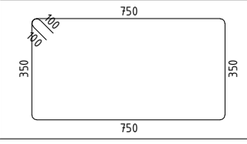	2400	Ⅲ	Ø8	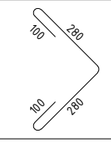	760

კვეთი 1–1

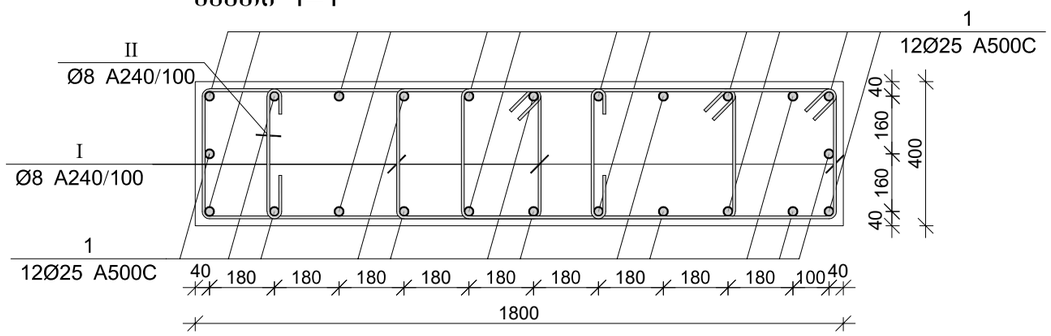

მონ. რ/ბ სვეტის სვ-10-ის სპეციფიკაცია

არმატურის სპეციფიკაცია					არმატურის ამოკრეფა					ბეტონი B 25
პოზ. №	Ø	L მმ.	n ცალი	Ln მ.	Ø	∑ Ln მ.	გრძივი მეტრის წონა კგ.	წონა კგ. A240	წონა კგ. A500C	V; მ³
1	2	3	4	5	6	7	8	9	10	11
1	25 A500C	4150	12	49.80	8 A240	125.16	0.39	49.39		0.93
I	8 A240	2400	28	67.20	25 A500C	49.80	3.85		191.90	
II	8 A240	550	28	15.40						
III	8 A240	760	56	42.56			∑	49.39	191.90	0.93
						n= 1		49.39	191.90	0.93
									260.00	კგ/მ³

პროექტის დასახელება

მრავალფუნქციური შენობა ვარკეთილში

პროექტის მისამართი

ქ.თბილისი, ვარკეთილი 2-სა და ვაზისუბნის საცხოვრებელ რაიონებს შორის. (ს/კ. 01.19.36.014.677)

ღამკვეთი

სტადია	მარილი	ფანმარტება
მპ	2022.03.23	

ღაკვეთის №

CAD DWG ფაილი 03.sveti.dwg

მთ. კონსტრუქტორი ა. კორტავა

შეასრულა გ.ვაშაკიძე

შეამოწმა ა. ესებუა

ნახაზის დასახელება

მონ. რ/ბ სვეტის სვ-19-ის არმირება

კ-3.19

A3

მონ. რ/ბ სვეტის სვ-20-ის არმირება

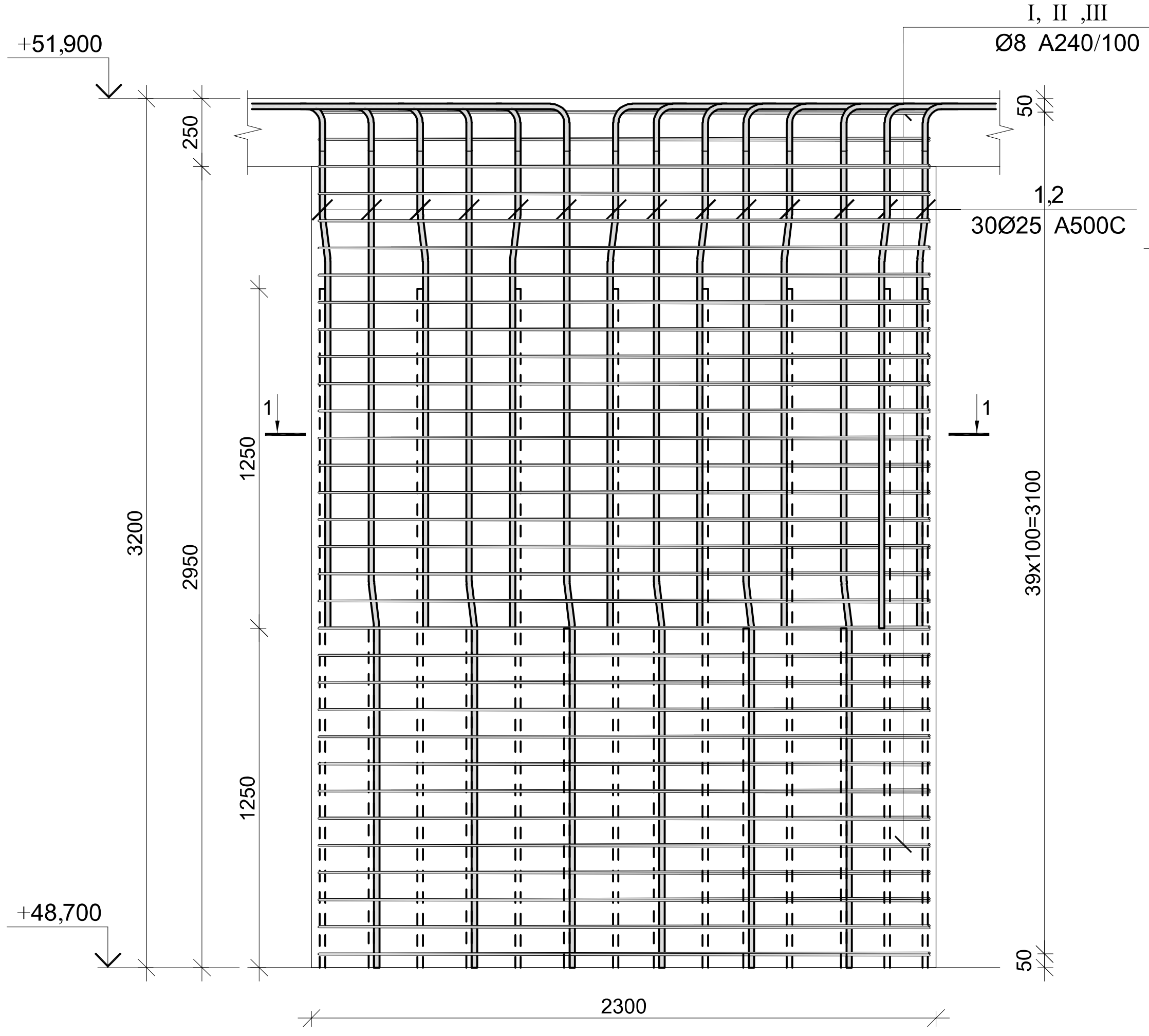

კვეთი 1–1

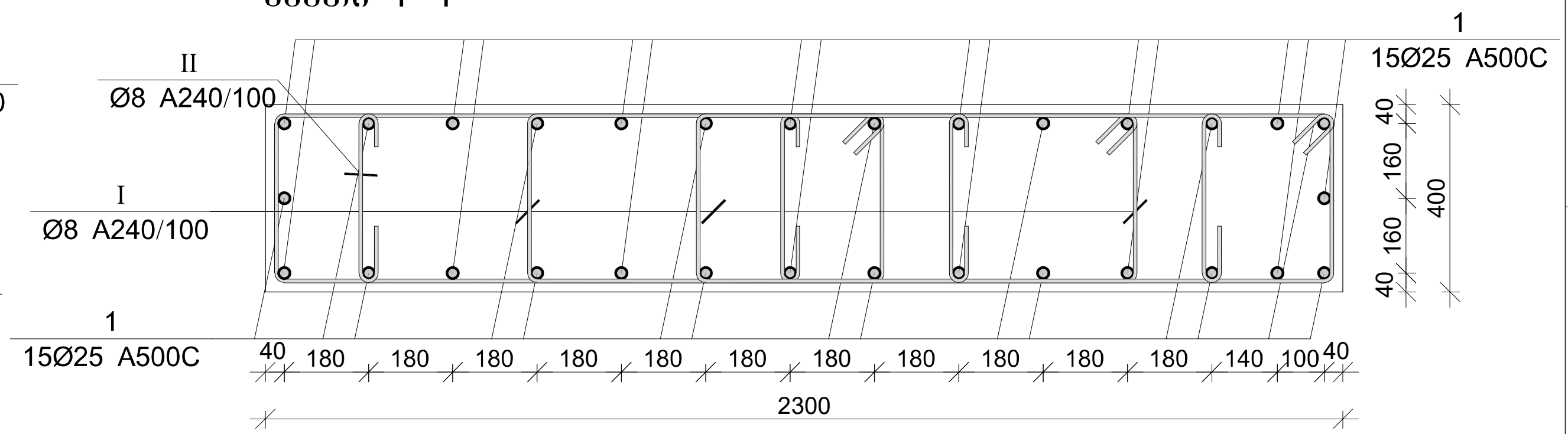

პოზ.	Ø [მმ.]	ესკიზი [მმ.]	სიგრძე [მმ.]	პოზ.	Ø [მმ.]	ესკიზი [მმ.]	სიგრძე [მმ.]
1	Ø25	1250 7° 205 2695	4150	II	Ø8	350 100 100	550
I	Ø8	750 100 100 350 350 750	2400	III	Ø8	100 280 100 280	760

მონ. რ/ბ სვეტის სვ-11-ის სპეციფიკაცია

არმატურის სპეციფიკაცია					არმატურის ამოკრეფა					ბეტონი B 25
პოზ. №	Ø	L მმ.	n ცალი	Ln მ.	Ø	∑ Ln მ.	გრძივი მეტრის წონა კგ.	წონა კგ. A240	წონა კგ. A500C	V; მ³
1	2	3	4	5	6	7	8	9	10	11
1	25 A500C	4150	12	49.80	8 A240	125.16	0.39	49.39		0.93
I	8 A240	2400	28	67.20	25 A500C	49.80	3.85		191.90	
II	8 A240	550	28	15.40						
III	8 A240	760	56	42.56			∑	49.39	191.90	0.93
						n= 1		49.39	191.90	0.93
									260.00	კგ/მ³

პროექტის დასახელება

მრავალფუნქციური შენობა ვარკეთილში

პროექტის მისამართი

ქ.თბილისი, ვარკეთილი 2-სა და ვაზისუბნის საცხოვრებელ რაიონებს შორის. (ს/კ. 01.19.36.014.677)

დამკვეთი

სტადია	თარიღი	განმარტება
მპ	2022.03.23	

დაკვეთის №

CAD DWG ფაილი 03.sveti.dwg

მთ. კონსტრუქტორი ა. კორტავა

შეასრულა გ.ვაშაკიძე

შეამოწმა ა. ესებუა

ნახაზის დასახელება

მონ. რ/ბ სვეტის სვ-20-ის არმირება

კ-3.20

A3

მრავ. რ/ბ სვეტის სვ-21-ის არმირება

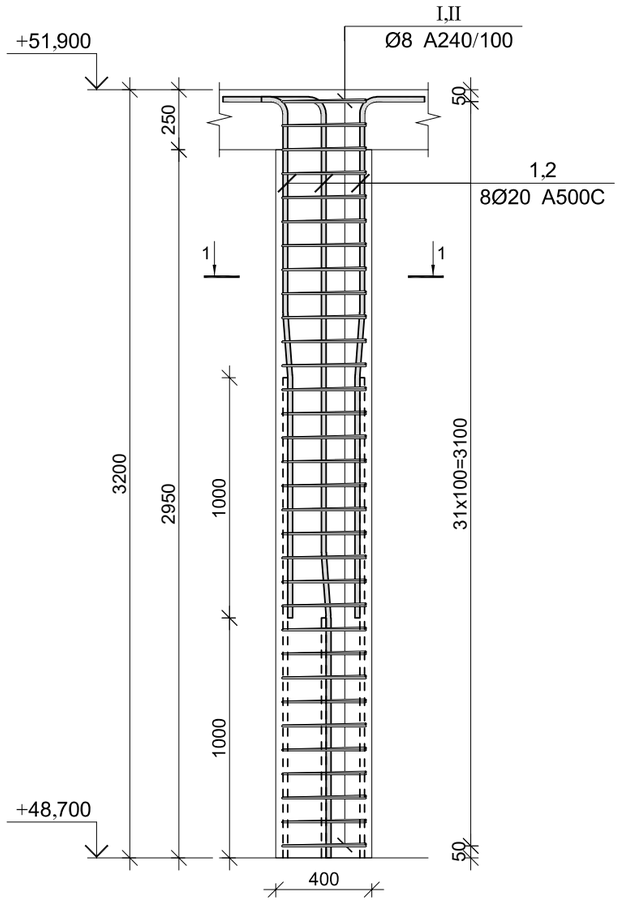

კვეთი 1–1

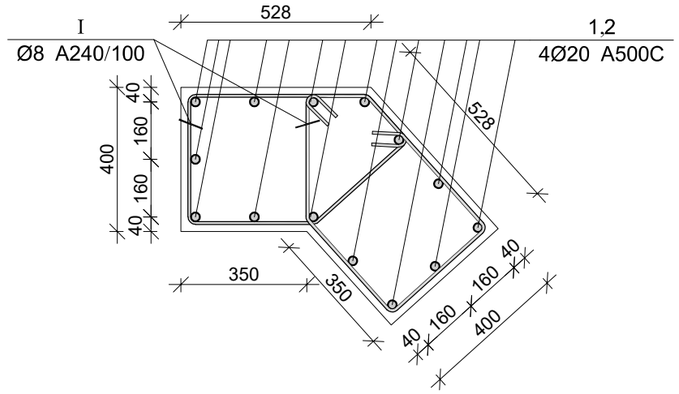

პოზ.	Ø [მმ.]	ესკიზი [მმ.]	სიგრძე [მმ.]
1	Ø20	1000 7° 165 3035	4200
I	Ø8	350 105 105 350 350 350	1600
II	Ø8	250 105 105 250 250 250	1200

მრავ. რ/ბ სვეტის სვ-21-ის სპეციფიკაცია

არმატურის სპეციფიკაცია					არმატურის ამოკრეფა					ბეტონი B 25
პოზ. №	Ø	L მმ.	n ცალი	Ln მ.	Ø	∑ Ln მ.	ერთი მეტრის წონა კგ.	წონა კგ. A240	წონა კგ. A500C	V; მ³
1	2	3	4	5	6	7	8	9	10	11
1	20 A500C	4200	8	33.60	8 A240	89.60	0.39	35.35		0.51
I	8 A240	1600	32	51.20	20 A500C	33.60	2.47		82.86	
II	8 A240	1200	32	38.40						
						∑		35.35	82.86	0.51
						n= 1		35.35	82.86	0.51
									230.89	კგ/მ³

პროექტის დასახელება

მრავალფუნქციური შენობა ვარკეთილში

პროექტის მისამართი

ქ.თბილისი, ვარკეთილი 2-სა და ვაჟისუბნის საცხოვრებელ რაიონებს შორის. (ს/კ. 01.19.36.014.677)

დამკვეთი

სტადია	მარილი	განმარტება
მპ	2022.03.23	
დაკვეთის №		
CAD DWG ფაილი		03.sveti.dwg
მთ. კონსტრუქტორი		ა. კორტავა
შეასრულა		გ.ვაშაკიძე
შეამოწმა		ა. ესებუა

ნახაზის დასახელება

მრავ. რ/ბ სვეტის სვ-21-ის არმირება

კ-3.12

A3

სარდაფის კედლების არმირების გეგმა -2,900 ნიშნულზე

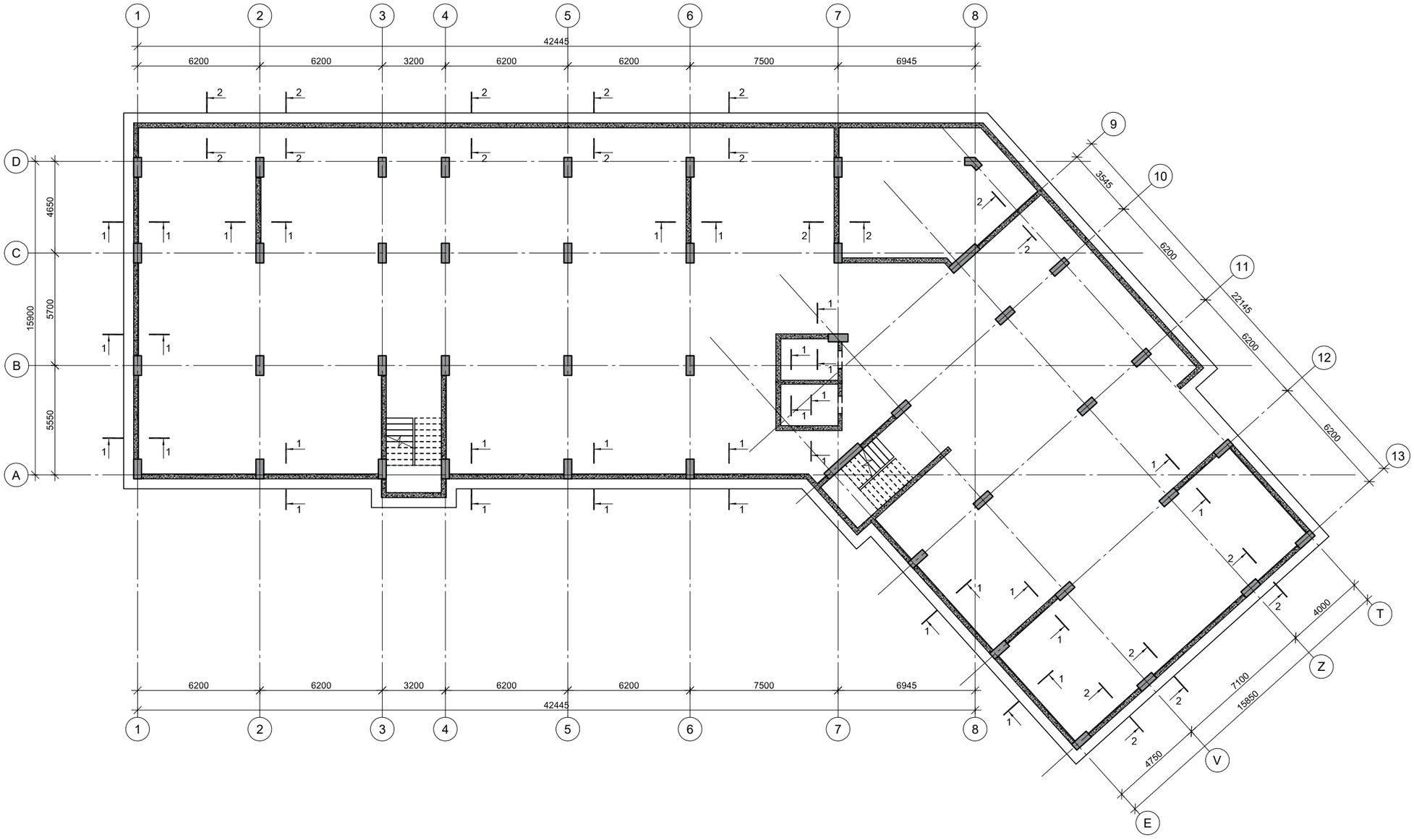

პროექტის დასახელება

მრავალფუნქციური შენობა ვარკეთილში

პროექტის მისამართი

ქ.თბილისი, ვარკეთილი 2-სა და ვაჟისუბნის საცხოვრებელ რაიონებს შორის. (ს/კ. 01.19.36.014.677)

დამკვეთი

სტადია	მარილი	წანმარტება
მპ	2022.03.24	

დაკვეთის №

CAD DWG ფაილი 04.kedlebi.dwg

მთ. კონსტრუქტორი ა. კორტავა

შეასრულა ბ.ვაშაკიძე

შეამოწმა ა. ესებუა

ნახაზის დასახელება

სარდაფის კედლების არმირების გეგმა -2,900 ნიშნულზე

კ-4.01

A3

კვეთი 1-1

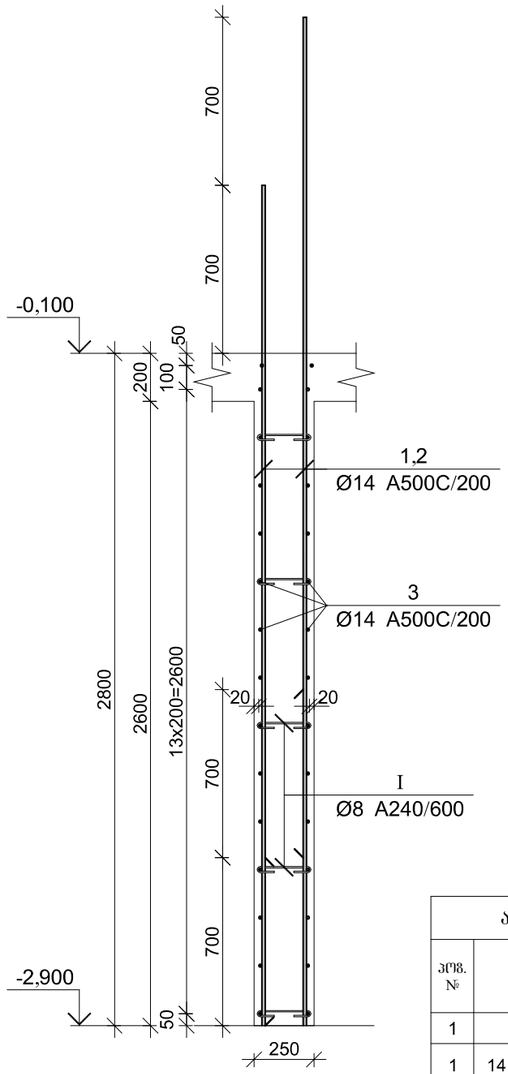

კვეთი 2-2

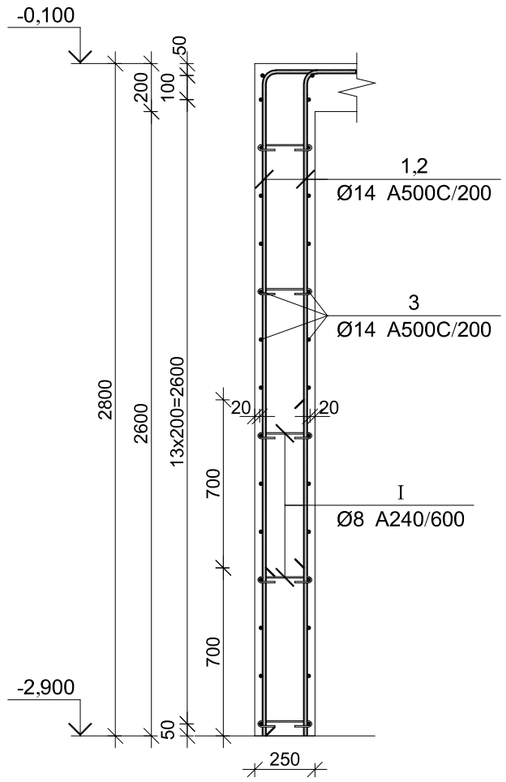

სარდაფის კედლის სპეციფიკაცია -2,900 ნიშნულზე

არმატურის სპეციფიკაცია					არმატურის ამოკრეფა					ბეტონი B 25
პოზ. №	Ø	L მმ.	n ცალი	Ln მ.	Ø	∑ Ln მ.	ერთეული წონა კგ.	წონა კგ. A240	წონა კგ. A500C	V; მ³
1	2	3	4	5	6	7	8	9	10	11
1	14 A500C	3400	414	1407.60	8 A240	592.88	0.39	233.94		136.41
2	14 A500C	2700	414	1117.80	12 A500C	5431.85	0.89		4822.48	
3	14 A500C	----	----	2920.00	14 A500C	5558.50	1.21		6716.98	
4	12 A500C	2950	500	1475.00						
5	12 A500C	2350	500	1175.00						
6	12 A500C	----	----	2676.00						
7	12 A500C	3050	35	106.75						
8	12 A500C	2650	35	92.75						
I	8 A240	425	1395	592.88						
II	14 A500C	1450	78	113.10						
III	12 A500C	1450	73	105.85			∑	233.94	11539.47	136.41
						n= 1		233.94	11539.47	136.41
									86.31	კგ/მ³

პოზ.	Ø [მმ.]	ესკიზი [მმ.]	სიგრძე [მმ.]
①	Ø14	2950 / 450	3400
②	Ø14	2250 / 450	2700
③	Ø14	----	----
④	Ø12	2950	2950
⑤	Ø12	2350	2350
⑥	Ø12	----	----
⑦	Ø12	3050	3050
⑧	Ø12	2650	2650
Ⅰ	Ø8	100 / 100 / 100 / 100 / 275	475
Ⅱ	Ø14	600 / 250 / 600	1450
Ⅲ	Ø12	600 / 250 / 600	1450

პროექტის დასახელება

მრავალფუნქციური შენობა ვარკეთილში

პროექტის მისამართი

ქ.თბილისი, ვარკეთილი 2-სა და ვაზისუბნის საცხოვრებელ რაიონებს შორის. (ს/კ. 01.19.36.014.677)

დამკვეთი

სტადია	მარილი	განმარტება
მპ	2022.03.24	

დაკვეთის №

CAD DWG ფაილი 04.kedlebi.dwg

მთ. კონსტრუქტორი		ა. კორტავა
შეასრულა		გ.ვაშაკიძე
შეამოწმა		ა. ესებუა

ნახაზის დასახელება

სარდაფის კედლის არმირების კვეთები

კ-4.02

A3

კედლების არმირების გეგმა -0,100 ნიშნულზე

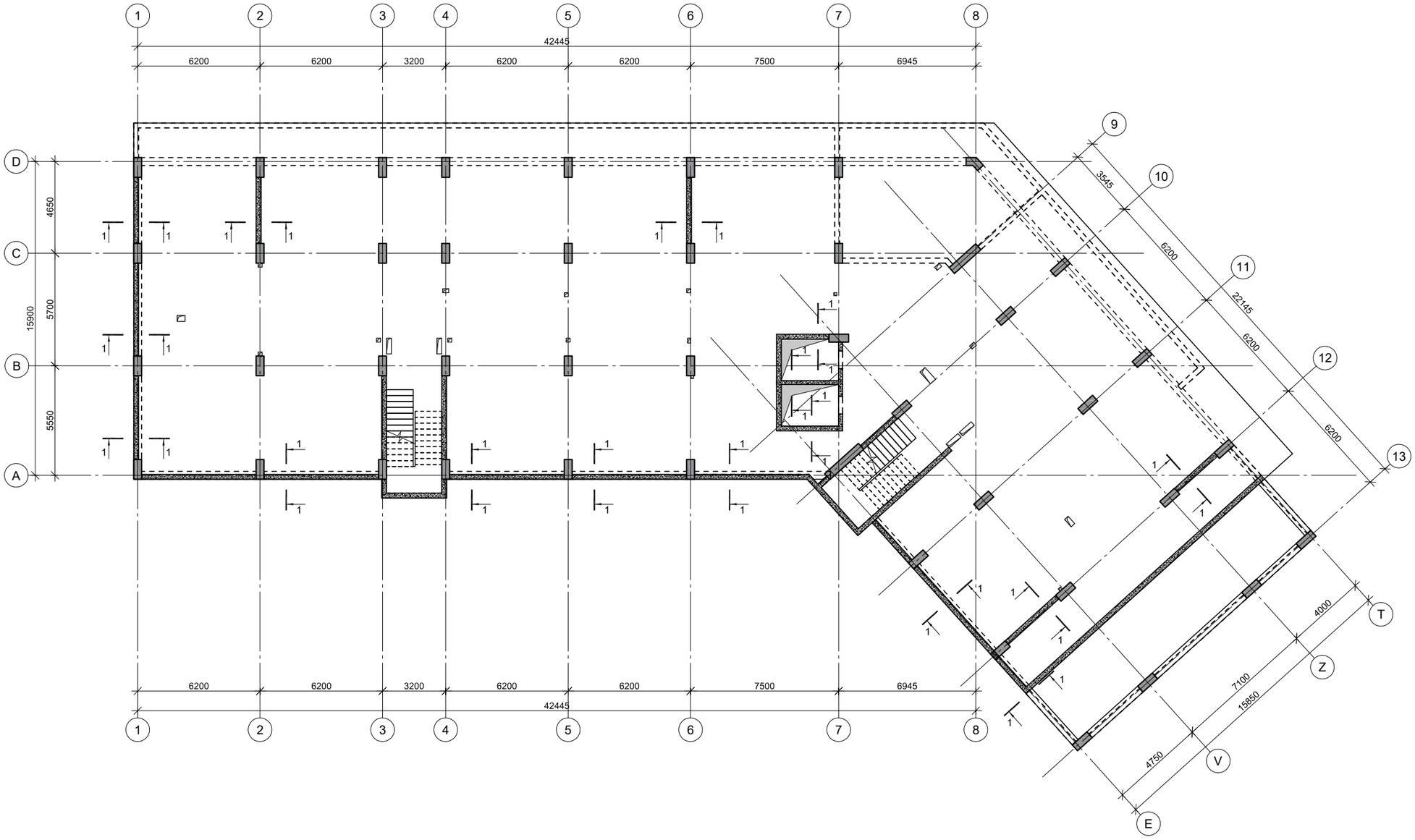

პროექტის დასახელება

მრავალფუნქციური შენობა ვარკეთილში

პროექტის მისამართი

ქ.თბილისი, ვარკეთილი 2-სა და ვაჟისუბნის საცხოვრებელ რაიონებს შორის. (ს/კ. 01.19.36.014.677)

დამკვეთი

სტადია	მარილი	განმარტება
მპ	2022.03.24	

დაკვეთის №

CAD DWG ფაილი 04.kedlebi.dwg

მთ. კონსტრუქტორი ა. კორტავა

შეასრულა გ.ვაშაკიძე

შეამოწმა ა. ესებუა

ნახაზის დასახელება

კედლების არმირების გეგმა -0,100 ნიშნულზე

კ-4.03

A3

კვეთი 1-1

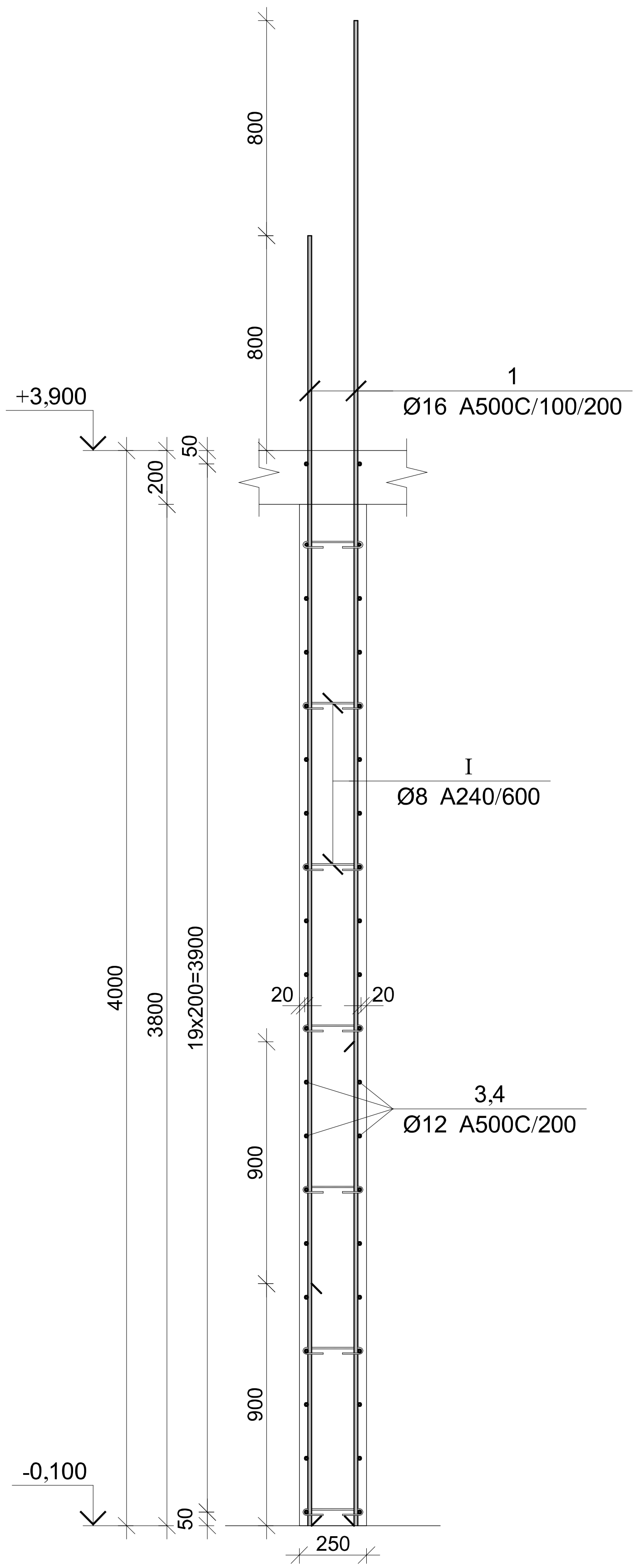

კედლის სპეციფიკაცია -0,100 ნიშნულზე

არმატურის სპეციფიკაცია					არმატურის ამოკრეფა					ბეტონი B 25
პოზ. №	Ø	L მმ.	n ცალი	Ln მ.	Ø	∑Ln მ.	გრძივი მეტრის წონა კგ.	წონა კგ. A240	წონა კგ. A500C	V; მ³
1	2	3	4	5	6	7	8	9	10	11
1	14 A500C	3400	414	1407.60	8 A240	592.88	0.39	233.94		136.41
2	14 A500C	2700	414	1117.80	12 A500C	5431.85	0.89		4822.48	
3	14 A500C	----	----	2920.00	14 A500C	5558.50	1.21		6716.98	
4	12 A500C	2950	500	1475.00						
5	12 A500C	2350	500	1175.00						
6	12 A500C	----	----	2676.00						
7	12 A500C	3050	35	106.75						
8	12 A500C	2650	35	92.75						
I	8 A240	425	1395	592.88						
II	14 A500C	1450	78	113.10						
III	12 A500C	1450	73	105.85			∑	233.94	11539.47	136.41
						n= 1		233.94	11539.47	136.41
									86.31	კგ/მ³

პოზ.	Ø [მმ.]	ესკიზი [მმ.]	სიგრძე [მმ.]
①	Ø14	2950; 450	3400
②	Ø14	2250; 450	2700
③	Ø14	----	----
④	Ø12	2950	2950
⑤	Ø12	2350	2350
⑥	Ø12	----	----
⑦	Ø12	3050	3050
⑧	Ø12	2650	2650
I	Ø8	100; 100; 275	475
II	Ø14	600; 250; 600	1450
III	Ø12	600; 250; 600	1450

პროექტის დასახელება
მრავალფუნქციური შენობა ვარკეთილში

პროექტის მისამართი
ქ.თბილისი, ვარკეთილი 2-სა და ვაზისუბნის საცხოვრებელ რაიონებს შორის. (ს/კ. 01.19.36.014.677)

დამკვეთი

სტადია	თარიღი	განმარტება
მპ	2022.03.24	

დამკვეთის №

CAD DWG ფაილი 04.kedlebi.dwg

მთ. კონსტრუქტორი ა. კორტავა
შეასრულა გ.ვაშაკიძე
შეამოწმა ა. ესებუა

ნახაზის დასახელება
სარდაფის კედლის არმირების კვეთები

კ-4.04

A3

კედლების არმირების გეგმა +3,900 ნიშნულზე

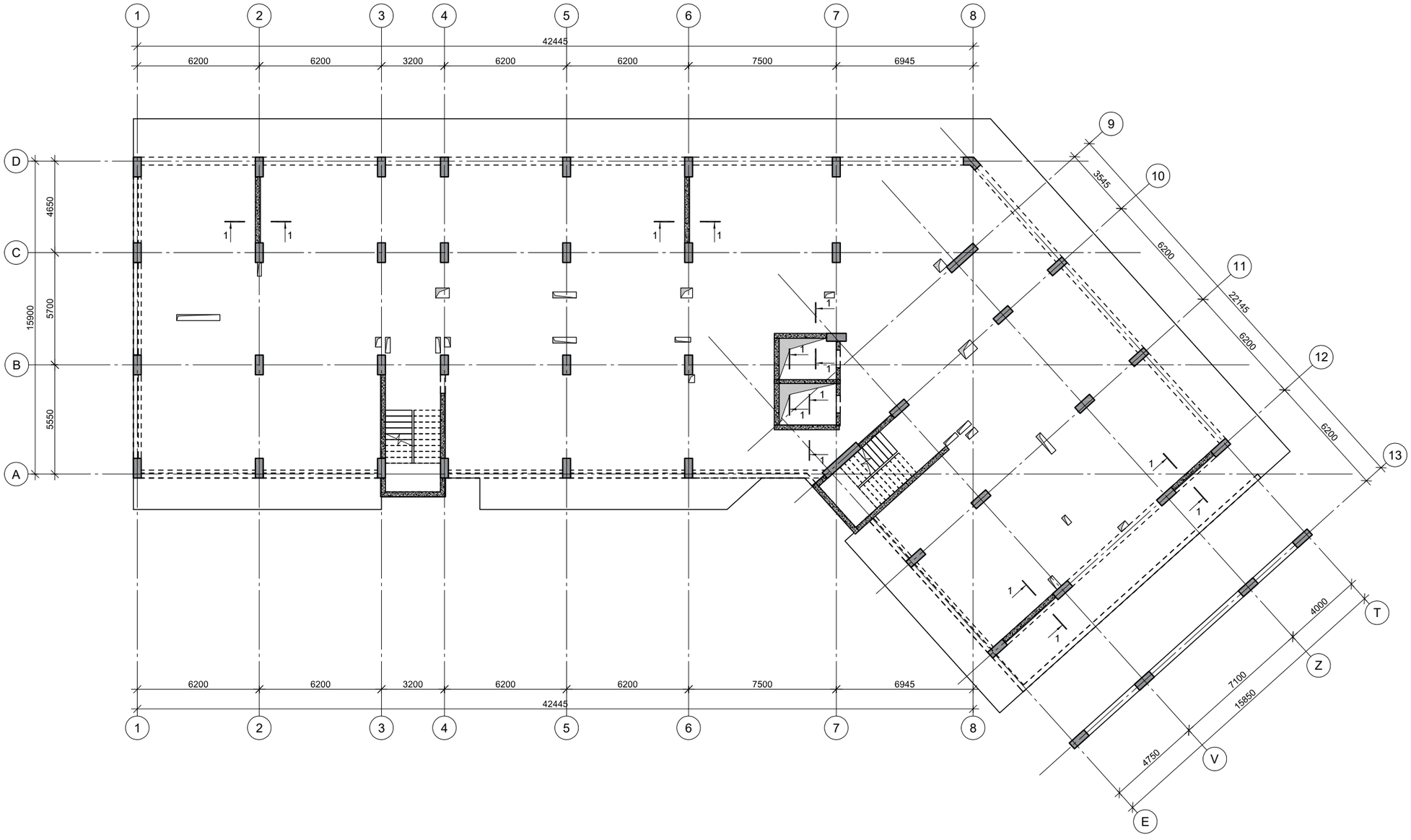

პროექტის დასახელება

მრავალფუნქციური შენობა ვარკეთილში

პროექტის მისამართი

ქ.თბილისი, ვარკეთილი 2-სა და ვაზისუბნის საცხოვრებელ რაიონებს შორის. (ს/კ. 01.19.36.014.677)

დამკვეთი

სტადია	მარილი	განმარტება
მპ	2022.03.24	

დაკვეთის №

CAD DWG ფაილი 04.kedlebi.dwg

მთ. კონსტრუქტორი ა. კორტავა

შეასრულა გ.ვაშაკიძე

შეამოწმა ა. ესებუა

ნახაზის დასახელება

კედლების არმირების გეგმა +3,900 ნიშნულზე

კ-4.05

A3

კვეთი 1-1

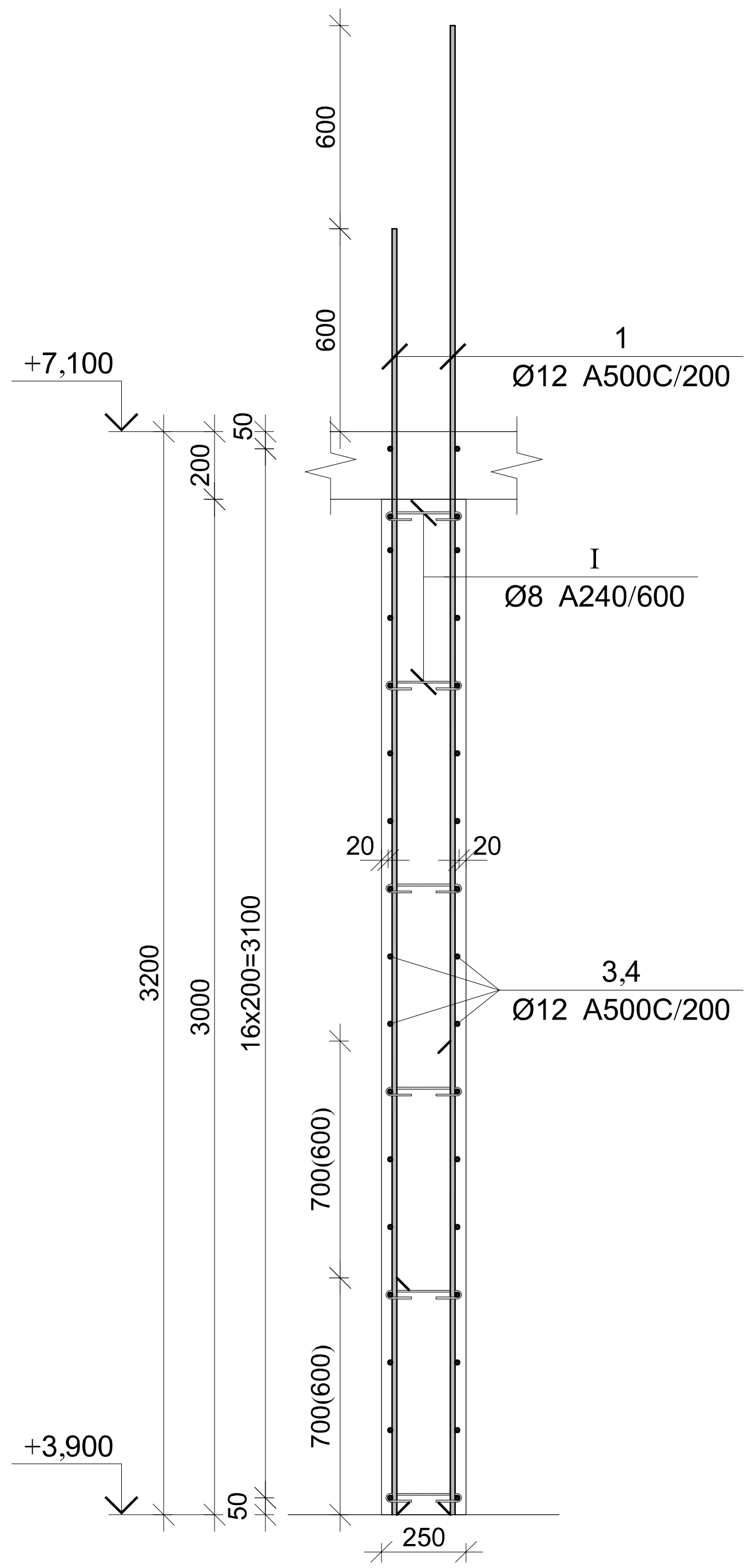

პოზ.	Ø [მმ.]	ესკიზი [მმ.]	სიგრძე [მმ.]
①	Ø14	2950 / 450	3400
②	Ø14	2250 / 450	2700
③	Ø14	----	----
④	Ø12	2950	2950
⑤	Ø12	2350	2350
⑥	Ø12	----	----
⑦	Ø12	3050	3050
⑧	Ø12	2650	2650
Ⅰ	Ø8	100 / 100 / 275	475
Ⅱ	Ø14	600 / 250 / 600	1450
Ⅲ	Ø12	600 / 250 / 600	1450

კედლის სპეციფიკაცია -0,100 ნიშნულზე

არმატურის სპეციფიკაცია					არმატურის ამოკრეფა					ბეტონი B 25
პოზ. №	Ø	L მმ.	n ცალი	Ln მ.	Ø	∑ Ln მ.	გრძივი მეტრის წონა კგ.	წონა კგ. A240	წონა კგ. A500C	V; $მ^3$
1	2	3	4	5	6	7	8	9	10	11
1	14 A500C	3400	414	1407.60	8 A240	592.88	0.39	233.94		
2	14 A500C	2700	414	1117.80	12 A500C	5431.85	0.89		4822.48	136.41
3	14 A500C	----	----	2920.00	14 A500C	5558.50	1.21		6716.98	
4	12 A500C	2950	500	1475.00						
5	12 A500C	2350	500	1175.00						
6	12 A500C	----	----	2676.00						
7	12 A500C	3050	35	106.75						
8	12 A500C	2650	35	92.75						
I	8 A240	425	1395	592.88						
II	14 A500C	1450	78	113.10						
III	12 A500C	1450	73	105.85				∑ 233.94	11539.47	136.41
						n= 1		233.94	11539.47	136.41
									86.31	$კგ/მ^3$

პროექტის დასახელება

მრავალფუნქციური შენობა ვარკეთილში

პროექტის მისამართი

ქ.თბილისი, ვარკეთილი 2-სა და ვაზისუბნის საცხოვრებელ რაიონებს შორის. (ს/კ. 01.19.36.014.677)

დამკვეთი

სტადია	თარიღი	განმარტება
მპ	2022.03.24	

დაკვეთის №

CAD DWG ფაილი 04.kedlebi.dwg

მთ. კონსტრუქტორი ა. კორტავა

შეასრულა გ.ვაშაკიძე

შეამოწმა ა. ესებუა

ნახაზის დასახელება

სარდაფის კედლის არმირების კვეთები

კ-4.06

A3

კედლების არმირების გეგმა +7,100 ნიშნულზე

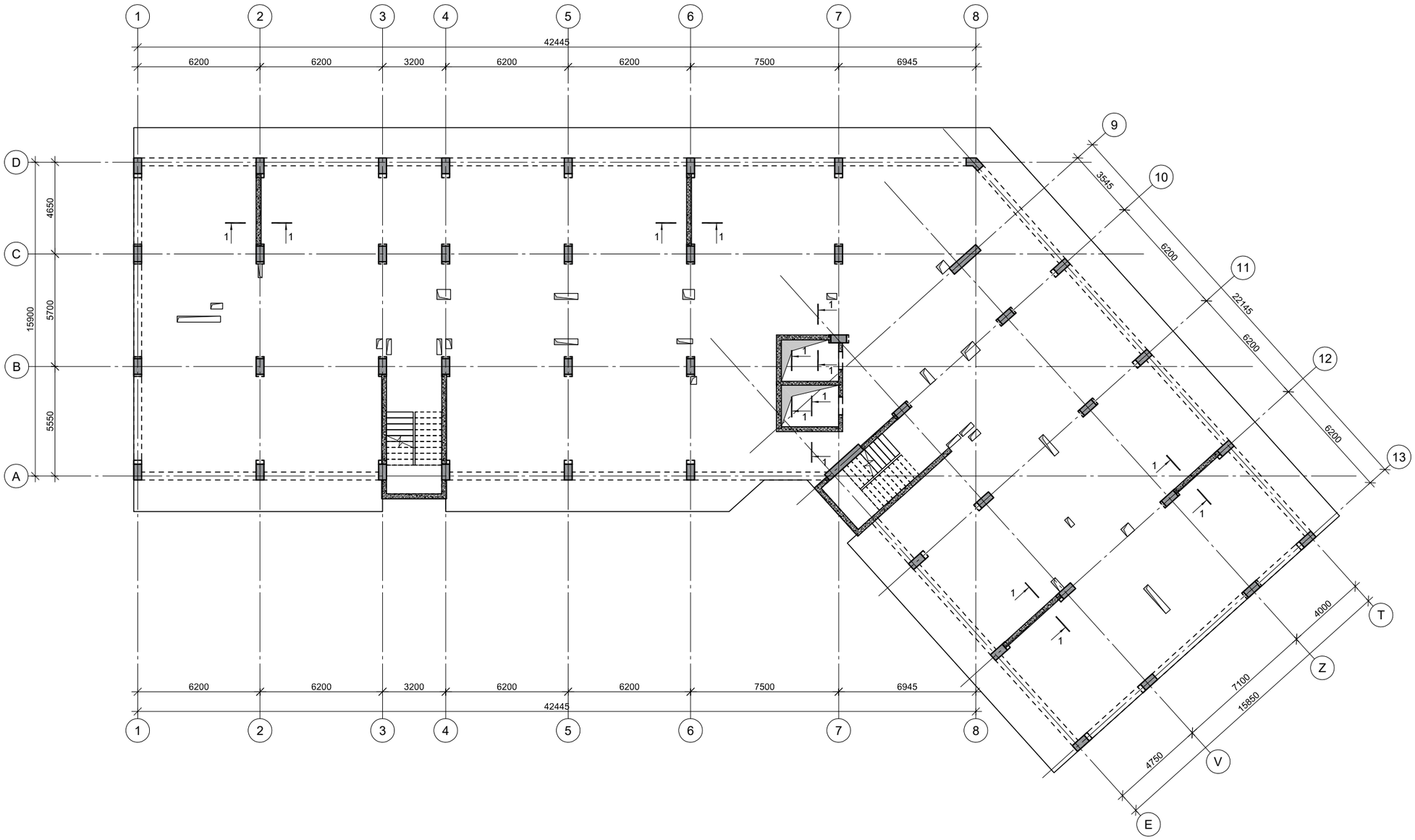

პროექტის დასახელება

მრავალფუნქციური შენობა ვარკეთილში

პროექტის მისამართი

ქ.თბილისი, ვარკეთილი 2-სა და ვაჟისუბნის საცხოვრებელ რაიონებს შორის. (ს/კ. 01.19.36.014.677)

დამკვეთი

სტადია	მარილი	განმარტება
მკ	2022.03.24	

დაკვეთის №

CAD DWG ფაილი 04.kedlebi.dwg

მთ. კონსტრუქტორი ა. კორტავა

შეასრულა გ.ვაშაკიძე

შეამოწმა ა. ესებუა

ნახაზის დასახელება

კედლების არმირების გეგმა +7,100 ნიშნულზე

კ-4.07

A3

კვეთი 1-1

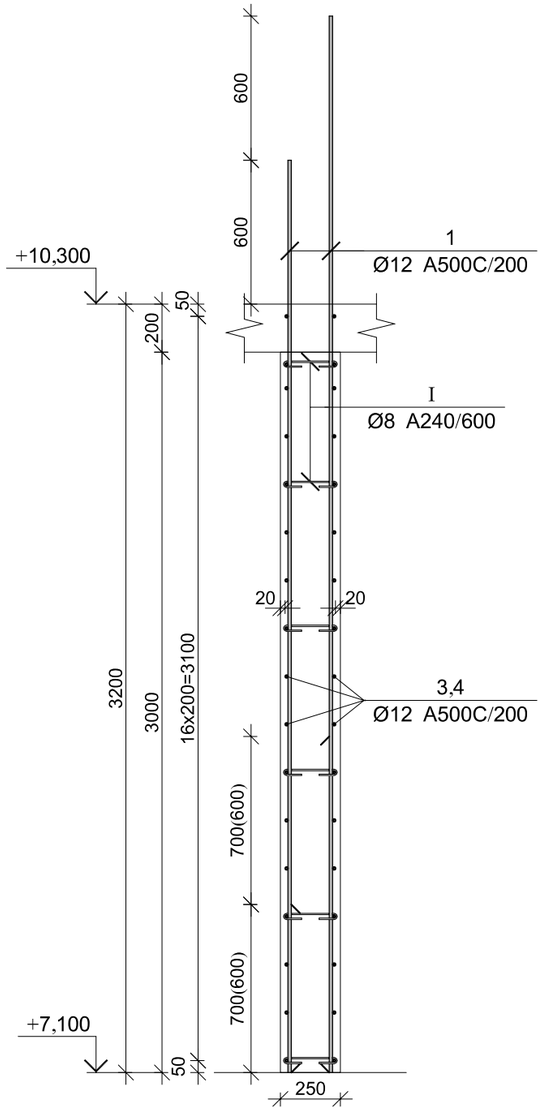

კედლის სპეციფიკაცია -0,100 ნიშნულზე

არმატურის სპეციფიკაცია					არმატურის ამოკრეფა					ბეტონი B 25
პოზ. №	Ø	L მმ.	n ცალი	Ln მ.	Ø	∑ Ln მ.	არამეტი მეტრის წონა კგ.	წონა კგ. A240	წონა კგ. A500C	V; მ³
1	2	3	4	5	6	7	8	9	10	11
1	14 A500C	3400	414	1407.60	8 A240	592.88	0.39	233.94		136.41
2	14 A500C	2700	414	1117.80	12 A500C	5431.85	0.89		4822.48	
3	14 A500C	----	----	2920.00	14 A500C	5558.50	1.21		6716.98	
4	12 A500C	2950	500	1475.00						
5	12 A500C	2350	500	1175.00						
6	12 A500C	----	----	2676.00						
7	12 A500C	3050	35	106.75						
8	12 A500C	2650	35	92.75						
I	8 A240	425	1395	592.88						
II	14 A500C	1450	78	113.10						
III	12 A500C	1450	73	105.85			∑	233.94	11539.47	136.41
							n= 1	233.94	11539.47	136.41
									86.31	კგ/მ³

პოზ.	Ø [მმ.]	ესკიზი [მმ.]	სიგრძე [მმ.]
①	Ø14	2950, 450	3400
②	Ø14	2250, 450	2700
③	Ø14	----	----
④	Ø12	2950	2950
⑤	Ø12	2350	2350
⑥	Ø12	----	----
⑦	Ø12	3050	3050
⑧	Ø12	2650	2650
Ⅰ	Ø8	100, 100, 100, 100, 275	475
Ⅱ	Ø14	600, 250, 600	1450
Ⅲ	Ø12	600, 250, 600	1450

პროექტის დასახელება

მრავალფუნქციური შენობა ვარკეთილში

პროექტის მისამართი

ქ.თბილისი, ვარკეთილი 2-სა და ვაზისუბნის საცხოვრებელ რაიონებს შორის. (ს/კ. 01.19.36.014.677)

დამკვეთი

სტადია	მარცხი	განმარტება
მპ	2022.03.24	

დაკვეთის №

CAD DWG ფაილი 04.kedlebi.dwg

მთ. კონსტრუქტორი		ა. კორტავა
შეასრულა		ბ.ვეშაპაძე
შეამოწმა		ა. ესებუა

ნახაზის დასახელება

სარდაფის კედლის არმირების კვეთები

კ-4.08

A3

კედლების არმირების გეგმა +10,300 ნიშნულზე

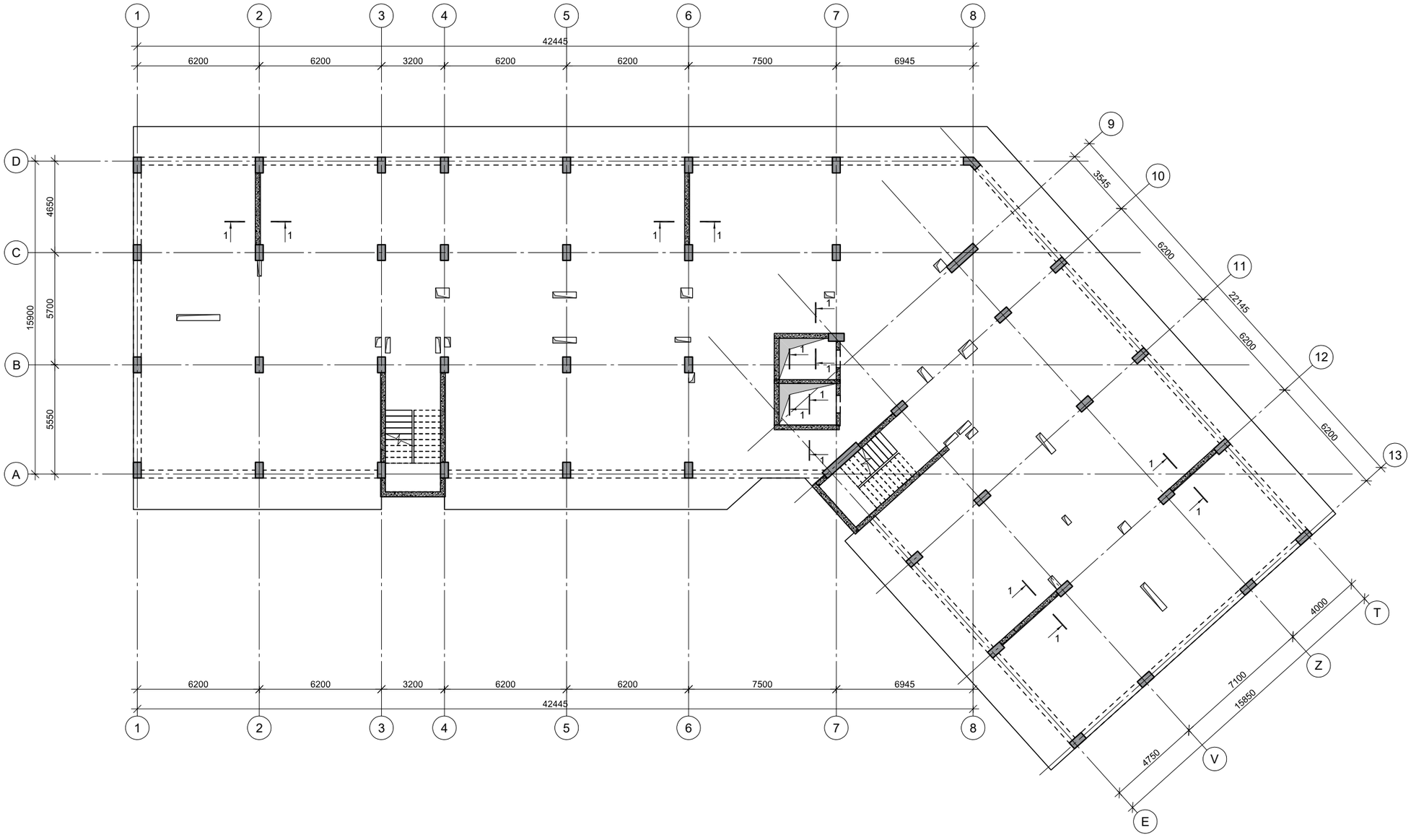

პროექტის დასახელება

მრავალფუნქციური შენობა ვარკეთილში

პროექტის მისამართი

ქ.თბილისი, ვარკეთილი 2-სა და ვაზისუბნის საცხოვრებელ რაიონებს შორის. (ს/კ. 01.19.36.014.677)

დამკვეთი

სტადია	ობიექტი	განმარტება
მპ	2022.03.24	

დაკვეთის №

CAD DWG ფაილი 04.kedlebi.dwg

მთ. კონსტრუქტორი ა. კორტავა

შეასრულა გ.ვაშაკიძე

შეამოწმა ა. ესებუა

ნახაზის დასახელება

კედლების არმირების გეგმა +10,300 ნიშნულზე

კ-4.09

A3

კვეთი 1-1

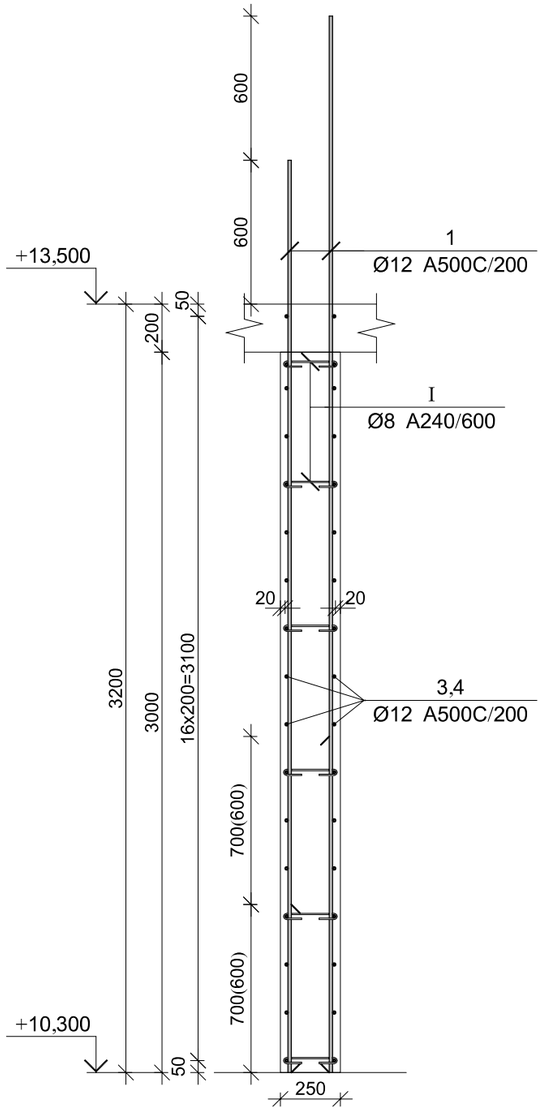

კედლის სპეციფიკაცია -0,100 ნიშნულზე

არმატურის სპეციფიკაცია					არმატურის ამოკრეფა					ბეტონი B 25
პოზ. №	Ø	L მმ.	n ცალი	Ln მ.	Ø	∑ Ln მ.	არამეტი მეტრის წონა კგ.	წონა კგ. A240	წონა კგ. A500C	V; მ³
1	2	3	4	5	6	7	8	9	10	11
1	14 A500C	3400	414	1407.60	8 A240	592.88	0.39	233.94		136.41
2	14 A500C	2700	414	1117.80	12 A500C	5431.85	0.89		4822.48	
3	14 A500C	----	----	2920.00	14 A500C	5558.50	1.21		6716.98	
4	12 A500C	2950	500	1475.00						
5	12 A500C	2350	500	1175.00						
6	12 A500C	----	----	2676.00						
7	12 A500C	3050	35	106.75						
8	12 A500C	2650	35	92.75						
I	8 A240	425	1395	592.88						
II	14 A500C	1450	78	113.10						
III	12 A500C	1450	73	105.85			∑	233.94	11539.47	136.41
							n= 1	233.94	11539.47	136.41
									86.31	კგ/მ³

პოზ.	Ø [მმ.]	ესკიზი [მმ.]	სიგრძე [მმ.]
①	Ø14	2950, 450	3400
②	Ø14	2250, 450	2700
③	Ø14	----	----
④	Ø12	2950	2950
⑤	Ø12	2350	2350
⑥	Ø12	----	----
⑦	Ø12	3050	3050
⑧	Ø12	2650	2650
Ⅰ	Ø8	100, 100, 100, 100, 275	475
Ⅱ	Ø14	600, 250, 600	1450
Ⅲ	Ø12	600, 250, 600	1450

პროექტის დასახელება

მრავალფუნქციური შენობა ვარკეთილში

პროექტის მისამართი

ქ.თბილისი, ვარკეთილი 2-სა და ვაზისუბნის საცხოვრებელ რაიონებს შორის. (ს/კ. 01.19.36.014.677)

დამკვეთი

სტადია	მარცხი	განმარტება
მპ	2022.03.24	

დაკვეთის №

CAD DWG ფაილი 04.kedlebi.dwg

მთ. კონსტრუქტორი		ა. კორტავა
შეასრულა		ბ.ვაშაკიძე
შეამოწმა		ა. ესებუა

ნახაზის დასახელება

სარდაფის კედლის არმირების კვეთები

კ-4.10

A3

კედლების არმირების გეგმა +13,500 ნიშნულზე

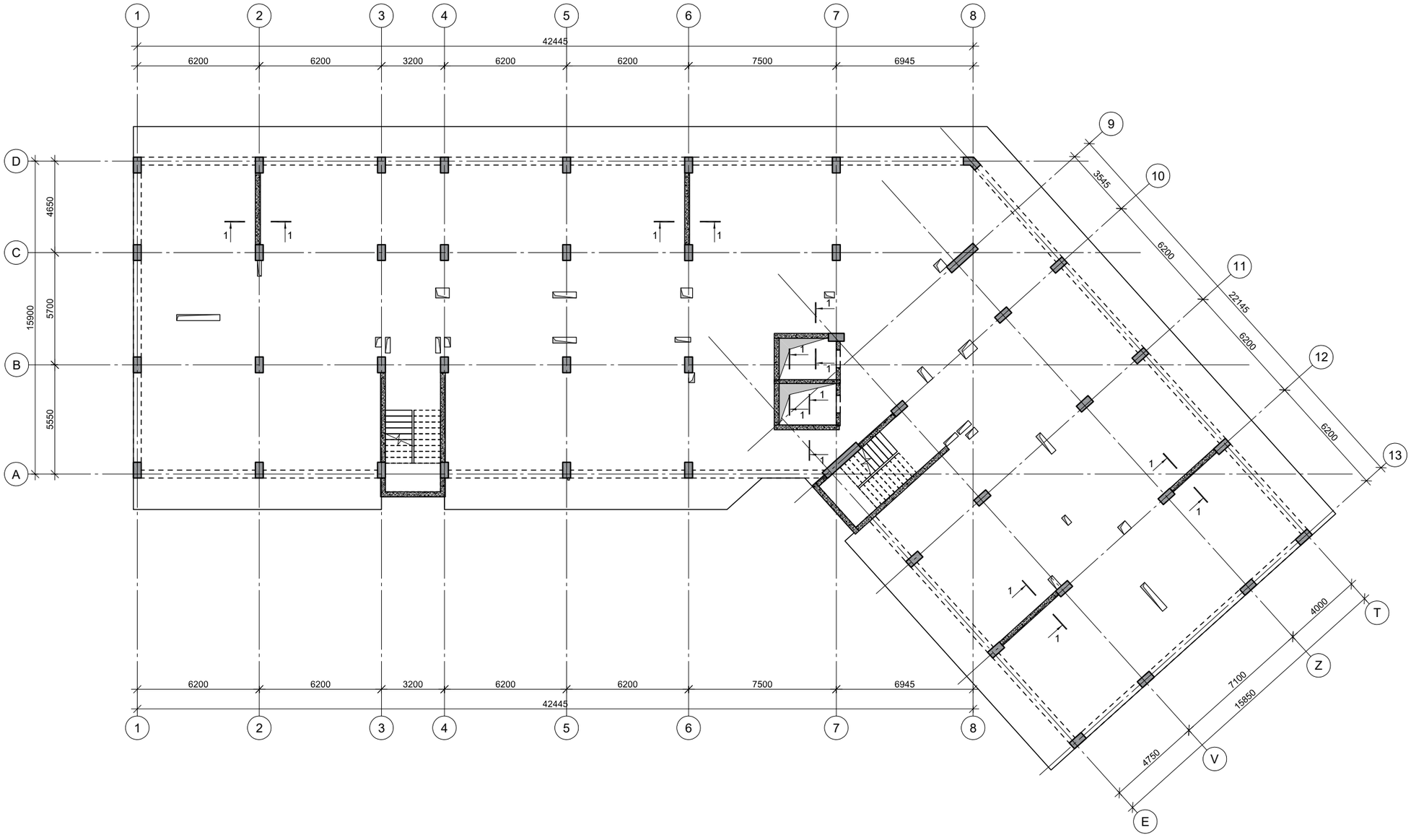

პროექტის დასახელება

მრავალფუნქციური შენობა ვარკეთილში

პროექტის მისამართი

ქ.თბილისი, ვარკეთილი 2-სა და ვაზისუბნის საცხოვრებელ რაიონებს შორის. (ს/კ. 01.19.36.014.677)

დამკვეთი

სტადია	ობიექტი	განმარტება
მპ	2022.03.24	

დაკვეთის №

CAD DWG ფაილი 04.kedlebi.dwg

მთ. კონსტრუქტორი ა. კორტავა

შეასრულა გ.ვაშაკიძე

შეამოწმა ა. ესებუა

ნახაზის დასახელება

კედლების არმირების გეგმა +13,500 ნიშნულზე

კ-4.11

A3

კვეთი 1-1

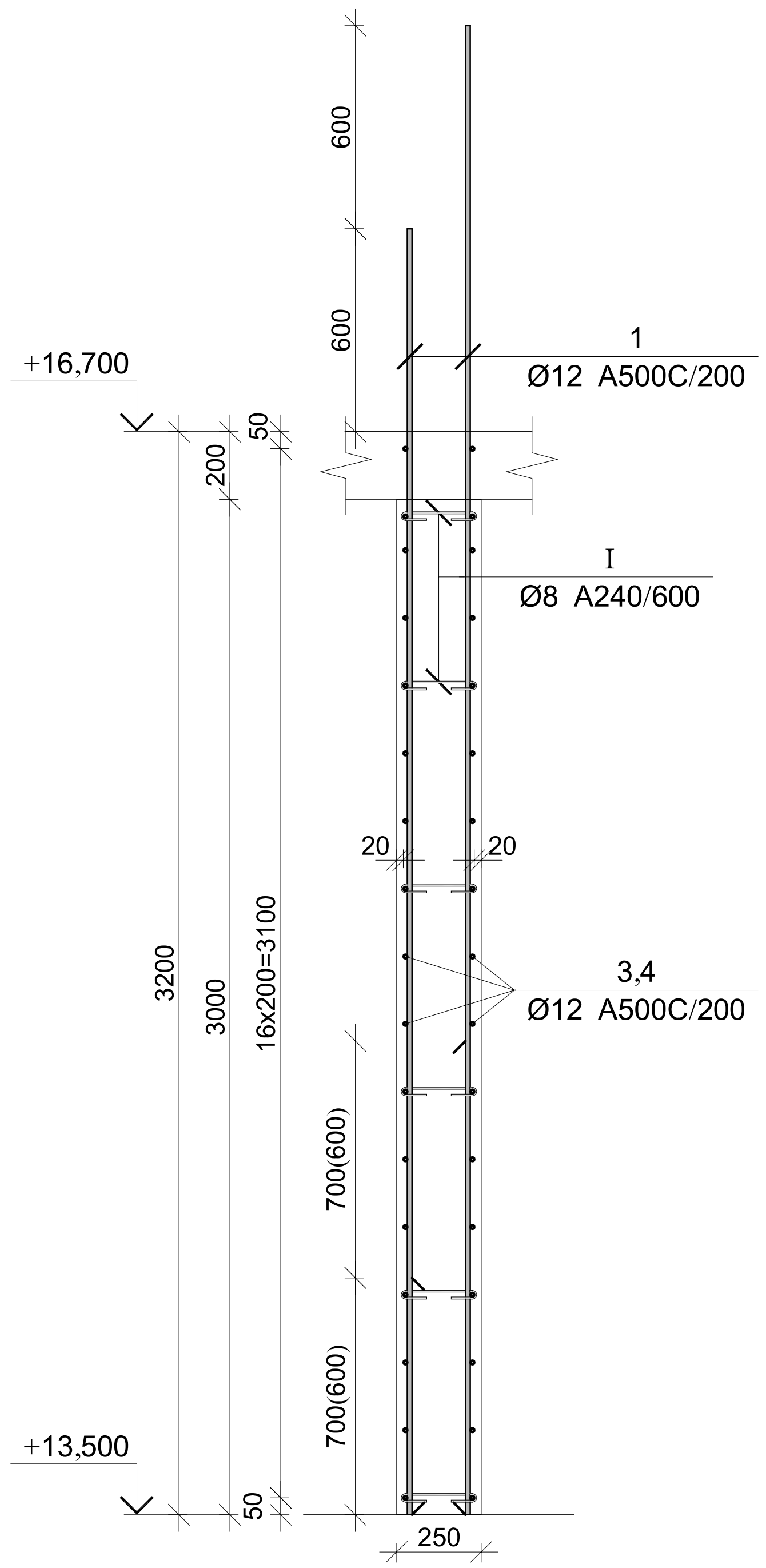

კედლის სპეციფიკაცია -0,100 ნიშნულზე

არმატურის სპეციფიკაცია					არმატურის ამოკრეფა					ბეტონი B 25
პოზ. №	Ø	L მმ.	n ცალი	Ln მ.	Ø	∑ Ln მ.	გრძივი მეტრის წონა კგ.	წონა კგ. A240	წონა კგ. A500C	V; მ³
1	2	3	4	5	6	7	8	9	10	11
1	14 A500C	3400	414	1407.60	8 A240	592.88	0.39	233.94		136.41
2	14 A500C	2700	414	1117.80	12 A500C	5431.85	0.89		4822.48	
3	14 A500C	----	----	2920.00	14 A500C	5558.50	1.21		6716.98	
4	12 A500C	2950	500	1475.00						
5	12 A500C	2350	500	1175.00						
6	12 A500C	----	----	2676.00						
7	12 A500C	3050	35	106.75						
8	12 A500C	2650	35	92.75						
I	8 A240	425	1395	592.88						
II	14 A500C	1450	78	113.10						
III	12 A500C	1450	73	105.85			∑	233.94	11539.47	136.41
						n= 1		233.94	11539.47	136.41
									86.31	კგ/მ³

პოზ.	Ø [მმ.]	ესკიზი [მმ.]	სიგრძე [მმ.]
①	Ø14	2950, 450	3400
②	Ø14	2250, 450	2700
③	Ø14	---	----
④	Ø12	2950	2950
⑤	Ø12	2350	2350
⑥	Ø12	---	----
⑦	Ø12	3050	3050
⑧	Ø12	2650	2650
Ⓘ	Ø8	100, 100, 275	475
Ⓘⅰ	Ø14	600, 250, 600	1450
Ⓘⅱ	Ø12	600, 250, 600	1450

პროექტის დასახელება

მრავალფუნქციური შენობა ვარკეთილში

პროექტის მისამართი

ქ.თბილისი, ვარკეთილი 2-სა და ვაზისუბნის საცხოვრებელ რაიონებს შორის. (ს/კ. 01.19.36.014.677)

დამკვეთი

სტადია	თარიღი	განმარტება
მპ	2022.03.24	

დაკვეთის №

CAD DWG ფაილი 04.kedlebi.dwg

მთ. კონსტრუქტორი ა. კორტავა

შეასრულა გ.ვაშაკიძე

შეამოწმა ა. ესებუა

ნახაზის დასახელება

სარდაფის კედლის არმირების კვეთები

კ-4.12

A3

კედლების არმირების გეგმა +16,700 ნიშნულზე

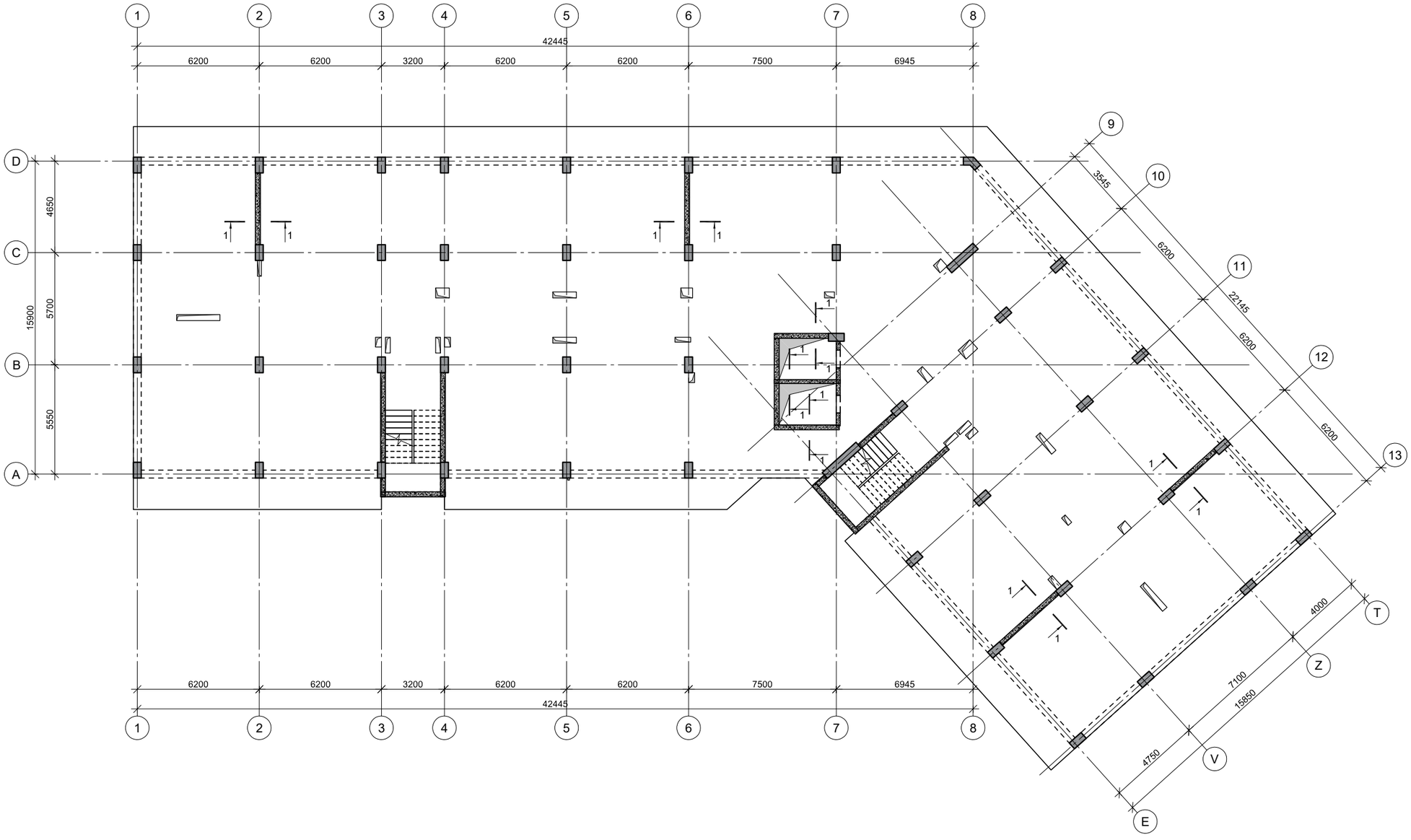

პროექტის დასახელება

მრავალფუნქციური შენობა ვარკეთილში

პროექტის მისამართი

ქ.თბილისი, ვარკეთილი 2-სა და ვაზისუბნის საცხოვრებელ რაიონებს შორის. (ს/კ. 01.19.36.014.677)

დამკვეთი

სტადია	მარცხი	ფანმარტება
მპ	2022.03.24	

დაკვეთის №

CAD DWG ფაილი 04.kedlebi.dwg

მთ. კონსტრუქტორი ა. კორტავა

შეასრულა გ.ვაშაკიძე

შეამოწმა ა. ესებუა

ნახაზის დასახელება

კონსტრუქციების საყალიბე გეგმა +16,700 ნიშნულზე

კ-4.13

A3

კვეთი 1-1

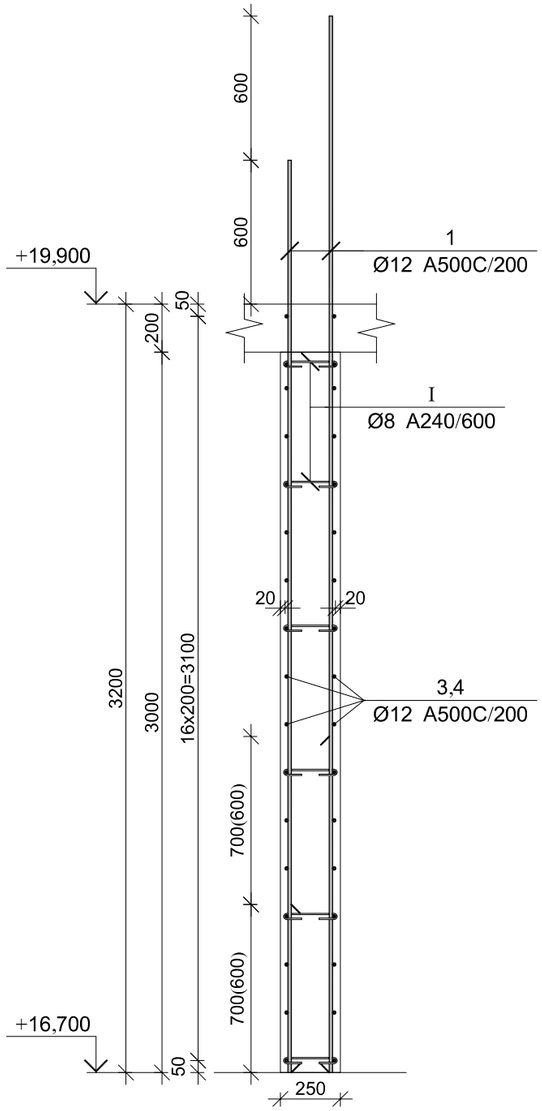

კედლის სპეციფიკაცია -0,100 ნიშნულზე

არმატურის სპეციფიკაცია					არმატურის ამოკრეფა					ბეტონი B 25
პოზ. №	Ø	L მმ.	n ცალი	Ln მ.	Ø	∑ Ln მ.	არამეტალის მეტრის წონა კგ.	წონა კგ. A240	წონა კგ. A500C	V; მ³
1	2	3	4	5	6	7	8	9	10	11
1	14 A500C	3400	414	1407.60	8 A240	592.88	0.39	233.94		136.41
2	14 A500C	2700	414	1117.80	12 A500C	5431.85	0.89		4822.48	
3	14 A500C	----	----	2920.00	14 A500C	5558.50	1.21		6716.98	
4	12 A500C	2950	500	1475.00						
5	12 A500C	2350	500	1175.00						
6	12 A500C	----	----	2676.00						
7	12 A500C	3050	35	106.75						
8	12 A500C	2650	35	92.75						
I	8 A240	425	1395	592.88						
II	14 A500C	1450	78	113.10						
III	12 A500C	1450	73	105.85		∑		233.94	11539.47	136.41
						n= 1		233.94	11539.47	136.41
									86.31	კგ/მ³

პოზ.	Ø [მმ.]	ესკიზი [მმ.]	სიგრძე [მმ.]
①	Ø14	2950, 450	3400
②	Ø14	2250, 450	2700
③	Ø14	----	----
④	Ø12	2950	2950
⑤	Ø12	2350	2350
⑥	Ø12	----	----
⑦	Ø12	3050	3050
⑧	Ø12	2650	2650
Ⅰ	Ø8	100, 100, 100, 100, 275	475
Ⅱ	Ø14	600, 250, 600	1450
Ⅲ	Ø12	600, 250, 600	1450

პროექტის დასახელება

მრავალფუნქციური შენობა ვარკეთილში

პროექტის მისამართი

ქ.თბილისი, ვარკეთილი 2-სა და ვაზისუბნის საცხოვრებელ რაიონებს შორის. (ს/კ. 01.19.36.014.677)

დამკვეთი

სტადია	მარცხი	განმარტება
მპ	2022.03.24	

დაკვეთის №

CAD DWG ფაილი 04.kedlebi.dwg

მთ. კონსტრუქტორი		ა. კორტავა
შეასრულა		ბ.ვაშაკიძე
შეამოწმა		ა. ესებუა

ნახაზის დასახელება

სარდაფის კედლის არმირების კვეთები

კ-4.14

A3

კედლების არმირების გეგმა +19,900 ნიშნულზე

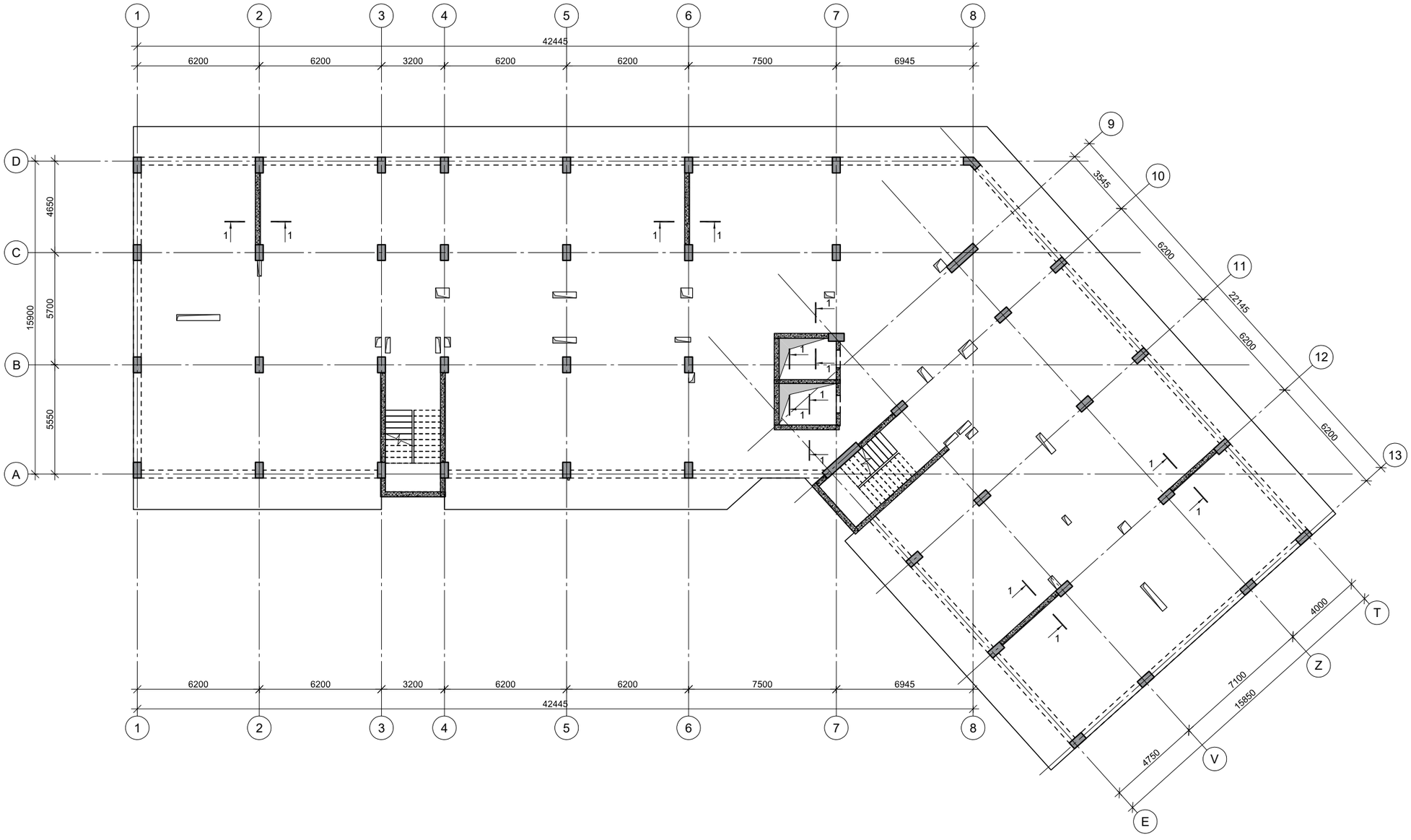

პროექტის დასახელება

მრავალფუნქციური შენობა ვარკეთილში

პროექტის მისამართი

ქ.თბილისი, ვარკეთილი 2-სა და ვაზისუბნის საცხოვრებელ რაიონებს შორის. (ს/კ. 01.19.36.014.677)

დამკვეთი

სტადია	მარცხი	განმარტება
მპ	2022.03.24	

დაკვეთის №

CAD DWG ფაილი 04.kedlebi.dwg

მთ. კონსტრუქტორი ა. კორტავა

შეასრულა გ.ვაშაკიძე

შეამოწმა ა. ესებუა

ნახაზის დასახელება

კონსტრუქციების საყალიბე გეგმა +19,900 ნიშნულზე

კ-4.15

A3

კვეთი 1-1

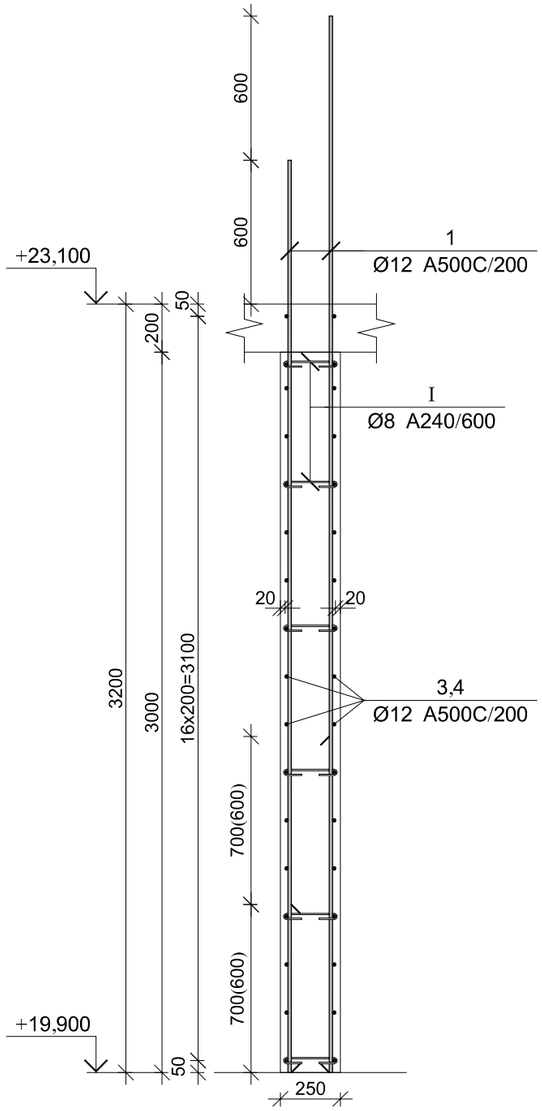

კედლის სპეციფიკაცია -0,100 ნიშნულზე

არმატურის სპეციფიკაცია					არმატურის ამოკრეფა					ბეტონი B 25
პოზ. №	Ø	L მმ.	n ცალი	Ln მ.	Ø	∑ Ln მ.	არამეტალის მეტრის წონა კგ.	წონა კგ. A240	წონა კგ. A500C	V; მ³
1	2	3	4	5	6	7	8	9	10	11
1	14 A500C	3400	414	1407.60	8 A240	592.88	0.39	233.94		136.41
2	14 A500C	2700	414	1117.80	12 A500C	5431.85	0.89		4822.48	
3	14 A500C	----	----	2920.00	14 A500C	5558.50	1.21		6716.98	
4	12 A500C	2950	500	1475.00						
5	12 A500C	2350	500	1175.00						
6	12 A500C	----	----	2676.00						
7	12 A500C	3050	35	106.75						
8	12 A500C	2650	35	92.75						
I	8 A240	425	1395	592.88						
II	14 A500C	1450	78	113.10						
III	12 A500C	1450	73	105.85		∑		233.94	11539.47	136.41
						n= 1		233.94	11539.47	136.41
									86.31	კგ/მ³

პოზ.	Ø [მმ.]	ესკიზი [მმ.]	სიგრძე [მმ.]
①	Ø14	2950, 450	3400
②	Ø14	2250, 450	2700
③	Ø14	----	----
④	Ø12	2950	2950
⑤	Ø12	2350	2350
⑥	Ø12	----	----
⑦	Ø12	3050	3050
⑧	Ø12	2650	2650
Ⅰ	Ø8	100, 100, 100, 100, 275	475
Ⅱ	Ø14	600, 250, 600	1450
Ⅲ	Ø12	600, 250, 600	1450

პროექტის დასახელება

მრავალფუნქციური შენობა ვარკეთილში

პროექტის მისამართი

ქ.თბილისი, ვარკეთილი 2-სა და ვაზისუბნის საცხოვრებელ რაიონებს შორის. (ს/კ. 01.19.36.014.677)

დამკვეთი

სტადია	მარცხი	განმარტება
მპ	2022.03.24	

დაკვეთის №

CAD DWG ფაილი 04.kedlebi.dwg

მთ. კონსტრუქტორი		ა. კორტავა
შეასრულა		ბ.ვაშაკიძე
შეამოწმა		ა. ესებუა

ნახაზის დასახელება

სარდაფის კედლის არმირების კვეთები

კ-4.16

A3

კედლების არმირების გეგმა +23,100 ნიშნულზე

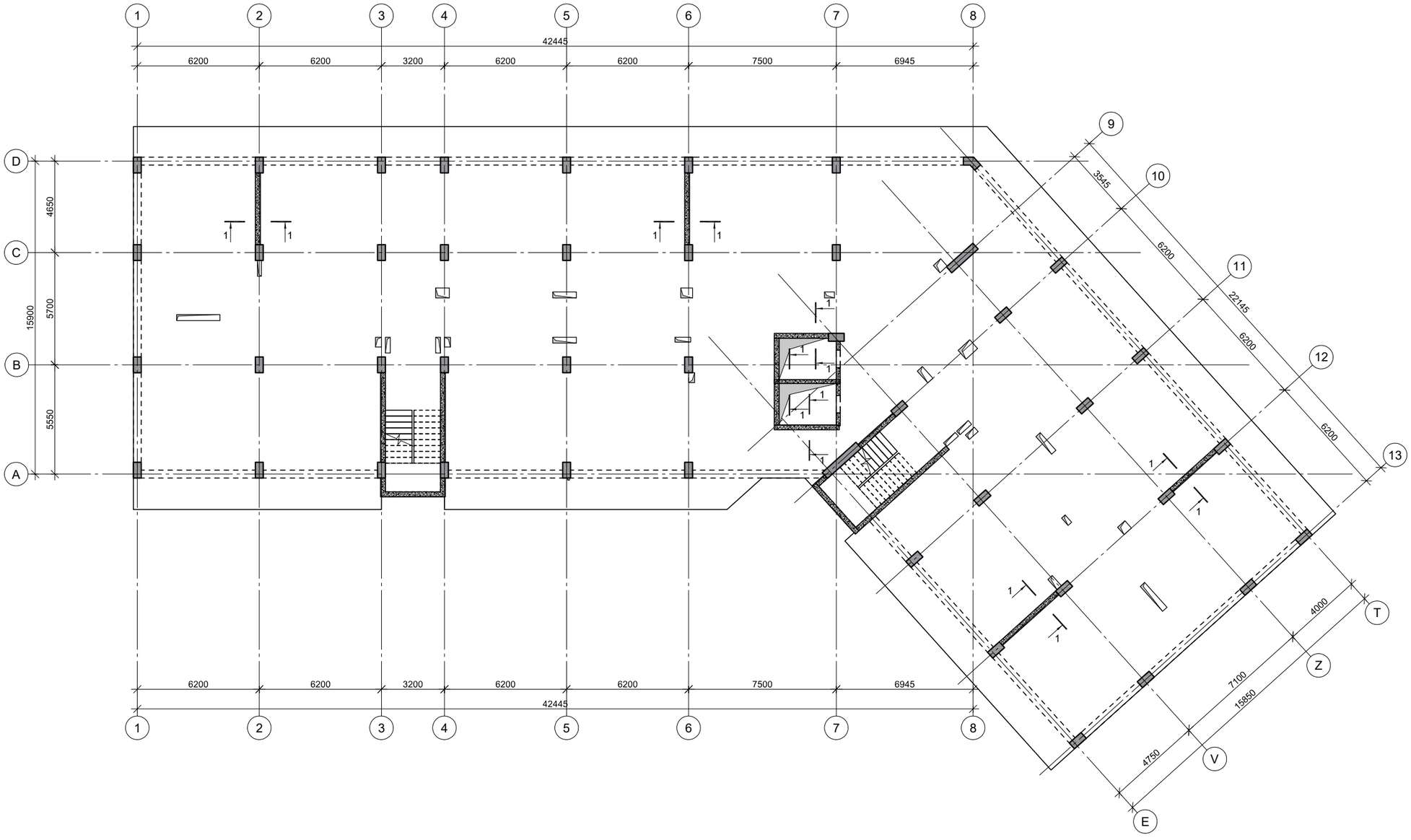

პროექტის დასახელება

მრავალფუნქციური შენობა ვარკეთილში

პროექტის მისამართი

ქ.თბილისი, ვარკეთილი 2-სა და ვაზისუბნის საცხოვრებელ რაიონებს შორის. (ს/კ. 01.19.36.014.677)

დამკვეთი

სტადია	ობიექტი	განმარტება
მპ	2022.03.24	

დაკვეთის №

CAD DWG ფაილი 04.kedlebi.dwg

მთ. კონსტრუქტორი ა. კორტავა

შეასრულა გ.ვაშაკიძე

შეამოწმა ა. ესებუა

ნახაზის დასახელება

კონსტრუქციების საყალიბე გეგმა +23,100 ნიშნულზე

კ-4.17

A3

კვეთი 1-1

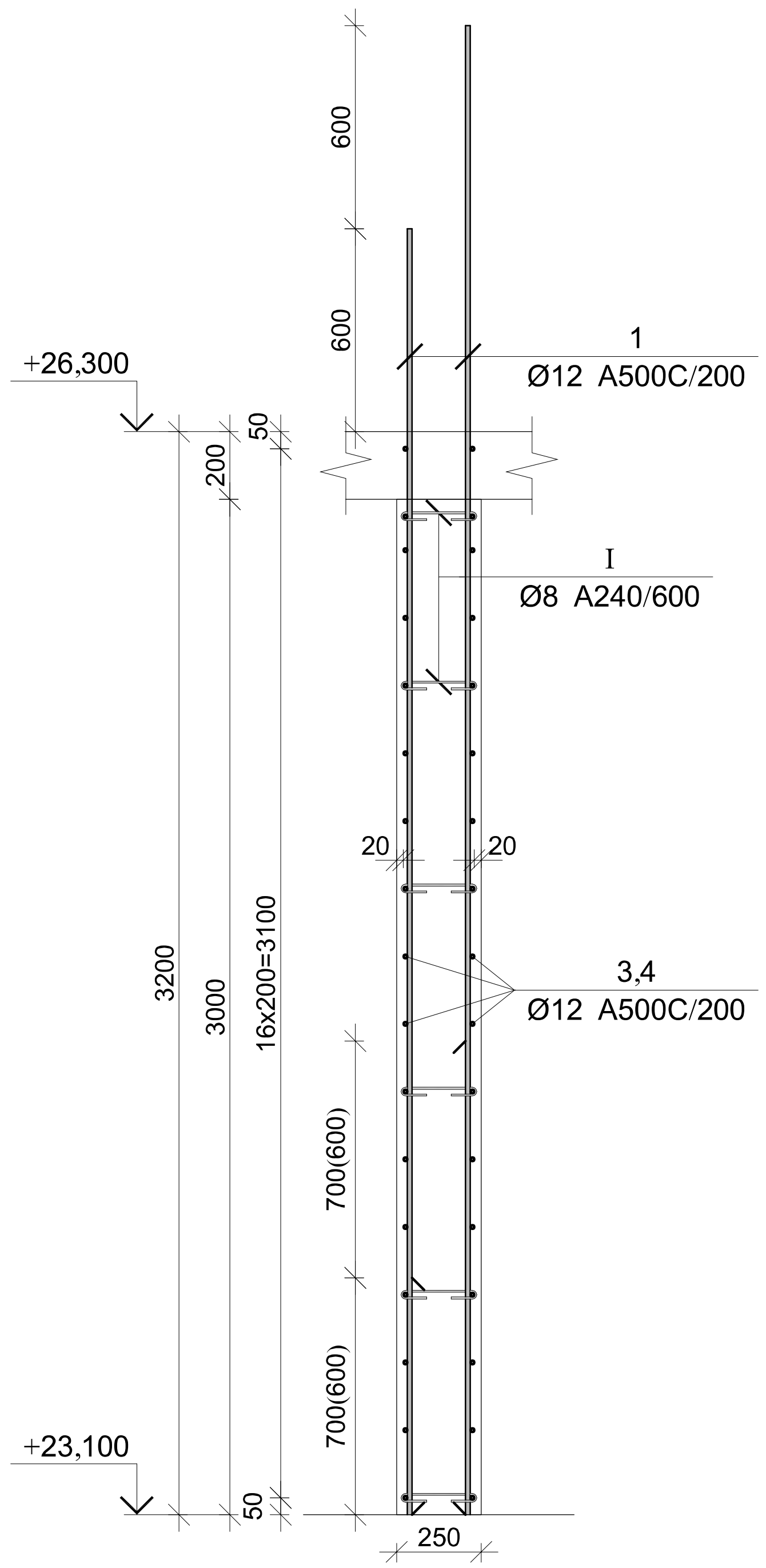

კედლის სპეციფიკაცია -0,100 ნიშნულზე

არმატურის სპეციფიკაცია					არმატურის ამოკრეფა					ბეტონი B 25
პოზ. №	Ø	L მმ.	n ცალი	Ln მ.	Ø	∑Ln მ.	გრძივი მეტრის წონა კგ.	წონა კგ. A240	წონა კგ. A500C	V; მ³
1	2	3	4	5	6	7	8	9	10	11
1	14 A500C	3400	414	1407.60	8 A240	592.88	0.39	233.94		136.41
2	14 A500C	2700	414	1117.80	12 A500C	5431.85	0.89		4822.48	
3	14 A500C	----	----	2920.00	14 A500C	5558.50	1.21		6716.98	
4	12 A500C	2950	500	1475.00						
5	12 A500C	2350	500	1175.00						
6	12 A500C	----	----	2676.00						
7	12 A500C	3050	35	106.75						
8	12 A500C	2650	35	92.75						
I	8 A240	425	1395	592.88						
II	14 A500C	1450	78	113.10						
III	12 A500C	1450	73	105.85			∑	233.94	11539.47	136.41
						n= 1		233.94	11539.47	136.41
									86.31	კგ/მ³

პოზ.	Ø [მმ.]	ესკიზი [მმ.]	სიგრძე [მმ.]
①	Ø14	2950; 450	3400
②	Ø14	2250; 450	2700
③	Ø14	---	----
④	Ø12	2950	2950
⑤	Ø12	2350	2350
⑥	Ø12	---	----
⑦	Ø12	3050	3050
⑧	Ø12	2650	2650
Ⓘ	Ø8	100; 100; 275	475
Ⓘⓘ	Ø14	600; 250; 600	1450
ⒾⒾⒾ	Ø12	600; 250; 600	1450

პროექტის დასახელება

მრავალფუნქციური შენობა ვარკეთილში

პროექტის მისამართი

ქ.თბილისი, ვარკეთილი 2-სა და ვაზისუბნის საცხოვრებელ რაიონებს შორის. (ს/კ. 01.19.36.014.677)

დამკვეთი

სტადია	თარიღი	განმარტება
მპ	2022.03.24	

დაკვეთის №

CAD DWG ფაილი 04.kedlebi.dwg

მთ. კონსტრუქტორი ა. კორტავა

შეასრულა გ.ვაშაკიძე

შეამოწმა ა. ესებუა

ნახაზის დასახელება

სარდაფის კედლის არმირების კვეთები

კ-4.18

A3

კედლების არმირების გეგმა +26,300 ნიშნულზე

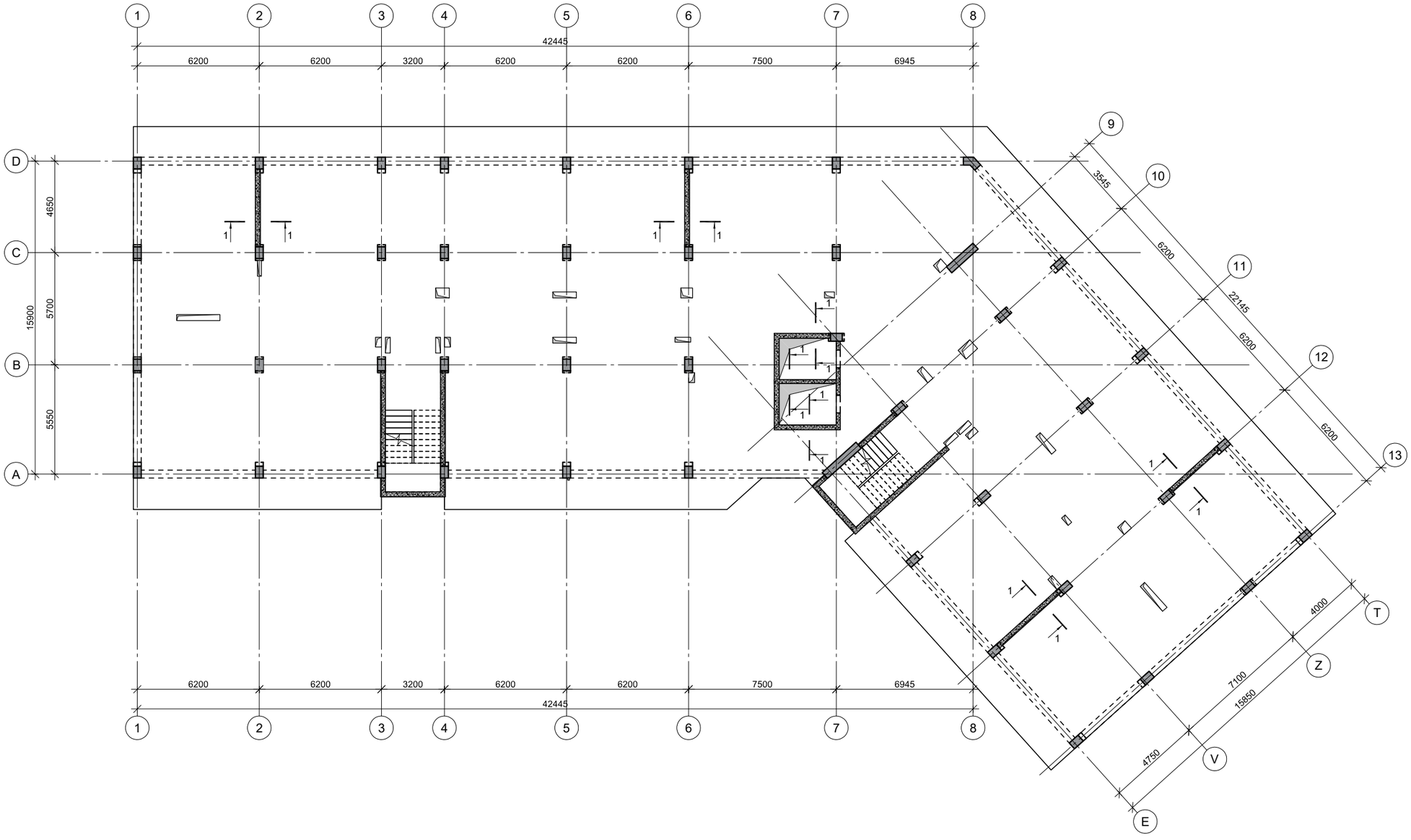

პროექტის დასახელება

მრავალფუნქციური შენობა ვარკეთილში

პროექტის მისამართი

ქ.თბილისი, ვარკეთილი 2-სა და ვაზისუბნის საცხოვრებელ რაიონებს შორის. (ს/კ. 01.19.36.014.677)

დამკვეთი

სტადია	მარცხი	ფანმარტება
მპ	2022.03.24	

დაკვეთის №

CAD DWG ფაილი 04.kedlebi.dwg

მთ. კონსტრუქტორი ა. კორტავა

შეასრულა გ.ვაშაკიძე

შეამოწმა ა. ესებუა

ნახაზის დასახელება

კონსტრუქციების საყალიბე გეგმა +26,300 ნიშნულზე

კ-4.19

A3

კვეთი 1-1

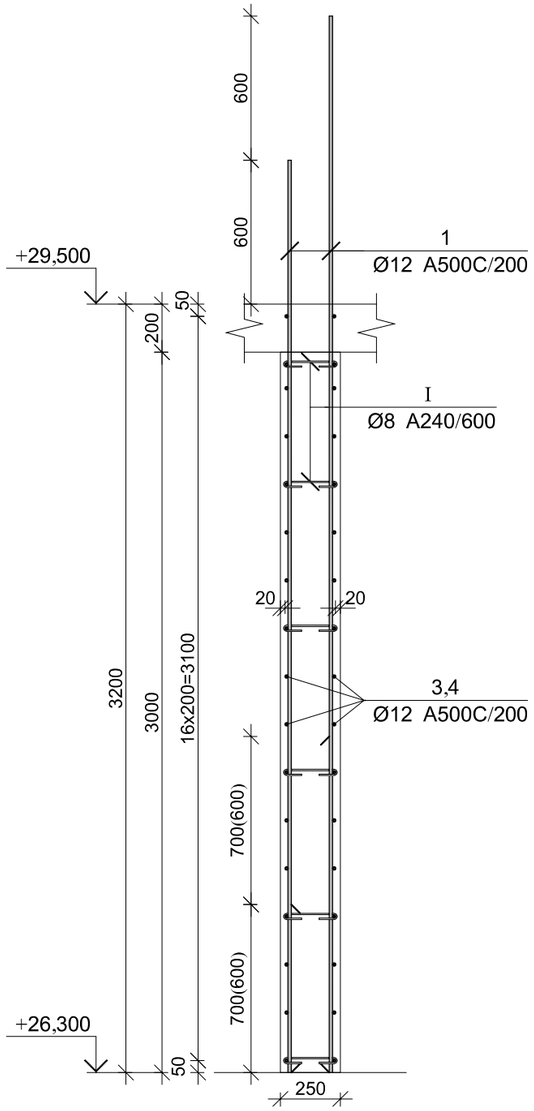

კედლის სპეციფიკაცია -0,100 ნიშნულზე

არმატურის სპეციფიკაცია					არმატურის ამოკრეფა					ბეტონი B 25
პოზ. №	Ø	L მმ.	n ცალი	Ln მ.	Ø	∑ Ln მ.	არამეტალის მეტრის წონა კგ.	წონა კგ. A240	წონა კგ. A500C	V; მ³
1	2	3	4	5	6	7	8	9	10	11
1	14 A500C	3400	414	1407.60	8 A240	592.88	0.39	233.94		
2	14 A500C	2700	414	1117.80	12 A500C	5431.85	0.89		4822.48	136.41
3	14 A500C	----	----	2920.00	14 A500C	5558.50	1.21		6716.98	
4	12 A500C	2950	500	1475.00						
5	12 A500C	2350	500	1175.00						
6	12 A500C	----	----	2676.00						
7	12 A500C	3050	35	106.75						
8	12 A500C	2650	35	92.75						
I	8 A240	425	1395	592.88						
II	14 A500C	1450	78	113.10						
III	12 A500C	1450	73	105.85			∑	233.94	11539.47	136.41
							n= 1	233.94	11539.47	136.41
									86.31	კგ/მ³

პოზ.	Ø [მმ.]	ესკიზი [მმ.]	სიგრძე [მმ.]
①	Ø14	2950, 450	3400
②	Ø14	2250, 450	2700
③	Ø14	----	----
④	Ø12	2950	2950
⑤	Ø12	2350	2350
⑥	Ø12	----	----
⑦	Ø12	3050	3050
⑧	Ø12	2650	2650
Ⅰ	Ø8	100, 100, 100, 100, 275	475
Ⅱ	Ø14	600, 250, 600	1450
Ⅲ	Ø12	600, 250, 600	1450

პროექტის დასახელება

მრავალფუნქციური შენობა ვარკეთილში

პროექტის მისამართი

ქ.თბილისი, ვარკეთილი 2-სა და ვაზისუბნის საცხოვრებელ რაიონებს შორის. (ს/კ. 01.19.36.014.677)

დამკვეთი

სტადია	მარცხი	ზანმარტება
მპ	2022.03.24	
დაკვეთის №		
CAD DWG ფაილი		04.kedlebi.dwg
მთ. კონსტრუქტორი		ა. კორტავა
შეასრულა		ზ.ვაშაკიძე
შეამოწმა		ა. ესებუა

ნახაზის დასახელება

სარდაფის კედლის არმირების კვეთები

კ-4.20

A3

კონსტრუქციების საყალიბე გეგმა +29,500 ნიშნულზე

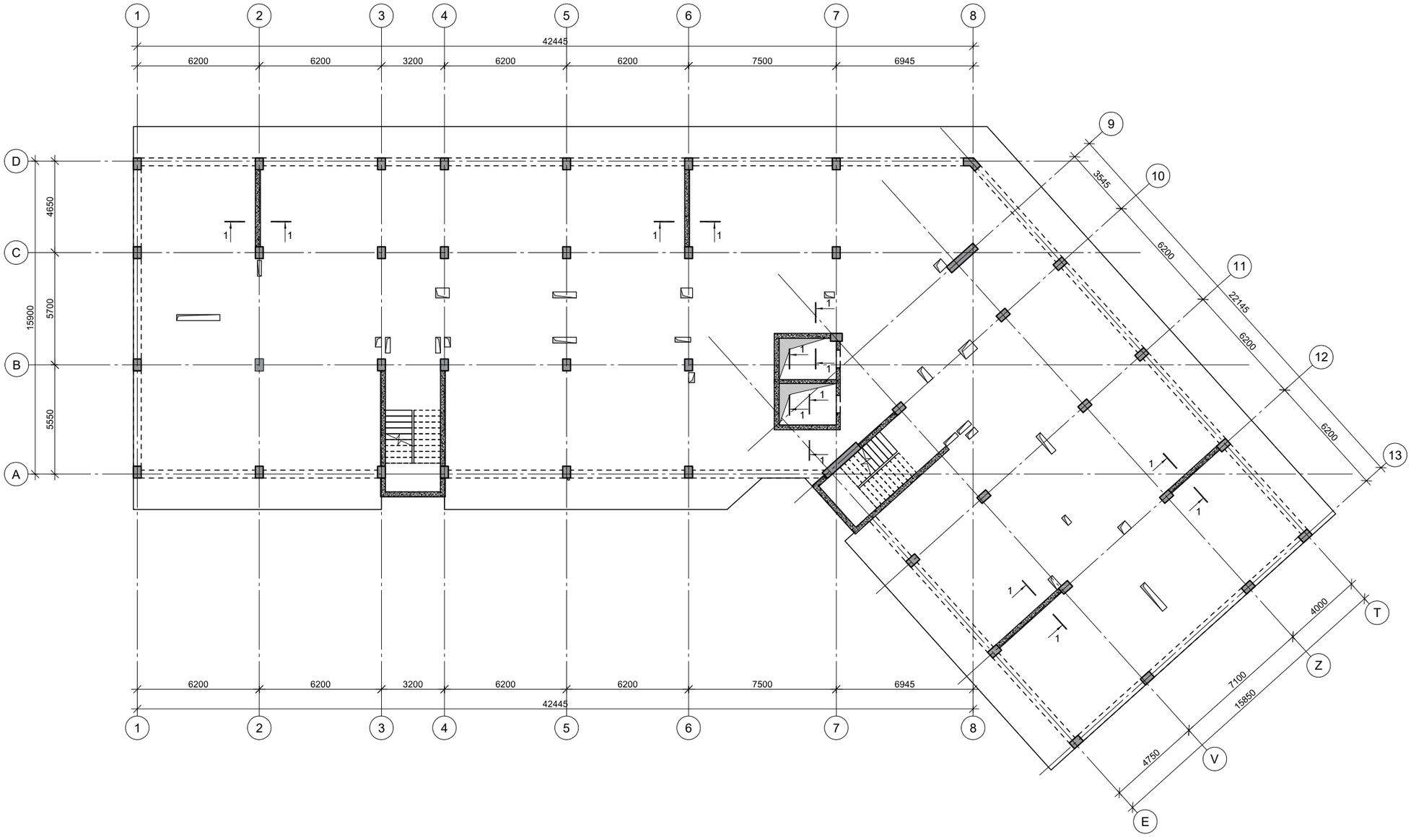

პროექტის დასახელება

მრავალფუნქციური შენობა ვარკეთილში

პროექტის მისამართი

ქ.თბილისი, ვარკეთილი 2-სა და ვაზისუბნის საცხოვრებელ რაიონებს შორის. (ს/კ. 01.19.36.014.677)

დამკვეთი

სტადია	მარცხი	ფანმარტება
მპ	2022.03.24	

დაკვეთის №

CAD DWG ფაილი 04.kedlebi.dwg

მთ. კონსტრუქტორი ა. კორტავა

შეასრულა გ.ვაშაკიძე

შეამოწმა ა. ესებუა

ნახაზის დასახელება

კონსტრუქციების საყალიბე გეგმა +29,500 ნიშნულზე

კ-4.21

A3

კვეთი 1-1

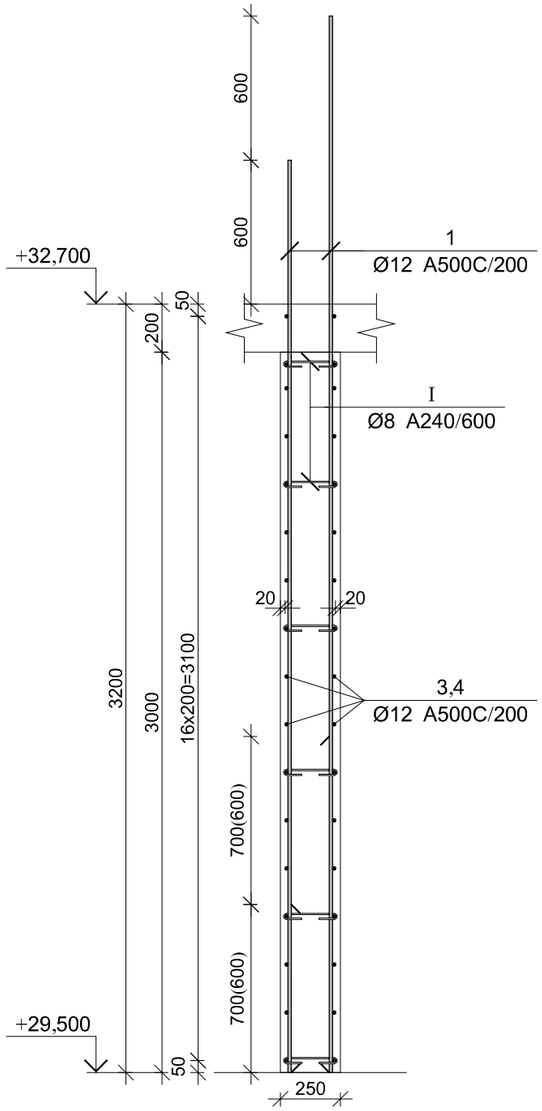

კედლის სპეციფიკაცია -0,100 ნიშნულზე

არმატურის სპეციფიკაცია					არმატურის ამოკრეფა					ბეტონი B 25
პოზ. №	Ø	L მმ.	n ცალი	Ln მ.	Ø	∑ Ln მ.	არამეტი მეტრის წონა კგ.	წონა კგ. A240	წონა კგ. A500C	V; მ³
1	2	3	4	5	6	7	8	9	10	11
1	14 A500C	3400	414	1407.60	8 A240	592.88	0.39	233.94		136.41
2	14 A500C	2700	414	1117.80	12 A500C	5431.85	0.89		4822.48	
3	14 A500C	----	----	2920.00	14 A500C	5558.50	1.21		6716.98	
4	12 A500C	2950	500	1475.00						
5	12 A500C	2350	500	1175.00						
6	12 A500C	----	----	2676.00						
7	12 A500C	3050	35	106.75						
8	12 A500C	2650	35	92.75						
I	8 A240	425	1395	592.88						
II	14 A500C	1450	78	113.10						
III	12 A500C	1450	73	105.85			∑	233.94	11539.47	136.41
							n= 1	233.94	11539.47	136.41
									86.31	კგ/მ³

პოზ.	Ø [მმ.]	ესკიზი [მმ.]	სიგრძე [მმ.]
①	Ø14	2950, 450	3400
②	Ø14	2250, 450	2700
③	Ø14	----	----
④	Ø12	2950	2950
⑤	Ø12	2350	2350
⑥	Ø12	----	----
⑦	Ø12	3050	3050
⑧	Ø12	2650	2650
Ⅰ	Ø8	100, 100, 100, 100, 275	475
Ⅱ	Ø14	600, 250, 600	1450
Ⅲ	Ø12	600, 250, 600	1450

პროექტის დასახელება

მრავალფუნქციური შენობა ვარკეთილში

პროექტის მისამართი

ქ.თბილისი, ვარკეთილი 2-სა და ვაზისუბნის საცხოვრებელ რაიონებს შორის. (ს/კ. 01.19.36.014.677)

დამკვეთი

სტადია	მარცხი
მპ	2022.03.24
დაკვეთის №	
CAD DWG ფაილი	04.kedlebi.dwg
მთ. კონსტრუქტორი	ა. კორტავა
შეასრულა	ბ.ვაშაკიძე
შეამოწმა	ა. ესებუა

ნახაზის დასახელება

სარდაფის კედლის არმირების კვეთები

ბანმარტება

კ-4.22

A3

კედლების არმირების გეგმა +32,700 ნიშნულზე

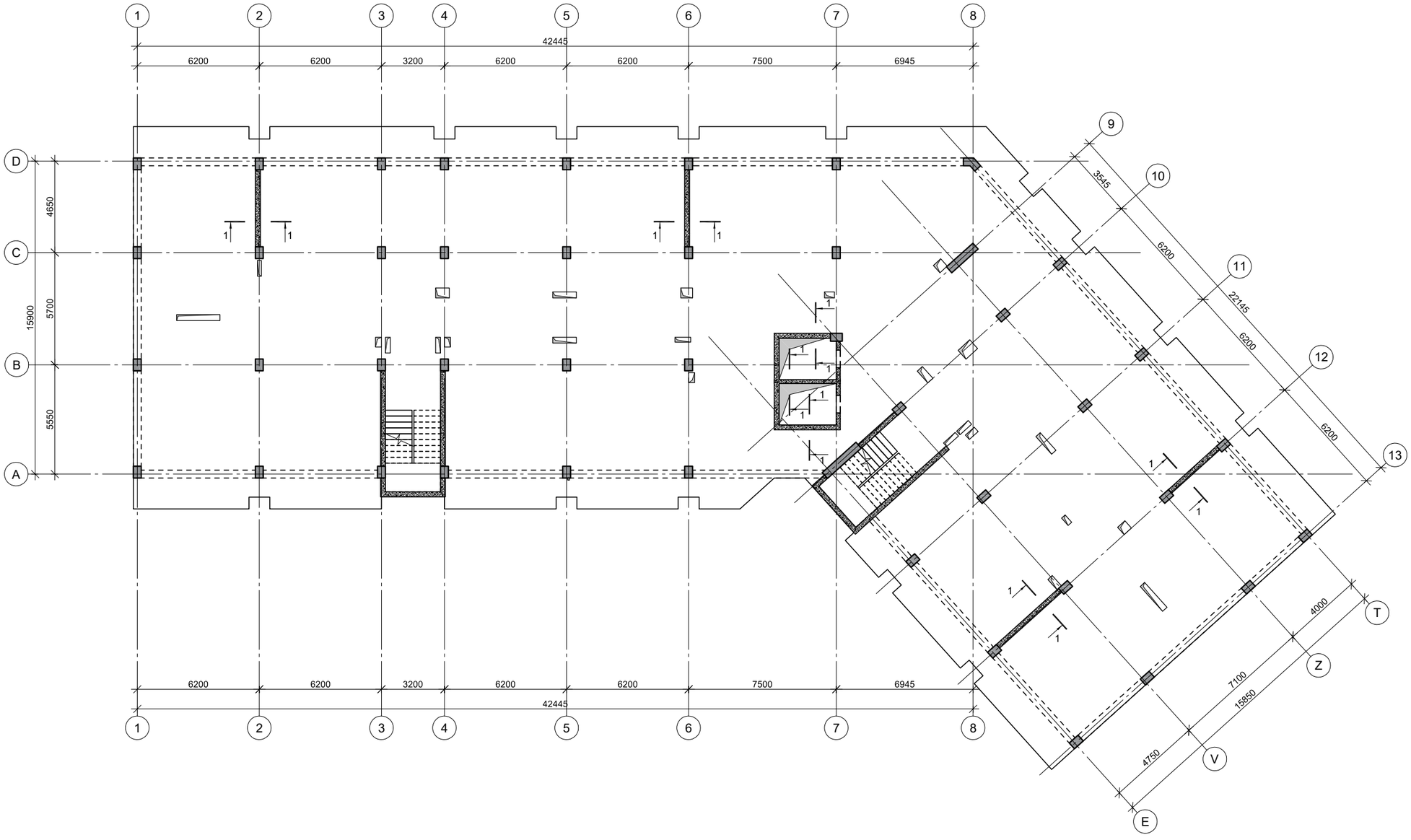

პროექტის დასახელება

მრავალფუნქციური შენობა ვარკეთილში

პროექტის მისამართი

ქ.თბილისი, ვარკეთილი 2-სა და ვაჟისუბნის საცხოვრებელ რაიონებს შორის. (ს/კ. 01.19.36.014.677)

დამკვეთი

სტადია	ობიექტი	განმარტება
მპ	2022.03.24	

დაკვეთის №

CAD DWG ფაილი 04.kedlebi.dwg

მთ. კონსტრუქტორი ა. კორტავა

შეასრულა გ.ვაშაკიძე

შეამოწმა ა. ესებუა

ნახაზის დასახელება

კონსტრუქციების საყალიბე გეგმა +32,700 ნიშნულზე

კ-4.23

A3

კვეთი 1-1

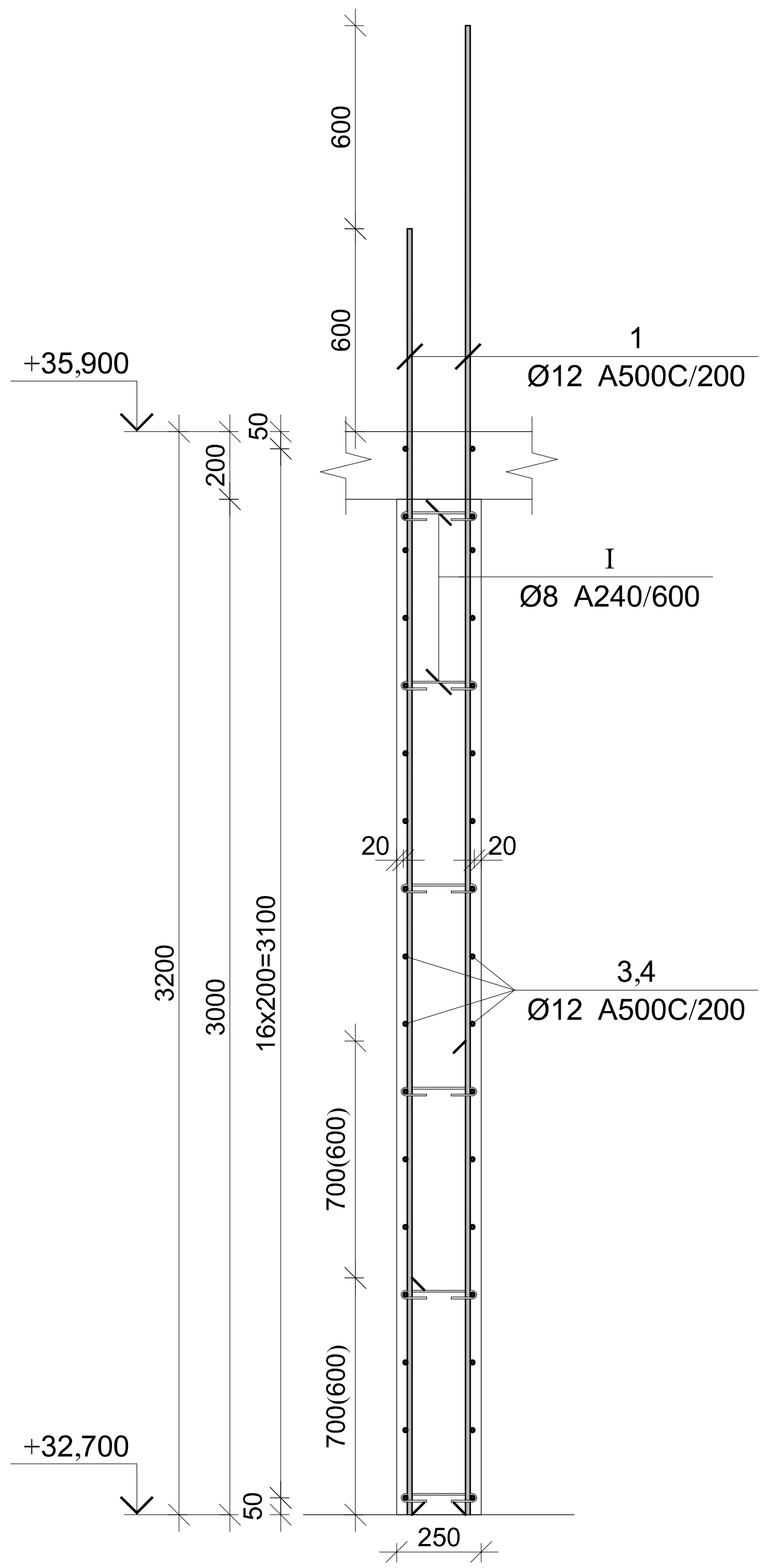

პოზ.	Ø [მმ.]	ესკიზი [მმ.]	სიგრძე [მმ.]
1	Ø14	2950 / 450	3400
2	Ø14	2250 / 450	2700
3	Ø14	---	----
4	Ø12	2950	2950
5	Ø12	2350	2350
6	Ø12	---	----
7	Ø12	3050	3050
8	Ø12	2650	2650
I	Ø8	100 / 100 / 275	475
II	Ø14	600 / 250 / 600	1450
III	Ø12	600 / 250 / 600	1450

კედლის სპეციფიკაცია -0,100 ნიშნულზე

არმატურის სპეციფიკაცია					არმატურის ამოკრეფა					ბეტონი B 25
პოზ. №	Ø	L მმ.	n ცალი	Ln მ.	Ø	∑ Ln მ.	გრძივი მეტრის წონა კგ.	წონა კგ. A240	წონა კგ. A500C	V; $მ^3$
1	2	3	4	5	6	7	8	9	10	11
1	14 A500C	3400	414	1407.60	8 A240	592.88	0.39	233.94		
2	14 A500C	2700	414	1117.80	12 A500C	5431.85	0.89		4822.48	136.41
3	14 A500C	----	----	2920.00	14 A500C	5558.50	1.21		6716.98	
4	12 A500C	2950	500	1475.00						
5	12 A500C	2350	500	1175.00						
6	12 A500C	----	----	2676.00						
7	12 A500C	3050	35	106.75						
8	12 A500C	2650	35	92.75						
I	8 A240	425	1395	592.88						
II	14 A500C	1450	78	113.10						
III	12 A500C	1450	73	105.85			∑	233.94	11539.47	136.41
						n= 1		233.94	11539.47	136.41
									86.31	კგ/$მ^3$

პროექტის დასახელება

მრავალფუნქციური შენობა ვარკეთილში

პროექტის მისამართი

ქ.თბილისი, ვარკეთილი 2-სა და ვაზისუბნის საცხოვრებელ რაიონებს შორის. (ს/კ. 01.19.36.014.677)

დამკვეთი

სტადია	თარიღი	განმარტება
მპ	2022.03.24	

დაკვეთის №

CAD DWG ფაილი 04.kedlebi.dwg

მთ. კონსტრუქტორი ა. კორტავა

შეასრულა გ.ვაშაკიძე

შეამოწმა ა. ესებუა

ნახაზის დასახელება

სარდაფის კედლის არმირების კვეთები

კ-4.24

A3

კედლების არმირების გეგმა +35,900 ნიშნულზე

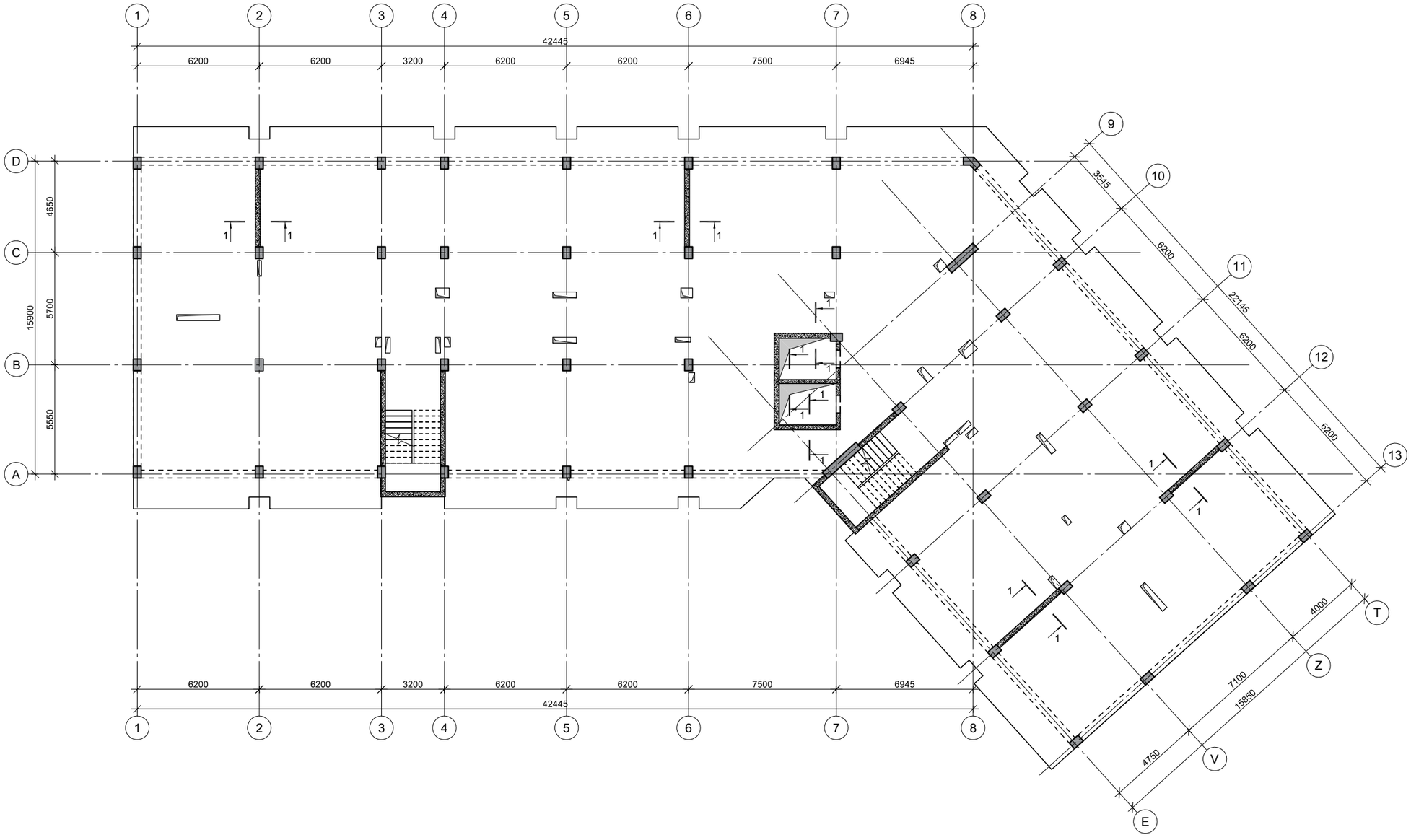

პროექტის დასახელება

მრავალფუნქციური შენობა ვარკეთილში

პროექტის მისამართი

ქ.თბილისი, ვარკეთილი 2-სა და ვაზისუბნის საცხოვრებელ რაიონებს შორის. (ს/კ. 01.19.36.014.677)

დამკვეთი

სტადია	მარცხი	განმარტება
მპ	2022.03.24	

დაკვეთის №

CAD DWG ფაილი 04.kedlebi.dwg

მთ. კონსტრუქტორი ა. კორტავა

შეასრულა გ.ვაშაკიძე

შეამოწმა ა. ესებუა

ნახაზის დასახელება

კონსტრუქციების საყალიბე გეგმა +35,900 ნიშნულზე

კ-4.25

A3

კედლების არმირების გეგმა +39,100 ნიშნულზე

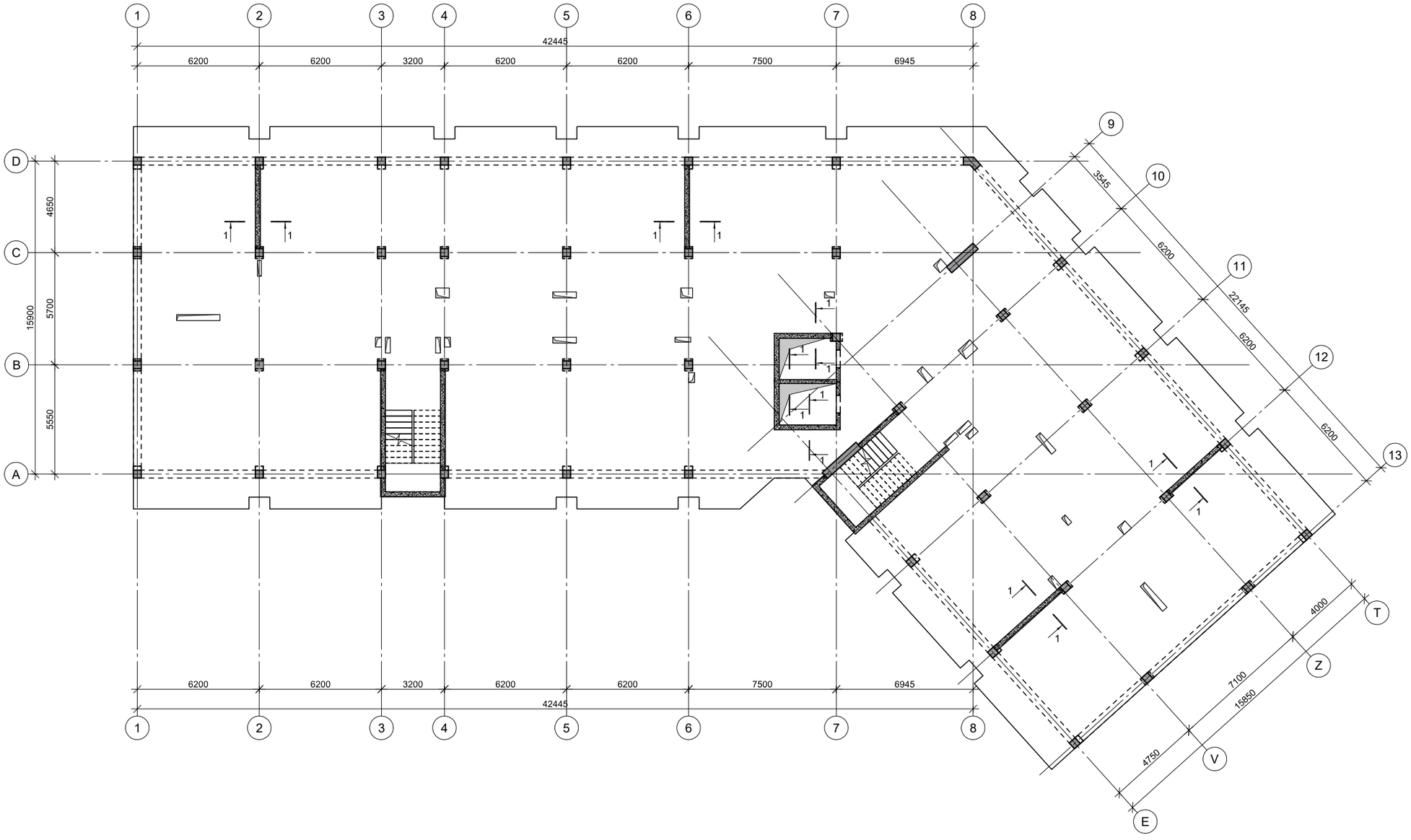

პროექტის დასახელება

მრავალფუნქციური შენობა ვარკეთილში

პროექტის მისამართი

ქ.თბილისი, ვარკეთილი 2-სა და ვაზისუბნის საცხოვრებელ რაიონებს შორის. (ს/კ. 01.19.36.014.677)

დამკვეთი

სტადია	ობიექტი	განმარტება
მპ	2022.03.24	

დაკვეთის №

CAD DWG ფაილი 04.kedlebi.dwg

მთ. კონსტრუქტორი ა. კორტავა

შეასრულა გ.ვაშაკიძე

შეამოწმა ა. ესებუა

ნახაზის დასახელება

კონსტრუქციების საყალიბე გეგმა +39,100 ნიშნულზე

კ-4.27

A3

კვეთი 1-1

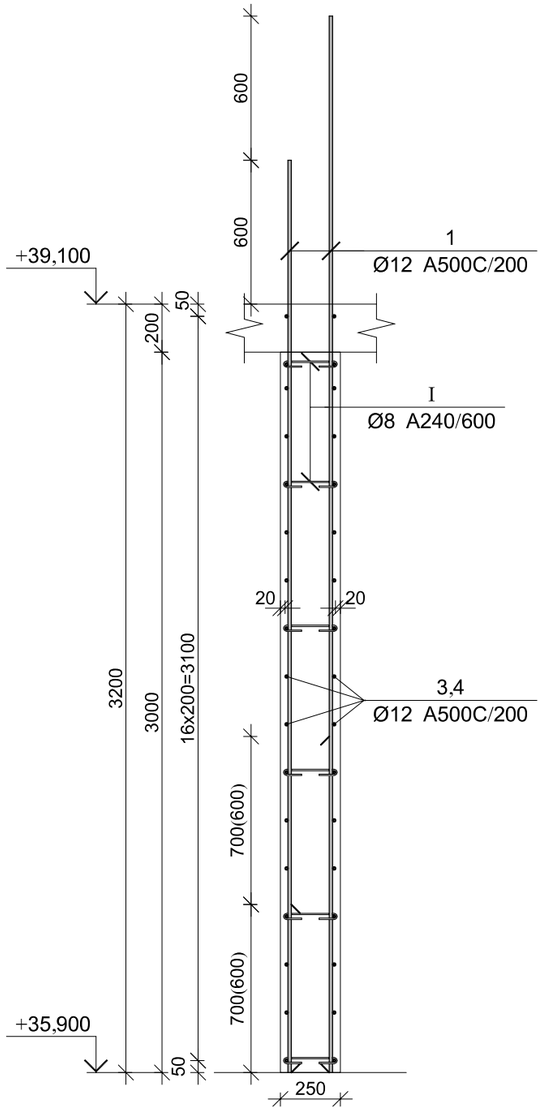

კედლის სპეციფიკაცია -0,100 ნიშნულზე

არმატურის სპეციფიკაცია					არმატურის ამოკრეფა					ბეტონი B 25
პოზ. №	Ø	L მმ.	n ცალი	Ln მ.	Ø	∑ Ln მ.	არამეტი მეტრის წონა კგ.	წონა კგ. A240	წონა კგ. A500C	V; მ³
1	2	3	4	5	6	7	8	9	10	11
1	14 A500C	3400	414	1407.60	8 A240	592.88	0.39	233.94		136.41
2	14 A500C	2700	414	1117.80	12 A500C	5431.85	0.89		4822.48	
3	14 A500C	----	----	2920.00	14 A500C	5558.50	1.21		6716.98	
4	12 A500C	2950	500	1475.00						
5	12 A500C	2350	500	1175.00						
6	12 A500C	----	----	2676.00						
7	12 A500C	3050	35	106.75						
8	12 A500C	2650	35	92.75						
I	8 A240	425	1395	592.88						
II	14 A500C	1450	78	113.10						
III	12 A500C	1450	73	105.85			∑	233.94	11539.47	136.41
							n= 1	233.94	11539.47	136.41
									86.31	კგ/მ³

პოზ.	Ø [მმ.]	ესკიზი [მმ.]	სიგრძე [მმ.]
①	Ø14	2950, 450	3400
②	Ø14	2250, 450	2700
③	Ø14	----	----
④	Ø12	2950	2950
⑤	Ø12	2350	2350
⑥	Ø12	----	----
⑦	Ø12	3050	3050
⑧	Ø12	2650	2650
Ⅰ	Ø8	100, 100, 100, 100, 275	475
Ⅱ	Ø14	600, 250, 600	1450
Ⅲ	Ø12	600, 250, 600	1450

პროექტის დასახელება

მრავალფუნქციური შენობა ვარკეთილში

პროექტის მისამართი

ქ.თბილისი, ვარკეთილი 2-სა და ვაზისუბნის საცხოვრებელ რაიონებს შორის. (ს/კ. 01.19.36.014.677)

დამკვეთი

სტადია	მარცხი	განმარტება
მპ	2022.03.24	

დაკვეთის №

CAD DWG ფაილი 04.kedlebi.dwg

მთ. კონსტრუქტორი		ა. კორტავა
შეასრულა		ბ.ვაშაკიძე
შეამოწმა		ა. ესებუა

ნახაზის დასახელება

სარდაფის კედლის არმირების კვეთები

კ-4.26

A3

კვეთი 1-1

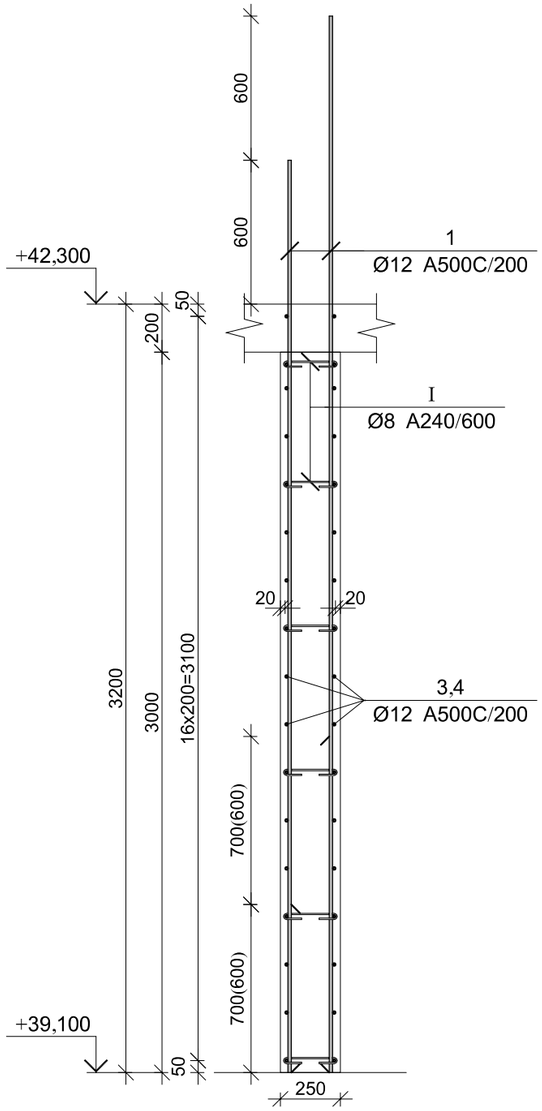

კედლის სპეციფიკაცია -0,100 ნიშნულზე

არმატურის სპეციფიკაცია					არმატურის ამოკრეფა					ბეტონი B 25
პოზ. №	Ø	L მმ.	n ცალი	Ln მ.	Ø	∑ Ln მ.	არამეტალის მეტრის წონა კგ.	წონა კგ. A240	წონა კგ. A500C	V; მ³
1	2	3	4	5	6	7	8	9	10	11
1	14 A500C	3400	414	1407.60	8 A240	592.88	0.39	233.94		136.41
2	14 A500C	2700	414	1117.80	12 A500C	5431.85	0.89		4822.48	
3	14 A500C	----	----	2920.00	14 A500C	5558.50	1.21		6716.98	
4	12 A500C	2950	500	1475.00						
5	12 A500C	2350	500	1175.00						
6	12 A500C	----	----	2676.00						
7	12 A500C	3050	35	106.75						
8	12 A500C	2650	35	92.75						
I	8 A240	425	1395	592.88						
II	14 A500C	1450	78	113.10						
III	12 A500C	1450	73	105.85		∑		233.94	11539.47	136.41
						n= 1		233.94	11539.47	136.41
									86.31	კგ/მ³

პოზ.	Ø [მმ.]	ესკიზი [მმ.]	სიგრძე [მმ.]
①	Ø14	2950, 450	3400
②	Ø14	2250, 450	2700
③	Ø14	----	----
④	Ø12	2950	2950
⑤	Ø12	2350	2350
⑥	Ø12	----	----
⑦	Ø12	3050	3050
⑧	Ø12	2650	2650
Ⅰ	Ø8	100, 100, 100, 100, 275	475
Ⅱ	Ø14	600, 250, 600	1450
Ⅲ	Ø12	600, 250, 600	1450

პროექტის დასახელება

მრავალფუნქციური შენობა ვარკეთილში

პროექტის მისამართი

ქ.თბილისი, ვარკეთილი 2-სა და ვაზისუბნის საცხოვრებელ რაიონებს შორის. (ს/კ. 01.19.36.014.677)

დამკვეთი

სტადია	მარცხი	განმარტება
მპ	2022.03.24	

დაკვეთის №

CAD DWG ფაილი 04.kedlebi.dwg

მთ. კონსტრუქტორი		ა. კორტავა
შეასრულა		ბ.ვაშაკიძე
შეამოწმა		ა. ესებუა

ნახაზის დასახელება

სარდაფის კედლის არმირების კვეთები

კ-4.28

A3

კედლების არმირების გეგმა +42,300 ნიშნულზე

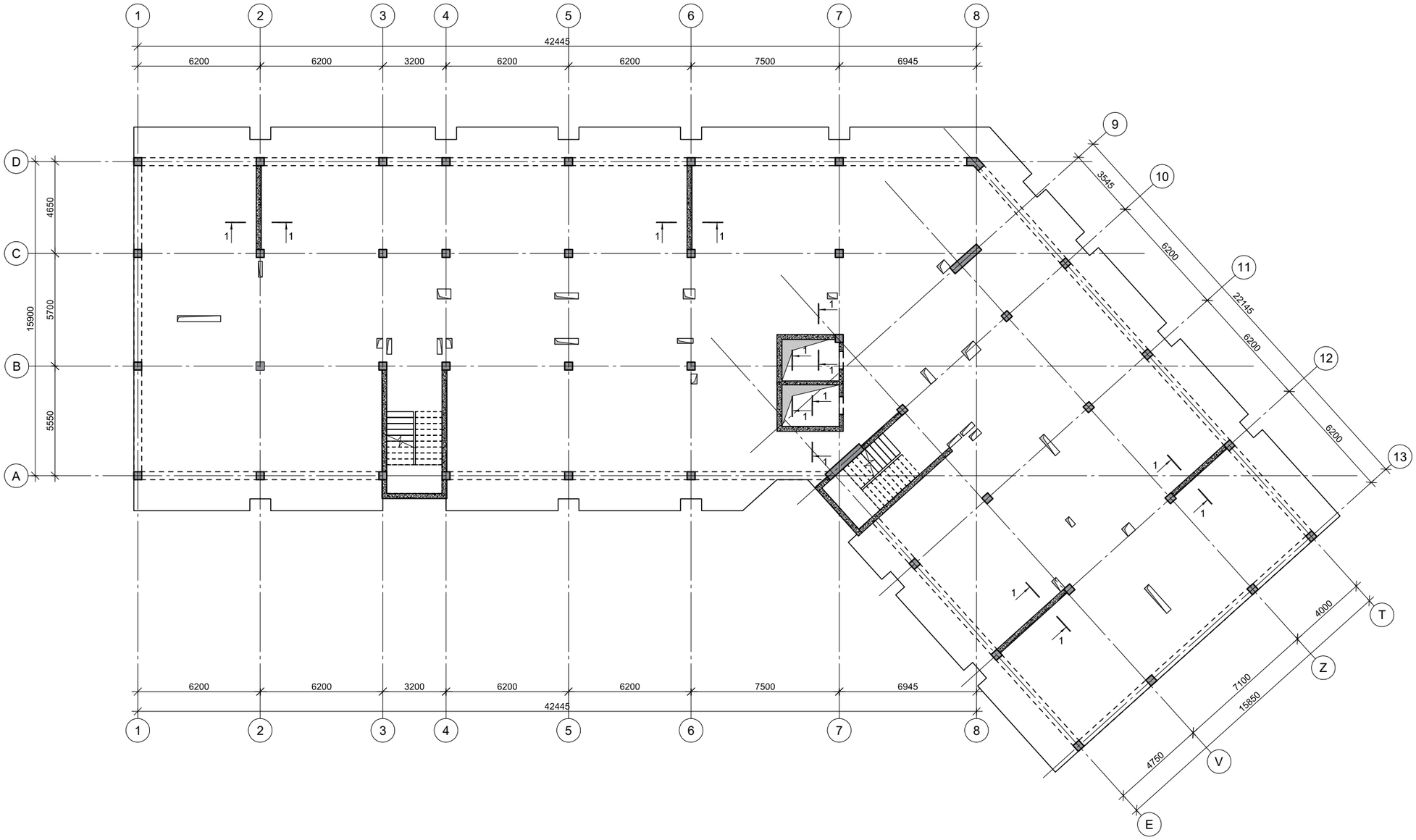

პროექტის დასახელება

მრავალფუნქციური შენობა ვარკეთილში

პროექტის მისამართი

ქ.თბილისი, ვარკეთილი 2-სა და ვაჟისუბნის საცხოვრებელ რაიონებს შორის. (ს/კ. 01.19.36.014.677)

დამკვეთი

სტადია	მარიდი	განმარტება
მპ	2022.03.24	

დაკვეთის №

CAD DWG ფაილი 04.kedlebi.dwg

მთ. კონსტრუქტორი	ა. კორტავა
შეასრულა	გ.ვაშაკიძე
შეამოწმა	ა. ესებუა

ნახაზის დასახელება

კონსტრუქციების საყალიბე გეგმა +42,300 ნიშნულზე

კ-4.29

A3

კედლების არმირების გეგმა +45,500 ნიშნულზე

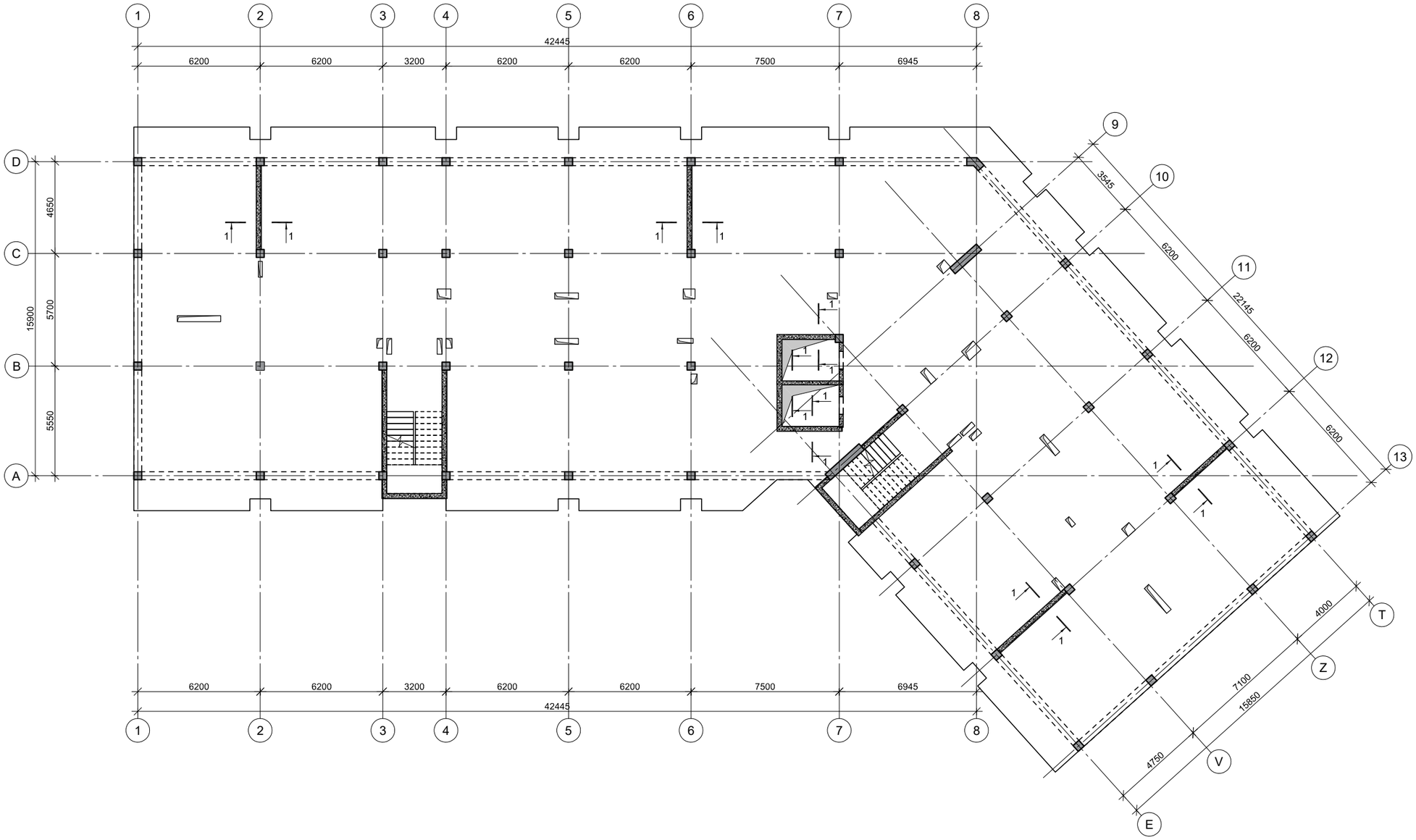

პროექტის დასახელება

მრავალფუნქციური შენობა ვარკეთილში

პროექტის მისამართი

ქ.თბილისი, ვარკეთილი 2-სა და ვაჟისუბნის საცხოვრებელ რაიონებს შორის. (ს/კ. 01.19.36.014.677)

დამკვეთი

სტადია	მარიდი	განმარტება
მპ	2022.03.24	

დაკვეთის №

CAD DWG ფაილი 04.kedlebi.dwg

მთ. კონსტრუქტორი	ა. კორტავა
შეასრულა	გ.ვაშაკიძე
შეამოწმა	ა. ესებუა

ნახაზის დასახელება

კონსტრუქციების საყალიბე გეგმა +45,500 ნიშნულზე

კ-4.31

A3

კვეთი 1-1

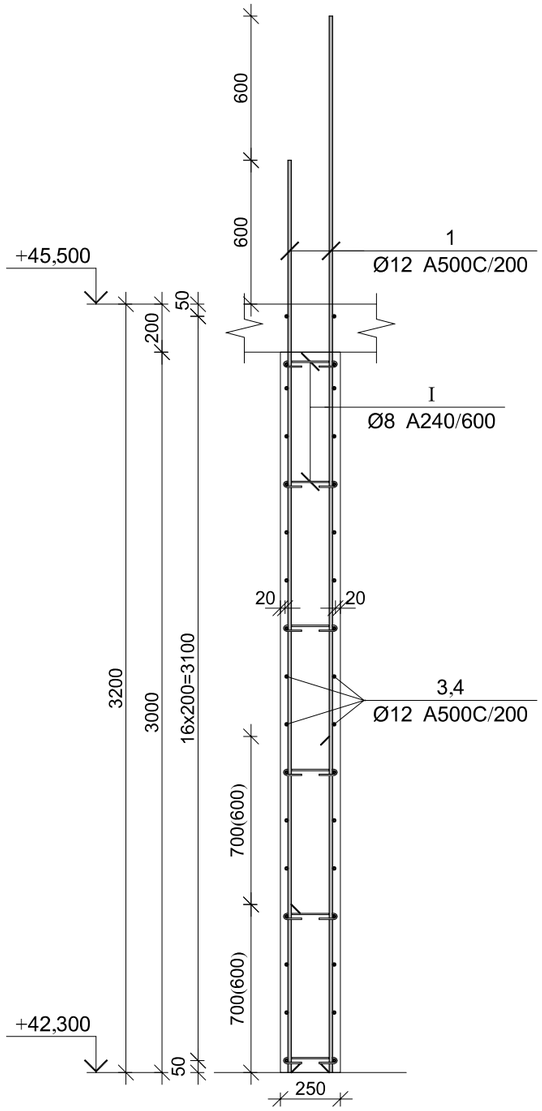

კედლის სპეციფიკაცია -0,100 ნიშნულზე

არმატურის სპეციფიკაცია					არმატურის ამოკრეფა					ბეტონი B 25
პოზ. №	Ø	L მმ.	n ცალი	Ln მ.	Ø	∑ Ln მ.	არამეტალური მასალის წონა კგ.	წონა კგ. A240	წონა კგ. A500C	V; მ³
1	2	3	4	5	6	7	8	9	10	11
1	14 A500C	3400	414	1407.60	8 A240	592.88	0.39	233.94		136.41
2	14 A500C	2700	414	1117.80	12 A500C	5431.85	0.89		4822.48	
3	14 A500C	----	----	2920.00	14 A500C	5558.50	1.21		6716.98	
4	12 A500C	2950	500	1475.00						
5	12 A500C	2350	500	1175.00						
6	12 A500C	----	----	2676.00						
7	12 A500C	3050	35	106.75						
8	12 A500C	2650	35	92.75						
I	8 A240	425	1395	592.88						
II	14 A500C	1450	78	113.10						
III	12 A500C	1450	73	105.85		∑		233.94	11539.47	136.41
						n= 1		233.94	11539.47	136.41
									86.31	კგ/მ³

პოზ.	Ø [მმ.]	ესკიზი [მმ.]	სიგრძე [მმ.]
①	Ø14	2950, 450	3400
②	Ø14	2250, 450	2700
③	Ø14	----	----
④	Ø12	2950	2950
⑤	Ø12	2350	2350
⑥	Ø12	----	----
⑦	Ø12	3050	3050
⑧	Ø12	2650	2650
Ⅰ	Ø8	100, 100, 100, 100, 275	475
Ⅱ	Ø14	600, 250, 600	1450
Ⅲ	Ø12	600, 250, 600	1450

პროექტის დასახელება

მრავალფუნქციური შენობა ვარკეთილში

პროექტის მისამართი

ქ.თბილისი, ვარკეთილი 2-სა და ვაზისუბნის საცხოვრებელ რაიონებს შორის. (ს/კ. 01.19.36.014.677)

დამკვეთი

სტადია	მარცხი	განმარტება
მპ	2022.03.24	

დაკვეთის №

CAD DWG ფაილი 04.kedlebi.dwg

მთ. კონსტრუქტორი		ა. კორტავა
შეასრულა		ბ.ვაშაკიძე
შეამოწმა		ა. ესებუა

ნახაზის დასახელება

სარდაფის კედლის არმირების კვეთები

კ-4.30

A3

კედლების არმირების გეგმა +48,700 ნიშნულზე

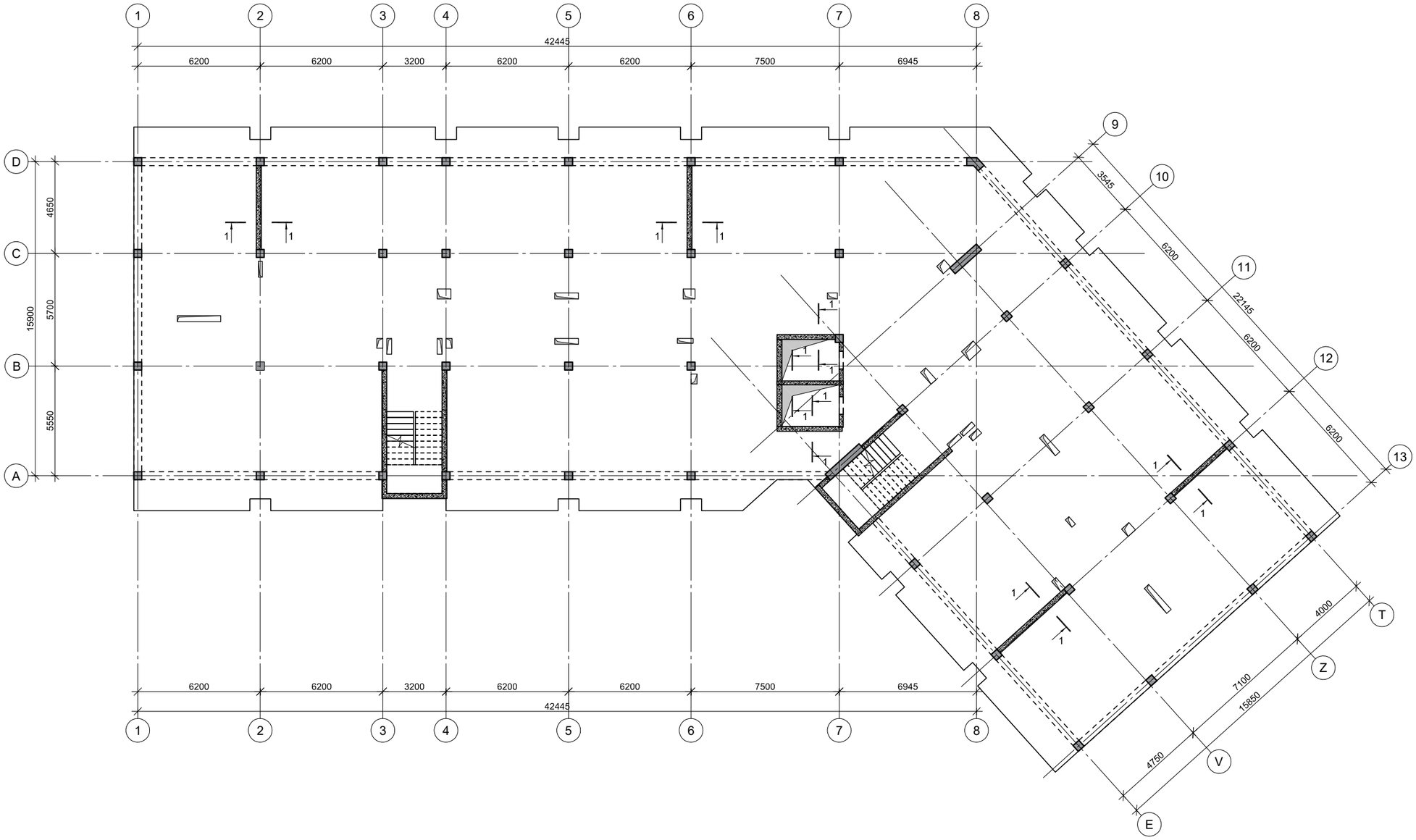

პროექტის დასახელება

მრავალფუნქციური შენობა ვარკეთილში

პროექტის მისამართი

ქ.თბილისი, ვარკეთილი 2-სა და ვაჟისუბნის საცხოვრებელ რაიონებს შორის. (ს/კ. 01.19.36.014.677)

დამკვეთი

სტადია	მარილი	ვანმარტება
მპ	2022.03.24	
დაკვეთის №		
CAD DWG ფაილი		04.kedlebi.dwg

მთ. კონსტრუქტორი ა. კორტავა

შეასრულა გ.ვაშაკიძე

შეამოწმა ა. ესებუა

ნახაზის დასახელება

კონსტრუქციების საყალიბე გეგმა +48,700 ნიშნულზე

კ-4.33

A3

კვეთი 1-1

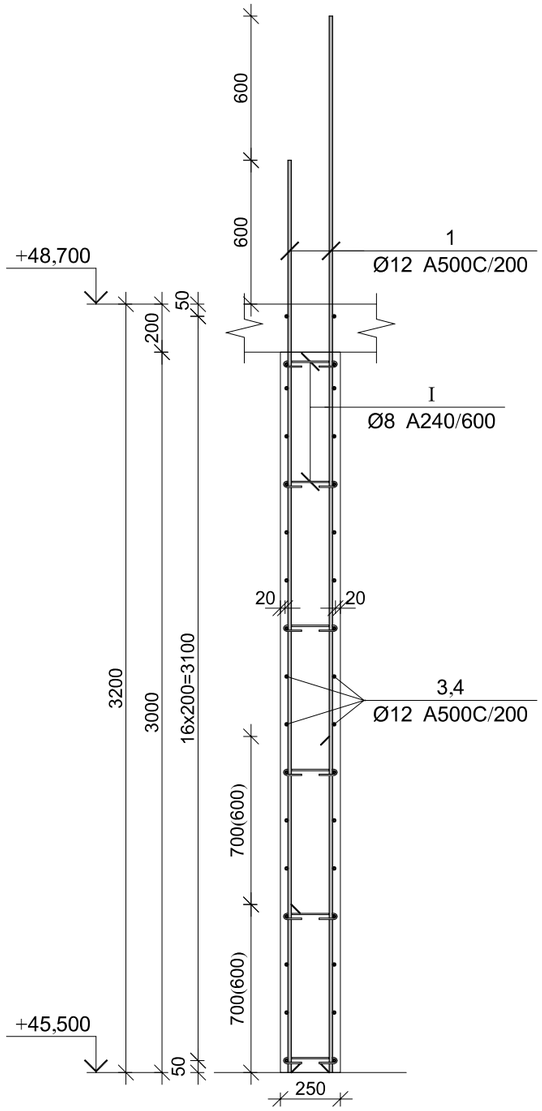

კედლის სპეციფიკაცია -0,100 ნიშნულზე

არმატურის სპეციფიკაცია					არმატურის ამოკრეფა					ბეტონი B 25
პოზ. №	Ø	L მმ.	n ცალი	Ln მ.	Ø	∑ Ln მ.	არამეტ. მეტრის წონა კგ.	წონა კგ. A240	წონა კგ. A500C	V; მ³
1	2	3	4	5	6	7	8	9	10	11
1	14 A500C	3400	414	1407.60	8 A240	592.88	0.39	233.94		136.41
2	14 A500C	2700	414	1117.80	12 A500C	5431.85	0.89		4822.48	
3	14 A500C	----	----	2920.00	14 A500C	5558.50	1.21		6716.98	
4	12 A500C	2950	500	1475.00						
5	12 A500C	2350	500	1175.00						
6	12 A500C	----	----	2676.00						
7	12 A500C	3050	35	106.75						
8	12 A500C	2650	35	92.75						
I	8 A240	425	1395	592.88						
II	14 A500C	1450	78	113.10						
III	12 A500C	1450	73	105.85		∑		233.94	11539.47	136.41
						n= 1		233.94	11539.47	136.41
									86.31	კგ/მ³

პოზ.	Ø [მმ.]	ესკიზი [მმ.]	სიგრძე [მმ.]
①	Ø14	2950, 450	3400
②	Ø14	2250, 450	2700
③	Ø14	----	----
④	Ø12	2950	2950
⑤	Ø12	2350	2350
⑥	Ø12	----	----
⑦	Ø12	3050	3050
⑧	Ø12	2650	2650
Ⅰ	Ø8	100, 100, 100, 100, 275	475
Ⅱ	Ø14	600, 250, 600	1450
Ⅲ	Ø12	600, 250, 600	1450

პროექტის დასახელება

მრავალფუნქციური შენობა ვარკეთილში

პროექტის მისამართი

ქ.თბილისი, ვარკეთილი 2-სა და ვაზისუბნის საცხოვრებელ რაიონებს შორის. (ს/კ. 01.19.36.014.677)

დამკვეთი

სტადია	მარცხი	განმარტება
მპ	2022.03.24	

დაკვეთის №

CAD DWG ფაილი 04.kedlebi.dwg

მთ. კონსტრუქტორი		ა. კორტავა
შეასრულა		ბ.ვაშაკიძე
შეამოწმა		ა. ესებუა

ნახაზის დასახელება

სარდაფის კედლის არმირების კვეთები

კ-4.32

A3

კედლების სვეტთან ჩამაგრების დეტალი გეგმაში (ვარიანტი ა)

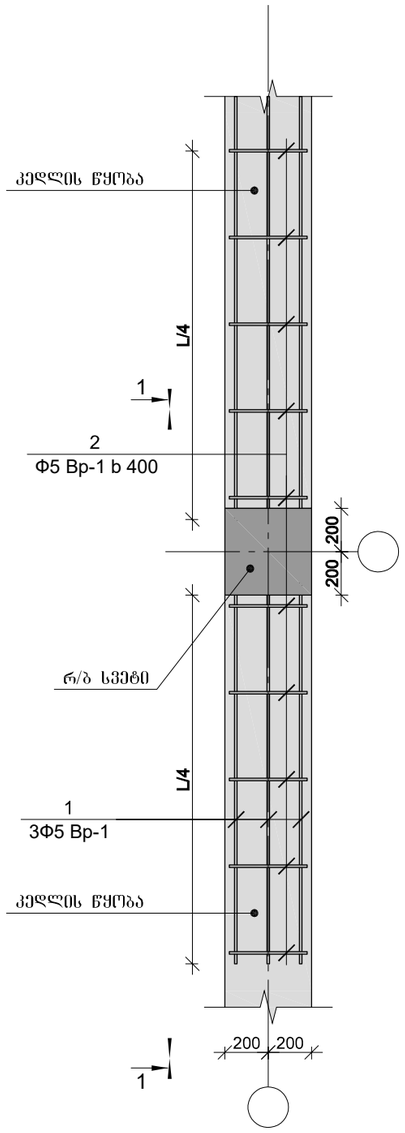

კედლების სვეტთან ჩამაგრების დეტალი გეგმაში (ვარიანტი ბ)

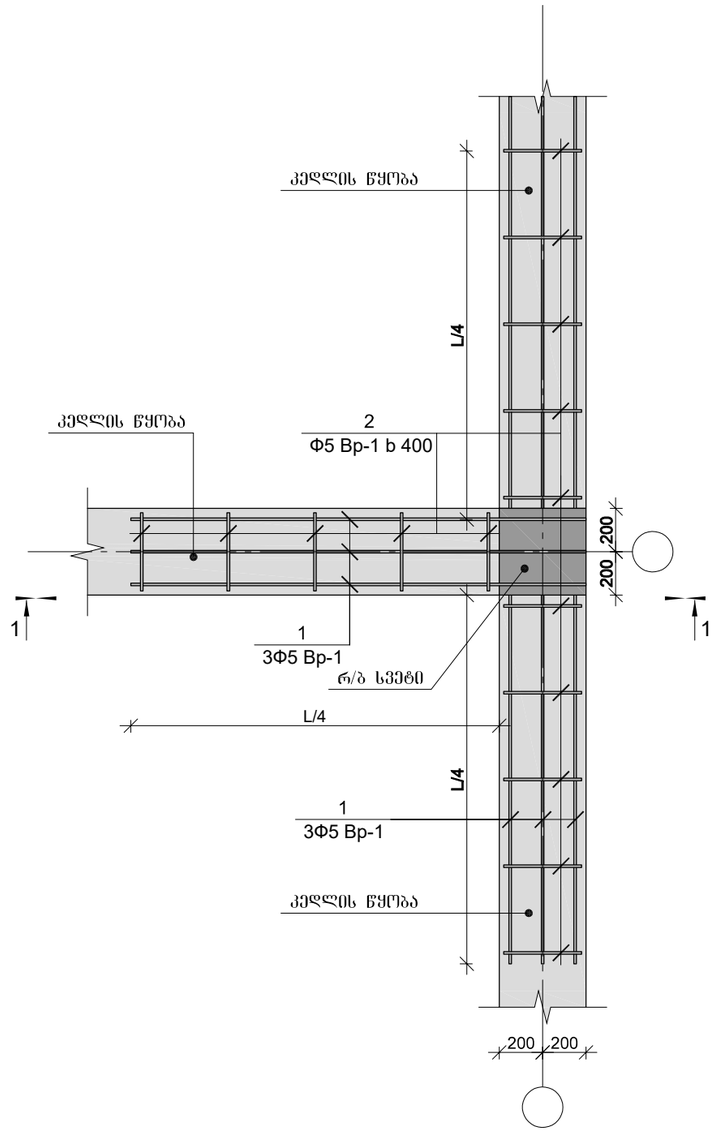

კედლების სვეტთან ჩამაგრების დეტალი გეგმაში (ვარიანტი გ)

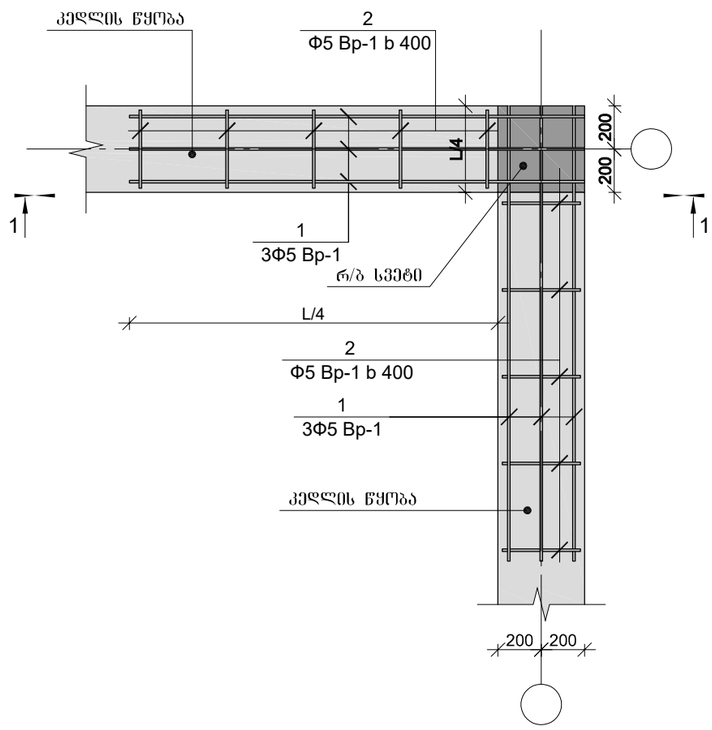

1. ხსნარის მარკა M-300

პროექტის დასახელება

მრავალფუნქციური შენობა ვარკეთილში

პროექტის მისამართი

ქ.თბილისი, ვარკეთილი 2-სა და ვაჟისუბნის საცხოვრებელ რაიონებს შორის. (ს/კ. 01.19.36.014.677)

დამკვეთი

სტადია	მარილი	განმარტება
მპ	2022.03.24	

დაკვეთის №

CAD DWG ფაილი 04.kedlebi.dwg

მთ. კონსტრუქტორი		ა. კორტავა
შეასრულა		გ.ვაშაკიძე
შეამოწმა		ა. ესებუა

ნახაზის დასახელება

კედლის წყობის სვეტთან ჩამაგრების დეტალები

კ-4.35

A3

კვეთი 1-1

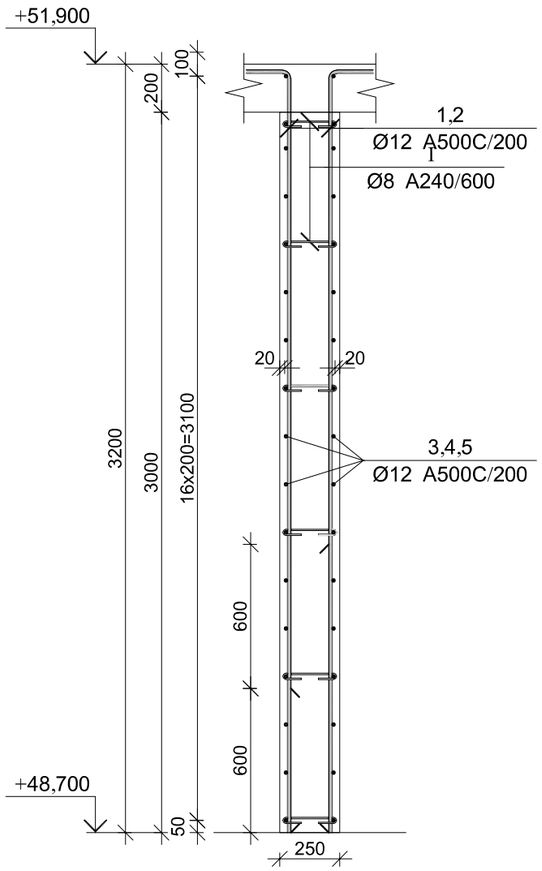

კედლის სპეციფიკაცია -0,100 ნიშნულზე

არმატურის სპეციფიკაცია					არმატურის ამოკრეფა					ბეტონი B 25
პოზ. №	Ø	L მმ.	n ცალი	Ln მ.	Ø	∑ Ln მ.	ერთეული მეტრის წონა კგ.	წონა კგ.		V; მ³
								A240	A500C	
1	2	3	4	5	6	7	8	9	10	11
1	14 A500C	3400	414	1407.60	8 A240	592.88	0.39	233.94		136.41
2	14 A500C	2700	414	1117.80	12 A500C	5431.85	0.89		4822.48	
3	14 A500C	----	----	2920.00	14 A500C	5558.50	1.21		6716.98	
4	12 A500C	2950	500	1475.00						
5	12 A500C	2350	500	1175.00						
6	12 A500C	----	----	2676.00						
7	12 A500C	3050	35	106.75						
8	12 A500C	2650	35	92.75						
I	8 A240	425	1395	592.88						
II	14 A500C	1450	78	113.10						
III	12 A500C	1450	73	105.85		∑	233.94	11539.47	136.41	
						n= 1	233.94	11539.47	136.41	
								86.31	კგ/მ³	

პოზ.	Ø [მმ.]	ესკიზი [მმ.]	სიგრძე [მმ.]
①	Ø14	2950 / 450	3400
②	Ø14	2250 / 450	2700
③	Ø14	----	----
④	Ø12	2950	2950
⑤	Ø12	2350	2350
⑥	Ø12	----	----
⑦	Ø12	3050	3050
⑧	Ø12	2650	2650
Ⅰ	Ø8	100 / 100 / 100 / 100 / 275	475
Ⅱ	Ø14	600 / 250 / 600	1450
Ⅲ	Ø12	600 / 250 / 600	1450

პროექტის დასახელება

მრავალფუნქციური შენობა ვარკეთილში

პროექტის მისამართი

ქ.თბილისი, ვარკეთილი 2-სა და ვაჟისუბნის საცხოვრებელ რაიონებს შორის. (ს/კ. 01.19.36.014.677)

დამკვეთი

სტადია	მარილი	განმარტება
მპ	2022.03.24	

დაკვეთის №

CAD DWG ფაილი 04.kedlebi.dwg

მთ. კონსტრუქტორი		ა. კორტავა
შეასრულა		გ.ვაშაკიძე
შეამოწმა		ა. ესებუა

ნახაზის დასახელება

სარდაფის კედლის არმირების კვეთები

კ-4.34

A3

ჭრილი 1-1

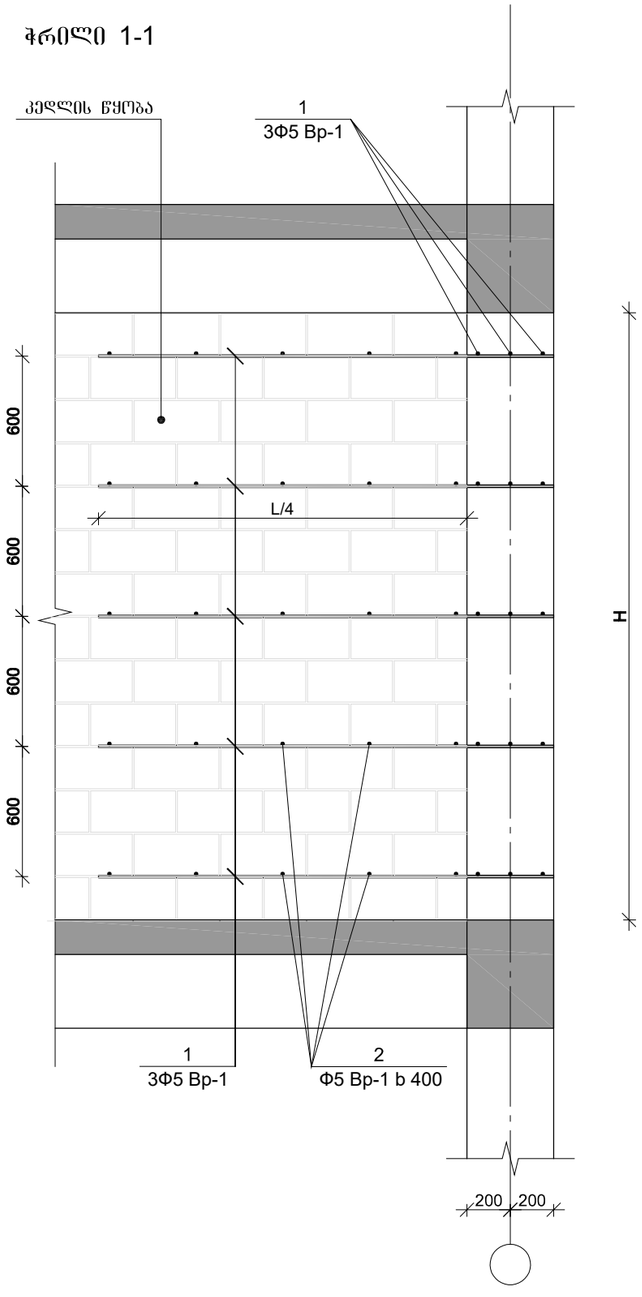

გღუდარის მოწყობის დეტალი

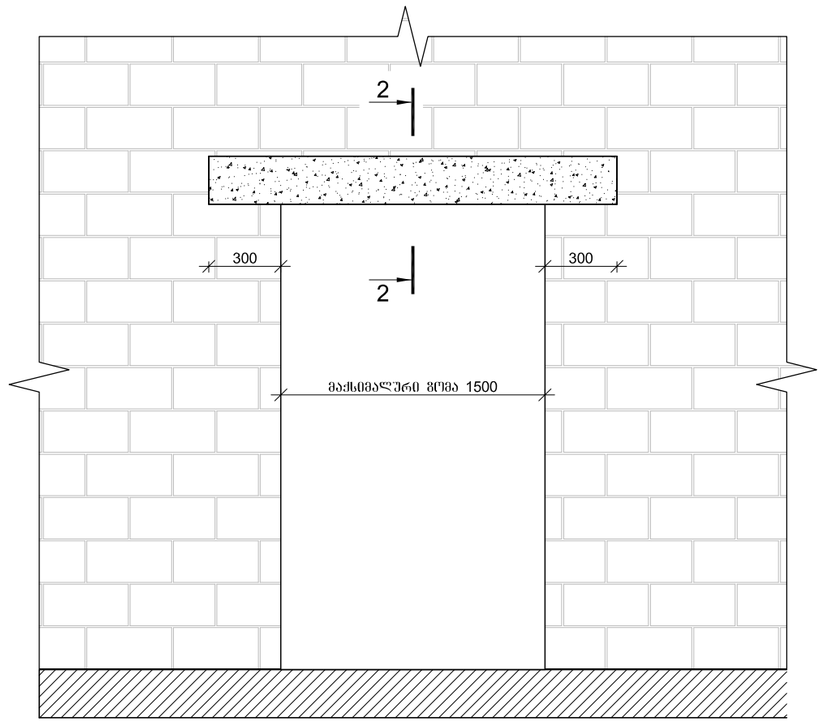

კვეთი 2-2

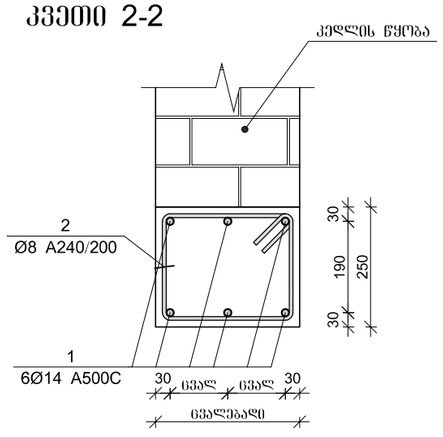

პოზ. №2

L=1.44 მ.

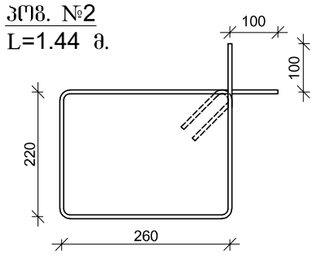

პროექტის დასახელება

მრავალფუნქციური შენობა ვარკეთილში

პროექტის მისამართი

ქ.თბილისი, ვარკეთილი 2-სა და ვაჟისუბნის საცხოვრებელ რაიონებს შორის. (ს/კ. 01.19.36.014.677)

დამკვეთი

სტადია	ოარიდი	ვანმარტება
მპ	2022.03.24	

დაკვეთის №

CAD DWG ფაილი 04.kedlebi.dwg

მთ. კონსტრუქტორი		ა. კორტავა
შეასრულა		გ.ვაშაკიძე
შეამოწმა		ა. ესებუა

ნახაზის დასახელება

კედლის წყობის სვეტთან ჩამაგრების დეტალი ჭრილში და გღუდარის მოწყობის დეტალი

კ-4.36

A3

კონსტრუქციების საყალიბე გეგმა -0,100 ნიშნულზე

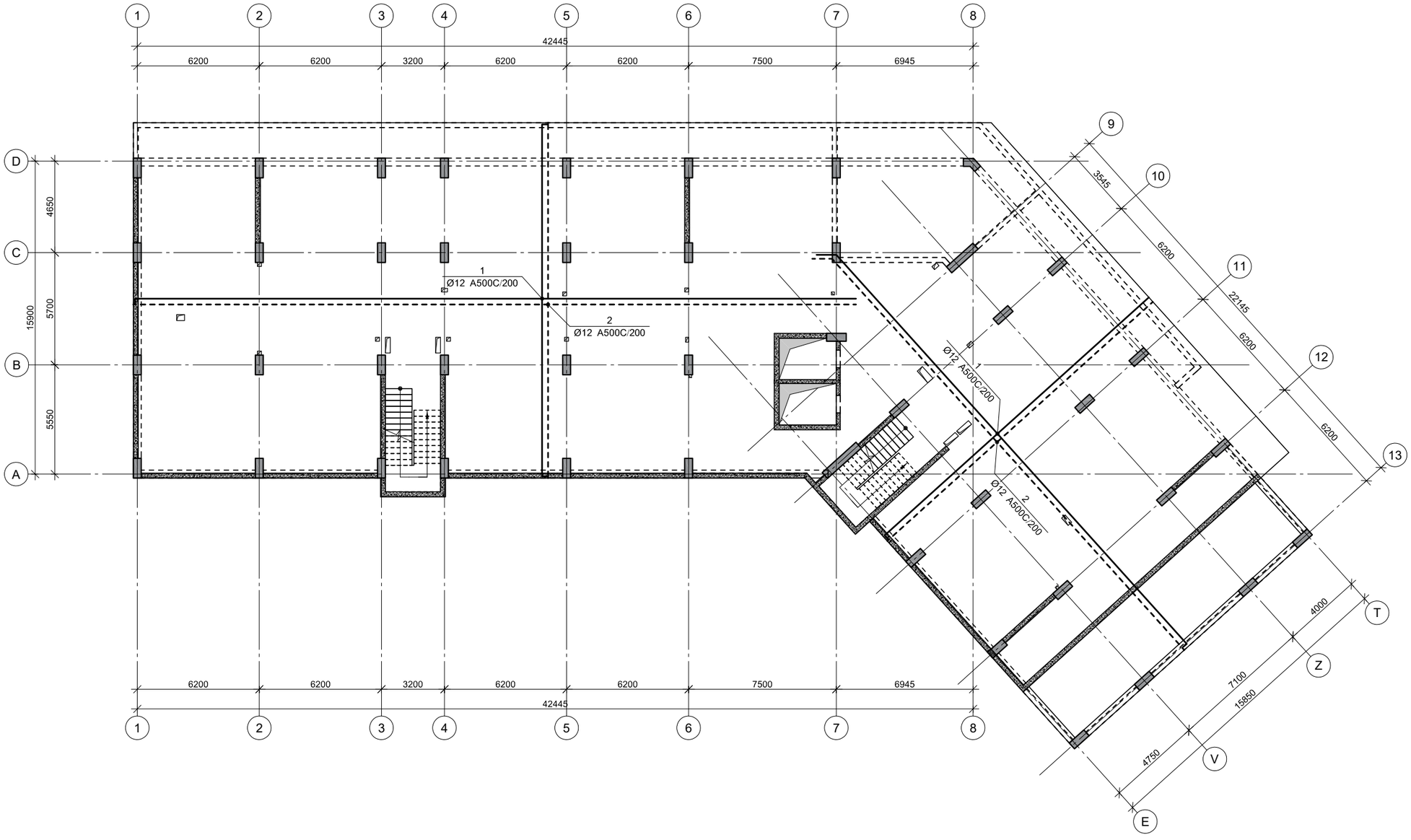

პროექტის დასახელება

მრავალფუნქციური შენობა ვარკეთილში

პროექტის მისამართი

ქ.თბილისი, ვარკეთილი 2-სა და ვაზისუბნის საცხოვრებელ რაიონებს შორის. (ს/კ. 01.19.36.014.677)

დამკვეთი

სტადია	მარცხი	ფანმარტება
მპ	2022.03.23	

დაკვეთის №

CAD DWG ფაილი 06.filebi.dwg

მთ. კონსტრუქტორი ა. კორტავა

შეასრულა ბ.ვაშაკიძე

შეამოწმა ა. ესებუა

ნახაზის დასახელება

კონსტრუქციების საყალიბე გეგმა -0,100 ნიშნულზე

კ-5.01

A3

კონსტრუქციების საყალიბე გეგმა +3,900 ნიშნულზე

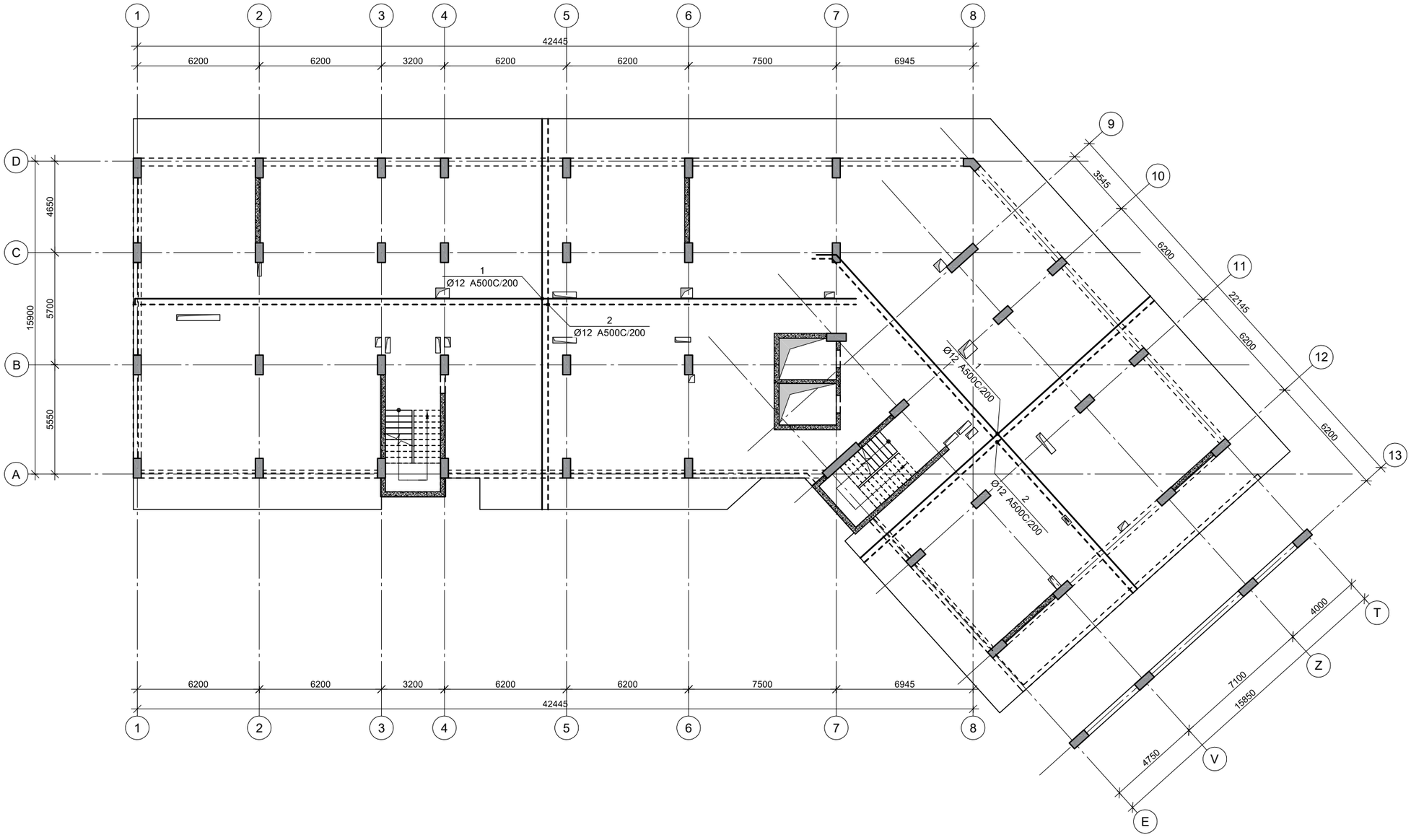

პროექტის დასახელება

მრავალფუნქციური შენობა ვარკეთილში

პროექტის მისამართი

ქ.თბილისი, ვარკეთილი 2-სა და ვაზისუბნის საცხოვრებელ რაიონებს შორის. (ს/კ. 01.19.36.014.677)

დამკვეთი

სტადია	მარცხი	ფანმარტება
მპ	2022.03.23	

დაკვეთის №

CAD DWG ფაილი 06.filebi.dwg

მთ. კონსტრუქტორი ა. კორტავა

შეასრულა გ.ვაშაკიძე

შეამოწმა ა. ესებუა

ნახაზის დასახელება

კონსტრუქციების საყალიბე გეგმა +3,900 ნიშნულზე

კ-5.02

A3

კონსტრუქციების საყალიბე გეგმა +7,100 ნიშნულზე

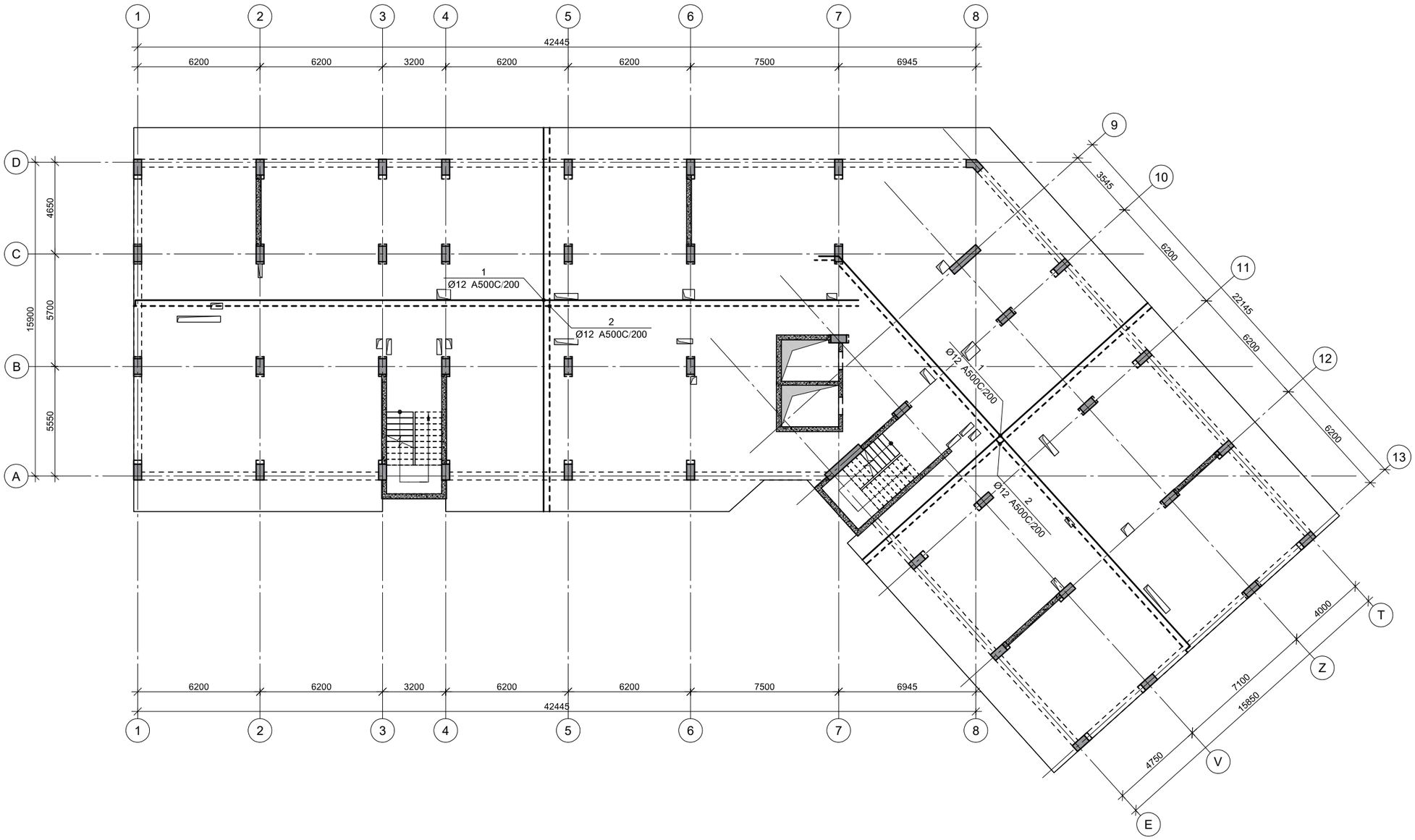

პროექტის დასახელება

მრავალფუნქციური შენობა ვარკეთილში

პროექტის მისამართი

ქ.თბილისი, ვარკეთილი 2-სა და ვაზისუბნის საცხოვრებელ რაიონებს შორის. (ს/კ. 01.19.36.014.677)

დამკვეთი

სტადია	მარილი	განმარტება
მკ	2022.03.23	

დაკვეთის №

CAD DWG ფაილი 06.filebi.dwg

მთ. კონსტრუქტორი ა. კორტავა

შეასრულა გ.ვაშაკიძე

შეამოწმა ა. ესებუა

ნახაზის დასახელება

კონსტრუქციების საყალიბე გეგმა +7,100 ნიშნულზე

კ-5.03

A3

კონსტრუქციების საყალიბე გეგმა +10,300 ნიშნულზე

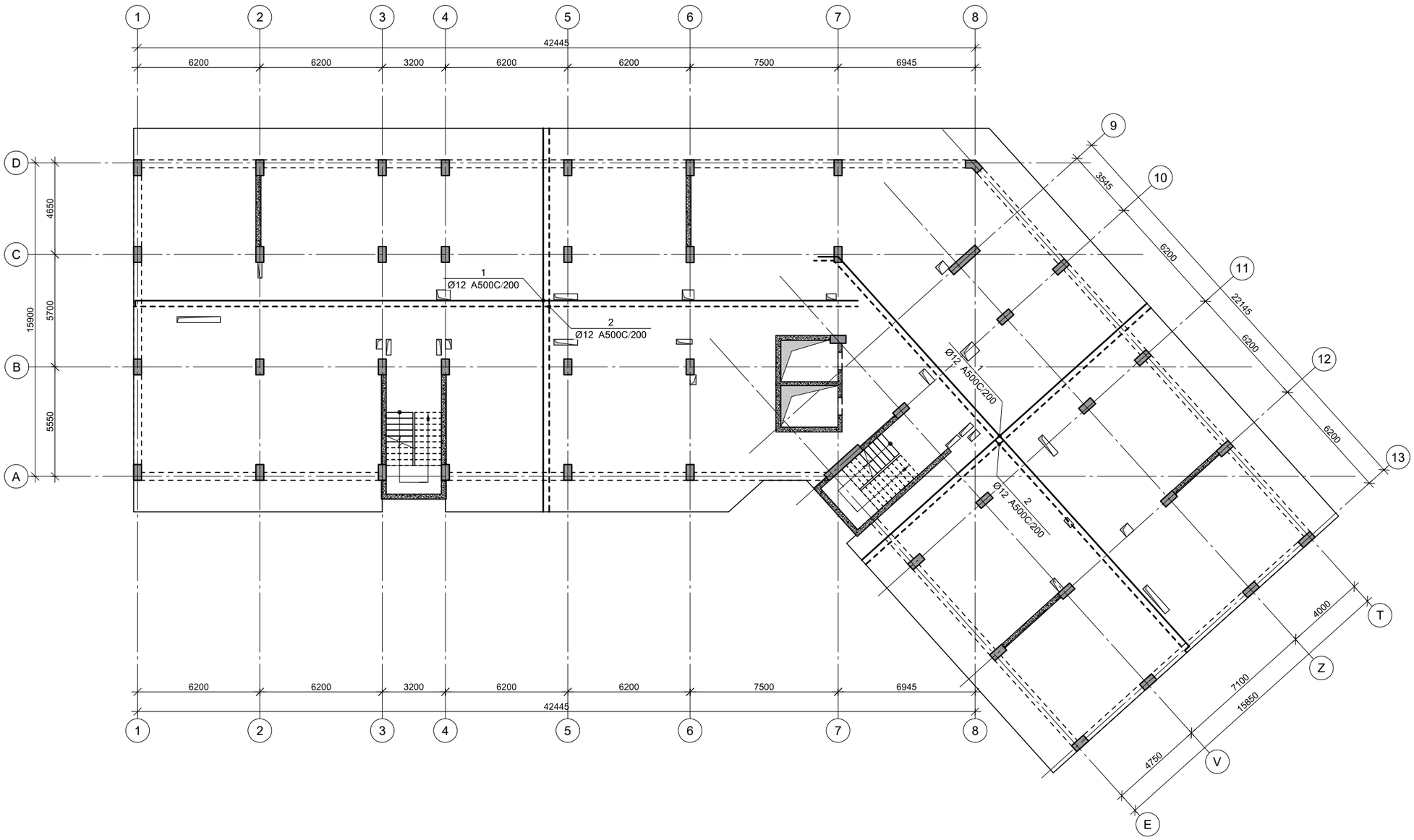

პროექტის დასახელება

მრავალფუნქციური შენობა ვარკეთილში

პროექტის მისამართი

ქ.თბილისი, ვარკეთილი 2-სა და ვაზისუბნის საცხოვრებელ რაიონებს შორის. (ს/კ. 01.19.36.014.677)

დამკვეთი

სტადია	ოარიდი	განმარტება
მპ	2022.03.23	

დაკვეთის №

CAD DWG ფაილი 06.filebi.dwg

მთ. კონსტრუქტორი		ა. კორტავა
შეასრულა		გ.ვაშაკიძე
შეამოწმა		ა. ესებუა

ნახაზის დასახელება

კონსტრუქციების საყალიბე გეგმა +10,300 ნიშნულზე

კ-5.04

A3

კონსტრუქციების საყალიბე გეგმა +13,500 ნიშნულზე

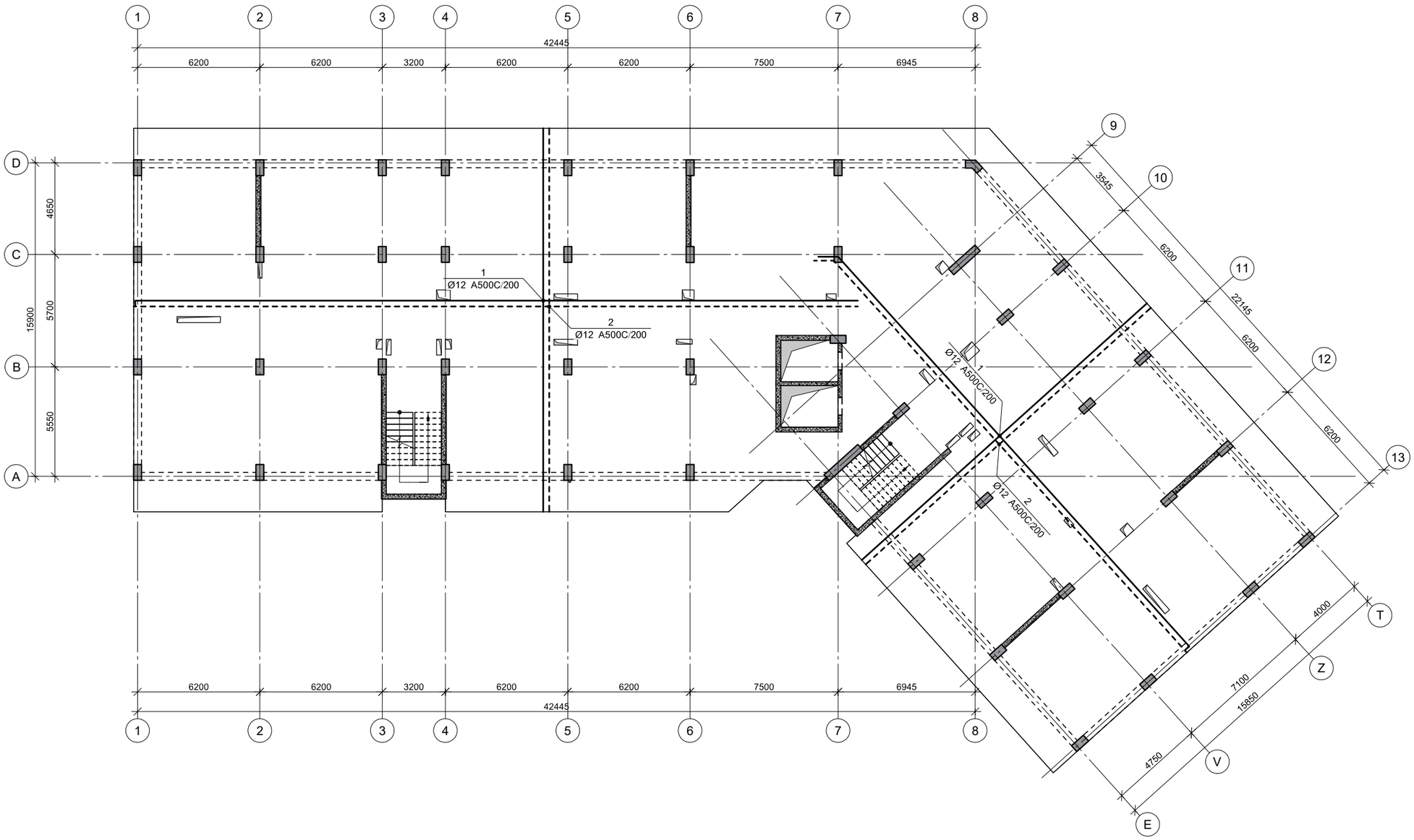

პროექტის დასახელება

მრავალფუნქციური შენობა ვარკეთილში

პროექტის მისამართი

ქ.თბილისი, ვარკეთილი 2-სა და ვაზისუბნის საცხოვრებელ რაიონებს შორის. (ს/კ. 01.19.36.014.677)

დამკვეთი

სტადია	მარილი	განმარტება
მპ	2022.03.23	

დაკვეთის №

CAD DWG ფაილი 06.filebi.dwg

მთ. კონსტრუქტორი		ა. კორტავა
შესრულა		გ.ვაშაკიძე
შეამოწმა		ა. ესებუა

ნახაზის დასახელება

კონსტრუქციების საყალიბე გეგმა +13,500 ნიშნულზე

კ-5.05

A3

კონსტრუქციების საყალიბე გეგმა +16,700 ნიშნულზე

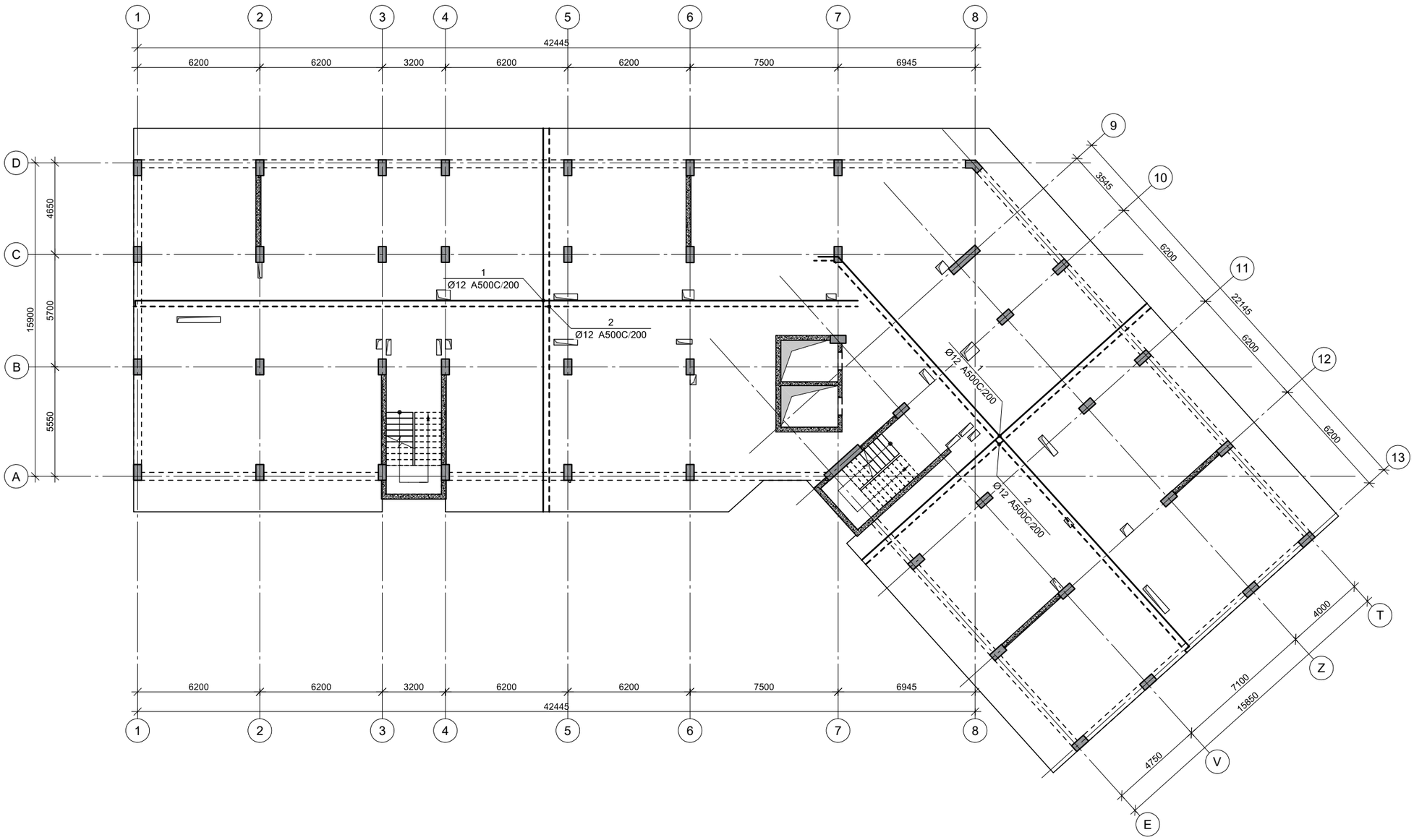

პროექტის დასახელება

მრავალფუნქციური შენობა ვარკეთილში

პროექტის მისამართი

ქ.თბილისი, ვარკეთილი 2-სა და ვაზისუბნის საცხოვრებელ რაიონებს შორის. (ს/კ. 01.19.36.014.677)

დამკვეთი

სტადია	მარილი	განმარტება
მპ	2022.03.23	

დაკვეთის №

CAD DWG ფაილი 06.filebi.dwg

მთ. კონსტრუქტორი		ა. კორტავა
შეასრულა		გ.ვაშაკიძე
შეამოწმა		ა. ესებუა

ნახაზის დასახელება

კონსტრუქციების საყალიბე გეგმა +16,700 ნიშნულზე

კ-5.06

A3

კონსტრუქციების საყალიბე გეგმა +19,900 ნიშნულზე

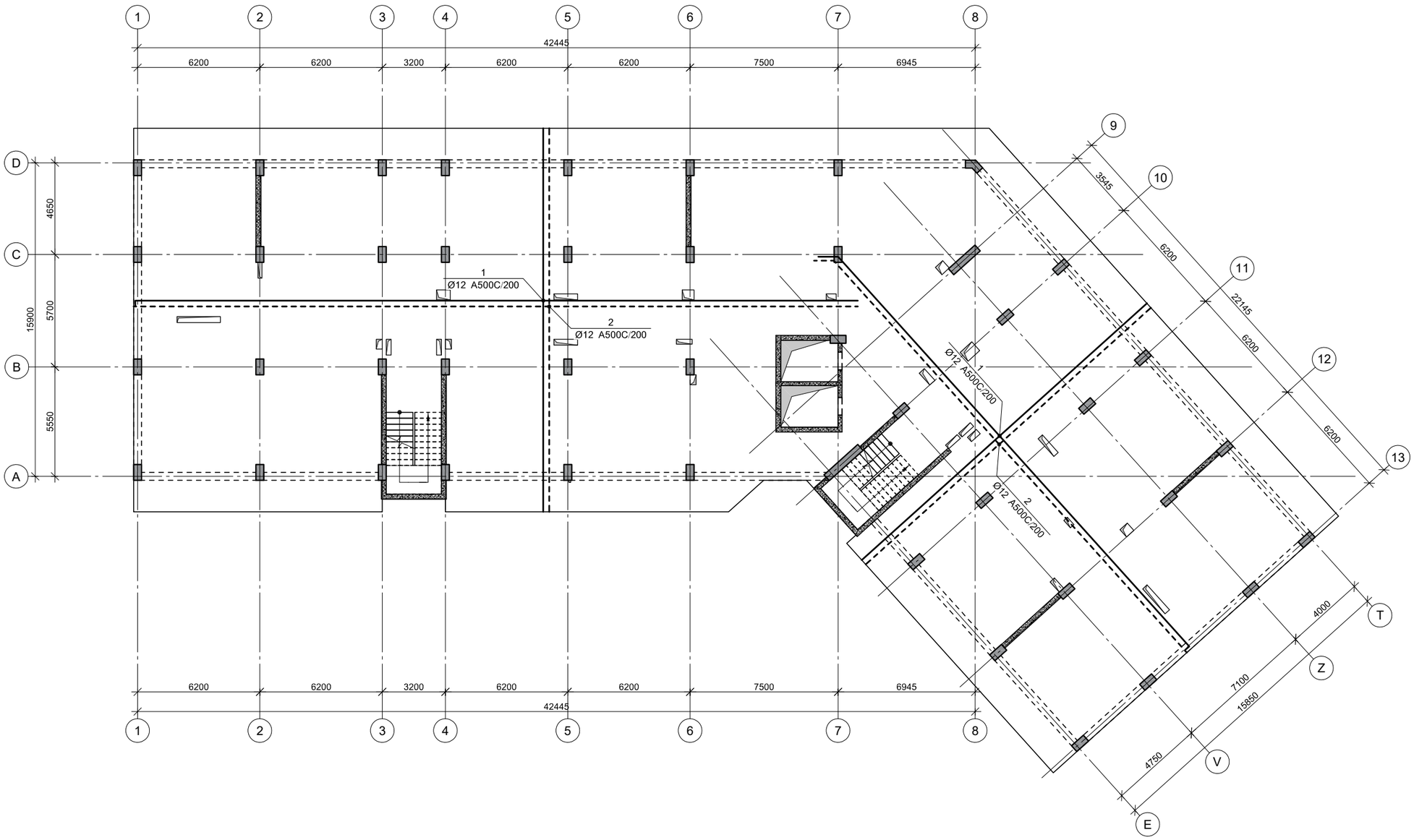

პროექტის დასახელება

მრავალფუნქციური შენობა ვარკეთილში

პროექტის მისამართი

ქ.თბილისი, ვარკეთილი 2-სა და ვაზისუბნის საცხოვრებელ რაიონებს შორის. (ს/კ. 01.19.36.014.677)

დამკვეთი

სტადია	ოარიდი	განმარტება
მპ	2022.03.23	

დაკვეთის №

CAD DWG ფაილი 06.filebi.dwg

მთ. კონსტრუქტორი	ა. კორტავა
შესრულა	გ.ვაშაკიძე
შეამოწმა	ა. ესებუა

ნახაზის დასახელება

კონსტრუქციების საყალიბე გეგმა +19,900 ნიშნულზე

კ-5.07

A3

კონსტრუქციების საყალიბე გეგმა +23,100 ნიშნულზე

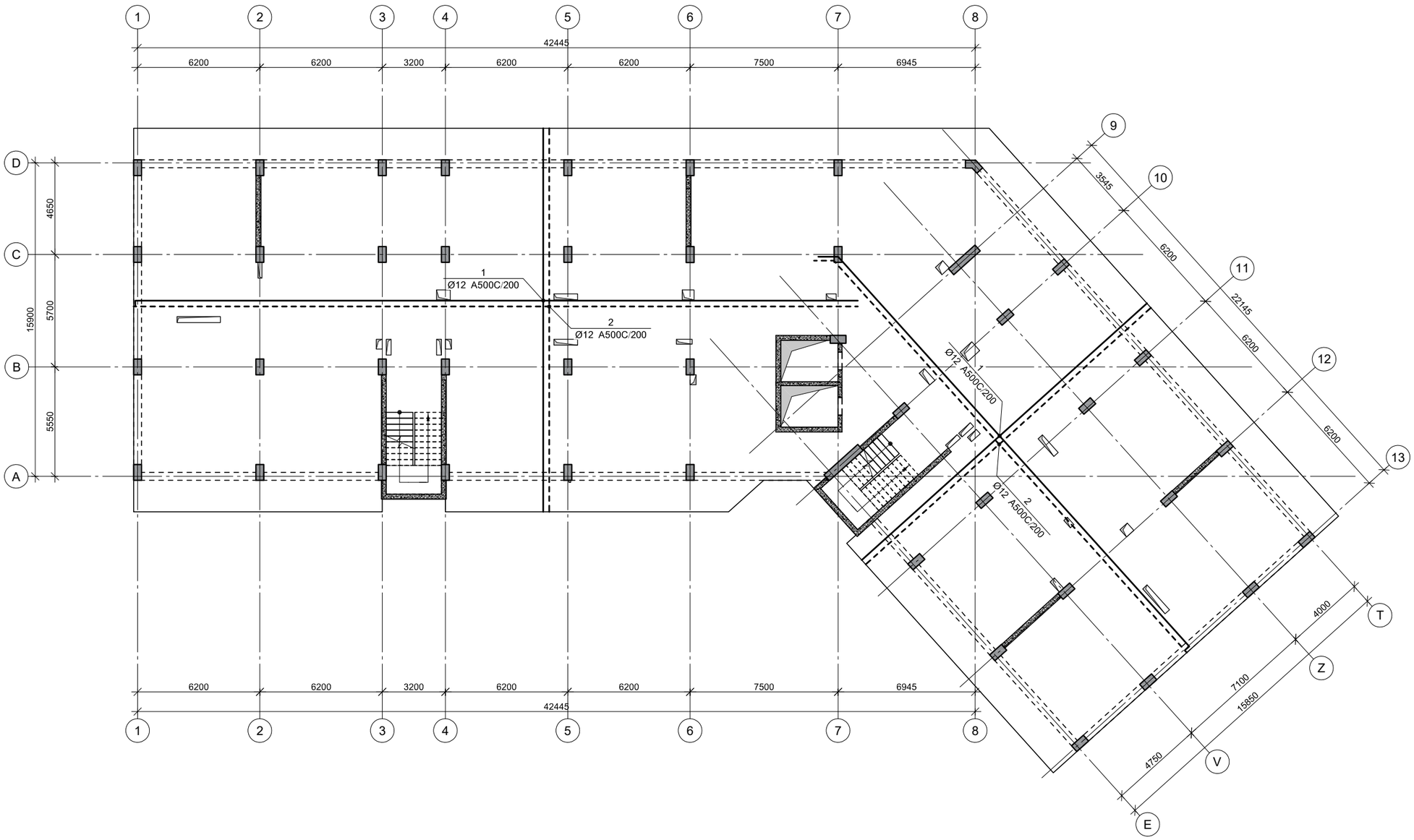

პროექტის დასახელება

მრავალფუნქციური შენობა ვარკეთილში

პროექტის მისამართი

ქ.თბილისი, ვარკეთილი 2-სა და ვაზისუბნის საცხოვრებელ რაიონებს შორის. (ს/კ. 01.19.36.014.677)

დამკვეთი

სტადია	ოარიდი	განმარტება
მპ	2022.03.23	
დაკვეთის №		
CAD DWG ფაილი		06.filebi.dwg

მთ. კონსტრუქტორი — ა. კორტავა

შესრულა — გ.ვაშაკიძე

შეამოწმა — ა. ესებუა

ნახაზის დასახელება

კონსტრუქციების საყალიბე გეგმა +23,100 ნიშნულზე

კ-5.08

A3

კონსტრუქციების საყალიბე გეგმა +26,300 ნიშნულზე

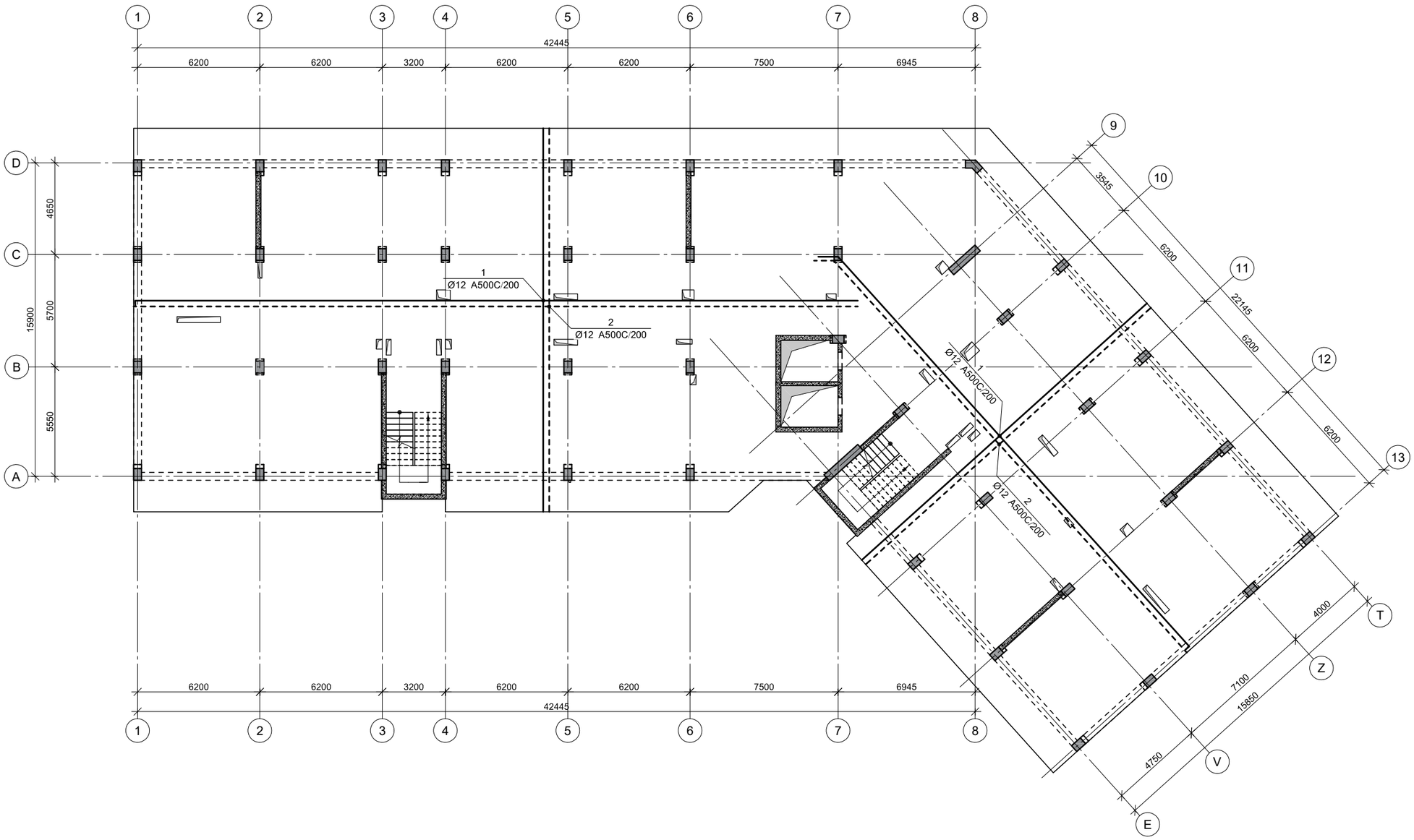

პროექტის დასახელება

მრავალფუნქციური შენობა ვარკეთილში

პროექტის მისამართი

ქ.თბილისი, ვარკეთილი 2-სა და ვაზისუბნის საცხოვრებელ რაიონებს შორის. (ს/კ. 01.19.36.014.677)

დამკვეთი

სტადია	მარილი	განმარტება
მპ	2022.03.23	

დაკვეთის №

CAD DWG ფაილი 06.filebi.dwg

მთ. კონსტრუქტორი		ა. კორტავა
შეასრულა		გ.ვაშაკიძე
შეამოწმა		ა. ესებუა

ნახაზის დასახელება

კონსტრუქციების საყალიბე გეგმა +26,300 ნიშნულზე

კ-5.09

A3

კონსტრუქციების საყალიბე გეგმა +29,500 ნიშნულზე

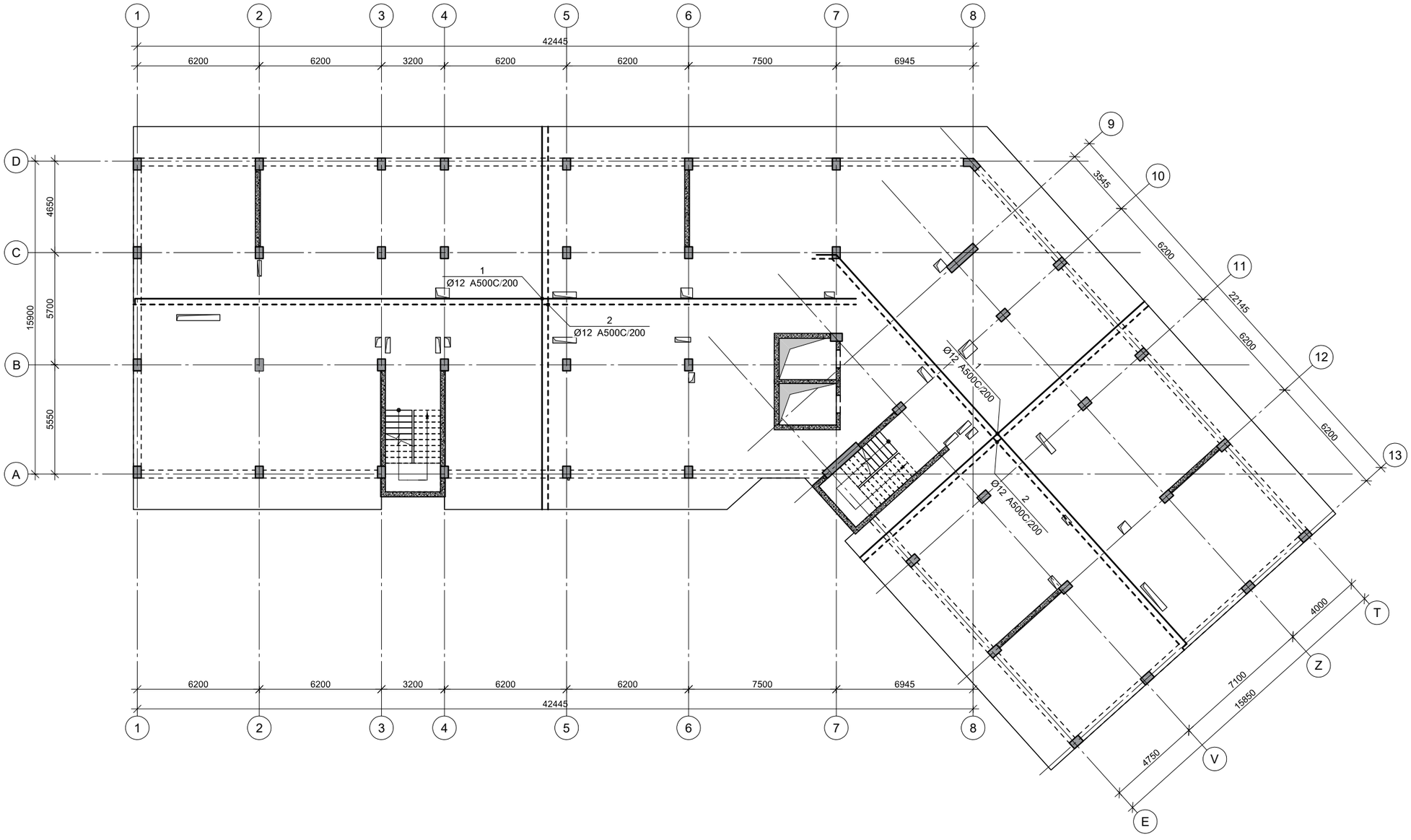

პროექტის დასახელება

მრავალფუნქციური შენობა ვარკეთილში

პროექტის მისამართი

ქ.თბილისი, ვარკეთილი 2-სა და ვაზისუბნის საცხოვრებელ რაიონებს შორის. (ს/კ. 01.19.36.014.677)

დამკვეთი

სტადია	მარცხი	ფანმარტება
მპ	2022.03.23	

დაკვეთის №

CAD DWG ფაილი 06.filebi.dwg

მთ. კონსტრუქტორი		ა. კორტავა
შეასრულა		გ.ვაშაკიძე
შეამოწმა		ა. ესებუა

ნახაზის დასახელება

კონსტრუქციების საყალიბე გეგმა +29,500 ნიშნულზე

კ-5.10

A3

კონსტრუქციების საყალიბე გეგმა +32,700 ნიშნულზე

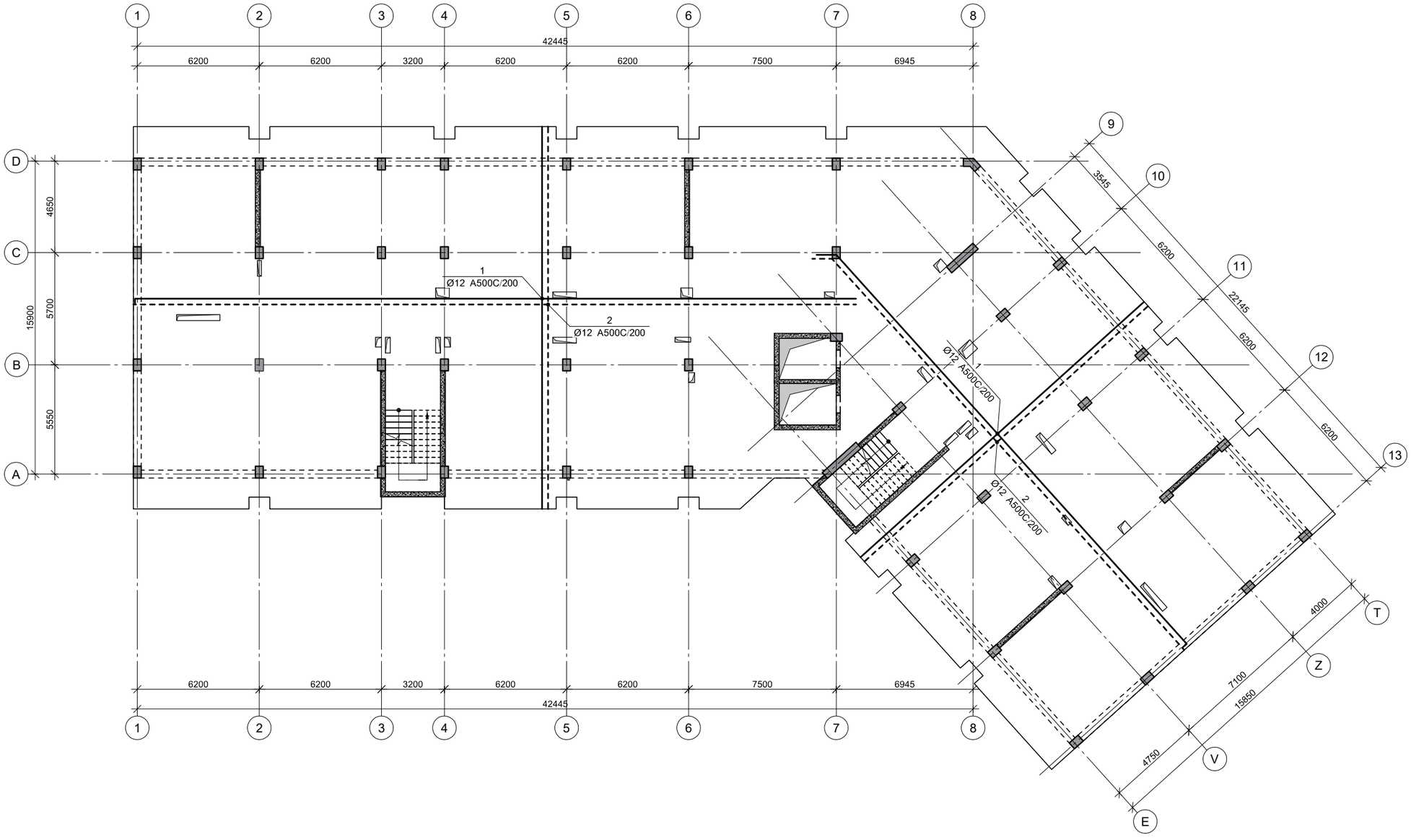

პროექტის დასახელება

მრავალფუნქციური შენობა ვარკეთილში

პროექტის მისამართი

ქ.თბილისი, ვარკეთილი 2-სა და ვაზისუბნის საცხოვრებელ რაიონებს შორის. (ს/კ. 01.19.36.014.677)

დამკვეთი

სტადია	მარცხი	ვანმარტება
მპ	2022.03.23	

დაკვეთის №

CAD DWG ფაილი 06.filebi.dwg

მთ. კონსტრუქტორი ა. კორტავა

შეასრულა გ.ვაშაკიძე

შეამოწმა ა. ესებუა

ნახაზის დასახელება

კონსტრუქციების საყალიბე გეგმა +32,700 ნიშნულზე

კ-5.11

A3

კონსტრუქციების საყალიბე გეგმა +35,900 ნიშნულზე

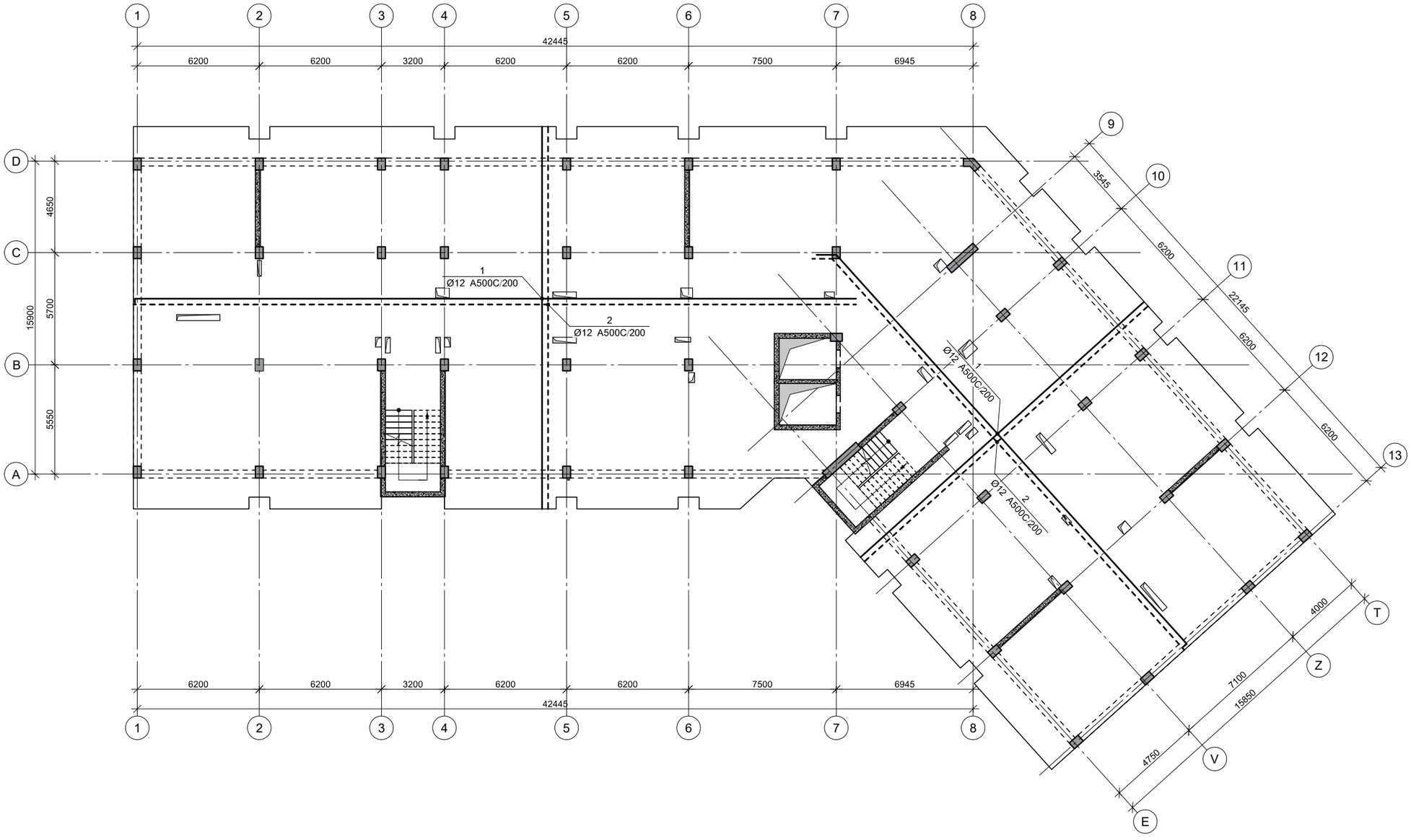

პროექტის დასახელება

მრავალფუნქციური შენობა ვარკეთილში

პროექტის მისამართი

ქ.თბილისი, ვარკეთილი 2-სა და ვაზისუბნის საცხოვრებელ რაიონებს შორის. (ს/კ. 01.19.36.014.677)

დამკვეთი

სტადია	მარილი	ფანმარტება
მპ	2022.03.23	

დაკვეთის №

CAD DWG ფაილი 06.filebi.dwg

მთ. კონსტრუქტორი ა. კორტავა

შეასრულა გ.ვაშაკიძე

შეამოწმა ა. ესებუა

ნახაზის დასახელება

კონსტრუქციების საყალიბე გეგმა +35,900 ნიშნულზე

კ-5.12

A3

კონსტრუქციების საყალიბე გეგმა +39,100 ნიშნულზე

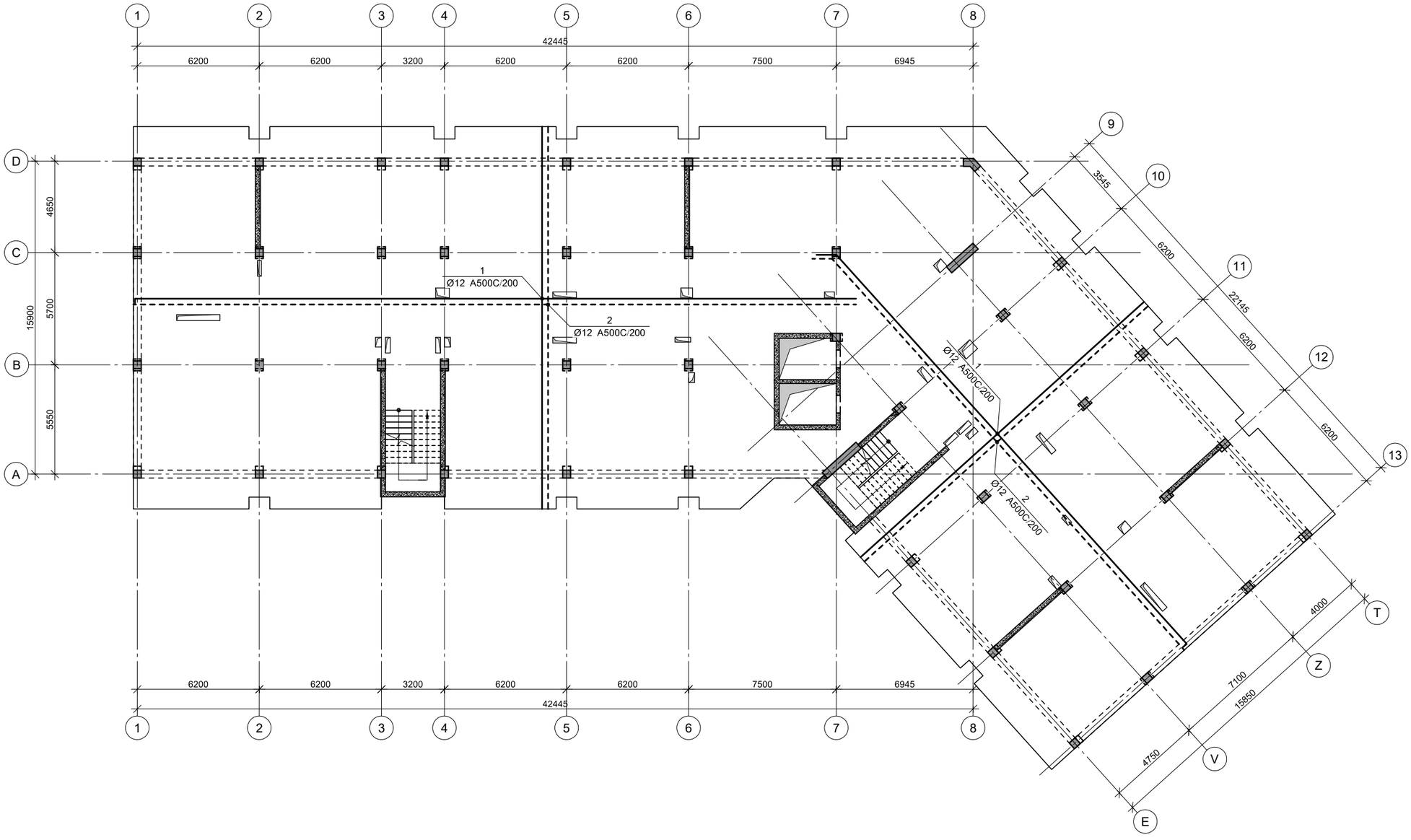

პროექტის დასახელება

მრავალფუნქციური შენობა ვარკეთილში

პროექტის მისამართი

ქ.თბილისი, ვარკეთილი 2-სა და ვაზისუბნის საცხოვრებელ რაიონებს შორის. (ს/კ. 01.19.36.014.677)

დამკვეთი

სტადია	მარცხი	ფანმარტება
მპ	2022.03.23	

დაკვეთის №

CAD DWG ფაილი 06.filebi.dwg

მთ. კონსტრუქტორი ა. კორტავა

შეასრულა გ.ვაშაკიძე

შეამოწმა ა. ესებუა

ნახაზის დასახელება

კონსტრუქციების საყალიბე გეგმა +39,100 ნიშნულზე

კ-5.13

A3

კონსტრუქციების საყალიბე გეგმა +42,300 ნიშნულზე

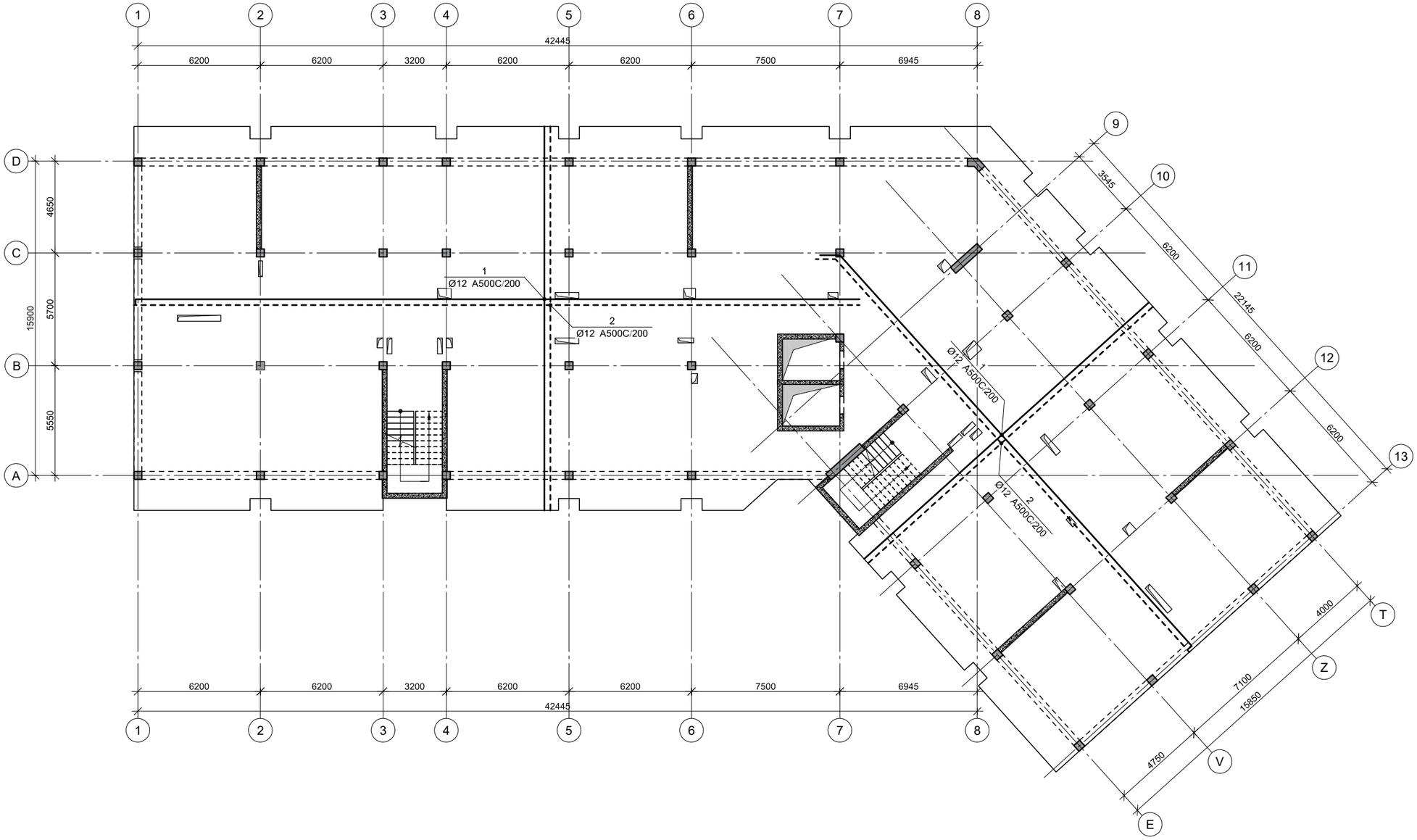

პროექტის დასახელება

მრავალფუნქციური შენობა ვარკეთილში

პროექტის მისამართი

ქ.თბილისი, ვარკეთილი 2-სა და ვაზისუბნის საცხოვრებელ რაიონებს შორის. (ს/კ. 01.19.36.014.677)

დამკვეთი

სტადია	მარიღი	განმარტება
მპ	2022.03.23	

დაკვეთის №

CAD DWG ფაილი 06.filebi.dwg

მთ. კონსტრუქტორი		ა. კორტავა
შეასრულა		გ.ეპაშაკიძე
შეამოწმა		ა. ესებუა

ნახაზის დასახელება

კონსტრუქციების საყალიბე გეგმა +42,300 ნიშნულზე

კ-5.14

A3

კონსტრუქციების საყალიბე გეგმა +45,500 ნიშნულზე

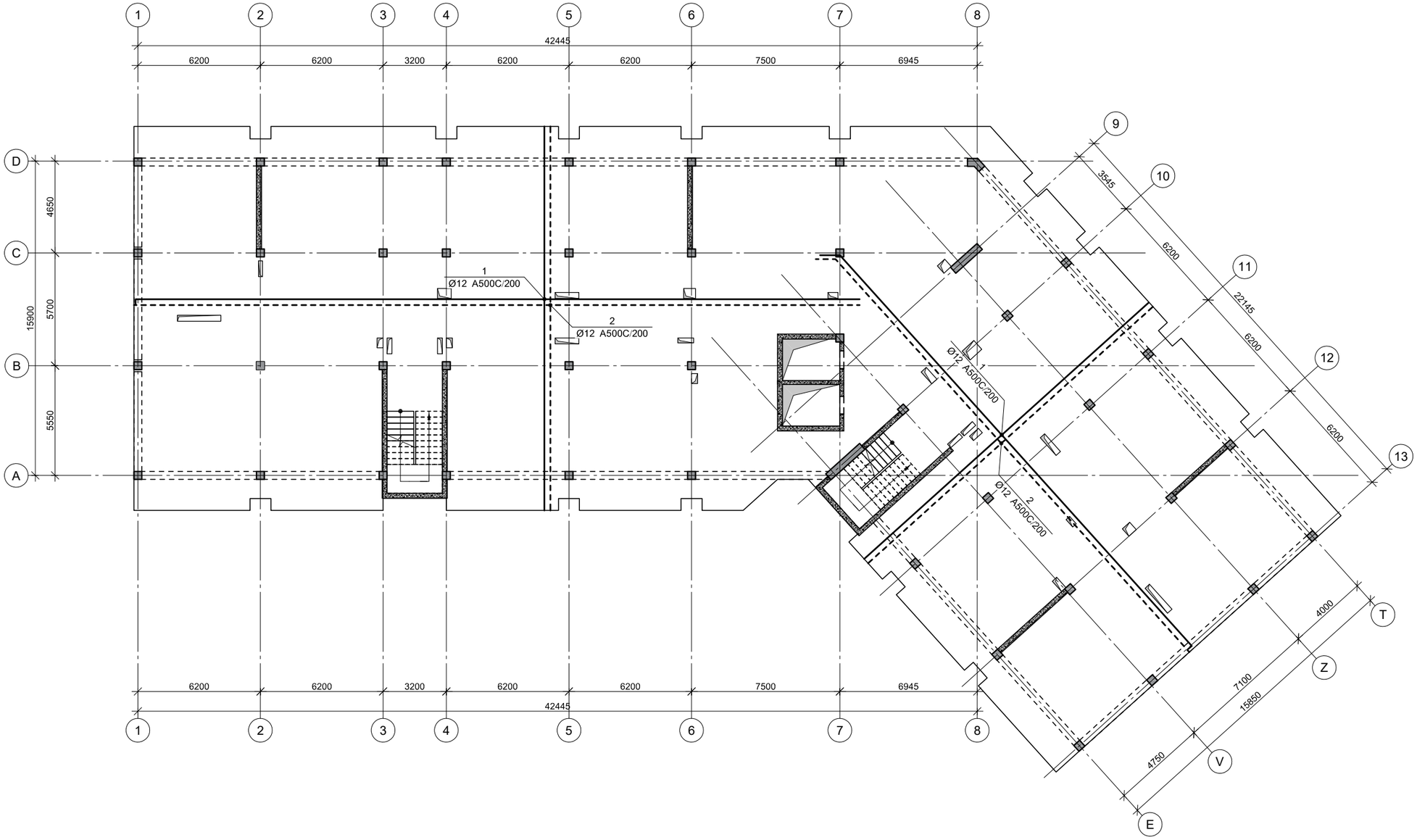

პროექტის დასახელება

მრავალფუნქციური შენობა ვარკეთილში

პროექტის მისამართი

ქ.თბილისი, ვარკეთილი 2-სა და ვაზისუბნის საცხოვრებელ რაიონებს შორის. (ს/კ. 01.19.36.014.677)

დამკვეთი

სტადია	მარიღი	განმარტება
მპ	2022.03.23	

დაკვეთის №

CAD DWG ფაილი 06.filebi.dwg

მთ. კონსტრუქტორი		ა. კორტავა
შეასრულა		გ.ეპაშაკიძე
შეამოწმა		ა. ესებუა

ნახაზის დასახელება

კონსტრუქციების საყალიბე გეგმა +45,500 ნიშნულზე

კ-5.15

A3

კონსტრუქციების საყალიბე გეგმა +48,700 ნიშნულზე

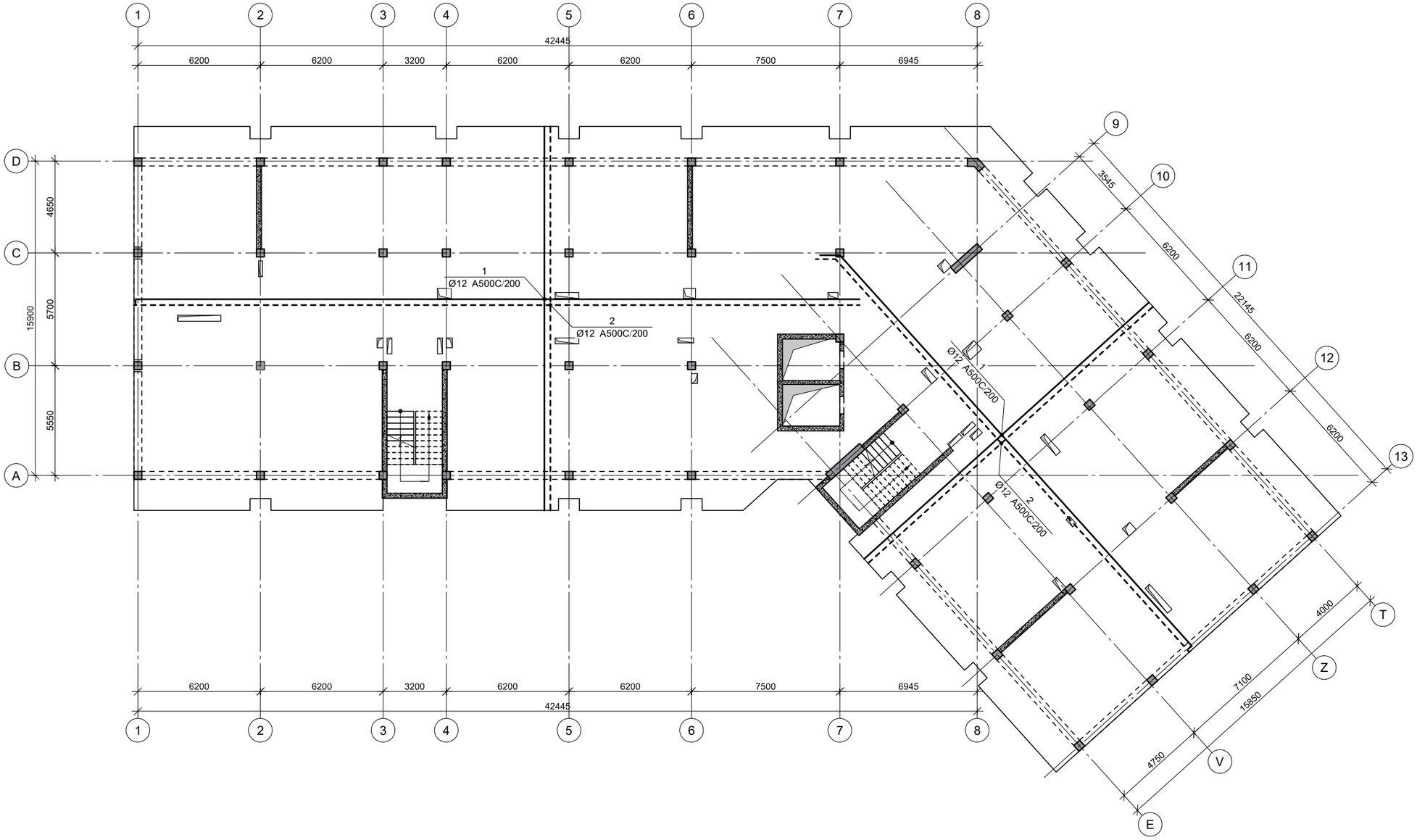

პროექტის დასახელება

მრავალფუნქციური შენობა ვარკეთილში

პროექტის მისამართი

ქ.თბილისი, ვარკეთილი 2-სა და ვაზისუბნის საცხოვრებელ რაიონებს შორის. (ს/კ. 01.19.36.014.677)

დამკვეთი

სტადია	მარიღი	განმარტება
მპ	2022.03.23	
დაკვეთის №		
CAD DWG ფაილი		06.filebi.dwg
მთ. კონსტრუქტორი		ა. კორტავა
შეასრულა		გ.ეპაშაკიძე
შეამოწმა		ა. ესებუა

ნახაზის დასახელება

კონსტრუქციების საყალიბე გეგმა +48,700 ნიშნულზე

კ-5.16

A3

კონსტრუქციების საყალიბე გეგმა +51,900 ნიშნულზე

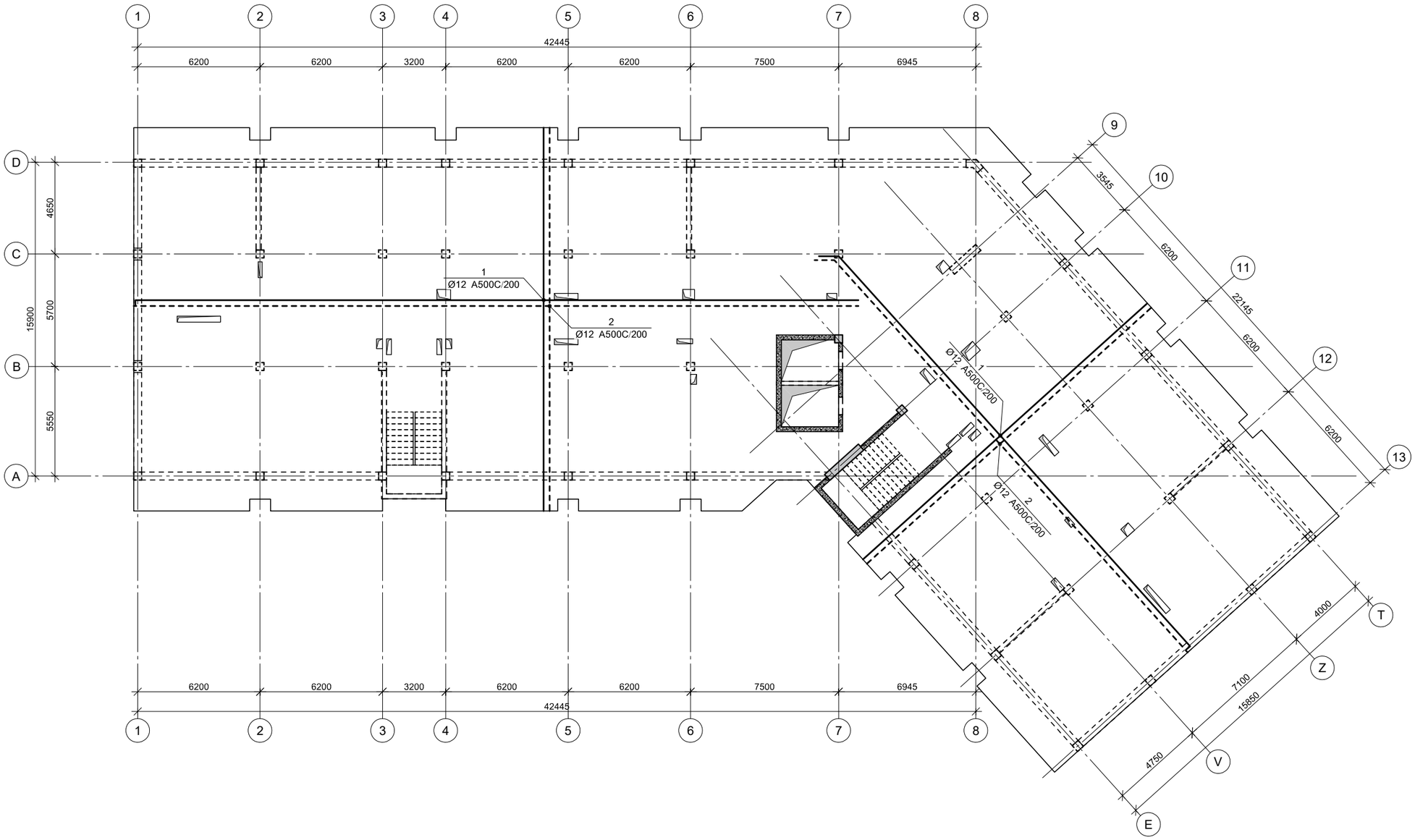

პროექტის დასახელება

მრავალფუნქციური შენობა ვარკეთილში

პროექტის მისამართი

ქ.თბილისი, ვარკეთილი 2-სა და ვაზისუბნის საცხოვრებელ რაიონებს შორის. (ს/კ. 01.19.36.014.677)

დამკვეთი

სტადია	მარიღი	განმარტება
მპ	2022.03.23	

დაკვეთის №

CAD DWG ფაილი 06.filebi.dwg

მთ. კონსტრუქტორი	ა. კორტავა
შეასრულა	გ.ეპაშაკიძე
შეამოწმა	ა. ესებუა

ნახაზის დასახელება

კონსტრუქციების საყალიბე გეგმა +49,900 ნიშნულზე

კ-5.17

A3

კონსტრუქციების საყალიბე გეგმა +54,300 ნიშნულზე

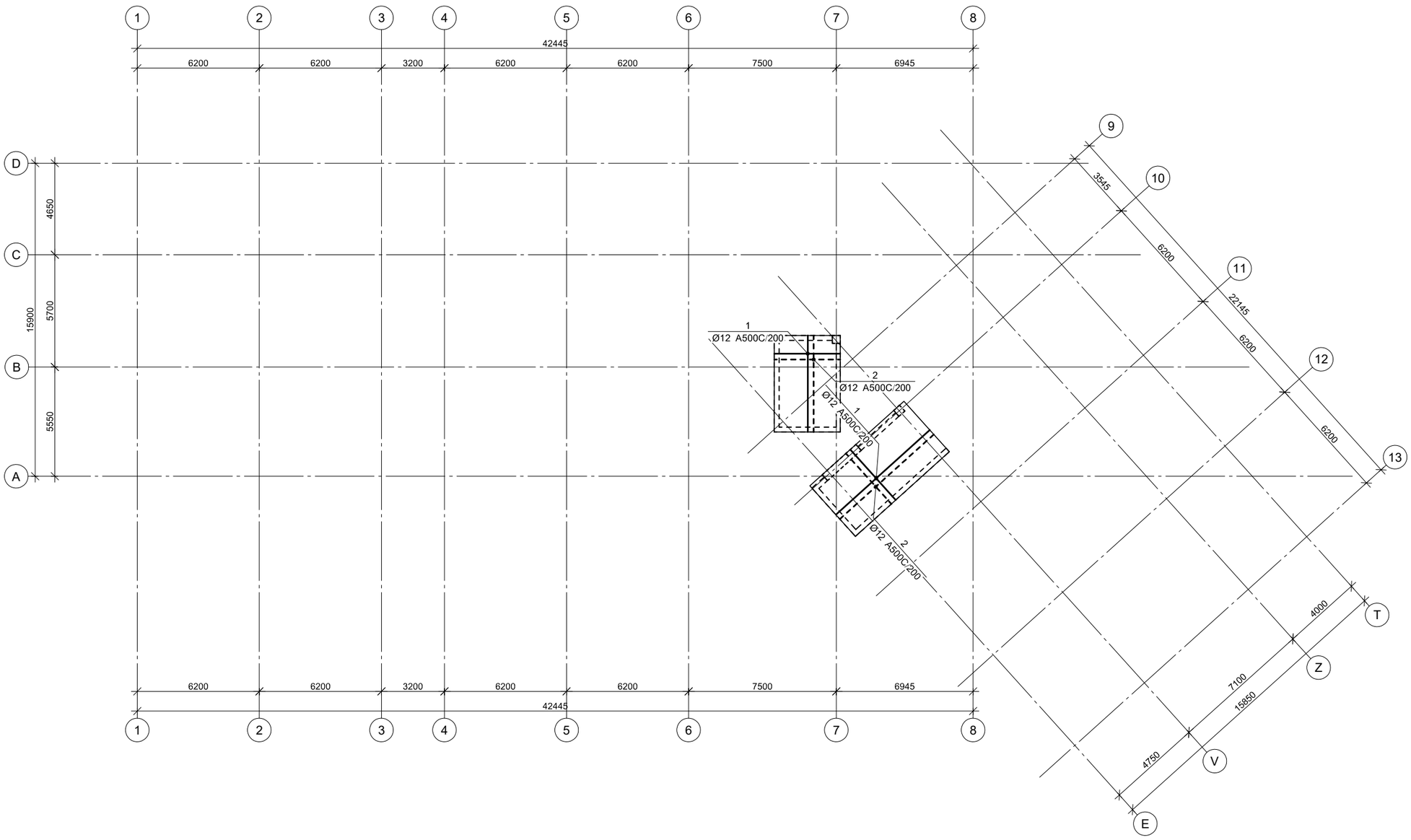

პროექტის დასახელება

მრავალფუნქციური შენობა ვარკეთილში

პროექტის მისამართი

ქ.თბილისი, ვარკეთილი 2-სა და ვაზისუბნის საცხოვრებელ რაიონებს შორის. (ს/კ. 01.19.36.014.677)

დამკვეთი

სტადია	მარცხი	განმარტება
მპ	2022.03.23	

დაკვეთის №

CAD DWG ფაილი 06.filebi.dwg

მთ. კონსტრუქტორი ა. კორტავა

შეასრულა გ.ვაშაკიძე

შეამოწმა ა. ესებუა

ნახაზის დასახელება

კონსტრუქციების საყალიბე გეგმა +54,300 ნიშნულზე

კ-5.18

A3

ფილის არმირების ფრაგმენტი

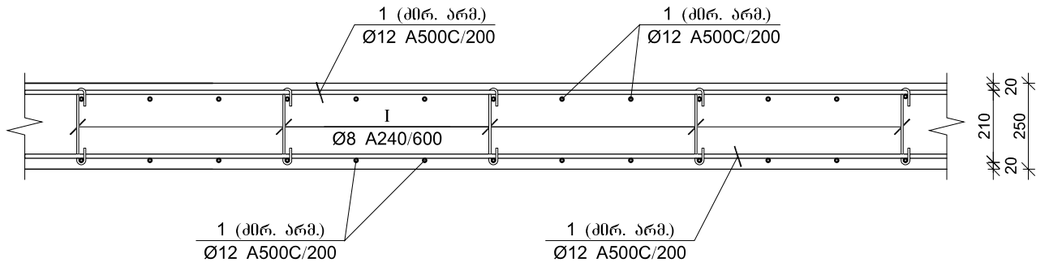

ფილის არმირების კვეთი კედელთან

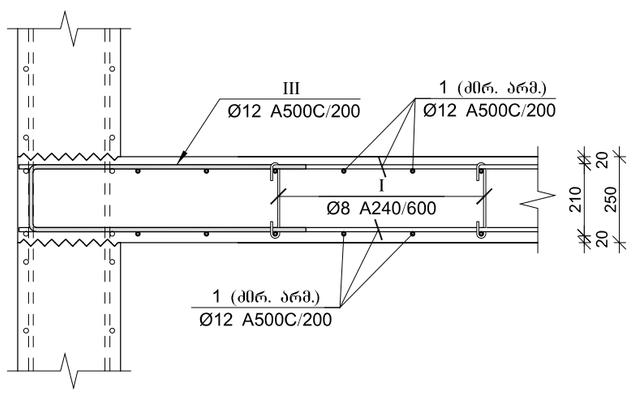

ფილის არმირების კვეთი კიდესთან

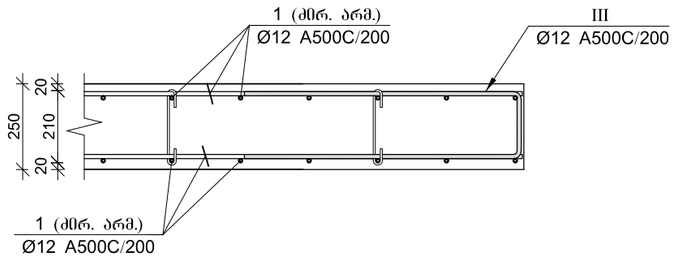

ფილის არმირების კვეთი კიბესთან

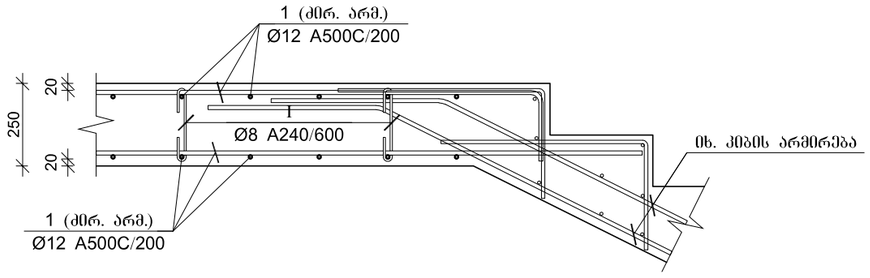

ფილის არმირების კვეთი კიბესთან

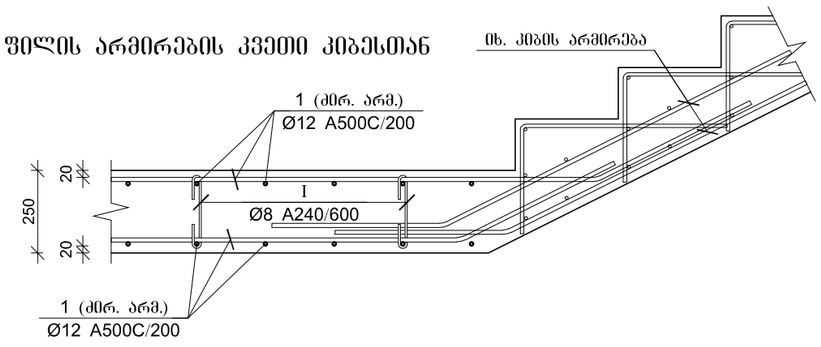

ფილის არმირების კვეთი რიგელთან

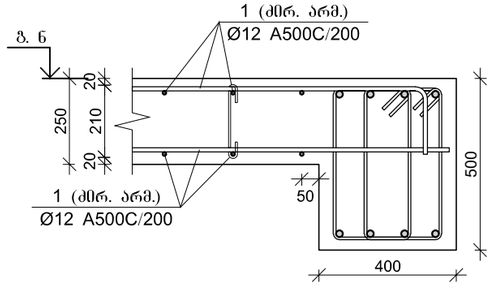

პოზ.	ф [მმ.]	ესკიზი [მმ.]	სიგრძე [მმ.]
Ⅰ	ø8	70, 70, 180°, 180°, 220	360
Ⅱ	ø12	400, 400, 45°, 45°	1570
Ⅲ	ø12	700, 700, 180°	1220
Ⅳ	ø8	230, 100, 100, 125, 125, 230	910

პროექტის დასახელება

მრავალფუნქციური შენობა ვარკეთილში

პროექტის მისამართი

ქ.თბილისი, ვარკეთილი 2-სა და ვაჟისუბნის საცხოვრებელ რაიონებს შორის. (ს/კ. 01.19.36.014.677)

დამკვეთი

სტადია	მარილი	შანმარტება
მპ	2022.03.23	
დაკვეთის №		
CAD DWG ფაილი		06.filebi.dwg
მთ. კონსტრუქტორი		ა. კორტავა
შეასრულა		გ.ვაშაკიძე
შეამოწმა		ა. ესებუა

ნახაზის დასახელება

გაღახურვის ფილის არმირების კვეთები და სპეციფიკაცია 32.80 ნიშნულზე

კ-5.19

A3

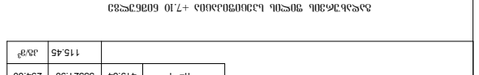

ведомость элементов

№	обозначение	наименование	кол.	примечание
		документация		
1	3-5.20-АР	архитектурно-строительные решения	1	
2	3-5.20-ВК	внутренние системы водоснабжения и канализации	1	
3	3-5.20-ОВ	отопление, вентиляция и кондиционирование воздуха	1	
4	3-5.20-ЭМ	электрооборудование	1	
5	3-5.20-ТМ	тепломеханические решения	1	
6	3-5.20-ПЗ	пояснительная записка	1	
7	3-5.20-ПОС	проект организации строительства	1	
8	3-5.20-ПБ	пожарная безопасность	1	
9	3-5.20-ОВОС	оценка воздействия на окружающую среду	1	
10	3-5.20-СМ	сметная документация	1	
11	3-5.20-ВОР	ведомости объёмов работ	1	
12	3-5.20-ГП	генеральный план	1	
13	3-5.20-ТХ	технологические решения	1	
14	3-5.20-КЖ	конструкции железобетонные	1	
15	3-5.20-КМ	конструкции металлические	1	
16	3-5.20-ГЕО	инженерно-геологические изыскания	1	
17	3-5.20-ГЕОД	геодезическая разбивочная основа	1	
18	3-5.20-ЭО	электрооборудование технологическое	1	
19	3-5.20-СС	слаботочные системы	1	
20	3-5.20-ПС	пожарная сигнализация	1	
21	3-5.20-ОПС	охранно-пожарная сигнализация	1	
22	3-5.20-ВН	видеонаблюдение	1	
23	3-5.20-СКУД	система контроля и управления доступом	1	
24	3-5.20-ГАЗ	газоснабжение	1	
25	3-5.20-ТС	тепловые сети	1	
26	3-5.20-ЭС	электрические сети	1	
27	3-5.20-ВЛ	воздушные линии электропередачи	1	
28	3-5.20-ПУ	пункт управления	1	
29	3-5.20-ЩУ	щит управления	1	
30	3-5.20-ЩС	щит собственных нужд	1	
31	3-5.20-ЩР	щит распределительный	1	
32	3-5.20-ЩО	щит освещения	1	
33	3-5.20-ЩА	щит автоматики	1	
34	3-5.20-ЩТ	щит телемеханики	1	
35	3-5.20-ЩЗ	щит защиты	1	
36	3-5.20-ЩИ	щит измерительный	1	
37	3-5.20-ЩК	щит конденсаторный	1	
38	3-5.20-ЩВ	щит вводно-распределительный	1	
39	3-5.20-ЩП	щит питания	1	
40	3-5.20-ЩД	щит дизельной электростанции	1	
41	3-5.20-ЩГ	щит генераторный	1	
42	3-5.20-ЩБ	щит блокировки	1	
43	3-5.20-ЩМ	щит местного управления	1	
44	3-5.20-ЩН	щит низковольтный	1	
45	3-5.20-ЩС	щит синхронизации	1	
46	3-5.20-ЩЗ	щит заземления	1	
47	3-5.20-ЩО	щит оперативного тока	1	
48	3-5.20-ЩР	щит релейной защиты	1	
49	3-5.20-ЩТ	щит трансформаторный	1	
50	3-5.20-ЩВ	щит вентиляции	1	
51	3-5.20-ЩК	щит кондиционирования	1	
52	3-5.20-ЩС	щит сигнализации	1	
53	3-5.20-ЩП	щит пожарной сигнализации	1	
54	3-5.20-ЩО	щит охранной сигнализации	1	
55	3-5.20-ЩВ	щит видеонаблюдения	1	
56	3-5.20-ЩД	щит диспетчерский	1	
57	3-5.20-ЩЛ	щит лабораторный	1	
58	3-5.20-ЩМ	щит монтажный	1	
59	3-5.20-ЩР	щит ремонтный	1	
60	3-5.20-ЩС	щит складской	1	
61	3-5.20-ЩТ	щит технологический	1	
62	3-5.20-ЩУ	щит управления освещением	1	
63	3-5.20-ЩЭ	щит электрический	1	
64	3-5.20-ЩЯ	щит ячейковый	1	
65	3-5.20-ЩЗ	щит заземляющий	1	
66	3-5.20-ЩО	щит общий	1	
67	3-5.20-ЩР	щит резервный	1	
68	3-5.20-ЩТ	щит трансформаторный	1	
69	3-5.20-ЩВ	щит вводной	1	
70	3-5.20-ЩП	щит питания	1	
71	3-5.20-ЩД	щит дизельной электростанции	1	
72	3-5.20-ЩГ	щит генераторный	1	
73	3-5.20-ЩБ	щит блокировки	1	
74	3-5.20-ЩМ	щит местного управления	1	
75	3-5.20-ЩН	щит низковольтный	1	
76	3-5.20-ЩС	щит синхронизации	1	
77	3-5.20-ЩЗ	щит заземления	1	
78	3-5.20-ЩО	щит оперативного тока	1	
79	3-5.20-ЩР	щит релейной защиты	1	
80	3-5.20-ЩТ	щит трансформаторный	1	
81	3-5.20-ЩВ	щит вентиляции	1	
82	3-5.20-ЩК	щит кондиционирования	1	
83	3-5.20-ЩС	щит сигнализации	1	
84	3-5.20-ЩП	щит пожарной сигнализации	1	
85	3-5.20-ЩО	щит охранной сигнализации	1	
86	3-5.20-ЩВ	щит видеонаблюдения	1	
87	3-5.20-ЩД	щит диспетчерский	1	
88	3-5.20-ЩЛ	щит лабораторный	1	
89	3-5.20-ЩМ	щит монтажный	1	
90	3-5.20-ЩР	щит ремонтный	1	
91	3-5.20-ЩС	щит складской	1	
92	3-5.20-ЩТ	щит технологический	1	
93	3-5.20-ЩУ	щит управления освещением	1	
94	3-5.20-ЩЭ	щит электрический	1	
95	3-5.20-ЩЯ	щит ячейковый	1	
96	3-5.20-ЩЗ	щит заземляющий	1	
97	3-5.20-ЩО	щит общий	1	
98	3-5.20-ЩР	щит резервный	1	
99	3-5.20-ЩТ	щит трансформаторный	1	
100	3-5.20-ЩВ	щит вводной	1	

Главный архитектор проекта Ефимов Ю.Ю.

Начальник отдела Кузнецова Т.Н.

Гип Соколов Р.Р.

Н. контроль Белова Л.М.

Разработал Орлов Д.С.

Проверил Зайцева О.В.

Утверждено Громов А.А.

Стадия Р

Лист 1

Листов 1

Формат А3

Копировал Тихонов К.Е.

Инв. № подл. 3-5.20

Подпись и дата 14.05.2026

Взам. инв. № 3-5.20

Инв. № дубл.

Подпись и дата

ფილის ქვედა შრის არმატურების გადაბმის დეტალი

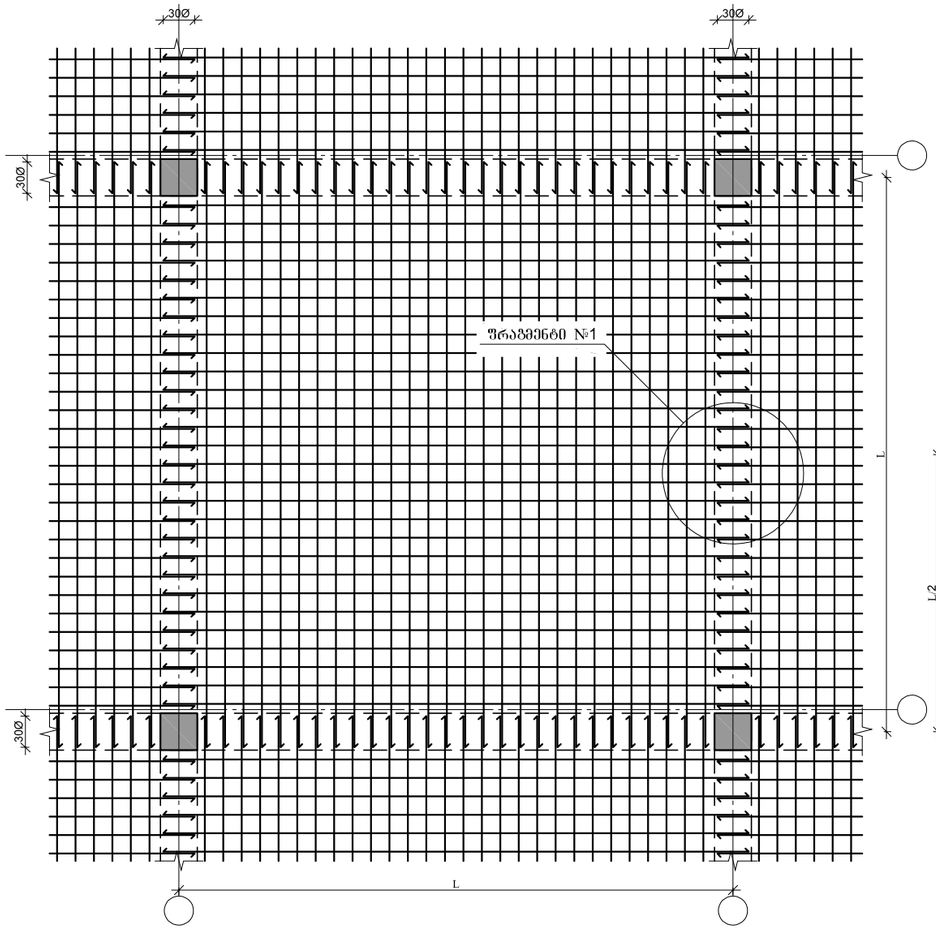

ფილის გედა შრის არმატურების გადაბმის დეტალი

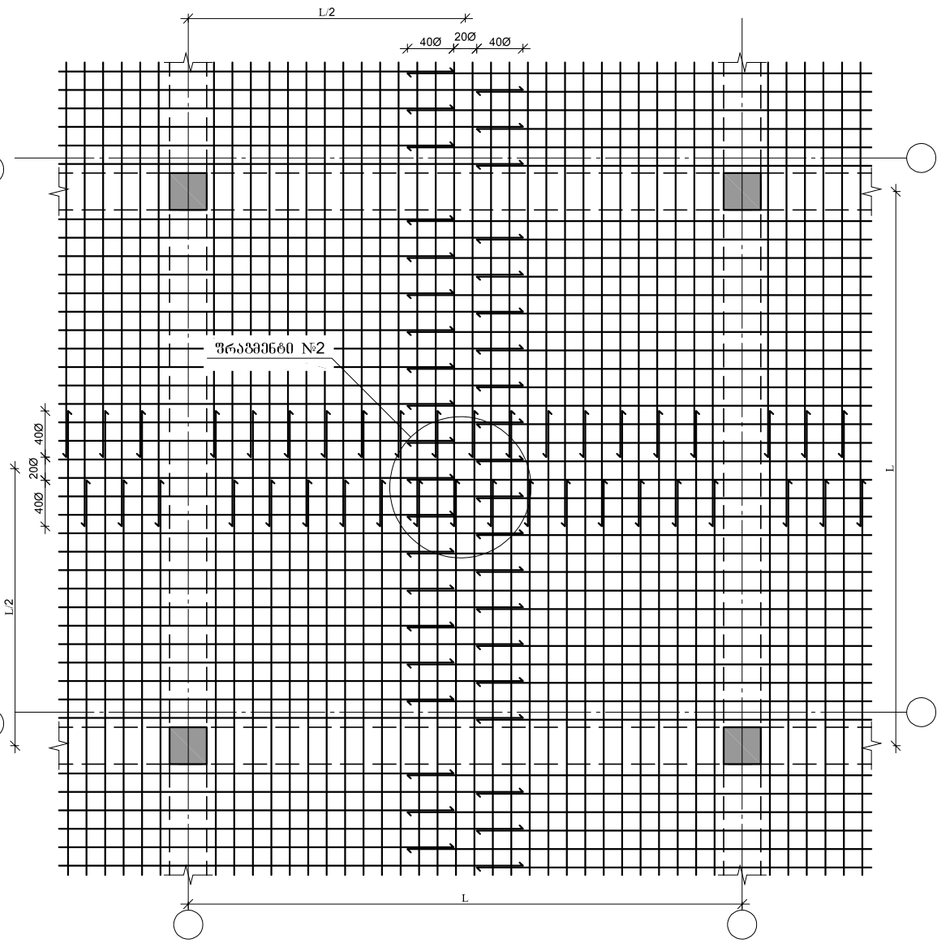

ფრაგმენტი №1

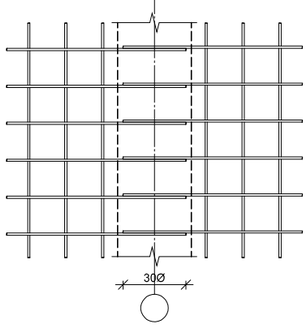

ფრაგმენტი №2

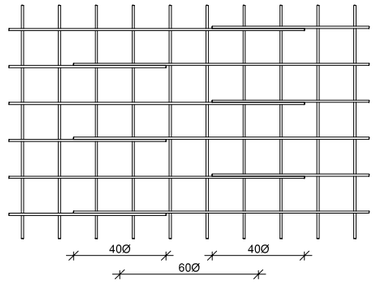

პროექტის დასახელება

მრავალფუნქციური შენობა ვარკეთილში

პროექტის მისამართი

ქ.თბილისი, ვარკეთილი 2-სა და ვაზისუბნის საცხოვრებელ რაიონებს შორის. (ს/კ. 01.19.36.014.677)

დამკვეთი

სტადია	ოარიდი	განმარტება
მპ	2022.03.23	

დაკვეთის №

CAD DWG ფაილი 06.filebi.dwg

მთ. კონსტრუქტორი ა. კორტავა

შეასრულა გ.ვაშაკიძე

შეამოწმა ა. ესებუა

ნახაზის დასახელება

ფილის არმატურების გადაბმის დეტალი

კ-5.21

A3

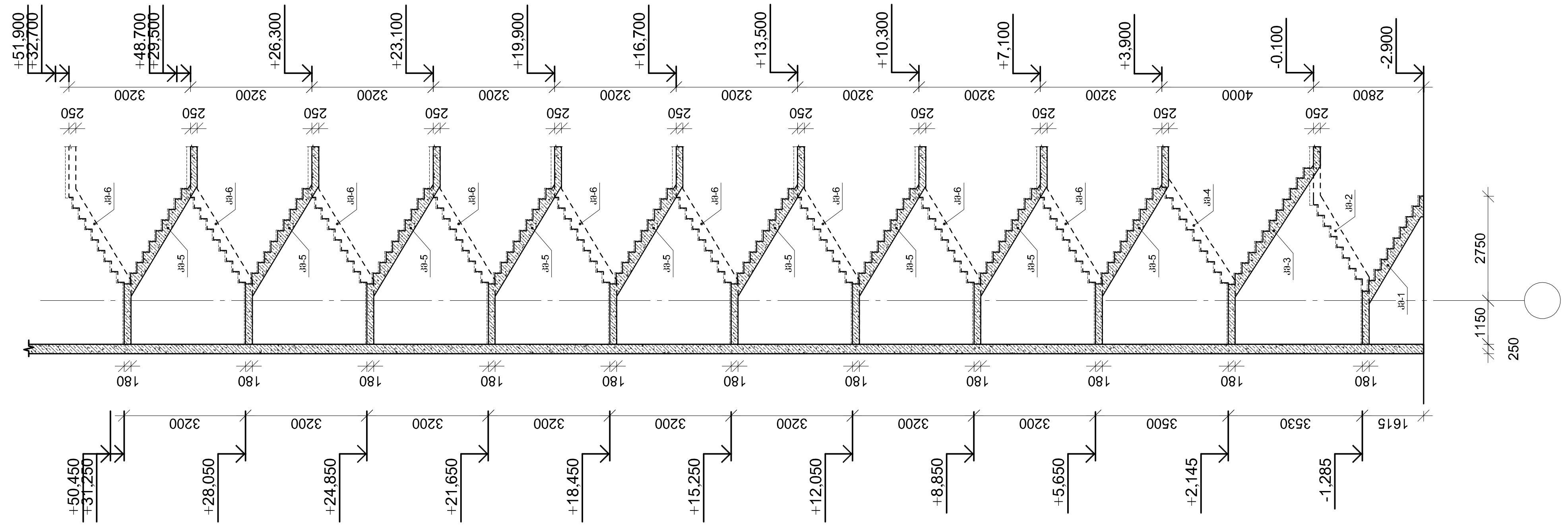

კიბის ჭრილი 1-1

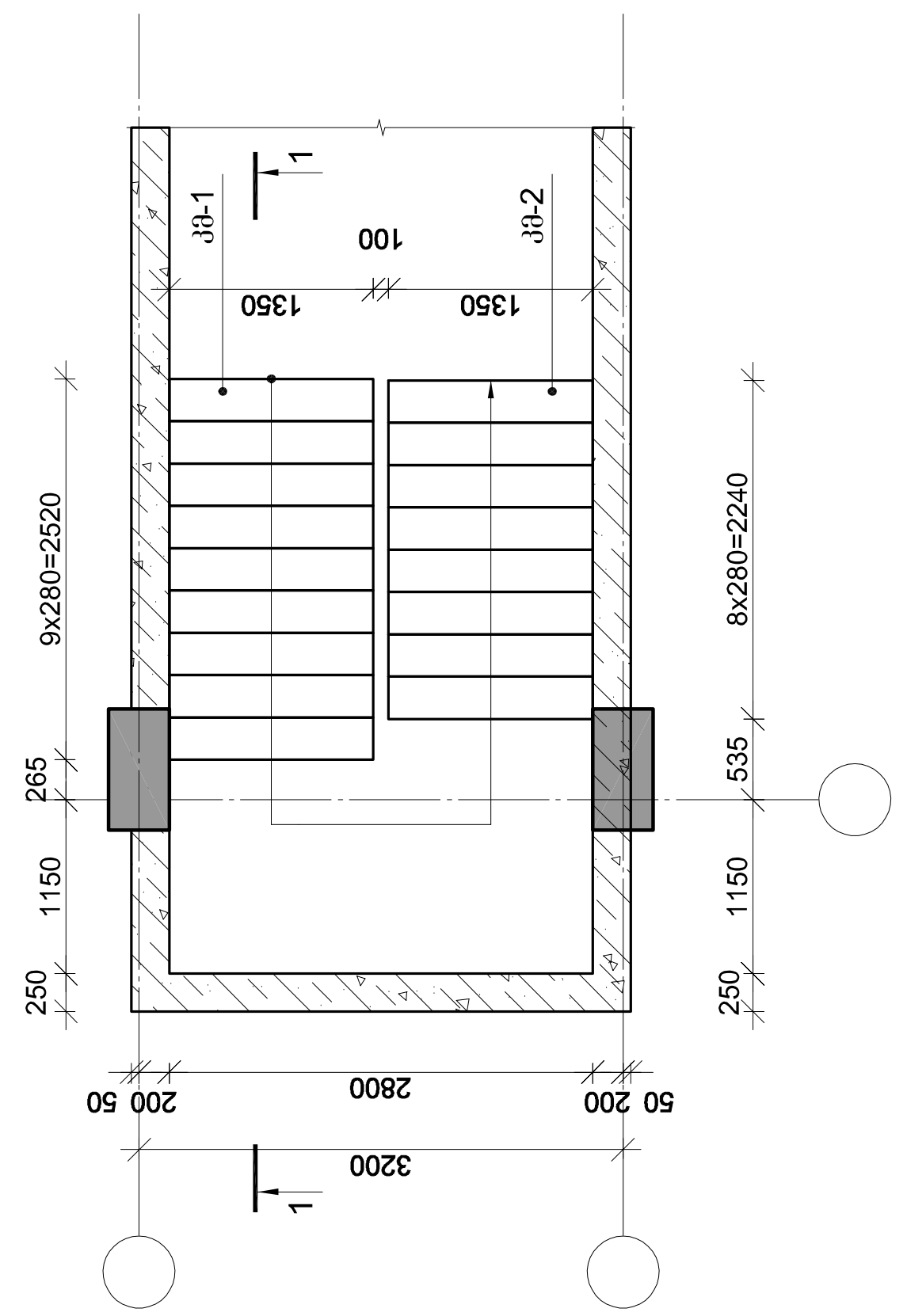

კიბე №1-ის გეგმა -2.90 ნიშნულიდან -0.10 ნიშნულამდე

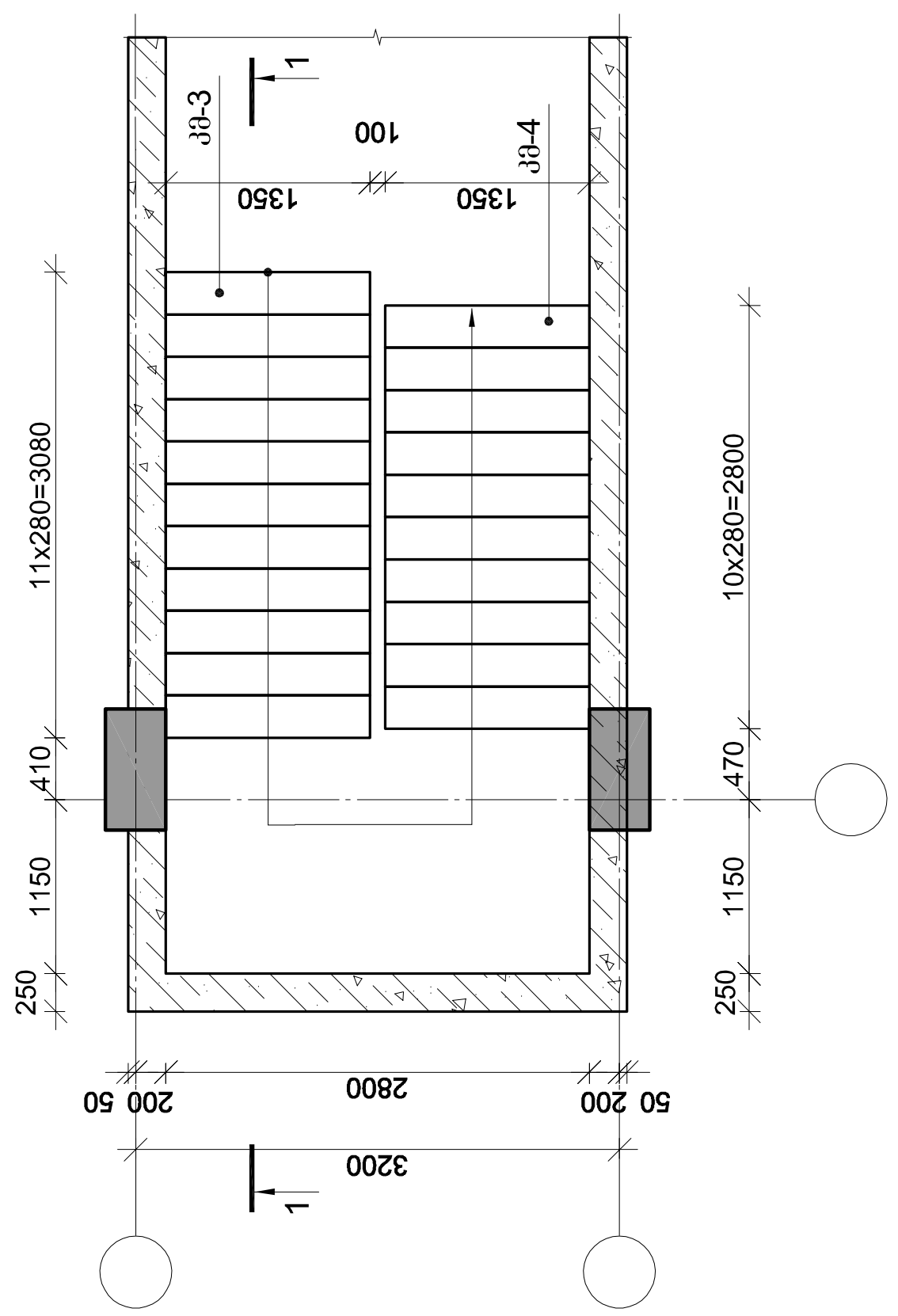

კიბე №1-ის გეგმა -0.10 ნიშნულიდან 3.90 ნიშნულამდე

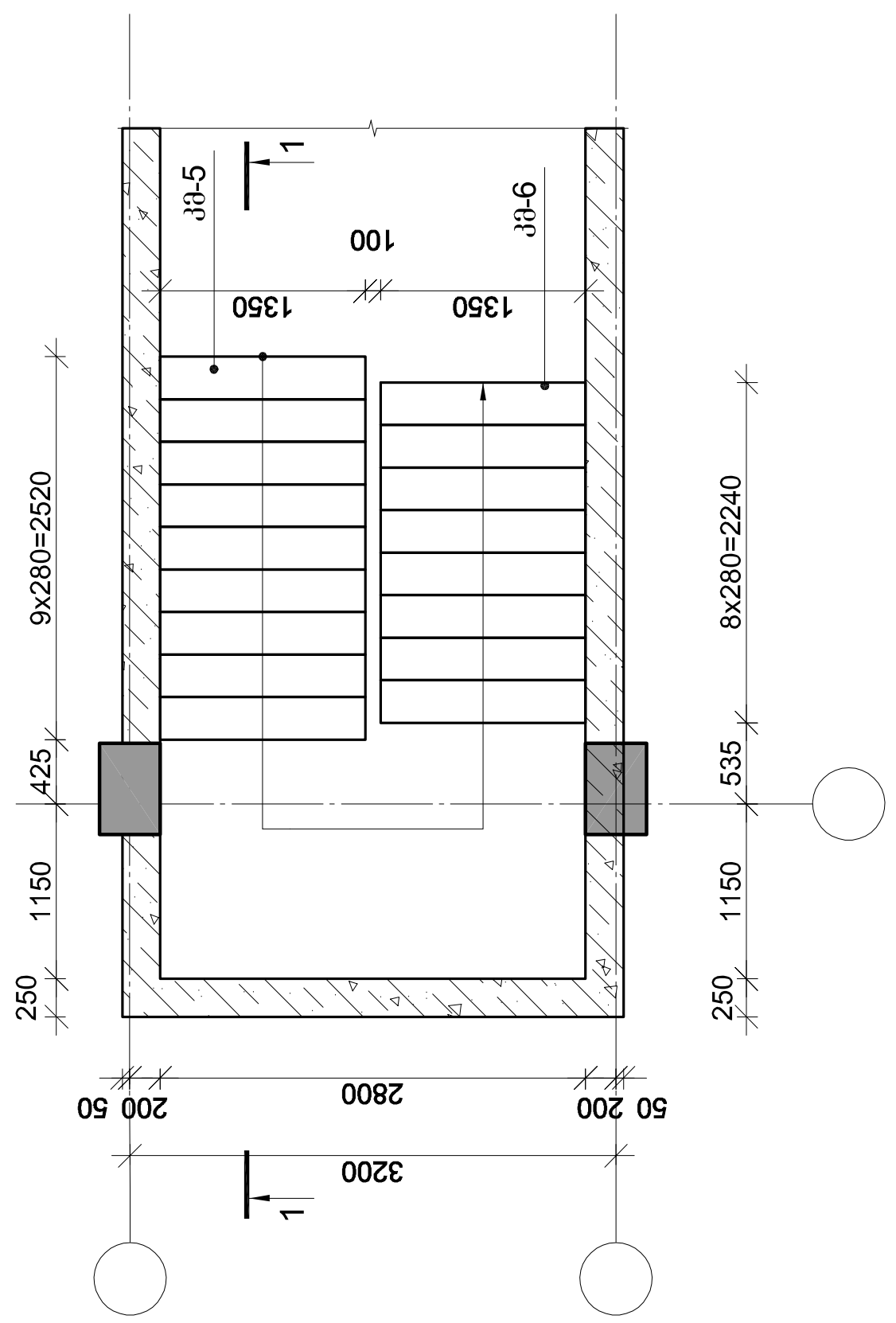

კიბე №1-ის გეგმა 3.90 ნიშნულიდან 51.90 ნიშნულამდე

პროექტის დასახელება

მრავალფუნქციური შენობა ვარკეთილში

პროექტის მისამართი

ქ.თბილისი, ვარკეთილი 2-სა და ვაზისუბნის საცხოვრებელ რაიონებს შორის. (ს/კ. 01.19.36.014.677)

დამკვეთი

სტადია	თარიღი	განმარტება
მპ	2022.03.23	

დამკვეთის №

CAD DWG ფაილი 07.kibe.dwg

მთ. კონსტრუქტორი ა. კორტავა

შეასრულა გ.ვაშაკიძე

შეამოწმა ა. ესებუა

ნახაზის დასახელება

კიბე №1-ის საყალიბე გეგმები და ჭრილი

კ-6.01

A3

მონ. რ/ბ კიბე №1-ის კიბის მარშის კმ-1-ის არმირება

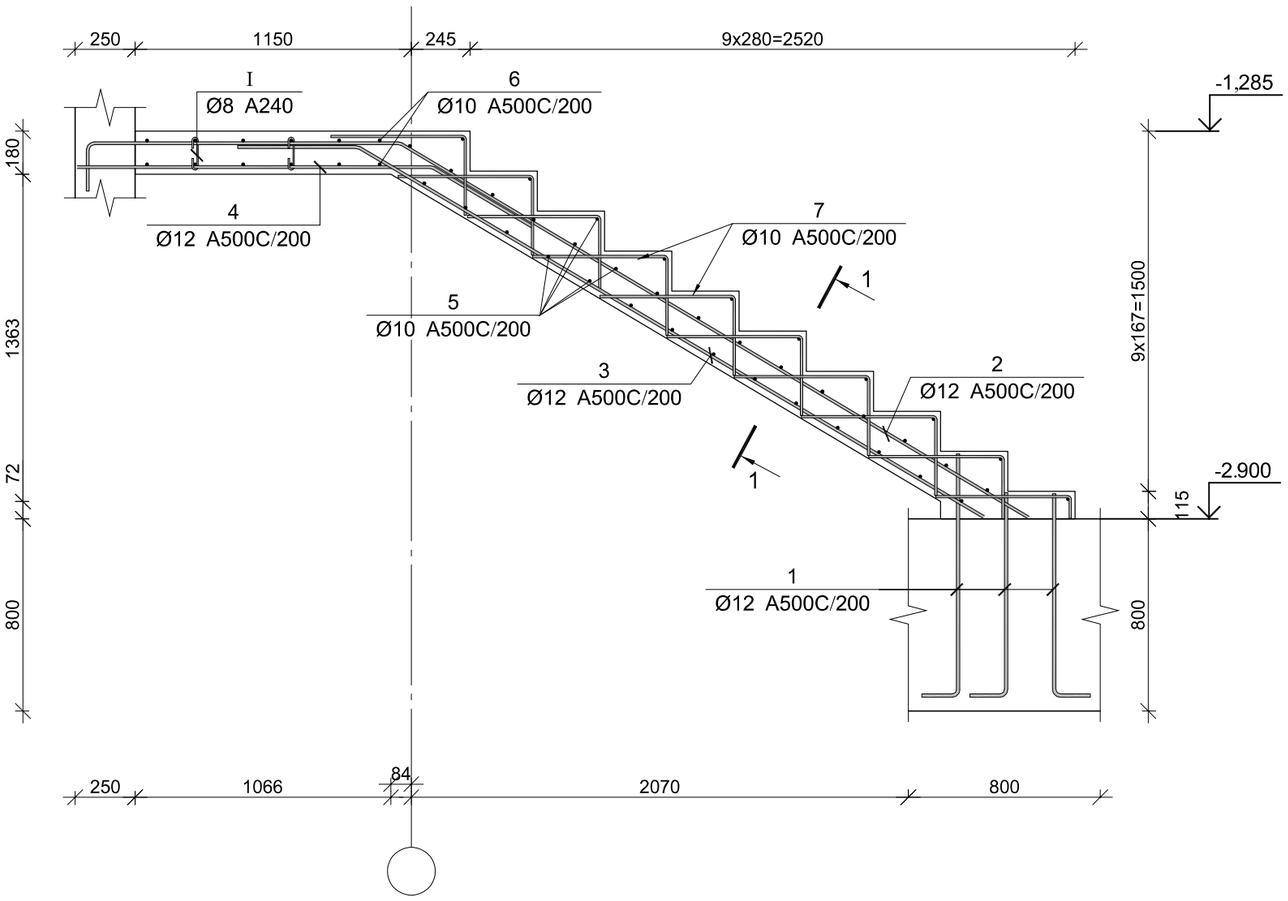

პოზ.	ф [მმ.]	ესკიზი [მმ.]	სიგრძე [მმ.]
①	ф12	1050, 200	1250
②	ф12	1300, 200, 3000	4500
③	ф12	500, 3650	4150
④	ф12	1450, 500	1950
⑤	ф10	1350	1350
⑥	ф10	2900	2900
⑦	ф8	550, 350	900
Ⓘ	ф8	130, 180°, 75, 75, 180°	280

მონ. რ/ბ კიბე №1-ის კიბის მარშის კმ-1-ის სპეციფიკაცია

არმატურის სპეციფიკაცია					არმატურის ამოკრეფა					ბეტონი B 25
პოზ. №	ø	L მმ.	n ცალი	Ln მ.	ø	∑ Ln მ.	არამეტ. მეტრის წონა კგ.	წონა კგ. A240	წონა კგ. A500C	V; მ³
1	2	3	4	5	6	7	8	9	10	11
1	12 A500C	1250	24	30.00	8 A240	3.36	0.39	1.33		
2	12 A500C	4500	8	36.00	10 A500C	169.70	0.62		104.63	1.58
3	12 A500C	4150	8	33.20	12 A500C	116.40	0.89		103.34	
4	12 A500C	2150	8	17.20						
5	10 A500C	1350	38	51.30						
6	10 A500C	2900	16	46.40						
7	10 A500C	900	80	72.00						
I	8 A240	280	12	3.36						
						∑		1.33	207.97	1.58
						n= 1		1.33	207.97	1.58
									132.21	კგ/მ³

კვეთი 1-1

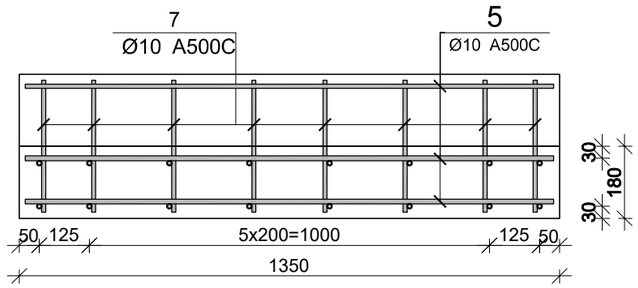

პროექტის დასახელება

მრავალფუნქციური შენობა ვარკეთილში

პროექტის მისამართი

ქ.თბილისი, ვარკეთილი 2-სა და ვაჟისუბნის საცხოვრებელ რაიონებს შორის. (ს/კ. 01.19.36.014.677)

დამკვეთი

სტადია	მარცხი	ფანმარტება
მპ	2022.03.23	

დაკვეთის №

CAD DWG ფაილი 07.kibe.dwg

მთ. კონსტრუქტორი		ა. კორტავა
შეასრულა		გ.ვაშაკიძე
შეამოწმა		ა. ესებუა

ნახაზის დასახელება

მონ. რ/ბ კიბე №1-ის კიბის მარშის კმ-1-ის არმირება

კ-6.02

A3

მონ. რ/ბ კიბე №1-ის კიბის მარშის კმ-2-ის არმირება

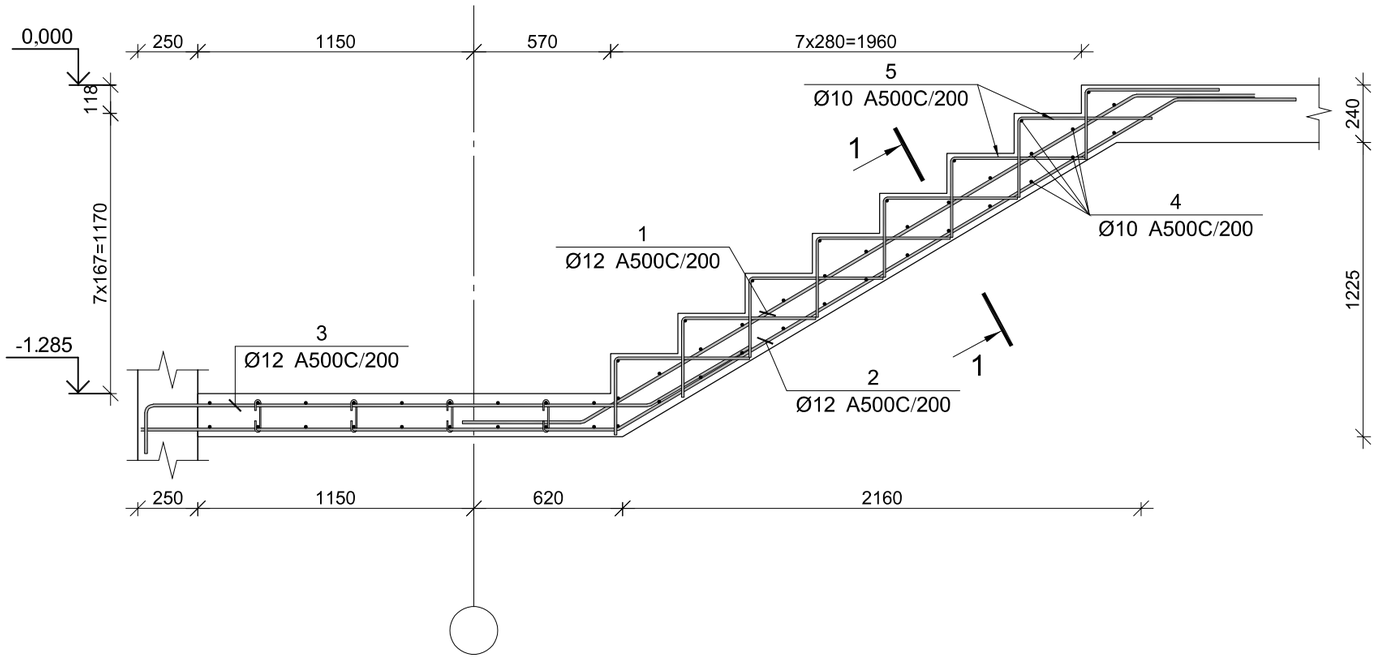

პოზ.	ф [მმ.]	ესკიზი [მმ.]	სიგრძე [მმ.]
①	ф12	500 3650 500	3650
②	ф12	500 2700 1950	5150
③	ф12	180 2100 200	2800
④	ф10	1350	1350
⑤	ф10	550 350	900

მონ. რ/ბ კიბე №1-ის კიბის მარშის კმ-2-ის სპეციფიკაცია

არმატურის სპეციფიკაცია					არმატურის ამოკრეფა					ბეტონი B 25
პოზ. №	ø	L მმ.	n ცალი	Ln მ.	ø	∑ Ln მ.	მარკის მეტრის წონა კგ.	წონა კგ. A240	წონა კგ. A500C	V; მ³
1	2	3	4	5	6	7	8	9	10	11
1	12 A500C	3650	8	29.20	10 A500C	103.50	0.62		63.81	0.93
2	12 A500C	5150	8	41.20	12 A500C	92.80	0.89		82.39	
3	12 A500C	2800	8	22.40						
4	10 A500C	1350	34	45.90						
5	10 A500C	900	64	57.60						
						∑			146.20	0.93
						n= 1			146.20	0.93
									156.95	კგ/მ³

კვეთი 1-1

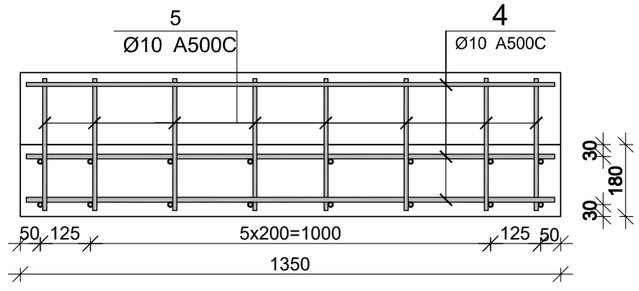

პროექტის დასახელება

მრავალფუნქციური შენობა ვარკეთილში

პროექტის მისამართი

ქ.თბილისი, ვარკეთილი 2-სა და ვაჟისუბნის საცხოვრებელ რაიონებს შორის. (ს/კ. 01.19.36.014.677)

დამკვეთი

სტადია	მარილი	წანმარტება
მპ	2022.03.23	
დაკვეთის №		
CAD DWG ფაილი		07.kibe.dwg
მთ. კონსტრუქტორი		ა. კორტავა
შეასრულა		გ.ვაშაკიძე
შეამოწმა		ა. ესებუა

ნახაზის დასახელება

მონ. რ/ბ კიბე №1-ის კიბის მარშის კმ-2-ის არმირება

კ-6.03

A3

მრნ. რ/ბ კიბე №1-ის კიბის მარშის კმ-3-ის არმირება

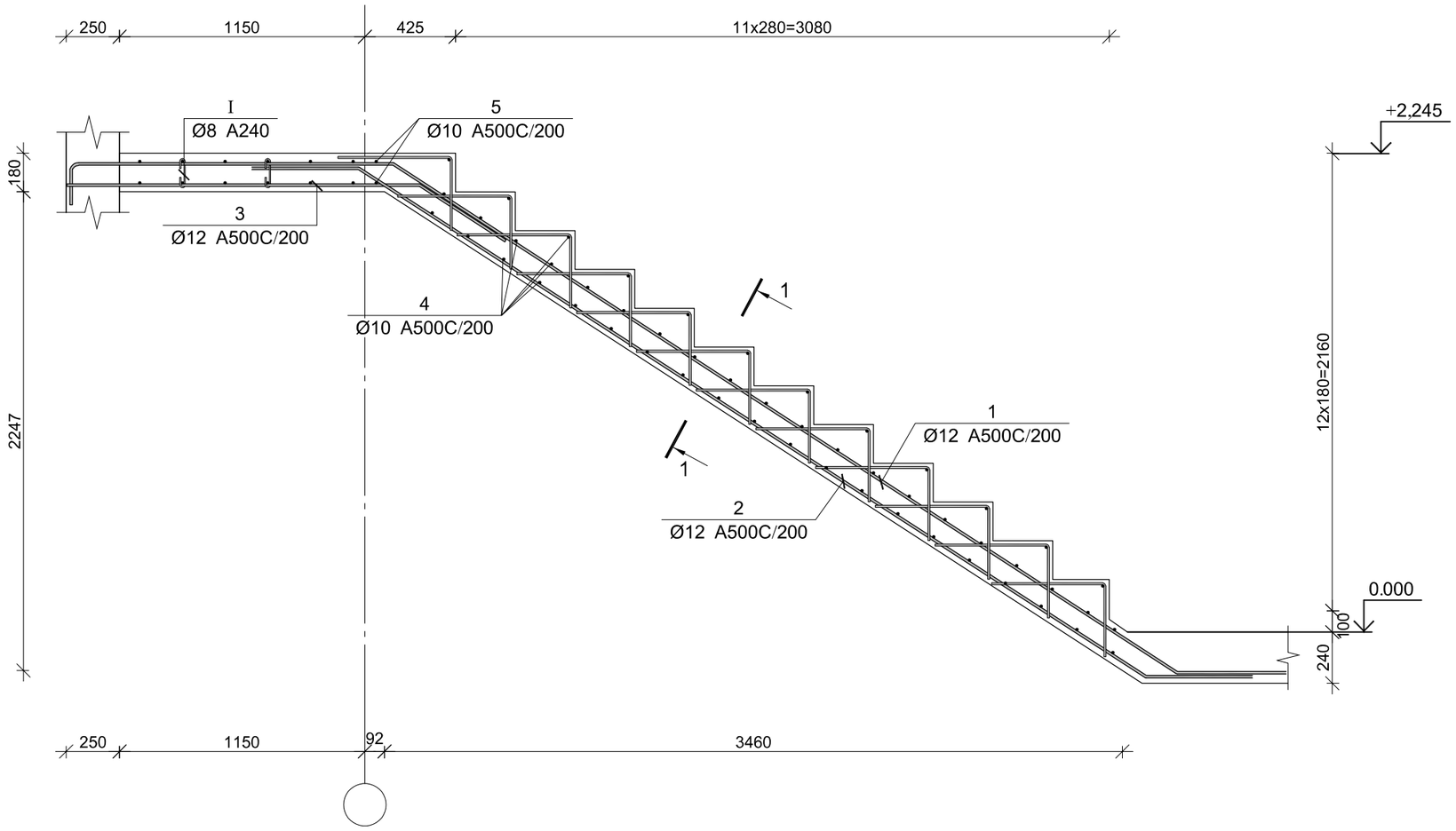

პოზ.	[მმ.]	ესკიზი [მმ.]	სიგრძე [მმ.]
①	ø12	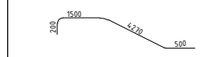	6470
②	ø12		5280
③	ø12	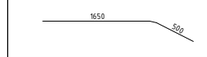	2150
④	ø10		1350
⑤	ø10	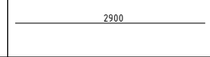	2900
⑥	ø10		900
⑦	ø8	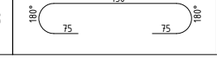	280

მრნ. რ/ბ კიბე №1-ის კიბის მარშის კმ-3-ის სპეციფიკაცია

არმატურის სპეციფიკაცია					არმატურის ამოკრეფა					ბეტონი B 25
პოზ. №	Ø	L მმ.	n ცალი	Ln მ.	Ø	∑ Ln მ.	ერთეული მეტრის წონა კგ.	წონა კგ. A240	წონა კგ. A500C	V; მ³
1	2	3	4	5	6	7	8	9	10	11
1	12 A500C	6470	8	51.76	8 A240	6.72	0.39	2.65		2.03
2	12 A500C	5280	8	42.24	10 A500C	205.70	0.62		126.82	
3	12 A500C	2150	8	17.20	12 A500C	111.20	0.89		98.73	
4	10 A500C	1350	54	72.90						
5	10 A500C	2900	16	46.40						
6	10 A500C	900	96	86.40						
I	8 A240	280	24	6.72						
						∑		2.65	225.55	2.03
						n= 1		2.65	225.55	2.03
									112.64	კგ/მ³

კვეთი 1-1

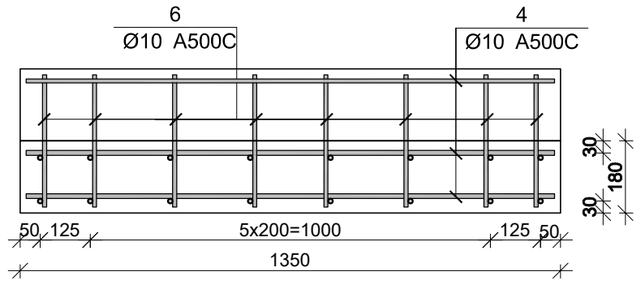

პროექტის დასახელება

მრავალფუნქციური შენობა ვარკეთილში

პროექტის მისამართი

ქ.თბილისი, ვარკეთილი 2-სა და ვაზისუბნის საცხოვრებელ რაიონებს შორის. (ს/კ. 01.19.36.014.677)

დამკვეთი

სტადია	მარილი	წანმარტება
მპ	2022.03.23	

დაკვეთის №

CAD DWG ფაილი 07.kibe.dwg

მთ. კონსტრუქტორი		ა. კორტავა
შეასრულა		ბ.ვაშაკიძე
შეამოწმა		ა. ესებუა

ნახაზის დასახელება

მრნ. რ/ბ კიბე №1-ის კიბის მარშის კმ-3-ის არმირება

კ-6.04

A3

მონ. რ/ბ კიბე №1-ის კიბის მარშის კმ-4-ის არმირება

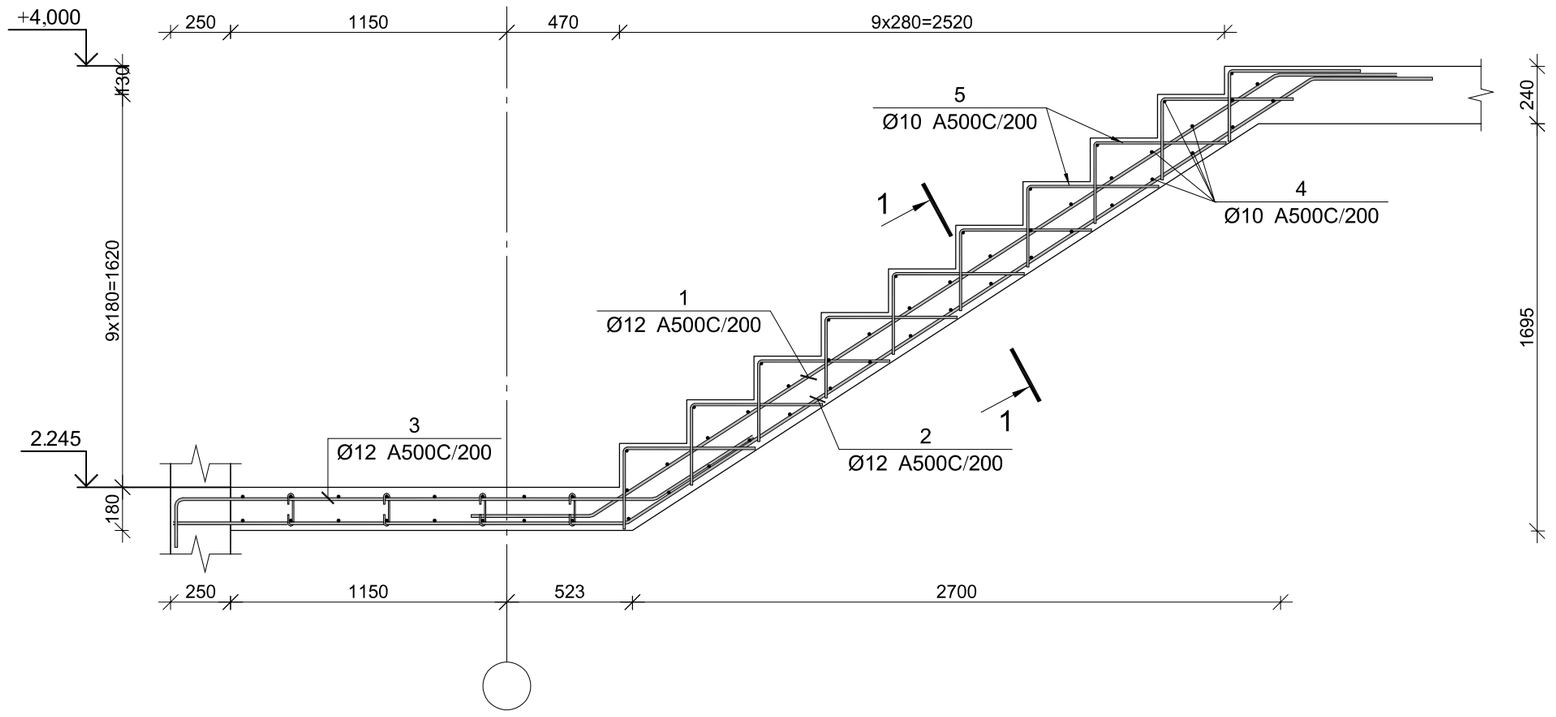

პოზ.	ф [მმ.]	ესკიზი [მმ.]	სიგრძე [მმ.]
①	ø12	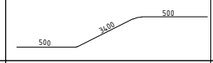	4400
②	ø12	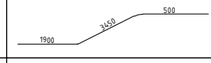	5850
③	ø12	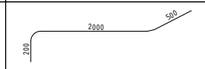	2700
④	ø10	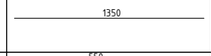	1350
⑤	ø10	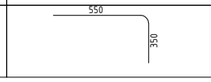	900

მონ. რ/ბ კიბე №1-ის კიბის მარშის კმ-4-ის სპეციფიკაცია

არმატურის სპეციფიკაცია					არმატურის ამოკრეფა					ბეტონი B 25
პოზ. №	Ø	L მმ.	n ცალი	Ln მ.	Ø	∑ Ln მ.	არმატ. მეტრის წონა კგ.	წონა კგ. A240	წონა კგ. A500C	V; მ³
1	2	3	4	5	6	7	8	9	10	11
1	12 A500C	4400	8	35.20	10 A500C	131.40	0.62		81.01	1.12
2	12 A500C	5850	8	46.80	12 A500C	103.60	0.89		91.98	
3	12 A500C	2700	8	21.60						
4	10 A500C	1350	44	59.40						
5	10 A500C	900	80	72.00						
						∑			172.99	1.12
						n= 1			172.99	1.12
									154.39	კგ/მ³

კვეთი 1-1

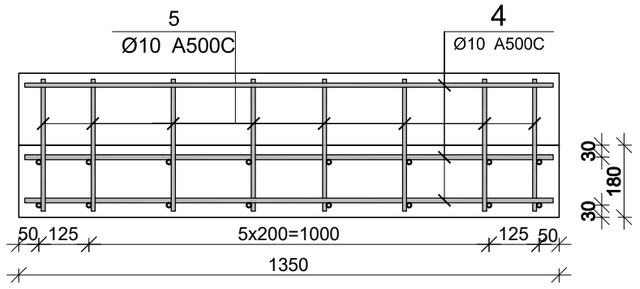

პროექტის დასახელება

მრავალფუნქციური შენობა ვარკეთილში

პროექტის მისამართი

ქ.თბილისი, ვარკეთილი 2-სა და ვაზისუბნის საცხოვრებელ რაიონებს შორის. (ს/კ. 01.19.36.014.677)

ღამკვეთი

სტადია	მარილი	განმარტება
მპ	2022.03.23	

ღამკვეთის №

CAD DWG ფაილი 07.kibe.dwg

მთ. კონსტრუქტორი		ა. კორტავა
შემსრულა		გ.ვაშაკიძე
შემამოწმა		ა. ესებუა

ნახაზის დასახელება

მონ. რ/ბ კიბე №1-ის კიბის მარშის კმ-4-ის არმირება

კ-6.05

A3

მონ. რ/ბ კიბე №1-ის კიბის მარშის კმ-5-ის არმირება

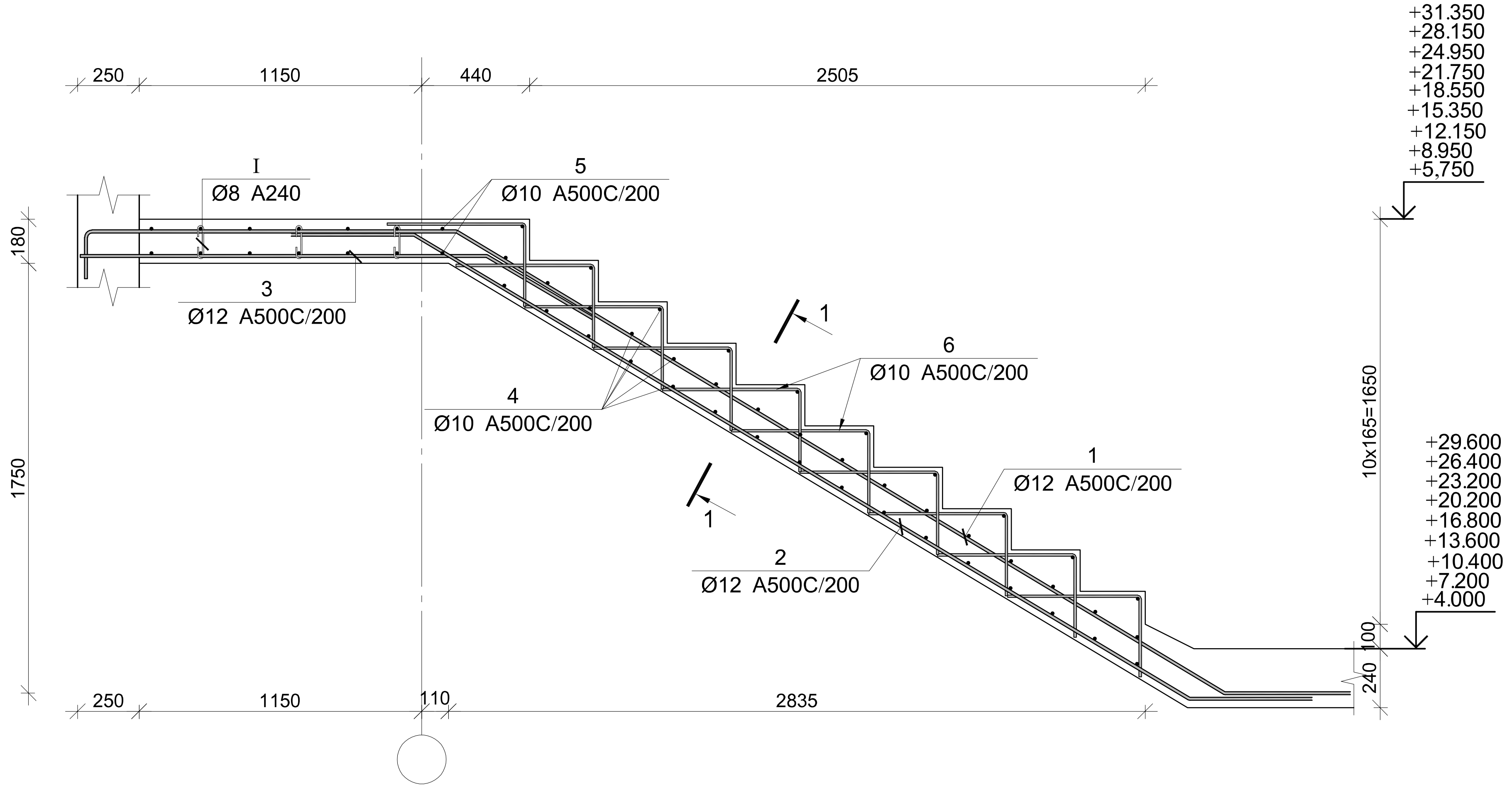

პოზ.	[მმ.]	ესკიზი [მმ.]	სიგრძე [მმ.]
①	ϕ12	200 / 1500 / 3550 / 500	5750
②	ϕ12	500 / 3400 / 500	4400
③	ϕ12	1650 / 500	2150
④	ϕ10	1250	1250
⑤	ϕ10	2900	2900
⑥	ϕ10	550 / 350	900
Ⓘ	ϕ8	180° / 130 / 75 / 75 / 180°	280

მონ. რ/ბ კიბე №1-ის კიბის მარშის კმ-5-ის სპეციფიკაცია

არმატურის სპეციფიკაცია					არმატურის ამოკრეფა					ბეტონი B 25
პოზ. №	Ø	L მმ.	n ცალი	Ln მ.	Ø	∑ Ln მ.	გრძივი მეტრის წონა კგ.	წონა კგ. A240	წონა კგ. A500C	V; $მ^3$
1	2	3	4	5	6	7	8	9	10	11
1	12 A500C	5750	8	46.00	8 A240	6.72	0.39	2.65		1.78
2	12 A500C	4400	8	35.20	10 A500C	189.65	0.62		116.93	
3	12 A500C	2150	8	17.20	12 A500C	98.40	0.89		87.36	
4	10 A500C	1250	57	71.25						
5	10 A500C	2900	16	46.40						
6	10 A500C	900	80	72.00						
I	8 A240	280	24	6.72						
							∑	2.65	204.29	1.78
						n= 9		23.86	1838.59	16.00
									116.39	კგ/$მ^3$

კვეთი 1-1

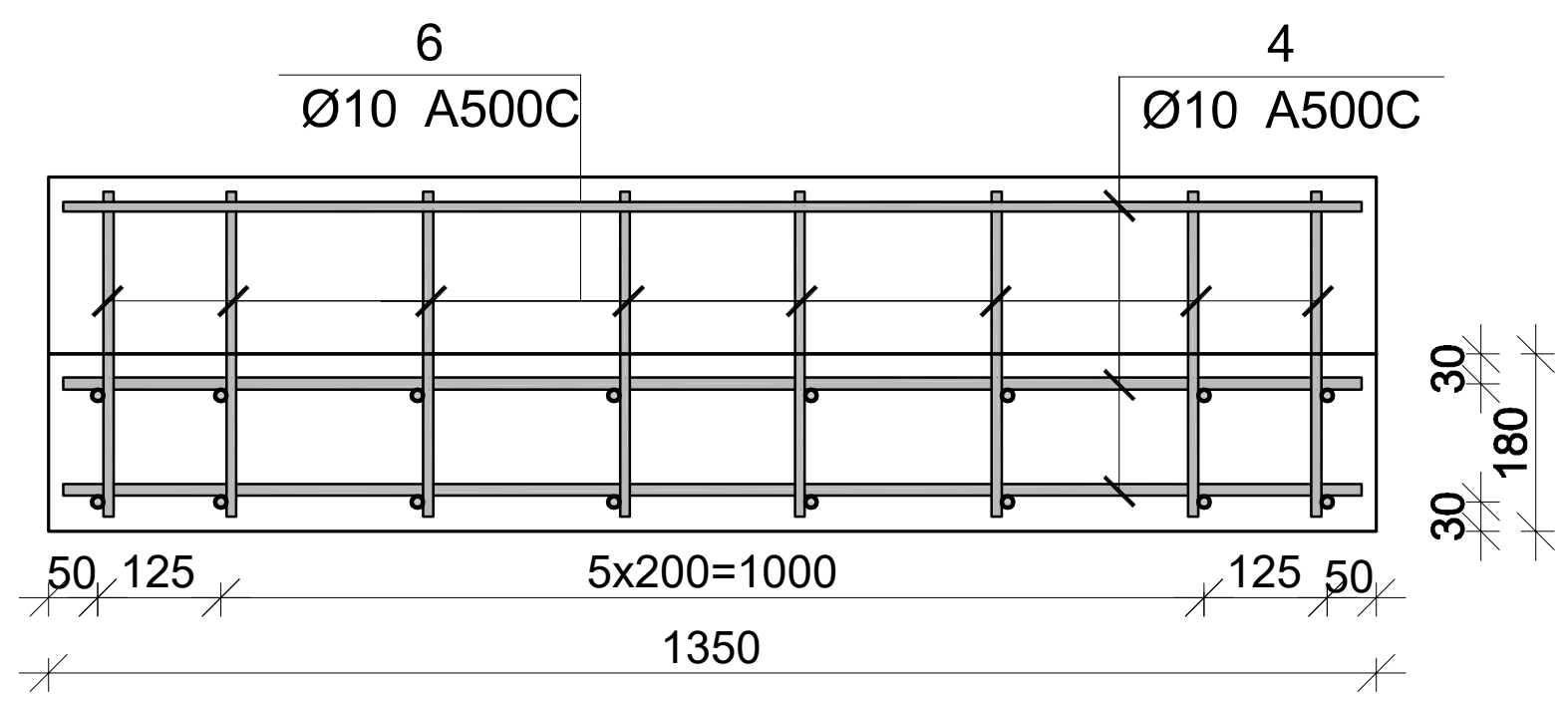

პროექტის დასახელება

მრავალფუნქციური შენობა ვარკეთილში

პროექტის მისამართი

ქ.თბილისი, ვარკეთილი 2-სა და ვაზისუბნის საცხოვრებელ რაიონებს შორის. (ს/კ. 01.19.36.014.677)

დამკვეთი

სტადია	თარიღი	განმარტება
მპ	2022.03.23	

დაკვეთის №

CAD DWG ფაილი 07.kibe.dwg

მთ. კონსტრუქტორი ა. კორტავა

შეასრულა გ.ვაშაკიძე

შეამოწმა ა. ესებუა

ნახაზის დასახელება

მონ. რ/ბ კიბე №1-ის კიბის მარშის კმ-5-ის არმირება

კ-6.06

A3

მონ. რ/ბ კიბე №1-ის კიბის მარშის კმ-6-ის არმირება

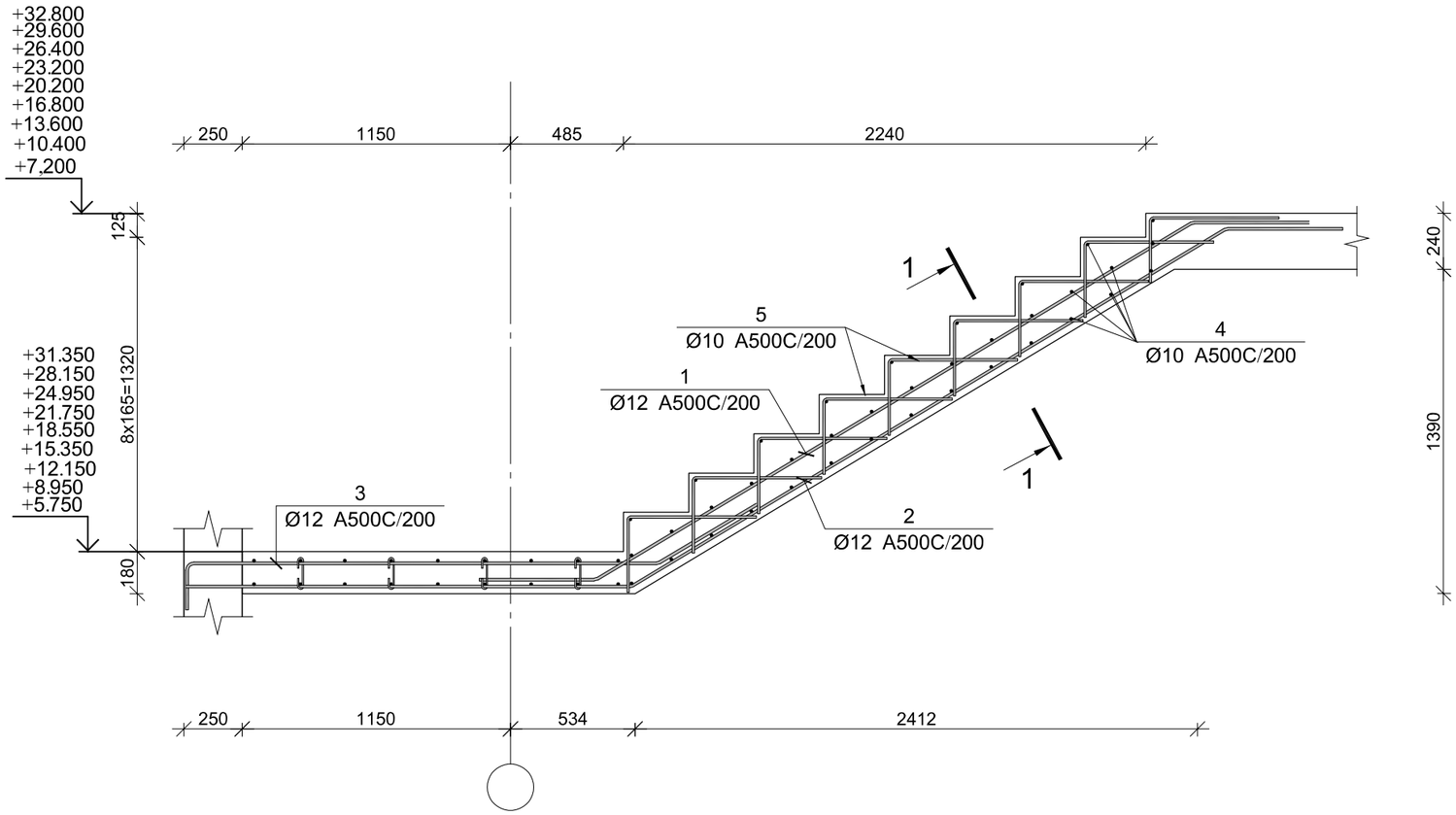

პოზ.	ф [მმ.]	ესკიზი [მმ.]	სიგრძე [მმ.]
①	ф12		4000
②	ф12	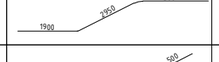	5350
③	ф12		2700
④	ф10	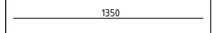	1350
⑤	ф10	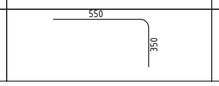	900

მონ. რ/ბ კიბე №1-ის კიბის მარშის კმ-6-ის სპეციფიკაცია

არმატურის სპეციფიკაცია					არმატურის ამოკრეფა					ბეტონი B 25
პოზ. №	∅	L მმ.	n ცალი	Ln მ.	∅	∑ Ln მ.	პარამეტრის წონა კგ.	წონა კგ. A240	წონა კგ. A500C	V; მ³
1	2	3	4	5	6	7	8	9	10	11
1	12 A500C	4000	8	32.00	10 A500C	118.80	0.62		73.24	1.03
2	12 A500C	5500	8	44.00	12 A500C	97.60	0.89		86.65	
3	12 A500C	2700	8	21.60						
4	10 A500C	1350	40	54.00						
5	10 A500C	900	72	64.80						
						∑			159.90	1.03
						n= 9			1439.06	9.23
									155.84	კგ/მ³

კვეთი 1-1

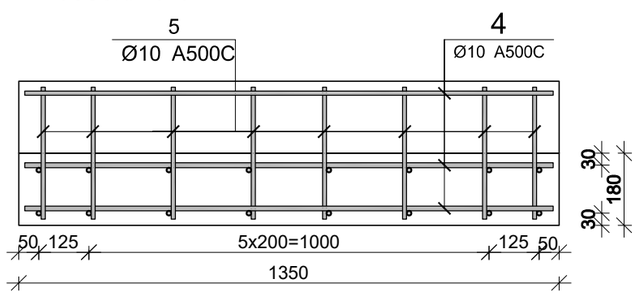

პროექტის დასახელება

მრავალფუნქციური შენობა ვარკეთილში

პროექტის მისამართი

ქ.თბილისი, ვარკეთილი 2-სა და ვაზისუბნის საცხოვრებელ რაიონებს შორის. (ს/კ. 01.19.36.014.677)

დამკვეთი

სტადია	ეტაპი	ფანმარტება
მპ	2022.03.23	

დაკვეთის №

CAD DWG ფაილი 07.kibe.dwg

მთ. კონსტრუქტორი ა. კორტავა

შეასრულა გ.ვაშაკიძე

შეამოწმა ა. ესებუა

ნახაზის დასახელება

მონ. რ/ბ კიბე №1-ის კიბის მარშის კმ-6-ის არმირება

კ-6.07

A3