Sps"iqsori"

"X2" LTD



mravalfunqciuri sacxovrebeli saxli q. TbilisSi
al. yazbegis gamziri #34

konstruqciuli sqema

blokiebi

Tbilisi
2021 w.

A-ბლოკის ximinjebis ganlagebis gegma m. 1:100

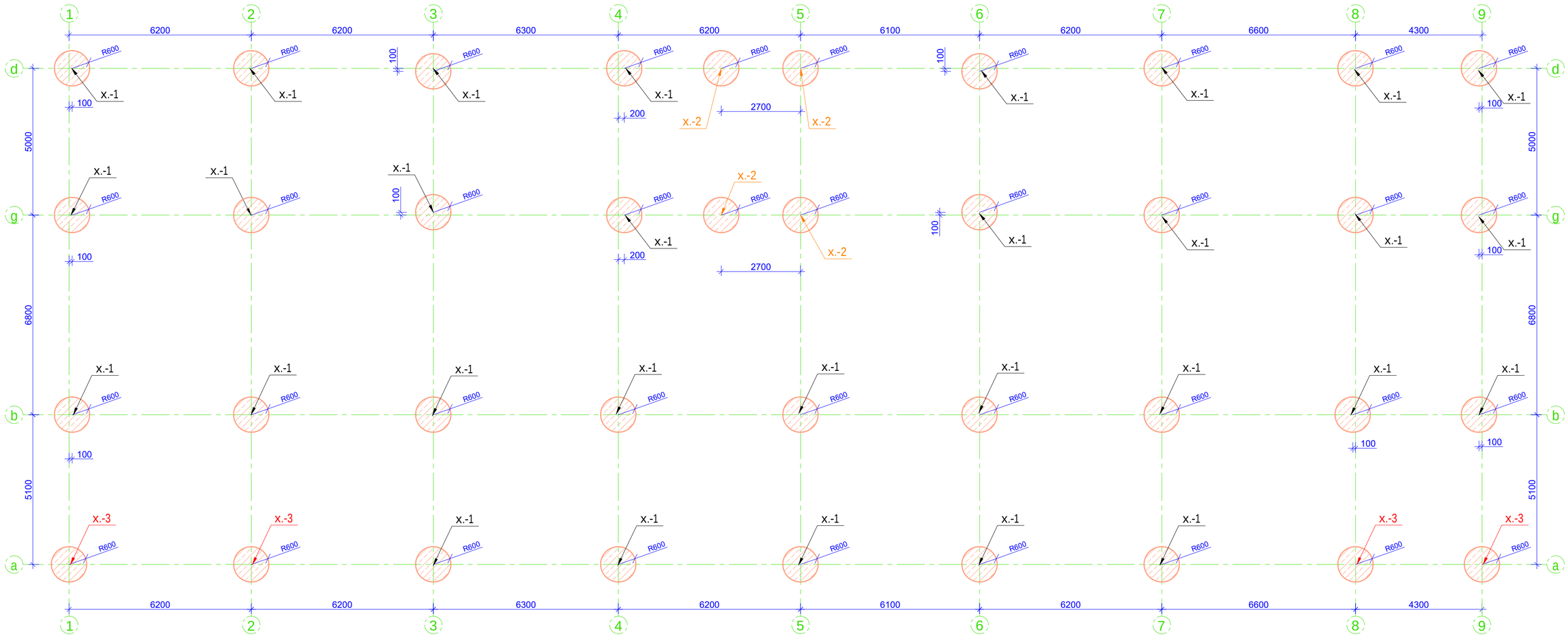

მასალების სპეციფიკაცია

კონსტრ. დასახ.	პოზ.№	არმატ. დიამ.	არმატ. კლასი	სიგრძე (L)	რაოდ. (n)	Lxn (მ)	წონა (კგ)	ბეტონი B35 მ³ W8	კონსტ. დაყოდ. N	წონა (კგ)	ბეტონი B35 მ³ W8
ხიმინჯი 0-1 "A"-ბლოკი	1	-8X80X3065	—	–	19	-	292.6	32.8	30	8778.0	984
	2	8	B500c	630000	1	630.0	248.5			7453.9	
	3	14	B500c	560	76	42.56	51.4			1542.1	
	4	22	B500c	8000	20	160	477.2			14316.1	
	5	18	B500c	12000	20	240	479.2			14375.3	
	6	18	B500c	12000	20	240	479.2			14375.3	
		სულ					2028.0	32.8		60840.7	984

მასალების სპეციფიკაცია

კონსტრ. დასახ.	პოზ.№	არმატ. დიამ.	არმატ. კლასი	სიგრძე (L)	რაოდ. (n)	Lxn (მ)	წონა (კგ)	ბეტონი B35 მ³ W8	კონსტ. დაყოდ. N	წონა (კგ)	ბეტონი B35 მ³ W8
ხიმინჯი 0-2 "A"-ბლოკი	1	-8X80X3065	—	–	18	-	277.2	31.35	4	1108.8	125.4
	2	8	B500c	598000	1	598.0	235.8			943.4	
	3	14	B500c	560	72	40.32	48.7			194.8	
	4	22	B500c	7000	20	140	417.6			1670.2	
	5	18	B500c	12000	20	240	479.2			1916.7	
	6	18	B500c	12000	20	240	479.2			1916.7	
		1					1937.6	31.35		7750.6	125.4

მასალების სპეციფიკაცია

კონსტრ. დასახ.	პოზ.№	არმატ. დიამ.	არმატ. კლასი	სიგრძე (L)	რაოდ. (n)	Lxn (მ)	წონა (კგ)	ბეტონი B35 მ³ W8	კონსტ. დაყოდ. N	წონა (კგ)	ბეტონი B35 მ³ W8
ხიმინჯი 0-3 "A"-ბლოკი	1	-8X80X3065	—	–	19	-	292.6	32.8	4	1170.4	131.2
	2	8	B500c	630000	1	630.0	248.5			993.8	
	3	14	B500c	560	76	42.56	51.4			205.6	
	4	25	B500c	8000	20	160	616.2			2464.9	
	5	20	B500c	12000	20	240	591.6			2366.3	
	6	20	B500c	12000	20	240	591.6			2366.3	
		სულ					2391.8	32.8		9567.4	131.2

მასალის ჯამური სპეციფიკაცია ხიმინჯებზე "A"-ბლოკი

ГОСТ 19903-74		ГОСТ Р 52544-2006 B500c								ბეტონი B35 მ³ W8
-8	-10	8	14	16	18	20	22	25	სულ	
კგ	კგ	კგ	კგ	კგ	კგ	კგ	კგ	კგ	კგ	
11057.2	0.0	9391.072	1942.531	0	32584.01	4732.61	15986.36	2464.9	67101.4718	1240.6

SeniSvna:

ximinjebi efuZneba naklebad gamofitul ZiriTad qans (s.g.e. VI, ixileT proeqtis sainJinro-geologiuri daskvna), romelSic Caankerebulia 2 metris siRrmiT. ximinjebis mzidunarianobis gaangariSeba Sesrulebulia proeqtis geologiuri nawilis kvlevis Sedegebze dayrdnobiT, sadac ZiriTadi qanisTvis simtkicis zRvari erTRerZa kumSvaze wyalgajerebul mdgomareobaSi Seadgens $R_{c.n.}$=28mpa.

Senobis mzid konstruqciebSi gamoyenebulia, simtkicis mixedviT □35 klasis betoni, amasTan ximinjebisTvis wyalSeuRwevadobis mixedviT W8 markis, sulfatomedeg cementebze damzadebuli betonebi (stand. 22266-76).

formati / Format	A2	Tbilisi 2021 w. / Tbilisi 2021
faili saxeli / File name		□lock A Piles R9.dwg
obieqtis misamarTi / Site address		q.Tbilisi, alyazbegis gamz. #34
proeqtis saxelwodeba / Project name		mravalfunqciuri sacxovrebeli saxli.(A)
Tanamdeboba / Position	gvari / Name	xelmowera / Signature
mTavari inJineri / Ceif engineer	i.kiknaZe / I. Kiknadze	
konstruqtori / Structural engineer	k.kobaliaZe / K. Kobaladze	
Seasrula / Draw	S.demetraSvili / Sh. Demetrashvili	
Seasrula / Draw	g.demetraSvili / G. Demetrashvili	

Sps "iqsori" "X2" LTD	misamarTi / Address: saqarTvelo, q. Tbilisi, Ivovisq.#66; E-mail: info@x2.ge; Web: www.x2.ge
naxazi / Drwg	"A" blokis ximinkebis ganlagebis gegma; liTologiuri Wrili;

masStabi / Scale	TariRi / Date issue	Layout
1:100	08/11/2021	

stadia / Stage	furceli / Page	furclebi / Pages	revizia / Revision
m.p.	k-1		

liTologiuri Wrili
m. 1:100

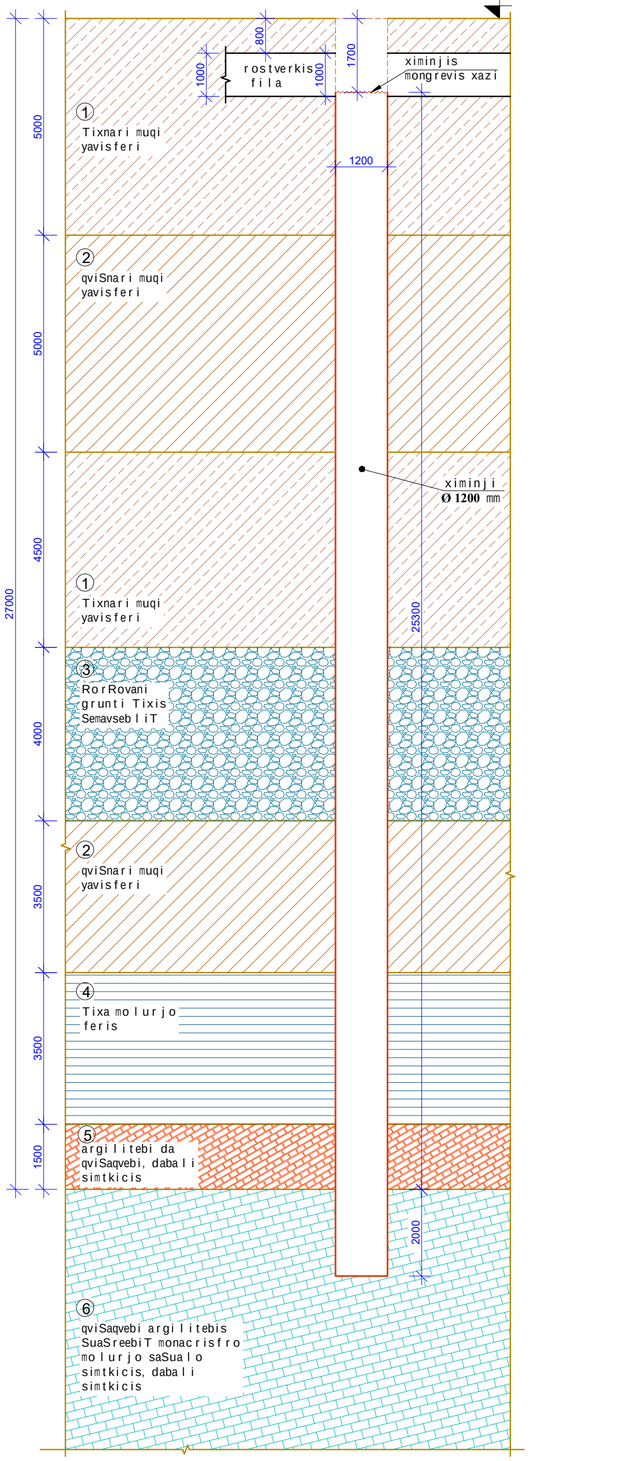

ximinji-1 armireba
m. 1:100

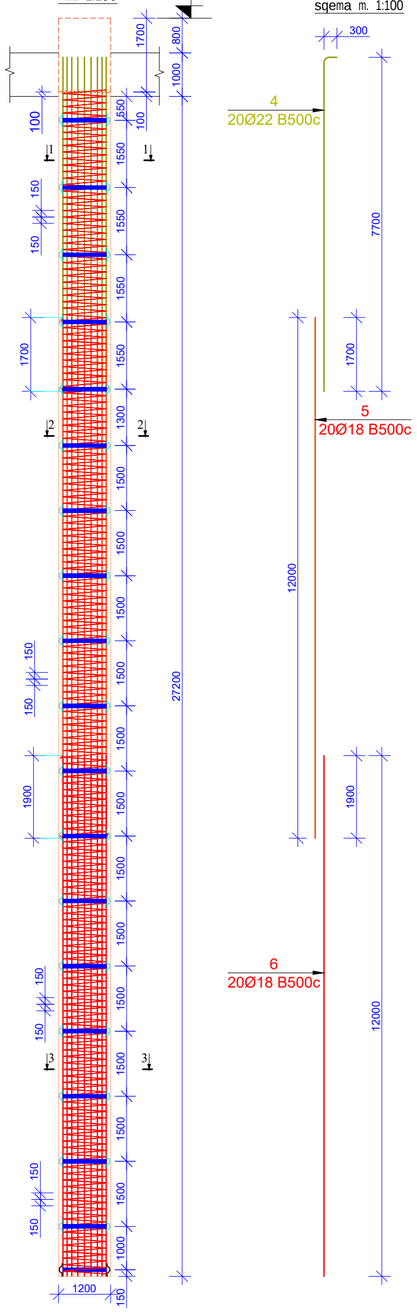

karkasebis gadabmis sqema m. 1:100

x-1 Wrili 1-1
m.1:10

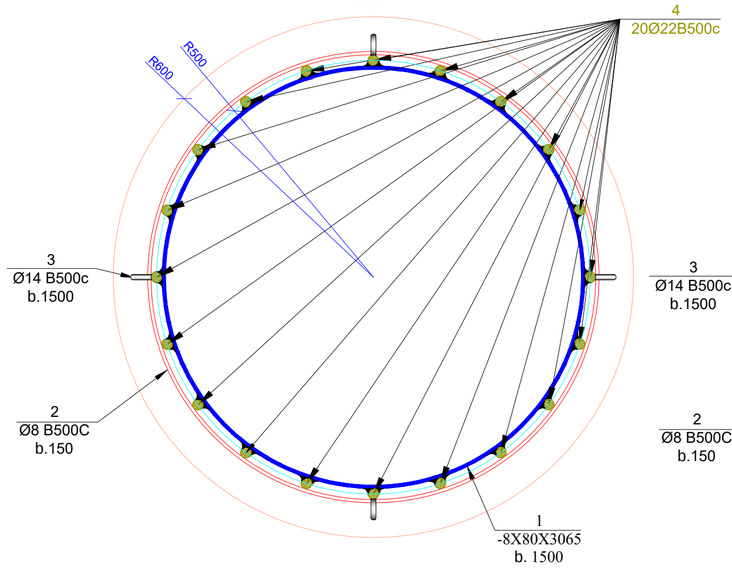

x-1 Wrili 3-3
m.1:10

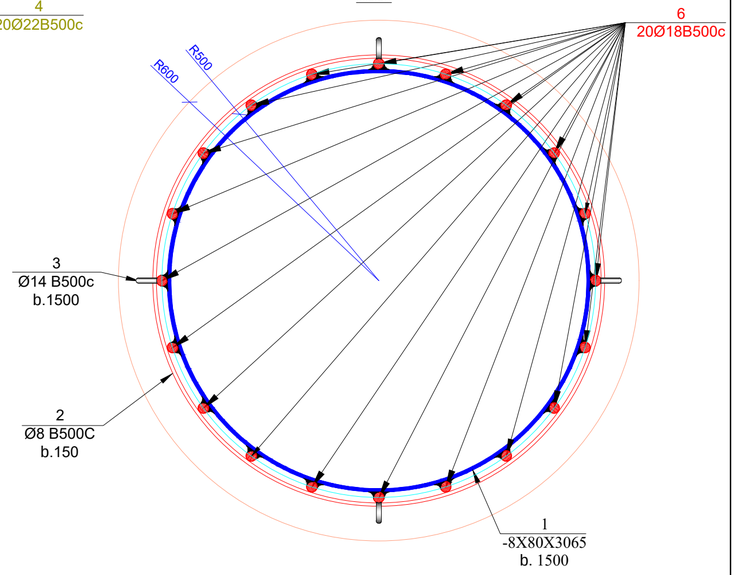

x-1 Wrili 2-2
m.1:10

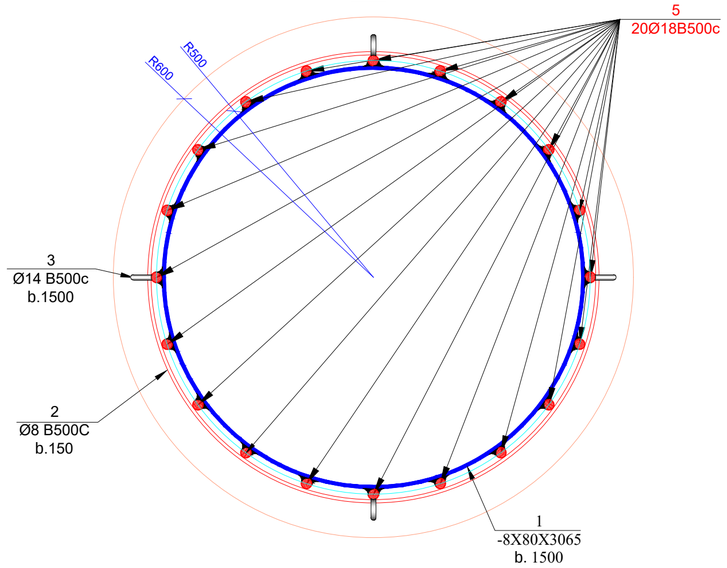

poz. 3
m.1:10

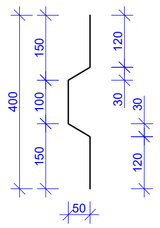

SeniSvna:

ximinjebi efuZneba naklebad gamofitul ZiriTad qans (s.g.e. VI, ixileT proeqtis sainJinro-geologiuri daskvna), romelSic Caankerebulia 2 metris siRrmiT. ximinjebis mzidunarianobis gaangariSeba Sesrulebulia proeqtis geologiuri nawilis kvlevis Sedegebze dayrdnobiT, sadac ZiriTadi qanisTvis simtkicis zRvari erTRerZa kumSvaze wyalgajerebul mdgomareobaSi Seadgens $R_{c.n.}$=28mpa.

Senobis mzid konstruqciebSi gamoyenebulia, simtkicis mixedviT □35 klasis betoni, amasTan ximinjebisTvis wyalSeuRwevadobis mixedviT W8 markis, sulfatomedeg cementebze damzadebuli betonebi (stand. 22266-76).

formati / Format	A2	Tbilisi 2021 w. / Tbilisi 2021	
failis saxeli / File name	□lock A Piles R9.dwg		
obieqtis misamarTi / Site address	q.Tbilisi, alyazbegis gamz. #34		
proeqtis saxelwodeba / Project name	mravalfunqciuri sacxovrebeli saxli. (A)		
Tanamdeboba / Position	gvari / Name	xelmowera / Signature	
mT. inJineri / Ceif engineer	i. kiknaZe / I. Kiknadze		
konstruqtori / Structural engineer	k. kobaladze / K. Kobaladze		
Seasrula / Draw	S. demetraSvili / Sh. Demetrashvili		
Seasrula / Draw	g. demetraSvili / G. Demetrashvili		
Sps "iqsori" "X2" LTD	misamarTi / Address: saqarTvelo, q. Tbilisi, Ivovis q. #66; E-mail: info@x2.ge; Web: www.x2.ge		
naxazi / Drwg	liTologiuri Wrili; "A" bloki. ximinji 1 armireba;		
masStabi / Scale	1:100	TariRi / Date issue: 08/11/2021	Layout
stadia / Stage	furceli / Page	furclebi / Pages	revizia / Revision
m.p.	k-2		

ximinji-2 armireba
m. 1:100

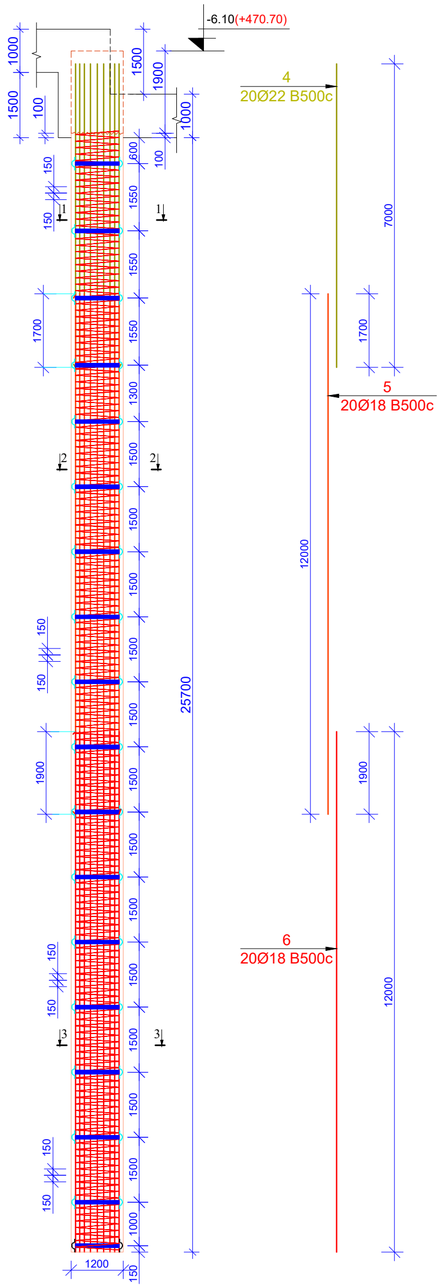

karkasebis gadabmis sqema m. 1:100

x-2
Wrili 1-1
m.1:10

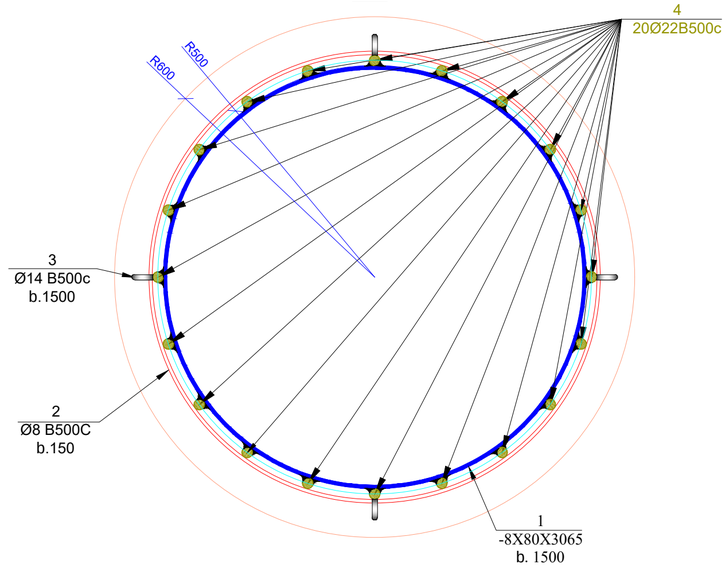

x-2
Wrili 3-3
m.1:10

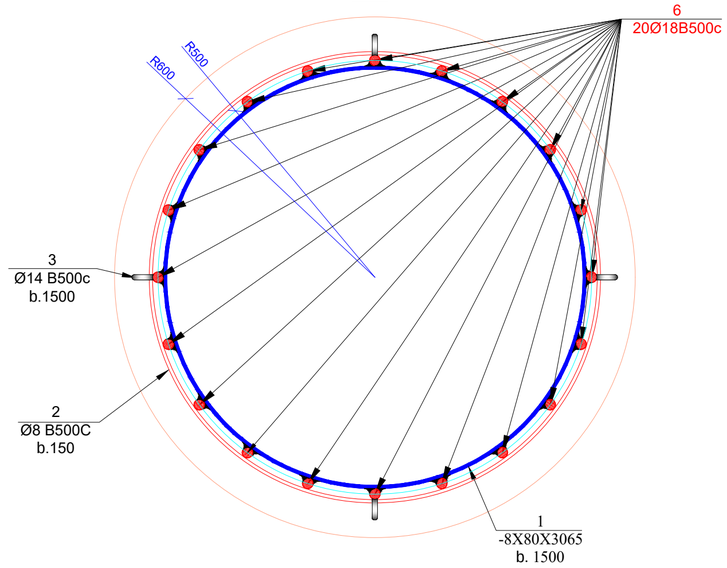

poz. 3
m.1:10

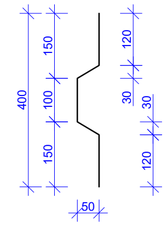

x-2
Wrili 2-2
m.1:10

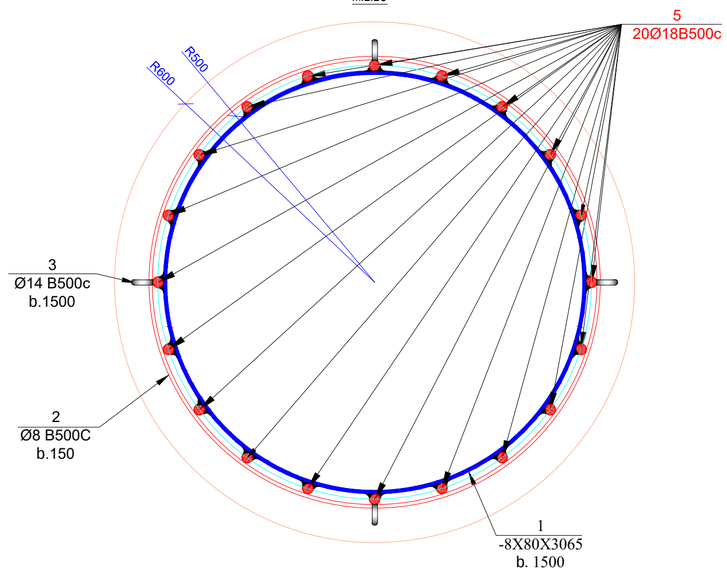

x-2
Wrili figsatorebis ganawilebis sqema m.1:10

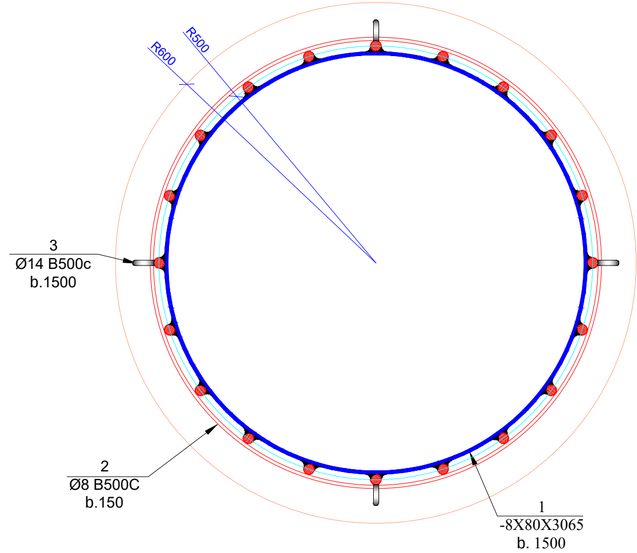

SeniSvna:

ximinjebi efuZneba naklebad gamofitul ZiriTad qans (s.g.e. VI, ixileT proeqtis sainJinro-geologiuri daskvna), romelSic Caankerebulia 2 metris siRrmiT. ximinjebis mzidunarianobis gaangariSeba Sesrulebulia proeqtis geologiuri nawilis kvlevis Sedegebze dayrdnobiT, sadac ZiriTadi qanisTvis simtkicis zRvari erTRerZa kumSvaze wyalgajerebul mdgomareobaSi Seadgens Rc.n.=28mpa.

Senobis mzid konstruqciebSi gamoyenebulia, simtkicis mixedviT □35 klasis betoni, amasTan ximinjebisTvis wyalSeuRwevadobis mixedviT W8 markis, sulfatomedeg cementebze damzadebuli betonebi (stand. 22266-76).

formati Format	A2	Tbilisi 2021 w. Tbilisi 2021
faili saxeli File name	□lock A Piles R9.dwg	
obieqtis misamarTi / Site address	q.Tbilisi, al.yazbegis gamz. #34	
proeqtis saxelwodeba / Project name	mravalfunqciurisacxovrebeli saxli.(A)	

Tanamdeboba Position	gvari Name	xelmowera Signature
mT. inJineri Ceif engineer	i. kiknaZe I. Kiknadze	
konstruqtori Structural engineer	k. kobalaZe K. Kobaladze	
Seasrula Draw	S. demetraSvili Sh. Demetrashvili	
Seasrula Draw	g. demetraSvili G. Demetrashvili	

Sps "iqsori" "X2" LTD	misamarTi / Address saqarTvelo, q. Tbilisi, Ivovis q. #66 E-mail: info@x2.ge Web: www.x2.ge

naxazi / Drwg

"A" bloki. ximinji 2; armireba;

masStabi/Scale	TariRi/Date issue	Layout
1:100	08/11/2021	

stadia Stage	furceli Page	furclebi Pages	revizia Revision
m.p.	k-3		

saZirkvlis filis sayalibo naxazi -5.60 (+471.20)
niSnulze
m. 1:100

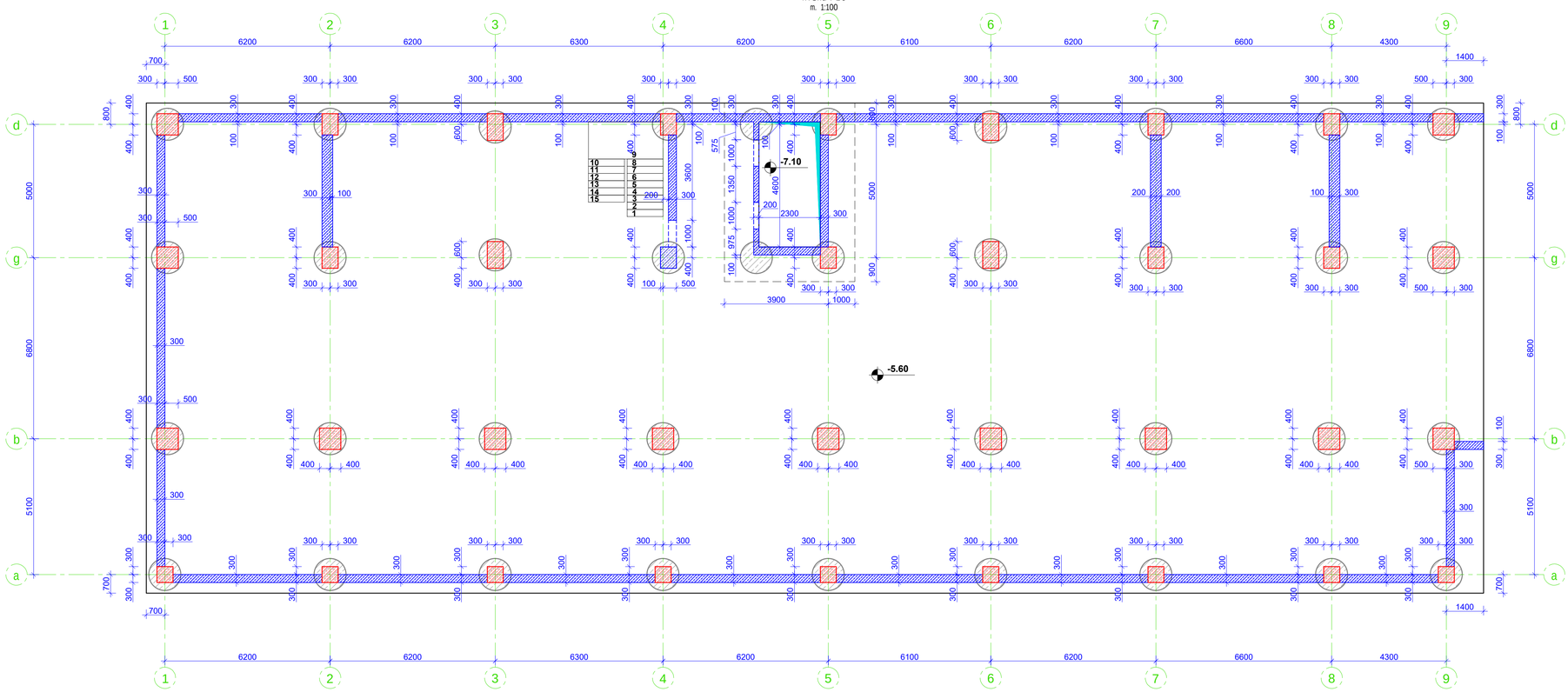

მასალის სპეციფიკაცია

კონსტრ. ელემ.	პოზ№	არმატ. დიამ.	არმატ. კლასი	სიმრავ (L)	რაოდ. (n)	Lxn (მ)	წონა (კგ)	ბეტონი B15 მ³	ბეტონი B35 W8 მ³	კონსტ. რაოდ. N	წონა (კგ)	ბეტონი B15 მ³	ბეტონი B35 W8 მ³
საძირკვლის ფილა -5,60 ნიშნულზე	1	18	B500C	9282000	1	9282,0	18532,2	95	950,25	1	18532,2	95,00	950,25
	2	16	B500C	10550000	1	10550	16643,0				16643,0		
	3	10	B500C	4827000	1	4827	2974,5				2974,5		
	4	12	B500C	1235	730	901,55	800,0				800,0		
	5	18	B500C	1908000	1	1908	3809,5				3809,5		
	6	20	B500C	872800	1	872,8	2151,4				2151,4		
	7	22	B500C	2306000	1	2306	6877,7				6877,7		
	8	25	B500C	2209000	1	2209	8507,8				8507,8		
	9	28	B500C	1983000	1	1983	9580,3				9580,3		
	10	12	B500C	1235	3120	3853,2	3419,2				3419,2		
	11	12	B500C	4420	184	813,28	721,7				721,7		
	12	12	B500C	5450	144	784,8	696,4				696,4		
	13	12	B500C	2950	144	424,8	377,0				377,0		
	14	12	B500C	6870	49	336,63	298,7				298,7		
	15	12	B500C	870	20	17,4	15,4				15,4		
	16	12	B500C	1370	12	16,44	14,6				14,6		
	17	12	B500C	2540	18	45,72	40,6				40,6		
			ჯამი				75459,8	95	950,25		75459,8	95	950,25

მასალის სპეციფიკაცია

კონსტრ. ელემ.	პოზ№	არმატ. დიამ.	არმატ. კლასი	სიმრავ (L)	რაოდ. (n)	Lxn (მ)	წონა (კგ)	ბეტონი B15 მ³	ბეტონი B35 W8 მ³	კონსტ. რაოდ. N	წონა (კგ)	ბეტონი B15 მ³	ბეტონი B35 W8 მ³
ფრაგმენტი-1	1	14	B500C	5600	2	11,2	13,5	0	0	55	744,0	0,00	0,00
	2	14	B500C	850	12	10,2	12,3				677,6		
			ჯამი				25,8	0	0		1421,6	0	0

მასალათა ჯამური ხარჯი საძირკვლის ფილისთვის

	ГОСТ Р 52544-2006										ჯამი	B15 მ³	B35 W8 მ³
დიამეტრი	8	10	12	14	16	18	20	22	25	28			
კლასი	B500c	B500c	B500c	B500c	B500c	B500c	B500c	B500c	B500c	B500c			
წონა	კგ	კგ	კგ	კგ	კგ	კგ	კგ	კგ	კგ	კგ			
	0,0	2974,5	6383,5	1421,6	16643,0	22341,6	2151,4	6877,7	8507,8	9580,3	76881,4	95,0	950,3

SeniSvna:

1. saZirkvlis filaSi grZivi muSa armaturebis gadabma moxdes pirgadadebiT, gadabmis sigrZe 50D sadac Dgadasabmeli armaturis diametria.

2. saZirkvlis filaSi gamoyenebuli iqnas simtkicis mixedviT betonis klasi B35.

3. armaturis moRunva moxdes civad. (gacxlebis gareSe)

4. rkb-is konstruqciebSi daculi iqnas damcavi Sreebi, rogorc es proeqtSi aris miTiTebuli.

5. mocemuli naxazi ganxilul iqnas saZirkvlidan armaturis naSverebis markirebis naxazebTan erTad.

6. mocemuli naxazebi ganxilul iqnas proeqtis arqiteqturuli nawilis naxazebTan erTad.

7. moceuli naxazi ganxilul iqnas Sesabamis niSnulze mdebare kibisa da pandusis sayalibo da armirebis naxazebTan erTad.

8. moceuli naxazi ganxilul iqnas Sesabamis niSnulze mdebare svetebisa da monoliTuri kedlebis sayalibo da armirebis naxazebTan erTad.

9. rkb-is elementebis dabetonebisas unda gaewios kontroli betonis klass, vibrirebas, dabetonebis xarisxs da Srobis procesebs Tanaxmad 10180-78; 18105.0-80; 18105.2-80;

10. rkb_is konstruqciebSi gamoyenebulia 500C klasis armaturebi 52544-2006. Semowmebuli iqnas armaturis xarisxi da Sedges armaturis gamocdebis Sesabamisi aqtebi.

ASeniSvna: saZirkvlis filis qveda Sris armireba 0 RerZis mimarTulebiT nawili aris 18 nawili 22.

formati Format	A1	Tbilisi 2021 w. Tbilisi 2021
failis saxeli File name		lock A Foundation Slab R9.dwg
obieqtis misamarTi / Site address	q.Tbilisi, al.yazbegis ganz. #34	
proeqtis saxelwodeba / Project name	mravalfunqciuri sacxovrebeli saxli. (A)	
Tanamdeboba Position	gvari Name	xelmowera Signature
mT. inJineri Ceif engineer	i. kiknaZe i. Kiknadze	
konstruqtori Structural engineer	k. kobaiaZe K. Kobaiadze	
Seasrula Draw	S.denebaSvili Sh. Denenebavili	
Seasrula Draw	g.denebaSvili G. Denenebavili	
	misamarTi / Address	
Sps "iqsori" "X2" LTD	saqarTvelo, q. Tbilisi, ivovis q.#66 E-mail: info@x2.ge Web: www.x2.ge	
naxazi / Dwg	saZirkvlis filis sayalibo naxazi -5.60 (+471.20) niSnulze	
masStabi / Scale	1:100	
TariRi / Date issue	20/11/2021	
Layout		
stadia Stage	furceli Page	furcleba Pages	revizia Revision
m.p.	k-5		

kveTi 1-1
m. 1:25

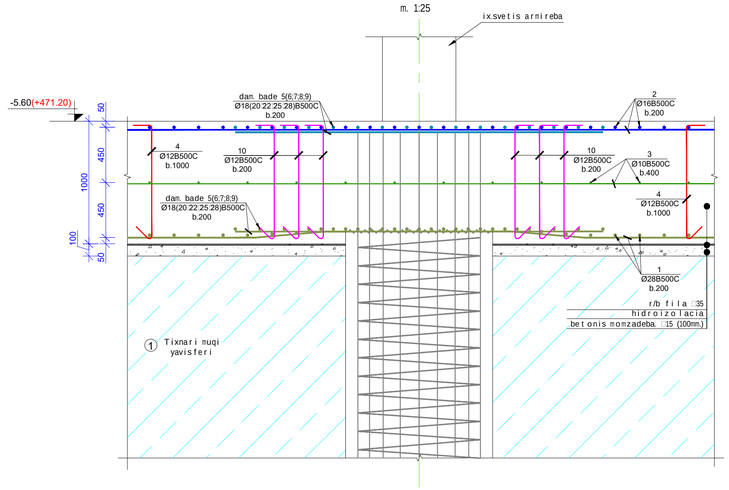

kveTi 2-2 (saZirkvlis filis armirebis kveTi)
m. 1:25

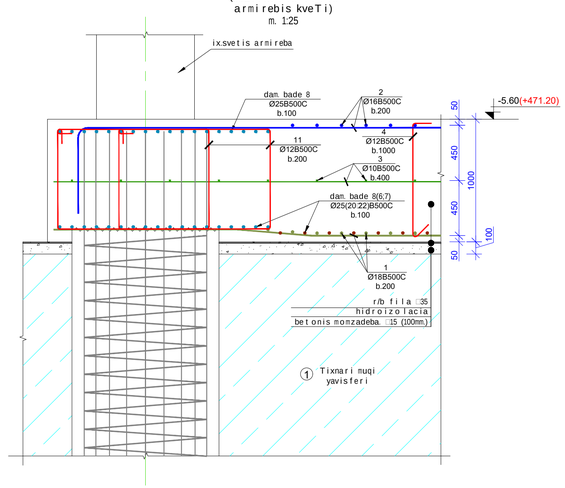

kveTi 3-3 (saZirkvlis filis armirebis kveTi)
m. 1:25

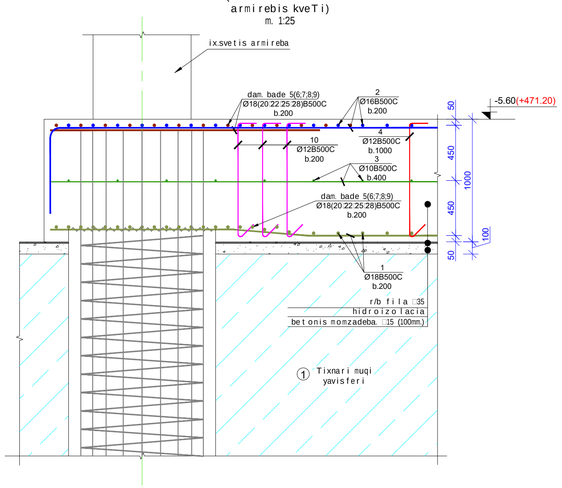

kveTi 4-4 (saZirkvlis filis armirebis kveTi)
m. 1:25

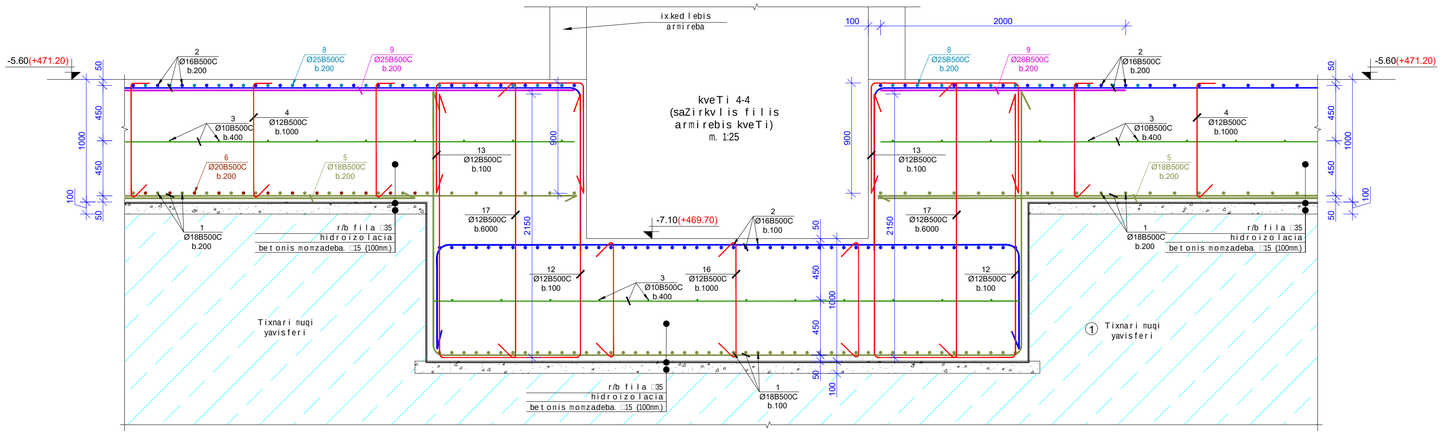

kveTi 5-5 (saZirkvlis filis armirebis kveTi)
m. 1:25

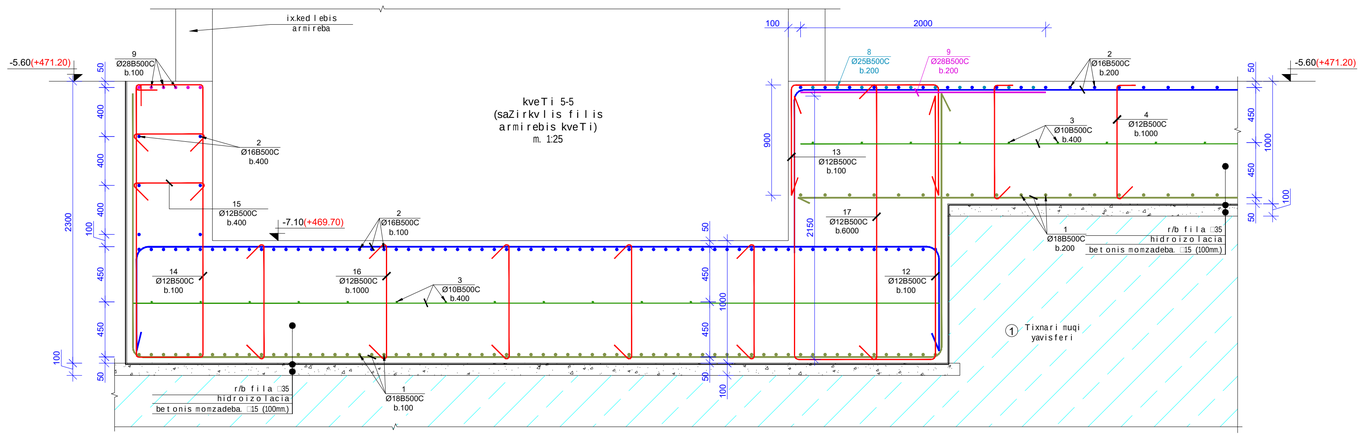

poz.11
m. 1:25

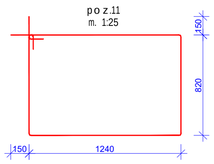

poz.13
m. 1:25

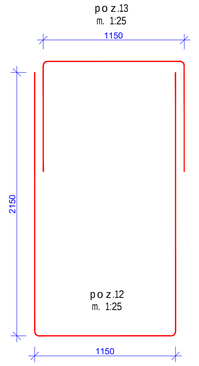

poz.14
m. 1:25

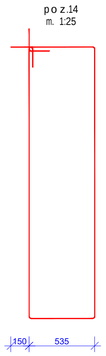

poz.17
m. 1:25

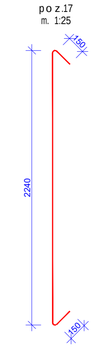

poz.15
m. 1:25

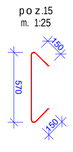

poz.16
m. 1:25

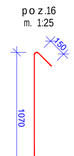

poz.12
m. 1:25

poz.4
m. 1:25

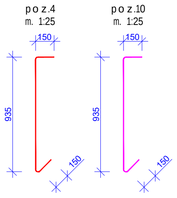

poz.10
m. 1:25

formati Format	A1	Tbilisi 2021 w. Tbilisi 2021
faiis saxeli File name		:lock A Foundation Slab R9.dwg
obieqtis misamarTi / Site address	q.Tbilisi, alyazbegis gamz. #34	
proeqtis saxelwodeba / Project name	mravalfunqciuri sacxovrebeli saxli. (A)	
Tanamdeboba Position	gvari Name	xelmowera Signature
mT. inJineri Civil engineer	i. kiknaZe I. Kiknadze	
konstruqtori K. konstruktori	k. kobaliZe K. Kobaladze	
Seasrula Draw	s. denerazevili Sh. Dumenadvili	
Seasrula Draw	g. denerazevili G. Dumenadvili	
Sps "iqsori" "X2" LTD	misamarTi / Address: saqarTvelo, q. Tbilisi, ivovis q. #66 E-mail: info@x2.ge Web: www.x2.ge	
naxazi / Drwg	saZirkvlis filis kveTebi da poziciebi.	
masStabi/Scale	1:100	TariRi/Date issued 20/11/2021
Layout		
stadia Stage	furceli Page	furclebi Pages / revizia Revision
m.p.	k-8	

gadaxurvis filis sayalibo naxazi -2.80 niSnulze
m. 1:100

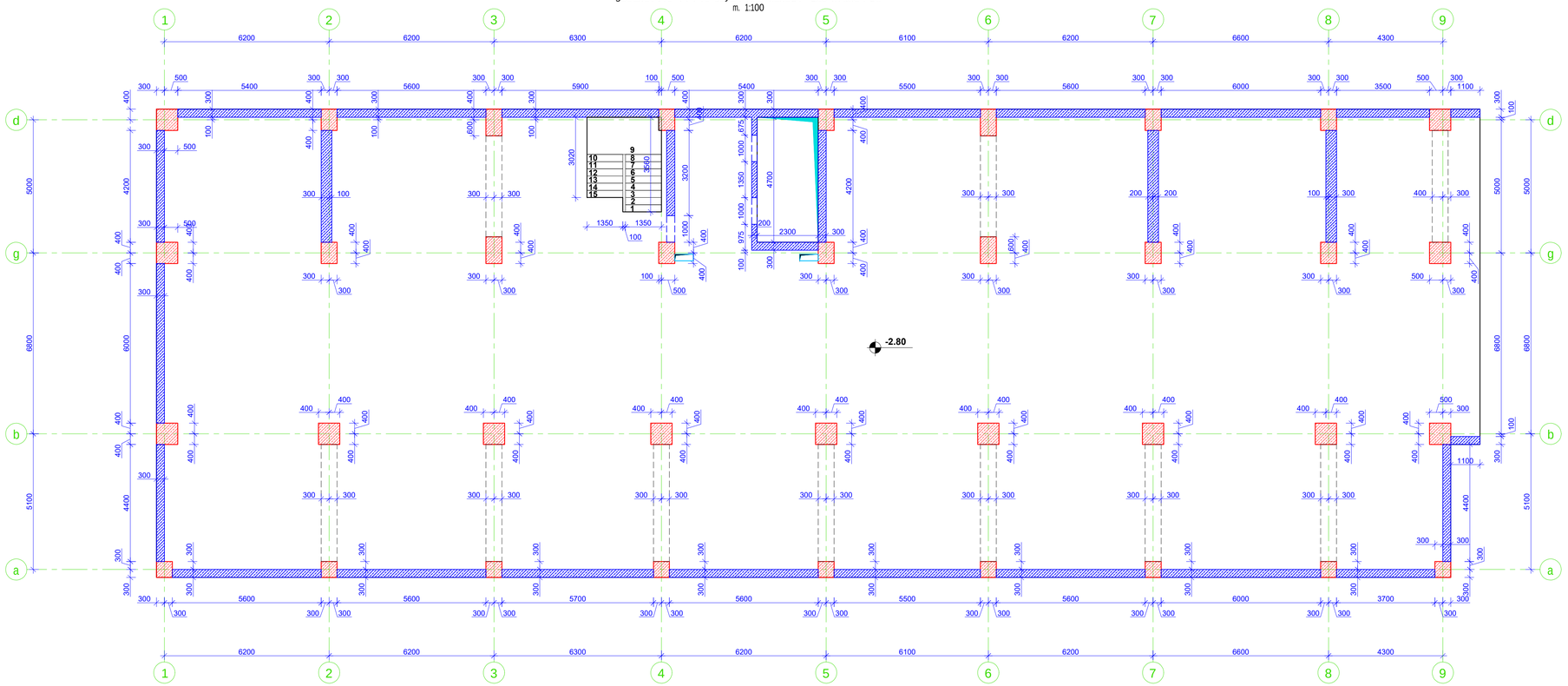

gadaxurvis filis qveda Sris armirebis naxazi -2.80 niSnulze
m. 1:100

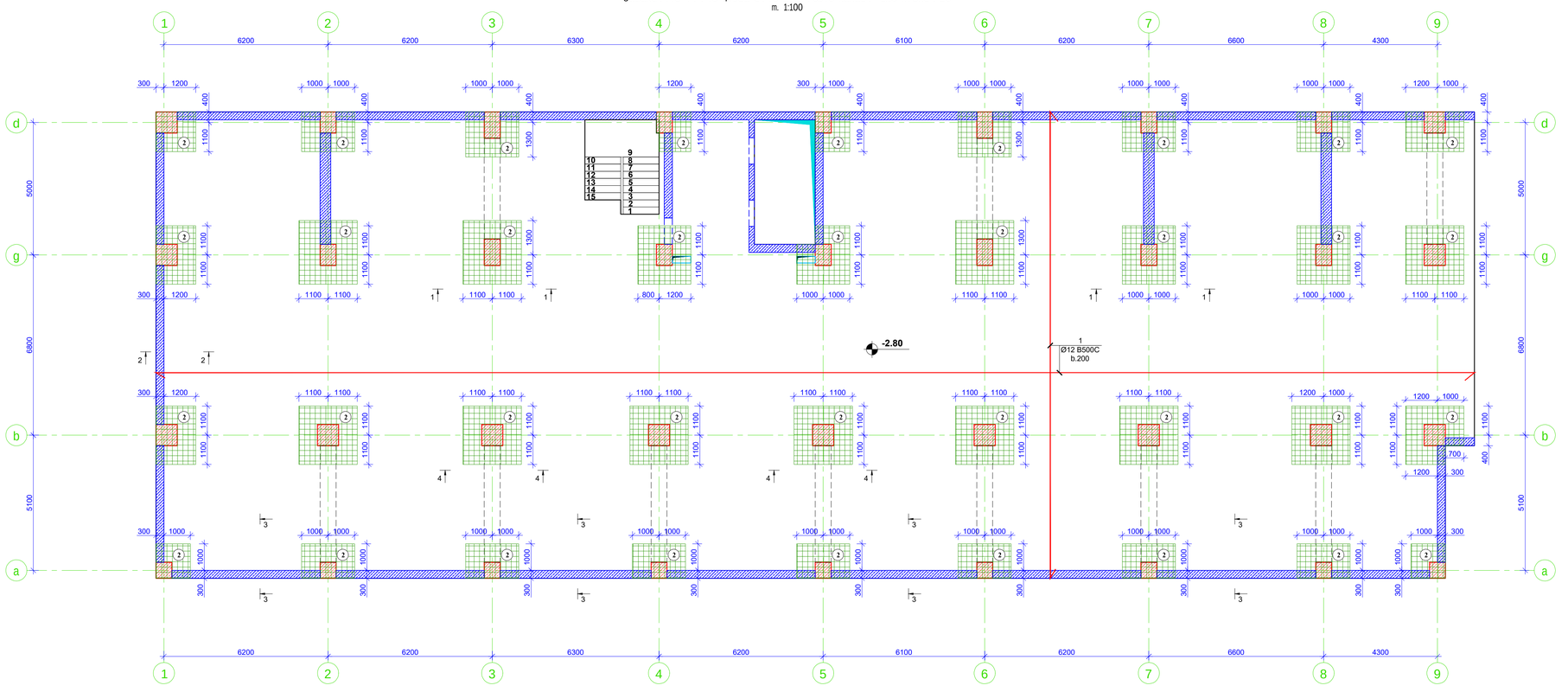

SeniSvna:

1. gadaxurvis filaSi grZivi muSa armaturebis gadabma moxdes pirgadadebiT, gadabmis sigrZe 50D sadac D gadasabmeli armaturis diametria.

2. gadaxurvis filaSi gamoyenebuli iqnas betoni, simtkicis klasiT B35

3. armaturis moRunva moxdes civad. (gacxelebis gareSe)

4. rkb-is konstruqciebSi daculi iqnas damcavi Sreebi, rogorc es proeqtSi aris miTiTebuli.

5. mocemuli naxazebi ganxilul iqnas proeqtis arqiteqturuli nawilis naxazebTan erTad.

6. moceuli naxazi ganxilul iqnas Sesabamis niSnulze mdebare kibisa da pandusis sayalibo da armirebis naxazebTan erTad.

7. moceuli naxazi ganxilul iqnas Sesabamis niSnulze mdebare svetebisa da monoliTuri kedlebis sayalibo da armirebis naxazebTan erTad.

8. rkb-is elementebis betonebisas unda gaewios kontroli betonis klass, vibrirebas, betonebis xarisxs da Srobis procesebs Tanaxmad 10180-78; 18105.0-80; 18105.2-80;

10. rkb_is konstruqciebSi gamoyenebulia □500C klasis armaturebi 52544-2006. Semowmebuli iqnas armaturis xarisxi da Sedges armaturis gamocdebis Sesabamisi aqtebi.

formati Format	A1	Tbilisi 2021 წ. Tbilisi 2021	
Tailis saxeli File name		lock A Slab -2.80 R9.dwg	
obieqtis misamarTi / Site address		q. Tbilisi, alJazbegis ganz. #34	
proeqtis saxelwodeba / Project name		mravalfunqciuri sacxovrebeli saxli, (A)	
Tanamdeboba Position	gvari Name	xelmowera Signature	
inJineri Civil engineer	i. kikvaZe I. Kikvadze		
konstruqtori Structural engineer	k. kobaliaZe K. Kobaliadze		
Sesrula Draw	S. dgmebliSvili Sh. Dgmebliashvili		
Sesrula Draw	g. dgmebliSvili G. Dgmebliashvili		
Sps "iqsori" "N2" LTD	misamarTi / Address	saqarTvelo, q. Tbilisi, Ivovis q. #66 E-mail: info@n2.ge Web: www.n2.ge	
naxazi / Dwg	gadaxurvis filis sayalibo da qveda Sris armirebis naxazi -2.80 niSnulze.		
masStabi / Scale	1:100	TariRi / Date issued	20/11/2021
Layout			
stadia Stage	furceli Page	furclebi Pages	revizia Revision
m.p.	k-18		

kveTi 1-1 m. 1:10

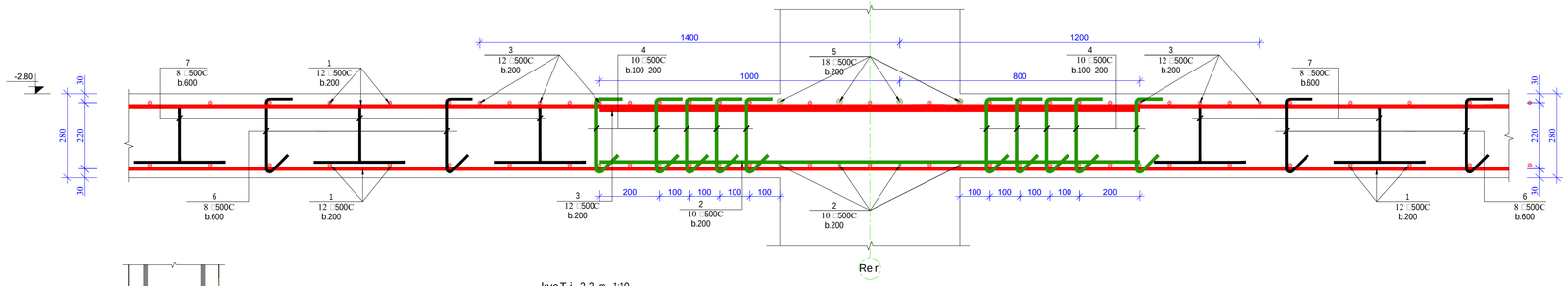

kveTi 2-2 m. 1:10

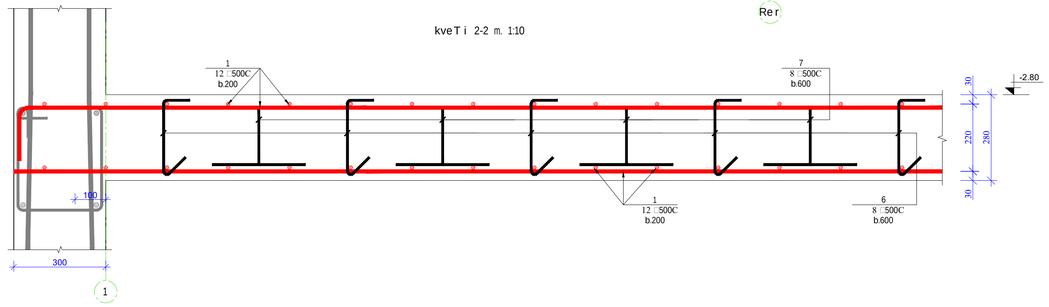

kveTi 3-3 m. 1:10

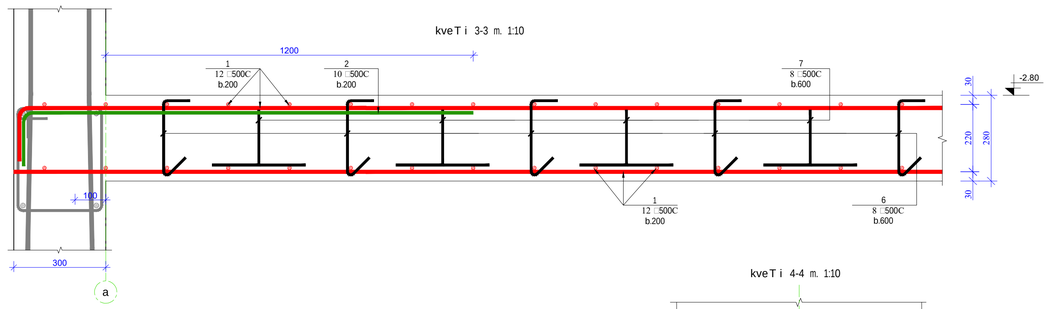

kveTi 4-4 m. 1:10

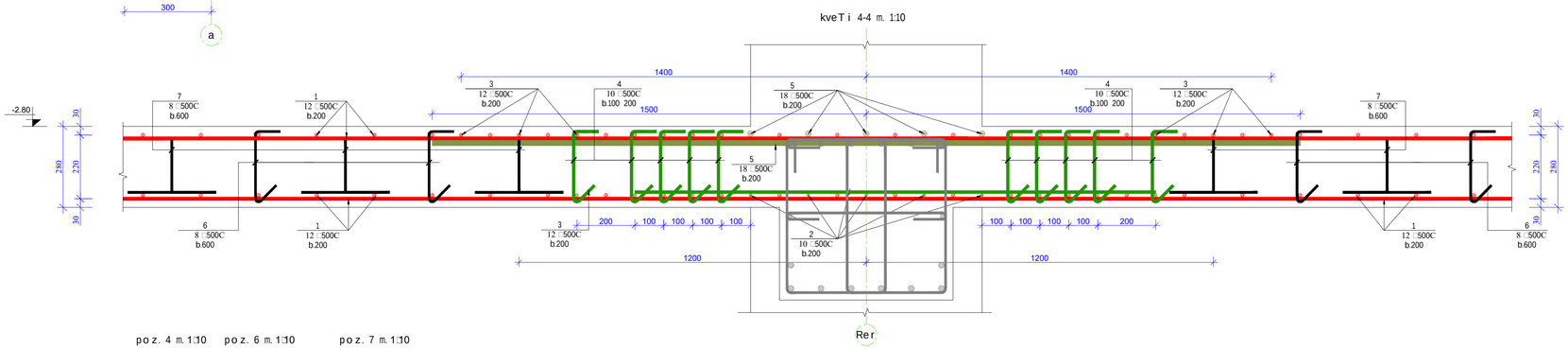

poz. 4 m. 1:10

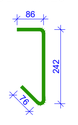

poz. 6 m. 1:10

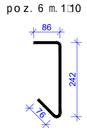

poz. 7 m. 1:10

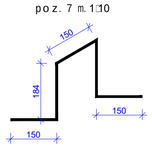

მასალის სპეციფიკაცია გადახურვის ფილაზე

კონსტრ. დასახ.	პოზ.№	არმატ. დიამ.	არმატ. კლასი	სიგრძე (L)	რაოდ. (n)	Lxn (მ)	წონა (კგ)	ბეტონი B35 მ³	კონსტ. რაოდ. N	წონა (კგ)	ბეტონი B35 მ³
გადახურვის ფილა 2,80 ნიშნულზე	1	12	B500C	18700,00	1	18700,0	16593,7	238	1	16593,7	238,00
	2	10	B500C	1600000	1	1600	986,0			986,0	
	3	12	B500C	1883300	1	1883,3	1671,2			1671,2	
	4	10	B500C	410	5210	2136,1	1316,3			1316,3	
	5	18	B500C	594200	1	594,2	1186,4			1186,4	
	6	8	B500C	410	2600	1066	420,4			420,4	
	7	8	B500C	820	2600	2132	840,8			840,8	
		ჯამი					23014,8	238		23014,8	238

მასალის სპეციფიკაცია გადახურვის ფილის ღიობებზე

კონსტრ. დასახ.	პოზ.№	არმატ. დიამ.	არმატ. კლასი	სიგრძე (L)	რაოდ. (n)	Lxn (მ)	წონა (კგ)	ბეტონი B35 მ³	კონსტ. რაოდ. N	წონა (კგ)	ბეტონი B35 მ³
ფილის ღიობები 2,80 ნიშნულზე	1	25	B500C	676200	1	676,2	2604,3	8,2	1	2604,3	8,20
	2	20	B500C	216000	1	216	532,4			532,4	
	3	8	B500C	1940	960	1862,4	734,5			734,5	
	4	8	B500C	790	160	126,4	49,9			49,9	
	5	14	B500C	93400	1	93,4	112,8			112,8	
		ჯამი					4033,9	8,2		4033,9	8,2

Seni Svna:

1. gadaxurvis filaSi grZivi muSa armaturebis gadabma moxdes pirgadadebiT, gadabmis sigrZe 50D sadac Dgadasabmeli armaturis diametria.

2. gadaxurvis filaSi gamoyenebuli iqnas betoni, simtkicis klasiT B 35

3. armaturis moRunva moxdes civad. (gacxelebis gareSe)

4. rkb-is konstruqciebSi daculi iqnas damcavi Sreebi, rogorc es proeqtSi arismiTiTebuli.

5. moCemuli naxazebi ganxilul iqnas proeqtis arqiteqturuli nawilis naxazebTan erTad.

6. moceuli naxazi ganxilul iqnas Sesabamis niSnulze mdebare kibisa da pandusis sayalibo da armirebis naxazebTan erTad.

7. moceuli naxazi ganxilul iqnas Sesabamis niSnulze mdebare svetebisa da monoliTuri kedlebis sayalibo da armirebis naxazebTan erTad.

8. rkb-is elementebis dabetonebisas unda gaewios kontroli betonis klass, vibrirebas, dabetonebis xarisxs da Srobis procesebs Tanaxmad 10180-78; 18105.0-80; 18105.2-80;

10. rkb_is konstruqciebSi gamoyenebuli a □500C klasis armaturebi 52544-2006. Semowmebuli iqnas armaturis xarisxi da Sedges armaturis gamocdebis Sesabamisi aqtebi.

formati Format	A1	Tbilisi 2021 w. Tbilisi 2021
faili saxeli File name		lock A Slab -2.80 R9.dwg
obieqtis misamarTi / Site address		q. Tbilisi, al yazbegis ganz. #34
proeqtis saxelwodeba / Project name		mravalfunqciuri sacxovrebeli saxli. (A)
Tanamdeboba Position	gvari Name	xelmowera Signature
mTav. inJineri Ceif engineer	i. kiknaZe I. Kiknadze	
konstruqtori Structural engineer	k. kobaliaZe K. Kobaliadze	
Sesrula Draw	s. denebaSvili Sh. Denebashvili	
Sesrula Draw	g. denebaSvili G. Denebashvili	
Sps "iqsori" "X2" LTD	misamarTi / Address: saqarTvelo, q. Tbilisi, Ivovis q. #66; E-mail: info@x2.ge Web: www.x2.ge	
naxazi / Drwg	kveTi 1-1; 2-2; 3-3; 4-4 masalis specifikacia	
masStabi / Scale	1:100	Tarigi / Date issue: 20/11/2021; Layout:
stadia Stage	furceli Page	furcleebi Pages; revizia Revision
m.p.	k-20	

gadaxurvis filis sayalibo naxazi 0.00 niSnulze
m. 1:100

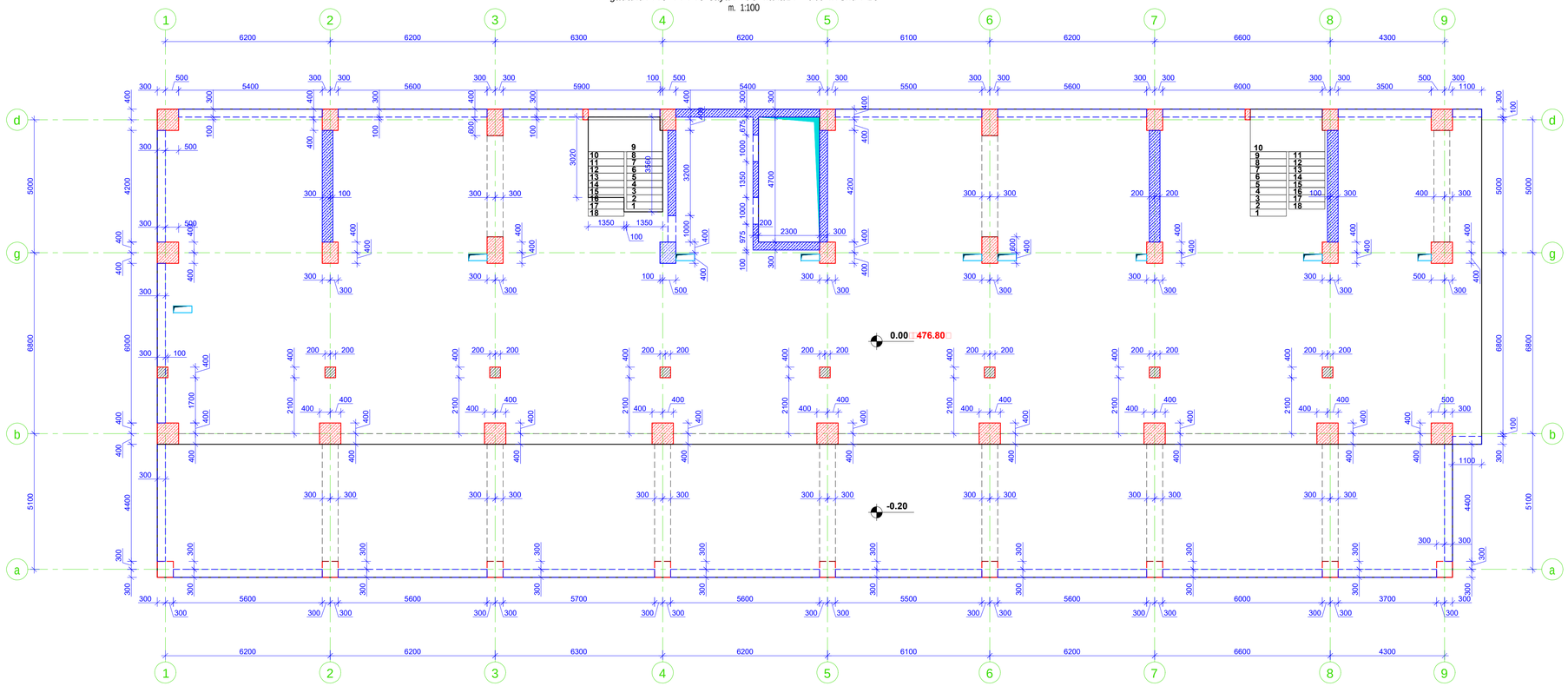

SeniSvna:

1. gadaxurvis filaSi grZivi muSa armaturebis gadabma moxdes pirgadadebiT, gadabmis sigrZe 50D sadac D gadasabmeli armaturis diametria.

2. gadaxurvis filaSi gamoyenebuli iqnas betoni, simtkicis klasiT B 35

3. armaturis moRunva moxdes civad. (gacxlebis gareSe)

4. rkb-is konstruqciebSi daculi iqnas damcavi Sreebi, rogorc es proeqtSi aris miTiTebuli.

5. mocemuli naxazebi ganxilul iqnas proeqtis arqiteqturuli nawilis naxazebTan erTad.

6. moceuli naxazi ganxilul iqnas Sesabamis niSnulze mdebare kibisa da pandusis sayalibo da armirebis naxazebTan erTad.

7. moceuli naxazi ganxilul iqnas Sesabamis niSnulze mdebare svetebisa da monoliTuri keblebis sayalibo da armirebis naxazebTan erTad.

8. rkb-is elementebis dabetonebisas unda gaewios kontroli betonis klass, vibrirebas, dabetonebis xarisxs da Srobis procesebs Tanaxmad 10180-78; 18105.0-80; 18105.2-80;

10. rkb_is konstruqciebSi gamoyenebulia □500C klasis armaturebi 52544-2006.
Semowmebuli iqnas armaturis xarisxi da Sedges armaturis gamocdebis Sesabamisi aqtebi.

formati / Format	A1	Tbilisi 2021 w. / Tbilisi 2021
Tai lis saxeli / File name	□lock A Slab 0.00 R9.dwg	
obieqtis misamarTi / Site address	q.Tbilisi, al.yazbegis ganz. #34	
proeqtis saxelwodeba / Project name	mravalfunqciuri sacxovrebeli saxli.(A)	
Tanamdeboba / Position	gvari / Name	xelmowera / Signature
inJineri / Civil engineer	i. kikinaZe / I. Kikinadze	
konstruqtori / Structural engineer	k. kobaliaZe / K. Kobaliadze	
Sesrula / Draw	S. demetraSvili / Sh. Demetrashvili	
Sesrula / Draw	g. demetraSvili / G. Demetrashvili	

Sps "iqsori" "N2" LTD	misamarTi / Address: saqarTvelo, q. Tbilisi, ivovisq.#66; E-mail: info@x2.ge; Web: www.x2.ge
naxazi / Dwg	gadaxurvis filis sayalibo naxazi 0.00 niSnulze. masalis specifikacia
masStabi / Scale: 1:100	TariRi / Date issued: 20/11/2021
Layout	

stadia / Stage	furceli / Page	furclebi / Pages	revizia / Revision
m.p.	k-22		

kveTi 1-1 m. 1:10

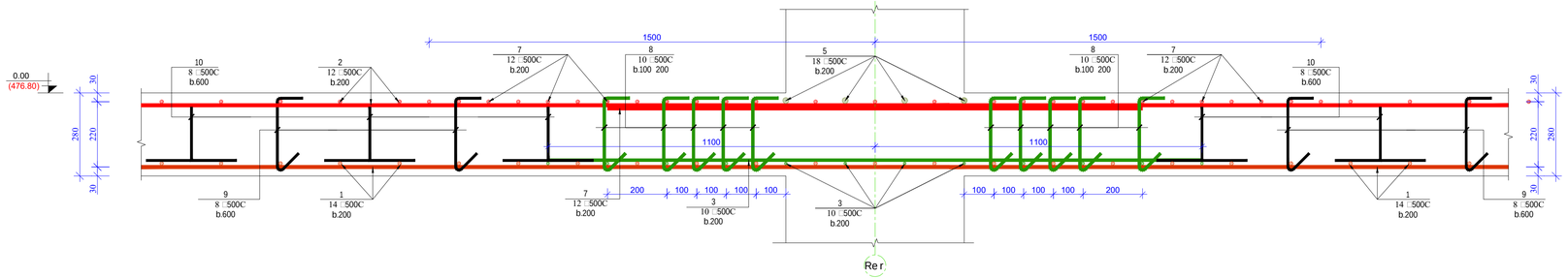

kveTi 2-2 m. 1:10

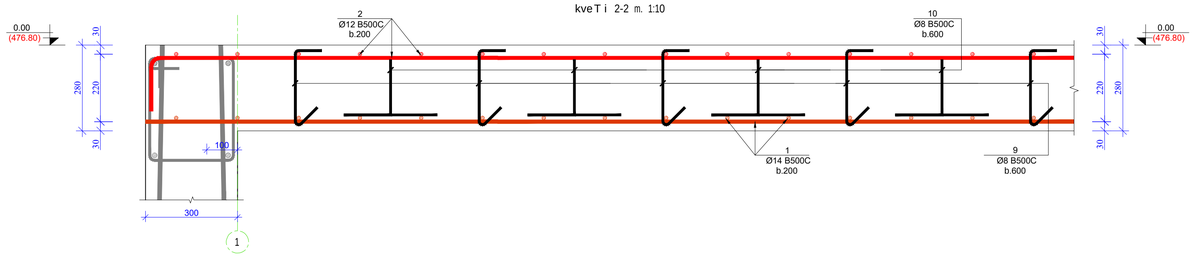

poz. 8 m. 1:10

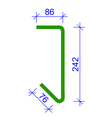

poz. 9 m. 1:10

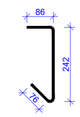

poz. 10 m. 1:10

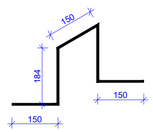

kveTi 3-3 m. 1:10

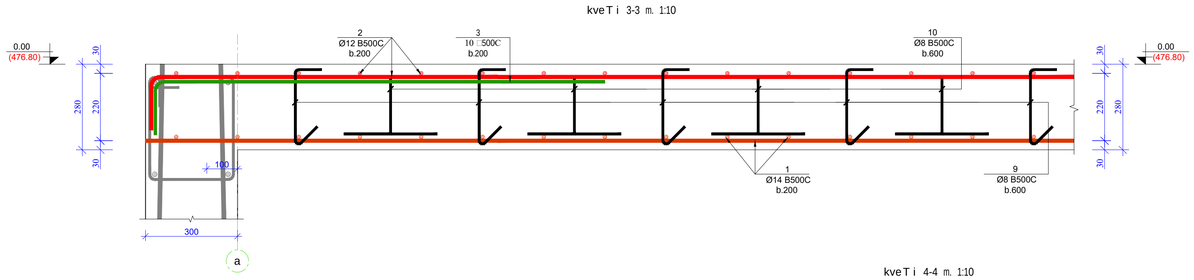

kveTi 4-4 m. 1:10

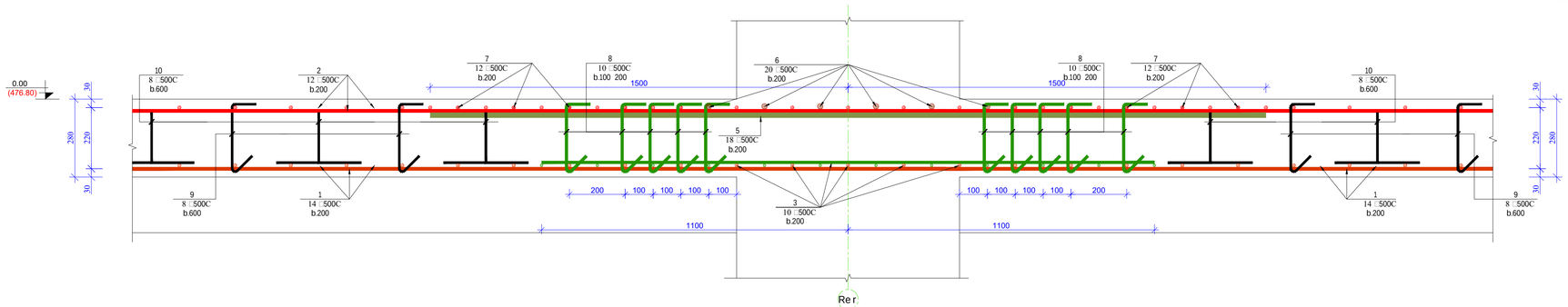

kveTi 5-5 m. 1:10

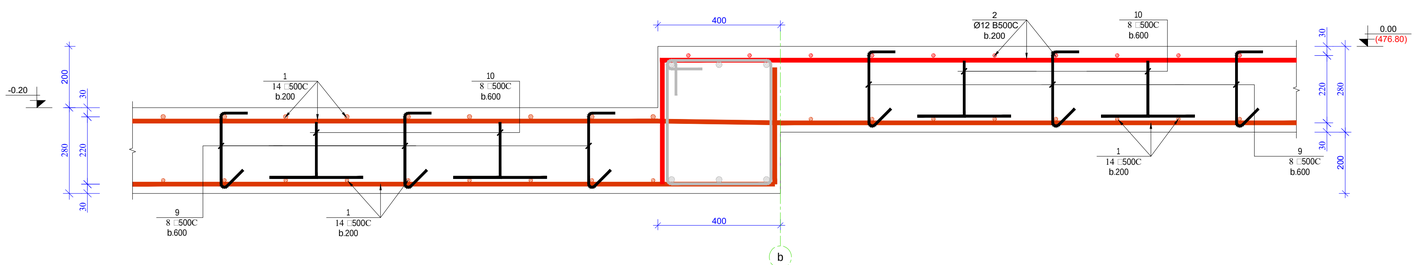

მახალის სპეციფიკაცია გადახურვის ფილაზე

კონსტრ. დასახ.	პოზ.№	არმატ. დიამ.	არმატ. კლასი	სიგრძე (L)	რაოდ. (n)	Lxn (მ)	წონა (კგ)	ბეტონი B35 მ³	კონსტ. რაოდ. N	წონა (კგ)	ბეტონი B35 მ³
გადახურვის ფილა +0,00 ნიშნულზე	1	14	B500C	12920000	1	12920,0	15604,8	238	1	15604,8	238,00
	2	12	B500C	6105000	1	6105,0	5417,4			5417,4	
	3	10	B500C	1982500	1	1982,5	1221,7			1221,7	
	4	16	B500C	550000	1	550,0	867,6			867,6	
	5	18	B500C	226600	1	226,6	452,4			452,4	
	6	20	B500C	163800	1	163,8	403,8			403,8	
	7	12	B500C	1704150	1	1704,2	1512,2			1512,2	
	8	10	B500C	410	5210	2136,1	1316,3			1316,3	
	9	8	B500C	410	2600	1066,0	420,4			420,4	
	10	8	B500C	820	2600	2132,0	840,8			840,8	
	სულ						28057,4	238		28057,4	238

მახალის სპეციფიკაცია გადახურვის ფილის ღიობებზე

კონსტრ. დასახ.	პოზ.№	არმატ. დიამ.	არმატ. კლასი	სიგრძე (L)	რაოდ. (n)	Lxn (მ)	წონა (კგ)	ბეტონი B35 მ³	კონსტ. რაოდ. N	წონა (კგ)	ბეტონი B35 მ³
ფილის ღიობები +0,00 ნიშნულზე	1	25	B500C	676000	1	676,0	2603,6	11,6	1	2603,6	11,60
	2	20	B500C	216000	1	216,0	532,4			532,4	
	3	8	B500C	1940	960	1862,4	734,5			734,5	
	4	8	B500C	790	160	126,4	49,9			49,9	
	5	14	B500C	93400	1	93,4	112,8			112,8	
	6	20	B500C	322200	1	322,2	794,2			794,2	
	7	8	B500C	1690	310	523,9	206,6			206,6	
	სულ						5033,9	11,6		5033,9	11,6

Seni Svna:

1. gadaxurvis filaSi grZivi muSa armaturebis gadabma moxdes pirgadadebiT, gadabmis sigrZe 50D sadac D gadasabmeli armaturis diametria.

2. gadaxurvis filaSi gamoyenebuli iqnas betoni, simtkicis klasiT B 35

3. armaturis moRunva moxdes civad. (gacxelebis gareSe)

4. rkb-is konstruqciebSi daculi iqnas damcavi Sreebi, rogorc es proeqtSi aris miTitebuli.

5. mocemuli naxazebi ganxilul iqnas proeqtis arqiteqturuli nawilis naxazebTan erTad.

6. moceuli naxazi ganxilul iqnas Sesabamis niSnulze mdebare kibisa da pandusis sayalibo da armirebis naxazebTan erTad.

7. moceuli naxazi ganxilul iqnas Sesabamis niSnulze mdebare svetebisa da monoliTuri kedlebis sayalibo da armirebis naxazebTan erTad.

8. rkb-is elementebis dabetonebisas unda gaewios kontroli betonis klass, vibrirebas, dabetonebis xarisxs da Srobis procesebs Tanaxmad 10180-78; 18105.0-80; 18105.2-80;

10. rkb_is konstruqciebSi gamoyenebulia □500C klasis armaturebi 52544-2006. Semowmebuli iqnas armaturis xarisxi da Sedges armaturis gamocdebis Sesabamisi aqtebi.

formati / Format	A1	Tbilisi 2021 w. / Tbilisi 2021
failis saxeli / File name		lock A Slab 0 00 R9.dwg
obieqtis misamarTi / Site address	q. Tbilisi, al yazbegis ganz. #34	
proeqtis saxelwodeba / Project name	mravalfunqciuri sacxovrebeli saxli. (A)	
Tanamdeboba / Position	gvari / Name	xelmowera / Signature
mTavari inJineri / Ceif engineer	i. kiknaZe / I. Kiknadze	
konstruqtori / Structural engineer	k. kobaliaZe / K. Kobaliadze	
Seasrula / Draw.	S. denegaSvili / Sh. Denenadsvili	
Seasrula / Draw	g. denegaSvili / G. Denenadsvili	
Sps "iqsori" "X2" LTD	misamarTi / Address: sagarTvelo, q. Tbilisi, Ivovris q. #66; E-mail: info@x2.ge; Web: www.x2.ge	
naxazi / Drwg	kveTi 1-1; 2-2; 3-3; 4-4; 5-5.	
masStabi / Scale	1:100	
TariRi / Date issued	20/11/2021	
Layout		
stadia / Stage	furceli / Page	furcelebi / Pages
revizia / Revision		
m.p.	k-25	

gadaxurvis filis sayalibo naxazi □□□0 niSnulze
m. 1:100

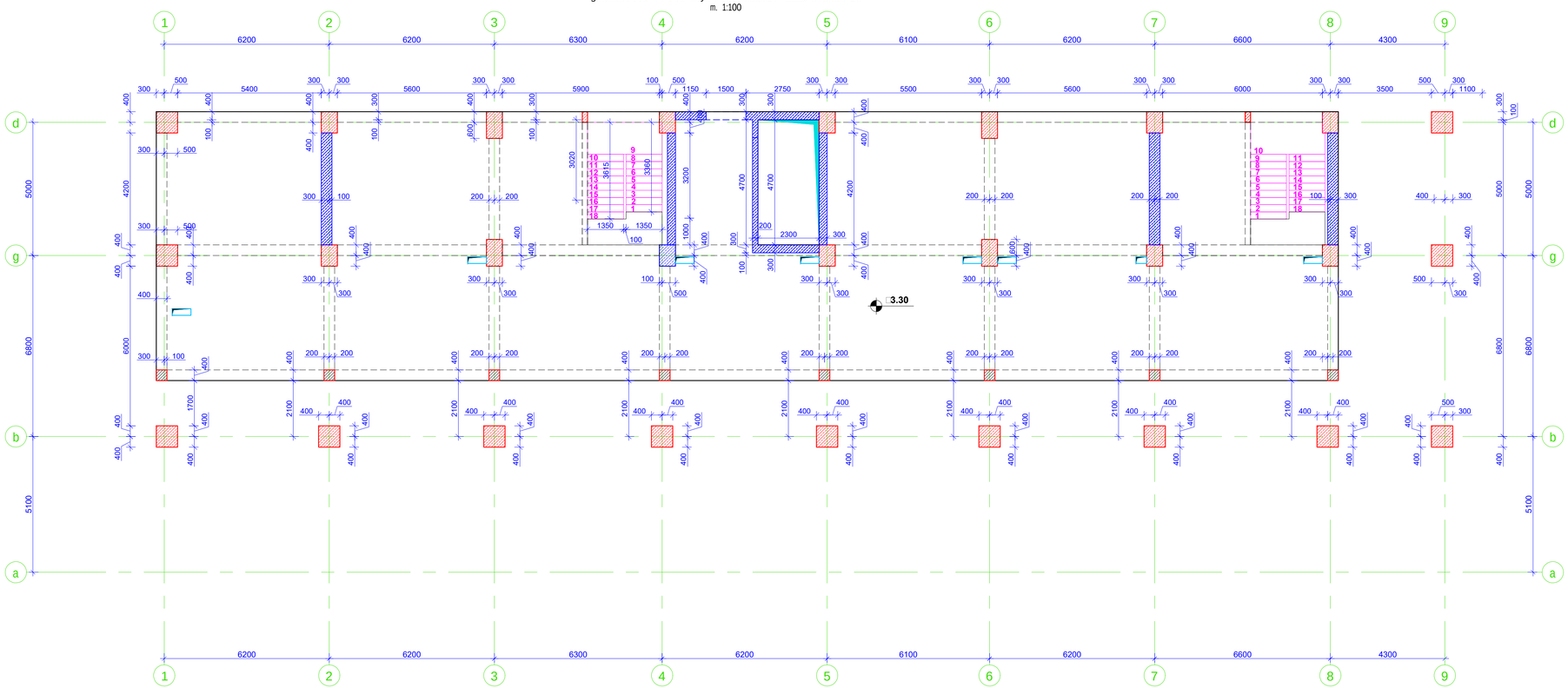

gadaxurvis filis qveda Sris armirebis naxazi □**3.30** niSnulze
m. 1:100

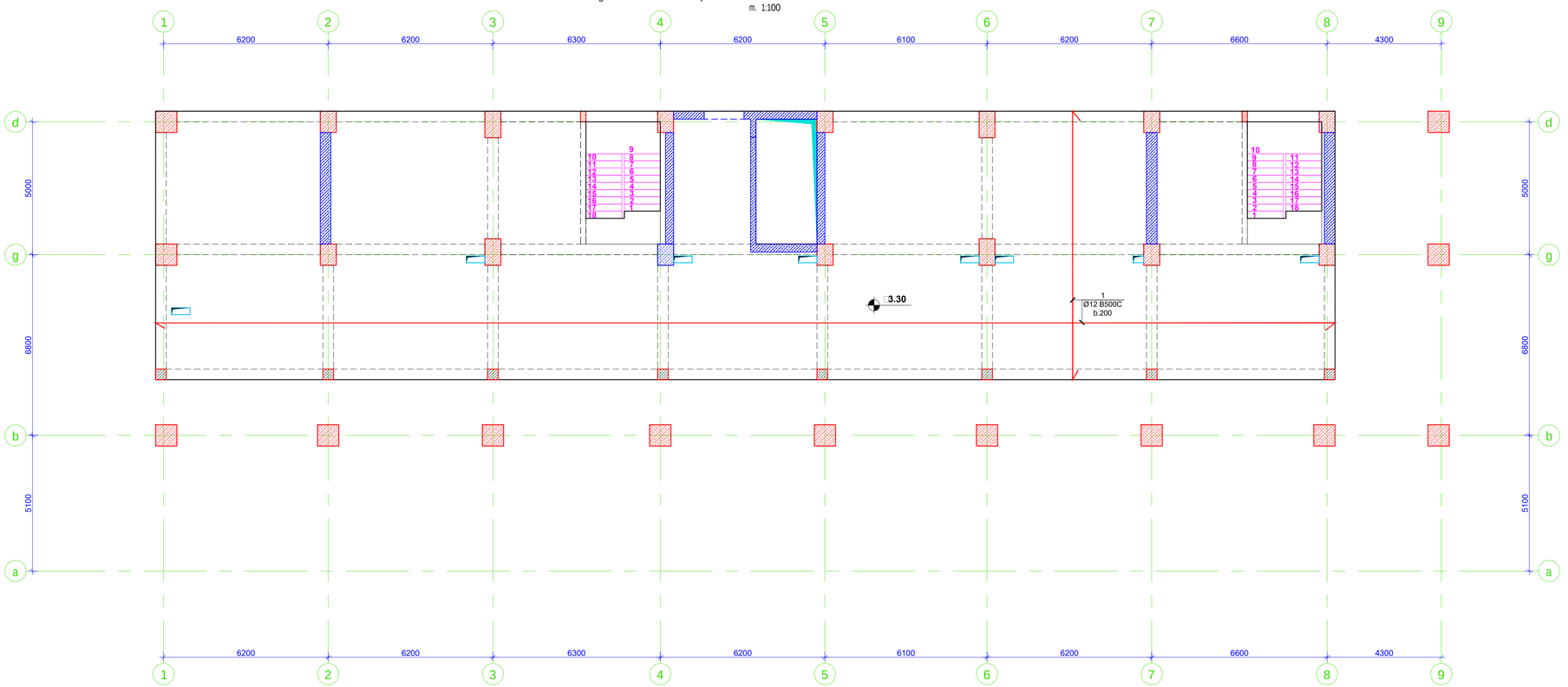

Seni Svna:

1. gadaxurvis filaSi grZivi muSa armaturebis gadabma moxdes pirgadadebiT, gadabmis sigrZe 50D sadac D gadasabmeli armaturis diametria.

2. gadaxurvis filaSi gamoyenebuli iqnas betoni, simtkicis klasiT B 35

3. armaturis moRunva moxdes civad. (gacxelebis gareSe)

4. rkb-is konstruqciebSi daculi iqnas damcavi Sreebi, rogorc es proeqtSi aris miTiTebuli.

5. mocemuli naxazebi ganxilul iqnas proeqtis arqiteqturuli nawilis naxazebTan erTad.

6. moceuli naxazi ganxilul iqnas Sesabamis niSnulze mdebare kibisa da pandusis sayalibo da armirebis naxazebTan erTad.

7. moceuli naxazi ganxilul iqnas Sesabamis niSnulze mdebare svetebisa da monoliTuri kedlebis sayalibo da armirebis naxazebTan erTad.

8. rkb-is elementebis dabetonebisas unda gaewios kontroli betonis klass, vibrirebas, dabetonebis xarisxs da Srobis procesebs Tanaxmad 10180-78; 18105.0-80; 18105.2-80;

10. rkb_is konstruqciebSi gamoyenebulia □500C klasis armaturebi 52544-2006. Semowmebuli iqnas armaturis xarisxi da Sedges armaturis gamocdebis Sesabamisi aqtebi.

formati Format	A1	Tbilisi 2021 w. Tbilisi 2021
Tailis saxeli File name		□lock A Slab □3.30 R9.dwg
obieqtis misamarTi / Site address		q.Tbilisi, al yazbegis ganz. #34
proeqtis saxelwodeba / Project name		mravalfunqciuri sacxovrebeli saxli. (A)
Tanamdeboba Position	gvari Name	xelmowera Signature
nT. inJineri Ceif engineer	i. kiknaZe I. Kiknadze	
konstruqtori Structural engineer	k. kobaiaZe K. Kobaiadze	
Seasrula Draw	S.denet rafvili i Sh. Denetrashvili	
Seasrula Draw	g.denet rafvili i G. Denetrashvili	
	misamarTi / Address	saqarTvelo, q. Tbilisi, lvovis q.#66
Sps "iqsori" "N2" LTD		E-mail: info@x2.ge Web: www.x2.ge
naxazi / Dwg	gadaxurvis filis sayalibo da qveda Sris armirebis naxazi +3.30 niSnulze.	
masStabi/Scale	1:100	TariRi/Date issued 20/11/2021
Layout		
stadia Stage	furceli Page	furclebi Pages: k-27
revizia Revision		
m.p.		

kveTi 1-1 m. 1:10

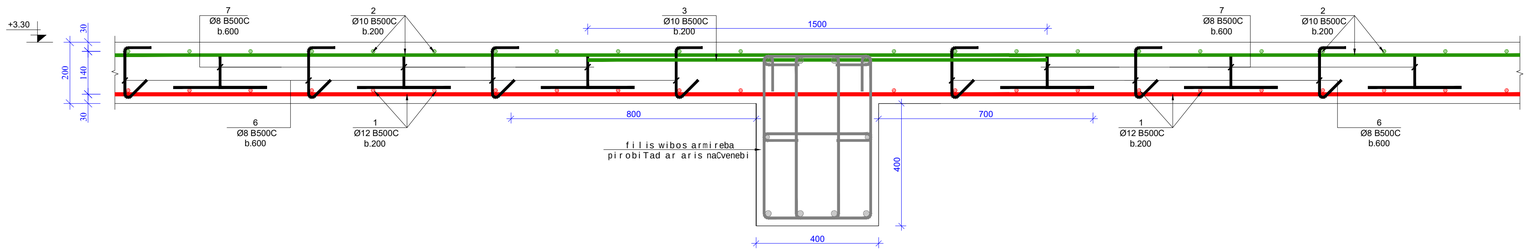

kveTi 2-2 m. 1:10

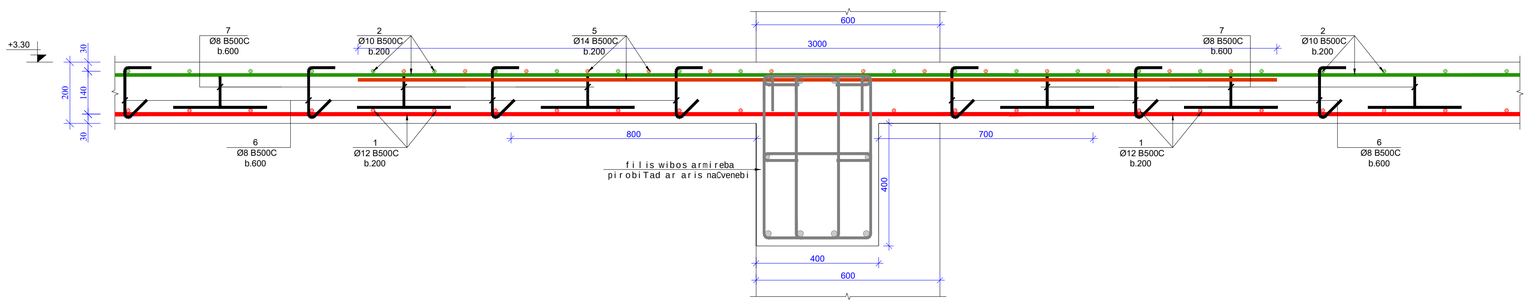

kveTi 3-3 m. 1:10

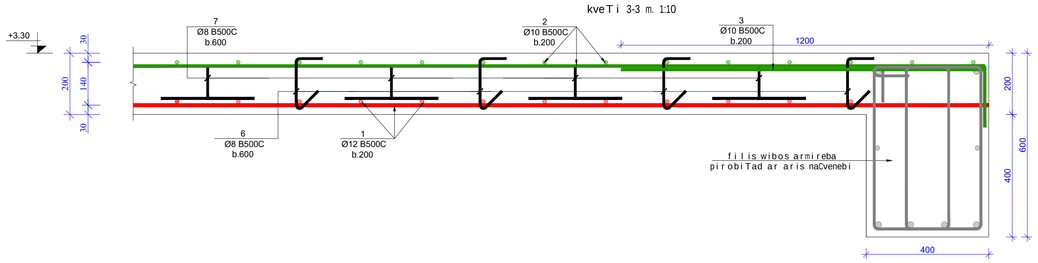

poz. 6 m. 1:10

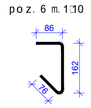

poz. 7 m. 1:10

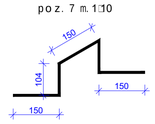

kveTi 4-4 m. 1:10

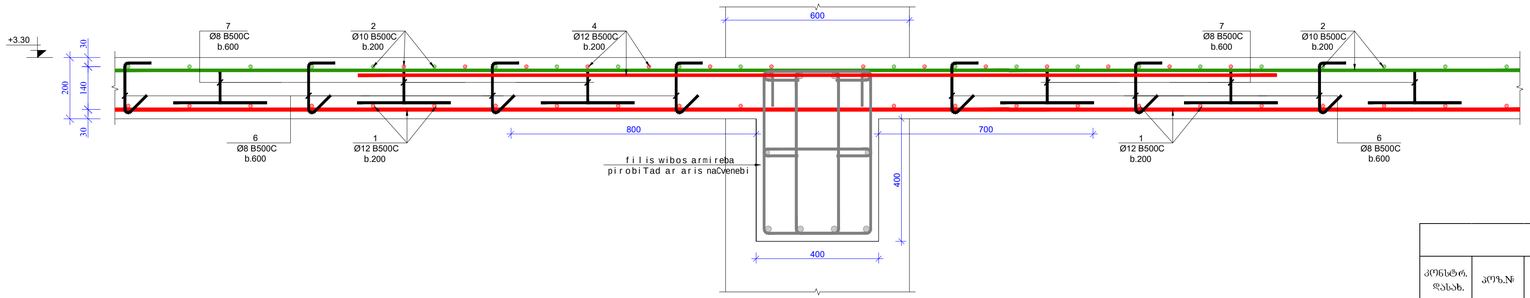

Seni Svna:

1. gadaxurvis filaSi grZivi muSa armaturebis gadabma moxdes pirgadadebiT, gadabmis sigrZe 50D sadac D gadasabmeli armaturis diametria.

2. gadaxurvis filaSi gamoyenebuli iqnas betoni, simtkicis klasiT B 35

3. armaturis moRunva moxdes civad. (gacxelebis gareSe)

4. rkb-is konstruqciebSi daculi iqnas damcavi Sreebi, rogorc es proeqtSi aris miTiTebuli.

5. mocemuli naxazebi ganxilul iqnas proeqtis arqiteqturuli nawilis naxazebTan erTad.

6. moceuli naxazi ganxilul iqnas Sesabamis niSnul ze mdebare kibisa da pandusis sayalibo da armirebis naxazebTan erTad.

7. moceuli naxazi ganxilul iqnas Sesabamis niSnul ze mdebare svetebisa da monoliTuri kedlebis sayalibo da armirebis naxazebTan erTad.

8. rkb-is elementebis dabetonebisas unda gaewios kontroli betonis klass, vibrirebas, dabetonebis xarisxs da Srobis procesebs Tanaxmad 10180-78; 18105.0-80; 18105.2-80;

10. rkb_is konstruqciebSi gamoyenebulia 500C klasis armaturebi 52544-2006. Semowmebuli iqnas armaturis xarisxi da Sedges armaturis gamocdebis Sesabamisi aqtebi.

მახალის სპეციფიკაცია გაღახურვის ფილაზე

კონსტრ. დასახ.	პოზ.№	არმატ. დიამ.	არმატ. კლასი	სიმრაქე (L)	რაოდ. (n)	Lxn (მ)	წონა (კგ)	ბეტონი B35 მ³	კონსტ. რაოდ. N	წონა (კგ)	ბეტონი B35 მ³
გადახურვის ფილა +3,30 ნიშნულზე	1	12	B500C	4598000	1	4598,0	4080,1	83,7	1	4080,1	83,70
	2	10	B500C	4530000	1	4530	2791,5			2791,5	
	3	10	B500C	682000	1	682	420,3			420,3	
	4	12	B500C	1177000	1	1177	1044,4			1044,4	
	5	14	B500C	223000	1	223	269,3			269,3	
	6	8	B500C	330	1460	481,8	190,0			190,0	
	7	8	B500C	660	1460	963,6	380,0			380,0	
			სულ				9175,7	83,7		9175,7	83,7

formati Format	A1	Tbilisi 2021 w. Tbilisi 2021	
failis saxeli File name	lock A Slab 3.30 R9.dwg		
obieqtis misamarTi / Site address	q. Tbilisi, al yazbegis gamz. #34		
proeqtis saxelwodeba / Project name	mravalfunqciuri sacxovrebeli saxli. (A)		
Tanamdeboba Position	gvari Name	xelmowera Signature	
inJineri Ceif engineer	i. kiknaZe I. Kiknadze		
konstruqtori k. kobaliaZe Structural engineer	K. Kobaladze		
Seasrula Draw	s. demetrafvilii Sh. Demetradvili		
Seasrula Draw	g. demetrafvilii G. Demetradvili		
Sps "iqsori" "X2" LTD	misamarTi / Address: sagarTvelo, q. Tbilisi, Ivovris q. #66; E-mail: info@x2.ge; Web: www.x2.ge		
naxazi / Dwg	kveTi 1-1; 2-2; 3-3; 4-4. masalis specifikacia		
masStabi/Scale	1:100	TariRi/Date issue 20/11/2021	Layout
stadia Stage	furceli Page	furclebi Pages	revizia Revision
m.p.	k-29		

gadaxurvis filis wiboebis markirebis naxazi +3.30 niSnulze
m. 1:100

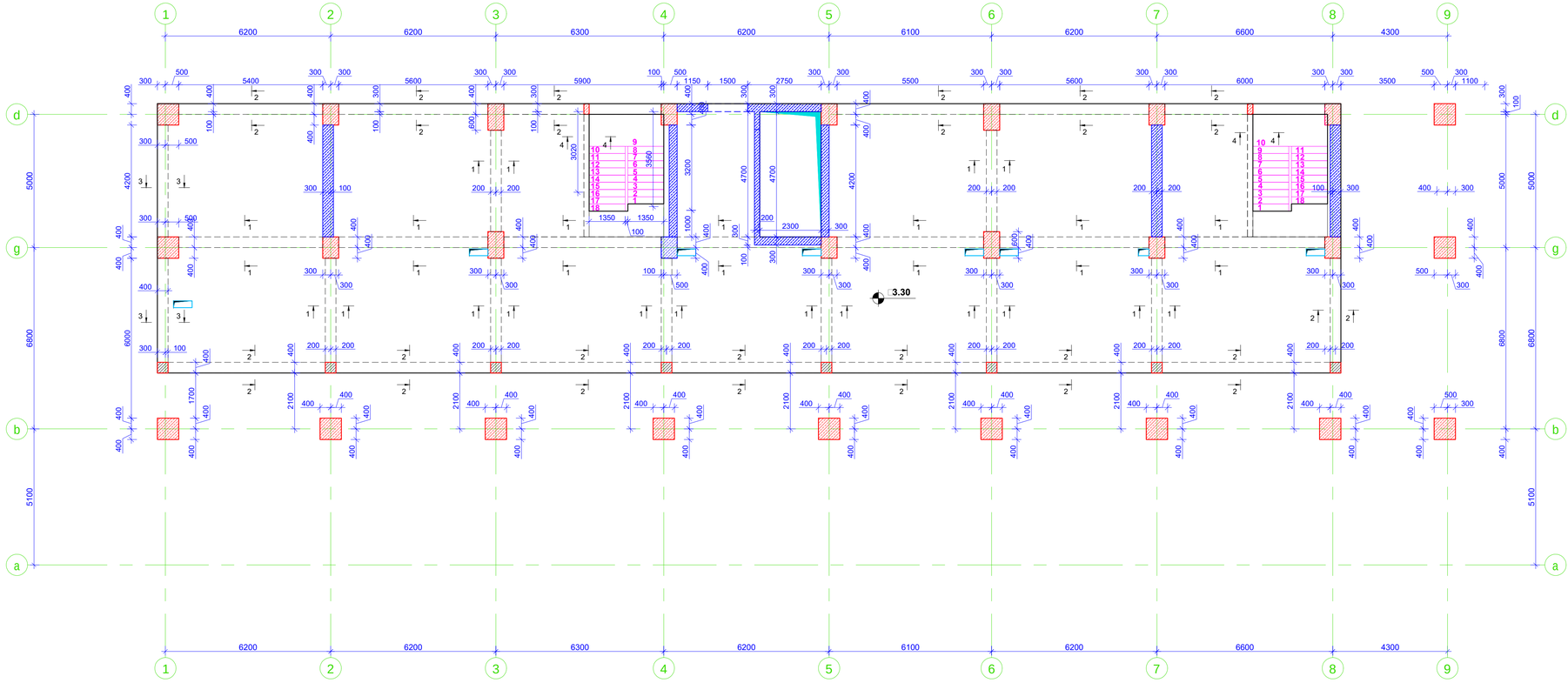

kveTi 1-1 m. 1:10

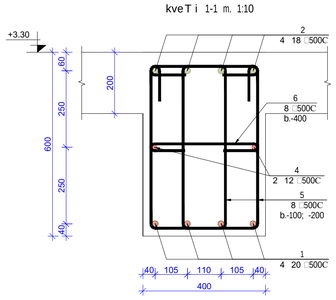

kveTi 2-2 m. 1:10

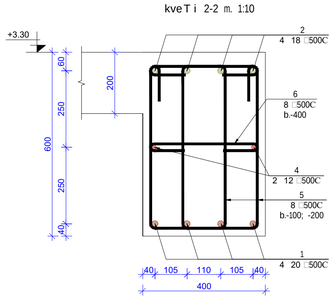

kveTi 3-3 m. 1:10

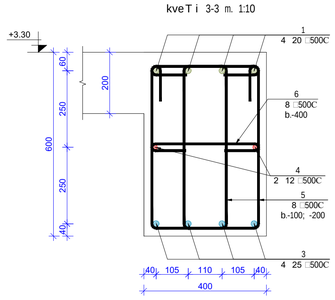

kveTi 4-4 m. 1:10

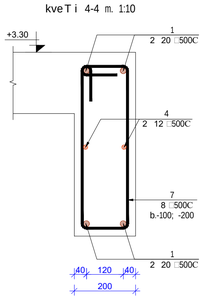

poz.5 m. 1:10

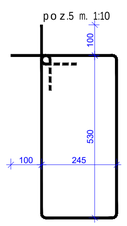

poz.6 m. 1:10

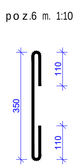

poz.7 m. 1:10

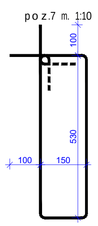

მასალის სპეციფიკაცია გადახურვის ფილის წიბოებზე

კონსტრ. დასახ.	პოზ.№	არმატ. დიამ.	არმატ. კლასი	სიმრეძე (L)	რაოდ. (n)	Lxn (მ)	წონა (კგ)	ბეტონი B35 მ³	კონსტ. რაოდ. N	წონა (კგ)	ბეტონი B35 მ³
ფილის წიბოები +3,30 ნიშნულზე	1	20	B500C	208000	4	832,0	2050,8	26	1	2050,8	26,00
	2	18	B500C	208000	4	832	1661,1			1661,1	
	3	25	B500C	12000	4	48	184,9			184,9	
	4	12	B500C	200000	2	400	354,9			354,9	
	5	8	B500C	1750	2364	4137	1631,6			1631,6	
	6	8	B500C	590	390	230,1	90,7			90,7	
	7	8	B500C	1560	75	117	46,1			46,1	
			ჯამი				6020,2	26		6020,2	26

Seni Svna:

1. gadaxurvis filaSi grZivi muSa armaturebis gadabma moxdes pirgadadebiT, gadabmis sigrZe 50D sadac D gadasabmeli armaturis diametria.

2. gadaxurvis filaSi gamoyenebuli iqnas betoni, simtkicis klasiT B 35

3. armaturis moRunva moxdes civad. (gacxelebis gareSe)

4. rkb-is konstruqciebSi daculi iqnas damcavi Sreebi, rogorc es proeqtSi aris miTiTebuli.

5. mocemuli naxazebi ganxilul iqnas proeqtis arqiteqturuli nawilis naxazebTan erTad.

6. moceuli naxazi ganxilul iqnas Sesabamis niSnulze mdebare kibisa da pandusis sayalibo da armirebis naxazebTan erTad.

7. moceuli naxazi ganxilul iqnas Sesabamis niSnulze mdebare svetebisa da monoliTuri kedlebis sayalibo da armirebis naxazebTan erTad.

8. rkb-is elementebis dabetonebisas unda gaewios kontroli betonis klass, vibrirebas, dabetonebis xarisxs da Srobis procesebs Tanaxmad 10180-78; 18105.0-80; 18105.2-80;

10. rkb_is konstruqciebSi gamoyenebulia □500C klasis armaturebi 52544-2006. Semowmebuli iqnas armaturis xarisxi da Sedges armaturis gamocdebis Sesabamisi aqtebi.

formati Format	A1	Tbilisi 2021 წ. Tbilisi 2021	
faili saxeli File name	□lock A Slab □3.30 R9.dwg		
obieqtis misamarTi / Site address	q.Tbilisi, al yazbegis ganz. #34		
proeqtis saxelwoeba / Project name	mravalfunqciuri sacxovrebeli saxli, (A)		
Tanamdeboba Position	gvari Name	xelmowera Signature	
mTav. inJineri Cof engineer	i. kikvaZe I. Kikvadze		
konstruqtori Structural engineer	k. kobaliaZe K. Kobaliadze		
Sesrula Draw	s. dvalishvili Sh. Dvalishvili		
Sesrula Draw	g. dvalishvili G. Dvalishvili		
Sps "iqsori" "X2" LTD	misamarTi / Address: saqarTvelo, q. Tbilisi, Ivovis q. #66; E-mail: info@x2.ge; Web: www.x2.ge		
naxazi / Dwg	gadaxurvis filis wiboebis markirebis naxazi +3.30 niSnulze. kveTi 1-1; 2-2; 3-3; 4-4. masalis specifikacia		
masStabi / Scale	1:100	Tarigi / Date issued / Layout	20/11/2021
stadia Stage	furceli Page	furclebi Pages	revizia Revision
m.p.	k-30		

gadaxurvis fi l is saya l ibo naxazi □□□0 niSnu l ze

m. 1:100

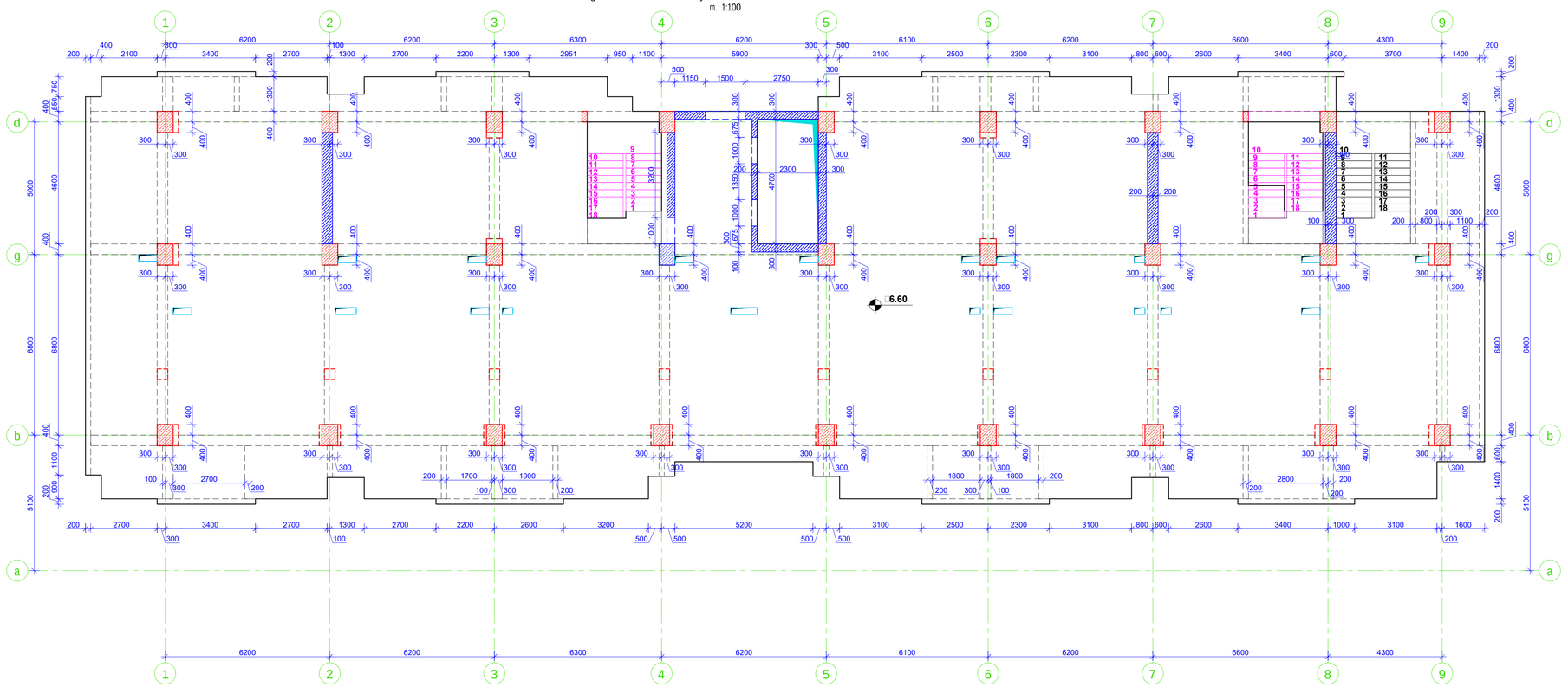

gadaxurvis fi l is qveda Sris armirebis naxazi □**6.60** niSnu l ze

m. 1:100

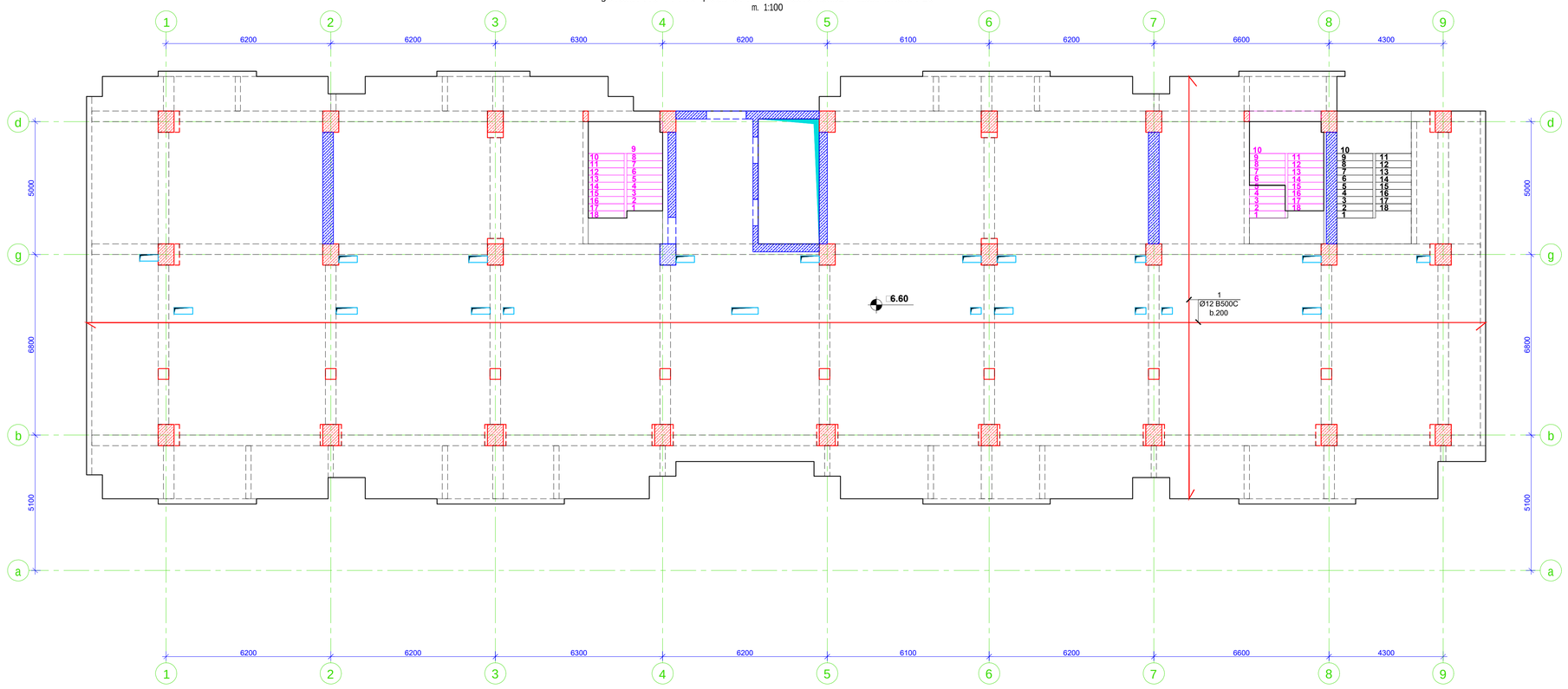

Seni Svna:

1. gadaxurvis fi laSi grZivi muSa armaturebis gadabma moxdes pirgadadebi T, gadabmis sigrZe 50D sadac D gadasabmeli armaturis diametria.

2. gadaxurvis fi laSi gamoyenebuli iqnas betoni, simtkicis klasi T B 35

3. armaturis moRunva moxdes civad. (gacxelebis gareSe)

4. rkb-is konstruqciebSi daculi iqnas damcavi Sreebi, rogorc es proeqtSi aris miTiTebuli.

5. mocemuli naxazebi ganxilul iqnas proeqtis arqiteqturuli nawi l is naxazebTan erTad.

6. moceuli naxazi ganxilul iqnas Sesabamis niSnu l ze mdebare kibisa da pandusis saya l ibo da armirebis naxazebTan erTad.

7. moceuli naxazi ganxilul iqnas Sesabamis niSnu l ze mdebare svetebisa da monoliTuri kedlebis saya l ibo da armirebis naxazebTan erTad.

8. rkb-is elementebis dabetonebisas unda gaewios kontroli betonis klass, vibrirebas, dabetonebis xarisxs da Srobis procesebs Tanaxmad 10180-78; 18105.0-80; 18105.2-80;

10. rkb_is konstruqciebSi gamoyenebul ia □500C klasis armaturebi 52544-2006. Semowmebuli iqnas armaturis xarisxi da Sedges armaturis gamocdebis Sesabamisi aqtebi.

formati Format	A1	Tbilisi 2021 w. Tbilisi 2021
Tai l is saxe l i l i File name		□lock A Slab □6.60 R9.dwg
obieqtis misamarTi / Site address		q.Tbi l isi, a l yazbegis ganz. #34
proeqtis saxe l wodeba / Project name		mravalfunqciuri sacxovrebeli saxl i. (A)
Tanamdeboba Position	gvari Name	xe l moweraSignature
mTi. inJineri Ceif engineer	i. kiknaZe I. Kiknadze	
konstruqtori Structural engineer	k. kobaiaZe K. Kobaladze	
Seasrul a Draw	S.drenTafvi l i Sh. Dementsvdvili	
Seasrul a Draw	g.drenTafvi l i G. Dementsvdvili	
Sps "iqsori" "N2" LTD	misamarTi / Address saqarTve l o, q. Tbi l isi, l vovis q.#66 E-mail: info@x2.ge Web: www.x2.ge	
naxazi / Dwg	gadaxurvis fi l is saya l ibo da qveda Sris armirebis naxazi +6.60 niSnu l ze.	
masStabi/Scale	1:100	TariRi/Date issued 20/11/2021 Layout
stadia Stage	furceli Page	furclebi Pages / revizia Revision
m.p.	k-31	

kveTi 1-1 m. 1:10

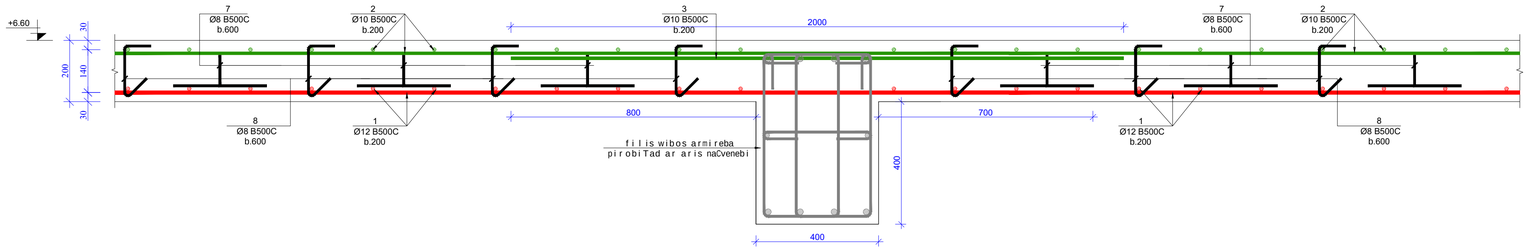

kveTi 2-2 m. 1:10

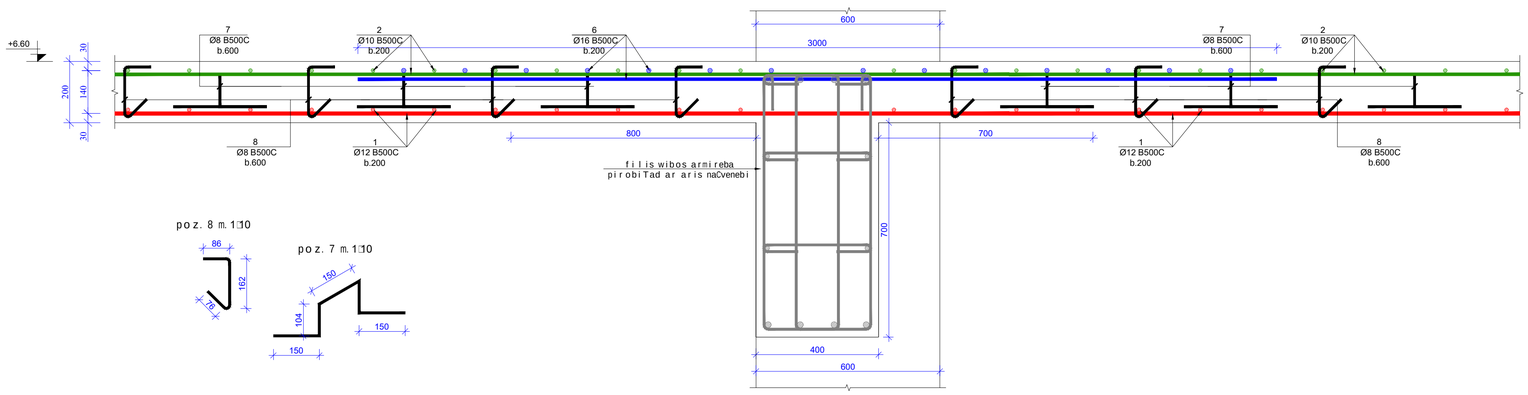

poz. 8 m. 1:10

poz. 7 m. 1:10

kveTi 3-3 m. 1:10

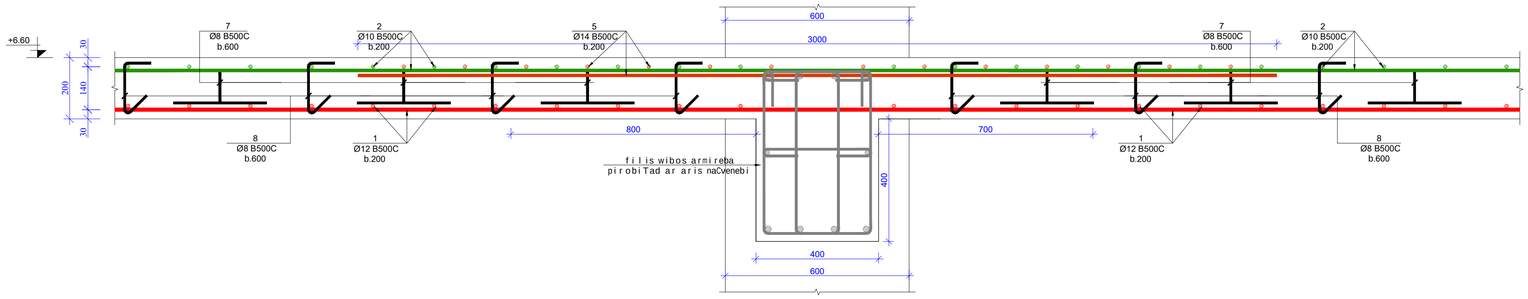

kveTi 4-4 m. 1:10

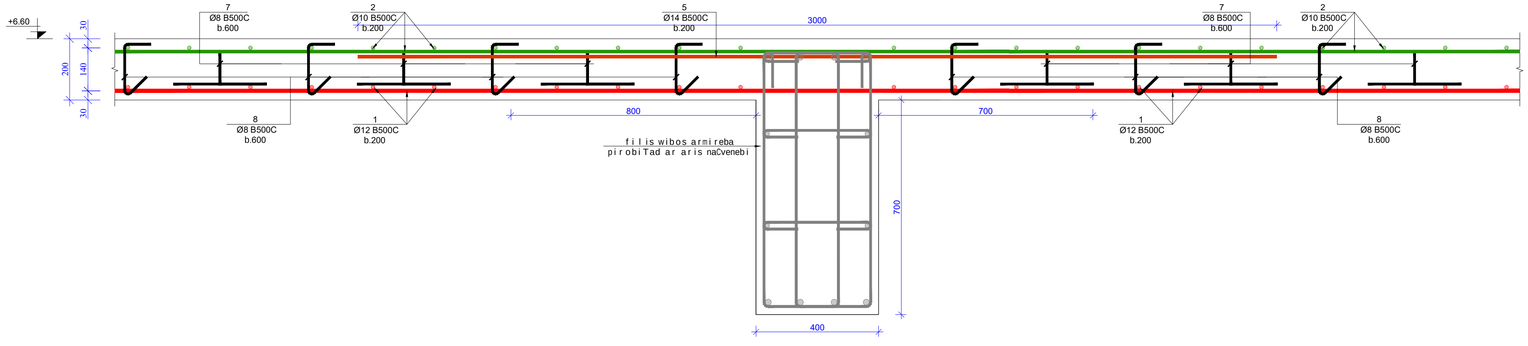

მასალის სპეციფიკაცია გადახურვის ფილაზე

კონსტრ. დასახ.	პოზ.№	არმატ. დიამ.	არმატ. კლასი	სიგრძე (L)	რაოდ. (n)	Lxn (მ)	წონა (კგ)	ბეტონი B35 მ³	კონსტ. რაოდ. N	წონა (კგ)	ბეტონი B35 მ³
გადახურვის ფილა ნიშნულზე +6.60	1	12	B500C	8591000	1	8591,0	7623,3	156	1	7623,3	156,00
	2	10	B500C	8460000	1	8460	5213,3			5213,3	
	3	10	B500C	1160000	1	1160	714,8			714,8	
	4	12	B500C	583000	1	583	517,3			517,3	
	5	14	B500C	994000	1	994	1200,6			1200,6	
	6	16	B500C	1000000	1	1000	1577,5			1577,5	
	7	8	B500C	660	2730	1801,8	710,6			710,6	
	8	8	B500C	330	2730	900,9	355,3			355,3	
				ჯამი			17912,8	156		17912,8	156

SeniSvna:

1. gadaxurvis filaSi grZivi muSa armaturebis gadabma moxdes pirgadadebiT, gadabmis sigrZe 50D sadac Dgadasabmeli armaturis diametria.

2. gadaxurvis filaSi gamoyenebuli iqnas betoni, simtkicis klasiT B 35

3. armaturis moRunva moxdes civad. (gacxelebis gareSe)

4. rkb-is konstruqciebSi daculi iqnas damcavi Sreebi, rogorc es proeqtSi aris miTiTebuli.

5. mocemuli naxazebi ganxilul iqnas proeqtis arqiteqturuli nawilis naxazebTan erTad.

6. moceuli naxazi ganxilul iqnas Sesabamis niSnulze mdebare kibisa da pandusis sayalibo da armirebis naxazebTan erTad.

7. moceuli naxazi ganxilul iqnas Sesabamis niSnulze mdebare svetebisa da monoliTuri kedlebis sayalibo da armirebis naxazebTan erTad.

8. rkb-is elementebis dabetonebisas unda gaewios kontroli betonis klass, vibrirebas, dabetonebis xarisxs da Srobis procesebs Tanaxmad 10180-78; 18105.0-80; 18105.2-80;

10. rkb_is konstruqciebSi gamoyenebulia □500C klasis armaturebi 52544-2006. Semowmebuli iqnas armaturis xarisxi da Sedges armaturis gamocdebis Sesabamisi aqtebi.

formati Format	A1	Tbilisi 2021 w. Tbilisi 2021
faili saxeli File name	...lock A Slab 6.60 R9.dwg	
obieqtis misamarTi / Site address	q. Tbilisi, al. yazbegis gamz. #34	
proeqtis saxelwodeba / Project name	mravalfunqciuri sacxovrebeli saxli, (A)	
Tanamdeboba Position	gvari Name	xelmowera Signature
mTav. inJineri Ceif engineer	i. kiknaZe I. Kiknadze	
konstruqtori Structural engineer	k. kobaliaZe K. Kobaladze	
Seasrula Draw	s. demetraSvili Sh. Demetrashvili	
Seasrula Draw	g. demetraSvili G. Demetrashvili	
Sps "iqsori" **"X2" LTD**	misamarTi / Address: sagarTvelo, q. Tbilisi, Ivovris q. #66; E-mail: info@x2.ge Web: www.x2.ge	
naxazi / Drwg	kveti 1-1; 2-2; 3-3; 4-4. masalis specifikacia	
masStabi / Scale	1:100	
TariRi / Date issued	20/11/2021	
Layout		
stadia Stage	furceli Page	furclebi Pages: k-33
revizia Revision		
m.p.		

gadaxurvis filis wiboebis markirebis naxazi +6.60 niSnulze
m. 1:100

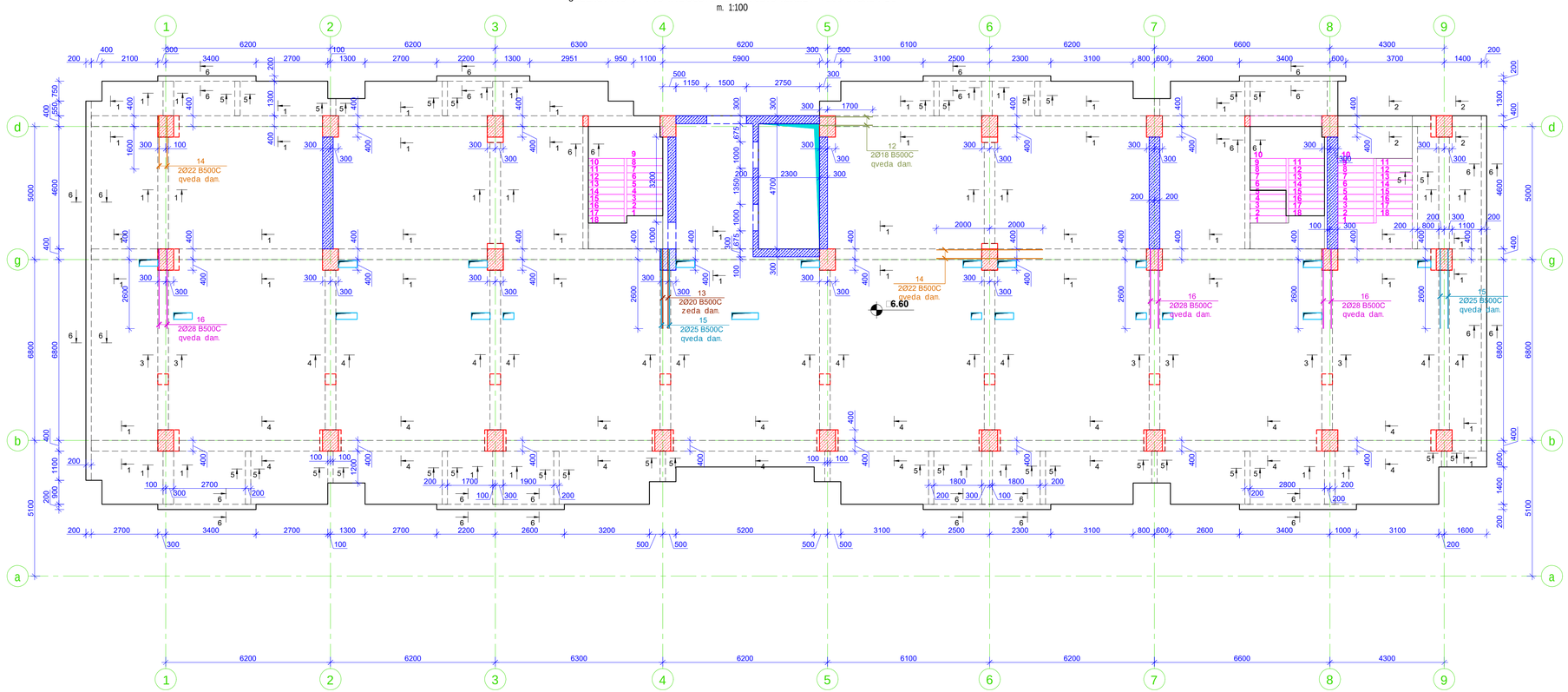

filis wibos zeda da qveda Sris damatebiTi armirebis sqematuri kveTi m. 1:10

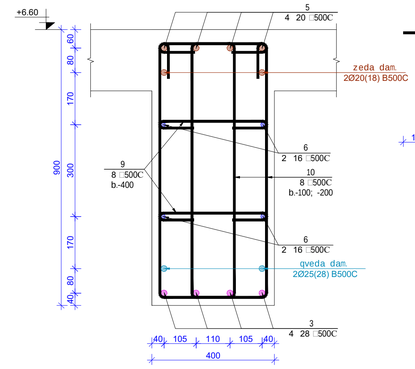

poz.8 m. 1:10

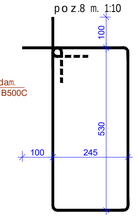

poz.9 m. 1:10

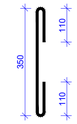

poz.11 m. 1:10

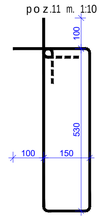

poz.10 m. 1:10

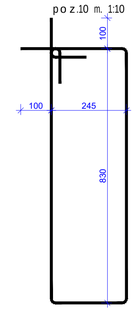

kveTi 1-1 m. 1:10

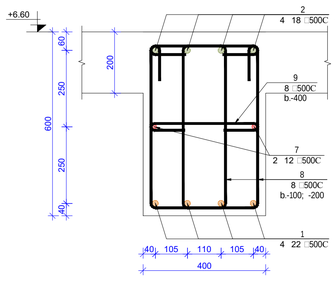

kveTi 2-2 m. 1:10

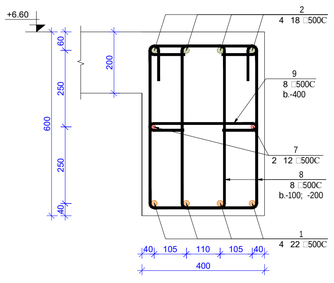

kveTi 3-3 m. 1:10

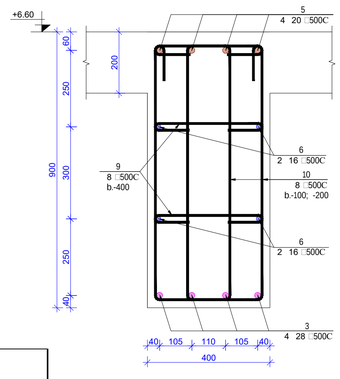

kveTi 4-4 m. 1:10

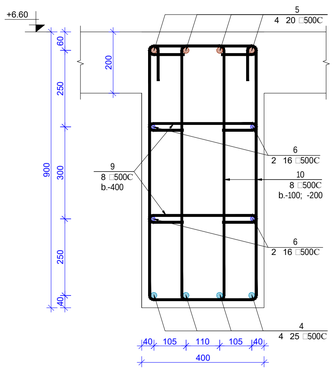

kveTi 6-6 m. 1:10

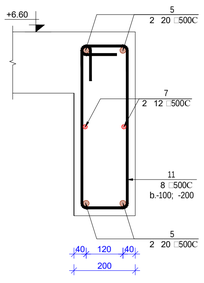

kveTi 5-5 m. 1:10

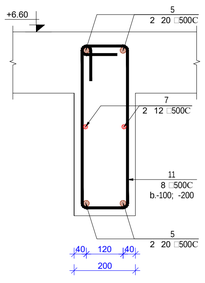

მახალის სპეციფიკაცია გადახურვის ფილის წებოებზე

კონსტრ. დახახ.	პოზ.№	არმატ. დიამ.	არმატ. კლასი	სიგრძე (L)	რაოდ. (n)	Lxn (მ)	წონა (კგ)	ბეტონი B35 მ³	კონსტ. რაოდ. N	წონა (კგ)	ბეტონი B35 მ³
ფილის წებოებზე +6.60 ნიშნულზე	1	22	B500C	170000	4	680,0	2028,1	54	1	2028,1	54,00
	2	18	B500C	170000	4	680	1357,7			1357,7	
	3	28	B500C	25000	4	100	483,1			483,1	
	4	25	B500C	100000	4	400	1540,6			1540,6	
	5	20	B500C	235000	4	940	2317,0			2317,0	
	6	16	B500C	120000	4	480	757,2			757,2	
	7	12	B500C	253000	2	506	449,0			449,0	
	8	8	B500C	1750	2200	3850	1518,4			1518,4	
	9	8	B500C	590	910	536,9	211,7			211,7	
	10	8	B500C	2350	1635	3842,25	1515,3			1515,3	
	11	8	B500C	1560	795	1240,2	489,1			489,1	
	12	18	B500C	2000	2	4	8,0			8,0	
	13	20	B500C	3000	2	6	14,8			14,8	
	14	22	B500C	12000	1	12	35,8			35,8	
	15	25	B500C	3000	4	12	46,2			46,2	
	16	28	B500C	3000	6	18	87,0			87,0	
სულ							12859,0	54		12859,0	54

SeniSvna:

1. gadaxurvis filaSi grZivi muSa armaturebis gadabma moxdes pirgadadebiT, gadabmis sigrZe 50D sadac Dgadasabmeli armaturis diametria.

2. gadaxurvis filaSi gamoyenebuli iqnas betoni, simtkicis klasiT B 35

3. armaturis moRunva moxdes civad. (gacxelebis gareSe)

4. rkb-is konstruqciebSi daculi iqnas damcavi Sreebi, rogorc es proeqtSi arismiTiTebuli.

5. mocemuli naxazebi ganxilul iqnas proeqtis arqiteqturuli nawilis naxazebTan erTad.

6. moceuli naxazi ganxilul iqnas Sesabamis niSnulze mdebare kibisa da pandusis sayalibo da armirebis naxazebTan erTad.

7. moceuli naxazi ganxilul iqnas Sesabamis niSnulze mdebare svetebisa da monoliTuri kedlebis sayalibo da armirebis naxazebTan erTad.

8. rkb-is elementebis dabetonebisas unda gaewios kontroli betonis klass, vibrirebas, dabetonebis xarisxs da Srobis procesebs Tanaxmad 10180-78; 18105.0-80; 18105.2-80;

10. rkb_is konstruqciebSi gamoyenebulia 500C klasis armaturebi 52544-2006. Semowmebuli iqnas armaturis xarisxi da Sedges armaturis gamocdebis Sesabamisi aqtebi.

formati / Format	A1	Tbilisi 2021 w. / Tbilisi 2021
filis saxeli / File name		lock A Slab - 6.60 R9.dwg
obieqtis misamarTi / Site address	q.Tbilisi, alyazbegis ganz. #34	
proeqtis saxelwodeba / Project name		mravalfunqciuri sacxovrebeli saxli. (A)
Tanamdeboba / Position	gvari / Name	xelmowera / Signature
mTav. inJineri / Civil engineer	i. kiknaZe / I. Kiknadze	
konstruqtori / Structural engineer	k. kobaliZe / K. Kobaladze	
Sesrula / Draw	S. dgenerafvili / Sh. Dgenerashvili	
Sesrula / Draw	g. dgenerafvili / G. Dgenerashvili	
	misamarTi / Address	saqarTvelo, q. Tbilisi, Ivovis q. #66
Sps "iqsori" "N2" LTD	E-mail: info@x2.ge Web: www.x2.ge	
naxazi / Dwg	gadaxurvis filis wiboebis markirebis naxazi +6.60 niSnulze. kveTi 1-1 -- 6-6. nasalis specifikacia	
masStabi / Scale	1:100	TariRi / Date issued: 20/11/2021
Layout		
stadia / Stage	furceli / Page	furcleb / Pages
revizia / Revision	m.p.	k-34

gadaxurvis filis sayalibo naxazi □□□0 niSnulze

m. 1:100

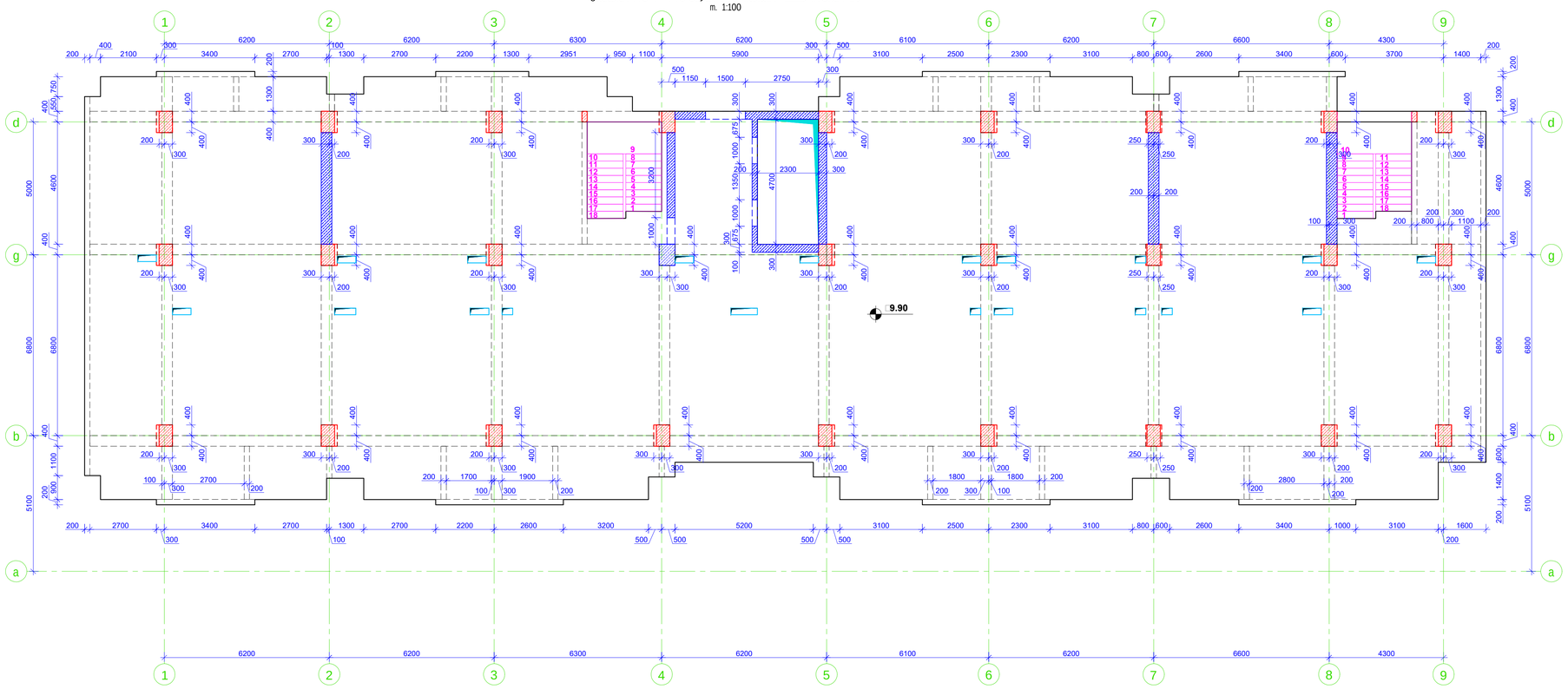

gadaxurvis filis qveda Sris armirebis naxazi □**9.90** niSnulze

m. 1:100

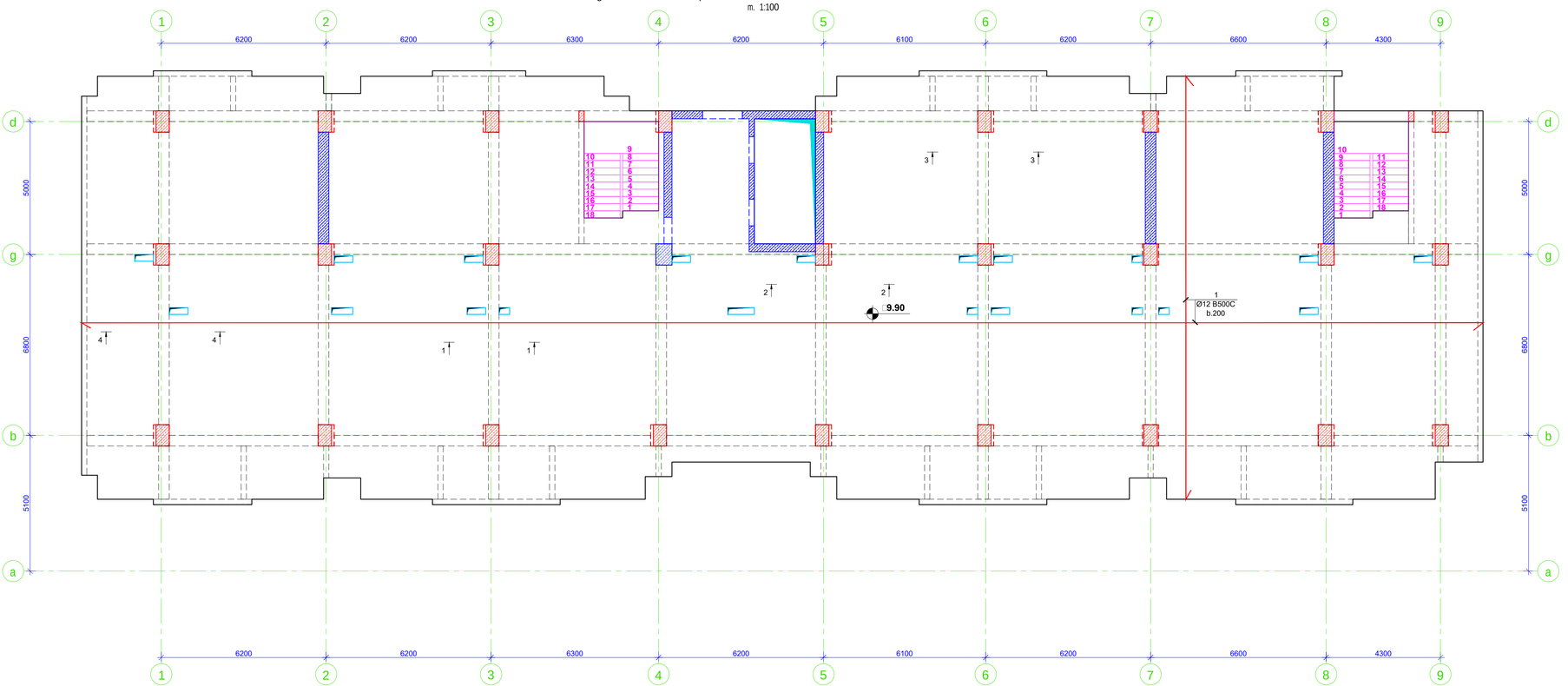

SeniSvna:

1. gadaxurvis filaSi grZivi muSa armaturebis gadabma moxdes pirgadadebiT, gadabmis sigrZe 50D sadac Dgadasabmeli armaturis diametria.

2. gadaxurvis filaSi gamoyenebuli iqnas betoni, simtkicis klasiT B 35

3. armaturis moRunva moxdes civad. (gacxelebis gareSe)

4. rkb-is konstruqciebSi daculi iqnas damcavi Sreebi, rogorc es proeqtSi aris miTiTebuli.

5. mocemuli naxazebi ganxilul iqnas proeqtis arqiteqturuli nawilis naxazebTan erTad.

6. moceuli naxazi ganxilul iqnas Sesabamis niSnulze mdebare kibisa da pandusis sayalibo da armirebis naxazebTan erTad.

7. moceuli naxazi ganxilul iqnas Sesabamis niSnulze mdebare svetebisa da monoliTuri kedlebis sayalibo da armirebis naxazebTan erTad.

8. rkb-is elementebis dabetonebisas unda gaewios kontroli betonis klass, vibrirebas, dabetonebis xarisxs da Srobis procesebs Tanaxmad 10180-78; 18105.0-80; 18105.2-80;

10. rkb_is konstruqciebSi gamoyenebulia □500C klasis armaturebi 52544-2006. Semowmebuli iqnas armaturis xarisxi da Sedges armaturis gamocdebis Sesabamisi aqtebi.

formati / Format	A1	Tbilisi 2021 w. / Tbilisi 2021
Tailis saxeli / File name	□lock A Slab □9.90 R9.dwg	
obieqtis misamarTi / Site address	q.Tbilisi, al.yazbegis ganz. #34	
proeqtis saxelwodeba / Project name	mravalfunqciuri sacxovrebeli saxli. (A)	
Tanamdeboba / Position	gvari / Name	xelmowera / Signature
mT. inJineri / Civil engineer	i. kiknaZe / I. Kiknadze	
konstruqtori / Structural engineer	k. kobaliaZe / K. Kobaliadze	
Seasrula / Draw	g.denebadavili / Sh. Denebashvili	
Seasrula / Draw	g.denebadavili / G. Denebashvili	

misamarTi / Address	saqarTvelo, q. Tbilisi, Ivovis q. #66
Sps "iqsori" "N2" LTD	E-mail: info@x2.ge Web: www.x2.ge
naxazi / Dwg	gadaxurvis filis sayalibo da qveda Sris armirebis naxazi №9.90 niSnulze.
masStabi / Scale	1:100
TariRi / Date issued	20/11/2021
Layout	

stadia / Stage	furceli / Page	furclebi / Pages	revizia / Revision
m.p.	k-35		

kveTi 1-1 m. 1:10

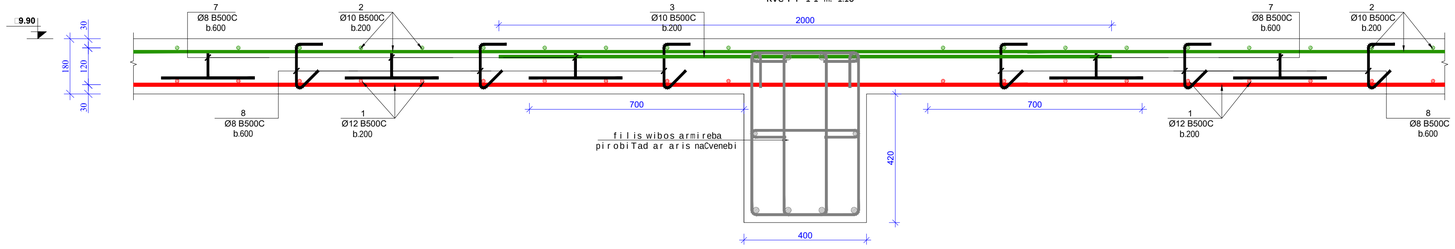

kveTi 2-2 m. 1:10

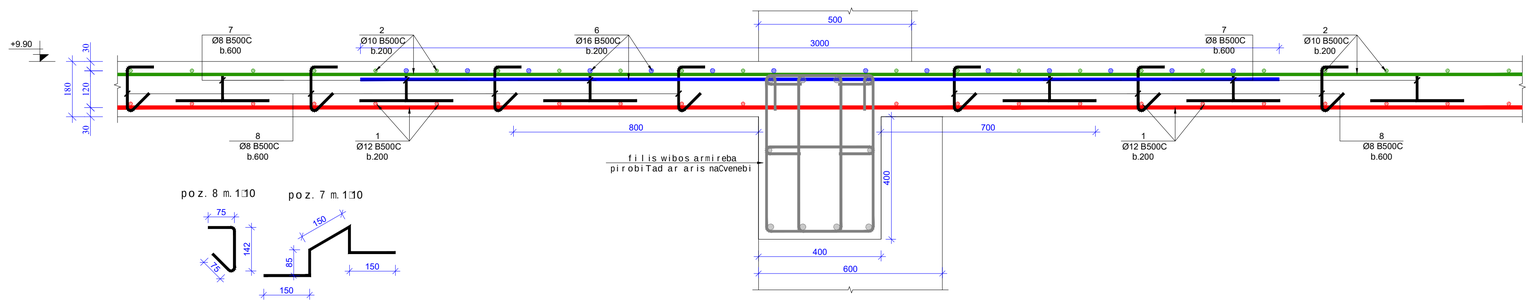

poz. 8 m. 1:10

poz. 7 m. 1:10

kveTi 3-3 m. 1:10

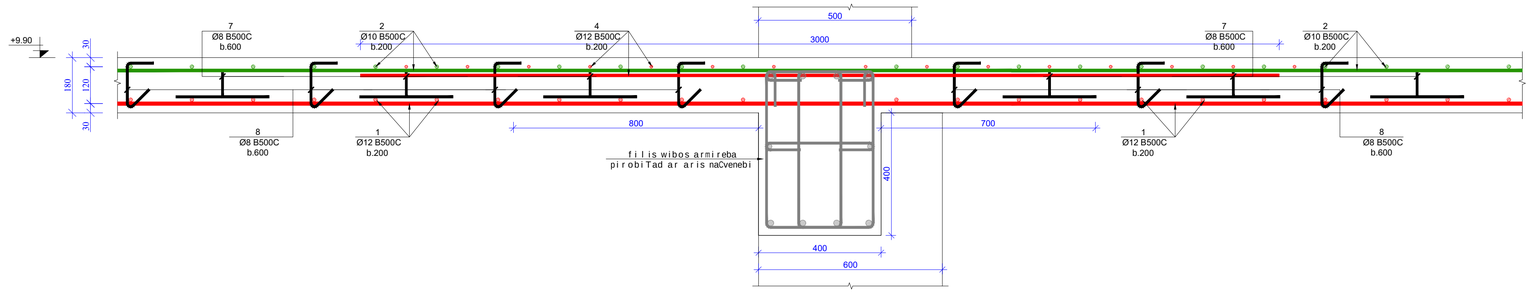

kveTi 4-4 m. 1:10

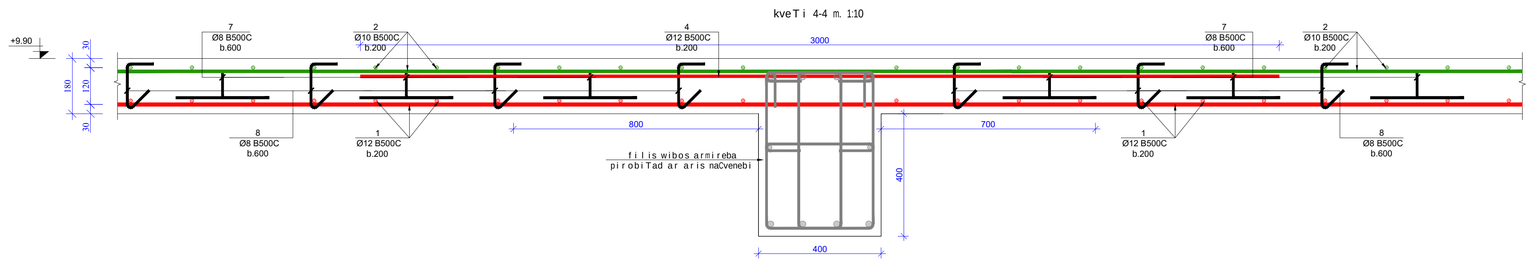

მახალის სპეციფიკაცია მაღახშრვის შილაზე

კონსტრ. დასახ.	პოზ.№	არმატ. დიამ.	არმატ. კლასი	სიგრძე (L)	რაოდ. (n)	Lxn (მ)	წონა (კგ)	ბეტონი B35 მ³	კონსტ. რაოდ. N	წონა (კგ)	ბეტონი B35 მ³
მაღახშრვის შილა +9,90 ნიშნულზე	1	12	B500C	8910000	1	8910,0	7906,4	140,5	2	15812,8	281,00
	2	10	B500C	8775000	1	8775	5407,4			10814,7	
	3	10	B500C	1109000	1	1109	683,4			1366,8	
	4	12	B500C	1135000	1	1135	1007,2			2014,3	
	5	14	B500C	921000	1	921	1112,4			2224,8	
	6	16	B500C	550000	1	550	867,6			1735,3	
	7	8	B500C	620	2730	1692,6	667,5			1335,1	
	8	8	B500C	290	2730	791,7	312,2			624,5	
		ჯამი					17964,1	140,5		35928,3	281

SeniSvna:

1. gadaxurvis filaSi grZivi muSa armaturebis gadabma moxdes pirgadadebiT, gadabmis sigrZe 50D sadac Dgadasabmeli armaturis diametria.

2. gadaxurvis filaSi gamoyenebuli iqnas betoni, simtkicis klasiT B 35

3. armaturis moRunva moxdes civad. (gacxlebis gareSe)

4. rkb-is konstruqciebSi daculi iqnas damcavi Sreebi, rogorc es proeqtSi arisTiTebuli.

5. mocemuli naxazebi ganxilul iqnas proeqtis arqiteqturuli nawilis naxazebTan erTad.

6. moceuli naxazi ganxilul iqnas Sesabamis niSnulze mdebare kibisa da pandusis sayalibo da armirebis naxazebTan erTad.

7. moceuli naxazi ganxilul iqnas Sesabamis niSnulze mdebare svetebisa da monoliTuri kedlebis sayalibo da armirebis naxazebTan erTad.

8. rkb-is elementebis dabetonebisas unda gaewios kontroli betonis klass, vibrirebas, dabetonebis xarisxs da Srobis procesebs Tanaxmad 10180-78; 18105.0-80; 18105.2-80;

10. rkb_is konstruqciebSi gamoyenebulia □500C klasis armaturebi 52544-2006. Semowmebuli iqnas armaturis xarisxi da Sedges armaturis gamocdebis Sesabamisi aqtebi.

formati Format	A1	Tbilisi 2021 წ. Tbilisi 2021
faili saxeli File name		lock A Slab :9.90 R9.dwg
obieqtis misamarTi / Site address	q.Tbilisi, al yazbegis ganz. #34	
proeqtis saxelwodeba / Project name	mravalfunqciuri sacxovrebeli saxl. (A)	
Tanamdeboba Position	gvari Name	xelmowera Signature
inJineri Ceif engineer	i. kiknaZe t. Kiknadze	
konstruqtori Structural engineer	k. kobaladze K. Kobaladze	
Seasrula Draw	s.demetraSvili i Sh. Demetrashvili	
Seasrula Draw	g.demetraSvili i G. Demetrashvili	
Sps "iqsori" "X2" LTD	misamarTi / Address: saqarTvelo, q. Tbilisi, ilovis q.#66; E-mail: info@x2.ge Web: www.x2.ge	
naxazi / Dwg	kveTi 1-1; 2-2; 3-3; 4-4. masalis specifikacia	
masStabi/Scale	1:100	TariRi/Date issue 20/11/2021
Layout		
stadia Stage	furceli Page	furclebi Pages
revizia Revision		
m.p.	k-37	

gadaxurvis filis wiboebis markirebis naxazi +9.90 niSnulze

m. 1:100

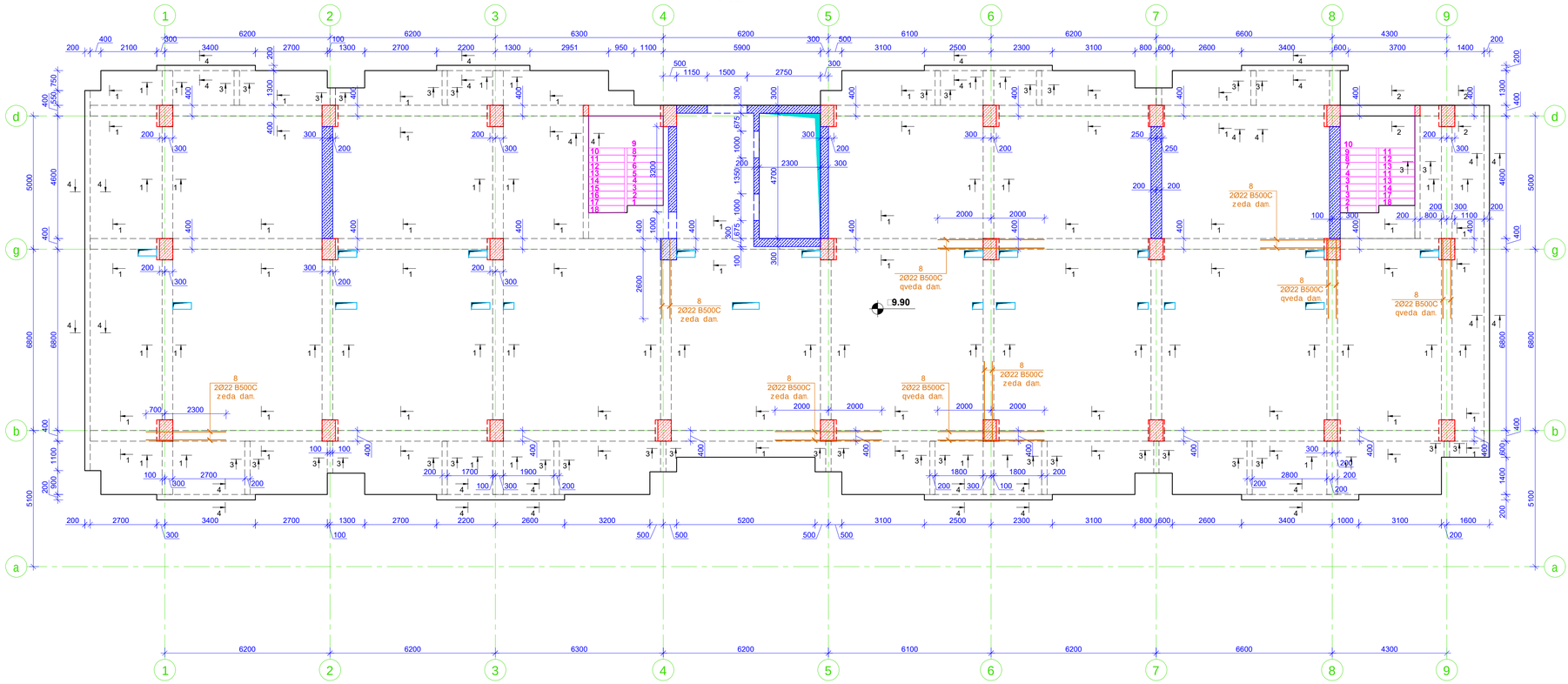

filis wibos zeda da qveda Sris damatebiTi armirebis sqematuri kveTi m. 1:10

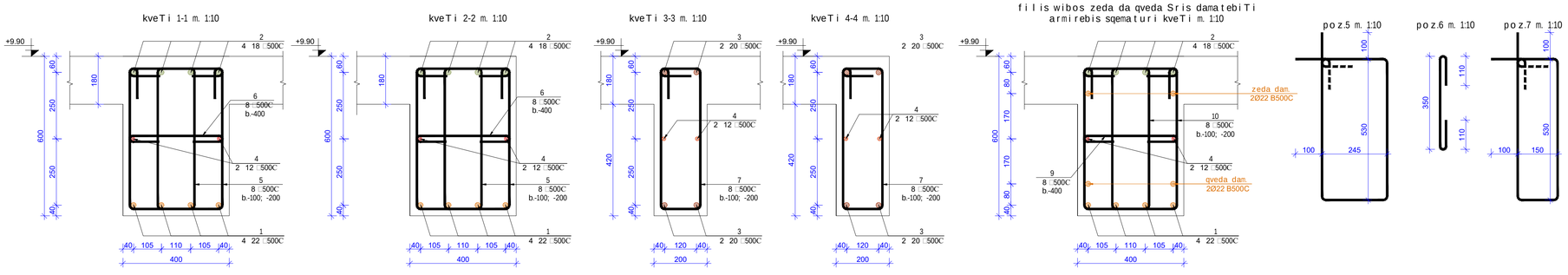

poz.5 m. 1:10

poz.6 m. 1:10

poz.7 m. 1:10

მასალის ხარჯთაღრიცხვა მაღახშირვის ფილის ღიობებზე

კონსტრ. დასახ.	პოზ.№	არმატ. დიამ.	არმატ. კლასი	სიმძიმე (L)	რაოდ. (n)	Lxn (მ)	წონა (კგ)	ბეტონი B35 მ³	კონსტ. რაოდ. N	წონა (კგ)	ბეტონი B35 მ³
ცალმხრივად დაყრდნობული ფილა h=9.90	1	22	B500C	270000	4	1080,0	3221,1	44,8	2	6442,3	89,60
	2	18	B500C	270000	4	1080	2156,3			4312,6	
	3	20	B500C	110000	4	440	1084,6			2169,1	
	4	12	B500C	350000	2	700	621,2			1242,3	
	5	8	B500C	1750	3285	5748,75	2267,2			4534,4	
	6	8	B500C	590	550	324,5	128,0			256,0	
	7	8	B500C	1560	705	1099,8	433,7			867,5	
	8	22	B500C	60000	1	60	179,0			357,9	
		ჯამი					10091,0	44,8		20182,0	89,6

Seni Svna:

1. gadaxurvis filaSi grZivi muSa armaturebis gadabma moxdes pirgadadebiT, gadabmis sigrZe 50D sadac Dgadasabmeli armaturis diametria.

2. gadaxurvis filaSi gamoyenebuli iqnas betoni, simtkicis klasiT B35

3. armaturis moRunva moxdes civad. (gacxelebis gareSe)

4. rkb-is konstruqciebSi daculi iqnas damcavi Sreebi, rogorc es proeqtSi aris miTiTebuli.

5. mocemuli naxazebi ganxilul iqnas proeqtis arqiteqturuli nawilis naxazebTan erTad.

6. moceuli naxazi ganxilul iqnas Sesabamis niSnulze mdebare kibisa da pandusis sayalibo da armirebis naxazebTan erTad.

7. moceuli naxazi ganxilul iqnas Sesabamis niSnulze mdebare svetebisa da monoliTuri kedlebis sayalibo da armirebis naxazebTan erTad.

8. rkb-is elementebis dabetonebisas unda gaewios kontroli betonis klass, vibrirebas, dabetonebis xarisxs da Srobis procesebs Tanaxmad 10180-78; 18105.0-80; 18105.2-80;

10. rkb_is konstruqciebSi gamoyenebulia 500C klasis armaturebi 52544-2006. Semowmebuli iqnas armaturis xarisxi da Sedges armaturis gamocdebis Sesabamisi aqtebi.

formati Format	A1	Tbilisi 2021 w. Tbilisi 2021
Tailis saxeli File name		lock A Slab 9.90 R9.dwg
obieqtis misamarTi / Site address	q.Tbilisi, al.yazbegis ganz. #34	
proeqtis saxelwodeba / Project name	mravalfunqciuri sacxovrebeli saxli. (A)	
Tanamdeboba Position	gvari Name	xelmowera Signature
mT. inJineri Civil engineer	i. kiknaZe I. Kiknadze	
konstruqtori Structural engineer	k. kobaliZe K. Kobaliadze	
Seasrula Draw	S. dmenrafSvili Sh. Dmenrashvili	
Seasrula Draw	g. dmenrafSvili G. Dmenrashvili	
	misamarTi / Address	saqarTvelo, q. Tbilisi, I vovis q. #66
Sps "iqsori" "N2" LTD	E-mail: info@x2.ge Web: www.x2.ge	
naxazi / Dwg	gadaxurvis filis wiboebis markirebis naxazi +9.90 niSnulze. kveTi 1-1 -- 4-4. nasalis specifikacia	
masStabi / Scale	1:100	TariRi / Date issued 20/11/2021
Layout		
stadia Stage	furceli Page	furclebi Pages
revizia Revision	m.p.	k-38

gadaxurvis filis sayalibo naxazi □1□20 □□□2□10 niSnulebze

m. 1:100

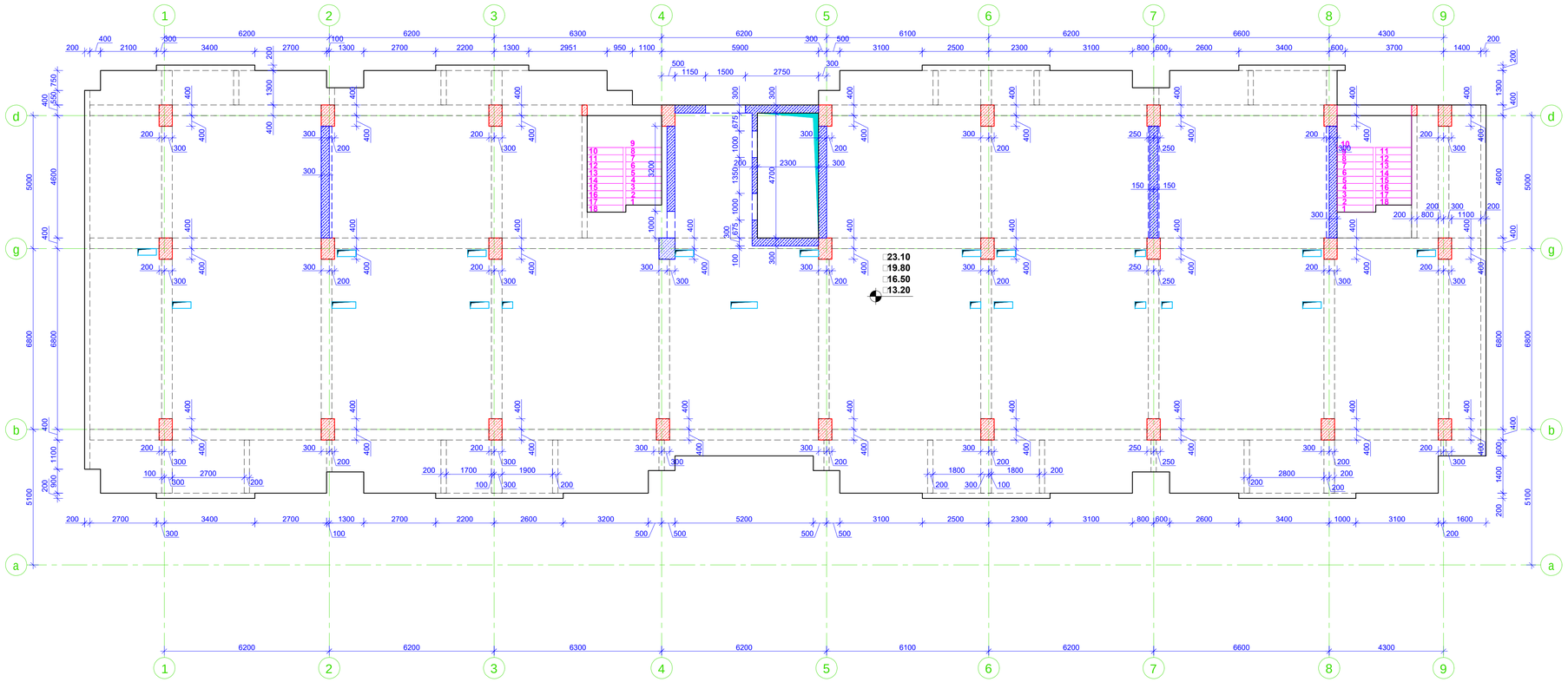

gadaxurvis filis qveda Sris armirebis naxazi □1□20 □□□2□10 niSnulebze

m. 1:100

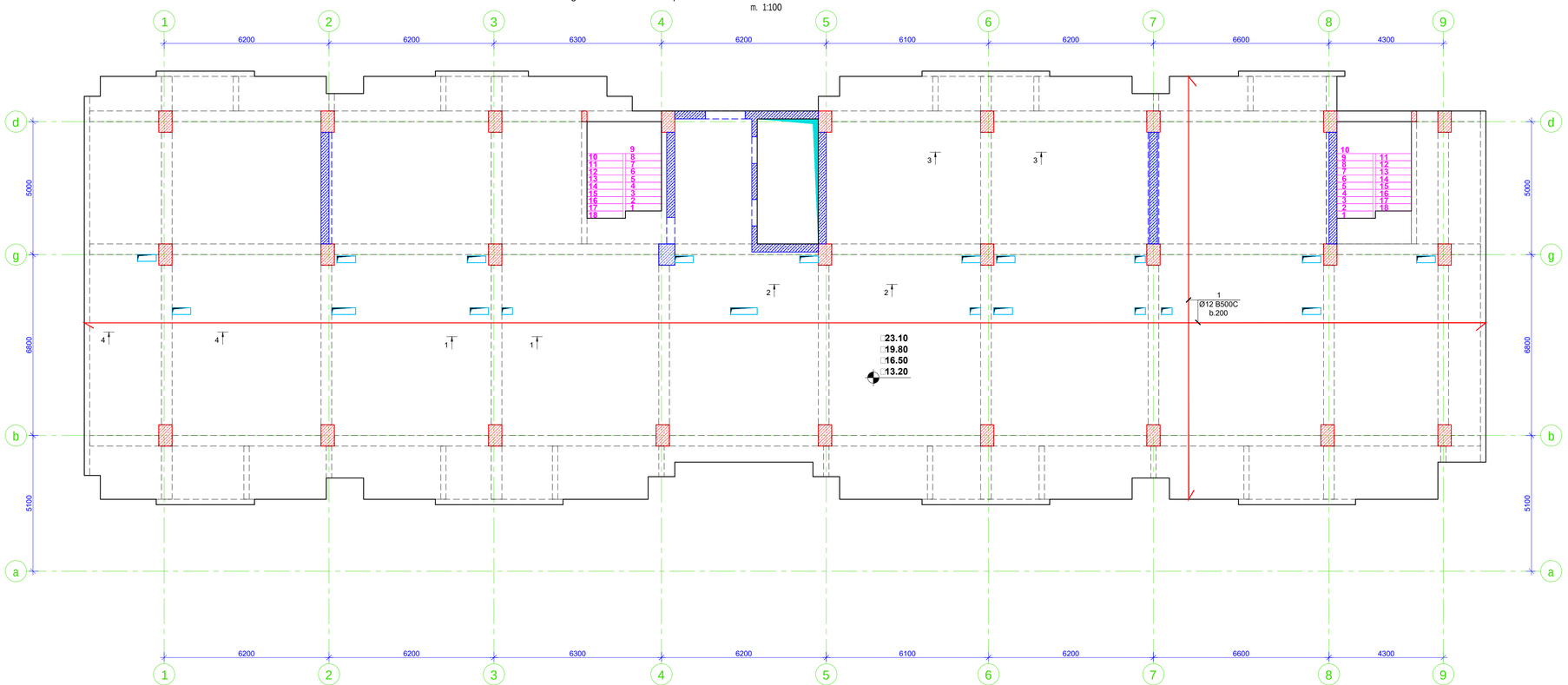

SeniSvna:

1. gadaxurvis filaSi grZivi muSa armaturebis gadabma moxdes pirgadadebiT, gadabmis sigrZe 50D sadac D gadasabmeli armaturis diametria.

2. gadaxurvis filaSi gamoyenebuli iqnas betoni, simtkicis klasiT B 35

3. armaturis moRunva moxdes civad. (gacxelebis gareSe)

4. rkb-is konstruqciebSi daculi iqnas damcavi Sreebi, rogorc es proeqtSi aris miTiTebuli.

5. mocemuli naxazebi ganxilul iqnas proeqtis arqiteqturuli nawilis naxazebTan erTad.

6. moceuli naxazi ganxilul iqnas Sesabamis niSnulze mdebare kibisa da pandusis sayalibo da armirebis naxazebTan erTad.

7. moceuli naxazi ganxilul iqnas Sesabamis niSnulze mdebare svetebisa da monoliTuri kedlebis sayalibo da armirebis naxazebTan erTad.

8. rkb-is elementebis dabetonebisas unda gaewios kontroli betonis klass, vibrirebas, dabetonebis xarisxs da Srobis procesebs Tanaxmad 10180-78; 18105.0-80; 18105.2-80;

10. rkb_is konstruqciebSi gamoyenebulia □500C klasis armaturebi 52544-2006. Semowmebuli iqnas armaturis xarisxi da Sedges armaturis gamocdebis Sesabamisi aqtebi.

formati Format	A1	Tbilisi 2021 w. Tbilisi 2021
faili saxeli File name		lock A Slab □13.20□23.10 R9.dwg
obieqtis misamarTi / Site address	q. Tbilisi, al yazbegis ganz. #34	
proeqtis saxelwodeba / Project name	mravalfunqciuri sacxovrebeli saxli, (A)	
Tanamdeboba Position	gvari Name	xelmowera Signature
mTav. inJineri Cof engineer	i. kiknaZe I. Kiknadze	
konstruqtori Structural engineer	k. kobaliaZe K. Kobaliadze	
Sesrula Draw	s. demetraSvili Sh. Demetrashvili	
Sesrula Draw	g. demetraSvili G. Demetrashvili	

misamarTi / Address

sagamTvelo, q. Tbilisi, ivovis q. #66

E-mail: info@x2.ge
Web: www.x2.ge

Sps "iqsori" "X2" LTD

naxazi / Drwg: gadaxurvis filis sayalibo da qveda Sris armirebis naxazi +13.20 -,- +23.10 niSnulebze

masStabi / Scale	Tarigi / Date issued	Layout	
1:100	20/11/2021		
stadia Stage	furceli Page	furclebi Pages	revizia Revision
m.p.	k-39		

kveTi 1-1 m. 1:10

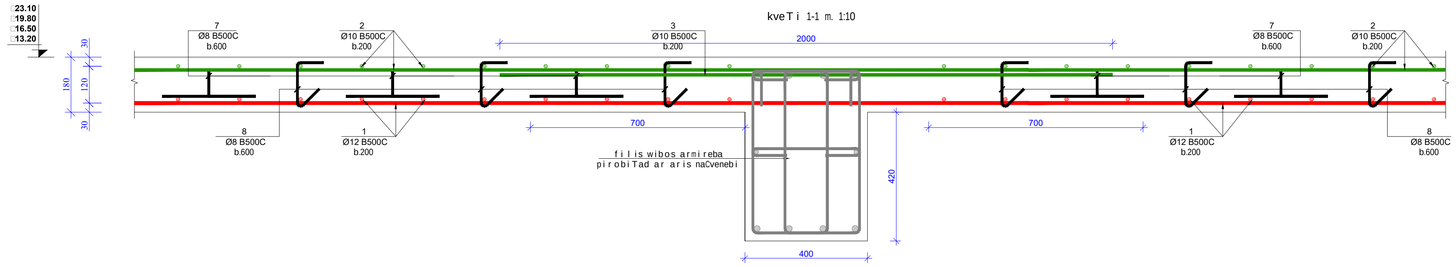

kveTi 2-2 m. 1:10

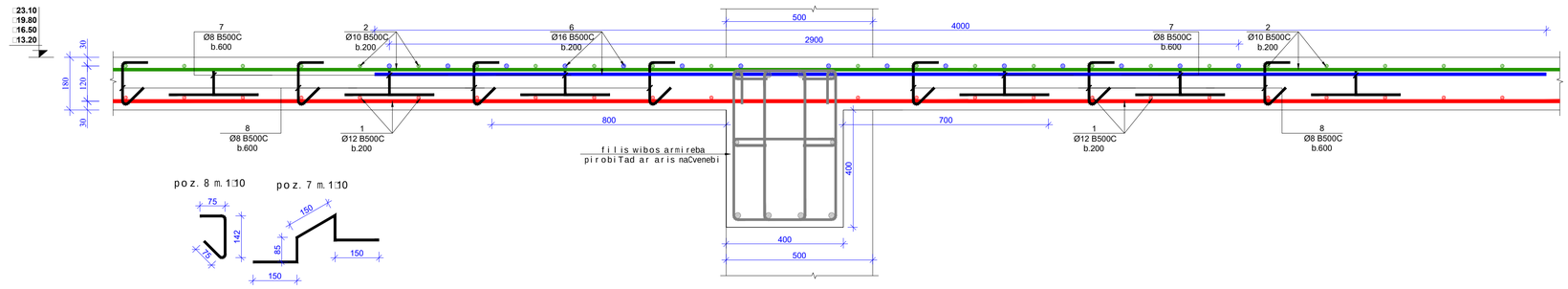

kveTi 3-3 m. 1:10

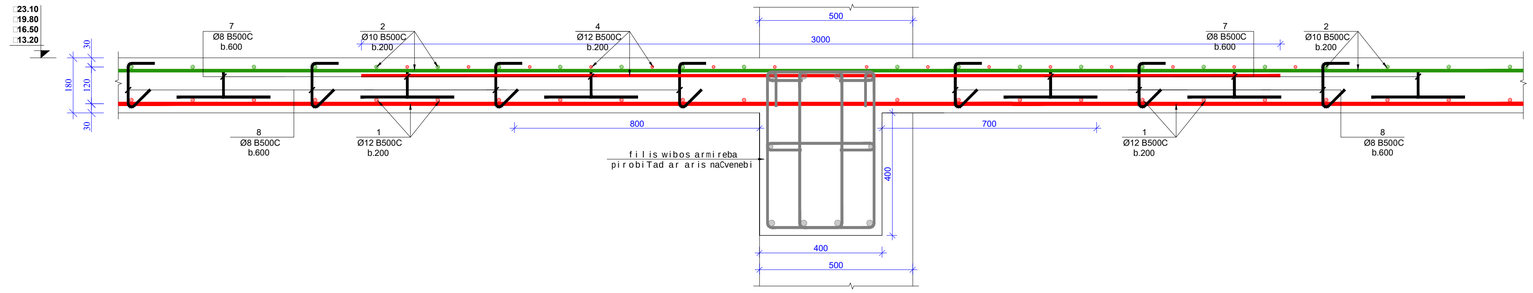

kveTi 4-4 m. 1:10

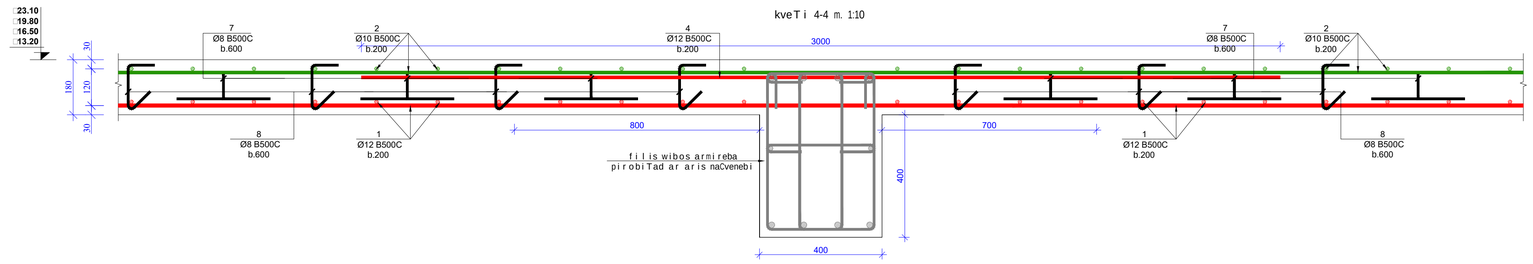

მახალის სპეციფიკაცია გადახურვის ფილაზე

კონსტრ. დასახ.	პოზ.№	არმატ. დიამ.	არმატ. კლასი	სიგრძე (L)	რაოდ. (n)	Lxn (მ)	წონა (კგ)	ბეტონი B35 მ³	კონსტ. რაოდ. N	წონა (კგ)	ბეტონი B35 მ³
გადახურვის ფილა +13,20 -; +23,10 ნიშნულზე	1	12	B500C	8910000	1	8910,0	7906,4	140,5	4	31625,7	562,00
	2	10	B500C	8775000	1	8775	5407,4			21629,5	
	3	10	B500C	1109000	1	1109	683,4			2733,6	
	4	12	B500C	955000	1	955	847,4			3389,7	
	5	14	B500C	1151000	1	1151	1390,2			5560,7	
	6	16	B500C	668000	1	668	1053,8			4215,2	
	7	8	B500C	620	2730	1692,6	667,5			2670,1	
	8	8	B500C	290	2730	791,7	312,2			1248,9	
		სულ					18268,4	140,5		73073,4	562

SeniSvna:

1. gadaxurvis filaSi grZivi muSa armaturebis gadabma moxdes pirgadadebiT, gadabmis sigrZe 50D sadac Dgadasabmeli armaturis diametria.

2. gadaxurvis filaSi gamoyenebuli iqnas betoni, simtkicis klasiT B 35

3. armaturis moRunva moxdes civad. (gacxlebis gareSe)

4. rkb-is konstruqciebSi daculi iqnas damcavi Sreebi, rogorc es proeqtSi aris miTiTebuli.

5. mocemuli naxazebi ganxilul iqnas proeqtis arqiteqturuli nawilis naxazebTan erTad.

6. moceuli naxazi ganxilul iqnas Sesabamis niSnul ze mdebare kibisa da pandusis sayalibo da armirebis naxazebTan erTad.

7. moceuli naxazi ganxilul iqnas Sesabamis niSnul ze mdebare svetebisa da monoliTuri kedlebis sayalibo da armirebis naxazebTan erTad.

8. rkb-is elementebis dabetonebisas unda gaewios kontroli betonis klass, vibrirebas, dabetonebis xarisxs da Srobis procesebs Tanaxmad 10180-78; 18105.0-80; 18105.2-80;

10. rkb_is konstruqciebSi gamoyenebulia 500C klasis armaturebi 52544-2006. Semowmebuli iqnas armaturis xarisxi da Sedges armaturis gamocdebis Sesabamisi aqtebi.

formati Format	A1	Tbilisi 2021 m. Tbilisi 2021
failis saxeli File name		lock A Slab -13.20_-23.10 R9.dwg
obieqtis misamarTi / Site address		q. Tbilisi, al yazbegis ganz. #34
proeqtis saxelwodeba / Project name		mravalfunqciuri sacxovrebeli saxl. (A)
Tanamdeboba Position	gvari Name	xelmowera Signature
nT. inJineri Ceif engineer	i. kiknaZe I. Kiknadze	
konstruqtori Structural engineer	k. kobaliZe K. Kobaladze	
Seasrula Draw	s. denet'aSvili Sh. Denetashvili	
Seasrula Draw	g. denet'aSvili G. Denetashvili	
Sps "iqsori" "X2" LTD	misamarTi / Address: sagarTvelo, q. Tbilisi, Ivovis q. #66; E-mail: info@x2.ge Web: www.x2.ge	
naxazi / Dwg	kveTi 1-1; 2-2; 3-3; 4-4 masalis specifikacia	
masStabi/Scale	1:100	
TariRi/Date issue	20/11/2021	
Layout		
stadia Stage	furceli Page	furclebi Pages: k-41
revizia Revision		
m.p.		

gadaxurvis filis wiboebis markirebis naxazi □1□20 ▭2□10 niSnulebze
m. 1:100

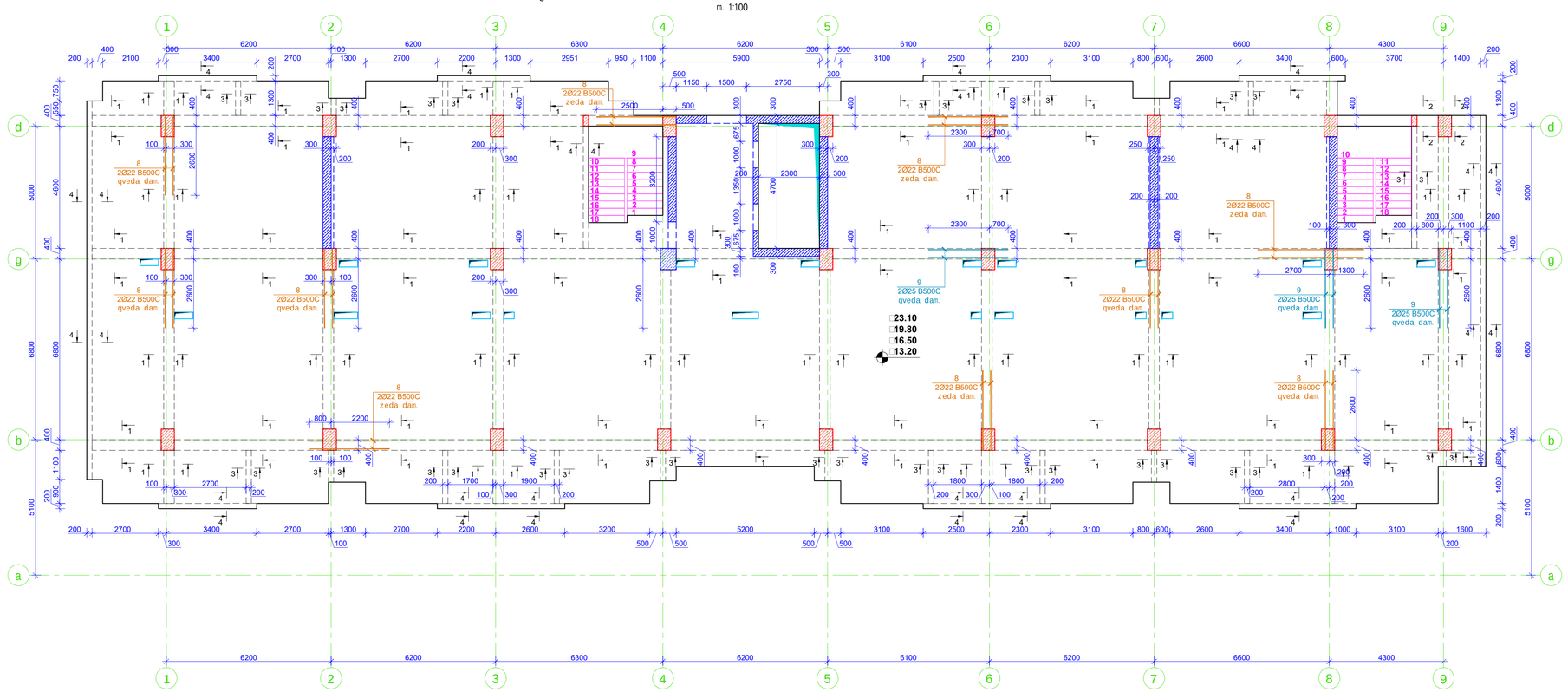

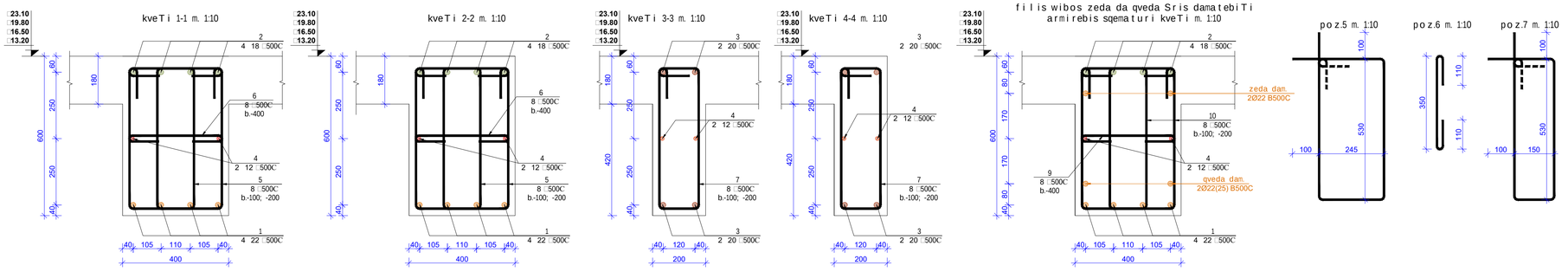

მახასიათებლების ცხრილი მაღალშრობის ფიდის ფიბოეებზე

კონსტრ. დასახ.	კოზ.№	არმატ. დიამ.	არმატ. კლასი	სიმაღლე (L)	რაოდ. (n)	Lxn (მ)	წონა (კგ)	ბეტონი B35 მ³	კონსტ. რაოდ. N	წონა (კგ)	ბეტონი B35 მ³
ფიდის წვეროები +13.20 -:- +23.10 ნიშნულებზე	1	22	B500C	270000	4	1080,0	3221,1	45,3	4	12884,5	181,20
	2	18	B500C	270000	4	1080	2156,3			8625,2	
	3	20	B500C	110000	4	440	1084,6			4338,2	
	4	12	B500C	350000	2	700	621,2			2484,6	
	5	8	B500C	1750	3330	5827,5	2298,3			9193,1	
	6	8	B500C	590	555	327,45	129,1			516,6	
	7	8	B500C	1560	716	1116,96	440,5			1762,0	
	8	22	B500C	62000	1	62	184,9			739,7	
	9	25	B500C	18000	1	18	69,3			277,3	
			სულ				10205,3	45,3		40821,2	181,2

SeniSvna:

1. gadaxurvis filaSi grZivi muSa armaturebis gadabma moxdes pirgadadebiT, gadabmis sigrZe 50D sadac Dgadasabmeli armaturis diametria.

2. gadaxurvis filaSi gamoyenebuli iqnas betoni, simtkicis klasiT B 35

3. armaturis moRunva moxdes civad. (gacxelebis gareSe)

4. rkb-is konstruqciebSi daculi iqnas damcavi Sreebi, rogorc es proeqtSi aris miTiTebuli.

5. mocemuli naxazebi ganxilul iqnas proeqtis arqiteqturuli nawilis naxazebTan erTad.

6. moceuli naxazi ganxilul iqnas Sesabamis niSnulze mdebare kibisa da pandusis sayalibo da armirebis naxazebTan erTad.

7. moceuli naxazi ganxilul iqnas Sesabamis niSnulze mdebare svetebisa da monoliTuri kedlebis sayalibo da armirebis naxazebTan erTad.

8. rkb-is elementebis dabetonebisas unda gaewios kontroli betonis klass, vibrirebas, dabetonebis xarisxs da Srobis procesebs Tanaxmad 10180-78; 18105.0-80; 18105.2-80;

10. rkb_is konstruqciebSi gamoyenebulia □500C klasis armaturebi 32544-2006. Semowmebuli iqnas armaturis xarisxi da Sedges armaturis gamocdebis Sesabamisi aqtebi.

formati Format	A1	Tbilisi 2021 w. Tbilisi 2021
Tailis saxeli File name		□lock A Slab □13.20□23.10 R9.dwg
obieqtis misamarTi / Site address		q.Tbilisi, al yazbegis ganz. #34
proeqtis saxelwodeba / Project name		mravalfunqciuri sacxovrebeli saxli. (A)
Tanamdeboba Position	gvari Name	xelmowera Signature
inJineri Civil engineer	i. kikvaZe I. Kikvadze	
konstruqtori Structural engineer	k. kobaliaZe K. Kobaliadze	
Seasrula Draw	S. dmenTaSvili Sh. Dmentashvili	
Seasrula Draw	g. dmenTaSvili G. Dmentashvili	
Sps "iqsori" "X2" LTD	misamarTi / Address: saqarTvelo, q. Tbilisi, lvovis q. #66 E-mail: info@x2.ge Web: www.x2.ge	
naxazi / Dwg: gadaxurvis filis wiboebis markirebis naxazi +13.20 -:- +23.10 niSnulebze, kveTi 1-1; 2-2; 3-3; 4-4. masalis specifikacia		
masStabi / Scale: 1:100	TariRi / Date issue: 20/11/2021	Layout
stadia Stage	furceli Page	furclebi Pages	revizia Revision
m.p.	k-42		

gadaxurvis filis sayalibo naxazi □2□□0 niSnulze
m. 1:100

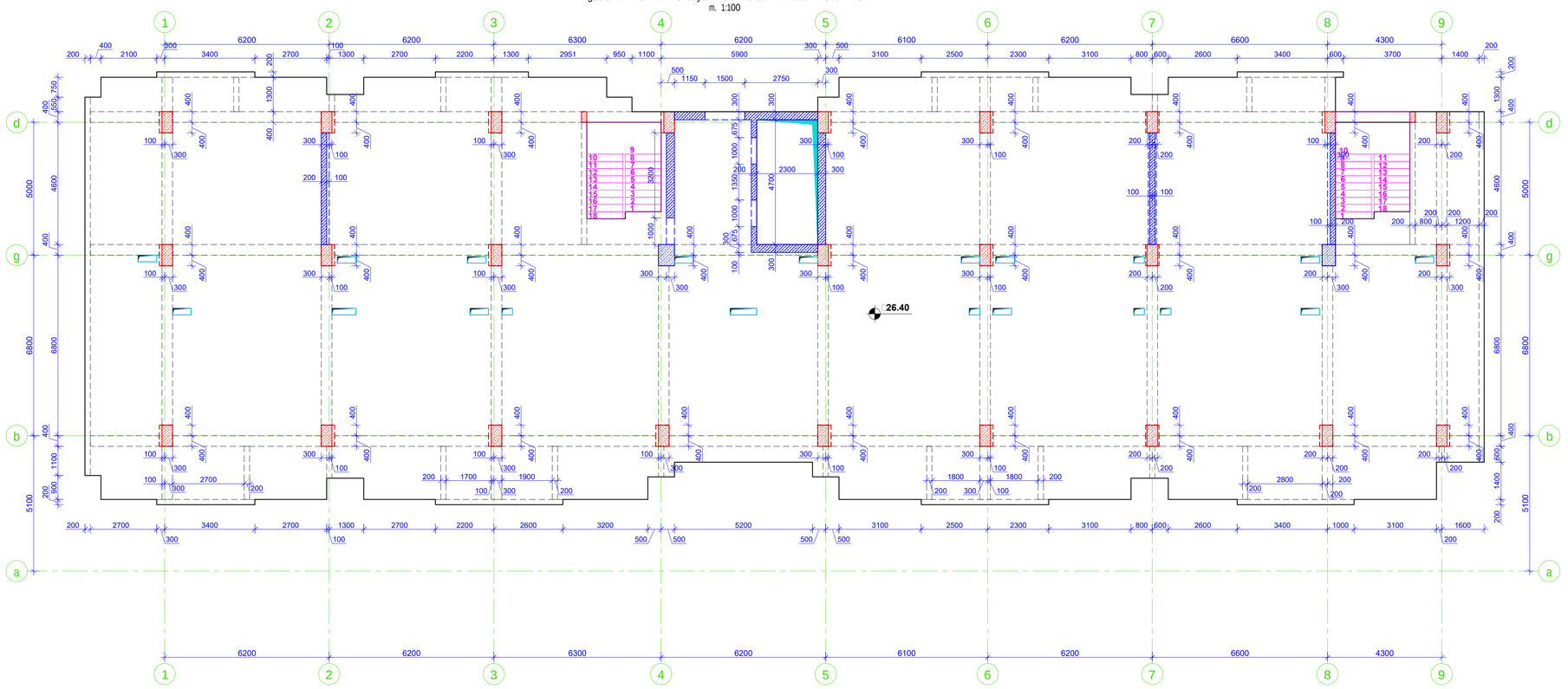

gadaxurvis filis qveda Sris armirebis naxazi □**26.40** niSnulze
m. 1:100

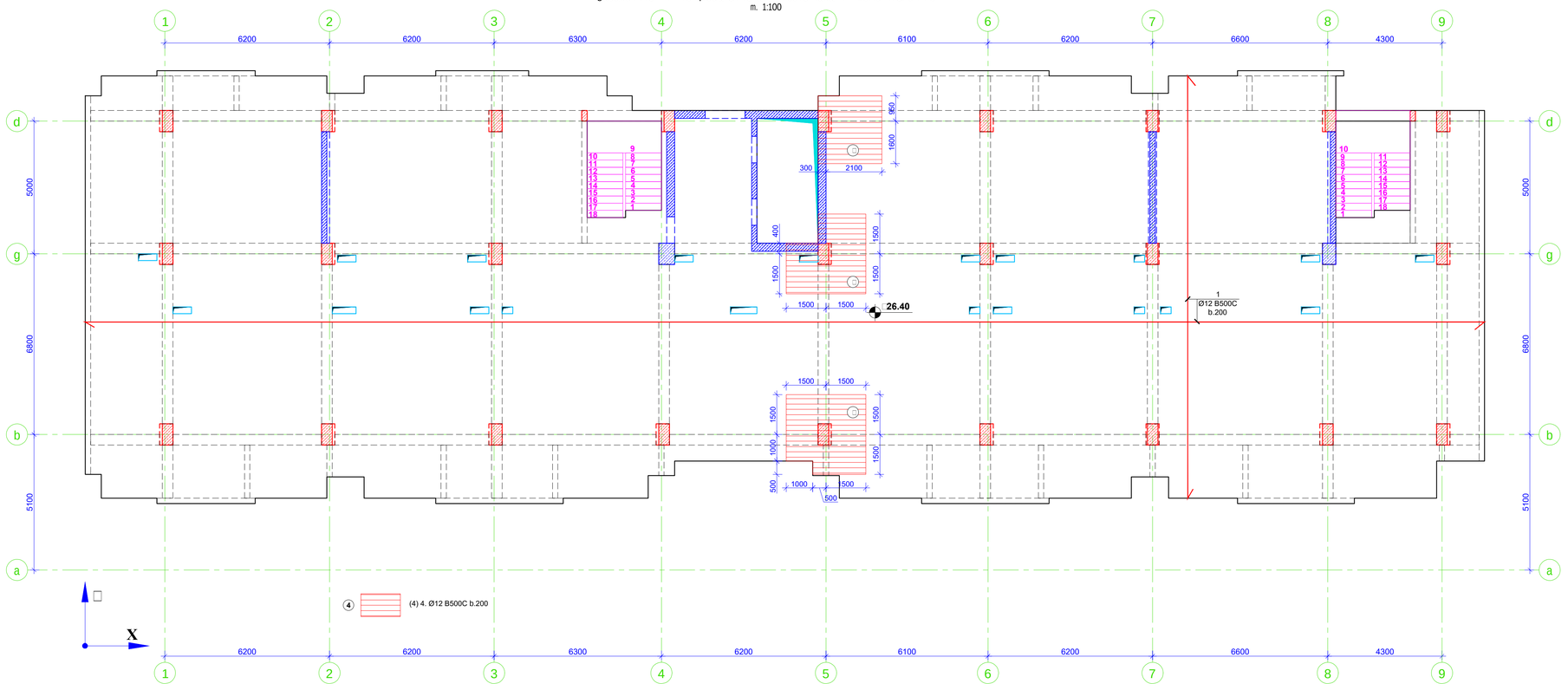

SeniSvna:

1. gadaxurvis filaSi grZivi muSa armaturebis gadabma moxdes pirgadadebiT, gadabmis sigrZe 50D sadac D gadasabmeli armaturis diametria.

2. gadaxurvis filaSi gamoyenebuli iqnas betoni, simtkicis klasiT B 35

3. armaturis moRunva moxdes civad. (gacxelebis gareSe)

4. rkb-is konstruqciebSi daculi iqnas damcavi Sreebi, rogorc es proeqtSi arismiTiTebuli.

5. mocemuli naxazebi ganxilul iqnas proeqtis arqiteqturuli nawilis naxazebTan erTad.

6. moceuli naxazi ganxilul iqnas Sesabamis niSnulze mdebare kibisa da pandusis sayalibo da armirebis naxazebTan erTad.

7. moceuli naxazi ganxilul iqnas Sesabamis niSnulze mdebare svetebisa da monoliTuri kedlebis sayalibo da armirebis naxazebTan erTad.

8. rkb-is elementebis dabetonebisas unda gaewios kontroli betonis klass, vibrirebas, dabetonebis xarisxs da Srobis procesebs Tanaxmad 10180-78; 18105.0-80; 18105.2-80;

10. rkb_is konstruqciebSi gamoyenebulia □500C klasis armaturebi 52544-2006. Semowmebuli iqnas armaturis xarisxi da Sedges armaturis gamocdebis Sesabamisi aqtebi.

formati Format	A1	Tbilisi 2021 w. Tbilisi 2021
faili saxeli File name		□lock A Slab □26.40 R9.dwg
obieqtis misamarTi / Site address	q. Tbilisi, al yazbegis ganz. #34	
proeqtis saxelwodeba / Project name	mravalfunqciuri sacxovrebeli saxli, (A)	
Tanamdeboba Position	gvari Name	xelmowera Signature
saTanadoebo inJineri Coengineer	i. kiknaZe I. Kiknadze	
konstruqtori Structural engineer	k. kobaliaZe K. Kobaladze	
Sesrula Draw	s. demetradzili Sh. Demetradzili	
Sesrula Draw	g. demetradzili G. Demetradzili	

misamarTi / Address
sagarTvelo, q. Tbilisi, Ivovis q. #66
E-mail: info@x2.ge
Web: www.x2.ge

Sps "iqsori" "X2" LTD

naxazi / Drwg
gadaxurvis filis sayalibo da qveda Sris armirebis naxazi +26.40 niSnulze.

masStabi/Scale	TariRi/Date issued	Layout
1:100	20/11/2021	

stadia Stage	furceli Page	furclebi Pages	revizia Revision
m.p.	k-43		

kveTi 1-1 m. 1:10

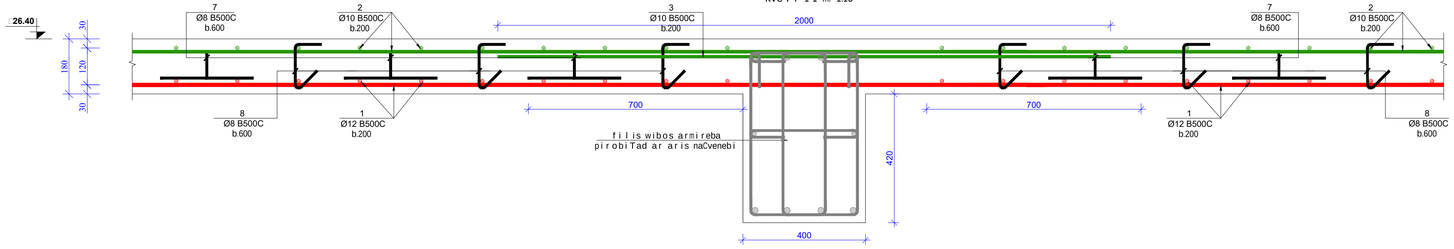

kveTi 2-2 m. 1:10

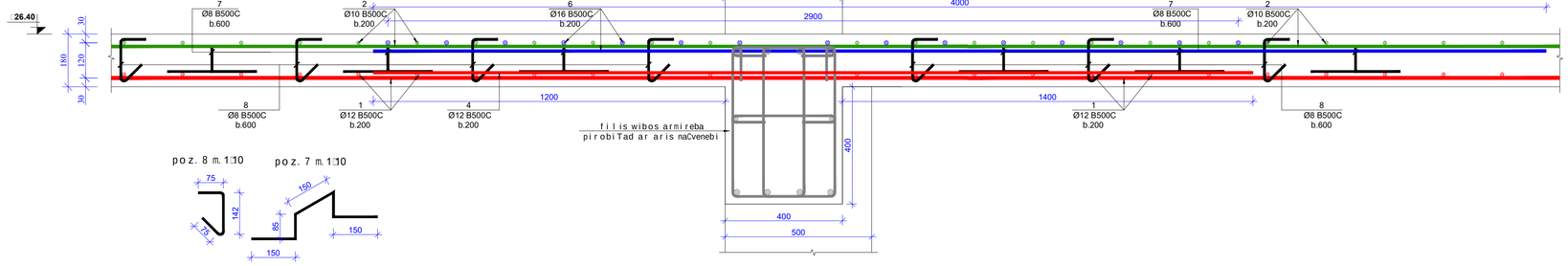

poz. 8 m. 1:10

poz. 7 m. 1:10

kveTi 3-3 m. 1:10

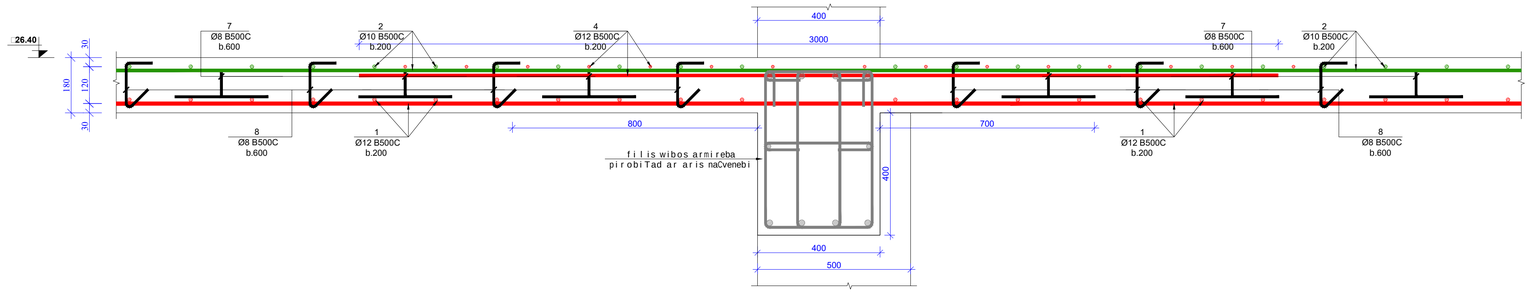

kveTi 4-4 m. 1:10

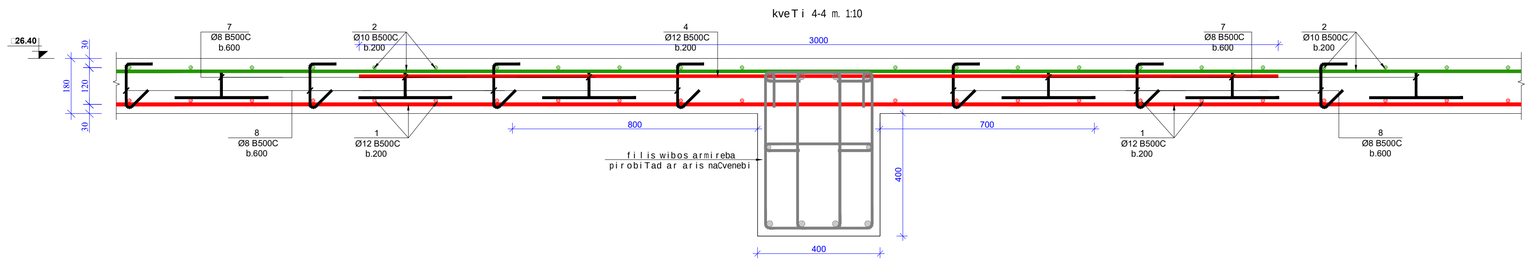

მასალის სპეციფიკაცია გადახურვის ფილაზე

კონსტრ. დასახ.	პოზ.№	არმატ. დიამ.	არმატ. კლასი	სიგრძე (L)	რაოდ. (n)	Lxn (მ)	წონა (კგ)	ბეტონი B35 მ³	კონსტ. რაოდ. N	წონა (კგ)	ბეტონი B35 მ³
გადახურვის ფილა +26.40 ნიშნულზე	1	12	B500C	8910000	1	8910,0	7906,4	140,5	1	7906,4	140,50
	2	10	B500C	8775000	1	8775	5407,4			5407,4	
	3	10	B500C	1105000	1	1105	680,9			680,9	
	4	12	B500C	1224000	1	1224	1086,1			1086,1	
	5	14	B500C	1032000	1	1032	1246,5			1246,5	
	6	16	B500C	675000	1	675	1064,8			1064,8	
	7	8	B500C	620	2730	1692,6	667,5			667,5	
	8	8	B500C	290	2730	791,7	312,2			312,2	
		ჯამი					18371,9	140,5		18371,9	140,5

მასალის სპეციფიკაცია გადახურვის ფილის წიბოებზე

კონსტრ. დასახ.	პოზ.№	არმატ. დიამ.	არმატ. კლასი	სიგრძე (L)	რაოდ. (n)	Lxn (მ)	წონა (კგ)	ბეტონი B35 მ³	კონსტ. რაოდ. N	წონა (კგ)	ბეტონი B35 მ³
ფილის წიბოები +26.40 ნიშნულზე	1	22	B500C	115000	4	460,0	1372,0	45,3	1	1372,0	45,30
	2	18	B500C	270000	4	1080	2156,3			2156,3	
	3	20	B500C	270000	4	1080	2662,1			2662,1	
	4	12	B500C	350000	2	700	621,2			621,2	
	5	8	B500C	1750	3330	5827,5	2298,3			2298,3	
	6	8	B500C	590	555	327,45	129,1			129,1	
	7	8	B500C	1560	716	1116,96	440,5			440,5	
	8	22	B500C	114000	1	114	340,0			340,0	
	9	25	B500C	48000	1	48	184,9			184,9	
		ჯამი					10204,3	45,3		10204,3	45,3

SeniSvna:

1. gadaxurvis filaSi grZivi muSa armaturebis gadabma moxdes pirgadadebiT, gadabmis sigrZe 50D sadac Dgadasabmeli armaturis diametria.

2. gadaxurvis filaSi gamoyenebuli iqnas betoni, simtkicis klasiT B 35

3. armaturis moRunva moxdes civad. (gacxelebis gareSe)

4. rkb-is konstruqciebSi daculi iqnas damcavi Sreebi, rogorc es proeqtSi aris miTiTebuli.

5. mocemuli naxazebi ganxilul iqnas proeqtis arqiteqturuli nawilis naxazebTan erTad.

6. moceuli naxazi ganxilul iqnas Sesabamis niSnulze mdebare kibisa da pandusis sayalibo da armirebis naxazebTan erTad.

7. moceuli naxazi ganxilul iqnas Sesabamis niSnulze mdebare svetebisa da monoliTuri kedlebis sayalibo da armirebis naxazebTan erTad.

8. rkb-is elementebis dabetonebisas unda gaewios kontroli betonis klass, vibrirebas, dabetonebis xarisxs da Srobis procesebs Tanaxmad 10180-78; 18105.0-80; 18105.2-80;

10. rkb_is konstruqciebSi gamoyenebulia □500C klasis armaturebi 52544-2006. Semowmebuli iqnas armaturis xarisxi da Sedges armaturis gamocdebis Sesabamisi aqtebi.

formati Format	A1	Tbilisi 2021 w. Tbilisi 2021
Tairis saxeli File name	□lock A Slab □26.40 R9.dwg	
obieqtis misamarTi / Site address	q.Tbilisi, alyazbegis ganz. #34	
proeqtis saxelwoeba / Project name	mravalfunqciuri sacxovrebeli saxli (A)	
Tanamdeboba Position	gvari Name	xelmowera Signature
mTavari inJineri Ceif engineer	i. kikvaZe I. Kikvadze	
konstruqtori Structural engineer	k. kobaliaZe K. Kobaliadze	
Seasrula Draw	S. demetraSvili Sh. Demetrashvili	
Seasrula Draw	g. demetraSvili G. Demetrashvili	
Sps "iqsori" "X2" LTD	misamarTi / Address saqartvelo, q. Tbilisi, ivovis q. #66 E-mail: info@x2.ge Web: www.x2.ge	
naxazi / Dwg	kveTi 1-1; 2-2; 3-3; 4-4 masalis specifikacia	
masStabi / Scale 1:100	TariRi / Date issued 20/11/2021	Layout
stadia Stage	furceli Page	furclebi Pages	revizia Revision
m.p.	k-45		

gadaxurvis filis wiboebis qveda damatebiTi Sris armirebis naxazi +26.40 niSnulze
m. 1:100

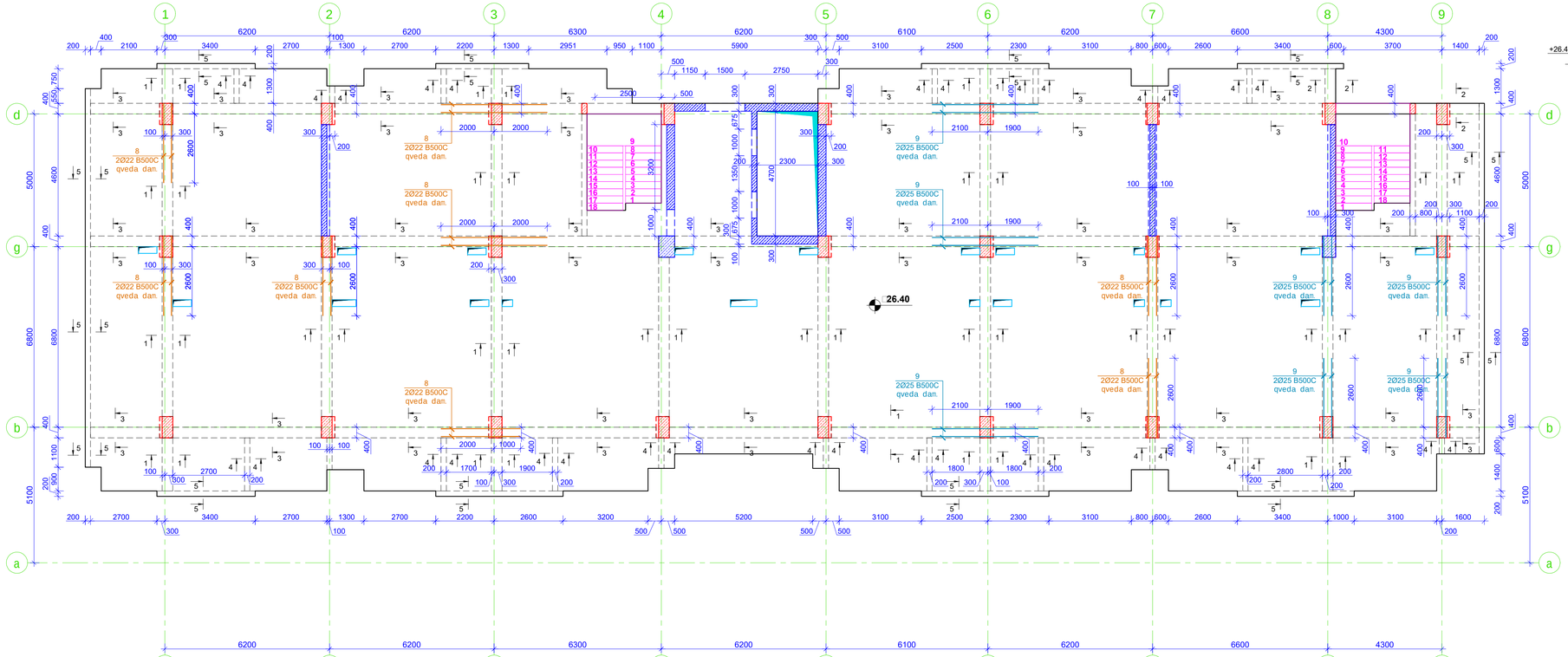

kveTi 1-1 m. 1:10

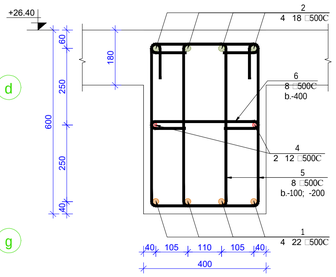

kveTi 2-2 m. 1:10

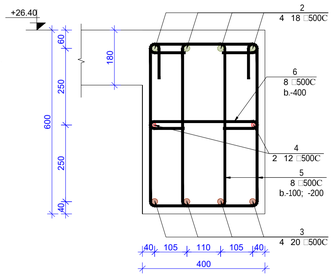

kveTi 3-3 m. 1:10

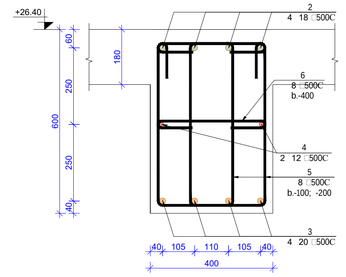

kveTi 4-4 m. 1:10

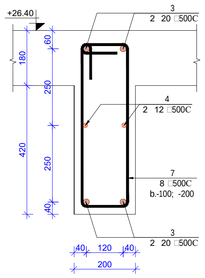

filis wibos zeda da qveda Sris damatebiTi armirebis sqematuri kveTi m. 1:10

kveTi 5-5 m. 1:10

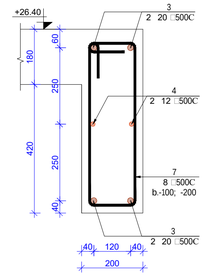

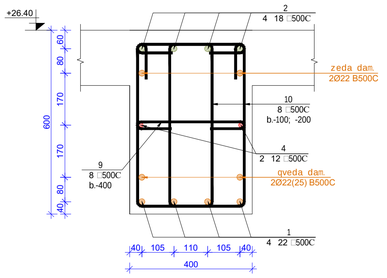

poz.5 m. 1:10

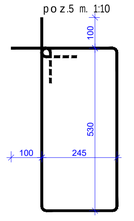

poz.6 m. 1:10

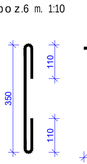

poz.7 m. 1:10

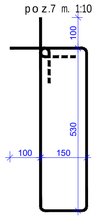

gadaxurvis filis wiboebis zeda damatebiTi Sris armirebis naxazi +26.40 niSnulze
m. 1:100

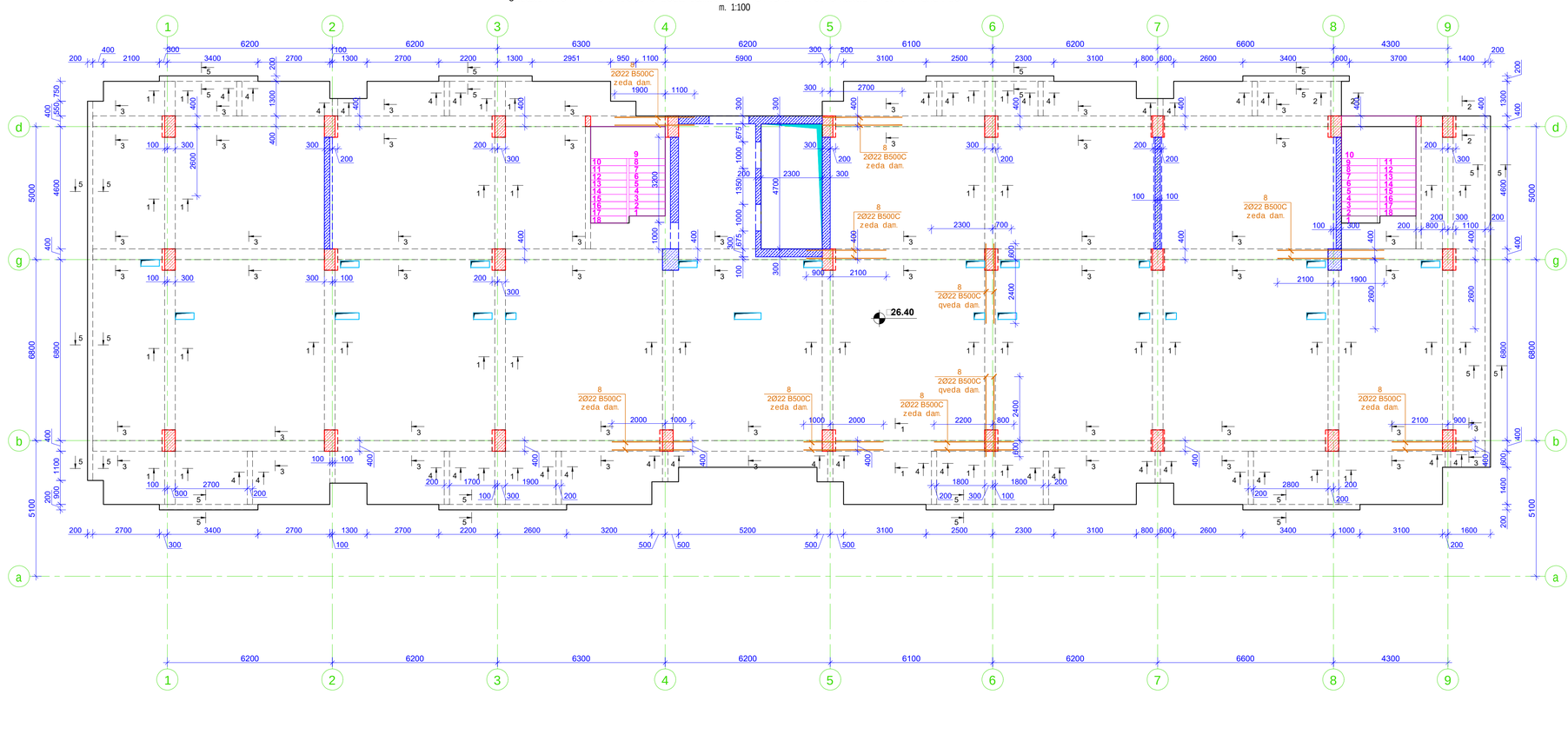

SeniSvna:

1. gadaxurvis filaSi grZivi muSa armaturebis gadabma moxdes pirgadadebiT, gadabmis sigrZe 50D sadac Dgadasabmeli armaturis diametria.

2. gadaxurvis filaSi gamoyenebuli iqnas betoni, simtkicis klasiT B 35

3. armaturis moRunva moxdes civad. (gacxlebis gareSe)

4. rkb-is konstruqciebSi daculi iqnas damcavi Sreebi, rogorc es proeqtSi aris miTiTebuli.

5. mocemuli naxazebi ganxilul iqnas proeqtis arqiteqturuli nawilis naxazebTan erTad.

6. moceuli naxazi ganxilul iqnas Sesabamis niSnulze mdebare kibisa da pandusis sayalibo da armirebis naxazebTan erTad.

7. moceuli naxazi ganxilul iqnas Sesabamis niSnulze mdebare svetebisa da monoliTuri kedlebis sayalibo da armirebis naxazebTan erTad.

8. rkb-is elementebis betonebisas unda gaewios kontroli betonis klass, vibrirebas, dabetonebis xarisxs da Srobis procesebs Tanaxmad 10180-78; 18105.0-80; 18105.2-80;

10. rkb_is konstruqciebSi gamoyenebulia 500C klasis armaturebi 52544-2006. Semowmebuli iqnas armaturis xarisxi da Sedges armaturis gamocdebis Sesabamisi aqtebi.

formati Format	A1	Tbilisi 2021 w. Tbilisi 2021
Tailis saxeli File name		Slock A Slab 26.40 R9.dwg
obieqtis misamarTi / Site address		q.Tbilisi, al.yazbegis gamz. #34
proeqtis saxelwodeba / Project name		mravalfunqciuri sacxovrebeli saxli. (A)
Tanamdeboba Position	gvari Name	xelmowera Signature
mTavari inJineri Civil engineer	i. kiknaZe i. Kiknadze	
konstruqtori Structural engineer	k. kobaiaZe K. Kobaiadze	
Sesrula Draw	g.denerazeli i. Sh. Denerazeli	
Sesrula Draw	g.denerazeli i. G. Denerazeli	
Sps "iqsori" "N2" LTD	misamarTi / Address	saqarTvelo, q. Tbilisi, Ivovis q. #66 E-mail: info@x2.ge Web: www.x2.ge
naxazi / Dwg	gadaxurvis filis wiboebis qveda da zeda Sris armirebis naxazi +26.40 niSnulze. kveTi 1-1; 2-2; 3-3; 4-4; 5-5.	
masStabi / Scale	1:100	TariRi / Date issued 20/11/2021
Layout		
stadia Stage	furceli Page	furcelebi Pages / revizia Revision
m.p.	k-46	

gadaxurvis fila sayalibo naxazi □2□□0 □□□□2□□0 niSnulebze
m. 1:100

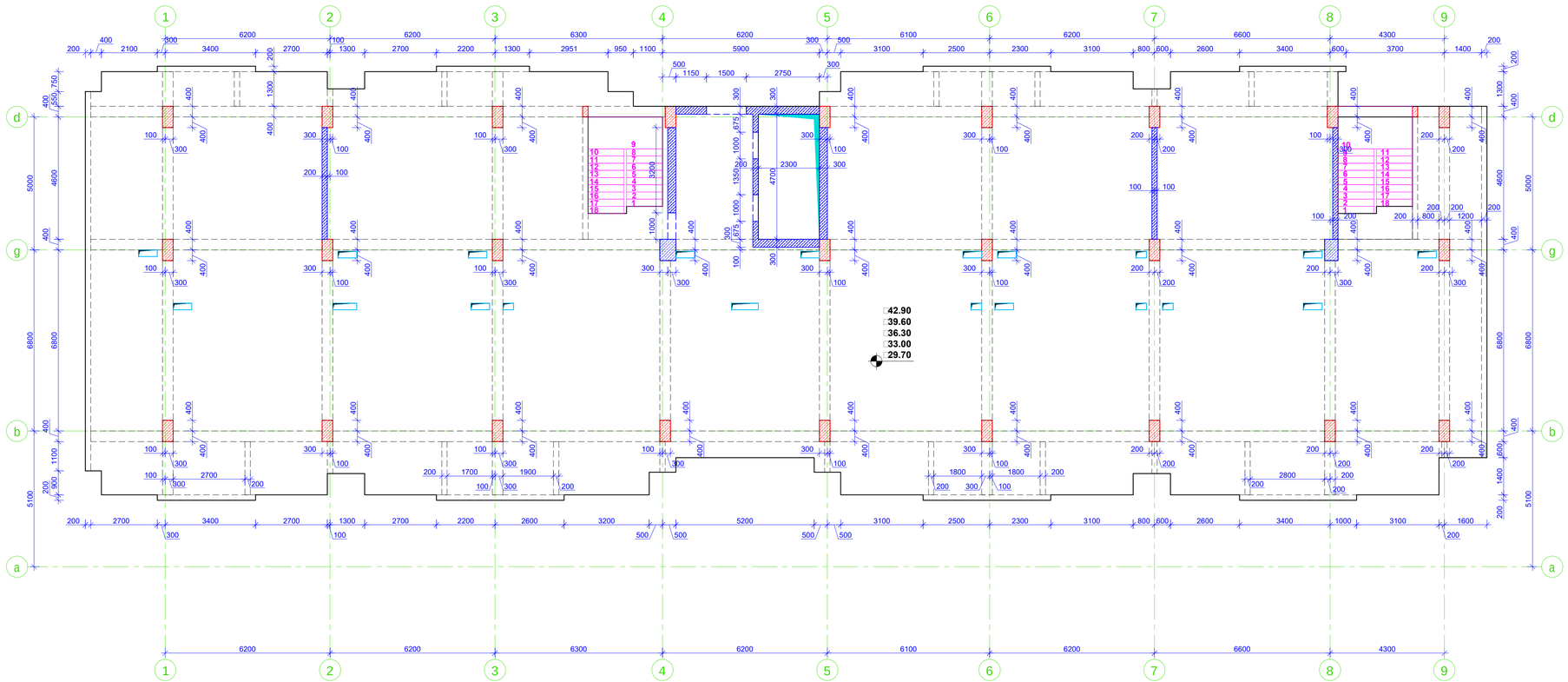

gadaxurvis fila qveda Sris armirebis naxazi □2□□0 □□□□2□□0 niSnulebze
m. 1:100

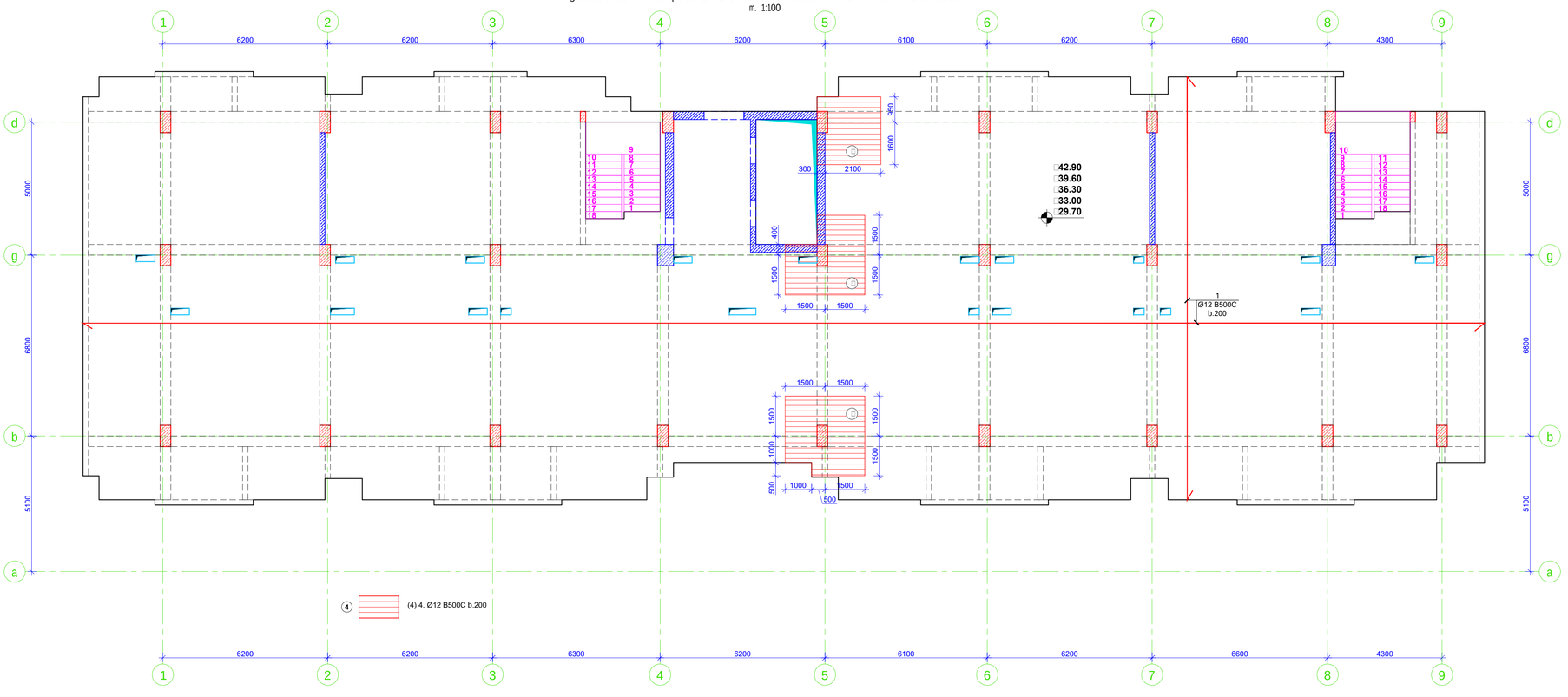

SeniSvna:

1. gadaxurvis filaSi grZivi muSa armaturebis gadabma moxdes pirgadadebiT, gadabmis sigrZe 50D sadac Dgadasabmeli armaturis diametria.

2. gadaxurvis filaSi gamoyenebuli iqnas betoni, simtkicis klasiT B 35

3. armaturis moRunva moxdes civad. (gacxelebis gareSe)

4. rkb-is konstruqciebSi daculi iqnas damcavi Sreebi, rogorc es proeqtSi aris miTiTebuli.

5. mocemuli naxazebi ganxilul iqnas proeqtis arqiteqturuli nawilis naxazebTan erTad.

6. moceuli naxazi ganxilul iqnas Sesabamis niSnulze mdebare kibisa da pandusis sayalibo da armirebis naxazebTan erTad.

7. moceuli naxazi ganxilul iqnas Sesabamis niSnulze mdebare svetebisa da monoliTuri kedlebis sayalibo da armirebis naxazebTan erTad.

8. rkb-is elementebis dabetonebisas unda gaewios kontroli betonis klass, vibrirebas, dabetonebis xarisxs da Srobis procesebs Tanaxmad 10180-78; 18105.0-80; 18105.2-80;

10. rkb_is konstruqciebSi gamoyenebulia □500C klasis armaturebi 52544-2006. Semowmebuli iqnas armaturis xarisxi da Sedges armaturis gamocdebis Sesabamisi aqtebi.

formati Format	A1	Tbilisi 2021 w. Tbilisi 2021
faili saxeli File name		□lock A Slab □29.70□42.90 R9.dwg
obieqtis misamarTi / Site address	q.Tbilisi,alyazbegis gamz. #34	
proeqtis saxelwodeba / Project name	mravalfunqciuri sacxovrebeli saxli. (A)	
Tanamdeboba Position	gvari Name	xelmowera Signature
inJineri Ceif engineer	i. kiknaZe I. Kiknadze	
konstruqtori Structural engineer	k. kobaliaZe K. Kobaliadze	
Seasrula Draw	S. dgenerafvili Sh. Dsomenashvili	
Seasrula Draw	g. dgenerafvili G. Dsomenashvili	
Sps "iqsori" "X2" LTD	misamarTi / Address	sagarTvelo,q. Tbilisi, ivovis q.#66 E-mail: info@x2.ge Web: www.x2.ge
naxazi / Dwg	gadaxurvis filis sayalibo da qveda Sris armirebis naxazi +29.70 -,- +42.90 niSnulebze.	
masStabi/Scale	1:100	TariRi/Date issued 20/11/2021 Layout
stadia Stage	furceli Page	furclebi Pages / revizia Revision
m.p.	k-47	

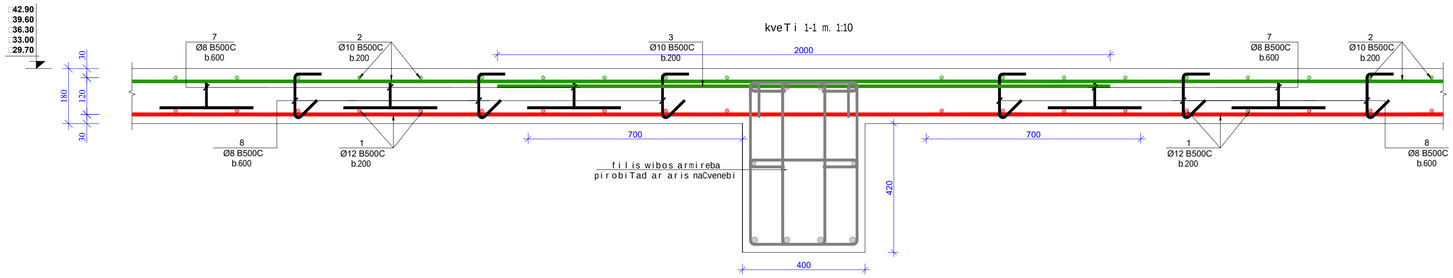

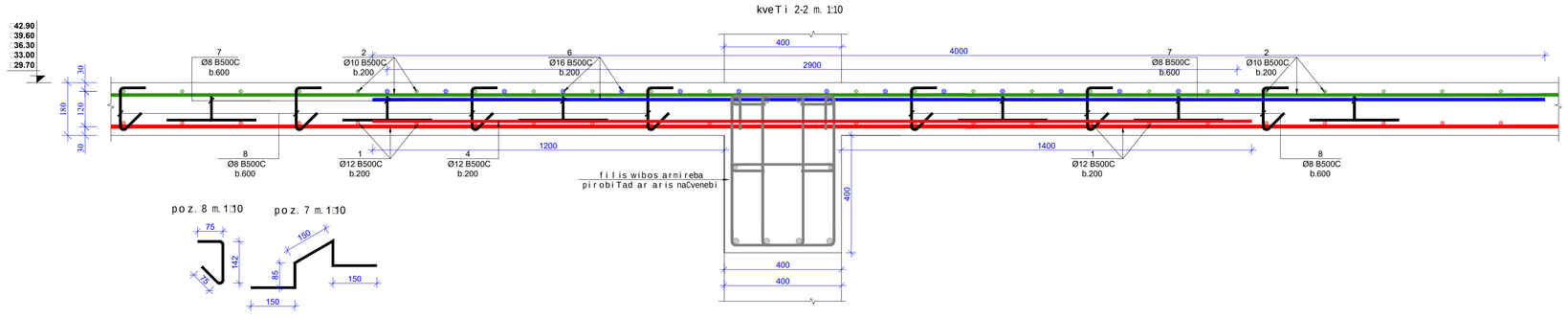

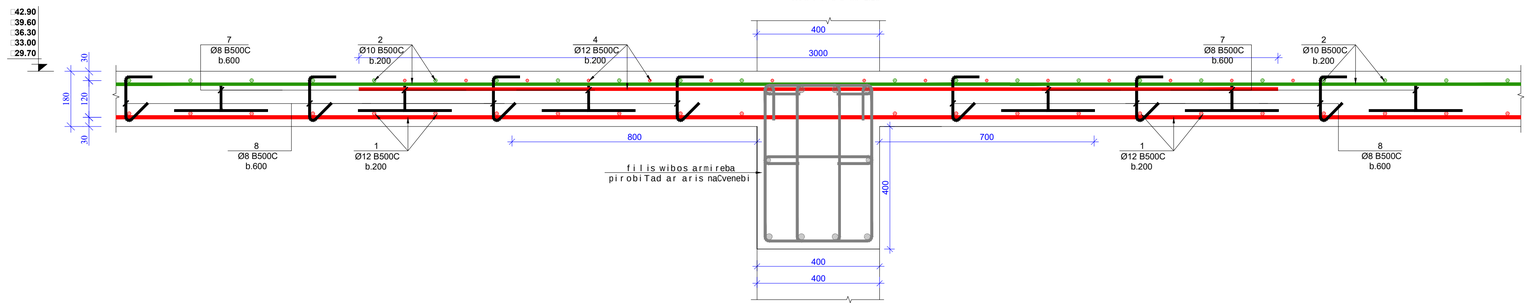

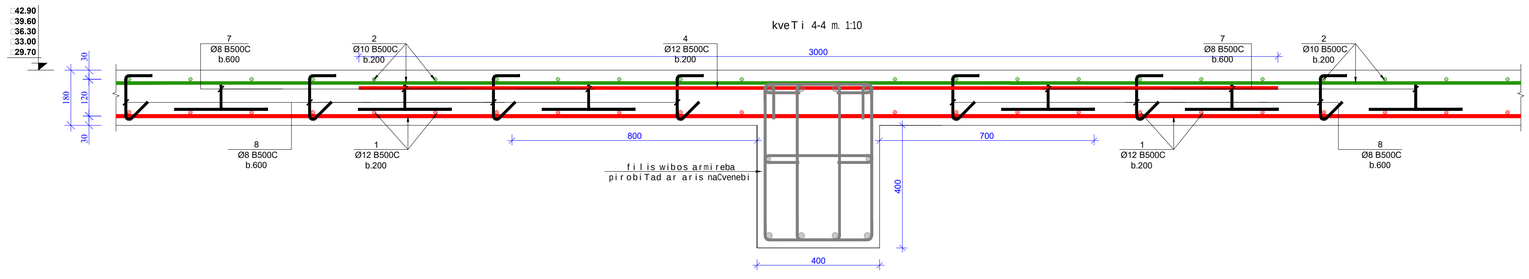

მასალის სპეციფიკაცია გადახურვის ფილაზე

კონსტრ. დასახ.	კოდი№	არმატ. დიამ.	არმატ. კლასი	სიგრძე (L)	რაოდ. (n)	Lxn (მ)	წონა (კგ)	ბეტონი B35 მ³	კონსტ. რაოდ. N	წონა (კგ)	ბეტონი B35 მ³
გადახურვის ფილა +29,70 -ის +42,90 ნიშნულზე	1	12	B500C	8910000	1	8910,0	7906,4	140,5	5	39532,1	702,50
	2	10	B500C	8775000	1	8775	5407,4			27036,9	
	3	10	B500C	1105000	1	1105	680,9			3404,6	
	4	12	B500C	1615000	1	1615	1433,1			7165,5	
	5	14	B500C	798000	1	798	963,8			4819,1	
	6	16	B500C	507000	1	507	799,8			3999,1	
	7	8	B500C	620	2730	1692,6	667,5			3337,7	
	8	8	B500C	290	2730	791,7	312,2			1561,2	
		ჯამი					18171,2	140,5		90856,1	702,5

Seni Svna:

1. gadaxurvis filaSi grZivi muSa armaturebis gadabma moxdes pirgadadebiT, gadabmis sigrZe 50D sadac Dgadasabmeli armaturis diametria.

2. gadaxurvis filaSi gamoyenebuli iqnas betoni, simtkicis klasiT B35

3. armaturis moRunva moxdes civad. (gacxelebis gareSe)

4. rkb-is konstruqciebSi daculi iqnas damcavi Sreebi, rogorc es proeqtSi aris miTiTebuli.

5. mocemuli naxazebi ganxilul iqnas proeqtis arqiteqturuli nawilis naxazebTan erTad.

6. moceuli naxazi ganxilul iqnas Sesabamis niSnulze mdebare kibisa da pandusis sayalibo da armirebis naxazebTan erTad.

7. moceuli naxazi ganxilul iqnas Sesabamis niSnulze mdebare svetebisa da monoliTuri kedlebis sayalibo da armirebis naxazebTan erTad.

8. rkb-is elementebis dabetonebisas unda gaewios kontroli betonis klass, vibrirebas, dabetonebis xarisxs da Srobis procesebs Tanaxmad 10180-78; 18105.0-80; 18105.2-80;

10. rkb_is konstruqciebSi gamoyenebulia □500C klasis armaturebi 52544-2006. Semowmebuli iqnas armaturis xarisxi da Sedges armaturis gamocdebis Sesabamisi aqtebi.

formati Format	A1	Tbilisi 2021 w. Tbilisi 2021
failis saxeli File name		Block A Slab □29.70□□42.90 R9.dwg
obieqtis misamarTi / Site address		q. Tbilisi, al yazbegis ganz. #34
proeqtis saxelwodeba / Project name		mravalfunqciuri sacxovrebeli saxli. (A)
Tanamdeboba Position	gvari Name	xelmowera Signature
inT. inJineri Ceil engineer	i. kiknaZe I. Kiknadze	
konstruqtori Structural engineer	k. kobaliaZe K. Kobaliadze	
Sesrula Draw	s. denefaSvili Sh. Denenashvili	
Sesrula Draw	g. denefaSvili G. Denefashvili	
Sps "iqsori" **"X2" LTD**	misamarTi / Address: sagarTvelo, q. Tbilisi, Ivovris q. #66 E-mail: info@x2.ge Web: www.x2.ge	
naxazi / Drwg	kveTi 1-1; 2-2; 3-3; 4-4. masalis specifikacia	
masStabi / Scale	1:100	
TariRi / Date issue	20/11/2021	
Layout		
stadia Stage	furceli Page	furclebi Pages / revizia Revision
m.p.	k-49	

gadaxurvis filis wiboebis markirebis naxazi □2□□0 □□□□2□□0 niSnulebze

m. 1:100

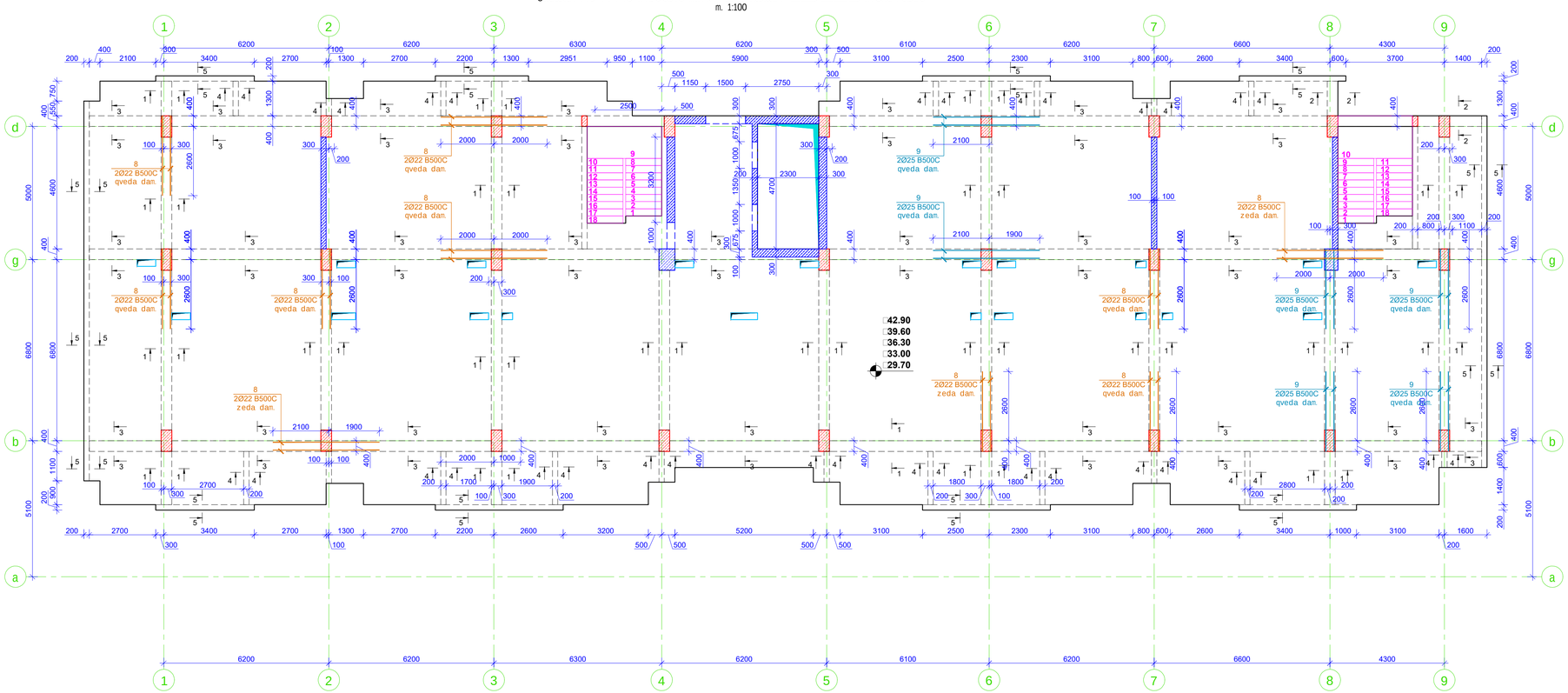

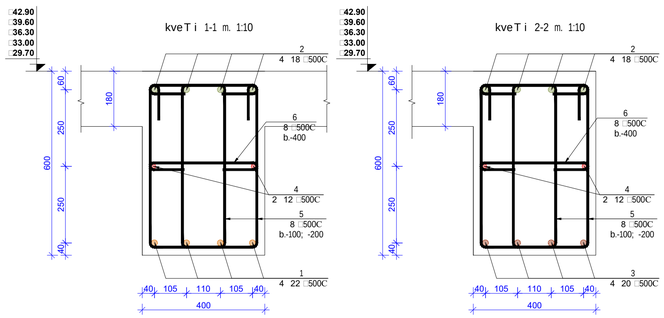

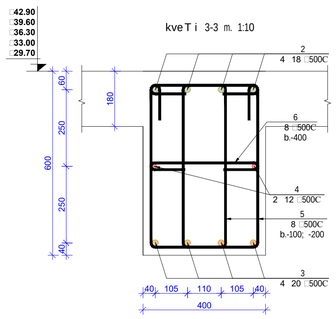

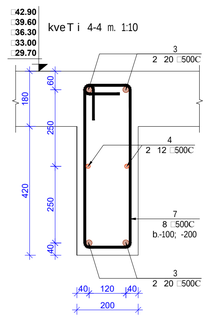

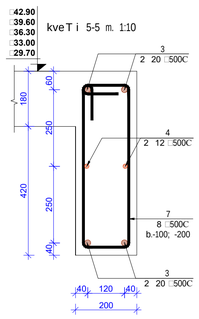

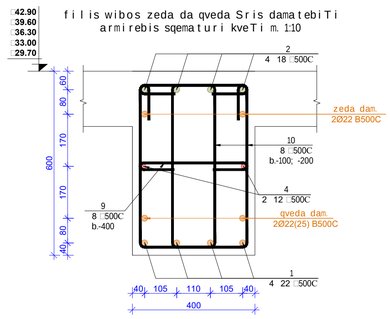

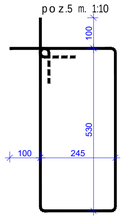

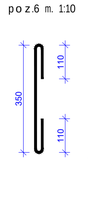

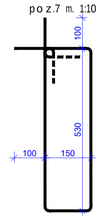

SeniSvna:

1. gadaxurvis filaSi grZivi muSa armaturebis gadabma moxdes pirgadadebiT, gadabmis sigrZe 50D sadac D gadasabmeli armaturis diametria.

2. gadaxurvis filaSi gamoyenebuli iqnas betoni, simtkicis klasiT B35

3. armaturis moRunva moxdes civad. (gacxelebis gareSe)

4. rkb-is konstruqciebSi daculi iqnas damcavi Sreebi, rogorc es proeqtSi arismiTiTebuli.

5. mocemuli naxazebi ganxilul iqnas proeqtis arqiteqturuli nawilis naxazebTan erTad.

6. moceuli naxazi ganxilul iqnas Sesabamis niSnulze mdebare kibisa da pandusis sayalibo da armirebis naxazebTan erTad.

7. moceuli naxazi ganxilul iqnas Sesabamis niSnulze mdebare svetebisa da monoliTuri kedlebis sayalibo da armirebis naxazebTan erTad.

8. rkb-is elementebis dabetonebisas unda gaewios kontroli betonis klass, vibrirebas, dabetonebis xarisxs da Srobis procesebs Tanaxmad 10180-78; 18105.0-80; 18105.2-80;

10. rkb_is konstruqciebSi gamoyenebulia □500C klasis armaturebi 52544-2006. Semowmebuli iqnas armaturis xarisxi da Sedges armaturis gamocdebis Sesabamisi aqtebi.

მახასიათებლების ხაზოვანი ელემენტების მონაცემები

კონსტრ. ელემენტის დასახ.	პოზ.№	არმატ. დიამ.	არმატ. კლასი	სიმაღლე (L)	რაოდ. (n)	Lxn (მ)	წონა (კგ)	ბეტონი B35 მ³	კონსტ. რაოდ. N	წონა (კგ)	ბეტონი B35 მ³
ფილის წონა +33,00 ნიშნულზე	1	22	B500C	115000	4	460,0	1372,0	45,8	5	6859,8	229,00
	2	18	B500C	270000	4	1080	2156,3			10781,5	
	3	20	B500C	270000	4	1080	2662,1			13310,5	
	4	12	B500C	350000	2	700	621,2			3105,8	
	5	8	B500C	1750	3365	5888,75	2322,4			11612,1	
	6	8	B500C	590	560	330,4	130,3			651,5	
	7	8	B500C	1560	716	1116,96	440,5			2202,6	
	8	22	B500C	68000	1	68	202,8			1014,1	
	9	25	B500C	40000	1	40	154,1			770,3	
			ჯამი				10061,6	45,8		50308,1	229

formati Format	A1	Tbilisi 2021 w. Tbilisi 2021	
faili saxeli File name	□lock A Slab □29.70□□42.90 R9.dwg		
obieqtis misamarTi / Site address	q.Tbilisi, al.yazbegis ganz. #34		
proeqtis saxelwodeba / Project name	mravalfunqciuri sacxovrebeli saxli. (A)		
Tanamdeboba Position	gvari Name	xelmowera Signature	
mT. inJineri Ceif engineer	i. kiknaZe I. Kiknadze		
konstruqtori Structural engineer	k. kobaliaZe K. Kobaliadze		
Seasrula Draw	s. dgeneraSvili Sh. Dgenerashvili		
Seasrula Draw	g. dgeneraSvili G. Dgenerashvili		
	misamarTi / Address	saqarTvelo, q. Tbilisi, Ivovis q.#66	
Sps "iqsori" "N2" LTD	E-mail: info@x2.ge Web: www.x2.ge		
naxazi / Dwg	gadaxurvis filis wiboebis markirebis naxazi +29.70 -,- +42.90 niSnulebze. kveTi 1-1, 2-2, 3-3, 4-4, 5-5. masalis specifikacia		
masStabi / Scale	1:100	TariRi / Date issued 20/11/2021	Layout
stadia Stage	furceli Page	furclebi Pages	revizia Revision
m.p.	k-50		

gadaxurvis filis sayalibo naxazi +46.20 niSnulze
m. 1:100

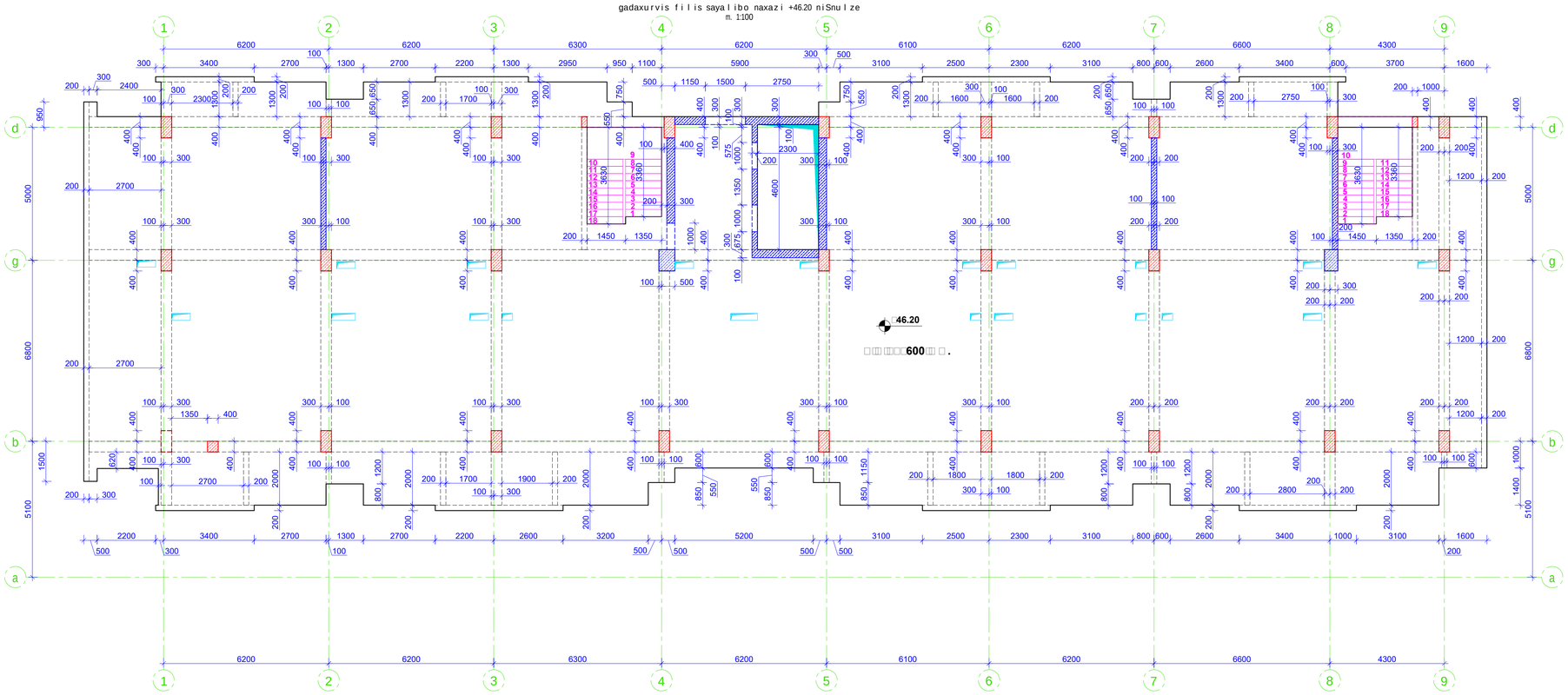

gadaxurvis filis qveda Sris armirebis naxazi +46.20 niSnulze
m. 1:100

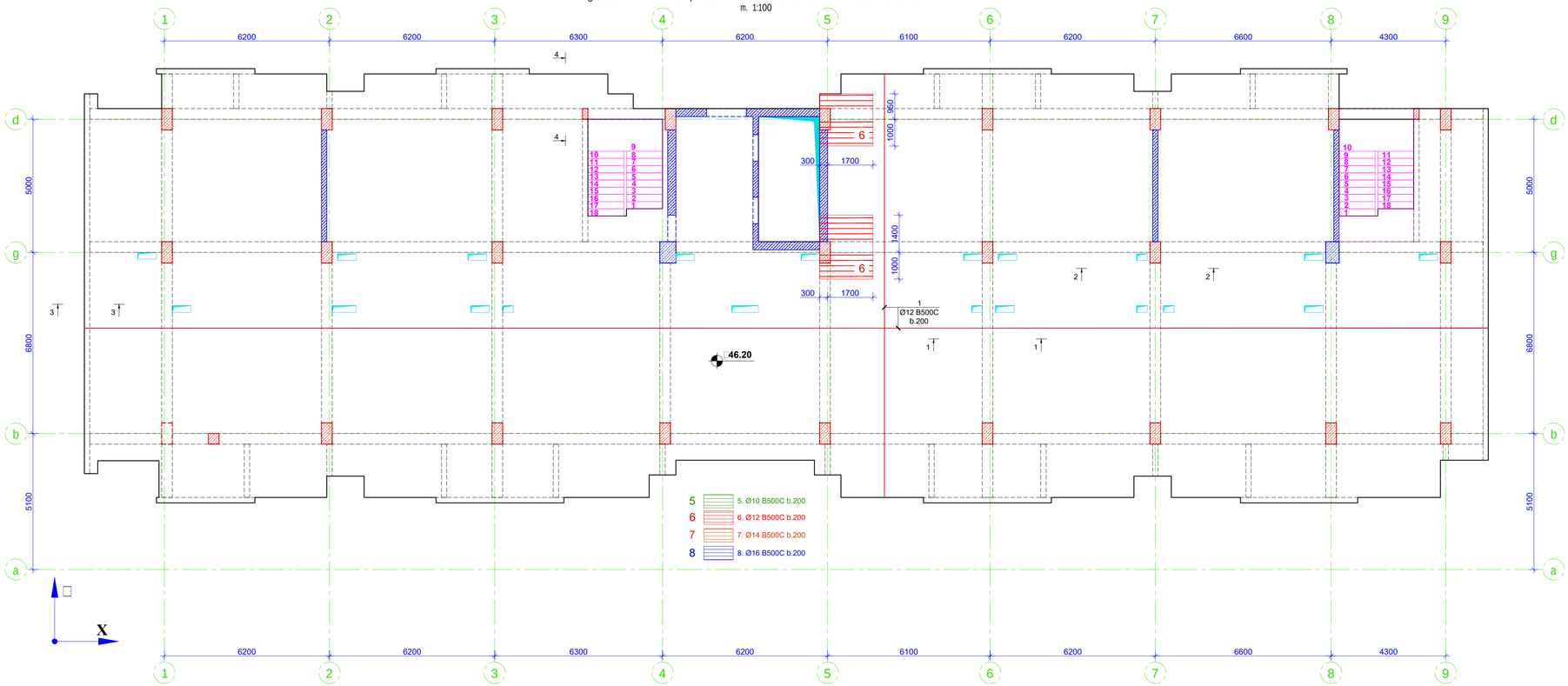

formati / Format	A1	Tbilisi 2021 w. / Tbilisi 2021
faili saxeli / File name		Block A Slab \46.20 - 61.80 R9.dwg
obieqtis misamarTi / Site address	q. Tbilisi, al. yazbegis ganz. #34	
proeqtis saxelwodeba / Project name	mravalfunqciuri sacxovrebeli saxli. (A)	

Tanamdeboba / Position	gvari / Name	xelmowera / Signature
mT. inJineri / Ceif engineer	i. kiknaZe / I. Kiknadze	
konstruqtori / Structural engineer	k. kobaiaZe / K. Kobaladze	
Seasrula / Draw	S. dgenerafvili / Sh. Dgenerashvili	
Seasrula / Draw	g. dgenerafvili / G. Dgenerashvili	

misamarTi / Address	saqarTvelo, q. Tbilisi, Ivovis q. #66
Sps "iqsori" "N2" LTD	E-mail: info@x2.ge Web: www.x2.ge

naxazi / Dwg: gadaxurvis filis sayalibo naxazi +46.20 niSnulze; qveda Sris armirebis naxazi.

masStabi / Scale	TariRi / Date issued	Layout
1:100	20/11/2021	

stadia / Stage	furceli / Page	furclebi / Pages	revizia / Revision
m.p.	k-51		

kveTi 1-1 m. 1:10

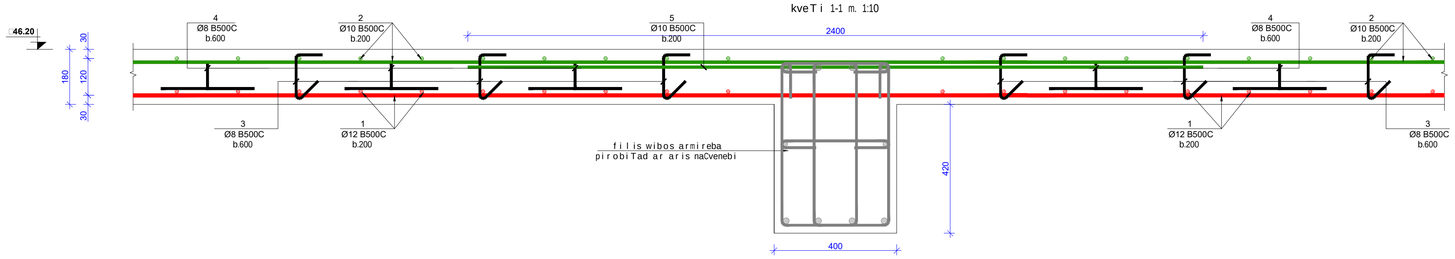

kveTi 2-2 m. 1:10

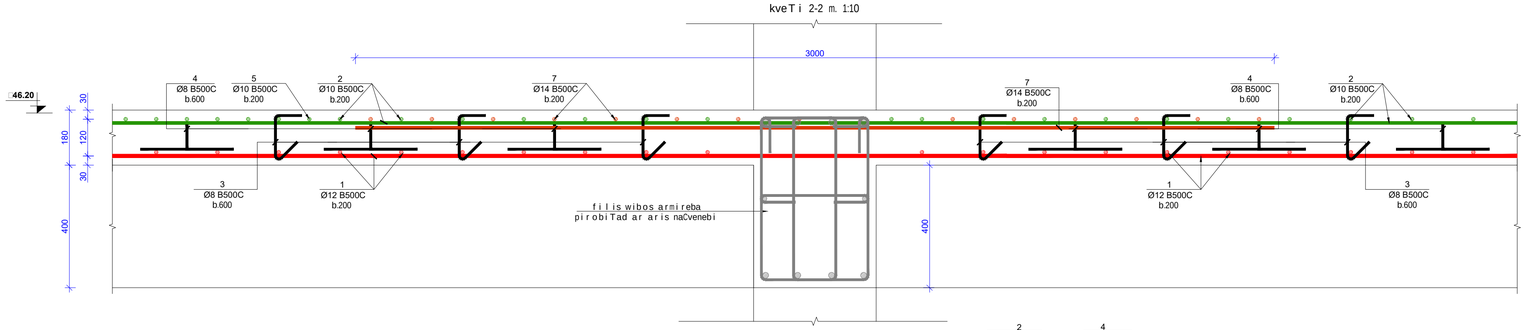

kveTi 3-3 m. 1:10

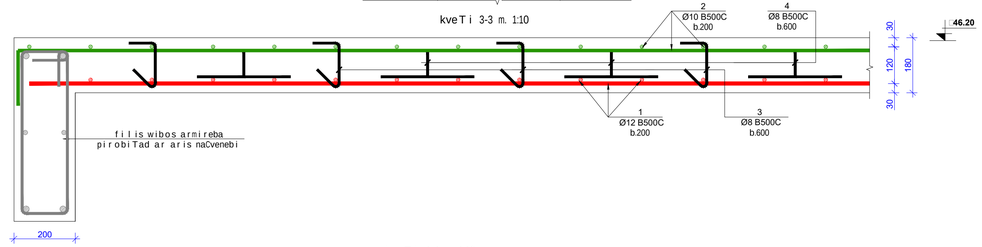

kveTi 4-4 m. 1:10

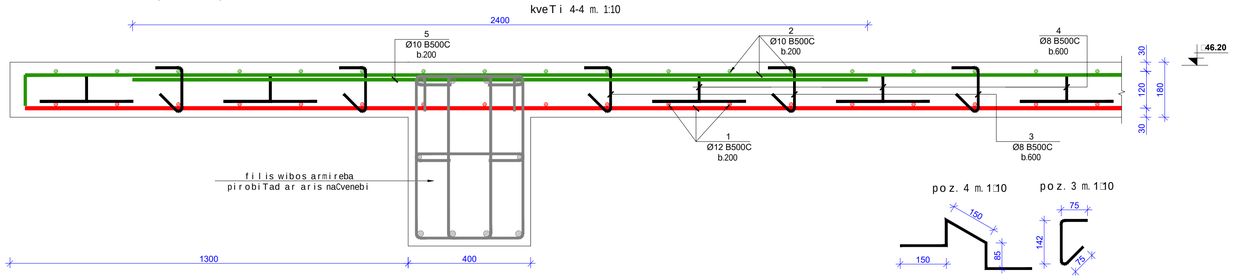

poz. 4 m. 1:10

poz. 3 m. 1:10

მასალის სპეციფიკაცია

ქონსტრუქციის დასახელება	პოზიცია	ტიპი, დიამეტრი, კლასი	ერთეულის სიგრძე (L)	ერთეულის რაოდენობა (n)	სულ სიგრძე Lxn (მ)	წონა (კგ)	ბეტონი B35 მ³	ქონსტრუქციის რაოდენობა, N	წონა (კგ)	ბეტონი B35 მ³
ბალკანური ფილა +46,20 ნიშნულზე	1	B500C	8515000	1	8515,0	7555,9	139,4	1	7555,9	139,40
	2	B500C	8515000	1	8515,0	5247,2			5247,2	
	3	B500C	290	1160	336,4	132,7			132,7	
	4	B500C	620	1160	719,2	283,6			283,6	
	5	B500C	1465000	1	1465,0	902,8			902,8	
	6	B500C	260000	1	260,0	230,7			230,7	
	7	B500C	1015000	1	1015,0	1225,9			1225,9	
	8	B500C	453000	1	453,0	714,6			714,6	
		ჯამი				16293,4	139,4		16293,4	139,4

formati Format	A1	Tbilisi 2021 w. Tbilisi 2021	
faili saxeli File name		lock A Slab 46.20 - 61.80 R9.dwg	
obieqtis misamarTi / Site address	q. Tbilisi, al yazbegis ganz. #34		
proeqtis saxelwodeba / Project name	mravalfunqciuri sacxovrebeli saxli (A)		
Tanamdeboba Position	gvari Name	xelmowera Signature	
inJineri Ceif engineer	i. kiknaZe I. Kiknadze		
konstruqtori Structural engineer	k. kobaliaZe K. Kobaliadze		
Seasrula Draw	S. demetraSvili Sh. Demetrashvili		
Seasrula Draw	g. demetraSvili G. Demetrashvili		
	misamarTi / Address		
Sps "iqsori" "X2" LTD	saqarTvelo, q. Tbilisi, lvovis q. #66 E-mail: info@x2.ge Web: www.x2.ge		
naxazi / Dwg	gadaxurvis filis armirebis kveTebi; poziciebi da nasalis specifikacia		
masStabi/Scale	1:100	TariRi/Date issued 20/11/2021	Layout
stadia Stage	furceli Page	furclebi Pages	revizia Revision
m.p.	k-53		

gadaxurvis fi l is wiboebis armirebis naxazi +46.20 niSnul ze

m. 1:100

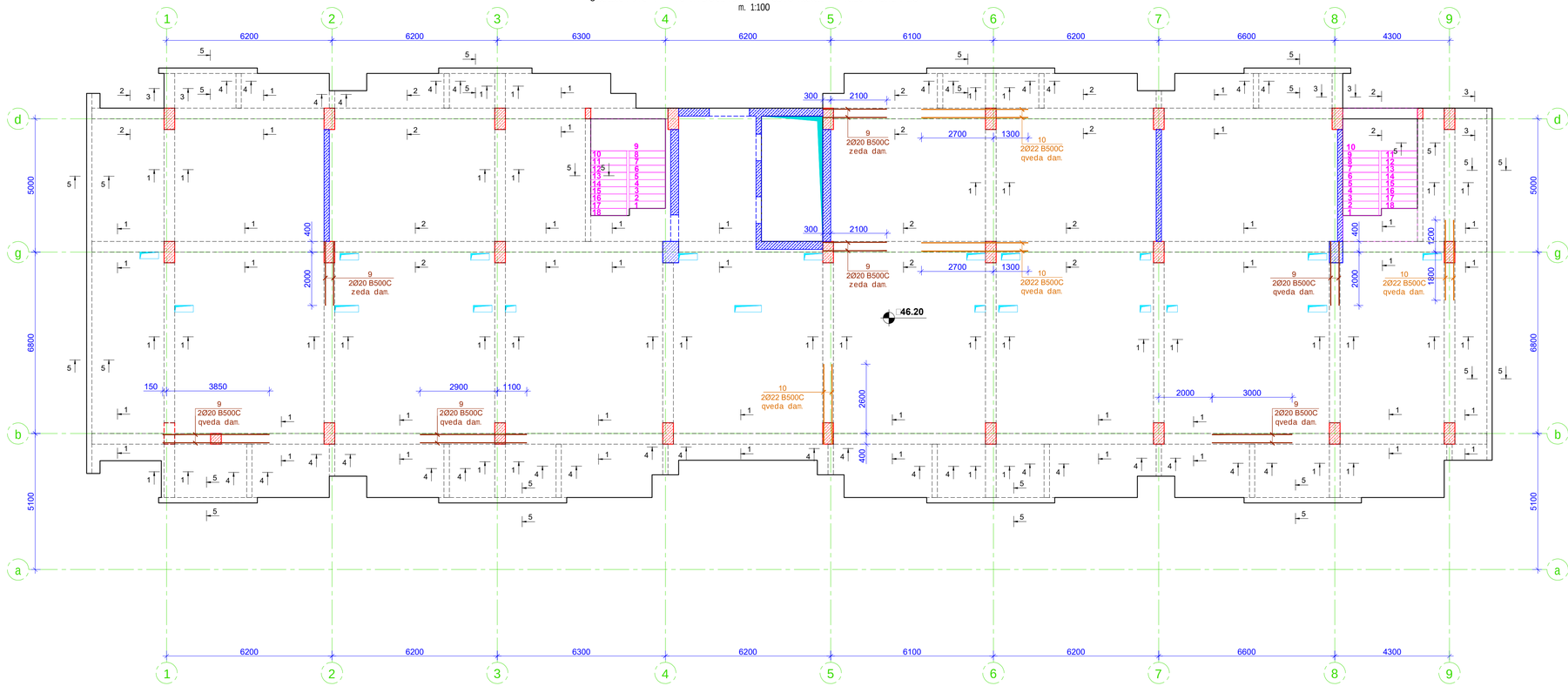

kveTi 1-1 m. 1:10

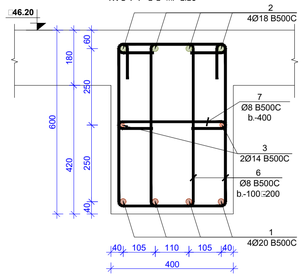

kveTi 2-2 m. 1:10

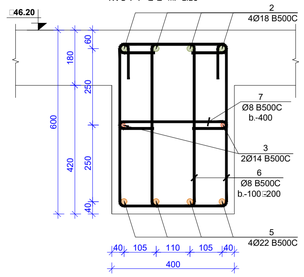

kveTi 3-3 m. 1:10

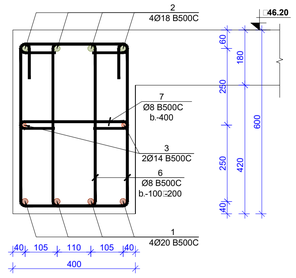

kveTi 4-4 m. 1:10

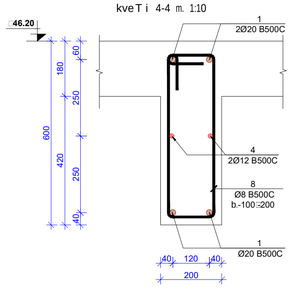

kveTi 5-5 m. 1:10

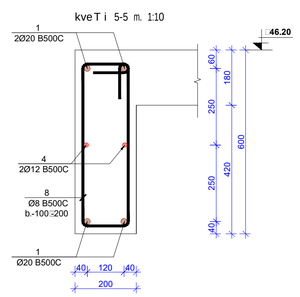

filis wibos zeda da qveda Sris damatebiTi armirebis sqematuri kveTi m. 1:10

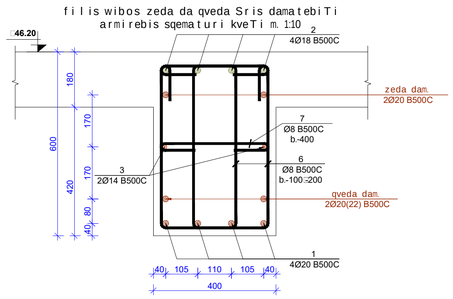

poz.6 m. 1:10

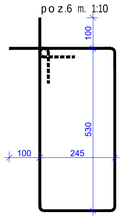

poz.7 m. 1:10

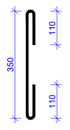

poz.8 m. 1:10

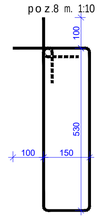

formati / Format	A1	Tbilisi 2021 w. / Tbilisi 2021	
Tailis saxeli / File name		Block A Slab 46.20 - 61.80 R9.dwg	
obieqtis misamarTi / Site address		q. Tbilisi, alyazbegis ganz. #34	
proeqtis saxeli wodeba / Project name		mravalfunqciuri sacxovrebeli saxli. (A)	
Tanamdeboba / Position	gvari / Name		xelmowera / Signature
mT. inJineri / Ceif engineer	i. kiknaZe / I. Kiknadze		
konstruqtori / Structural engineer	k. kobaliaZe / K. Kobaliadze		
Seasrula / Draw	g. denefaSvili / Sh. Denefashvili		
Seasrula / Draw	g. denefaSvili / G. Denefashvili		
misamarTi / Address	saqarTvelo, q. Tbilisi, lvovis q. #66		
Sps "iqsori" "X2" LTD	E-mail: info@x2.ge Web: www.x2.ge		
naxazi / Dwg	gadaxurvis filis wiboebis armirebis naxazi +46.20 niSnulze; kveTebi poziciebi da nasalis specifikacia.		
masStabi / Scale	1:100	TariRi / Date issued 20/11/2021	Layout
stadia / Stage	furceli / Page	furclebi / Pages	revizia / Revision
m.p.	k-54		

gadaxurvis filis sayalibo naxazi +49.50 niSnulze
m. 1:100

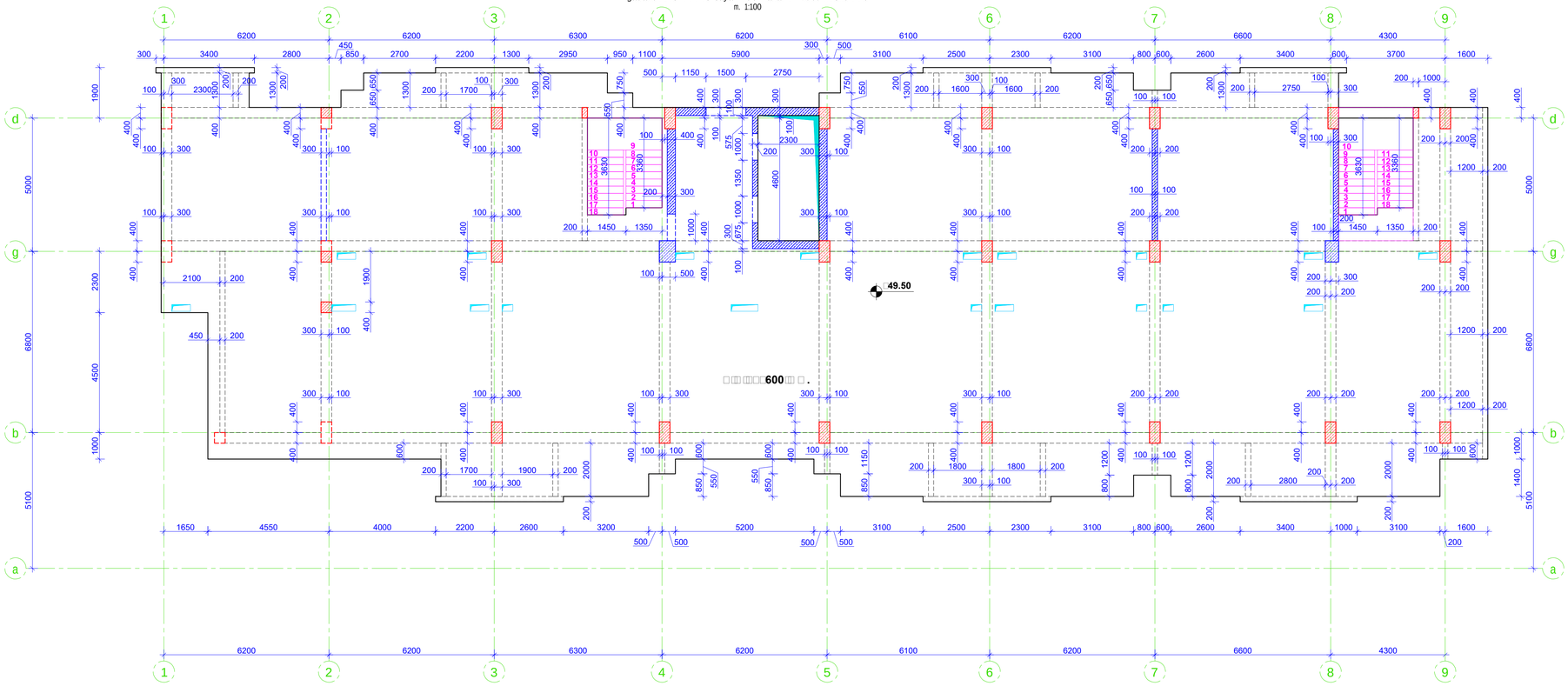

gadaxurvis filis qveda Sris armirebis naxazi +49.50 niSnulze
m. 1:100

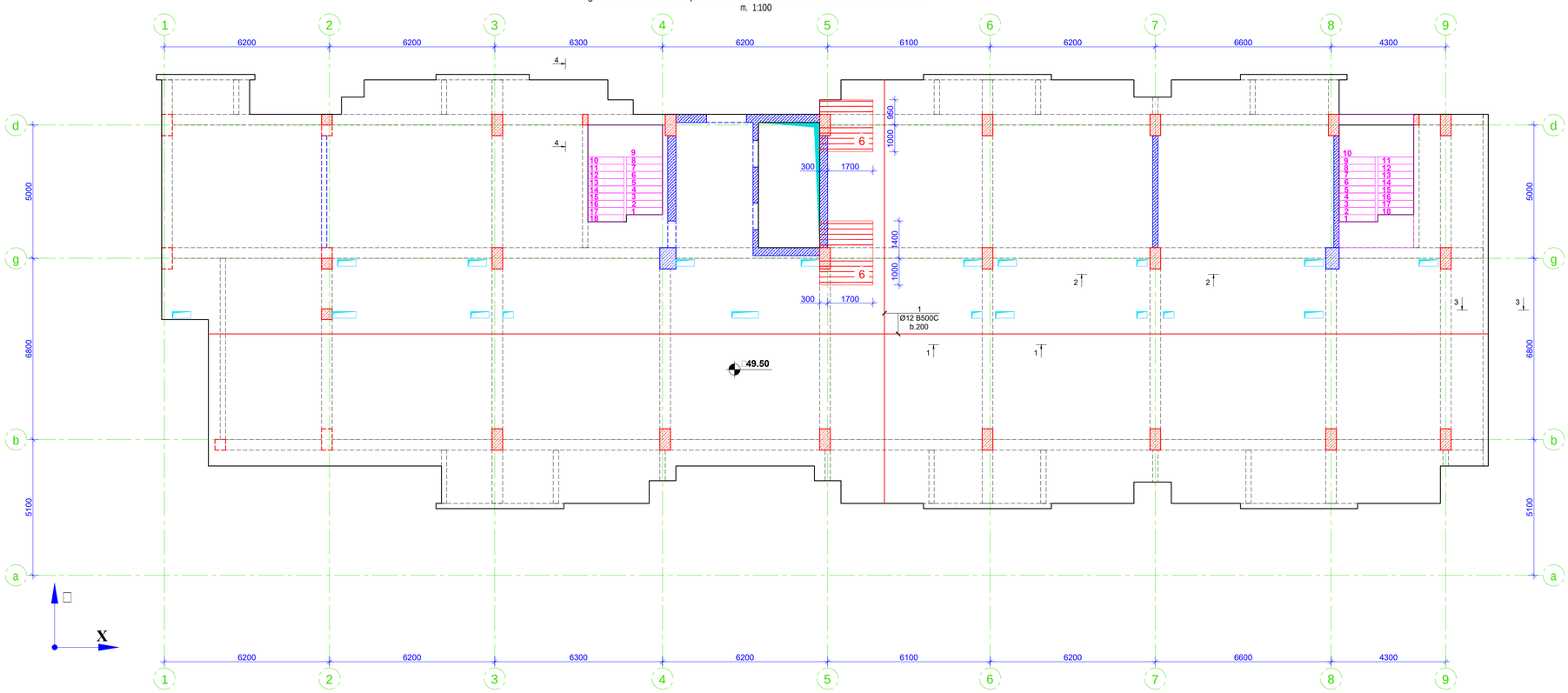

formati / Format	A1	Tbilisi 2021 w. / Tbilisi 2021	
failis saxeli / File name		block A Slab \46.20 : 61.80 R9.dwg	
obieqtis misamarTi / Site address	q.Tbilisi, alyazbegis ganz. #34		
proeqtis saxelwodeba / Project name	mravalfunqciuri sacxovrebeli saxli. (A)		
Tanamdeboba / Position	gvari / Name	xelmowera / Signature	
mTav. inJineri / Ceif engineer	i. kiknaZe / I. Kiknadze		
konstruqtori / Structural engineer	k. kobaliaZe / K. Kobaliadze		
Seasrula / Draw	S.denebadzili / Sh. Denebradzvili		
Seasrula / Draw	g.denebadzili / G. Denebradzvili		
	misamarTi / Address	saqarTvelo, q. Tbilisi, ivovis q.#66	
Sps "iqsori" "N2" LTD	E-mail: info@x2.ge Web: www.x2.ge		
naxazi / Dwg	gadaxurvis filis sayalibo naxazi +49.50 niSnulze; qveda Sris armirebis naxazi.		
masStabi / Scale	1:100	TariRi / Date issued	20/11/2021
Layout			
stadia / Stage	furceli / Page	furclebi / Pages	revizia / Revision
m.p.	k-55		

gadaxurvis filis wiboebis armirebis naxazi +49.50 niSnulze

m. 1:100

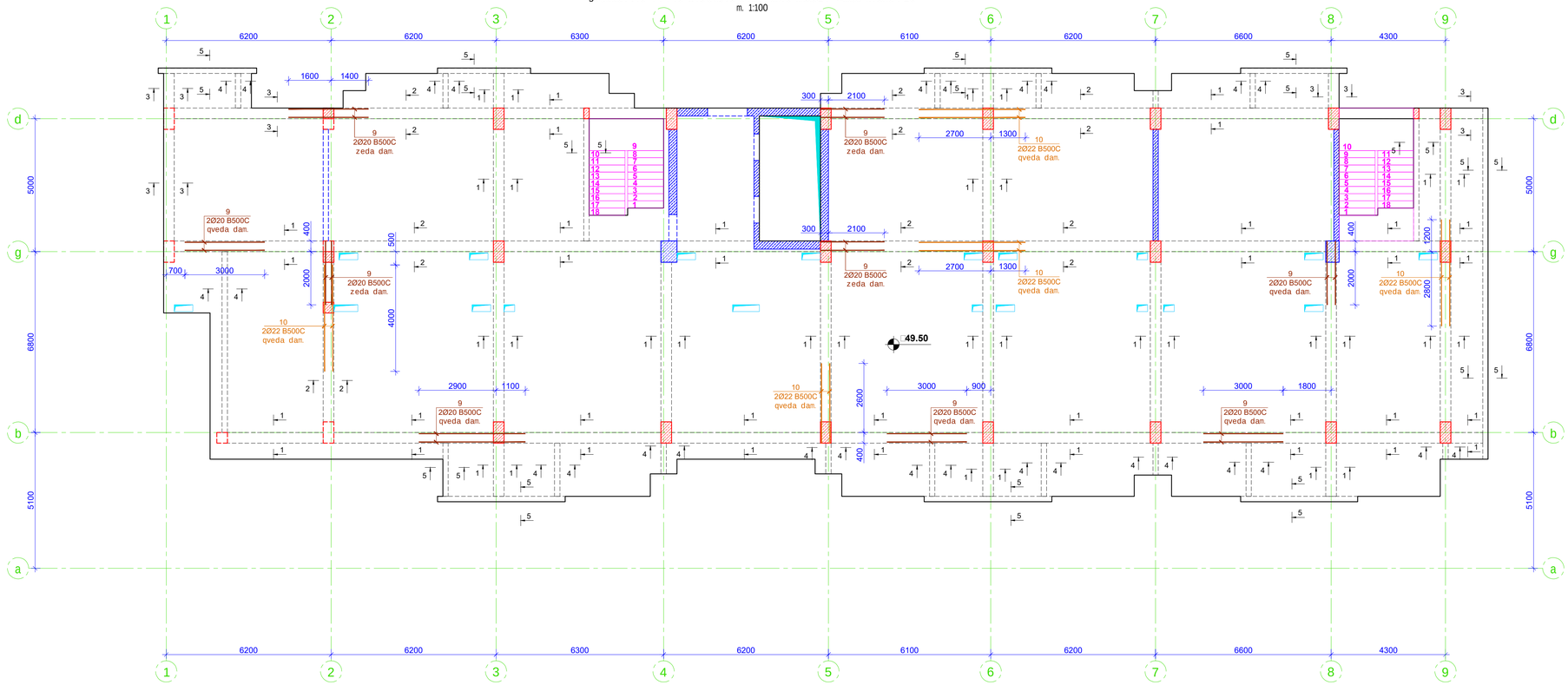

kveTi 1-1 m. 1:10

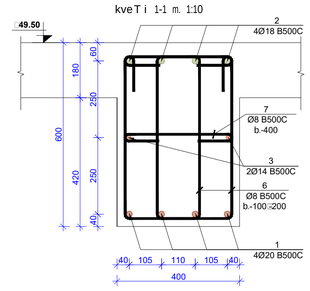

kveTi 2-2 m. 1:10

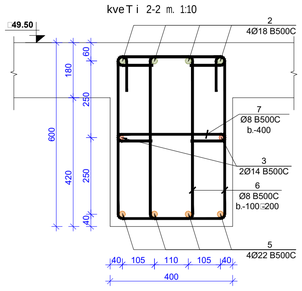

kveTi 3-3 m. 1:10

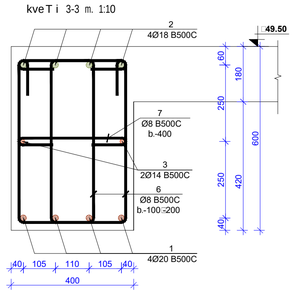

kveTi 4-4 m. 1:10

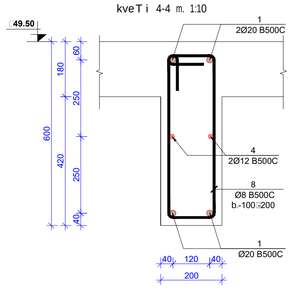

kveTi 5-5 m. 1:10

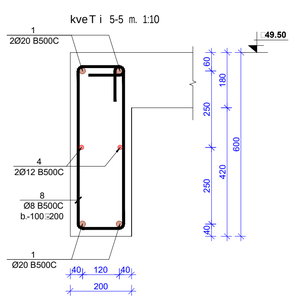

filis wibos zeda da qveda Sris damatebiTi armirebis sqematuri kveTi m. 1:10

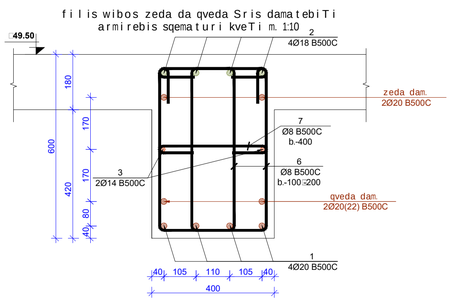

poz.6 m. 1:10

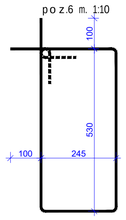

poz.7 m. 1:10

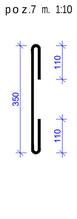

poz.8 m. 1:10

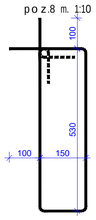

მასალების სპეციფიკაცია

ელემენტის დასახ.	პოზ.№	არმატურის დიამ.	არმატურის კლასი	სიგრძე (L)	რაოდ. (n)	Lxn (მ)	წონა (კგ)	ბეტონი B35 მ³	კუბატურა, N	წონა (კგ)	ბეტონი B35 მ³
მასივისებრი ფილის +49,50 ნიშნულის	1	20	B500C	1270000	1	1270,0	3130,4	45	1	3130,4	45,00
	2	18	B500C	861200	1	861,2	1719,4			1719,4	
	3	14	B500C	423800	1	423,8	511,9			511,9	
	4	12	B500C	194600	1	194,6	172,7			172,7	
	5	22	B500C	174400	1	174,4	520,2			520,2	
	6	8	B500C	1750	3094	5414,5	2135,4			2135,4	
	7	8	B500C	570	516	294,1	116,0			116,0	
	8	8	B500C	1560	604	942,2	371,6			371,6	
	9	20	B500C	51200	1	51,2	126,2			126,2	
	10	22	B500C	32000	1	32,0	95,4			95,4	
			ჯამი				8899,2	45		8899,2	45

formati Format	A1	Tbilisi 2021 წ. Tbilisi 2021	
faili saxeli File name	□lock A Slab □46.20 □61.80 R9.dwg		
obieqtis misamarTi / Site address	q.Tbilisi, alyazbegis ganz. #34		
proeqtis saxelwodeba / Project name	mravalfunqciuri sacxovrebeli saxli. (A)		
Tanamdeboba Position	gvari Name	xelmowera Signature	
mT. inJineri Ceil engineer	i. kiknaZe I. Kiknadze		
konstruqtori Structural engineer	k. kobaliaZe K. Kobaliadze		
Seasrula Draw	S. dzenetrabvili Sh. Dzenetsvdvili		
Seasrula Draw	g. dzenetrabvili G. Dzenetsvdvili		
	misamarTi / Address	saqarTvelo, q. Tbilisi, lvovis q.#66	
Sps "iqsori" "X2" LTD	E-mail: info@x2.ge Web: www.x2.ge		
naxazi / Dwg	gadaxurvis filis wiboebis armirebis naxazi +49.50 niSnulze; kveTebi poziciebi da nasalis specifikacia.		
masStabi/Scale	1:100	TariRi/Date issued 20/11/2021	Layout
stadia Stage	furceli Page	furclebi Pages	revizia Revision
m.p.	k-58		

gadaxurvis filis sayalibo naxazi +52.80 niSnulze
m. 1:100

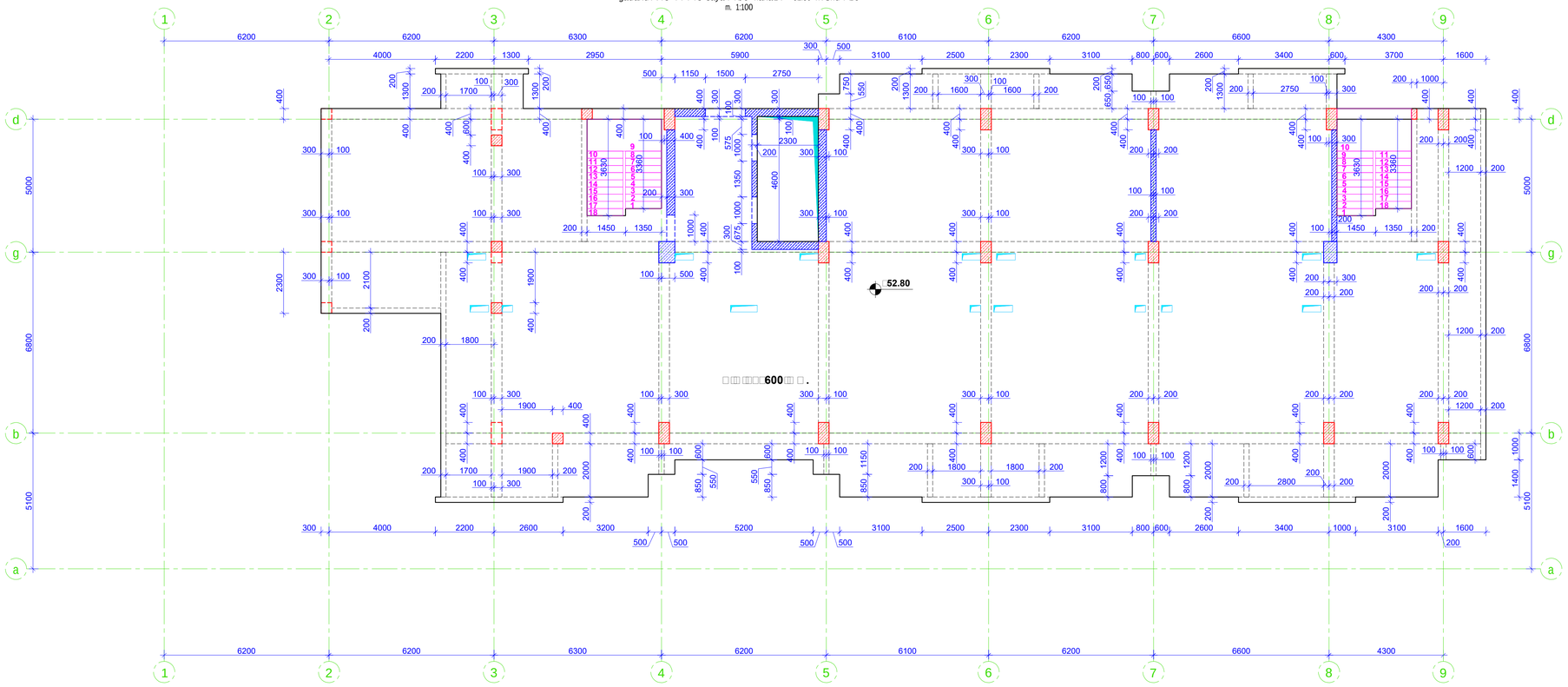

gadaxurvis filis qveda Sris armirebis naxazi +52.80 niSnulze
m. 1:100

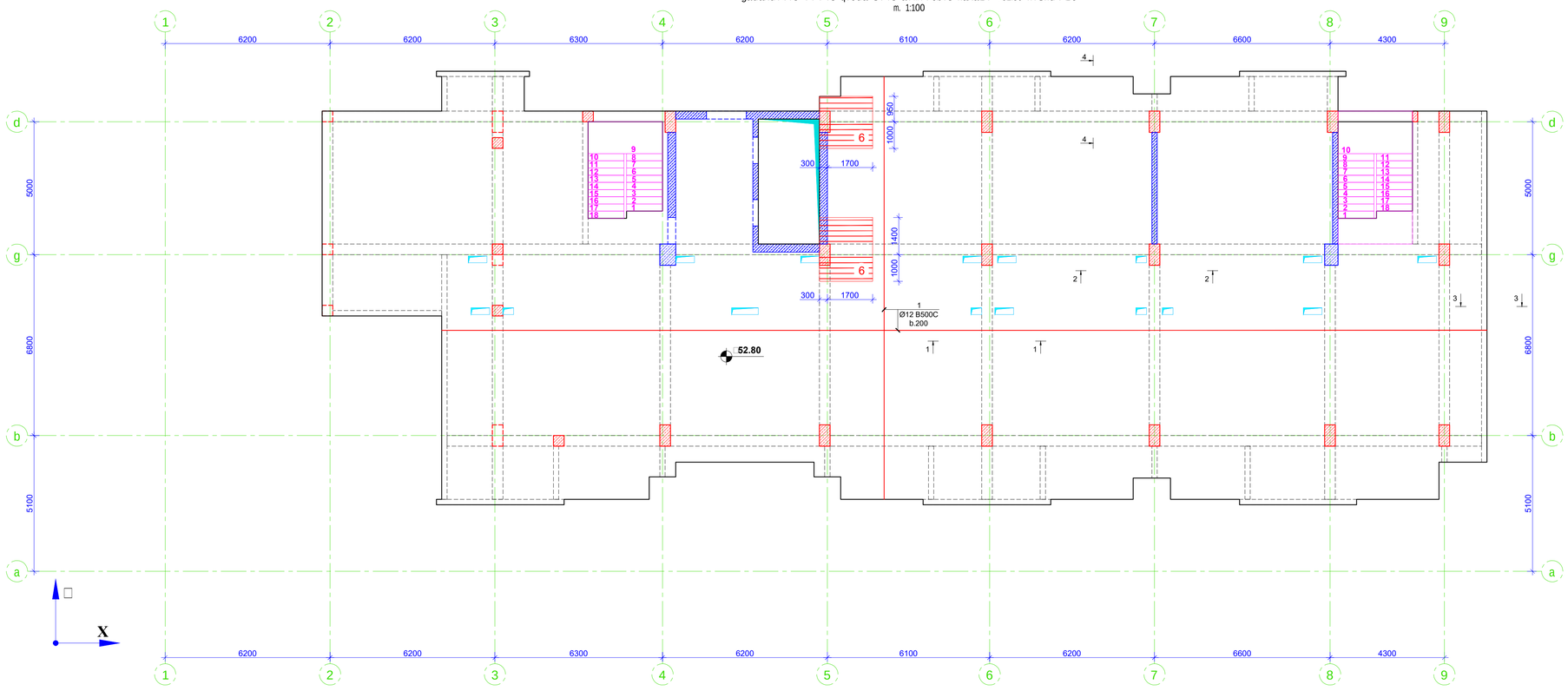

formati Format	A1	Tbilisi 2021 w. Tbilisi 2021	
faili saxeli File name		lock A Slab \46.20 : 61.80 R9.dwg	
obieqtis misamarTi / Site address	q.Tbilisi, alyazbegis ganz. #34		
proeqtis saxelwodeba / Project name	mravalfunqciuri sacxovrebeli saxli. (A)		
Tanamdeboba Position	gvari Name	xelmowera Signature	
mT. inJineri Ceif engineer	i. kiknaZe I. Kiknadze		
konstruqtori Structural engineer	k. kobaiaZe K. Kobaiadze		
Seasrula Draw	S. dzenetsvili Sh. Dzenetsvadvili		
Seasrula Draw	g. dzenetsvili G. Dzenetsvadvili		
	misamarTi / Address	saqarTvelo, q. Tbilisi, lvovis q. #66	
Sps "iqsori" "N2" LTD	E-mail: info@x2.ge Web: www.x2.ge		
naxazi / Dwg	gadaxurvis filis sayalibo naxazi +52.80 niSnulze; qveda Sris armirebis naxazi.		
masStabi /Scale	1:100	TariRi /Date issued	20/11/2021
Layout			
stadia Stage	furceli Page	furclebi Pages	revizia Revision
m.p.	k-59		

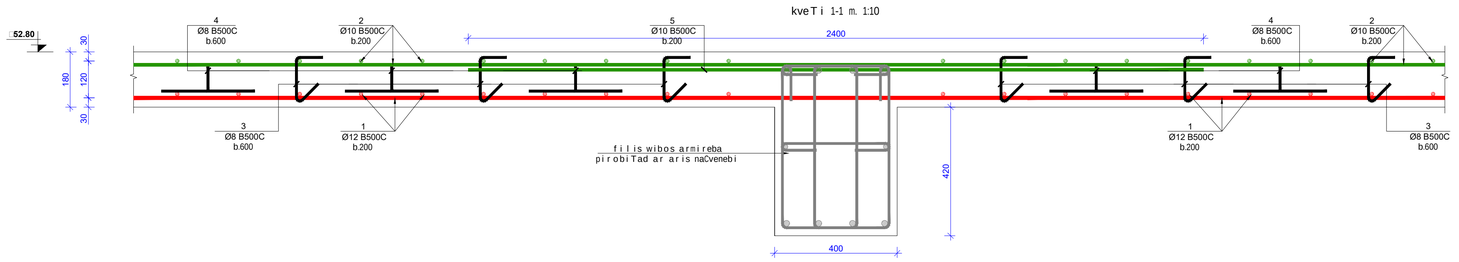

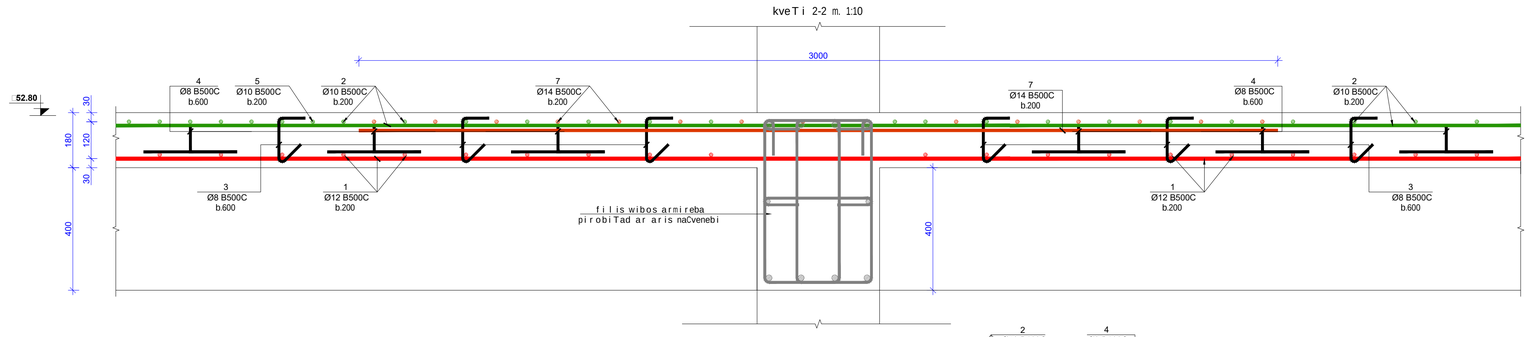

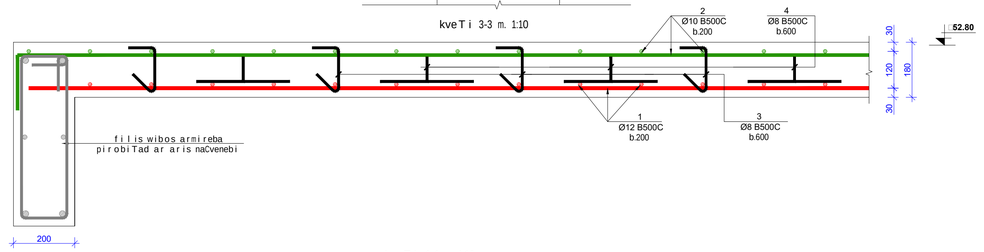

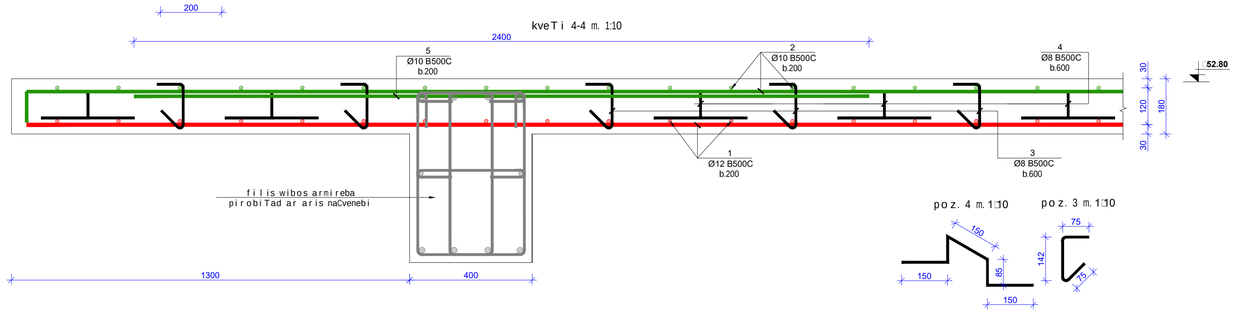

მასალის სპეციფიკაცია

კონსტრ. დასახ.	პოზ.№	არმატ. დიამ.	არმატ. კლასი	სიმრაქე (L)	რაოდ. (n)	Lxn (მ)	წონა (კგ)	ბეტონი B35 მ³	კონსტ. რაოდ. N	წონა (კგ)	ბეტონი B35 მ³
მასიური ფეხის ზედა ნაწილი +52,80 ნიშნიდან	1	12	B500C	6600000	1	6600,0	5856,6	108	1	5856,6	108,00
	2	10	B500C	6600000	1	6600,0	4067,1			4067,1	
	3	8	B500C	290	900	261,0	102,9			102,9	
	4	8	B500C	620	900	558,0	220,1			220,1	
	5	10	B500C	1385000	1	1385,0	853,5			853,5	
	6	12	B500C	307000	1	307,0	272,4			272,4	
	7	14	B500C	723000	1	723,0	873,2			873,2	
	8	16	B500C	175000	1	175,0	276,1			276,1	
			ჯამი				12521,9	108		12521,9	108

formati Format	A1	Tbilisi 2021 w. Tbilisi 2021	
Taili saxeli File name		:\lock A Slab \46.20 \61.80 R9.dwg	
obieqtis misamarTi / Site address	q.Tbilisi, al.yazbegis ganz. #34		
proeqtis saxelwoeba / Project name	mravalfunqciuri sacxovrebeli saxli, (A)		
Tanamdeboba Position	gvari Name	xelmowera Signature	
inJineri Civil engineer	i. kikvaZe I. Kikvadze		
konstruqtori Structural engineer	k. kobaliaZe K. Kobaliadze		
Seasrula Draw	S. dzenetaSvili Sh. Dzenetashvili		
Seasrula Draw	g. dzenetaSvili G. Dzenetashvili		
Sps "iqsori" "N2" LTD	misamarTi / Address: saqarTvelo, q. Tbilisi, lvovis q. #66; E-mail: info@x2.ge; Web: www.x2.ge		
naxazi / Dwg	gadaxurvis filis armirebis kveTebi; poziciebi da masalis specifikacia.		
nasStabi / Scale	1:100	TariRi / Date issued	20/11/2021
Layout			
stadia Stage	furceli Page	furclebi Pages	revizia Revision
m.p.	k-61		

gadaxurvis fila is wiboebis armirebis naxazi +52.80 niSnuli ze

m. 1:100

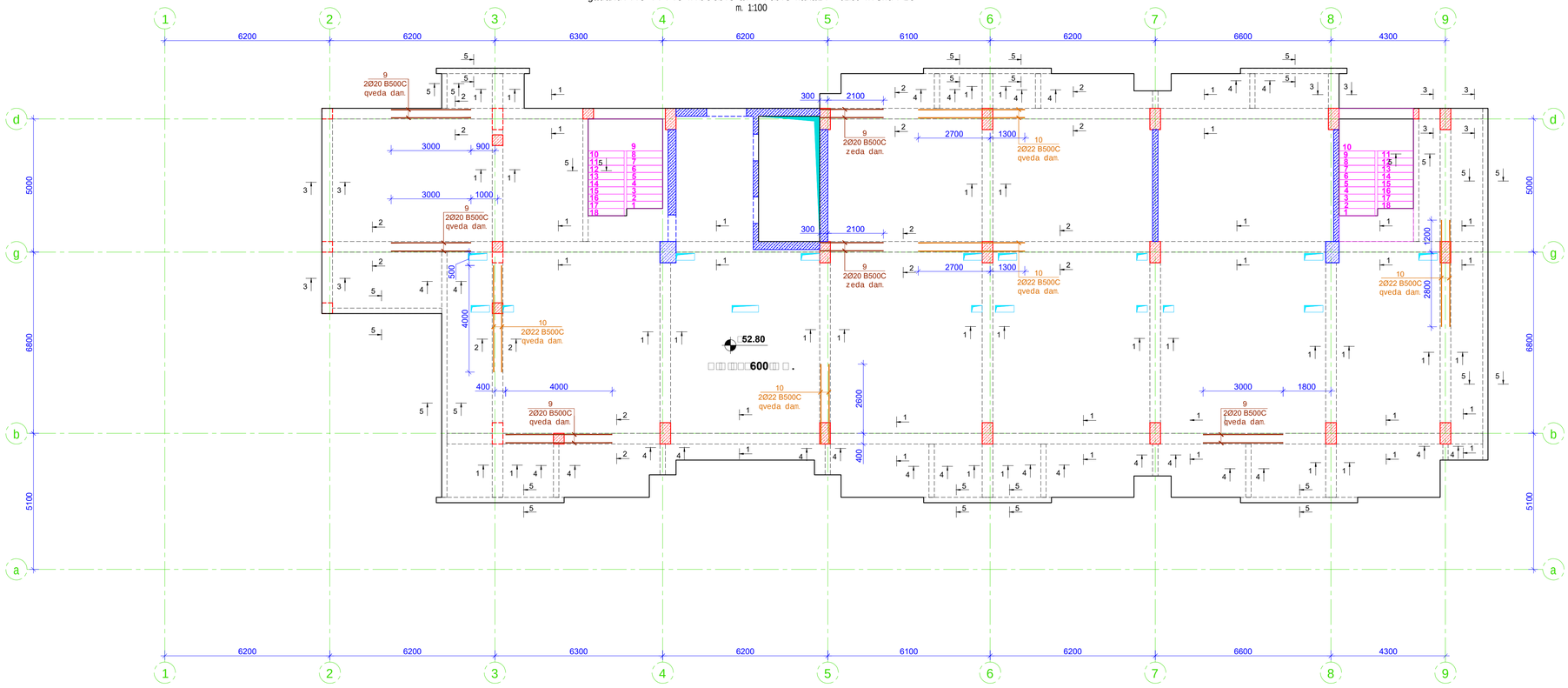

kveTi 1-1 m. 1:10

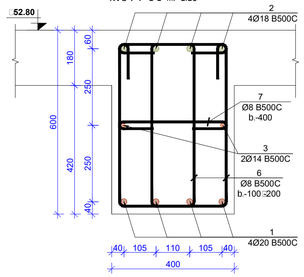

kveTi 2-2 m. 1:10

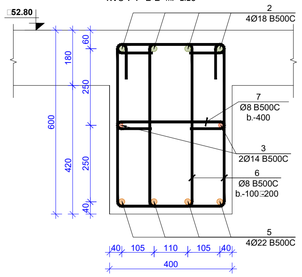

kveTi 3-3 m. 1:10

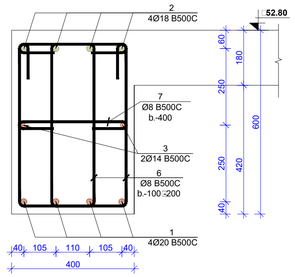

kveTi 4-4 m. 1:10

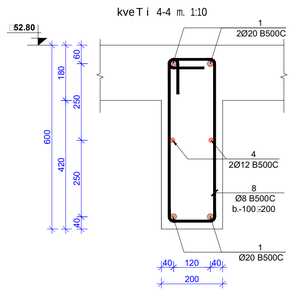

kveTi 5-5 m. 1:10

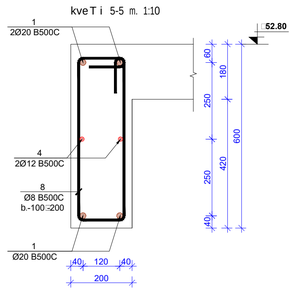

filis wibos zeda da qveda Sris damatebiTi armirebis sqematuri kveTi m. 1:10

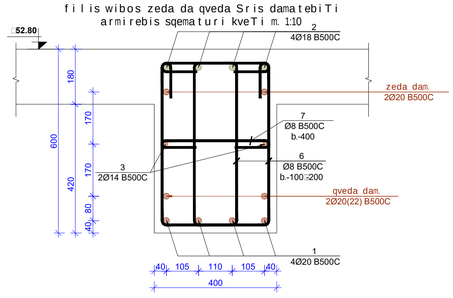

poz.6 m. 1:10

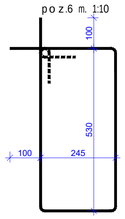

poz.7 m. 1:10

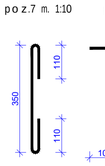

poz.8 m. 1:10

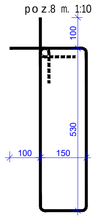

მახასიათებელი ხასიათისახვრეტი

ქვედანაყოფის დასახელება	პოზის №	ბრტყელი წრიული	პერიოდული კლასის	სიმაღლე (L)	რაოდ. (n)	Lxn (მ)	წონა (კგ)	ბეტონი B35 მ³	ჯამური რაოდ. N	წონა (კგ)	ბეტონი B35 მ³
ბაზისური ფილის ზედა ნიშნული +52.80 ფილის სისქე 600მმ	1	20	B500C	1080000	1	1080,0	2662,1	40,1	1	2662,1	40,10
	2	18	B500C	922000	1	922,0	1840,8			1840,8	
	3	14	B500C	447600	1	447,6	540,6			540,6	
	4	12	B500C	193600	1	193,6	171,8			171,8	
	5	22	B500C	236000	1	236,0	703,9			703,9	
	6	8	B500C	1750	2740	4795,0	1891,1			1891,1	
	7	8	B500C	570	458	261,1	103,0			103,0	
	8	8	B500C	1560	600	936,0	369,1			369,1	
	9	20	B500C	29600	1	29,6	73,0			73,0	
	10	22	B500C	38000	1	38,0	113,3			113,3	
	ჯამი						8468,7	40,1		8468,7	40,1

formati Format	A1	Tbilisi 2021 w. Tbilisi 2021
failis saxeli File name		lock A Slab □46.20 □ 61.80 R9.dwg
obieqtis misamarTi / Site address		q. Tbilisi, al yazbegis ganz. #34
proeqtis saxelwodeba / Project name		mravalfunqciuri sacxovrebeli saxli, (A)
Tanamdeboba Position	gvari Name	xelmowera Signature
mTavari inJineri Ceif engineer	i. kiknaZe I. Kiknadze	
konstruqtori Structural engineer	k. kobaliaZe K. Kobaliadze	
Seasrula Draw	s. demetraSvili Sh. Demetrashvili	
Seasrula Draw	g. demetraSvili G. Demetrashvili	
Sps "iqsori" "X2" LTD	misamarTi / Address	saqarTvelo, q. Tbilisi, Ivovris q.#66 E-mail: info@x2.ge Web: www.x2.ge
naxazi / Drwg	gadaxurvis filis wiboebis armirebis naxazi +52.80 niSnuli ze; kveTebi poziciebi da masalis specifikacia.	
masStabi / Scale	1:100	TariRi / Date issued 20/11/2021
Layout		
stadia Stage	furceli Page	furcelebi Pages
revizia Revision		
m.p.	k-62	

gadaxurvis filis sayalibo naxazi +56.10 niSnulze

m. 1:100

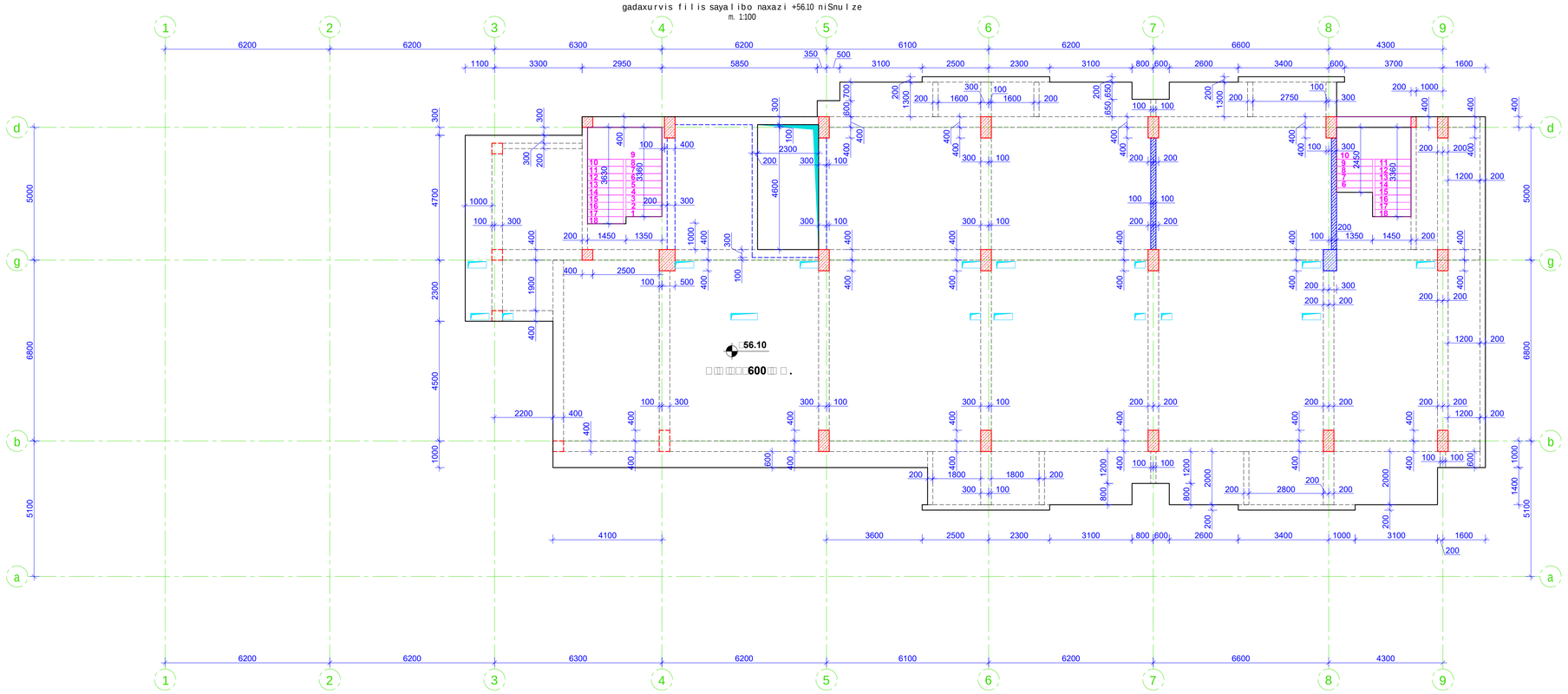

gadaxurvis filis qveda Sris armirebis naxazi +56.10 niSnulze

m. 1:100

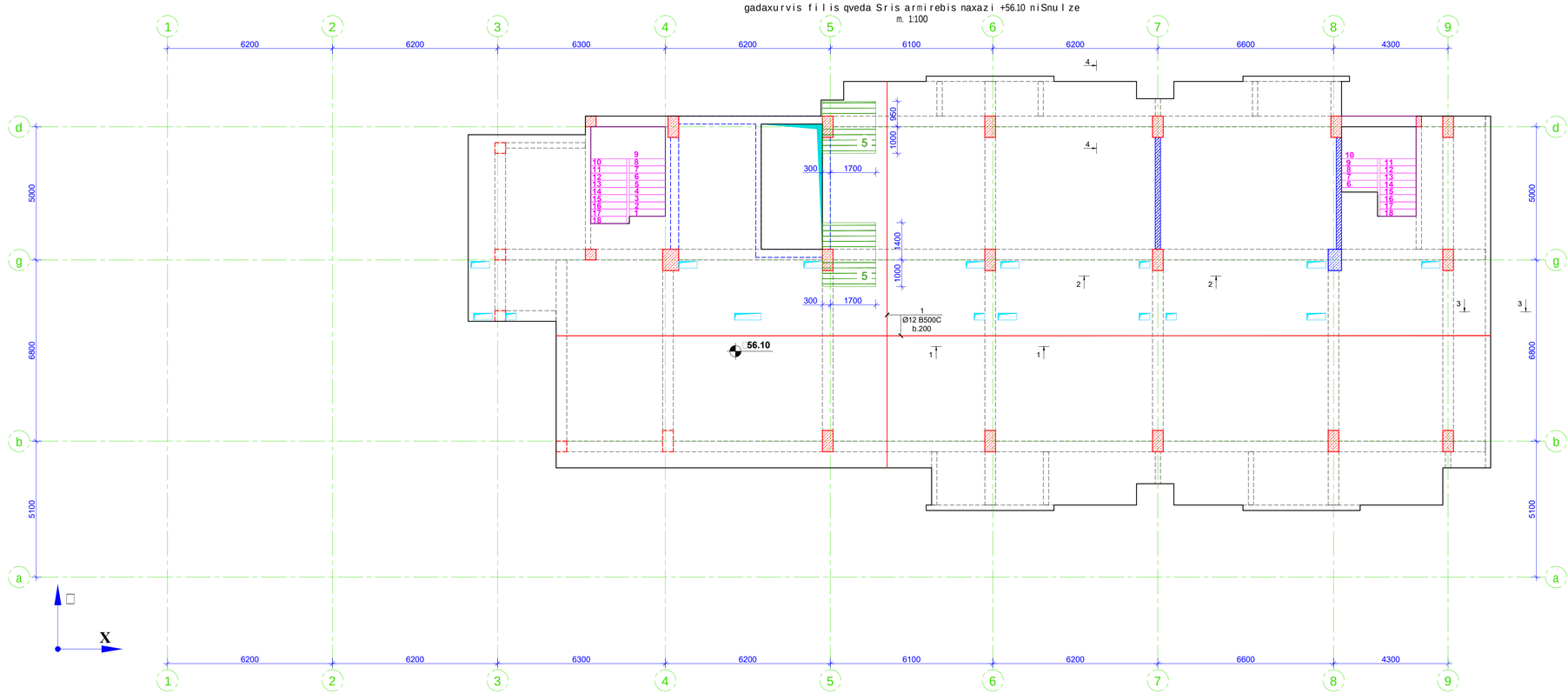

formati / Format	A1	Tbilisi 2021 w. / Tbilisi 2021
failis saxeli / File name		::lock A Slab ::46.20 : 61.80 R9.dwg
obieqtis misamarTi / Site address	q.Tbilisi, alyazbegis ganz. #34	
proeqtis saxelwodeba / Project name	mravalfunqciuri sacxovrebeli saxli. (A)	

Tanamdeboba / Position	gvari / Name	xelmowera / Signature
inJineri / Civil engineer	i. kikvaZe / I. Kikvadze	
konstruqtori / Structural engineer	k. kobaliaZe / K. Kobaliadze	
Sesrula / Draw	S.denebadze / Sh. Denebadze	
Sesrula / Draw	g.denebadze / G. Denebadze	

misamarTi / Address	saqarTvelo, q. Tbilisi, ivovis q.#66
Sps "iqsori" "N2" LTD	E-mail: info@x2.ge Web: www.x2.ge
naxazi / Dwg	gadaxurvis filis sayalibo naxazi +56.10 niSnulze; qveda Sris armirebis naxazi.
masStabi / Scale: 1:100	TariRi / Date issued: 20/11/2021
Layout	

stadia / Stage	furceli / Page	furclebi / Pages	revizia / Revision
m.p.	k-63		

Tvar	Popis	Rozměry	Revize
Stupeň	Typ	Počet	Datum
1:100	20/11/2021		
Měřítko	Formát	Číslo výkresu	Jazyk
m.p.	K-65		

Sps "tqs o r i "
"xp" LTD
Sasar Tvn | o. c. Tbi i |s|
| v o v ts q. a 66
Web: www.kZ.qe

Gadaxuv i s f i i s ar m i reba
kveT eb i: po z i c i eb i da masa | s
spec i f i kac i a.

Tar i fi i dse issue
20/11/2021

Tab i s: 46.20 :61.80 83.dwg
File name

Tab i s: 46.20 :61.80 83.dwg
Format
A1
Tbisi 2021
Tab i | is 2021 w.

Tvar i nj ine r i
Position
Signature
Konstr uqt o r | K. kobidze | dZe
Structural engineer
Draw
Sdas r u t a
Sdas r u t a
Drew
Architects
Sdas r u t a
| s dmini r sty i i
g dmini r sty i i
Checked
Approved
Scale
Date
Revision
Project
Drawing no.
Author
Sheet

Transcribed by
Position
Signature
Konstruqtor | K. kobidze | dZe
Structural engineer
Draw
Sdas r u t a
Sdas r u t a
Drew
Architects
Sdas r u t a
| s dmini r sty i i
g dmini r sty i i
Checked
Approved
Scale
Date
Revision
Project
Drawing no.
Author
Sheet

obiekti s mi sami T i /size address
q.Tbi | is,a | sty,ebgis
gamz. # 34
proeqti s saxe i wo deba /Project name
m r avi i funqciu r | saxovr ebe i i
sax i i. (a)

ჯამური სიგრძე								
ჯამური წონა (+5% ტრანსპორტირების დანაკარგი)								
პოზიციის ნომერი	ერთეულის რაოდენობა	ერთეულის წონა (კგ)	ერთეულის სიგრძე (მ)	ფასონური ნაწილის ტიპი	ერთეულის წონა (კგ)	ჯამური სიგრძე (მ)	ჯამური წონა (კგ)	
							B35 ნ	B35 ნ
1	12	8500C	561000	1	5610,0	3457,1	4978,1	
2	10	8500C	561000	1	5610,0	3457,0	3457,0	
3	8	8500C	290	765	221,9	87,5	87,5	
4	8	8500C	620	765	474,3	187,1	187,1	
5	10	8500C	1142000	1	1142,0	703,7	703,7	
6	12	8500C	2620000	1	2620,0	232,5	232,5	
7	14	8500C	600000	1	600,0	724,7	724,7	
8	16	8500C	1750000	1	1750,0	276,1	276,1	
ჯამი:					10646,7	91,8		10646,7

gadaxurvis fila wiboebis armirebis naxazi +56.10 niSnulze

m. 1:100

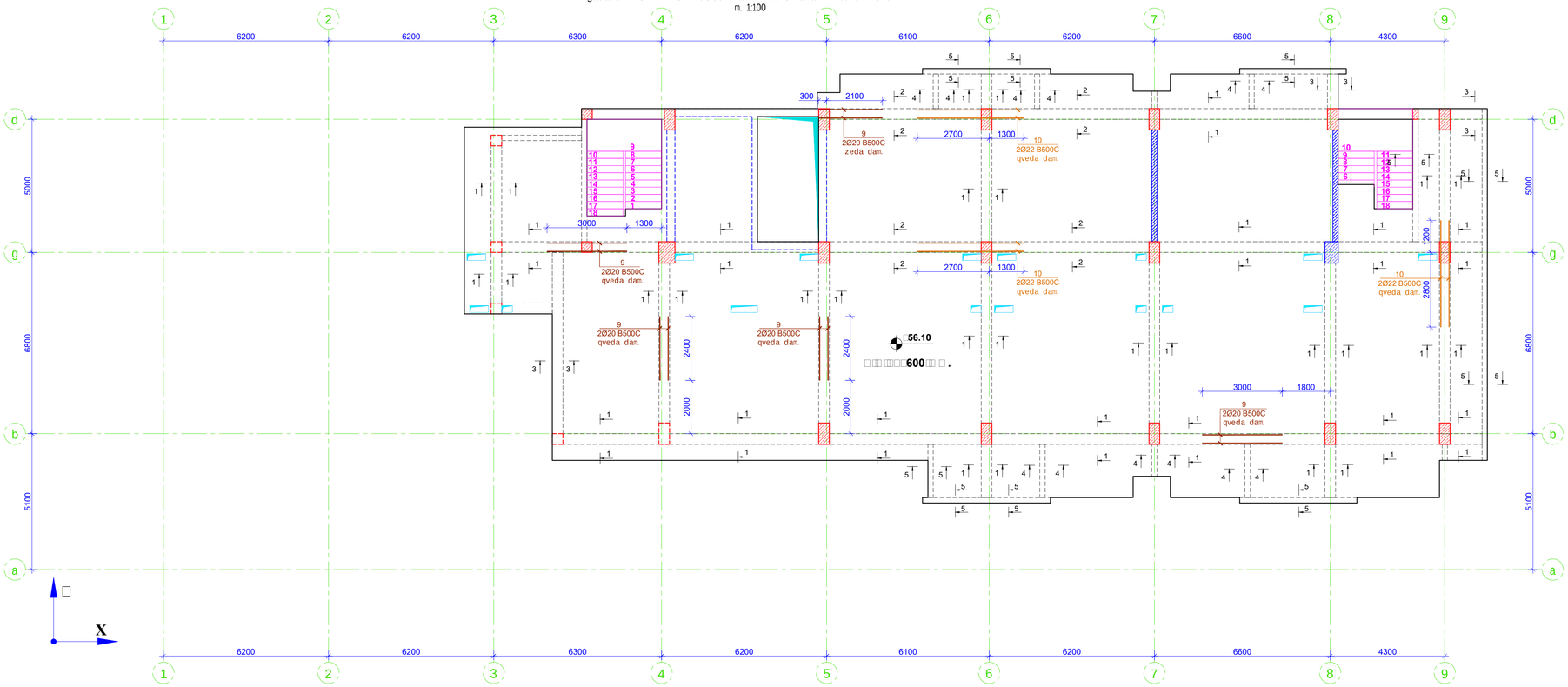

kveTi 1-1 m. 1:10

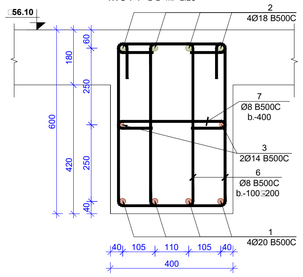

kveTi 2-2 m. 1:10

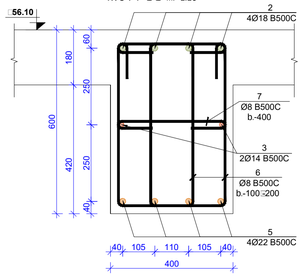

kveTi 3-3 m. 1:10

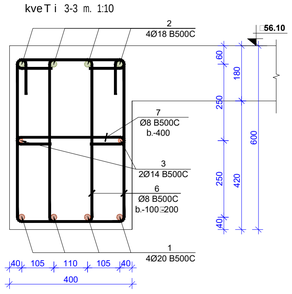

kveTi 4-4 m. 1:10

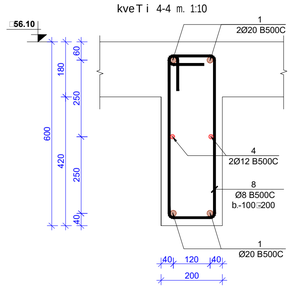

kveTi 5-5 m. 1:10

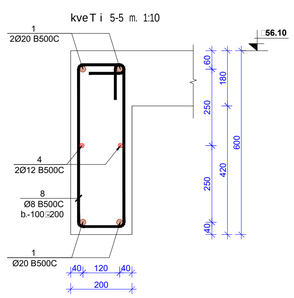

filis wibos zeda da qveda Sris damatebiTi armirebis sqematuri kveTi m. 1:10

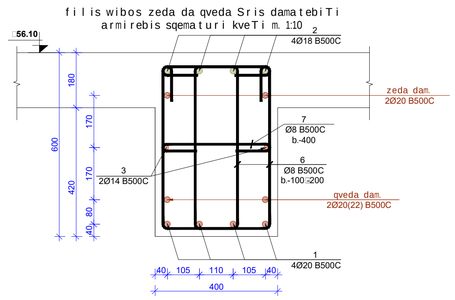

poz.6 m. 1:10

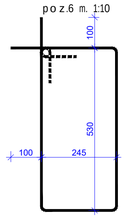

poz.7 m. 1:10

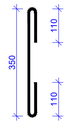

poz.8 m. 1:10

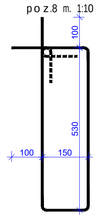

armirebis specifikacia

pozicia Nos	raodenoba	klasi	diametri (mm)	erTeulis sigrZe (m)	erTeulis wona (kg)	jami sigrZe (m)	jami wona (kg)	betonis klasi	betonis moculoba (m³)	betonis saerTo moculoba (m³)
1	20	B500C	20	9.56	23.64	191.2	472.8	B35	33.8	33.80
2	18	B500C	20	7.85	19.41	141.3	349.4			
3	14	B500C	20	3.86	9.54	54.0	133.6			
4	12	B500C	20	1.35	3.34	16.2	40.1			
5	22	B500C	20	1.15	2.84	25.3	62.6			
6	8	B500C	20	1.75	4.33	14.0	34.6			
7	8	B500C	20	5.70	14.09	45.6	112.7			
8	8	B500C	20	1.56	3.86	12.5	30.9			
9	20	B500C	20	2.64	6.53	52.8	130.6			
10	22	B500C	20	2.40	5.93	24.0	59.3			
jami							1346.0			

betonis xarjTaRricxvis cxrili

betonis klasi	betonis moculoba (m³)	betonis saerTo moculoba (m³)	betonis klasi	betonis moculoba (m³)	betonis saerTo moculoba (m³)
B35	33.8	33.80	B35	33.8	33.80

betonis klasi	betonis moculoba (m³)	betonis saerTo moculoba (m³)
B35	33.8	33.80

betonis klasi	betonis moculoba (m³)	betonis saerTo moculoba (m³)
B35	33.8	33.80

betonis xarjTaRricxvis cxrili

gadaxurvis filis sayalibo naxazi +59.40 niSnulze
m. 1:100

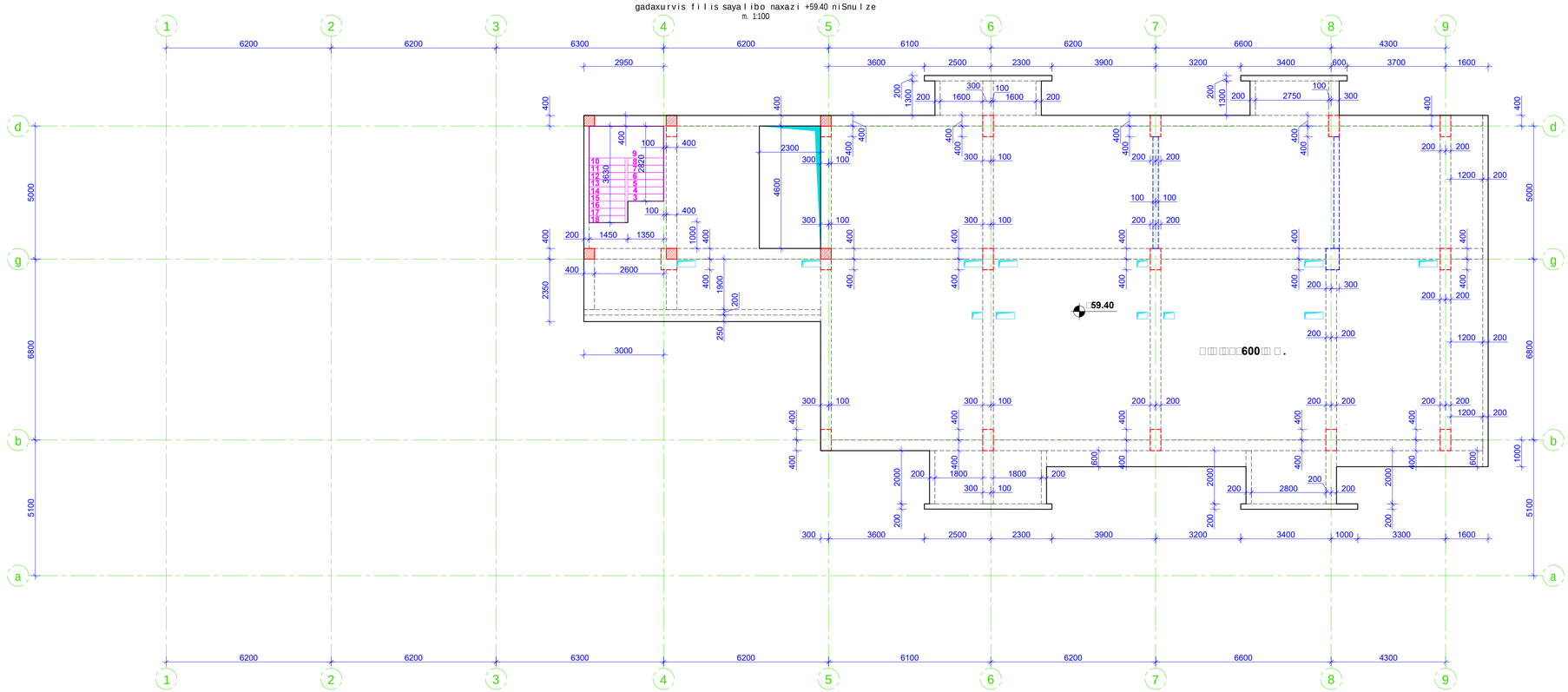

gadaxurvis filis qveda Sris armirebis naxazi +59.40 niSnulze
m. 1:100

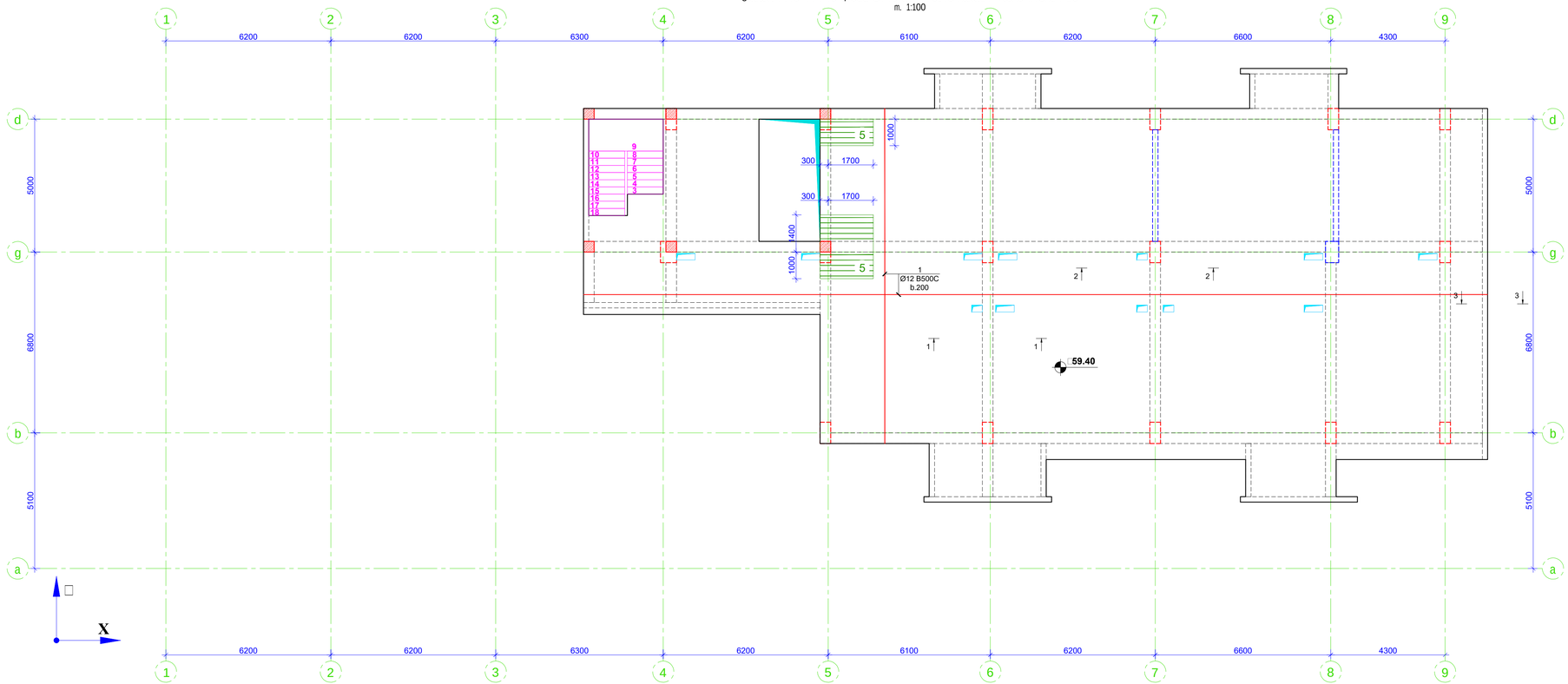

formati Format	A1	Tbilisi 2021 w. Tbilisi 2021	
faili saxeli File name		Block A Slab \46.20 : 61.80 R9.dwg	
obieqtis misamarTi / Site address	q.Tbilisi,alyazbegis ganz. #34		
proeqtis saxelwodeba / Project name	mravalfunqciuri sacxovrebeli saxli.(A)		
Tanamdeboba Position	gvari Name	xelmowera Signature	
inJineri Civil engineer	i. kikvaZe I. Kikvadze		
konstruqtori Structural engineer	k. kobaliaZe K. Kobaliadze		
Sesrula Draw	g.denebaSvili Sh. Denebashvili		
Sesrula Draw	g.denebaSvili G. Denebashvili		
	misamarTi / Address	saqarTvelo,q. Tbilisi, lvovis q.#66	
Sps "iqsori" "N2" LTD	E-mail: info@x2.ge Web: www.x2.ge		
naxazi / Dwg	gadaxurvis filis sayalibo naxazi +59.40 niSnulze; qveda Sris armirebis naxazi.		
masStabi/Scale 1:100	TariRi/Date issued 20/11/2021	Layout	
stadia Stage	furceli Page	furclebi Pages	revizia Revision
m.p.	k-67		

ბაზისური ხვედრითი ღირებულებები									
ელემენტის დასახელება	ერთეული	ბეტონი B35	არმატურა AIII	ხვედრითი მასა (კგ/მ³)	ხვედრითი მოცულობა (მ³/მ²)	ფასი ერთეულზე (ლარი)	ღირებულება (ლარი)	ხვედრითი წილი (%)	კოეფიციენტი
საძირკვლის ფილა	მ³	1	0.12	2400	0.45	185.00	83.25	18.5	1.00
კედელი 30 სმ	მ³	1	0.08	2400	0.30	185.00	55.50	12.3	1.00
სვეტი 40×40	მ³	1	0.10	2400	0.40	185.00	74.00	16.4	1.00
ჭერის ფილა 22 სმ	მ³	1	0.09	2400	0.22	185.00	40.70	9.0	1.00
ლოჯია	მ³	1	0.07	2400	0.18	185.00	33.30	7.4	1.00
ხის ფანჯარა	მ²	—	—	—	—	420.00	420.00	93.3	1.00
ალუმინის კარი	მ²	—	—	—	—	510.00	510.00	113.3	1.00
ჯამი							1392.75	309.5	

ბეტონის ხარჯთაღრიცხვა							
ელემენტი	ბეტონის კლასი	მოცულობა (მ³)	ერთეულის ფასი (ლარი)	ღირებულება (ლარი)	ხვედრითი წილი (%)	ფასი 1 მ³-ზე (ლარი)	ფასი 1 მ²-ზე (ლარი)
საძირკვლის ფილა	B35	18.0	185.00	3330.00	18.5	185.00	74.00
კედელი 30 სმ	B35	12.0	185.00	2220.00	12.3	185.00	55.50
სვეტი 40×40	B35	14.4	185.00	2664.00	14.8	185.00	74.00
ჭერის ფილა 22 სმ	B35	9.9	185.00	1831.50	10.2	185.00	40.70
ლოჯია	B35	2.7	185.00	499.50	2.8	185.00	33.30
ჯამი		57.0		10545.00	58.5		

სართულების ფართობები				
სართული	ფართობი (მ²)	სართულის სიმაღლე (მ)	მოცულობა (მ³)	ფართობის წილი (%)
სარდაფი	1240.00	2.80	3472.00	19.2
პირველი სართული	1240.00	3.00	3720.00	19.2
მეორე სართული	1240.00	3.00	3720.00	19.2
მესამე სართული	1240.00	3.00	3720.00	19.2
მეოთხე სართული	1240.00	3.00	3720.00	19.2
ჯამი	6200.00		18552.00	96.0

ბალკონის ფილის არმატურა							
ნომერი	დიამეტრი (მმ)	ფოლადის კლასი	ერთი ელემენტის სიგრძე (მ)	ელემენტების რაოდენობა	ჯამური სიგრძე (მ)	ერთეული წონა (კგ/მ)	წონა (კგ)
1	12	A500C	5.80	4	23.20	0.888	20.60
2	8	A500C	1.20	24	28.80	0.395	11.38
3	10	A500C	5.80	2	11.60	0.617	7.16
4	12	A500C	1.60	8	12.80	0.888	11.37
5	8	A500C	0.60	16	9.60	0.395	3.79
6	8	A500C	5.80	2	11.60	0.395	4.58
7	8	A500C	0.40	12	4.80	0.395	1.90
8	8	A500C	0.80	6	4.80	0.395	1.90
9	20	A500C	1.00	2	2.00	2.466	4.93
10	22	A500C	1.60	2	3.20	2.984	9.55
ჯამი							76.36

ბეტონი							
ელემენტის დასახელება	ბეტონის კლასი	სიგრძე (მ)	სიგანე (მ)	სიმაღლე (მ)	მოცულობა (მ³)	ფასი 1 მ³-ზე (ლარი)	ღირებულება (ლარი)
საძირკვლის ფილა	B35	18.00	10.00	0.30	54.00	185.00	9990.00
კედელი 30 სმ	B35	36.00	0.30	3.00	32.40	185.00	5994.00
სვეტი 40×40	B35	0.40	0.40	3.00	1.92	185.00	355.20
ჭერის ფილა 22 სმ	B35	18.00	10.00	0.22	39.60	185.00	7326.00
ლოჯია	B35	6.00	1.50	0.18	1.62	185.00	299.70
ჯამი					129.54		23964.90

არმატურის ხარჯთაღრიცხვა							
ელემენტის დასახელება	დიამეტრი (მმ)	ფოლადის კლასი	ერთი ელემენტის სიგრძე (მ)	ელემენტების რაოდენობა	ჯამური სიგრძე (მ)	ერთეული წონა (კგ/მ)	წონა (კგ)
საძირკვლის ფილა	12	A500C	5.80	4	23.20	0.888	20.60
კედელი 30 სმ	8	A500C	1.20	24	28.80	0.395	11.38
სვეტი 40×40	10	A500C	5.80	2	11.60	0.617	7.16
ჭერის ფილა 22 სმ	12	A500C	1.60	8	12.80	0.888	11.37
ლოჯია	8	A500C	0.60	16	9.60	0.395	3.79
ჯამი							54.30

ფანჯრების სპეციფიკაცია					
აღნიშვნა	ტიპი	სიგანე (მ)	სიმაღლე (მ)	რაოდენობა	შენიშვნა
ფ-1	ხის, ორმაგი	1.20	1.40	6	
ფ-2	ხის, ორმაგი	1.50	1.40	4	
ფ-3	ალუმინის	0.90	1.40	2	
ფ-4	ალუმინის	0.60	0.60	2	
ფ-5	ხის, ერთმაგი	0.80	1.40	1	

კარების სპეციფიკაცია					
აღნიშვნა	ტიპი	სიგანე (მ)	სიმაღლე (მ)	რაოდენობა	შენიშვნა
კ-1	ხის, ორფრთიანი	1.80	2.10	2	
კ-2	ხის, ერთფრთიანი	0.90	2.10	4	
კ-3	ალუმინის	1.20	2.10	1	
კ-4	ხის, ერთფრთიანი	0.80	2.10	1	
კ-5	ხის, ფარული	0.90	2.10	3	

ოთახების ფართობები			
ოთახის დასახელება	სართული	ფართობი (მ²)	სიმაღლე (მ)
მისაღები	პირველი	28.50	3.00
სამზარეულო	პირველი	14.20	3.00
საძინებელი	პირველი	16.80	3.00
ბავშვის ოთახი	პირველი	12.60	3.00
სააბაზანა	პირველი	4.80	3.00
დერეფანი	პირველი	6.40	3.00
მისაღები	მეორე	28.50	3.00
სამზარეულო	მეორე	14.20	3.00
საძინებელი	მეორე	16.80	3.00
ბავშვის ოთახი	მეორე	12.60	3.00
სააბაზანა	მეორე	4.80	3.00
დერეფანი	მეორე	6.40	3.00

სართულების ფართობები				
სართული	ფართობი (მ²)	სართულის სიმაღლე (მ)	მოცულობა (მ³)	ფართობის წილი (%)
სარდაფი	1240.00	2.80	3472.00	19.2
პირველი სართული	1240.00	3.00	3720.00	19.2
მეორე სართული	1240.00	3.00	3720.00	19.2
მესამე სართული	1240.00	3.00	3720.00	19.2
მეოთხე სართული	1240.00	3.00	3720.00	19.2
ჯამი	6200.00		18552.00	96.0

ბალკონის ფილის არმატურა							
ნომერი	დიამეტრი (მმ)	ფოლადის კლასი	ერთი ელემენტის სიგრძე (მ)	ელემენტების რაოდენობა	ჯამური სიგრძე (მ)	ერთეული წონა (კგ/მ)	წონა (კგ)
1	12	A500C	5.80	4	23.20	0.888	20.60
2	8	A500C	1.20	24	28.80	0.395	11.38
3	10	A500C	5.80	2	11.60	0.617	7.16
4	12	A500C	1.60	8	12.80	0.888	11.37
5	8	A500C	0.60	16	9.60	0.395	3.79
6	8	A500C	5.80	2	11.60	0.395	4.58
7	8	A500C	0.40	12	4.80	0.395	1.90
8	8	A500C	0.80	6	4.80	0.395	1.90
9	20	A500C	1.00	2	2.00	2.466	4.93
10	22	A500C	1.60	2	3.20	2.984	9.55
ჯამი							76.36

ბეტონი							
ელემენტის დასახელება	ბეტონის კლასი	სიგრძე (მ)	სიგანე (მ)	სიმაღლე (მ)	მოცულობა (მ³)	ფასი 1 მ³-ზე (ლარი)	ღირებულება (ლარი)
საძირკვლის ფილა	B35	18.00	10.00	0.30	54.00	185.00	9990.00
კედელი 30 სმ	B35	36.00	0.30	3.00	32.40	185.00	5994.00
სვეტი 40×40	B35	0.40	0.40	3.00	1.92	185.00	355.20
ჭერის ფილა 22 სმ	B35	18.00	10.00	0.22	39.60	185.00	7326.00
ლოჯია	B35	6.00	1.50	0.18	1.62	185.00	299.70
ჯამი					129.54		23964.90

არმატურის ხარჯთაღრიცხვა							
ელემენტის დასახელება	დიამეტრი (მმ)	ფოლადის კლასი	ერთი ელემენტის სიგრძე (მ)	ელემენტების რაოდენობა	ჯამური სიგრძე (მ)	ერთეული წონა (კგ/მ)	წონა (კგ)
საძირკვლის ფილა	12	A500C	5.80	4	23.20	0.888	20.60
კედელი 30 სმ	8	A500C	1.20	24	28.80	0.395	11.38
სვეტი 40×40	10	A500C	5.80	2	11.60	0.617	7.16
ჭერის ფილა 22 სმ	12	A500C	1.60	8	12.80	0.888	11.37
ლოჯია	8	A500C	0.60	16	9.60	0.395	3.79
ჯამი							54.30

ფანჯრების სპეციფიკაცია					
აღნიშვნა	ტიპი	სიგანე (მ)	სიმაღლე (მ)	რაოდენობა	შენიშვნა
ფ-1	ხის, ორმაგი	1.20	1.40	6	
ფ-2	ხის, ორმაგი	1.50	1.40	4	
ფ-3	ალუმინის	0.90	1.40	2	
ფ-4	ალუმინის	0.60	0.60	2	
ფ-5	ხის, ერთმაგი	0.80	1.40	1	

კარების სპეციფიკაცია					
აღნიშვნა	ტიპი	სიგანე (მ)	სიმაღლე (მ)	რაოდენობა	შენიშვნა
კ-1	ხის, ორფრთიანი	1.80	2.10	2	
კ-2	ხის, ერთფრთიანი	0.90	2.10	4	
კ-3	ალუმინის	1.20	2.10	1	
კ-4	ხის, ერთფრთიანი	0.80	2.10	1	
კ-5	ხის, ფარული	0.90	2.10	3	

ოთახების ფართობები			
ოთახის დასახელება	სართული	ფართობი (მ²)	სიმაღლე (მ)
მისაღები	პირველი	28.50	3.00
სამზარეულო	პირველი	14.20	3.00
საძინებელი	პირველი	16.80	3.00
ბავშვის ოთახი	პირველი	12.60	3.00
სააბაზანა	პირველი	4.80	3.00
დერეფანი	პირველი	6.40	3.00
მისაღები	მეორე	28.50	3.00
სამზარეულო	მეორე	14.20	3.00
საძინებელი	მეორე	16.80	3.00
ბავშვის ოთახი	მეორე	12.60	3.00
სააბაზანა	მეორე	4.80	3.00
დერეფანი	მეორე	6.40	3.00

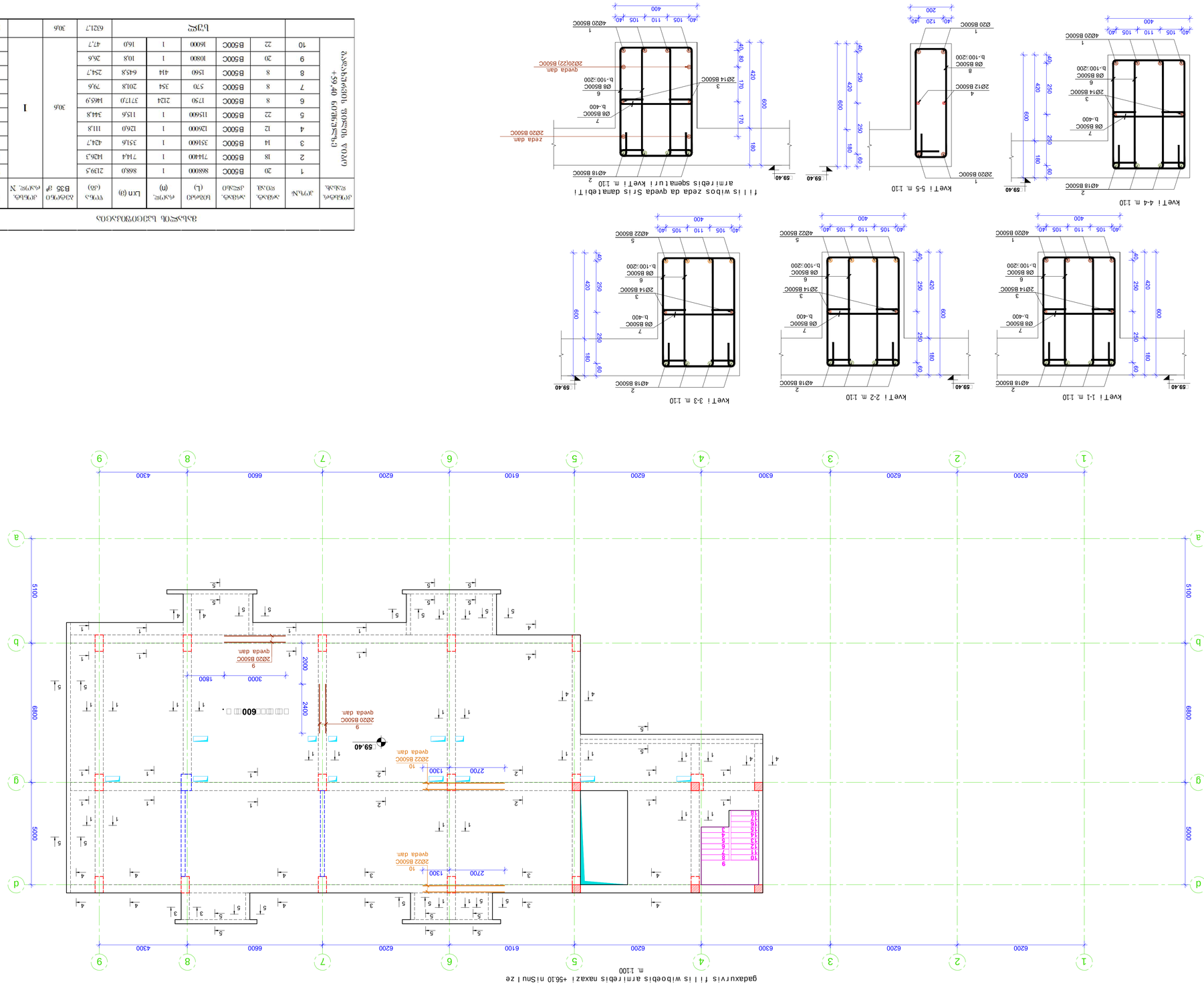

gadaxurvis fiis saya libo naxazi +61.80 niSni ze
m. 1:50

gadaxurvis fiis armirebis naxazi +61.80 niSni ze
m. 1:50

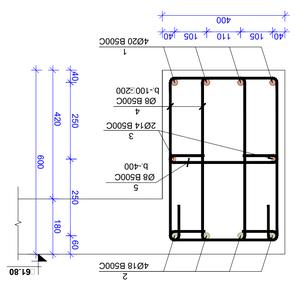

kveTi 2-2 m. 1:10

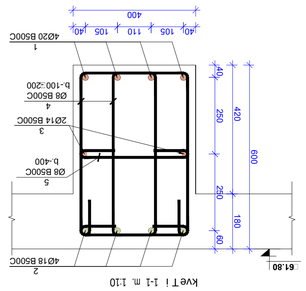

kveTi 1-1 m. 1:10

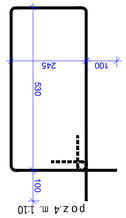

poz.4 m. 1:10

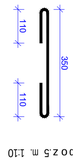

poz.5 m. 1:10

ბეჭდვის ნიშნები										
ელემენტის მარკა	ელემენტის რაოდენობა	ბეტონი	არმატურის კლასი	ელემენტის სიგრძე (L)	ელემენტის ღერძის სიგრძე (n)	ერთეული ელემენტის მოცულობა (Lxn)	ელემენტების საერთო მოცულობა (სმ3)	ბეტონის B35 მარკა	ელემენტების საერთო წონა (კგ)	
1	30	B500C	15200	1	15.2	372.7	372.7			
2	18	B500C	15000	1	15.0	299.5				
3	8	B500C	1750	450	787.5	310.6		1		
4	8	B500C	570	75	42.8	16.9	999.6		999.6	5.46
ბეტონი										
ელემენტის მარკა	ელემენტის რაოდენობა	ბეტონი	არმატურის კლასი	ელემენტის სიგრძე (L)	ელემენტის ღერძის სიგრძე (n)	ერთეული ელემენტის მოცულობა (Lxn)	ელემენტების საერთო მოცულობა (სმ3)	ბეტონის B35 მარკა	ელემენტების საერთო წონა (კგ)	
1	10	B500C	105000	1	1050	647.0				
2	8	B500C	290	75	21.8	8.6	647.0		647.0	9.00
3	8	B500C	620	75	46.5	18.3		1	18.3	
ბეტონი							674.0	9	674.0	9

gadaxurvis fiis wiboebis armirebis naxazi +61.80 niSni ze
m. 1:50

kveTi 1-1 m. 1:10

ბეტონი										
ელემენტის მარკა	ელემენტის რაოდენობა	ბეტონი	არმატურის კლასი	ელემენტის სიგრძე (L)	ელემენტის ღერძის სიგრძე (n)	ერთეული ელემენტის მოცულობა (Lxn)	ელემენტების საერთო მოცულობა (სმ3)	ბეტონის B35 მარკა	ელემენტების საერთო წონა (კგ)	
1	30	B500C	15200	1	15.2	372.7	372.7			
2	18	B500C	15000	1	15.0	299.5				
3	8	B500C	1750	450	787.5	310.6		1		
4	8	B500C	570	75	42.8	16.9	999.6		999.6	5.46
ბეტონი										
ელემენტის მარკა	ელემენტის რაოდენობა	ბეტონი	არმატურის კლასი	ელემენტის სიგრძე (L)	ელემენტის ღერძის სიგრძე (n)	ერთეული ელემენტის მოცულობა (Lxn)	ელემენტების საერთო მოცულობა (სმ3)	ბეტონის B35 მარკა	ელემენტების საერთო წონა (კგ)	
1	10	B500C	105000	1	1050	647.0				
2	8	B500C	290	75	21.8	8.6	647.0		647.0	9.00
3	8	B500C	620	75	46.5	18.3		1	18.3	
ბეტონი							674.0	9	674.0	9

gadaxurvis fiis saya libo naxazi +61.80 niSni ze
m. 1:50

ტიპი	A1	თარიღი 2021	
ფაილის სახელი			
ობიექტის მისამართი / Site address			
პროექტის სახელი / Project name			
მონაწილეები			
არქიტექტორი			
კონსტრუქციები			
სანტექნიკური ინჟინერია			
ელექტრული ინჟინერია			
ნახაზის დასახელება			
ნახაზის ნომერი			
თარიღი			
მასშტაბი/Scale	1:100	20/11/2021	
შედგა	ხედი	ფასადი	Revision
m.p.	k.71		

sve t i-1
m. 1:25

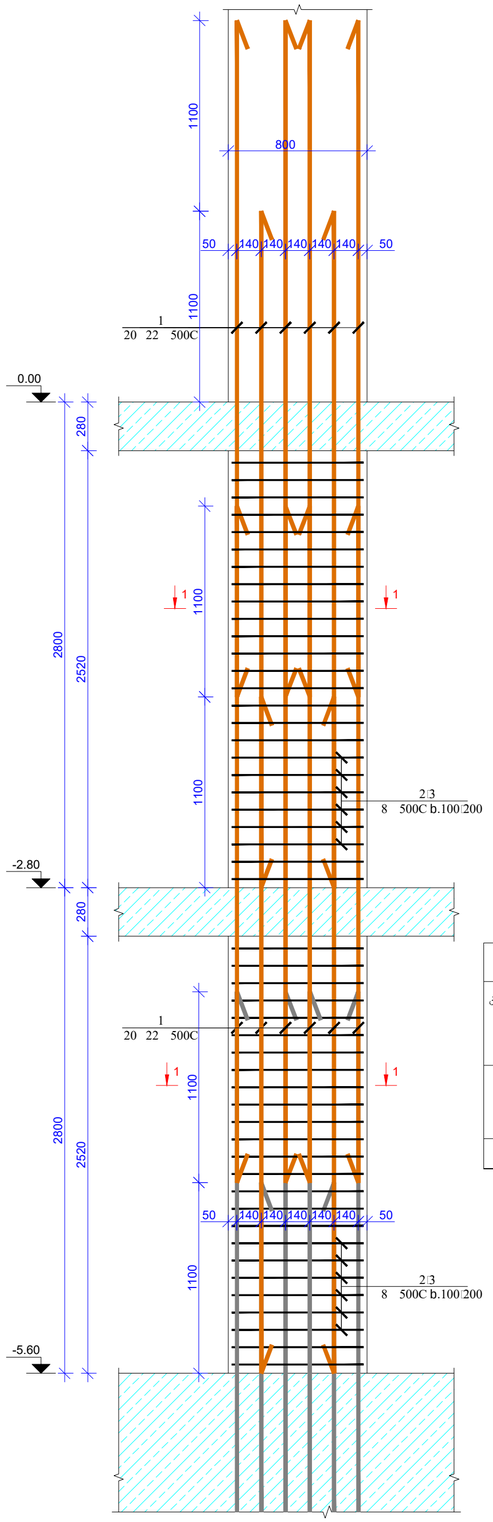

kveT i 1-1 (sve t i-1)
m. 1:20

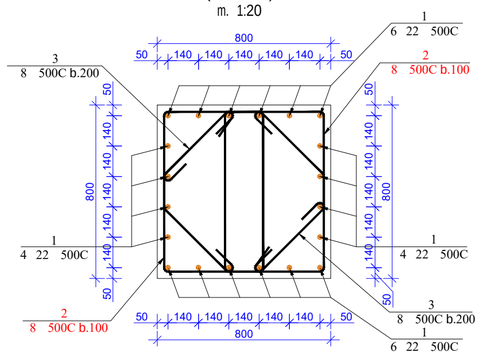

p o z.2
m. 1:20

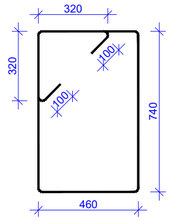

p o z.3
m. 1:20

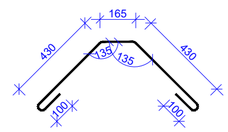

მასალების სპეციფიკაცია
List of materials

კონსტრ. დასახ. Constr. Name	პოზ. Pos. №	არმატ. დიამ. Diameter Ø	არმატ. კლასი Class of reinforcement	სიგრძე Length (L)	რაოდ. Quantity (n)	Lxn (მ)	წონა Weight (კგ) kg	ბეტონი Concrete B35 მ³ m³	რაოდენობა quantity N	წონა Weight (კგ) kg	ბეტონი Concrete B35 მ³ m³
სვეტი-1	1	22	B500c	3900	40	156	465,3	3,3	8	3722,2	26,40
	2	8	B500c	3240	100	324	127,8			1022,2	
	3	8	B500c	1225	52	63,7	25,1			201,0	
	ჯამი						618,2	3,3		4945,4	26,4

sve t i-4
m. 1:25

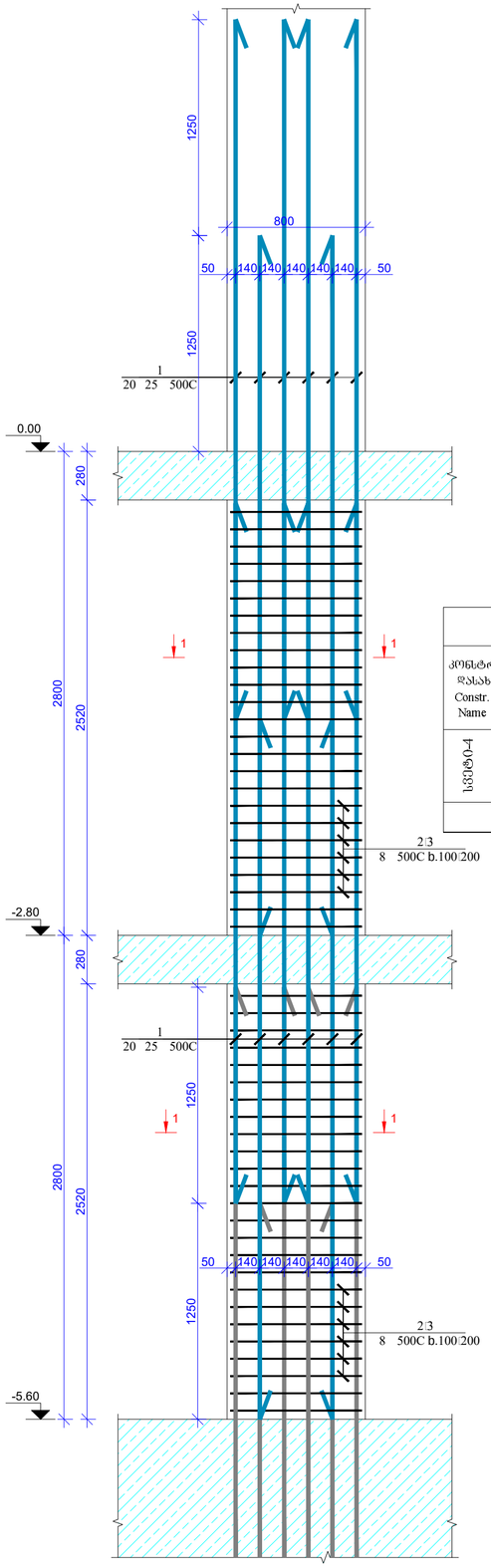

kveT i 1-1 (sve t i-4)
m. 1:20

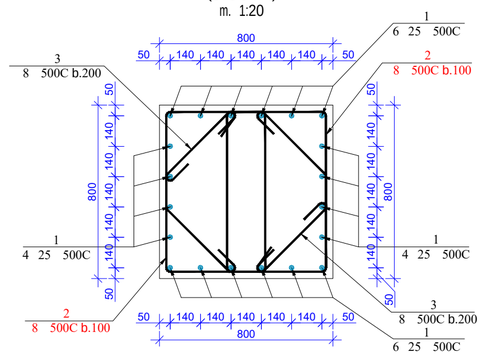

p o z.2
m. 1:20

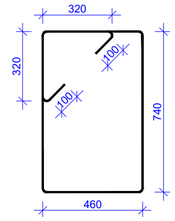

p o z.3
m. 1:20

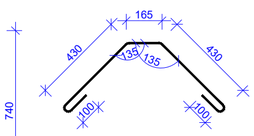

მასალების სპეციფიკაცია
List of materials

კონსტრ. დასახ. Constr. Name	პოზ. Pos. №	არმატ. დიამ. Diameter Ø	არმატ. კლასი Class of reinforcement	სიგრძე Length (L)	რაოდ. Quantity (n)	Lxn (მ)	წონა Weight (კგ) kg	ბეტონი Concrete B35 მ³ m³	რაოდენობა quantity N	წონა Weight (კგ) kg	ბეტონი Concrete B35 მ³ m³
სვეტი-4	1	25	B500c	4050	40	162	623,9	3,3	2	1247,9	6,60
	2	8	B500c	3240	100	324	127,8			255,6	
	3	8	B500c	1225	52	63,7	25,1			50,2	
	ჯამი						776,8	3,3		1553,7	6,6

format Format	A2	Tbilisi 2021 w. Tbilisi 2021
fa i l is saxe l i File name	□lock A Columns -5.60----0.00.dwg	
obieqtis misamar Ti / Site address	q. Tbi l isi, a l .yazbegis gamz. #34	
pr oeqtis saxe l wo deba / Project name	m raval funqciur i sacxov rebe l i sax l i. (A)	
Tanamdeboba Position	gva r i Name	xe l mowera Signature
mT. inJineri Ceif engineer	i. kiknaZe I. Kiknadze	
konstruqtor i Structural engineer	k. kobal aZe K. Kobaladze	
Seas r u l a Draw	S. demetr aSvi l i Sh. Demetrashvili	
Seas r u l a Draw	g. demetr aSvi l i G. Demetrashvili	
Sps "iqs o r i" "X2" LTD	misamar Ti / Address: saqar Tve l o, q. Tbi l isi, l vovis q. # 66; E-mail: info@x2.ge; Web: www.x2.ge	
naxaz i / Drwg	sve t i-1;4 (-5.60 -:- 0.00; "□" b l oki)	
masStabi /Scale	1:100	
Tar iRi /Date issue	20/11/2021	
Layout		
stadia Stage	furce l i Page	k-73
furc l ebi Pages		
revizia Revision		
m.p.		

sve t i -2
m. 1:25

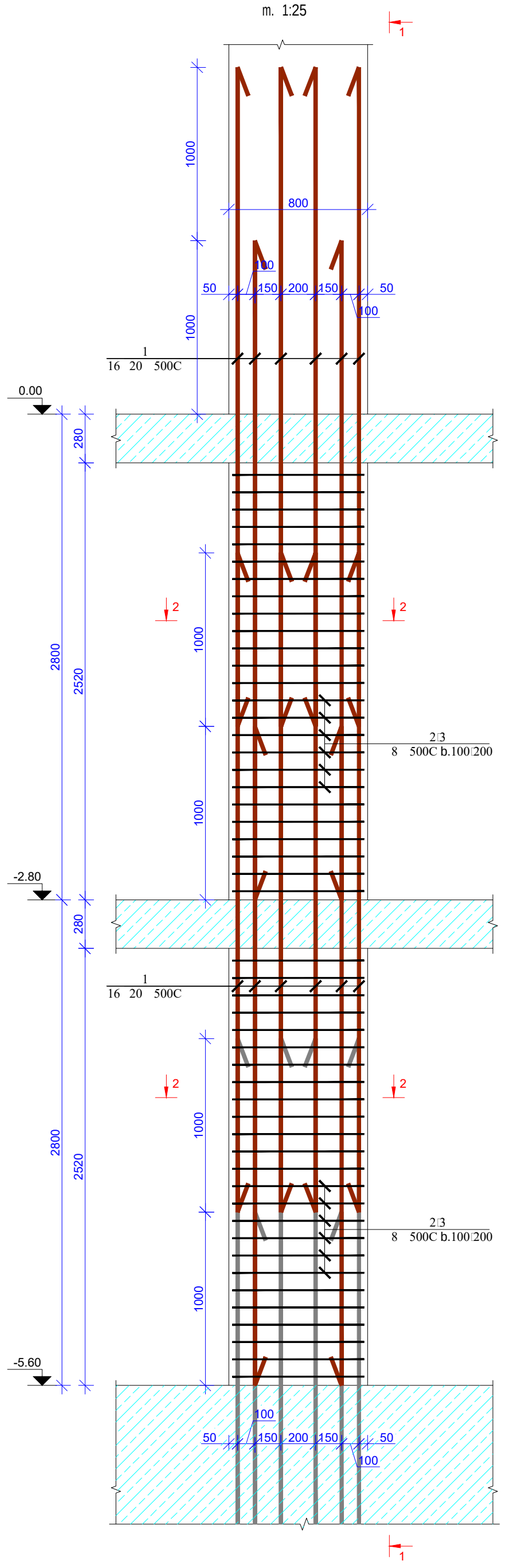

xed i 1-1
(sve t i -2)
m. 1:25

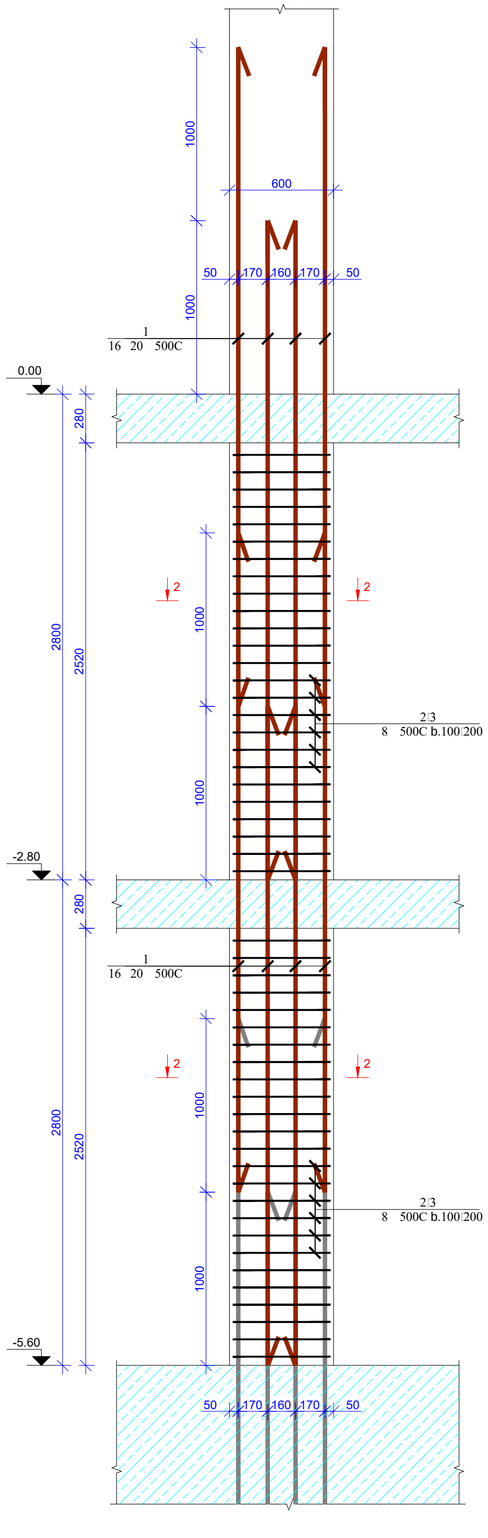

kveT i 2-2
(sve t i -2)
m. 1:20

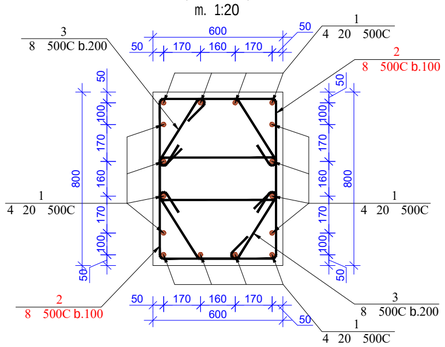

p o z.2
m. 1:20

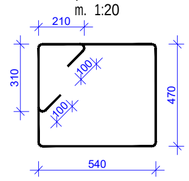

p o z.3
m. 1:20

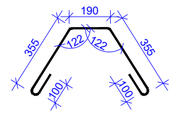

მასალების სპეციფიკაცია
List of materials

კონსტრ. დასახ. Constr. Name	პოზ. Pos. №	არმატ. დიამ. Diameter Ø	არმატ. კლასი Class of reinforcement	სიგრძე Length (L)	რაოდ. Quantity (n)	Lxn (მ)	წონა Weight (კგ) kg	ბეტონი Concrete B35 მ³ m³	რაოდენობა quantity N	წონა Weight (კგ) kg	ბეტონი Concrete B35 მ³ m³
სვეტი-2	1	20	B500c	3800	32	122	299,7	2,5	5	1498,7	12,50
	2	8	B500c	2740	100	274	108,1			540,3	
	3	8	B500c	1100	52	57,2	22,6			112,8	
			სულ				430,4	2,5		2151,8	12,5

format A2	Tbilisi 2021 w. Tbilisi 2021		
fail is saxeli File name	□lock A Columns -5.60---0.00.dwg		
obieqtis misamarTi / Site address	q.Tbilisi, al.yazbegis gamz. #34		
proeqtis saxelwodeba / Project name	mravalfunqciurisacxovrebeli saxli. (A)		
Tanamdeboba Position	gvari Name	xelmowera Signature	
mT. inJineri Ceif engineer	i. kiknaZe I. Kiknadze		
konstruqtori Structural engineer	k. kobalaZe K. Kobaladze		
Seasrula Draw	S.demetraSvili Sh. Demetrashvili		
Seasrula Draw	g.demetraSvili G. Demetrashvili		
Sps "iqsori" "X2" LTD	misamarTi / Address saqarTvelo, q. Tbilisi, Ivovis q. #66 E-mail: info@x2.ge Web: www.x2.ge		
naxazi / Drwg	sveti-2 (-5.60 -:- 0.00; "□" bloki)		
masStabi/Scale 1:100	TariRi/Date issue 20/11/2021	Layout	
stadia Stage	furceli Page	furclebi Pages	revizia Revision
m.p.	k-74		

sve t i-3
m. 1:25

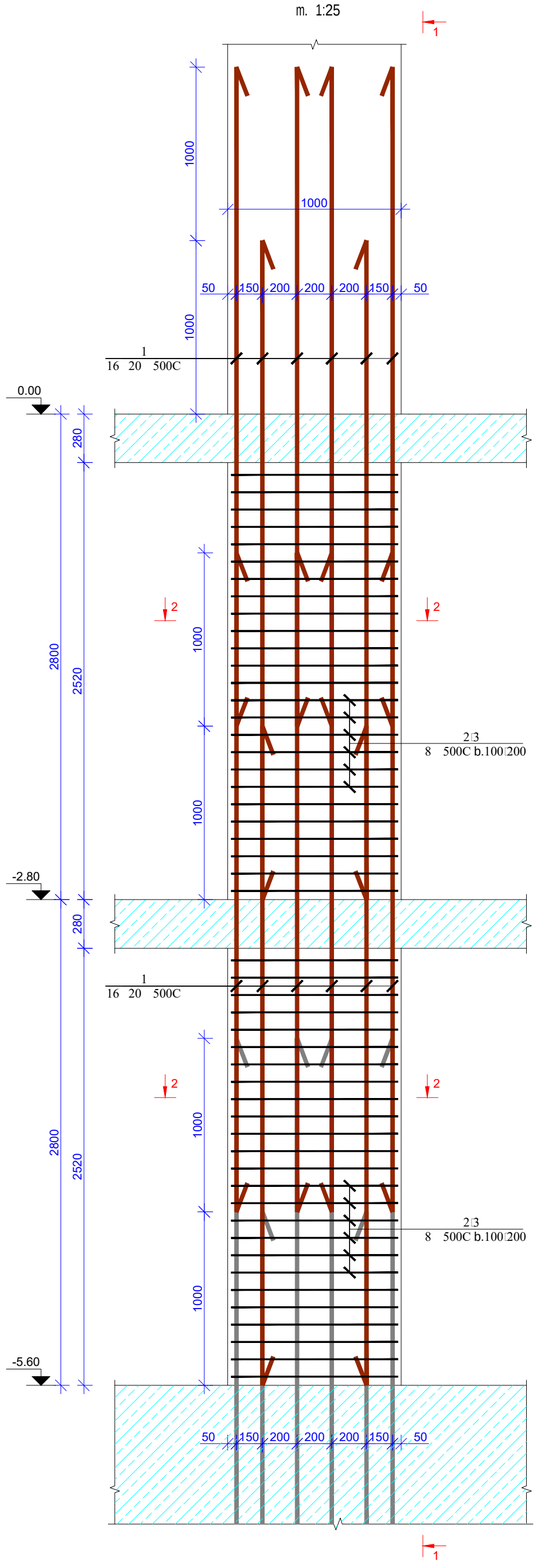

xedi 1-1
(sve t i-3)
m. 1:25

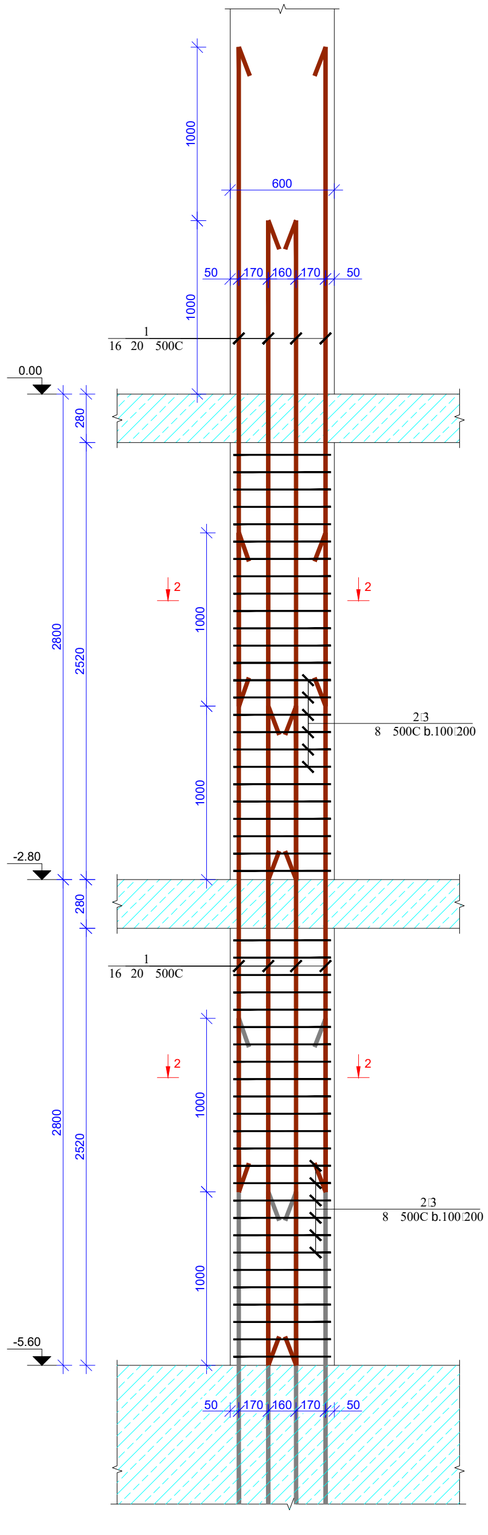

kveT i 2-2
(sve t i-3)
m. 1:20

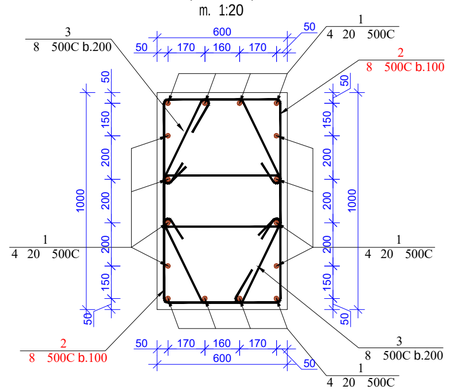

poz.2
m. 1:20

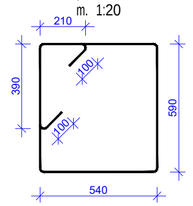

poz.3
m. 1:20

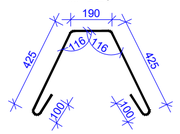

მასალების სპეციფიკაცია
List of materials

კონსტრ. დასახ. Constr. Name	პოზ. Pos. №	არმატ. დიამ. Diameter Ø	არმატ. კლასი Class of reinforcement	სიგრძე Length (L)	რაოდ. Quantity (n)	Lxn (მ)	წონა Weight (კგ) kg	ბეტონი Concrete B35 მ³ m³	რაოდენობა quantity N	წონა Weight (კგ) kg	ბეტონი Concrete B35 მ³ m³
სვეტი-3	1	20	B500c	3800	32	122	299,7	3,1	4	1198,9	12,40
	2	8	B500c	3060	100	306	120,7			482,7	
	3	8	B500c	1240	52	64,48	25,4			101,7	
		სულ					445,8	3,1		1783,4	12,4

formati Format **A2**	Tbilisi 2021 w. Tbilisi 2021	
faili saxeli File name	□lock A Columns -5.60---0.00.dwg	
obieqtis misamarTi / Site address	q.Tbilisi, al.yazbegis gamz. #34	
proeqtis saxelwodeba / Project name	mravalfunqciurisacxovrebeli saxli. (A)	
Tanamdeboba Position	gvari Name	xelmowera Signature
mT. inJineri Ceif engineer	i. kiknaZe I. Kiknadze	
konstruqtori Structural engineer	k. kobaladze K. Kobaladze	
Seasrula Draw	S. demetraSvili Sh. Demetrashvili	
Seasrula Draw	g. demetraSvili G. Demetrashvili	
Sps "iqsori" **"X2" LTD**	misamarTi / Address saqarTvelo, q. Tbilisi, Ivovis q.#66 E-mail: info@x2.ge Web: www.x2.ge	
naxazi / Drwg	sveti-3 (-5.60 -:- 0.00; "□" bloki)	
masStabi / Scale 1:100	TariRi / Date issue 20/11/2021	Layout
stadia Stage	furceli Page	furclebi Pages / revizia Revision
m.p.	k-75	

sve t i -1
m. 1:25

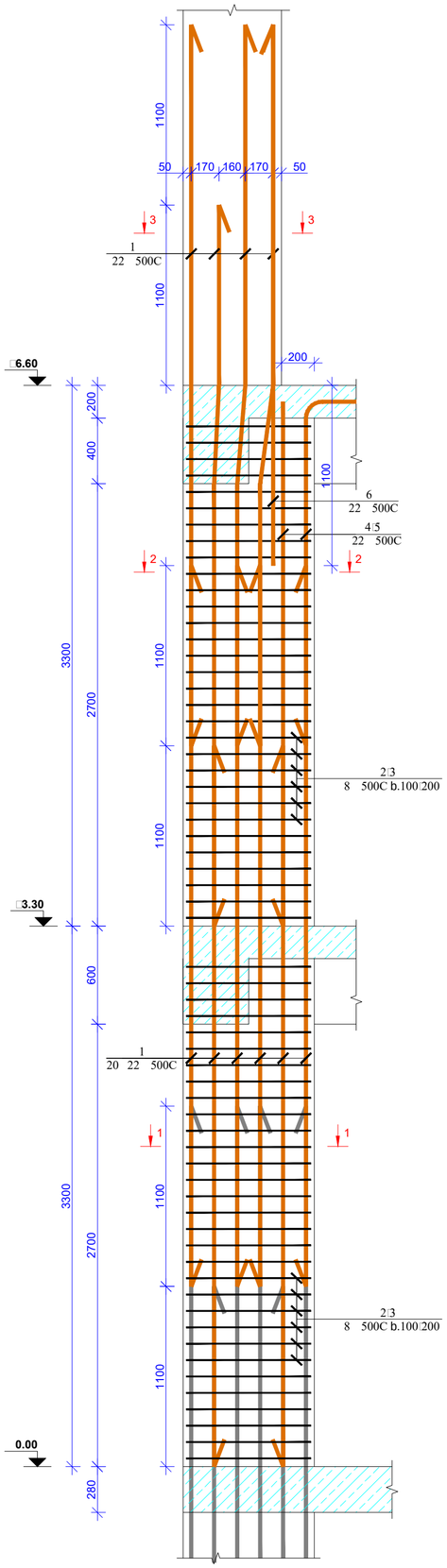

p o z.4
m. 1:25

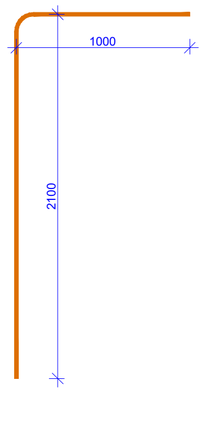

p o z.5
m. 1:25

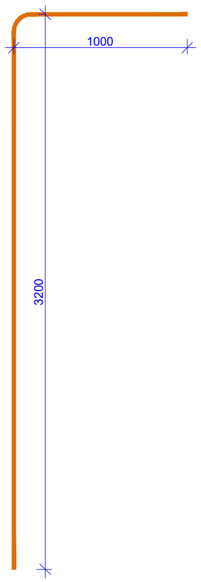

kveT i 1-1
(sve t i -1)
m. 1:20

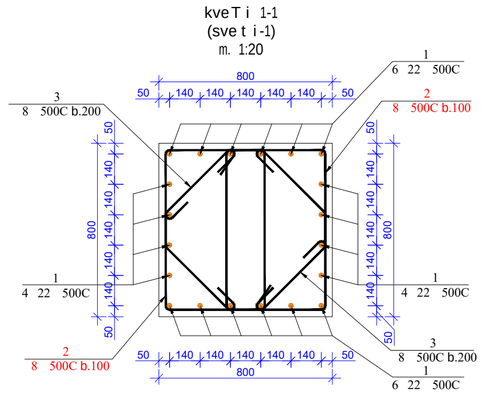

kveT i 2-2
(sve t i -1)
m. 1:20

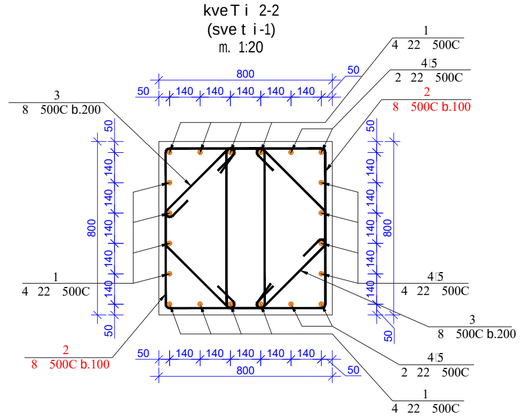

kveT i 3-3
(sve t i -1)
m. 1:20

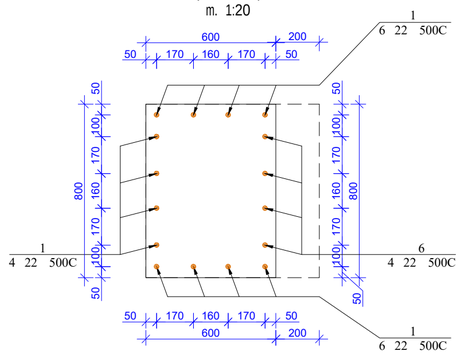

p o z.2
m. 1:20

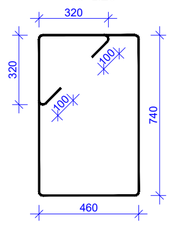

p o z.3
m. 1:20

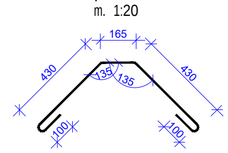

მასალების სპეციფიკაცია
List of materials

კონსტრ. დასახ. Constr. Name	პოზ. Pos. №	არმატ. დიამ. Diameter Ø	არმატ. კლასი Class of reinforcement	სიგრძე Length (L)	რაოდ. Quantity (n)	Lxn (მ)	წონა Weight (კგ) kg	ბეტონი Concrete B35 მ³ m³	რაოდენობა quantity N	წონა Weight (კგ) kg	ბეტონი Concrete B35 მ³ m³
სვეტი-1	1	22	B500c	4400	32	141	419,9	4	2	839,9	8,00
	2	8	B500c	3240	124	401,76	158,4			316,9	
	3	8	B500c	1225	64	78,4	30,9			61,8	
	4	22	B500c	3100	4	12,4	37,0			74,0	
	5	22	B500c	4200	4	16,8	50,1			100,2	
	6	22	B500c	3300	4	13,2	39,4			78,7	
სულ							735,8	4		1471,5	8

formati Format	A2	Tbilisi 2021 w. Tbilisi 2021
fail is saxeli File name		□lock A Columns 0.00----6.60.dwg
obieqtis misamarTi / Site address		q.Tbilisi, al.yazbegis gamz. #34
proeqtis saxelwodeba / Project name		mravalfunqciurisacxovrebeli saxli. (A)
Tanamdeboba Position	gvari Name	xelmowera Signature
mT. inJineri Ceif engineer	i. kiknaZe I. Kiknadze	
konstruqtori Structural engineer	k. kobaladZe K. Kobaladze	
Seasrula Draw	S. demetrashvili Sh. Demetrashvili	
Seasrula Draw	g. demetrashvili G. Demetrashvili	

Sps "iqsori"
"X2" LTD

misamarTi / Address
saqarTvelo, q. Tbilisi, Ivovis q. #66
E-mail: info@x2.ge
Web: www.x2.ge

naxazi / Drwg
sveti-1 (0.00 -:- +6.60; "□" bloki)

masStabi/Scale	TariRi/Date issue	Layout
1:100	20/11/2021	

stadia Stage	furceli Page	furclebi Pages	revizia Revision
m.p.	k-80		

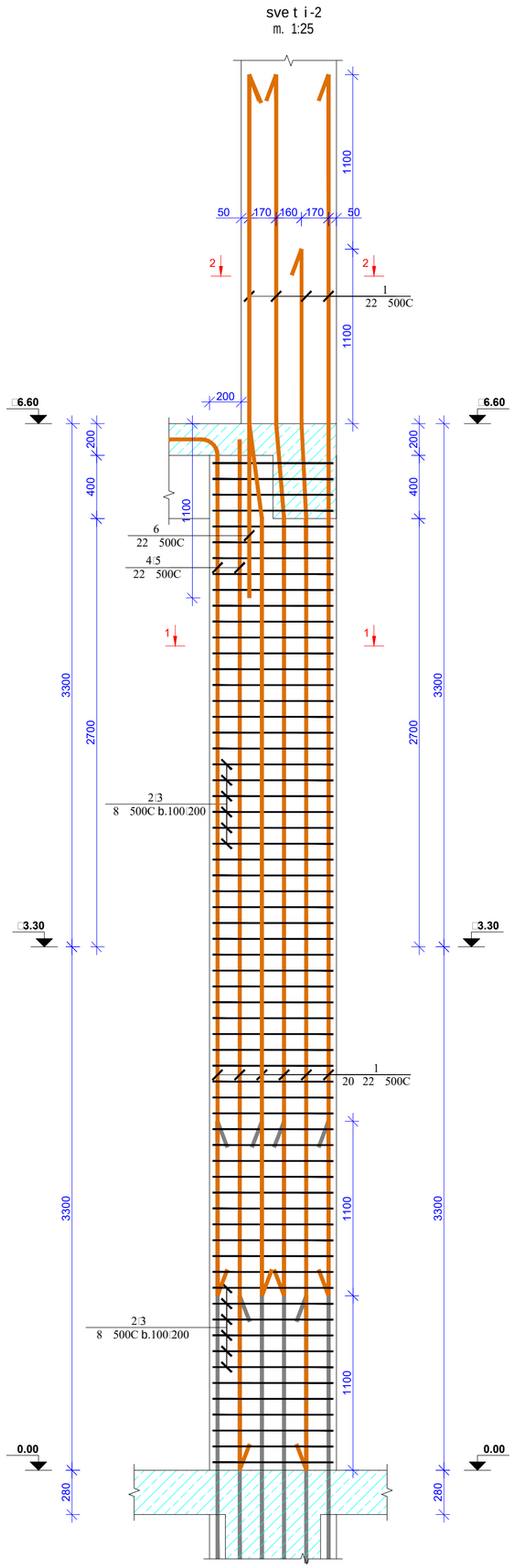

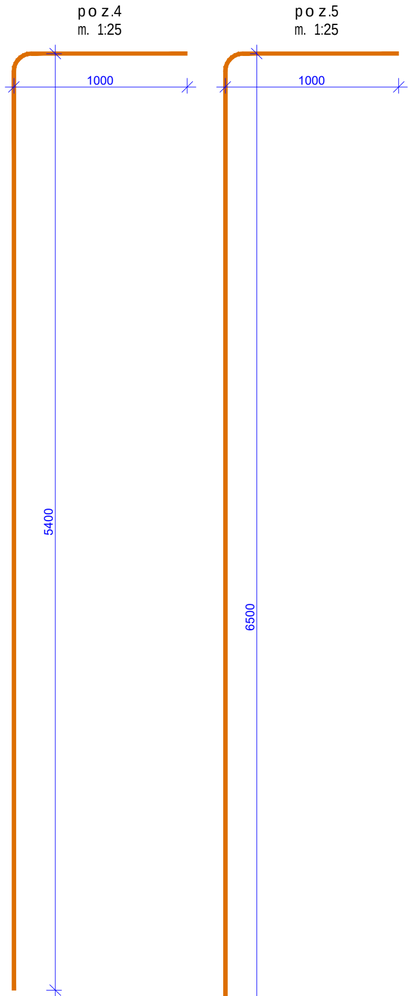

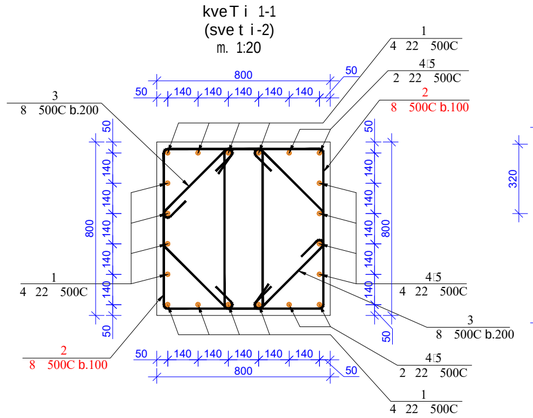

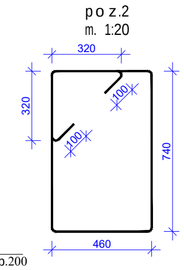

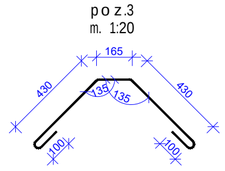

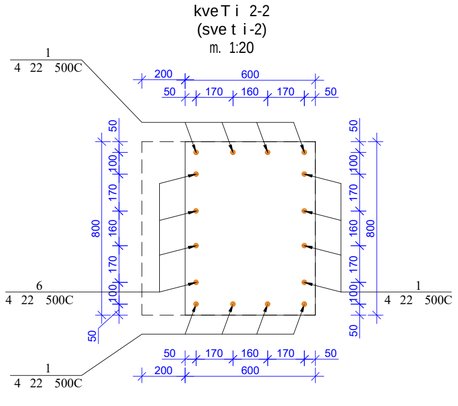

მასალების სპეციფიკაცია
List of materials

კონსტრ. დასახ. Constr. Name	პოზ. Pos. №	არმატ. დიამ. Diameter Ø	არმატ. კლასი Class of reinforcement	სიგრძე Length (L)	რაოდ. Quantity (n)	Lxn (მ)	წონა Weight (კგ) kg	ბეტონი Concrete B35 მ³ m³	რაოდენობა quantity N	წონა Weight (კგ) kg	ბეტონი Concrete B35 მ³ m³
სვეტი-2	1	22	B500c	7700	12	92	275,6	4,1	5	1377,9	20,50
	2	8	B500c	3240	124	401,76	158,4			792,2	
	3	8	B500c	1225	64	78,4	30,9			154,6	
	4	22	B500c	6400	4	25,6	76,4			381,8	
	5	22	B500c	7500	4	30	89,5			447,4	
	6	22	B500c	3300	4	13,2	39,4			196,8	
		სულ					670,2	4,1		3350,8	20,5

formati Format	A2	Tbilisi 2021 w. Tbilisi 2021
faili saxeli File name		lock A Columns 0.00----6.60.dwg
obieqtis misamarTi / Site address		q.Tbilisi, alyazbegis gamz. #34
proeqtis saxelwodeba / Project name		mravalfunqciurisacxovrebeli saxli. (A)

Tanamdeboba Position	gvari Name	xelmowera Signature
mT. inJineri Ceif engineer	i. kiknaZe I. Kiknadze	
konstruqtori Structural engineer	k. kobalaZe K. Kobaladze	
Seasrula Draw	S. demetraSvili Sh. Demetrashvili	
Seasrula Draw	g. demetraSvili G. Demetrashvili	

Sps "iqsori" "X2" LTD

misamarTi / Address
saqarTvelo, q. Tbilisi, lvovis q. #66
E-mail: info@x2.ge
Web: www.x2.ge

naxazi / Drwg	sveti-2 (0.00 -:- +6.60; "□" bloki)		
masStabi / Scale	1:100	TariRi / Date issue	20/11/2021
Layout			
stadia Stage	furceli Page	furclebi Pages	revizia Revision
m.p.	k-81		

sve t i -3
m. 1:25

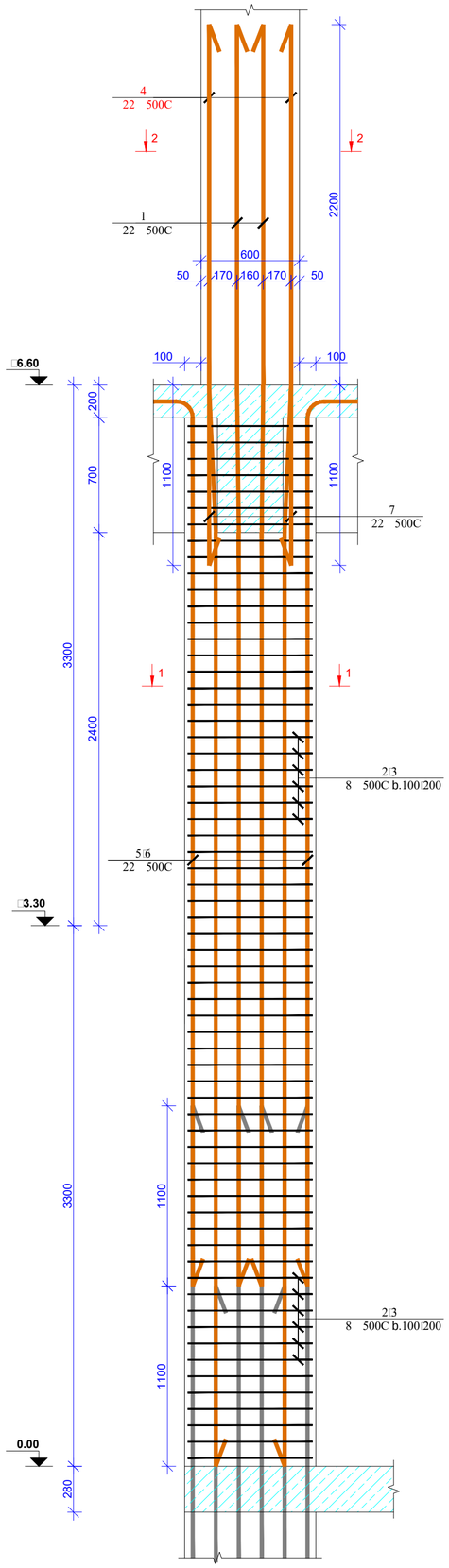

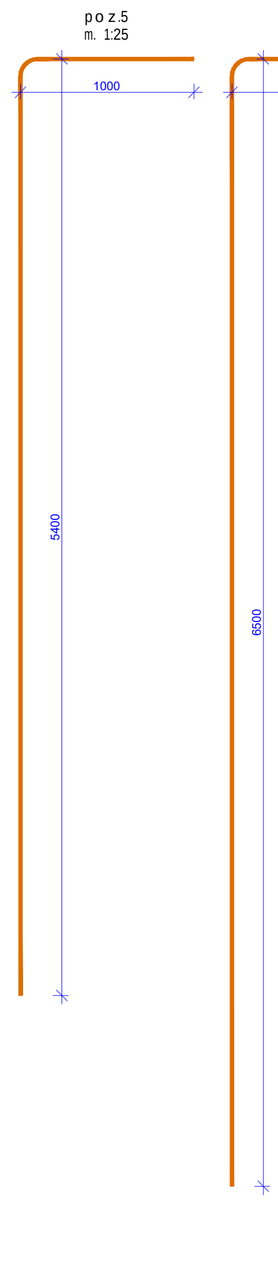

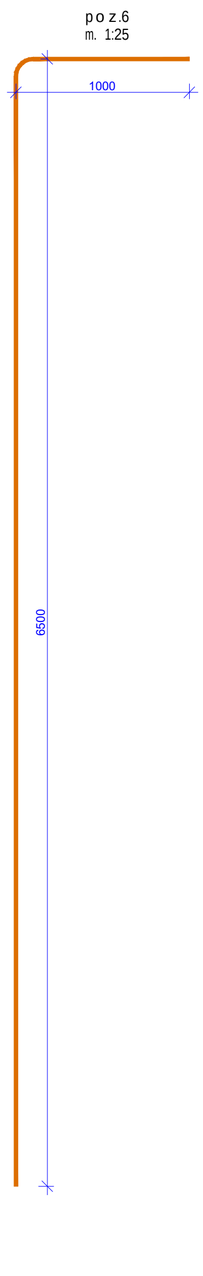

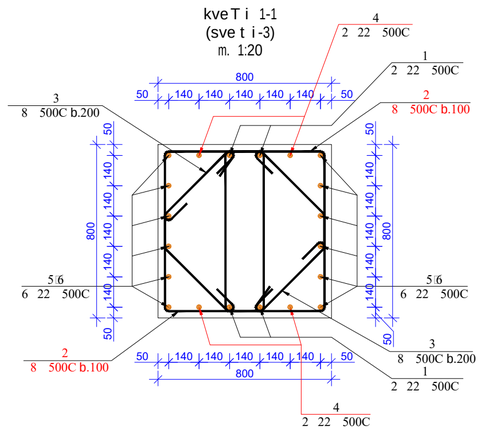

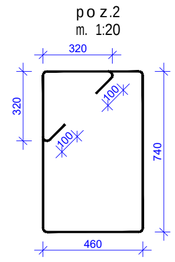

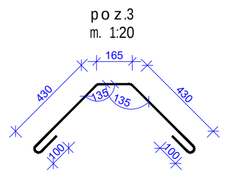

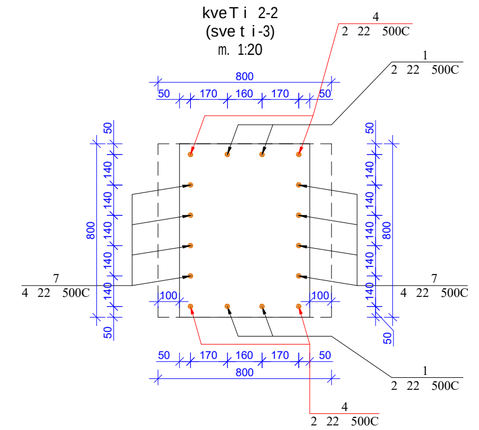

მასალების სპეციფიკაცია
List of materials

კონსტრ. დასახ. Constr. Name	პოზ. Pos. №	არმატ. დიამ. Diameter Ø	არმატ. კლასი Class of reinforcement	სიგრძე Length (L)	რაოდ. Quantity (n)	Lxn (მ)	წონა Weight (კგ) kg	ბეტონი Concrete B35 მ³ m³	რაოდენობა quantity N	წონა Weight (კგ) kg	ბეტონი Concrete B35 მ³ m³
სვეტი-3	1	22	B500c	7700	4	31	91,9	4,1	1	91,9	4,10
	2	8	B500c	3240	124	401,76	158,4			158,4	
	3	8	B500c	1225	64	78,4	30,9			30,9	
	4	22	B500c	8800	4	35,2	105,0			105,0	
	5	22	B500c	6400	8	51,2	152,7			152,7	
	6	22	B500c	7500	4	30	89,5			89,5	
	7	22	B500c	3300	8	26,4	78,7			78,7	
		სულ					707,1	4,1		707,1	4,1

formati Format	A2	Tbilisi 2021 w. Tbilisi 2021
faili saxeli File name		lock A Columns 0.00----6.60.dwg
obieqtis misamarTi / Site address	q.Tbilisi, al.yazbegis gamz. #34	
proeqtis saxelwodeba / Project name	mravalfunqciuri sacxovrebeli saxli. (A)	

Tanamdeboba Position	gvari Name	xelmowera Signature
mT. inJineri Ceif engineer	i. kiknaZe I. Kiknadze	
konstruqtori Structural engineer	k. kobaliaZe K. Kobaladze	
Seasrula Draw	S. demetrashvili Sh. Demetrashvili	
Seasrula Draw	g. demetrashvili G. Demetrashvili	

Sps "iqsori" "X2" LTD	misamarTi / Address: saqarTvelo, q. Tbilisi, Ivovis q. #66; E-mail: info@x2.ge; Web: www.x2.ge
naxazi / Drwg	sveti-3 (0.00 -:- +6.60; "□" bloki)

masStabi/Scale	TariRi/Date issue	Layout
1:100	20/11/2021	

stadia Stage	furceli Page	furclebi Pages	revizia Revision
m.p.	k-82		

sve t i-4
m. 1:25

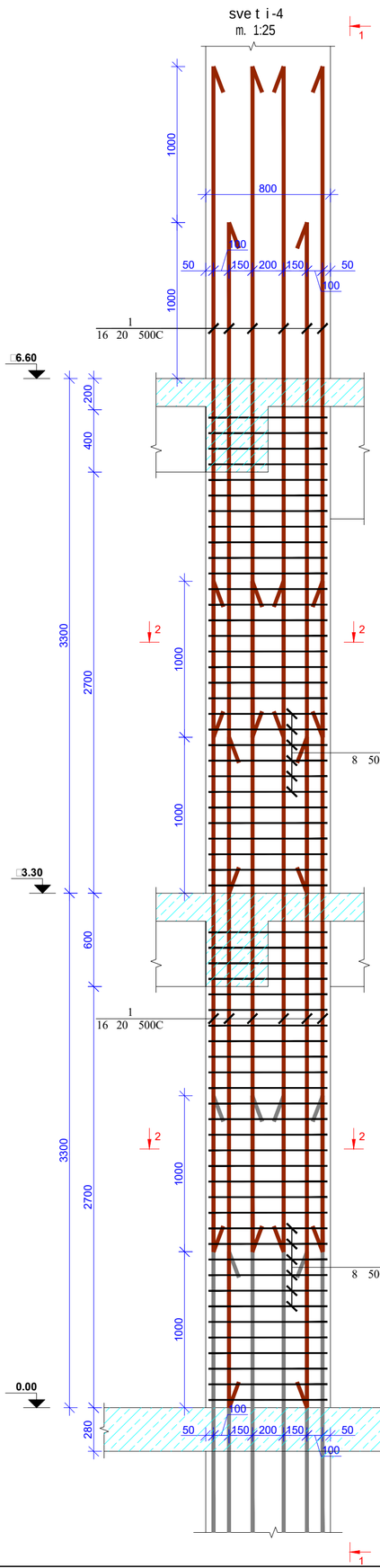

xedi 1-1
(sve t i-4)
m. 1:25

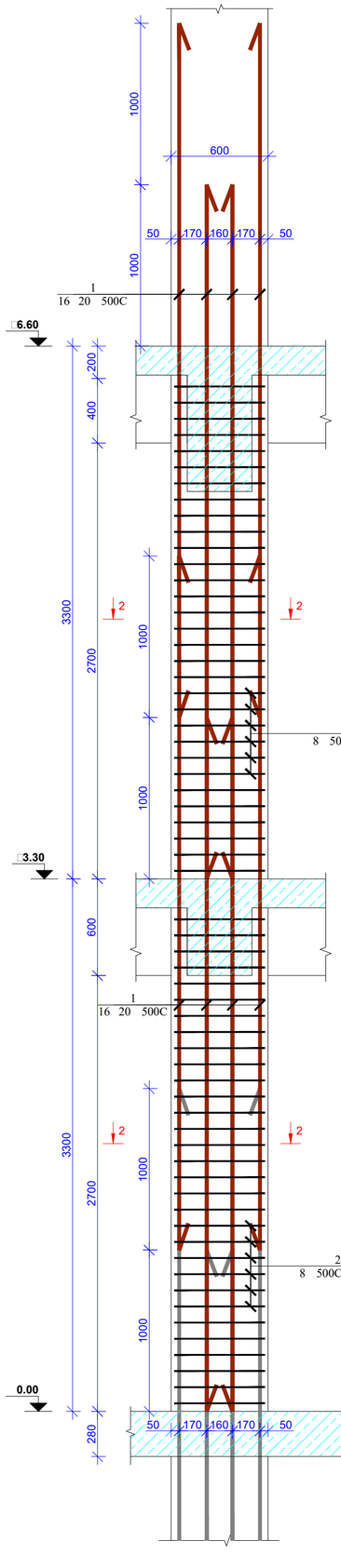

kveTi 2-2
(sve t i-4)
m. 1:20

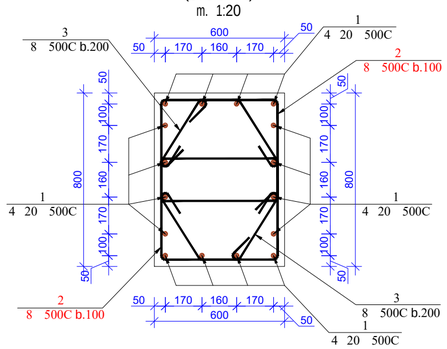

poz.2
m. 1:20

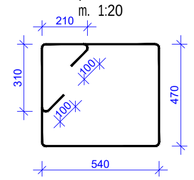

poz.3
m. 1:20

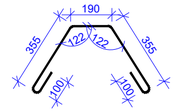

მასალების სპეციფიკაცია
List of materials

კონსტრ. დასახ. Constr. Name	პოზ. Pos. №	არმატ. დიამ. Diameter Ø	არმატ. კლასი Class of reinforcement	სიგრძე Length (L)	რაოდ. Quantity (n)	Lxn (მ)	წონა Weight (კბ) kg	ბეტონი Concrete B35 მ³ m³	რაოდენობა quantity N	წონა Weight (კბ) kg	ბეტონი Concrete B35 მ³ m³
სვეტი-4	1	20	B500c	4300	32	138	339,2	3	5	1695,9	15,00
	2	8	B500c	2740	124	339,76	134,0			670,0	
	3	8	B500c	1100	64	70,4	27,8			138,8	
			ჯამი				500,9	3		2504,7	15

formati Format	A2	Tbilisi 2021 w. Tbilisi 2021
faili saxeli File name	lock A Columns 0.00----6.60.dwg	
obieqtis misamarTi / Site address	q.Tbilisi, al yazbegis gamz. #34	
proeqtis saxelwodeba / Project name	mravalfunqciurisacxovrebeli saxli.(A)	

Tanamdeboba Position	gvari Name	xelmowera Signature
mT. inJineri Ceif engineer	i. kiknaZe I. Kiknadze	
konstruqtori Structural engineer	k. kobalaZe K. Kobaladze	
Seasrula Draw	S. demetraSvili Sh. Demetrashvili	
Seasrula Draw	g. demetraSvili G. Demetrashvili	

Sps "iqsori" "X2" LTD	misamarTi / Address: saqarTvelo, q. Tbilisi, lvovis q. #66; E-mail: info@x2.ge; Web: www.x2.ge
naxazi / Drwg	sveti-4 (0.00 -:- +6.60; "□" bloki)

masStabi/Scale	TariRi/Date issue	Layout
1:100	20/11/2021	

stadia Stage	furceli Page	furclebi Pages	revizia Revision
m.p.	k-83		

sveTi 1-1
m. 1:25

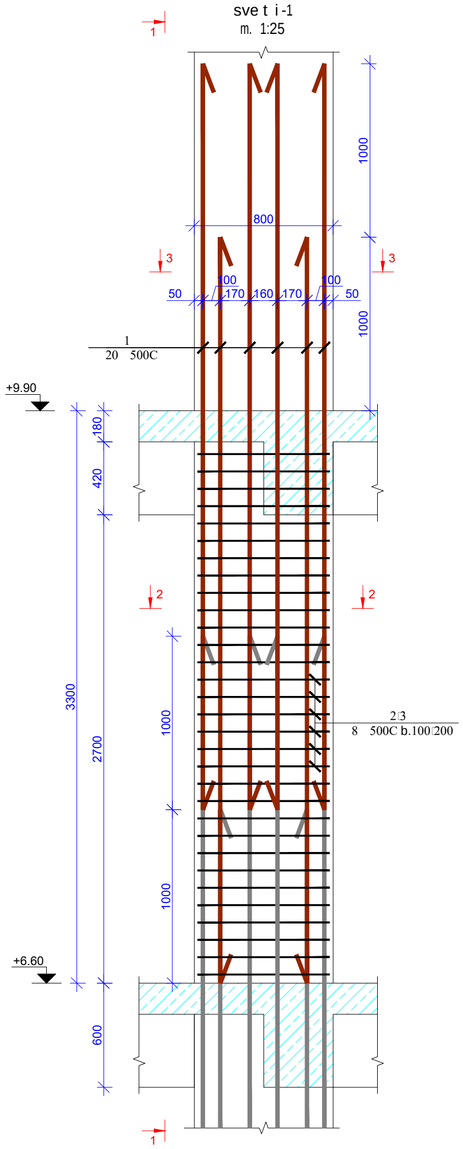

kveTi 1-1
(sveti-1)
m. 1:25

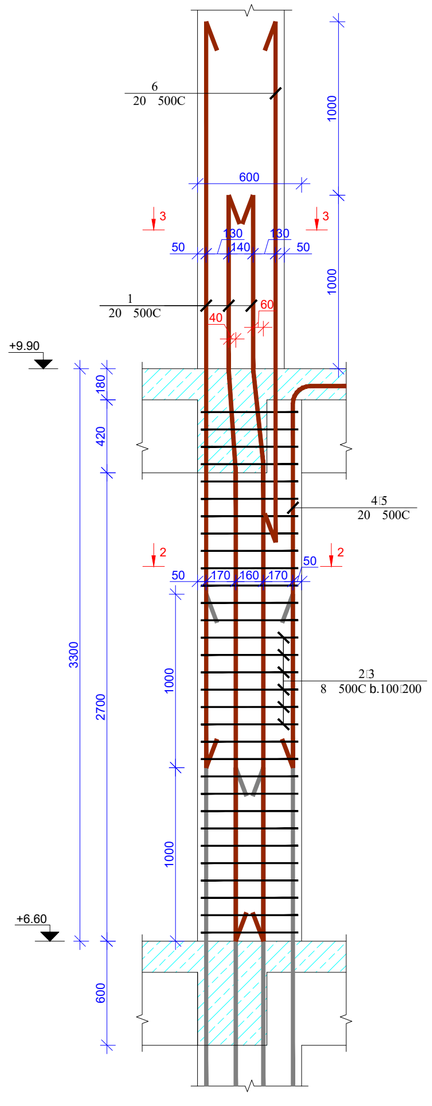

poz.4
m. 1:25

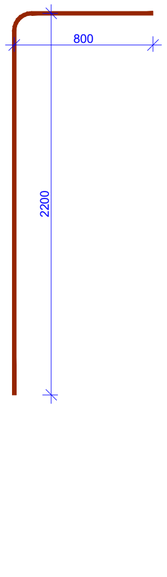

poz.5
m. 1:25

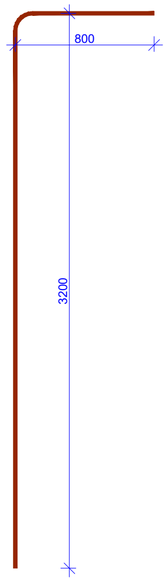

kveTi 2-2
(sveti-1)
m. 1:20

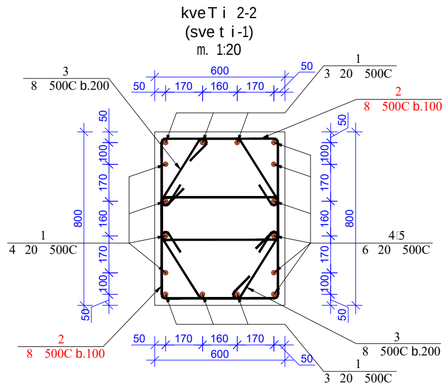

poz.2
m. 1:20

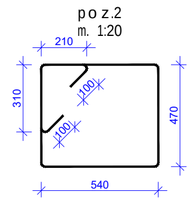

poz.3
m. 1:20

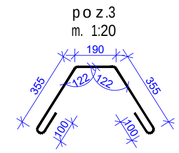

kveTi 3-3
(sveti-1)
m. 1:20

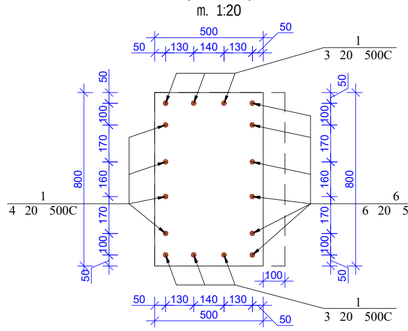

მასალების სპეციფიკაცია
List of materials

კონსტრ. დასახ. Constr. Name	პოზ. Pos. №	არმატ. დიამ. Diameter Ø	არმატ. კლასი Class of reinforcement	სიგრძე Length (L)	რაოდ. Quantity (n)	Lxn (მ)	წონა Weight (კგ) kg	ბეტონი Concrete B35 მ³	რაოდენობა quantity N	წონა Weight (კგ) kg	ბეტონი Concrete B35 მ³
სვეტი-1	1	20	B500c	4300	10	43	106,0	1,5	11	1165,9	16,50
	2	8	B500c	2740	62	169,88	67,0			737,0	
	3	8	B500c	1100	31	34,1	13,4			147,9	
	4	20	B500c	3000	4	12	29,6			325,4	
	5	20	B500c	4000	2	8	19,7			216,9	
	6	20	B500c	3000	6	18	44,4			488,1	
		სულ					280,1	1,5		3081,1	16,5

formati Format	A2	Tbilisi 2021 w. Tbilisi 2021
faili saxeli File name		lock A Columns 6.60----9.90.dwg
obieqtis misamarTi / Site address	q.Tbilisi, al.yazbegis gamz. #34	
proeqtis saxelwodeba / Project name	mravalfunqciurisacxovrebeli saxli. (A)	

Tanamdeboba Position	gvari Name	xelmowera Signature
mT. inJineri Ceif engineer	i. kiknaZe I. Kiknadze	
konstruqtori Structural engineer	k. kobaladze K. Kobaladze	
Seasrula Draw	S. demetraSvili Sh. Demetrashvili	
Seasrula Draw	g. demetraSvili G. Demetrashvili	

Sps "iqsori" "X2" LTD	misamarTi / Address saqarTvelo, q. Tbilisi, Ivovis q. #66 E-mail: info@x2.ge Web: www.x2.ge
naxazi / Drwg	sveti-1 (+6.60 -:- +9.90; "□" bloki)

masStabi/Scale	TariRi/Date issue	Layout
1:100	20/11/2021	

stadia Stage	furceli Page	furclebi Pages	revizia Revision
m.p.	k-90		

sve t i -2
m. 1:25

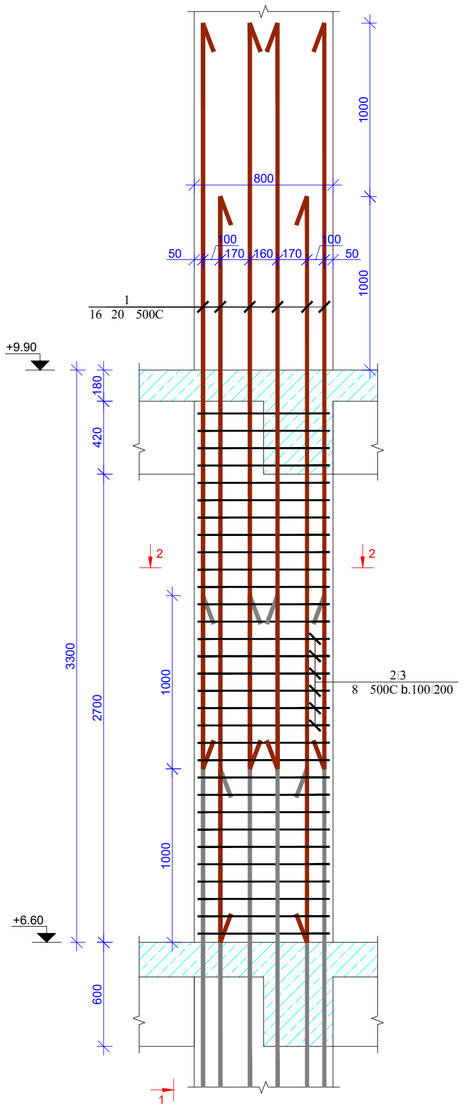

kveTi 1-1
(sve t i -2)
m. 1:25

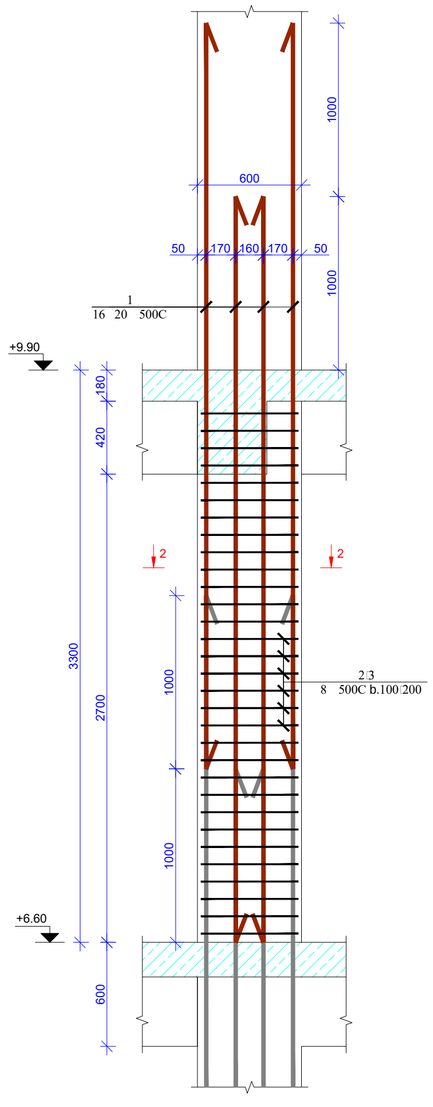

kveTi 2-2
(sve t i -2)
m. 1:20

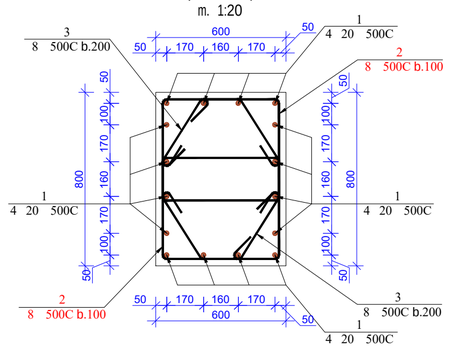

poz.2
m. 1:20

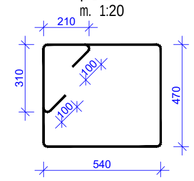

poz.3
m. 1:20

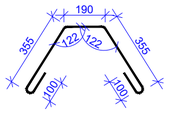

მასალების სპეციფიკაცია
List of materials

კონსტრ. დასახ. Constr. Name	პოზ. Pos. №	არმატ. დიამ. Diameter Ø	არმატ. ლასი Class of reinforcement	სიგრძე Length (L)	რაოდ. Quantity (n)	Lxn (მ)	წონა Weight (კგ) kg	ბეტონი Concrete B35 მ³ m³	რაოდენობა quantity N	წონა Weight (კგ) kg	ბეტონი Concrete B35 მ³ m³
სვეტი-2	1	20	B500c	4300	16	69	169,6	1,5	1	169,6	1,50
	2	8	B500c	2740	62	169,88	67,0			67,0	
	3	8	B500c	1100	31	34,1	13,4			13,4	
			სულ				250,0	1,5		250,0	1,5

formati Format	A2	Tbilisi 2021 w. Tbilisi 2021
faili saxeli File name	□lock A Columns 6.60----9.90.dwg	
obieqtis misamarTi / Site address	q.Tbilisi, al.yazbegis gamz. #34	
proeqtis saxelwodeba / Project name	mravalfunqciuri sacxovrebeli saxli. (A)	
Tanamdeboba Position	gvari Name	xelmowera Signature
mT. inJineri Ceif engineer	i. kiknaZe I. Kiknadze	
konstruqtori Structural engineer	k. kobaladZe K. Kobaladze	
Seasrula Draw	S. demetraSvili Sh. Demetrashvili	
Seasrula Draw	g. demetraSvili G. Demetrashvili	
Sps "iqsori" "X2" LTD	misamarTi / Address: saqarTvelo, q. Tbilisi, Ivovis q. #66; E-mail: info@x2.ge; Web: www.x2.ge	
naxazi / Drwg	sveti-2 (+6.60 -:- +9.90; "□" bloki)	
masStabi / Scale	1:100	
TariRi / Date issue	20/11/2021	
Layout		
stadia Stage	furceli Page	furclebi Pages / revizia Revision
m.p.	k-91	

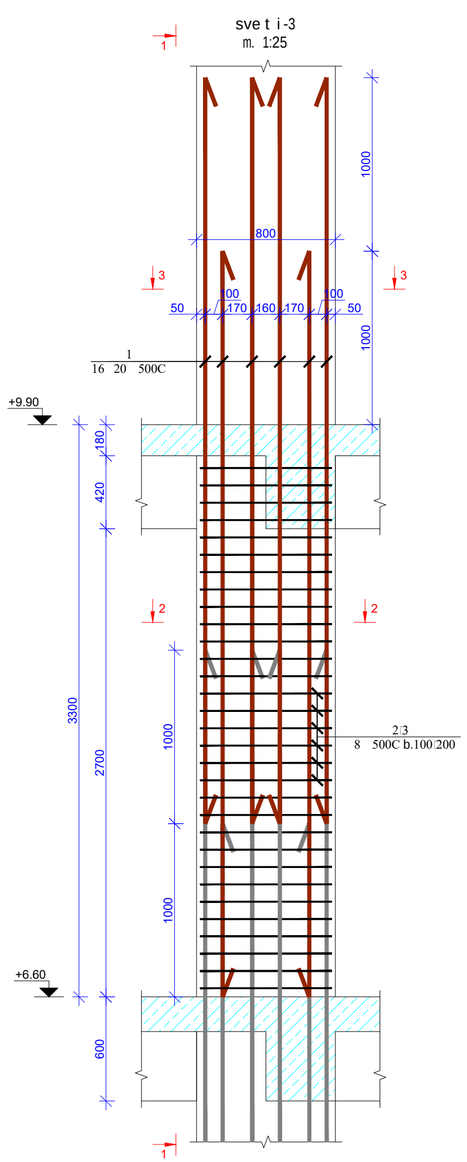

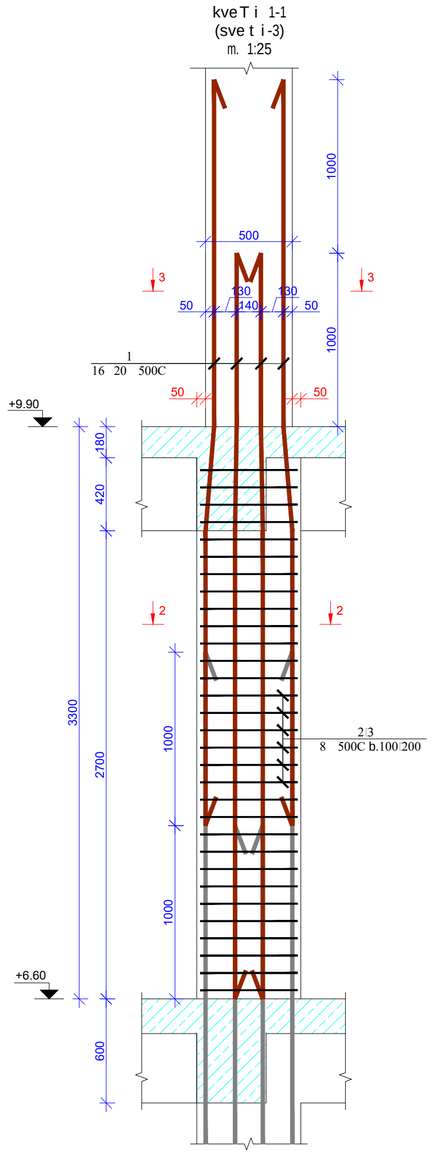

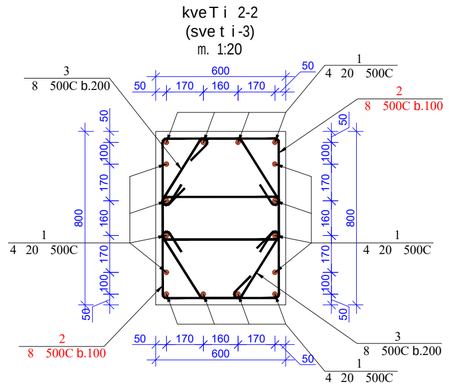

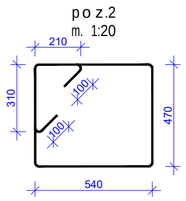

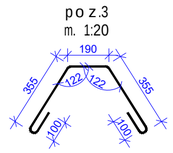

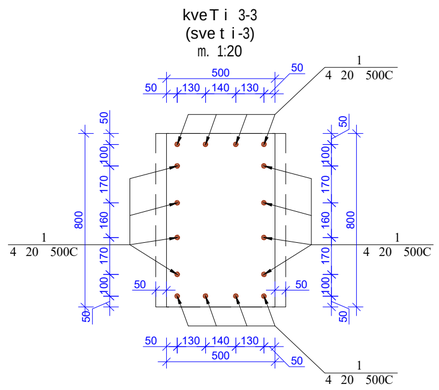

მასალების სპეციფიკაცია
List of materials

კონსტრ. დასახ. Constr. Name	პოზ. Pos. №	არმატ. დიამ. Diameter Ø	არმატ. კლასი Class of reinforcement	სიგრძე Length (L)	რაოდ. Quantity (n)	Lxn (მ)	წონა Weight (კგ) kg	ბეტონი Concrete B35 მ³ m³	რაოდენობა quantity N	წონა Weight (კგ) kg	ბეტონი Concrete B35 მ³ m³
სვეტი-3	1	20	B500c	4300	16	69	169,6	1,5	1	169,6	1,50
	2	8	B500c	2740	62	169,88	67,0			67,0	
	3	8	B500c	1100	31	34,1	13,4			13,4	
			ჯამი				250,0	1,5		250,0	1,5

formati Format	A2	Tbilisi 2021 w. Tbilisi 2021
faili saxeli File name	□lock A Columns 6.60----9.90.dwg	
obieqtis misamarTi / Site address	q.Tbilisi, al yazbegis gamz. #34	
proeqtis saxelwodeba / Project name	mravalfunqciuri sacxovrebeli saxli. (A)	

Tanamdeboba Position	gvari Name	xelmowera Signature
mT. inJineri Ceif engineer	i. kiknaZe I. Kiknadze	
konstruqtori Structural engineer	k. kobalaZe K. Kobaladze	
Seasrula Draw	S. demetrashvili Sh. Demetrashvili	
Seasrula Draw	g. demetrashvili G. Demetrashvili	

Sps "iqsori" **"X2" LTD**	misamarTi / Address saqarTvelo, q. Tbilisi, lvovis q.#66 E-mail: info@x2.ge Web: www.x2.ge

naxazi / Drwg

sveti-3 (+6.60 -:- +9.90; "□" bloki)

masStabi /Scale	TariRi /Date issue	Layout
1:100	20/11/2021	

stadia Stage	furceli Page	furclebi Pages	revizia Revision
m.p.	k-92		

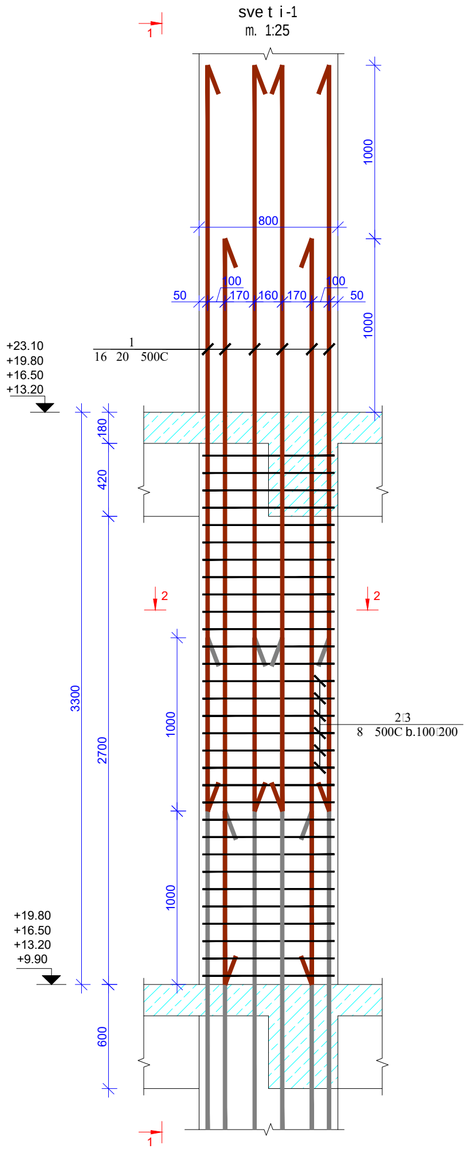

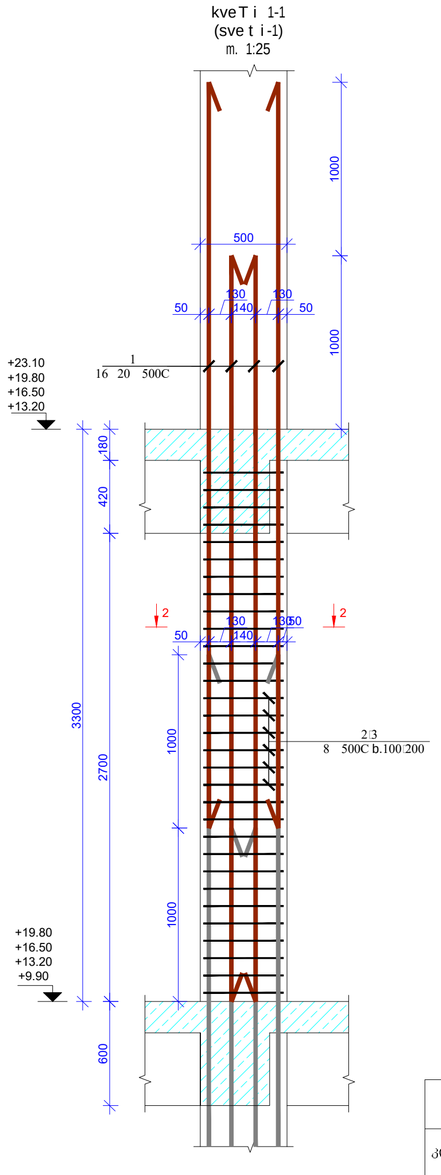

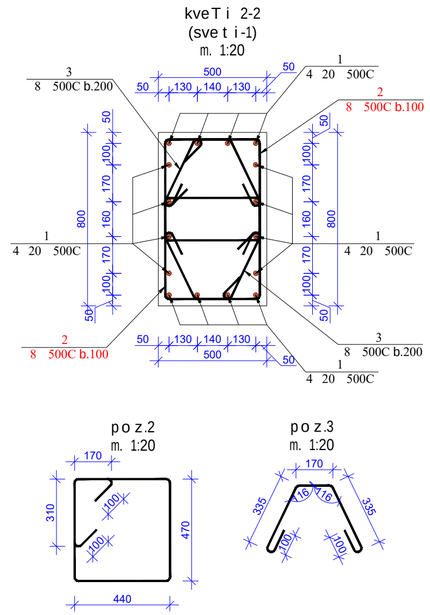

მასალების სპეციფიკაცია
List of materials

პოზიცია Constr. Name	პოზ. Pos. №	არმატ. დიამ. Diameter Ø	არმატ. კლასი Class of reinforcement	სიგრძე Length (L)	რაოდ. Quantity (n)	Lxn (მ)	წონა Weight (კბ) kg	ბეტონი Concrete B35 მ³ m³	რაოდენობა quantity N	წონა Weight (კბ) kg	ბეტონი Concrete B35 მ³ m³
სვეტი-1	1	20	B500c	4300	16	69	169,6	1,3	48	8140,1	62,40
	2	8	B500c	2500	62	155	61,1			2934,2	
	3	8	B500c	1040	31	32,24	12,7			610,3	
				ჯამი			243,4	1,3		11684,6	62,4

formati Format	A2	Tbilisi 2021 w. Tbilisi 2021
faili saxeli File name	lock A Columns 9.90---23.10.dwg	
obieqtis misamarTi / Site address	q.Tbilisi, al.yazbegis gamz. #34	
proeqtis saxelwodeba / Project name	mravalfunqciurisacxovrebeli saxli.(A)	
Tanamdeboba Position	gvari Name	xelmowera Signature
mT. inJineri Ceif engineer	i. iknaZe I. Iknadze	
konstruqtori Structural engineer	k. kobalaZe K. Kobaladze	
Seasrula Draw	S.demetraSvili Sh. Demetrashvili	
Seasrula Draw	g.demetraSvili G. Demetrashvili	
Sps "iqsori" "X2" LTD	misamarTi / Address: saqarTvelo, q. Tbilisi, Ivovis q.#66; E-mail: info@x2.ge; Web: www.x2.ge	
naxazi / Drwg	sveti-1 (+9.90 -:- +23.10; "□" bloki)	
masStabi/Scale	1:100	
TariRi/Date issue	20/11/2021	
Layout		
stadia Stage	furceli Page	furclebi Pages / revizia Revision
m.p.	k-97	

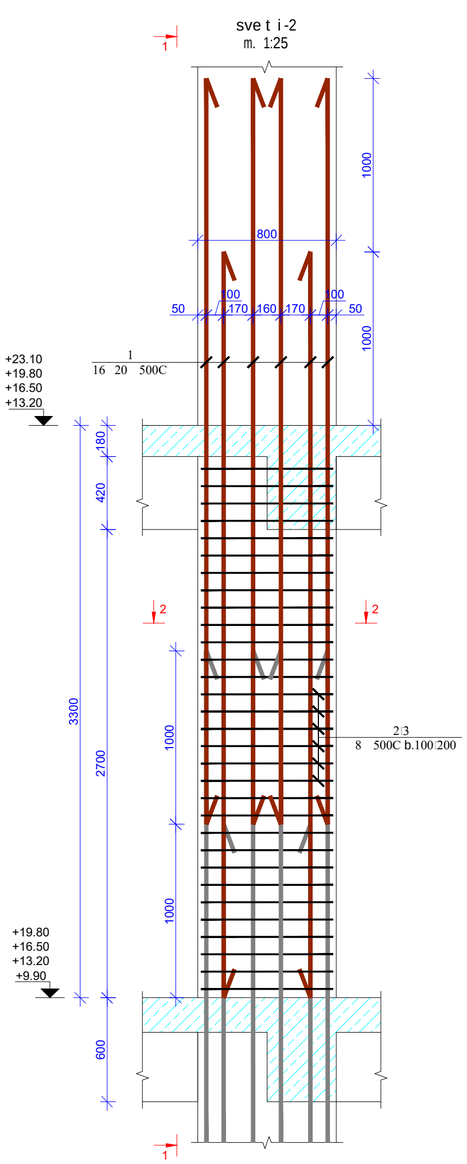

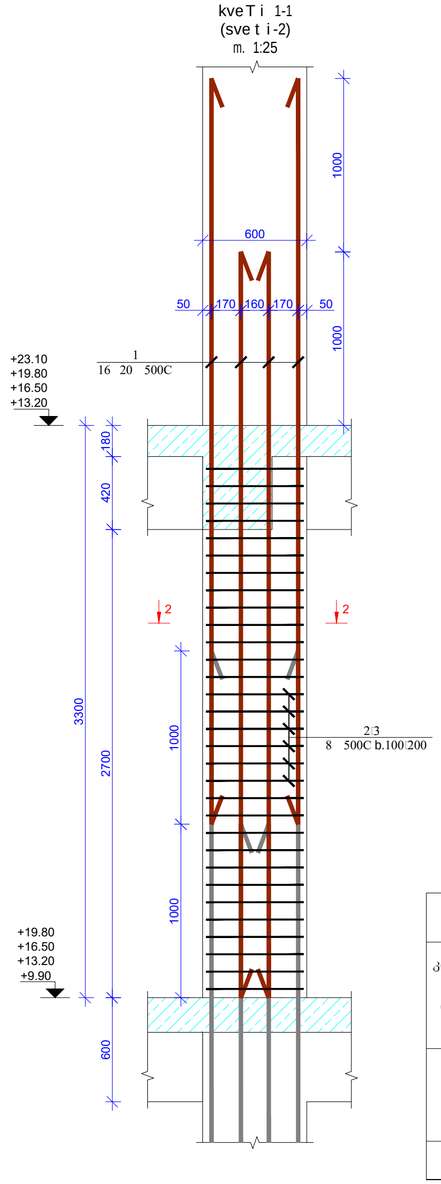

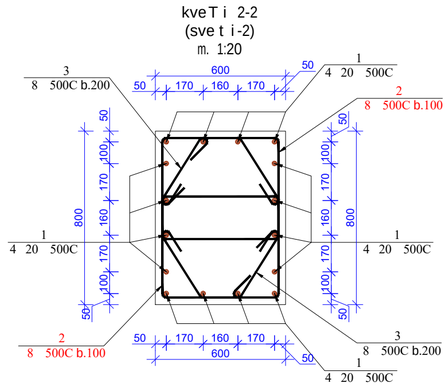

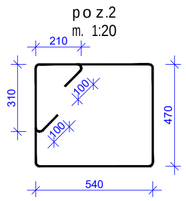

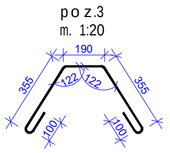

მასალების სპეციფიკაცია
List of materials

კონსტრ. დასახ. Constr. Name	პოზ. Pos. №	არმატ. დიამ. Diameter Ø	არმატ. კლასი Class of reinforcement	სიგრძე Length (L)	რაოდ. Quantity (n)	Lxn (მ)	წონა Weight (კგ) kg	ბეტონი Concrete B35 მ³ m³	რაოდენობა quantity N	წონა Weight (კგ) kg	ბეტონი Concrete B35 მ³ m³
სვეტი-2	1	20	B500c	4300	16	69	169,6	1,5	4	678,3	6,00
	2	8	B500c	2740	62	169,88	67,0			268,0	
	3	8	B500c	1100	31	34,1	13,4			53,8	
			ჯამი				250,0	1,5		1000,1	6

formati Format	A2	Tbilisi 2021 w. Tbilisi 2021	
fail is saxeli File name	lock A Columns 9.90----23.10.dwg		
obieqtis misamarTi / Site address	q. Tbilisi, al .yazbegis gamz. #34		
proeqtis saxelwoeba / Project name	mraval funqciuri sacxovrebeli saxli. (A)		
Tanamdeboba Position	gvari Name	xelmowera Signature	
mT. inJineri Ceif engineer	i. kiknaZe I. Kiknadze		
konstruqtori Structural engineer	k. kobaladze K. Kobaladze		
Seasrula Draw	S. demetraSvili Sh. Demetrashvili		
Seasrula Draw	g. demetraSvili G. Demetrashvili		
Sps "iqsori" "X2" LTD	misamarTi / Address: saqarTvelo, q. Tbilisi, lvovis q. #66; E-mail: info@x2.ge; Web: www.x2.ge		
naxazi / Drwg	sveti-2 (+9.90 -:- +23.10; "□" bloki)		
masStabi / Scale	1:100	TariRi / Date issue: 20/11/2021	Layout
stadia Stage	furceli Page	furclebi Pages	revizia Revision
m.p.	k-98		

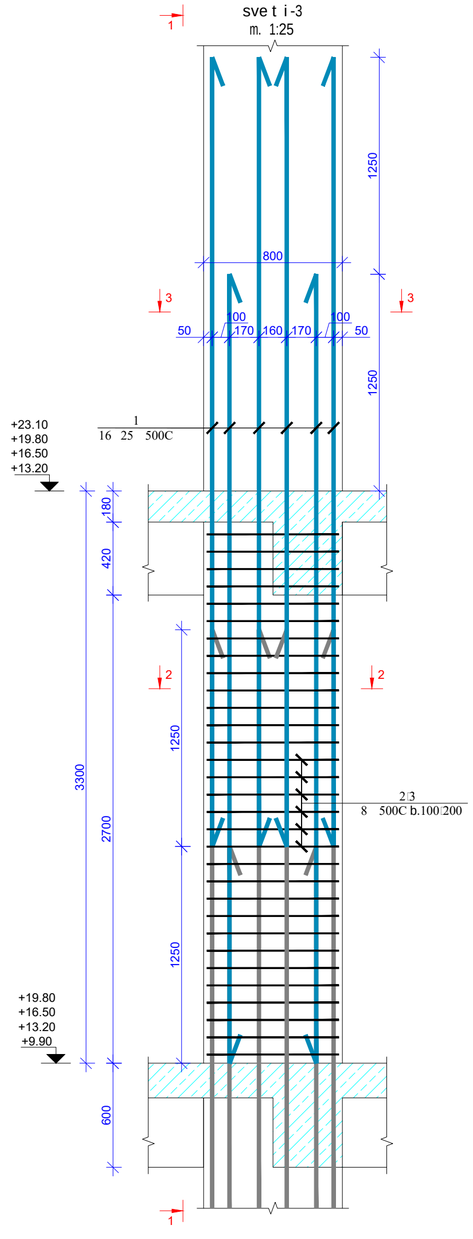

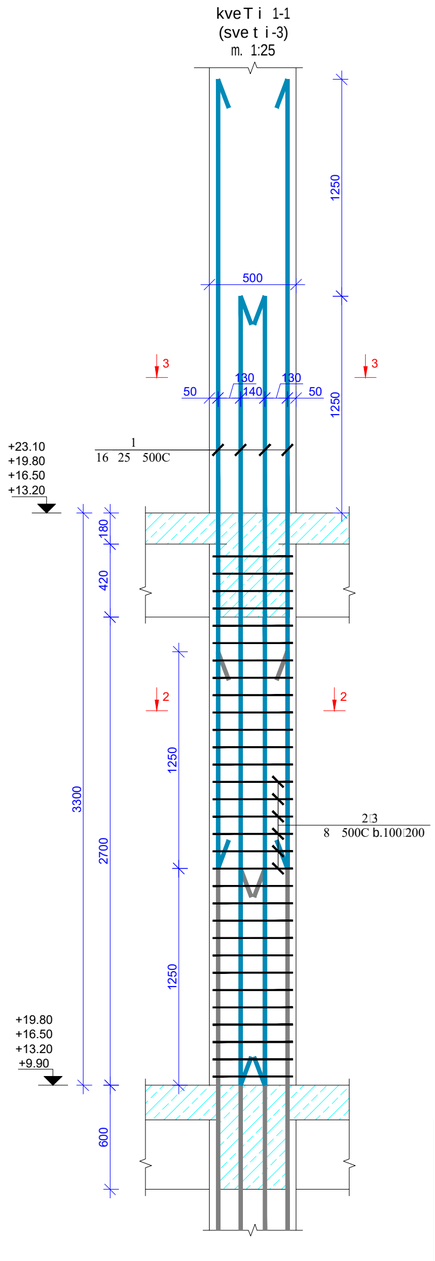

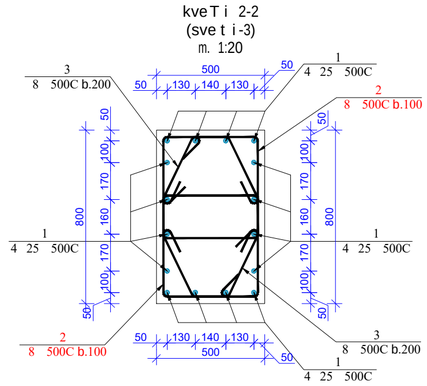

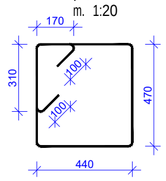

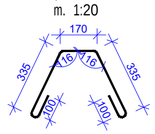

მასალების სპეციფიკაცია
List of materials

კონსტრ. დასახ. Constr. Name	პოზ. Pos. №	არმატ. დიამ. Diameter Ø	არმატ. კლასი Class of reinforcement	სიგრძე Length (L)	რაოდ. Quantity (n)	Lxn (მ)	წონა Weight (კგ) kg	ბეტონი Concrete B35 მ³ m³	რაოდენობა quantity N	წონა Weight (კგ) kg	ბეტონი Concrete B35 მ³ m³
სვეტი-3	1	25	B500c	4550	16	73	280,4	1,3	16	4486,1	20,80
	2	8	B500c	2500	62	155	61,1			978,1	
	3	8	B500c	1040	31	32,24	12,7			203,4	
			სულ				354,2	1,3		5667,6	20,8

formati Format	A2	Tbilisi 2021 w. Tbilisi 2021
faili saxeli File name	□lock A Columns 9.90---23.10.dwg	
obieqtis misamarTi / Site address	q.Tbilisi, al.yazbegis gamz. #34	
proeqtis saxelwodeba / Project name	mravalfunqciuri sacxovrebeli saxli. (A)	

Tanamdeboba Position	gvari Name	xelmowera Signature
mT. inJineri Ceif engineer	i. kiknaZe I. Kiknadze	
konstruqtori Structural engineer	k. kobalaZe K. Kobaladze	
Seasrula Draw	S.denetraSvili Sh. Demetrashvili	
Seasrula Draw	g.denetraSvili G. Demetrashvili	

Sps "iqsori" "X2" LTD	misamarTi / Address: saqarTvelo, q. Tbilisi, Ivovis q.#66; E-mail: info@x2.ge; Web: www.x2.ge

naxazi / Drwg: sveti-3 (+9.90 -:- +23.10; "□" bloki)

masStabi/Scale	TariRi/Date issue	Layout
1:100	20/11/2021	

stadia Stage	furceli Page	furclebi Pages	revizia Revision
m.p.	k-99		

sve t i-1
m. 1:25

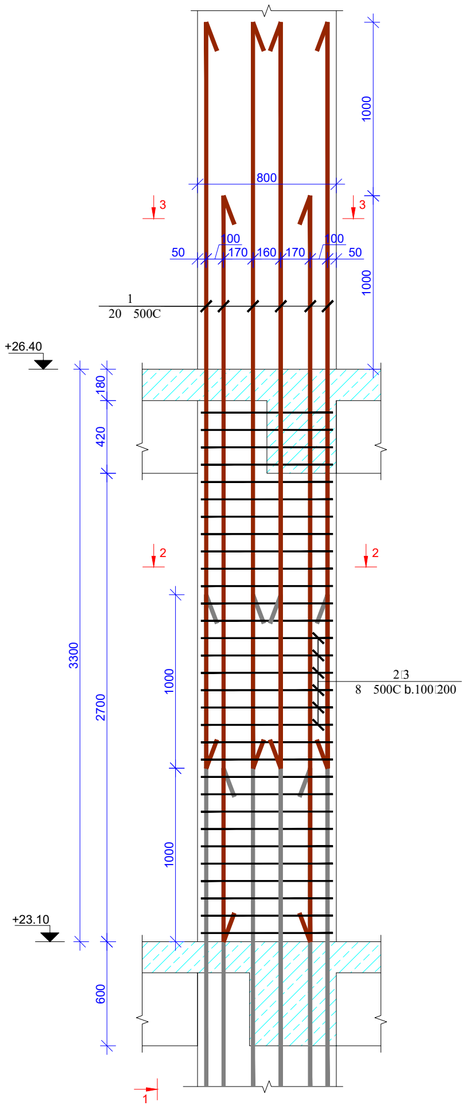

kveT i 1-1
(sve t i-1)
m. 1:25

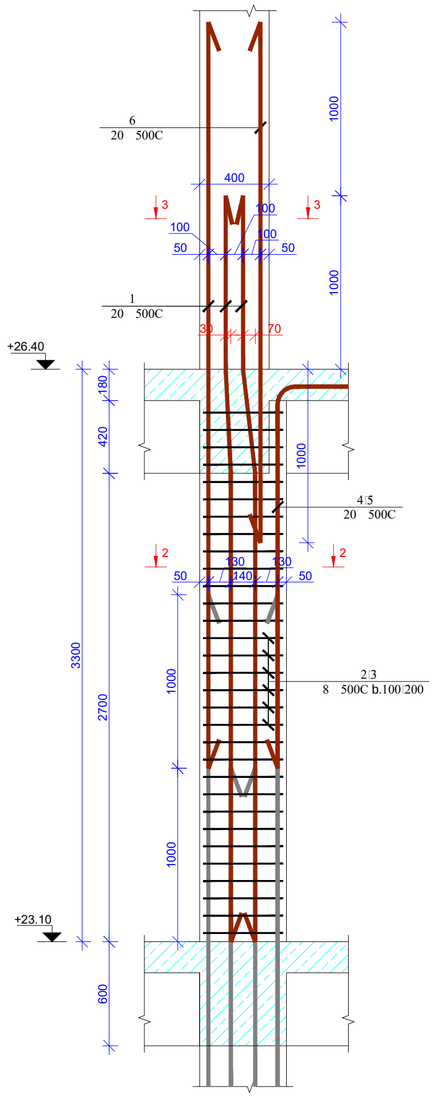

p o z.4
m. 1:25

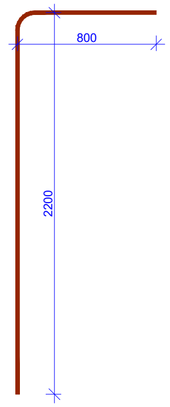

p o z.5
m. 1:25

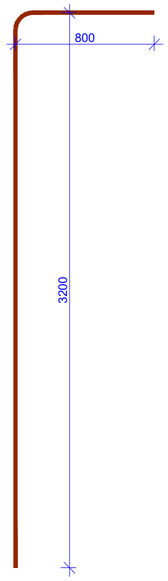

kveT i 2-2
(sve t i-1)
m. 1:20

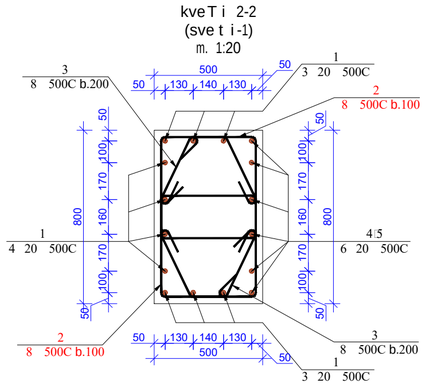

p o z.2
m. 1:20

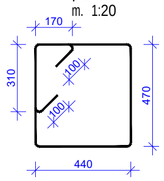

p o z.3
m. 1:20

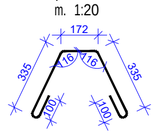

kveT i 3-3
(sve t i-1)
m. 1:20

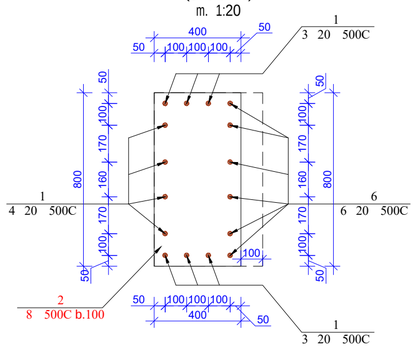

მასალების სპეციფიკაცია
List of materials

კონსტრ. დასახ. Constr. Name	პოზ. Pos. №	არმატ. დიამ. Diameter Ø	არმატ. კლასი Class of reinforcement	სიგრძე Length (L)	რაოდ. Quantity (n)	Lxn (მ)	წონა Weight (კგ) kg	ბეტონი Concrete B35 მ³ m³	რაოდენობა quantity N	წონა Weight (კგ) kg	ბეტონი Concrete B35 მ³ m³
სვეტი-1	1	20	B500c	4300	10	43	106,0	1,3	9	953,9	11,70
	2	8	B500c	2500	62	155	61,1			550,2	
	3	8	B500c	1040	31	32,24	12,7			114,4	
	4	20	B500c	3000	4	12	29,6			266,2	
	5	20	B500c	4000	2	8	19,7			177,5	
	6	20	B500c	3000	6	18	44,4			399,3	
			ჯამი				273,5	1,3		2461,5	11,7

formati Format	A2	Tbilisi 2021 w. Tbilisi 2021
fai l saxe l i File name	lock A Columns 23.10----26.40.dwg	
obieqtis misamar Ti / Site address	q. Tbi l isi, a l yazbegis gamz. #34	
proeqtis saxe l wo deba / Project name	mraval funqciur i sacxovrebe l i saxl i. (A)	

Tanamdeboba Position	gvar i Name	xe l mowera Signature
mT. inJiner i Ceif engineer	i. kiknaZe I. Kiknadze	
konstruqtor i Structural engineer	k. koba l aZe K. Kobaladze	
Seas r u l a Draw	S. demetr aSvi l i Sh. Demetrashvili	
Seas r u l a Draw	g. demetr aSvi l i G. Demetrashvili	

Sps "iqsor i" "X2" LTD	misamar Ti / Address: saqar Tve l o, q. Tbi l isi, l vovis q. #66; E-mail: info@x2.ge; Web: www.x2.ge
naxazi / Drwg	sveti-1 (+23.10 -:- +26.40; "□" b l oki)

masStabi / Scale	Tar iRi / Date issue	Layout
1:100	20/11/2021	

stadia Stage	furceli Page	furcl ebi Pages	revizia Revision
m.p.	k-102		

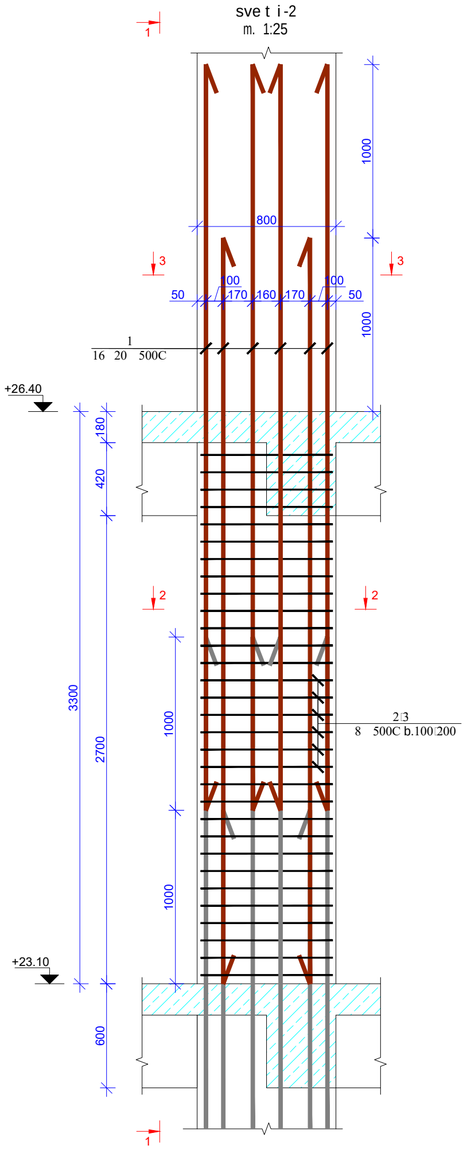

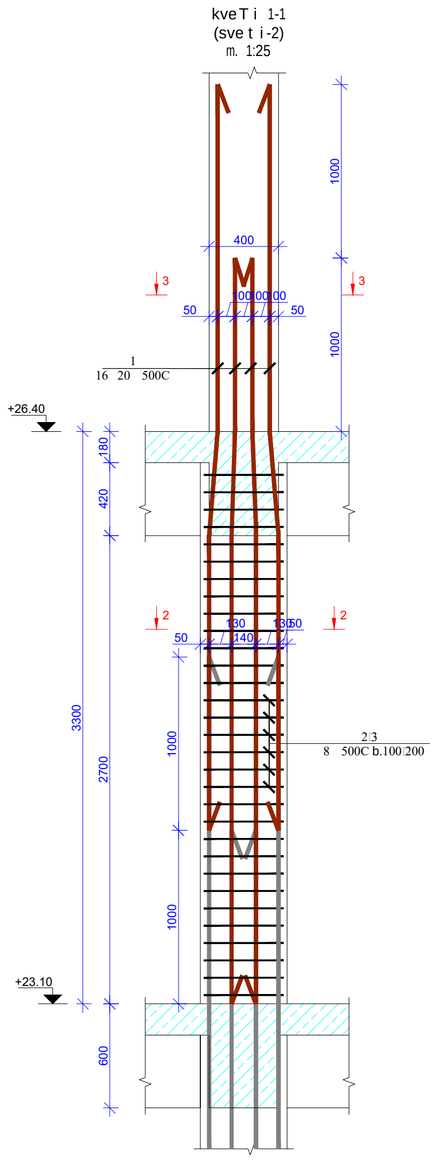

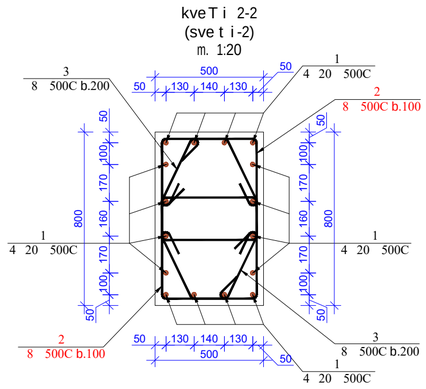

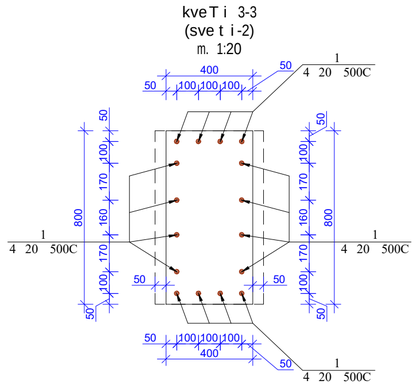

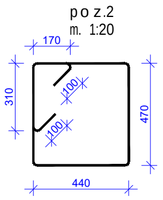

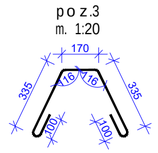

მასალების სპეციფიკაცია
List of materials

კონსტრ. დასახ. Constr. Name	პოზ. Pos. №	არმატ. დიამ. Diameter Ø	არმატ. კლასი Class of reinforcement	სიგრძე Length (L)	რაოდ. Quantity (n)	Lxn (მ)	წონა Weight (კგ) kg	ბეტონი Concrete B35 მ³ m³	რაოდენობა quantity N	წონა Weight (კგ) kg	ბეტონი Concrete B35 მ³ m³
სვეტი-2	1	20	B500c	4300	16	69	169,6	1,3	1	169,6	1,30
	2	8	B500c	2500	62	155	61,1			61,1	
	3	8	B500c	1040	31	32,24	12,7			12,7	
			სულ				243,4	1,3		243,4	1,3

formati Format **A2**	Tbilisi 2021 w. Tbilisi 2021	
faili saxeli File name	□lock A Columns 23.10----26.40.dwg	
obieqtis misamarTi / Site address	q.Tbilisi, alyazbegis gamz. #34	
proeqtis saxelwodeba / Project name	mravalfunqciurisacxovrebeli saxli. (A)	
Tanamdeboba Position	gvari Name	xelmowera Signature
mT. inJineri Ceif engineer	i. kiknaZe I. Kiknadze	
konstruqtori Structural engineer	k. kobalaZe K. Kobaladze	
Seasrula Draw	S. demetraSvili Sh. Demetrashvili	
Seasrula Draw	g. demetraSvili G. Demetrashvili	
Sps "iqsori" **"X2" LTD**	misamarTi / Address: saqarTvelo, q. Tbilisi, Ivovis q. #66; E-mail: info@x2.ge; Web: www.x2.ge	
naxazi / Drwg	sveti-2 (+23.10 -:- +26.40; "□" bloki)	
masStabi / Scale 1:100	TariRi / Date issue 20/11/2021	Layout
stadia Stage m.p.	furceli Page k-103	furclebi Pages / revizia Revision

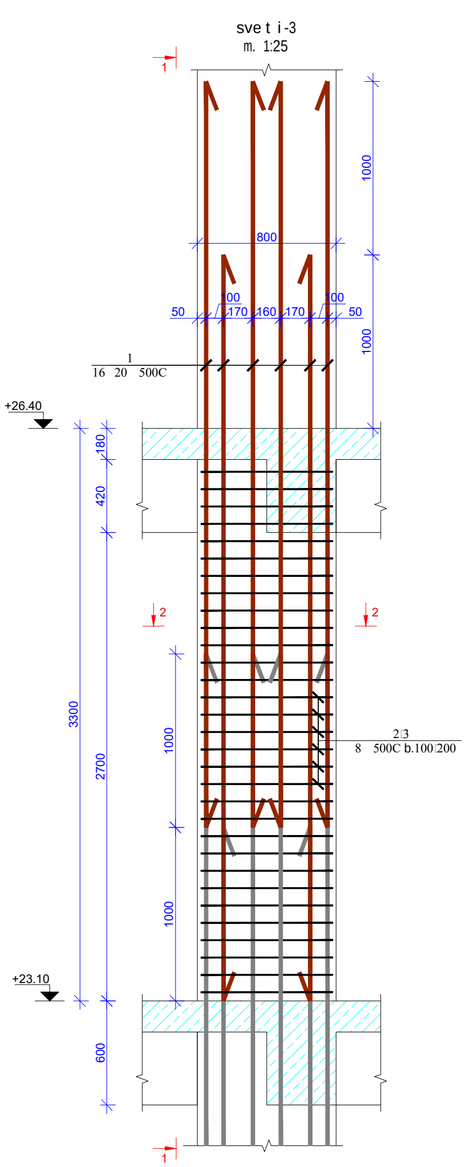

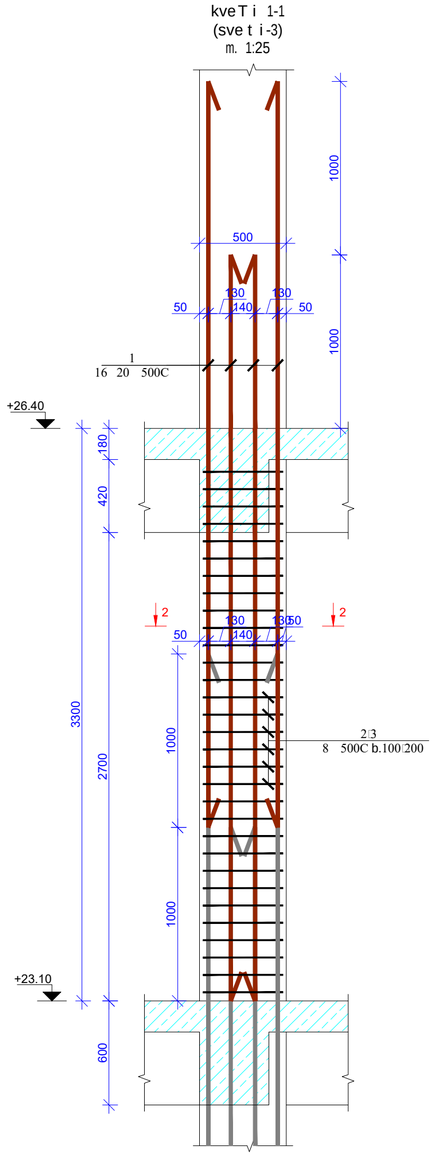

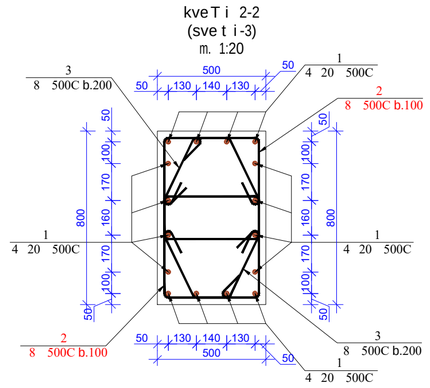

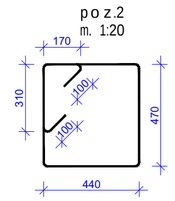

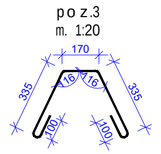

მასალების სპეციფიკაცია
List of materials

კონსტრ. დასახ. Constr. Name	პოზ. Pos. №	არმატ. დიამ. Diameter Ø	არმატ. კლასი Class of reinforcement	სიგრძე Length (L)	რაოდ. Quantity (n)	Lxn (მ)	წონა Weight (კგ) kg	ბეტონი Concrete B35 მ³ m³	რაოდენობა quantity N	წონა Weight (კგ) kg	ბეტონი Concrete B35 მ³ m³
სვეტი-3	1	20	B500c	4300	16	69	169,6	1,3	1	169,6	1,30
	2	8	B500c	2500	62	155	61,1			61,1	
	3	8	B500c	1040	31	32,24	12,7			12,7	
		სულ					243,4	1,3		243,4	1,3

formati Format **A2**	Tbilisi 2021 w. Tbilisi 2021	
faili saxeli File name	□lock A Columns 23.10---26.40.dwg	
obieqtis misamarTi / Site address	q. Tbilisi, al.yazbegis gamz. #34	
proeqtis saxelwodeba / Project name	mravalfunqciuri sacxovrebeli saxli. (A)	
Tanamdeboba Position	gvari Name	xelmowera Signature
mT. inJineri Ceif engineer	i. kiknaZe I. Kiknadze	
konstruqtori Structural engineer	k. kobaladZe K. Kobaladze	
Seasrula Draw	S. demetraSvili Sh. Demetrashvili	
Seasrula Draw	g. demetraSvili G. Demetrashvili	
Sps "iqsori" **"X2" LTD**	misamarTi / Address saqarTvelo, q. Tbilisi, Ivovis q. #66 E-mail: info@x2.ge Web: www.x2.ge	
naxazi / Drwg	sveti-3 (+23.10 -:- +26.40; "□" bloki)	
masStabi / Scale 1:100	TariRi / Date issue 20/11/2021	Layout
stadia Stage	furceli Page	furclebi Pages / revizia Revision
m.p.	k-104	

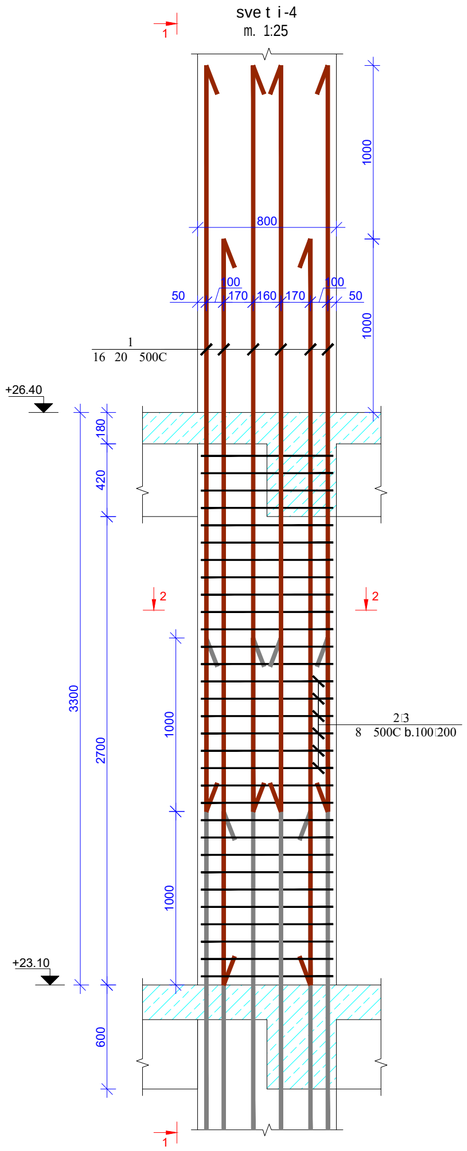

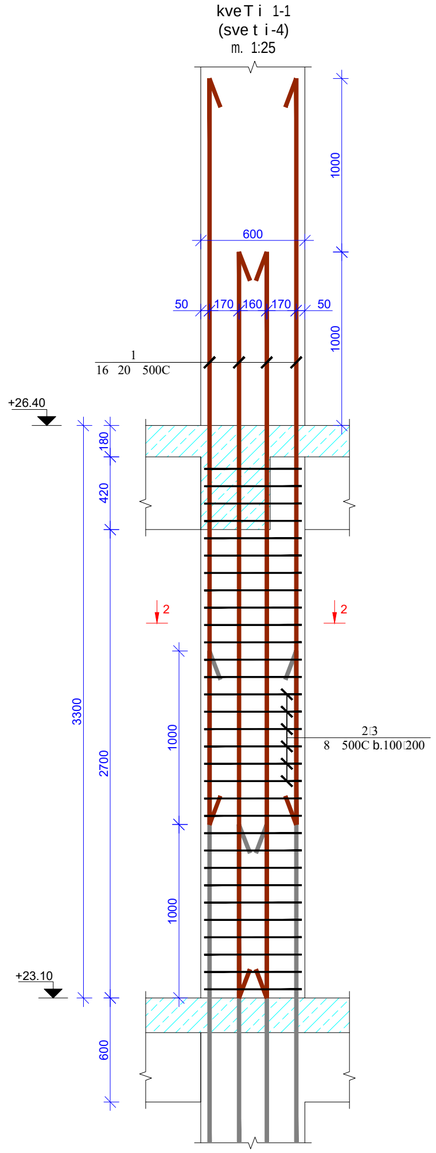

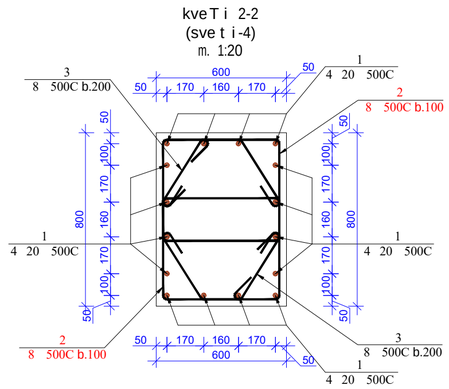

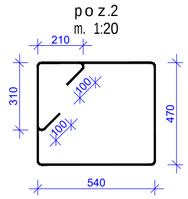

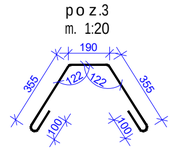

მასალების სპეციფიკაცია
List of materials

კონსტრ. დასახ. Constr. Name	პოზ. Pos. №	არმატ. დიამ. Diameter Ø	არმატ. კლასი Class of reinforcement	სიგრძე Length (L)	რაოდ. Quantity (n)	Lxn (მ)	წონა Weight (კბ) kg	ბეტონი Concrete B35 მ³ m³	რაოდენობა quantity N	წონა Weight (კბ) kg	ბეტონი Concrete B35 მ³ m³
სვეტი-4	1	20	B500c	4300	16	69	169,6	1,5	1	169,6	1,50
	2	8	B500c	2740	62	169,88	67,0			67,0	
	3	8	B500c	1100	31	34,1	13,4			13,4	
		სულ					250,0	1,5		250,0	1,5

format Format **A2**	Tbilisi 2021 w. Tbilisi 2021	
fairis saxeli File name	lock A Columns 23.10---26.40.dwg	
obieqtis misamarTi / Site address	q.Tbilisi, al.yazbegis gamz. #34	
proeqtis saxelwodeba / Project name	mravalfunqciuri sacxovrebeli saxli. (A)	
Tanamdeboba Position	gvari Name	xelmowera Signature
mT. inJineri Ceif engineer	i.kiknaZe I.Kiknadze	
konstruqtori Structural engineer	k.kobaladZe K. Kobaladze	
Seasrula Draw	S.demetraSvili Sh. Demetrashvili	
Seasrula Draw	g.demetraSvili G. Demetrashvili	
Sps "iqsori" **"X2" LTD**	misamarTi / Address: saqarTvelo, q. Tbilisi, Ivovis q.#66; E-mail: info@x2.ge; Web: www.x2.ge	
naxazi / Drwg	sveti-4 (+23.10 -:- +26.40; "□" bloki)	
masStabi/Scale 1:100	TariRi/Date issue 20/11/2021	Layout
stadia Stage	furceli Page	furclebi Pages / revizia Revision
m.p.	k-105	

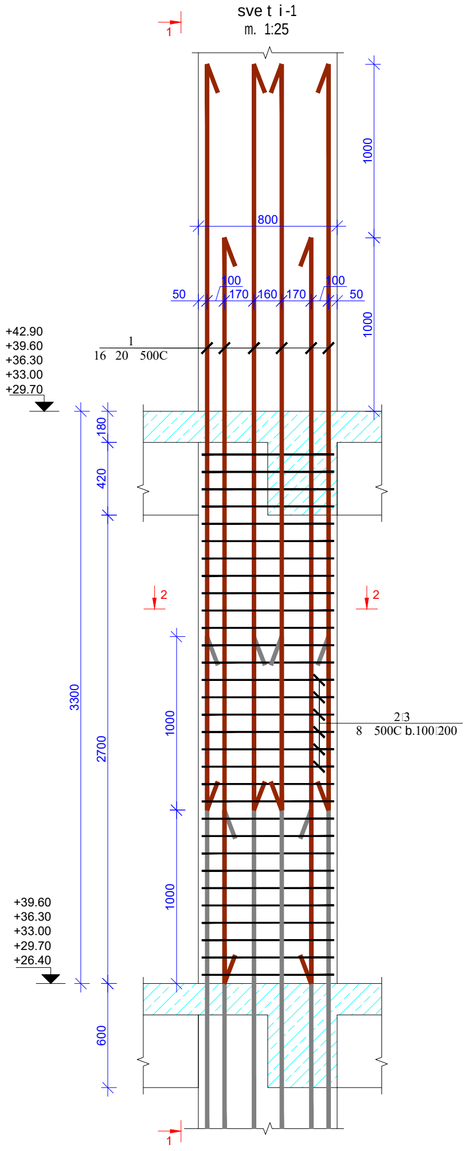

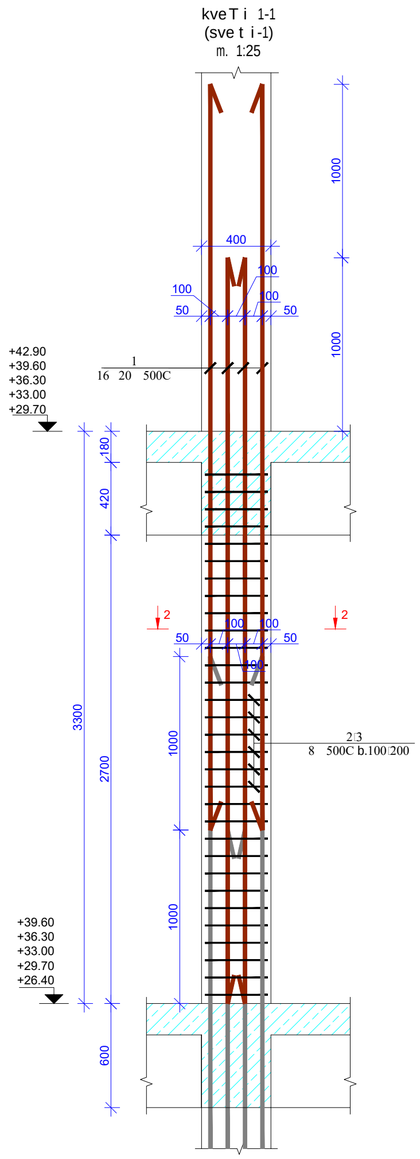

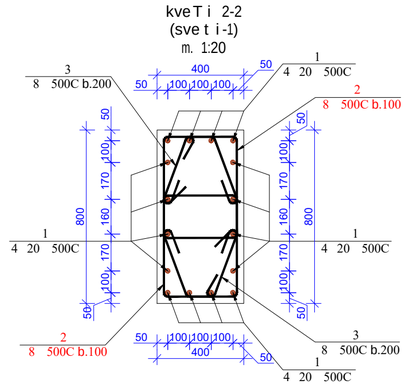

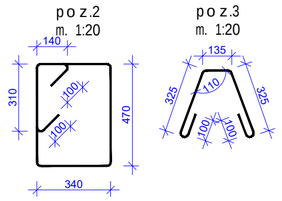

მასალების სპეციფიკაცია
List of materials

კონსტრ. დასახ. Constr. Name	პოზ. Pos. №	არმატ. დიამ. Diameter Ø	არმატ. კლასი Class of reinforcement	სიგრძე Length (L)	რაოდ. Quantity (n)	Lxn (მ)	წონა Weight (კგ) kg	ბეტონი Concrete B35 მ³ m³	რაოდენობა quantity N	წონა Weight (კგ) kg	ბეტონი Concrete B35 მ³ m³
სვეტი-1	1	20	B500c	4300	16	69	169,6	1	110	18654,4	110,00
	2	8	B500c	2270	62	140,74	55,5			6105,6	
	3	8	B500c	985	31	30,535	12,0			1324,7	
		სულ					237,1	1		26084,7	110

formati Format A2	Tbilisi 2021 w. Tbilisi 2021	
faili saxeli File name	□lock A Columns 26.40----42.90.dwg	
obieqtis misamarTi / Site address	q.Tbilisi, al.yazbegis gamz. #34	
proeqtis saxelwodeba / Project name	mravalfunqciuri sacxovrebeli saxli. (A)	
Tanamdeboba Position	gvari Name	xelmowera Signature
mT. inJineri Ceif engineer	i.kiknaZe I. Kiknadze	
konstruqtori Structural engineer	k.kobalaZe K. Kobaladze	
Seasrula Draw	S.denetraSvili Sh. Demetrashvili	
Seasrula Draw	g.denetraSvili G. Demetrashvili	
Sps "iqsori" "X2" LTD	misamarTi / Address: saqarTvelo, q. Tbilisi, Ivovis q. #66; E-mail: info@x2.ge; Web: www.x2.ge	
naxazi / Drwg	sveti-1 (+26.40 -:- +42.90; "□" bloki)	
masStabi/Scale 1:100	TariRi/Date issue 20/11/2021	Layout
stadia Stage	furceli Page	furclebi Pages / revizia Revision
m.p.	k-112	

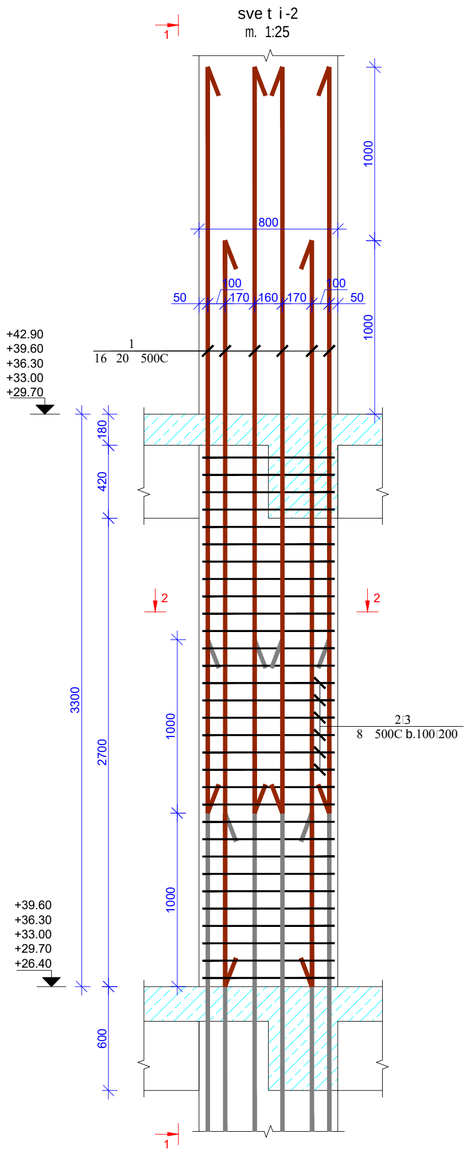

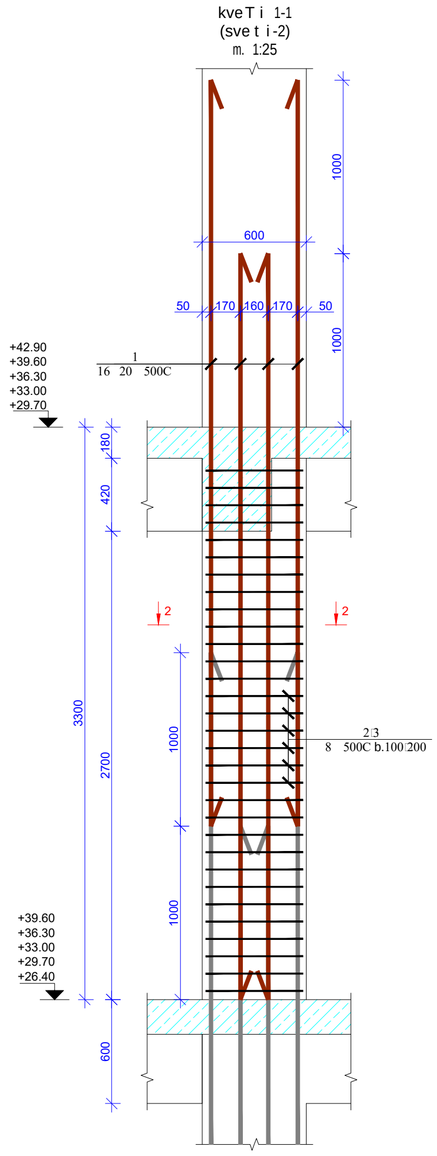

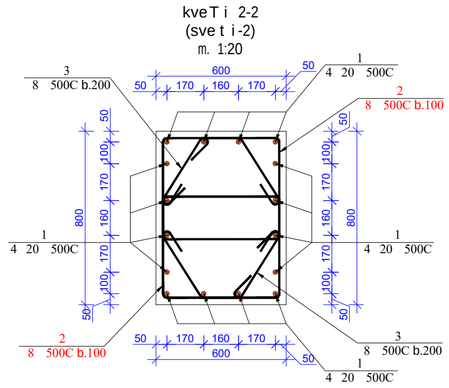

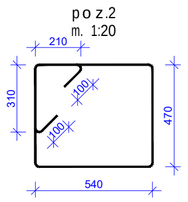

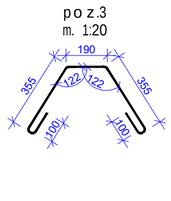

მასალების სპეციფიკაცია
List of materials

კონსტრ. დასახ. Constr. Name	პოზ. Pos. №	არმატ. დიამ. Diameter Ø	არმატ. კლასი Class of reinforcement	სიგრძე Length (L)	რაოდ. Quantity (n)	Lxn (მ)	წონა Weight (კგ) kg	ბეტონი Concrete B35 მ³ m³	რაოდენობა quantity N	წონა Weight (კგ) kg	ბეტონი Concrete B35 მ³ m³
სვეტი-2	1	20	B500c	4300	16	69	169,6	1,5	5	847,9	7,50
	2	8	B500c	2740	62	169,88	67,0			335,0	
	3	8	B500c	1100	31	34,1	13,4			67,2	
			ჯამი				250,0	1,5		1250,2	7,5

formati Format	A2	Tbilisi 2021 w. Tbilisi 2021
faili saxeli File name		lock A Columns 26.40----42.90.dwg
obieqtis misamarTi / Site address	q.Tbilisi, al.yazbegis ganz. #34	
proeqtis saxelwodeba / Project name	mravalfunqciuri sacxovrebeli saxli. (A)	

Tanamdeboba Position	gvari Name	xelmowera Signature
mT. inJineri Ceif engineer	i. kiknaZe I. Kiknadze	
konstruqtori Structural engineer	k. kobalaZe K. Kobaladze	
Seasrula Draw	S. demetraSvili Sh. Demetrashvili	
Seasrula Draw	g. demetraSvili G. Demetrashvili	

Sps "iqsori" "X2" LTD	misamarTi / Address: saqarTvelo, q. Tbilisi, Ivovis q. #66; E-mail: info@x2.ge; Web: www.x2.ge

naxazi / Drwg: sveti-2 (+26.40 -:- +42.90; "□" bloki)

masStabi/Scale	TariRi/Date issue	Layout
1:100	20/11/2021	

stadia Stage	furceli Page	furclebi Pages	revizia Revision
m.p.	k-113		

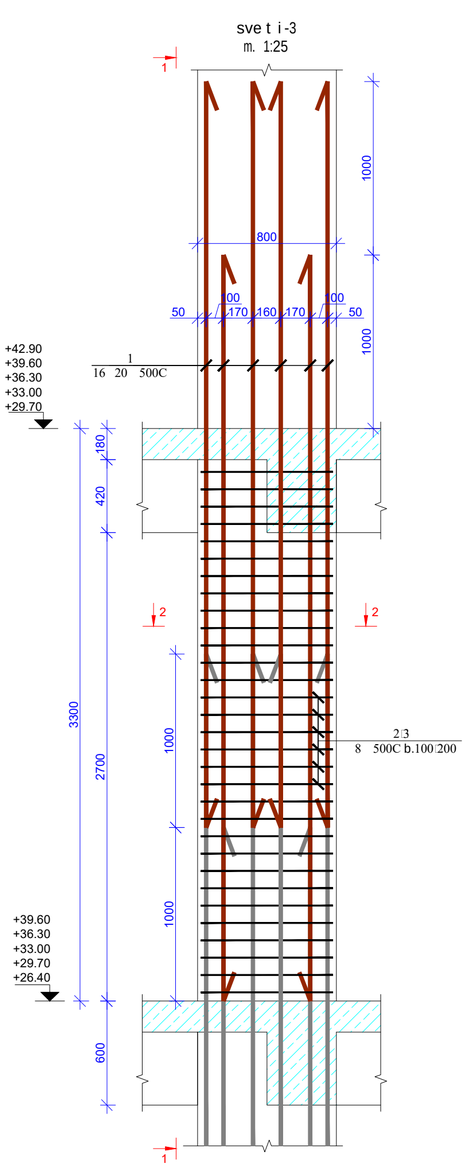

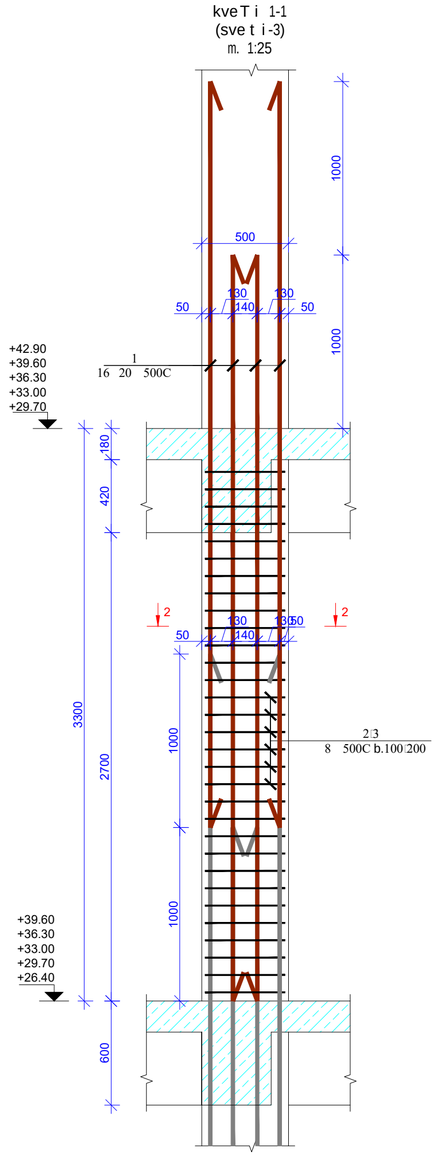

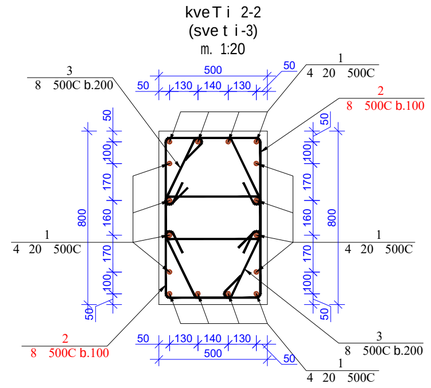

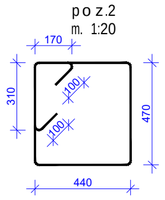

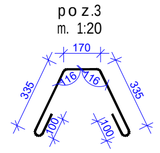

მასალების სპეციფიკაცია
List of materials

კონსტრ. დასახ. Constr. Name	პოზ. Pos. №	არმატ. დიამ. Diameter Ø	არმატ. კლასი Class of reinforcement	სიგრძე Length (L)	რაოდ. Quantity (n)	Lxn (მ)	წონა Weight (კგ) kg	ბეტონი Concrete B35 მ³ m³	რაოდენობა quantity N	წონა Weight (კგ) kg	ბეტონი Concrete B35 მ³ m³
სვეტი-3	1	20	B500c	4300	16	69	169,6	1,3	5	847,9	6,50
	2	8	B500c	2500	62	155	61,1			305,6	
	3	8	B500c	1040	31	32,24	12,7			63,6	
	სულ						243,4	1,3		1217,1	6,5

formati Format	A2	Tbilisi 2021 w. Tbilisi 2021
faili saxeli File name	lock A Columns 26.40----42.90.dwg	
obieqtis misamarTi / Site address	q.Tbilisi, al.yazbegis gamz. #34	
proeqtis saxelwodeba / Project name	mravalfunqciurisacxovrebeli saxli. (A)	

Tanamdeboba Position	gvari Name	xelmowera Signature
mT. inJineri Ceif engineer	i. kiknaZe I. Kiknadze	
konstruqtori Structural engineer	k. kobalaZe K. Kobaladze	
Seasrula Draw	S. demetraSvili Sh. Demetrashvili	
Seasrula Draw	g. demetraSvili G. Demetrashvili	

Sps "iqsori" "X2" LTD	misamarTi / Address: saqarTvelo, q. Tbilisi, Ivovis q. #66; E-mail: info@x2.ge; Web: www.x2.ge

naxazi / Drwg: sveti-3 (+26.40 -:- +42.90; "□" bloki)

masStabi/Scale	TariRi/Date issue	Layout
1:100	20/11/2021	

stadia Stage	furceli Page	furclebi Pages	revizia Revision
m.p.	k-114		

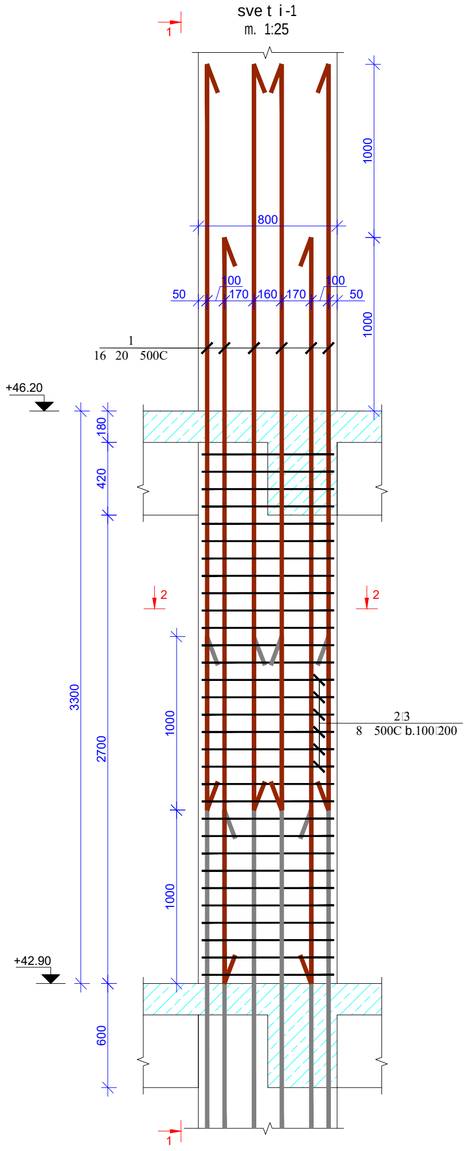

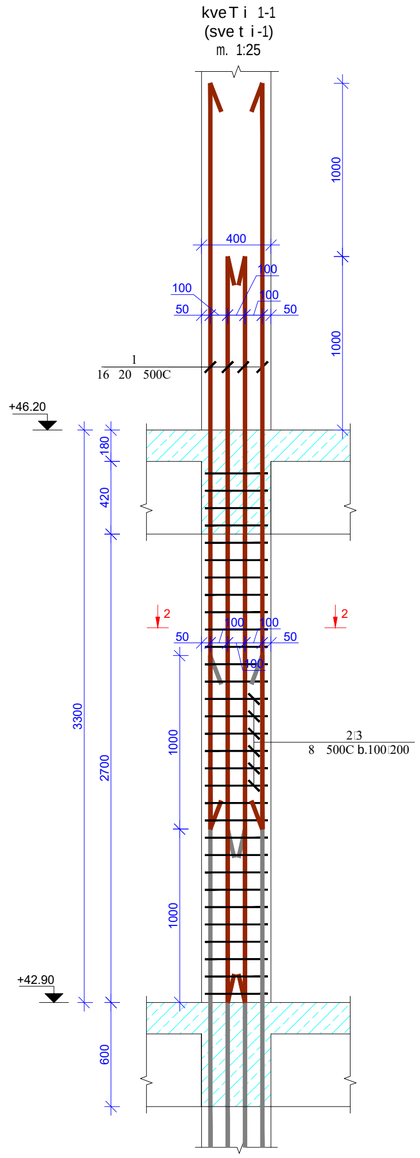

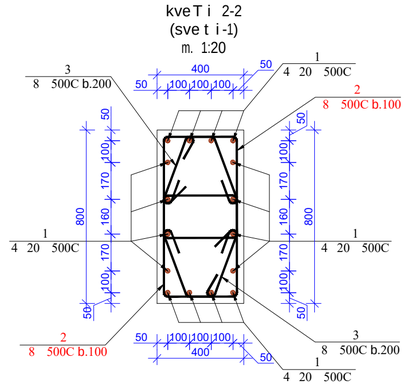

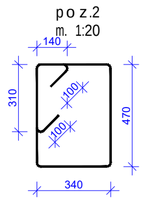

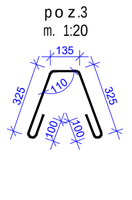

მასალების სპეციფიკაცია
List of materials

კონსტრ. დასახ. Constr. Name	პოზ. Pos. №	არმატ. დიამ. Diameter Ø	არმატ. კლასი Class of reinforcement	სიგრძე Length (L)	რაოდ. Quantity (n)	Lxn (მ)	წონა Weight (კბ) kg	ბეტონი Concrete B35 მ³ m³	რაოდენობა quantity N	წონა Weight (კბ) kg	ბეტონი Concrete B35 მ³ m³
სვეტი-1	1	20	B500c	4300	16	69	169,6			3561,3	
	2	8	B500c	2270	62	140,74	55,5	1	21	1165,6	21,00
	3	8	B500c	985	31	30,535	12,0			252,9	
			ჯამი				237,1	1		4979,8	21

formati Format	A2	Tbilisi 2021 w. Tbilisi 2021
faili saxeli File name	lock A Columns 42.90----46.20.dwg	
obieqtis misamarTi / Site address	q. Tbilisi, al. yazbegis gamz. #34	
proeqtis saxelwodeba / Project name	mravalfunqciuri sacxovrebeli saxli. (A)	

Tanamdeboba Position	gvari Name	xelmowera Signature
mTavari inJineri Ceif engineer	i. kiknaZe I. Kiknadze	
konstruqtori Structural engineer	k. kobalaZe K. Kobaladze	
Seasrula Draw	S. demetraSvili Sh. Demetrashvili	
Seasrula Draw	g. demetraSvili G. Demetrashvili	

Sps "iqsori" "X2" LTD	misamarTi / Address saqarTvelo, q. Tbilisi, Ivovis q. #66 E-mail: info@x2.ge Web: www.x2.ge

naxazi / Drwg: sveti-1 (+42.90 -:- +46.20; "□" bloki)

masStabi/Scale	TariRi/Date issue	Layout
1:100	20/11/2021	

stadia Stage	furceli Page	furclebi Pages	revizia Revision
m.p.	k-118		

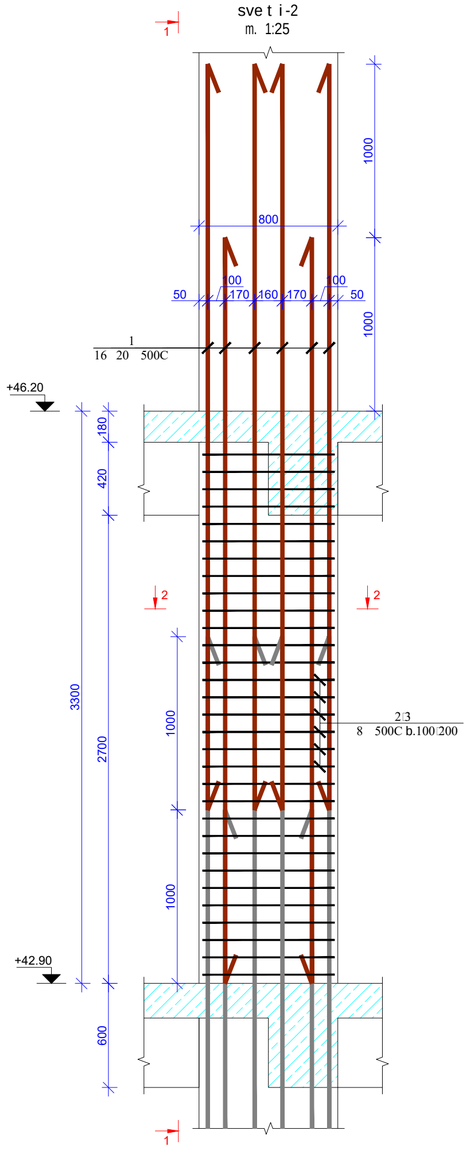

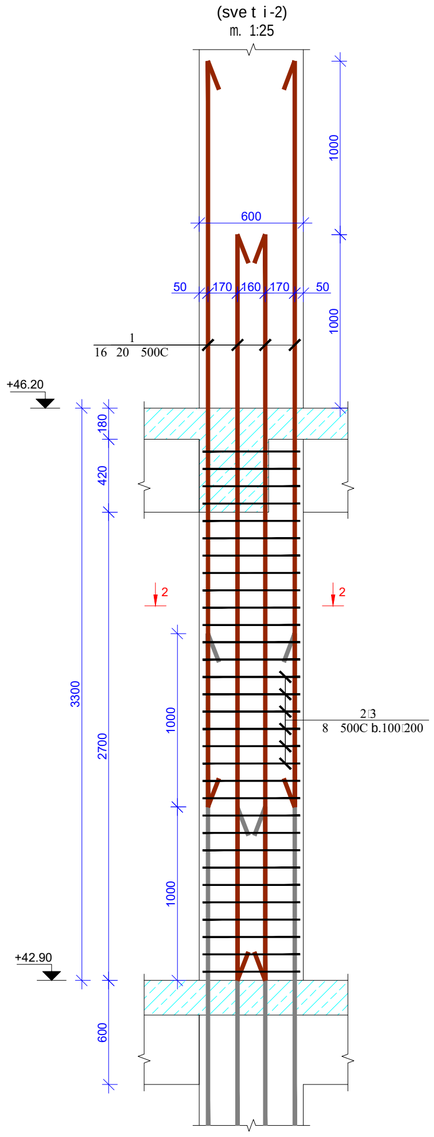

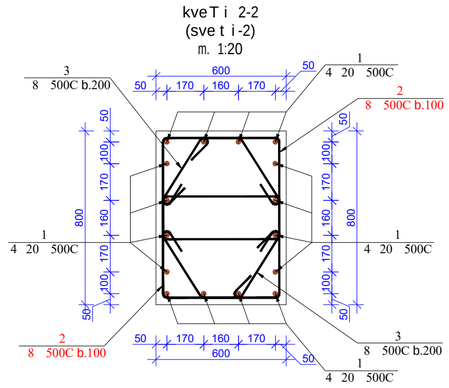

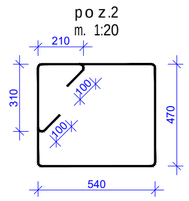

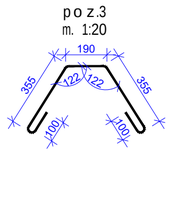

მასალების სპეციფიკაცია
List of materials

კონსტრ. დასახ. Constr. Name	პოზ. Pos. №	არმატ. დიამ. Diameter Ø	არმატ. კლასი Class of reinforcement	სიგრძე Length (L)	რაოდ. Quantity (n)	Lxn (მ)	წონა Weight (კბ) kg	ბეტონი Concrete B35 მ³ m³	რაოდენობა quantity N	წონა Weight (კბ) kg	ბეტონი Concrete B35 მ³ m³
სვეტი-2	1	20	B500c	4300	16	69	169,6	1,5	1	169,6	1,50
	2	8	B500c	2740	62	169,88	67,0			67,0	
	3	8	B500c	1100	31	34,1	13,4			13,4	
			სულ				250,0	1,5		250,0	1,5

formati Format A2	Tbilisi 2021 w. Tbilisi 2021	
faili saxeli File name	□lock A Columns 42.90----46.20.dwg	
obieqtis misamarTi / Site address	q.Tbilisi, al.yazbegis gamz. #34	
proeqtis saxelwodeba / Project name	mravalfunqciurisacxovrebeli saxli. (A)	
Tanamdeboba Position	gvari Name	xelmowera Signature
mT. inJineri Ceif engineer	i. kiknaZe I. Kiknadze	
konstruqtori Structural engineer	k. kobaladZe K. Kobaladze	
Seasrula Draw	S. demetraSvili Sh. Demetrashvili	
Seasrula Draw	g. demetraSvili G. Demetrashvili	
Sps "iqsori" "X2" LTD	misamarTi / Address: saqarTvelo, q. Tbilisi, Ivovis q. #66; E-mail: info@x2.ge; Web: www.x2.ge	
naxazi / Drwg	sveti-2 (+42.90 -:- +46.20; "□" bloki)	
masStabi/Scale 1:100	TariRi/Date issue 20/11/2021	Layout
stadia Stage	furceli Page	furclebi Pages / revizia Revision
m.p.	k-119	

sve t i-3
m. 1:25

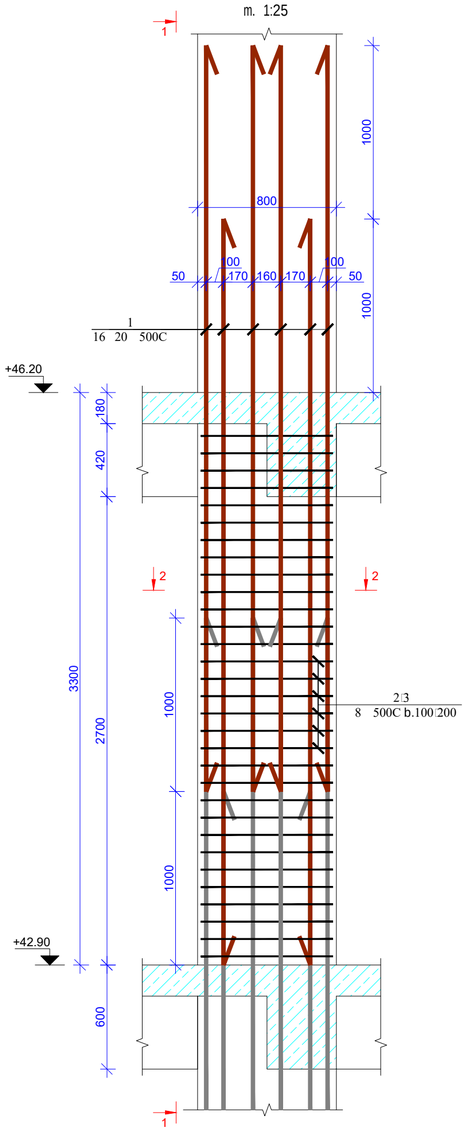

kveT i 1-1
(sve t i-3)
m. 1:25

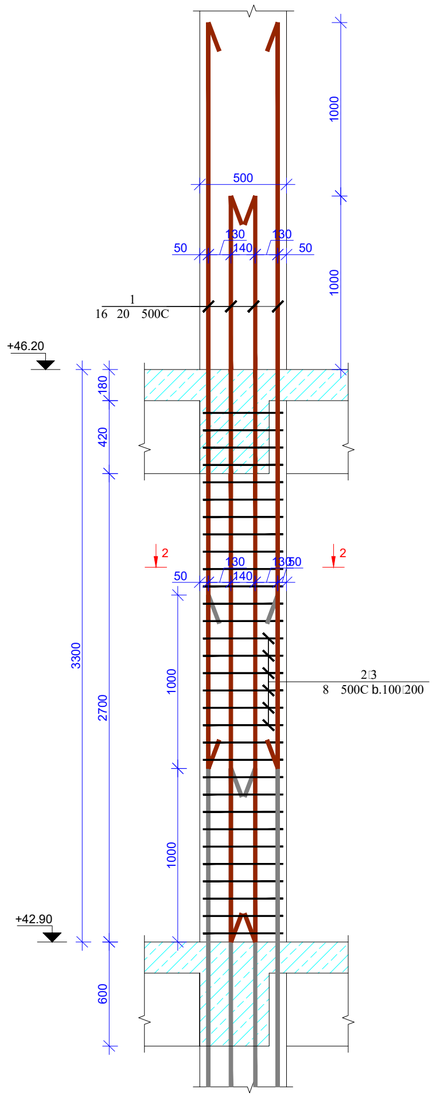

kveT i 2-2
(sve t i-3)
m. 1:20

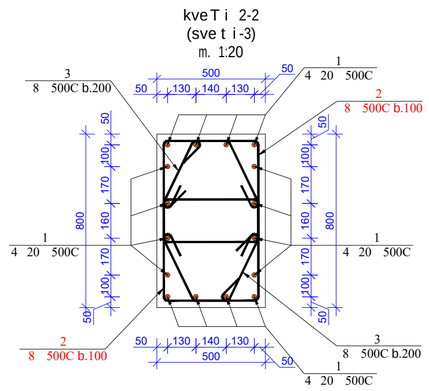

poz.2
m. 1:20

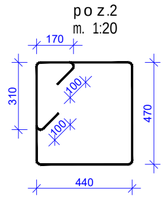

poz.3
m. 1:20

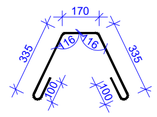

მასალების სპეციფიკაცია
List of materials

კონსტრ. დასახ. Constr. Name	პოზ. Pos. №	არმატ. დიამ. Diameter Ø	არმატ. კლასი Class of reinforcement	სიგრძე Length (L)	რაოდ. Quantity (n)	Lxn (მ)	წონა Weight (კბ) kg	ბეტონი Concrete B35 მ³ m³	რაოდენობა quantity N	წონა Weight (კბ) kg	ბეტონი Concrete B35 მ³ m³
სვეტი-3	1	20	B500c	4300	16	69	169,6	1,3	1	169,6	1,30
	2	8	B500c	2500	62	155	61,1			61,1	
	3	8	B500c	1040	31	32,24	12,7			12,7	
		სულ					243,4	1,3		243,4	1,3

formati Format A2	Tbilisi 2021 w. Tbilisi 2021	
faili saxeli File name	□lock A Columns 42.90---46.20.dwg	
obieqtis misamarTi / Site address	q.Tbilisi, al.yazbegis gamz. #34	
proeqtis saxelwodeba / Project name	mravalfunqciurisacxovrebeli saxli. (A)	
Tanamdeboba Position	gvari Name	xelmowera Signature
mT. inJineri Ceif engineer	i. kiknaZe I. Kiknadze	
konstruqtori Structural engineer	k. kobalaZe K. Kobaladze	
Seasrula Draw	S. demetraSvili Sh. Demetrashvili	
Seasrula Draw	g. demetraSvili G. Demetrashvili	
Sps "iqsori" "X2" LTD	misamarTi / Address: saqarTvelo, q. Tbilisi, Ivovis q. #66; E-mail: info@x2.ge; Web: www.x2.ge	
naxazi / Drwg	sveti-3 (+42.90 -:- +46.20; "□" bloki)	
masStabi / Scale 1:100	TariRi / Date issue 20/11/2021	Layout
stadia Stage	furceli Page	furclebi Pages / revizia Revision
m.p.	k-120	

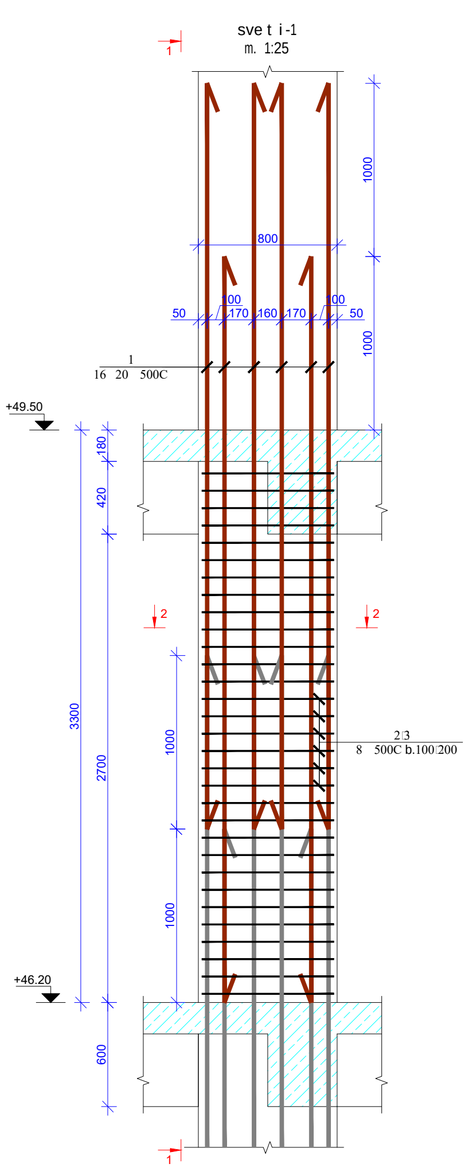

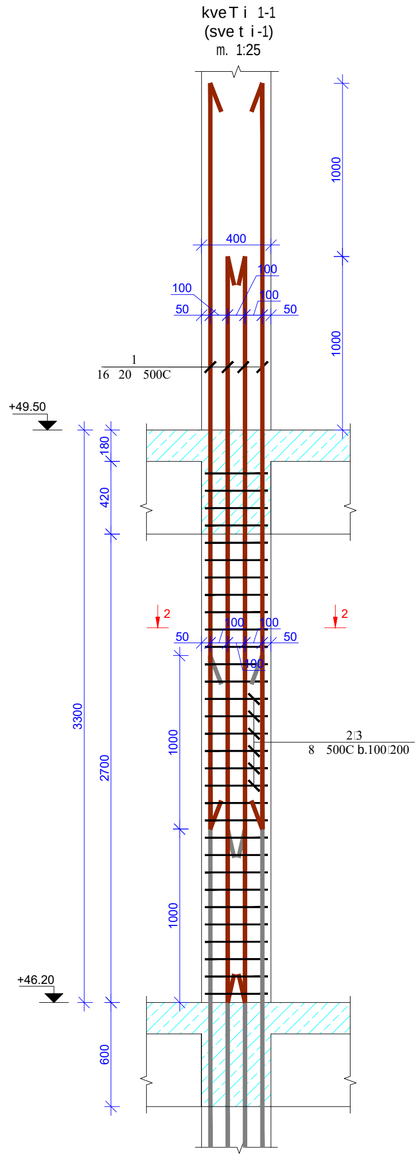

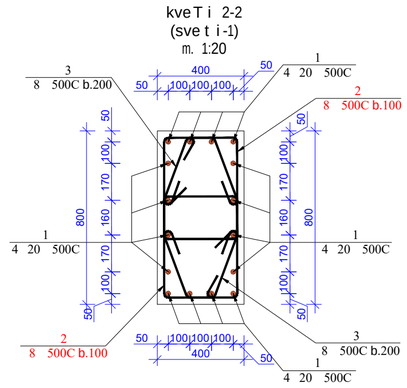

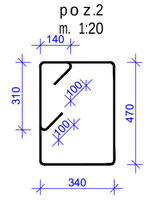

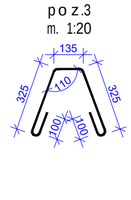

მასალების სპეციფიკაცია
List of materials

კონსტრ. დასახ. Constr. Name	პოზ. Pos. №	არმატ. დიამ. Diameter Ø	არმატ. კლასი Class of reinforcement	სიგრძე Length (L)	რაოდ. Quantity (n)	Lxn (მ)	წონა Weight (კგ) kg	ბეტონი Concrete B35 მ³ m³	რაოდენობა quantity N	წონა Weight (კგ) kg	ბეტონი Concrete B35 მ³ m³
სვეტი-1	1	20	B500c	4300	16	69	169,6	1	16	2713,4	16,00
	2	8	B500c	2270	62	140,74	55,5			888,1	
	3	8	B500c	985	31	30,535	12,0			192,7	
			სულ				237,1	1		3794,1	16

formati Format A2	Tbilisi 2021 w. Tbilisi 2021	
failis saxeli File name	□lock A Columns 46.20----49.50.dwg	
obieqtis misamarTi / Site address	q. Tbilisi, al.yazbegis gamz. #34	
proeqtis saxelwodeba / Project name	mravalfunqciuri sacxovrebeli saxli. (A)	
Tanamdeboba Position	gvari Name	xelmowera Signature
mT. inJineri Ceif engineer	i. kiknaZe I. Kiknadze	
konstruqtori Structural engineer	k. kobalaZe K. Kobaladze	
Seasrula Draw	S. demetraSvili Sh. Demetrashvili	
Seasrula Draw	g. demetraSvili G. Demetrashvili	
Sps "iqsori" "X2" LTD	misamarTi / Address: saqarTvelo, q. Tbilisi, lvovis q. #66; E-mail: info@x2.ge; Web: www.x2.ge	
naxazi / Drwg	sveტi-1 (+46.20 -:- +49.50; "□" bloki)	
masStabi/Scale 1:100	TariRi/Date issue 20/11/2021	Layout
stadia Stage m.p.	furceli Page k-125	furclebi Pages / revizia Revision

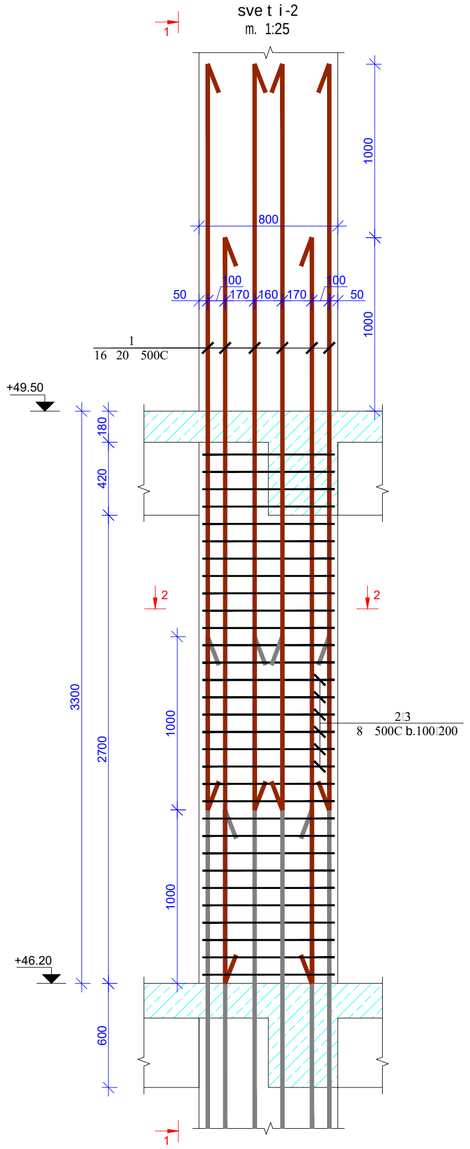

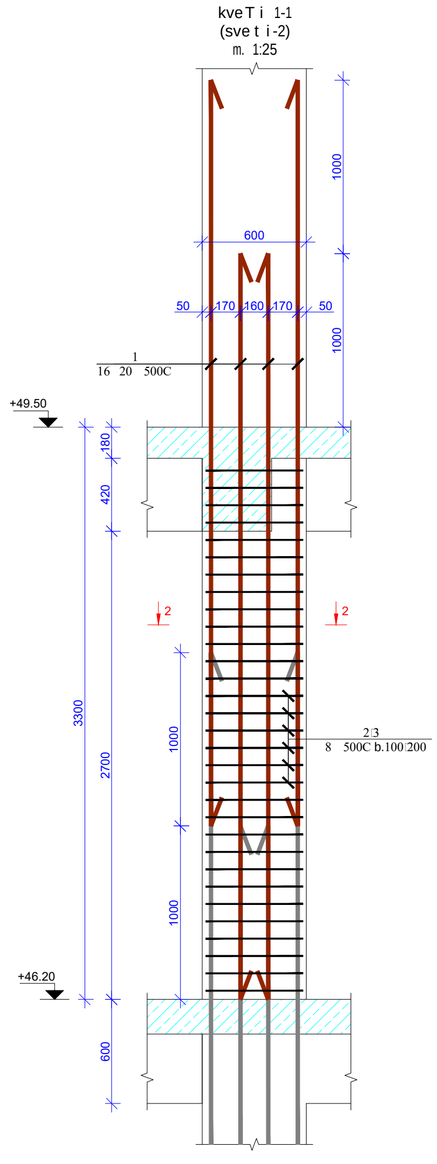

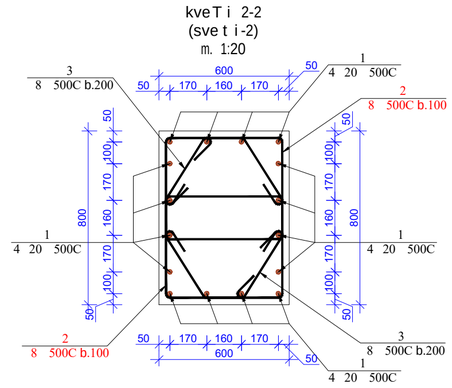

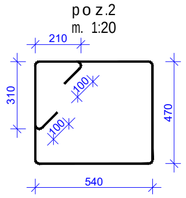

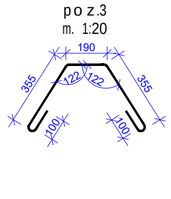

მასალების სპეციფიკაცია
List of materials

კონსტრ. დასახ. Constr. Name	პოზ. Pos. №	არმატ. დიამ. Diameter Ø	არმატ. კლასი Class of reinforcement	სიგრძე Length (L)	რაოდ. Quantity (n)	Lxn (მ)	წონა Weight (კბ) kg	ბეტონი Concrete B35 მ³ m³	რაოდენობა quantity N	წონა Weight (კბ) kg	ბეტონი Concrete B35 მ³ m³
სვეტი-2	1	20	B500c	4300	16	69	169,6	1,5	1	169,6	1,50
	2	8	B500c	2740	62	169,88	67,0			67,0	
	3	8	B500c	1100	31	34,1	13,4			13,4	
			სულ				250,0	1,5		250,0	1,5

formati Format A2	Tbilisi 2021 w. Tbilisi 2021	
faili saxeli File name	lock A Columns 46.20----49.50.dwg	
obieqtis misamarTi / Site address	q.Tbilisi, al.yazbegis gamz. #34	
proeqtis saxelwodeba / Project name	mravalfunqciurisacxovrebeli saxli. (A)	
Tanamdeboba Position	gvari Name	xelmowera Signature
mT. inJineri Ceif engineer	i. kiknaZe I. Kiknadze	
konstruqtori Structural engineer	k. kobalaZe K. Kobaladze	
Seasrula Draw	S.demetraSvili Sh. Demetrashvili	
Seasrula Draw	g.demetraSvili G. Demetrashvili	
Sps "iqsori" "X2" LTD	misamarTi / Address: saqarTvelo, q. Tbilisi, lvovis q. #66; E-mail: info@x2.ge; Web: www.x2.ge	
naxazi / Drwg	sveti-2 (+46.20 -:- +49.50; "□" bloki)	
masStabi / Scale 1:100	TariRi / Date issue 20/11/2021	Layout
stadia Stage	furceli Page	furclebi Pages / revizia Revision
m.p.	k-126	

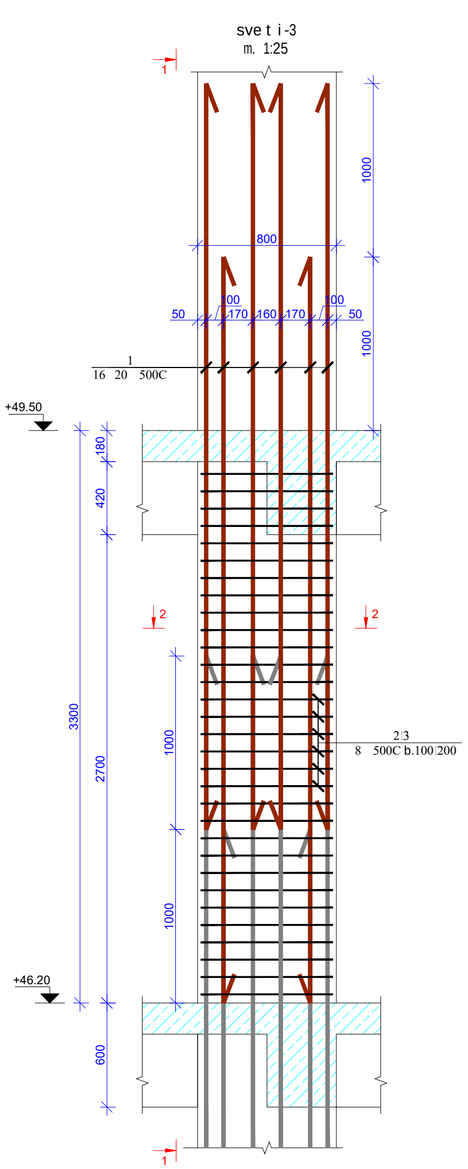

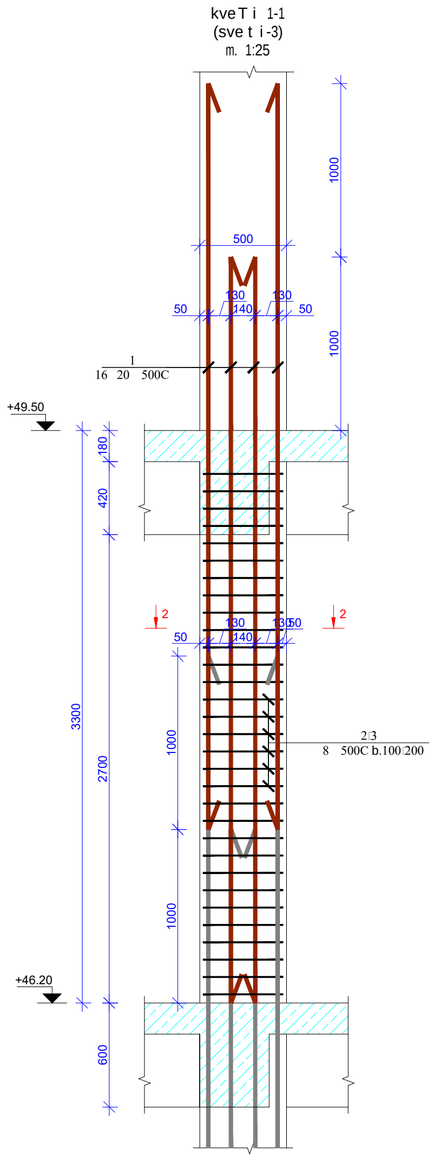

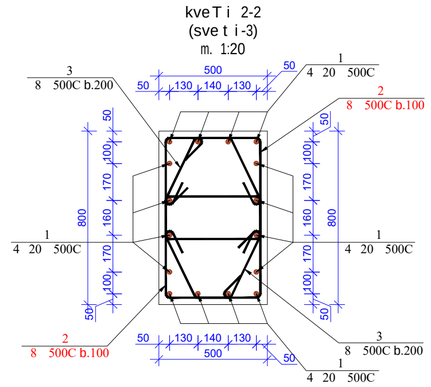

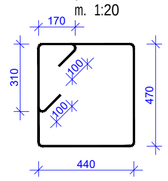

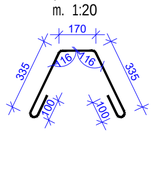

მასალების სპეციფიკაცია
List of materials

კონსტრ. დასახ. Constr. Name	პოზ. Pos. №	არმატ. დიამ. Diameter Ø	არმატ. კლასი Class of reinforcement	სიგრძე Length (L)	რაოდ. Quantity (n)	Lxn (მ)	წონა Weight (კგ) kg	ბეტონი Concrete B35 მ³ m³	რაოდენობა quantity N	წონა Weight (კგ) kg	ბეტონი Concrete B35 მ³ m³
სვეტი-3	1	20	B500c	4300	16	69	169,6	1,3	1	169,6	1,30
	2	8	B500c	2500	62	155	61,1			61,1	
	3	8	B500c	1040	31	32,24	12,7			12,7	
		სულ					243,4	1,3		243,4	1,3

formati Format A2	Tbilisi 2021 w. Tbilisi 2021	
failis saxeli File name	□lock A Columns 46.20----49.50.dwg	
obieqtis misamarTi / Site address	q.Tbilisi, al.yazbegis gamz. #34	
proeqtis saxelwodeba / Project name	mravalfunqciurisacxovrebeli saxli. (A)	
Tanamdeboba Position	gvari Name	xelmowera Signature
mT. inJineri Ceif engineer	i. kiknaZe I. Kiknadze	
konstruqtori Structural engineer	k. kobalaZe K. Kobaladze	
Seasrula Draw	S. demetraSvili Sh. Demetrashvili	
Seasrula Draw	g. demetraSvili G. Demetrashvili	
Sps "iqsori" "X2" LTD	misamarTi / Address: saqarTvelo, q. Tbilisi, Ivovisq. #66; E-mail: info@x2.ge; Web: www.x2.ge	
naxazi / Drwg	sveti-3 (+46.20 -:- +49.50; "□" bloki)	
masStabi/Scale 1:100	TariRi/Date issue 20/11/2021	Layout
stadia Stage	furceli Page	furclebi Pages / revizia Revision
m.p.	k-127	

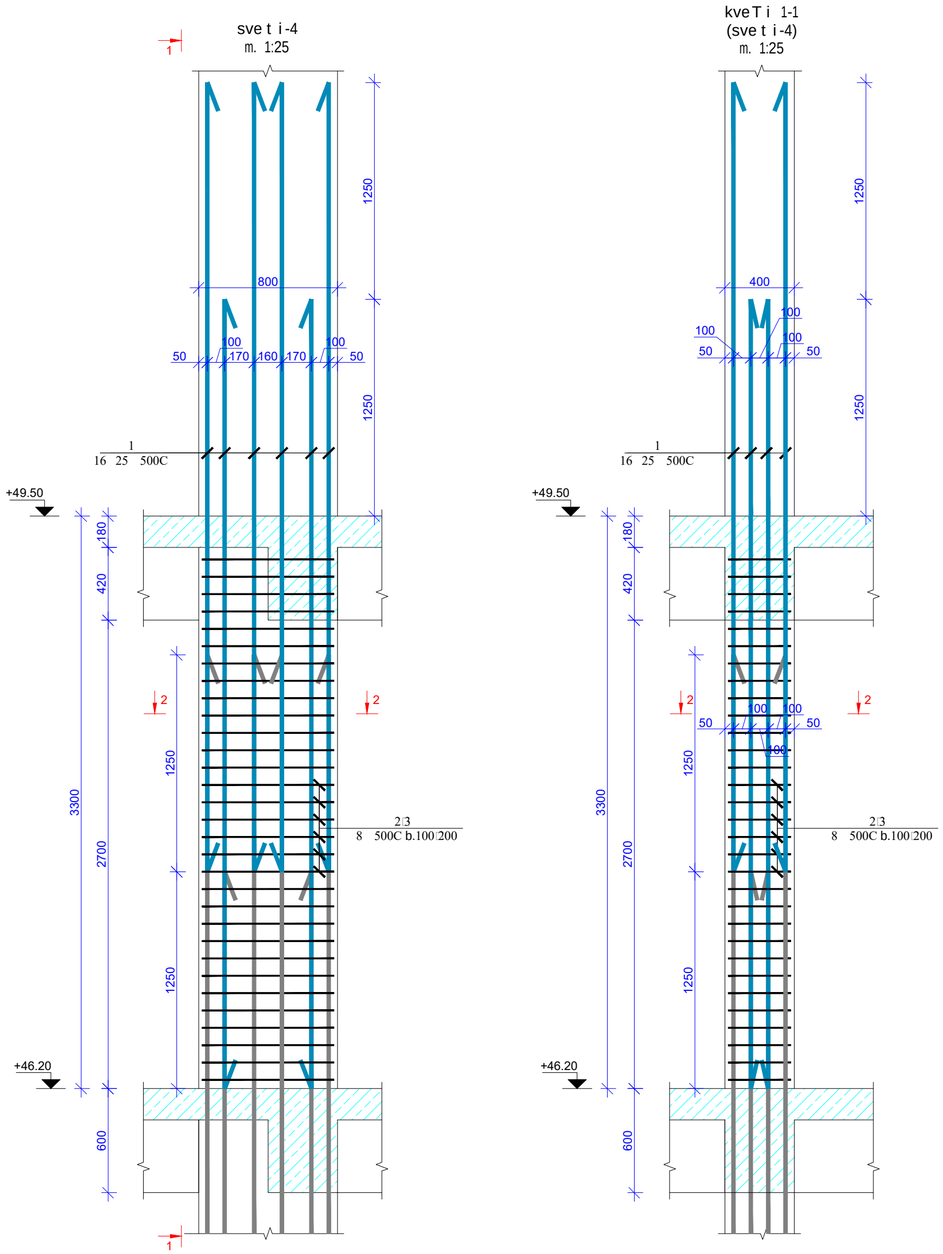

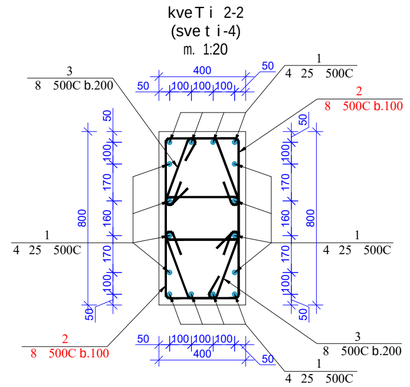

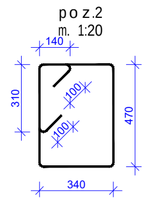

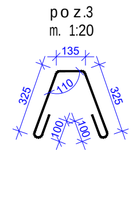

მასალების სპეციფიკაცია
List of materials

კონსტრ. დასახ. Constr. Name	პოზ. Pos. №	არმატ. დიამ. Diameter Ø	არმატ. კლასი Class of reinforcement	სიგრძე Length (L)	რაოდ. Quantity (n)	Lxn (მ)	წონა Weight (კგ) kg	ბეტონი Concrete B35 მ³ m³	რაოდენობა quantity N	წონა Weight (კგ) kg	ბეტონი Concrete B35 მ³ m³
სვეტი-4	1	25	B500c	4550	16	73	280,4	1	2	560,8	2,00
	2	8	B500c	2270	62	140,74	55,5			111,0	
	3	8	B500c	985	31	30,535	12,0			24,1	
			ჯამი				347,9	1		695,9	2

formati Format	A2	Tbilisi 2021 w. Tbilisi 2021
faili saxeli File name		lock A Columns 46.20----49.50.dwg
obieqtis misamarTi / Site address		q. Tbilisi, al yazbegis gamz. #34
proeqtis saxelwodeba / Project name		mravalfunqciuri sacxovrebeli saxli. (A)
Tanamdeboba Position	gvari Name	xelmowera Signature
mT. inJineri Ceif engineer	i. kiknaZe I. Kiknadze	
konstruqtori Structural engineer	k. kobaladZe K. Kobaladze	
Seasrula Draw	S. demetraSvili Sh. Demetrashvili	
Seasrula Draw	g. demetraSvili G. Demetrashvili	
Sps "iqsori" "X2" LTD	misamarTi / Address: saqarTvelo, q. Tbilisi, lvovis q. #66; E-mail: info@x2.ge; Web: www.x2.ge	
naxazi / Drwg	sveti-4 (+46.20 -:- +49.50; "□" bloki)	
masStabi / Scale	1:100	
TariRi / Date issue	20/11/2021	
Layout		
stadia Stage	furceli Page	furclebi Pages / revizia Revision
m.p.	k-128	

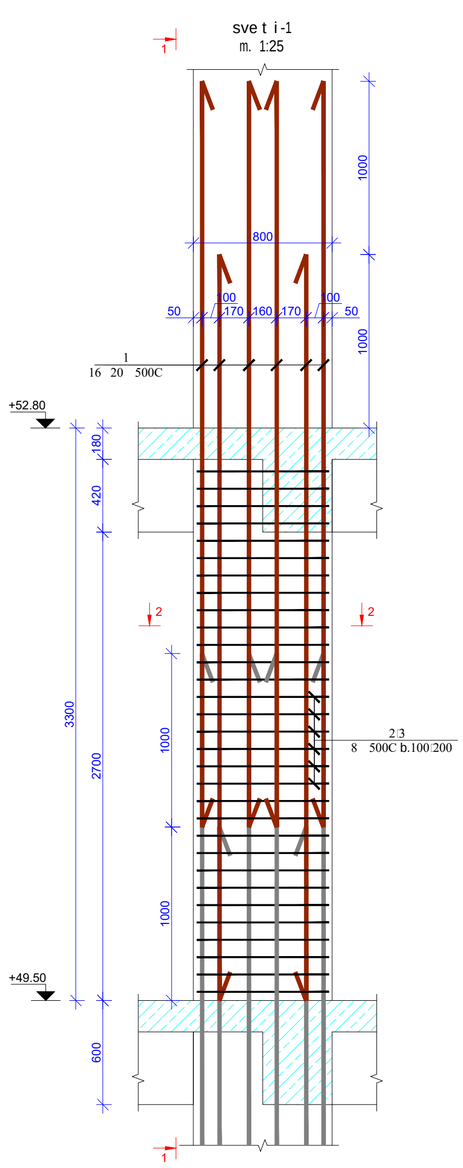

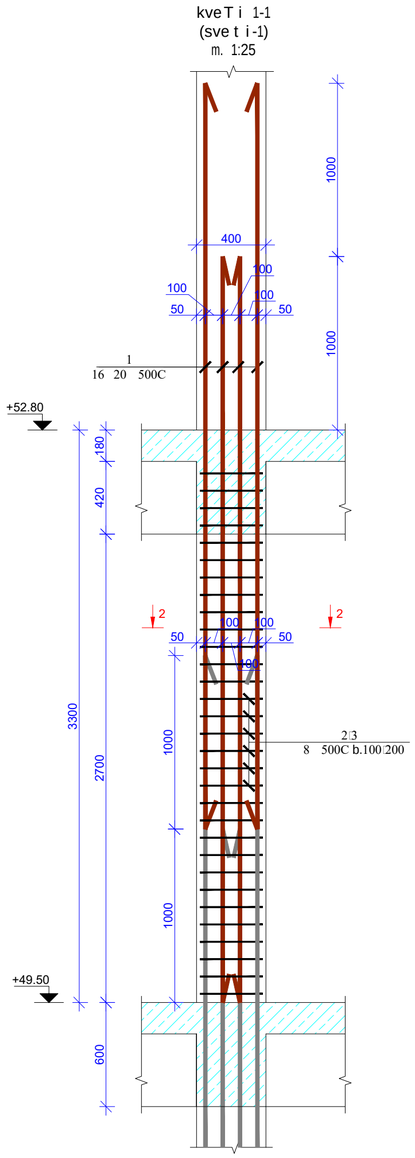

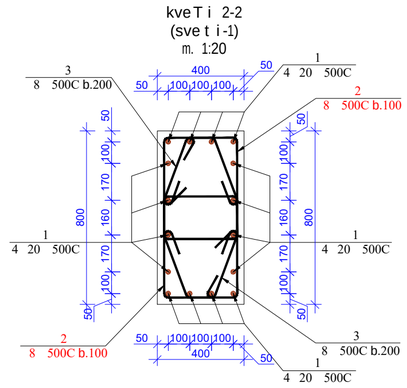

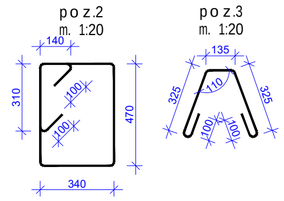

მასალების სპეციფიკაცია
List of materials

კონსტრ. დასახ. Constr. Name	პოზ. Pos. №	არმატ. დიამ. Diameter Ø	არმატ. კლასი Class of reinforcement	სიგრძე Length (L)	რაოდ. Quantity (n)	Lxn (მ)	წონა Weight (კგ) kg	ბეტონი Concrete B35 მ³ m³	რაოდენობა quantity N	წონა Weight (კგ) kg	ბეტონი Concrete B35 მ³ m³
სვეტი-1	1	20	B500c	4300	16	69	169,6			2204,6	
	2	8	B500c	2270	62	140,74	55,5	1	13	721,6	13,00
	3	8	B500c	985	31	30,535	12,0			156,6	
			სულ				237,1	1		3082,7	13

formati Format	A2	Tbilisi 2021 w. Tbilisi 2021
faili saxeli File name	□lock A Columns 49.50---52.80.dwg	
obieqtis misamarTi / Site address	q.Tbilisi, al.yazbegis gamz. #34	
proeqtis saxelwodeba / Project name	mravalfunqciuri sacxovrebeli saxli. (A)	

Tanamdeboba Position	gvari Name	xelmowera Signature
mT. inJineri Ceif engineer	i. kiknaZe I. Kiknadze	
konstruqtori Structural engineer	k. kobaladZe K. Kobaladze	
Seasrula Draw	S. demetraSvili Sh. Demetrashvili	
Seasrula Draw	g. demetraSvili G. Demetrashvili	

Sps "iqsori" "X2" LTD	misamarTi / Address: saqarTvelo, q. Tbilisi, lvovis q. #66; E-mail: info@x2.ge; Web: www.x2.ge
naxazi / Drwg	sveti-1 (+49.50 -:- +52.80; "□" bloki)

masStabi/Scale	TariRi/Date issue	Layout
1:100	20/11/2021	

stadia Stage	furceli Page	furclebi Pages	revizia Revision
m.p.	k-134		

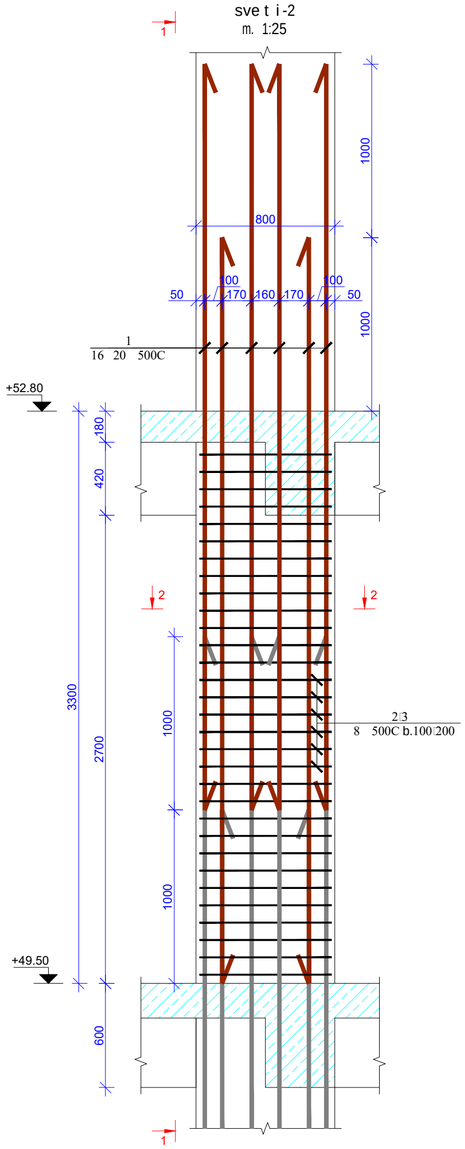

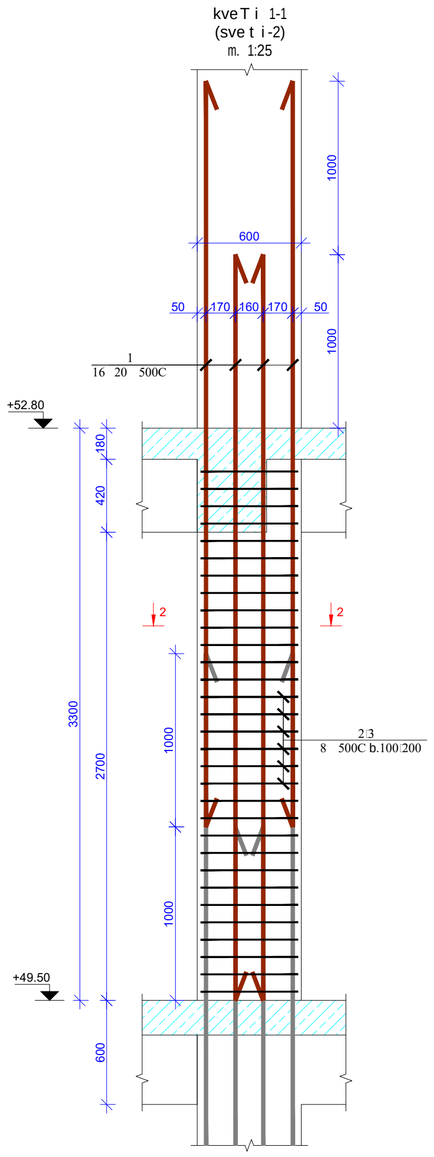

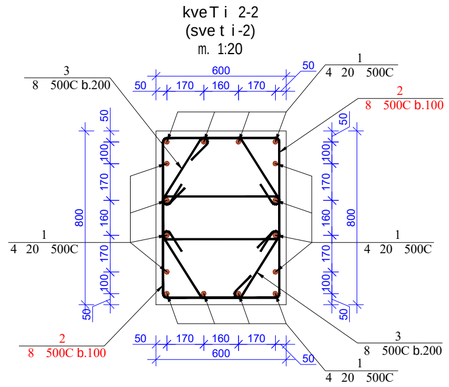

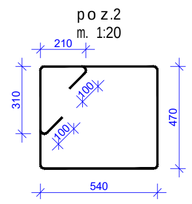

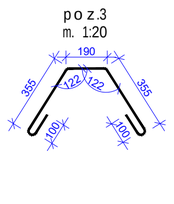

მასალების სპეციფიკაცია
List of materials

კონსტრ. დასახ. Constr. Name	პოზ. Pos. №	არმატ. დიამ. Diameter Ø	არმატ. კლასი Class of reinforcement	სიგრძე Length (L)	რაოდ. Quantity (n)	Lxn (მ)	წონა Weight (კგ) kg	ბეტონი Concrete B35 მ³ m³	რაოდენობა quantity N	წონა Weight (კგ) kg	ბეტონი Concrete B35 მ³ m³
სვეტი-2	1	20	B500c	4300	16	69	169,6	1,5	1	169,6	1,50
	2	8	B500c	2740	62	169,88	67,0			67,0	
	3	8	B500c	1100	31	34,1	13,4			13,4	
			სულ				250,0	1,5		250,0	1,5

formati Format	A2	Tbilisi 2021 w. Tbilisi 2021	
faiis saxeli File name	lock A Columns 49.50---52.80.dwg		
obieqtis misamarTi / Site address	q.Tbilisi, al.yazbegis ganz. #34		
proeqtis saxelwodeba / Project name	mravalfunqciuri sacxovrebeli sax l. (A)		
Tanamdeboba Position	gvari Name	xelmowera Signature	
mT. inJineri Ceif engineer	i. kiknaZe I. Kiknadze		
konstruqtori Structural engineer	k. kobaladZe K. Kobaladze		
Seasrula Draw	S. demetraSvili Sh. Demetrashvili		
Seasrula Draw	g. demetraSvili G. Demetrashvili		
Sps "iqsori" "X2" LTD	misamarTi / Address: saqarTvelo, q. Tbilisi, lvovis q. #66; E-mail: info@x2.ge; Web: www.x2.ge		
naxazi / Drwg	sveti-2 (+49.50 -:- +52.80; "□" bloki)		
masStabi/Scale	1:100	TariRi/Date issue: 20/11/2021	Layout
stadia Stage	furceli Page	furclebi Pages	revizia Revision
m.p.	k-135		

sve t i -3
m. 1:25

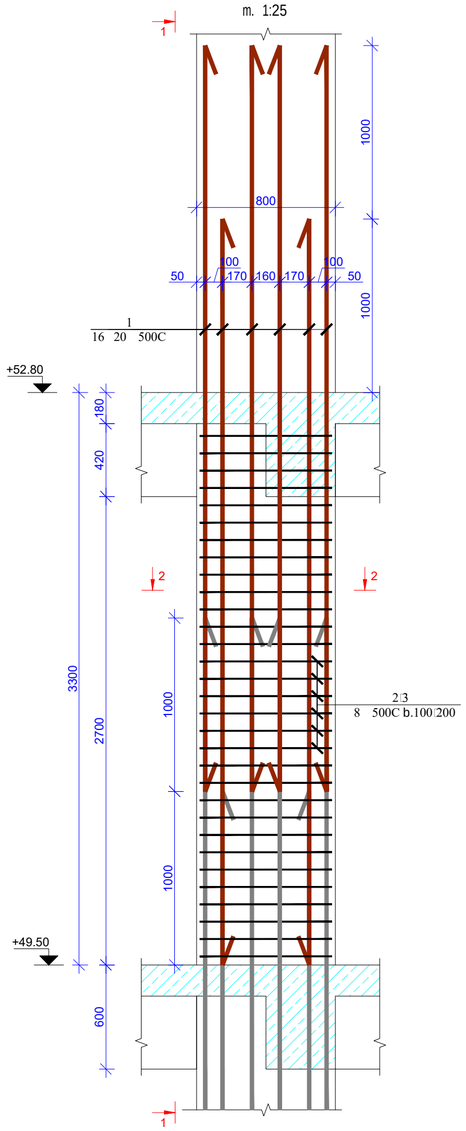

kve T i 1-1
(sve t i -3)
m. 1:25

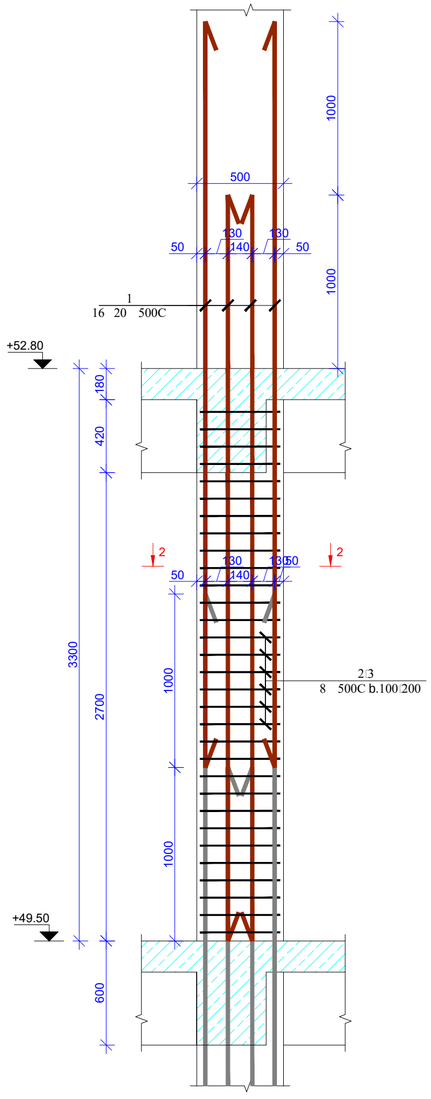

kve T i 2-2
(sve t i -3)
m. 1:20

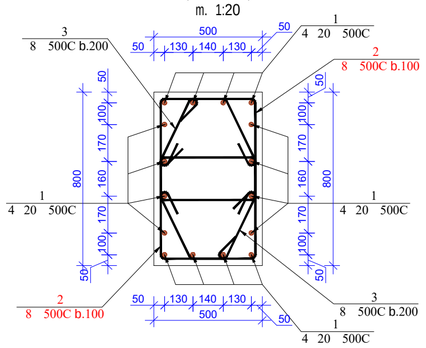

p o z.2
m. 1:20

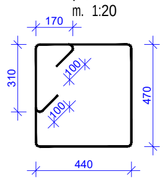

p o z.3
m. 1:20

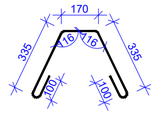

მასალების სპეციფიკაცია
List of materials

კონსტრ. დასახ. Constr. Name	პოზ. Pos. №	არმატ. დიამ. Diameter Ø	არმატ. კლასი Class of reinforcement	სიგრძე Length (L)	რაოდ. Quantity (n)	Lxn (მ)	წონა Weight (კგ) kg	ბეტონი Concrete B35 მ³ m³	რაოდენობა quantity N	წონა Weight (კგ) kg	ბეტონი Concrete B35 მ³ m³
სვეტი-3	1	20	B500c	4300	16	69	169,6	1,3	1	169,6	1,30
	2	8	B500c	2500	62	155	61,1			61,1	
	3	8	B500c	1040	31	32,24	12,7			12,7	
			სულ				243,4	1,3		243,4	1,3

formati Format	A2	Tbilisi 2021 w. Tbilisi 2021
faili saxeli File name	□lock A Columns 49.50---52.80.dwg	
obieqtis misamarTi / Site address	q.Tbilisi, al.yazbegis gamz. #34	
proeqtis saxelwodeba / Project name	mravalfunqciurisacxovrebeli saxli.(A)	
Tanamdeboba Position	gvari Name	xelmowera Signature
mT. inJineri Ceif engineer	i. kiknaZe I. Kiknadze	
konstruqtori Structural engineer	k. kobalaZe K. Kobaladze	
Seasrula Draw	S. demetraSvili Sh. Demetrashvili	
Seasrula Draw	g. demetraSvili G. Demetrashvili	
Sps "iqsori" "X2" LTD	misamarTi / Address saqarTvelo, q. Tbilisi, Ivovis q. #66 E-mail: info@x2.ge Web: www.x2.ge	
naxazi / Drwg	sveti-3 (+49.50 -:- +52.80; "□" bloki)	
masStabi/Scale	1:100	
TariRi/Date issue	20/11/2021	
Layout		
stadia Stage	furceli Page	furclebi Pages / revizia Revision
m.p.	k-136	

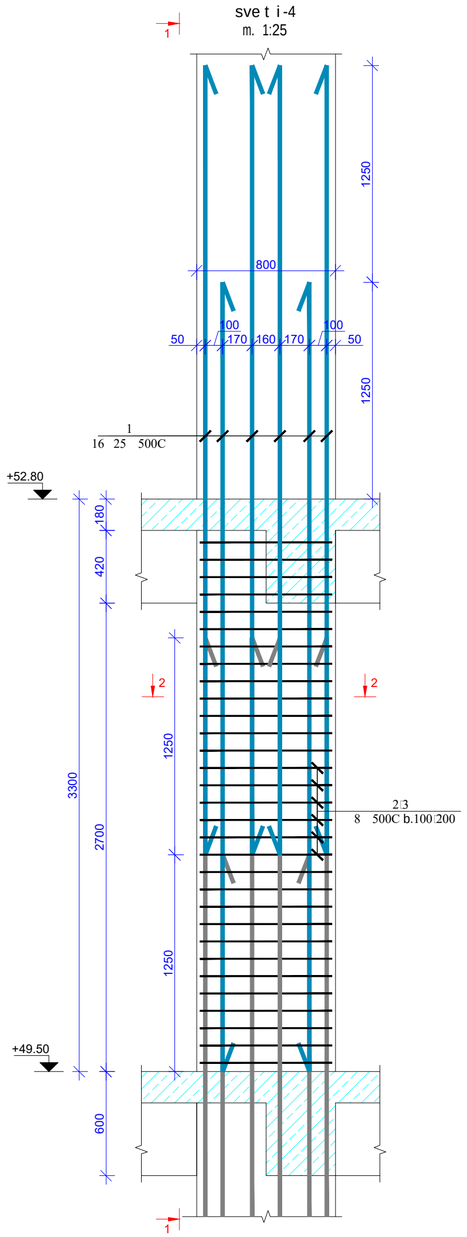

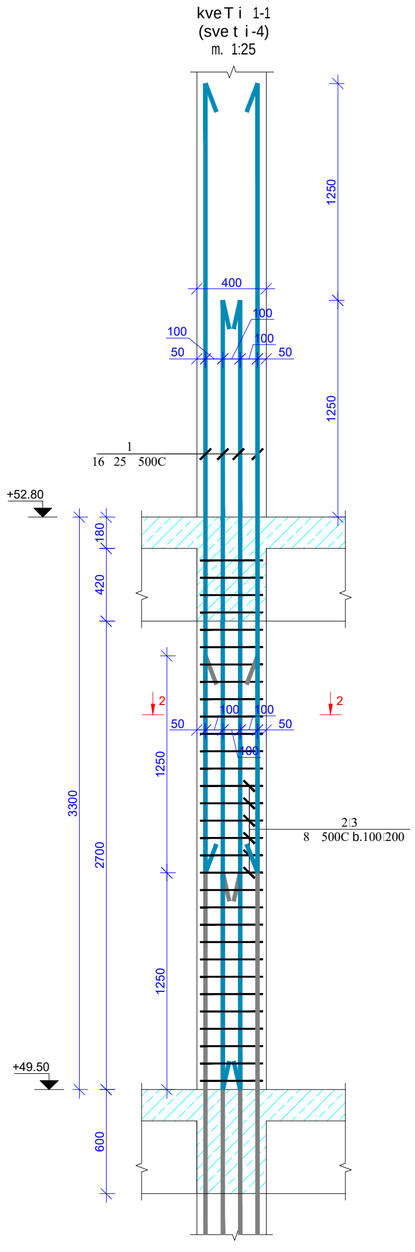

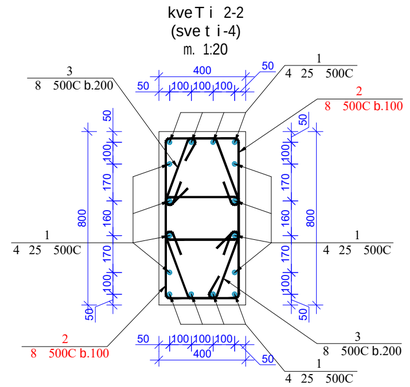

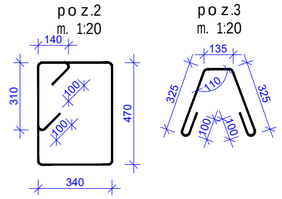

მასალების სპეციფიკაცია
List of materials

კონსტრ. დასახ. Constr. Name	პოზ. Pos. №	არმატ. დიამ. Diameter Ø	არმატ. კლასი Class of reinforcement	სიგრძე Length (L)	რაოდ. Quantity (n)	Lxn (მ)	წონა Weight (კგ) kg	ბეტონი Concrete B35 მ³ m³	რაოდენობა quantity N	წონა Weight (კგ) kg	ბეტონი Concrete B35 მ³ m³
სვეტი-4	1	25	B500c	4550	16	73	280,4	1	2	560,8	2,00
	2	8	B500c	2270	62	140,74	55,5			111,0	
	3	8	B500c	985	31	30,535	12,0			24,1	
			ჯამი				347,9	1		695,9	2

format Format	A2	Tbilisi 2021 w. Tbilisi 2021
faili saxeli File name		lock A Columns 49.50---52.80.dwg
obieqtis misamarTi / Site address		q. Tbilisi, al yazbegis gamz. #34
proeqtis saxelwodeba / Project name		mravalfunqciuri sacxovrebeli saxli. (A)

Tanamdeboba Position	gvari Name	xelmowera Signature
mT. inJineri Ceif engineer	i. kiknaZe I. Kiknadze	
konstruqtori Structural engineer	k. kobaliZe K. Kobaladze	
Seasrula Draw	S. demetraSvili Sh. Demetrashvili	
Seasrula Draw	g. demetraSvili G. Demetrashvili	

Sps "iqsori" "X2" LTD	misamarTi / Address: saqarTvelo, q. Tbilisi, lvovis q. #66 E-mail: info@x2.ge Web: www.x2.ge

naxazi / Drwg: sveti-4 (+49.50 -:- +52.80; "□" bloki)

masStabi/Scale	TariRi/Date issue	Layout
1:100	20/11/2021	

stadia Stage	furceli Page	furclebi Pages	revizia Revision
m.p.	k-137		

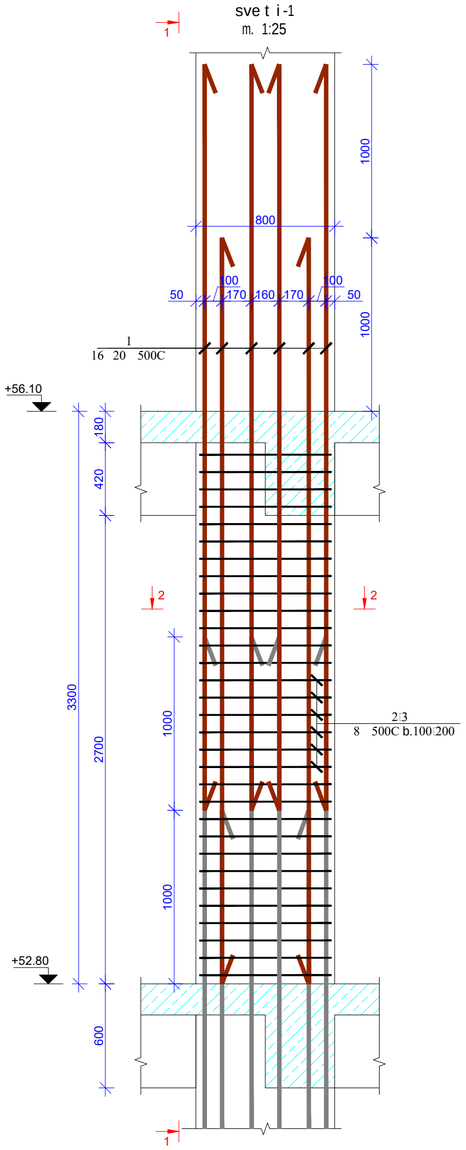

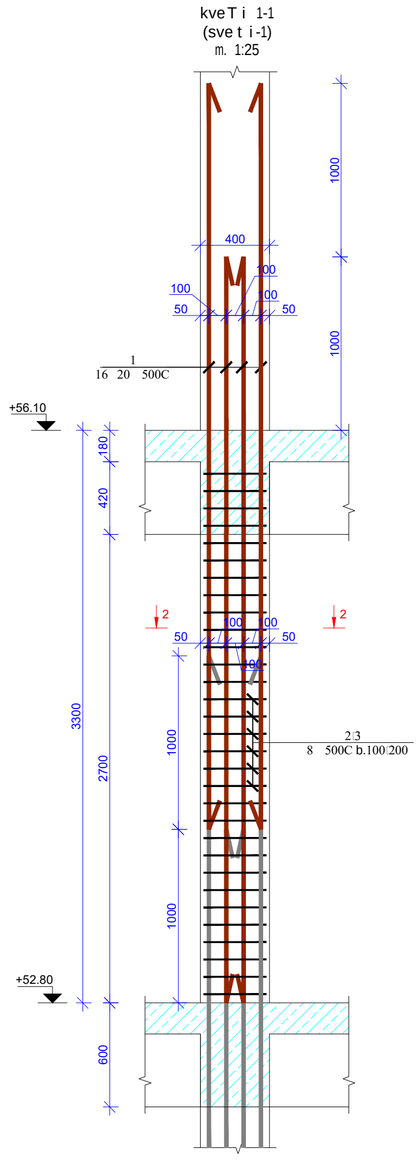

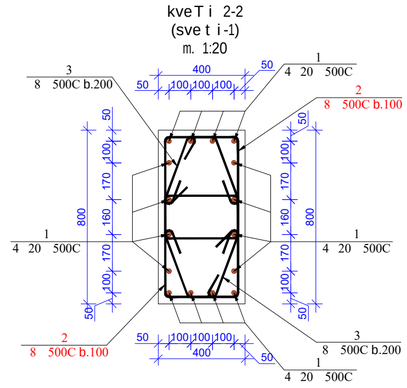

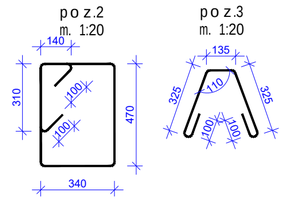

მასალების სპეციფიკაცია
List of materials

კონსტრ. დასახ. Constr. Name	პოზ. Pos. №	არმატ. დიამ. Diameter Ø	არმატ. კლასი Class of reinforcement	სიგრძე Length (L)	რაოდ. Quantity (n)	Lxn (მ)	წონა Weight (კბ) kg	ბეტონი Concrete B35 მ³ m³	რაოდენობა quantity N	წონა Weight (კბ) kg	ბეტონი Concrete B35 მ³ m³
სვეტი-1	1	20	B500c	4300	16	69	169,6			2035,0	
	2	8	B500c	2270	62	140,74	55,5	1	12	666,1	12,00
	3	8	B500c	985	31	30,535	12,0			144,5	
			სულ				237,1	1		2845,6	12

formati Format	A2	Tbilisi 2021 w. Tbilisi 2021
faili saxeli File name	□lock A Columns 52.80---56.10.dwg	
obieqtis misamarTi / Site address	q.Tbilisi, alyazbegis gamz. #34	
proeqtis saxelwodeba / Project name	mravalfunqciuri sacxovrebeli saxli. (A)	

Tanamdeboba Position	gvari Name	xelmowera Signature
mT. inJineri Ceif engineer	i. kiknaZe I. Kiknadze	
konstruqtori Structural engineer	k. kobalaZe K. Kobaladze	
Seasrula Draw	S. demetraSvili Sh. Demetrashvili	
Seasrula Draw	g. demetraSvili G. Demetrashvili	

Sps "iqsori" "X2" LTD	misamarTi / Address: saqarTvelo, q. Tbilisi, Ivovis q.#66; E-mail: info@x2.ge; Web: www.x2.ge

naxazi / Drwg: sveti-1 (+52.80 -:- +56.10; "□" bloki)

masStabi/Scale	TariRi/Date issue	Layout
1:100	20/11/2021	

stadia Stage	furceli Page	furclebi Pages	revizia Revision
m.p.	k-144		

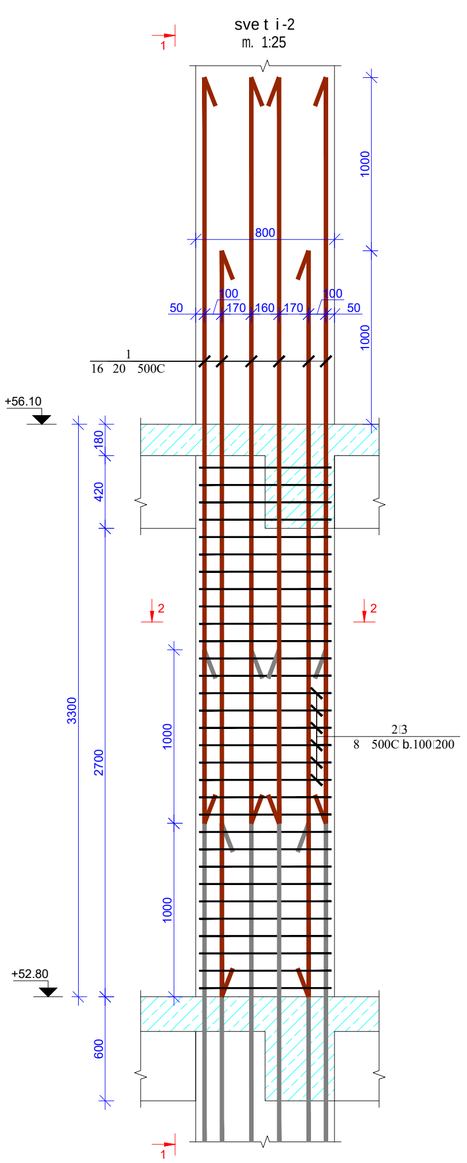

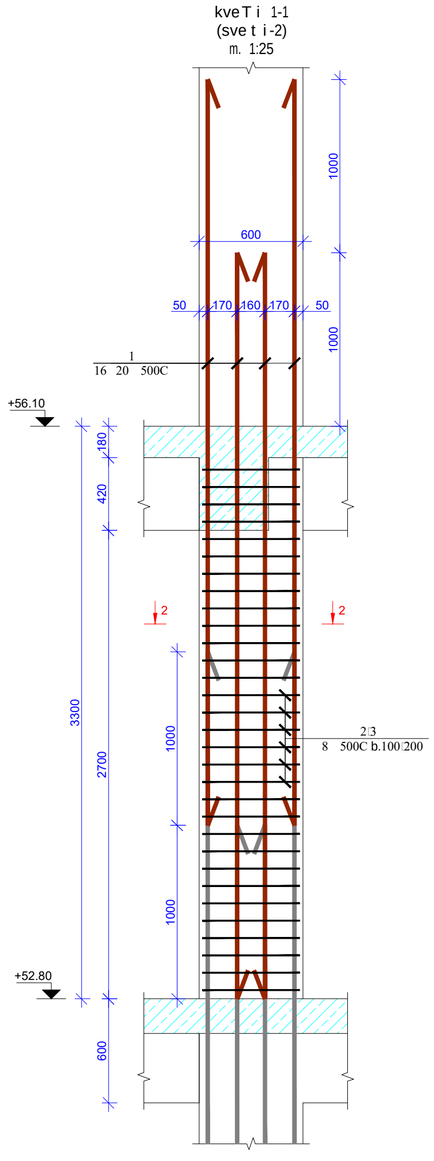

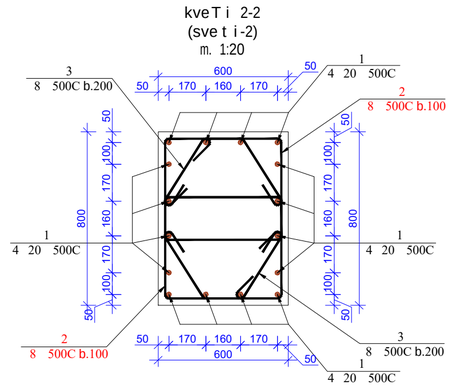

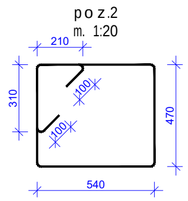

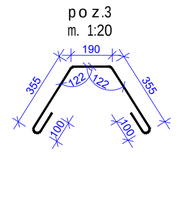

მასალების სპეციფიკაცია
List of materials

კონსტრ. დასახ. Constr. Name	პოზ. Pos. №	არმატ. დიამ. Diameter Ø	არმატ. კლასი Class of reinforcement	სიგრძე Length (L)	რაოდ. Quantity (n)	Lxn (მ)	წონა Weight (კგ) kg	ბეტონი Concrete B35 მ³ m³	რაოდენობა quantity N	წონა Weight (კგ) kg	ბეტონი Concrete B35 მ³ m³
სვეტი-2	1	20	B500c	4300	16	69	169,6	1,5	1	169,6	1,50
	2	8	B500c	2740	62	169,88	67,0			67,0	
	3	8	B500c	1100	31	34,1	13,4			13,4	
	სულ						250,0	1,5		250,0	1,5

formati Format	A2	Tbilisi 2021 w. Tbilisi 2021
faili saxeli File name	□lock A Columns 52.80---56.10.dwg	
obieqtis misamarTi / Site address	q. Tbilisi, al yazbegis ganz. #34	
proeqtis saxelwodeba / Project name	mravalfunqciuri sacxovrebeli saxl. (A)	

Tanamdeboba Position	gvari Name	xelmowera Signature
mT. inJineri Ceif engineer	i. kiknaZe I. Kiknadze	
konstruqtori Structural engineer	k. kobalaZe K. Kobaladze	
Seasrula Draw	S. demetraSvili Sh. Demetrashvili	
Seasrula Draw	g. demetraSvili G. Demetrashvili	

Sps "iqsori" "X2" LTD	misamarTi / Address saqarTvelo, q. Tbilisi, lvovis q. #66 E-mail: info@x2.ge Web: www.x2.ge

naxazi / Drwg: sveti-2 (+52.80 -:- +56.10; "□" bloki)

masStabi/Scale	TariRi/Date issue	Layout
1:100	20/11/2021	

stadia Stage	furceli Page	furclebi Pages	revizia Revision
m.p.	k-145		

sve t i -3
m. 1:25

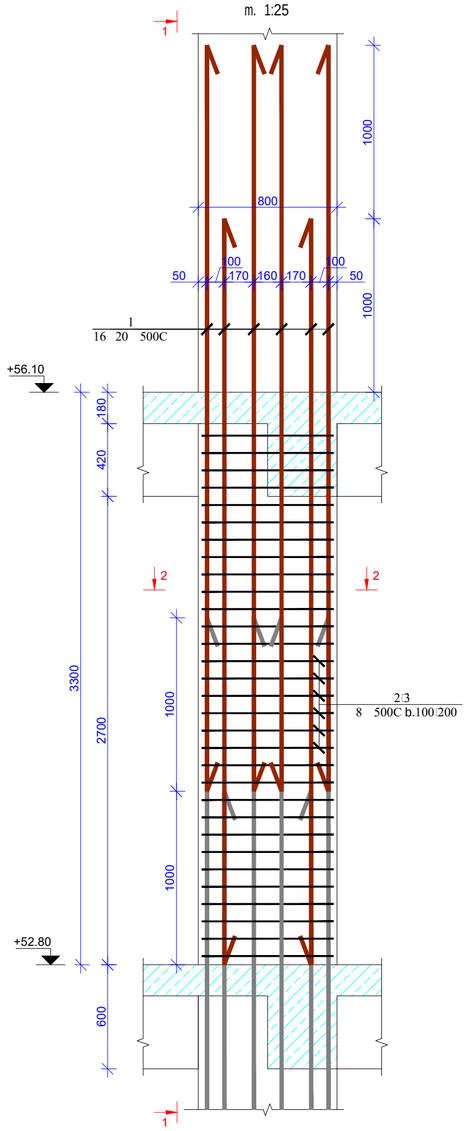

kveT i 1-1
(sve t i-3)
m. 1:25

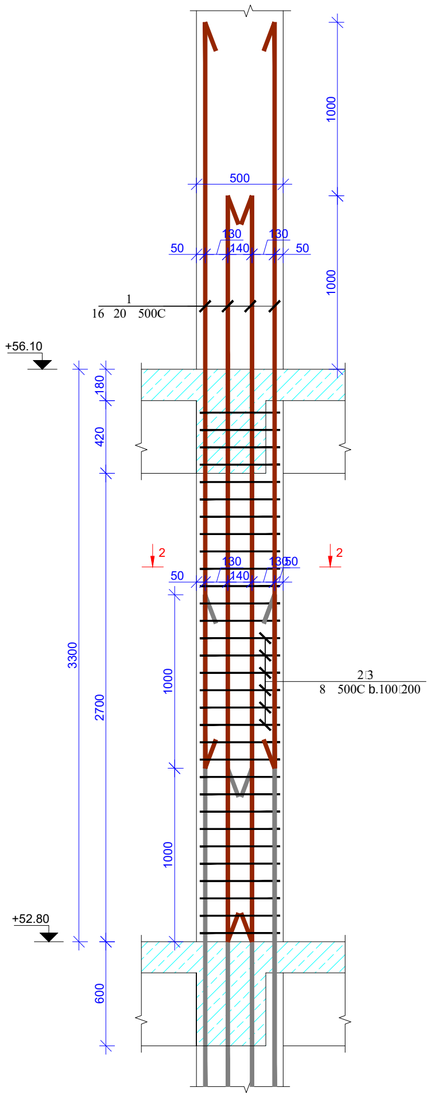

kveT i 2-2
(sve t i-3)
m. 1:20

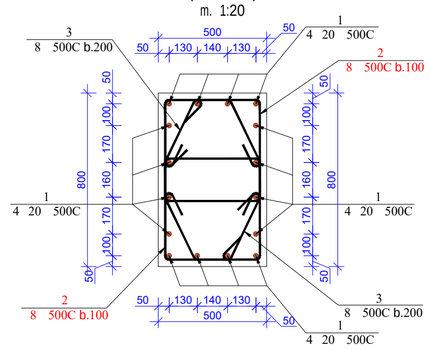

p o z.2
m. 1:20

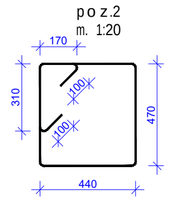

p o z.3
m. 1:20

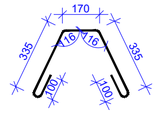

მასალების სპეციფიკაცია
List of materials

კონსტრ. დასახ. Constr. Name	პოზ. Pos. №	არმატ. დიამ. Diameter Ø	არმატ. კლასი Class of reinforcement	სიგრძე Length (L)	რაოდ. Quantity (n)	Lxn (მ)	წონა Weight (კგ) kg	ბეტონი Concrete B35 მ³ m³	რაოდენობა quantity N	წონა Weight (კგ) kg	ბეტონი Concrete B35 მ³ m³
სვეტი-3	1	20	B500c	4300	16	69	169,6	1,3	1	169,6	1,30
	2	8	B500c	2500	62	155	61,1			61,1	
	3	8	B500c	1040	31	32,24	12,7			12,7	
			სულ				243,4	1,3		243,4	1,3

formati Format	A2	Tbilisi 2021 w. Tbilisi 2021	
faili saxeli File name	lock A Columns 52.80---56.10.dwg		
obieqtis misamarTi / Site address	q.Tbilisi, al.yazbegis gamz. #34		
proeqtis saxelwodeba / Project name	mravalfunqciuri sacxovrebeli saxli. (A)		
Tanamdeboba Position	gvari Name	xelmowera Signature	
mT. inJineri Ceif engineer	i. kiknaZe I. Kiknadze		
konstruqtori Structural engineer	k. kobaladZe K. Kobaladze		
Seasrula Draw	S.demetrashvili Sh. Demetrashvili		
Seasrula Draw	g.demetrashvili G. Demetrashvili		
Sps "iqsori" "X2" LTD	misamarTi / Address: saqarTvelo, q. Tbilisi, lvovis q. #66 E-mail: info@x2.ge Web: www.x2.ge		
naxazi / Drwg	sveti-3 (+52.80 -:- +56.10; "□" bloki)		
masStabi / Scale	1:100	TariRi / Date issue: 20/11/2021	Layout
stadia Stage	furceli Page	furclebi Pages	revizia Revision
m.p.	k-146		

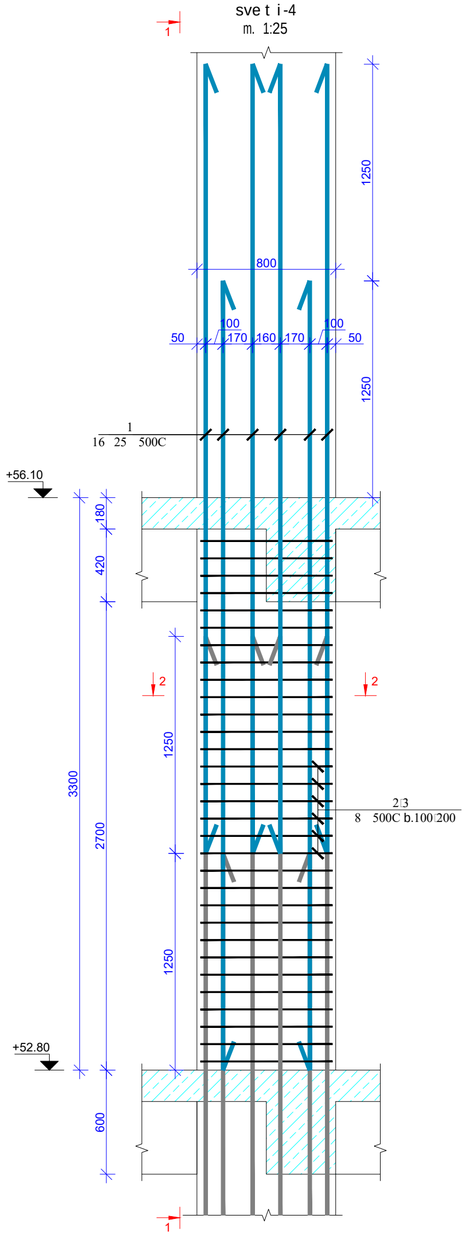

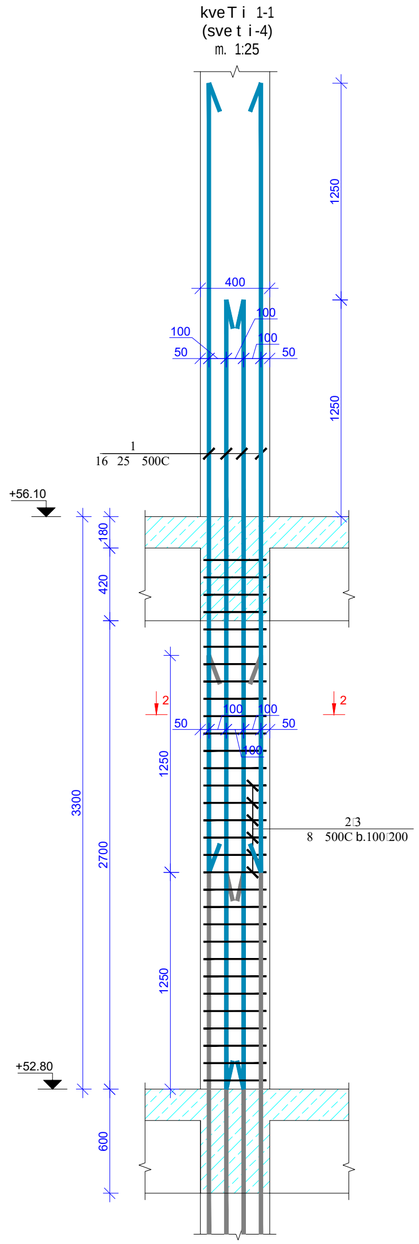

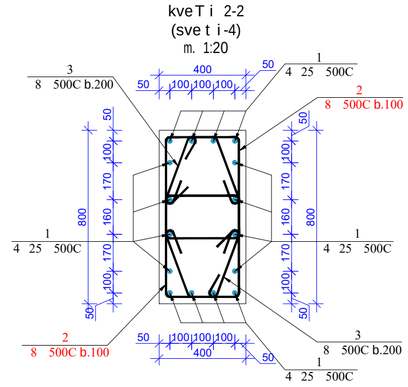

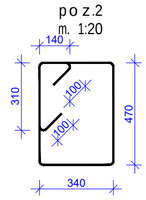

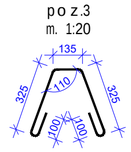

მასალების სპეციფიკაცია
List of materials

კონსტრ. დასახ. Constr. Name	პოზ. Pos. №	არმატ. დიამ. Diameter Ø	არმატ. კლასი Class of reinforcement	სიგრძე Length (L)	რაოდ. Quantity (n)	Lxn (მ)	წონა Weight (კგ) kg	ბეტონი Concrete B35 მ³ m³	რაოდენობა quantity N	წონა Weight (კგ) kg	ბეტონი Concrete B35 მ³ m³
სვეტი-4	1	25	B500c	4550	16	73	280,4	1	2	560,8	2,00
	2	8	B500c	2270	62	140,74	55,5			111,0	
	3	8	B500c	985	31	30,535	12,0			24,1	
			სულ				347,9	1		695,9	2

formati Format A2	Tbilisi 2021 w. Tbilisi 2021	
faili saxeli File name	lock A Columns 52.80---56.10.dwg	
obieqtis misamarTi / Site address	q.Tbilisi, al.yazbegis gamz. #34	
proeqtis saxelwoeba / Project name	mravalfunqciuri sacxovrebeli saxli. (A)	
Tanamdeboba Position	gvari Name	xelmowera Signature
mT. inJineri Ceif engineer	i.kiknaZe I.Kiknadze	
konstruqtori Structural engineer	k.kobalaZe K. Kobaladze	
Seasrula Draw	S.demetraSvili Sh. Demetrashvili	
Seasrula Draw	g.demetraSvili G. Demetrashvili	
Sps "iqsori" "X2" LTD	misamarTi / Address: saqarTvelo, q. Tbilisi, Ivovis q. #66; E-mail: info@x2.ge; Web: www.x2.ge	
naxazi / Drwg	sveti-4 (+52.80 -:- +56.10; "□" bloki)	
masStabi/Scale 1:100	TariRi/Date issue 20/11/2021	Layout
stadia Stage	furceli Page	furclebi Pages / revizia Revision
m.p.	k-147	

sve t i-1
m. 1:25

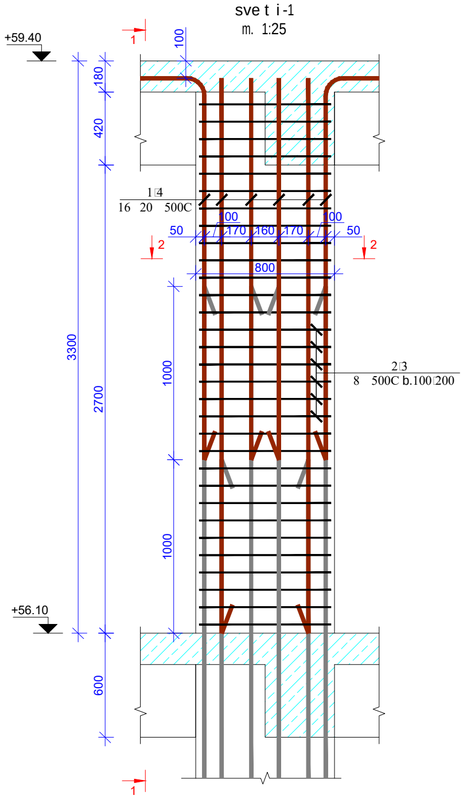

kveTi 1-1
(sve t i-1)
m. 1:25

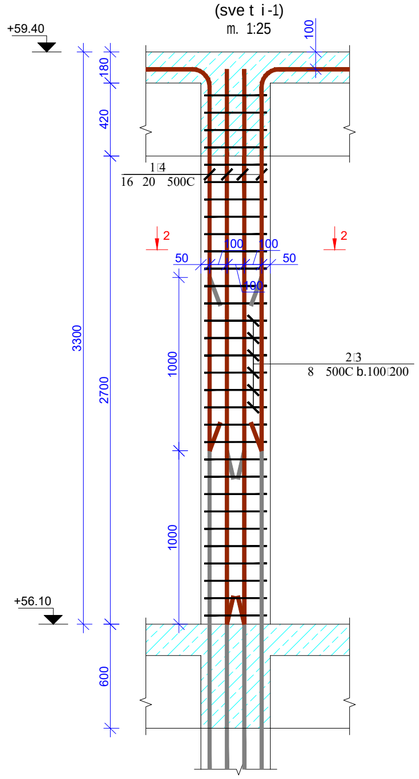

p o z.1
m. 1:25

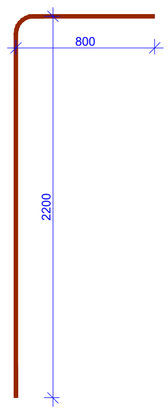

p o z.4
m. 1:25

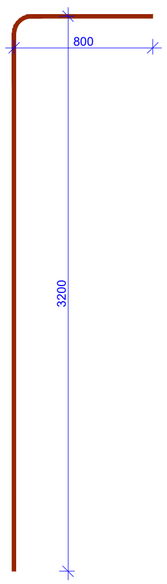

kveTi 2-2
(sve t i-1)
m. 1:20

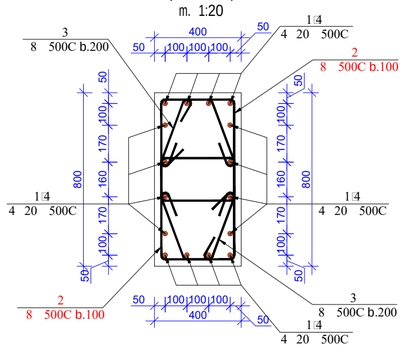

p o z.2
m. 1:20

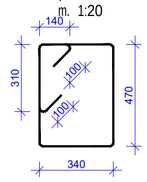

p o z.3
m. 1:20

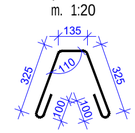

მასალების სპეციფიკაცია
List of materials

კონსტრ. დასახ. Constr. Name	პოზ. Pos. №	არმატ. დიამ. Diameter Ø	არმატ. კლასი Class of reinforcement	სიგრძე Length (L)	რაოდ. Quantity (n)	Lxn (მ)	წონა Weight (კგ) kg	ბეტონი Concrete B35 მ³ m³	რაოდენობა quantity N	წონა Weight (კგ) kg	ბეტონი Concrete B35 მ³ m³
სვეტი-1	1	20	B500c	3000	8	24	59,2	1	12	709,9	12,00
	2	8	B500c	2270	62	140,74	55,5			666,1	
	3	8	B500c	985	31	30,535	12,0			144,5	
	4	20	B500c	4000	8	32	78,9			946,5	
		სულ					205,6	1		2467,0	12

sve t i-3
m. 1:25

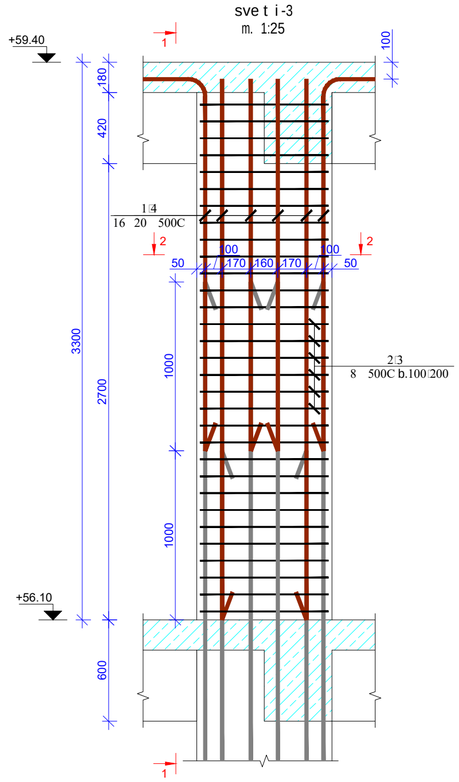

kveTi 1-1
(sve t i-3)
m. 1:25

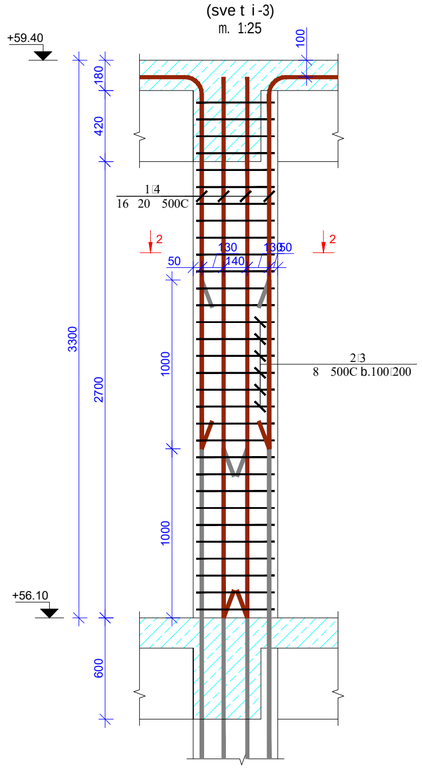

p o z.1
m. 1:25

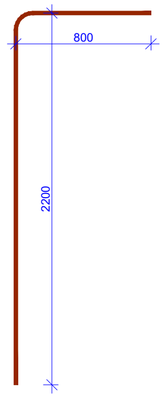

p o z.4
m. 1:25

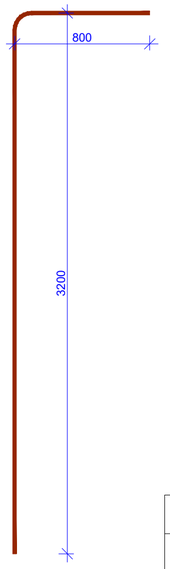

kveTi 2-2
(sve t i-1)
m. 1:20

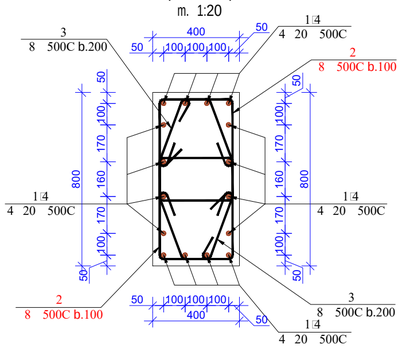

p o z.2
m. 1:20

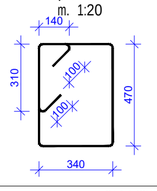

p o z.3
m. 1:20

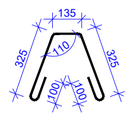

მასალების სპეციფიკაცია
List of materials

კონსტრ. დასახ. Constr. Name	პოზ. Pos. №	არმატ. დიამ. Diameter Ø	არმატ. კლასი Class of reinforcement	სიგრძე Length (L)	რაოდ. Quantity (n)	Lxn (მ)	წონა Weight (კგ) kg	ბეტონი Concrete B35 მ³ m³	რაოდენობა quantity N	წონა Weight (კგ) kg	ბეტონი Concrete B35 მ³ m³
სვეტი-3	1	20	B500c	3000	8	24	59,2	1,3	1	59,2	1,30
	2	8	B500c	2500	62	155	61,1			61,1	
	3	8	B500c	1040	31	32,24	12,7			12,7	
	4	20	B500c	4000	8	32	78,9			78,9	
		სულ					211,9	1,3		211,9	1,3

formati Format	A2	Tbilisi 2021 w. Tbilisi 2021
faili saxeli File name	□lock A Columns 56.10----61.80.dwg	
obieqtis misamarTi / Site address	q.Tbilisi, al.yazbegis gamz. #34	
proeqtis saxelwodeba / Project name	mravalfunqciuri sacxovrebeli saxli. (A)	

Tanamdeboba Position	gvari Name	xelmowera Signature
mT. inJineri Ceif engineer	i. kiknaZe I. Kiknadze	
konstruqtori Structural engineer	k. kobalaZe K. Kobaladze	
Seasrula Draw	S. demetraSvili Sh. Demetrashvili	
Seasrula Draw	g. demetraSvili G. Demetrashvili	

Sps "iqsori" "X2" LTD	misamarTi / Address: saqarTvelo, q. Tbilisi, lvovis q. #66 E-mail: info@x2.ge Web: www.x2.ge

naxazi / Drwg: sveti-1;3 (+56.10 -÷ +59.40; "□" bloki)

masStabi/Scale	TariRi/Date issue	Layout
1:100	20/11/2021	

stadia Stage	furceli Page	furclebi Pages	revizia Revision
m.p.	k-153		

sveti-2
m. 1:25

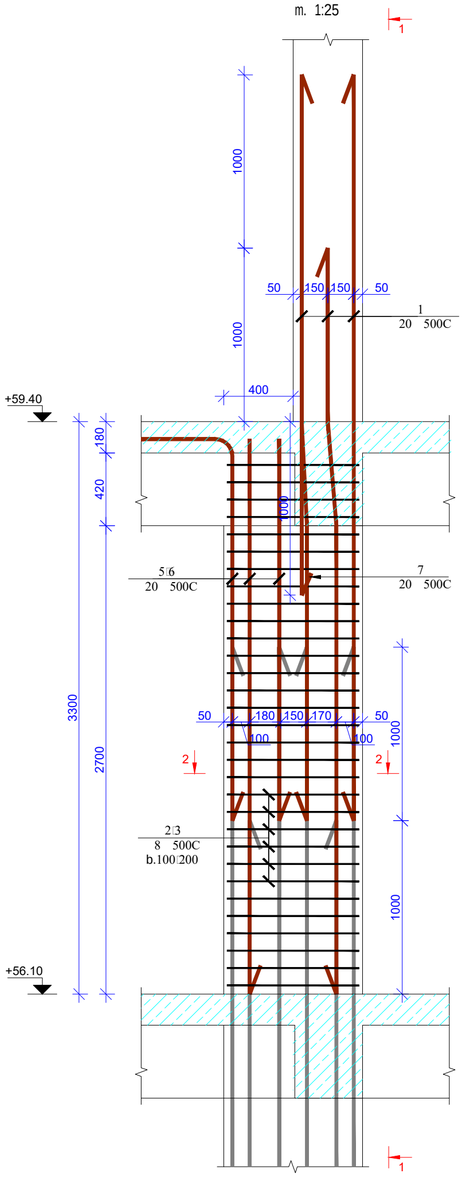

xedi 1-1
(sveti-2)
m. 1:25

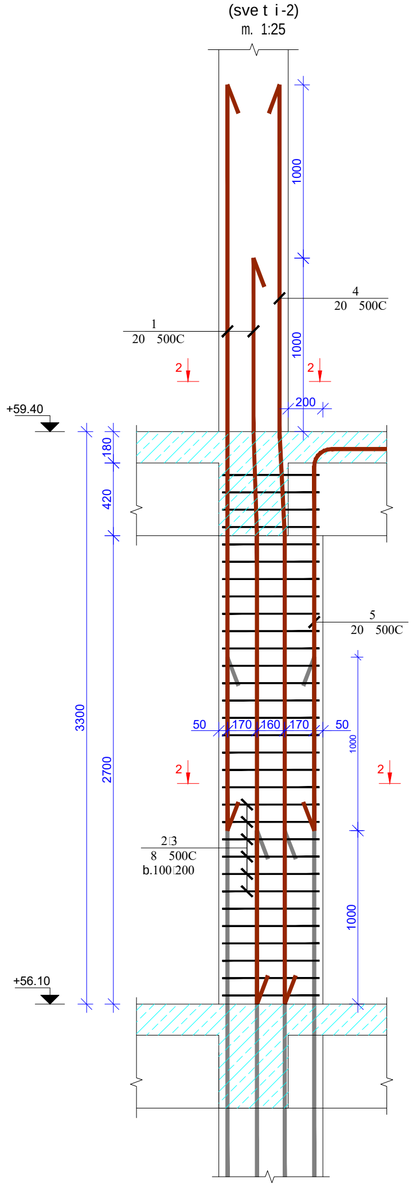

poz.5
m. 1:25

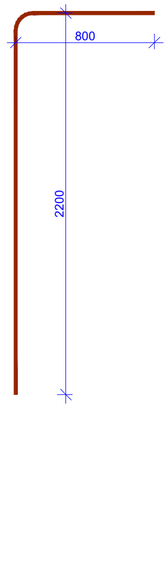

poz.6
m. 1:25

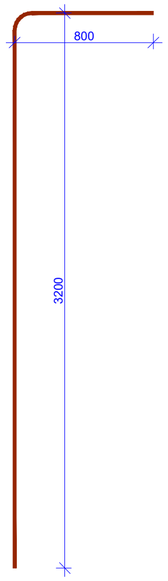

kveTi 2-2
(sveti-2)
m. 1:20

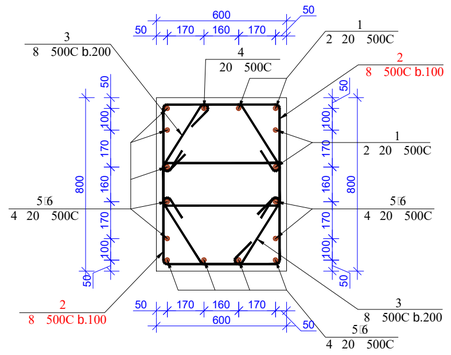

poz.2
m. 1:20

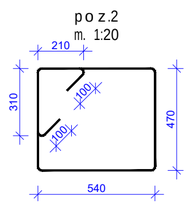

poz.3
m. 1:20

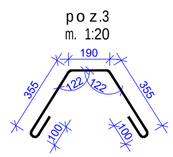

kveTi 3-3
(sveti-2)
m. 1:20

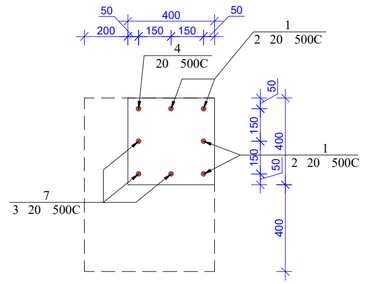

მასალების სპეციფიკაცია
List of materials

კონსტრ. დასახ. Constr. Name	პოზ. Pos. №	არმატ. დიამ. Diameter Ø	არმატ. კლასი Class of reinforcement	სიგრძე Length (L)	რაოდ. Quantity (n)	Lxn (მ)	წონა Weight (კბ) kg	ბეტონი Concrete B35 მ³ m³	რაოდენობა quantity N	წონა Weight (კბ) kg	ბეტონი Concrete B35 მ³ m³
სვეტი-2	1	20	B500c	4300	4	17	42,4	1,5	1	42,4	1,50
	2	8	B500c	2740	62	169,88	67,0			67,0	
	3	8	B500c	1100	31	34,1	13,4			13,4	
	4	20	B500c	5300	1	5,3	13,1			13,1	
	5	20	B500c	3000	6	18	44,4			44,4	
	6	20	B500c	4000	5	20	49,3			49,3	
	7	20	B500c	3000	3	9	22,2			22,2	
		ჯამი					251,8	1,5		251,8	1,5

formati Format	A2	Tbilisi 2021 w. Tbilisi 2021
faili saxeli File name		lock A Columns 56.10---61.80.dwg
obieqtis misamarTi / Site address	q.Tbilisi, al.yazbegis gamz. #34	
proeqtis saxelwodeba / Project name	mravalfunqciuri sacxovrebeli saxli. (A)	

Tanamdeboba Position	gvari Name	xelmowera Signature
mT. inJineri Ceif engineer	i. kiknaZe I. Kiknadze	
konstruqtori Structural engineer	k. kobaladze K. Kobaladze	
Seasrula Draw	S. demetrashvili Sh. Demetrashvili	
Seasrula Draw	g. demetrashvili G. Demetrashvili	

Sps "iqsori" "X2" LTD	misamarTi / Address saqarTvelo, q. Tbilisi, Ivovis q. #66 E-mail: info@x2.ge Web: www.x2.ge
naxazi / Drwg	sveti-2 (+56.10 -:- +59.40; "□" bloki)

masStabi/Scale	TariRi/Date issue	Layout
1:100	20/11/2021	

stadia Stage	furceli Page	furclebi Pages	revizia Revision
m.p.	k-154		

sve t i -4
m. 1:25

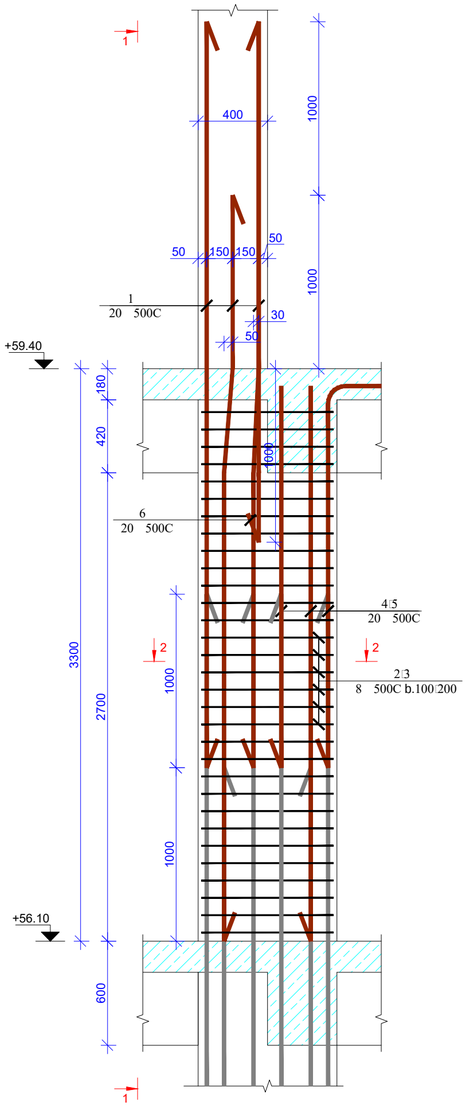

kveT i 1-1
(sve t i -4)
m. 1:25

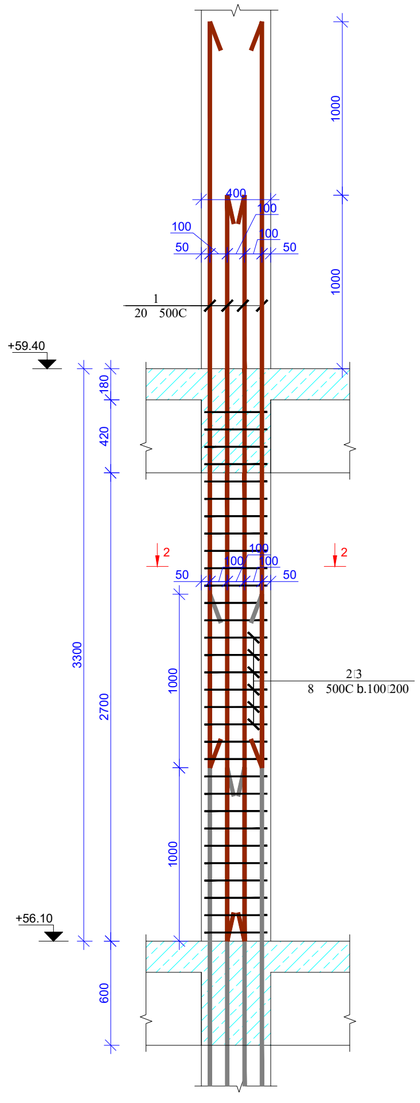

p o z.4
m. 1:25

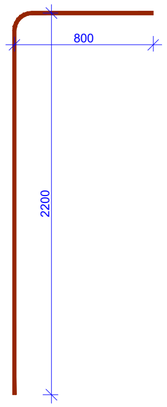

p o z.5
m. 1:25

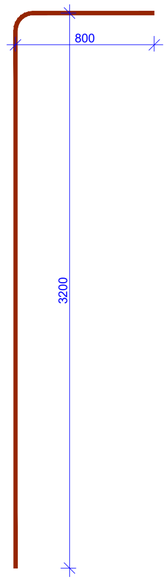

kveT i 2-2
(sve t i -4)
m. 1:20

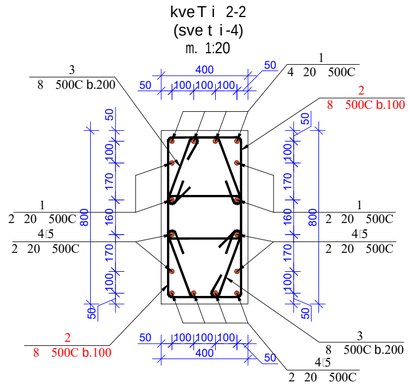

p o z.2
m. 1:20

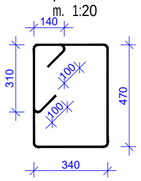

p o z.3
m. 1:20

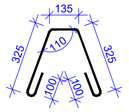

kveT i 3-3
(sve t i -4)
m. 1:20

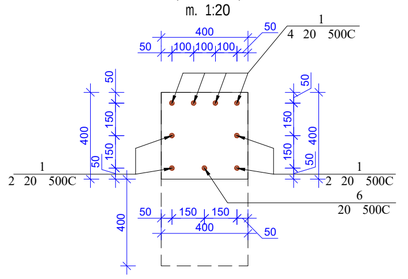

მასალების სპეციფიკაცია
List of materials

კონსტრ. დასახ. Constr. Name	პოზ. Pos. №	არმატ. დიამ. Diameter Ø	არმატ. კლასი Class of reinforcement	სიგრძე Length (L)	რაოდ. Quantity (n)	Lxn (მ)	წონა Weight (კგ) kg	ბეტონი Concrete B35 მ³ m³	რაოდენობა quantity N	წონა Weight (კგ) kg	ბეტონი Concrete B35 მ³ m³
სვეტი-4	1	20	B500c	4300	8	34	84,8	1	3	254,4	3,00
	2	8	B500c	2270	62	140,74	55,5			166,5	
	3	8	B500c	985	31	30,535	12,0			36,1	
	4	20	B500c	3000	4	12	29,6			88,7	
	5	20	B500c	4000	4	16	39,4			118,3	
	6	20	B500c	3000	1	3	7,4			22,2	
			სულ				228,8	1		686,3	3

formati Format	A2
	Tbilisi 2021 w. Tbilisi 2021
faili saxeli File name	□lock A Columns 56.10----61.80.dwg
obieqtis misamarTi / Site address	q.Tbilisi, al.yazbegis ganz. #34
proeqtis saxelwodeba / Project name	mravalfunqciuri sacxovrebeli saxli. (A)

Tanamdeboba Position	gvari Name	xelmowera Signature
mT. inJineri Ceif engineer	i. kiknaZe I. Kiknadze	
konstruqtori Structural engineer	k. kobaladZe K. Kobaladze	
Seasrula Draw	S. demetraSvili Sh. Demetrashvili	
Seasrula Draw	g. demetraSvili G. Demetrashvili	

Sps "iqsori" "X2" LTD	misamarTi / Address saqarTvelo, q. Tbilisi, Ivovis q. #66 E-mail: info@x2.ge Web: www.x2.ge
naxazi / Drwg	sveti-4 (+56.10 -:- +59.40; "□" bloki)

masStabi/Scale	TariRi/Date issue	Layout
1:100	20/11/2021	

stadia Stage	furceli Page	furclebi Pages	revizia Revision
m.p.	k-155		

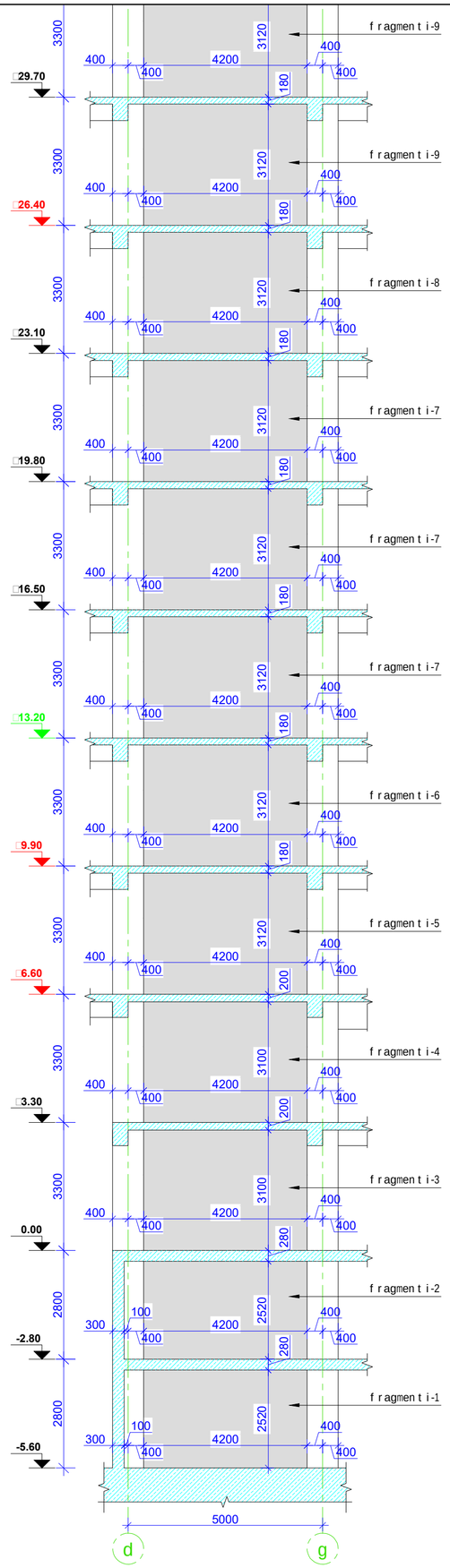

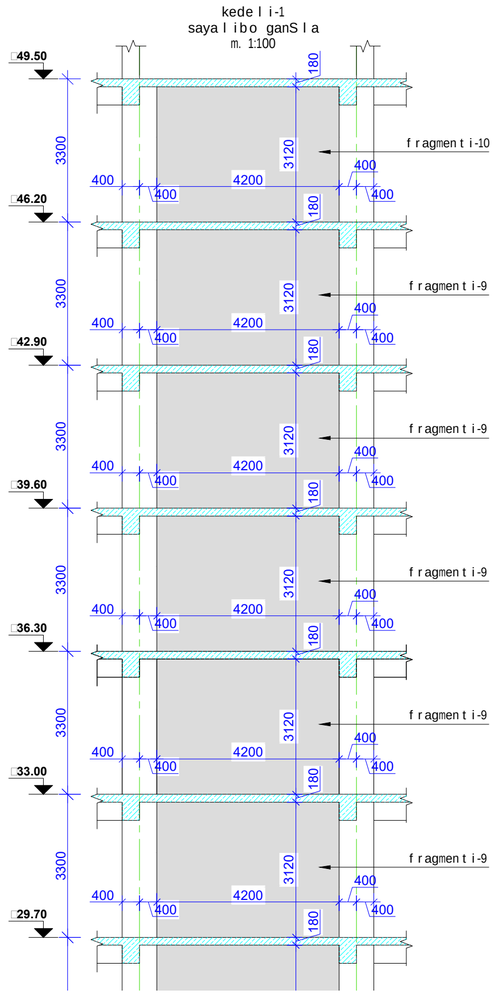

SeniSvna:

1. kedlebSi grZivi muSa armaturebis gadabma moxdes pirgadadebiT, gadabmis sigrZe 50D sadac D gadasabmeli armaturis diametria.

2. kedlebSi gamoyenebuli iqnas kumSvaze simtkicis mixedviT betonis klasi B 35.

3. armaturis moRunva moxdes civad. (gacxelebis gareSe)

4. rk.b-is konstruqciebSi daculi iqnas damcavi Sreebi, rogorc es proeqtSi aris miTiTebuli.

5. mocemuli naxazi ganxilul iqnas Sesabamis niSnulze mdebare gadaxurvis filebis, pandusebis, svetebisa da kibeebis naxazebTan erTad.

6. mocemuli naxazebi ganxilul iqnas proeqtis arqiteqturuli nawilis naxazebTan erTad.

7. rk.b-is elementebis dabetonebisas unda gaewios kontroli betonis klass, vibrirebas, dabetonebis xarisxs da Srobis procesebs Tanaxmad 10180-78; 18105.0-80; 18105.2-80;

8. rk.b_is konstruqciebSi gamoyenebulia □500C klasis armaturebi 52544-2006. Semowmebuli iqnas armaturis xarisxi da Sedges armaturis gamocdebis Sesabamisi aqtebi.

formati / Format: A2	Tbilisi 2021 w. / Tbilisi 2021	
failis saxeli / File name: □lock A Wall-1 and mark.dwg		
obieqtis misamarTi / Site address: q.Tbilisi, al.yazbegis gamz. #34		
proeqtis saxelwodeba / Project name: mravalfunqciuri sacxovrebeli saxli. (A)		
Tanamdeboba / Position	gvari / Name	xelmowera / Signature
mT. inJineri / Ceif engineer	i. kiknaZe / I. Kiknadze	
konstruqtori / Structural engineer	k. kobaladZe / K. Kobaladze	
Seasrula / Draw	S. demetraSvili / Sh. Demetrashvili	
Seasrula / Draw	g. demetraSvili / G. Demetrashvili	

Sps "iqsori" "X2" LTD

misamarTi / Address: saqarTvelo, q. Tbilisi, Ivovis q. #66

E-mail: info@x2.ge
Web: www.x2.ge

naxazi / Drwg: kedeli-1 ("□" bloki)

masStabi / Scale	TariRi / Date issue	Layout
1:100	20/11/2021	

stadia / Stage	furceli / Page	furclebi / Pages	revizia / Revision
m.p.	k-159		

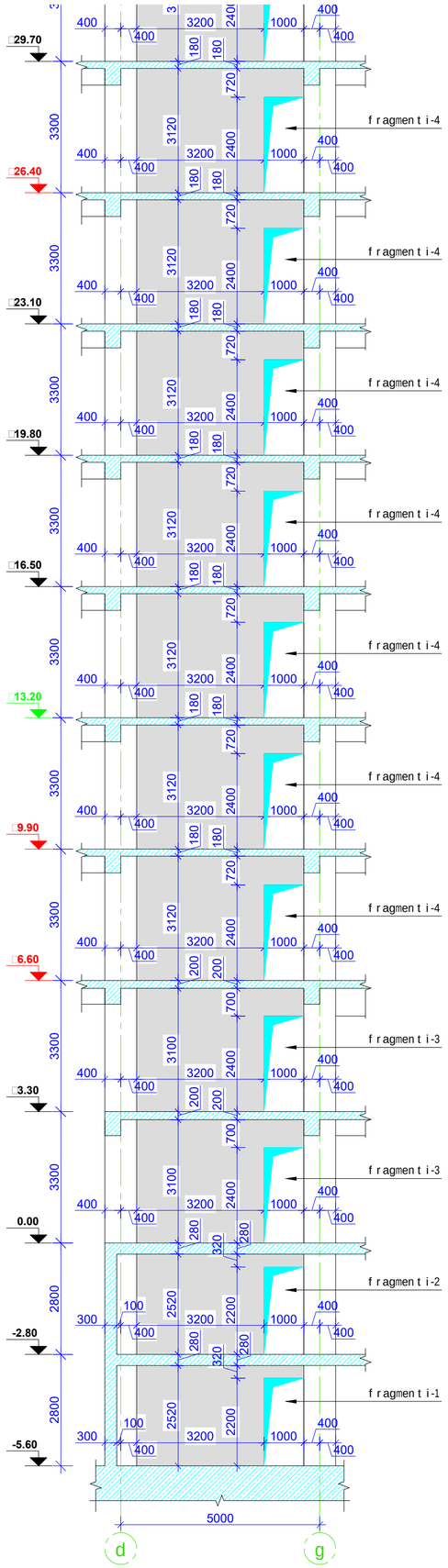

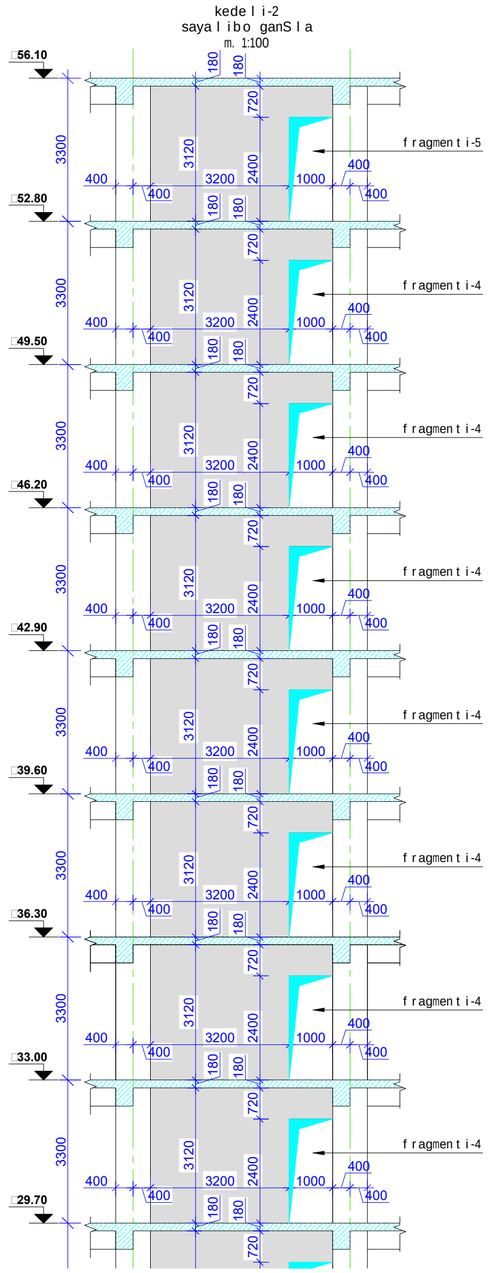

SeniSvna:

1. kedlebSi grZivi muSa armaturebis gadabma moxdes pirgadadebiT, gadabmis sigrZe 50D sadac D gadasabmeli armaturis diametria.

2. kedlebSi gamoyenebuli iqnas kumSvaze simtkicis mixedviT betonis klasi B 35.

3. armaturis moRunva moxdes civad. (gacxelebis gareSe)

4. rk.b-is konstruqciebSi daculi iqnas damcavi Sreebi, rogorc es proeqtSi aris miTiTebuli.

5. mocemuli naxazi ganxilul iqnas Sesabamis niSnulze mdebare gadaxurvis filebis, pandusebis, svetebisa da kibeebis naxazebTan erTad.

6. mocemuli naxazebi ganxilul iqnas proeqtis arqiteqturuli nawilis naxazebTan erTad.

7. rk.b-is elementebis dabetonebisas unda gaewios kontroli betonis klass, vibrirebas, dabetonebis xarisxs da Srobis procesebs Tanaxmad 10180-78; 18105.0-80; 18105.2-80;

8. rk.b_is konstruqciebSi gamoyenebulia □500C klasis armaturebi 52544-2006. Semowmebuli iqnas armaturis xarisxi da Sedges armaturis gamocdebis Sesabamisi aqtebi.

formati Format	A2	Tbilisi 2021 w. Tbilisi 2021
faili saxeli File name		□lock A Wall-2.dwg
obieqtis misamarTi / Site address		q.Tbilisi, al.yazbegis gamz. #34
proeqtis saxelwodeba / Project name		mravalfunqciuri sacxovrebeli saxli. (A)
Tanamdeboba Position	gvari Name	xelmowera Signature
mT. inJineri Ceif engineer	i. kiknaZe I. Kiknadze	
konstruqtori Structural engineer	k. kobaliaZe K. Kobaladze	
Seasrula Draw	S. demetraSvili Sh. Demetrashvili	
Seasrula Draw	g. demetraSvili G. Demetrashvili	
Sps "iqsori" "X2" LTD	misamarTi / Address	saqarTvelo, q. Tbilisi, Ivovis q. #66 E-mail: info@x2.ge Web: www.x2.ge
naxazi / Drwg		kedeli-2 ("□" bloki)
masStabi / Scale	TariRi / Date issue	Layout
1:100	20/11/2021	
stadia Stage	furceli Page	furclebi Pages / revizia Revision
m.p.	k-165	

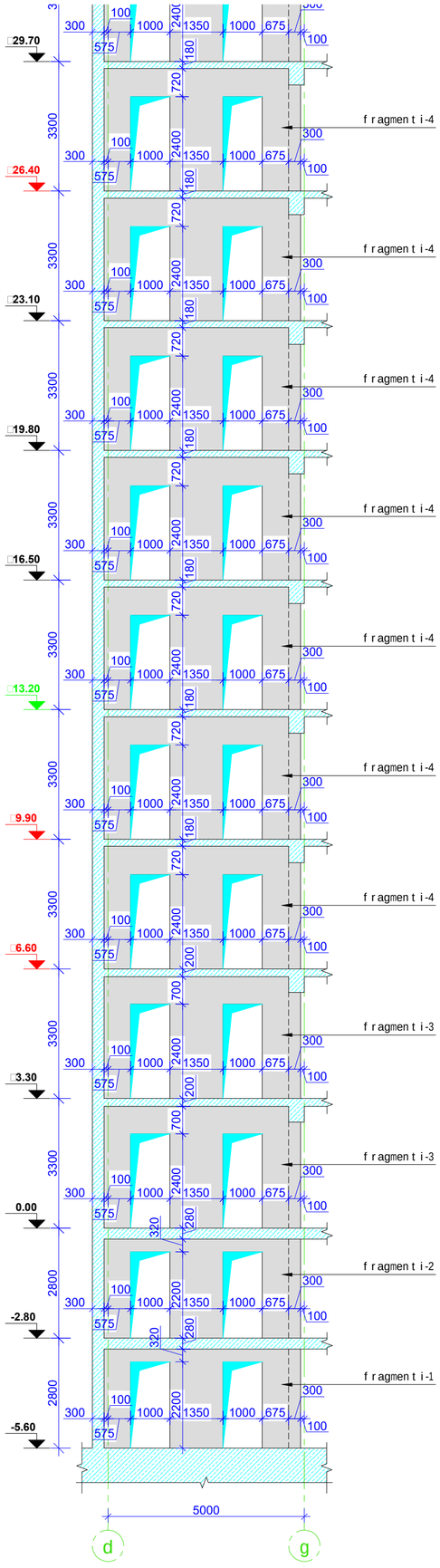

kedeli-3
sayalibo ganSla
m. 1:100

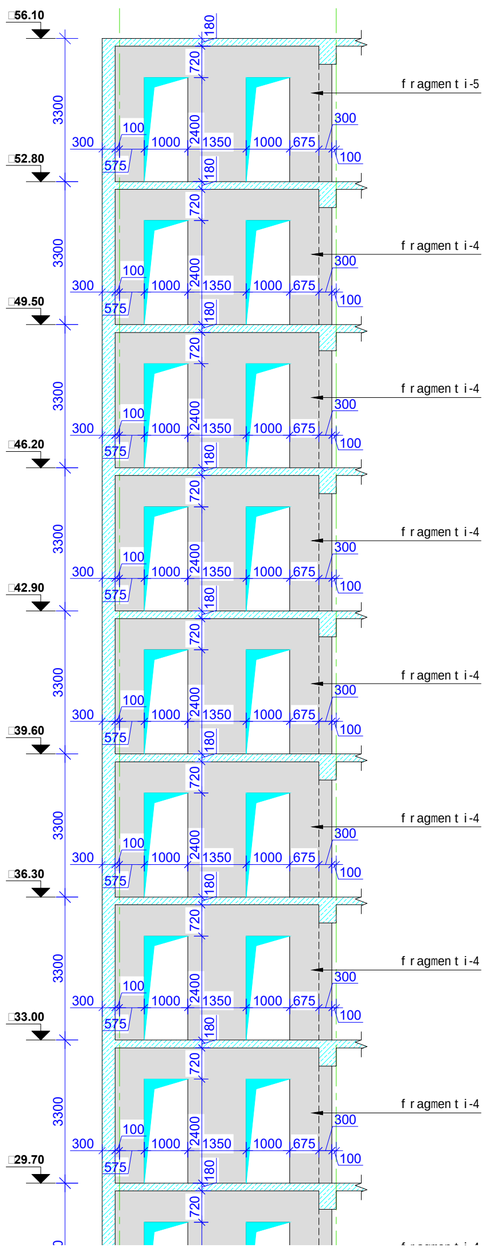

SeniSvna:

1. kedlebSi grZivi muSa armaturebis gadabma moxdes pirgadadebiT, gadabmis sigrZe 50D sadac D gadasabmeli armaturis diametria.

2. kedlebSi gamoyenebuli iqnas kumSvaze simtkicis mixedviT betonis klasi B 35.

3. armaturis moRunva moxdes civad. (gacxelebis gareSe)

4. rk.b-is konstruqciebSi daculi iqnas damcavi Sreebi, rogorc es proeqtSi aris miTiTebuli.

5. mocemuli naxazi ganxilul iqnas Sesabamis niSnulze mdebare gadaxurvis filebis, pandusebis, svetebisa da kibeebis naxazebTan erTad.

6. mocemuli naxazebi ganxilul iqnas proeqtis arqiteqturuli nawilis naxazebTan erTad.

7. rk.b-is elementebis dabetonebisas unda gaewios kontroli betonis klass, vibrirebas, dabetonebis xarisxs da Srobis procesebs Tanaxmad 10180-78; 18105.0-80; 18105.2-80;

8. rk.b_is konstruqciebSi gamoyenebulia □500C klasis armaturebi 52544-2006. Semowmebuli iqnas armaturis xarisxi da Sedges armaturis gamocdebis Sesabamisi aqtebi.

formati / Format	A2	Tbilisi 2021 w. / Tbilisi 2021
failis saxeli / File name	□lock A Wall-3.dwg	
obieqtis misamarTi / Site address	q.Tbilisi, al.yazbegis gamz. #34	
proeqtis saxelwodeba / Project name	mraval funqciuri sacxovrebeli saxli. (A)	

Tanamdeboba / Position	gvari / Name	xelmowera / Signature
mT. inJineri / Ceif engineer	i. kiknaZe I. Kiknadze	
konstruqtori / Structural engineer	k. kobaliaZe K. Kobaliadze	
Seasrula / Draw	S. demetraSvili Sh. Demetrashvili	
Seasrula / Draw	g. demetraSvili G. Demetrashvili	

Sps "iqsori" "X2" LTD	misamarTi / Address: saqarTvelo, q. Tbilisi, Ivovis q. #66; E-mail: info@x2.ge; Web: www.x2.ge

naxazi / Drwg: kedeli-3 ("□" bloki)

masStabi / Scale	TariRi / Date issue	Layout
1:100	20/11/2021	

stadia / Stage	furceli / Page	furclebi / Pages	revizia / Revision
m.p.	k-171		

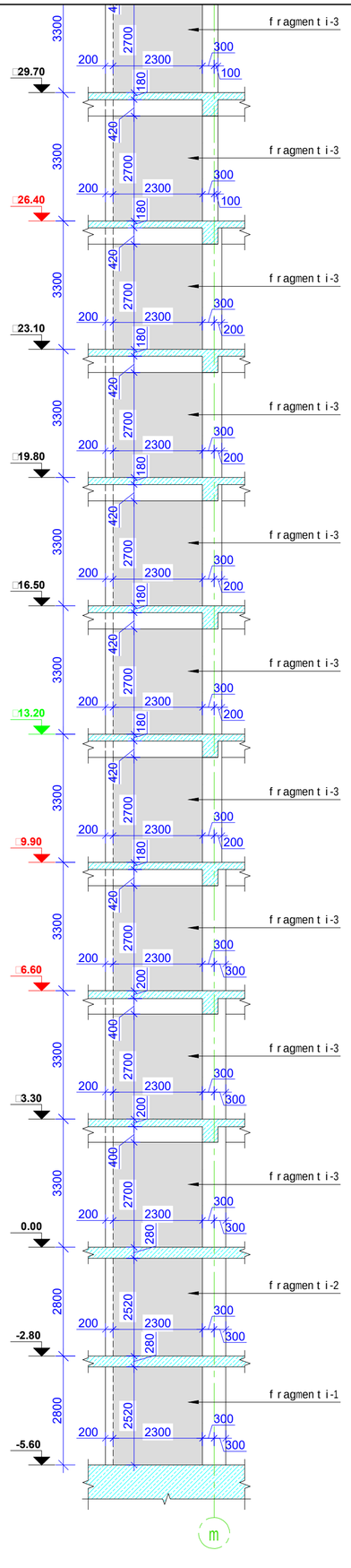

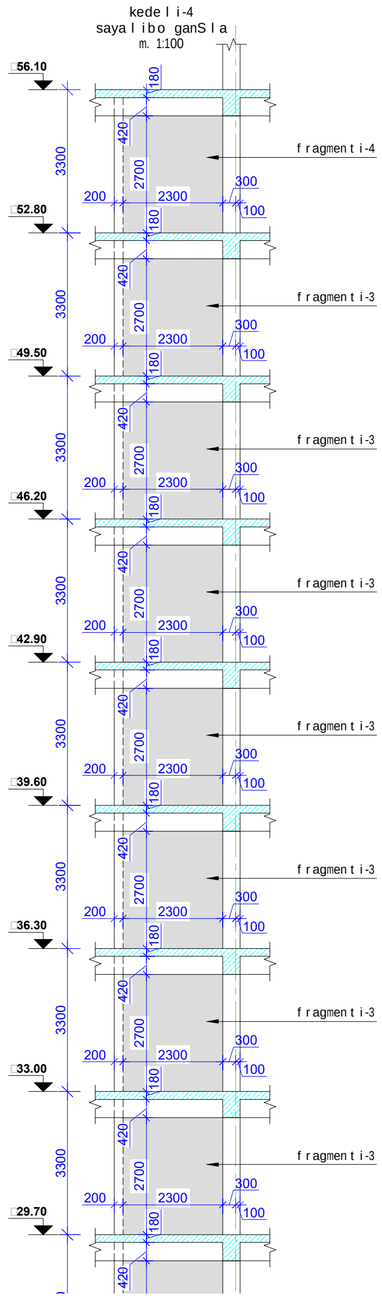

SeniSvna:

1. kedlebSi grZivi muSa armaturebis gadabma moxdes pirgadadebiT, gadabmis sigrZe 50D sadac D gadasabmeli armaturis diametria.

2. kedlebSi gamoyenebuli iqnas kumSvaze simtkicis mixedviT betonis klasi B 35.

3. armaturis moRunva moxdes civad. (gacxelebis gareSe)

4. rk.b-is konstruqciebSi daculi iqnas damcavi Sreebi, rogorc es proeqtSi aris miTiTebuli.

5. mocemuli naxazi ganxilul iqnas Sesabamis niSnulze mdebare gadaxurvis filebis, pandusebis, svetebisa da kibeebis naxazebTan erTad.

6. mocemuli naxazebi ganxilul iqnas proeqtis arqiteqturuli nawilis naxazebTan erTad.

7. rk.b-is elementebis dabetonebisas unda gaewios kontroli betonis klass, vibrirebas, dabetonebis xarisxs da Srobis procesebs Tanaxmad 10180-78; 18105.0-80; 18105.2-80;

8. rk.b_is konstruqciebSi gamoyenebulia □500C klasis armaturebi 52544-2006. Semowmebuli iqnas armaturis xarisxi da Sedges armaturis gamocdebis Sesabamisi aqtebi.

formati Format	A2	Tbilisi 2021 w. Tbilisi 2021	
faili saxeli File name	□lock A Wall-4.dwg		
obieqtis misamarTi / Site address	q.Tbilisi, alyazbegis gamz. #34		
proeqtis saxelwodeba / Project name	mravalfunqciuri sacxovrebeli saxli. (A)		
Tanamdeboba Position	gvari Name	xelmowera Signature	
mT. inJineri Ceif engineer	i. kiknaZe I. Kiknadze		
konstruqtori Structural engineer	k. kobalaZe K. Kobaladze		
Seasrula Draw	S. demetraSvili Sh. Demetrashvili		
Seasrula Draw	g. demetraSvili G. Demetrashvili		
Sps "iqsori" "X2" LTD	misamarTi / Address saqarTvelo, q. Tbilisi, Ivovis q. #66 E-mail: info@x2.ge Web: www.x2.ge		
naxazi / Drwg	kedeli-4 ("□" bloki)		
masStabi / Scale	1:100	TariRi / Date issue 20/11/2021	Layout
stadia Stage	furceli Page	furclebi Pages	revizia Revision
m.p.	k-177		

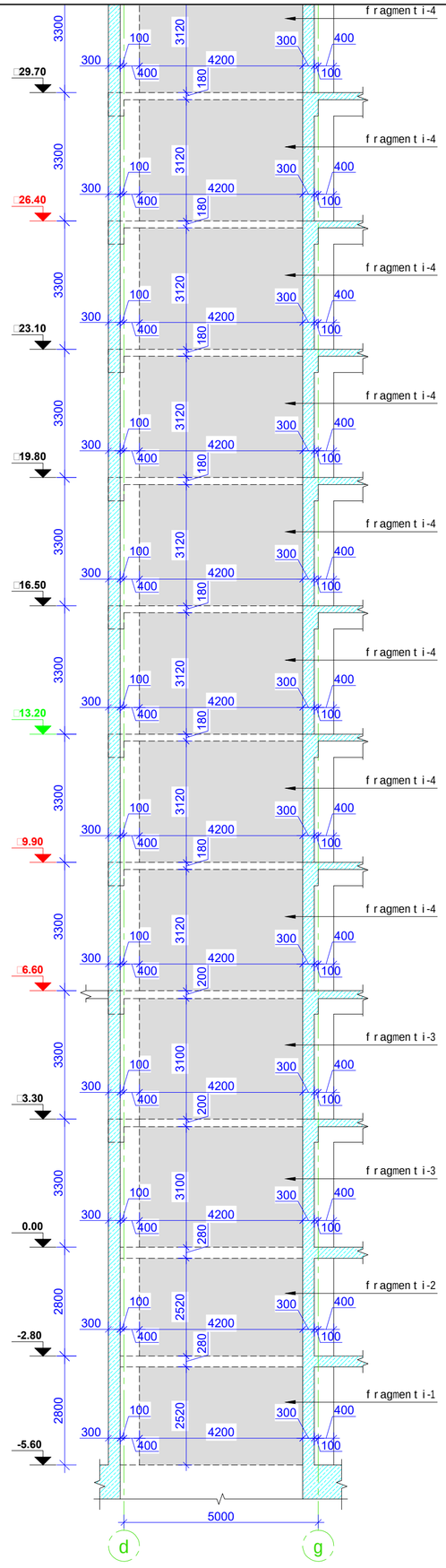

kedeli-5
sayalibo ganSla
m. 1:100

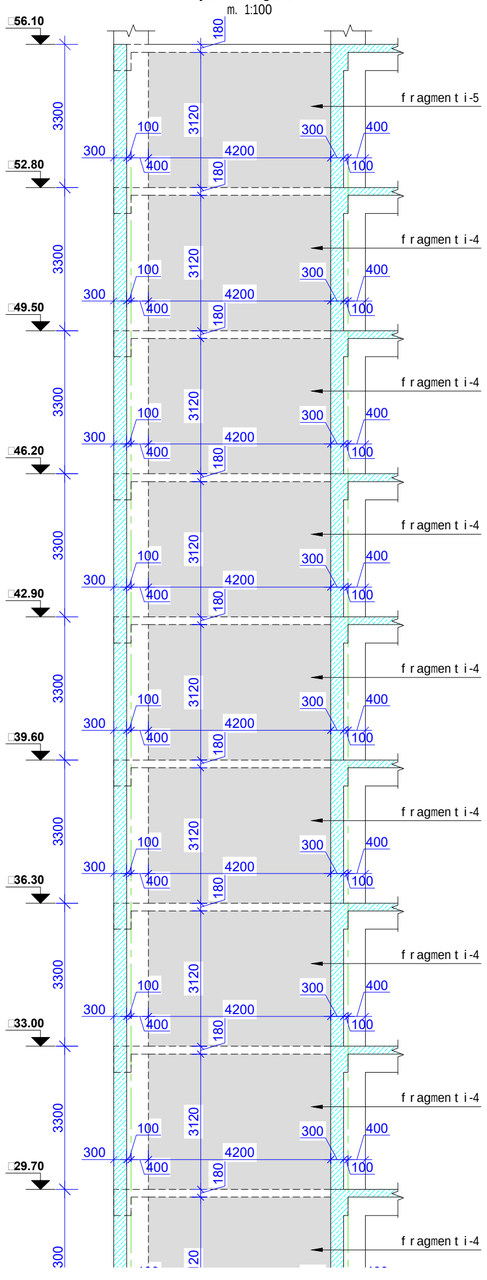

SeniSvna:

1. kedlebSi grZivi muSa armaturebis gadabma moxdes pirgadadebiT, gadabmis sigrZe 50D sadac D gadasabmeli armaturis diametria.

2. kedlebSi gamoyenebuli iqnas kumSvaze simtkicis mixedviT betonis klasi B 35.

3. armaturis moRunva moxdes civad. (gacxelebis gareSe)

4. rk.b-is konstruqciebSi daculi iqnas damcavi Sreebi, rogorc es proeqtSi aris miTiTebuli.

5. mocemuli naxazi ganxilul iqnas Sesabamis niSnulze mdebare gadaxurvis filebis, pandusebis, svetebisa da kibeebis naxazebTan erTad.

6. mocemuli naxazebi ganxilul iqnas proeqtis arqiteqturuli nawilis naxazebTan erTad.

7. rk.b-is elementebis dabetonebisas unda gaewios kontroli betonis klass, vibrirebas, dabetonebis xarisxs da Srobis procesebs Tanaxmad 10180-78; 18105.0-80; 18105.2-80;

8. rk.b_is konstruqciebSi gamoyenebulia □500C klasis armaturebi 52544-2006. Semowmebuli iqnas armaturis xarisxi da Sedges armaturis gamocdebis Sesabamisi aqtebi.

formati / Format: A2	Tbilisi 2021 w. / Tbilisi 2021	
faili saxeli / File name: □lock A Wall-5.dwg		
obieqtis misamarTi / Site address: q.Tbilisi, al.yazbegis gamz. #34		
proeqtis saxelwodeba / Project name: mravalfunqciuri sacxovrebeli saxli. (A)		
Tanamdeboba / Position	gvari / Name	xelmowera / Signature
mT. inJineri / Ceif engineer	i. kiknaZe / I. Kiknadze	
konstruqtori / Structural engineer	k. kobalaZe / K. Kobaladze	
Seasrula / Draw	S. demetraSvili / Sh. Demetrashvili	
Seasrula / Draw	g. demetraSvili / G. Demetrashvili	

Sps "iqsori" "X2" LTD

misamarTi / Address: saqarTvelo, q. Tbilisi, Ivovis q. #66

E-mail: info@x2.ge
Web: www.x2.ge

naxazi / Drwg: kedeli-5 ("□□" bloki)

masStabi / Scale	TariRi / Date issue	Layout
1:100	20/11/2021	

stadia / Stage	furceli / Page	furclebi / Pages	revizia / Revision
m.p.	k-180		

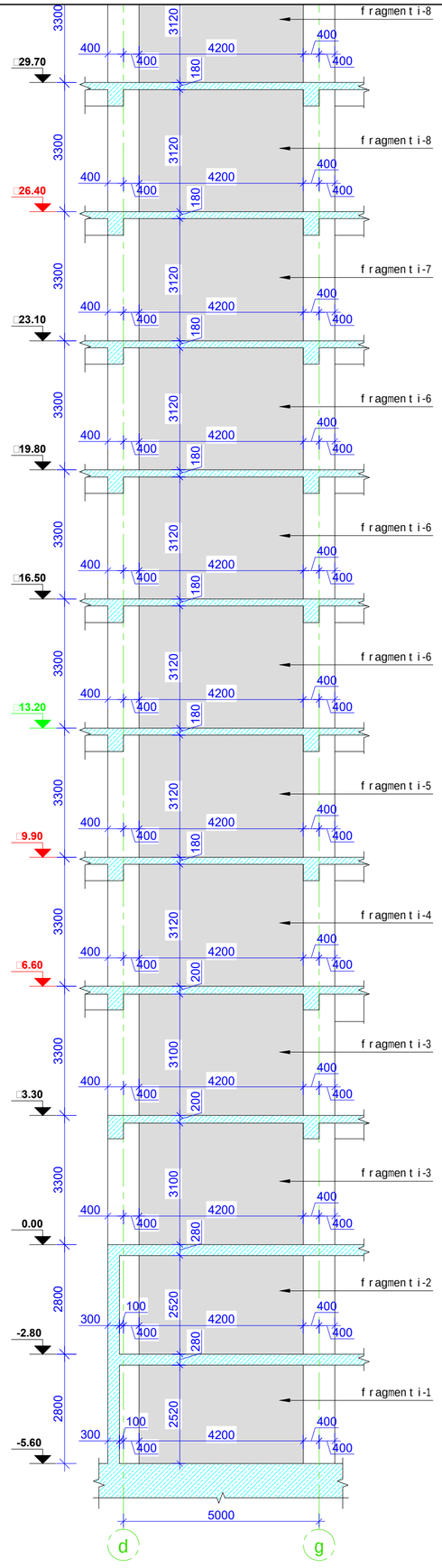

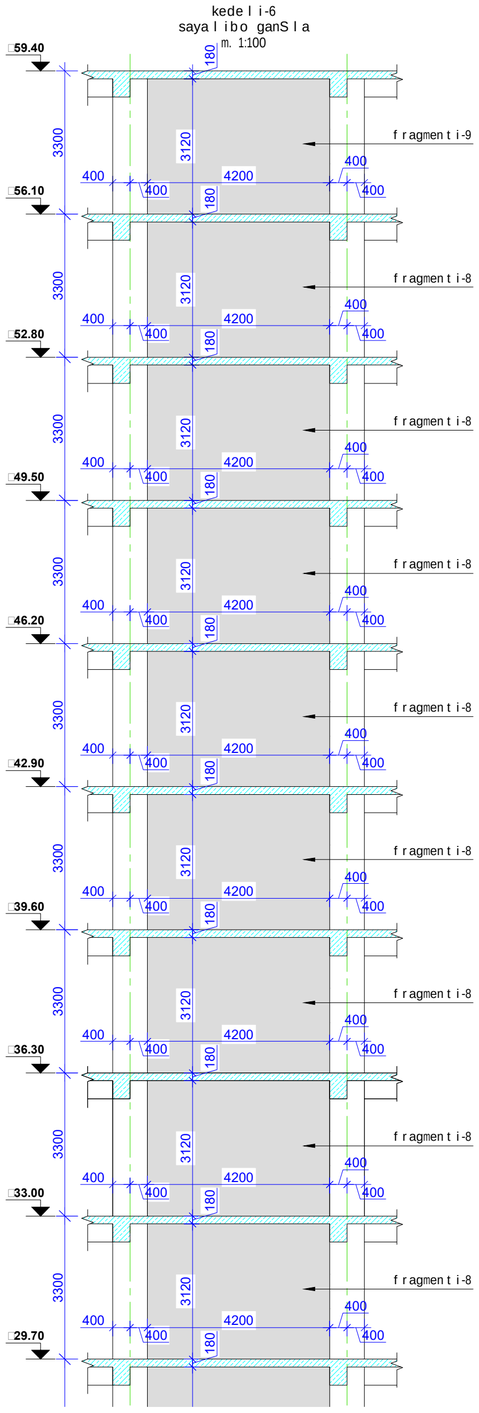

SeniSvna:

1. kedlebSi grZivi muSa armaturebis gadabma moxdes pirgadadebiT, gadabmis sigrZe 50D sadac D gadasabmeli armaturis diametria.

2. kedlebSi gamoyenebuli iqnas kumSvaze simtkicis mixedviT betonis klasi B 35.

3. armaturis moRunva moxdes civad. (gacxelebis gareSe)

4. rk.b-is konstruqciebSi daculi iqnas damcavi Sreebi, rogorc es proeqtSi aris miTiTebuli.

5. mocemuli naxazi ganxilul iqnas Sesabamis niSnulze mdebare gadaxurvis filebis, pandusebis, svetebisa da kibeebis naxazebTan erTad.

6. mocemuli naxazebi ganxilul iqnas proeqtis arqiteqturuli nawilis naxazebTan erTad.

7. rk.b-is elementebis dabetonebisas unda gaewios kontroli betonis klass, vibrirebas, dabetonebis xarisxs da Srobis procesebs Tanaxmad 10180-78; 18105.0-80; 18105.2-80;

8. rk.b_is konstruqciebSi gamoyenebulia □500C klasis armaturebi 52544-2006. Semowmebuli iqnas armaturis xarisxi da Sedges armaturis gamocdebis Sesabamisi aqtebi.

formati / Format: A2		Tbilisi 2021 w. / Tbilisi 2021
faili saxeli / File name	□lock A Wall-6.dwg	
obieqtis misamarTi / Site address	q.Tbilisi, al.yazbegis gamz. #34	
proeqtis saxelwodeba / Project name	mravalfunqciuri sacxovrebeli saxli. (A)	

Tanamdeboba / Position	gvari / Name	xelmowera / Signature
mT. inJineri / Ceif engineer	i. kiknaZe / I. Kiknadze	
konstruqtori / Structural engineer	k. kobalaZe / K. Kobaladze	
Seasrula / Draw	S.demenTraSvili / Sh. Demetrashvili	
Seasrula / Draw	g.demenTraSvili / G. Demetrashvili	

Sps "iqsori" "X2" LTD	misamarTi / Address: saqarTvelo, q. Tbilisi, Ivovis q. #66 E-mail: info@x2.ge Web: www.x2.ge

naxazi / Drwg: kedeli-6 ("□□" bloki)

masStabi / Scale	TariRi / Date issue	Layout
1:100	20/11/2021	

stadia / Stage	furceli / Page	furclebi / Pages	revizia / Revision
m.p.	k-184		

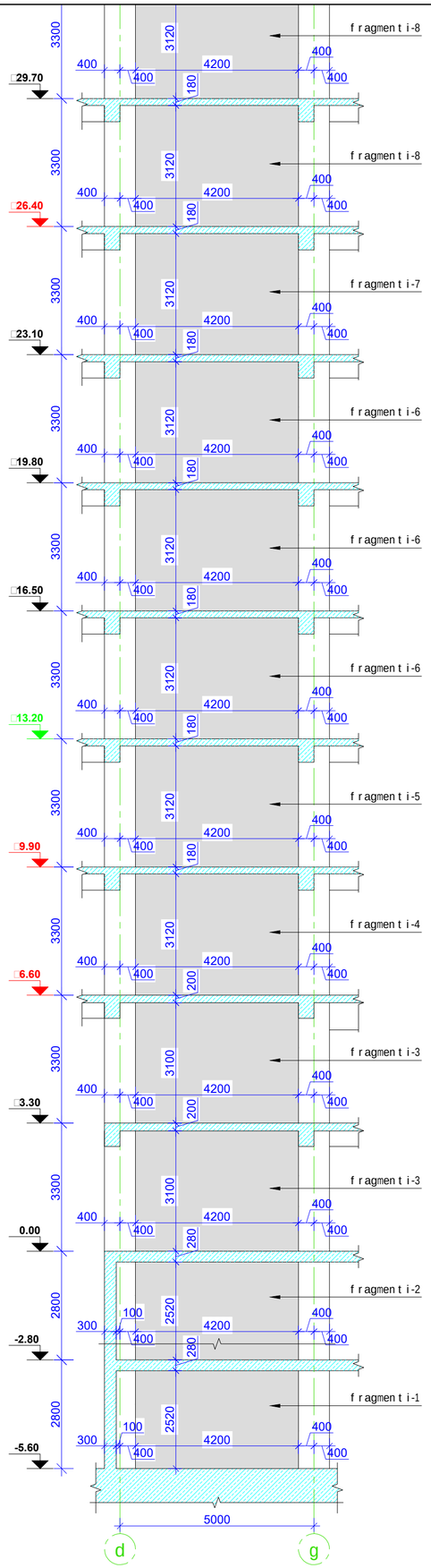

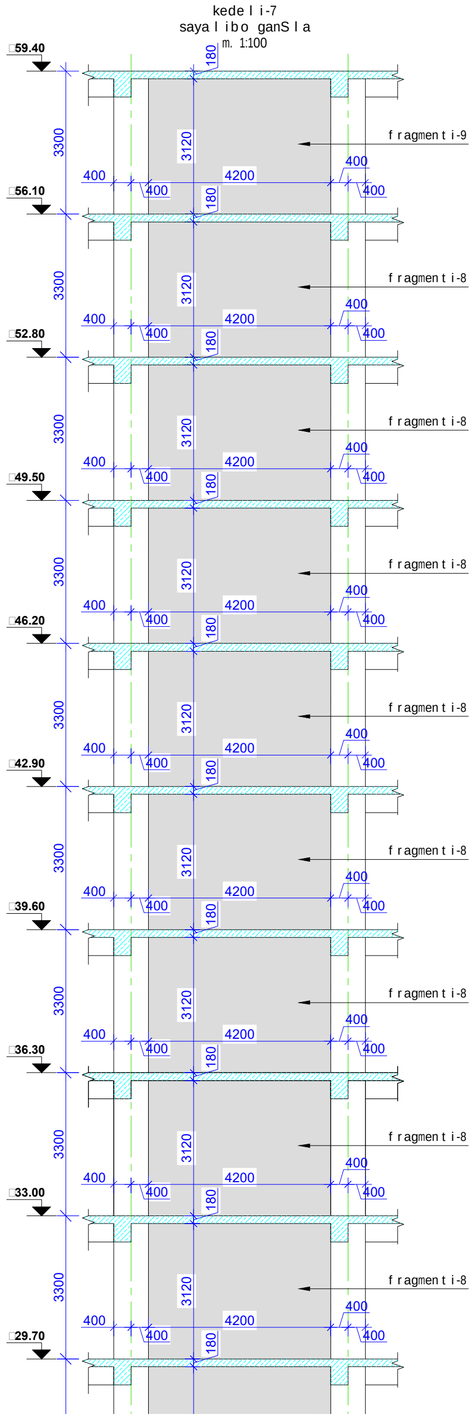

SeniSvna:

1. kedlebSi grZivi muSa armaturebis gadabma moxdes pirgadadebiT, gadabmis sigrZe 50D sadac D gadasabmeli armaturis diametria.

2. kedlebSi gamoyenebuli iqnas kumSvaze simtkicis mixedviT betonis klasi B 35.

3. armaturis moRunva moxdes civad. (gacxelebis gareSe)

4. rk.b-is konstruqciebSi daculi iqnas damcavi Sreebi, rogorc es proeqtSi aris miTiTebuli.

5. mocemuli naxazi ganxilul iqnas Sesabamis niSnulze mdebare gadaxurvis filebis, pandusebis, svetebisa da kibeebis naxazebTan erTad.

6. mocemuli naxazebi ganxilul iqnas proeqtis arqiteqturuli nawilis naxazebTan erTad.

7. rk.b-is elementebis dabetonebisas unda gaewios kontroli betonis klass, vibrirebas, dabetonebis xarisxs da Srobis procesebs Tanaxmad 10180-78; 18105.0-80; 18105.2-80;

8. rk.b_is konstruqciebSi gamoyenebulia □500C klasis armaturebi 52544-2006. Semowmebuli iqnas armaturis xarisxi da Sedges armaturis gamocdebis Sesabamisi aqtebi.

formati / Format	A2	Tbilisi 2021 w. / Tbilisi 2021
faili saxeli / File name	□lock A Wall-7.dwg	
obieqtis misamarTi / Site address	q.Tbilisi, al.yazbegis gamz. #34	
proeqtis saxelwodeba / Project name	mraval funqciuri sacxovrebeli saxli. (A)	

Tanamdeboba / Position	gvari / Name	xelmowera / Signature
mT. inJineri / Ceif engineer	i. kiknaZe / I. Kiknadze	
konstruqtori / Structural engineer	k. kobaladZe / K. Kobaladze	
Seasrula / Draw	S. demetraSvili / Sh. Demetrashvili	
Seasrula / Draw	g. demetraSvili / G. Demetrashvili	

Sps "iqsori" "X2" LTD	misamarTi / Address: saqarTvelo, q. Tbilisi, Ivovis q. #66; E-mail: info@x2.ge; Web: www.x2.ge

naxazi / Drwg: kedeli-7 ("□" bloki)			
masStabi / Scale: 1:100	TariRi / Date issue: 20/11/2021	Layout	
stadia / Stage	furceli / Page	furclebi / Pages	revizia / Revision
m.p.	k-190		

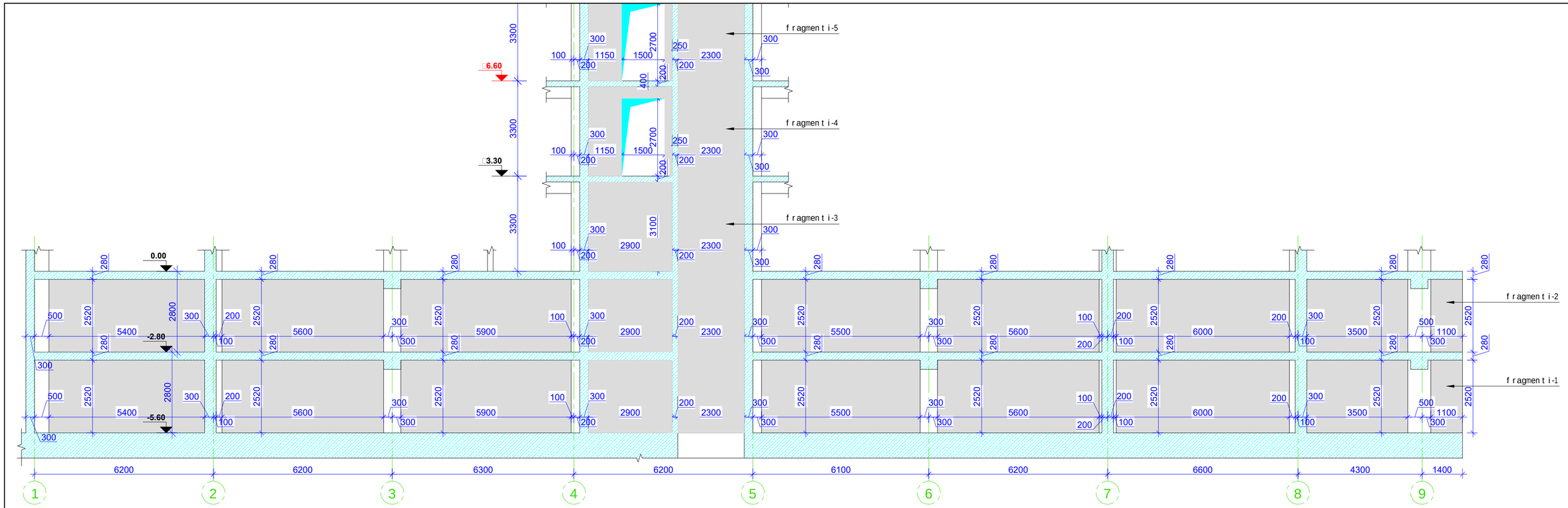

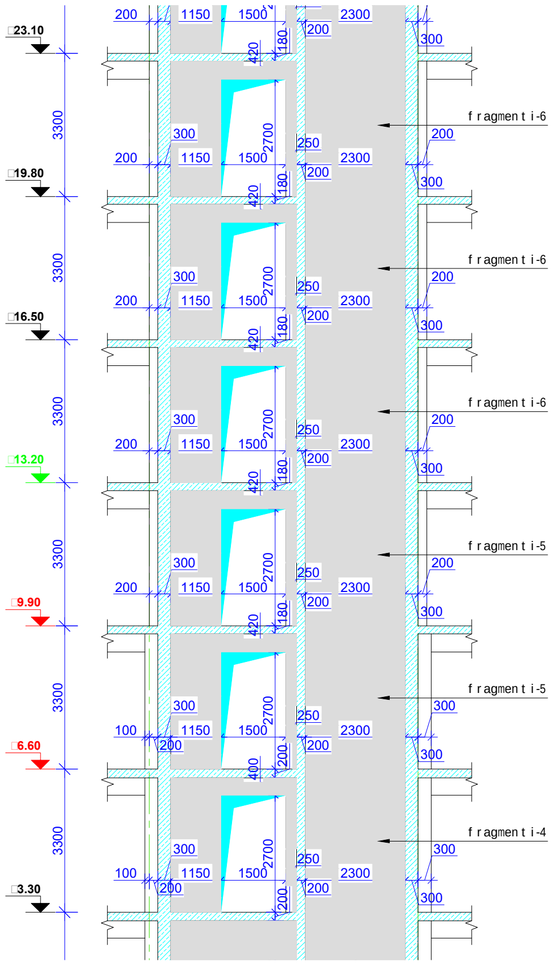

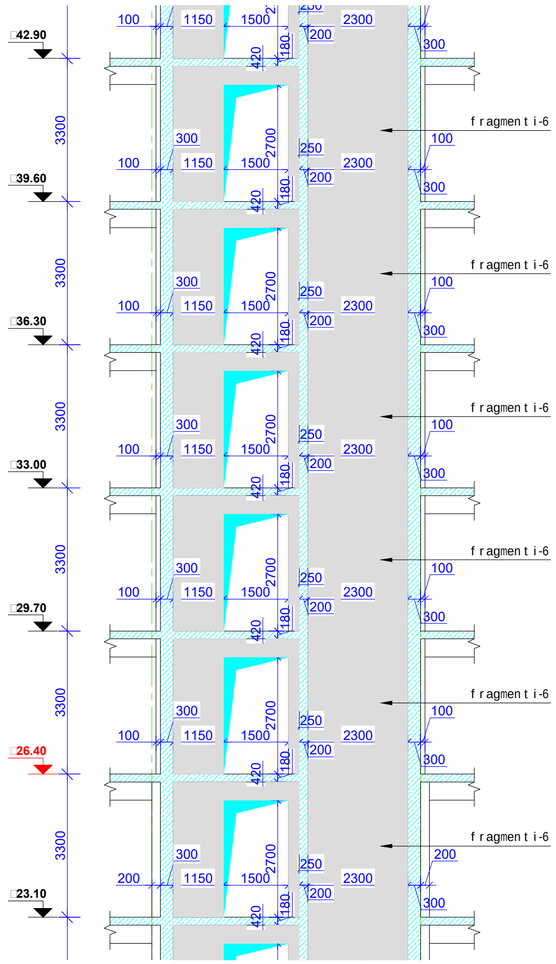

kedeli-8
sayalibo ganSla
m. 1:100

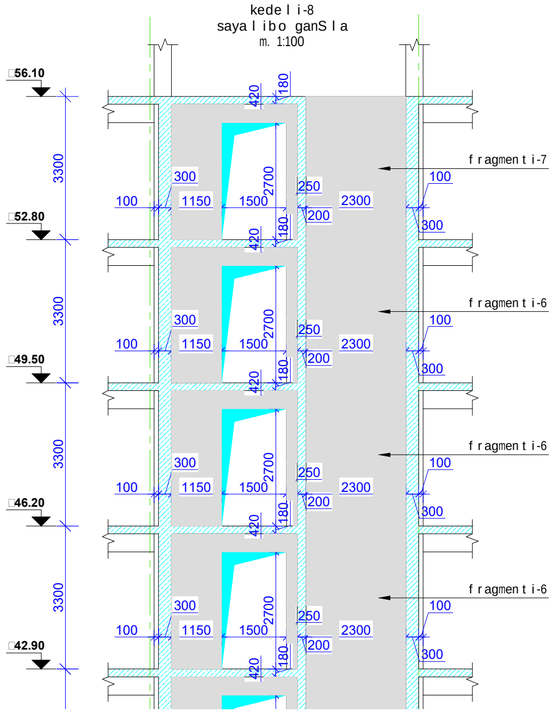

formati / Format	A2	Tbilisi 2021 w. / Tbilisi 2021
failisaxeli / File name		lock A Wall-8.dwg
obieqtismisamarTi / Site address		q.Tbilisi,alyazbegis gamz. #34
proeqtisaxelwodeba / Project name		mravalfunqciurisacxovrebeli saxli.(A)

Tanamdeboba / Position	gvari / Name	xelmowera / Signature
mT. inJineri / Ceif engineer	i. kiknaZe / I. Kiknadze	
konstruqtori / Structural engineer	k. kobalaZe / K. Kobaladze	
Seasrula / Draw	S. demetraSvili / Sh. Demetrashvili	
Seasrula / Draw	g. demetraSvili / G. Demetrashvili	

Sps "iqsori" "X2" LTD	misamarTi / Address: saqarTvelo, q. Tbilisi, lvovis q. #66; E-mail: info@x2.ge; Web: www.x2.ge

naxazi / Drwg: kedeli-8 ("□" bloki)

masStabi / Scale	TariRi / Date issue	Layout
1:100	20/11/2021	

stadia / Stage	furceli / Page	furclebi / Pages	revizia / Revision
m.p.	k-196		

Sps"iqsori"

"X2" LTD



mravalfunqciuri sacxovrebeli saxli q. TbilisSi
al. yazbegis gamziri #34

konstruqciuli nawili

bloki `B~

Tbilisi
2021 w.

"B" blokis ximinkebis ganlagebis gegma

m. 1:100

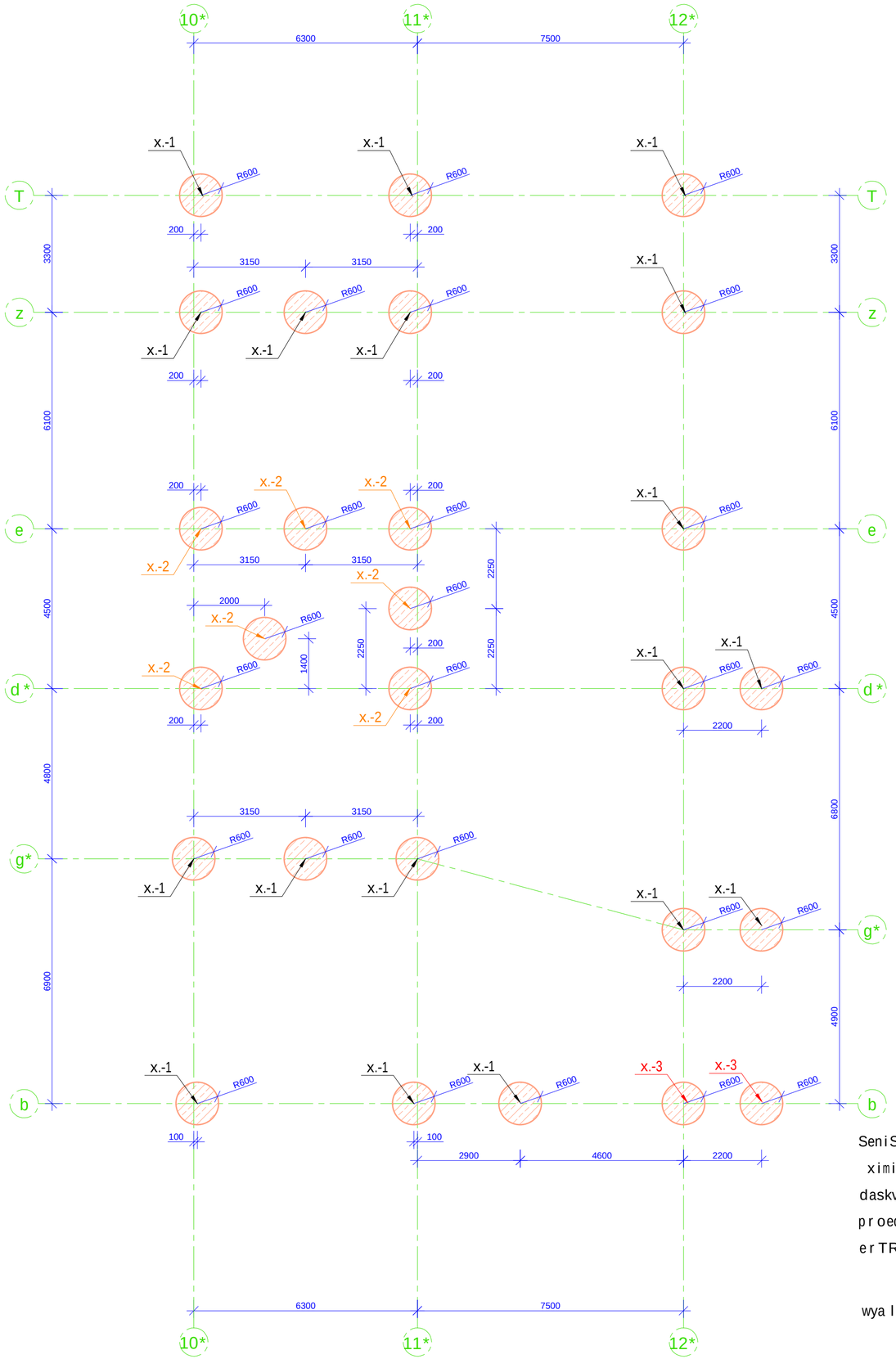

liTologiuri Writi

m. 1:100

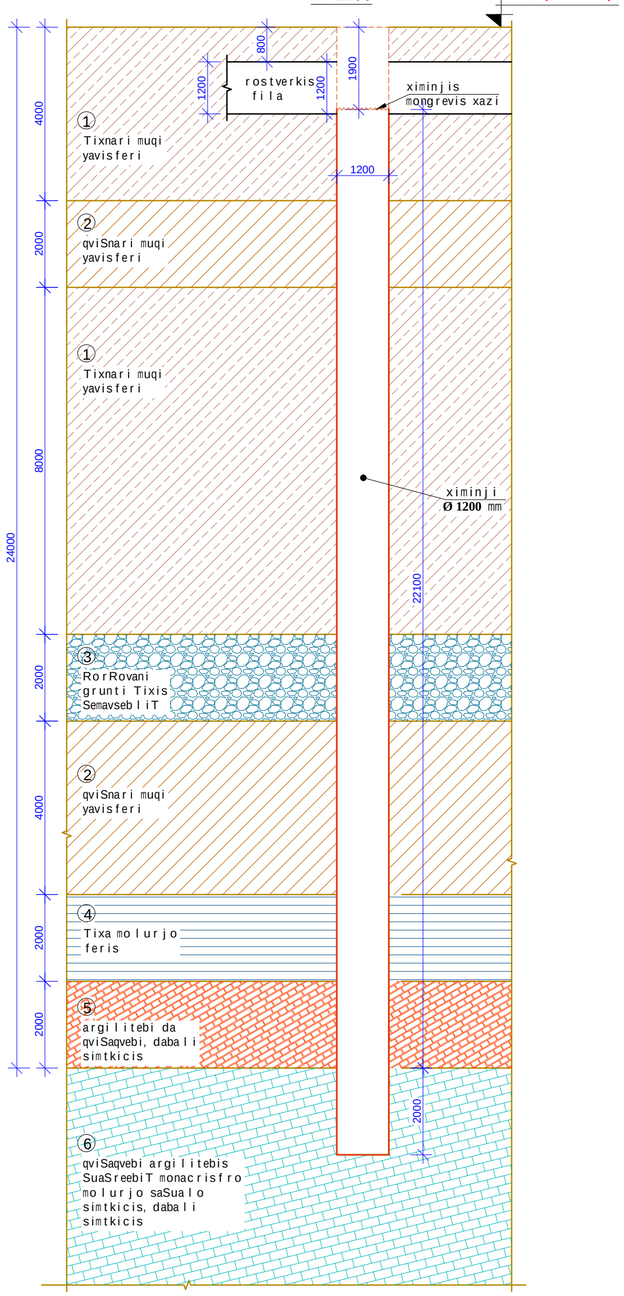

მასალების სპეციფიკაცია										
ქონსტრ. ელემენტის დასახ.	პოზ.№	არმატ. დიამ.	არმატ. კლასი	სიმრეძე (L)	რაოდ. (n)	Lxn (მ)	წონა (კგ)	ბეტონი B35 მ³ W8	ქონსტ. ელემ. რაოდ. N	წონა (კგ)	ბეტონი B35 მ³ W8
ხიმინჯი "B"-ბლოკი	1	⌀X80X3065	—	—	17	-	261.8	29.4	18	4712.4	529.2
	2	8	B500c	545000	1	545.0	214.9			3868.9	
	3	14	B500c	560	68	38.08	46.0			827.9	
	4	22	B500c	8000	20	160	477.2			8589.7	
	5	20	B500c	9000	20	180	443.7			7986.3	
	6	20	B500c	12000	20	240	591.6			10648.4	
	სულ						2035.2	29.4		36633.5	529.2

მასალების სპეციფიკაცია										
ქონსტრ. ელემენტის დასახ.	პოზ.№	არმატ. დიამ.	არმატ. კლასი	სიმრეძე (L)	რაოდ. (n)	Lxn (მ)	წონა (კგ)	ბეტონი B35 მ³ W8	ქონსტ. ელემ. რაოდ. N	წონა (კგ)	ბეტონი B35 მ³ W8
ხიმინჯი "B"-ბლოკი	1	⌀X80X3065	—	—	16	-	246.4	28	7	1724.8	196
	2	8	B500c	523	1	0.5	0.2			1.4	
	3	14	B500c	560	64	35.84	43.3			303.0	
	4	22	B500c	7000	20	140	417.6			2922.9	
	5	20	B500c	9000	20	180	443.7			3105.8	
	6	20	B500c	12000	20	240	591.6			4141.0	
	სულ						1742.7	28		12198.9	196

მასალების სპეციფიკაცია										
ქონსტრ. ელემენტის დასახ.	პოზ.№	არმატ. დიამ.	არმატ. კლასი	სიმრეძე (L)	რაოდ. (n)	Lxn (მ)	წონა (კგ)	ბეტონი B35 მ³ W8	ქონსტ. ელემ. რაოდ. N	წონა (კგ)	ბეტონი B35 მ³ W8
ხიმინჯი "B"-ბლოკი	1	⌀X80X3065	—	—	17	-	261.8	29.4	2	523.6	58.8
	2	8	B500c	558000	1	558.0	220.1			440.1	
	3	14	B500c	560	68	38.08	46.0			92.0	
	4	28	B500c	8000	20	160	773.0			1546.0	
	5	20	B500c	9000	20	180	443.7			887.4	
	6	20	B500c	12000	20	240	591.6			1183.2	
	სულ						2336.1	29.4		4672.2	58.8

მასალის ჯამური სპეციფიკაცია ხიმინჯებზე "B"-ბლოკი									
GOST 19903-74		GOST P 52544-2006 B500c							ბეტონი B35 მ³ W8
-8	-10	8	14	16	20	22	28	სულ	
კგ	კგ	კგ	კგ	კგ	კგ	კგ	კგ	კგ	
6960.8	0.0	4310.483	1222.874	0	27951.97	11512.56	1545.985	46543.871	784

SeniSvna:

ximinjebi efuZneba naklebad gamofitul ZiriTad qans (s.g.e. VI, ixileT proeqtis sainJinro-geologiuri daskvna), romelSic Caankerebulia 2 metris siRrmiT. ximinjebis mzidunarianobis gaangariSeba Sesrulebulia proeqtis geologiuri nawilis kvlevis Sedegebze dayrdnobiT, sadac ZiriTadi qanisTvis simtkicis zRvari erTRerZa kumSvaze wyalgajerebul mdgomareobaSi Seadgens $R_{c.n.}$=28mpa.

Senobis mzid konstruqciebSi gamoyenebulia, simtkicis mixedviT B35 klasis betoni, amasTan ximinjebisTvis wyalSeuRwevadobis mixedviT W8 markis, sulfatomedeg cementebze damzadebuli betonebi (stand. 22266-76).

formati Format	A2	Tbilisi 2021 w. Tbilisi 2021	
faili saxeli File name	Block B Piles R9.dwg		
obieqtis misamarTi / Site address	q.Tbilisi, al.yazbegis gamz. #34		
proeqtis saxelwodeba / Project name	mravalfunqciurisacxovrebeli saxli.(8)		
Tanamdeboba Position	gvari Name	xelmowera Signature	
mTinJineri Ceif engineer	i.kiknaZe I. Kiknadze		
konstruqtori Structural engineer	k.kobalaZe K. Kobaladze		
Seasrula Draw	S.demetraSvili Sh. Demetrashvili		
Seasrula Draw	g.demetraSvili G. Demetrashvili		
Sps "iqsori" "X2" LTD	misamarTi / Address	saqarTvelo, q. Tbilisi, Ivovis q.#66	E-mail: info@x2.ge Web: www.x2.ge
naxazi / Drwg	"B" blokis ximinkebis ganlagebis gegma; liTologiuri Writi;		
masStabi/Scale	TariRi/Date issue	Layout	
1:100	20/10/2021		
stadia Stage	furceli Page	furclebi Pages	revizia Revision
m.p.	k-1		

ximinji-1 armireba
m. 1:100

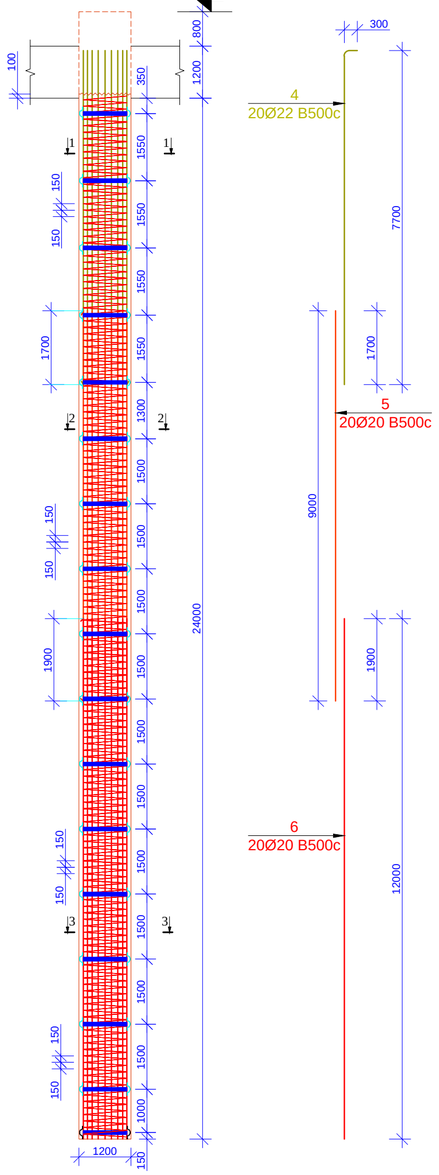

karkasebis gadabmis sqema m. 1:100

x-1
Wrili 1-1
m.1:10

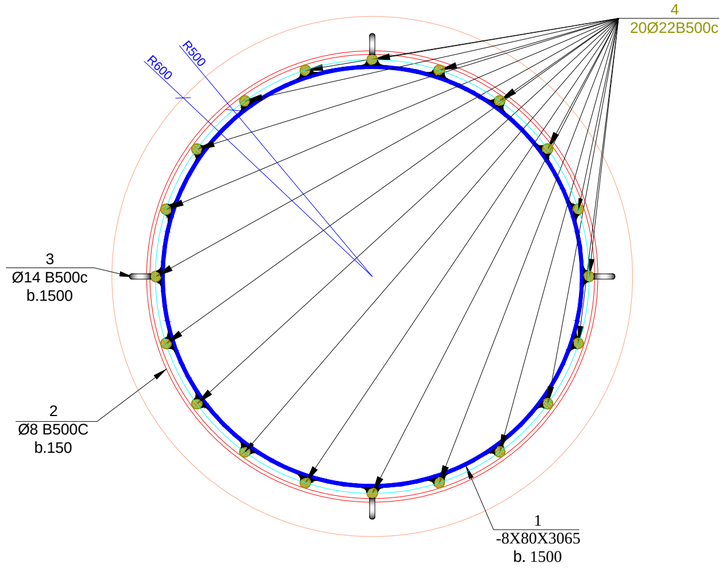

poz. 3
m.1:10

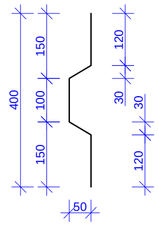

x-1
Wrili 3-3
m.1:10

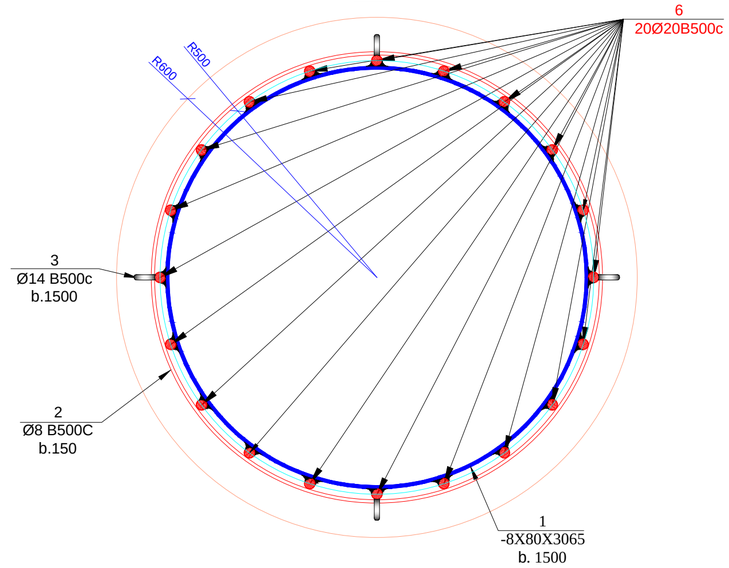

x-1
Wrili 2-2
m.1:10

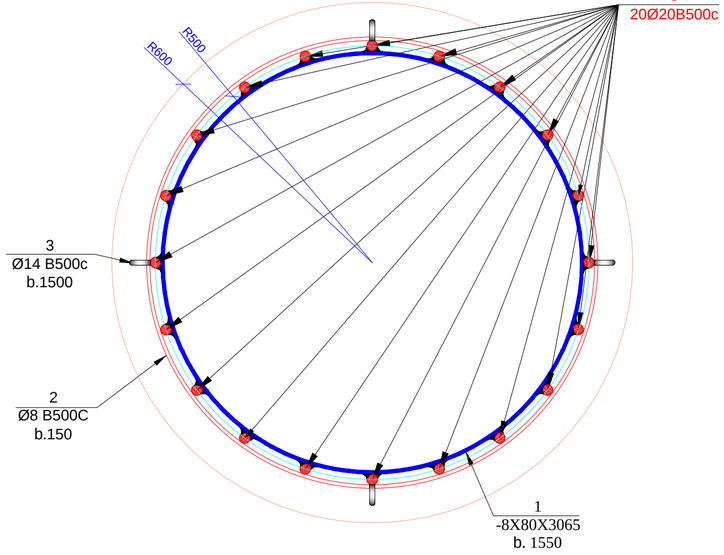

x-1
Wrili figsatorebis ganawilebis sqema m.1:10

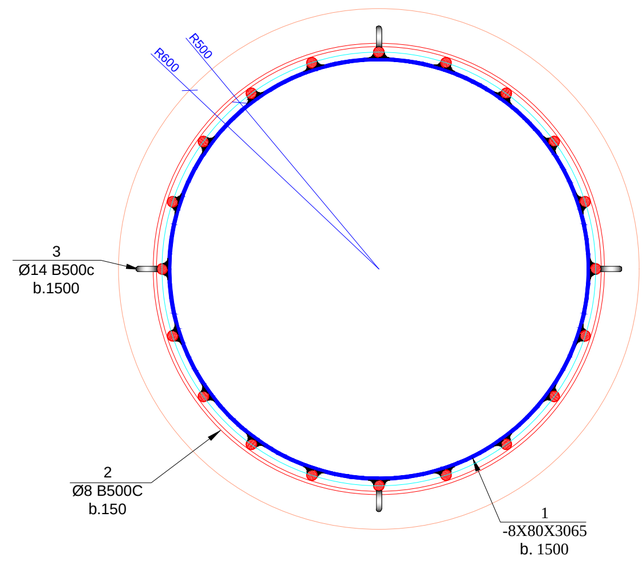

SeniSvna:

ximinjebi efuZneba naklebad gamofitul ZiriTad qans (s.g.e. VI, ixileT proeqtis sainJinro-geologiuri daskvna), romelSic Caankerebulia 2 metris siRrmiT. ximinjebis mzidunarianobis gaangariSeba Sesrulebulia proeqtis geologiuri nawilis kvlevis Sedegebze dayrdnobiT, sadac ZiriTadi qanisTvis simtkicis zRvari erTRerZa kumSvaze wyalgajerebul mdgomareobaSi Seadgens $R_{c.n.}$=28mpa.

Senobis mzid konstruqciebSi gamoyenebulia, simtkicis mixedviT B35 klasis betoni, amasTan ximinjebisTvis wyalSeuRwevadobis mixedviT W8 markis, sulfatomedeg cementebze damzadebuli betonebi (stand. 22266-76).

formati Format	A2	Tbilisi 2021 w. Tbilisi 2021
faili saxeli File name	Block B Piles R9.dwg	
obieqtis misamarTi / Site address	q.Tbilisi, al.yazbegis gamz. #34	
proeqtis saxelwodeba / Project name	mravalfunqciuri sacxovrebeli saxli.(B)	
Tanamdeboba Position	gvari Name	xelmowera Signature
mTavari inJineri Ceif engineer	i.kiknaZe I. Kiknadze	
konstruqtori Structural engineer	k.kobaladze K. Kobaladze	
Seasrula Draw	S.demetraSvili Sh. Demetrashvili	
Seasrula Draw	g.demetraSvili G. Demetrashvili	
Sps "iqsori" "X2" LTD	misamarTi / Address saqarTvelo, q. Tbilisi, Ivovis q.#66 E-mail: info@x2.ge Web: www.x2.ge	
naxazi / Drwg	ximinji -1; masalis specifikacia	
masStabi/Scale 1:100	TariRi/Date issue 20/10/2021	Layout
stadia Stage	furceli Page	furclebi Pages / revizia Revision
m.p.	k-2	

ximinji-2 armireba
m. 1:100

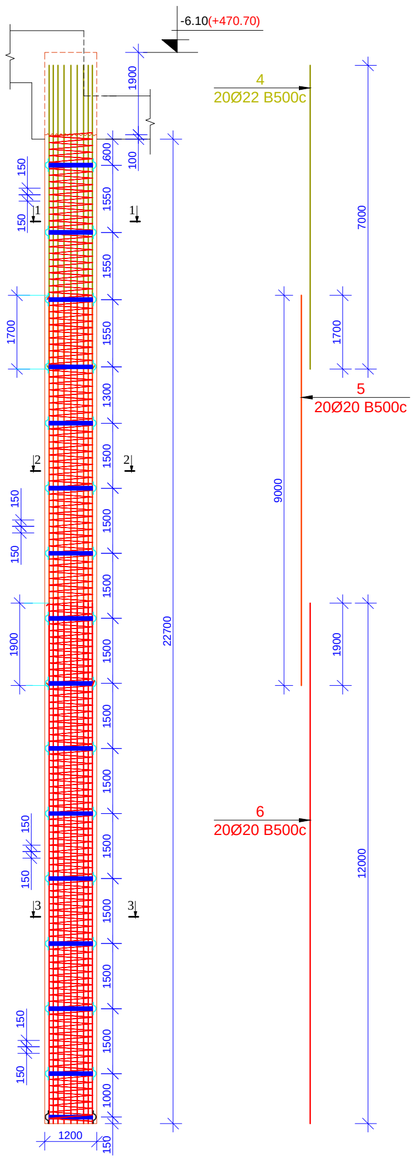

karkasebis gadabmis
sqema m. 1:100

x-2
Wrili 1-1
m.1:10

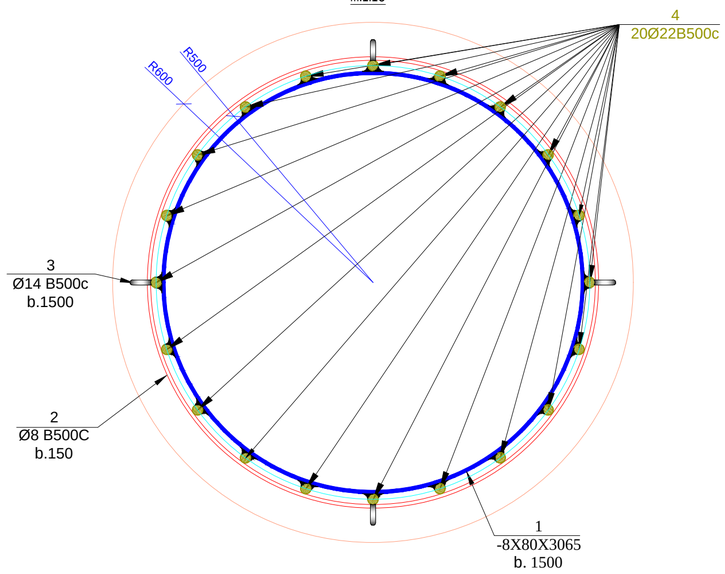

poz. 3
m.1:10

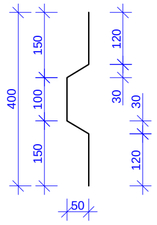

x-2
Wrili 3-3
m.1:10

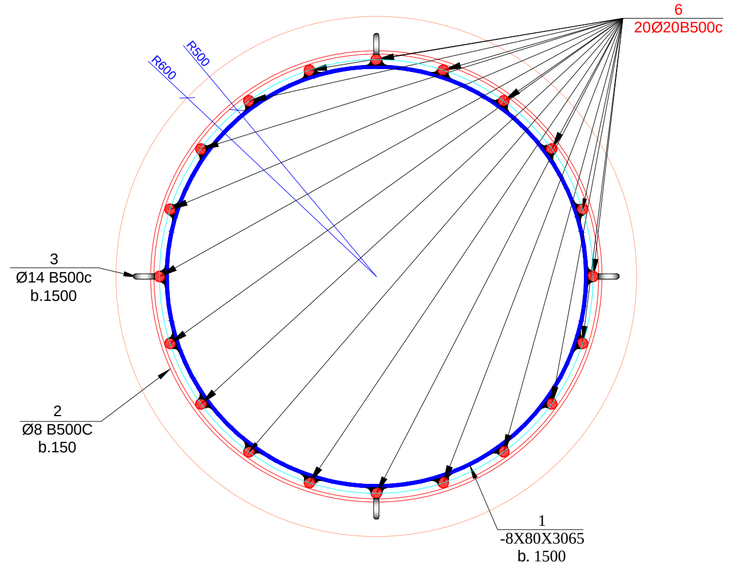

x-2
Wrili 2-2
m.1:10

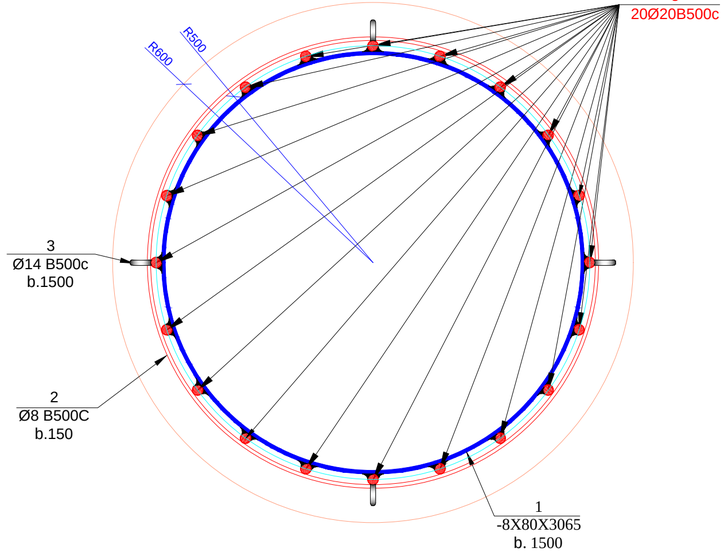

x-2
Wrili figsatorebis ganawilebis sqema m.1:10

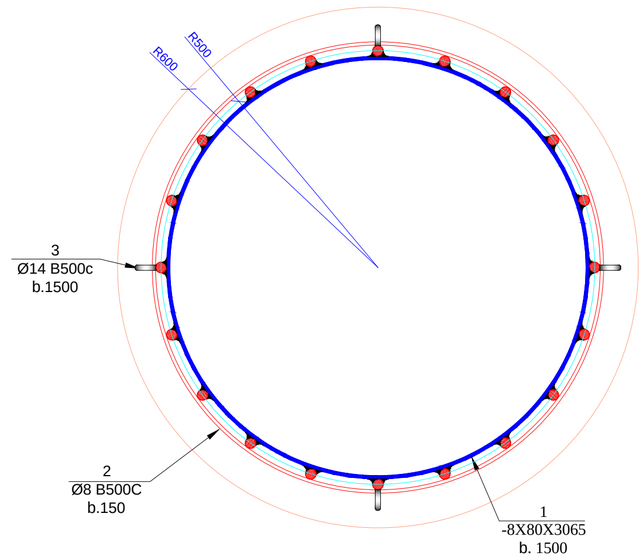

SeniSvna:

ximinjebi efuZneba naklebad gamofitul ZiriTad qans (s.g.e. VI, ixileT proeqtis sainJinro-geologiuri daskvna), romelSic Caankerebulia 2 metris siRrmiT. ximinjebis mzidunarianobis gaangariSeba Sesrulebulia proeqtis geologiuri nawilis kvlevis Sedegebze dayrdnobiT, sadac ZiriTadi qanisTvis simtkicis zRvari erTRerZa kumSvaze wyalgajerebul mdgomareobaSi Seadgens $R_{c.n.}$=28mpa.

Senobis mzid konstruqciebSi gamoyenebulia, simtkicis mixedviT B35 klasis betoni, amasTan ximinjebisTvis wyalSeuRwevadobis mixedviT W8 markis, sulfatomedeg cementebze damzadebuli betonebi (stand. 22266-76).

formati Format	A2	Tbilisi 2021 w. Tbilisi 2021	
faili saxeli File name	Block B Piles R9.dwg		
obieqtis misamarTi / Site address	q.Tbilisi, al.yazbegis gamz. #34		
proeqtis saxelwodeba / Project name	mravalfunqciuri sacxovrebeli saxli. (B)		
Tanamdeboba Position	gvari Name	xelmowera Signature	
mTavari inJineri Ceif engineer	i. kiknaZe I. Kiknadze		
konstruqtori Structural engineer	k. kobaladze K. Kobaladze		
Seasrula Draw	S. demetraSvili Sh. Demetrashvili		
Seasrula Draw	g. demetraSvili G. Demetrashvili		
Sps "iqsori" "X2" LTD	misamarTi / Address saqarTvelo, q. Tbilisi, Ivovis q. #66 E-mail: info@x2.ge Web: www.x2.ge		
naxazi / Drwg	ximinji -2; masalis specifikacia		
masStabi/Scale 1:100	TariRi/Date issue 20/10/2021	Layout	
stadia Stage	furceli Page	furclebi Pages	revizia Revision
m.p.	k-3		

saZirkvlis filis sayalibo naxazi -5.60 (+471.20) niSnulze
m. 1:100

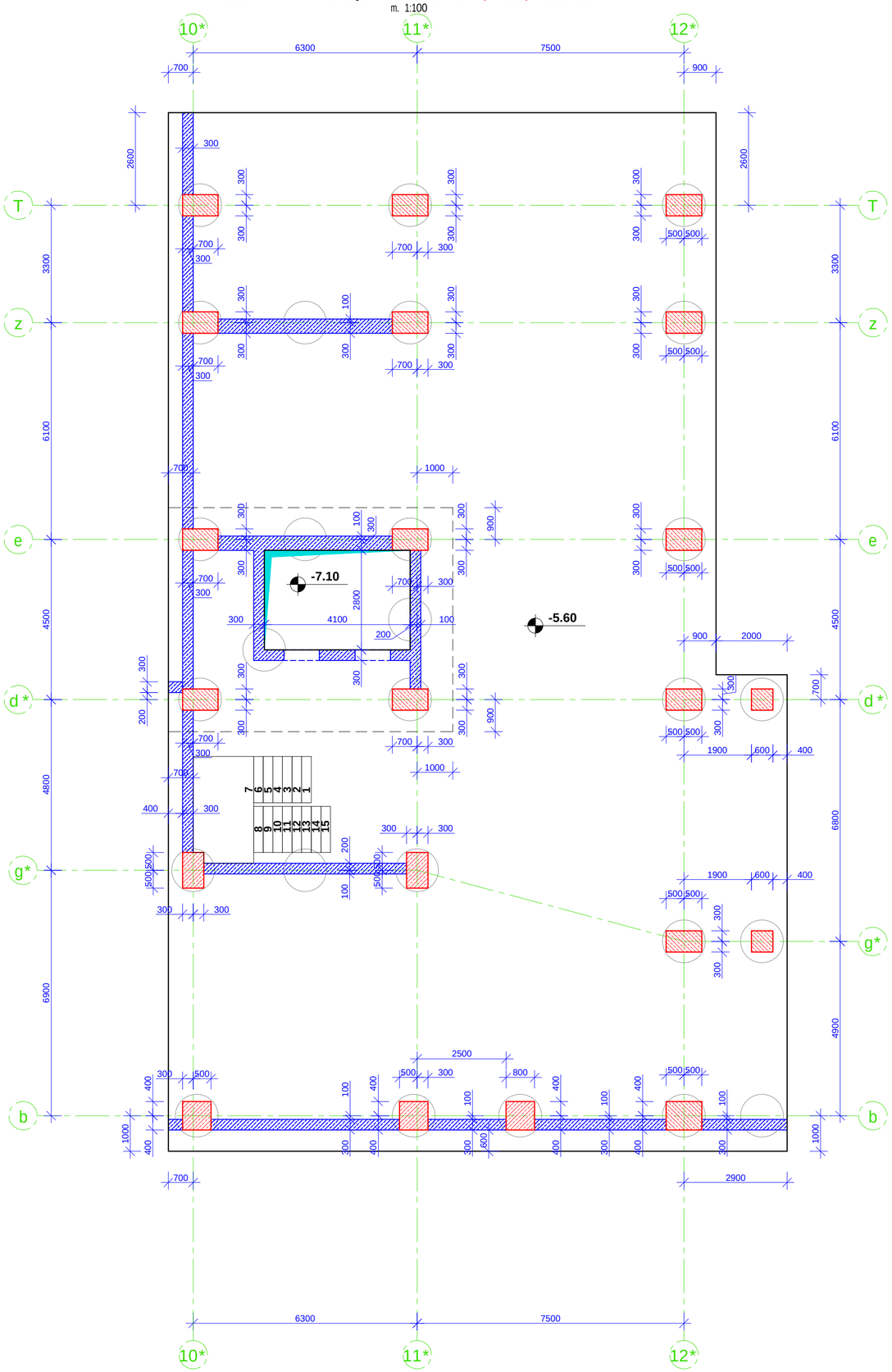

SeniSvna:

1. saZirkvlis filaSi grZivi muSa armaturebis gadabma moxdes pirgadadebiT, gadabmis sigrZe 50D sadac D gadasabmeli armaturis diametria.

2. saZirkvlis filaSi gamoyenebuli iqnas simtkicis mixedviT betonis klasi B 35.

3. armaturis moRunva moxdes civad. (gacxelebis gareSe)

4. rk.b-is konstruqciebSi dacauli iqnas damcavi Sreebi, rogorc es proeqtSi aris miTiTebuli.

5. mocemuli naxazi ganxilul iqnas saZirkvlidan armaturis naSverebis markirebis naxazebTan erTad.

6. mocemuli naxazebi ganxilul iqnas proeqtis arqiteqturuli nawilis naxazebTan erTad.

7. moceuli naxazi ganxilul iqnas Sesabamis niSnulze mdebare kibisa da pandusis sayalibo da armirebis naxazebTan erTad.

8. moceuli naxazi ganxilul iqnas Sesabamis niSnulze mdebare svetebisa da monoliTuri kedlebis sayalibo da armirebis naxazebTan erTad.

9. rk.b-is elementebis dabetonebisas unda gaewios kontroli betonis klass, vibrirebas, dabetonebis xarisxs da Srobis procesebs Tanaxmad ГОСТ 10180-78; ГОСТ 18105.0-80; ГОСТ 18105.2-80;

10. rk.b_is konstruqciebSi gamoyenebulia B500C klasis armaturebi ГОСТ Р 52544-2006. Semowmebuli iqnas armaturis xarisxi da Sedges armaturis gamocdebis Sesabamisi aqtebi.

ბანაწილი ბეტონით

ელემენტის დასახელება	პოზ.№	დიამეტრი მმ-ში	ერთეულის სიგრძე მ	ერთეულის წონა კგ	ცალობა (ც)	სულ სიგრძე მ	სულ წონა ტ	ბეტონი B35 W8 მ³	ბეტონი B15 მ³	ბეტონის კლასი	სულ წონა ტ	ბეტონი B15 მ³	ბეტონი B35 W8 მ³
ბალიშები -5.60 ნიშნულზე	1	20	6,225	15,344	1	6225,0	15344,0	475	6202	I	15344,0	47,50	620,20
	2	18	6,225	12,428	1	6225	12428,6				12428,6		
	3	10	2,792	1,720	1	2792	1720,5				1720,5		
	4	12	1,435	3,30	473,55	420,2					420,2		
	5	18	5,838	1	588,4	11748					1174,8		
	6	20	3,326	1	1320,6	3255,1					3255,1		
	7	22	5,568	1	556,8	1660,7					1660,7		
	8	25	12,781	1	1278,1	4922,5					4922,5		
	9	28	2,688	1	268,8	1298,6					1298,6		
	10	12	1,435	8,32	2628,92	2332,8					2332,8		
	11	12	5,750	84	483	428,6					428,6		
	12	12	3,250	84	273	242,3					242,3		
	13	12	7,250	64	464	411,7					411,7		
	14	12	4,750	64	304	269,8					269,8		
	15	12	6,850	56	383,6	340,4					340,4		
	16	12	4,350	56	243,6	216,2					216,2		
	17	12	2,740	60	164,4	145,9					145,9		
	18	12	1,350	12	16,2	14,4					14,4		
	ჯამი					46627,0	46627,0	475	6202		46627,0	47,5	620,2

მახასიათებელი ბეტონით

ელემენტის დასახელება	პოზ.№	დიამეტრი მმ-ში	ერთეულის სიგრძე მ	ერთეულის წონა კგ	ცალობა (ც)	სულ სიგრძე მ	სულ წონა ტ	ბეტონი B35 W8 მ³	ბეტონი B15 მ³	ბეტონის კლასი	სულ წონა ტ	ბეტონი B15 მ³	ბეტონი B35 W8 მ³
მონოლითური კედლები -1	1	14	5,600	13,5	2	11,2	13,5	0	0	27	365,2	0,00	0,00
	2	14	1,650	12,6	12	12,6	15,2				410,9		
	ჯამი					26,7	0	0			776,1	0	0

მახასიათებელი ზამშრი ხარჯი საძირკვლის ფილებისთვის

ГОСТ Р 52544-2006

დიამეტრი	8	10	12	14	16	18	20	22	25	28	სულ	ბეტონი B15 მ³	ბეტონი B35 W8 მ³
კლასი	B500c	B500c	B500c	B500c	B500c	B500c	B500c	B500c	B500c	B500c			
წონა	კგ	კგ	კგ	კგ	კგ	კგ	კგ	კგ	კგ	კგ			
	0,0	1720,5	4822,2	776,1	0,0	13603,4	18599,1	1660,7	4922,5	1298,6	47403,2	47,5	620,2

formati / Format	A2
	Tbilisi 2021 w. / Tbilisi 2021
faili saxeli / File name	Block B Foundation Slab R9.dwg
obieqtis misamarTi / Site address	q.Tbilisi, al.yazbegis gamz. #34
proeqtis saxelwoeba / Project name	mraval funqciuri sacxovrebeli saxli. (B)

Tanamdeboba / Position	gvari / Name	xelmowera / Signature
mT. inJineri / Ceif engineer	i. kiknaZe / I. Kiknadze	
konstruqtori / Structural engineer	k. kobaladze / K. Kobaladze	
Seasrula / Draw	S. demetraSvili / Sh. Demetrashvili	
Seasrula / Draw	g. demetraSvili / G. Demetrashvili	

Sps "iqsori" "X2" LTD

misamarTi / Address: saqarTvelo, q. Tbilisi, Ivovis q. #66

E-mail: info@x2.ge
Web: www.x2.ge

naxazi / Drwg: saZirkvlis filis sayalibo naxazi -5.60 (+471.20) niSnulze; masalis specifikacia; jamuri specifikacia saZirkvlis filaze.

masStabi / Scale	TariRi / Date issue	Layout
1:100	20/10/2021	

stadia / Stage	furceli / Page	furclebi / Pages	revizia / Revision
m.p.	k-5		

kveTi 1-1 (saZirkvlis filis armirebis kveTi)
m. 1:25

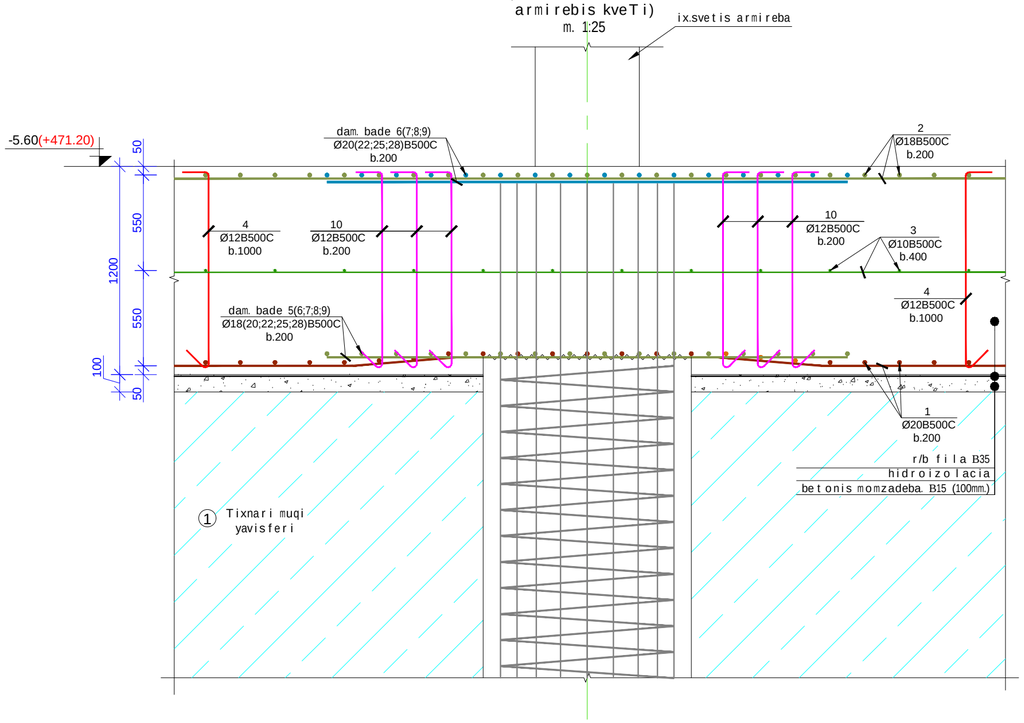

kveTi 2-2 (saZirkvlis filis armirebis kveTi)
m. 1:25

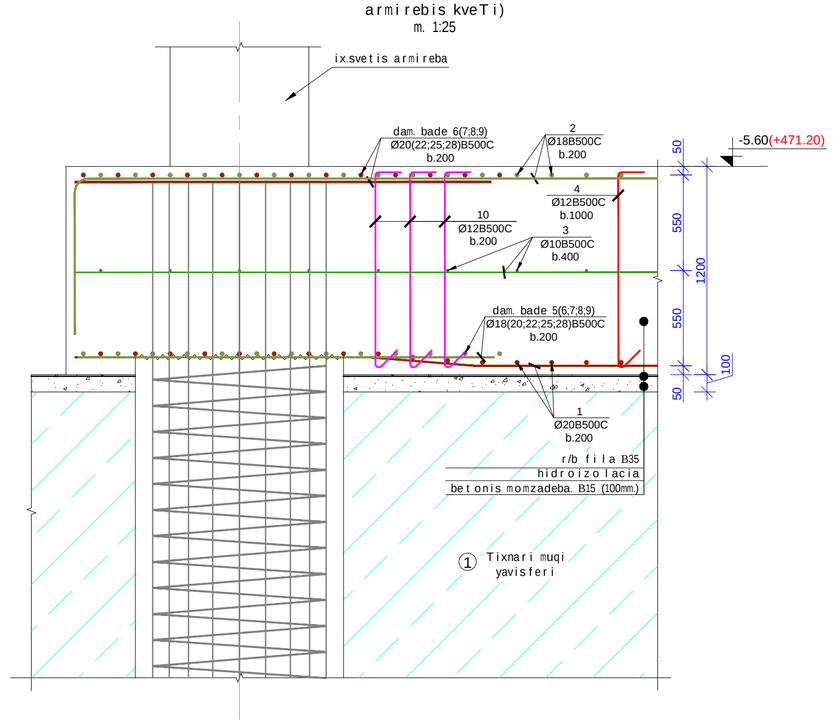

poz.12
m. 1:25

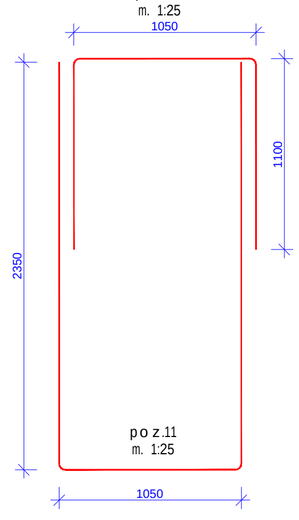

poz.11
m. 1:25

poz.14
m. 1:25

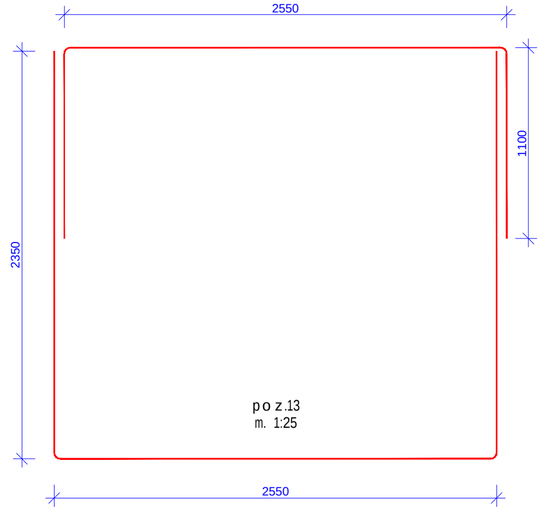

poz.13
m. 1:25

poz.16
m. 1:25

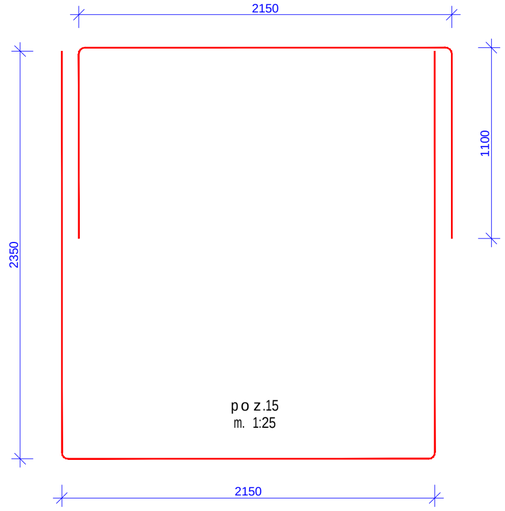

poz.15
m. 1:25

poz.17
m. 1:25

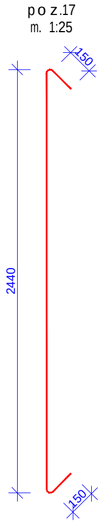

poz.4
m. 1:25

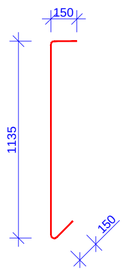

poz.10
m. 1:25

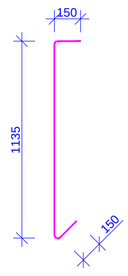

poz.18
m. 1:25

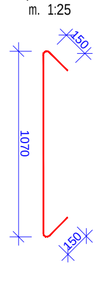

formati Format	A2	Tbilisi 2021 w. Tbilisi 2021
faili saxeli File name	Block B Foundation Slab R9.dwg	

obieqtis misamarTi / Site address
q.Tbilisi, al.yazbegis gamz. #34

proeqtis saxelwodeba / Project name
mravalfunqciuri sacxovrebeli saxli. (B)

Tanamdeboba Position	gvari Name	xelmowera Signature
mTavinJineri Ceif engineer	i. kiknaZe I. Kiknadze	
konstruqtori Structural engineer	k. kobaliaZe K. Kobaladze	
Seasrula Draw	S. demetraSvili Sh. Demetrashvili	
Seasrula Draw	g. demetraSvili G. Demetrashvili	

misamarTi / Address
saqarTvelo, q. Tbilisi, ivovis q.#66

E-mail: info@x2.ge
Web: www.x2.ge

Sps "iqsori" "X2" LTD

naxazi / Drwg
saZirkvlis filis kveTi 1-1; kveTi 2-2; poziciebi.

masStabi/Scale	TariRi/Date issue	Layout
1:100	20/10/2021	

stadia Stage	furceli Page	furclebi Pages	revizia Revision
m.p.	k-8		

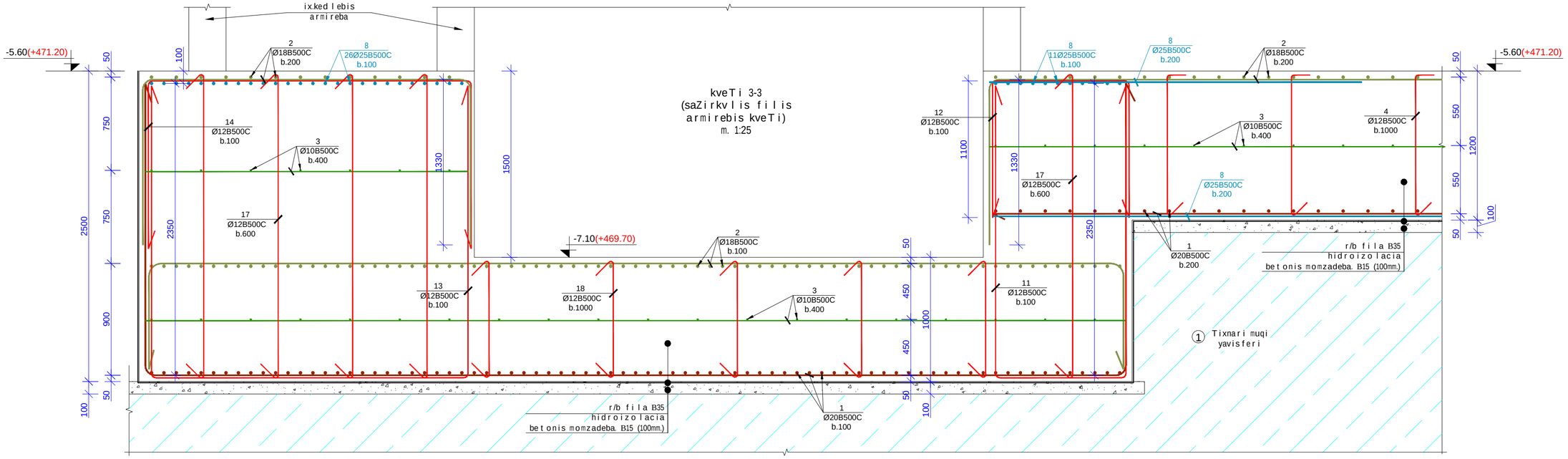

formati Format	A2	Tbilisi 2021 w. Tbilisi 2021
faili saxeli File name	Block B Foundation Slab R9.dwg	
obieqtis misamarTi / Site address	q.Tbilisi, al.yazbegis gamz. #34	
proeqtis saxelwoeba / Project name	mravalfunqciuri sacxovrebeli saxli. (B)	

Tanamdeboba Position	gvari Name	xelmowera Signature
mT. inJineri Ceif engineer	i. kiknaZe I. Kiknadze	
konstruqtori Structural engineer	k. kobaladZe K. Kobaladze	
Seasrula Draw	S. demetraSvili Sh. Demetrashvili	
Seasrula Draw	g. demetraSvili G. Demetrashvili	

Sps "iqsori" "X2" LTD

misamarTi / Address
saqarTvelo, q. Tbilisi, Ivovis q. #66
E-mail: info@x2.ge
Web: www.x2.ge

naxazi / Drwg: saZirkvlis filis kveTi 3-3; kveTi 4-4.

masStabi/Scale	TariRi/Date issue	Layout
1:100	20/10/2021	

stadia Stage	furceli Page	furclebi Pages	revizia Revision
m.p.	k-9		

gadaxurvis filis sayalibo naxazi -2.80 niSnulze
m. 1:100

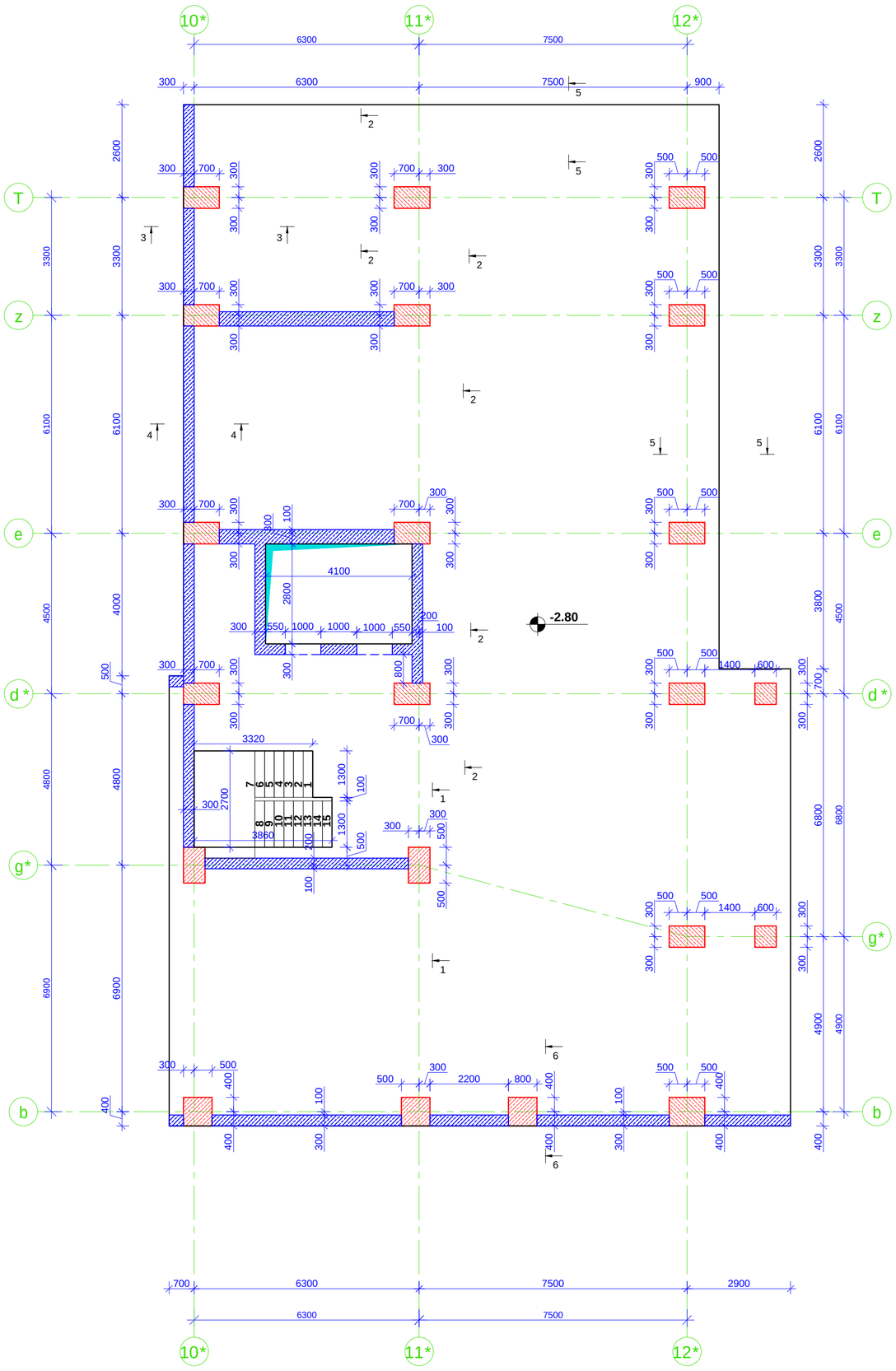

gadaxurvis filis qveda Sris armirebis naxazi -2.80 niSnulze
m. 1:100

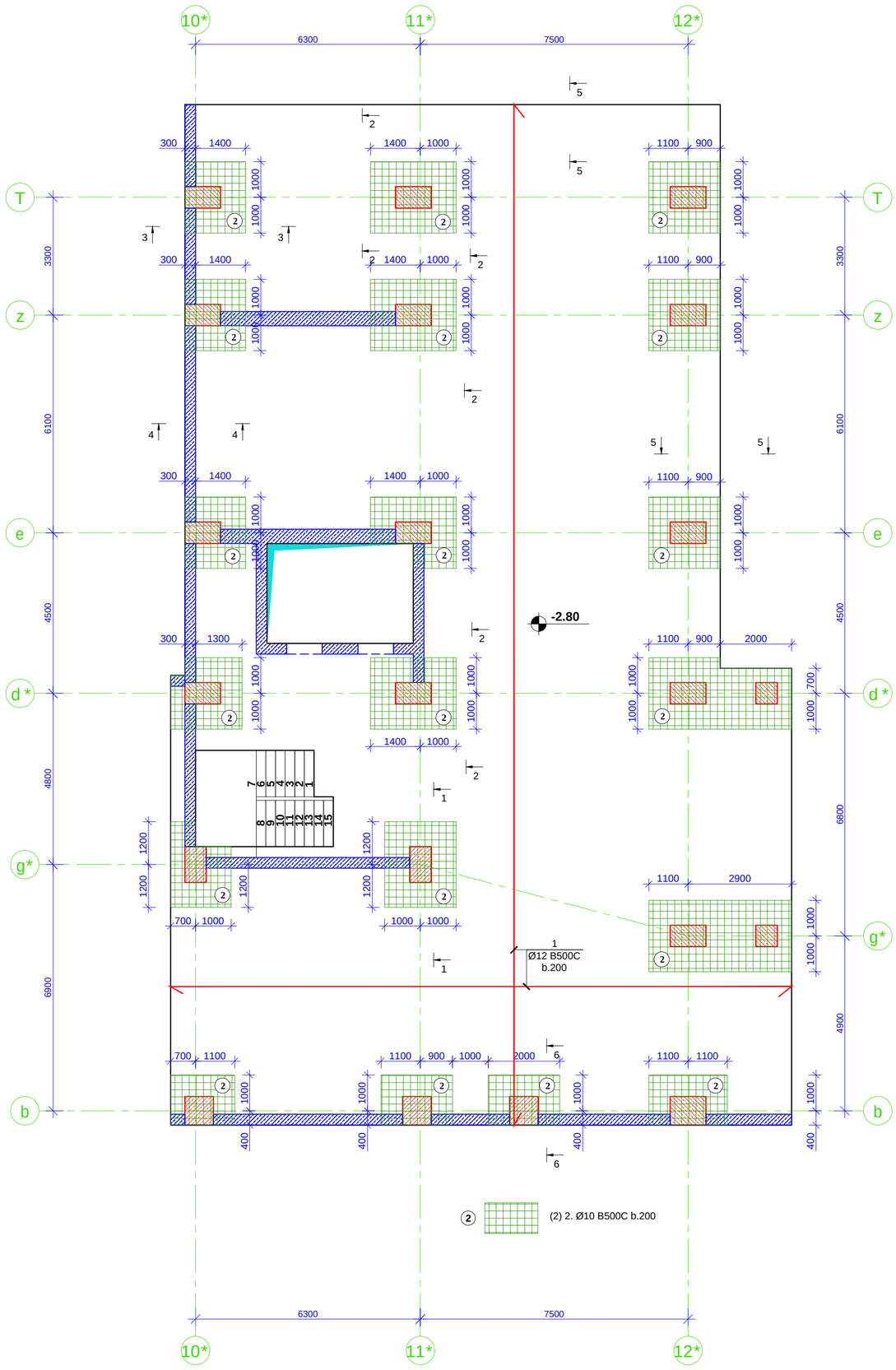

(2) 2. Ø10 B500C b.200

formati / Format	A2	Tbilisi 2021 w. / Tbilisi 2021
faiis saxeli / File name	Block B Slab -2.80 R9.dwg	
obieqtis misamarTi / Site address	q.Tbilisi, al.yazbegis gamz. #34	
proeqtis saxelwodeba / Project name	mravalfunqciuri sacxovrebeli saxli. (B)	

Tanamdeboba / Position	gvari / Name	xelmowera / Signature
mTavarinJineri / Ceif engineer	i. kiknaZe / I. Kiknadze	
konstruqtori / Structural engineer	k. kobalaZe / K. Kobaladze	
Seasrula / Draw	S. demetraSvili / Sh. Demetrashvili	
Seasrula / Draw	g. demetraSvili / G. Demetrashvili	

Sps "iqsori" "X2" LTD	misamarTi / Address: saqarTvelo, q. Tbilisi, Ivovis q.#66 E-mail: info@x2.ge Web: www.x2.ge

naxazi / Drwg: gadaxurvis filis sayalibo da qveda Sris armirebis naxazi -2.80 niSnulze.

masStabi / Scale	TariRi / Date issue	Layout
1:100	20/10/2021	

stadia / Stage	furceli / Page	furclebi / Pages	revizia / Revision
m.p.	k-20		

kveTi 1-1 m. 1:10

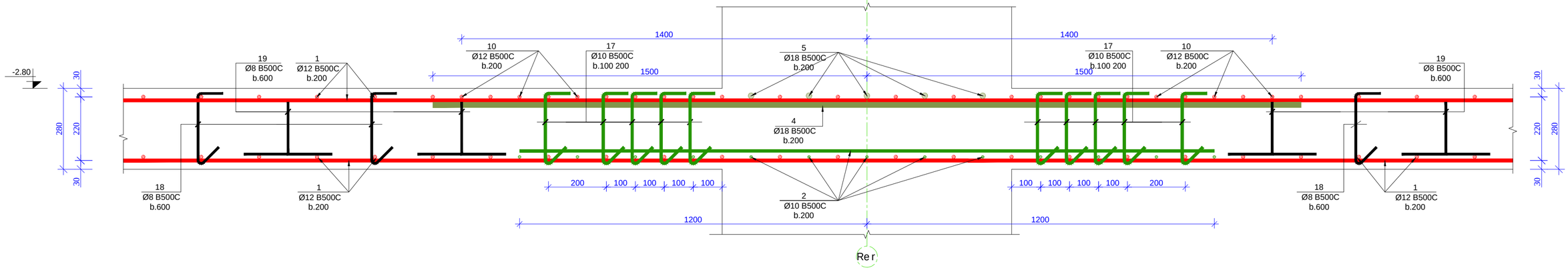

Rer

kveTi 2-2 m. 1:10

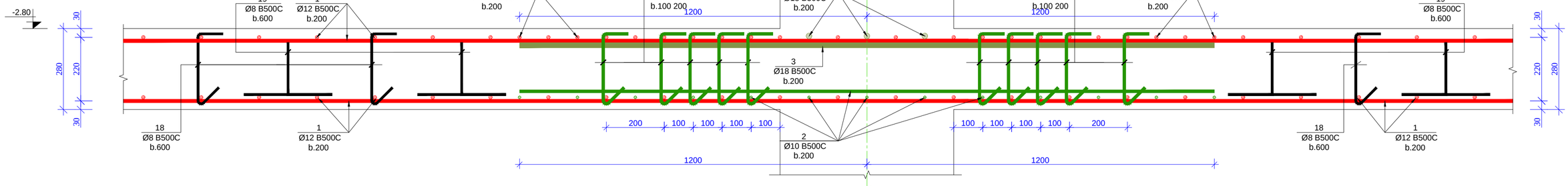

Rer

kveTi 3-3 m. 1:10

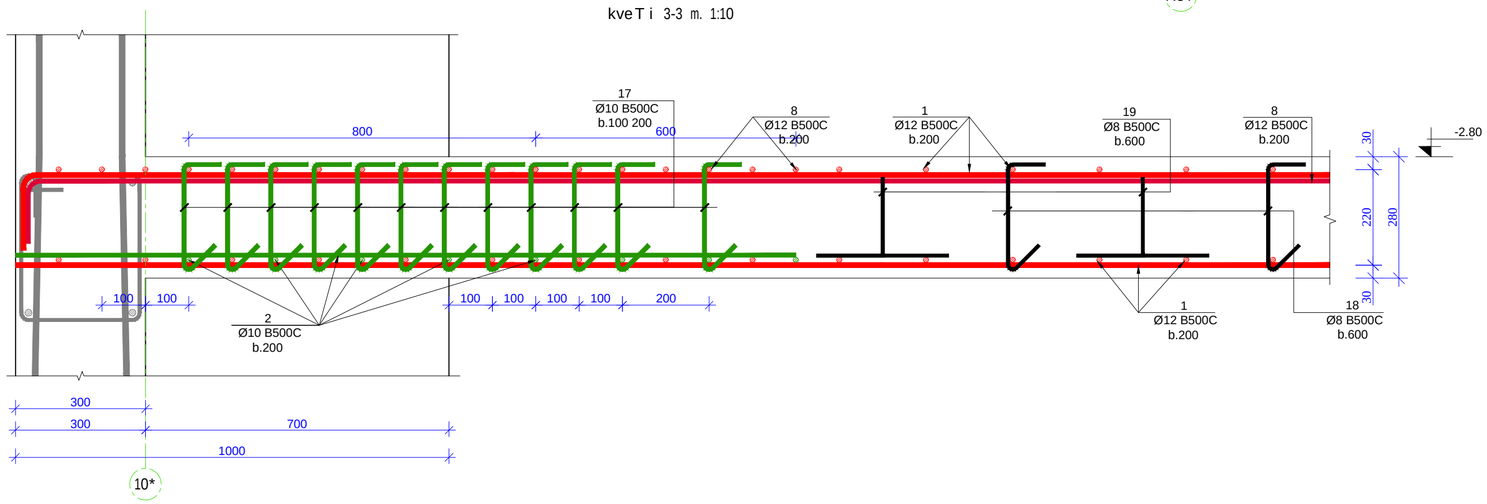

10*

formati / Format	A2	Tbilisi 2021 w. / Tbilisi 2021
faili saxeli / File name	Block B Slab -2.80 R9.dwg	
obieqtis misamarTi / Site address	q.Tbilisi, al.yazbegis gamz. #34	
proeqtis saxelwodeba / Project name	mravalfunqciuri sacxovrebeli saxli. (B)	

Tanamdeboba / Position	gvari / Name	xelmowera / Signature
mT. inJineri / Ceif engineer	i. kiknaZe I. Kiknadze	
konstruqtori / Structural engineer	k. kobaladZe K. Kobaladze	
Seasrula / Draw	S. demetraSvili Sh. Demetrashvili	
Seasrula / Draw	g. demetraSvili G. Demetrashvili	

Sps "iqsori" "X2" LTD	misamarTi / Address saqarTvelo, q. Tbilisi, ivovis q. #66 E-mail: info@x2.ge Web: www.x2.ge

naxazi / Drwg

kveTi 1-1; 2-2; 3-3

masStabi / Scale	TariRi / Date issue	Layout
1:100	20/10/2021	

stadia / Stage	furceli / Page	furclebi / Pages	revizia / Revision
m.p.	k-23		

kveTi 4-4 m. 1:10

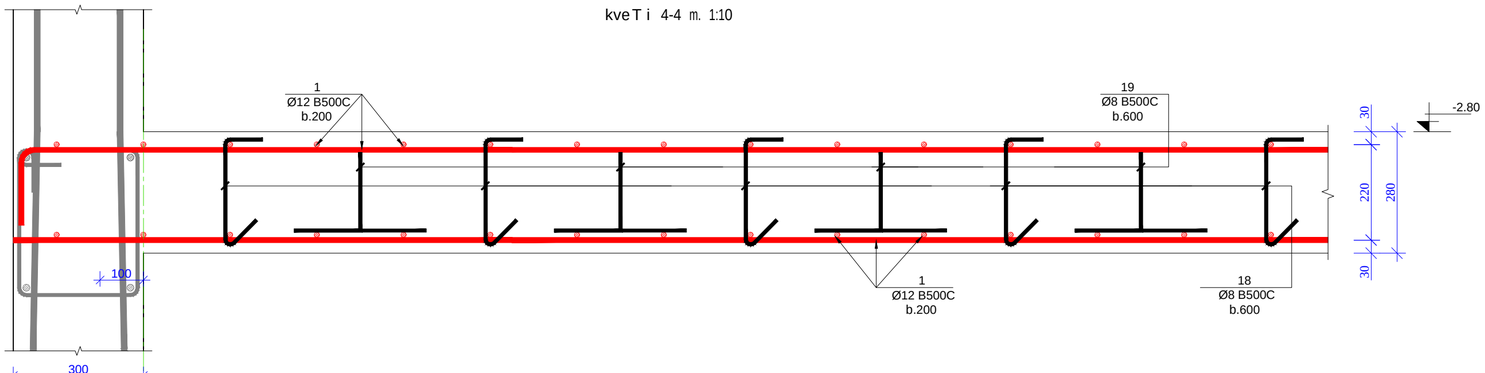

kveTi 5-5 m. 1:10

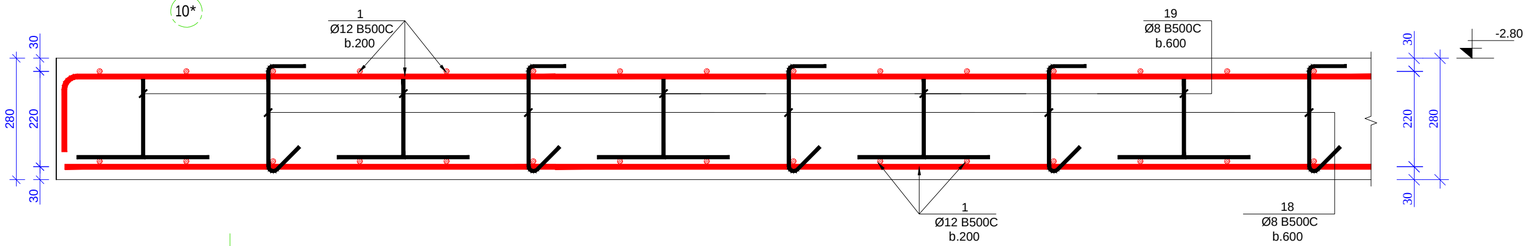

kveTi 6-6 m. 1:10

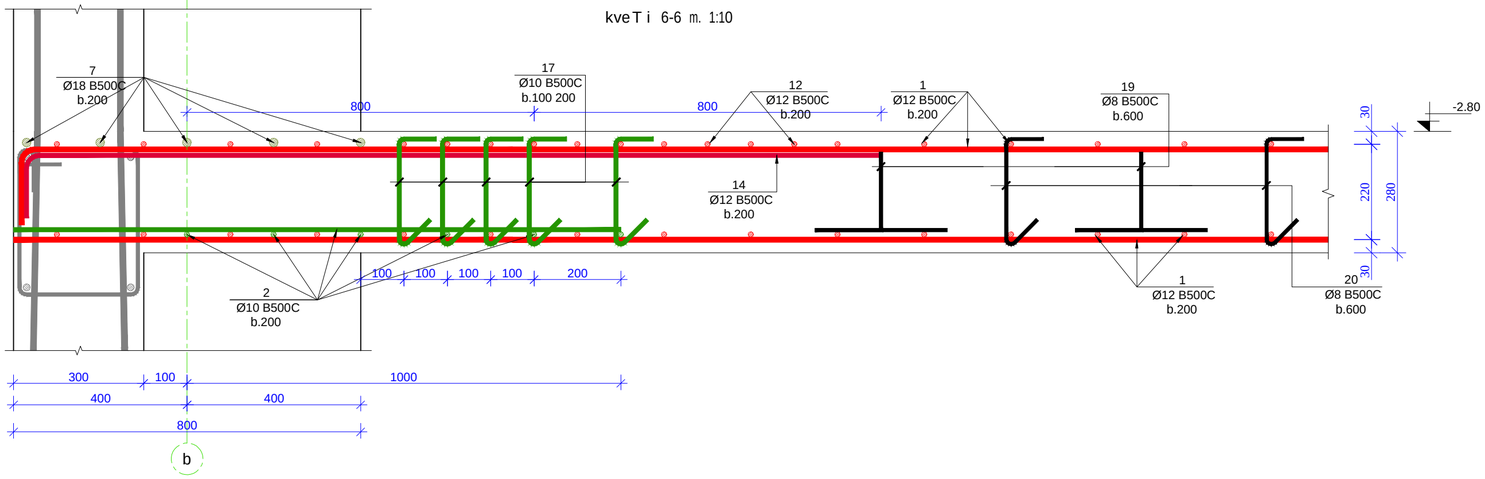

მასალის სპეციფიკაცია გადახურვის ფილაზე

კონსტრ. დასახ.	პოზ.№	არმატ. დიამ.	არმატ. კლასი	სიგრძე (L)	რაოდ. (n)	Lxn (მ)	წონა (კგ)	ბეტონი B35 მ³	კონსტ. რაოდ. N	წონა (კგ)	ბეტონი B35 მ³
გადახურვის ფილა -2,80 ნიშნულზე	1	12	B500C	9658000	1	9658,0	8570,2	123	1	8570,2	123,00
	2	10	B500C	836000	1	836	515,2			515,2	
	3	18	B500C	2400	55	132	263,5			263,5	
	4	18	B500C	3000	16	48	95,8			95,8	
	5	18	B500C	4000	24	96	191,7			191,7	
	6	18	B500C	5000	8	40	79,9			79,9	
	7	18	B500C	6000	3	18	35,9			35,9	
	8	12	B500C	2400	200	480	425,9			425,9	
	9	12	B500C	3000	47	141	125,1			125,1	
	10	12	B500C	4000	42	168	149,1			149,1	
	11	12	B500C	5000	13	65	57,7			57,7	
	12	12	B500C	6000	4	24	21,3			21,3	
	13	12	B500C	2800	18	50,4	44,7			44,7	
	14	12	B500C	2000	75	150	133,1			133,1	
	15	18	B500C	1500	2	3	6,0			6,0	
	16	18	B500C	2000	17	34	67,9			67,9	
	17	10	B500C	410	3980	1631,8	1005,6			1005,6	
	18	8	B500C	410	1300	533	210,2			210,2	
	19	8	B500C	820	1200	984	388,1			388,1	
	20	12	B500C	1500	8	12	10,6			10,6	
	ჯამი						12397,5	123		12397,5	123

formati Format	**A2**	Tbilisi 2021 w. Tbilisi 2021
faili saxeli File name	Block B Slab -2.80 R9.dwg	
obieqtis misamarTi / Site address	q.Tbilisi, al.yazbegis gamz. #34	
proeqtis saxelwodeba / Project name	mravalfunqciuri sacxovrebeli saxli. (B)	

Tanamdeboba Position	gvari Name	xelmowera Signature
mT. inJineri Ceif engineer	i. kiknaZe I. Kiknadze	
konstruqtori Structural engineer	k. kobalaZe K. Kobaladze	
Seasrula Draw	S. demetraSvili Sh. Demetrashvili	
Seasrula Draw	g. demetraSvili G. Demetrashvili	

Sps "iqsori" "X2" LTD	misamarTi / Address saqarTvelo, q. Tbilisi, Ivovis q.#66 E-mail: info@x2.ge Web: www.x2.ge

naxazi / Drwg: kveTi 4-4; 5-5; 6-6. masalis specifikacia

masStabi/Scale	TariRi/Date issue	Layout
1:100	20/10/2021	

stadia Stage	furceli Page	furclebi Pages	revizia Revision
m.p.	k-24		

gadaxurvis fi l is saya l ibo naxazi ±0.00 niSnu l ze

m. 1:100

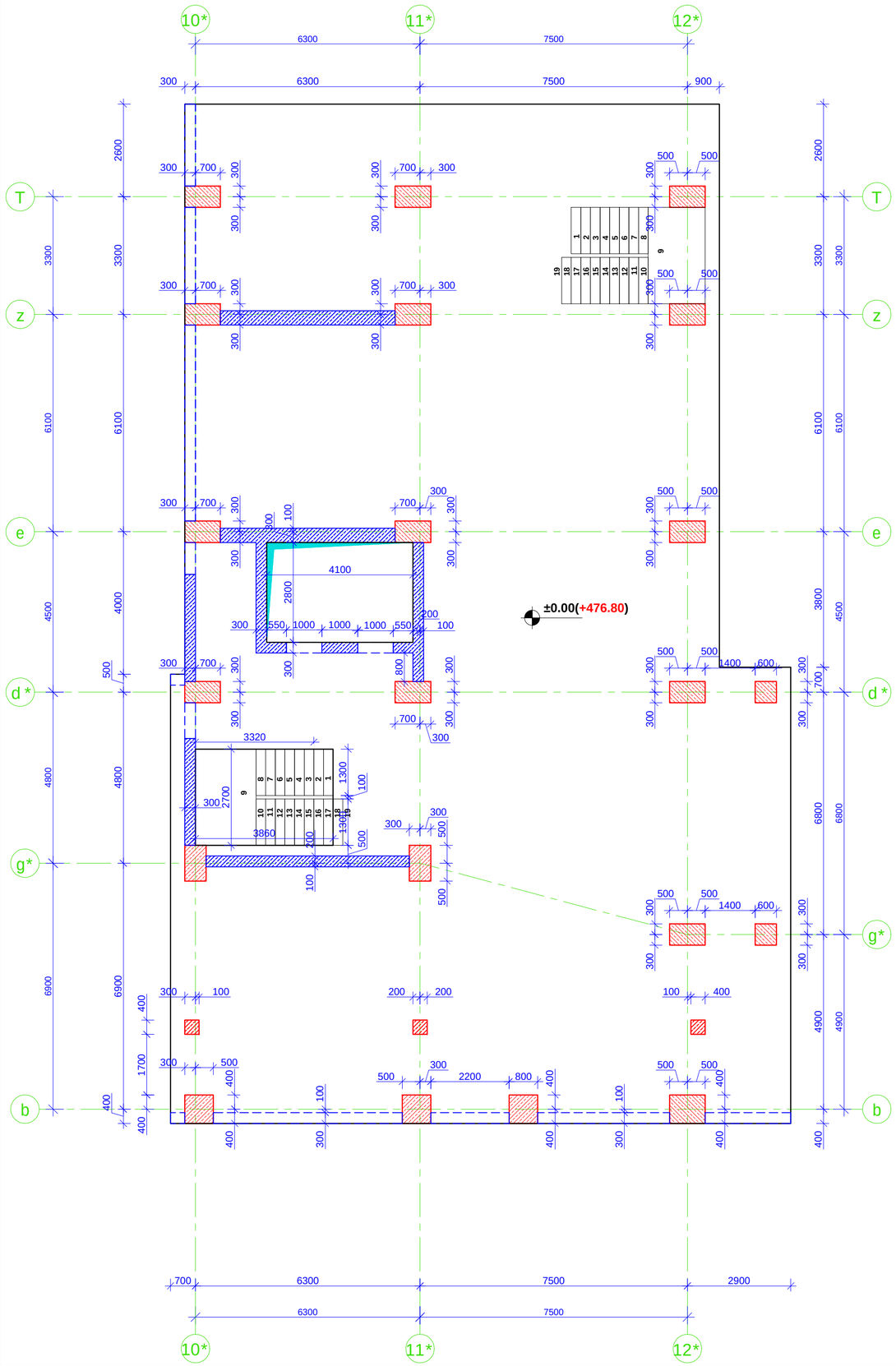

gadaxurvis fi l is qveda Sris armirebis naxazi **X** RerZis mimarTulebiT **±0.00** niSnu l ze

m. 1:100

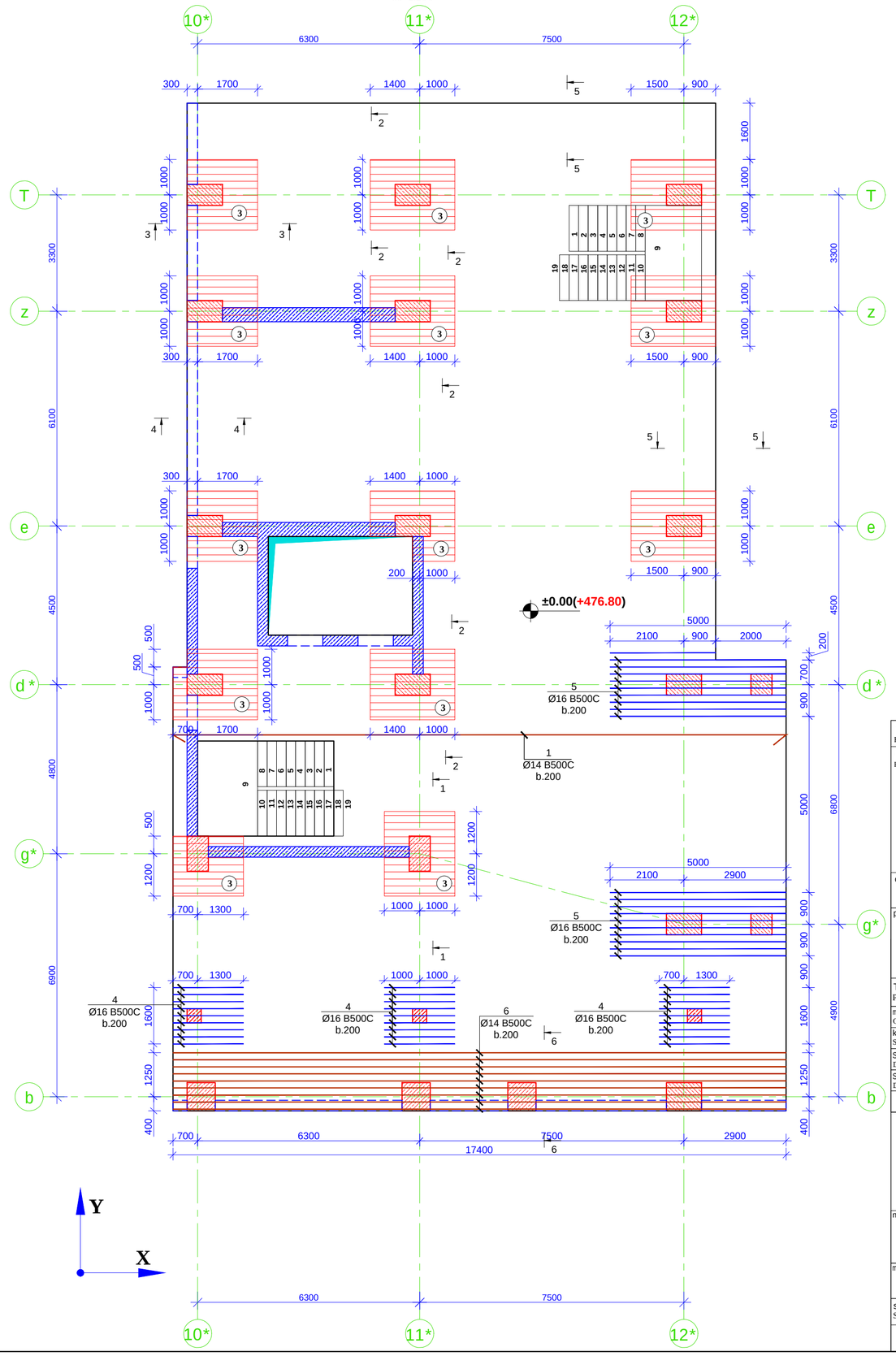

formati Format	**A2**	Tbilisi 2021 w. Tbilisi 2021
faili saxeli File name	Block B Slab 0,00 R9.dwg	

obieqtis misamarTi / Site address
q.Tbilisi, al.yazbegis gamz. #34

proeqtis saxelwodeba / Project name
mravalfunqciuri sacxovrebeli saxli. (8)

Tanamdeboba Position	gvari Name	xelmowera Signature
mT. inJineri Ceif engineer	i. kiknaZe I. Kiknadze	
konstruqtori Structural engineer	k. kobalaZe K. Kobaladze	
Seasrula Draw	S. demetraSvili Sh. Demetrashvili	
Seasrula Draw	g. demetraSvili G. Demetrashvili	

misamarTi / Address
saqarTvelo, q. Tbilisi, lvovis q. #66

E-mail: info@x2.ge
Web: www.x2.ge

Sps "iqsori"
"X2" LTD

naxazi / Drwg
gadaxurvis fi l is sayalibo da qveda Sris armirebis naxazi 0.00 niSnu l ze.

maSStabi/Scale	TariRi/Date issue	Layout
1:100	20/10/2021	

stadia Stage	furceli Page	furclebi Pages	revizia Revision
m.p.	k-25		

kveTi 1-1 m. 1:10

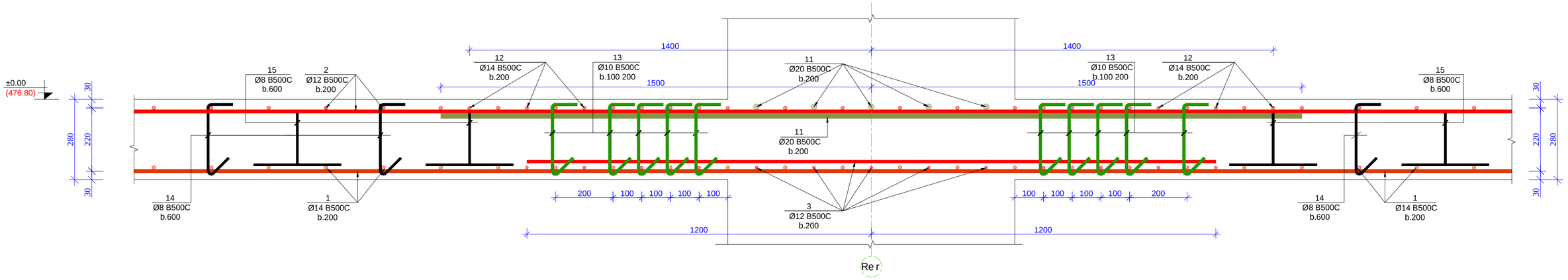

kveTi 2-2 m. 1:10

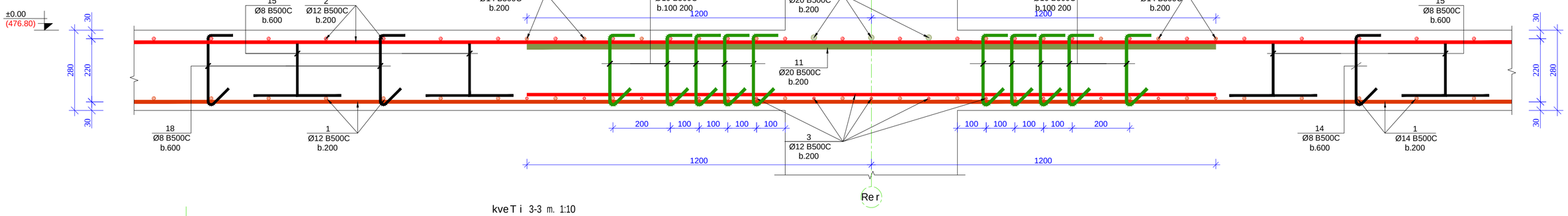

kveTi 3-3 m. 1:10

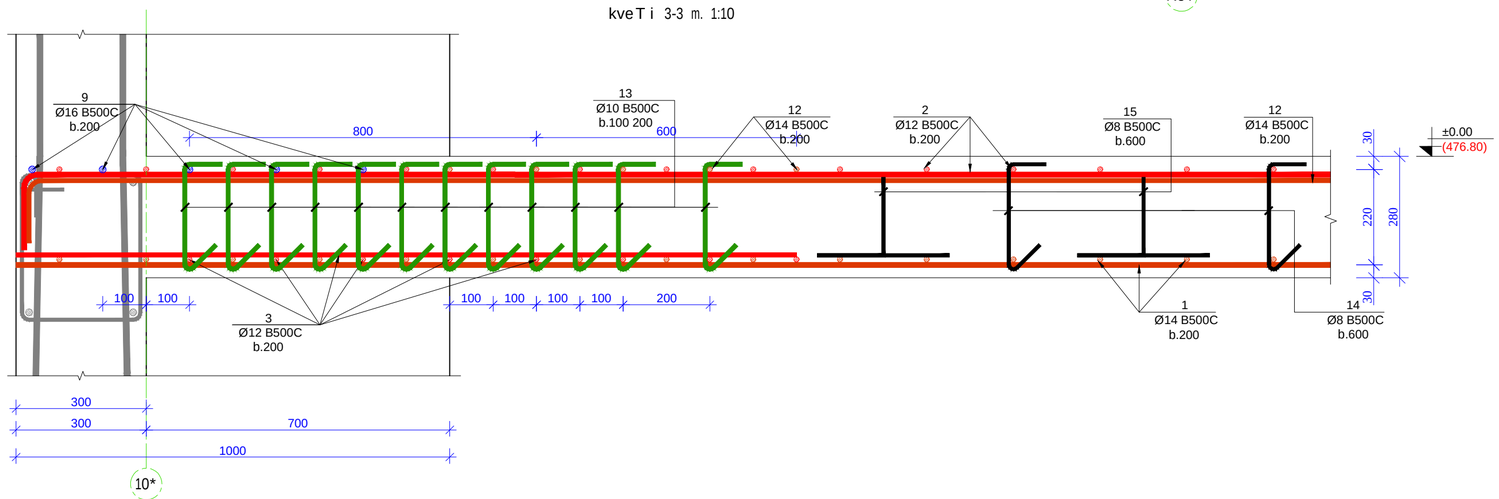

poz. 13 m. 1:10

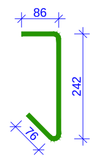

poz. 14 m. 1:10

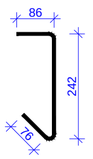

poz. 15 m. 1:10

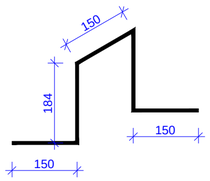

formati / Format: A2	Tbilisi 2021 w. / Tbilisi 2021	
faili saxeli / File name	Block B Slab 0,00 R9.dwg	
obieqtis misamarTi / Site address	q.Tbilisi, al.yazbegis gamz. #34	
proeqtis saxelwodeba / Project name	mravalfunqciuri sacxovrebeli saxli. (B)	
Tanamdeboba / Position	gvari / Name	xelmowera / Signature
mTavari inJineri / Ceif engineer	i. kiknaZe / I. Kiknadze	
konstruqtori / Structural engineer	k. kobaladze / K. Kobaladze	
Seasrula / Draw	S. demetraSvili / Sh. Demetrashvili	
Seasrula / Draw	g. demetraSvili / G. Demetrashvili	

Sps "iqsori" "X2" LTD	misamarTi / Address: saqarTvelo, q. Tbilisi, Ivovis q. #66 E-mail: info@x2.ge Web: www.x2.ge

naxazi / Drwg: kveTi 1-1; 2-2; 3-3

masStabi/Scale	TariRi/Date issue	Layout
1:100	20/10/2021	

stadia / Stage	furceli / Page	furclebi / Pages	revizia / Revision
m.p.	k-28		

format	A2	Tbi i is1 2021 w.
fai i is xae i i		Block B Slab 0,00 R9.dwg
file name		

obiegt is misama r T i / Site address
q.Tbi i is1.a i .yazbegis
gamz. # 34

pr oegt is saxe i wo deba / Project name

m r ava i f unqciur i saex o v r ebe i i
sax i i. (8)

Tanam debo ba	gva r i	xe i mo we r a
Position	Name	Signature
mT. inJine r i	i. kimaze	
Cef engineer	I. Kikmadze	
konst r uqto r i	k. ko ba i aze	
Structural engineer	k. Kobaladze	
Seas r u i a	S. demet r isvi i i	
Draw	Sh. Shmeuashvili	
Seas r u i a	g. demet r isvi i i	
Draw	G. Lhmeuashvili	

misama r T i / Address	
saaa r T ve i o. q. Tbi i is1 i vovis q.#66	
Sps "igso r i" "X2" LTD	E-mail: info@X2.ge Web: www.X2.ge
naxaz i / Dwg.	
kveTi 4-4; 5-5; 6-6. masa i is spec i f i kac i a	
maSStab i/Scale: 1:100	Tar iR i/Date issue: 20/10/2021
Layout	

Stad i a	fur ce i	r evi z i a
Stage	Pages	Revision
m.p.	k-29	

ბაზალტის ბეტონისაგან დამზადებული ფილების სპეციფიკაცია

ელემენტის დასახელება	№	არმატურის კლასი	არმატურის დიამეტრი, მმ	ერთეულის სიგრძე (მ)	ერთეულის წონა (კგ)	ჯამური სიგრძე (მ)	ჯამური წონა კგ	ბეტონის მოცულობა, მ³	ბეტონის კლასი B35
ფილა 80სმ x 200სმ + 0,00	1	14	B500C	4902,100	1	4902,1	5920,8	123	123,00
	2	12	B500C	4830000	1	4830,0	4286,0		
	3	12	B500C	880000	1	880,0	780,9		
	4	16	B500C	2000	75	150,0	236,6		
	5	16	B500C	5000	20	100,0	157,8		
	6	14	B500C	163000	1	163,0	196,9		
	7	14	B500C	2000	22	44,0	53,1		
	8	14	B500C	6300	10	63,0	76,1	1	76,1
	9	16	B500C	2400	36	86,4	136,3		136,3
	10	16	B500C	17600	1	175,6	277,0		277,0
	11	20	B500C	33550	1	335,5	827,0		827,0
	12	14	B500C	132650	1	1326,5	1602,1		1602,1
	13	10	B500C	410	448,5	1838,9	1133,1		1133,1
	14	8	B500C	410	1250	512,5	202,1		202,1
	15	8	B500C	820	1200	984,0	388,1		388,1
			ჯამი:			16273,9	16273,9	123	123

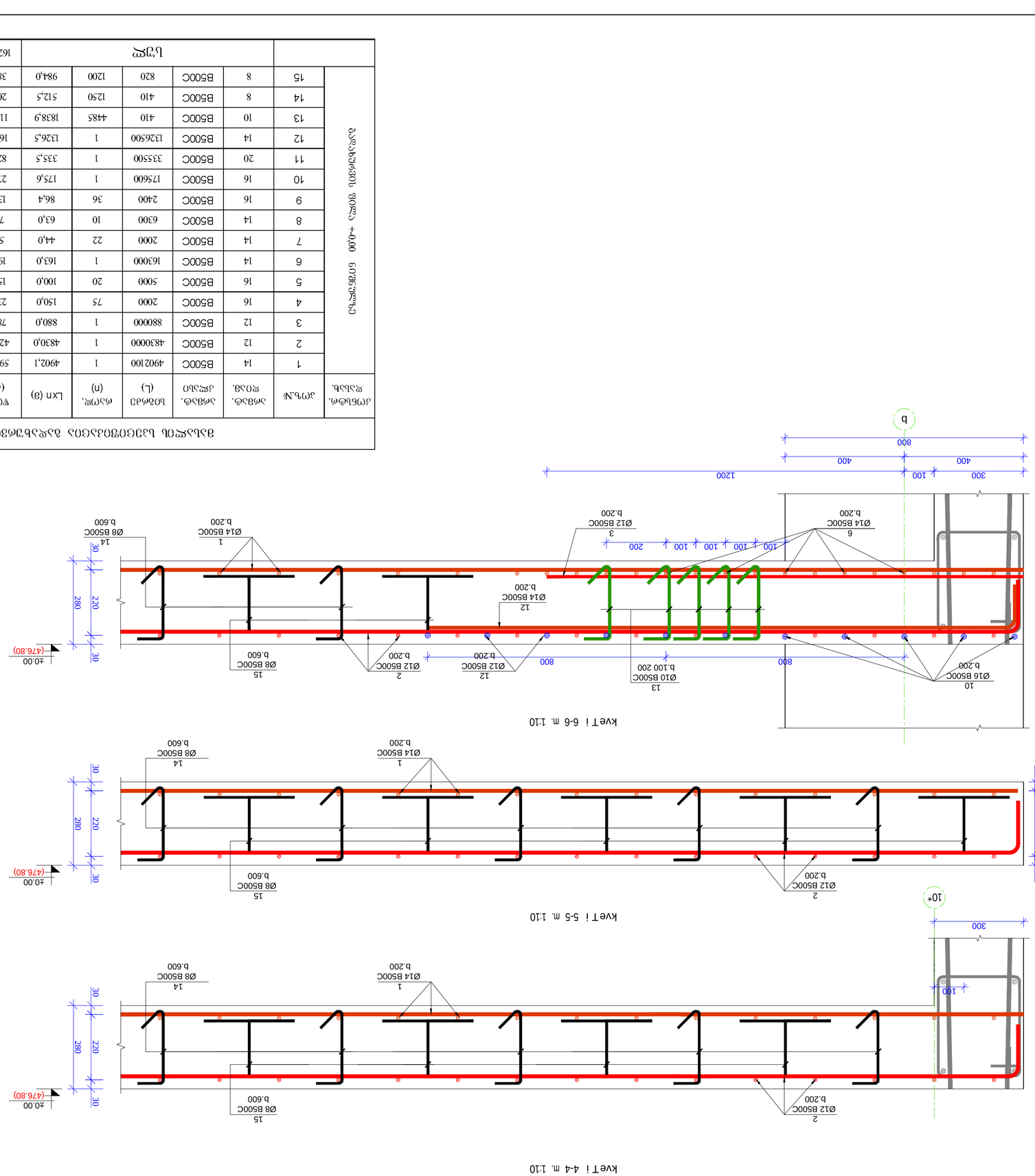

gadaxurvis filis sayalibo naxazi ±0.00 niSnulze
m. 1:100

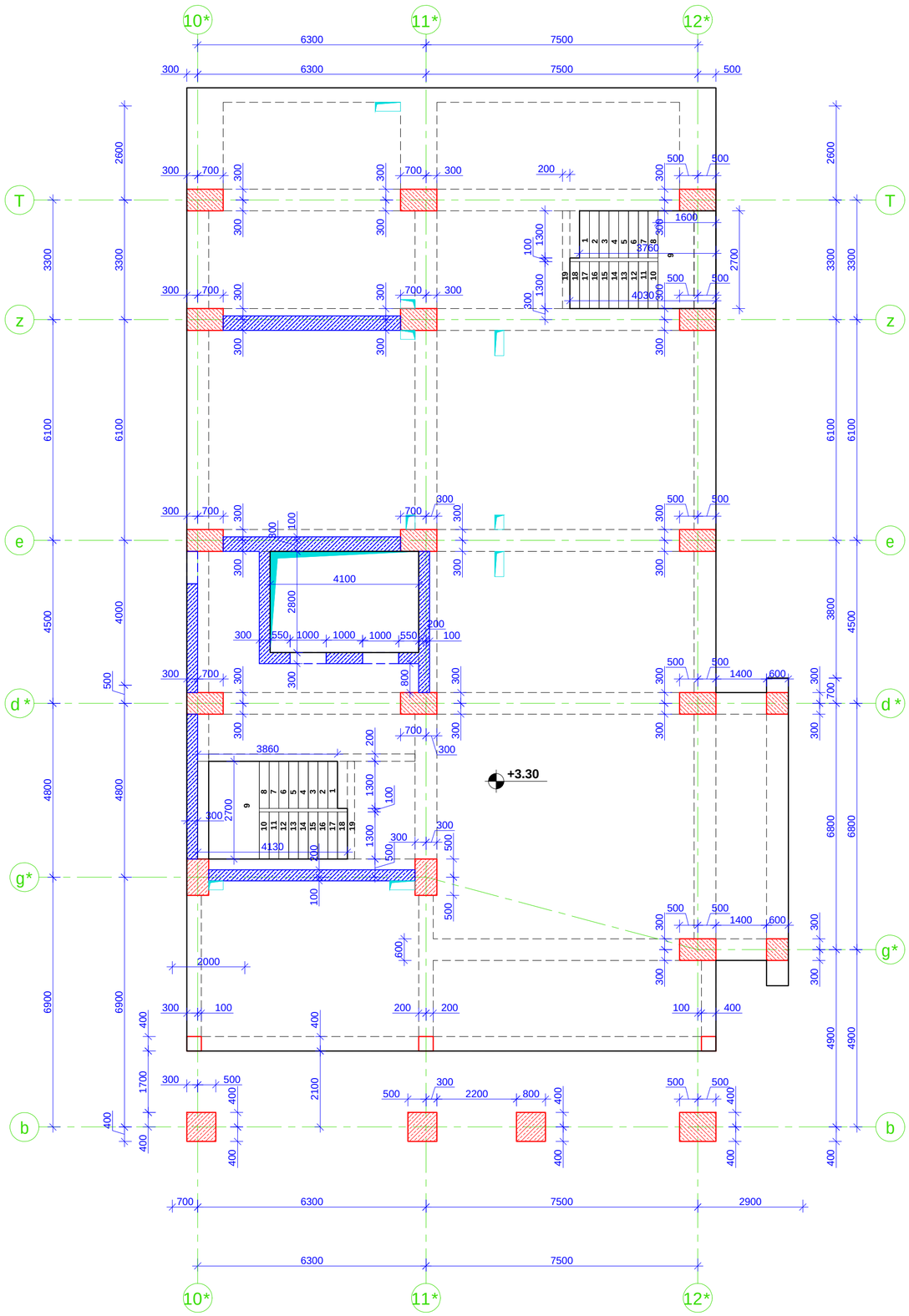

gadaxurvis filis qveda Sris armirebis naxazi **+3.30** niSnulze
m. 1:100

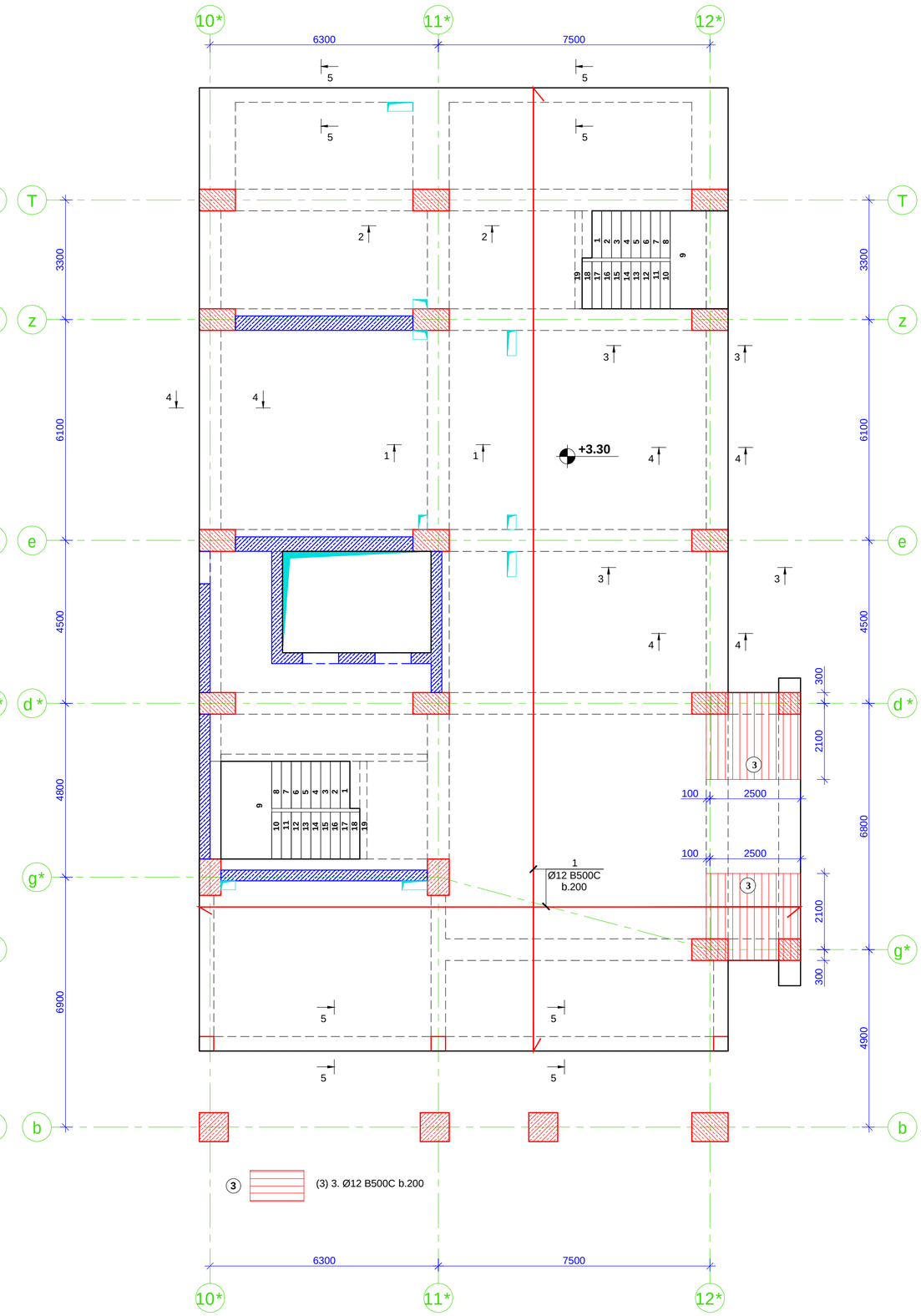

formati Format	**A2**	Tbilisi 2021 w. Tbilisi 2021
faili saxeli File name	Block B Slab +3.30 R9.dwg	
obieqtis misamarTi / Site address	q.Tbilisi, al.yazbegis gamz. #34	
proeqtis saxelwodeba / Project name	mravalfunqciuri sacxovrebeli saxli.(B)	

Tanamdeboba Position	gvari Name	xelmowera Signature
mT. inJineri Ceif engineer	i. kiknaZe I. Kiknadze	
konstruqtori Structural engineer	k. kobaladZe K. Kobaladze	
Seasrula Draw	S. demetraSvili Sh. Demetrashvili	
Seasrula Draw	g. demetraSvili G. Demetrashvili	

Sps "iqsori" "X2" LTD	misamarTi / Address saqarTvelo, q. Tbilisi, Ivovis q. #66 E-mail: info@x2.ge Web: www.x2.ge

naxazi / Drwg: gadaxurvis filis sayalibo da qveda Sris armirebis naxazi +3.30 niSnulze.

masStabi/Scale	TariRi/Date issue	Layout
1:100	20/10/2021	

stadia Stage	furceli Page	furclebi Pages	revizia Revision
m.p.	k-30		

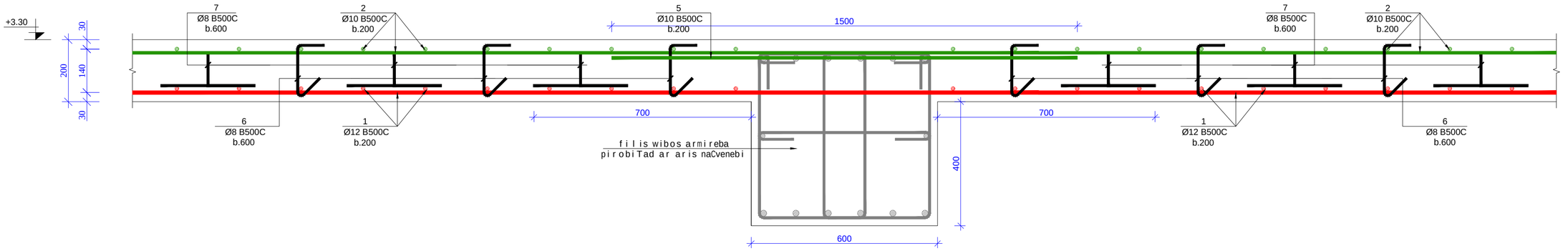

kveTi 2-2 m. 1:10

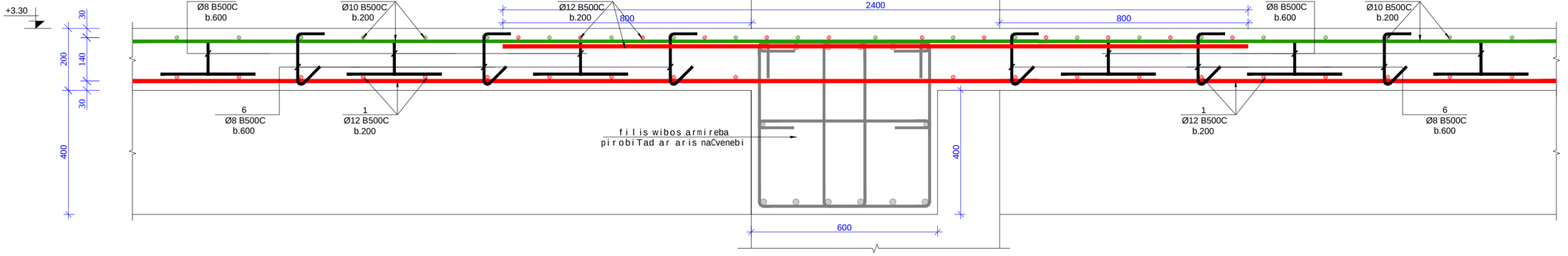

kveTi 3-3 m. 1:10

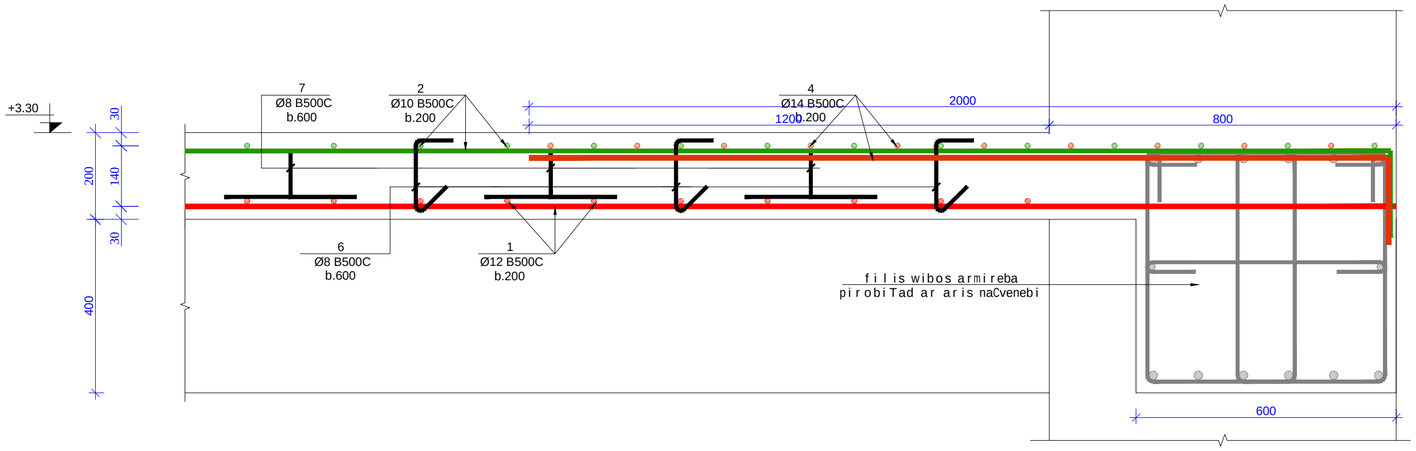

poz. 6 m. 1:10

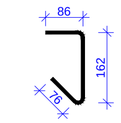

poz. 7 m. 1:10

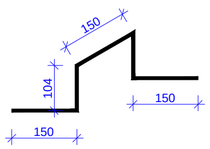

formati / Format	**A2**	Tbilisi 2021 w. / Tbilisi 2021
faili saxeli / File name	Block B Slab +3.30 R9.dwg	

obieqtis misamarTi / Site address
q.Tbilisi, al.yazbegis gamz. #34

proeqtis saxelwodeba / Project name
mravalfunqciuri sacxovrebeli saxli. (B)

Tanamdeboba / Position	gvari / Name	xelmowera / Signature
mT. inJineri / Ceif engineer	i. kiknaZe / I. Kiknadze	
konstruqtori / Structural engineer	k. kobaladZe / K. Kobaladze	
Seasrula / Draw	S. demetraSvili / Sh. Demetrashvili	
Seasrula / Draw	g. demetraSvili / G. Demetrashvili	

Sps "iqsori" / "X2" LTD

misamarTi / Address
saqarTvelo, q. Tbilisi, Ivovis q. #66

E-mail: info@x2.ge
Web: www.x2.ge

naxazi / Drwg
kveTi 1-1; 2-2; 3-3

masStabi / Scale	TariRi / Date issue	Layout
1:100	20/10/2021	

stadia / Stage	furceli / Page	furclebi / Pages	revizia / Revision
m.p.	k-32		

kveTi 4-4 m. 1:10

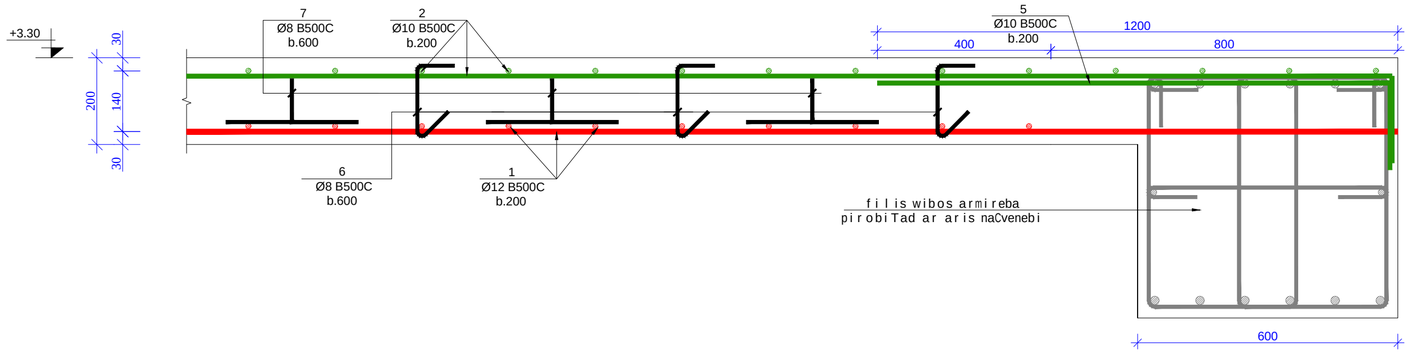

kveTi 5-5 m. 1:10

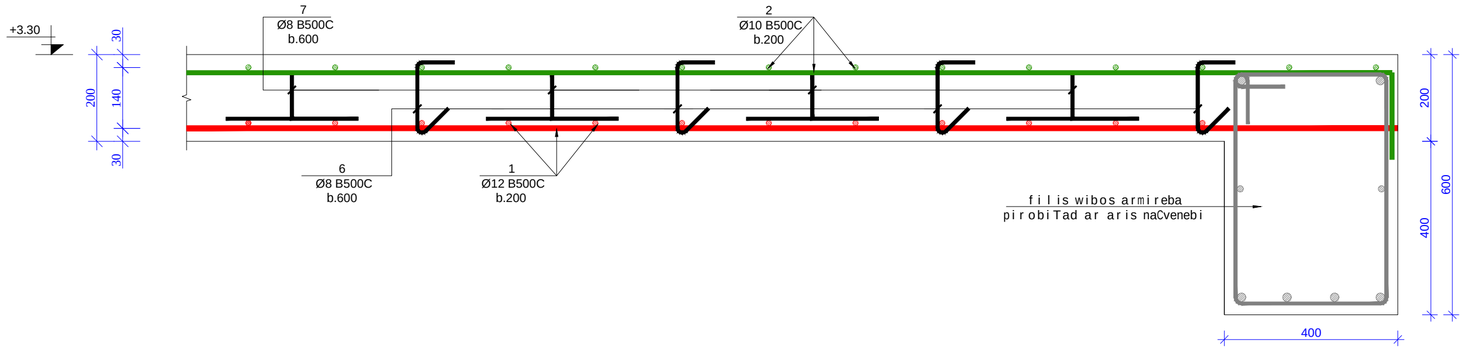

მასალის სპეციფიკაცია გადახურვის ფილაზე

კონსტრ. დასახ.	პოზ.№	არმატ. დიამ.	არმატ. კლასი	სიგრძე (L)	რაოდ. (n)	Lxn (მ)	წონა (კგ)	ბეტონი B35 მ³	კონსტ. რაოდ. N	წონა (კგ)	ბეტონი B35 მ³
გადახურვის ფილა +3,30 ნიშნულზე	1	12	B500C	4124000	1	4124,0	3659,5	75	1	3659,5	75,00
	2	10	B500C	4060000	1	4060	2501,9			2501,9	
	3	12	B500C	446000	1	446	395,8			395,8	
	4	14	B500C	698000	1	698	843,0			843,0	
	5	10	B500C	558000	1	558	343,9			343,9	
	6	8	B500C	330	1340	442,2	174,4			174,4	
	7	8	B500C	660	1300	858	338,4			338,4	
		ს'ულ					8256,8	75		8256,8	75

formati Format	A2	Tbilisi 2021 w. Tbilisi 2021
faili saxeli File name	Block B Slab +3.30 R9.dwg	
obieqtis misamarTi / Site address	q.Tbilisi, al.yazbegis gamz. #34	
proeqtis saxelwoDeba / Project name	mravalfunqciuri sacxovrebeli saxli. (B)	
Tanamdeboba Position	gvari Name	xelmowera Signature
mT. inJineri Ceif engineer	i. kiknaZe I. Kiknadze	
konstruqtori Structural engineer	k. kobaladze K. Kobaladze	
Seasrula Draw	S. demetraSvili Sh. Demetrashvili	
Seasrula Draw	g. demetraSvili G. Demetrashvili	
misamarTi / Address	saqarTvelo, q. Tbilisi, Ivovis q. #66	
Sps "iqsori" "X2" LTD	E-mail: info@x2.ge Web: www.x2.ge	
naxazi / Drwg	kveTi 4-4; 5-5. masalis specifikacia	
masStabi/Scale	TariRi/Date issue	Layout
1:100	20/10/2021	
stadia Stage	furceli Page	furclebi Pages / revizia Revision
m.p.	k-33	

kveTi 6-6 m. 1:10

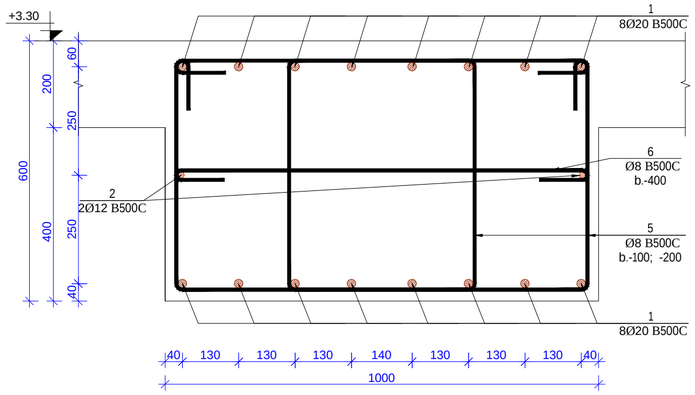

kveTi 7-7 m. 1:10

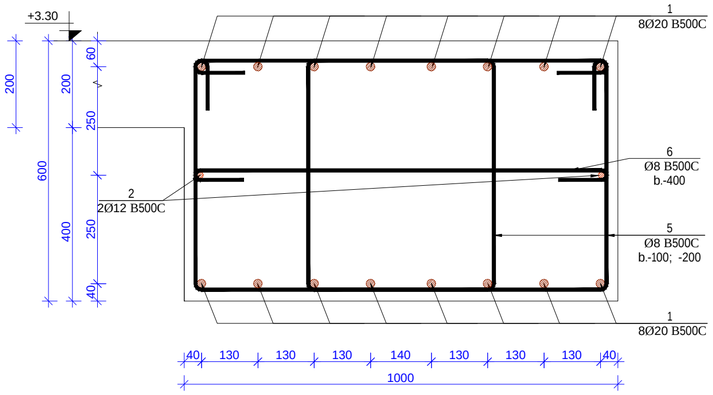

kveTi 8-8 m. 1:10

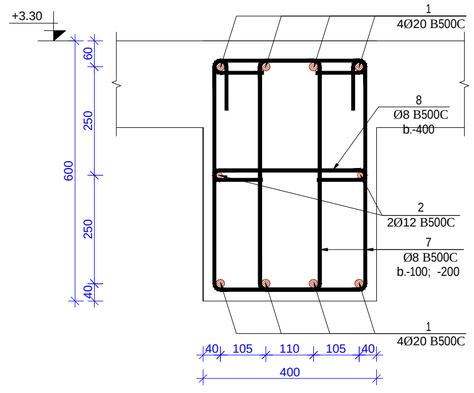

kveTi 9-9 m. 1:10

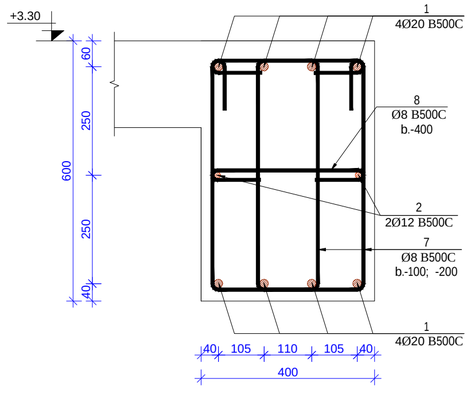

filis wibos zeda da qveda Sris damatebiTi armirebis sqematuri kveTi m. 1:10

kveTi 10-10 m. 1:10

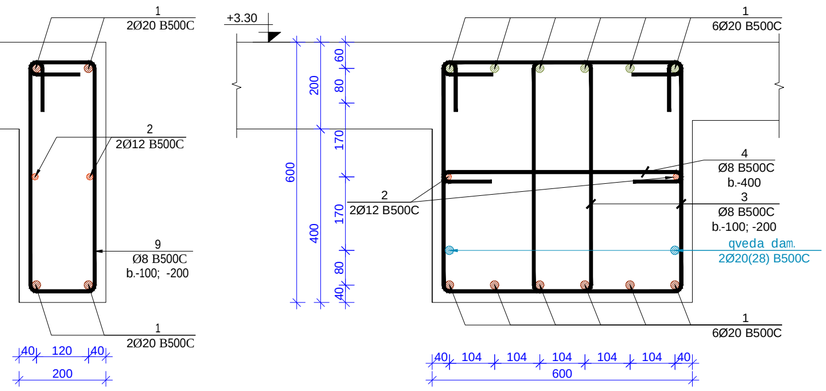

poz.3 m. 1:10

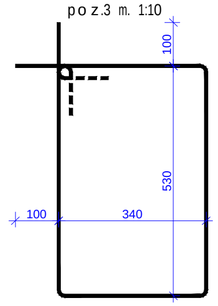

poz.4 m. 1:10

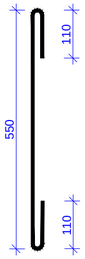

poz.5 m. 1:10

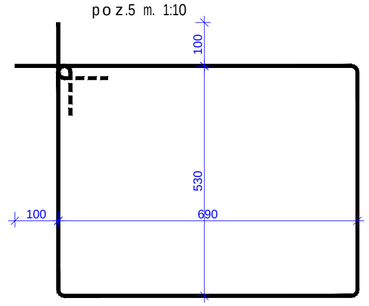

poz.6 m. 1:10

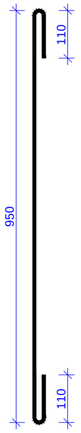

poz.7 m. 1:10

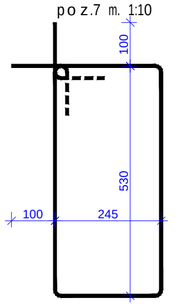

poz.8 m. 1:10

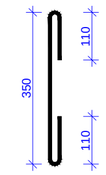

poz.9 m. 1:10

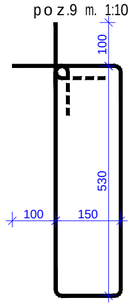

მასალის სპეციფიკაცია გადახურვის ფილის ფიგურებზე

კონსტრ. დასახ.	პოზ.№	არმატ. დიამ.	არმატ. კლასი	სიგრძე (L)	რაოდ. (n)	Lxn (მ)	წონა (კგ)	ბეტონი B35 მ³	კონსტ. რაოდ. N	წონა (კგ)	ბეტონი B35 მ³
ფილის ფიგურები +3.30 ნიშნულზე	1	20	B500C	2560000	1	2560,0	6310,1	37,8	1	6310,1	37,80
	2	12	B500C	235000	2	470	417,1			417,1	
	3	8	B500C	1940	1800	3492	1377,2			1377,2	
	4	8	B500C	790	300	237	93,5			93,5	
	5	8	B500C	2640	108	285,12	112,4			112,4	
	6	8	B500C	1190	18	21,42	8,4			8,4	
	7	8	B500C	1750	600	1050	414,1			414,1	
	8	8	B500C	590	100	59	23,3			23,3	
	9	8	B500C	1560	107	166,92	65,8			65,8	
	10	20	B500C	25000	1	25	61,6			61,6	
	11	28	B500C	6000	2	12	58,0			58,0	
			სულ				8941,6	37,8		8941,6	37,8

formati Format	A2	Tbilisi 2021 w. Tbilisi 2021
faili saxeli File name	Block B Slab +3.30 R9.dwg	
obieqtis misamarTi / Site address	q.Tbilisi, al.yazbegis gamz. #34	
proeqtis saxelwoeba / Project name	mravalfunqciuri sacxovrebeli saxli. (B)	

Tanamdeboba Position	gvari Name	xelmowera Signature
mT. inJineri Ceif engineer	i. kiknaZe I. Kiknadze	
konstruqtori Structural engineer	k. kobalaZe K. Kobaladze	
Seasrula Draw	S. demetraSvili Sh. Demetrashvili	
Seasrula Draw	g. demetraSvili G. Demetrashvili	

Sps "iqsori" "X2" LTD	misamarTi / Address saqarTvelo, q. Tbilisi, Ivovis q.#66 E-mail: info@x2.ge Web: www.x2.ge

naxazi / Drwg	kveTi 6-6; 7-7; 8-8; 9-9; 10-10. masalis specifikacia		
masStabi/Scale 1:100	TariRi/Date issue 20/10/2021	Layout	
stadia Stage	furceli Page	furcleBi Pages	revizia Revision
m.p.	k-35		

gadaxurvis fi l is sayal ibo naxazi +6.60 niSnu l ze

m. 1:100

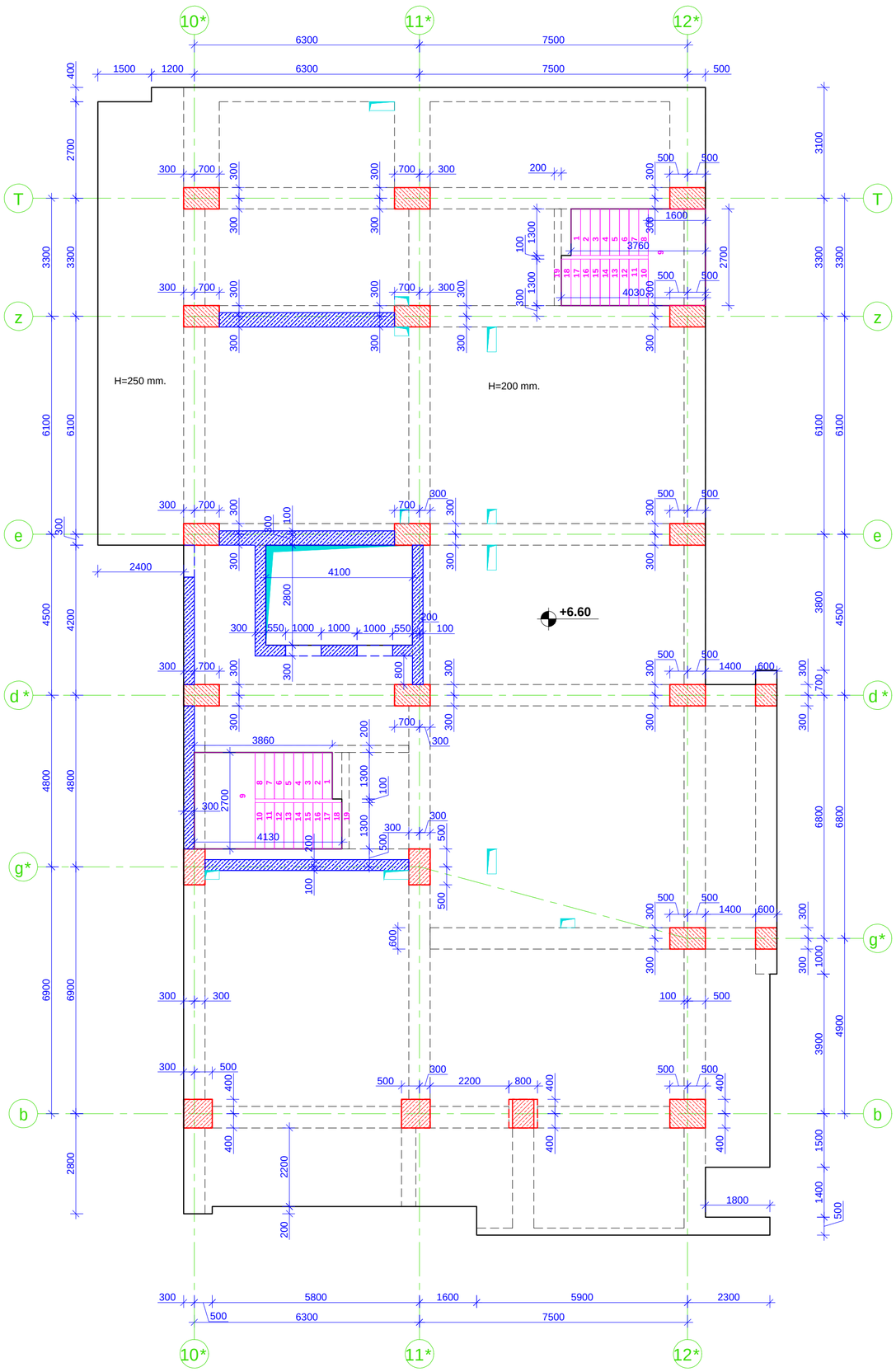

gadaxurvis fi l is qveda Sris armirebis naxazi **+6.60** niSnu l ze

m. 1:100

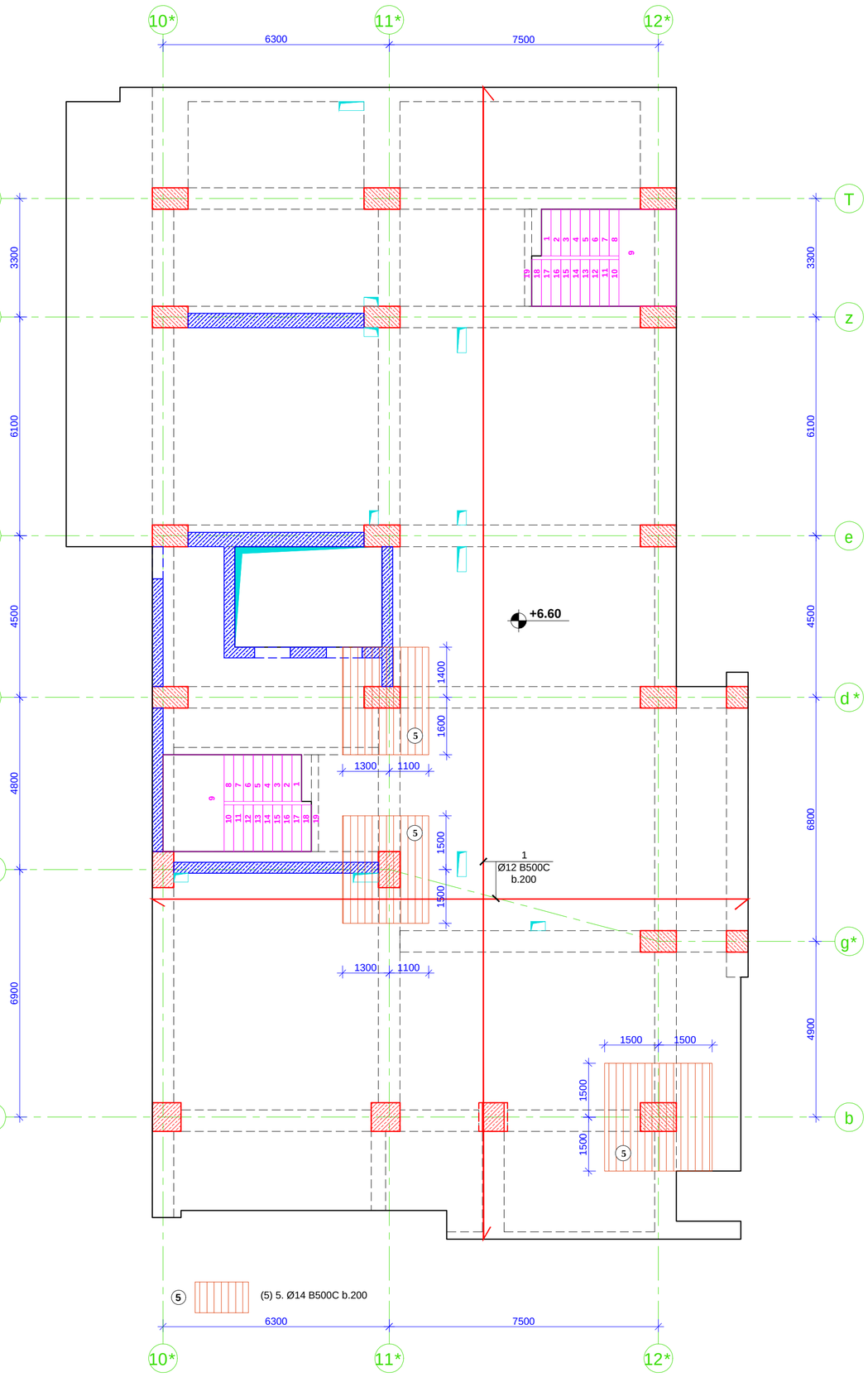

formati Format	**A2**	Tbilisi 2021 w. Tbilisi 2021
fai l is saxe l i File name	Block B Slab +6.60 R9.dwg	

obieqtis misamar Ti / Site address
q.Tbi l isi, a l .yazbegis gamz. # 34

proeqtis saxe l wo deba / Project name
mrava l funqciur i sacxov rebe l i sax l i. (B)

Tanamdeboba Position	gvar i Name	xe l mowera Signature
mT. inJiner i Ceif engineer	i. kiknaZe I. Kiknadze	
konstruqtor i Structural engineer	k. kobal aZe K. Kobaladze	
Seas r u l a Draw	S. demetr aSvi l i Sh. Demetrashvili	
Seas r u l a Draw	g. demetr aSvi l i G. Demetrashvili	

misamar Ti / Address
saqar Tve l o, q. Tbi l isi, i vovis q. # 66

E-mail: info@x2.ge
Web: www.x2.ge

Sps "iqsor i" **"X2" LTD**

naxazi / Drwg
gadaxurvis fi l is sayal ibo da qveda Sris armirebis naxazi +6.60 niSnu l ze.

masStabi/Scale	Tar iRi/Date issue	Layout
1:100	20/10/2021	

stadia Stage	furceli Page	furclebi Pages	revizia Revision
m.p.	k-36		

kveTi 1-1 m. 1:10

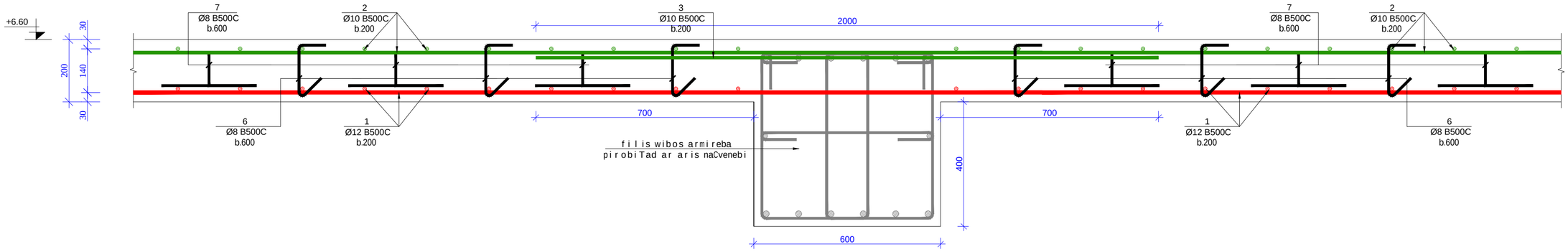

kveTi 2-2 m. 1:10

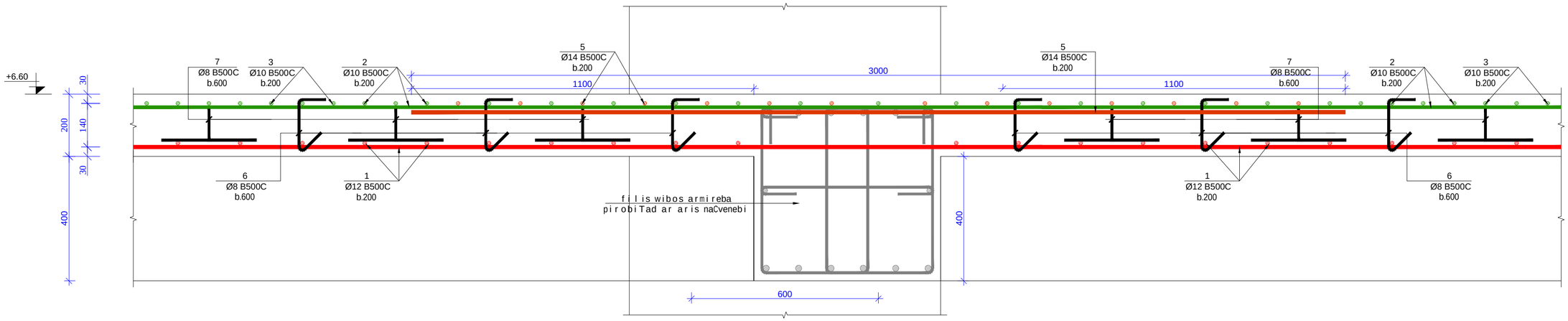

kveTi 3-3 m. 1:10

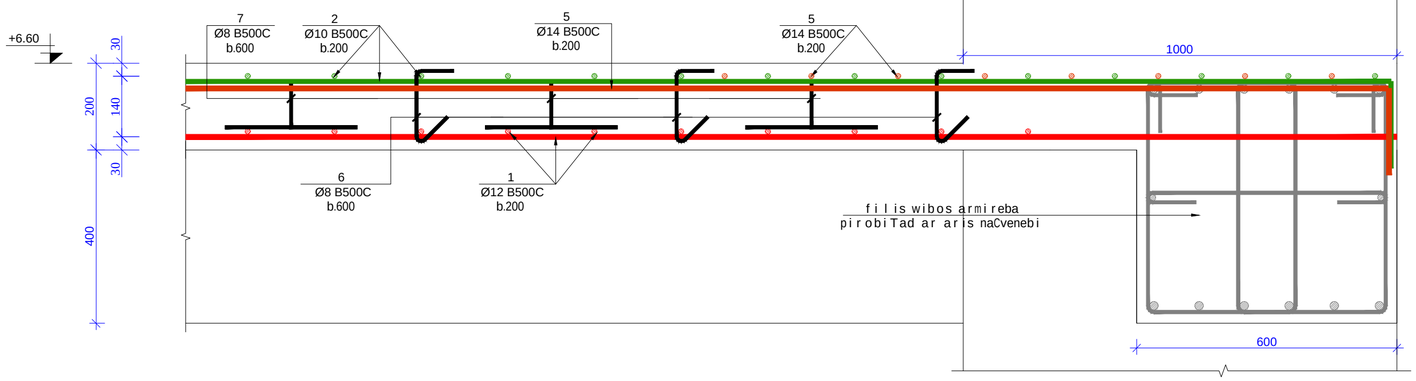

poz.6 m. 1:10

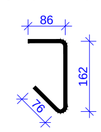

poz. 7 m. 1:10

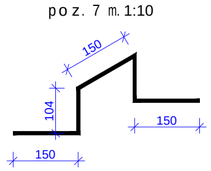

poz.8 m. 1:10

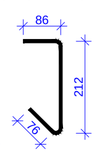

poz. 9 m. 1:10

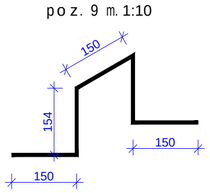

formati Format	A2	Tbilisi 2021 w. Tbilisi 2021
faili saxeli File name	Block B Slab +6.60 R9.dwg	
obieqtis misamarTi / Site address	q.Tbilisi, al.yazbegis gamz. #34	
proeqtis saxelwodeba / Project name	mravalfunqciuri sacxovrebeli saxli. (8)	

Tanamdeboba Position	gvari Name	xelmowera Signature
mT. inJineri Ceif engineer	i. kiknaZe I. Kiknadze	
konstruqtori Structural engineer	k. kobalaZe K. Kobaladze	
Seasrula Draw	S. demetraSvili Sh. Demetrashvili	
Seasrula Draw	g. demetraSvili G. Demetrashvili	

Sps "iqsori" "X2" LTD	misamarTi / Address saqarTvelo, q. Tbilisi, Ivovis q. #66 E-mail: info@x2.ge Web: www.x2.ge

naxazi / Drwg

kveTi 1-1; 2-2; 3-3

masStabi/Scale	TariRi/Date issue	Layout
1:100	20/10/2021	

stadia Stage	furceli Page	furclebi Pages	revizia Revision
m.p.	k-38		

kveTi 8-8 m. 1:10

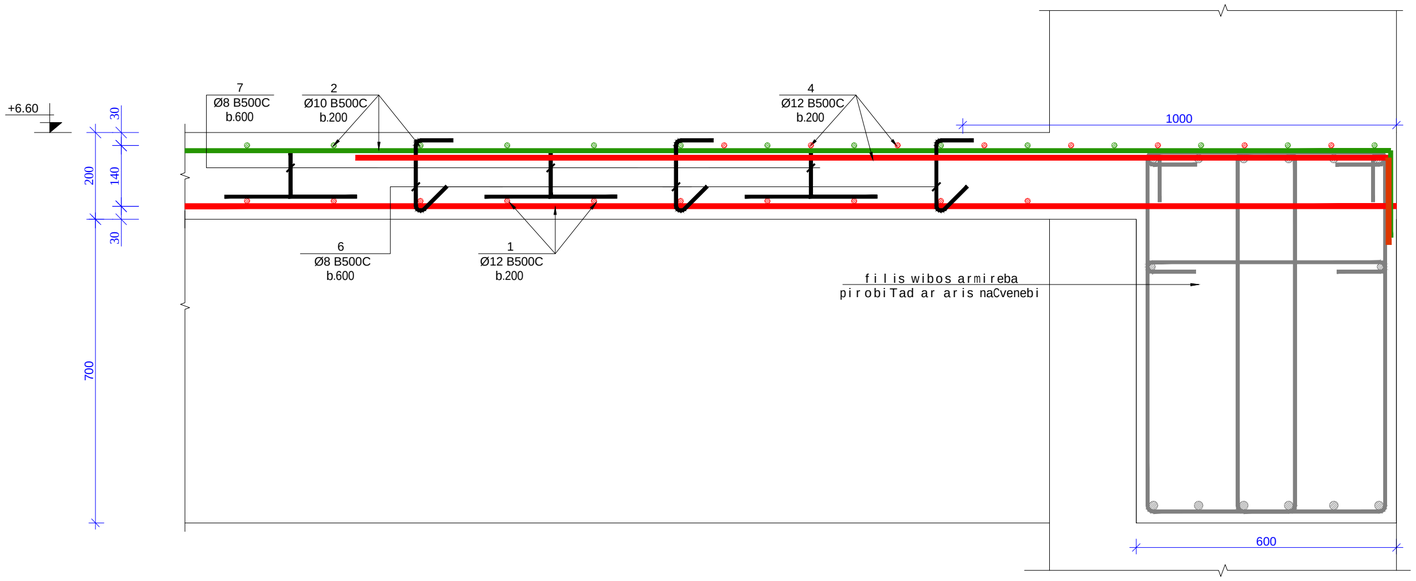

მასალის სპეციფიკაცია გადახურვის ფილაზე											
კონსტრ. დასახ.	პოზ.№	არმატ. დიამ.	არმატ. კლასი	სიგრძე (L)	რაოდ. (n)	Lxn (მ)	წონა (კგ)	ბეტონი B35 მ³	კონსტ. რაოდ. N	წონა (კგ)	ბეტონი B35 მ³
გადახურვის ფილა +6,60 ნიშნულზე	1	12	B500C	5373500	1	5373,5	4768,3	100	1	4768,3	100,00
	2	10	B500C	5292000	1	5292	3261,1			3261,1	
	3	10	B500C	877000	1	877	540,4			540,4	
	4	12	B500C	488000	1	488	433,0			433,0	
	5	14	B500C	1153000	1	1153	1392,6			1392,6	
	6	8	B500C	330	1575	519,75	205,0			205,0	
	7	8	B500C	660	1500	990	390,4			390,4	
	8	8	B500C	380	120	45,6	18,0			18,0	
	9	8	B500C	760	100	76	30,0			30,0	
სულ							11038,7	100		11038,7	100

formati Format	A2	Tbilisi 2021 w. Tbilisi 2021
faili saxeli File name	Block B Slab +6.60 R9.dwg	
obieqtis misamarTi / Site address	q.Tbilisi, al.yazbegis gamz. #34	
proeqtis saxelwodeba / Project name	mravalfunqciuri sacxovrebeli saxli. (B)	
Tanamdeboba Position	gvari Name	xelmowera Signature
mT. inJineri Ceif engineer	i. kiknaZe I. Kiknadze	
konstruqtori Structural engineer	k. kobaladze K. Kobaladze	
Seasrula Draw	S. demetraSvili Sh. Demetrashvili	
Seasrula Draw	g. demetraSvili G. Demetrashvili	
Sps "iqsori" "X2" LTD	misamarTi / Address saqarTvelo, q. Tbilisi, Ivovis q. #66 E-mail: info@x2.ge Web: www.x2.ge	
naxazi / Drwg	kveTi 8-8. masalis specifikacia	
masStabi/Scale 1:100	TariRi/Date issue 20/10/2021	Layout
stadia Stage	furceli Page	furclebi Pages / revizia Revision
m.p.	k-40	

gadaxurvis fi l is wiboebis markirebis naxazi +6.60 niSnu l ze
m. 1:100

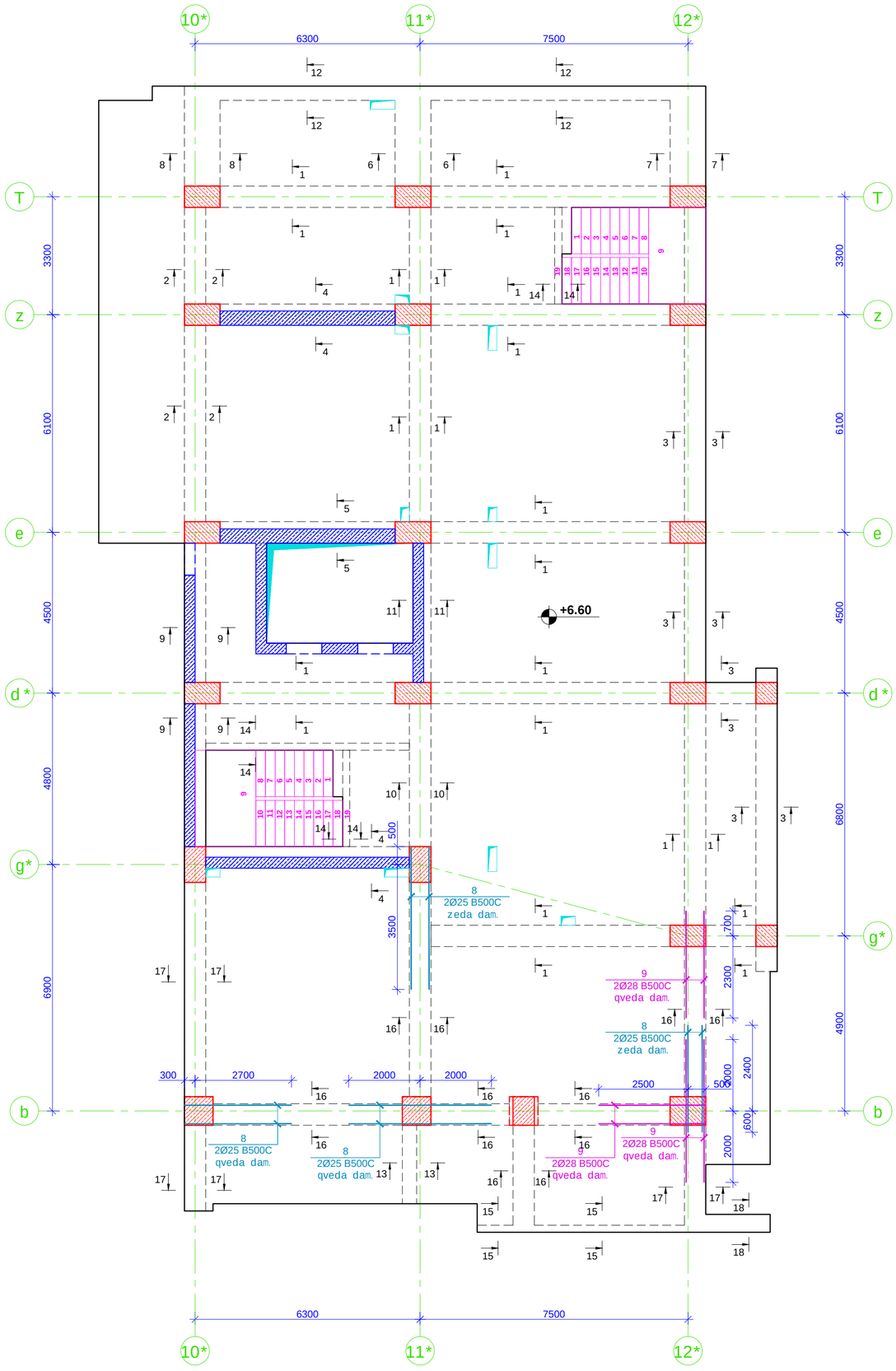

kveTi 1-1 m. 1:10

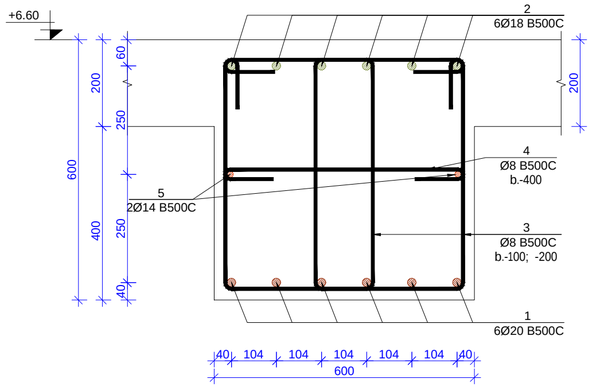

kveTi 2-2 m. 1:10

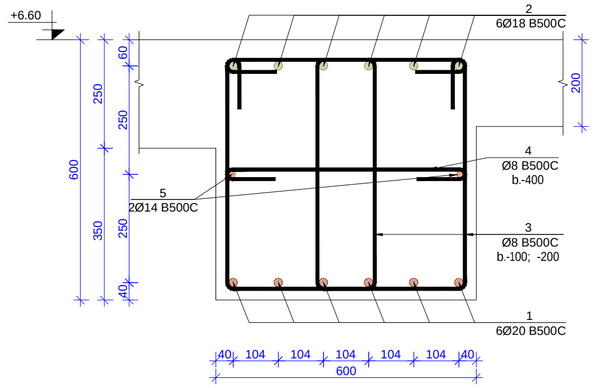

kveTi 3-3 m. 1:10

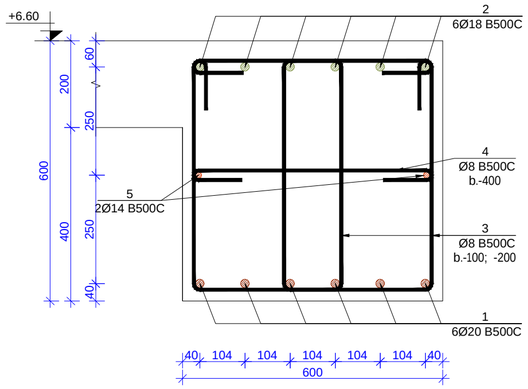

kveTi 4-4 m. 1:10

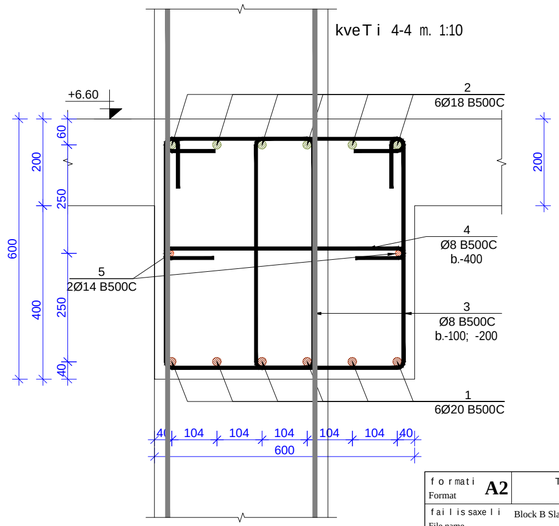

kveTi 5-5 m. 1:10

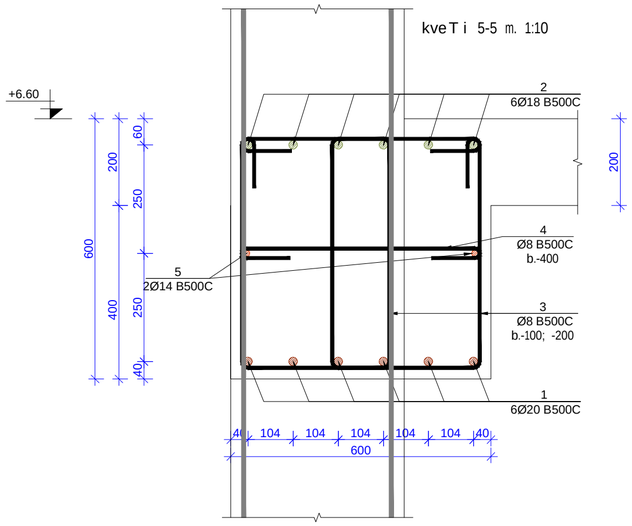

formati / Format	**A2**	Tbilisi 2021 w. / Tbilisi 2021
faili saxeli / File name	Block B Slab +6.60 R9.dwg	

obieqtis misamarTi / Site address
q.Tbilisi, al.yazbegis gamz. #34

proeqtis saxelwodeba / Project name
mravalfunqciuri sacxovrebeli saxli. (B)

Tanamdeboba / Position	gvari / Name	xelmowera / Signature
mT. inJineri / Ceif engineer	i. kiknaZe / I. Kiknadze	
konstruqtori / Structural engineer	k. kobaladze / K. Kobaladze	
Seasrula / Draw	S. demenaSvili / Sh. Demenashvili	
Seasrula / Draw	g. demenaSvili / G. Demenashvili	

Sps "iqsori" "X2" LTD

misamarTi / Address
saqarTvelo, q. Tbilisi, Ivovis q. #66

E-mail: info@x2.ge
Web: www.x2.ge

naxazi / Drwg
gadaxurvis fi l is wiboebis markirebis naxazi +6.60 niSnu l ze. kveTi 1-1; 2-2; 3-3; 4-4; 5-5

masStabi / Scale	TariRi / Date issue	Layout
1:100	20/10/2021	

stadia / Stage	furceli / Page	furclebi / Pages	revizia / Revision
m.p.	k-41		

kveTi 17-17 m. 1:10

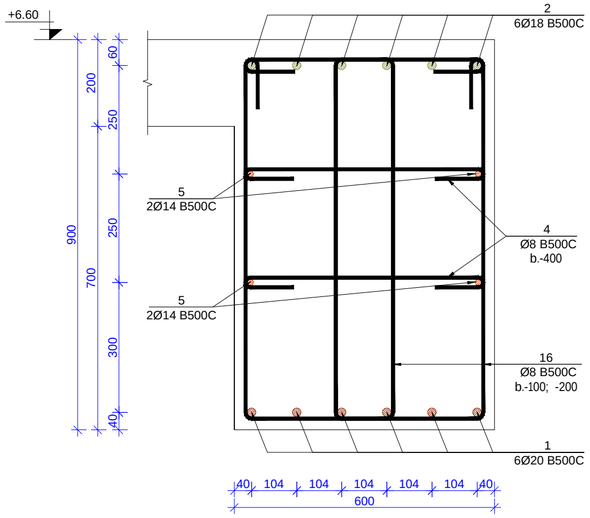

kveTi 18-18 m. 1:10

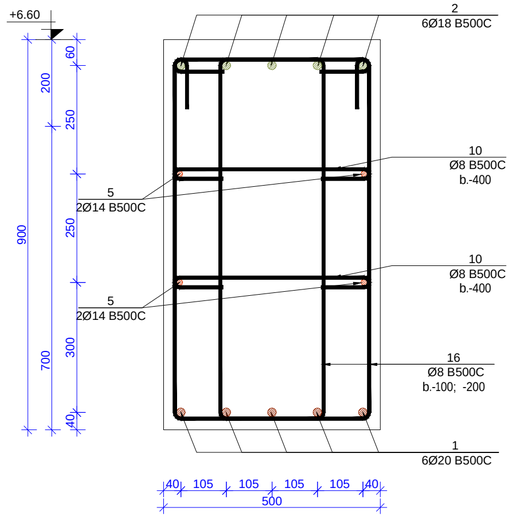

filis wibos zeda da qveda Sris damatebiTi armirebis sqematuri kveTi m. 1:10

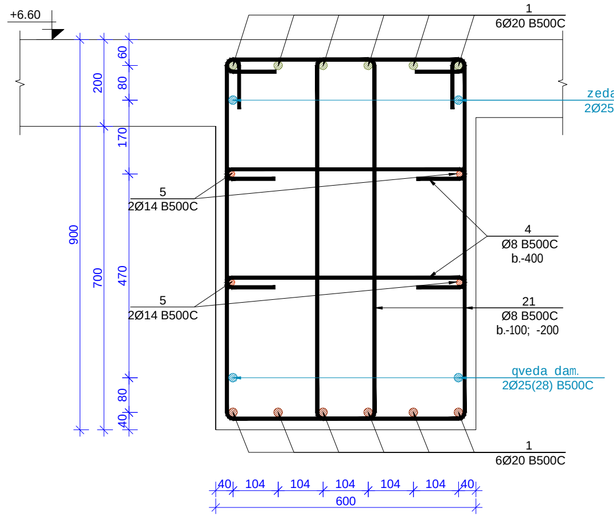

poz.3 m. 1:10

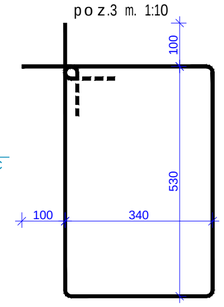

poz.4 m. 1:10

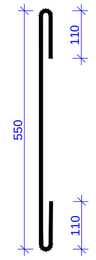

poz.6 m. 1:10

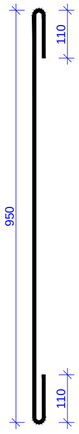

poz.7 m. 1:10

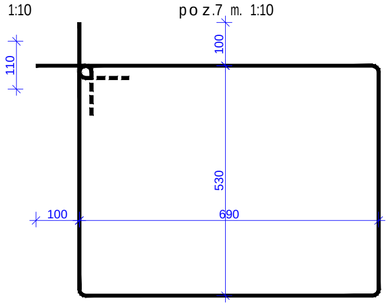

poz.10 m. 1:10

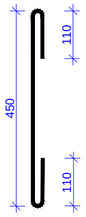

poz.11 m. 1:10

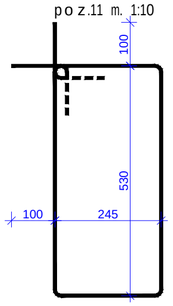

poz.12 m. 1:10

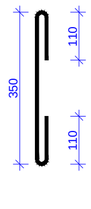

poz.14 m. 1:10

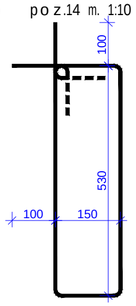

poz.15 m. 1:10

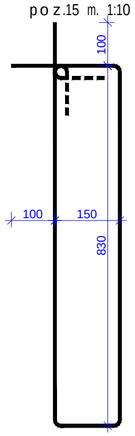

poz.16 m. 1:10

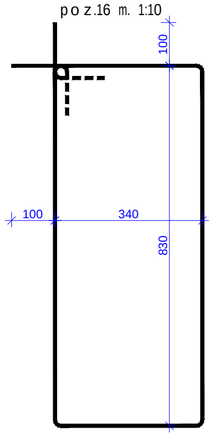

მასალის სპეციფიკაცია გადახურვის ფილის ფიბროებზე

კონსტრ. დასახ.	პოზ.№	არმატ. დიამ.	არმატ. კლასი	სიგრძე (L)	რაოდ. (n)	Lxn (მ)	წონა (კგ)	ბეტონი B35 მ³	კონსტ. რაოდ. N	წონა (კგ)	ბეტონი B35 მ³
ფილის ფიბროები +6,60 ნიშნულზე	1	20	B500C	1230500	1	1230,5	3033,1	50,7	1	3033,1	50,70
	2	18	B500C	1437300	1	1437,3	2869,7			2869,7	
	3	8	B500C	1940	1800	3492	1377,2			1377,2	
	4	8	B500C	790	290	229,1	90,4			90,4	
	5	14	B500C	230600	2	461,2	557,0			557,0	
	6	8	B500C	1190	18	21,42	8,4			8,4	
	7	8	B500C	2640	108	285,12	112,4			112,4	
	8	25	B500C	64000	1	64	246,5			246,5	
	9	28	B500C	20000	1	20	96,6			96,6	
	10	8	B500C	690	20	13,8	5,4			5,4	
	11	8	B500C	1750	210	367,5	144,9			144,9	
	12	8	B500C	590	35	20,65	8,1			8,1	
	13	12	B500C	35000	2	70	62,1			62,1	
	14	8	B500C	1560	110	171,6	67,7			67,7	
	15	8	B500C	2160	42	90,72	35,8			35,8	
	16	8	B500C	2540	30	76,2	30,1			30,1	
			სულ				8745,5	50,7		8745,5	50,7

format Format	A2 — Tbilisi 2021 w. Tbilisi 2021
fail is saxeli File name	Block B Slab +6.60 R9.dwg
obieqtis misamarTi / Site address	q.Tbilisi, al.yazbegis gamz. #34
proeqtis saxelwodeba / Project name	mravalfunqciurisacxovrebeli saxli. (B)

Tanamdeboba Position	gvari Name	xelmowera Signature
mTavarinJineri Ceif engineer	i. kiknaZe I. Kiknadze	
konstruqtori Structural engineer	k. kobaladze K. Kobaladze	
Seasrula Draw	S. demetraSvili Sh. Demetrashvili	
Seasrula Draw	g. demetraSvili G. Demetrashvili	

Sps "iqsori" "X2" LTD	misamarTi / Address: saqarTvelo, q. Tbilisi, ivovis q.#66; E-mail: info@x2.ge; Web: www.x2.ge
naxazi / Drwg	kveTi 17-17; 18-18. masalis specifikacia

masStabi/Scale	TariRi/Date issue	Layout
1:100	20/10/2021	

stadia Stage	furceli Page	furclebi Pages	revizia Revision
m.p.	k-43		

gadaxurvis filis sayalibo naxazi +9.90 da +13.20 niSnulebze
m. 1:100

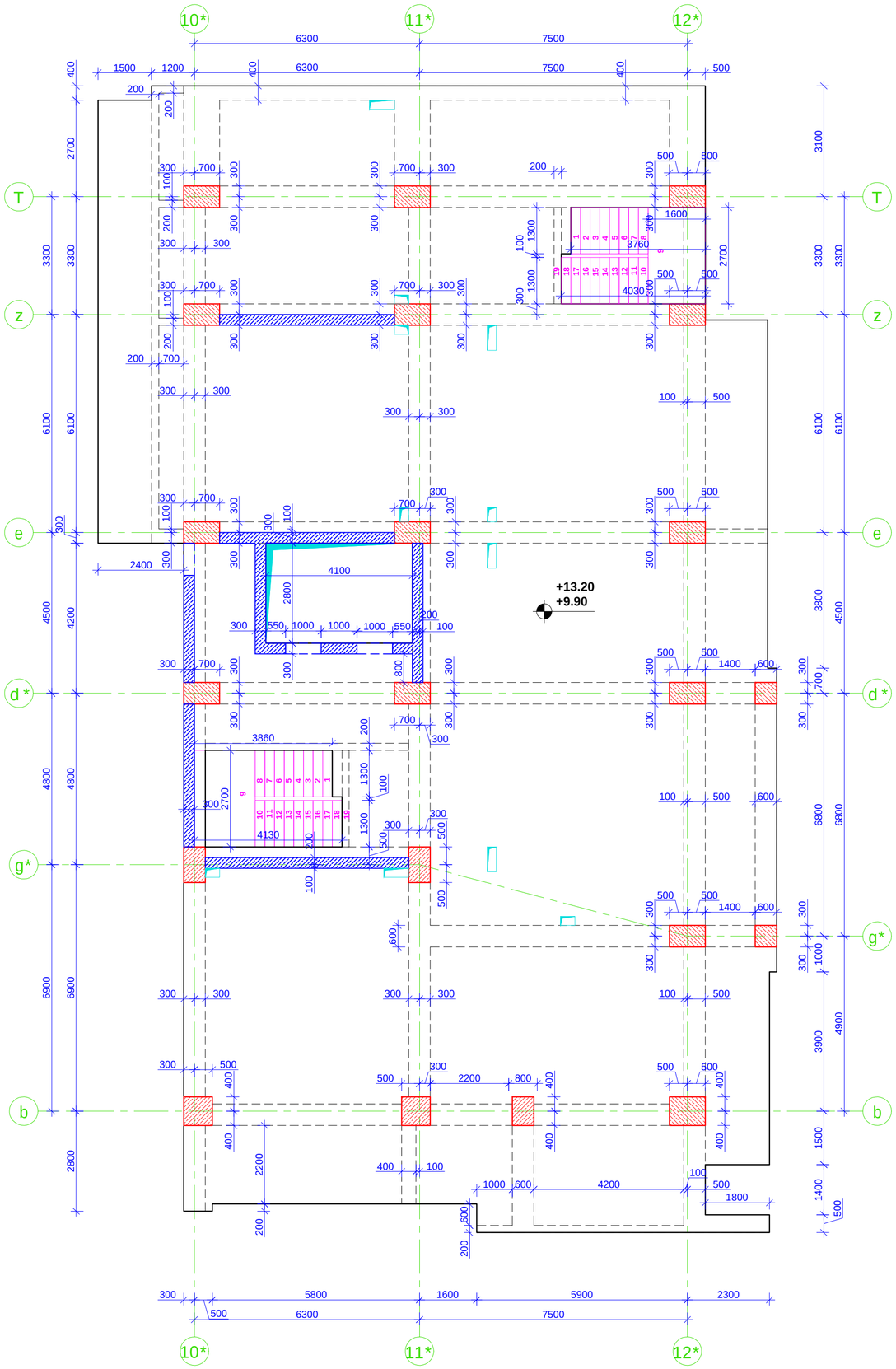

gadaxurvis filis qveda Sris armirebis naxazi +9.90 da +13.20 niSnulebze
m. 1:100

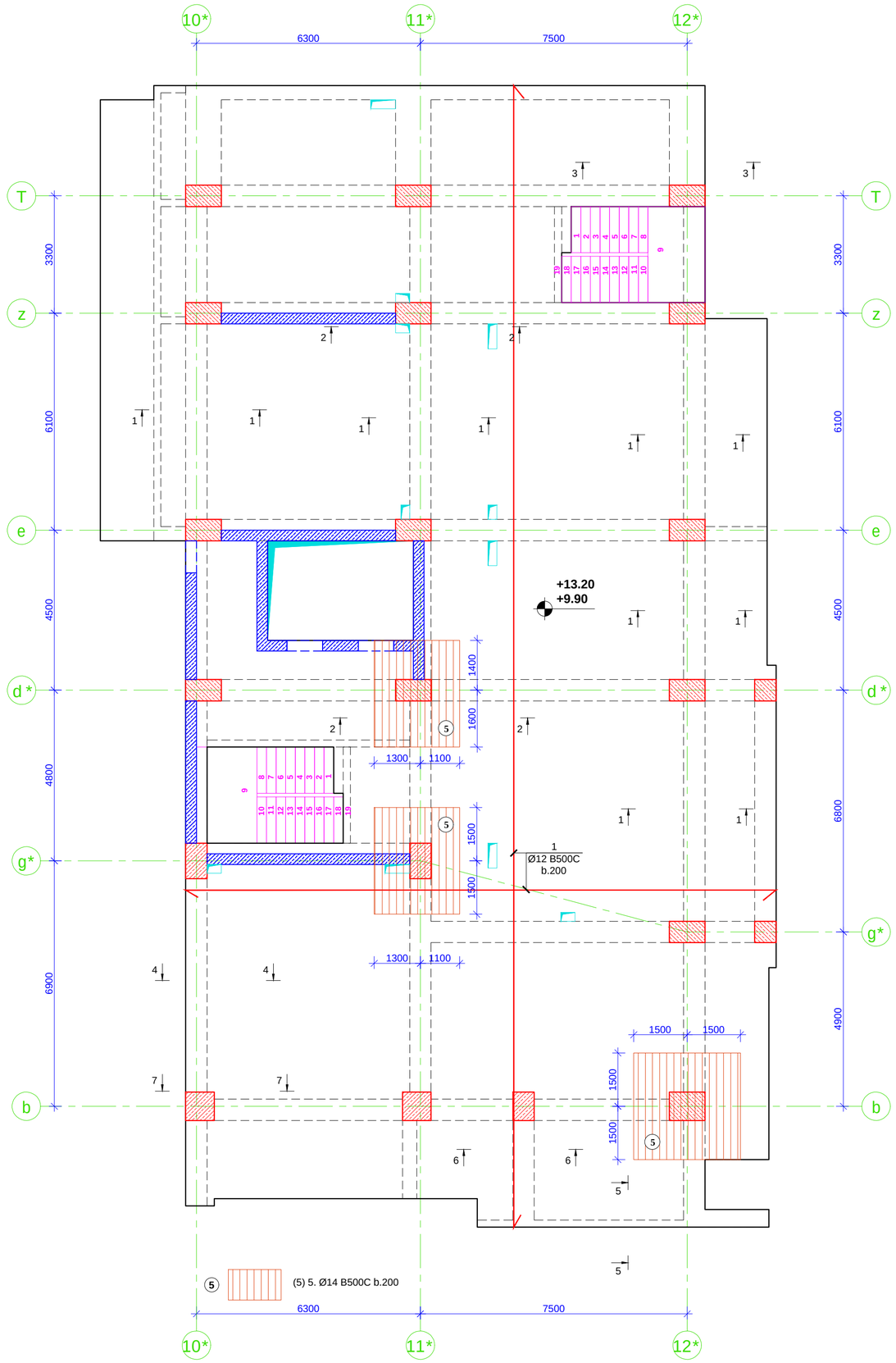

formati / Format	A2
	Tbilisi 2021 w. / Tbilisi 2021
failis saxeli / File name	Block B Slab +9.90 +13.20 R9.dwg
obieqtis misamarTi / Site address	q.Tbilisi, al.yazbegis gamz. #34
proeqtis saxelwodeba / Project name	mravalfunqciuri sacxovrebeli saxli. (B)

Tanamdeboba / Position	gvari / Name	xelmowera / Signature
mT. inJineri / Ceif engineer	i. kiknaZe / I. Kiknadze	
konstruqtori / Structural engineer	k. kobaliaZe / K. Kobaladze	
Seasrula / Draw	S. demetraSvili / Sh. Demetrashvili	
Seasrula / Draw	g. demetraSvili / G. Demetrashvili	

misamarTi / Address

saqarTvelo, q. Tbilisi, Ivovis q.#66

E-mail: info@x2.ge
Web: www.x2.ge

Sps "iqsori"
"X2" LTD

naxazi / Drwg

gadaxurvis filis sayalibo da qveda Sris armirebis naxazi +9.90 da +13.20 niSnulebze.

masStabi/Scale	TariRi/Date issue	Layout
1:100	20/10/2021	

stadia / Stage	furceli / Page	furclebi / Pages	revizia / Revision
m.p.	k-44		

kveTi 1-1 m. 1:10

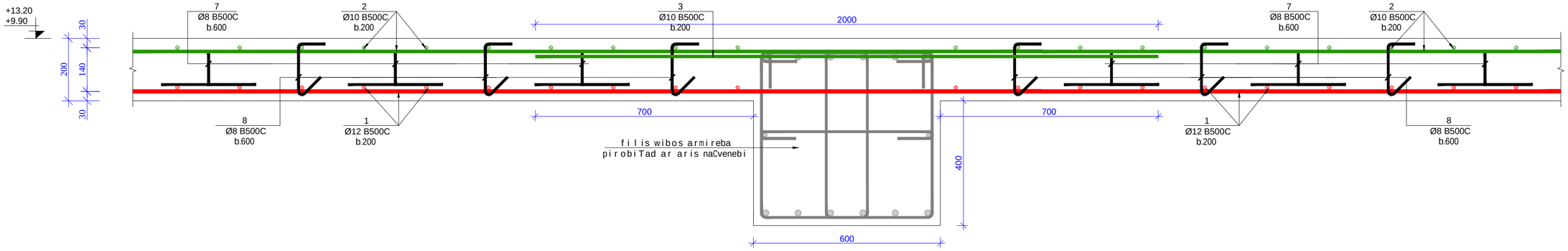

kveTi 2-2 m. 1:10

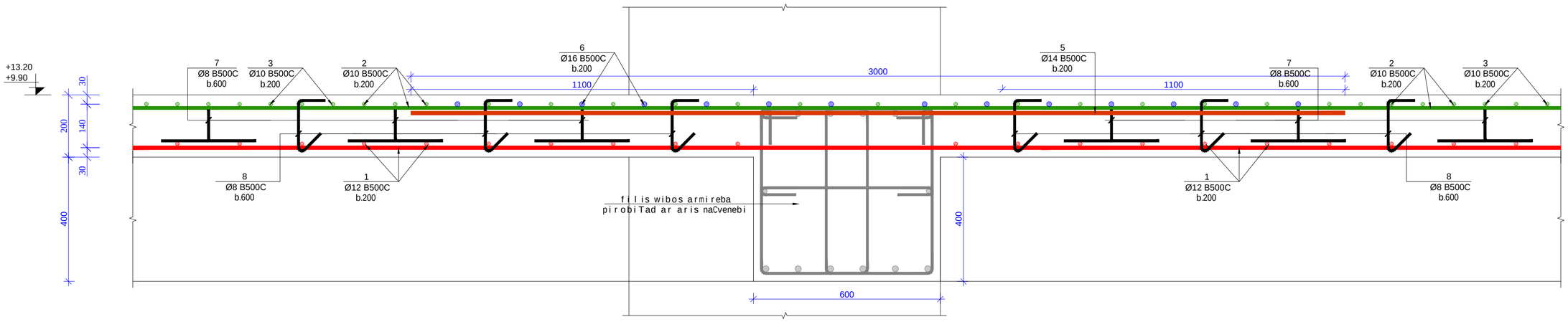

kveTi 3-3 m. 1:10

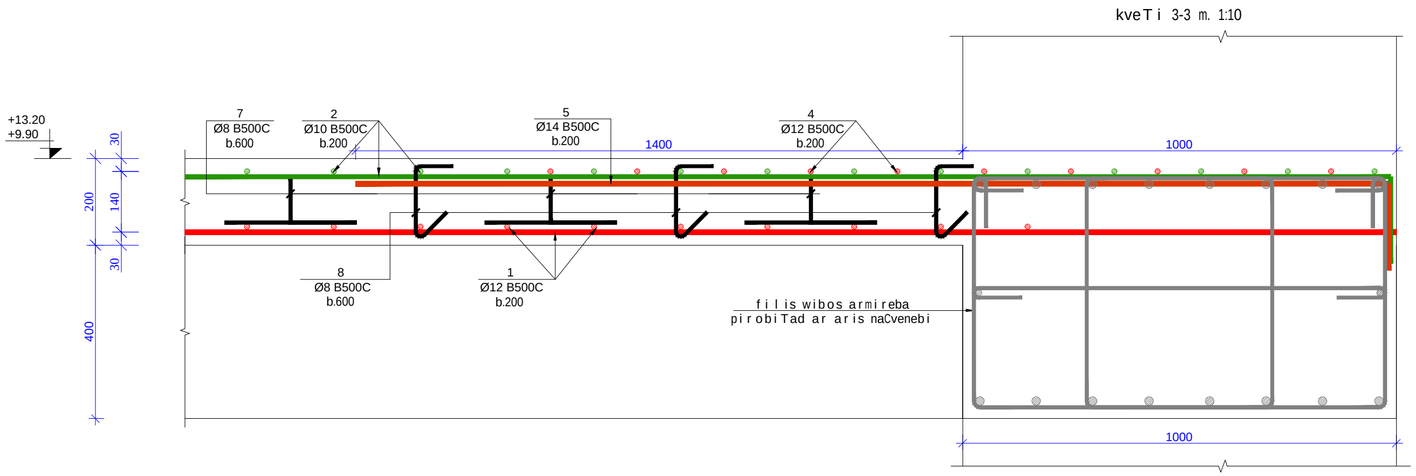

poz.8 m. 1:10

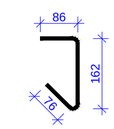

poz. 7 m. 1:10

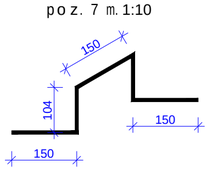

formati Format: **A2**		Tbilisi 2021 w. Tbilisi 2021
faili saxeli File name	Block B Slab +9.90 +13.20 R9.dwg	
obieqtis misamarTi / Site address	q.Tbilisi, al.yazbegis gamz. #34	
proeqtis saxelwodeba / Project name	mravalfunqciuri sacxovrebeli saxli. (B)	
Tanamdeboba Position	gvari Name	xelmowera Signature
mT. inJineri Ceif engineer	i. kiknaZe I. Kiknadze	
konstruqtori Structural engineer	k. kobaladZe K. Kobaladze	
Seasrula Draw	S. demetraSvili Sh. Demetrashvili	
Seasrula Draw	g. demetraSvili G. Demetrashvili	
Sps "iqsori" "X2" LTD	misamarTi / Address: saqarTvelo, q. Tbilisi, Ivovis q. #66; E-mail: info@x2.ge; Web: www.x2.ge	
naxazi / Drwg	kveTi 1-1; 2-2; 3-3	
masStabi/Scale 1:100	TariRi/Date issue 20/10/2021	Layout
stadia Stage: m.p.	furceli Page: k-46	furclebi Pages; revizia Revision

kveTi 7-7 m. 1:10

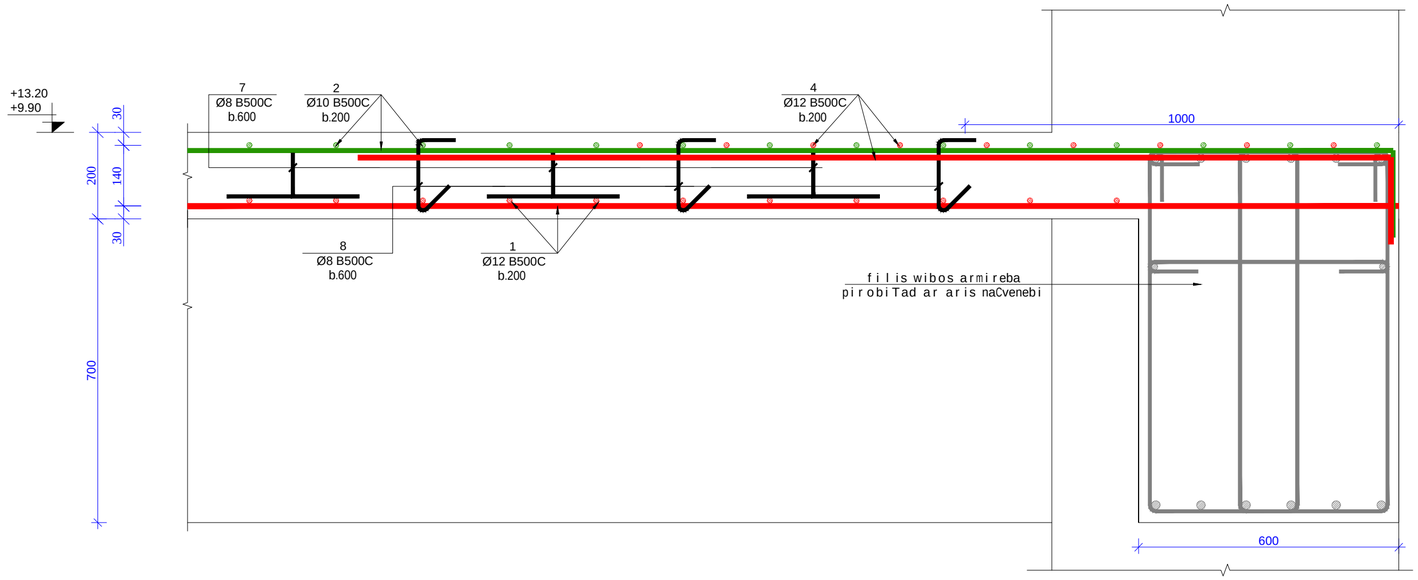

მასალის სპეციფიკაცია გადახურვის ფილაზე

კონსტრ. დასახ.	პოზ.№	არმატ. დიამ.	არმატ. კლასი	სიგრძე (L)	რაოდ. (n)	Lxn (მ)	წონა (კგ)	ბეტონი B35 მ³	კონსტ. რაოდ. N	წონა (კგ)	ბეტონი B35 მ³
გადახურვის ფილა +9.90 და +13.20 ნიშნულებზე	1	12	B500C	5555000	1	5555,0	4929,3	101	2	9858,6	202,00
	2	10	B500C	5470000	1	5470	3370,8			6741,5	
	3	10	B500C	911500	1	911,5	561,7			1123,4	
	4	12	B500C	495000	1	495	439,2			878,5	
	5	14	B500C	1200500	1	1200,5	1450,0			2899,9	
	6	16	B500C	210800	1	210,8	332,5			665,1	
	7	8	B500C	660	1670	1102,2	434,7			869,4	
	8	8	B500C	330	1770	584,1	230,4			460,7	
		სულ					11748,6	101		23497,1	202

formati Format	A2	Tbilisi 2021 w. Tbilisi 2021
faili saxeli File name	Block B Slab +9.90 +13.20 R9.dwg	
obieqtis misamarTi / Site address	q.Tbilisi, al.yazbegis gamz. #34	
proeqtis saxelwodeba / Project name	mravalfunqciuri sacxovrebeli saxli. (B)	

Tanamdeboba Position	gvari Name	xelmowera Signature
mT. inJineri Ceif engineer	i. kiknaZe I. Kiknadze	
konstruqtori Structural engineer	k. kobalaZe K. Kobaladze	
Seasrula Draw	S. demetraSvili Sh. Demetrashvili	
Seasrula Draw	g. demetraSvili G. Demetrashvili	

Sps "iqsori" "X2" LTD	misamarTi / Address saqarTvelo, q. Tbilisi, Ivovis q. #66 E-mail: info@x2.ge Web: www.x2.ge

naxazi / Drwg	kveTi 7-7. masalis specifikacia		
masStabi/Scale 1:100	TariRi/Date issue 20/10/2021	Layout	
stadia Stage	furceli Page	furclebi Pages	revizia Revision
m.p.	k-48		

gadaxurvis filis sayalibo naxazi +9.90 niSnulze
m. 1:100

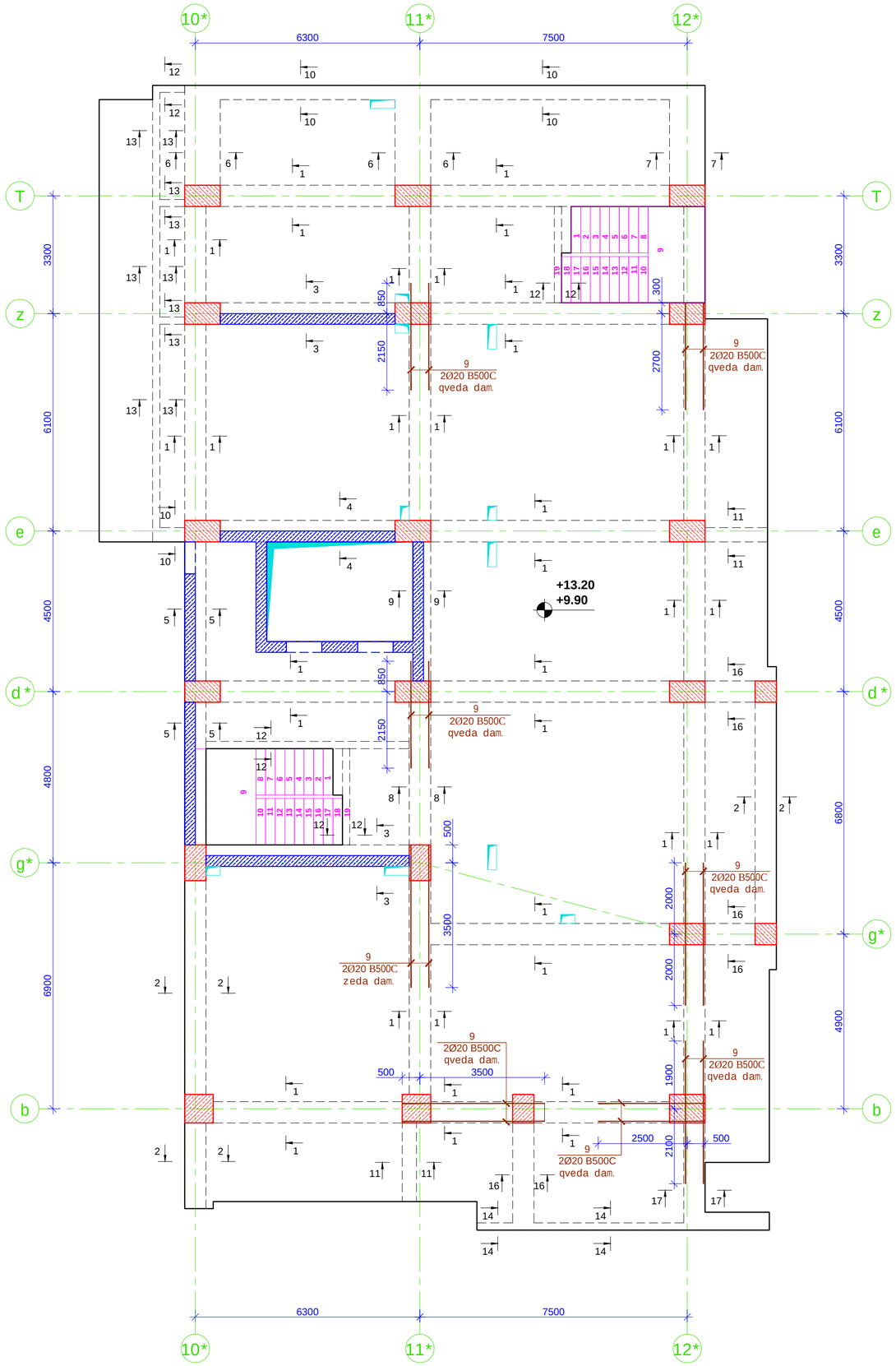

kveTi 1-1 m. 1:10

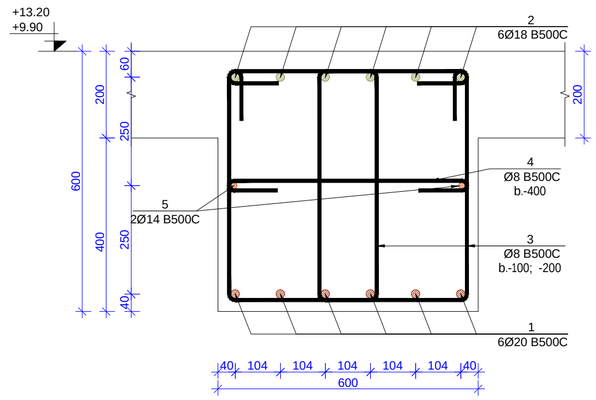

kveTi 2-2 m. 1:10

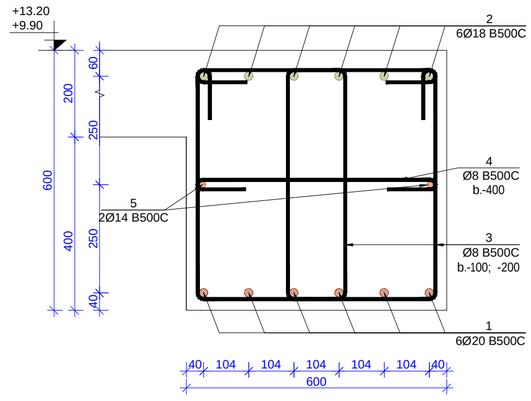

kveTi 3-3 m. 1:10

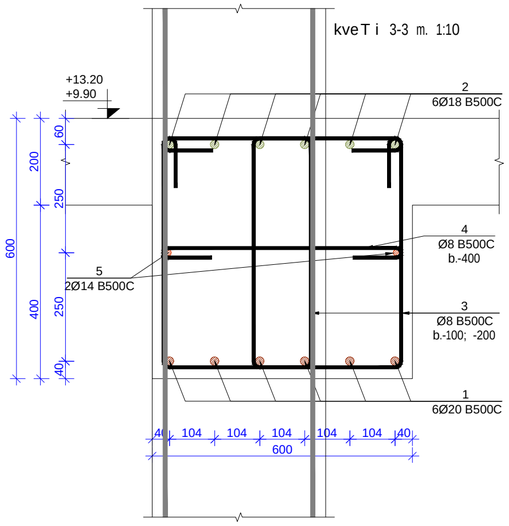

kveTi 4-4 m. 1:10

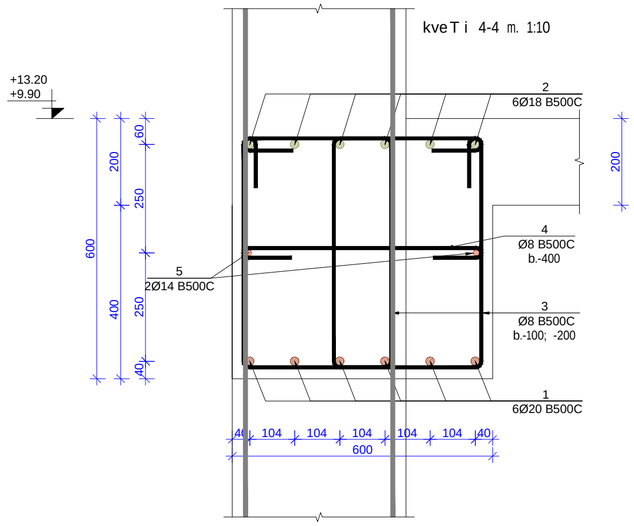

kveTi 5-5 m. 1:10

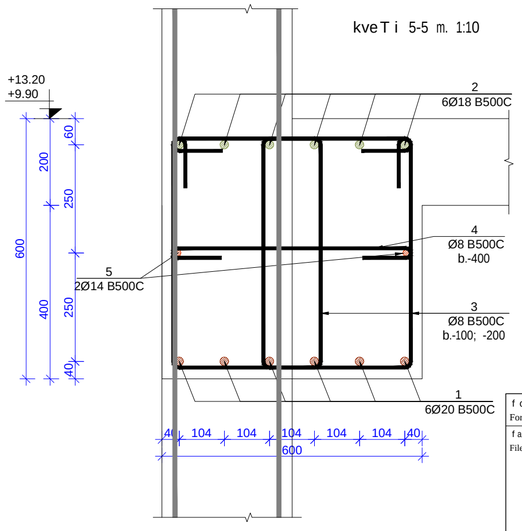

formati / Format	A2
	Tbilisi 2021 w. / Tbilisi 2021
faili saxeli / File name	Block B Slab +9.90 +13.20 R9.dwg
obieqtis misamarTi / Site address	q.Tbilisi, al.yazbegis gamz. #34
proeqtis saxelwodeba / Project name	mravalfunqciuri sacxovrebeli saxli. (B)

Tanamdeboba / Position	gvari / Name	xelmowera / Signature
mTavari inJineri / Ceif engineer	i. kiknaZe / I. Kiknadze	
konstruqtori / Structural engineer	k. kobaliaZe / K. Kobaladze	
Seasrula / Draw	S. demetraSvili / Sh. Demetrashvili	
Seasrula / Draw	g. demetraSvili / G. Demetrashvili	

	misamarTi / Address
Sps "iqsori" "X2" LTD	saqarTvelo, q. Tbilisi, ivovis q.#66
	E-mail: info@x2.ge Web: www.x2.ge

naxazi / Drwg	gadaxurvis filis wiboebis markirebis naxazi +9.90 da +13.20 niSnulebze. kveTi 1-1; 2-2; 3-3; 4-4; 5-5		
masStabi / Scale	1:100	TariRi / Date issue 20/10/2021	Layout

stadia / Stage	furceli / Page	furclebi / Pages	revizia / Revision
m.p.	k-49		

filis wibos zeda da qveda Sris damatebiTi armirebis sqematuri kveTi m. 1:10

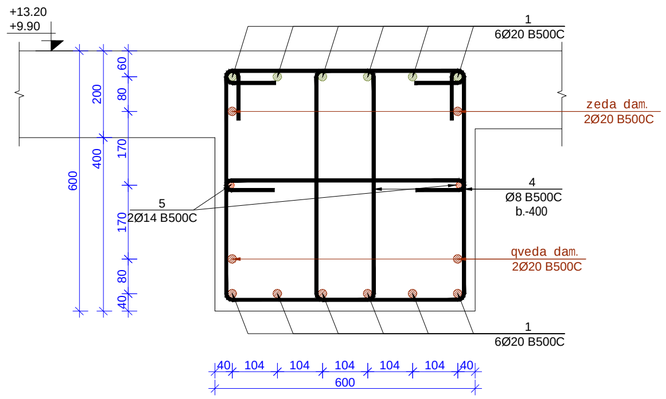

poz.3 m. 1:10

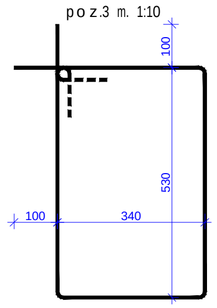

poz.4 m. 1:10

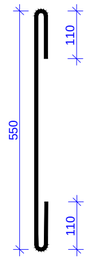

poz.6 m. 1:10

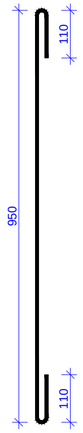

poz.7 m. 1:10

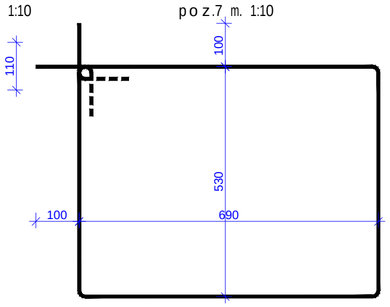

poz.10 m. 1:10

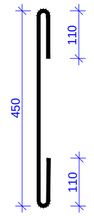

poz.11 m. 1:10

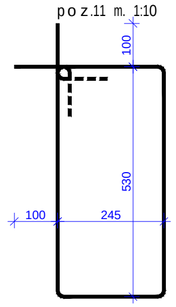

poz.12 m. 1:10

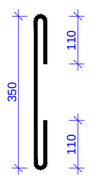

poz.14 m. 1:10

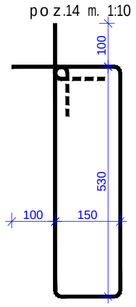

poz.15 m. 1:10

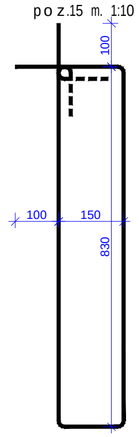

poz.16 m. 1:10

მასალის სპეციფიკაცია გადახურვის ფილის წიბოებზე

კონსტრ. დასახ.	პოზ.№	არმატ. დიამ.	არმატ. კლასი	სიგრძე (L)	რაოდ. (n)	Lxn (მ)	წონა (კგ)	ბეტონი B35 მ³	კონსტ. რაოდ. N	წონა (კგ)	ბეტონი B35 მ³
გადახურვის ფილა +9,90 და +13,20 ნიშნულებზე	1	20	B500C	1200000	1	1200,0	2957,9	47,5	2	5915,8	95,00
	2	18	B500C	1250000	1	1250	2495,7			4991,4	
	3	8	B500C	1940	2100	4074	1606,7			3213,4	
	4	8	B500C	790	380	300,2	118,4			236,8	
	5	14	B500C	202600	2	405,2	489,4			978,8	
	6	8	B500C	1190	20	23,8	9,4			18,8	
	7	8	B500C	2640	108	285,12	112,4			224,9	
	8	25	B500C	36000	1	36	138,7			277,3	
	9	20	B500C	56000	1	56	138,0			276,1	
	10	8	B500C	690	18	12,42	4,9			9,8	
	11	8	B500C	1750	330	577,5	227,8			455,5	
	12	8	B500C	590	55	32,45	12,8			25,6	
	13	12	B500C	61200	2	122,4	108,6			217,2	
	14	8	B500C	1560	246	383,76	151,3			302,7	
	15	8	B500C	2160	44	95,04	37,5			75,0	
	16	8	B500C	2540	186	472,44	186,3			372,6	
			ჯამი				8795,8	47,5		17591,7	95

format Format	A2	Tbilisi 2021 w. Tbilisi 2021
faili saxeli File name	Block B Slab +9.90 +13.20 R9.dwg	
obieqtis misamarTi / Site address	q.Tbilisi, al.yazbegis gamz. #34	
proeqtis saxelwodeba / Project name	mravalfunqciuri sacxovrebeli saxli. (B)	
Tanamdeboba Position	gvari Name	xelmowera Signature
mT. inJineri Ceif engineer	i. kiknaZe I. Kiknadze	
konstruqtori Structural engineer	k. kobalaZe K. Kobaladze	
Seasrula Draw	S. demetraSvili Sh. Demetrashvili	
Seasrula Draw	g. demetraSvili G. Demetrashvili	

Sps "iqsori" "X2" LTD	misamarTi / Address saqarTvelo, q. Tbilisi, Ivovis q.#66 E-mail: info@x2.ge Web: www.x2.ge

naxazi / Drwg

filis wibos sqematuri kveTi. masalis specifikacia

masStabi/Scale	TariRi/Date issue	Layout
1:100	20/10/2021	

stadia Stage	furceli Page	furclebi Pages	revizia Revision
m.p.	k-51		

gadaxurvis filis sayalibo naxazi +16.50 niSnulze
m. 1:100

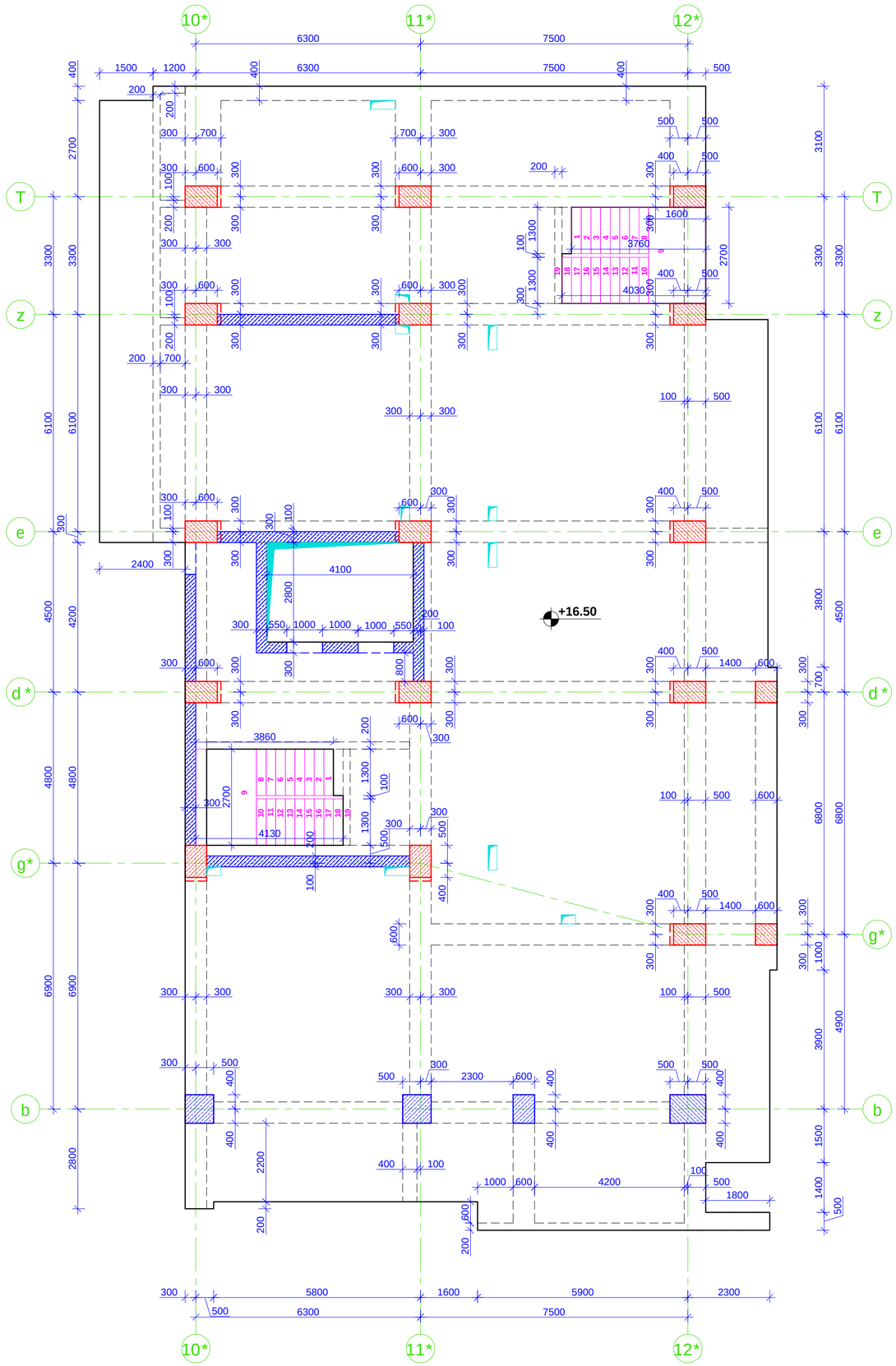

gadaxurvis filis qveda Sris armirebis naxazi +16.50 niSnulze
m. 1:100

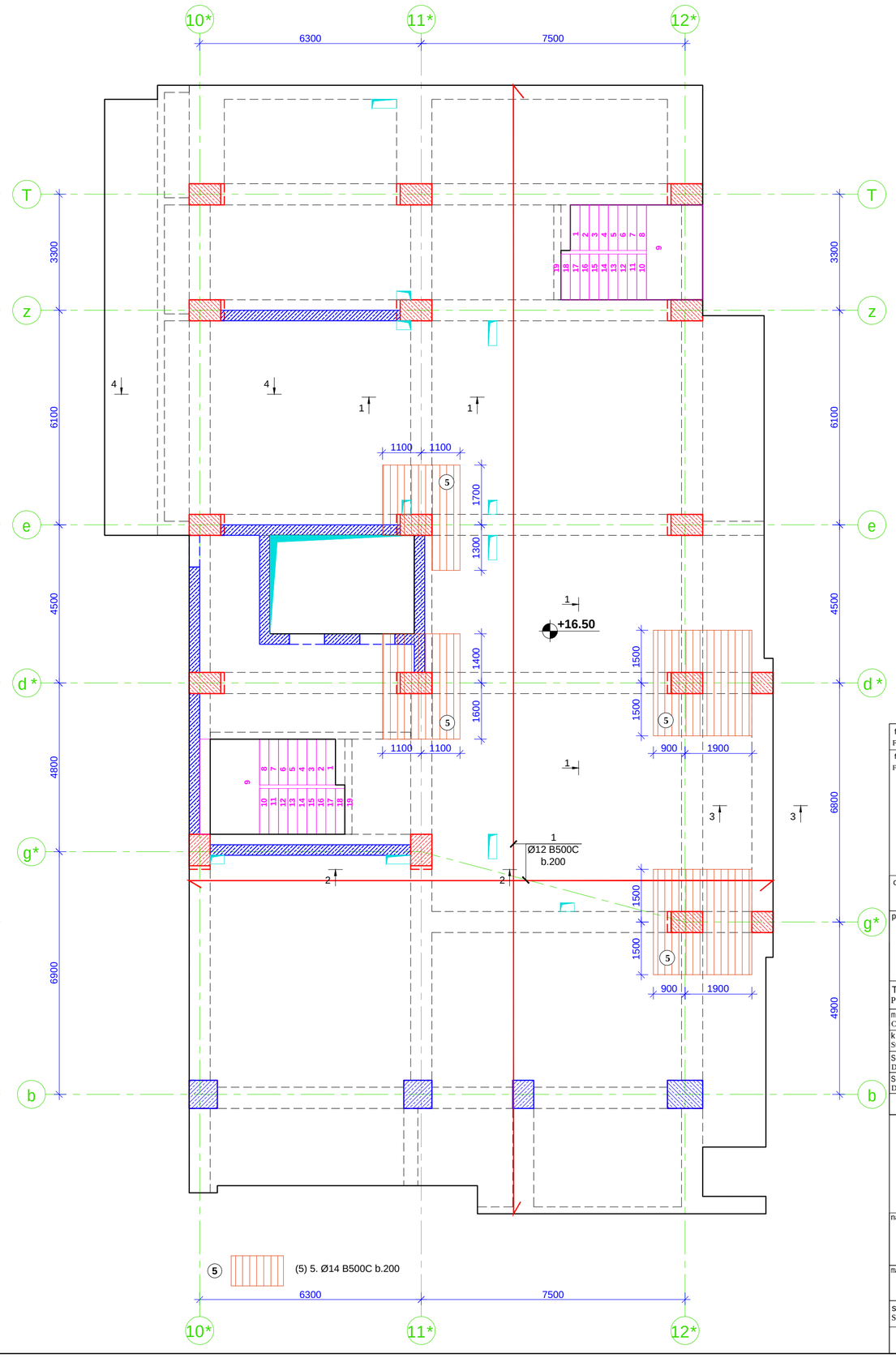

formati / Format	A2	Tbilisi 2021 w. / Tbilisi 2021
faili saxeli / File name	Block B Slab +16.50 R9.dwg	
obieqtis misamarTi / Site address	q.Tbilisi, al.yazbegis gamz. #34	
proeqtis saxelwodeba / Project name	mravalfunqciuri sacxovrebeli saxli. (B)	

Tanamdeboba / Position	gvari / Name	xelmowera / Signature
mTavari inJineri / Ceif engineer	i. kiknaZe / I. Kiknadze	
konstruqtori / Structural engineer	k. kobaladZe / K. Kobaladze	
Seasrula / Draw	S. demetraSvili / Sh. Demetrashvili	
Seasrula / Draw	g. demetraSvili / G. Demetrashvili	

Sps "iqsori" "X2" LTD	misamarTi / Address: saqartvelo, q. Tbilisi, Ivovis q. #66 E-mail: info@x2.ge Web: www.x2.ge

naxazi / Drwg: gadaxurvis filis sayalibo da qveda Sris armirebis naxazi +16.50 niSnulze.

masStabi / Scale	TariRi / Date issue	Layout
1:100	20/10/2021	

stadia / Stage	furceli / Page	furclebi / Pages	revizia / Revision
m.p.	k-52		

kveTi 1-1 m. 1:10

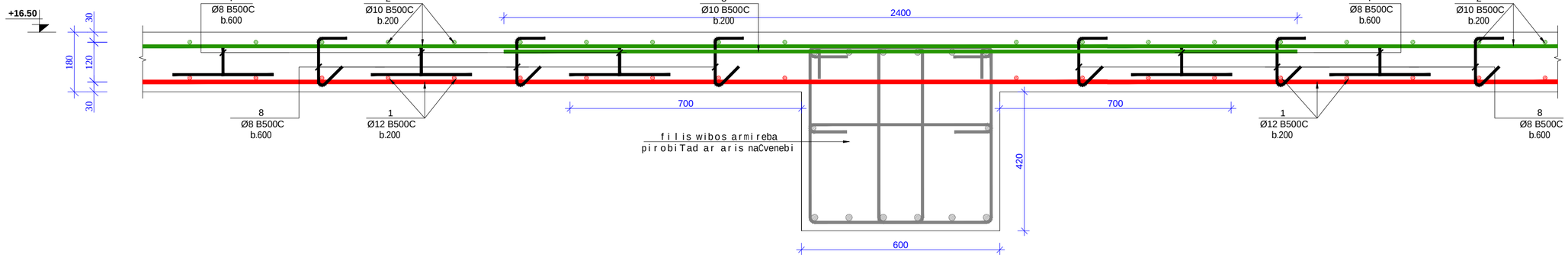

kveTi 2-2 m. 1:10

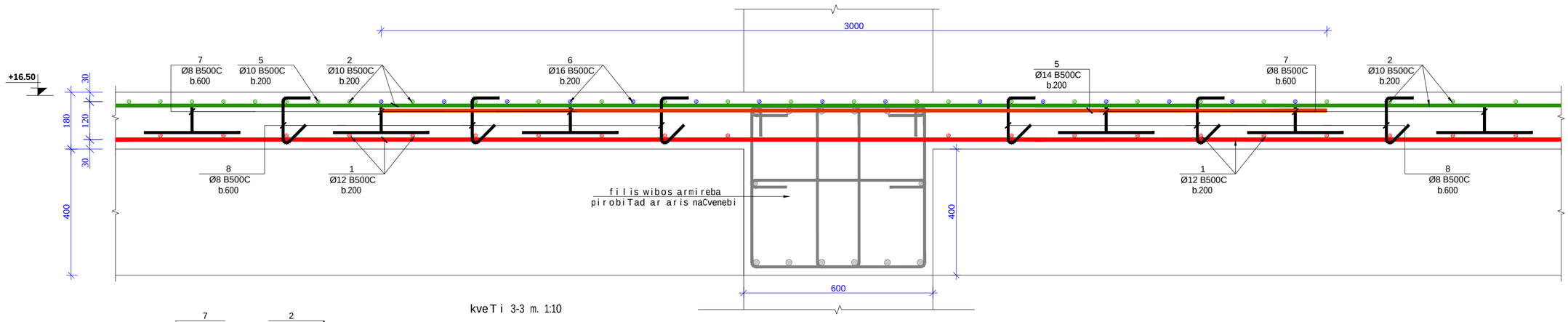

kveTi 3-3 m. 1:10

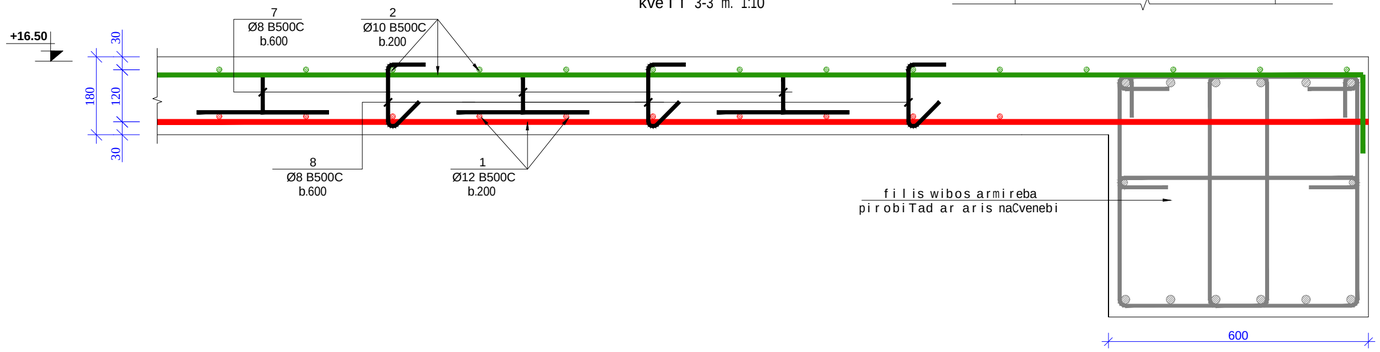

kveTi 4-4 m. 1:10

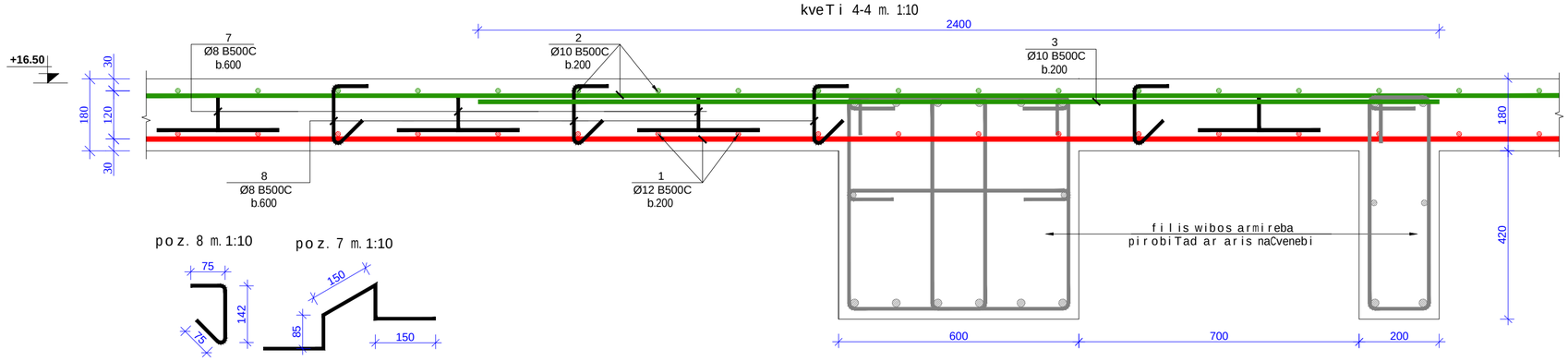

poz. 8 m. 1:10

poz. 7 m. 1:10

SeniSvna:
masalis specifikacia gadaxurvis filaze
ix. furceli k-49

formati / Format	A2	Tbilisi 2021 w. / Tbilisi 2021
failis saxeli / File name	Block B Slab +16.50 R9.dwg	

obieqtis misamarTi / Site address
q.Tbilisi, al.yazbegis gamz. #34

proeqtis saxelwodeba / Project name
mravalfunqciurisacxovrebeli saxli. (B)

Tanamdeboba / Position	gvari / Name	xelmowera / Signature
mT. inJineri / Ceif engineer	i. kiknaZe / I. Kiknadze	
konstruqtori / Structural engineer	k. kobaladze / K. Kobaladze	
Seasrula / Draw	S. demetraSvili / Sh. Demetrashvili	
Seasrula / Draw	g. demetraSvili / G. Demetrashvili	

Sps "iqsori" "X2" LTD

misamarTi / Address
saqarTvelo, q. Tbilisi, Ivovis q. #66
E-mail: info@x2.ge
Web: www.x2.ge

naxazi / Drwg
kveTi 1-1; 2-2; 3-3; 4-4

masStabi / Scale	TariRi / Date issue	Layout
1:100	20/10/2021	

stadia / Stage	furceli / Page	furclebi / Pages	revizia / Revision
m.p.	k-54		

gadaxurvis fi lis wiboebis markirebis naxazi +16.50 niSnu l ze
m. 1:100

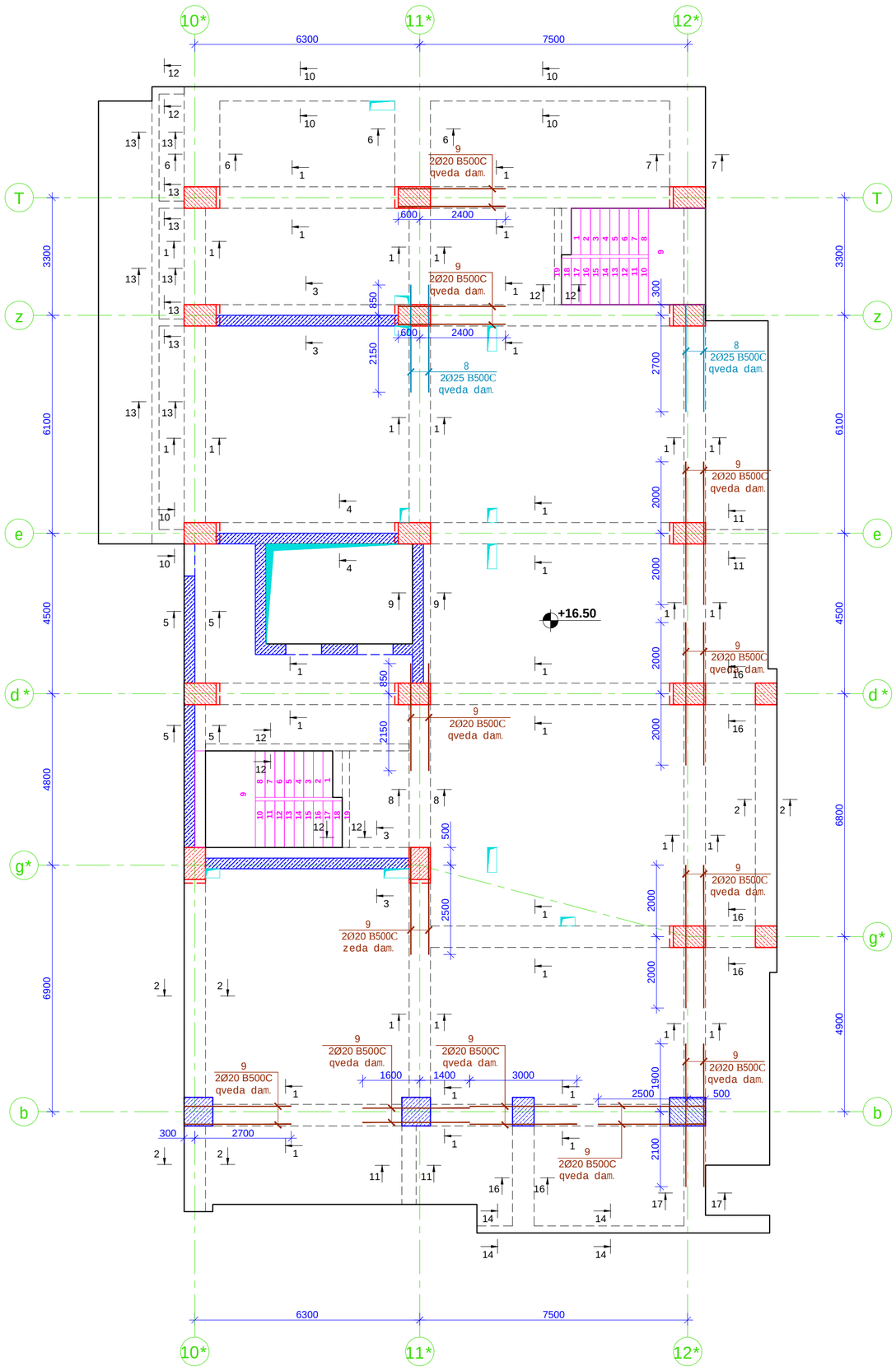

kveTi 1-1 m. 1:10

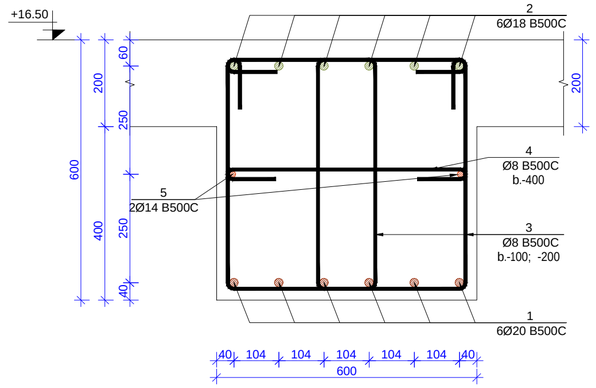

kveTi 4-4 m. 1:10

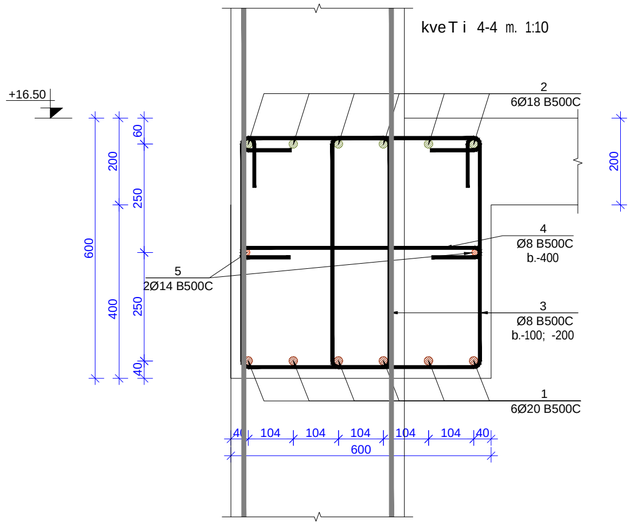

kveTi 2-2 m. 1:10

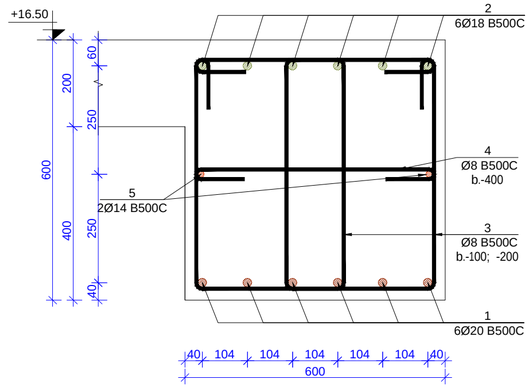

kveTi 5-5 m. 1:10

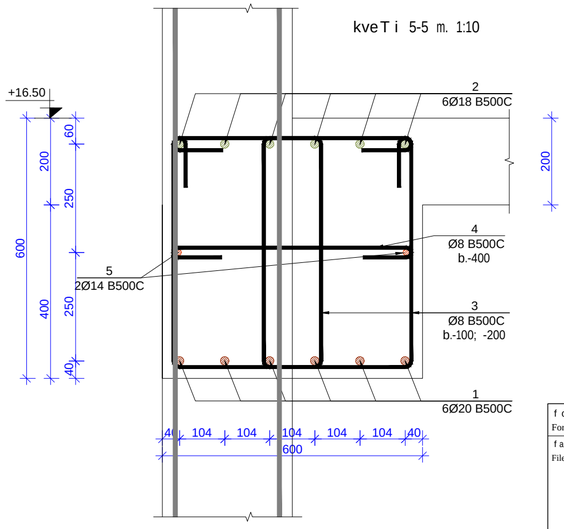

kveTi 3-3 m. 1:10

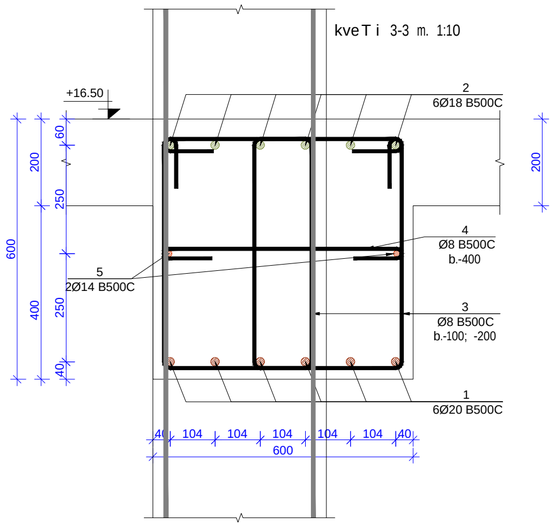

formati / Format	**A2**	Tbilisi 2021 w. / Tbilisi 2021
fai lis saxe l i / File name	Block B Slab +16.50 R9.dwg	
obieqtis misamar Ti / Site address	q.Tbi l isi, a l .yazbegis gamz. #34	
proeqtis saxe l wo deba / Project name	mraval funqciur i sacxovrebe l i sax l i. (B)	
Tanamdeboba / Position	gvar i / Name	xe l mowera / Signature
mT. inJiner i / Ceif engineer	i. kiknaZe / I. Kiknadze	
konstruqtor i / Structural engineer	k. kobal aZe / K. Kobaladze	
Seas rul a / Draw	S. demetr aSvi l i / Sh. Demetrashvili	
Seas rul a / Draw	g. demetr aSvi l i / G. Demetrashvili	

Sps "iqsor i" / "X2" LTD	misamar Ti / Address: saqar Tvel o, q. Tbi l isi, l vovis q. #66; E-mail: info@x2.ge; Web: www.x2.ge

naxazi / Drwg: gadaxurvis fi lis wiboebis markirebis naxazi +16.50 niSnu l ze. kveTi 1-1; 2-2; 3-3; 4-4; 5-5

masStabi / Scale	Tar iRi / Date issue	Layout
1:100	20/10/2021	

stadia / Stage	furcel i / Page	furcl ebi / Pages	revizia / Revision
m.p.	k-55		

filis wibos zeda da qveda Sris damatebiTi armirebis sqematuri kveTi m. 1:10

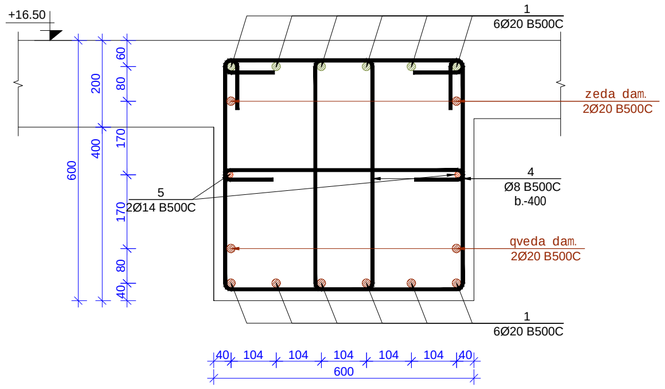

poz.3 m. 1:10

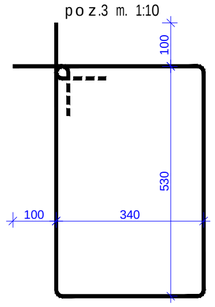

poz.4 m. 1:10

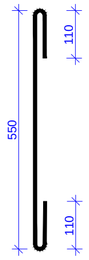

poz.6 m. 1:10

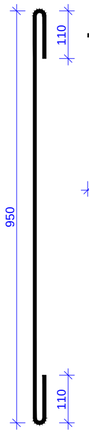

poz.7 m. 1:10

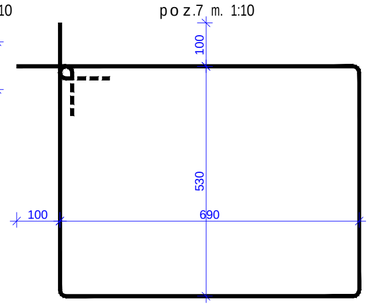

poz.10 m. 1:10

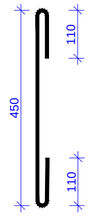

poz.11 m. 1:10

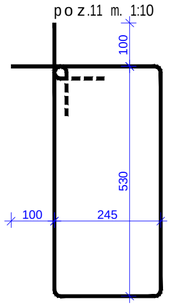

poz.12 m. 1:10

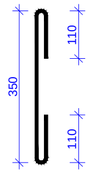

poz.14 m. 1:10

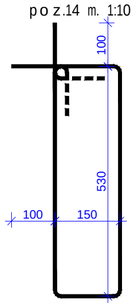

poz.15 m. 1:10

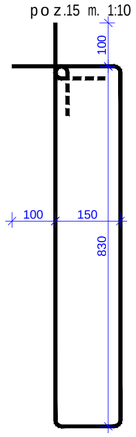

poz.16 m. 1:10

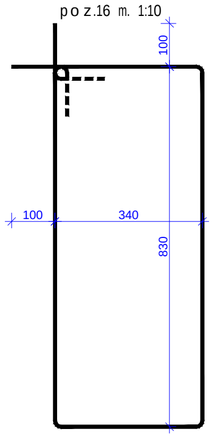

მასალის სპეციფიკაცია გადახურვის ფილაზე

კონსტრ. დასახ.	პოზ.№	არმატ. დიამ.	არმატ. კლასი	სიგრძე (L)	რაოდ. (n)	Lxn (მ)	წონა (კგ)	ბეტონი B35 მ³	კონსტ. რაოდ. N	წონა (კგ)	ბეტონი B35 მ³
გადახურვის ფილა +16,50 ნიშნულზე	1	12	B500C	5555000	1	5555,0	4929,3	91	1	4929,3	91,00
	2	10	B500C	5470000	1	5470	3370,8			3370,8	
	3	10	B500C	910000	1	910	560,8			560,8	
	4	12	B500C	496000	1	496	440,1			440,1	
	5	14	B500C	1234000	1	1234	1490,4			1490,4	
	6	16	B500C	21800	1	21,8	34,4			34,4	
	7	8	B500C	660	1670	1102,2	434,7			434,7	
	8	8	B500C	330	1770	584,1	230,4			230,4	
სულ							11490,8	91		11490,8	91

მასალის სპეციფიკაცია გადახურვის ფილის ფიბოებზე

კონსტრ. დასახ.	პოზ.№	არმატ. დიამ.	არმატ. კლასი	სიგრძე (L)	რაოდ. (n)	Lxn (მ)	წონა (კგ)	ბეტონი B35 მ³	კონსტ. რაოდ. N	წონა (კგ)	ბეტონი B35 მ³
ფილის ფიბოები +16,50 ნიშნულზე	1	20	B500C	1200000	1	1200,0	2957,9	50	1	2957,9	50,00
	2	18	B500C	1250000	1	1250	2495,7			2495,7	
	3	8	B500C	1940	2100	4074	1606,7			1606,7	
	4	8	B500C	790	380	300,2	118,4			118,4	
	5	14	B500C	202600	2	405,2	489,4			489,4	
	6	8	B500C	1190	20	23,8	9,4			9,4	
	7	8	B500C	2640	108	285,12	112,4			112,4	
	8	25	B500C	48000	1	48	184,9			184,9	
	9	20	B500C	80000	1	80	197,2			197,2	
	10	8	B500C	690	18	12,42	4,9			4,9	
	11	8	B500C	1750	330	577,5	227,8			227,8	
	12	8	B500C	590	55	32,45	12,8			12,8	
	13	12	B500C	61200	2	122,4	108,6			108,6	
	14	8	B500C	1560	246	383,76	151,3			151,3	
	15	8	B500C	2160	44	95,04	37,5			37,5	
	16	8	B500C	2540	186	472,44	186,3			186,3	
სულ							8901,2	50		8901,2	50

formati Format	A2	Tbilisi 2021 w. Tbilisi 2021
faili saxeli File name	Block B Slab +16.50 R9.dwg	
obieqtis misamarTi / Site address	q.Tbilisi, al.yazbegis gamz. #34	
proeqtis saxelwodeba / Project name	mravalfunqciuri sacxovrebeli sax l. (B)	
Tanamdeboba Position	gvari Name	xelmowera Signature
mT. inJineri Ceif engineer	i. kiknaZe I. Kiknadze	
konstruqtori Structural engineer	k. kobaladze K. Kobaladze	
Seasrula Draw	S. demetraSvili Sh. Demetrashvili	
Seasrula Draw	g. demetraSvili G. Demetrashvili	
Sps "iqsori" "X2" LTD	misamarTi / Address saqarTvelo, q. Tbilisi, Ivovisq. #66 E-mail: info@x2.ge Web: www.x2.ge	
naxazi / Drwg	filis wibos sqematuri kveTi. masalis specifikacia	
masStabi/Scale	1:100	
TariRi/Date issue	20/10/2021	
Layout		
stadia Stage	furceli Page	furclebi Pages / revizia Revision
m.p.	k-57	

gadaxurvis fi l is saya l ibo naxazi +19.80 -:- +29.70 niSnu l ebze

m. 1:100

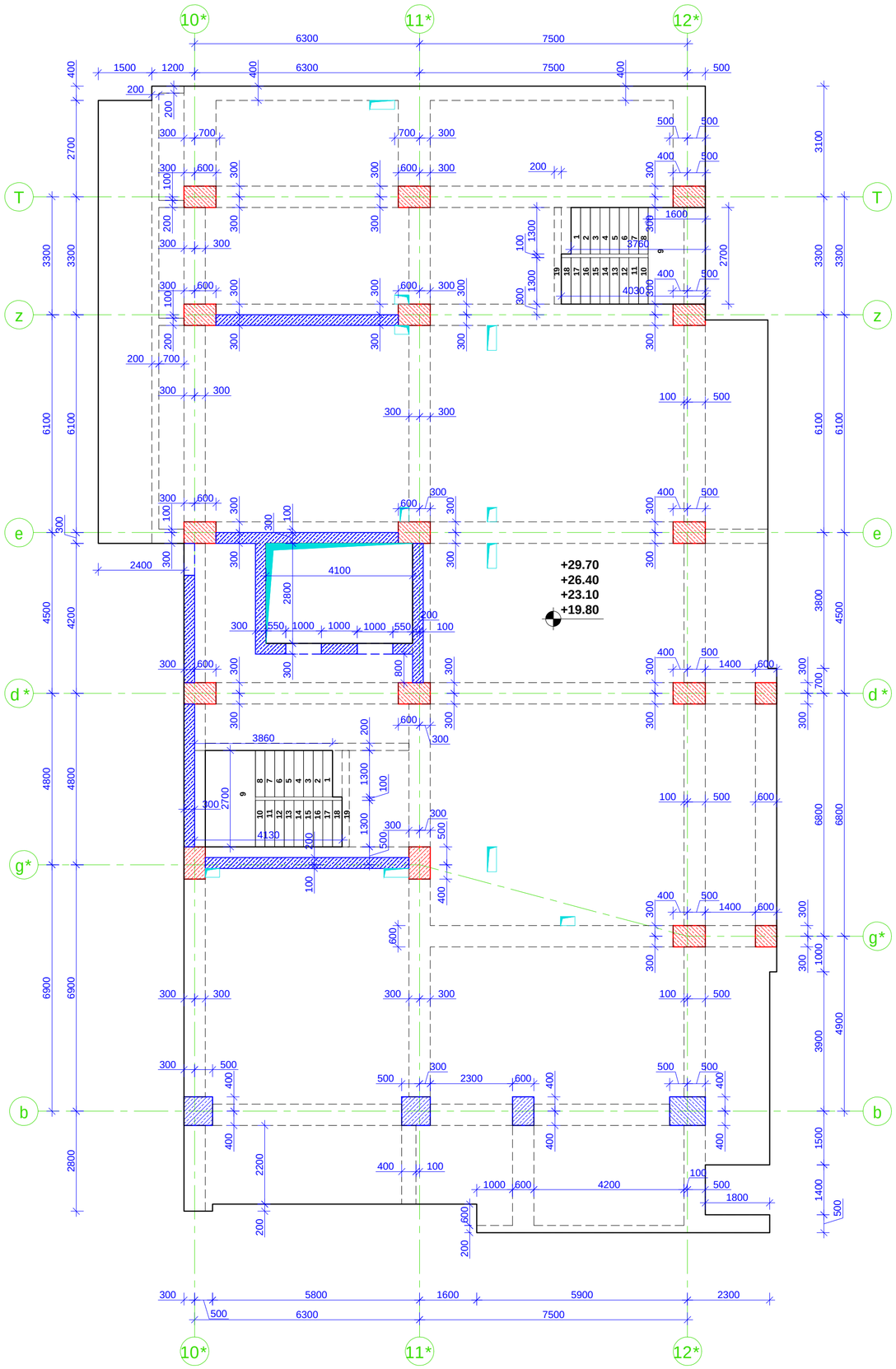

gadaxurvis fi l is saya l ibo naxazi +19.80 -:- +29.70 niSnu l ebze

m. 1:100

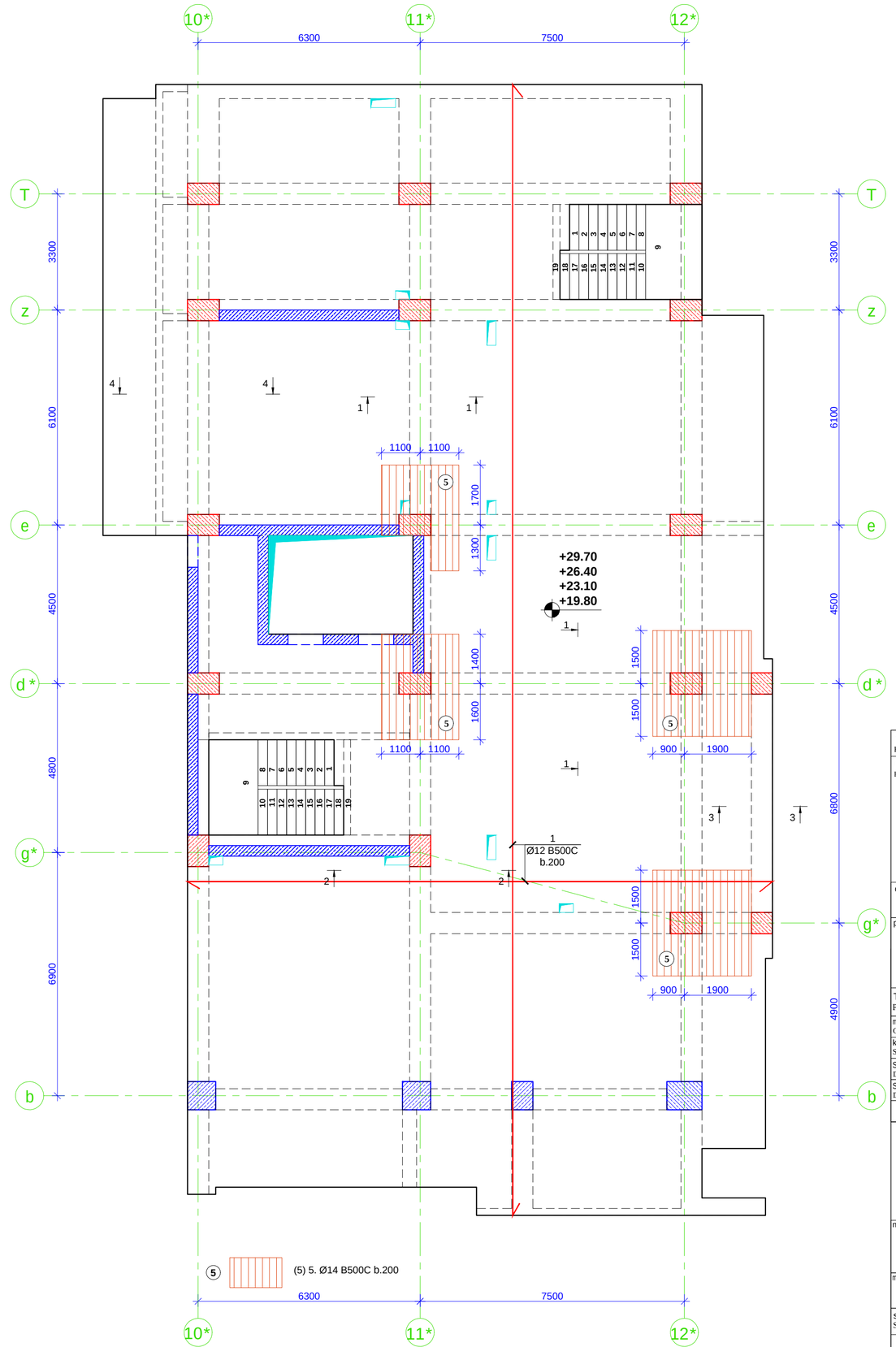

formati Format	A2	Tbi l isi 2021 w. Tbilisi 2021
fai l is saxe l i File name	Block B Slab +19.80_+29.70 R9.dwg	

obieqtis misamar Ti / Site address
q.Tbi l isi, a l .yazbegis gamz. # 34

proeqtis saxe l wo deba / Project name
mrava l funqciur i sacxovrebe l i sax l i. (B)

Tanamdeboba Position	gvar i Name	xe l mowera Signature
mT. inJiner i Ceif engineer	i. kiknaZe I. Kiknadze	
konstruqtor i Structural engineer	k. koba l aZe K. Kobaladze	
Seas r u l a Draw	S. demetr aSvi l i Sh. Demetrashvili	
Seas r u l a Draw	g. demetr aSvi l i G. Demetrashvili	

misamar Ti / Address
saqar Tve l o, q. Tbi l isi, i vovis q. # 66
E-mail: info@x2.ge
Web: www.x2.ge

Sps "iqs o r i" "X2" LTD

naxazi / Drwg
gadaxurvis fi l is saya l ibo da qveda Sris armirebis naxazi +19.80 -:- +29.70 niSnu l ebze.

masStabi/Scale	Tar i Ri/Date issue	Layout
1:100	20/10/2021	

stadia Stage	fur ce l i Page	fur c l ebi Pages	revizia Revision
m.p.	k-58		

kveTi 1-1 m. 1:10

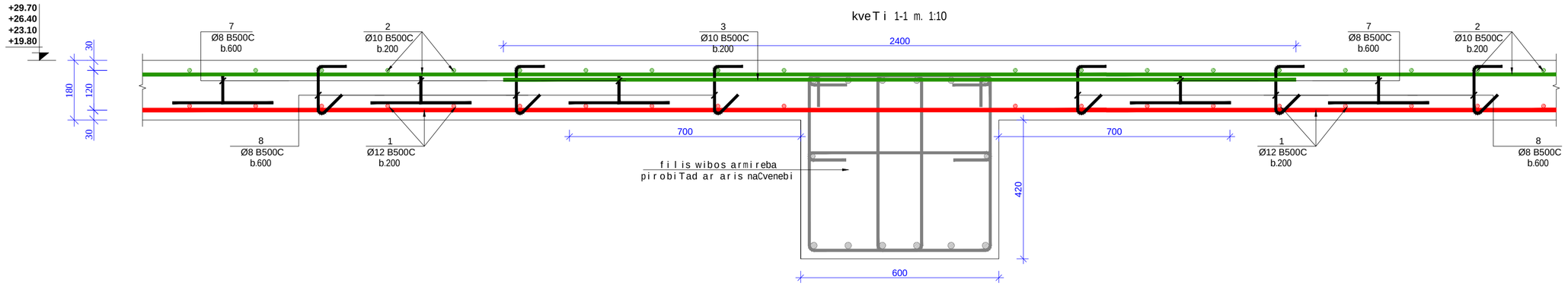

kveTi 2-2 m. 1:10

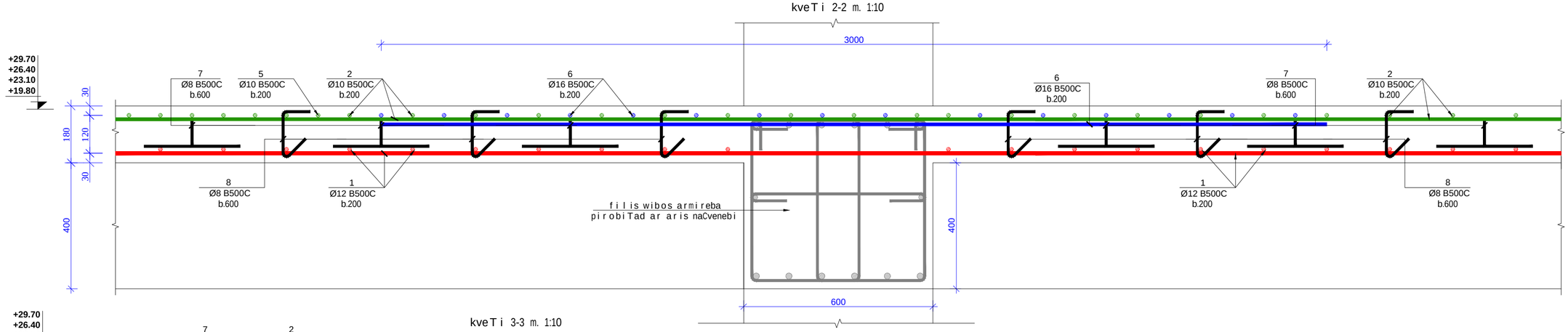

kveTi 3-3 m. 1:10

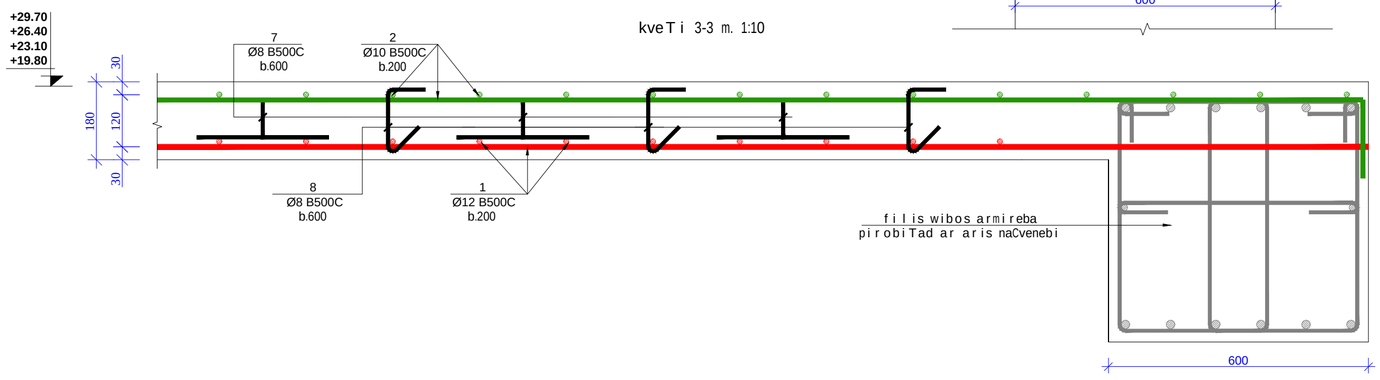

kveTi 4-4 m. 1:10

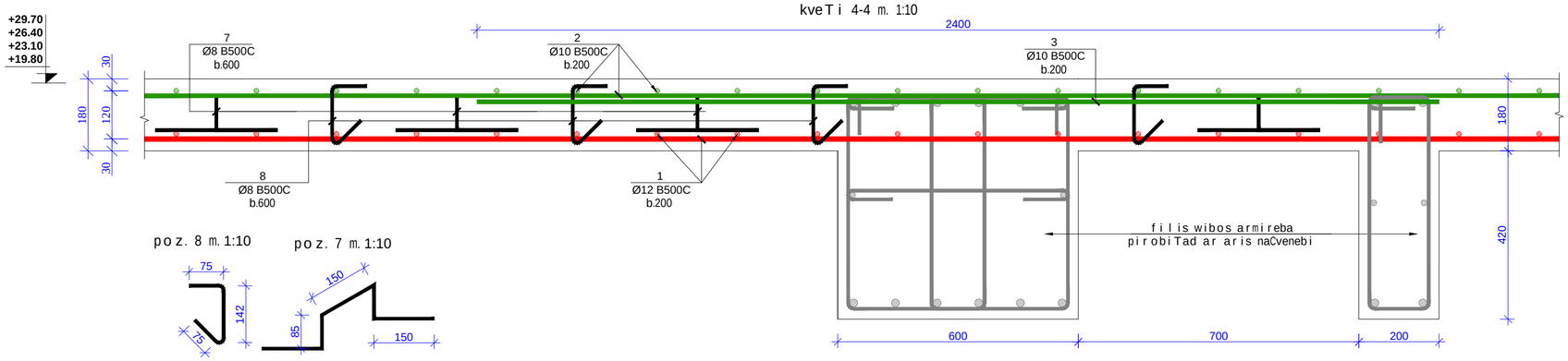

poz. 8 m. 1:10

poz. 7 m. 1:10

SeniSvna:
masalis specifikacia gadaxurvis filaze ix. furceli k-55

formati / Format	A2	Tbilisi 2021 w. / Tbilisi 2021	
failis saxeli / File name	Block B Slab +19.80_+29.70 R9.dwg		
obieqtis misamarTi / Site address	q. Tbilisi, al .yazbegis gamz. #34		
proeqtis saxelwodeba / Project name	mravalfunqciurisacxovrebeli sax li. (B)		
Tanamdeboba / Position	gvari / Name	xelmowera / Signature	
mT. inJineri / Ceif engineer	i. kiknaZe / I. Kiknadze		
konstruqtori / Structural engineer	k. kobaladze / K. Kobaladze		
Seasrula / Draw	S. demetraSvili / Sh. Demetrashvili		
Seasrula / Draw	g. demetraSvili / G. Demetrashvili		
Sps "iqsori" "X2" LTD	misamarTi / Address: saqarTvelo, q. Tbilisi, ivovis q.#66; E-mail: info@x2.ge; Web: www.x2.ge		
naxazi / Drwg	kveTi 1-1; 2-2; 3-3; 4-4		
masStabi / Scale	1:100	TariRi / Date issue: 20/10/2021	Layout
stadia / Stage	furceli / Page	furcleBi / Pages	revizia / Revision
m.p.	k-60		

gadaxurvis filis sayalibo naxazi +19.80 -:- +29.70 niSnulebze
m. 1:100

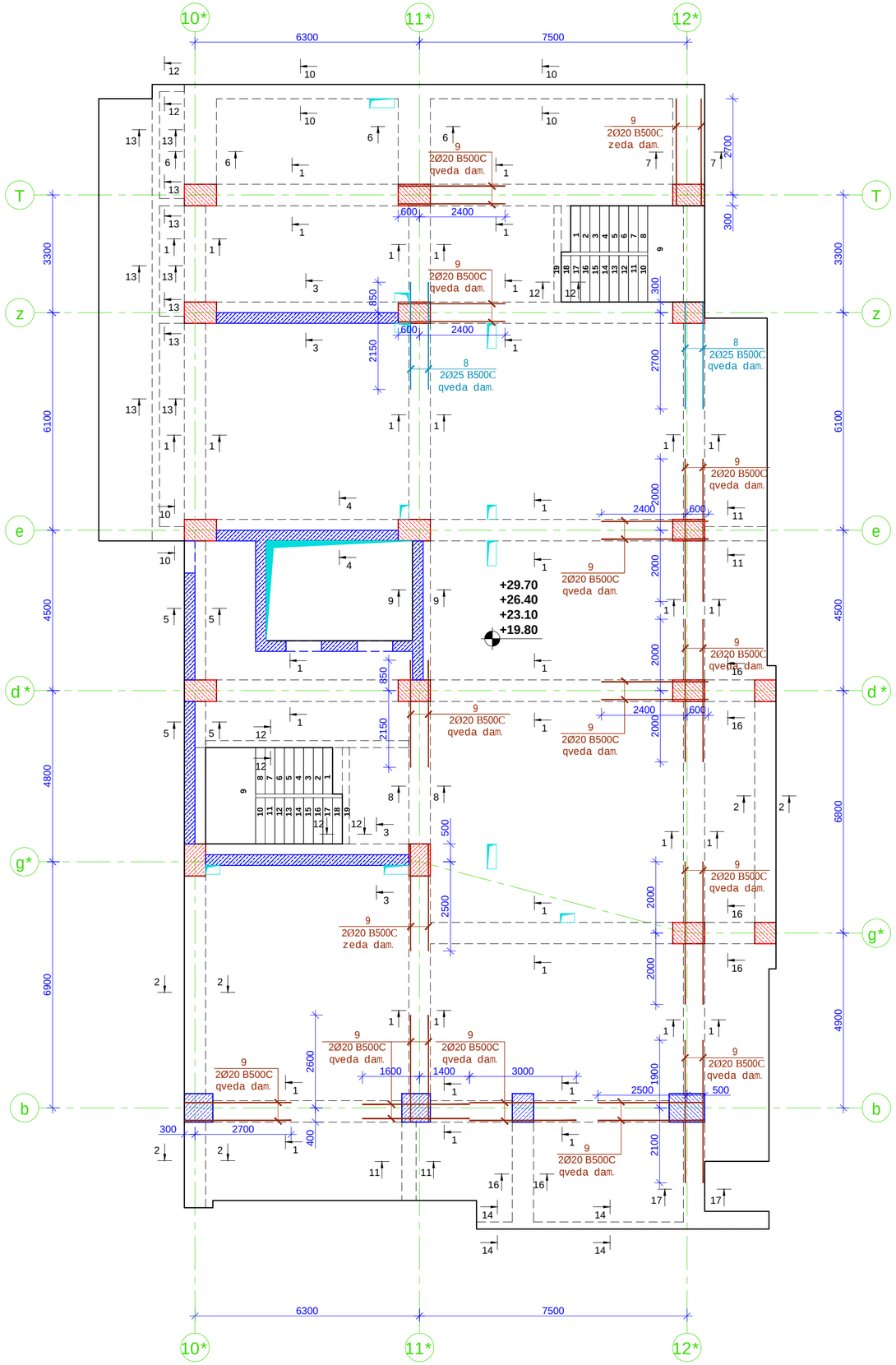

kveTi 1-1 m. 1:10

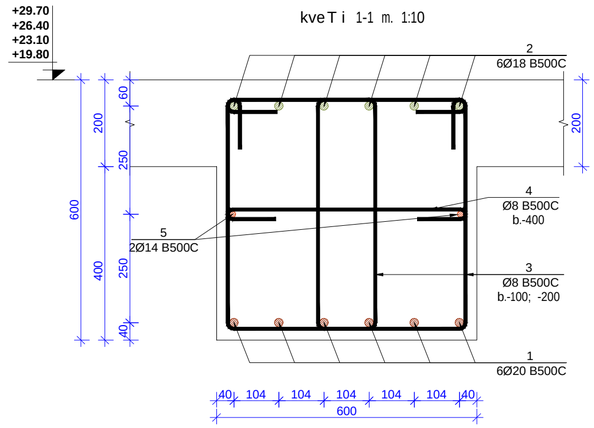

kveTi 2-2 m. 1:10

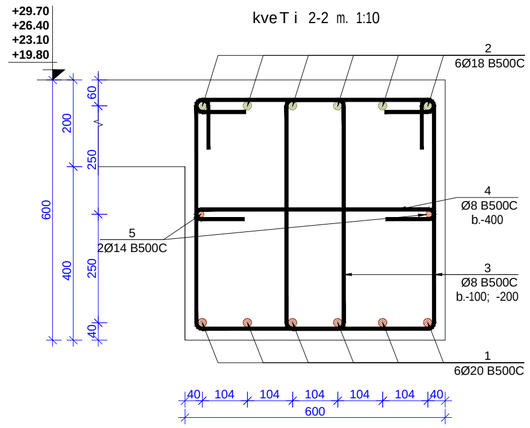

kveTi 3-3 m. 1:10

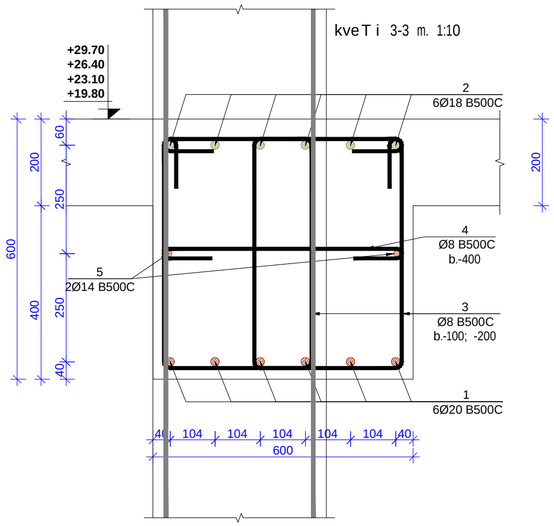

kveTi 4-4 m. 1:10

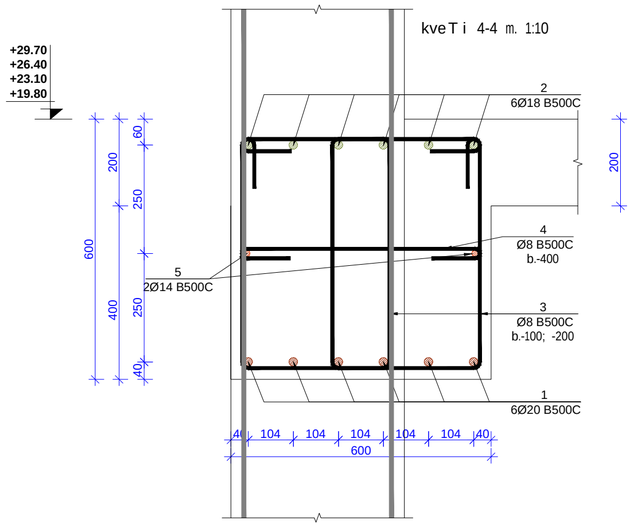

kveTi 5-5 m. 1:10

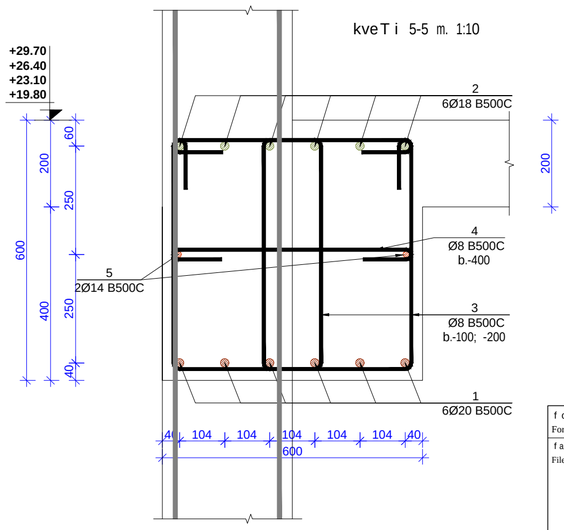

formati / Format: **A2**	Tbilisi 2021 w. / Tbilisi 2021	
faili saxeli / File name: Block B Slab +19.80_+29.70 R9.dwg		
obieqtis misamarTi / Site address: q.Tbilisi, al.yazbegis gamz. #34		
proeqtis saxelwodeba / Project name: mravalfunqciuri sacxovrebeli saxli. (B)		

Tanamdeboba / Position	gvari / Name	xelmowera / Signature
mT. inJineri / Ceif engineer	i. kiknaZe / I. Kiknadze	
konstruqtori / Structural engineer	k. kobaladZe / K. Kobaladze	
Seasrula / Draw	S. demetraSvili / Sh. Demetrashvili	
Seasrula / Draw	g. demetraSvili / G. Demetrashvili	

Sps "iqsori" "X2" LTD	misamarTi / Address: saqarTvelo, q. Tbilisi, Ivovis q. #66 E-mail: info@x2.ge Web: www.x2.ge

naxazi / Drwg: gadaxurvis filis wiboebis markirebis naxazi +19.80 -:- +29.70 niSnulebze. kveTi 1-1; 2-2; 3-3; 4-4; 5-5

masStabi / Scale	TariRi / Date issue	Layout
1:100	20/10/2021	

stadia / Stage	furceli / Page	furclebi / Pages	revizia / Revision
m.p.	k-61		

filis wibos zeda da qveda Sris damatebiTi armirebis sqematuri kveTi m. 1:10

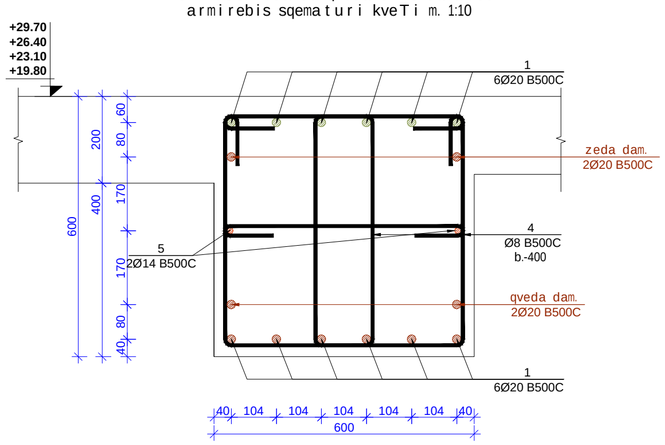

poz.3 m. 1:10

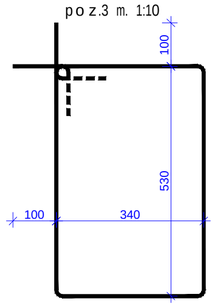

poz.4 m. 1:10

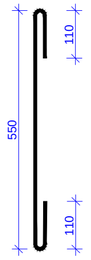

poz.6 m. 1:10

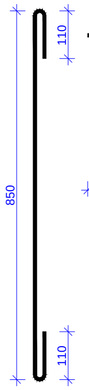

poz.7 m. 1:10

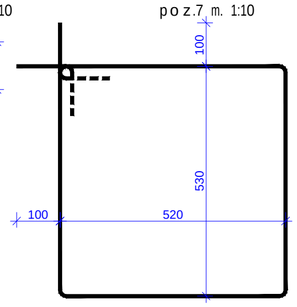

poz.10 m. 1:10

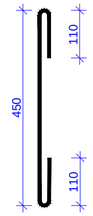

poz.11 m. 1:10

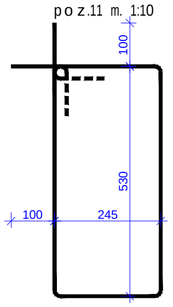

poz.12 m. 1:10

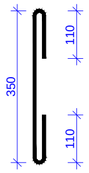

poz.14 m. 1:10

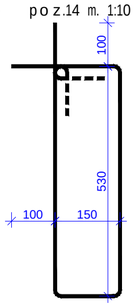

poz.15 m. 1:10

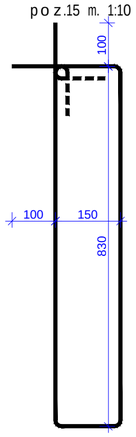

poz.16 m. 1:10

მასალის სპეციფიკაცია გადახურვის ფილაზე

კონსტრ. დასახ.	პოზ.№	არმატ. დიამ.	არმატ. კლასი	სიგრძე (L)	რაოდ. (n)	Lxn (მ)	წონა (კგ)	ბეტონი B35 მ³	კონსტ. რაოდ. N	წონა (კგ)	ბეტონი B35 მ³
გადახურვის ფილა +19,80 -:- +29,70 ნიშნულებზე	1	12	B500C	5555000	1	5555,0	4929,3	91	4	19717,2	364,00
	2	10	B500C	5470000	1	5470	3370,8			13483,0	
	3	10	B500C	910000	1	910	560,8			2243,1	
	4	12	B500C	496000	1	496	440,1			1760,5	
	5	14	B500C	600000	1	600	724,7			2898,7	
	6	16	B500C	123100	1	123,1	194,2			776,8	
	7	8	B500C	660	1670	1102,2	434,7			1738,8	
	8	8	B500C	330	1770	584,1	230,4			921,4	
სულ							10884,9	91		43539,5	364

მასალის სპეციფიკაცია გადახურვის ფილის ჭიბოებზე

კონსტრ. დასახ.	პოზ.№	არმატ. დიამ.	არმატ. კლასი	სიგრძე (L)	რაოდ. (n)	Lxn (მ)	წონა (კგ)	ბეტონი B35 მ³	კონსტ. რაოდ. N	წონა (კგ)	ბეტონი B35 მ³
ფილის ჭიბოების +19,80 -:- +29,70 ნიშნულებზე	1	20	B500C	371000	8	2968,0	7315,8	84,5	4	29263,3	338,00
	2	18	B500C	362000	8	2896	5782,1			23128,3	
	3	8	B500C	1940	3680	7139,2	2815,6			11262,3	
	4	8	B500C	790	615	485,85	191,6			766,4	
	5	25	B500C	166700	1	166,7	642,0			2568,1	
	6	28	B500C	4000	26	104	502,4			2009,8	
	7	20	B500C	62400	1	62,4	153,8			615,2	
	8	14	B500C	351000	2	702	847,9			3391,5	
	9	16	B500C	148000	2	296	467,0			1867,8	
	10	8	B500C	2300	160	368	145,1			580,5	
	11	8	B500C	1090	26	28,34	11,2			44,7	
	12	12	B500C	80000	2	160	142,0			567,9	
	13	8	B500C	2180	96	209,28	82,5			330,1	
	14	8	B500C	990	20	19,8	7,8			31,2	
	15	8	B500C	1880	10	18,8	7,4			29,7	
	16	8	B500C	690	4	2,76	1,1			4,4	
სულ							19115,3	84,5		76461,3	338

format Format	A2	Tbilisi 2021 w. Tbilisi 2021
faili saxeli File name	Block B Slab +19.80_+29.70 R9.dwg	
obieqtis misamarTi / Site address	q.Tbilisi, al.yazbegis gamz. #34	
proeqtis saxelwodeba / Project name	mravalfunqciurisacxovrebeli saxli. (8)	

Tanamdeboba Position	gvari Name	xelmowera Signature
mT. inJineri Ceif engineer	i. kiknaZe I. Kiknadze	
konstruqtori Structural engineer	k. kobalaZe K. Kobaladze	
Seasrula Draw	S. demetraSvili Sh. Demetrashvili	
Seasrula Draw	g. demetraSvili G. Demetrashvili	

Sps "iqsori" "X2" LTD	misamarTi / Address: saqarTvelo, q. Tbilisi, Ivovis q. #66 E-mail: info@x2.ge Web: www.x2.ge
naxazi / Drwg	filis wibos sqematuri kveTi. masalis specifikacia

masStabi/Scale	TariRi/Date issue	Layout
1:100	20/10/2021	

stadia Stage	furceli Page	furclebi Pages	revizia Revision
m.p.	k-63		

gadaxurvis filis sayalibo naxazi +33.00 niSnulze
m. 1:100

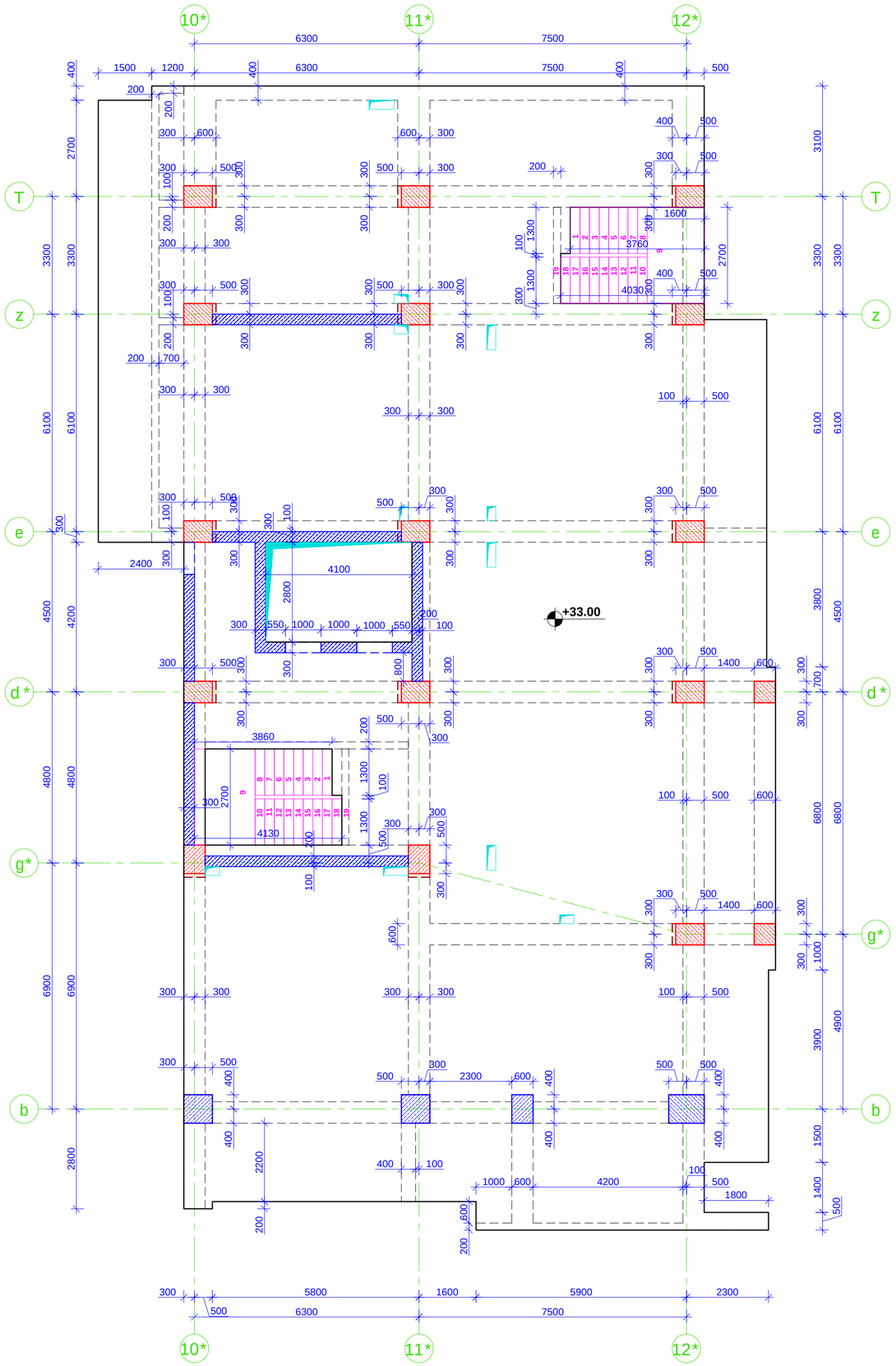

gadaxurvis filis qveda Sris armirebis naxazi +33.00 niSnulze
m. 1:100

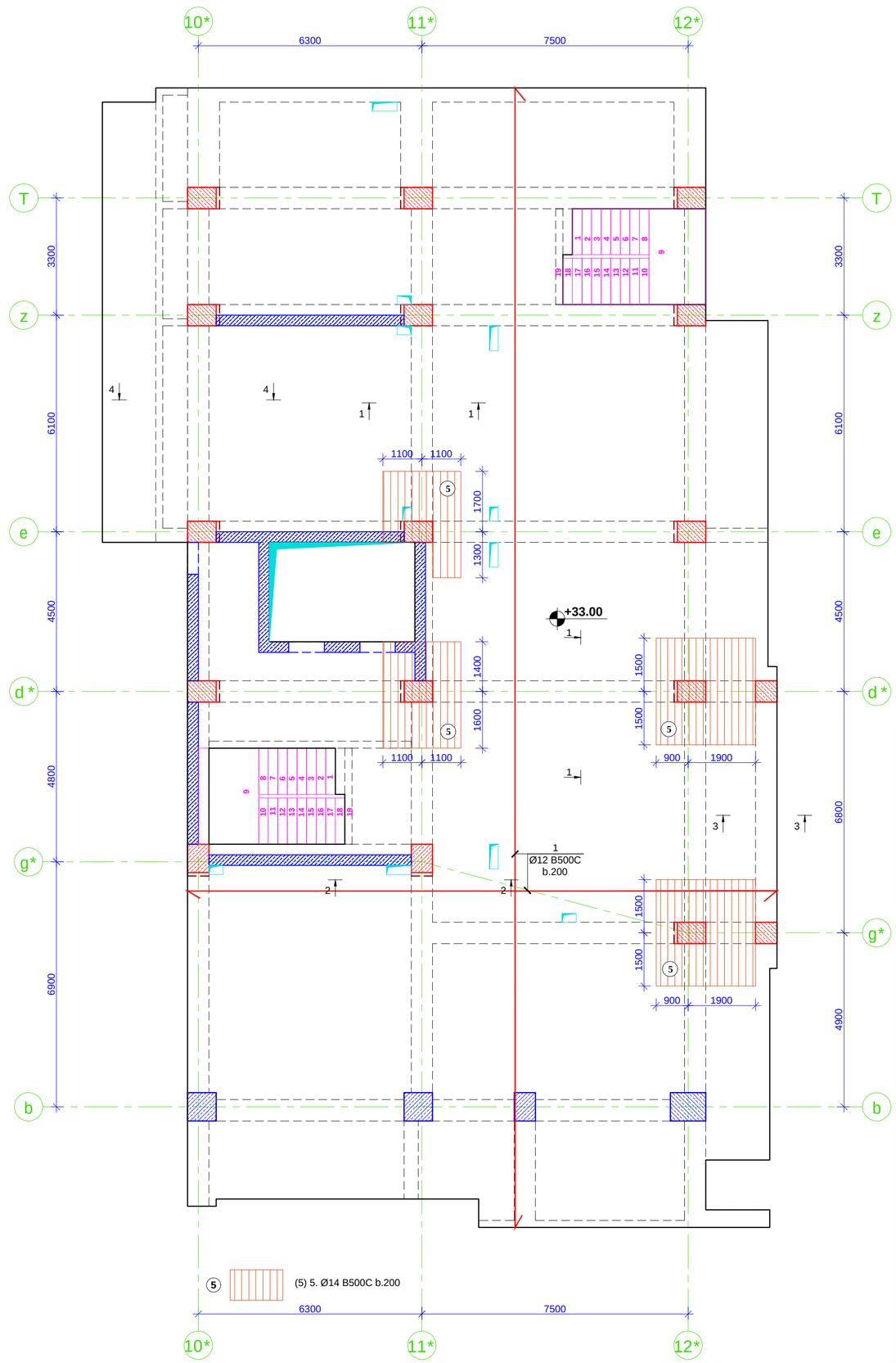

formati / Format	A2	Tbilisi 2021 w. / Tbilisi 2021
faili saxeli / File name	Block B Slab +33.00 R9.dwg	
obieqtis misamarTi / Site address	q.Tbilisi, al.yazbegis gamz. #34	
proeqtis saxelwodeba / Project name	mravalfunqciuri sacxovrebeli saxli. (B)	

Tanamdeboba / Position	gvari / Name	xelmowera / Signature
mT. inJineri / Ceif engineer	i. kiknaZe / I. Kiknadze	
konstruqtori / Structural engineer	k. kobaliaZe / K. Kobaladze	
Seasrula / Draw	S. demetraSvili / Sh. Demetrashvili	
Seasrula / Draw	g. demetraSvili / G. Demetrashvili	

Sps "iqsori" "X2" LTD	misamarTi / Address: saqarTvelo, q. Tbilisi, Ivovis q. #66 E-mail: info@x2.ge Web: www.x2.ge

naxazi / Drwg: gadaxurvis filis sayalibo da qveda Sris armirebis naxazi +33.00 niSnulze.

masStabi/Scale	TariRi/Date issue	Layout
1:100	20/10/2021	

stadia / Stage	furceli / Page	furclebi / Pages	revizia / Revision
m.p.	k-64		

kveTi 1-1 m. 1:10

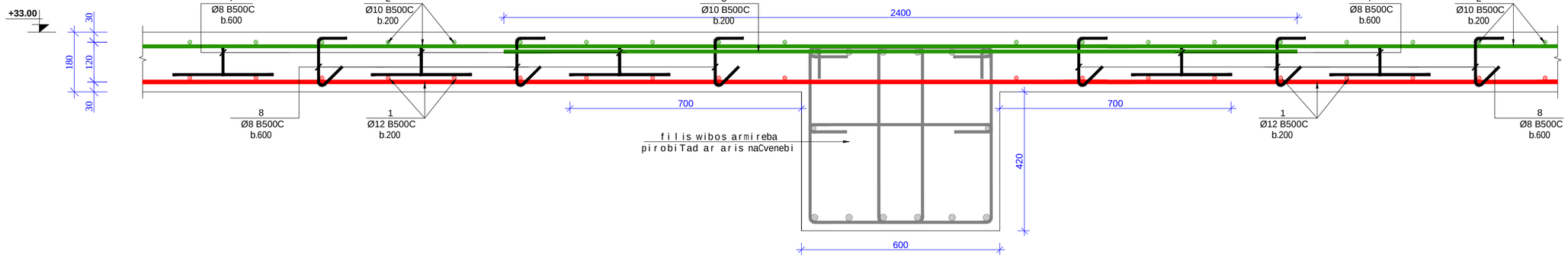

kveTi 2-2 m. 1:10

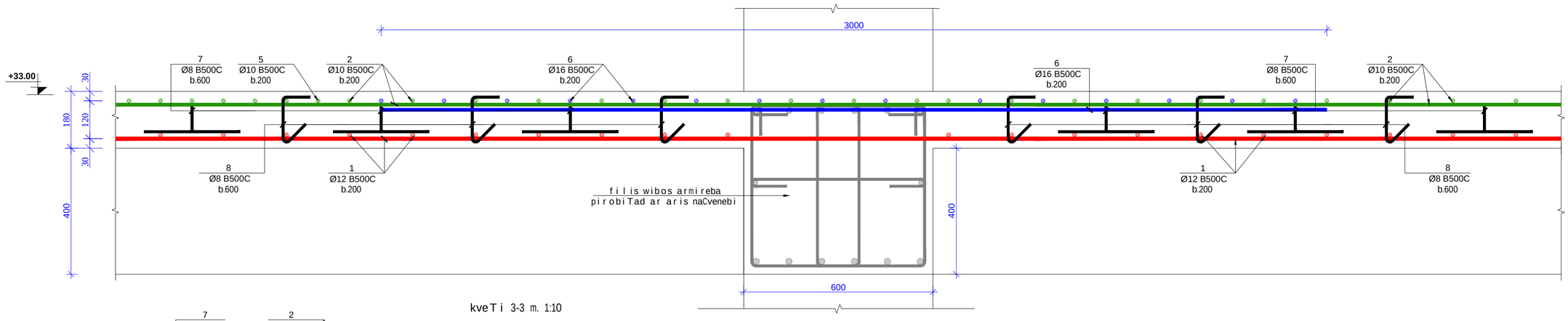

kveTi 3-3 m. 1:10

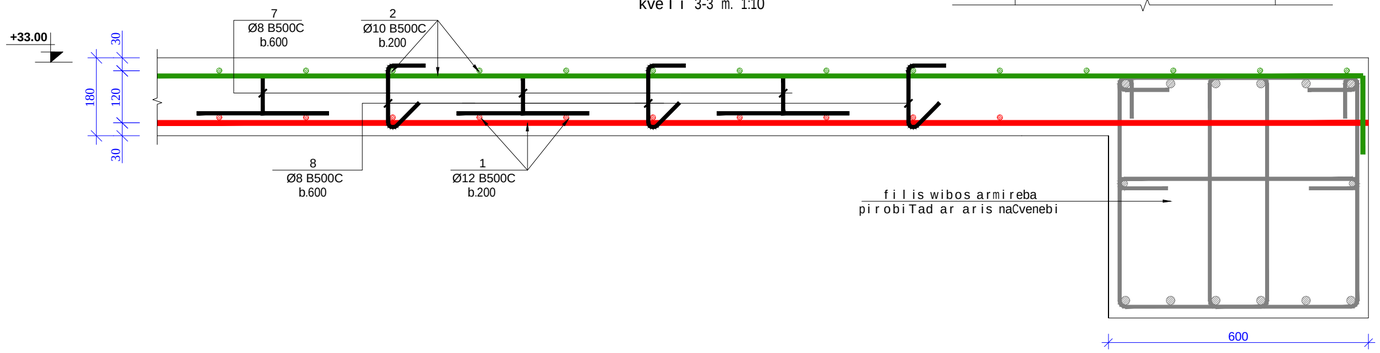

kveTi 4-4 m. 1:10

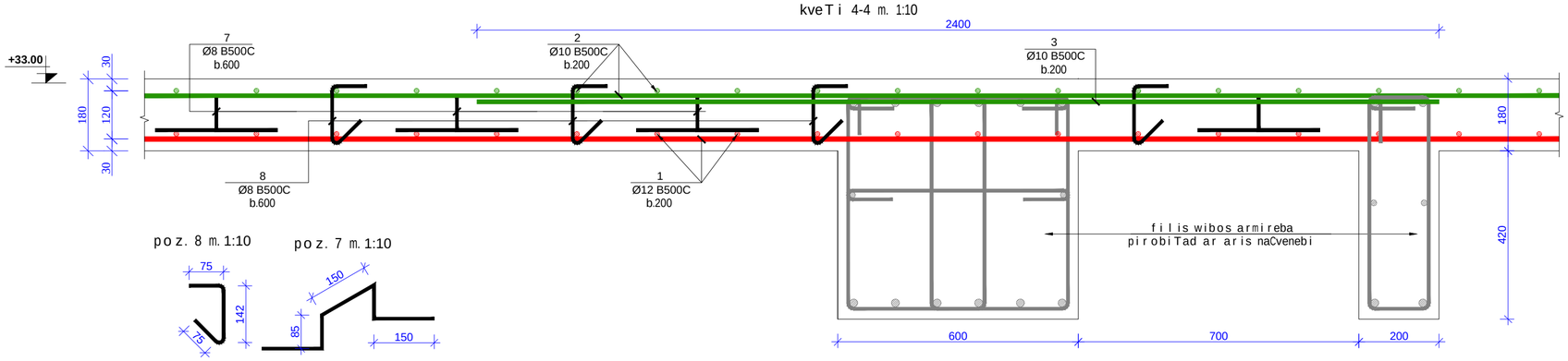

poz. 8 m. 1:10

poz. 7 m. 1:10

SeniSvna:
masalis specifikacia gadaxurvis filaze
ix. furceli k-61

formati / Format	A2	Tbilisi 2021 w. / Tbilisi 2021
faili saxeli / File name	Block B Slab +33.00 R9.dwg	

obieqtis misamarTi / Site address
q.Tbilisi, al.yazbegis gamz. #34

proeqtis saxelwoeba / Project name
mravalfunqciurisacxovrebeli saxli. (B)

Tanamdeboba / Position	gvari / Name	xelmowera / Signature
mT. inJineri / Ceif engineer	i. kiknaZe / I. Kiknadze	
konstruqtori / Structural engineer	k. kobaladze / K. Kobaladze	
Seasrula / Draw	S. demetraSvili / Sh. Demetrashvili	
Seasrula / Draw	g. demetraSvili / G. Demetrashvili	

Sps "iqsori" "X2" LTD

misamarTi / Address
saqarTvelo, q. Tbilisi, Ivovis q. #66
E-mail: info@x2.ge
Web: www.x2.ge

naxazi / Drwg
kveTi 1-1; 2-2; 3-3; 4-4

masStabi / Scale	TariRi / Date issue	Layout
1:100	20/10/2021	

stadia / Stage	furceli / Page	furclebi / Pages	revizia / Revision
m.p.	k-66		

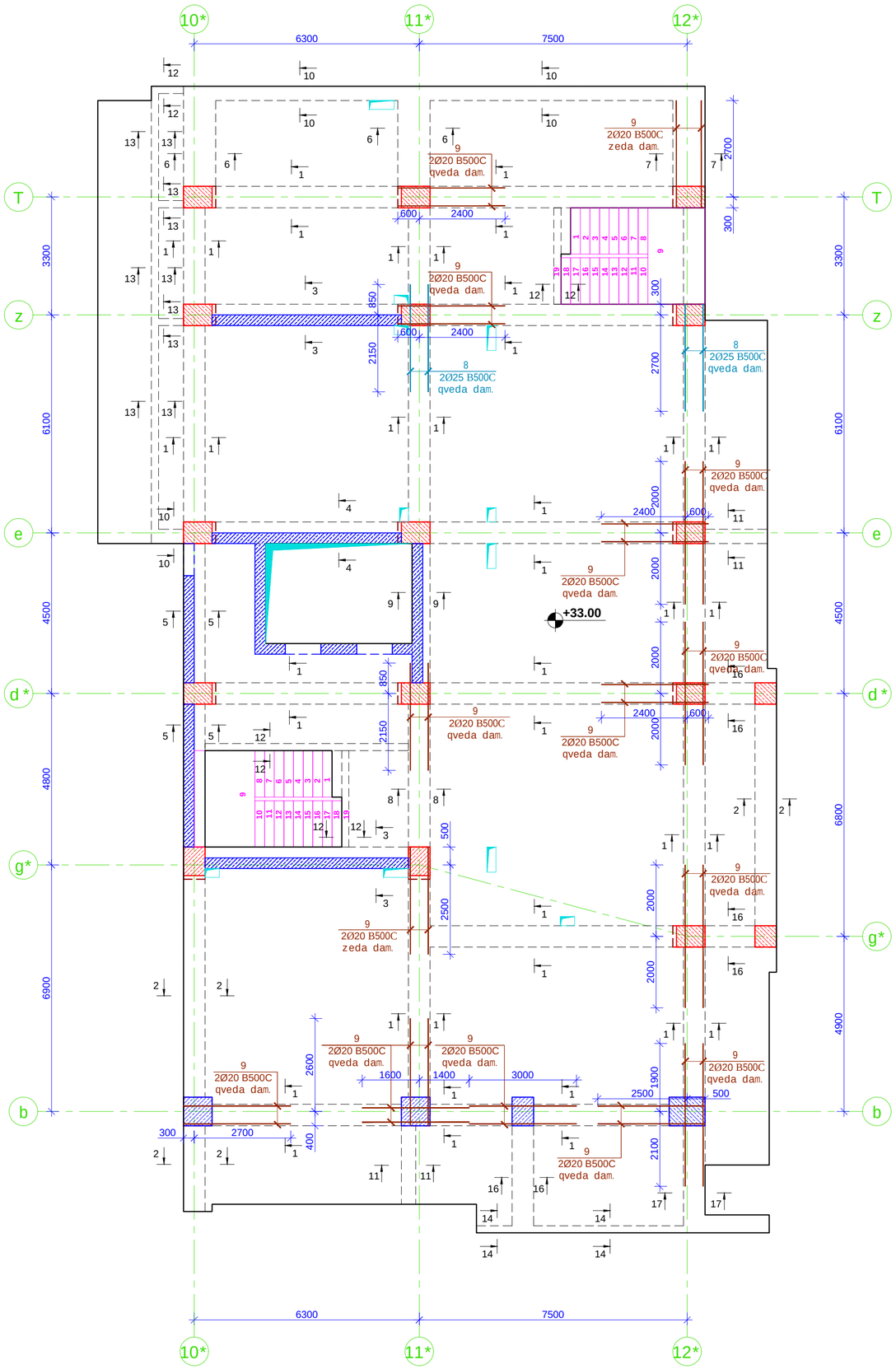

kveTi 1-1 m. 1:10

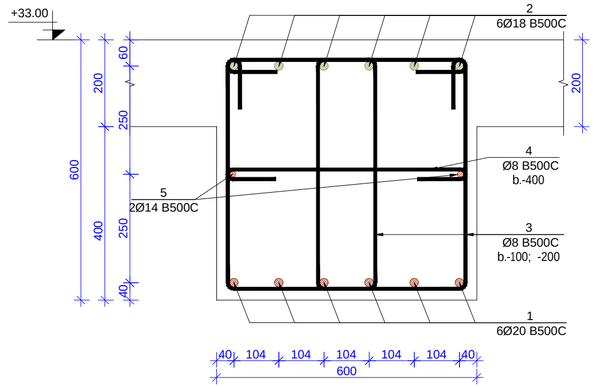

kveTi 4-4 m. 1:10

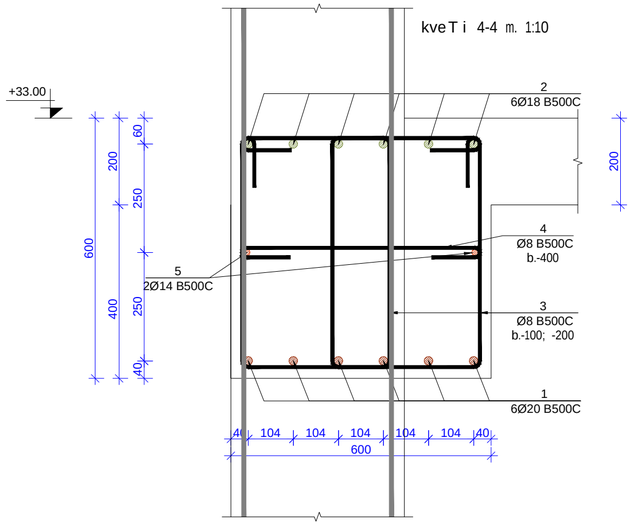

kveTi 2-2 m. 1:10

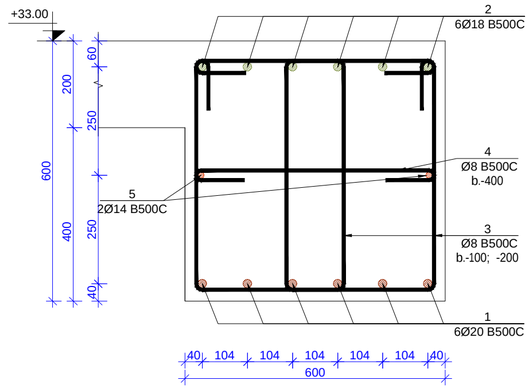

kveTi 5-5 m. 1:10

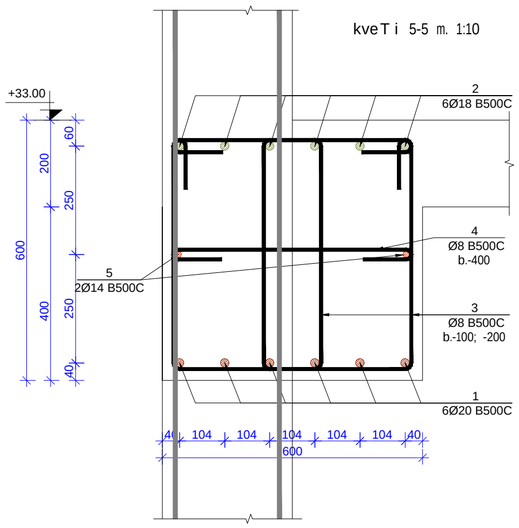

kveTi 3-3 m. 1:10

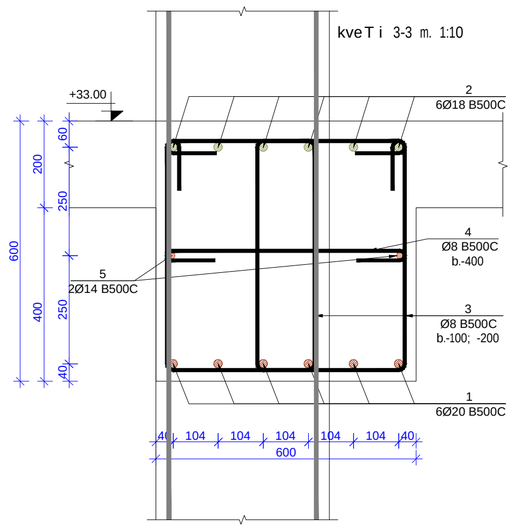

formati / Format	A2	Tbilisi 2021 w. / Tbilisi 2021
failis saxeli / File name	Block B Slab +33.00 R9.dwg	

objeqtis misamarTi / Site address
q.Tbilisi, al.yazbegis ganz. #34

proeqtis saxelwodeba / Project name
mravalfunqciuri sacxovrebeli saxli. (8)

Tanamdeboba / Position	gvari / Name	xelmowera / Signature
mTavarinJineri / Ceif engineer	i. kiknaZe / I. Kiknadze	
konstruqtori / Structural engineer	k. kobaladZe / K. Kobaladze	
Seasrula / Draw	S. demetraSvili / Sh. Demetrashvili	
Seasrula / Draw	g. demetraSvili / G. Demetrashvili	

Sps "iqsori" "X2" LTD

misamarTi / Address
saqarTvelo, q. Tbilisi, Ivovis q. #66
E-mail: info@x2.ge
Web: www.x2.ge

naxazi / Drwg
gadaxurvis filis wiboebis markirebis naxazi +33.00 niSnulze. kveTi 1-1; 2-2; 3-3; 4-4; 5-5

masStabi / Scale	TariRi / Date issue	Layout
1:100	20/10/2021	

stadia / Stage	furceli / Page	furcleBi / Pages	revizia / Revision
m.p.	k-67		

filis wibos zeda da qveda Sris damatebiTi armirebis sqematuri kveTi m. 1:10

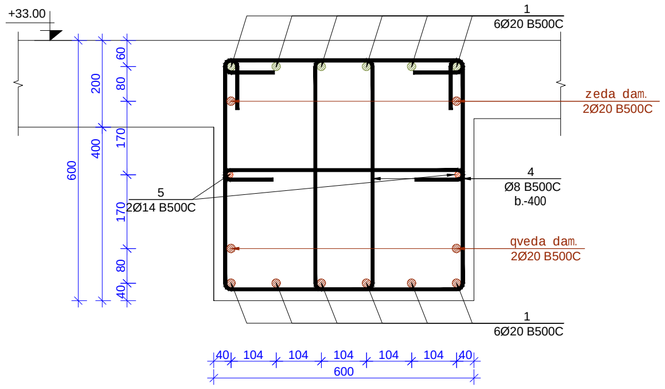

poz.3 m. 1:10

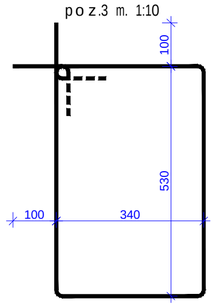

poz.4 m. 1:10

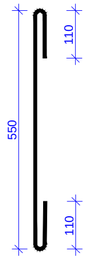

poz.6 m. 1:10

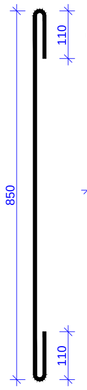

poz.7 m. 1:10

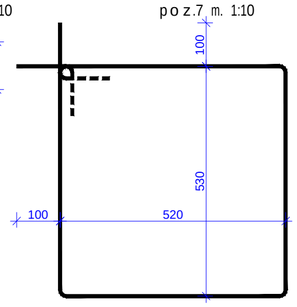

poz.10 m. 1:10

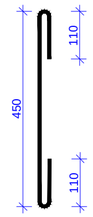

poz.11 m. 1:10

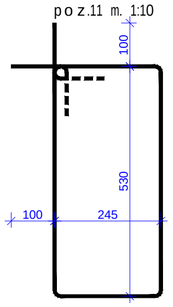

poz.12 m. 1:10

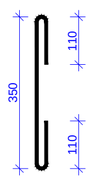

poz.14 m. 1:10

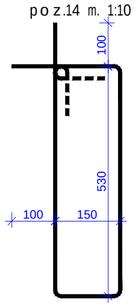

poz.15 m. 1:10

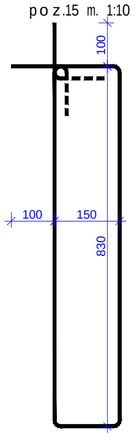

poz.16 m. 1:10

მასალის სპეციფიკაცია გადახურვის ფილაზე

კონსტრ. დასახ.	პოზ.№	არმატ. დიამ.	არმატ. კლასი	სიგრძე (L)	რაოდ. (n)	Lxn (მ)	წონა (კგ)	ბეტონი B35 მ³	კონსტ. რაოდ. N	წონა (კგ)	ბეტონი B35 მ³
გადახურვის ფილა +33,00 ნიშნულზე	1	12	B500C	5555000	1	5555,0	4929,3	91	1	4929,3	91,00
	2	10	B500C	5470000	1	5470	3370,8			3370,8	
	3	10	B500C	910000	1	910	560,8			560,8	
	4	12	B500C	496000	1	496	440,1			440,1	
	5	14	B500C	600000	1	600	724,7			724,7	
	6	16	B500C	123100	1	123,1	194,2			194,2	
	7	8	B500C	660	1670	1102,2	434,7			434,7	
	8	8	B500C	330	1770	584,1	230,4			230,4	
				სულ			10884,9	91		10884,9	91

მასალის სპეციფიკაცია გადახურვის ფილის წიბოებზე

კონსტრ. დასახ.	პოზ.№	არმატ. დიამ.	არმატ. კლასი	სიგრძე (L)	რაოდ. (n)	Lxn (მ)	წონა (კგ)	ბეტონი B35 მ³	კონსტ. რაოდ. N	წონა (კგ)	ბეტონი B35 მ³
ფილის წიბოები +33,00 ნიშნულზე	1	20	B500C	371000	8	2968,0	7315,8	89	1	7315,8	89,00
	2	18	B500C	362000	8	2896	5782,1			5782,1	
	3	8	B500C	1940	3680	7139,2	2815,6			2815,6	
	4	8	B500C	790	615	485,85	191,6			191,6	
	5	25	B500C	166700	1	166,7	642,0			642,0	
	6	28	B500C	4000	26	104	502,4			502,4	
	7	20	B500C	62400	1	62,4	153,8			153,8	
	8	14	B500C	351000	2	702	847,9			847,9	
	9	16	B500C	148000	2	296	467,0			467,0	
	10	8	B500C	2300	160	368	145,1			145,1	
	11	8	B500C	1090	26	28,34	11,2			11,2	
	12	12	B500C	80000	2	160	142,0			142,0	
	13	8	B500C	2180	96	209,28	82,5			82,5	
	14	8	B500C	990	20	19,8	7,8			7,8	
	15	8	B500C	1880	10	18,8	7,4			7,4	
	16	8	B500C	690	4	2,76	1,1			1,1	
				სულ			19115,3	89		19115,3	89

format / Format: A2 — Tbilisi 2021 w. / Tbilisi 2021

file name: Block B Slab +33.00 R9.dwg

object address: q.Tbilisi, al.yazbegis gamz. #34

project name: mravalfunqciuri sacxovrebeli saxli. (8)

Position	Name	Signature
Ceif engineer	I. Kiknadze	
Structural engineer	K. Kobaladze	
Draw	Sh. Demetrashvili	
Draw	G. Demetrashvili	

Sps "iqsori" "X2" LTD

address: saqarTvelo, q. Tbilisi, Ivovis q. #66

E-mail: info@x2.ge
Web: www.x2.ge

naxazi / Drwg: filis wibos sqematuri kveTi. masalis specifikacia

masStabi/Scale	TariRi/Date issue	Layout
1:100	20/10/2021	

stadia / Stage	furceli / Page	furclebi / Pages	revizia / Revision
m.p.	k-69		

gadaxurvis filis sayalibo naxazi +36.30; +39.60;
+42.90; +46.20 niSnulze
m. 1:100

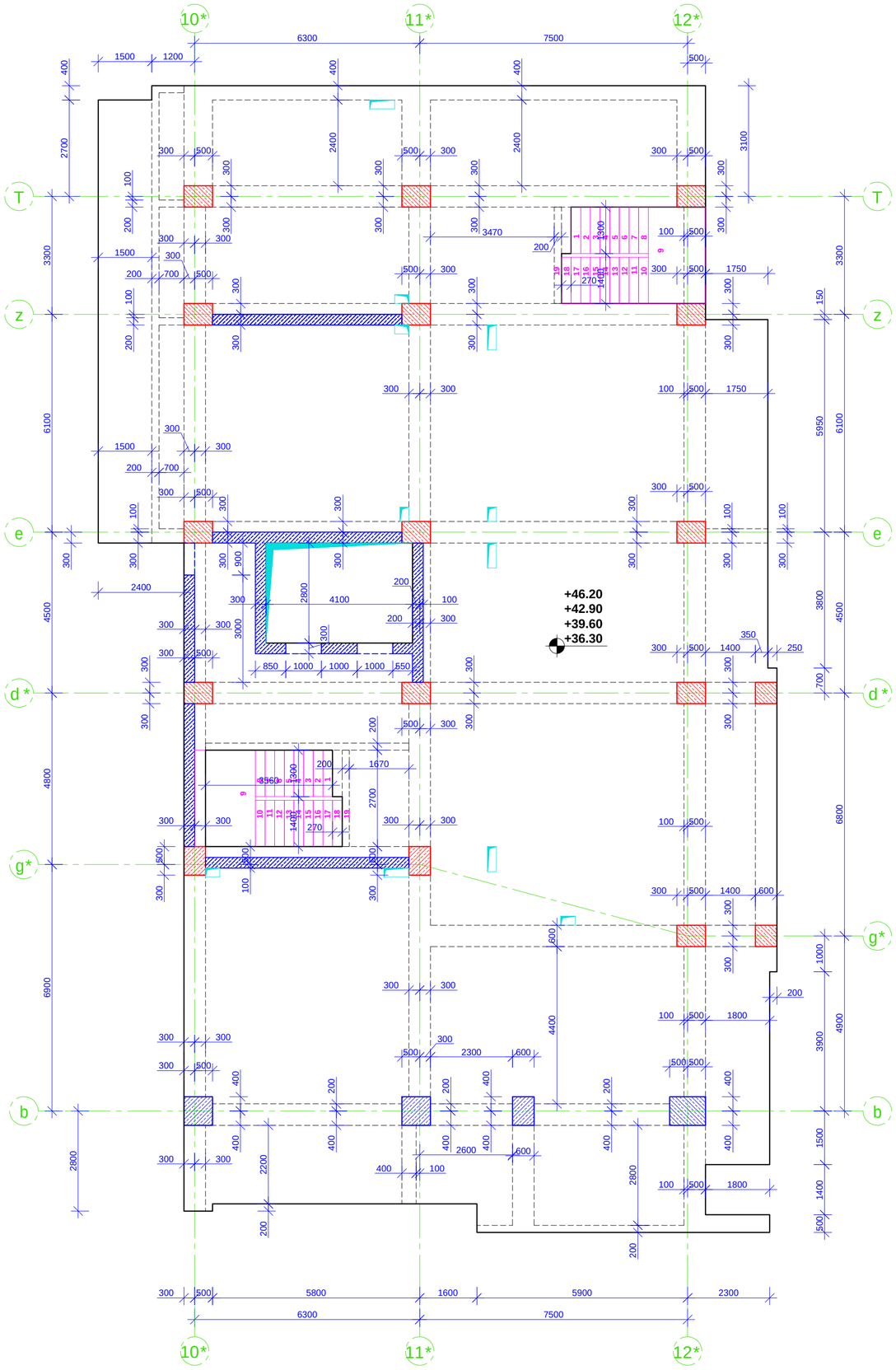

SeniSvna:

1. gadaxurvis filaSi grZivi muSa armaturebis gadabma moxdes pirgadadebiT, gadabmis sigrZe 50D sadac D gadasabmeli armaturis diametria.

2. gadaxurvis filaSi gamoyenebuli iqnas betoni, simtkicis klasiT B 35

3. armaturis moRunva moxdes civad. (gacxelebis gareSe)

4. rk.b-is konstruqciebSi daculi iqnas damcavi Sreebi, rogorc es proeqtSi aris miTiTebuli.

5. mocemuli naxazebi ganxilul iqnas proeqtis arqiteqturuli nawilis naxazebTan erTad.

6. moceuli naxazi ganxilul iqnas Sesabamis niSnulze mdebare kibisa da pandusis sayalibo da armirebis naxazebTan erTad.

7. moceuli naxazi ganxilul iqnas Sesabamis niSnulze mdebare svetebisa da monoliTuri kedlebis sayalibo da armirebis naxazebTan erTad.

8. rk.b-is elementebis betonebisas unda gaewios kontroli betonis klass, vibrirebas, betonebis xarisxs da Srobis procesebs Tanaxmad ГОСТ 10180-78; ГОСТ 18105.0-80; ГОСТ 18105.2-80;

10. rk.b_is konstruqciebSi gamoyenebulia B500C klasis armaturebi ГОСТ Р 52544-2006. Semowmebuli iqnas armaturis xarisxi da Sedges armaturis gamocdebis Sesabamisi aqtebi.

მასალის სპეციფიკაცია

ელემენტის დასახ.	პოზ.№	არმატ. დიამ.	არმატ. კლასი	სიგრძე (L)	რაოდ. (n)	Lxn (მ)	წონა (კგ)	ბეტონი B35 მ³	კონსტ. რაოდ. N	წონა (კგ)	ბეტონი B35 მ³
მონოლითური ფილა +36.30; +39.60; +42.90; +46.20 ნიშნულზე	1	12	B500C	5555000	1	5555,0	4929,3	90,9	4	19717,2	363,60
	2	10	B500C	5555000	1	5555,0	3423,1			13692,5	
	3	8	B500C	290	758	219,8	86,7			346,8	
	4	8	B500C	620	758	470,0	185,3			741,4	
	5	10	B500C	957800	1	957,8	590,2			2360,9	
	6	12	B500C	222200	1	222,2	197,2			788,7	
	7	14	B500C	853200	1	853,2	1030,5			4122,0	
	8	16	B500C	638000	1	638,0	1006,5			4025,9	
ჯამი						11448,8	90,9			45795,3	363,6

formati Format	A2	Tbilisi 2021 w. Tbilisi 2021
failis saxeli File name	Block B Slab 36.30 - 62.70 R9.dwg	
obieqtis misamarTi / Site address	q.Tbilisi, al.yazbegis gamz. #34	
proeqtis saxelwodeba / Project name	mravalfunqciurisacxovrebeli saxli. (8)	

Tanamdeboba Position	gvari Name	xelmowera Signature
mTavinJineri Ceif engineer	i. kiknaZe I. Kiknadze	
konstruqtori Structural engineer	k. kobaladze K. Kobaladze	
Seasrula Draw	S. demetraSvili Sh. Demetrashvili	
Seasrula Draw	g. demetraSvili G. Demetrashvili	

Sps "iqsori" "X2" LTD	misamarTi / Address saqarTvelo, q. Tbilisi, Ivovis q. #66 E-mail: info@x2.ge Web: www.x2.ge

naxazi / Drwg

gadaxurvis filis sayalibo naxazi +36.30; +39.60; +42.90; +46.20 niSnulze; masalis specifikacia.

masStabi/Scale	TariRi/Date issue	Layout
1:100	20/10/2021	

stadia Stage	furceli Page	furclebi Pages	revizia Revision
m.p.	k-70		

+46.20
+42.90
+39.60
+36.30

kveTi 1-1 m. 1:10

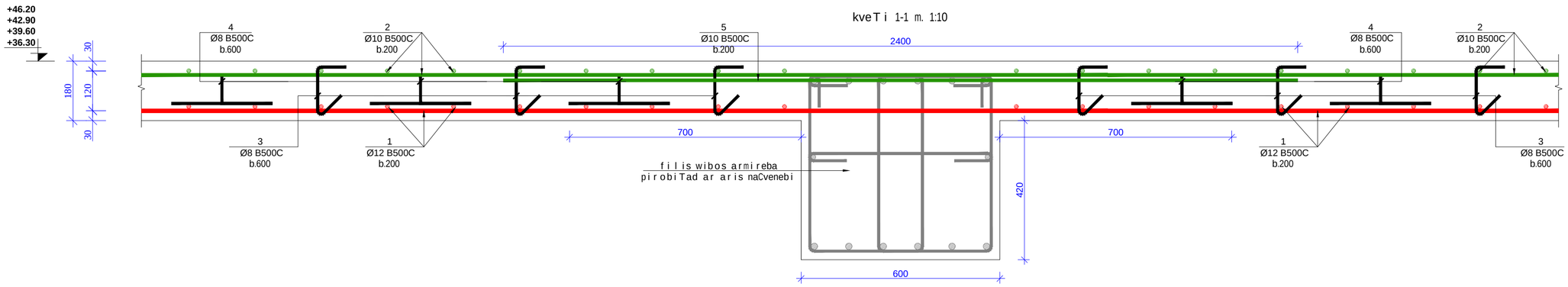

kveTi 2-2 m. 1:10

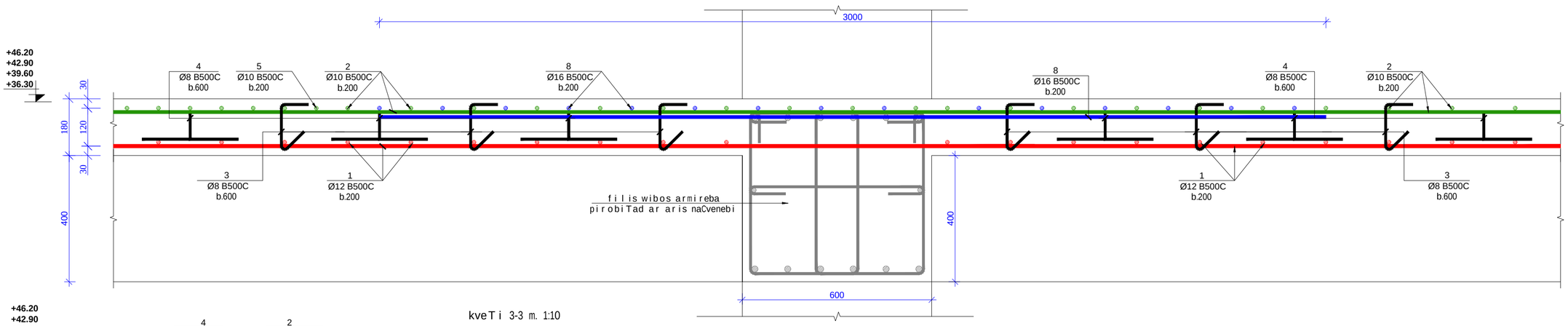

kveTi 3-3 m. 1:10

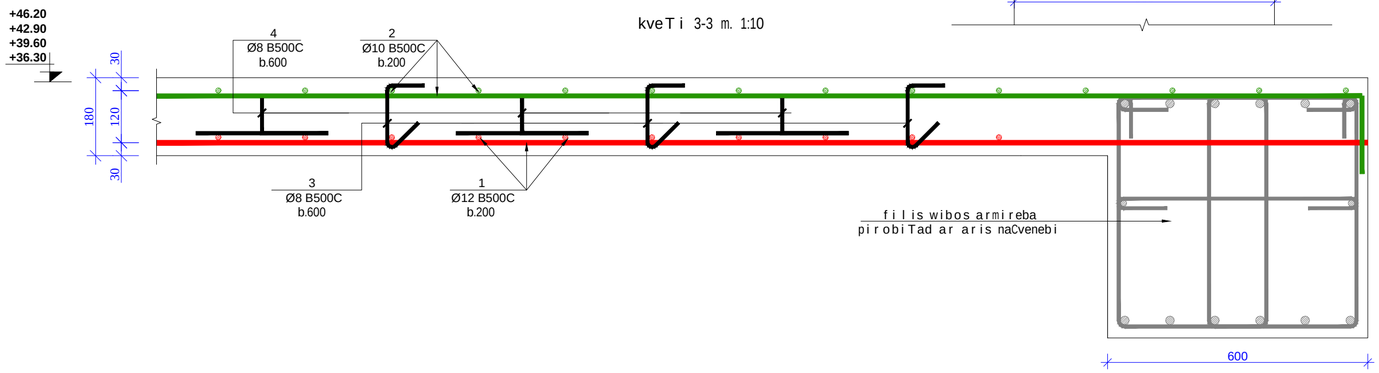

kveTi 4-4 m. 1:10

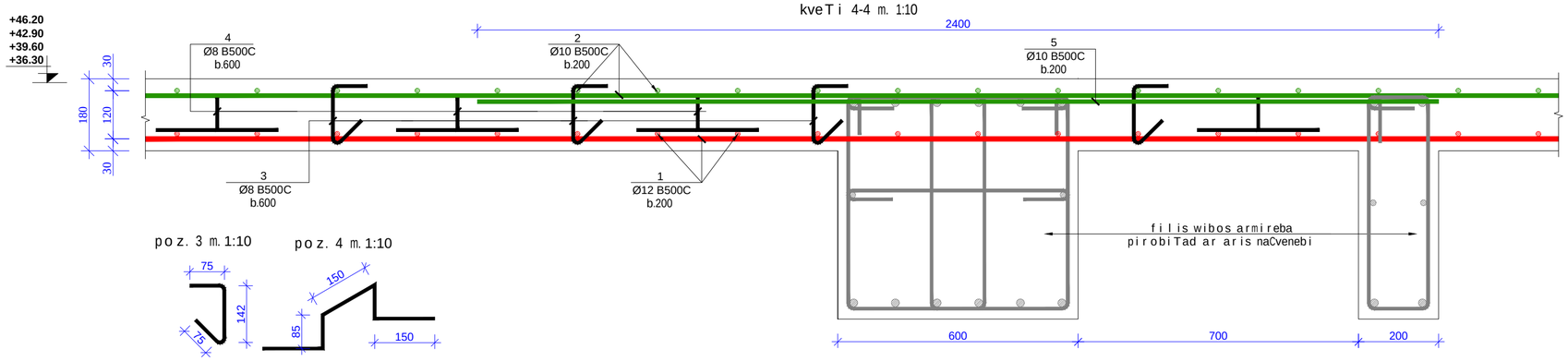

poz. 3 m. 1:10

poz. 4 m. 1:10

formati / Format	A2
	Tbilisi 2021 w. / Tbilisi 2021
failis saxeli / File name	Block B Slab 36.30 - 62.70 R9.dwg
obieqtis misamarTi / Site address	q.Tbilisi, al.yazbegis gamz. #34
proeqtis saxelwodeba / Project name	mravalfunqciuri sacxovrebeli saxli. (B)

Tanamdeboba / Position	gvari / Name	xelmowera / Signature
mT. inJineri / Ceif engineer	i. kiknaZe / I. Kiknadze	
konstruqtori / Structural engineer	k. kobalaZe / K. Kobaladze	
Sealrula / Draw	S. demetraSvili / Sh. Demetrashvili	
Sealrula / Draw	g. demetraSvili / G. Demetrashvili	

Sps "iqsori" "X2" LTD	misamarTi / Address: saqarTvelo, q. Tbilisi, Ivovis q. #66 E-mail: info@x2.ge Web: www.x2.ge

naxazi / Drwg: gadaxurvis filis kveTebi; poziciebi.

masStabi / Scale	TariRi / Date issue	Layout
1:100	20/10/2021	

stadia / Stage	furceli / Page	furcebi / Pages	revizia / Revision
m.p.	k-73		

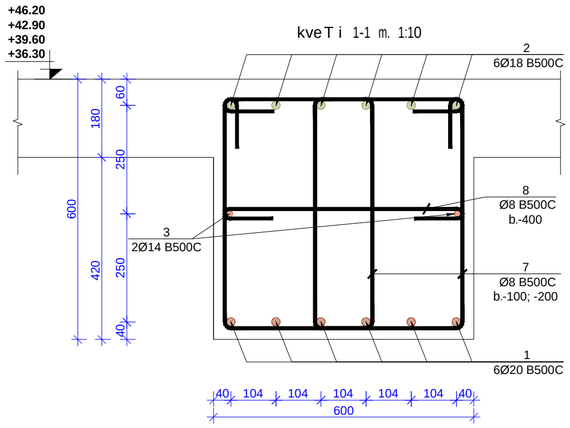

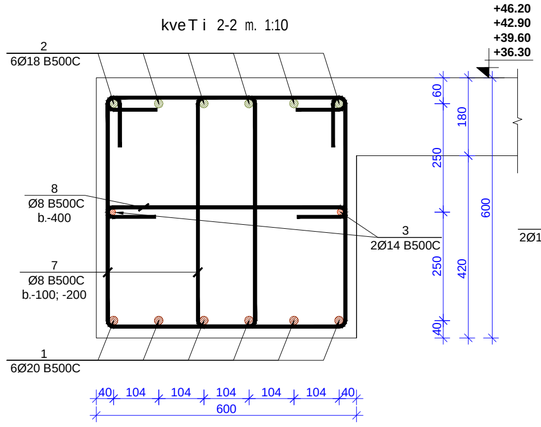

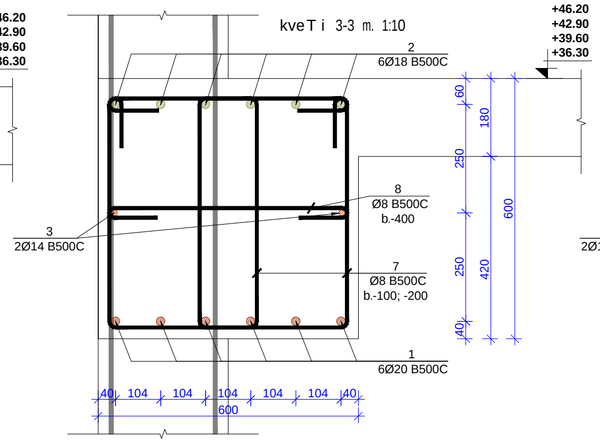

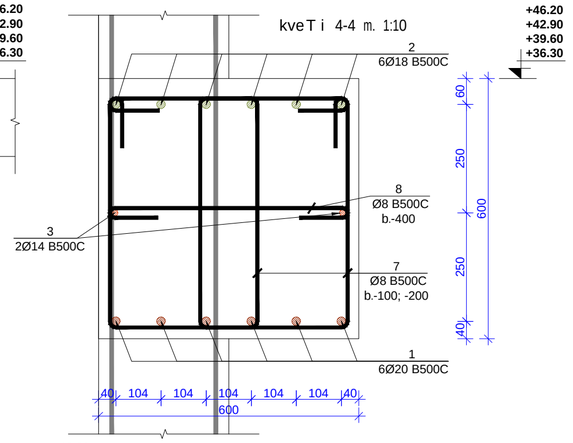

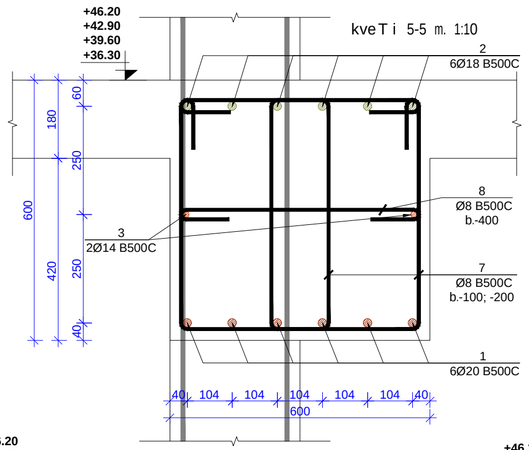

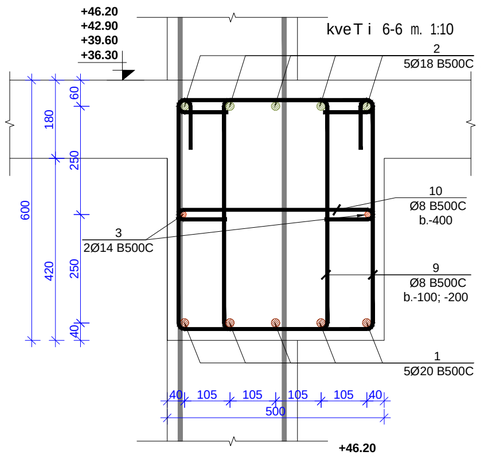

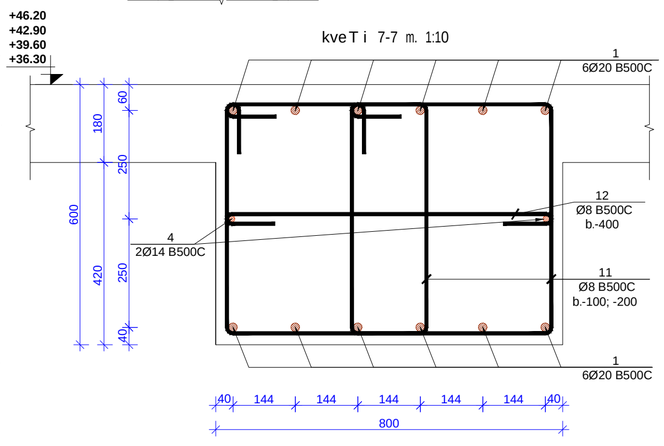

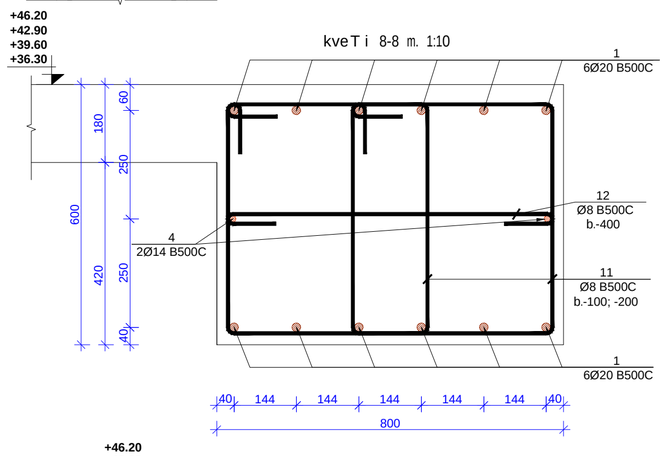

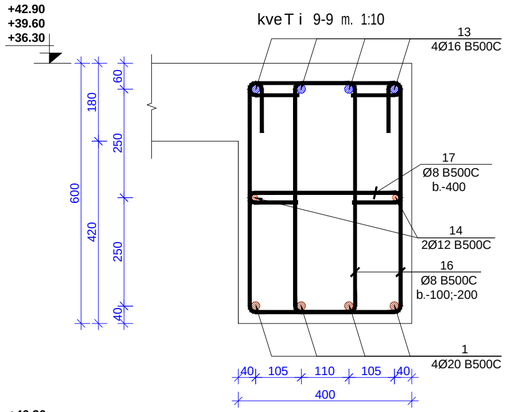

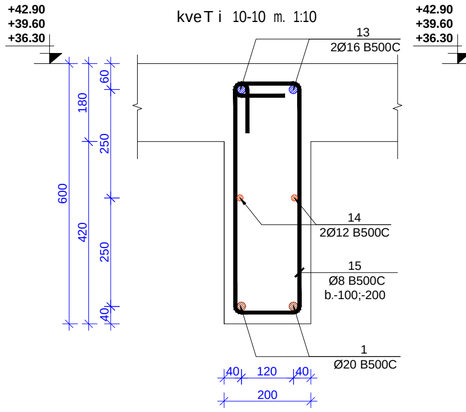

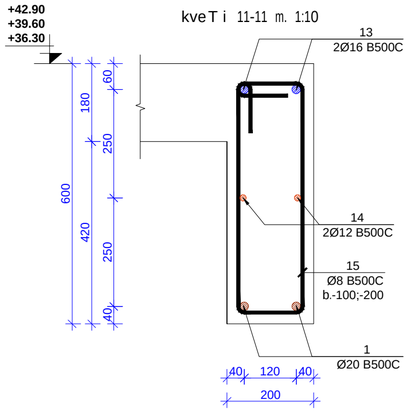

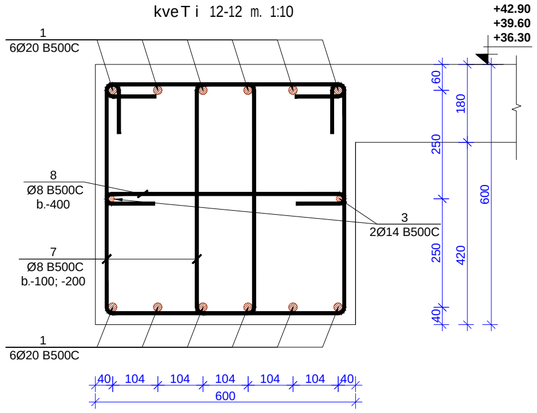

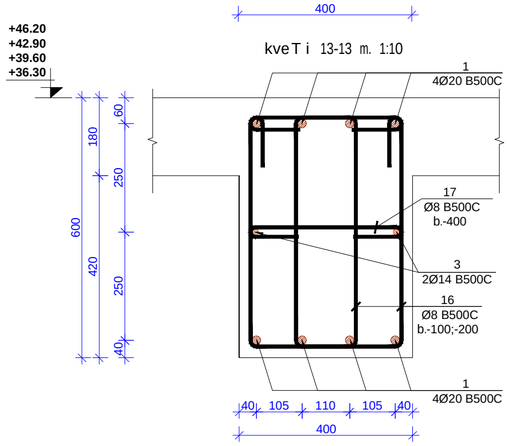

formati / Format	A2	Tbilisi 2021 w. / Tbilisi 2021
faili saxeli / File name	Block B Slab 36.30 - 62.70 R9.dwg	
obieqtis misamarTi / Site address	q.Tbilisi, al.yazbegis gamz. #34	
proeqtis saxelwodeba / Project name	mravalfunqciuri sacxovrebeli saxli. (B)	

Tanamdeboba / Position	gvari / Name	xelmowera / Signature
mT. inJineri / Ceif engineer	i. kiknaZe / I. Kiknadze	
konstruqtori / Structural engineer	k. kobalaZe / K. Kobaladze	
Seasrula / Draw	S. demetraSvili / Sh. Demetrashvili	
Seasrula / Draw	g. demetraSvili / G. Demetrashvili	

misamarTi / Address

saqarTvelo, q. Tbilisi, Ivovis q. #66

E-mail: info@x2.ge
Web: www.x2.ge

Sps "iqsori"
"X2" LTD

naxazi / Drwg

gadaxurvis filis wiboebi +36.30, +39.60, +42.90, +46.20 niSnulze; kveTi 1-1 - 13-13.

masStabi / Scale	TariRi / Date issue	Layout
1:100	20/10/2021	

stadia / Stage	furceli / Page	furclebi / Pages	revizia / Revision
m.p.	k-75		

+46.20
+42.90
+39.60
+36.30

kveTi 14-14 m. 1:10

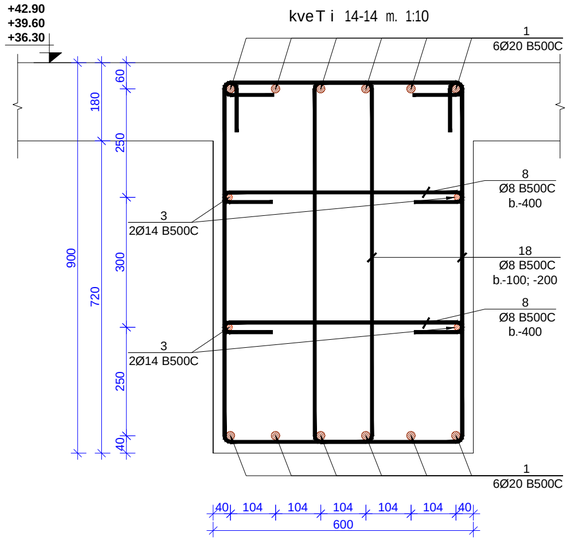

+46.20
+42.90
+39.60
+36.30

kveTi 15-15 m. 1:10

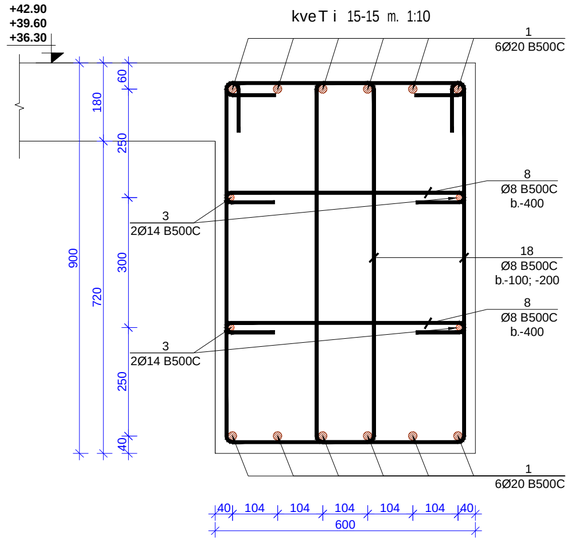

+46.20
+42.90
+39.60
+36.30

kveTi 16-16 m. 1:10

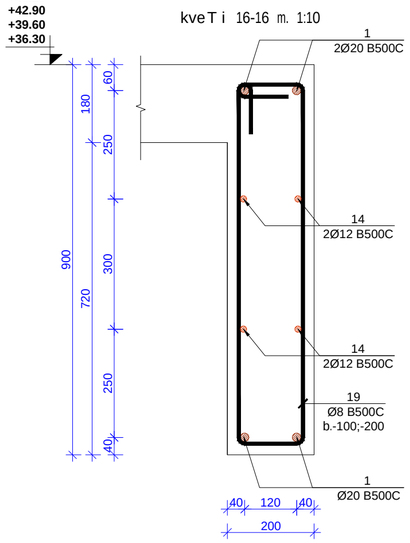

+46.20
+42.90
+39.60
+36.30

kveTi 17-17 m. 1:10

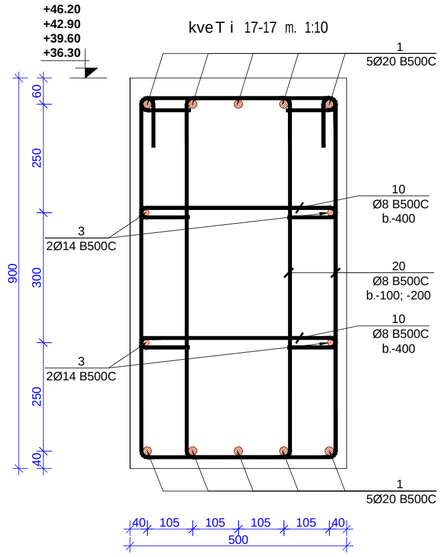

+46.20
+42.90
+39.60
+36.30

filis wibos zeda da qveda Sris damatebiTi armirebis sqematuri kveTi m. 1:10

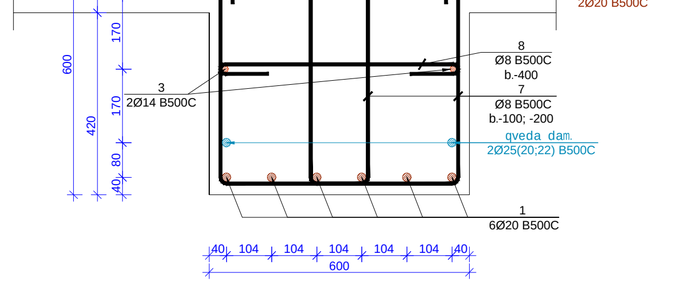

poz.7 m. 1:10

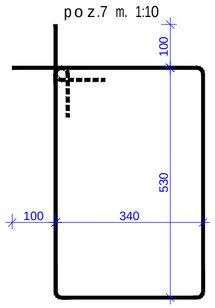

poz.8 m. 1:10

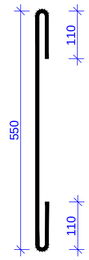

poz.9 m. 1:10

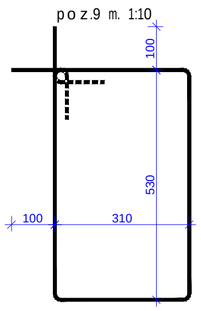

poz.10 m. 1:10

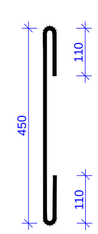

poz.11 m. 1:10

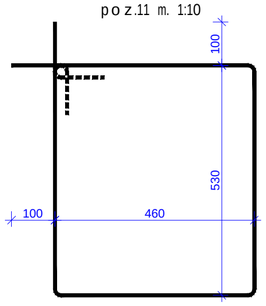

poz.12 m. 1:10

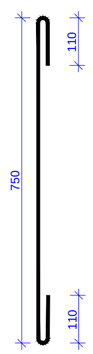

poz.15 m. 1:10

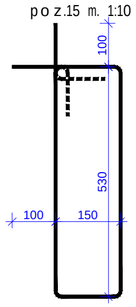

poz.16 m. 1:10

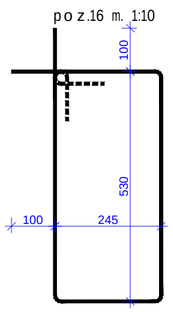

poz.17 m. 1:10

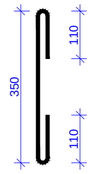

poz.18 m. 1:10

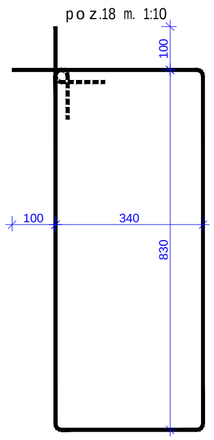

poz.19 m. 1:10

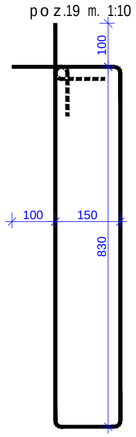

poz.20 m. 1:10

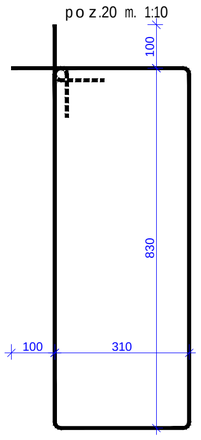

მასალის სპეციფიკაცია

კონსტრ. დასახ.	პოზ.№	არმატ. დიამ.	არმატ. კლასი	სიგრძე (L)	რაოდ. (n)	Lxn (მ)	წონა (კგ)	ბეტონი B35 მ³	კონსტ. რაოდ. N	წონა (კგ)	ბეტონი B35 მ³
ბლანტების დონე +36.30; +39.60; +42.90; +46.20 ნიშნულზე	1	20	B500C	1645000	1	1645,0	4054,8	55,4	4	16219,0	221,60
	2	18	B500C	1114200	1	1114,2	2224,6			8898,3	
	3	14	B500C	423800	1	423,8	511,9			2047,5	
	4	20	B500C	111600	1	111,6	275,1			1100,3	
	5	22	B500C	20000	1	20,0	59,7			238,6	
	6	25	B500C	14000	1	14,0	53,9			215,7	
	7	8	B500C	1940	2130	4132,2	1629,7			6518,7	
	8	8	B500C	770	398	306,5	120,9			483,5	
	9	8	B500C	1880	60	112,8	44,5			177,9	
	10	8	B500C	670	20	13,4	5,3			21,1	
	11	8	B500C	2180	110	239,8	94,6			378,3	
	12	8	B500C	970	20	19,4	7,7			30,6	
	13	16	B500C	136400	1	136,4	215,2			860,7	
	14	12	B500C	129400	1	129,4	114,8			459,3	
	15	8	B500C	1560	195	304,2	120,0			479,9	
	16	8	B500C	1750	290	507,5	200,1			800,6	
	17	8	B500C	570	50	28,5	11,2			45,0	
	18	8	B500C	2540	126	320,0	126,2			504,9	
	19	8	B500C	2160	50	108,0	42,6			170,4	
	20	8	B500C	2480	14	34,7	13,7			54,8	
	ჯამი						9926,3	55,4		39705,0	221,6

format Format	A2	Tbilisi 2021 w. Tbilisi 2021	
faili saxeli File name	Block B Slab 36.30 - 62.70 R9.dwg		
obieqtis misamarTi / Site address	q.Tbilisi, al.yazbegis gamz. #34		
proeqtis saxelwoeba / Project name	mravalfunqciuri sacxovrebeli saxli. (B)		
Tanamdeboba Position	gvari Name	xelmowera Signature	
mT. inJineri Ceif engineer	i. kiknaZe I. Kiknadze		
konstruqtori Structural engineer	k. kobalaZe K. Kobaladze		
Seasrula Draw	S. demetraSvili Sh. Demetrashvili		
Seasrula Draw	g. demetraSvili G. Demetrashvili		
Sps "iqsori" "X2" LTD	misamarTi / Address: saqarTvelo, q. Tbilisi, Ivovis q. #66; E-mail: info@x2.ge; Web: www.x2.ge		
naxazi / Drwg	gadaxurvis filis wiboebi +36.30, +39.60, +42.90, +46.20 niSnulze; kveTi 14-14 - 17-17; poziciebi da masalis specifikacia		
masStabi/Scale 1:100	TariRi/Date issue 20/10/2021	Layout	
stadia Stage	furceli Page	furclebi Pages	revizia Revision
m.p.	k-76		

gadaxurvis filis sayalibo naxazi +49.50 niSnulze
m. 1:100

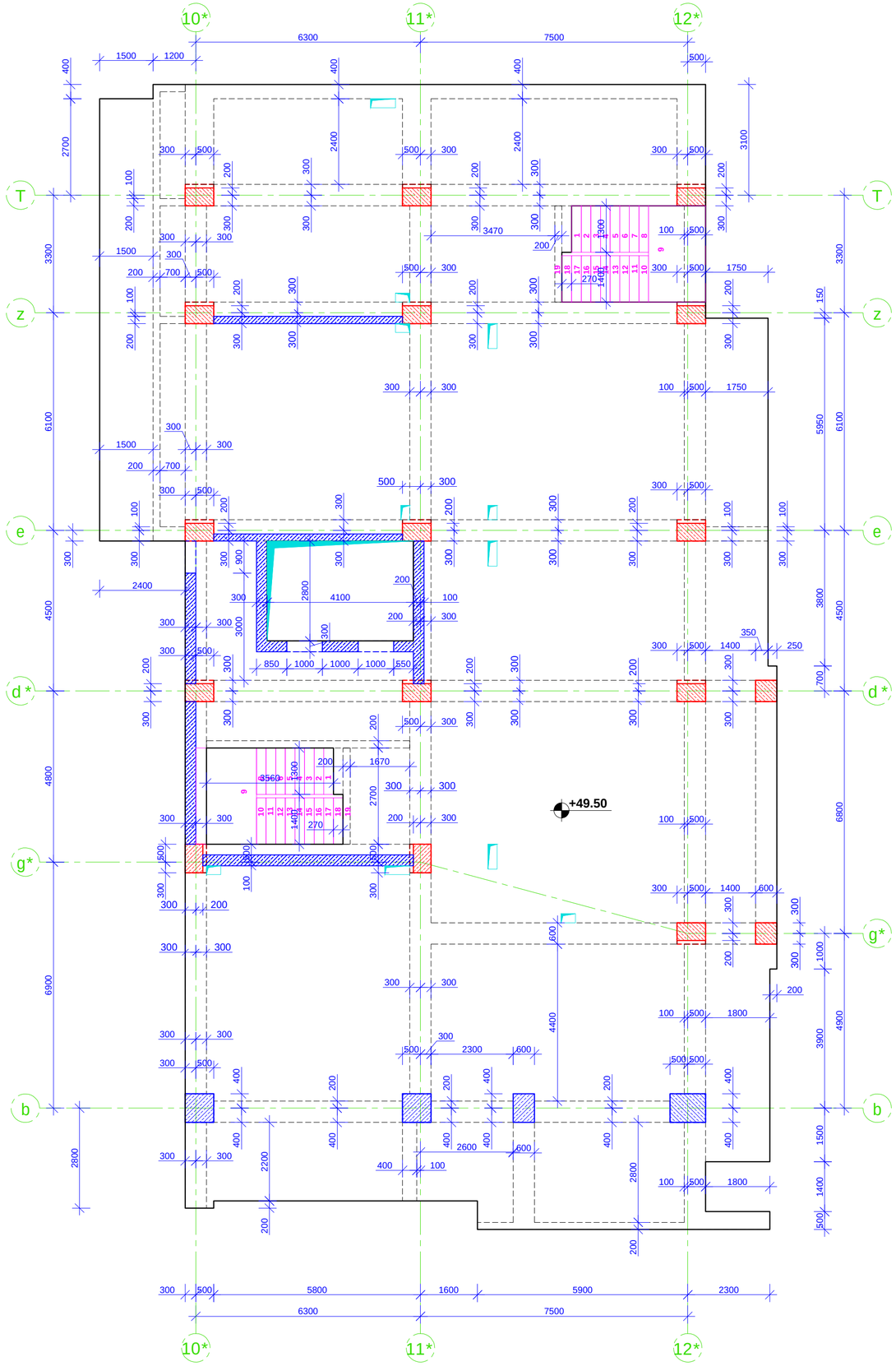

SeniSvna:

1. gadaxurvis filaSi grZivi muSa armaturebis gadabma moxdes pirgadadebiT, gadabmis sigrZe 50D sadac D gadasabmeli armaturis diametria.

2. gadaxurvis filaSi gamoyenebuli iqnas betoni, simtkicis klasiT B 35

3. armaturis moRunva moxdes civad. (gacxelebis gareSe)

4. rk.b-is konstruqciebSi daculi iqnas damcavi Sreebi, rogorc es proeqtSi aris miTiTebuli.

5. mocemuli naxazebi ganxilul iqnas proeqtis arqiteqturuli nawilis naxazebTan erTad.

6. moceuli naxazi ganxilul iqnas Sesabamis niSnulze mdebare kibisa da pandusis sayalibo da armirebis naxazebTan erTad.

7. moceuli naxazi ganxilul iqnas Sesabamis niSnulze mdebare svetebisa da monoliTuri kedlebis sayalibo da armirebis naxazebTan erTad.

8. rk.b-is elementebis dabetonebisas unda gaewios kontroli betonis klass, vibrirebas, dabetonebis xarisxs da Srobis procesebs Tanaxmad ГОСТ 10180-78; ГОСТ 18105.0-80; ГОСТ 18105.2-80;

10. rk.b_is konstruqciebSi gamoyenebulia B500C klasis armaturebi ГОСТ Р 52544-2006. Semowmebuli iqnas armaturis xarisxi da Sedges armaturis gamocdebis Sesabamisi aqtebi.

მასალის სპეციფიკაცია

კონსტრ. დასახ.	პოზ№	არმატ. დიამ.	არმატ. კლასი	სიგრძე (L)	რაოდ. (n)	Lxn (მ)	წონა (კგ)	ბეტონი B35 მ³	კონსტ. რაოდ. N	წონა (კგ)	ბეტონი B35 მ³
მონოლითური +49,50 დონის ფილა	1	12	B500C	5555000	1	5555,0	4929,3	90,9	1	4929,3	90,90
	2	10	B500C	5555000	1	5555,0	3423,1			3423,1	
	3	8	B500C	290	758	219,8	86,7			86,7	
	4	8	B500C	620	758	470,0	185,3			185,3	
	5	10	B500C	957800	1	957,8	590,2			590,2	
	6	12	B500C	222200	1	222,2	197,2			197,2	
	7	14	B500C	853200	1	853,2	1030,5			1030,5	
	8	16	B500C	638000	1	638,0	1006,5			1006,5	
			ჯამი				11448,8	90,9		11448,8	90,9

formati Format	A2	Tbilisi 2021 w. Tbilisi 2021
failis saxeli File name	Block B Slab 36.30 - 62.70 R9.dwg	
obieqtis misamarTi / Site address	q.Tbilisi, al.yazbegis gamz. #34	
proeqtis saxelwodeba / Project name	mravalfunqciuri sacxovrebeli saxli. (B)	

Tanamdeboba Position	gvari Name	xelmowera Signature
mT. inJineri Ceif engineer	i. kiknaZe I. Kiknadze	
konstruqtori Structural engineer	k. kobaladze K. Kobaladze	
Seasrula Draw	S. demetraSvili Sh. Demetrashvili	
Seasrula Draw	g. demetraSvili G. Demetrashvili	

Sps "iqsori" "X2" LTD	misamarTi / Address saqarTvelo, q. Tbilisi, Ivovis q. #66 E-mail: info@x2.ge Web: www.x2.ge
naxazi / Drwg	gadaxurvis filis sayalibo naxazi +49.50 niSnulze; masalis specifikacia.

masStabi/Scale	TariRi/Date issue	Layout
1:100	20/10/2021	

stadia Stage	furceli Page	furclebi Pages	revizia Revision
m.p.	k-77		

kveTi 1-1 m. 1:10

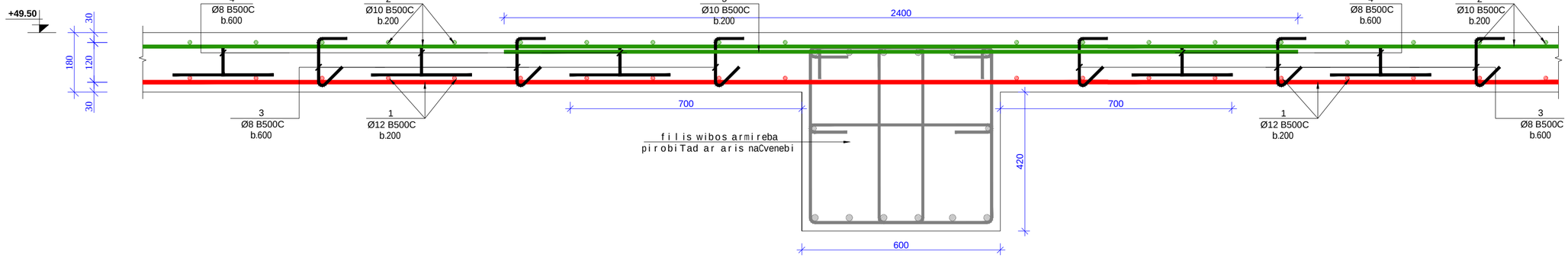

kveTi 2-2 m. 1:10

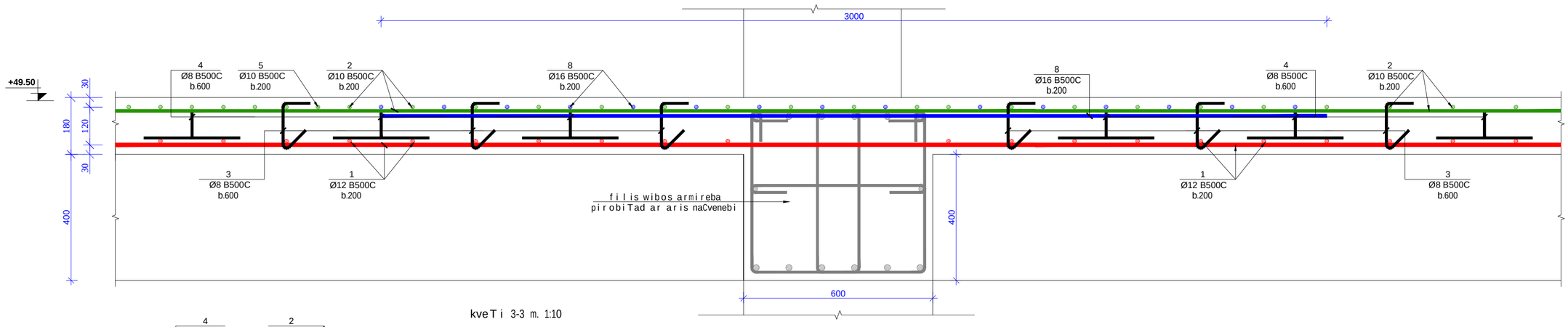

kveTi 3-3 m. 1:10

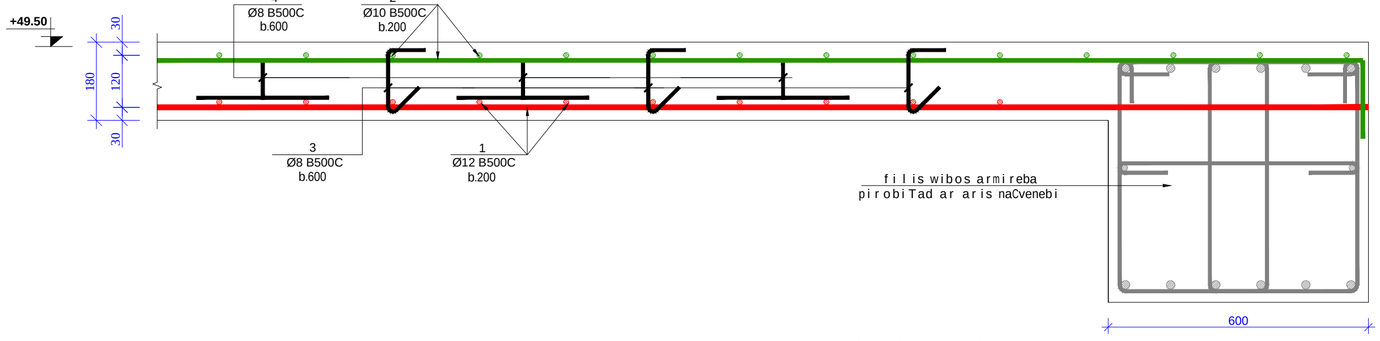

kveTi 4-4 m. 1:10

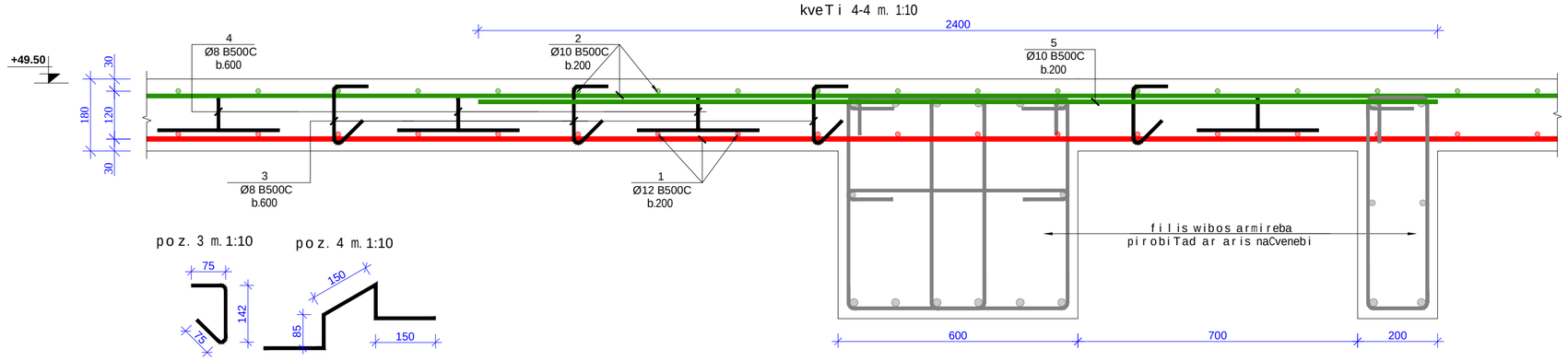

poz. 3 m. 1:10

poz. 4 m. 1:10

formati Format	A2
	Tbilisi 2021 w. Tbilisi 2021
faili saxeli File name	Block B Slab 36.30 - 62.70 R9.dwg
obieqtis misamarTi / Site address	q.Tbilisi, al.yazbegis gamz. #34
proeqtis saxelwodeba / Project name	mravalfunqciuri sacxovrebeli saxli. (B)

Tanamdeboba Position	gvari Name	xelmowera Signature
mTavari inJineri Ceif engineer	i. kiknaZe I. Kiknadze	
konstruqtori Structural engineer	k. kobaliaZe K. Kobaliadze	
Seasrula Draw	S. demetraSvili Sh. Demetrashvili	
Seasrula Draw	g. demetraSvili G. Demetrashvili	

Sps "iqsori" "X2" LTD

misamarTi / Address
saqarTvelo, q. Tbilisi, ivovis q. #66

E-mail: info@x2.ge
Web: www.x2.ge

naxazi / Drwg: gadaxurvis filis kveTebi; poziciebi.

masStabi/Scale	TariRi/Date issue	Layout
1:100	20/10/2021	

stadia Stage	furceli Page	furclebi Pages	revizia Revision
m.p.	k-80		

kveTi 1-1 m. 1:10

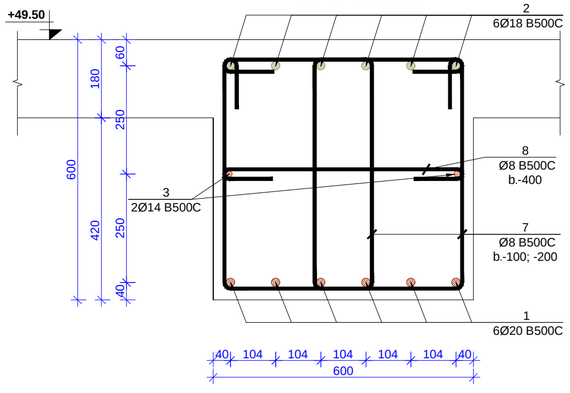

kveTi 2-2 m. 1:10

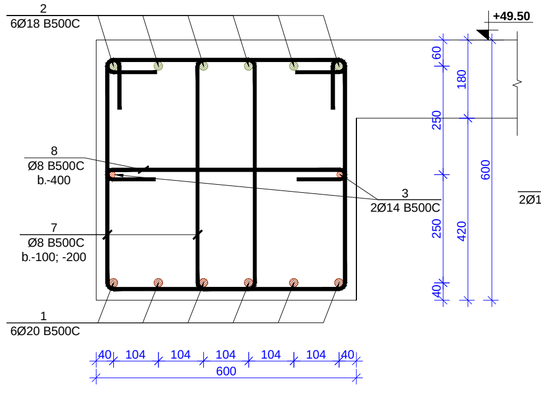

kveTi 3-3 m. 1:10

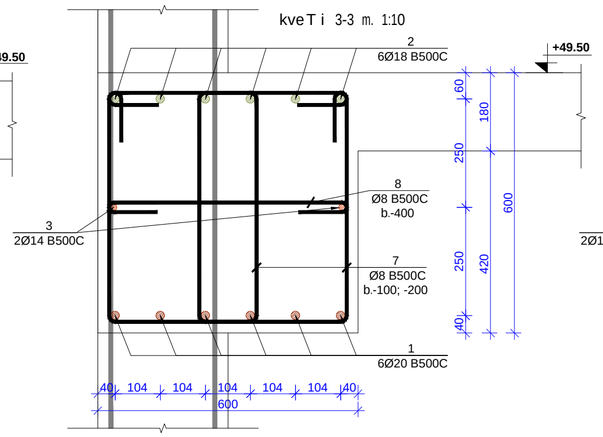

kveTi 4-4 m. 1:10

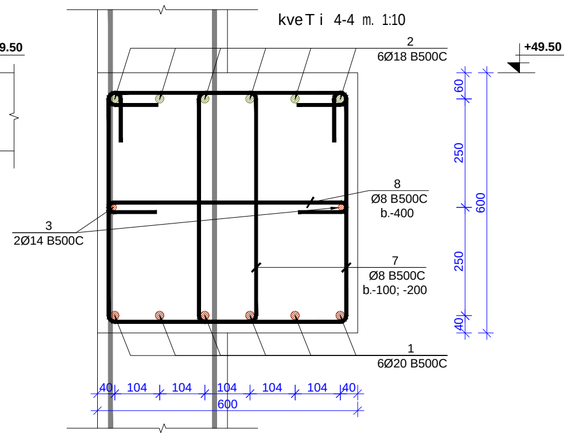

kveTi 5-5 m. 1:10

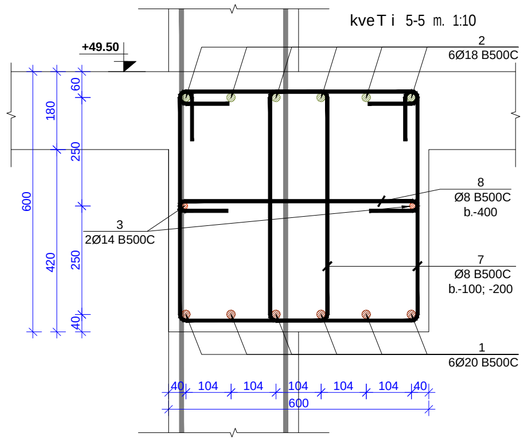

kveTi 6-6 m. 1:10

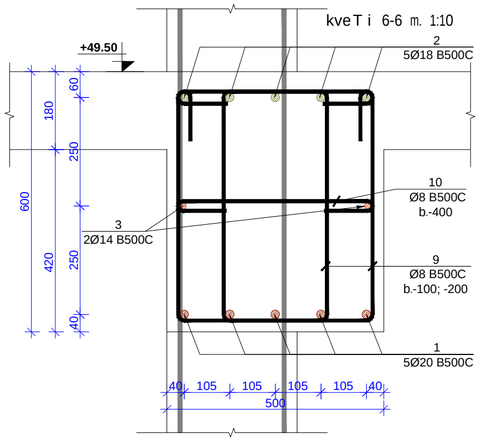

kveTi 7-7 m. 1:10

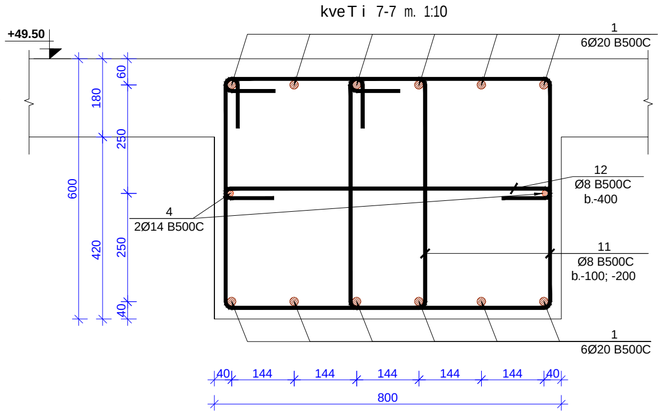

kveTi 8-8 m. 1:10

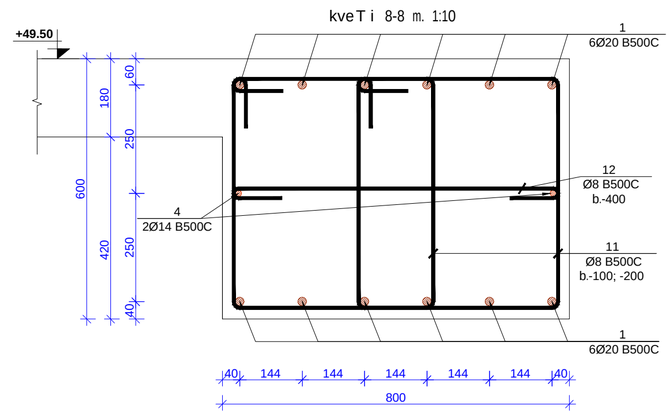

kveTi 9-9 m. 1:10

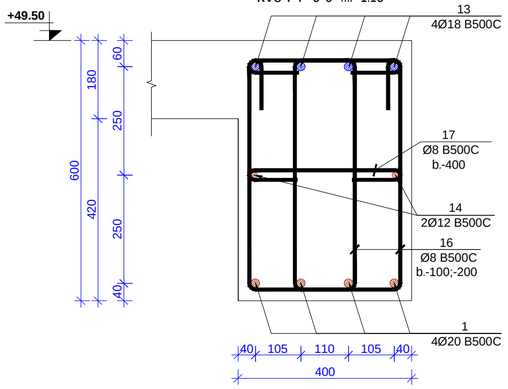

kveTi 10-10 m. 1:10

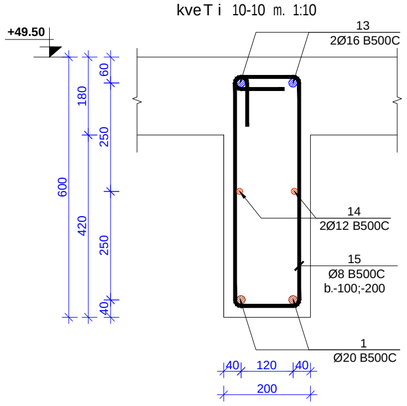

kveTi 11-11 m. 1:10

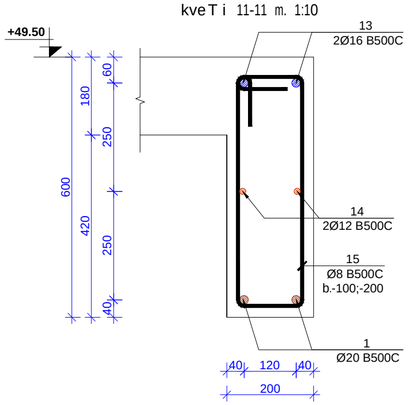

kveTi 12-12 m. 1:10

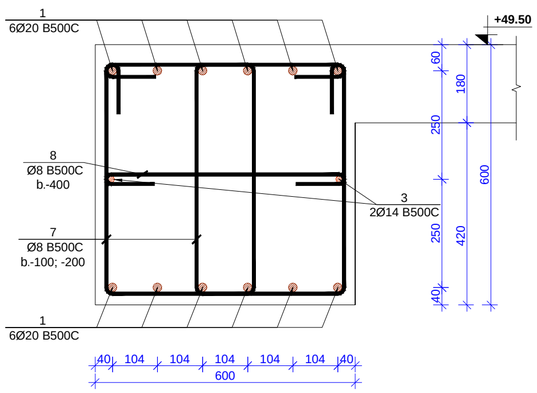

kveTi 13-13 m. 1:10

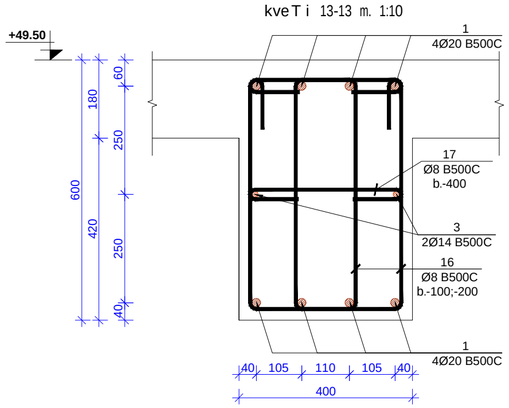

formati / Format: **A2**	Tbilisi 2021 w. / Tbilisi 2021	
failis saxeli / File name	Block B Slab 36.30 - 62.70 R9.dwg	
obieqtis misamarTi / Site address	q.Tbilisi, al.yazbegis gamz. #34	
proeqtis saxelwodeba / Project name	mravalfunqciurisacxovrebeli saxli. (B)	
Tanamdeboba / Position	gvari / Name	xelmowera / Signature
mT. inJineri / Ceif engineer	i. kiknaZe / I. Kiknadze	
konstruqtori / Structural engineer	k. kobaliaZe / K. Kobaladze	
Seasrula / Draw	S. demetraSvili / Sh. Demetrashvili	
Seasrula / Draw	g. demetraSvili / G. Demetrashvili	

Sps "iqsori" **"X2" LTD**	misamarTi / Address: saqarTvelo, q. Tbilisi, Ivovis q. #66 E-mail: info@x2.ge Web: www.x2.ge

naxazi / Drwg: gadaxurvis filis wiboebi +49.50 niSniluze; kveTi 1-1 - 13-13

masStabi/Scale	TariRi/Date issue	Layout
1:100	20/10/2021	

stadia / Stage	furceli / Page	furclebi / Pages	revizia / Revision
m.p.	k-82		

kveTi 14-14 m. 1:10

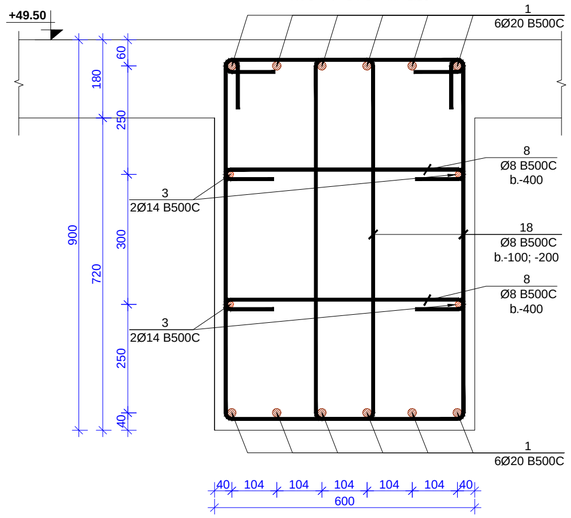

kveTi 15-15 m. 1:10

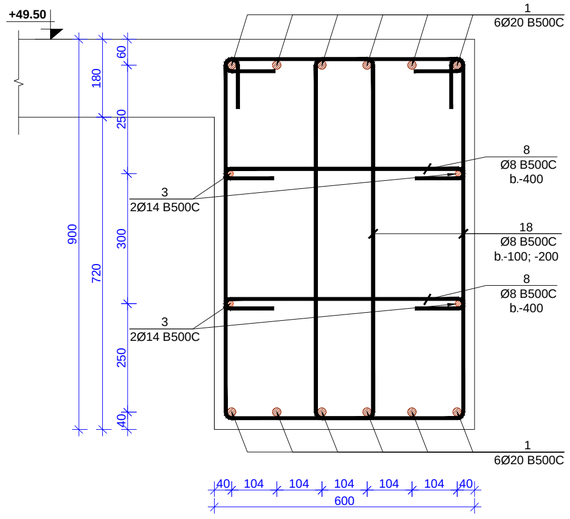

kveTi 16-16 m. 1:10

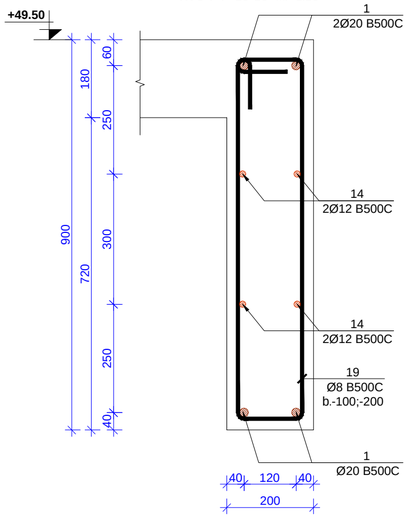

kveTi 17-17 m. 1:10

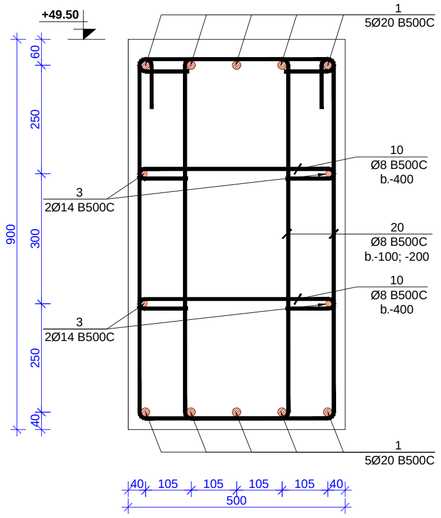

filis wibos zeda da qveda Sris damatebiTi armirebis sqematuri kveTi m. 1:10

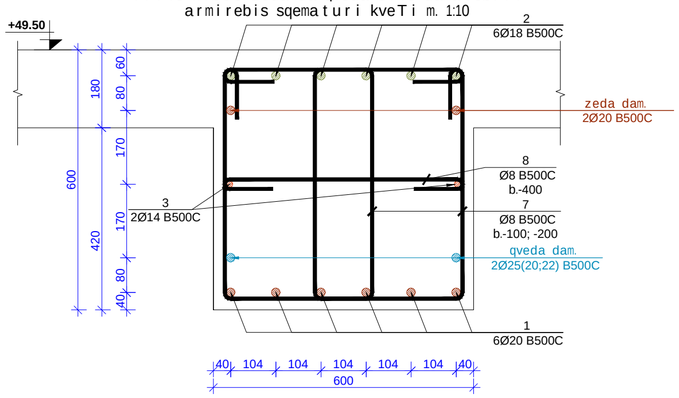

poz.7 m. 1:10

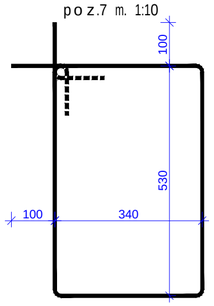

poz.8 m. 1:10

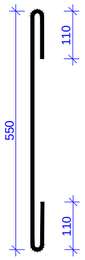

poz.9 m. 1:10

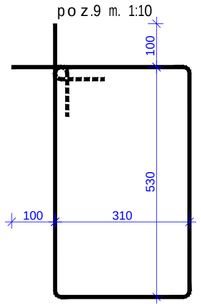

poz.10 m. 1:10

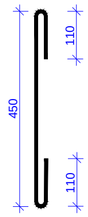

poz.11 m. 1:10

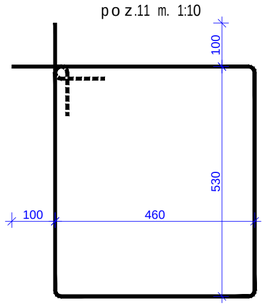

poz.12 m. 1:10

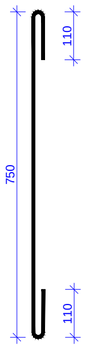

poz.15 m. 1:10

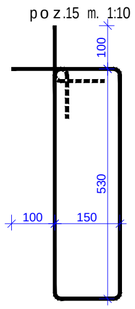

poz.16 m. 1:10

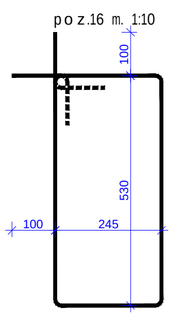

poz.17 m. 1:10

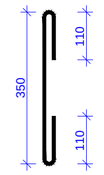

poz.18 m. 1:10

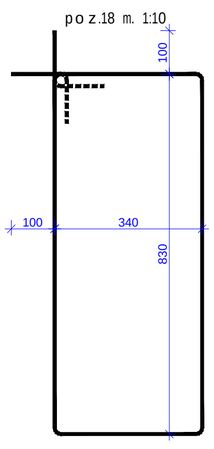

poz.19 m. 1:10

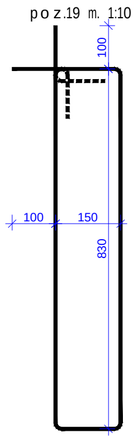

poz.20 m. 1:10

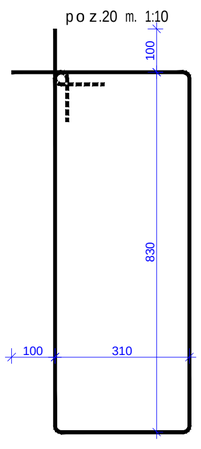

მასალის სპეციფიკაცია

კონსტრ. დასახ.	პოზ.№	არმატ. დიამ.	არმატ. კლასი	სიგრძე (L)	რაოდ. (n)	Lxn (მ)	წონა (კგ)	ბეტონი B35 მ³	კონსტ. რაოდ. N	წონა (კგ)	ბეტონი B35 მ³
მასალების ფიზიკური და მექანიკური მახასიათებლები +49,50 ნიშნულის ფილის	1	20	B500C	1645000	1	1645,0	4054,8	55,4	1	4054,8	55,40
	2	18	B500C	1114200	1	1114,2	2224,6			2224,6	
	3	14	B500C	423800	1	423,8	511,9			511,9	
	4	20	B500C	111600	1	111,6	275,1			275,1	
	5	22	B500C	20000	1	20,0	59,7			59,7	
	6	25	B500C	14000	1	14,0	53,9			53,9	
	7	8	B500C	1940	2130	4132,2	1629,7			1629,7	
	8	8	B500C	770	398	306,5	120,9			120,9	
	9	8	B500C	1880	60	112,8	44,5			44,5	
	10	8	B500C	670	20	13,4	5,3			5,3	
	11	8	B500C	2180	110	239,8	94,6			94,6	
	12	8	B500C	970	20	19,4	7,7			7,7	
	13	16	B500C	136400	1	136,4	215,2			215,2	
	14	12	B500C	129400	1	129,4	114,8			114,8	
	15	8	B500C	1560	195	304,2	120,0			120,0	
	16	8	B500C	1750	290	507,5	200,1			200,1	
	17	8	B500C	570	50	28,5	11,2			11,2	
	18	8	B500C	2540	126	320,0	126,2			126,2	
	19	8	B500C	2160	50	108,0	42,6			42,6	
	20	8	B500C	2480	14	34,7	13,7			13,7	
	ჯამი						9926,3	55,4		9926,3	55,4

formati Format	A2	Tbilisi 2021 w. Tbilisi 2021	
faili saxeli File name	Block B Slab 36.30 - 62.70 R9.dwg		
obieqtis misamarTi / Site address	q.Tbilisi, al.yazbegis gamz. #34		
proeqtis saxelwodeba / Project name	mravalfunqciuri sacxovrebeli saxli. (B)		
Tanamdeboba Position	gvari Name	xelmowera Signature	
mTavari inJineri Ceif engineer	i. kiknaZe I. Kiknadze		
konstruqtori Structural engineer	k. kobaladze K. Kobaladze		
Seasrula Draw	S. demetraSvili Sh. Demetrashvili		
Seasrula Draw	g. demetraSvili G. Demetrashvili		
Sps "iqsori" "X2" LTD	misamarTi / Address saqarTvelo, q. Tbilisi, Ivovis q.#66 E-mail: info@x2.ge Web: www.x2.ge		
naxazi / Dwg	gadaxurvis filis wiboebi +49.50 niSniluze; kveTi 14-14 - 17-17; poziciebi da masalis specifikaci.		
masStabi/Scale 1:100	TariRi/Date issue 20/10/2021	Layout	
stadia Stage	furceli Page k-83	furclebi Pages	revizia Revision
m.p.			

gadaxurvis filis sayalibo naxazi +52.80; +56.10; +59.40; +62.70 niSnulze
m. 1:100

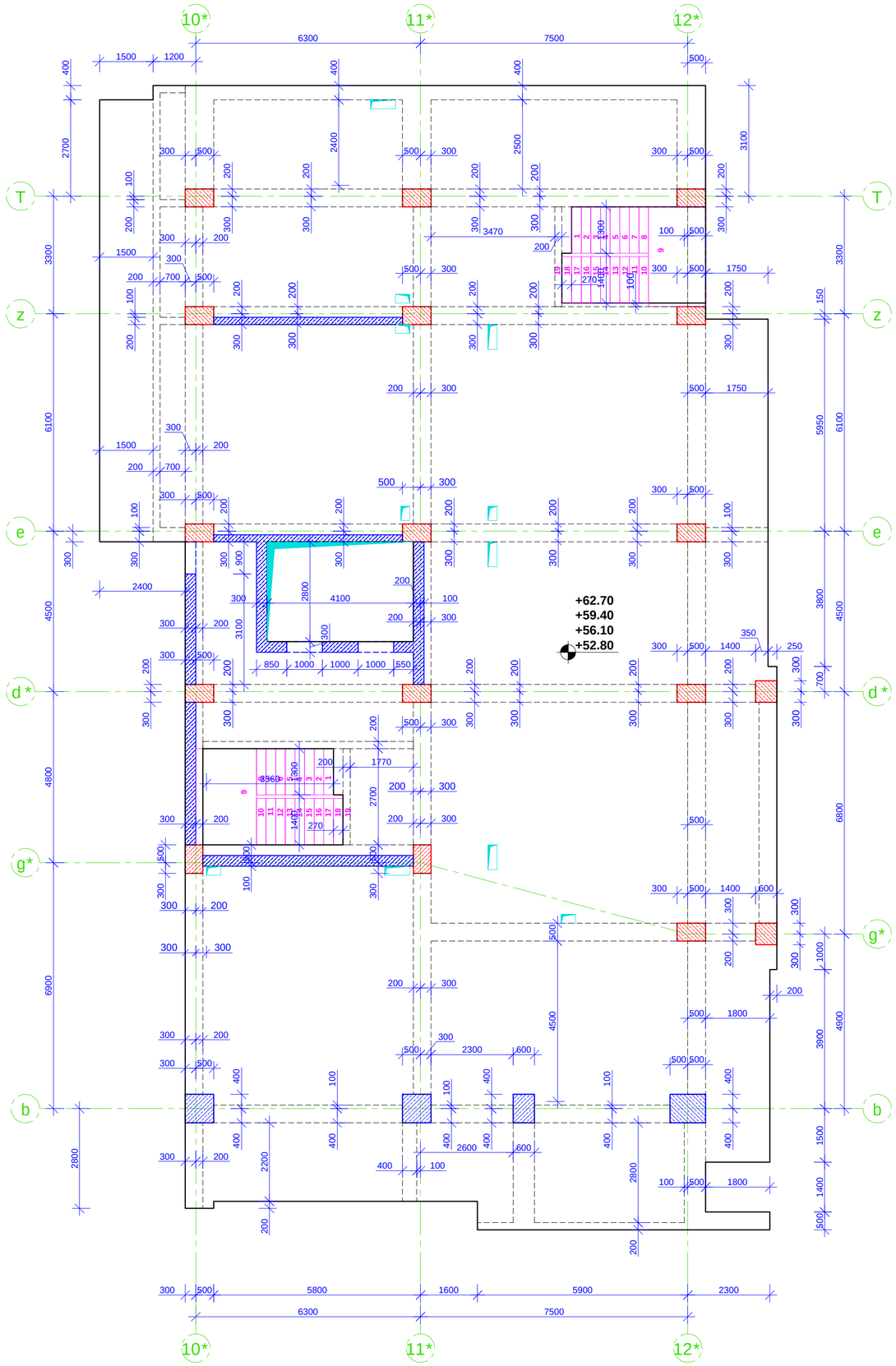

SeniSvna:

1. gadaxurvis filaSi grZivi muSa armaturebis gadabma moxdes pirgadadebiT, gadabmis sigrZe 50D sadac D gadasabmeli armaturis diametria.

2. gadaxurvis filaSi gamoyenebuli iqnas betoni, simtkicis klasiT B 35

3. armaturis moRunva moxdes civad. (gacxelebis gareSe)

4. rk.b-is konstruqciebSi daculi iqnas damcavi Sreebi, rogorc es proeqtSi aris miTiTebuli.

5. mocemuli naxazebi ganxilul iqnas proeqtis arqiteqturuli nawilis naxazebTan erTad.

6. moceuli naxazi ganxilul iqnas Sesabamis niSnulze mdebare kibisa da pandusis sayalibo da armirebis naxazebTan erTad.

7. moceuli naxazi ganxilul iqnas Sesabamis niSnulze mdebare svetebisa da monoliTuri kedlebis sayalibo da armirebis naxazebTan erTad.

8. rk.b-is elementebis betonebisas unda gaewios kontroli betonis klass, vibrirebas, betonebis xarisxs da Srobis procesebs Tanaxmad ГОСТ 10180-78; ГОСТ 18105.0-80; ГОСТ 18105.2-80;

10. rk.b_is konstruqciebSi gamoyenebulia B500C klasis armaturebi ГОСТ Р 52544-2006. Semowmebuli iqnas armaturis xarisxi da Sedges armaturis gamocdebis Sesabamisi aqtebi.

მასალის სპეციფიკაცია

კონსტრ. დასახ.	პოზ.№	არმატ. დიამ.	არმატ. კლასი	სიგრძე (L)	რაოდ. (n)	Lxn (მ)	წონა (კგ)	ბეტონი B35 მ³	კონსტ. რაოდ. N	წონა (კგ)	ბეტონი B35 მ³
მონოლითური ფილა +52,80; +56,10; +59,40; +62,70 ნიშნულებზე	1	12	B500C	5555000	1	5555,0	4929,3	90,9	4	19717,2	363,60
	2	10	B500C	5555000	1	5555,0	3423,1			13692,5	
	3	8	B500C	290	758	219,8	86,7			346,8	
	4	8	B500C	620	758	470,0	185,3			741,4	
	5	10	B500C	1023800	1	1023,8	630,9			2523,6	
	6	12	B500C	250100	1	250,1	221,9			887,7	
	7	14	B500C	668400	1	668,4	807,3			3229,2	
	8	16	B500C	727800	1	727,8	1148,1			4592,5	
		ჯამი					11432,7	90,9		45730,9	363,6

formati Format	A2	Tbilisi 2021 w. Tbilisi 2021
faili saxeli File name	Block B Slab 36.30 - 62.70 R9.dwg	
obieqtis misamarTi / Site address	q.Tbilisi, al.yazbegis gamz. #34	
proeqtis saxelwodeba / Project name	mravalfunqciurisacxovrebeli saxli.(B)	
Tanamdeboba Position	gvari Name	xelmowera Signature
mTinJineri Ceif engineer	i.kiknaZe I. Kiknadze	
konstruqtori Structural engineer	k.kobaladze K. Kobaladze	
Seasrula Draw	S.demetraSvili Sh. Demetrashvili	
Seasrula Draw	g.demetraSvili G. Demetrashvili	
Sps "iqsori" "X2" LTD	misamarTi / Address saqarTvelo, q. Tbilisi, ivovisq.#66 E-mail: info@x2.ge Web: www.x2.ge	
naxazi / Drwg	gadaxurvis filis sayalibo naxazi +52.80; +56.10; +59.40; +62.70 niSnulze; masalis specifikacia.	
masStabi/Scale 1:100	TariRi/Date issue 20/10/2021	Layout
stadia Stage	furceli Page	furclebi Pages / revizia Revision
m.p.	k-84	

kveTi 1-1 m. 1:10

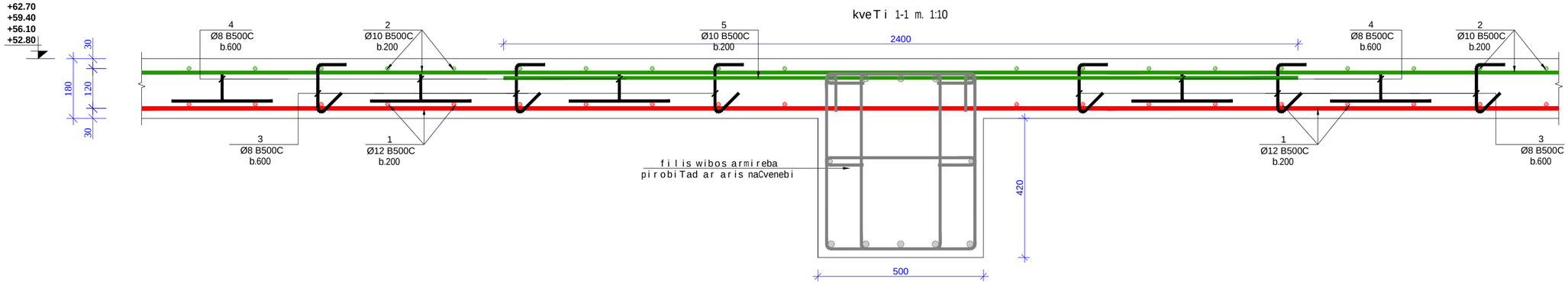

kveTi 2-2 m. 1:10

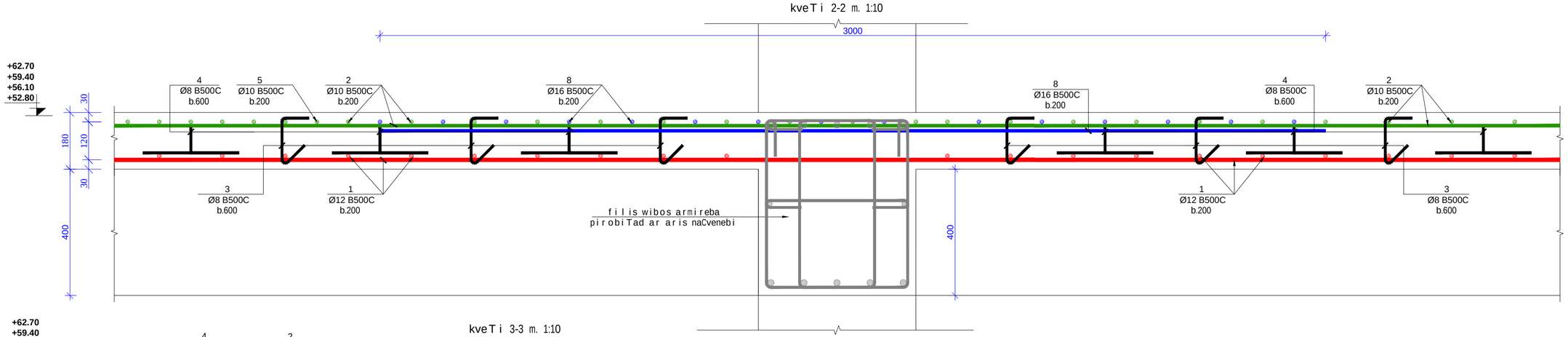

kveTi 3-3 m. 1:10

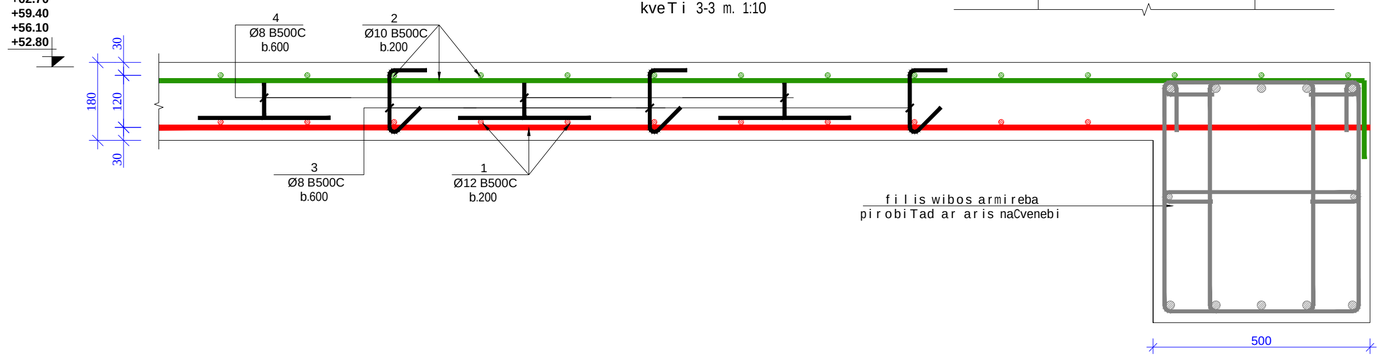

kveTi 4-4 m. 1:10

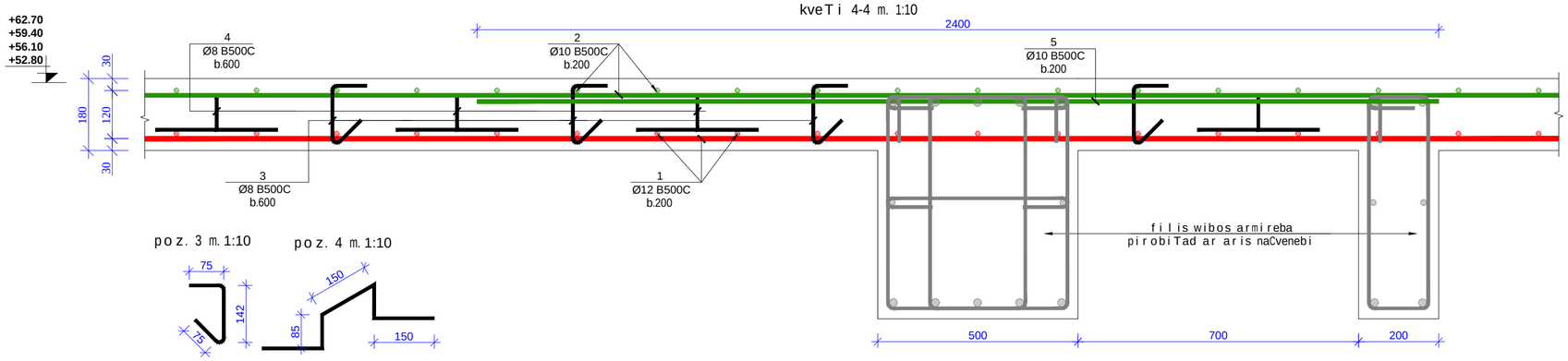

poz. 3 m. 1:10

poz. 4 m. 1:10

formati / Format	A2	Tbilisi 2021 w. / Tbilisi 2021
faili saxeli / File name	Block B Slab 36.30 - 62.70 R9.dwg	
obieqtis misamarTi / Site address	q.Tbilisi, al.yazbegis gamz. #34	
proeqtis saxelwodeba / Project name	mravalfunqciuri sacxovrebeli saxli. (B)	

Tanamdeboba / Position	gvari / Name	xelmowera / Signature
mT. inJineri / Ceif engineer	i. kiknaZe / I. Kiknadze	
konstruqtori / Structural engineer	k. kobaliaZe / K. Kobaladze	
Seasrula / Draw	S. demetraSvili / Sh. Demetrashvili	
Seasrula / Draw	g. demetraSvili / G. Demetrashvili	

Sps "iqsori" / "X2" LTD

misamarTi / Address
saqarTvelo, q. Tbilisi, Ivovis q. #66
E-mail: info@x2.ge
Web: www.x2.ge

naxazi / Drwg: gadaxurvis filis kveTebi; poziciebi.

masStabi / Scale	TariRi / Date issue	Layout
1:100	20/10/2021	

stadia / Stage	furceli / Page	furclebi / Pages	revizia / Revision
m.p.	k-87		

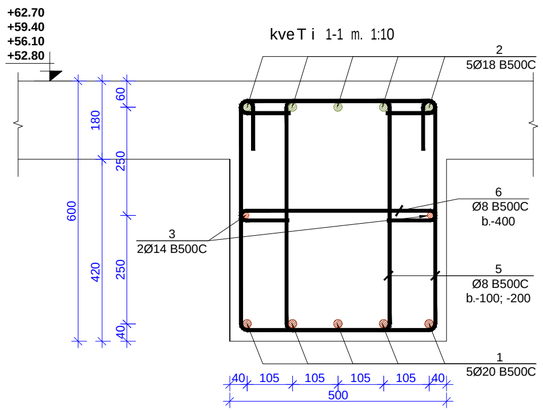

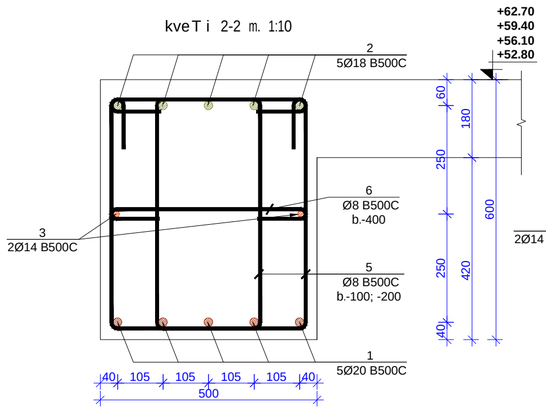

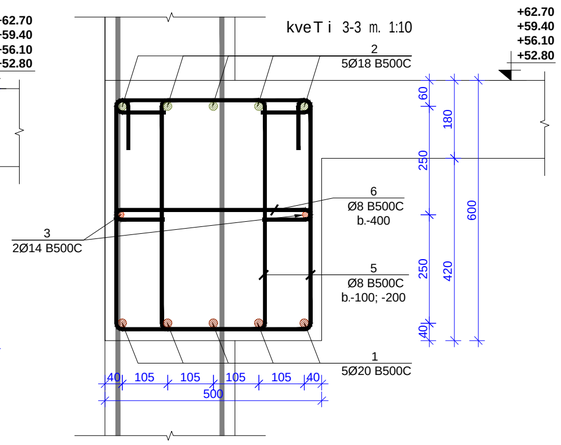

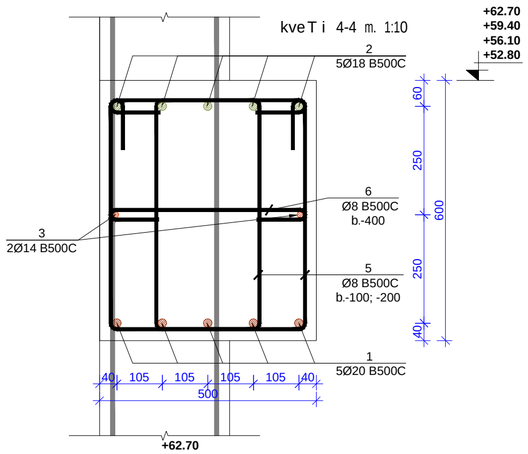

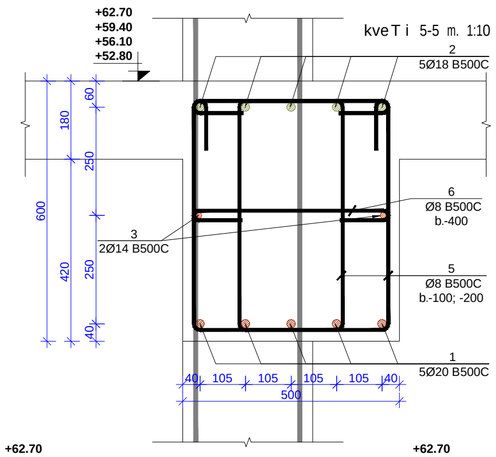

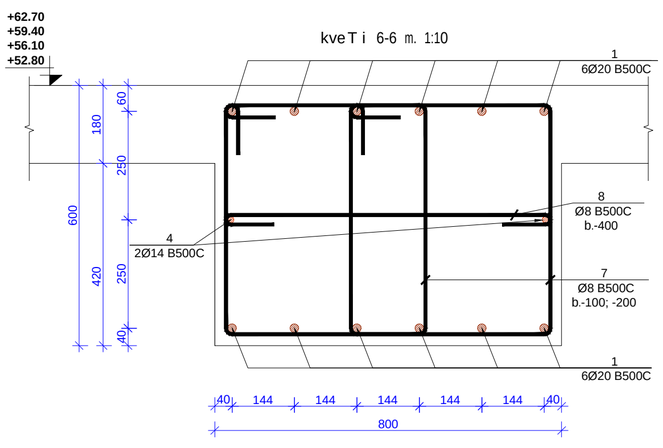

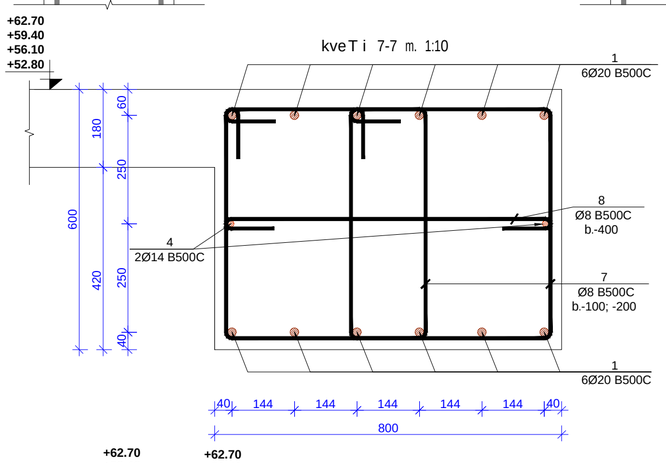

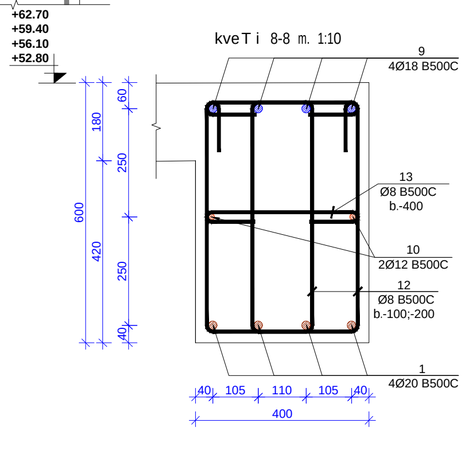

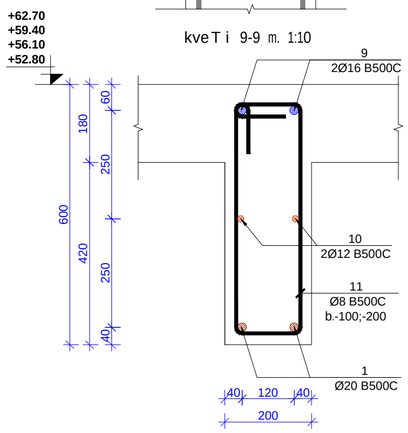

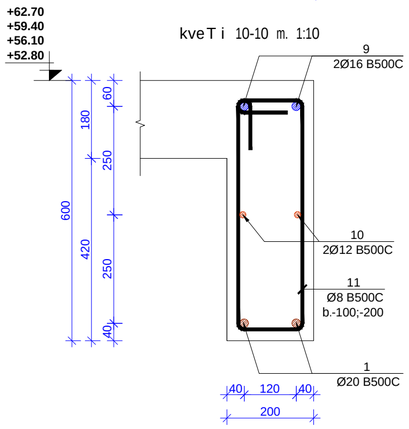

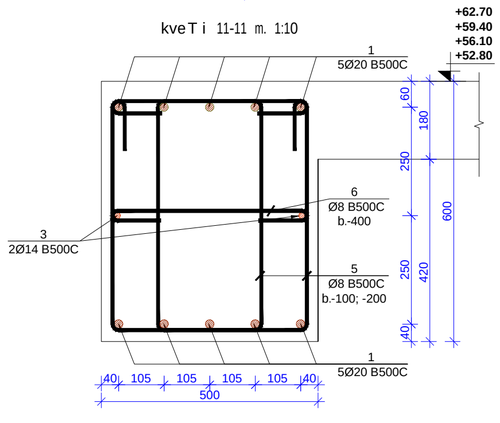

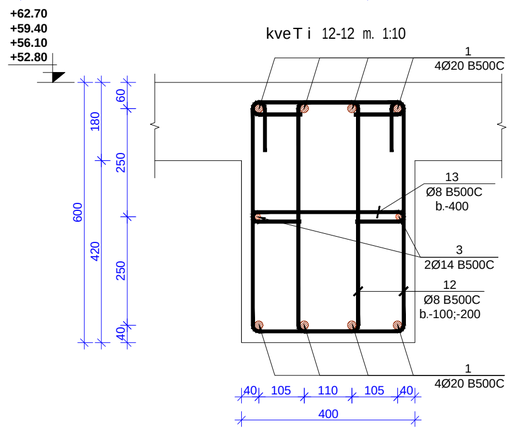

formati Format **A2**		Tbilisi 2021 w. Tbilisi 2021
faili saxeli File name	Block B Slab 36.30 - 62.70 R9.dwg	
obieqtis misamarTi / Site address	q. Tbilisi, al. yazbegis gamz. #34	
proeqtis saxelwodeba / Project name	mravalfunqciuri sacxovrebeli saxli. (B)	
Tanamdeboba Position	gvari Name	xelmowera Signature
mTavari inJineri Ceif engineer	i. kiknaZe I. Kiknadze	
konstruqtori Structural engineer	k. kobaladZe K. Kobaladze	
Seasrula Draw	S. demetraSvili Sh. Demetrashvili	
Seasrula Draw	g. demetraSvili G. Demetrashvili	
Sps "iqsori" "X2" LTD	misamarTi / Address saqarTvelo, q. Tbilisi, Ivovis q. #66 E-mail: info@x2.ge Web: www.x2.ge	
naxazi / Drwg	gadaxurvis filis wiboebi +52.80; +56.10; +59.40; +62.70 niSnulze; kveTi 1-1 - 12-12.	
masStabi/Scale 1:100	TariRi/Date issue 20/10/2021	Layout
stadia Stage m.p.	furceli Page k-89	furclebi Pages / revizia Revision

kveTi 13-13 m. 1:10

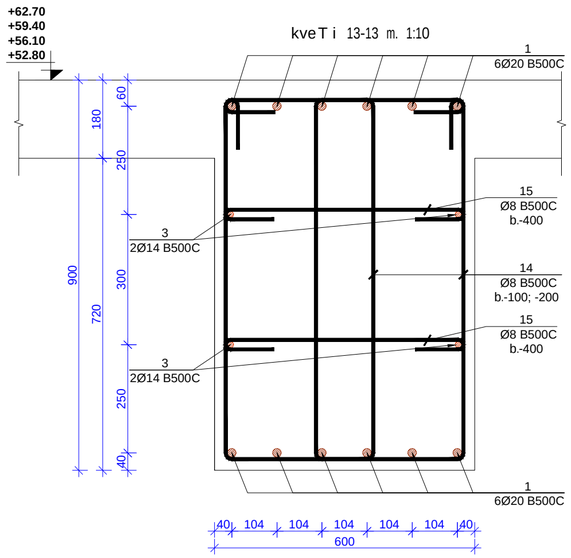

kveTi 14-14 m. 1:10

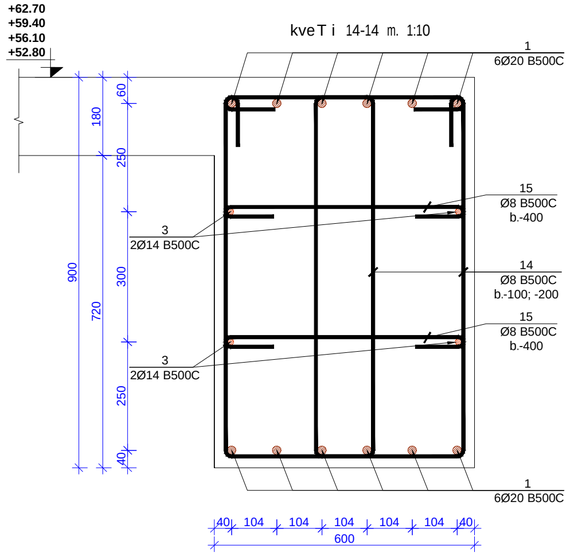

kveTi 15-15 m. 1:10

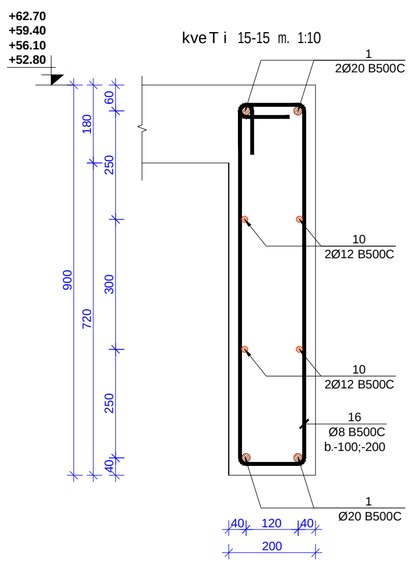

kveTi 16-16 m. 1:10

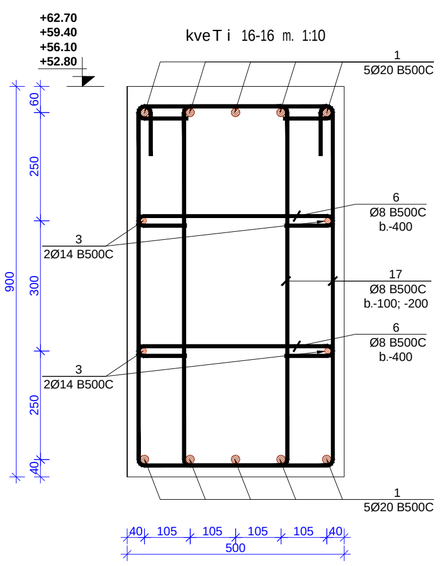

kveTi 17-17 m. 1:10

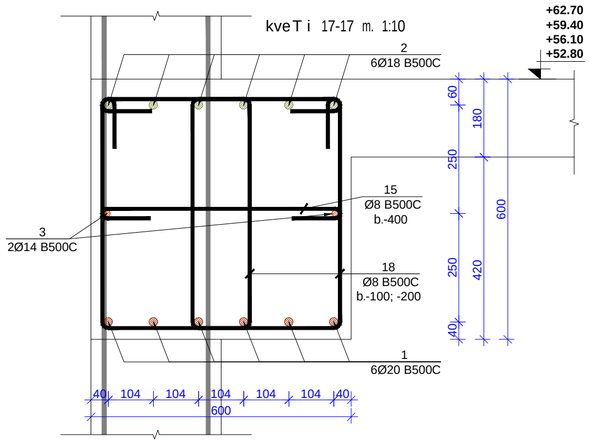

filis wibos zeda da qveda Sris damatebiTi armirebis sqematuri kveTi m. 1:10

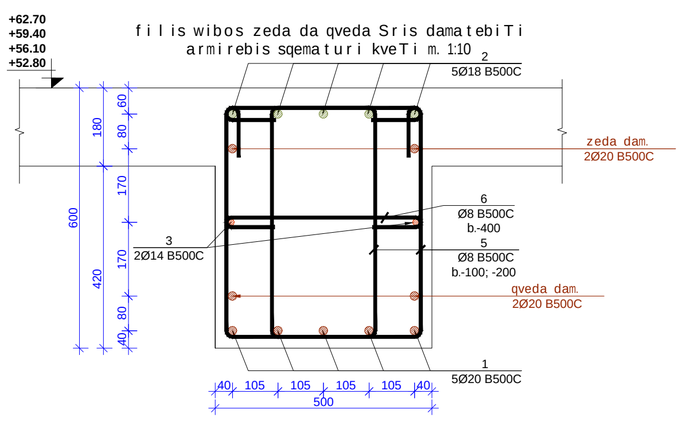

poz.5 m. 1:10

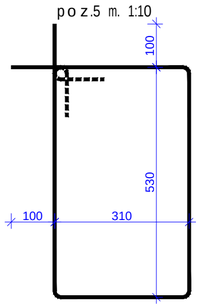

poz.6 m. 1:10

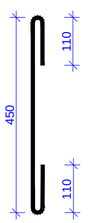

poz.7 m. 1:10

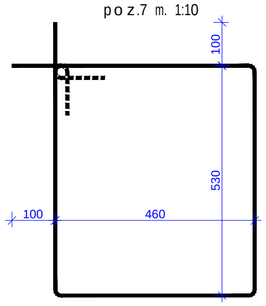

poz.8 m. 1:10

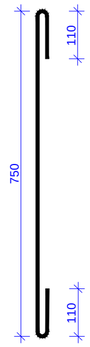

poz.11 m. 1:10

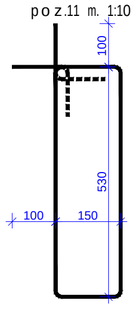

poz.12 m. 1:10

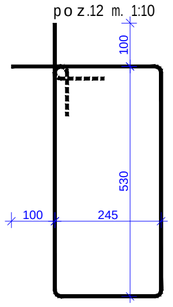

poz.13 m. 1:10

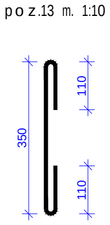

poz.14 m. 1:10

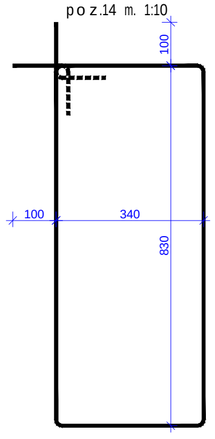

poz.15 m. 1:10

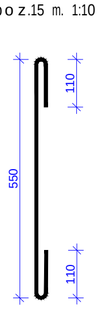

poz.16 m. 1:10

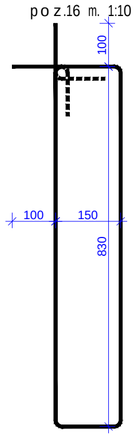

poz.17 m. 1:10

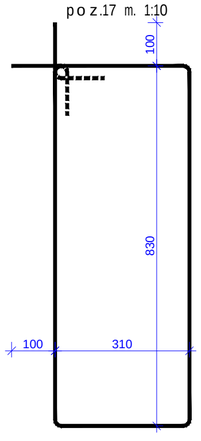

poz.18 m. 1:10

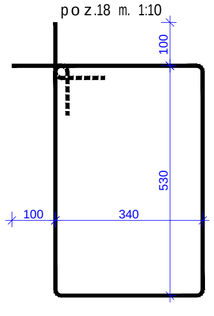

მასალის სპეციფიკაცია

კონსტრ. დასახ.	პოზ.№	არმატ. დიამ.	არმატ. კლასი	სიგრძე (L)	რაოდ. (n)	Lxn (მ)	წონა (კგ)	ბეტონი B35 მ³	კონსტ. რაოდ. N	წონა (კგ)	ბეტონი B35 მ³
ბალანსირების ფილის წონის +52,80; +56,10; +59,40; +62,70 ნიშნულებზე	1	20	B500C	1462500	1	1462,5	3604,9	48,6	4	14419,7	194,40
	2	18	B500C	921400	1	921,4	1839,6			7358,6	
	3	14	B500C	465600	1	465,6	562,4			2249,4	
	4	20	B500C	135600	1	135,6	334,2			1337,0	
	5	8	B500C	1880	2215	4164,2	1642,3			6569,2	
	6	8	B500C	670	362	242,5	95,7			382,6	
	7	8	B500C	2180	110	239,8	94,6			378,3	
	8	8	B500C	970	20	19,4	7,7			30,6	
	9	16	B500C	137400	1	137,4	216,8			867,0	
	10	12	B500C	128800	1	128,8	114,3			457,2	
	11	8	B500C	1560	195	304,2	120,0			479,9	
	12	8	B500C	1750	290	507,5	200,1			800,6	
	13	8	B500C	570	50	28,5	11,2			45,0	
	14	8	B500C	2540	126	320,0	126,2			504,9	
	15	8	B500C	770	42	32,3	12,8			51,0	
	16	8	B500C	2160	50	108,0	42,6			170,4	
	17	8	B500C	2480	14	34,7	13,7			54,8	
	18	8	B500C	1940	90	174,6	68,9			275,4	
			ჯამ				9107,8	48,6		36431,4	194,4

format Format	A2	Tbilisi 2021 w. Tbilisi 2021	
fais saxeli File name	Block B Slab 36.30 - 62.70 R9.dwg		
obieqtis misamarTi / Site address	q.Tbilisi, al yazbegis gamz. #34		
proeqtis saxelwodeba / Project name	mraval funqciuri sacxovrebeli sax l. (8)		
Tanamdeboba Position	gvari Name	xelmowera Signature	
mT. inJineri Ceif engineer	i. kiknaZe I. Kiknadze		
konstruqtori Structural engineer	k. kobaladze K. Kobaladze		
Seasrula Draw	S. demetraSvili Sh. Demetrashvili		
Seasrula Draw	g. demetraSvili G. Demetrashvili		
misamarTi / Address	saqarTvelo, q. Tbilisi, lvovis q.#66		
Sps "iqsori" "X2" LTD	E-mail: info@x2.ge Web: www.x2.ge		
naxazi / Drwg	gadaxurvis filis wiboebi +52.80; +56.10; +59.40; +62.70 niSnulze; kveTi 14-14 - 17-17; poziciebi da masalis specifikacia		
masStabi/Scale 1:100	TariRi/Date issue 20/10/2021	Layout	
stadia Stage	furceli Page	furclebi Pages	revizia Revision
m.p.	k-90		

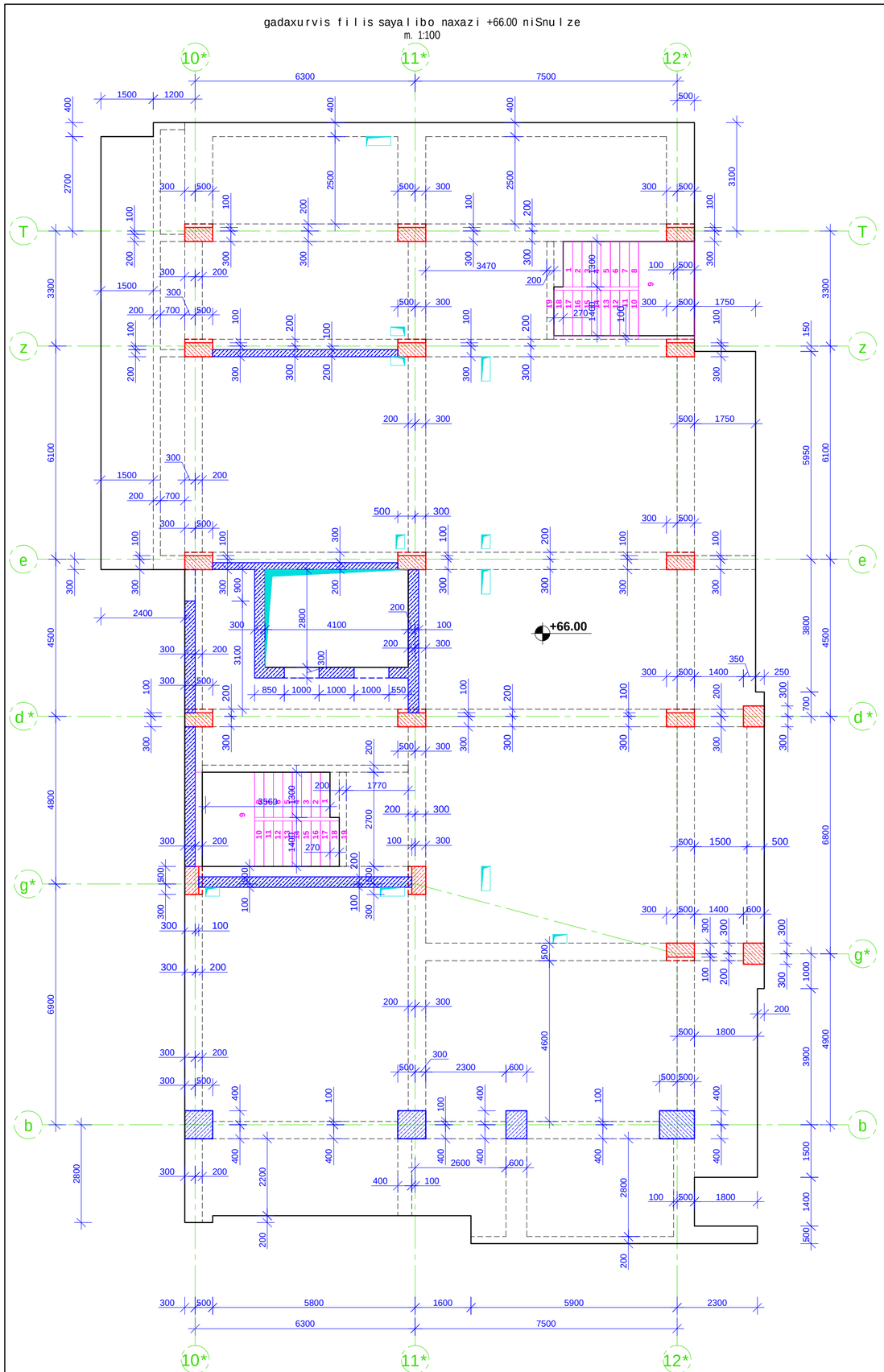

SeniSvna:

1. gadaxurvis filaSi grZivi muSa armaturebis gadabma moxdes pirgadadebiT, gadabmis sigrZe 50D sadac D gadasabmeli armaturis diametria.

2. gadaxurvis filaSi gamoyenebuli iqnas betoni, simtkicis klasiT B 35

3. armaturis moRunva moxdes civad. (gacxelebis gareSe)

4. rk.b-is konstruqciebSi daculi iqnas damcavi Sreebi, rogorc es proeqtSi aris miTiTebuli.

5. mocemuli naxazebi ganxilul iqnas proeqtis arqiteqturuli nawilis naxazebTan erTad.

6. moceuli naxazi ganxilul iqnas Sesabamis niSnulze mdebare kibisa da pandusis sayalibo da armirebis naxazebTan erTad.

7. moceuli naxazi ganxilul iqnas Sesabamis niSnulze mdebare svetebisa da monoliTuri kedlebis sayalibo da armirebis naxazebTan erTad.

8. rk.b-is elementebis dabetonebisas unda gaewios kontroli betonis klass, vibrirebas, dabetonebis xarisxs da Srobis procesebs Tanaxmad ГОСТ 10180-78; ГОСТ 18105.0-80; ГОСТ 18105.2-80;

10. rk.b_is konstruqciebSi gamoyenebulia B500C klasis armaturebi ГОСТ Р 52544-2006. Semowmebuli iqnas armaturis xarisxi da Sedges armaturis gamocdebis Sesabamisi aqtebi.

მასალის სპეციფიკაცია

კონსტრ. დასახ.	პოზ.№	არმატ. დიამ.	არმატ. კლასი	სიგრძე (L)	რაოდ. (n)	Lxn (ც)	წონა (კბ)	ბეტონი B35 მ³	კონსტ. რაოდ. N	წონა (კბ)	ბეტონი B35 მ³
ბაზისური ფილა +66,00 ნიშნულზე	1	12	B500C	5555000	1	5555,0	4929,3	90,9	1	4929,3	90,90
	2	10	B500C	5555000	1	5555,0	3423,1			3423,1	
	3	8	B500C	290	758	219,8	86,7			86,7	
	4	8	B500C	620	758	470,0	185,3			185,3	
	5	10	B500C	1084000	1	1084,0	668,0			668,0	
	6	12	B500C	281400	1	281,4	249,7			249,7	
	7	14	B500C	666000	1	666,0	804,4			804,4	
	8	16	B500C	527400	1	527,4	832,0			832,0	
		ჯამი					11178,6	90,9		11178,6	90,9

format A2	Tbilisi 2021 w. Tbilisi 2021	
file saxeli / File name	Block B Slab 66.00 - 79.20 R9.dwg	
obieqtis misamarTi / Site address	q.Tbilisi, al.yazbegis gamz. #34	
proeqtis saxelwoeba / Project name	mravalfunqciuri sacxovrebeli saxli.(B)	
Tanamdeboba / Position	gvari / Name	xelmowera / Signature
mT. inJineri / Ceif engineer	i. kiknaZe / I. Kiknadze	
konstruqtori / Structural engineer	k. kobalaZe / K. Kobaladze	
Seasrula / Draw	S. demetraSvili / Sh. Demetrashvili	
Seasrula / Draw	g. demetraSvili / G. Demetrashvili	
misamarTi / Address	saqarTvelo, q. Tbilisi, Ivovis q.#66	
Sps "iqsori" "X2" LTD	E-mail: info@x2.ge Web: www.x2.ge	
naxazi / Drwg	gadaxurvis filis sayalibo naxazi +66.00 niSnulze; masalis specifikacia.	
masStabi / Scale	1:100	
TariRi / Date issue	20/10/2021	
Layout		
stadia / Stage	furceli / Page	furclebi / Pages: 1
revizia / Revision		
m.p.	k-91	

kveTi 1-1 m. 1:10

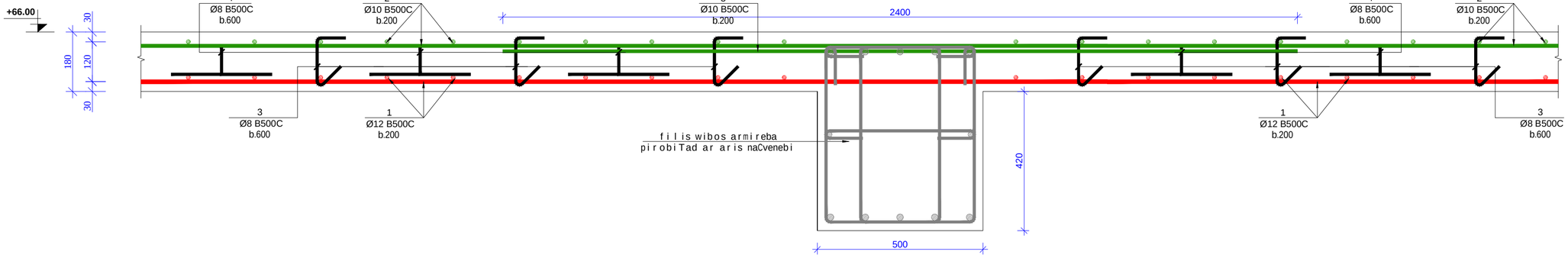

kveTi 2-2 m. 1:10

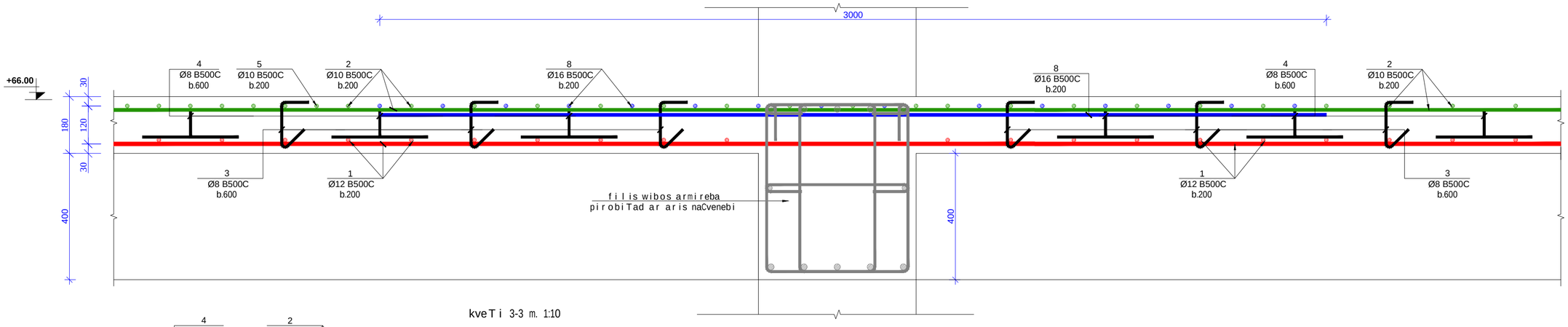

kveTi 3-3 m. 1:10

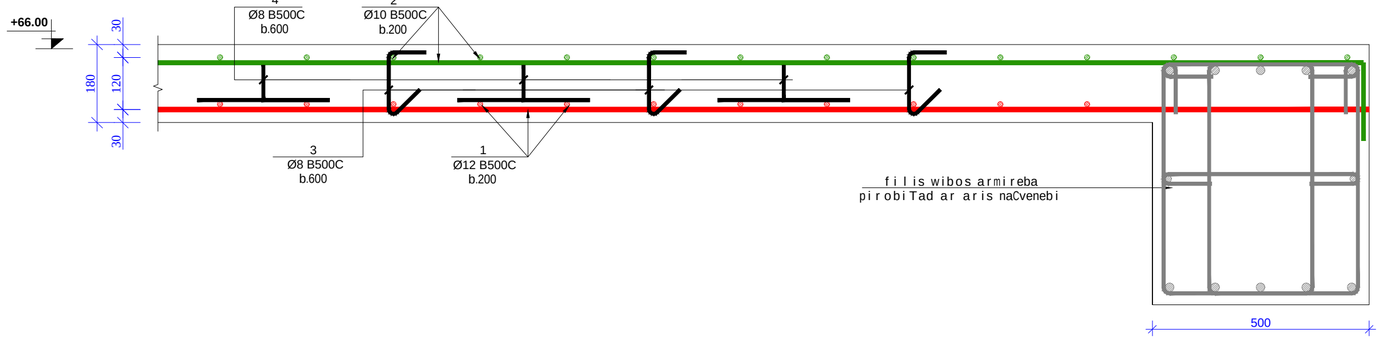

kveTi 4-4 m. 1:10

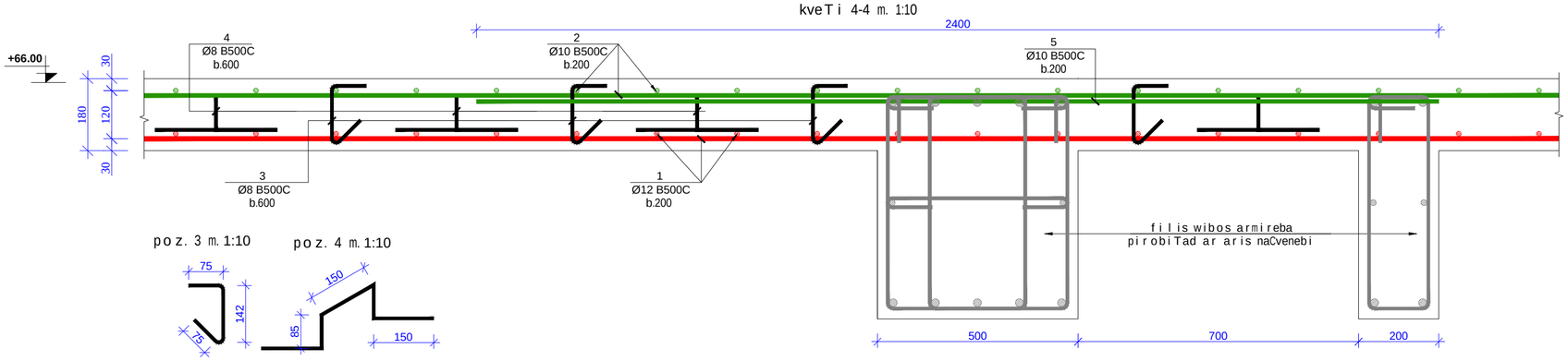

poz. 3 m. 1:10

poz. 4 m. 1:10

formati / Format	A2	Tbilisi 2021 w. / Tbilisi 2021
faili saxeli / File name	Block B Slab 66.00 - 79.20 R9.dwg	
obieqtis misamarTi / Site address	q.Tbilisi, al.yazbegis gamz. #34	
proeqtis saxelwodeba / Project name	mravalfunqciuri sacxovrebeli saxli. (B)	

Tanamdeboba / Position	gvari / Name	xelmowera / Signature
mTavari inJineri / Ceif engineer	i. kiknaZe / I. Kiknadze	
konstruqtori / Structural engineer	k. kobaliaZe / K. Kobaladze	
Seasrula / Draw	S. demetraSvili / Sh. Demetrashvili	
Seasrula / Draw	g. demetraSvili / G. Demetrashvili	

Sps "iqsori" "X2" LTD	misamarTi / Address: saqarTvelo, q. Tbilisi, Ivovis q. #66; E-mail: info@x2.ge; Web: www.x2.ge

naxazi / Drwg: gadaxurvis filis kveTebi; poziciebi.

masStabi / Scale	TariRi / Date issue	Layout
1:100	20/10/2021	

stadia / Stage	furceli / Page	furclebi / Pages	revizia / Revision
m.p.	k-94		

kveTi 1-1 m. 1:10

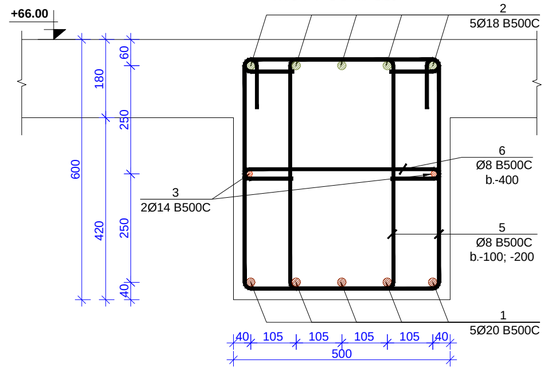

kveTi 2-2 m. 1:10

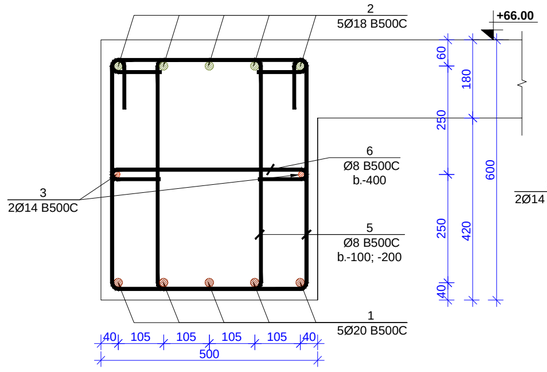

kveTi 3-3 m. 1:10

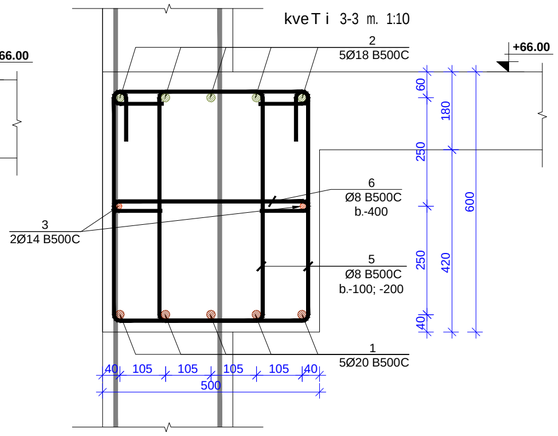

kveTi 4-4 m. 1:10

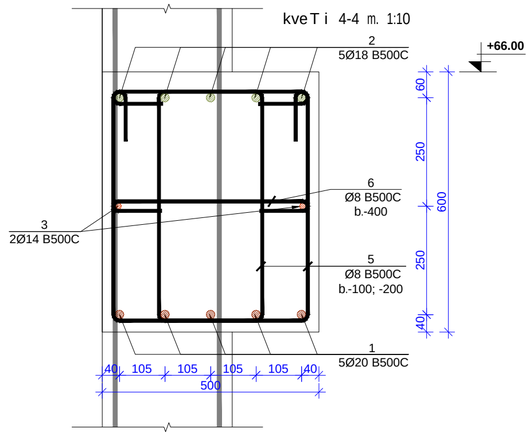

kveTi 5-5 m. 1:10

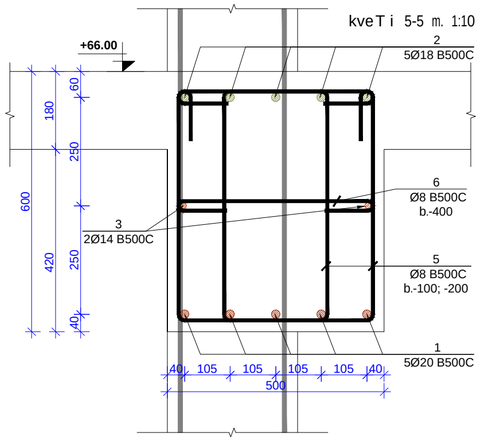

kveTi 6-6 m. 1:10

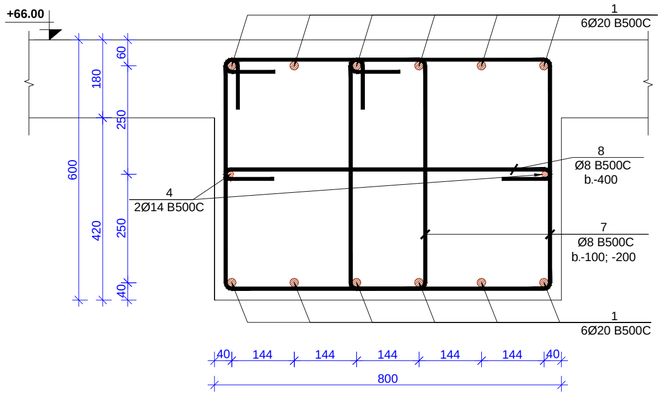

kveTi 7-7 m. 1:10

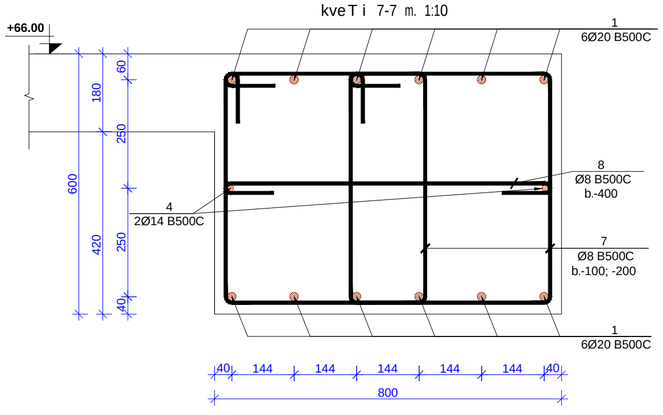

kveTi 8-8 m. 1:10

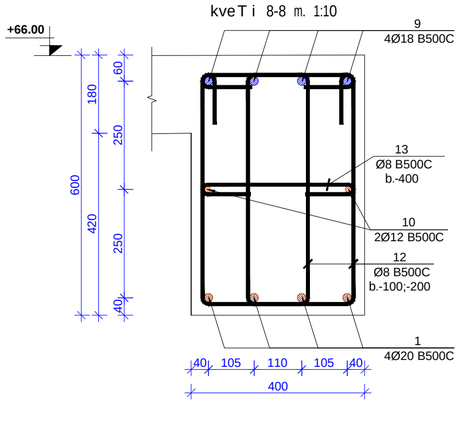

kveTi 9-9 m. 1:10

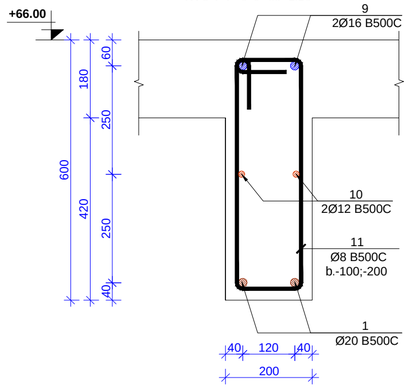

kveTi 10-10 m. 1:10

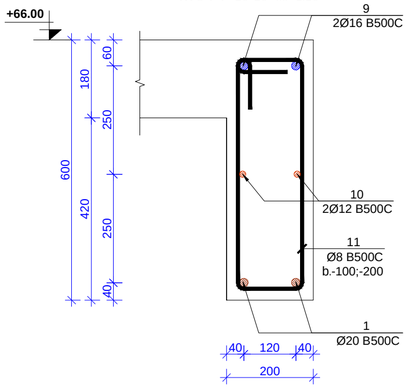

kveTi 11-11 m. 1:10

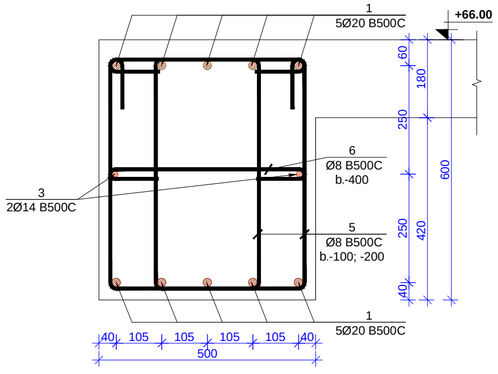

kveTi 12-12 m. 1:10

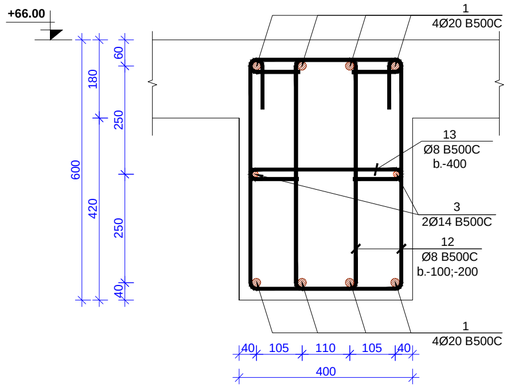

formati / Format	A2	Tbilisi 2021 w. / Tbilisi 2021
faili saxeli / File name	Block B Slab 66.00 - 79.20 R9.dwg	
obieqtis misamarTi / Site address	q. Tbilisi, al .yazbegis gamz. #34	
proeqtis saxelwodeba / Project name	mravalfunqciuri sacxovrebeli saxli. (B)	

Tanamdeboba / Position	gvari / Name	xelmowera / Signature
mT. inJineri / Ceif engineer	i. kiknaZe / I. Kiknadze	
konstruqtori / Structural engineer	k. kobaladze / K. Kobaladze	
Seasrula / Draw	S. demetraSvili / Sh. Demetrashvili	
Seasrula / Draw	g. demetraSvili / G. Demetrashvili	

Sps "iqsori" **"X2" LTD**	misamarTi / Address saqarTvelo, q. Tbilisi, ivovis q.#66 E-mail: info@x2.ge Web: www.x2.ge

naxazi / Drwg

gadaxurvis filis wiboebi +66.00 niSnulze;
kveTi 1-1 - 12-12.

masStabi / Scale	TariRi / Date issue	Layout
1:100	20/10/2021	

stadia / Stage	furceli / Page	furclebi / Pages	revizia / Revision
m.p.	k-96		

Format	A2	Tbi i si 2021 w.
fai i s saxe i i		Tbilisi 2021
File name	Block B Slab 66.00 - 79.20 R9.dwg	

obieqt is misama r T i / Site address
q. Tbi i isi, a i ,yazbegis gamz. # 34

proeqtis saxe l wodeba / Project name

m r ava l i unqciur i saxovr ebe l i
sax i i. (8)

Tanamdebobа	gvar i	xe l mower a
Position	Name	Signature
მT. inJinerი	i. kiknaZe	
Ceif engineer	I. Kiknadze	
konstruqtorი	k. koba l aZe	
Structural engineer	K. Kobaladze	
Seasrul a	S.demet r isvi i i	
Draw	Sh. Shenavashili	
Seasrul a	g.demet r isvi i i	
Draw	G. Chenavashili	

misamarT i / Address
saqar Tve l o.q. Tbi l isi i vovis q.#66
E-mail: info@x2.ge
Web: www.x2.ge

Sps "igsori"
"X2" LTD

naxazi / Dwg.

gadaxurvis fi i i s wibobi +66.00
ni Snu l ze; kveTi 13-13 - 17-17;
pozicebi da masa l is
specifikacia

masStab1/Scale	TairI/Date issue	Layout
1:100	20/10/2021	

stadia	furceli	reviZia
Stage	Page	Revision
m.p.	k-97	

ბაზისური ხის ფიცრების სპეციფიკაცია

ფიცრის ნომერი	ხის ჯიში	ფიცრის სიგრძე (L)	ფიცრის სიგანე (h)	ფიცრის სისქე (δ)	ფიცრების რაოდენობა (n)	ერთი ფიცრის მოცულობა (Lxhxδ)	ფიცრების საერთო მოცულობა	ფიცრების საერთო წონა (ρ=600 კგ/მ3)
1	B500C	20	18	146250	1	146,5	3604,9	2163,0
2	B500C	18	14	92140 0	1	921,4	1839,6	1103,8
3	B500C	14	8	46560 0	1	465,6	562,4	337,4
4	B500C	20	8	64800	1	64,8	159,7	95,8
5	B500C	8	8	18800	2215	4164,2	1642,3	985,4
6	B500C	8	8	6700	362	242,5	95,7	57,4
7	B500C	8	8	21800	110	239,8	94,6	56,8
8	B500C	8	8	9700	20	19,4	7,7	4,6
9	B500C	16	8	137400	1	137,4	216,8	130,1
10	B500C	12	8	128800	1	128,8	114,3	68,6
11	B500C	8	8	15600	195	304,2	120,0	72,0
12	B500C	8	8	17500	290	507,5	200,1	120,1
13	B500C	8	8	5700	50	28,5	11,2	6,7
14	B500C	8	8	25400	126	320,0	126,2	75,7
15	B500C	8	8	7700	42	32,3	12,8	7,6
16	B500C	8	8	21600	50	108,0	42,6	25,5
17	B500C	8	8	24800	14	34,7	13,7	8,2
18	B500C	8	8	19400	90	174,6	68,9	41,3
				ჯამი			8933,3	5360,0
							48,6	48,6

								8933,3	48,6
								68,9	
								13,7	
								42,6	
								12,8	
								126,2	
								11,2	
								200,1	
								120,0	
								114,3	
								216,8	
								7,7	
								94,6	
								95,7	
								1642,3	
								159,7	
								562,4	
								1839,6	
								3604,9	
								2163,0	48,6
								1103,8	
								337,4	
								95,8	
								985,4	
								57,4	
								56,8	
								130,1	
								68,6	
								72,0	
								120,1	
								6,7	
								75,7	
								25,5	
								126,2	
								7,6	
								8,2	
								41,3	
								4,6	
								130,1	
								68,6	
								72,0	
								114,3	
								216,8	
								7,7	
								94,6	
								95,7	
								1642,3	
								159,7	
								562,4	
								1839,6	
								3604,9	
								2163,0	48,6
								1103,8	
								337,4	
								95,8	
								985,4	
								57,4	
								56,8	
								130,1	
								68,6	
								72,0	
								120,1	
								6,7	
								75,7	
								25,5	
								126,2	
								7,6	
								8,2	
								41,3	
								4,6	

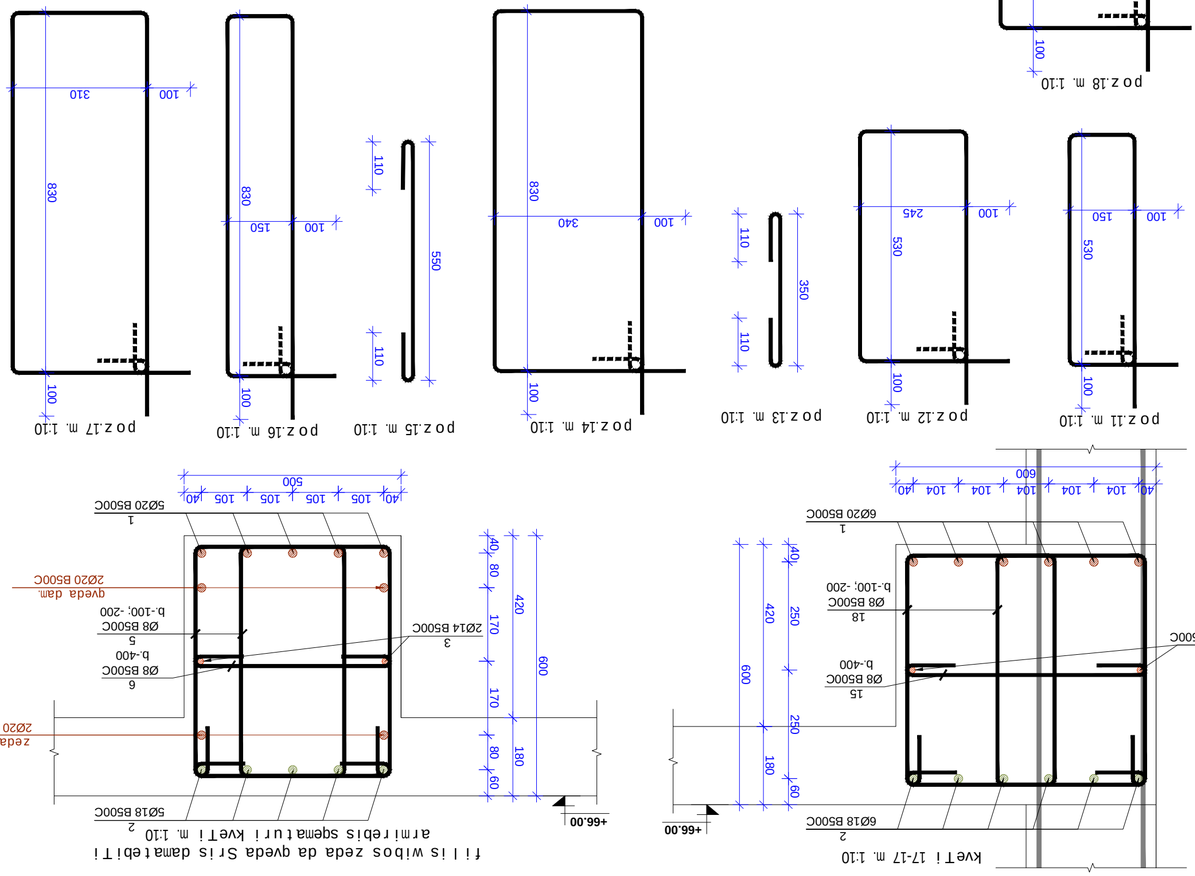

gadaxurvis filis sayalibo naxazi +69.30; +72.60; +75.90
niSnulze
m. 1:100

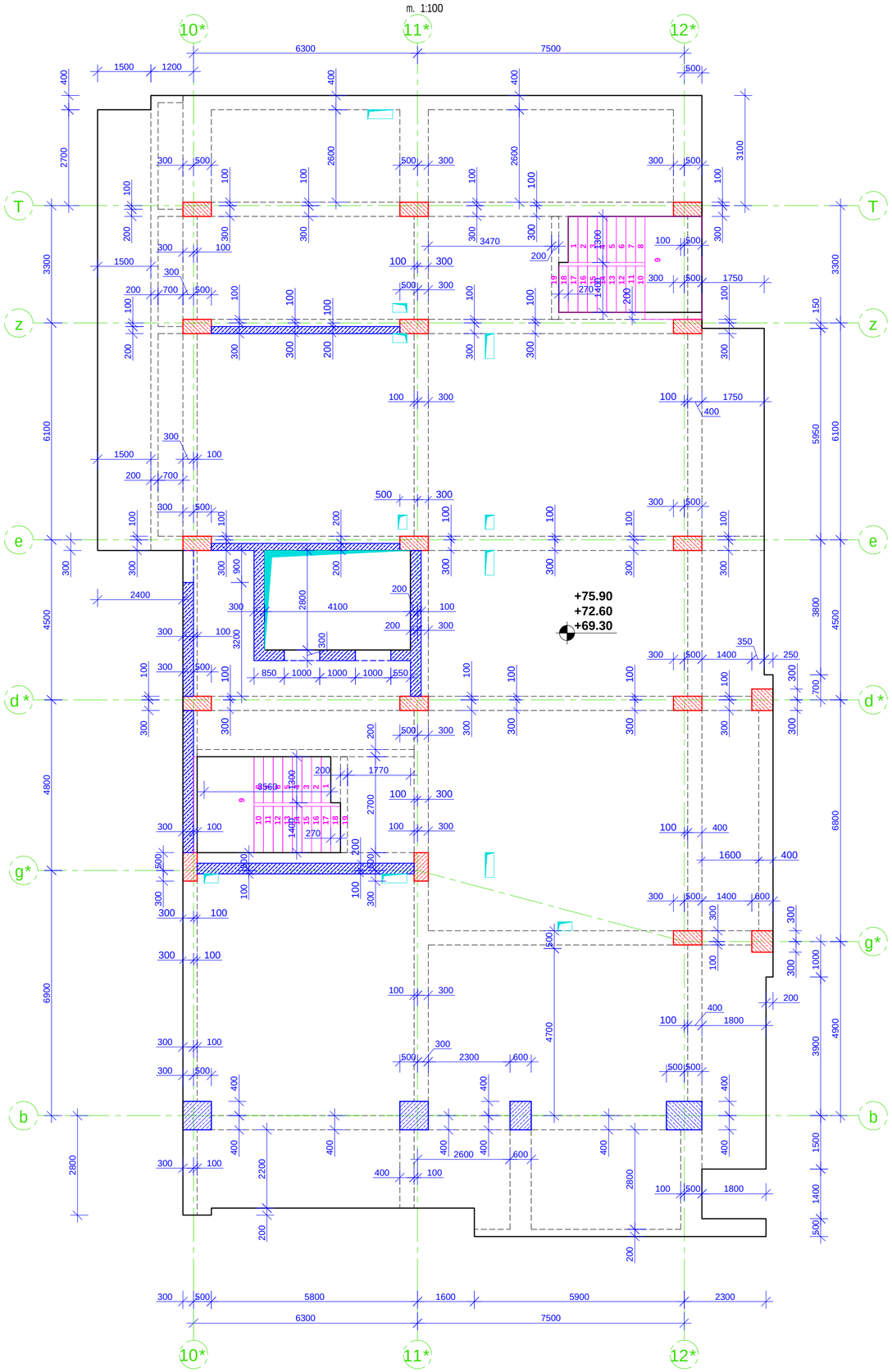

SeniSvna:

1. gadaxurvis filaSi grZivi muSa armaturebis gadabma moxdes pirgadadebiT, gadabmis sigrZe 50D sadac D gadasabmeli armaturis diametria.

2. gadaxurvis filaSi gamoyenebuli iqnas betoni, simtkicis klasiT B 35

3. armaturis moRunva moxdes civad. (gacxelebis gareSe)

4. rk.b-is konstruqciebSi daculi iqnas damcavi Sreebi, rogorc es proeqtSi aris miTiTebuli.

5. mocemuli naxazebi ganxilul iqnas proeqtis arqiteqturuli nawilis naxazebTan erTad.

6. moceuli naxazi ganxilul iqnas Sesabamis niSnulze mdebare kibisa da pandusis sayalibo da armirebis naxazebTan erTad.

7. moceuli naxazi ganxilul iqnas Sesabamis niSnulze mdebare svetebisa da monoliTuri kedlebis sayalibo da armirebis naxazebTan erTad.

8. rk.b-is elementebis betonebisas unda gaewios kontroli betonis klass, vibrirebas, betonebis xarisxs da Srobis procesebs Tanaxmad ГОСТ 10180-78; ГОСТ 18105.0-80; ГОСТ 18105.2-80;

10. rk.b_is konstruqciebSi gamoyenebulia B500C klasis armaturebi ГОСТ Р 52544-2006. Semowmebuli iqnas armaturis xarisxi da Sedges armaturis gamocdebis Sesabamisi aqtebi.

მასალის სპეციფიკაცია

ელემენტის დასახ.	პოზ.№	არმატ. დიამ.	არმატ. კლასი	სიგრძე (L)	რაოდ. (n)	Lxn (მ)	წონა (კგ)	ბეტონი B35 მ³	კონსტ. რაოდ. N	წონა (კგ)	ბეტონი B35 მ³
მარცხენა ფილა +69.30; +72.60; +75.90 ნიშნულებზე	1	12	B500C	5555000	1	5555,0	4929,3	90,9	3	14787,9	272,70
	2	10	B500C	5555000	1	5555,0	3423,1			10269,4	
	3	8	B500C	290	758	219,8	86,7			260,1	
	4	8	B500C	620	758	470,0	185,3			556,0	
	5	10	B500C	1325000	1	1325,0	816,5			2449,5	
	6	12	B500C	406400	1	406,4	360,6			1081,9	
	7	14	B500C	4210000	1	421,0	508,5			1525,5	
	8	16	B500C	415400	1	415,4	655,3			1965,9	
		ჯამი					10965,4	90,9		32896,2	272,7

formati Format	A2	Tbilisi 2021 w. Tbilisi 2021
faili saxeli File name	Block B Slab 66.00 - 79.20 R9.dwg	
obieqtis misamarTi / Site address	q.Tbilisi, al.yazbegis gamz. #34	
proeqtis saxelwodeba / Project name	mravalfunqciuri sacxovrebeli saxli.(8)	

Tanamdeboba Position	gvari Name	xelmowera Signature
mTavari inJineri Ceif engineer	i. kiknaZe I. Kiknadze	
konstruqtori Structural engineer	k. kobaladZe K. Kobaladze	
Seasrula Draw	Sh. demetraSvili Sh. Demetrashvili	
Seasrula Draw	g. demetraSvili G. Demetrashvili	

Sps "iqsori" "X2" LTD	misamarTi / Address: saqarTvelo, q. Tbilisi, Ivovis q. #66; E-mail: info@x2.ge; Web: www.x2.ge

naxazi / Drwg: gadaxurvis filis sayalibo naxazi +69.30; +72.60; +75.90 niSnulze; masalis specifikacia.

masStabi/Scale	TariRi/Date issue	Layout
1:100	20/10/2021	

stadia Stage	furceli Page	furclebi Pages	revizia Revision
m.p.	k-98		

kveTi 1-1 m. 1:10

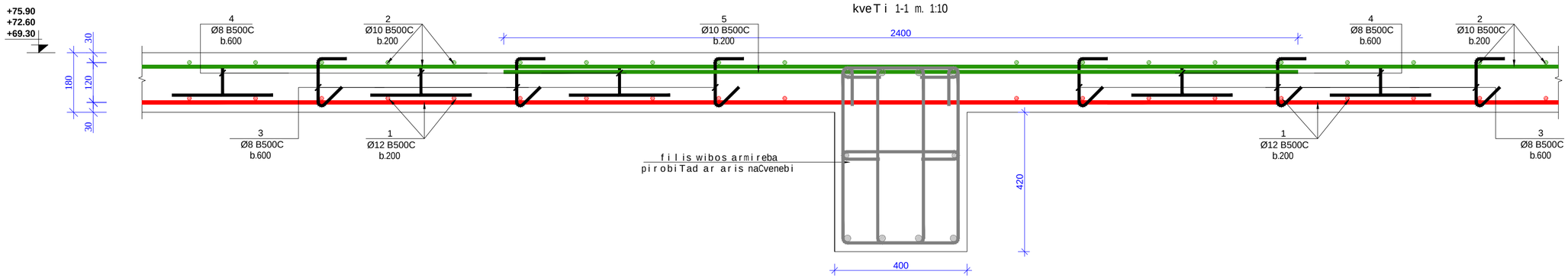

kveTi 2-2 m. 1:10

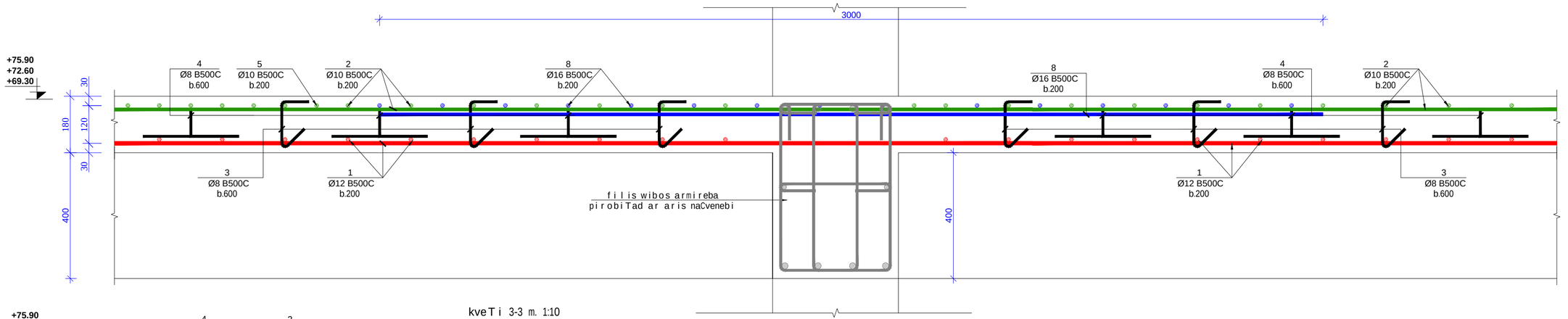

kveTi 3-3 m. 1:10

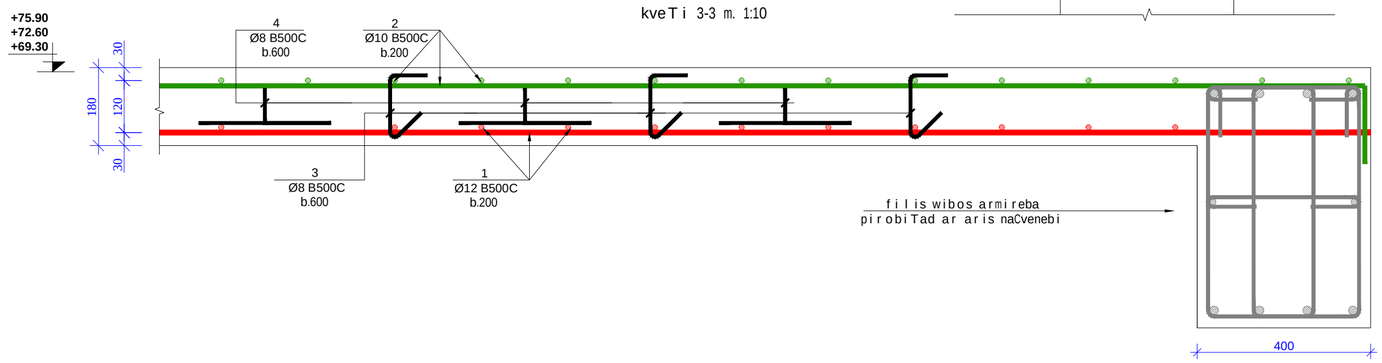

kveTi 4-4 m. 1:10

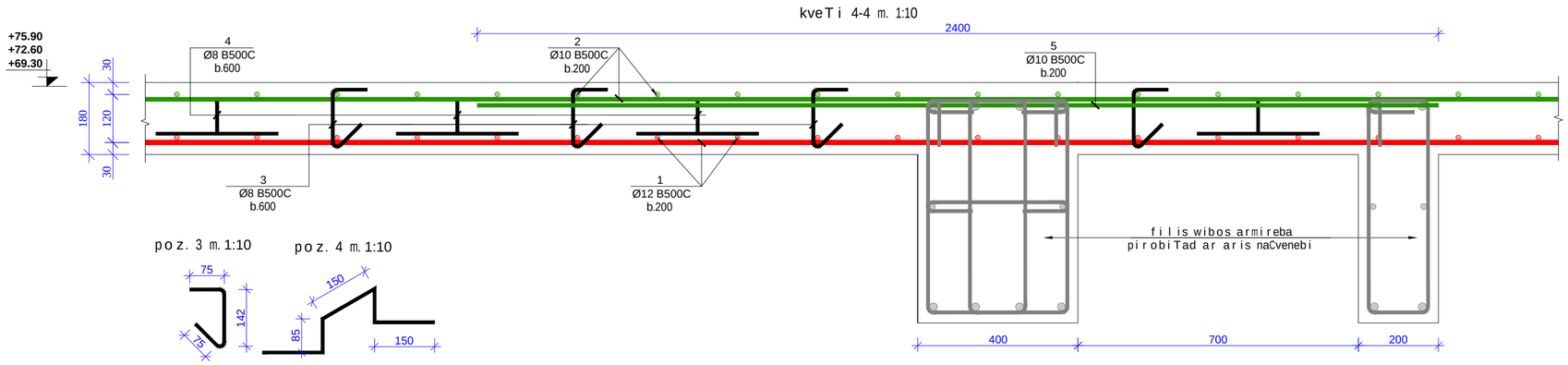

poz. 3 m. 1:10

poz. 4 m. 1:10

formati / Format	A2	Tbilisi 2021 w. / Tbilisi 2021
faili saxeli / File name	Block B Slab 66.00 - 79.20 R9.dwg	
obieqtis misamarTi / Site address	q.Tbilisi, alyazbegis gamz. #34	
proeqtis saxelwodeba / Project name	mravalfunqciuri sacxovrebeli saxli. (8)	

Tanamdeboba / Position	gvari / Name	xelmowera / Signature
mTavari inJineri / Ceif engineer	i. kiknaZe / I. Kiknadze	
konstruqtori / Structural engineer	k. kobaladZe / K. Kobaladze	
Seasrula / Draw	S. demetraSvili / Sh. Demetrashvili	
Seasrula / Draw	g. demetraSvili / G. Demetrashvili	

Sps "iqsori" "X2" LTD	misamarTi / Address: saqarTvelo, q. Tbilisi, Ivovis q. #66 E-mail: info@x2.ge Web: www.x2.ge

naxazi / Drwg: gadaxurvis filis kveTebi; poziciebi.

masStabi / Scale	TariRi / Date issue	Layout
1:100	20/10/2021	

stadia / Stage	furceli / Page	furclebi / Pages	revizia / Revision
m.p.	k-101		

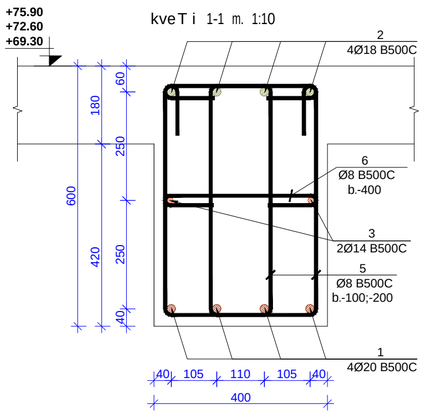

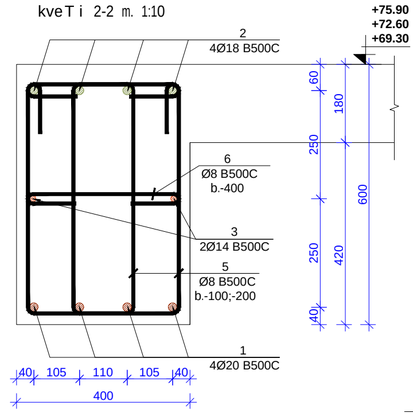

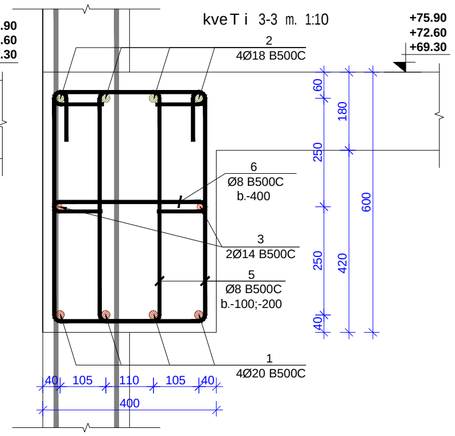

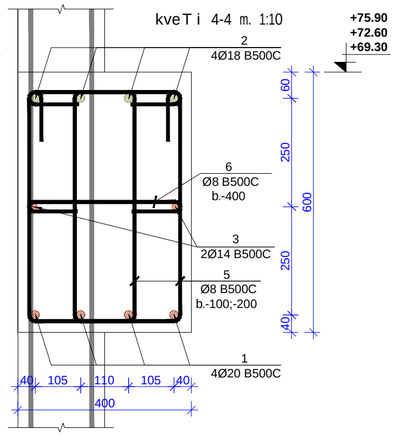

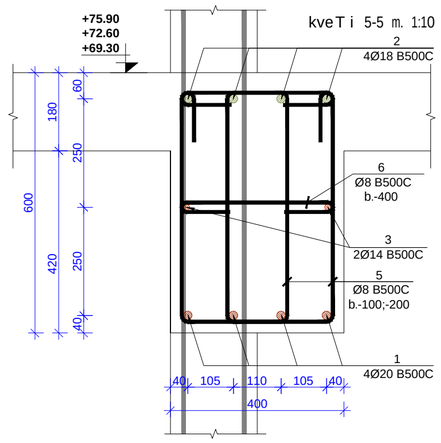

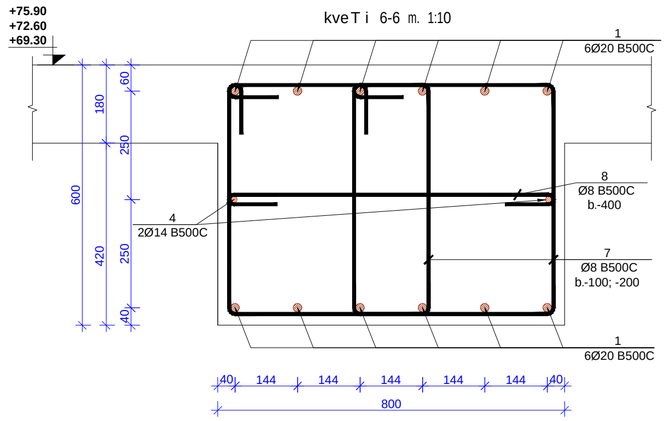

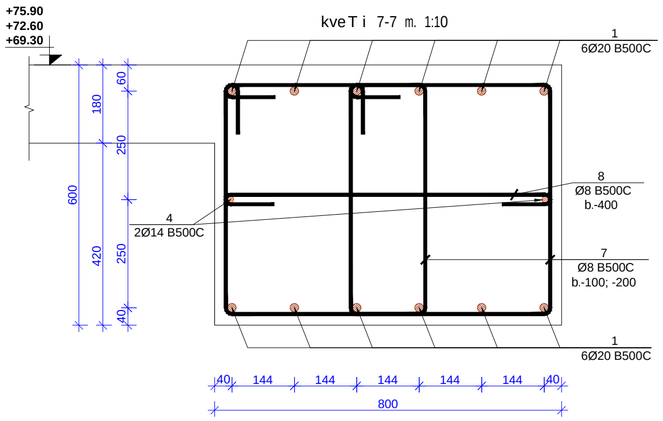

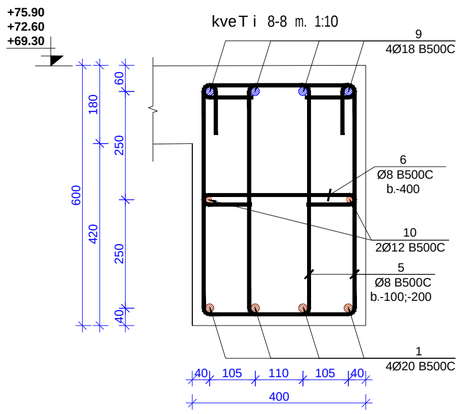

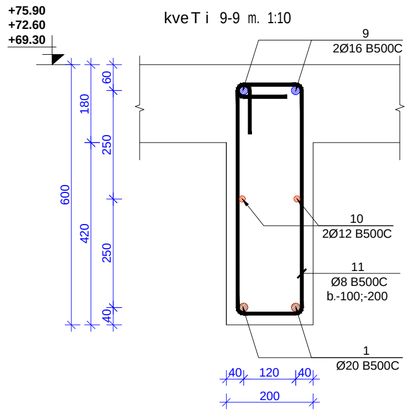

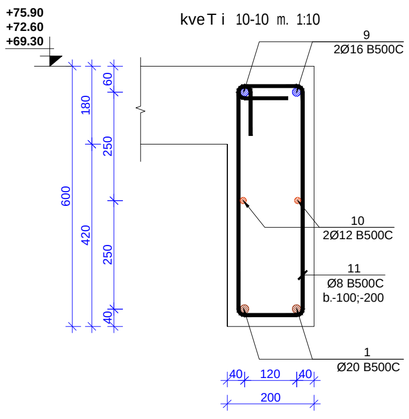

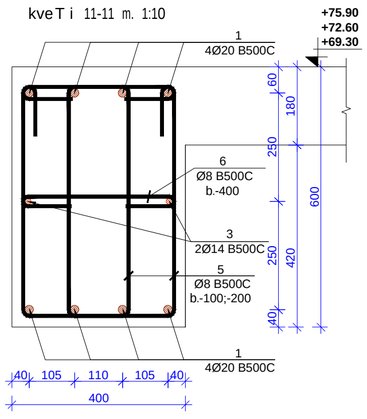

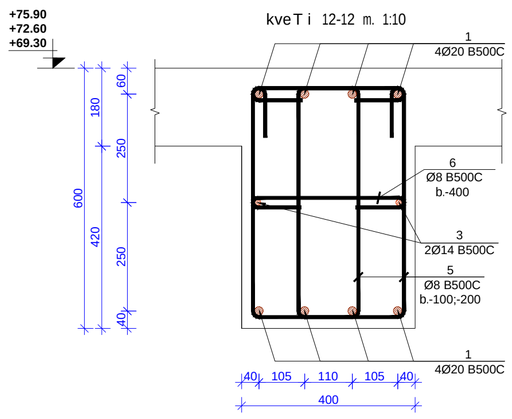

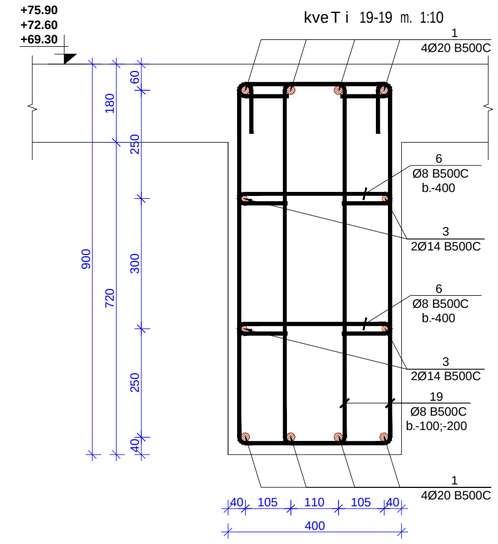

formati Format	**A2**	Tbilisi 2021 w. Tbilisi 2021
failis saxeli File name	Block B Slab 66.00 - 79.20 R9.dwg	
obieqtis misamarTi / Site address	q.Tbilisi, al.yazbegis gamz. #34	
proeqtis saxelwodeba / Project name	mravalfunqciurisacxovrebeli sax li. (B)	
Tanamdeboba Position	gvari Name	xelmowera Signature
mT. inJineri Ceif engineer	i. kiknaZe I. Kiknadze	
konstruqtori Structural engineer	k. kobaladze K. Kobaladze	
Seasrula Draw	S. demetraSvili Sh. Demetrashvili	
Seasrula Draw	g. demetraSvili G. Demetrashvili	

Sps "iqsori" "X2" LTD	misamarTi / Address saqarTvelo, q. Tbilisi, Ivovis q. #66 E-mail: info@x2.ge Web: www.x2.ge

naxazi / Drwg

gadaxurvis filis wiboebi +69.30; +72.60; +75.90 niSniluze; kveTi 1-1 - 12-12.

masStabi/Scale	TariRi/Date issue	Layout
1:100	20/10/2021	

stadia Stage	furceli Page	furcleBi Pages	revizia Revision
m.p.	k-103		

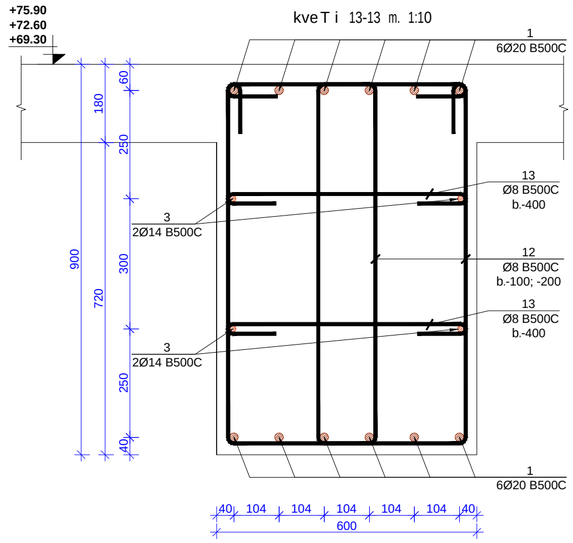

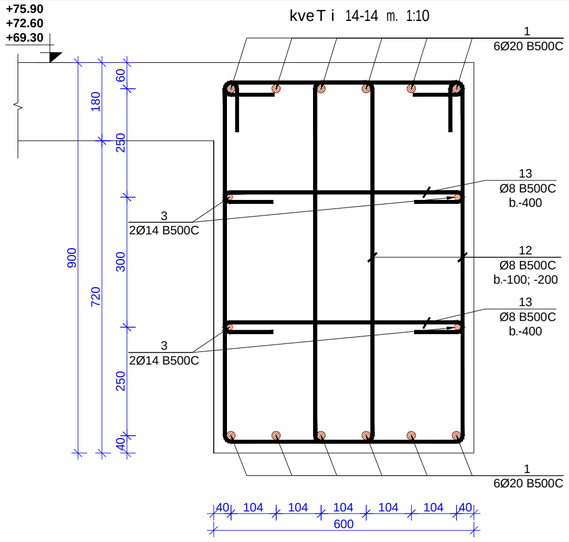

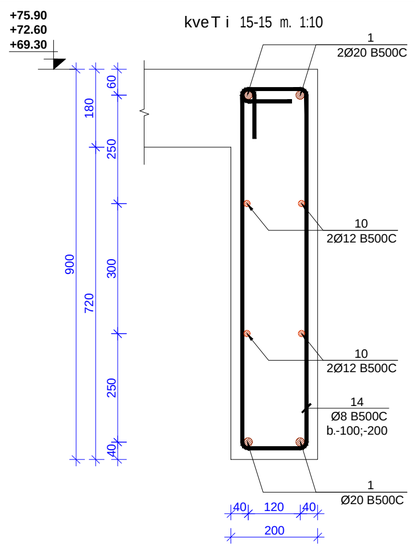

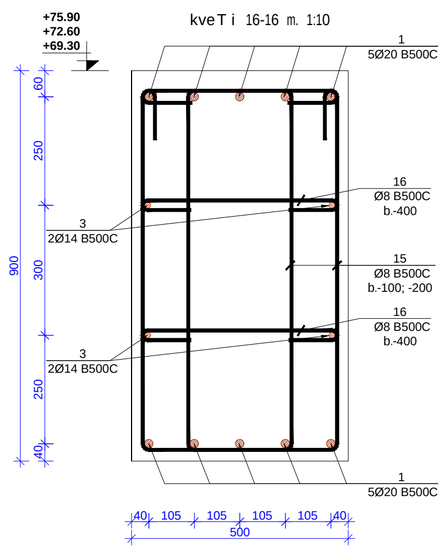

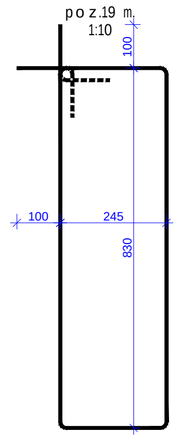

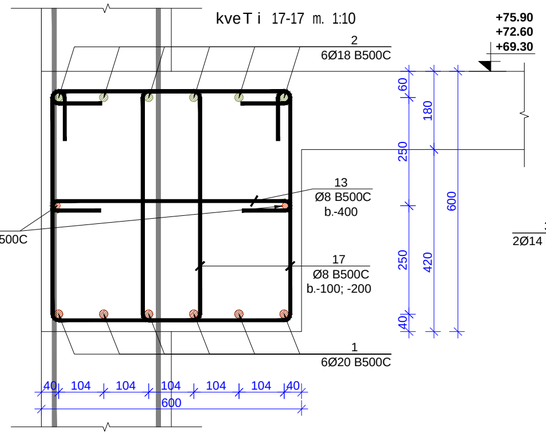

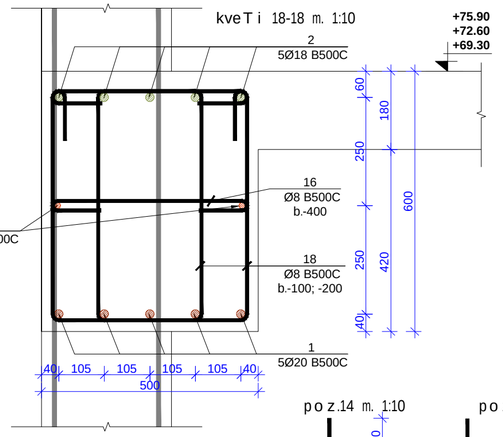

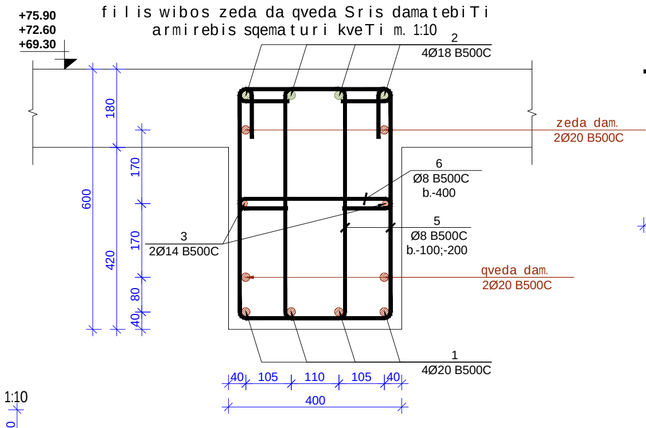

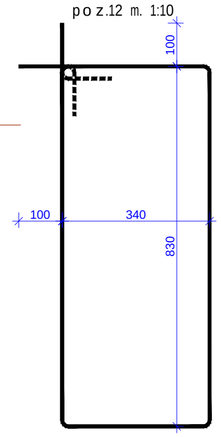

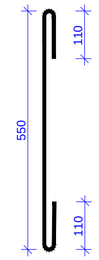

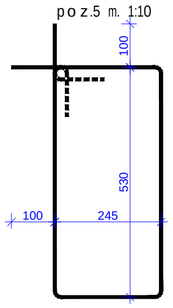

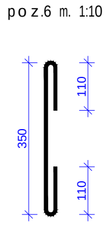

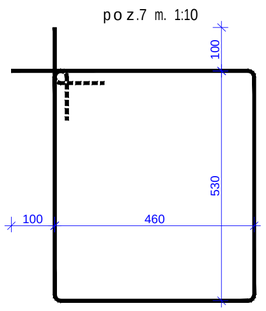

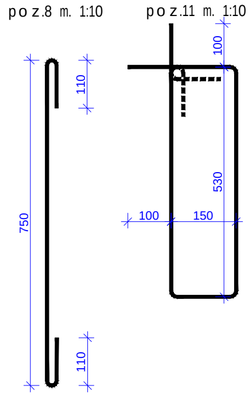

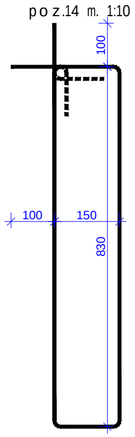

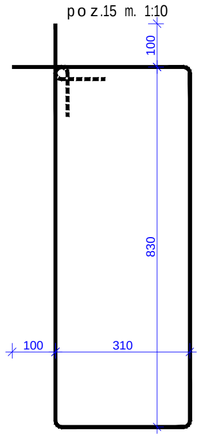

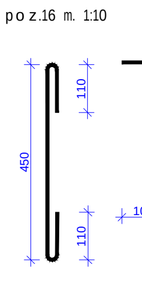

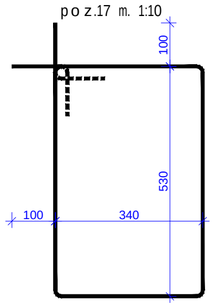

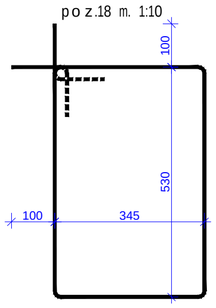

მასალის სპეციფიკაცია

კონსტრ. დასახ.	პოზ.№	არმატ. დიამ.	არმატ. კლასი	სიმძიმე (L)	რაოდ. (n)	Lxn (მ)	წონა (კგ)	ბეტონი B35 მ³	კონსტ. რაოდ. N	წონა (კგ)	ბეტონი B35 მ³
მასალების ცხრილი ნიშნულებისთვის +75.90; +72.60; +69.30; ელემენტის ნახაზის მიხედვით	1	20	B500C	1297100	1	1297,1	3197,2	42,5	3	9591,7	127,50
	2	18	B500C	759500	1	759,5	1516,4			4549,2	
	3	14	B500C	431200	1	431,2	520,8			1562,4	
	4	20	B500C	52000	1	52,0	128,2			384,5	
	5	8	B500C	1750	2355	4121,3	1625,4			4876,1	
	6	8	B500C	570	394	224,6	88,6			265,7	
	7	8	B500C	2180	110	239,8	94,6			283,7	
	8	8	B500C	970	20	19,4	7,7			23,0	
	9	16	B500C	132400	1	132,4	208,9			626,6	
	10	12	B500C	130600	1	130,6	115,9			347,7	
	11	8	B500C	2160	200	432,0	170,4			511,1	
	12	8	B500C	2540	80	203,2	80,1			240,4	
	13	8	B500C	770	60	46,2	18,2			54,7	
	14	8	B500C	2160	44	95,0	37,5			112,4	
	15	8	B500C	2480	36	89,3	35,2			105,6	
	16	8	B500C	670	12	8,0	3,2			9,5	
	17	8	B500C	1940	92	178,5	70,4			211,2	
	18	8	B500C	1950	62	120,9	47,7			143,0	
	19	8	B500C	2250	42	94,5	37,3			111,8	
			ჯამი				8003,4	42,5		24010,3	127,5

format / Format	A2	Tbilisi 2021 w. / Tbilisi 2021	
faili saxeli / File name	Block B Slab 66.00 - 79.20 R9.dwg		
obieqtis misamarTi / Site address	q.Tbilisi, al.yazbegis gamz. #34		
proeqtis saxelwodeba / Project name	mravalfunqciuri sacxovrebeli saxli.(B)		
Tanamdeboba / Position	gvari / Name	xelmowera / Signature	
mT. inJineri / Ceif engineer	i. kiknaZe / I. Kiknadze		
konstruqtori / Structural engineer	k. kobaladZe / K. Kobaladze		
Seasrula / Draw	S. demetraSvili / Sh. Demetrashvili		
Seasrula / Draw	g. demetraSvili / G. Demetrashvili		
misamarTi / Address	saqarTvelo, q. Tbilisi, Ivovis q. #66		
Sps "iqsori" "X2" LTD	E-mail: info@x2.ge Web: www.x2.ge		
naxazi / Drwg	gadaxurvis filis wiboebi +69.30; +72.60; +75.90 niSniluze; kveTi 14-14 - 18-18; poziciebi da masalis specifikaci.		
masStabi / Scale	1:100	TarigRi / Date issue: 20/10/2021	Layout
stadia / Stage	furceli / Page	furclebi / Pages	revizia / Revision
m.p.	k-104		

gadaxurvis filis sayalibo naxazi +79.20 niSnulze
m. 1:100

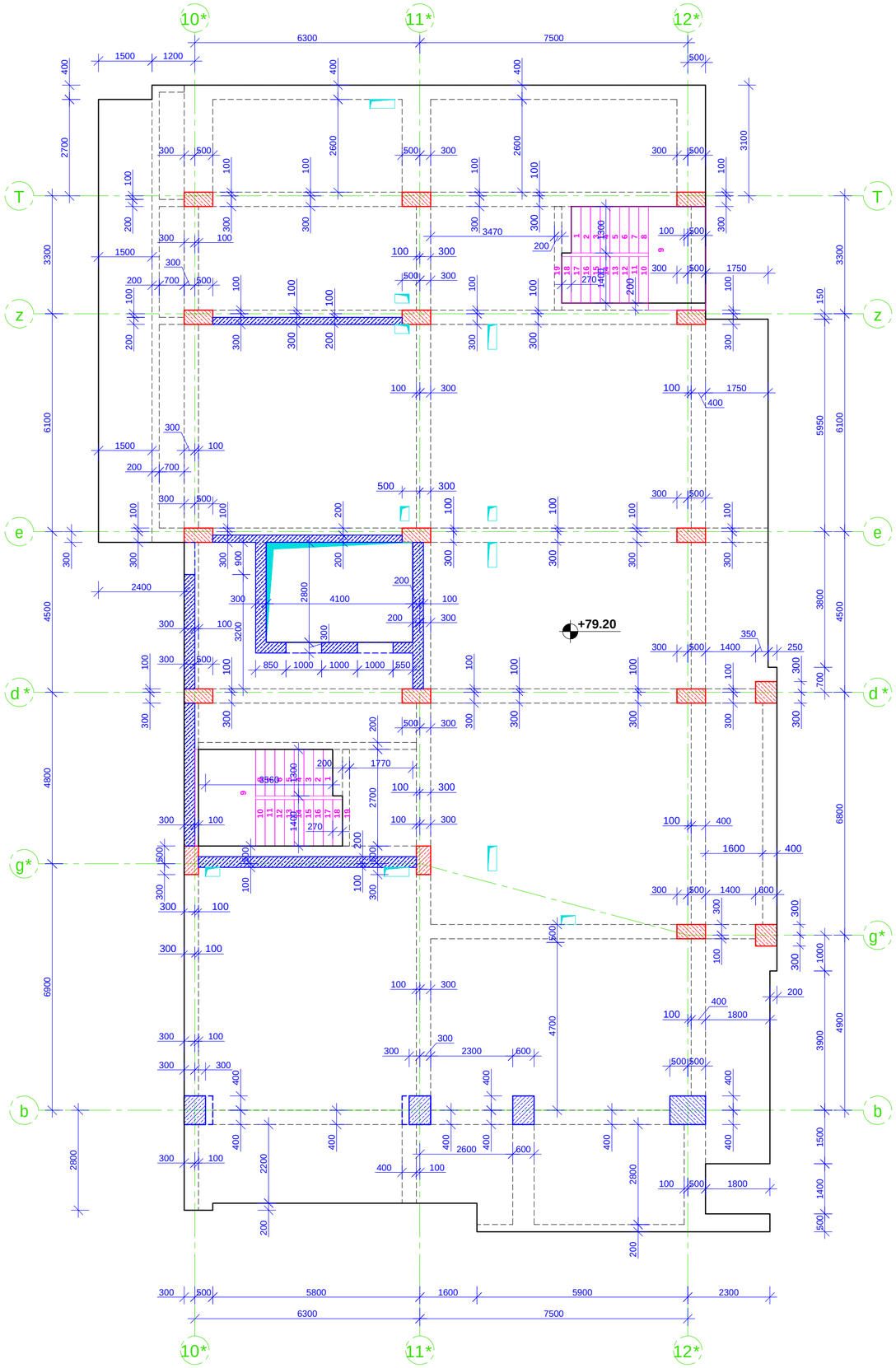

SeniSvna:

1. gadaxurvis filaSi grZivi muSa armaturebis gadabma moxdes pirgadadebiT, gadabmis sigrZe 50D sadac D gadasabmeli armaturis diametria.

2. gadaxurvis filaSi gamoyenebuli iqnas betoni, simtkicis klasiT B 35

3. armaturis moRunva moxdes civad. (gacxelebis gareSe)

4. rk.b-is konstruqciebSi daculi iqnas damcavi Sreebi, rogorc es proeqtSi aris miTiTebuli.

5. mocemuli naxazebi ganxilul iqnas proeqtis arqiteqturuli nawilis naxazebTan erTad.

6. moceuli naxazi ganxilul iqnas Sesabamis niSnulze mdebare kibisa da pandusis sayalibo da armirebis naxazebTan erTad.

7. moceuli naxazi ganxilul iqnas Sesabamis niSnulze mdebare svetebisa da monoliTuri kedlebis sayalibo da armirebis naxazebTan erTad.

8. rk.b-is elementebis dabetonebisas unda gaewios kontroli betonis klass, vibrirebas, dabetonebis xarisxs da Srobis procesebs Tanaxmad ГОСТ 10180-78; ГОСТ 18105.0-80; ГОСТ 18105.2-80;

10. rk.b_is konstruqciebSi gamoyenebulia B500C klasis armaturebi ГОСТ Р 52544-2006. Semowmebuli iqnas armaturis xarisxi da Sedges armaturis gamocdebis Sesabamisi aqtebi.

მასალის სპეციფიკაცია

პოზის დასახ.	პოზ.№	არმატ. დიამ.	არმატ. კლასი	სიგრძე (L)	რაოდ. (n)	Lxn (მ)	წონა (კგ)	ბეტონი B35 მ³	პოზის რაოდ. N	წონა (კგ)	ბეტონი B35 მ³
გადახურვის ფილა +79,20 ნიშნულზე	1	12	B500C	5555000	1	5555,0	4929,3	90,9	1	4929,3	90,90
	2	10	B500C	5555000	1	5555,0	3423,1			3423,1	
	3	8	B500C	290	758	219,8	86,7			86,7	
	4	8	B500C	620	758	470,0	185,3			185,3	
	5	10	B500C	1451000	1	1451,0	894,1			894,1	
	6	12	B500C	440000	1	440,0	390,4			390,4	
	7	14	B500C	305000	1	305,0	368,4			368,4	
	8	16	B500C	359000	1	359,0	566,3			566,3	
			ჯამი				10843,8	90,9		10843,8	90,9

formati Format	A2	Tbilisi 2021 w. Tbilisi 2021
filis saxeli File name	Block B Slab 66.00 - 79.20 R9.dwg	
obieqtis misamarTi / Site address	q.Tbilisi, al.yazbegis gamz. #34	
proeqtis saxelwodeba / Project name	mravalfunqciurisacxovrebeli saxli.(B)	

Tanamdeboba Position	gvari Name	xelmowera Signature
mT. inJineri Ceif engineer	i. kiknaZe I. Kiknadze	
konstruqtori Structural engineer	k. kobalaZe K. Kobaladze	
Seasrula Draw	S. demetraSvili Sh. Demetrashvili	
Seasrula Draw	g. demetraSvili G. Demetrashvili	

Sps "iqsori" "X2" LTD	misamarTi / Address saqarTvelo, q. Tbilisi, Ivovis q.#66 E-mail: info@x2.ge Web: www.x2.ge

naxazi / Drwg: gadaxurvis filis sayalibo naxazi +79.20 niSnulze; masalis specifikacia.

masStabi/Scale	TariRi/Date issue	Layout
1:100	20/10/2021	

stadia Stage	furceli Page	furclebi Pages	revizia Revision
m.p.	k-105		

kveTi 1-1 m. 1:10

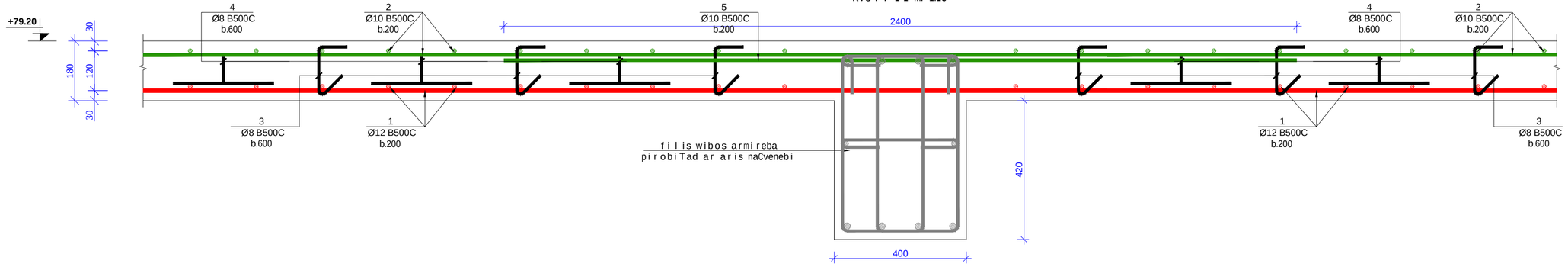

kveTi 2-2 m. 1:10

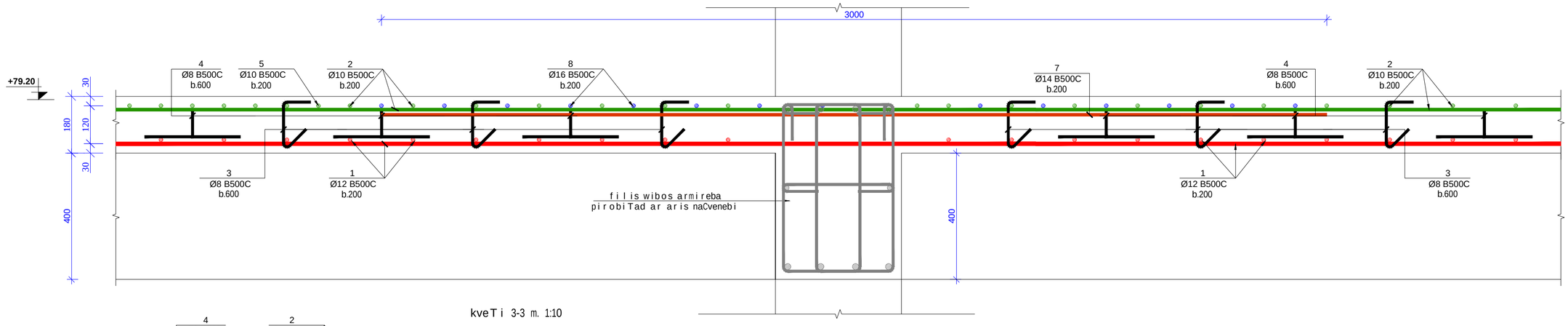

kveTi 3-3 m. 1:10

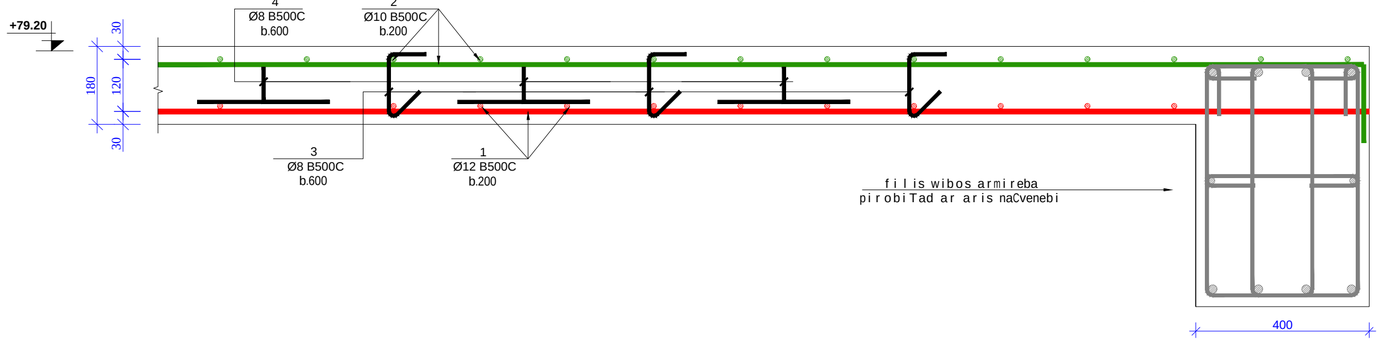

kveTi 4-4 m. 1:10

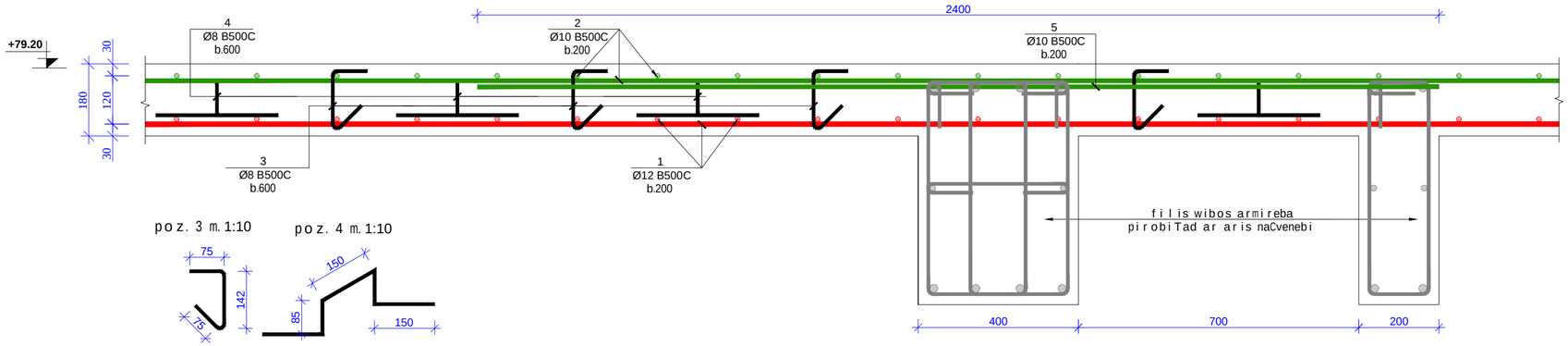

poz. 3 m. 1:10

poz. 4 m. 1:10

format Format	**A2**
	Tbilisi 2021 w. Tbilisi 2021
faili saxeli File name	Block B Slab 66.00 - 79.20 R9.dwg
obieqtis misamarTi / Site address	q.Tbilisi, al.yazbegis gamz. #34
proeqtis saxelwodeba / Project name	mravalfunqciuri sacxovrebeli saxli. (8)

Tanamdeboba Position	gvari Name	xelmowera Signature
mTavarinJineri Ceif engineer	i. kiknaZe I. Kiknadze	
konstruqtori Structural engineer	k. kobaladZe K. Kobaladze	
Seasrula Draw	S. demetrashvili Sh. Demetrashvili	
Seasrula Draw	g. demetrashvili G. Demetrashvili	

Sps "iqsori" **"X2" LTD**	misamarTi / Address saqarTvelo, q. Tbilisi, Ivovis q. #66 E-mail: info@x2.ge Web: www.x2.ge

naxazi / Drwg

gadaxurvis filis kveTebi; poziciebi.

masStabi/Scale	TariRi/Date issue	Layout
1:100	20/10/2021	

stadia Stage	furceli Page	furcebi Pages	revizia Revision
m.p.	k-108		

kveTi 1-1 m. 1:10

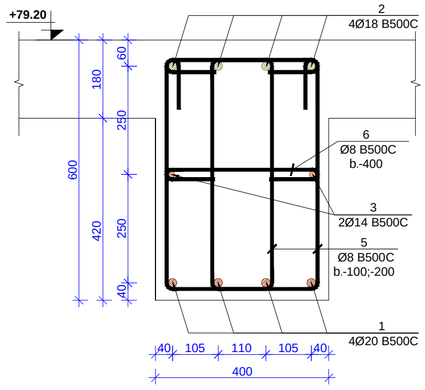

kveTi 2-2 m. 1:10

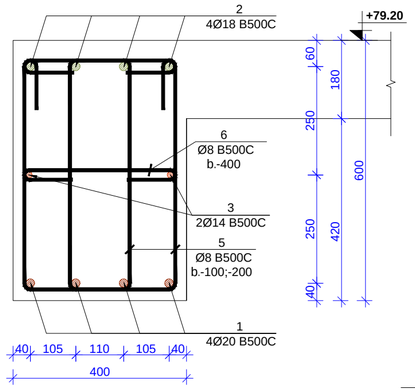

kveTi 3-3 m. 1:10

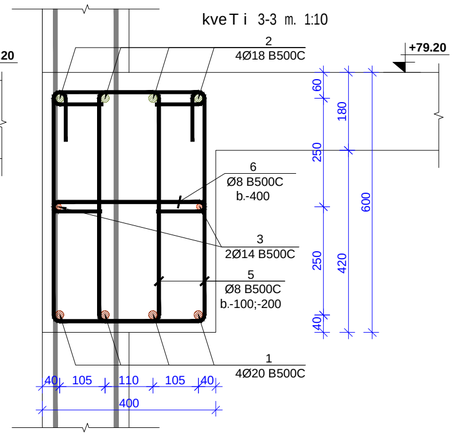

kveTi 4-4 m. 1:10

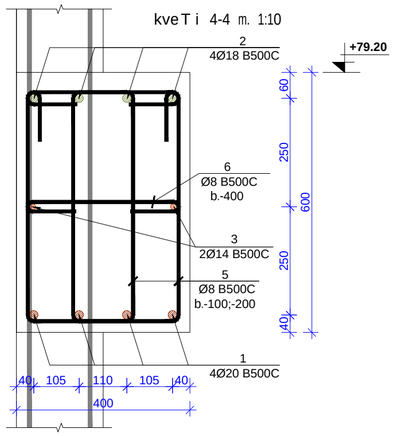

kveTi 5-5 m. 1:10

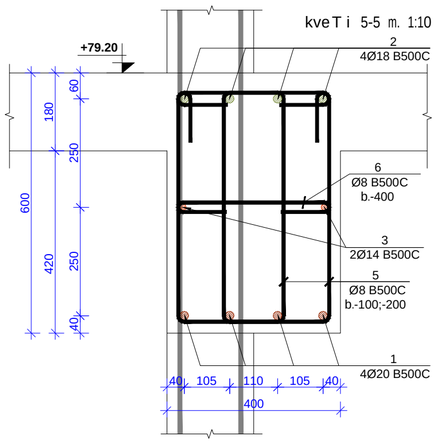

kveTi 6-6 m. 1:10

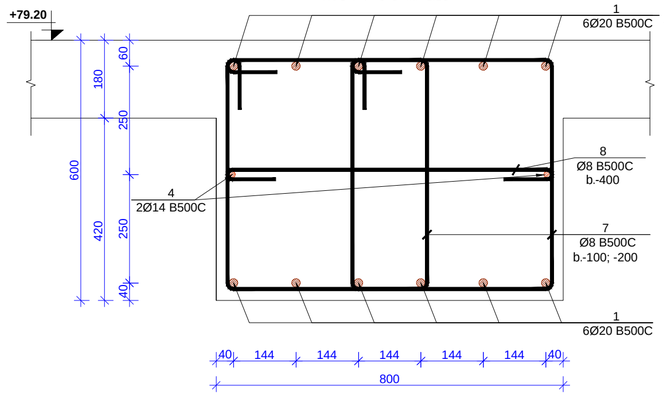

kveTi 7-7 m. 1:10

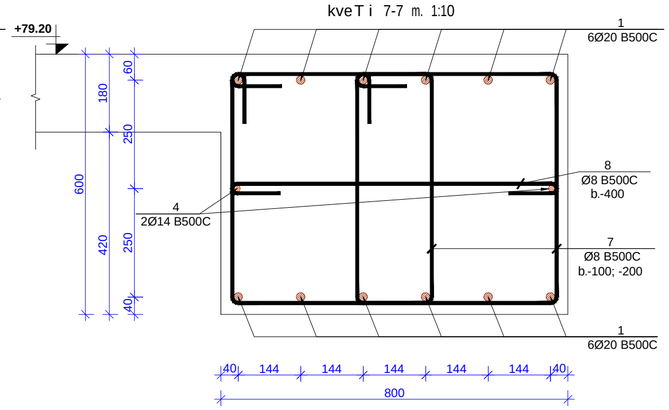

kveTi 8-8 m. 1:10

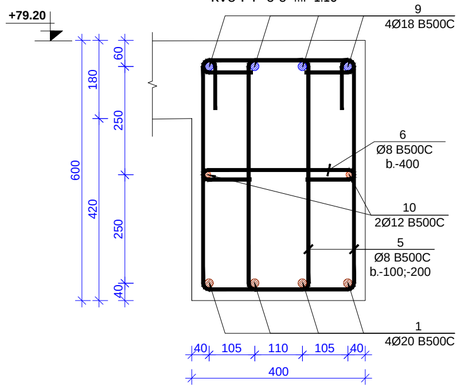

kveTi 9-9 m. 1:10

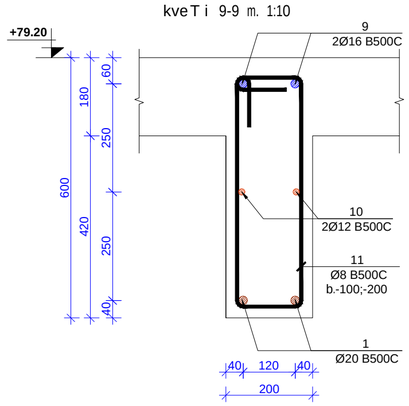

kveTi 10-10 m. 1:10

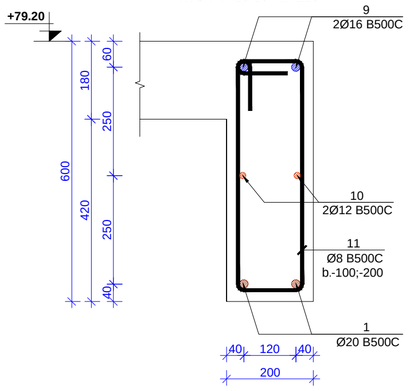

kveTi 11-11 m. 1:10

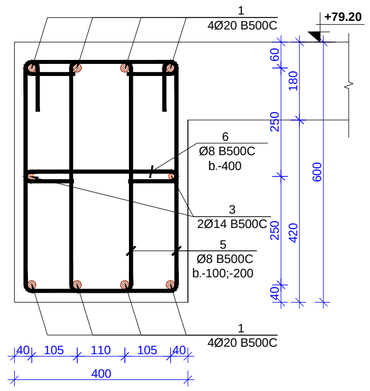

kveTi 12-12 m. 1:10

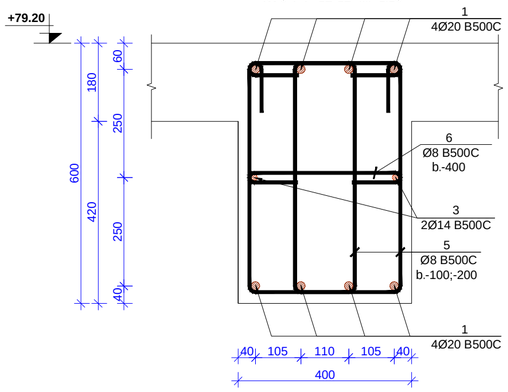

kveTi 19-19 m. 1:10

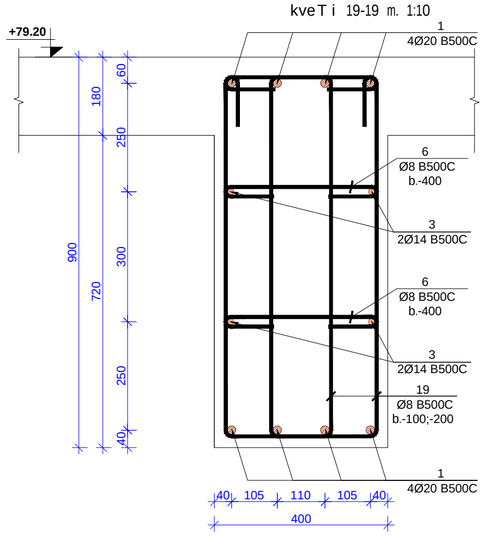

formati Format	**A2**	Tbilisi 2021 w. Tbilisi 2021
faili saxeli File name	Block B Slab 66.00 - 79.20 R9.dwg	
obieqtis misamarTi / Site address	q.Tbilisi, al.yazbegis gamz. #34	
proeqtis saxelwodeba / Project name	mravalfunqciuri sacxovrebeli saxli. (B)	
Tanamdeboba Position	gvari Name	xelmowera Signature
mT. inJineri Ceif engineer	i. kiknaZe I. Kiknadze	
konstruqtori Structural engineer	k. kobaliaZe K. Kobaladze	
Seasrula Draw	S. demetraSvili Sh. Demetrashvili	
Seasrula Draw	g. demetraSvili G. Demetrashvili	
Sps "iqsori" "X2" LTD	misamarTi / Address saqarTvelo, q. Tbilisi, Ivovis q.#66 E-mail: info@x2.ge Web: www.x2.ge	
naxazi / Drwg	gadaxurvis filis wiboebi +79.20 niSnulze; kveTi 1-1 - 12-12; 19-19.	
masStabi/Scale 1:100	TariRi/Date issue 20/10/2021	Layout
stadia Stage	furceli Page	furclebi Pages / revizia Revision
m.p.	k-110	

kveTi 13-13 m. 1:10

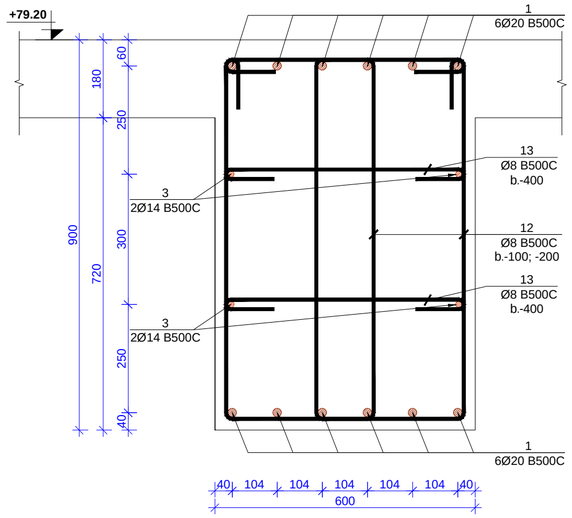

kveTi 14-14 m. 1:10

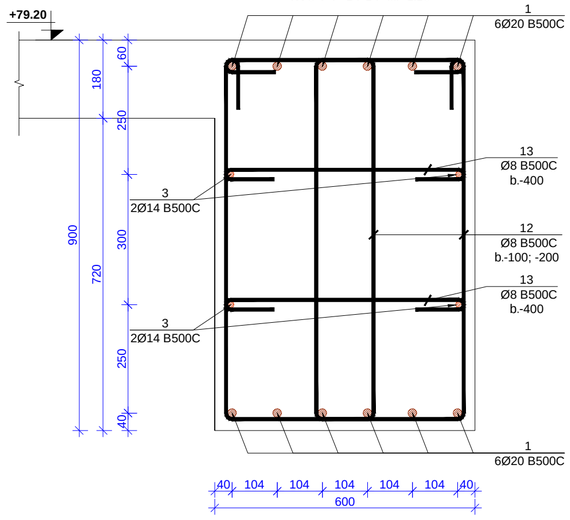

kveTi 15-15 m. 1:10

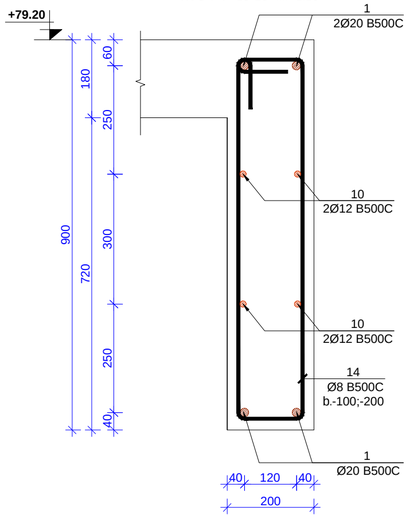

kveTi 16-16 m. 1:10

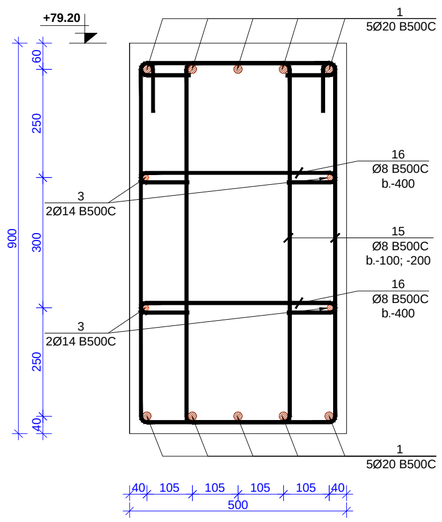

poz.19 m. 1:10

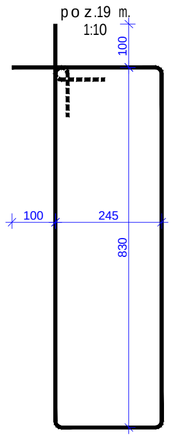

kveTi 17-17 m. 1:10

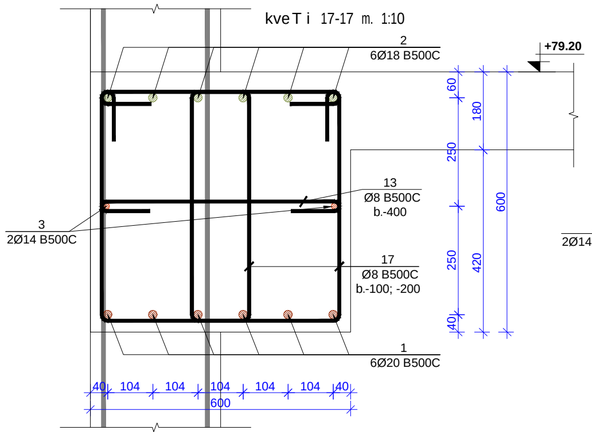

kveTi 18-18 m. 1:10

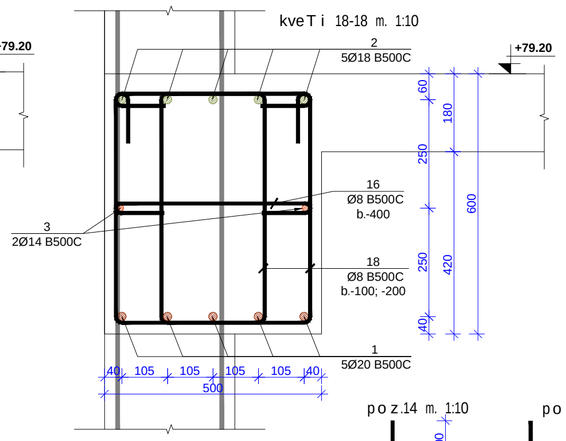

filis wibos zeda da qveda Sris damatebiTi armirebis sqematuri kveTi m. 1:10

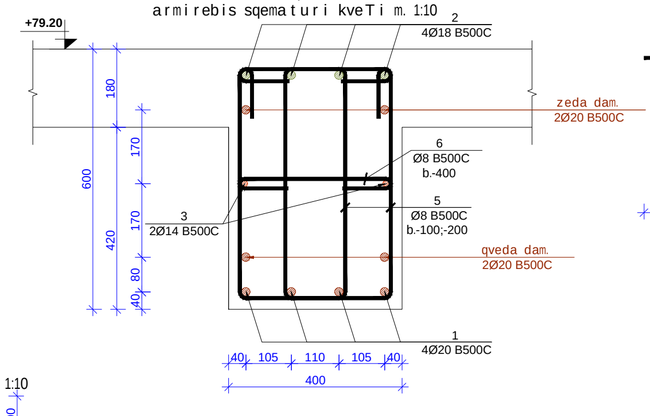

poz.12 m. 1:10

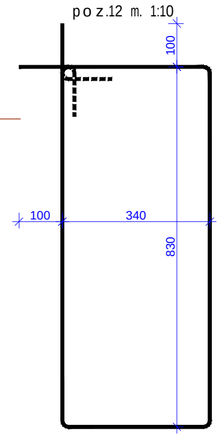

poz.13 m. 1:10

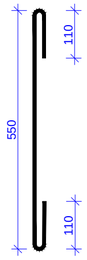

poz.5 m. 1:10

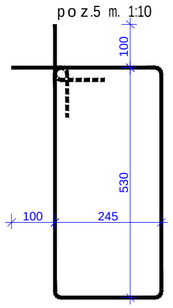

poz.6 m. 1:10

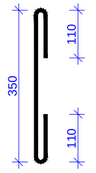

poz.7 m. 1:10

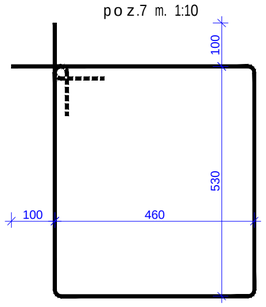

poz.8 m. 1:10

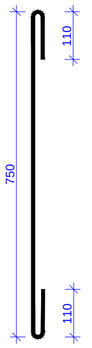

poz.11 m. 1:10

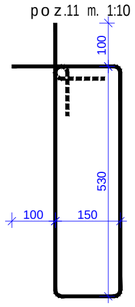

poz.14 m. 1:10

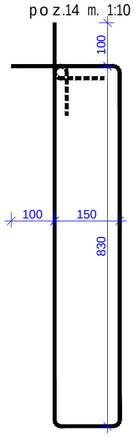

poz.15 m. 1:10

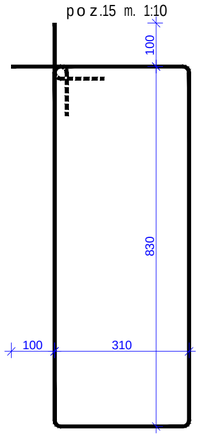

poz.16 m. 1:10

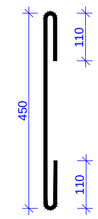

poz.17 m. 1:10

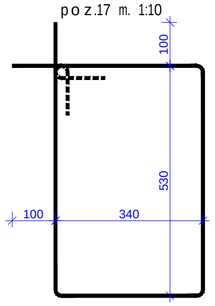

poz.18 m. 1:10

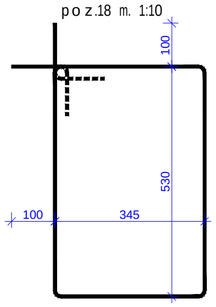

მახასიათებლების ცხრილი

კონსტრ. ელემენტი	პოზ.№	არმატ. დიამ.	არმატ. კლასი	სიგრძე (L)	რაოდ. (n)	Lxn (მ)	წონა (კგ)	ბეტონი B35 მ³	კონსტ. რაოდ. N	წონა (კგ)	ბეტონი B35 მ³
ბადისებრი ფილი ნიშნული +79.20 ფილის სისქე 40მმ	1	20	B500C	1297100	1	1297,1	3197,2			3197,2	
	2	18	B500C	759500	1	759,5	1516,4			1516,4	
	3	14	B500C	431200	1	431,2	520,8			520,8	
	4	20	B500C	28000	1	28,0	69,0			69,0	
	5	8	B500C	1750	2355	4121,3	1625,4			1625,4	
	6	8	B500C	570	394	224,6	88,6			88,6	
	7	8	B500C	2180	110	239,8	94,6			94,6	
	8	8	B500C	970	20	19,4	7,7			7,7	
	9	16	B500C	132400	1	132,4	208,9			208,9	
	10	12	B500C	130600	1	130,6	115,9	42,5	1	115,9	42,50
	11	8	B500C	2160	200	432,0	170,4			170,4	
	12	8	B500C	2540	80	203,2	80,1			80,1	
	13	8	B500C	770	60	46,2	18,2			18,2	
	14	8	B500C	2160	44	95,0	37,5			37,5	
	15	8	B500C	2480	36	89,3	35,2			35,2	
	16	8	B500C	670	12	8,0	3,2			3,2	
	17	8	B500C	1940	92	178,5	70,4			70,4	
	18	8	B500C	1950	62	120,9	47,7			47,7	
	19	8	B500C	2250	42	94,5	37,3			37,3	
			ჯამი:				7944,3	42,5		7944,3	42,5

Format A2		Tbilisi 2021 w. Tbilisi 2021
File name	Block B Slab 66.00 - 79.20 R9.dwg	
Site address	q.Tbilisi, al.yazbegis gamz. #34	
Project name	mraval funqciuri sacxovrebeli sax l. (B)	
Position: Tanamdeboba	Name: gvari	Signature: xelmowera
Ceif engineer: mT. inJineri	I. kiknaZe	
Structural engineer: konstruqtori	K. kobaladZe	
Draw: Seasrula	Sh. Demetrashvili	
Draw: Seasrula	G. Demetrashvili	
Address	saqarTvelo, q. Tbilisi, Ivovis q. #66	
	E-mail: info@x2.ge Web: www.x2.ge	
Sps "iqsori" "X2" LTD		
Drwg: naxazi	gadaxurvis filis wiboebi +79.20 niSnulze; kveTi 13-13 - 18-18; poziciebi da masalis specifikacia.	
Scale: masStabi	1:100	
Date issue: TariRi	20/10/2021	
Layout		
Stage: stadia		
Page: furceli		
Pages: furclebi		
Revision: revizia		
m.p.	k-111	

gadaxurvis filis sayalibo naxazi +82.50 niSnulze
m. 1:100

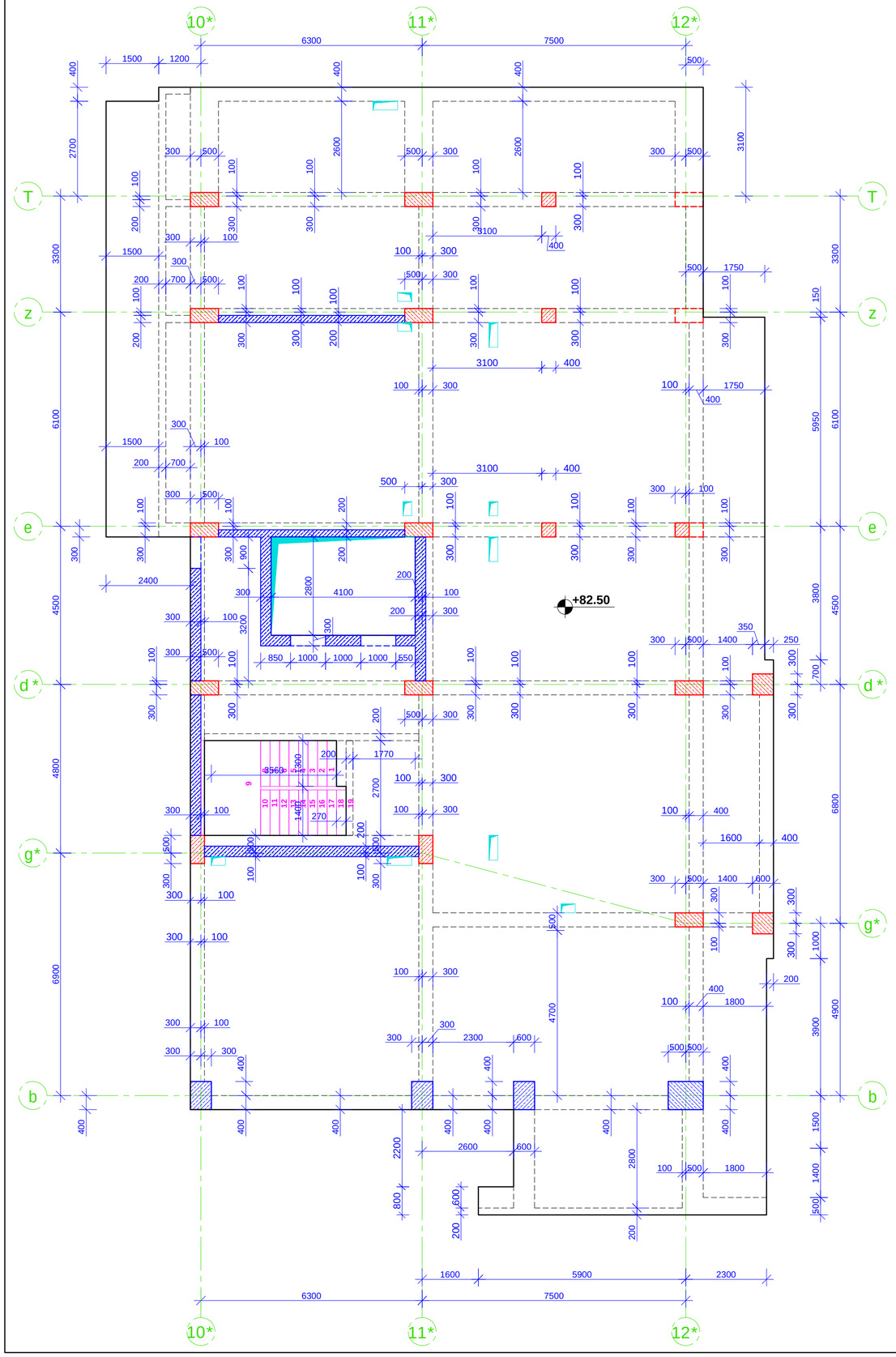

SeniSvna:

1. gadaxurvis filaSi grZivi muSa armaturebis gadabma moxdes pirgadadebiT, gadabmis sigrZe 50D sadac D gadasabmeli armaturis diametria.

2. gadaxurvis filaSi gamoyenebuli iqnas betoni, simtkicis klasiT B 35

3. armaturis moRunva moxdes civad. (gacxelebis gareSe)

4. rk.b-is konstruqciebSi daculi iqnas damcavi Sreebi, rogorc es proeqtSi aris miTiTebuli.

5. mocemuli naxazebi ganxilul iqnas proeqtis arqiteqturuli nawilis naxazebTan erTad.

6. moceuli naxazi ganxilul iqnas Sesabamis niSnulze mdebare kibisa da pandusis sayalibo da armirebis naxazebTan erTad.

7. moceuli naxazi ganxilul iqnas Sesabamis niSnulze mdebare svetebisa da monoliTuri kedlebis sayalibo da armirebis naxazebTan erTad.

8. rk.b-is elementebis betonebisas unda gaewios kontroli betonis klass, vibrirebas, betonebis xarisxs da Srobis procesebs Tanaxmad ГОСТ 10180-78; ГОСТ 18105.0-80; ГОСТ 18105.2-80;

10. rk.b_is konstruqciebSi gamoyenebulia B500C klasis armaturebi ГОСТ Р 52544-2006. Semowmebuli iqnas armaturis xarisxi da Sedges armaturis gamocdebis Sesabamisi aqtebi.

მახასიათებლების უწყისი

კონსტრ. დასახ.	პოზ.№	არმატ. დიამ.	არმატ. კლასი	სიმრეძე (L)	რაოდ. (n)	Lxn (მ)	წონა (კგ)	ბეტონი B35 მ³	კონსტ. რაოდ. N	წონა (კგ)	ბეტონი B35 მ³
+82,50 ნიშნულის სადაბალი ფილა	1	12	B500C	5467000	1	5467,0	4851,2	89,5	1	4851,2	89,50
	2	10	B500C	5467000	1	5467,0	3368,9			3368,9	
	3	8	B500C	290	746	216,3	85,3			85,3	
	4	8	B500C	620	746	462,5	182,4			182,4	
	5	10	B500C	1375000	1	1375,0	847,3			847,3	
	6	12	B500C	402000	1	402,0	356,7			356,7	
	7	14	B500C	360000	1	360,0	434,8			434,8	
	8	16	B500C	374000	1	374,0	590,0			590,0	
	ჯამი:						10716,7	89,5		10716,7	89,5

format / Format	A2
	Tbilisi 2021 w. / Tbilisi 2021
faili saxeli / File name	Block B Slab 82.50 - 88.45 R9.dwg
obieqtis misamarTi / Site address	q.Tbilisi, al.yazbegis gamz. #34
proeqtis saxelwodeba / Project name	mravalfunqciuri sacxovrebeli saxli, (B)

Tanamdeboba / Position	gvari / Name	xelmowera / Signature
mT. inJineri / Ceif engineer	i. kiknaZe / I. Kiknadze	
konstruqtori / Structural engineer	k. kobaliaZe / K. Kobaladze	
Seasrula / Draw	S. demetraSvili / Sh. Demetrashvili	
Seasrula / Draw	g. demetraSvili / G. Demetrashvili	

Sps "iqsori" "X2" LTD	misamarTi / Address: saqarTvelo, q. Tbilisi, Ivovis q. #66 E-mail: info@x2.ge Web: www.x2.ge
naxazi / Drwg	gadaxurvis filis sayalibo naxazi +82.50 niSnulze; masalis specifikacia.

masStabi / Scale	TariRi / Date issue	Layout
1:100	20/10/2021	

stadia / Stage	furceli / Page	furcleli / Pages	revizia / Revision
m.p.	k-112		

kveTi 1-1 m. 1:10

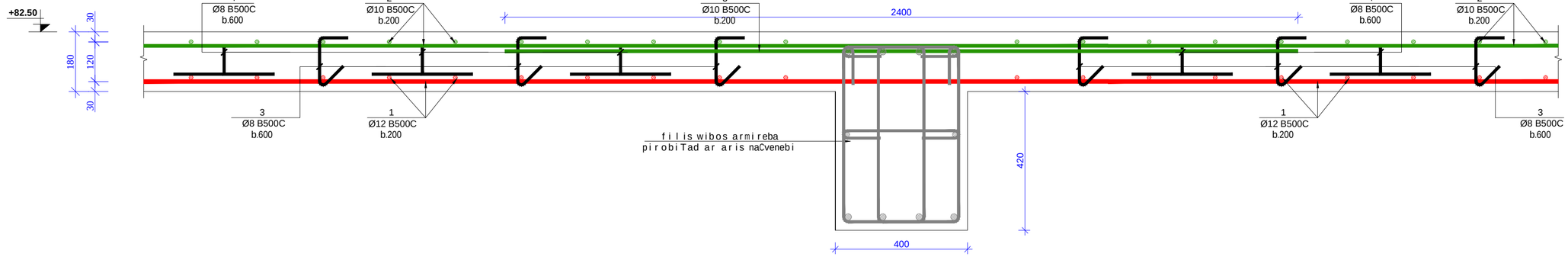

kveTi 2-2 m. 1:10

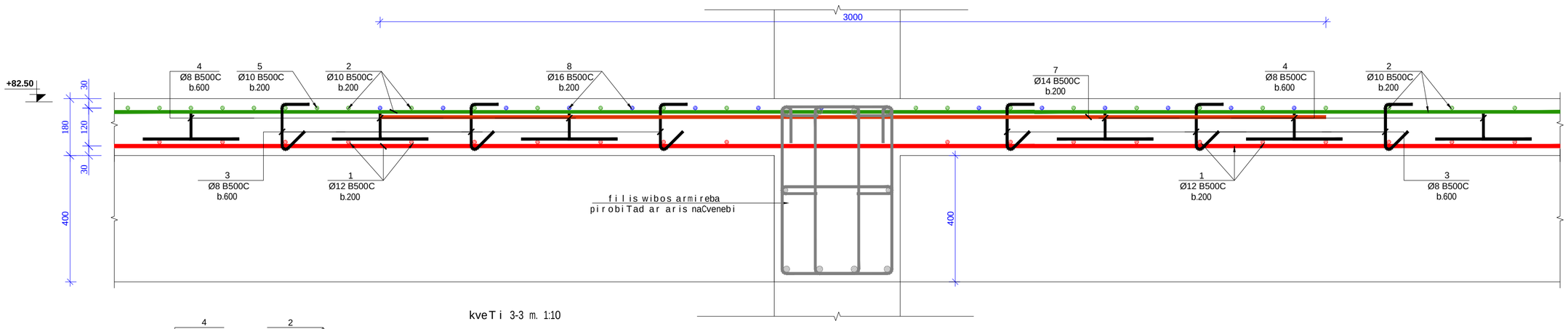

kveTi 3-3 m. 1:10

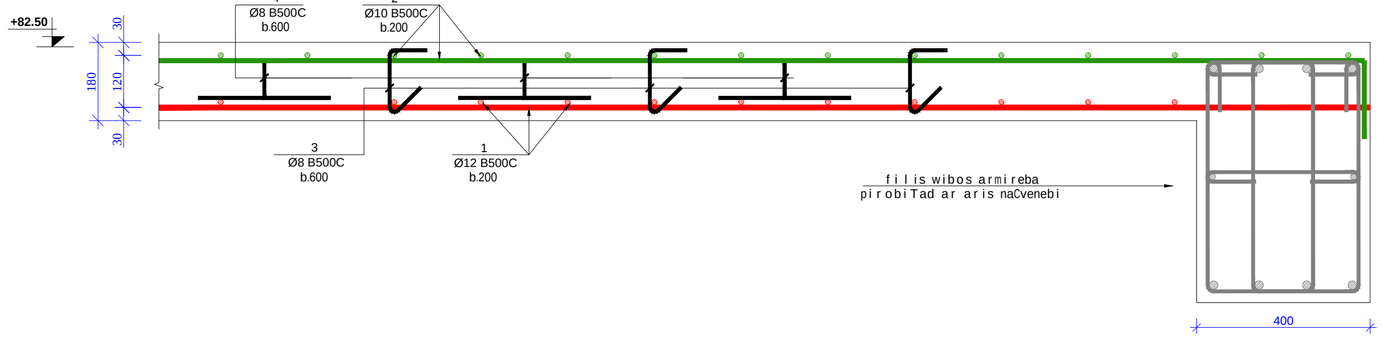

kveTi 4-4 m. 1:10

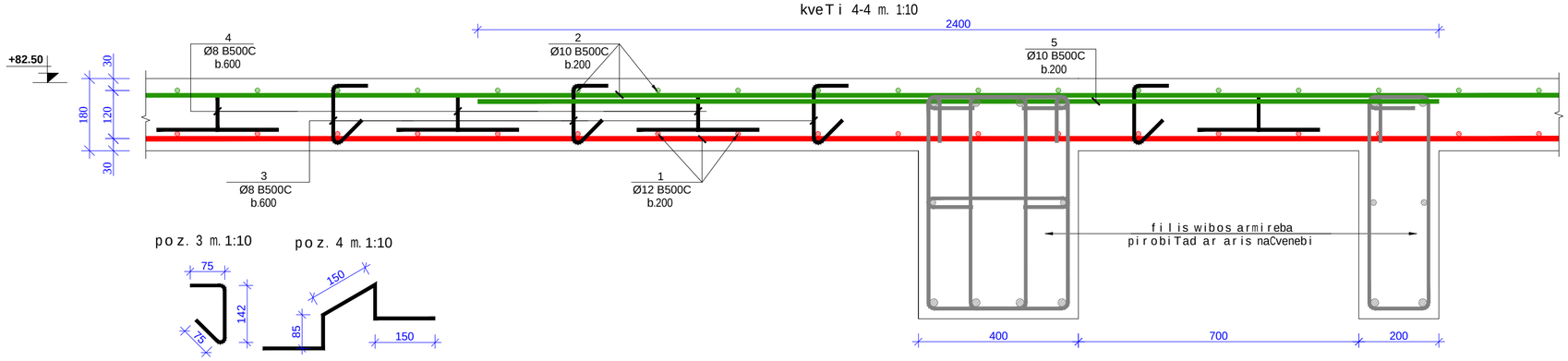

poz. 3 m. 1:10

poz. 4 m. 1:10

formati Format	A2
	Tbilisi 2021 w. Tbilisi 2021
faili saxeli File name	Block B Slab 82.50 - 88.45 R9.dwg
obieqtis misamarTi / Site address	q.Tbilisi, al.yazbegis gamz. #34
proeqtis saxelwodeba / Project name	mravalfunqciuri sacxovrebeli saxli, (B)

Tanamdeboba Position	gvari Name	xelmowera Signature
mT. inJineri Ceif engineer	i. kiknaZe I. Kiknadze	
konstruqtori Structural engineer	k. kobaladZe K. Kobaladze	
Seasrula Draw	S. demetraSvili Sh. Demetrashvili	
Seasrula Draw	g. demetraSvili G. Demetrashvili	

Sps "iqsori" "X2" LTD	misamarTi / Address saqarTvelo, q. Tbilisi, Ivovis q. #66 E-mail: info@x2.ge Web: www.x2.ge

naxazi / Drwg

gadaxurvis filis kveTebi; poziciebi.

masStabi/Scale	TariRi/Date issue	Layout
1:100	20/10/2021	

stadia Stage	furceli Page	furclebi Pages	revizia Revision
m.p.	k-115		

gadaxurvis fi l is wiboebis armirebis naxazi +82.50 niSnu l ze

m. 1:100

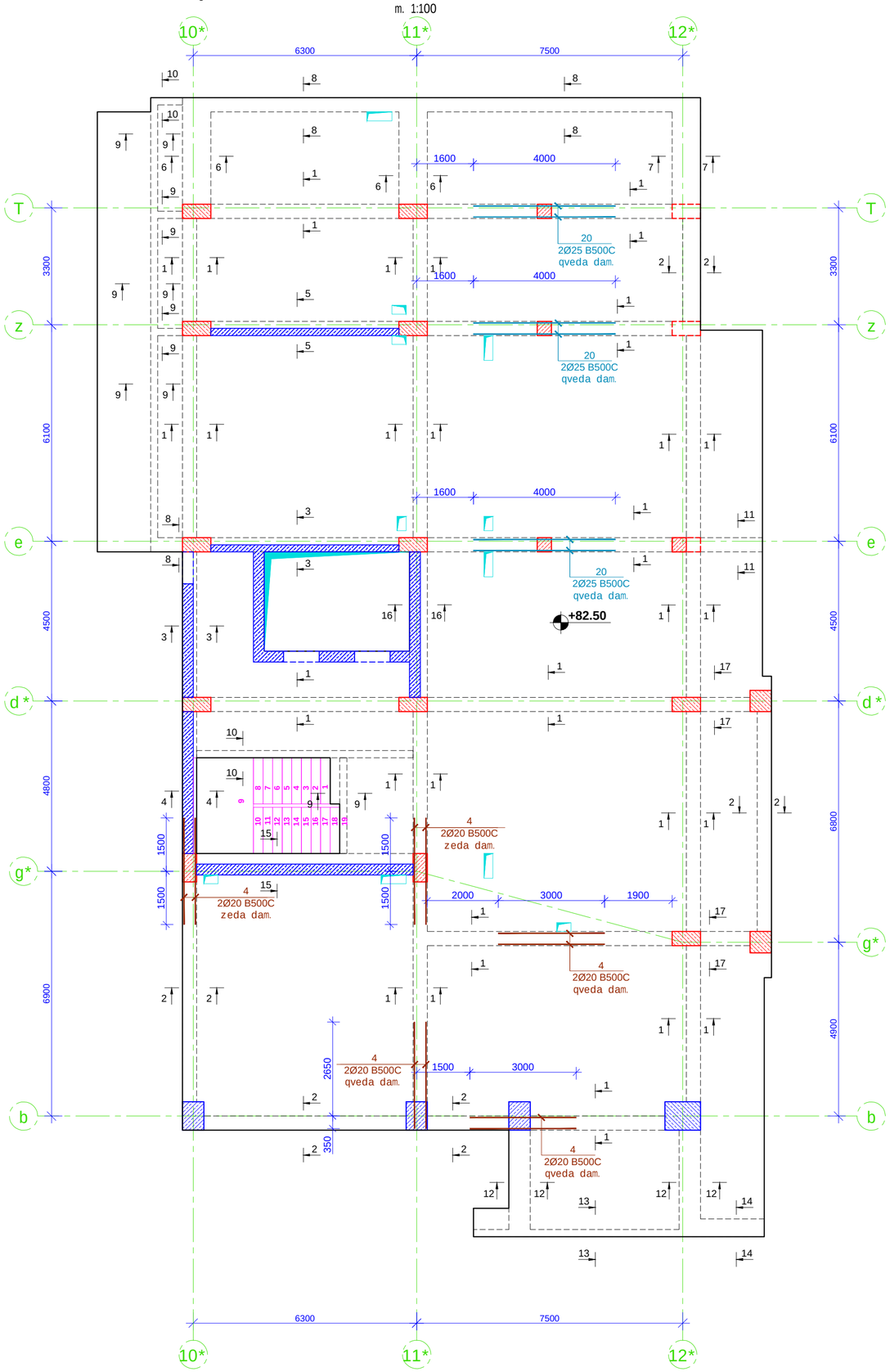

მასალის სპეციფიკაცია

კონსტრ. დასახ.	პოზ.№	არმატ. დიამ.	არმატ. კლასი	სიგრძე (L)	რაოდ. (n)	Lxn (მ)	წონა (კგ)	ბეტონი B35 მ³	კონსტ. რაოდ. N	წონა (კგ)	ბეტონი B35 მ³
ნაგებობა +82,50 ნიშნულზე	1	20	B500C	1297100	1	1297,1	3197,2	42,5	1	3197,2	42,50
	2	18	B500C	759500	1	759,5	1516,4			1516,4	
	3	14	B500C	431200	1	431,2	520,8			520,8	
	4	20	B500C	30000	1	30,0	73,9			73,9	
	5	8	B500C	1750	2355	4121,3	1625,4			1625,4	
	6	8	B500C	570	394	224,6	88,6			88,6	
	7	8	B500C	2180	110	239,8	94,6			94,6	
	8	8	B500C	970	20	19,4	7,7			7,7	
	9	16	B500C	132400	1	132,4	208,9			208,9	
	10	12	B500C	130600	1	130,6	115,9			115,9	
	11	8	B500C	2160	200	432,0	170,4			170,4	
	12	8	B500C	2540	80	203,2	80,1			80,1	
	13	8	B500C	770	60	46,2	18,2			18,2	
	14	8	B500C	2160	44	95,0	37,5			37,5	
	15	8	B500C	2480	36	89,3	35,2			35,2	
	16	8	B500C	670	12	8,0	3,2			3,2	
	17	8	B500C	1940	92	178,5	70,4			70,4	
	18	8	B500C	1950	62	120,9	47,7			47,7	
	19	8	B500C	2250	42	94,5	37,3			37,3	
	20	25	B500C	24000	1	24,0	92,4			92,4	
		ჯამი					8041,6	42,5		8041,6	42,5

f o r m a t i / Format	A2	T b i l i s i 2021 w. / Tbilisi 2021
f a i l i s saxe l i / File name	Block B Slab 82.50 - 88.45 R9.dwg	
o b i e q t i s mi s a m a r T i / Site address	q. T b i l i s i, a l . yazbegis gamz. # 34	
p r o e q t i s saxe l w o d e b a / Project name	m r a v a l f unqciu r i sacx o v r ebe l i sax l i. (B)	

Tanamdeboba / Position	gvari / Name	xelmowera / Signature
mT. inJineri / Ceif engineer	i. kiknaZe / I. Kiknadze	
konstruqtori / Structural engineer	k. kobaladze / K. Kobaladze	
Seasrula / Draw	S. demetraSvili / Sh. Demetrashvili	
Seasrula / Draw	g. demetraSvili / G. Demetrashvili	

Sps "iqsori" "X2" LTD	mi s a m a r T i / Address: saqar Tvelo, q. T b i l i s i, I vovis q. # 66; E-mail: info@x2.ge; Web: www.x2.ge

naxazi / Drwg: gadaxurvis fi l is wiboebis armirebis naxazi +82.50 niSnu l ze; masa l is specifikacia

masStabi / Scale	T a r i R i / Date issue	Layout
1:100	20/10/2021	

stadia / Stage	furceli / Page	furclebi / Pages	revizia / Revision
m.p.	k-116		

kveTi 12-12 m. 1:10

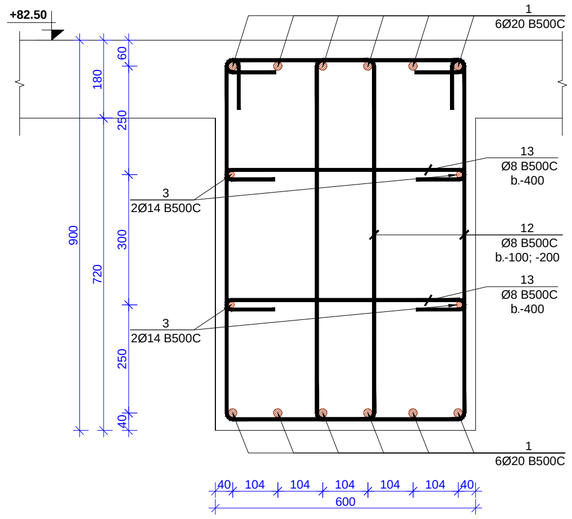

kveTi 13-13 m. 1:10

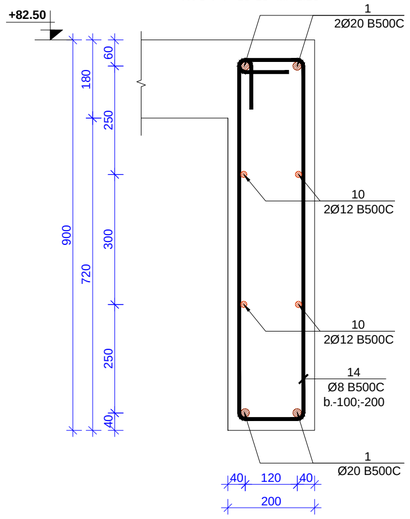

kveTi 14-14 m. 1:10

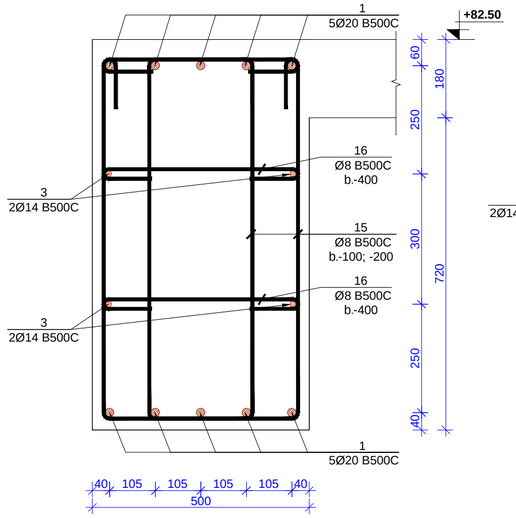

kveTi 15-15 m. 1:10

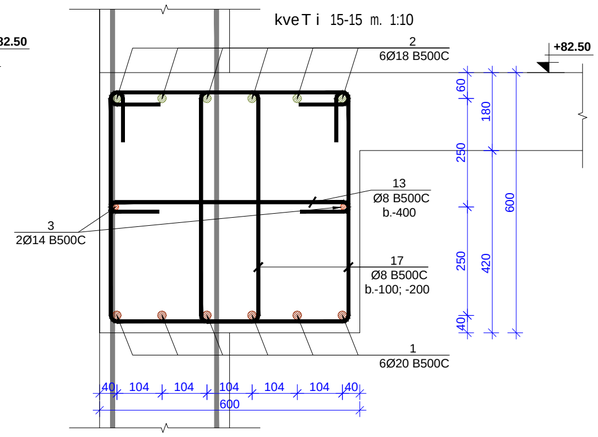

kveTi 16-16 m. 1:10

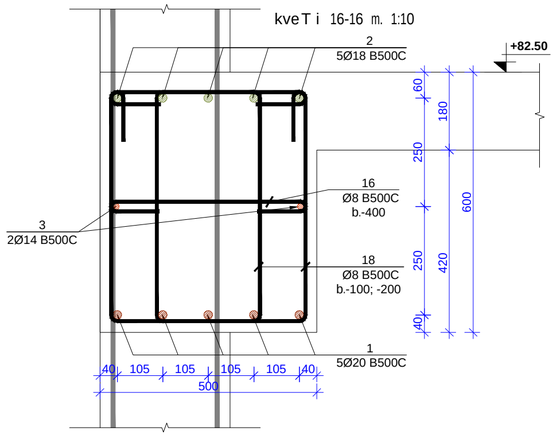

filis wibos zeda da qveda Sris damatebiTi armirebis sqematuri kveTi m. 1:10

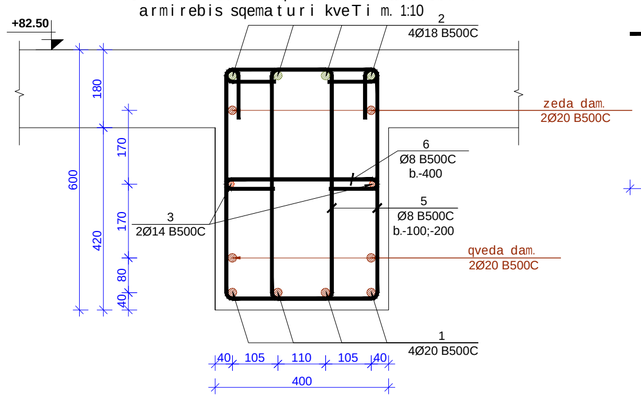

poz.19 m. 1:10

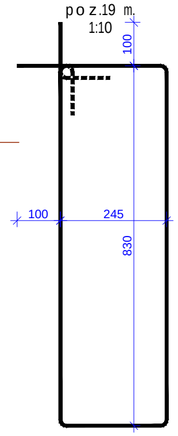

poz.12 m. 1:10

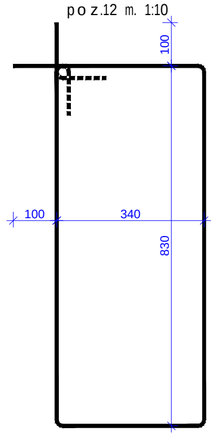

poz.13 m. 1:10

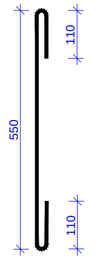

poz.5 m. 1:10

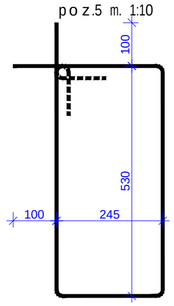

poz.6 m. 1:10

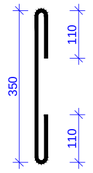

poz.7 m. 1:10

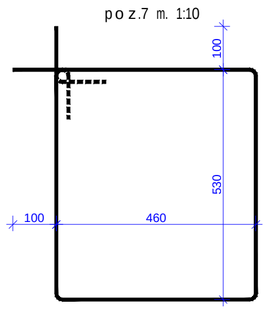

poz.8 m. 1:10

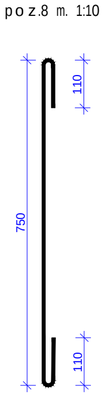

poz.11 m. 1:10

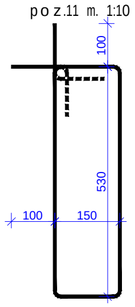

poz.14 m. 1:10

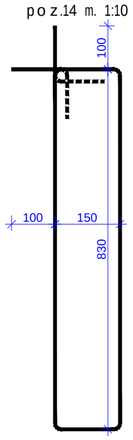

poz.15 m. 1:10

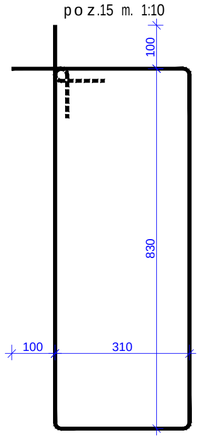

poz.16 m. 1:10

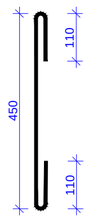

poz.17 m. 1:10

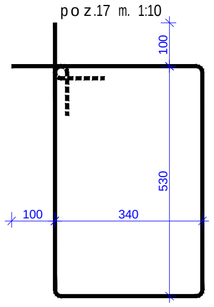

poz.18 m. 1:10

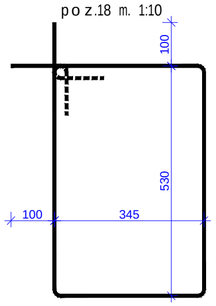

formati Format: A2		Tbilisi 2021 w. Tbilisi 2021
faili saxeli File name	Block B Slab 82.50 - 88.45 R9.dwg	
obieqtis misamarTi / Site address	q.Tbilisi, al.yazbegis gamz. #34	
proeqtis saxelwodeba / Project name	mravalfunqciurisacxovrebeli saxli. (B)	
Tanamdeboba Position	gvari Name	xelmowera Signature
mT. inJineri Ceif engineer	i. kiknaZe I. Kiknadze	
konstruqtori Structural engineer	k. kobaladze K. Kobaladze	
Seasrula Draw	S. demetraSvili Sh. Demetrashvili	
Seasrula Draw	g. demetraSvili G. Demetrashvili	
Sps "iqsori" "X2" LTD	misamarTi / Address: saqarTvelo, q. Tbilisi, Ivovis q. #66; E-mail: info@x2.ge; Web: www.x2.ge	
naxazi / Drwg	gadaxurvis filis wiboebi +82.50 niSnulze; kveTi 12-12 - 16-16; poziciebi.	
masStabi/Scale: 1:100	TariRi/Date issue: 20/10/2021	Layout
stadia Stage	furceli Page	furclebi Pages / revizia Revision
m.p.	k-118	

gadaxurvis filis sayalibo naxazi +85.80 niSnulze
m. 1:100

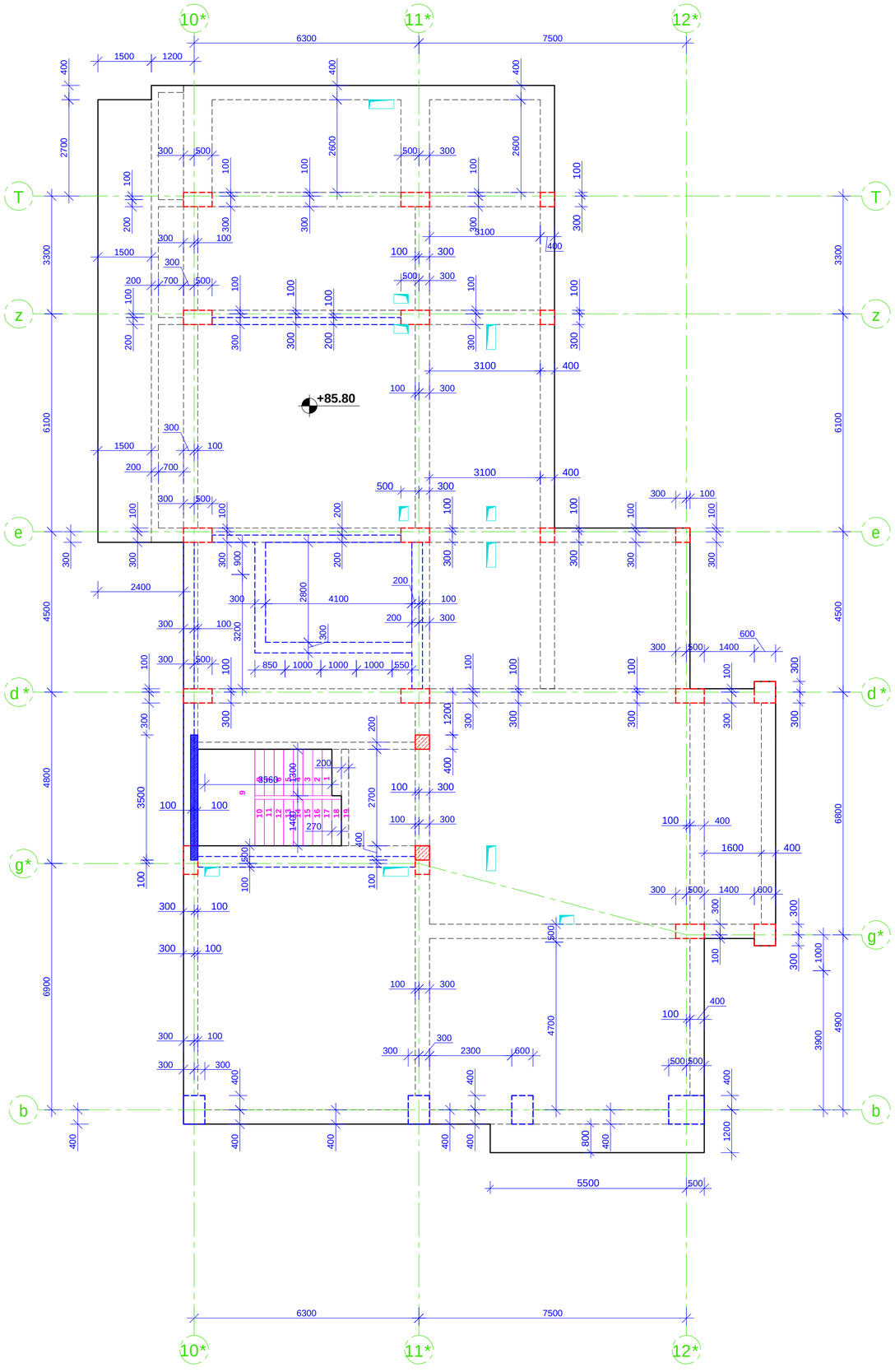

SeniSvna:

1. gadaxurvis filaSi grZivi muSa armaturebis gadabma moxdes pirgadadebiT, gadabmis sigrZe 50D sadac D gadasabmeli armaturis diametria.

2. gadaxurvis filaSi gamoyenebuli iqnas betoni, simtkicis klasiT B 35

3. armaturis moRunva moxdes civad. (gacxelebis gareSe)

4. rk.b-is konstruqciebSi daculi iqnas damcavi Sreebi, rogorc es proeqtSi aris miTiTebuli.

5. mocemuli naxazebi ganxilul iqnas proeqtis arqiteqturuli nawilis naxazebTan erTad.

6. moceuli naxazi ganxilul iqnas Sesabamis niSnulze mdebare kibisa da pandusis sayalibo da armirebis naxazebTan erTad.

7. moceuli naxazi ganxilul iqnas Sesabamis niSnulze mdebare svetebisa da monoliTuri kedlebis sayalibo da armirebis naxazebTan erTad.

8. rk.b-is elementebis betonebisas unda gaewios kontroli betonis klass, vibrirebas, betonebis xarisxs da Srobis procesebs Tanaxmad ГОСТ 10180-78; ГОСТ 18105.0-80; ГОСТ 18105.2-80;

10. rk.b_is konstruqciebSi gamoyenebulia B500C klasis armaturebi ГОСТ Р 52544-2006. Semowmebuli iqnas armaturis xarisxi da Sedges armaturis gamocdebis Sesabamisi aqtebi.

მასალის სპეციფიკაცია

კონსტრ. დასახ.	პოზ.№	არმატ. დიამ.	არმატ. კლასი	სიგრძე (L)	რაოდ. (n)	Lxn (მ)	წონა (კგ)	ბეტონი B35 მ³	კონსტ. რაოდ. N	წონა (კგ)	ბეტონი B35 მ³
ბალანტების ზედა +85,80 ნიშნულზე	1	12	B500C	4510000	1	4510,0	4002,0	73,8	1	4002,0	73,80
	2	10	B500C	4510000	1	4510,0	2779,2			2779,2	
	3	8	B500C	290	620	179,8	70,9			70,9	
	4	8	B500C	620	620	384,4	151,6			151,6	
	5	10	B500C	1037000	1	1037,0	639,0			639,0	
	6	12	B500C	450000	1	450,0	399,3			399,3	
	7	14	B500C	231000	1	231,0	279,0			279,0	
	8	16	B500C	294000	1	294,0	463,8			463,8	
			ჯამი				8784,8	73,8		8784,8	73,8

formati Format	A2	Tbilisi 2021 w. Tbilisi 2021
faili saxeli File name	Block B Slab 82.50 - 88.45 R9.dwg	
obieqtis misamarTi / Site address	q.Tbilisi, al.yazbegis gamz. #34	
proeqtis saxelwodeba / Project name	mravalfunqciuri sacxovrebeli saxli. (B)	

Tanamdeboba Position	gvari Name	xelmowera Signature
mT. inJineri Ceif engineer	i. kiknaZe I. Kiknadze	
konstruqtori Structural engineer	k. kobaladze K. Kobaladze	
Seasrula Draw	S. demetraSvili Sh. Demetrashvili	
Seasrula Draw	g. demetraSvili G. Demetrashvili	

Sps "iqsori" "X2" LTD	misamarTi / Address saqarTvelo, q. Tbilisi, Ivovis q.#66 E-mail: info@x2.ge Web: www.x2.ge

naxazi / Drwg: gadaxurvis filis sayalibo naxazi +85.80 niSnulze; masalis specifikacia.

masStabi/Scale	TariRi/Date issue	Layout
1:100	20/10/2021	

stadia Stage	furceli Page	furclebi Pages	revizia Revision
m.p.	k-119		

kveTi 1-1 m. 1:10

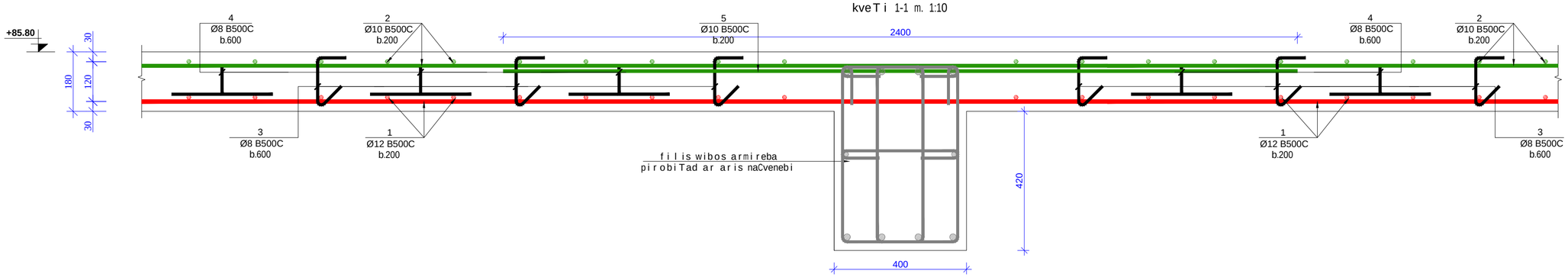

kveTi 2-2 m. 1:10

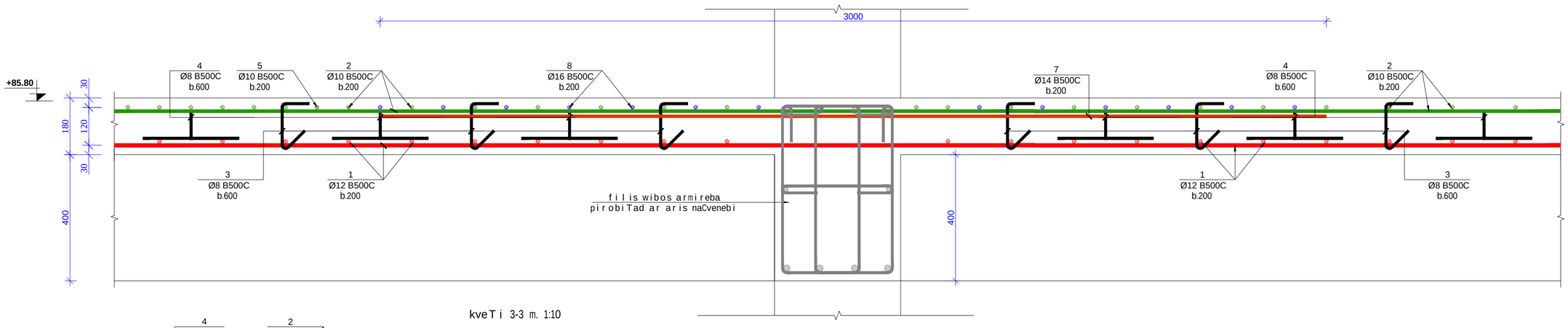

kveTi 3-3 m. 1:10

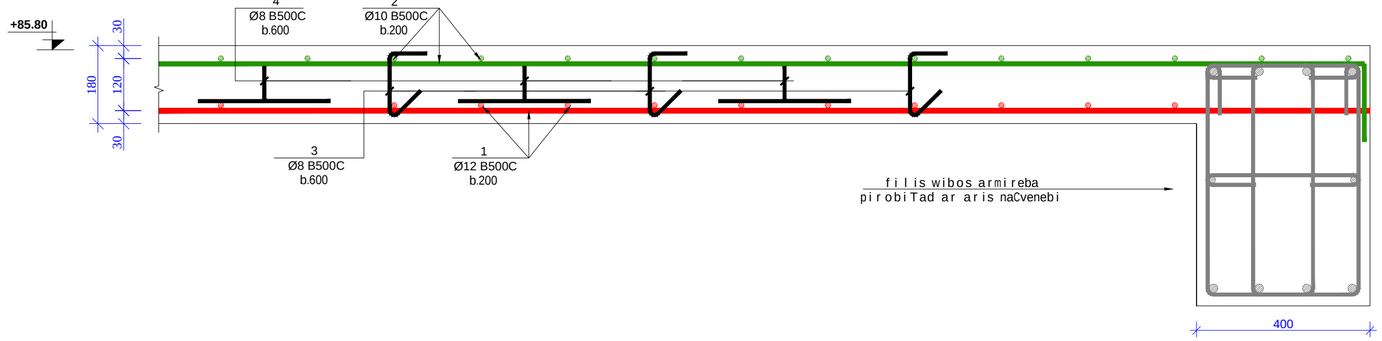

kveTi 4-4 m. 1:10

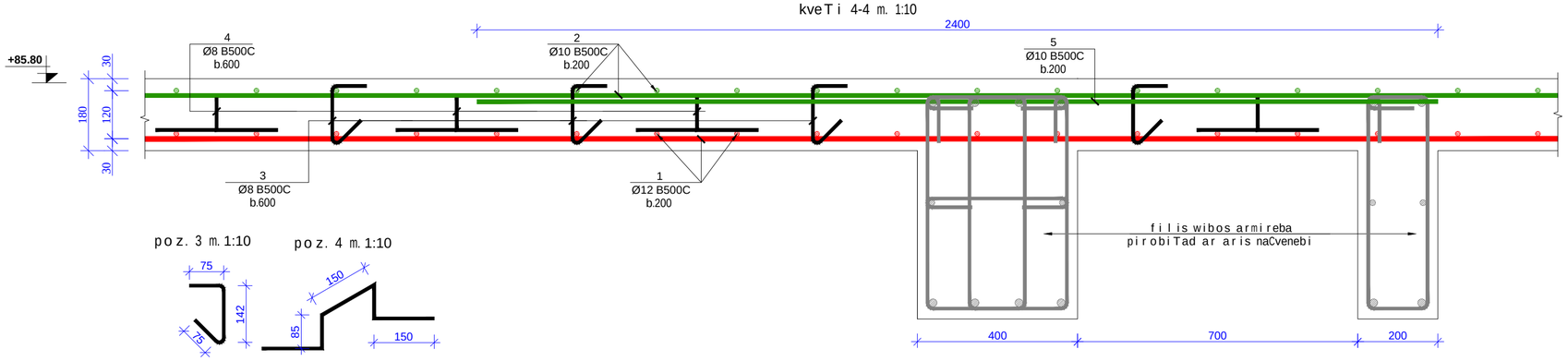

poz. 3 m. 1:10

poz. 4 m. 1:10

formati Format **A2**	Tbilisi 2021 w. Tbilisi 2021	
fails saxeli File name	Block B Slab 82.50 - 88.45 R9.dwg	
obieqtis misamarTi / Site address	q.Tbilisi, al.yazbegis gamz. #34	
proeqtis saxelwodeba / Project name	mravalfunqciuri sacxovrebeli saxli. (B)	
Tanamdeboba Position	gvari Name	xelmowera Signature
mTavari inJineri Ceif engineer	i. kiknaZe I. Kiknadze	
konstruqtori Structural engineer	k. kobaladZe K. Kobaladze	
Seasrula Draw	S. demetraSvili Sh. Demetrashvili	
Seasrula Draw	g. demetraSvili G. Demetrashvili	
Sps "iqsori" "X2" LTD	misamarTi / Address saqarTvelo, q. Tbilisi, Ivovis q. #66 E-mail: info@x2.ge Web: www.x2.ge	
naxazi / Drwg	gadaxurvis filis kveTebi; poziciebi.	
masStabi/Scale 1:100	TariRi/Date issue 20/10/2021	Layout
stadia Stage	furceli Page	furclebi Pages / revizia Revision
m.p.	k-122	

gadaxurvis filis wiboebis armirebis naxazi +85.80 niSnulze

m. 1:100

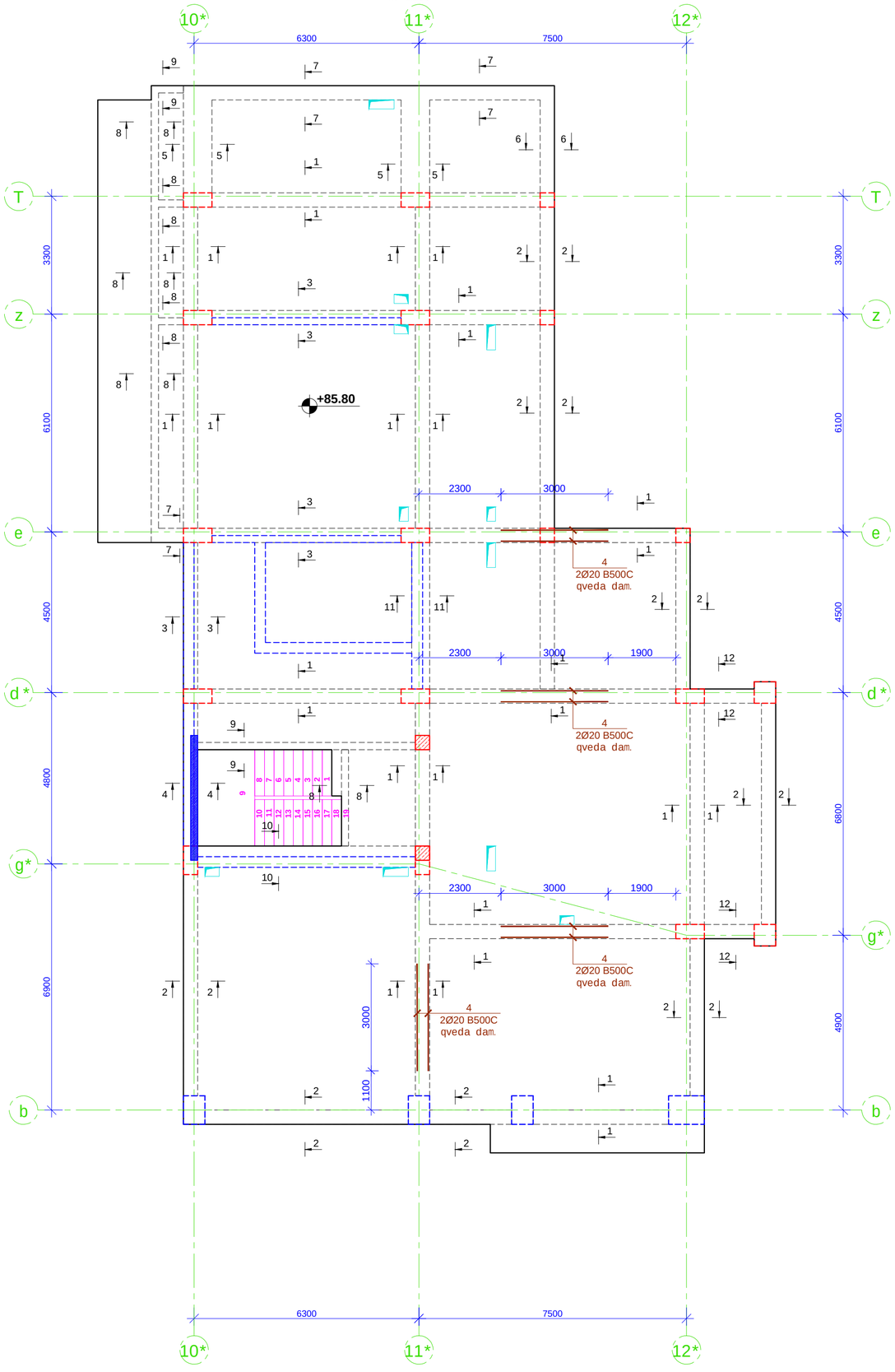

kveTi 1-1 m. 1:10

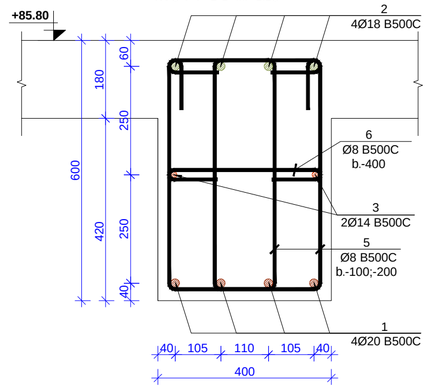

kveTi 2-2 m. 1:10

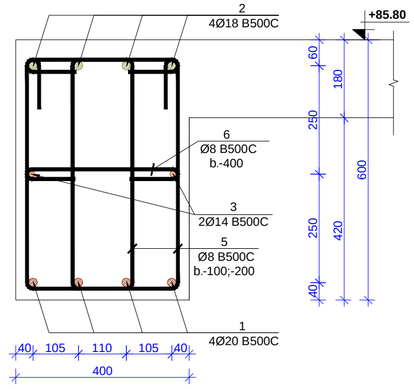

kveTi 3-3 m. 1:10

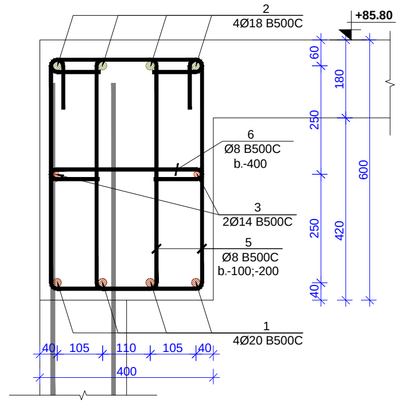

poz.5 m. 1:10

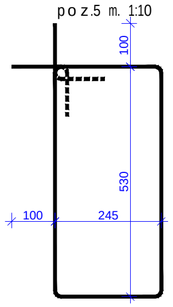

poz.6 m. 1:10

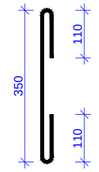

poz.7 m. 1:10

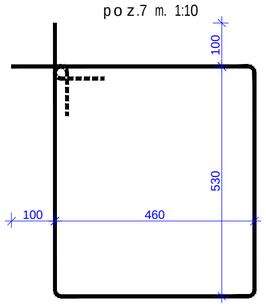

poz.8 m. 1:10

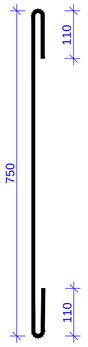

poz.11 m. 1:10

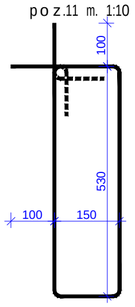

poz.12 m. 1:10

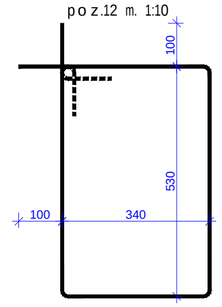

poz.13 m. 1:10

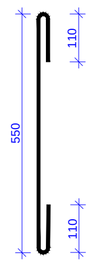

poz.14 m. 1:10

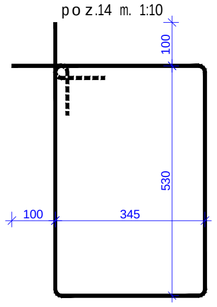

poz.15 m. 1:10

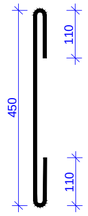

poz.16 m. 1:10

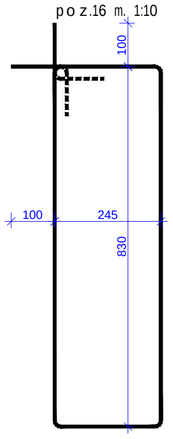

მასალების სპეციფიკაცია

ელემენტის დასახ.	პოზ.№	არმატ. დიამ.	არმატ. კლასი	სიმაღლე (L)	რაოდ. (n)	Lxn (მ)	წონა (კგ)	ბეტონი B35 მ³	ელემენტის რაოდ. N	წონა (კგ)	ბეტონი B35 მ³
მასალების ცხრილი +85,80 იატაკის ფილა	1	20	B500C	1024900	1	1024,9	2526,3	35,05	1	2526,3	35,05
	2	18	B500C	761900	1	761,9	1521,2			1521,2	
	3	14	B500C	373000	1	373,0	450,5			450,5	
	4	20	B500C	24000	1	24,0	59,2			59,2	
	5	8	B500C	1750	2230	3902,5	1539,1			1539,1	
	6	8	B500C	570	390	222,3	87,7			87,7	
	7	8	B500C	2180	110	239,8	94,6			94,6	
	8	8	B500C	970	20	19,4	7,7			7,7	
	9	16	B500C	108200	1	108,2	170,7			170,7	
	10	12	B500C	83600	1	83,6	74,2			74,2	
	11	8	B500C	1560	180	280,8	110,7			110,7	
	12	8	B500C	1940	92	178,5	70,4			70,4	
	13	8	B500C	770	16	12,3	4,9			4,9	
	14	8	B500C	1950	62	120,9	47,7			47,7	
	15	8	B500C	670	12	8,0	3,2			3,2	
	16	8	B500C	2540	42	106,7	42,1			42,1	
		ჯამი					6809,9	35,05		6809,9	35,05

formati Format	A2	Tbilisi 2021 w. Tbilisi 2021
faili saxeli File name	Block B Slab 82.50 - 88.45 R9.dwg	
obieqtis misamarTi / Site address	q.Tbilisi, al.yazbegis gamz. #34	
proeqtis saxelwodeba / Project name	mravalfunqciuri sacxovrebeli saxli. (B)	

Tanamdeboba Position	gvari Name	xelmowera Signature
mTavari inJineri Ceif engineer	i. kiknaZe I. Kiknadze	
konstruqtori Structural engineer	k. kobaliaZe K. Kobaladze	
Seasrula Draw	S. demetrashvili Sh. Demetrashvili	
Seasrula Draw	g. demetrashvili G. Demetrashvili	

Sps "iqsori" "X2" LTD	misamarTi / Address saqarTvelo, q. Tbilisi, Ivovis q.#66 E-mail: info@x2.ge Web: www.x2.ge
naxazi / Drwg	gadaxurvis filis wiboebis armirebis naxazi +85.80 niSnulze; kveTi 1-1 - 3-3; poziciebi da masalis specifikacia.
masStabi / Scale: 1:100	TariRi / Date issue: 20/10/2021
stadia Stage	furceli Page: k-123
furclebi Pages	
revizia Revision	
m.p.	

gadaxurvis filis sayalibo naxazi +88.45 niSnulze

m. 1:100

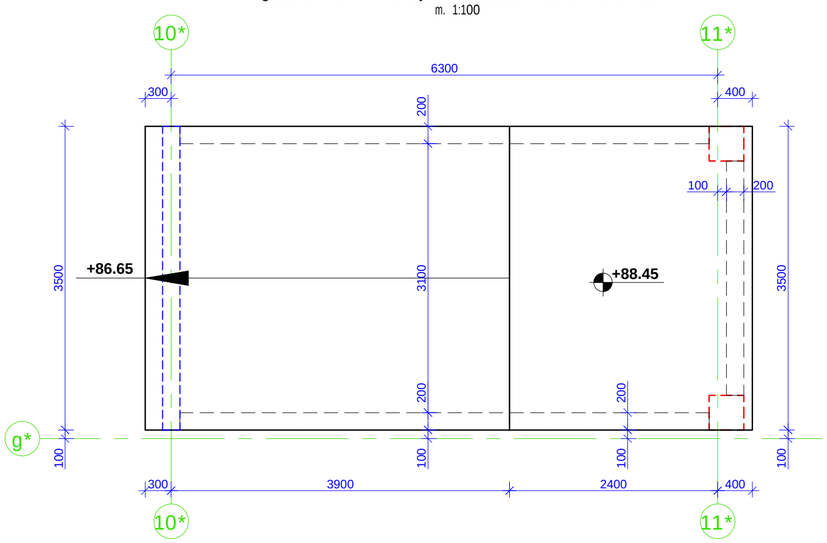

gadaxurvis filis armirebis naxazi +88.45 niSnulze

m. 1:100

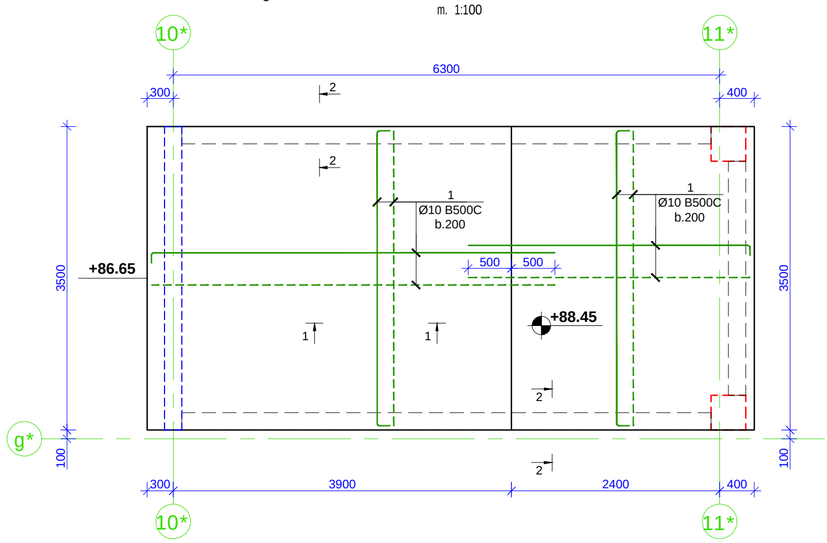

kveTi 1-1 m. 1:10

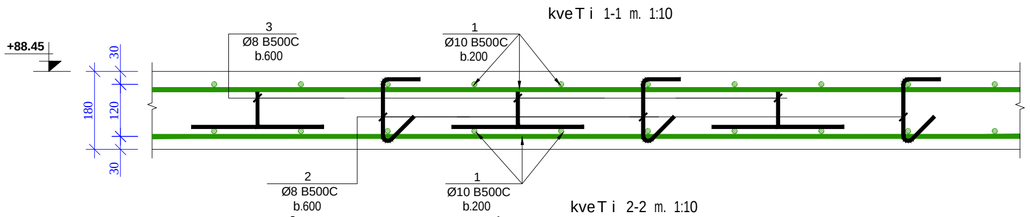

kveTi 2-2 m. 1:10

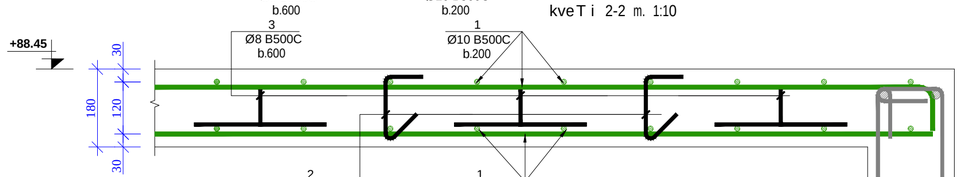

poz. 2 m. 1:10

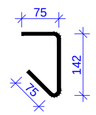

poz. 3 m. 1:10

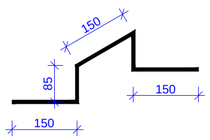

gadaxurvis filis wiboebis armirebis naxazi +88.45 niSnulze

m. 1:100

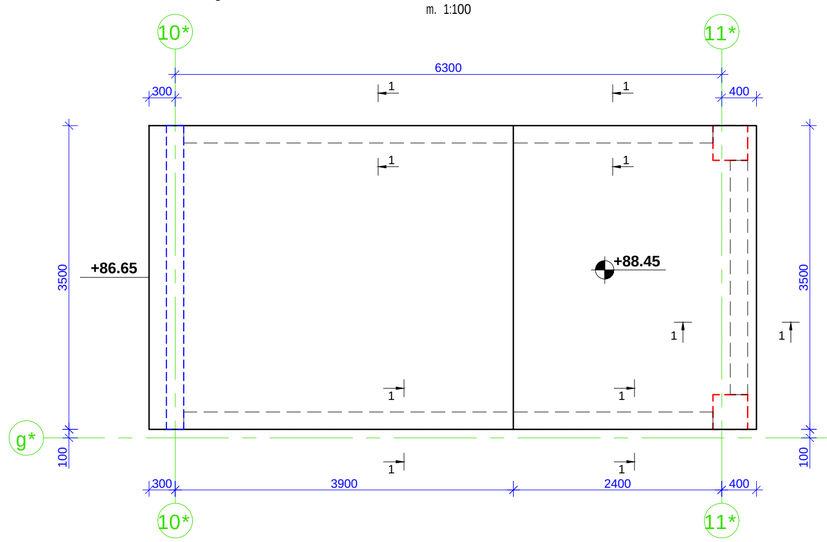

kveTi 1-1 m. 1:10

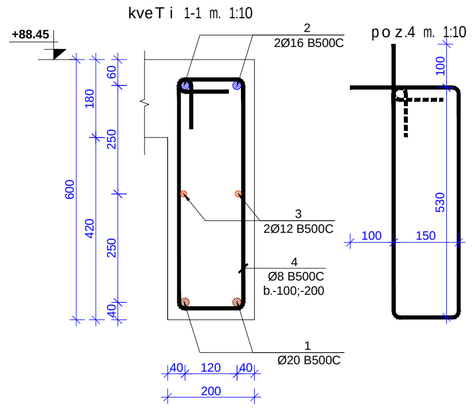

poz.4 m. 1:10

მასალის სპეციფიკაცია

კონსტრ. დასახ.	პოზ.№	არმატ. დიამ.	არმატ. კლასი	სიგრძე (L)	რაოდ. (n)	Lxn (მ)	წონა (კბ)	ბეტონი B35 მ³	კონსტ. რაოდ. N	წონა (კბ)	ბეტონი B35 მ³
ბალახვრების ფილის წონა +88.45 ნიშნულზე	1	20	B500C	35800	1	35,8	88,2	1,4	1	88,2	1,40
	2	18	B500C	35000	1	35,0	69,9			69,9	
	3	12	B500C	33600	1	33,6	29,8			29,8	
	4	8	B500C	1560	135	210,6	83,1			83,1	
სულ							271,0	1,4		271,0	1,4

მასალის სპეციფიკაცია

კონსტრ. დასახ.	პოზ.№	არმატ. დიამ.	არმატ. კლასი	სიგრძე (L)	რაოდ. (n)	Lxn (მ)	წონა (კბ)	ბეტონი B35 მ³	კონსტ. რაოდ. N	წონა (კბ)	ბეტონი B35 მ³
ბალახვრების ფილის წონა +88.45 ნიშნულზე	1	10	B500C	520000	1	520,0	320,4	4,41	1	320,4	4,41
	2	8	B500C	290	38	11,0	4,3			4,3	
	3	8	B500C	620	38	23,6	9,3			9,3	
სულ							334,1	4,41		334,1	4,41

format Format	A2	Tbilisi 2021 w. Tbilisi 2021
fais saxeli File name	Block B Slab 82.50 - 88.45 R9.dwg	
obieqtis misamarTi / Site address	q. Tbilisi, al. yazbegis gamz. #34	
proeqtis saxelwodeba / Project name	mravalfunqciuri sacxovrebeli saxli. (B)	
Tanamdeboba Position	gvari Name	xelmowera Signature
mT. inJineri Ceif engineer	i. kiknaZe I. Kiknadze	
konstruqtori Structural engineer	k. kobaladZe K. Kobaladze	
Seasrula Draw	S. demetraSvili Sh. Demetrashvili	
Seasrula Draw	g. demetraSvili G. Demetrashvili	

misamarTi / Address	saqarTvelo, q. Tbilisi, Ivovis q. #66
Sps "iqsori" "X2" LTD	E-mail: info@x2.ge Web: www.x2.ge

naxazi / Drwg	gadaxurvis filis; filis wiboebis armirebis naxazi +88.45 niSnulze; kveTebi, poziciebi da masalis specifikacia.		
masStabi/Scale	1:100	TariRi/Date issue 20/10/2021	Layout
stadia Stage	furceli Page	furclebi Pages	revizia Revision
m.p.	k-125		

sveti 1-1
m. 1:25

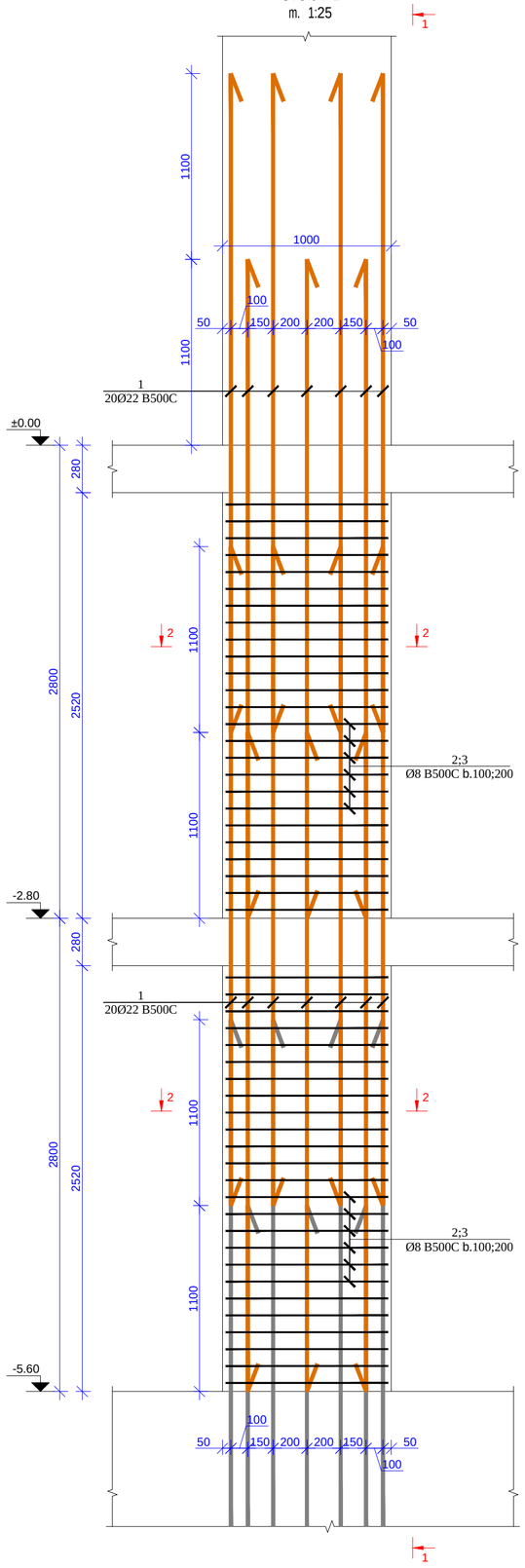

xedi 1-1
(sveti 1-1)
m. 1:25

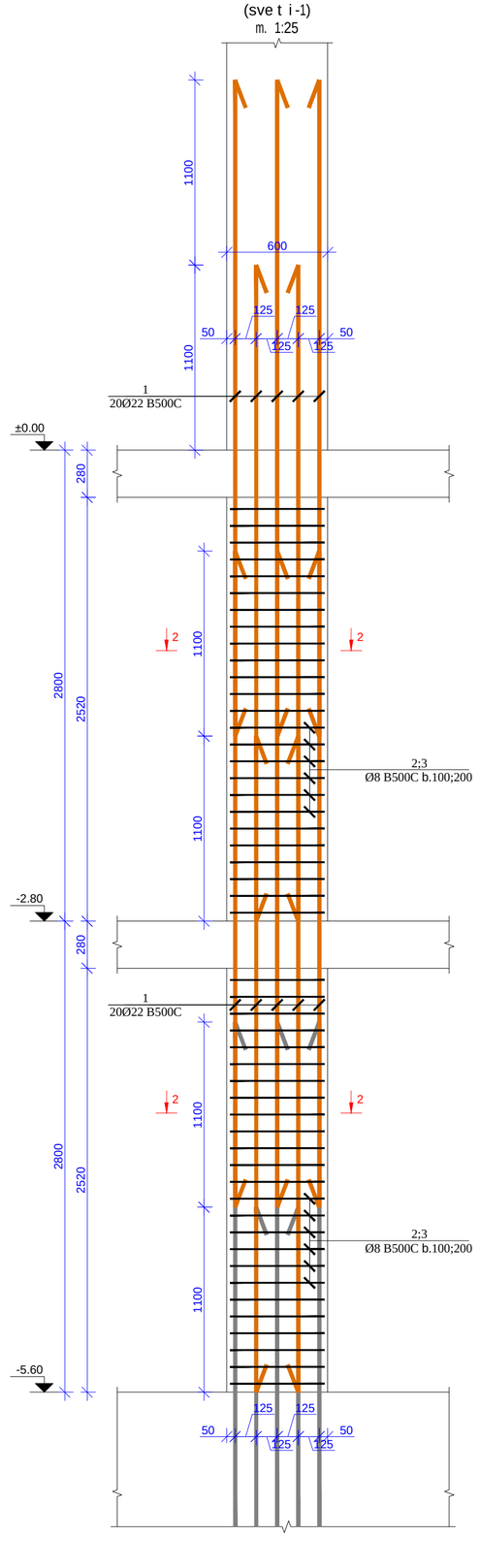

kveTi 2-2
(sveti 1-1)
m. 1:20

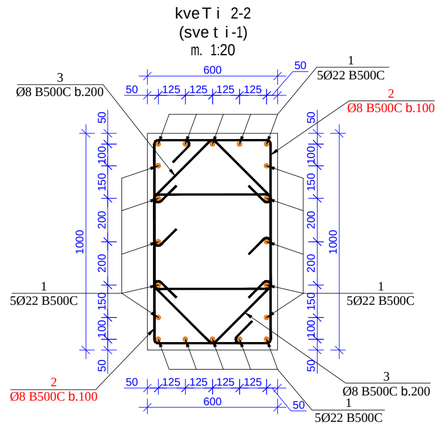

poz.2
m. 1:20

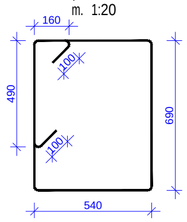

poz.3
m. 1:20

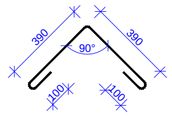

მასალების სპეციფიკაცია
List of materials

კონსტრ. დასახ. Constr. Name	პოზ. Pos. №	არმატ. დიამ. Diameter Ø	არმატ. კლასი Class of reinforcement	სიგრძე Length (L)	რაოდ. Quantity (n)	Lxn (მ)	წონა Weight (კბ) kg	ბეტონი Concrete B35 მ³ m³	რაოდენობა quantity N	წონა Weight (კბ) kg	ბეტონი Concrete B35 მ³ m³
სვეტი-1	1	22	B500c	3900	40	156	465,3	3,1	11	5118,0	34,10
	2	8	B500c	3310	100	331	130,5			1436,0	
	3	8	B500c	980	52	50,96	20,1			221,1	
		სულ					615,9	3,1		6775,0	34,1

formati Format	A2	Tbilisi 2021 w. Tbilisi 2021
faili saxeli File name	Block B Columns -5.60----0.00 R9.dwg	
obieqtis misamarTi / Site address	q.Tbilisi, al.yazbegis gamz. #34	
proeqtis saxelwodeba / Project name	mravalfunqciuri sacxovrebeli saxli. (B)	

Tanamdeboba Position	gvari Name	xelmowera Signature
mT. inJineri Ceif engineer	i. kiknaZe I. Kiknadze	
konstruqtori Structural engineer	k. kobaliaZe K. Kobaladze	
Seasrula Draw	S. demetraSvili Sh. Demetrashvili	
Seasrula Draw	g. demetraSvili G. Demetrashvili	

Sps "iqsori" "X2" LTD	misamarTi / Address: saqarTvelo, q. Tbilisi, Ivovis q. #66 E-mail: info@x2.ge Web: www.x2.ge

naxazi / Drwg: sveti-1 (-5.60 -:- ±0.00, "B" bloki)

masStabi/Scale	TariRi/Date issue	Layout
1:25; 1:20	20/10/2021	

stadia Stage	furceli Page	furclebi Pages	revizia Revision
m.p.	k-128		

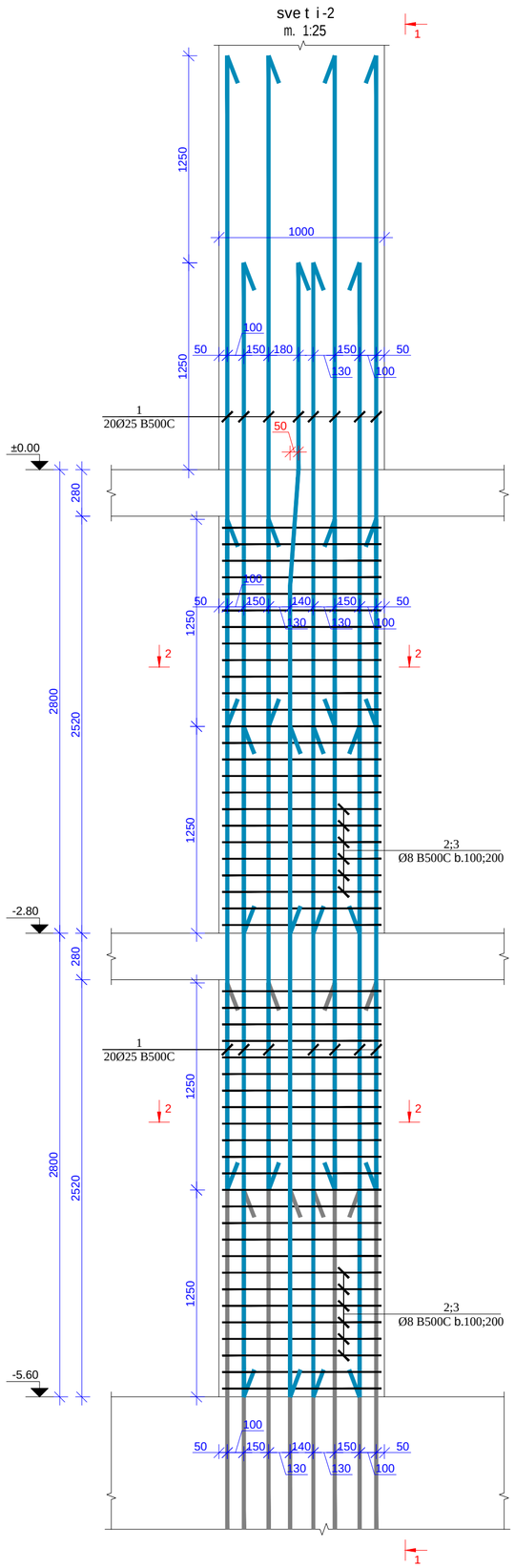

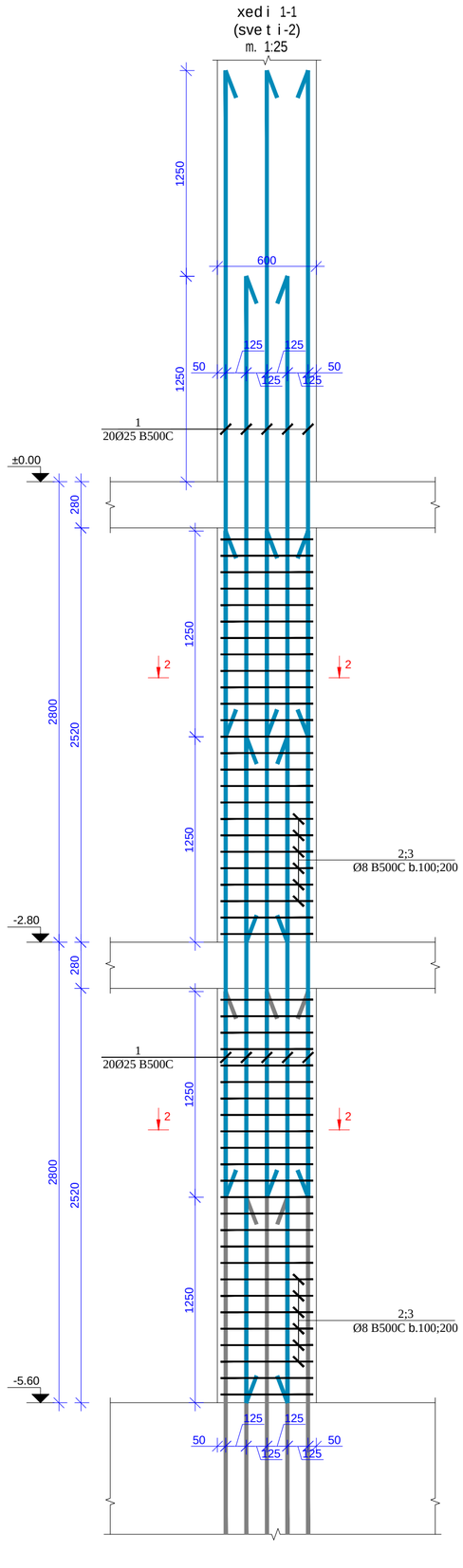

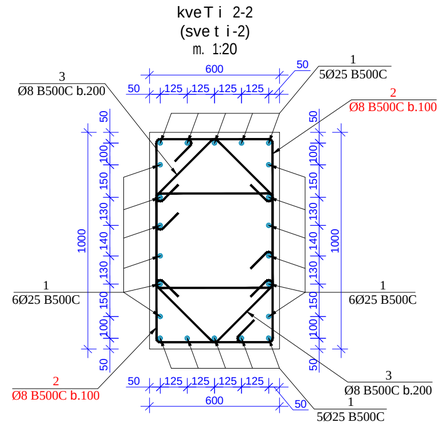

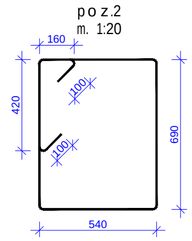

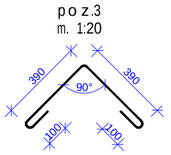

მასალების სპეციფიკაცია
List of materials

კონსტრ. დასახ. Constr. Name	პოზ. Pos. №	არმატ. დიამ. Diameter Ø	არმატ. კლასი Class of reinforcement	სიგრძე Length (L)	რაოდ. Quantity (n)	Lxn (მ)	წონა Weight (კგ) kg	ბეტონი Concrete B35 მ³ m³	რაოდენობა quantity N	წონა Weight (კგ) kg	ბეტონი Concrete B35 მ³ m³
სვეტი-2	1	25	B500c	4050	44	178	686,3	3,1	2	1372,6	6,20
	2	8	B500c	3240	100	324	127,8			255,6	
	3	8	B500c	980	52	50,96	20,1			40,2	
		სულ					834,2	3,1		1668,4	6,2

format Format	**A2**	Tbilisi 2021 w. Tbilisi 2021
faili saxeli File name	Block B Columns -5.60----0.00 R9.dwg	
obieqtis misamarTi / Site address	q.Tbilisi, al.yazbegis gamz. #34	
proeqtis saxelwodeba / Project name	mravalfunqciuri sacxovrebeli saxli. (8)	

Tanamdeboba Position	gvari Name	xelmowera Signature
mTa. inJineri Ceif engineer	i. kiknaZe I. Kiknadze	
konstruqtori Structural engineer	k. kobaladze K. Kobaladze	
Seasrula Draw	S. demetraSvili Sh. Demetrashvili	
Seasrula Draw	g. demetraSvili G. Demetrashvili	

Sps "iqsori" **"X2" LTD**	misamarTi / Address saqarTvelo, q. Tbilisi, Ivovis q. #66 E-mail: info@x2.ge Web: www.x2.ge

naxazi / Drwg

sveti-2 (-5.60 ÷ ±0.00, "B" bloki)

masStabi/Scale	TariRi/Date issue	Layout
1:25; 1:20	20/10/2021	

stadia Stage	furceli Page	furclebi Pages	revizia Revision
m.p.	k-129		

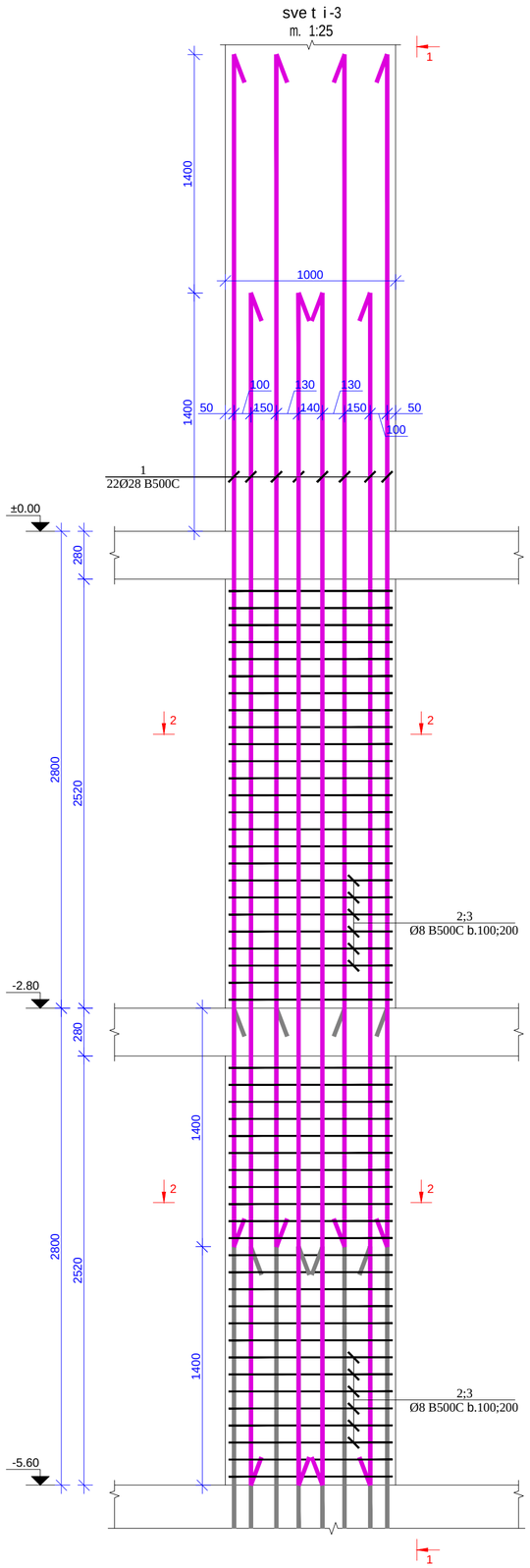

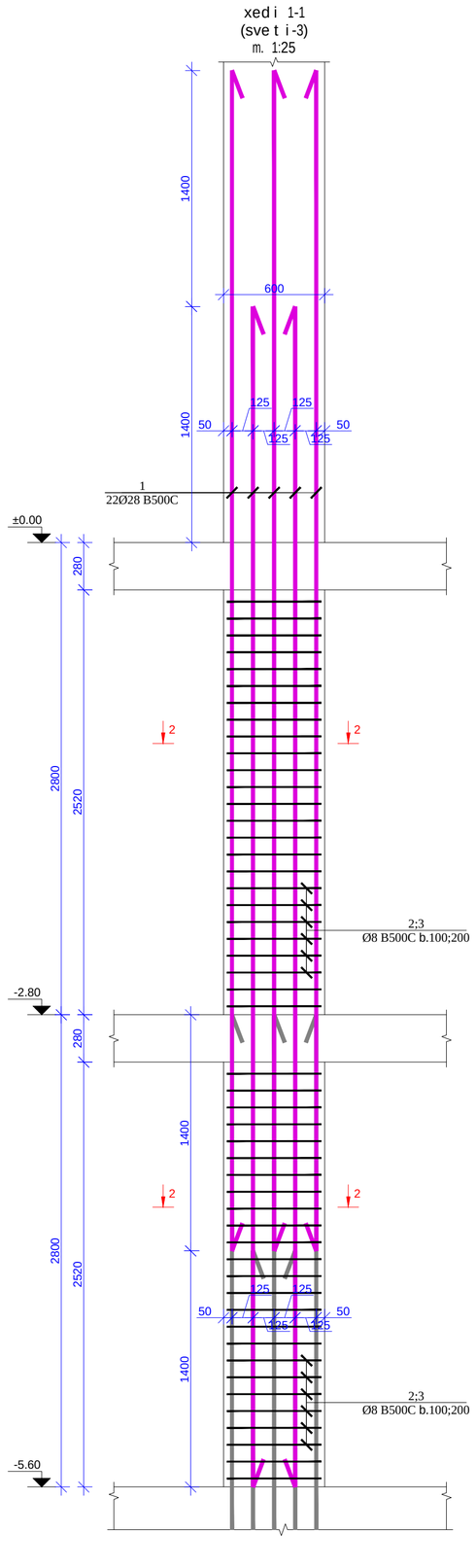

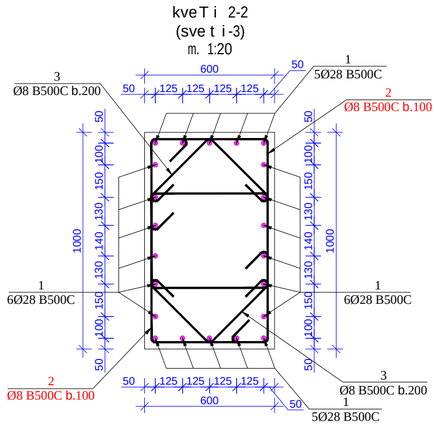

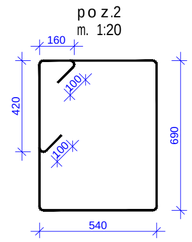

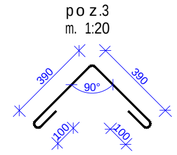

მასალების სპეციფიკაცია
List of materials

კონსტრ. დასახ. Constr. Name	პოზ. Pos. №	არმატ. დიამ. Diameter Ø	არმატ. კლასი Class of reinforcement	სიგრძე Length (L)	რაოდ. Quantity (n)	Lxn (მ)	წონა Weight (კგ) kg	ბეტონი Concrete B35 მ³ m³	რაოდენობა quantity N	წონა Weight (კგ) kg	ბეტონი Concrete B35 მ³ m³
სვეტი-3	1	28	B500c	7000	22	154	744,0	3,1	2	1488,0	6,20
	2	8	B500c	3240	100	324	127,8			255,6	
	3	8	B500c	980	52	50,96	20,1			40,2	
		სულ					891,9	3,1		1783,8	6,2

formati Format	A2	Tbilisi 2021 w. Tbilisi 2021
faili saxeli File name	Block B Columns -5.60----0.00 R9.dwg	

obieqtis misamarTi / Site address
q.Tbilisi, al.yazbegis gamz. #34

proeqtis saxelwodeba / Project name
mravalfunqciurisacxovrebeli saxli. (B)

Tanamdeboba Position	gvari Name	xelmowera Signature
mT. inJineri Ceif engineer	i. kiknaZe I. Kiknadze	
konstruqtori Structural engineer	k. kobaliaZe K. Kobaladze	
Seasrula Draw	S. demetraSvili Sh. Demetrashvili	
Seasrula Draw	g. demetraSvili G. Demetrashvili	

misamarTi / Address
saqarTvelo, q. Tbilisi, lvovis q. #66
E-mail: info@x2.ge
Web: www.x2.ge

Sps "iqsori" "X2" LTD

naxazi / Drwg
sveti-3 (-5.60 -:- ±0.00, "B" bloki)

masStabi/Scale	TariRi/Date issue	Layout
1:25; 1:20	20/10/2021	

stadia Stage	furceli Page	furclebi Pages	revizia Revision
m.p.	k-130		

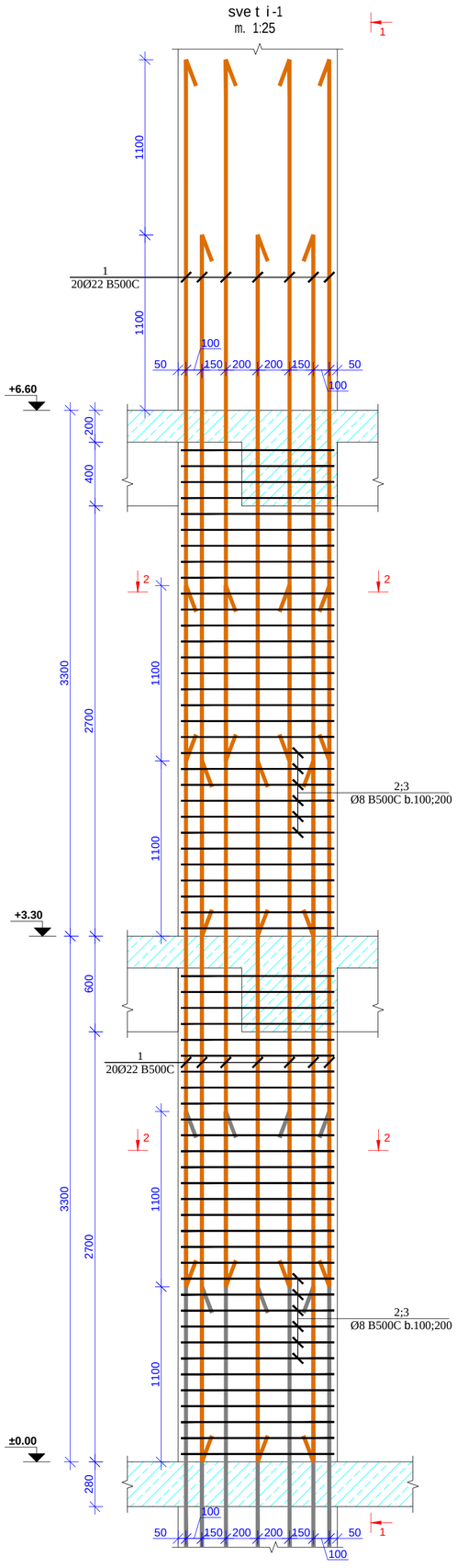

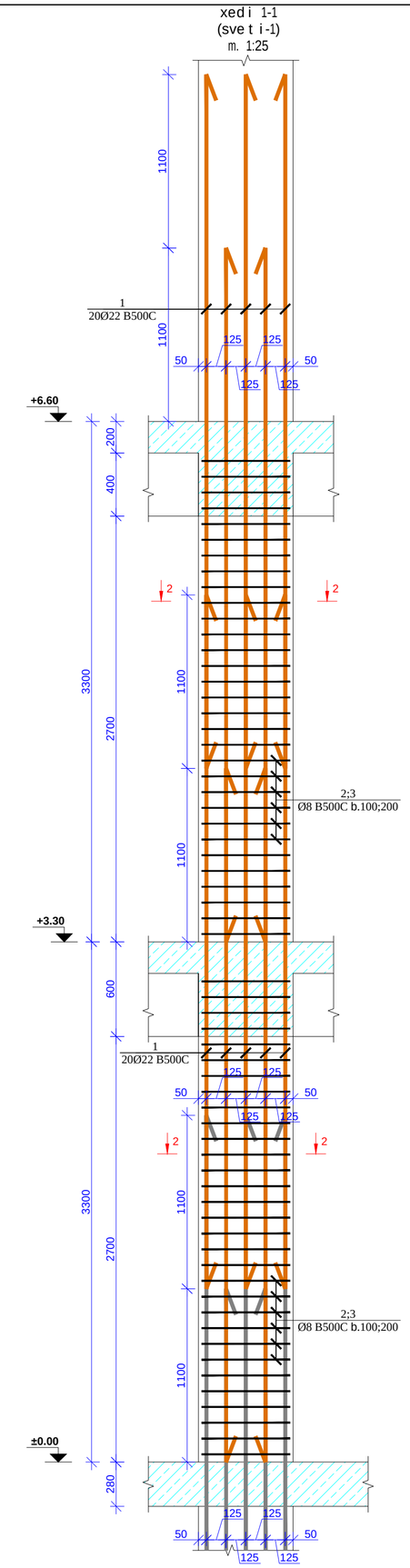

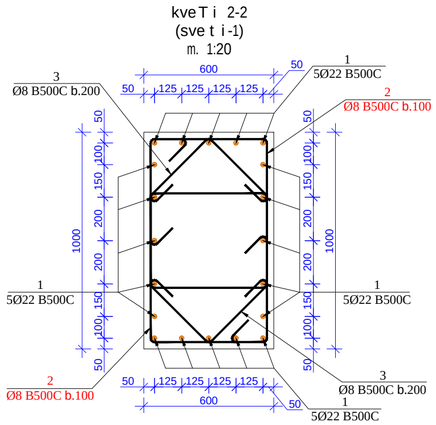

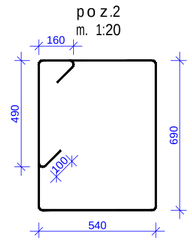

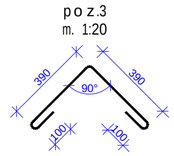

მასალების სპეციფიკაცია
List of materials

კონსტრ. დასახ. Constr. Name	პოზ. Pos. №	არმატ. დიამ. Diameter Ø	არმატ. კლასი Class of reinforcement	სიგრძე Length (L)	რაოდ. Quantity (n)	Lxn (მ)	წონა Weight (კბ) kg	ბეტონი Concrete B35 მ³ m³	რაოდენობა quantity N	წონა Weight (კბ) kg	ბეტონი Concrete B35 მ³ m³
სვეტი-1	1	22	B500c	4400	40	176	524,9	3,72	13	6824,0	48,36
	2	8	B500c	3310	124	410,44	161,9			2104,3	
	3	8	B500c	980	64	62,72	24,7			321,6	
		სულ					711,5	3,72		9249,9	48,36

format Format	A2	Tbilisi 2021 w. Tbilisi 2021
fail is saxeli File name	Block B Columns 0.00----6.60 R9.dwg	
obieqtis misamarTi / Site address	q.Tbilisi, al.yazbegis gamz. #34	
proeqtis saxelwodeba / Project name	mravalfunqciuri sacxovrebeli saxli. (B)	
Tanamdeboba Position	gvari Name	xelmowera Signature
mTs. inJineri Ceif engineer	i. kiknaZe I. Kiknadze	
konstruqtori Structural engineer	k. kobaladze K. Kobaladze	
Seasrula Draw	S. demetraSvili Sh. Demetrashvili	
Seasrula Draw	g. demetraSvili G. Demetrashvili	
Spс "iqsori" "X2" LTD	misamarTi / Address saqarTvelo, q. Tbilisi, Ivovis q.#66 E-mail: info@x2.ge Web: www.x2.ge	
naxazi / Drwg	sveti-1 (±0.00 -:- +6.60, "B" bloki)	
masStabi/Scale	1:25; 1:20	
TariRi/Date issue	20/10/2021	
Layout		
stadia Stage	furceli Page	furcelebi Pages / revizia Revision
m.p.	k-134	

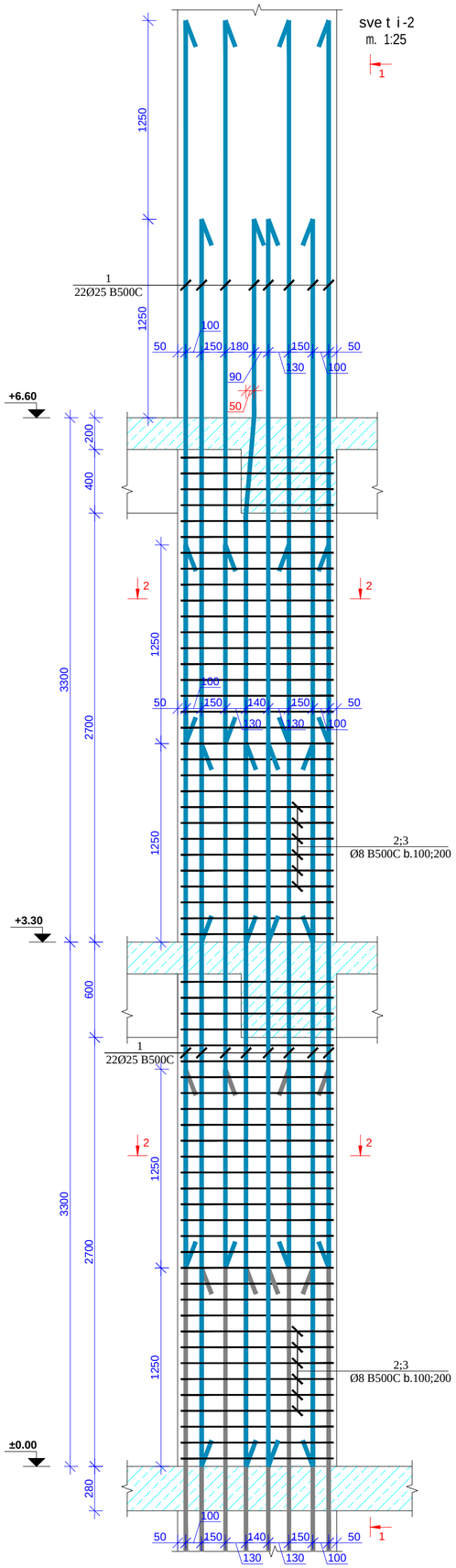

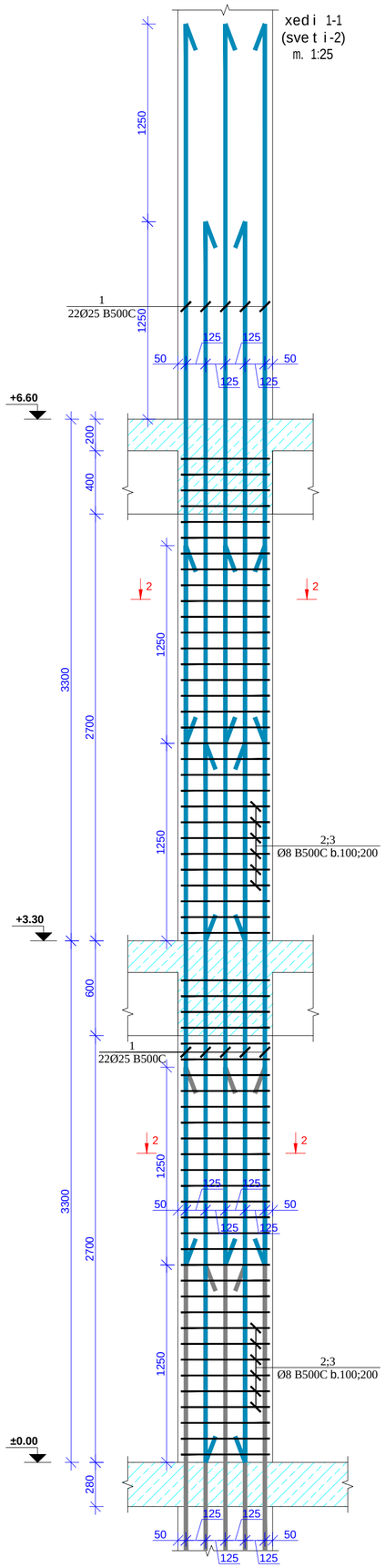

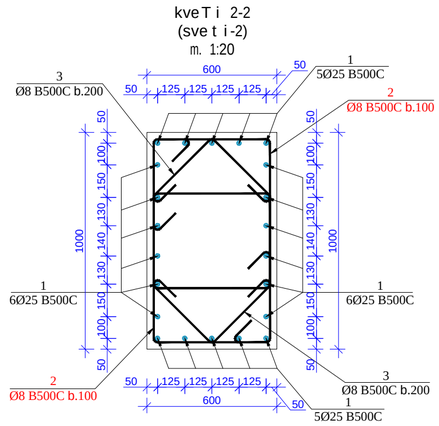

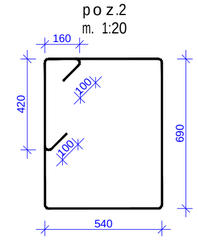

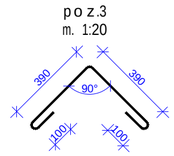

მასალების სპეციფიკაცია
List of materials

კონსტრ. დასახ. Constr. Name	პოზ. Pos. №	არმატ. დიამ. Diameter Ø	არმატ. კლასი Class of reinforcement	სიგრძე Length (L)	რაოდ. Quantity (n)	Lxn (მ)	წონა Weight (კგ) kg	ბეტონი Concrete B35 მ³ m³	რაოდენობა quantity N	წონა Weight (კგ) kg	ბეტონი Concrete B35 მ³ m³
სვეტი-2	1	25	B500c	4550	44	200	771,1	3,72	2	1542,1	7,44
	2	8	B500c	3240	124	401,76	158,4			316,9	
	3	8	B500c	980	64	62,72	24,7			49,5	
	ს"ულ						954,2	3,72		1908,5	7,44

format Format	A2	Tbilisi 2021 w. Tbilisi 2021
faili saxeli File name	Block B Columns 0.00---6.60 R9.dwg	
obieqtis misamarTi / Site address	q.Tbilisi, al.yazbegis gamz. #34	
proeqtis saxelwodeba / Project name	mravalfunqciurisacxovrebeli saxli.(B)	

Tanamdeboba Position	gvari Name	xelmowera Signature
mT. inJineri Ceif engineer	i. kiknaZe I. Kiknadze	
konstruqtori Structural engineer	k. kobaladZe K. Kobaladze	
Seasrula Draw	S. demetraSvili Sh. Demetrashvili	
Seasrula Draw	g. demetraSvili G. Demetrashvili	

Sps "iqsori" "X2" LTD	misamarTi / Address: saqarTvelo, q. Tbilisi, Ivovis q. #66 E-mail: info@x2.ge Web: www.x2.ge

naxazi / Drwg: sveti-2 (±0.00 -:- +6.60, "B" bloki)

masStabi/Scale	TariRi/Date issue	Layout
1:25; 1:20	20/10/2021	

stadia Stage	furceli Page	furclebi Pages	revizia Revision
m.p.	k-135		

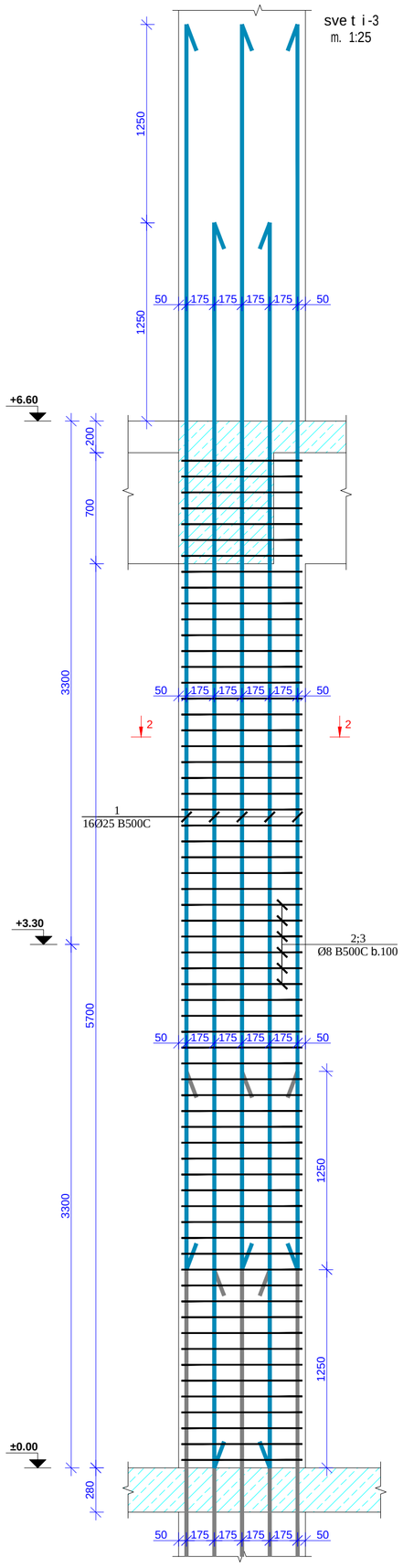

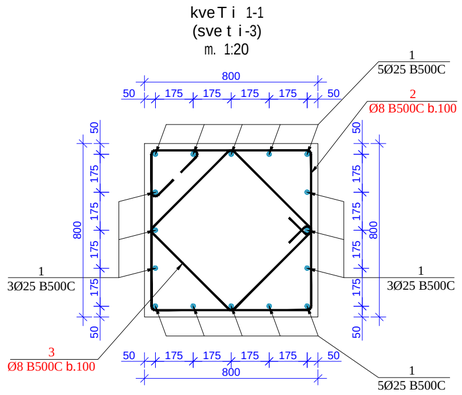

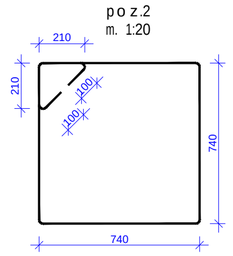

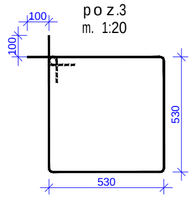

მასალების სპეციფიკაცია List of materials											
კონსტრ. დასახ. Constr. Name	პოზ. Pos. №	არმატ. დიამ. Diameter Ø	არმატ. კლასი Class of reinforcement	სიგრძე Length (L)	რაოდ. Quantity (n)	Lxn (მ)	წონა Weight (კბ) kg	ბეტონი Concrete B35 მ³ m³	რაოდენობა quantity N	წონა Weight (კბ) kg	ბეტონი Concrete B35 მ³ m³
სვეტი-3	1	25	B500c	7850	16	126	483,7	4,1	2	967,5	8,20
	2	8	B500c	3160	64	202,24	79,8			159,5	
	3	8	B500c	2320	64	148,48	58,6			117,1	
		ჯამი					622,1	4,1		1244,1	8,2

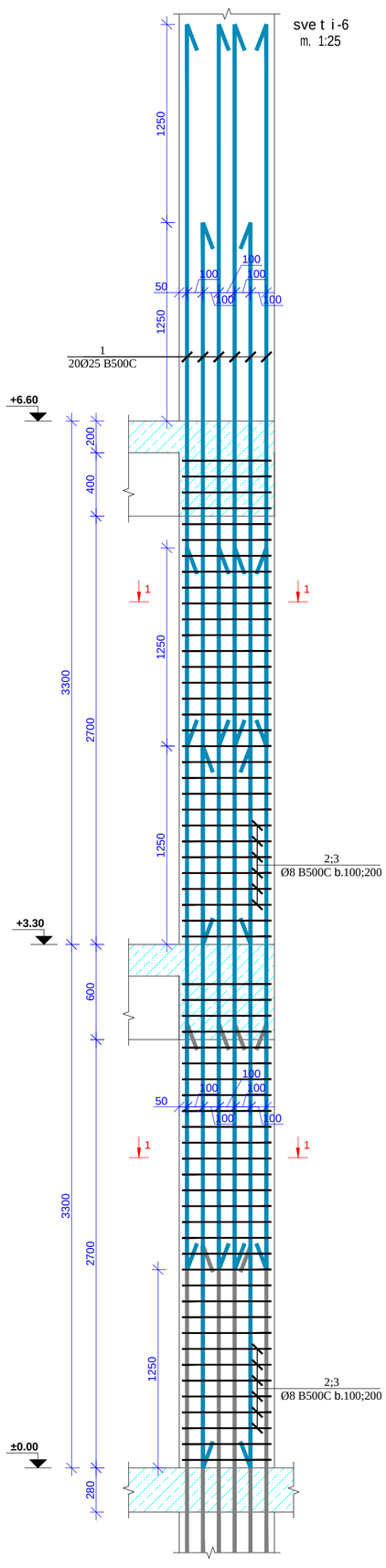

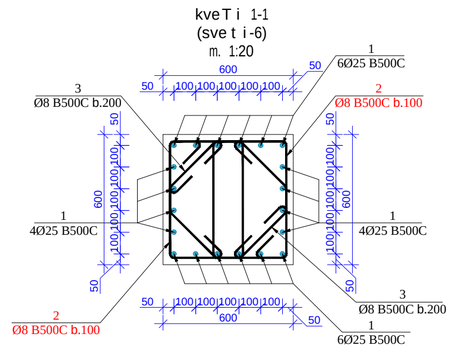

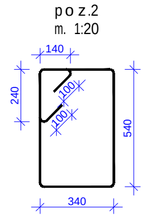

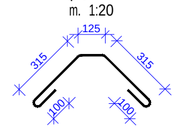

მასალების სპეციფიკაცია List of materials											
კონსტრ. დასახ. Constr. Name	პოზ. Pos. №	არმატ. დიამ. Diameter Ø	არმატ. კლასი Class of reinforcement	სიგრძე Length (L)	რაოდ. Quantity (n)	Lxn (მ)	წონა Weight (კბ) kg	ბეტონი Concrete B35 მ³ m³	რაოდენობა quantity N	წონა Weight (კბ) kg	ბეტონი Concrete B35 მ³ m³
სვეტი-6	1	25	B500c	4550	40	182	701,0	2,3	2	1401,9	4,60
	2	8	B500c	2340	124	290,16	114,4			228,9	
	3	8	B500c	955	64	61,12	24,1			48,2	
		ჯამი					839,5	2,3		1679,0	4,6

formati Format	A2	Tbilisi 2021 w. Tbilisi 2021	
faili saxeli File name	Block B Columns 0.00----6.60 R9.dwg		
obieqtis misamarTi / Site address	q.Tbilisi, al yazbegis gamz. #34		
proeqtis saxelwodeba / Project name	mravalfunqciuri sacxovrebeli saxli. (B)		
Tanamdeboba Position	gvari Name	xelmowera Signature	
mT. inJineri Ceif engineer	i. kiknaZe I. Kiknadze		
konstruqtori Structural engineer	k. kobaliaZe K. Kobaladze		
Seasrula Draw	S. demetraSvili Sh. Demetrashvili		
Seasrula Draw	g. demetraSvili G. Demetrashvili		

Sps "iqsori" "X2" LTD	misamarTi / Address saqarTvelo, q. Tbilisi, Ivovis q.#66 E-mail: info@x2.ge Web: www.x2.ge

naxazi / Drwg	sveti-3;6 (±0.00 -÷- +6.60, "B" bloki)		
masStabi/Scale	1:25; 1:20	TariRi/Date issue	20/10/2021
Layout			
stadia Stage	furceli Page	furcleBi Pages	revizia Revision
m.p.	k-136		

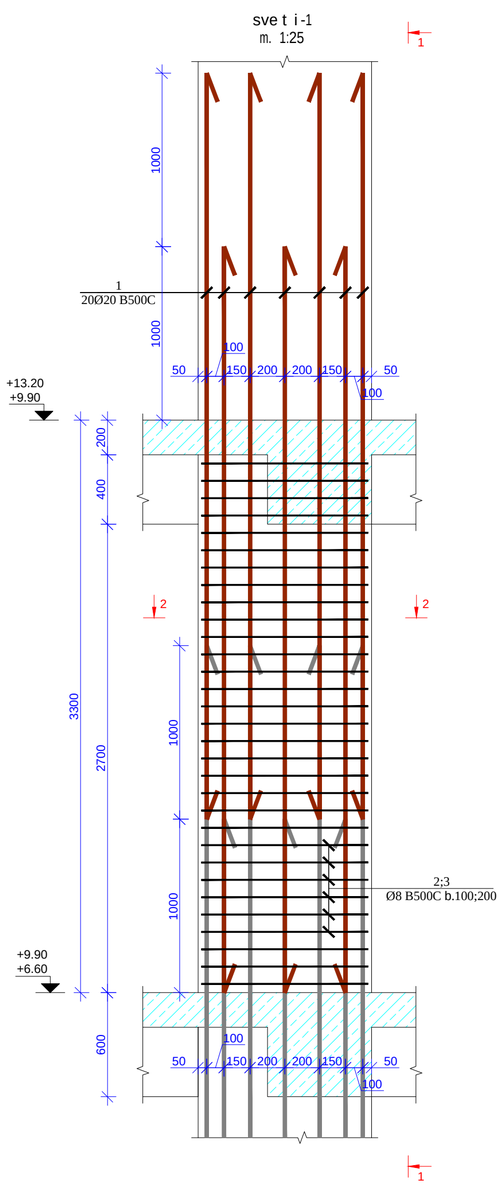

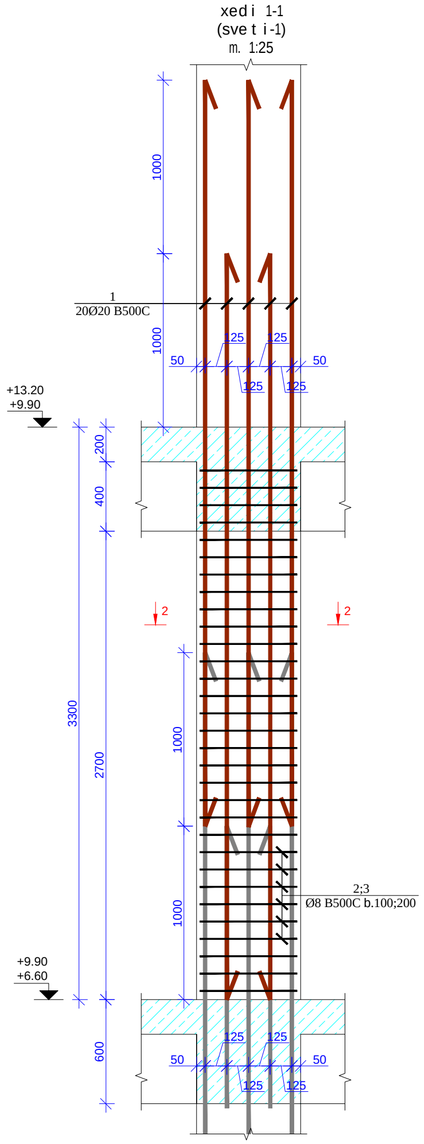

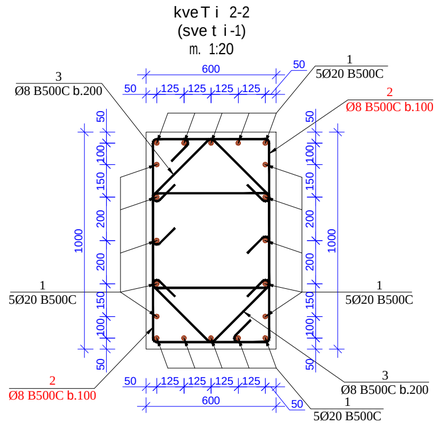

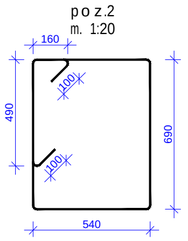

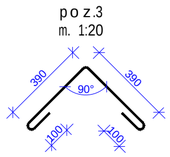

მასალების სპეციფიკაცია
List of materials

კონსტრ. დასახ. Constr. Name	პოზ. Pos. №	არმატ. დიამ. Diameter Ø	არმატ. კლასი Class of reinforcement	სიგრძე Length (L)	რაოდ. Quantity (n)	Lxn (მ)	წონა Weight (კგ) kg	ბეტონი Concrete B35 მ³ m³	რაოდენობა quantity N	წონა Weight (კგ) kg	ბეტონი Concrete B35 მ³ m³
სვეტი-1	1	20	B500c	4300	20	86	212,0	1,9	30	6359,4	57,00
	2	8	B500c	3310	62	205,22	80,9			2428,1	
	3	8	B500c	980	32	31,36	12,4			371,0	
			ჯამი				305,3	1,9		9158,5	57

format Format	A2	Tbilisi 2021 w. Tbilisi 2021
faili saxeli File name	Block B Columns 6.60---13.20 R9.dwg	
obieqtis misamarTi / Site address	q.Tbilisi, al.yazbegis gamz. #34	
proeqtis saxelwodeba / Project name	mravalfunqciurisacxovrebeli saxli. (8)	

Tanamdeboba Position	gvari Name	xelmowera Signature
mT. inJineri Ceif engineer	i. kiknaZe I. Kiknadze	
konstruqtori Structural engineer	k. kobaladze K. Kobaladze	
Seasrula Draw	S. demetraSvili Sh. Demetrashvili	
Seasrula Draw	g. demetraSvili G. Demetrashvili	

Sps "iqsori" "X2" LTD	misamarTi / Address: saqarTvelo, q. Tbilisi, Ivovis q.#66; E-mail: info@x2.ge; Web: www.x2.ge

naxazi / Drwg: sveti-1 (+6.60 -:- +13.20, "B" bloki)			
masStabi/Scale: 1:25; 1:20	TariRi/Date issue: 20/10/2021	Layout	
stadia Stage	furceli Page	furclebi Pages	revizia Revision
m.p.	k-140		

sve t i -2
m. 1:25

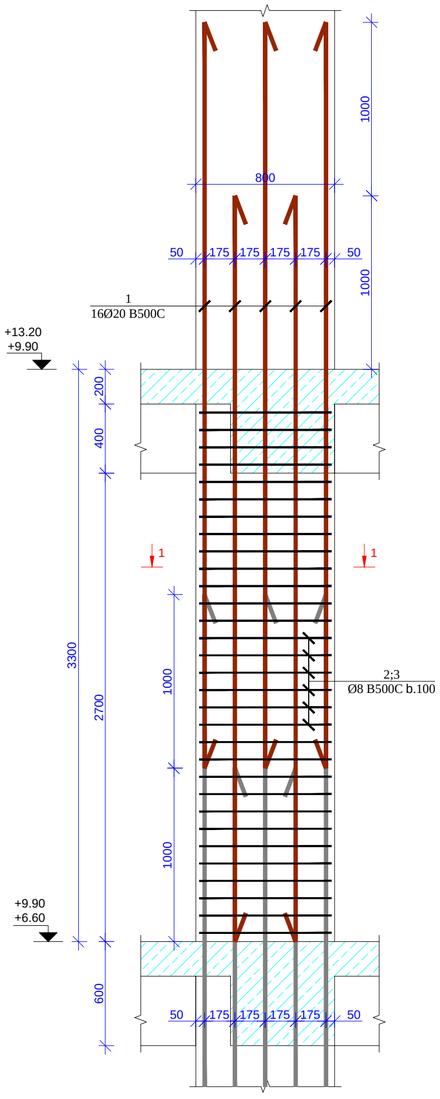

kveT i 1-1
(sve t i -2)
m. 1:20

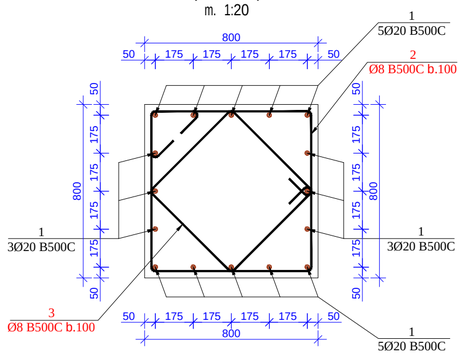

p o z.2
m. 1:20

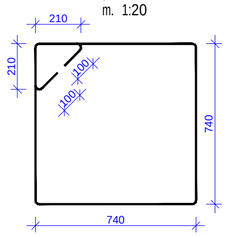

p o z.3
m. 1:20

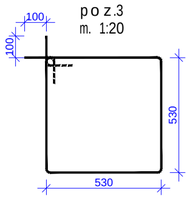

მასალების სპეციფიკაცია List of materials											
კონსტრ. დასახ. Constr. Name	პოზ. Pos. №	არმატ. დიამ. Diameter Ø	არმატ. კლასი Class of reinforcement	სიგრძე Length (L)	რაოდ. Quantity (n)	Lxn (მ)	წონა Weight (კგ) kg	ბეტონი Concrete B35 მ³ m³	რაოდენობა quantity N	წონა Weight (კგ) kg	ბეტონი Concrete B35 მ³ m³
სვეტი-2	1	20	B500c	4300	16	69	169,6	2	4	678,3	8,00
	2	8	B500c	3580	31	110,98	43,8			175,1	
	3	8	B500c	2320	31	71,92	28,4			113,5	
			სულ				241,7	2		966,9	8

sve t i -5
m. 1:25

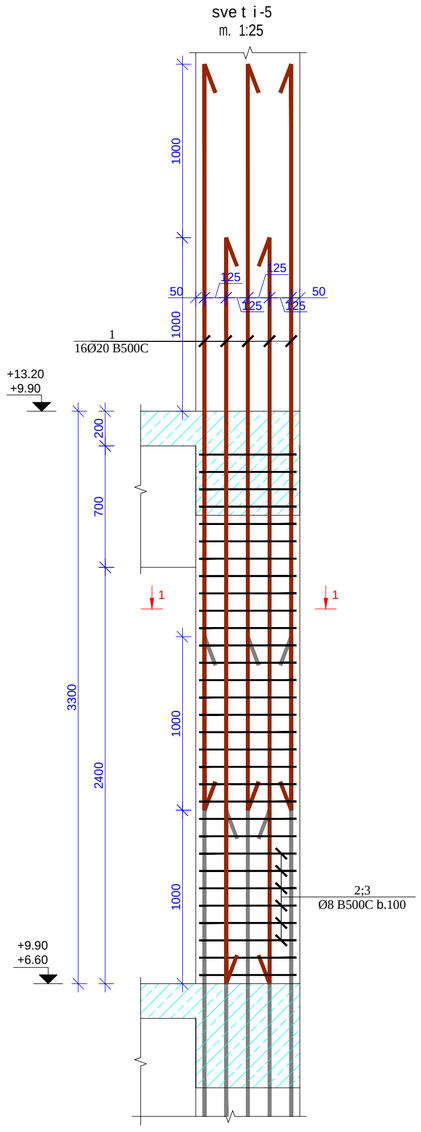

kveT i 1-1
(sve t i -5)
m. 1:20

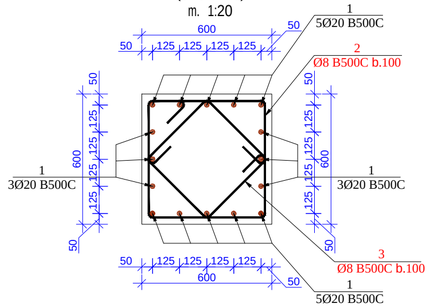

p o z.2
m. 1:20

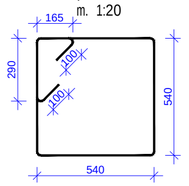

p o z.3
m. 1:20

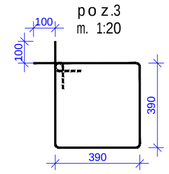

მასალების სპეციფიკაცია List of materials											
კონსტრ. დასახ. Constr. Name	პოზ. Pos. №	არმატ. დიამ. Diameter Ø	არმატ. კლასი Class of reinforcement	სიგრძე Length (L)	რაოდ. Quantity (n)	Lxn (მ)	წონა Weight (კგ) kg	ბეტონი Concrete B35 მ³ m³	რაოდენობა quantity N	წონა Weight (კგ) kg	ბეტონი Concrete B35 მ³ m³
სვეტი-5	1	20	B500c	4300	16	69	169,6	1,2	4	678,3	4,80
	2	8	B500c	2815	31	87,265	34,4			137,7	
	3	8	B500c	1760	31	54,56	21,5			86,1	
			სულ				225,5	1,2		902,1	4,8

f o r m a t i Format	A2	T b i l i s i 2021 w. Tbilisi 2021	
f a i l i s s a x e l i File name	Block B Columns 6.60----13.20 R9.dwg		
o b i e q t i s m i s a m a r T i / Site address q.Tbilisi,al.yazbegis gamz. #34			
p r o e q t i s s a x e l w o d e b a / Project name m r a v a l f u n q c i u r i s a c x o v r e b e l i s a x l i. (8)			
T a n a m d e b o b a Position	g v a r i Name	x e l m o w e r a Signature	
m T. i n J i n e r i Ceif engineer	i. k i k n a Ze I. Kiknadze		
k o n s t r u q t o r i Structural engineer	k. k o b a l a Ze K. Kobaladze		
S e a s r u l a Draw	S. d e m e t r a S v i l i Sh. Demetrashvili		
S e a s r u l a Draw	g. d e m e t r a S v i l i G. Demetrashvili		
Sps "iqso r i" "X2" LTD	m i s a m a r T i / Address saqar T v e l o, q. T b i l i s i, I v o v i s q. # 66 E-mail: info@x2.ge Web: www.x2.ge		
n a x a z i / Drwg s v e t i -2;5 (+6.60 -:- +13.20, "B" b l o k i)			
m a s S t a b i /Scale 1:25; 1:20	T a r i R i /Date issue 20/10/2021	Layout	
s t a d i a Stage	f u r c e l i Page	f u r c l e b i Pages	r e v i z i a Revision
m.p.	k-141		

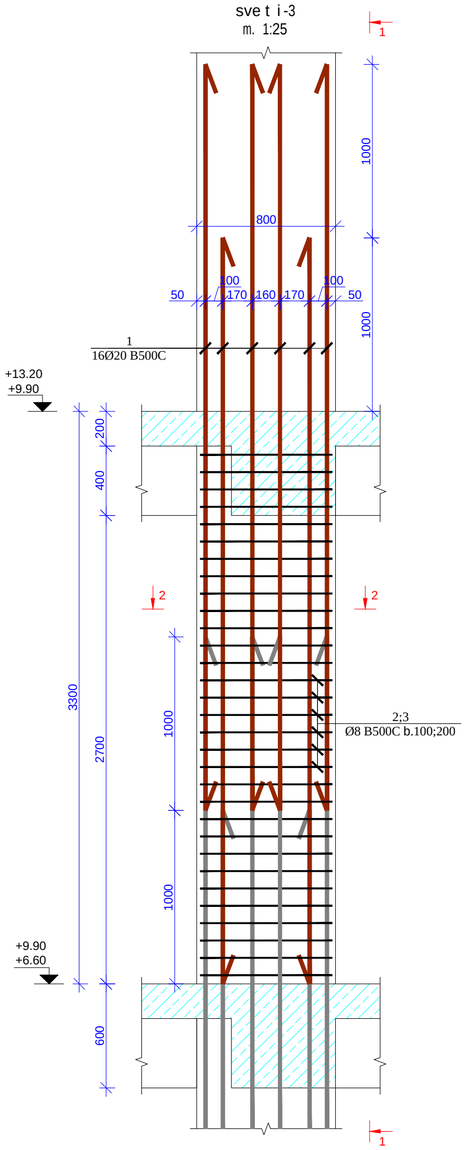

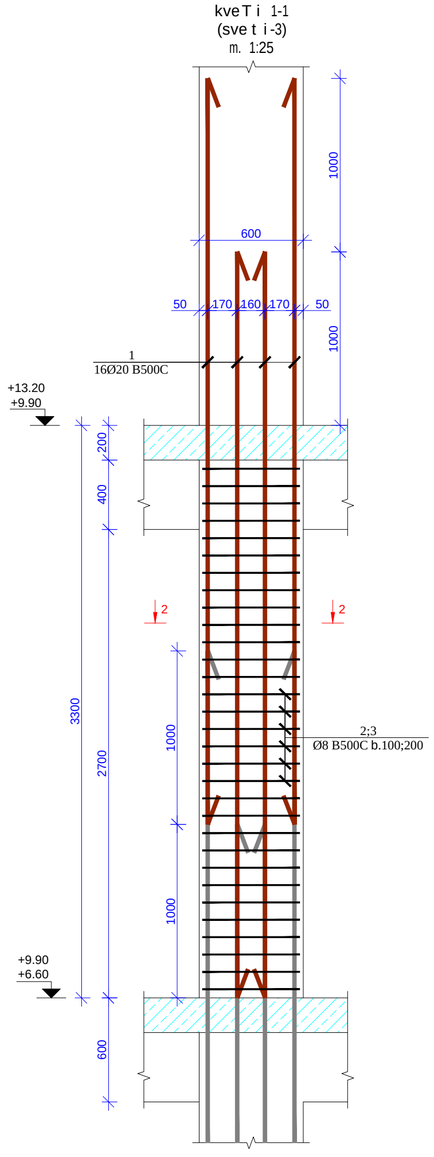

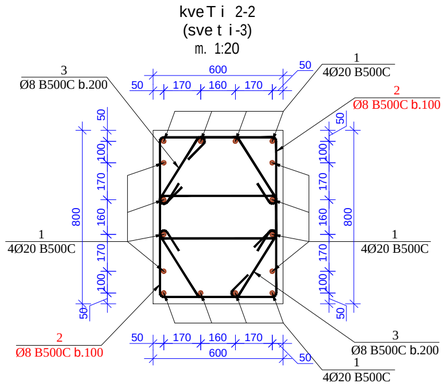

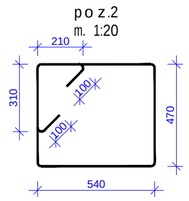

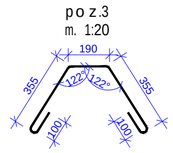

მასალების სპეციფიკაცია
List of materials

კონსტრ. დასახ. Constr. Name	პოზ. Pos. №	არმატ. დიამ. Diameter Ø	არმატ. კლასი Class of reinforcement	სიგრძე Length (L)	რაოდ. Quantity (n)	Lxn (მ)	წონა Weight (კბ) kg	ბეტონი Concrete B35 მ³ m³	რაოდენობა quantity N	წონა Weight (კბ) kg	ბეტონი Concrete B35 მ³ m³
სვეტი 3-3	1	20	B500c	4300	16	69	169,6	1,5	2	339,2	3,00
	2	8	B500c	2740	62	169,88	67,0			134,0	
	3	8	B500c	1100	32	35,2	13,9			27,8	
		ჯამი					250,5	1,5		500,9	3

formati Format	A2	Tbilisi 2021 w. Tbilisi 2021
faili saxeli File name	Block B Columns 6.60---13.20 R9.dwg	
obieqtis misamarTi / Site address	q.Tbilisi, al.yazbegis gamz. #34	
proeqtis saxelwodeba / Project name	mravalfunqciuri sacxovrebeli saxli. (B)	

Tanamdeboba Position	gvari Name	xelmowera Signature
mTinJineri Ceif engineer	i.kiknaZe I. Kiknadze	
konstruqtori Structural engineer	k.kobaladze K. Kobaladze	
Seasrula Draw	S.demetraSvili Sh. Demetrashvili	
Seasrula Draw	g.demetraSvili G. Demetrashvili	

Sps "iqsori" "X2" LTD	misamarTi / Address: saqarTvelo, q. Tbilisi, ivovis q.#66 E-mail: info@x2.ge Web: www.x2.ge

naxazi / Drwg: sveti 3 (+6.60 -÷- +13.20, "B" bloki)			
masStabi/Scale: 1:25; 1:20	TariRi/Date issue: 20/10/2021	Layout	
stadia Stage	furceli Page	furclebi Pages	revizia Revision
m.p.	k-142		

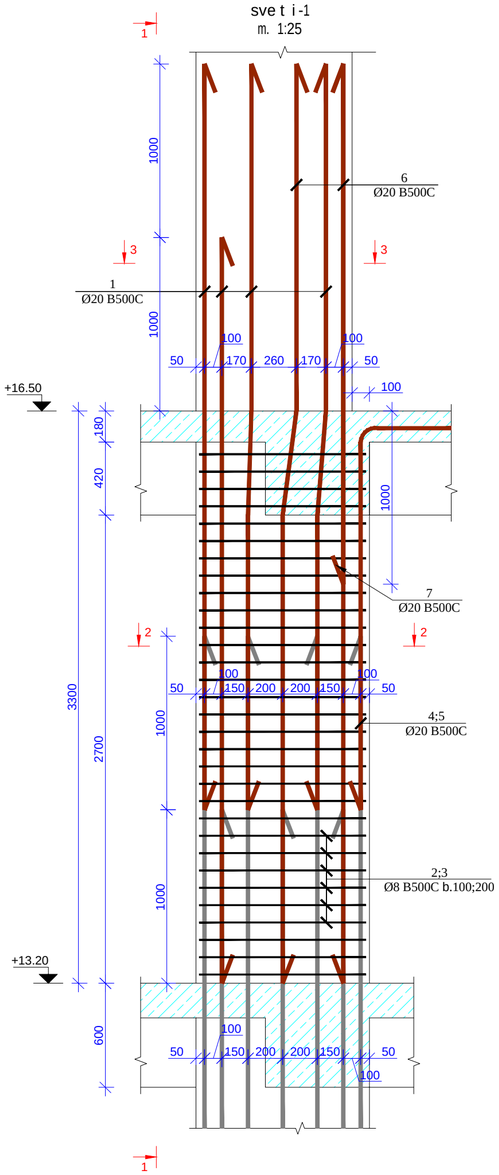

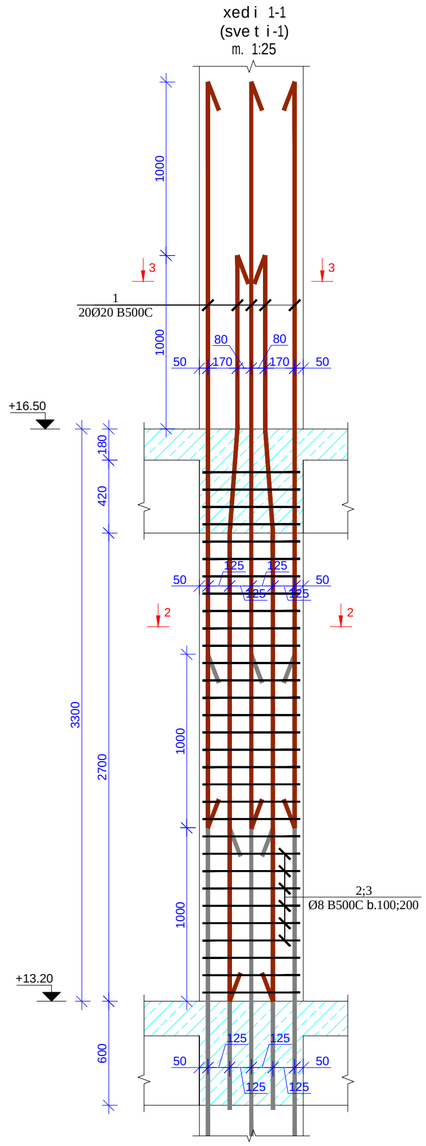

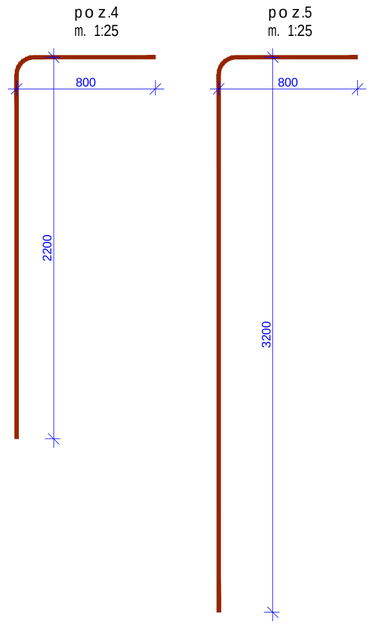

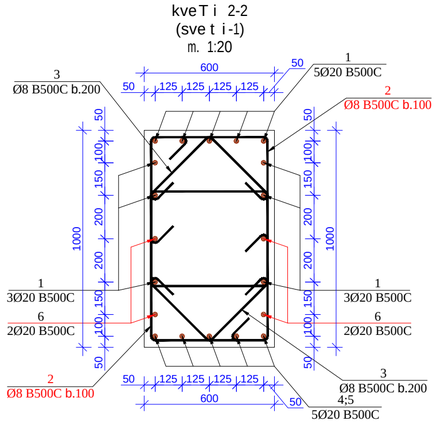

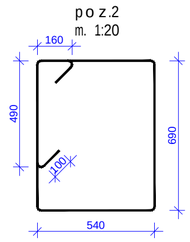

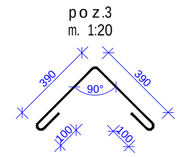

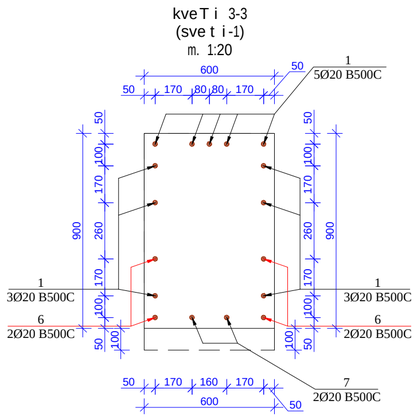

მასალების სპეციფიკაცია
List of materials

კონსტრ. დასახ. Constr. Name	პოზ. Pos. №	არმატ. დიამ. Diameter Ø	არმატ. ლასი Class of reinforcement	სიგრძე Length (L)	რაოდ. Quantity (n)	Lxn (მ)	წონა Weight (კგ) kg	ბეტონი Concrete B35 მ³ m³	რაოდენობა quantity N	წონა Weight (კგ) kg	ბეტონი Concrete B35 მ³ m³
სვეტი-1	1	20	B500c	4300	11	47	116,6	1,9	15	1748,8	28,50
	2	8	B500c	3310	62	205,22	80,9			1214,0	
	3	8	B500c	980	32	31,36	12,4			185,5	
	4	20	B500c	3000	3	9	22,2			332,8	
	5	20	B500c	4000	2	8	19,7			295,8	
	6	20	B500c	5300	4	21,2	52,3			783,8	
	7	20	B500c	3000	4	12	29,6			443,7	
		სულ					333,6	1,9		5004,5	28,5

formati Format	A2	Tbilisi 2021 w. Tbilisi 2021	
faili saxeli File name	Block B Columns 13.20----16.50 R9.dwg		
obieqtis misamarTi / Site address	q.Tbilisi, al.yazbegis gamz. #34		
proeqtis saxelwodeba / Project name	mravalfunqciuri sacxovrebeli saxli. (B)		
Tanamdeboba Position	gvari Name	xelmowera Signature	
mT. inJineri Ceif engineer	i. kiknaZe I. Kiknadze		
konstruqtori Structural engineer	k. kobaliZe K. Kobaladze		
Seasrula Draw	S. demetraSvili Sh. Demetrashvili		
Seasrula Draw	g. demetraSvili G. Demetrashvili		
misamarTi / Address	saqarTvelo, q. Tbilisi, Ivovis q. #66		
Sps "iqsori" "X2" LTD	E-mail: info@x2.ge Web: www.x2.ge		
naxazi / Drwg	sveti-1 (+13.20 -:- +16.50, "B" bloki)		
masStabi/Scale	1:25; 1:20	TariRi/Date issue 20/10/2021	Layout
stadia Stage	furceli Page	furclebi Pages	revizia Revision
m.p.	k-145		

sve t i-2
m. 1:25

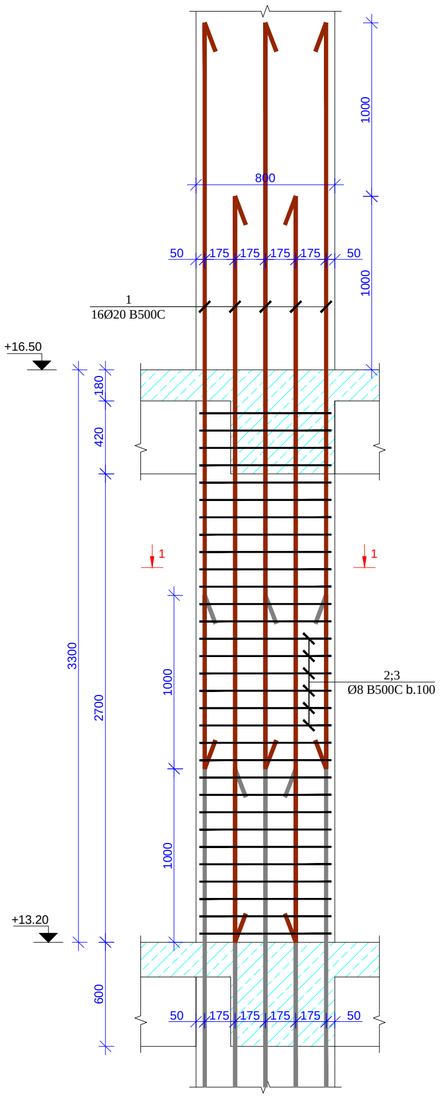

kveT i 1-1
(sve t i-2)
m. 1:20

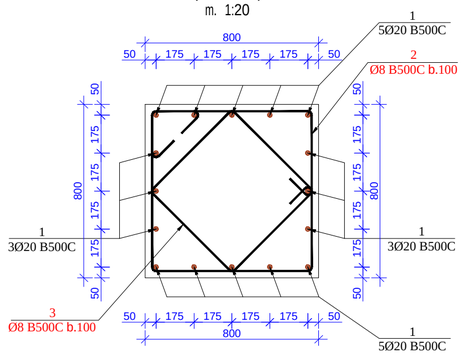

p o z.2
m. 1:20

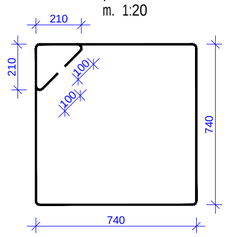

p o z.3
m. 1:20

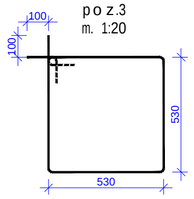

sve t i-5
m. 1:25

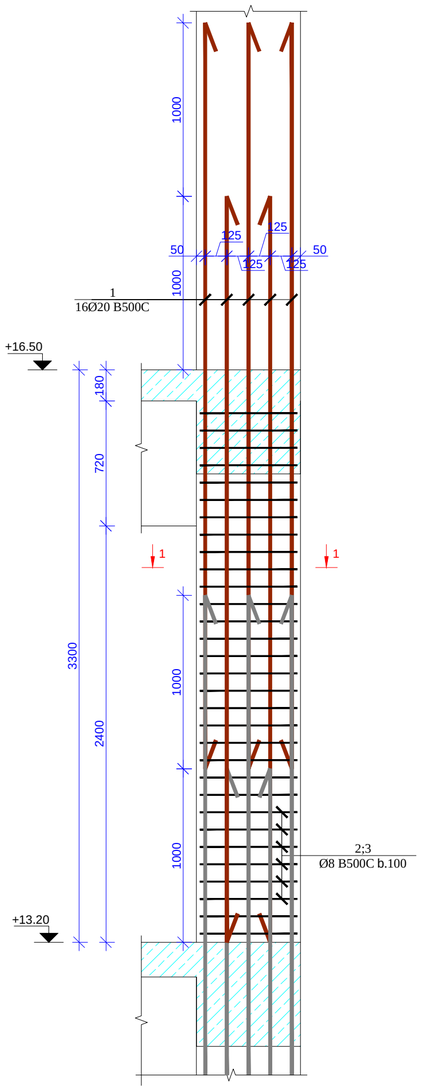

kveT i 1-1
(sve t i-5)
m. 1:20

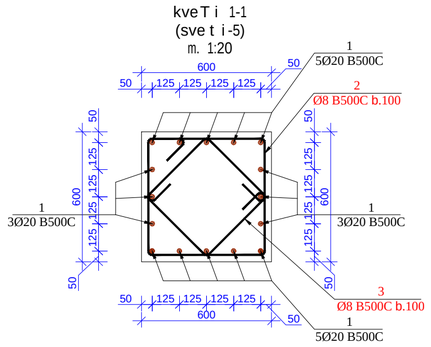

p o z.2
m. 1:20

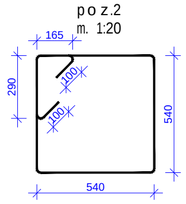

p o z.3
m. 1:20

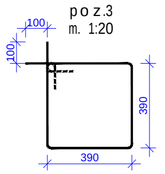

მასალების სპეციფიკაცია
List of materials

კონსტრ. დასახ. Constr. Name	პოზ. Pos. №	არმატ. დიამ. Diameter Ø	არმატ. კლასი Class of reinforcement	სიგრძე Length (L)	რაოდ. Quantity (n)	Lxn (მ)	წონა Weight (კგ) kg	ბეტონი Concrete B35 მ³ m³	რაოდენობა quantity N	წონა Weight (კგ) kg	ბეტონი Concrete B35 მ³ m³
სვეტი-2	1	20	B500c	4300	16	69	169,6	2	2	339,2	4,00
	2	8	B500c	3580	31	110,98	43,8			87,5	
	3	8	B500c	2320	31	71,92	28,4			56,7	
		სულ					241,7	2		483,4	4

მასალების სპეციფიკაცია
List of materials

კონსტრ. დასახ. Constr. Name	პოზ. Pos. №	არმატ. დიამ. Diameter Ø	არმატ. კლასი Class of reinforcement	სიგრძე Length (L)	რაოდ. Quantity (n)	Lxn (მ)	წონა Weight (კგ) kg	ბეტონი Concrete B35 მ³ m³	რაოდენობა quantity N	წონა Weight (კგ) kg	ბეტონი Concrete B35 მ³ m³
სვეტი-5	1	20	B500c	4300	16	69	169,6	1,2	2	339,2	2,40
	2	8	B500c	2815	31	87,265	34,4			68,8	
	3	8	B500c	1760	31	54,56	21,5			43,0	
		სულ					225,5	1,2		451,0	2,4

f o r m a t i Format	A2	Tbi l i si 2021 w. Tbilisi 2021
f a i l i s saxe l i File name	Block B Columns 13.20----16.50 R9.dwg	
o b i e q t i s m i s a m a r T i / Site address	q. Tbi l i si, a l .yazbegis gamz. # 34	
p r o e q t i s saxe l wo deba / Project name	m r ava l funqciu r i sacx ov r rebe l i sax l i. (B)	

Tanamdeboba Position	gvar i Name	xe l mowe r a Signature
mT. inJiner i Ceif engineer	i. kiknaZe I. Kiknadze	
konstruqtor i Structural engineer	k. kobaladze K. Kobaladze	
Seasrula Draw	S. demetraSvi l i Sh. Demetrashvili	
Seasrula Draw	g. demetraSvi l i G. Demetrashvili	

Sps "iqsor i" "X2" LTD	misamar Ti / Address: saqar Tvelo, q. Tbi l isi, i vovis q. # 66; E-mail: info@x2.ge; Web: www.x2.ge
naxazi / Drwg	sve t i-2,5 (+13.20 -:- +16.50, "B" b l oki)

masStabi/Scale	Tar i Ri/Date issue	Layout
1:25; 1:20	20/10/2021	

stadia Stage	furce l i Page	furc l ebi Pages	revizia Revision
m.p.	k-146		

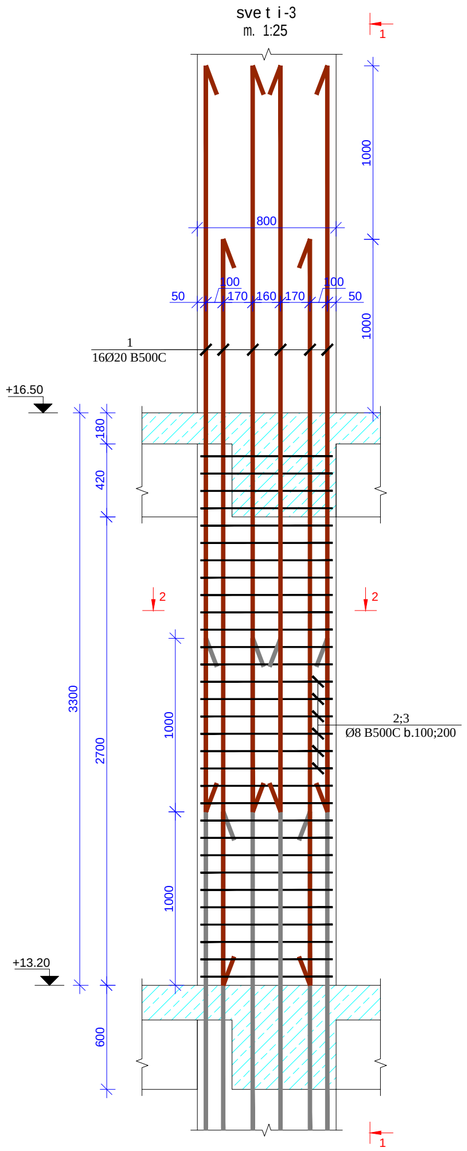

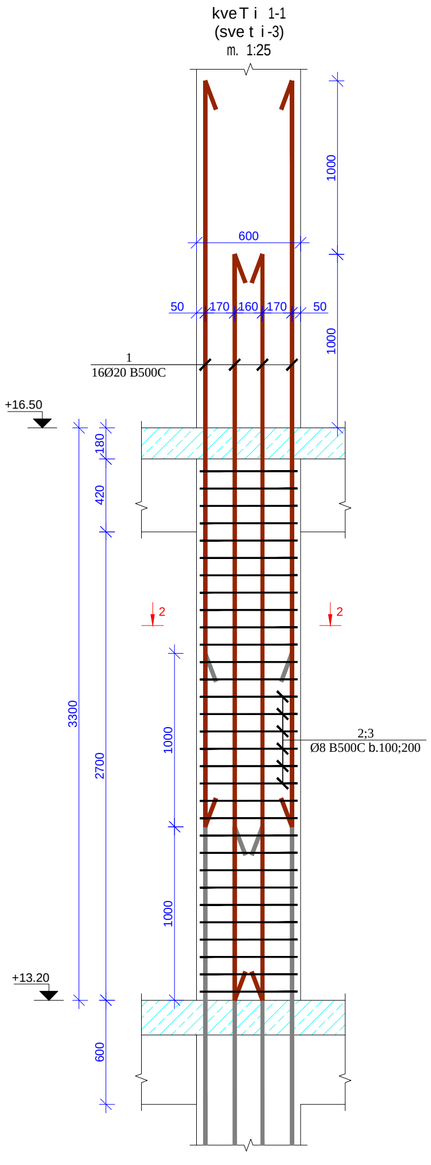

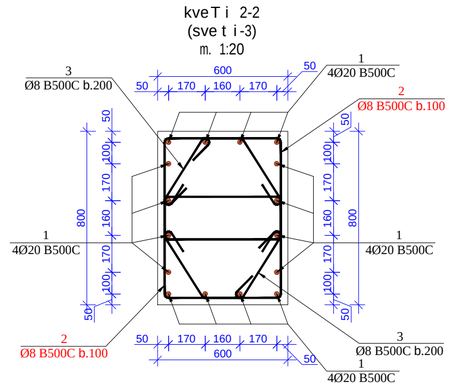

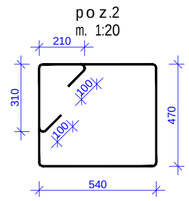

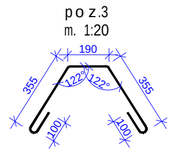

მასალების სპეციფიკაცია
List of materials

კონსტრ. დასახ. Constr. Name	პოზ. Pos. №	არმატ. დიამ. Diameter Ø	არმატ. კლასი Class of reinforcement	სიგრძე Length (L)	რაოდ. Quantity (n)	Lxn (მ)	წონა Weight (კგ) kg	ბეტონი Concrete B35 მ³ m³	რაოდენობა quantity N	წონა Weight (კგ) kg	ბეტონი Concrete B35 მ³ m³
სვეტი-3	1	20	B500c	4300	16	69	169,6	1,5	1	169,6	1,50
	2	8	B500c	2740	62	169,88	67,0			67,0	
	3	8	B500c	1100	32	35,2	13,9			13,9	
			ჯამი				250,5	1,5		250,5	1,5

formati Format	A2	Tbilisi 2021 w. Tbilisi 2021
faili saxeli File name		Block B Columns 13.20----16.50 R9.dwg
obieqtis misamarTi / Site address		q.Tbilisi, al.yazbegis gamz. #34
proeqtis saxelwodeba / Project name		mravalfunqciuri sacxovrebeli saxli, (B)
Tanamdeboba Position	gvari Name	xelmowera Signature
mT. inJineri Ceif engineer	i. kiknaZe I. Kiknadze	
konstruqtori Structural engineer	k. kobaladZe K. Kobaladze	
Seasrula Draw	S. demetraSvili Sh. Demetrashvili	
Seasrula Draw	g. demetraSvili G. Demetrashvili	

Sps "iqsori" "X2" LTD	misamarTi / Address saqarTvelo, q. Tbilisi, Ivovis q. #66 E-mail: info@x2.ge Web: www.x2.ge
naxazi / Drwg	sveti-3 (+13.20 -:- +16.50, "B" bloki)

masStabi/Scale	TariRi/Date issue	Layout
1:25; 1:20	20/10/2021	

stadia Stage	furceli Page	furclebi Pages	revizia Revision
m.p.	k-147		

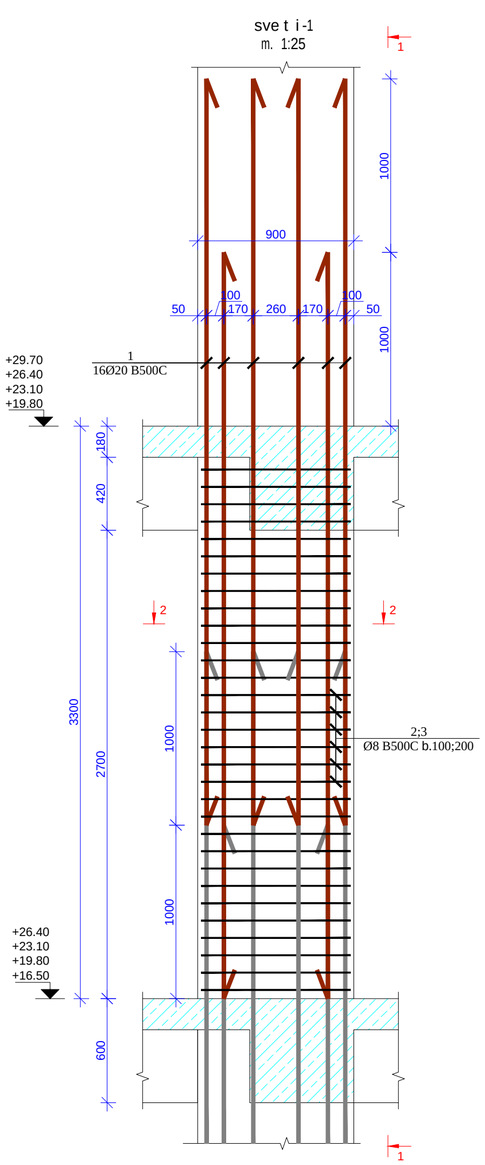

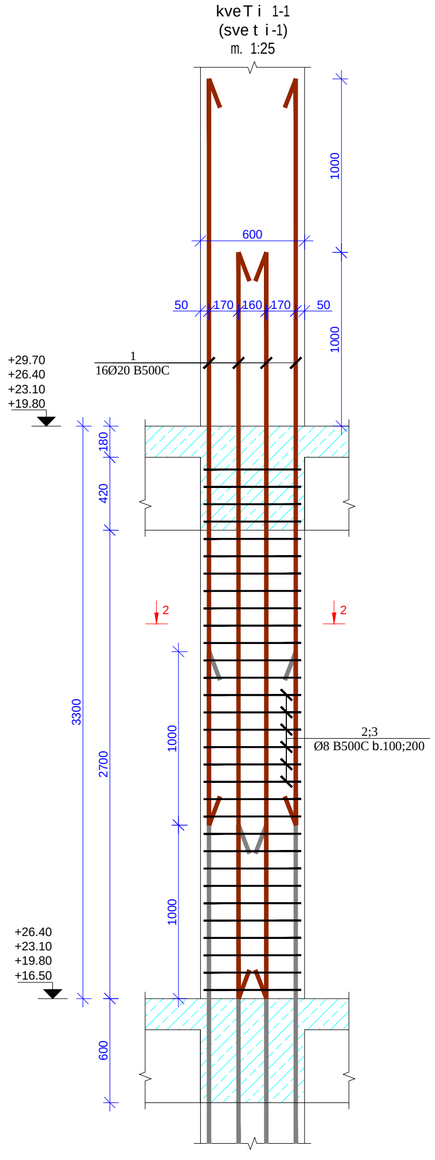

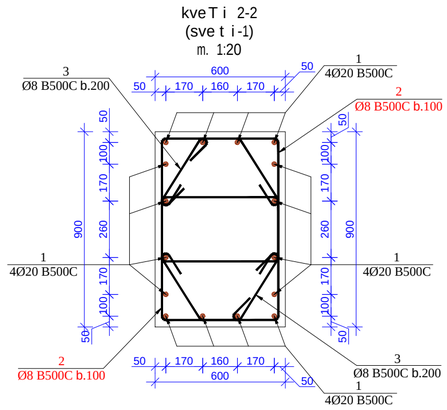

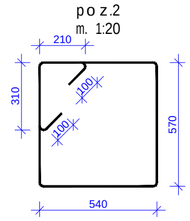

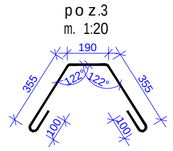

მასალების სპეციფიკაცია
List of materials

კონსტრ. დასახ. Constr. Name	პოზ. Pos. №	არმატ. დიამ. Diameter Ø	არმატ. კლასი Class of reinforcement	სიგრძე Length (L)	რაოდ. Quantity (n)	Lxn (მ)	წონა Weight (კგ) kg	ბეტონი Concrete B35 მ³ m³	რაოდენობა quantity N	წონა Weight (კგ) kg	ბეტონი Concrete B35 მ³ m³
სვეტი-1	1	20	B500c	4300	16	69	169,6	1,7	60	10175,1	102,00
	2	8	B500c	2940	62	182,28	71,9			4313,3	
	3	8	B500c	1100	32	35,2	13,9			832,9	
			ჯამ				255,4	1,7		15321,3	102

formati Format	A2	Tbilisi 2021 w. Tbilisi 2021
faili saxeli File name	Block B Columns 16.50----29.70 R9.dwg	
obieqtis misamarTi / Site address	q.Tbilisi, alyazbegis gamz. #34	
proeqtis saxelwodeba / Project name	mravalfunqciurisacxovrebeli saxli.(8)	

Tanamdeboba Position	gvari Name	xelmowera Signature
mT. inJineri Ceif engineer	i. kiknaZe I. Kiknadze	
konstruqtori Structural engineer	k. kobaladze K. Kobaladze	
Seasrula Draw	S. demetraSvili Sh. Demetrashvili	
Seasrula Draw	g. demetraSvili G. Demetrashvili	

Sps "iqsori" "X2" LTD	misamarTi / Address saqarTvelo, q. Tbilisi, Ivovis q.#66 E-mail: info@x2.ge Web: www.x2.ge

naxazi / Drwg

sveti-1 (+16.50 -:- +29.70, "B" bloki)

masStabi/Scale	TariRi/Date issue	Layout
1:25; 1:20	20/10/2021	

stadia Stage	furceli Page	furclebi Pages	revizia Revision
m.p.	k-150		

sve t i-2
m. 1:25

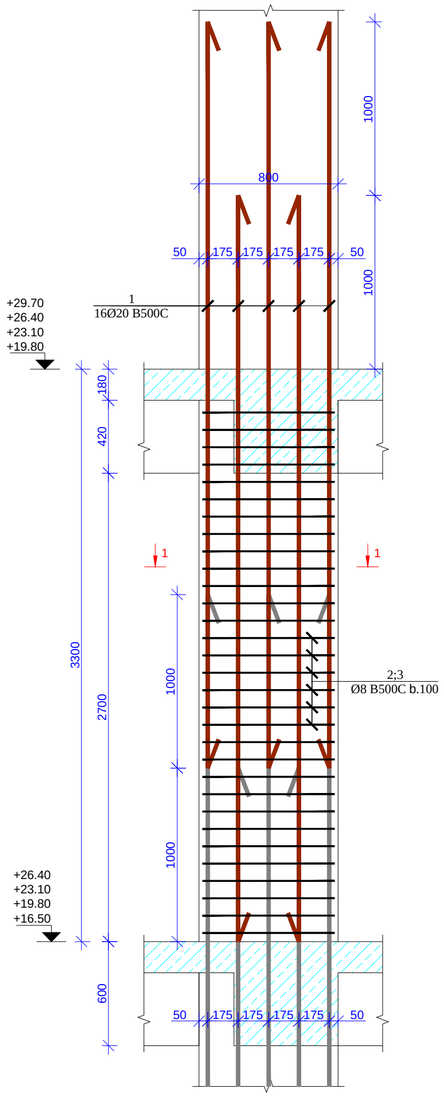

kveT i 1-1
(sve t i-2)
m. 1:20

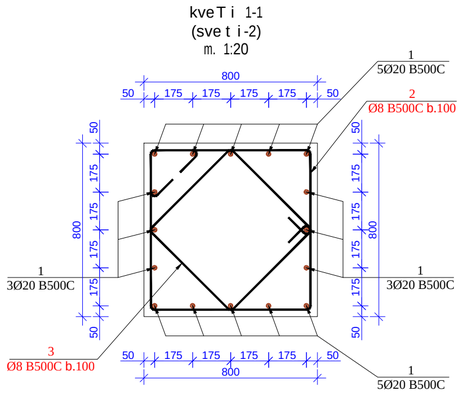

p o z.2
m. 1:20

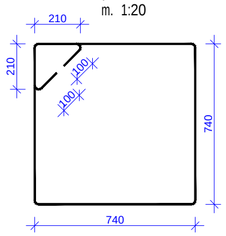

p o z.3
m. 1:20

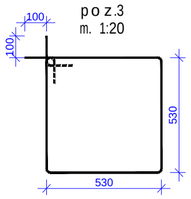

მასალების სპეციფიკაცია List of materials											
კონსტრ. დასახ. Constr. Name	პოზ. Pos. №	არმატ. დიამ. Diameter Ø	არმატ. კლასი Class of reinforcement	სიგრძე Length (L)	რაოდ. Quantity (n)	Lxn (მ)	წონა Weight (კგ) kg	ბეტონი Concrete B35 მ³ m³	რაოდენობა quantity N	წონა Weight (კგ) kg	ბეტონი Concrete B35 მ³ m³
სვეტი-2	1	20	B500c	4300	16	69	169,6			1356,7	
	2	8	B500c	3580	31	110,98	43,8	2	8	350,1	16,00
	3	8	B500c	2320	31	71,92	28,4			226,9	
		ჯამი					241,7	2		1933,7	16

sve t i-5
m. 1:25

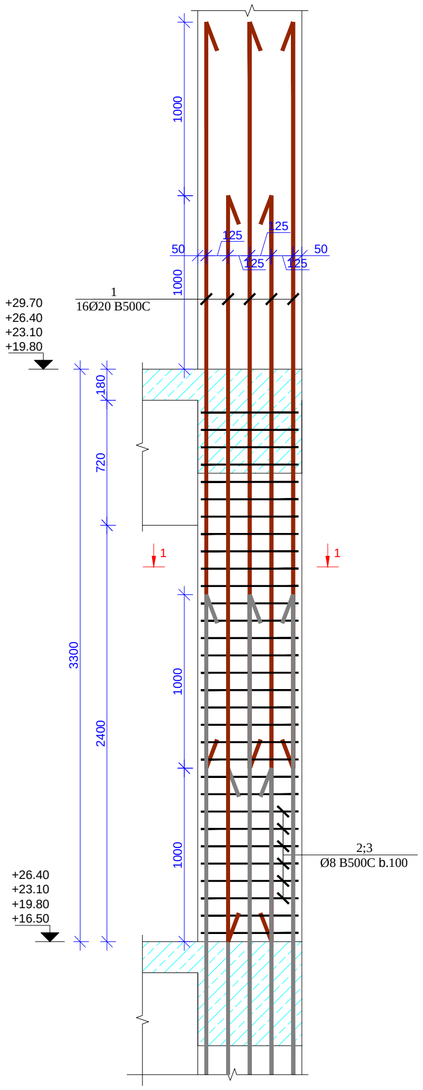

kveT i 1-1
(sve t i-5)
m. 1:20

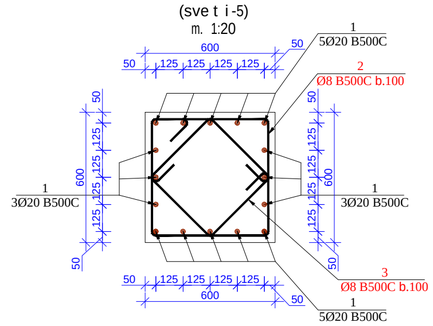

p o z.2
m. 1:20

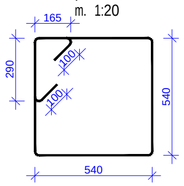

p o z.3
m. 1:20

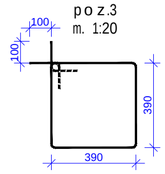

მასალების სპეციფიკაცია List of materials											
კონსტრ. დასახ. Constr. Name	პოზ. Pos. №	არმატ. დიამ. Diameter Ø	არმატ. კლასი Class of reinforcement	სიგრძე Length (L)	რაოდ. Quantity (n)	Lxn (მ)	წონა Weight (კგ) kg	ბეტონი Concrete B35 მ³ m³	რაოდენობა quantity N	წონა Weight (კგ) kg	ბეტონი Concrete B35 მ³ m³
სვეტი-5	1	20	B500c	4300	16	69	169,6			1356,7	
	2	8	B500c	2815	31	87,265	34,4	1,2	8	275,3	9,60
	3	8	B500c	1760	31	54,56	21,5			172,1	
		ჯამი					225,5	1,2		1804,1	9,6

formati Format	A2	Tbilisi 2021 w. Tbilisi 2021	
faili saxeli File name	Block B Columns 16.50----29.70 R9.dwg		
obieqtis misamarTi / Site address	q.Tbilisi, al.yazbegis gamz. #34		
proeqtis saxelwodeba / Project name	mravalfunqciuri sacxovrebeli saxli.(B)		
Tanamdeboba Position	gvari Name	xelmowera Signature	
mT. inJineri Ceif engineer	i. kiknaZe I. Kiknadze		
konstruqtori Structural engineer	k. kobaliaZe K. Kobaladze		
Seasrula Draw	S. demetraSvili Sh. Demetrashvili		
Seasrula Draw	g. demetraSvili G. Demetrashvili		
misamarTi / Address	saqarTvelo, q. Tbilisi, Ivovisq.#66		
Sps "iqsori" "X2" LTD	E-mail: info@x2.ge Web: www.x2.ge		
naxazi / Drwg	sveti-2;5 (+16.50 -÷- +29.70, "B" bloki)		
masStabi/Scale	1:25; 1:20	TariRi/Date issue 20/10/2021	Layout
stadia Stage	furceli Page	furcelebi Pages	revizia Revision
m.p.	k-151		

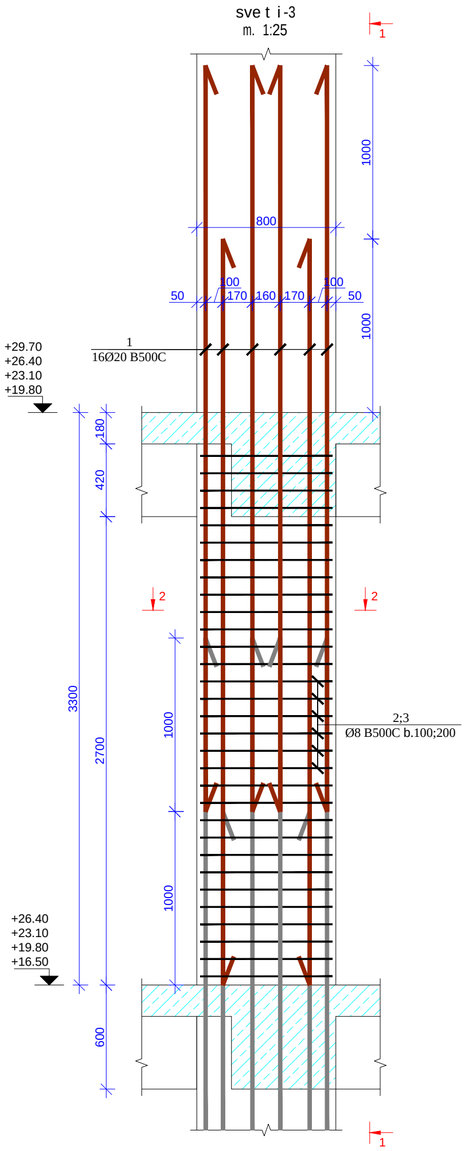

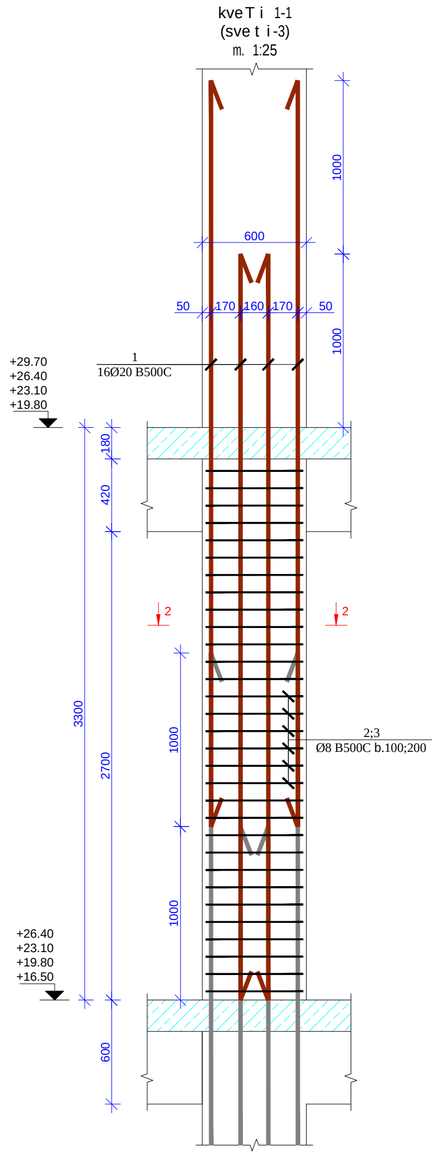

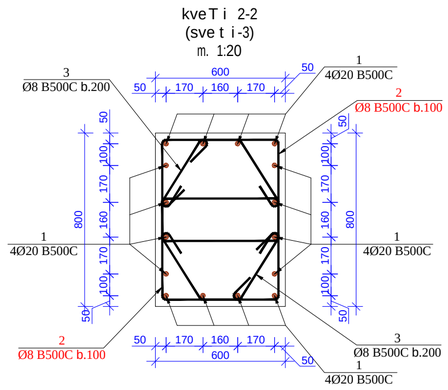

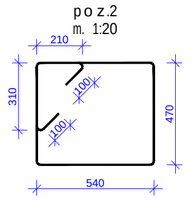

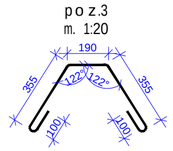

მასალების სპეციფიკაცია
List of materials

კონსტრ. დასახ. Constr. Name	პოზ. Pos. №	არმატ. დიამ. Diameter Ø	არმატ. კლასი Class of reinforcement	სიგრძე Length (L)	რაოდ. Quantity (n)	Lxn (მ)	წონა Weight (კბ) kg	ბეტონი Concrete B35 მ³ m³	რაოდენობა quantity N	წონა Weight (კბ) kg	ბეტონი Concrete B35 მ³ m³
სვეტი-3	1	20	B500c	4300	16	69	169,6	1,5	4	678,3	6,00
	2	8	B500c	2740	62	169,88	67,0			268,0	
	3	8	B500c	1100	32	35,2	13,9			55,5	
			ჯამი				250,5	1,5		1001,9	6

format Format: A2	Tbilisi 2021 w. Tbilisi 2021	
fail is saxeli File name	Block B Columns 16.50----29.70 R9.dwg	
obieqtis misamarTi / Site address	q.Tbilisi, al.yazbegis gamz. #34	
proeqtis saxelwodeba / Project name	mravalfunqciuri sacxovrebeli saxli. (8)	
Tanamdeboba Position	gvari Name	xelmowera Signature
mT. inJineri Ceif engineer	i. kiknaZe I. Kiknadze	
konstruqtori Structural engineer	k. kobalaZe K. Kobaladze	
Seasrula Draw	S. demetraSvili Sh. Demetrashvili	
Seasrula Draw	g. demetraSvili G. Demetrashvili	
Sps "iqsori" "X2" LTD	misamarTi / Address: saqarTvelo, q. Tbilisi, Ivovis q.#66; E-mail: info@x2.ge Web: www.x2.ge	
naxazi / Drwg	sveti-3 (+16.50 -:- +29.70, "B" bloki)	
masStabi/Scale: 1:25; 1:20	TariRi/Date issue: 20/10/2021	Layout
stadia Stage: m.p.	furceli Page: k-152	furcleBi Pages / revizia Revision

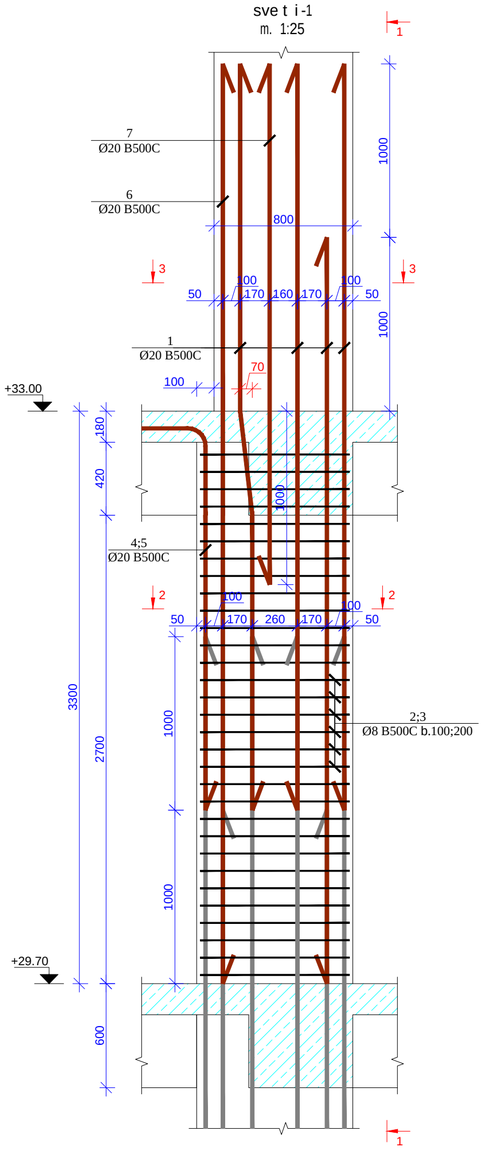

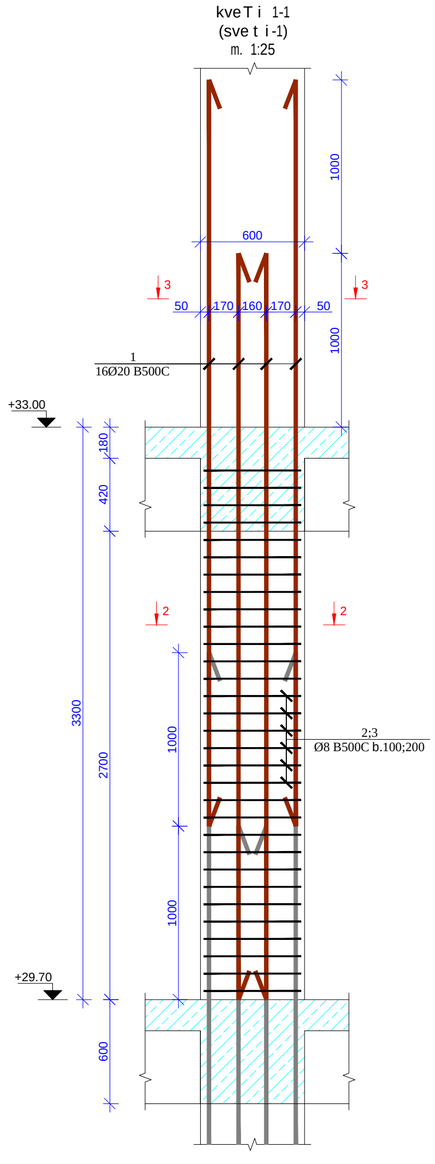

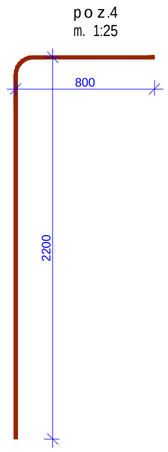

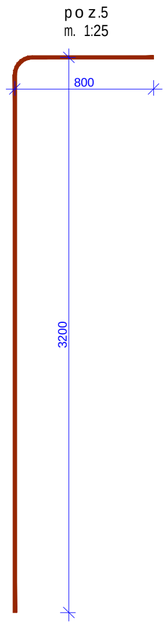

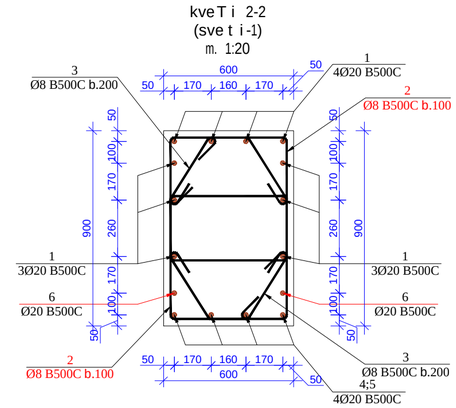

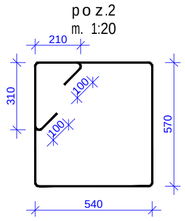

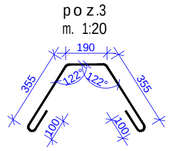

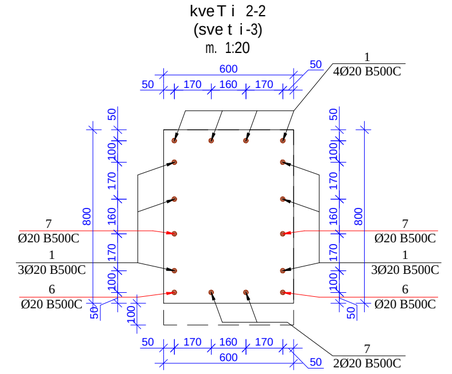

მასალების სპეციფიკაცია
List of materials

კონსტრ. დასახ. Constr. Name	პოზ. № Pos. №	არმატ. დიამ. Ø Diameter Ø	არმატ. კლასი Class of reinforcement	სიგრძე Length (L)	რაოდ. Quantity (n)	Lxn (მ)	წონა Weight (კბ) kg	ბეტონი Concrete B35 მ³ m³	რაოდენობა quantity N	წონა Weight (კბ) kg	ბეტონი Concrete B35 მ³ m³
სვეტი-1	1	20	B500c	4300	10	43	106,0	1,7	15	1589,9	25,50
	2	8	B500c	2940	62	182,28	71,9			1078,3	
	3	8	B500c	1100	32	35,2	13,9			208,2	
	4	20	B500c	3000	2	6	14,8			221,8	
	5	20	B500c	4000	2	8	19,7			295,8	
	6	20	B500c	5300	2	10,6	26,1			391,9	
	7	20	B500c	3000	4	12	29,6			443,7	
		სულ					282,0	1,7		4229,7	25,5

formati Format	A2	Tbilisi 2021 w. Tbilisi 2021
faili saxeli File name	Block B Columns 29.70----33.00 R9.dwg	
obieqtis misamarTi / Site address	q.Tbilisi,alyazbegis gamz. #34	
proeqtis saxelwodeba / Project name	mravalfunqciurisacxovrebeli saxli.(8)	

Tanamdeboba Position	gvari Name	xelmowera Signature
mT. inJineri Ceif engineer	i. kiknaZe I. Kiknadze	
konstruqtori Structural engineer	k. kobaladZe K. Kobaladze	
Seasrula Draw	S. demetraSvili Sh. Demetrashvili	
Seasrula Draw	g. demetraSvili G. Demetrashvili	

Sps "iqsori" "X2" LTD	misamarTi / Address saqarTvelo, q. Tbilisi, Ivovis q.#66 E-mail: info@x2.ge Web: www.x2.ge
naxazi / Drwg	sveti-1 (+29.70 -:- +33.00, "B" bloki)

masStabi/Scale	TariRi/Date issue	Layout
1:25; 1:20	20/10/2021	

stadia Stage	furceli Page	furclebi Pages	revizia Revision
m.p.	k-155		

sve t i-2
m. 1:25

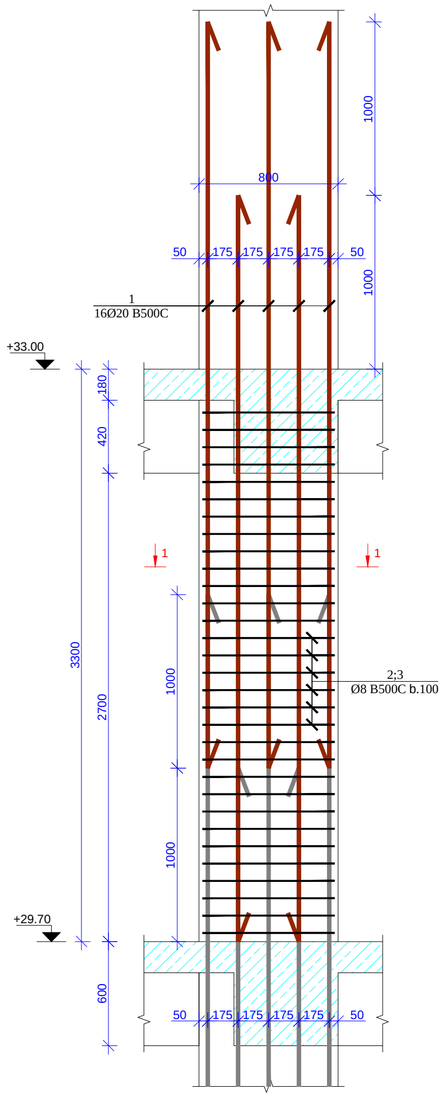

kveT i 1-1
(sve t i-2)
m. 1:20

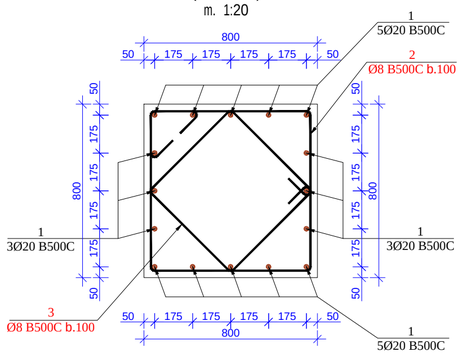

p o z.2
m. 1:20

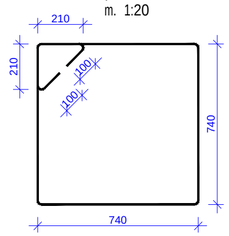

p o z.3
m. 1:20

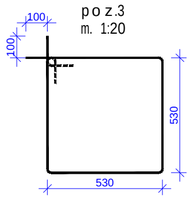

sve t i-5
m. 1:25

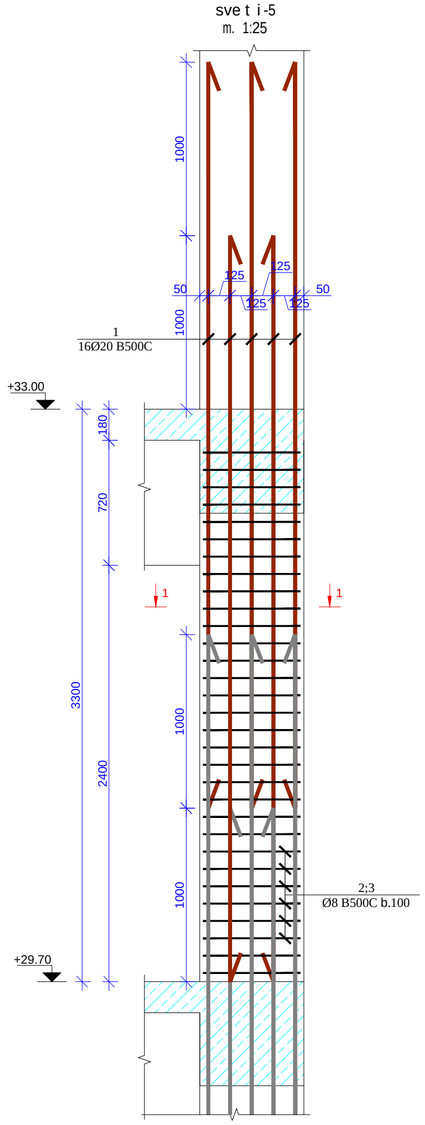

kveT i 1-1
(sve t i-5)
m. 1:20

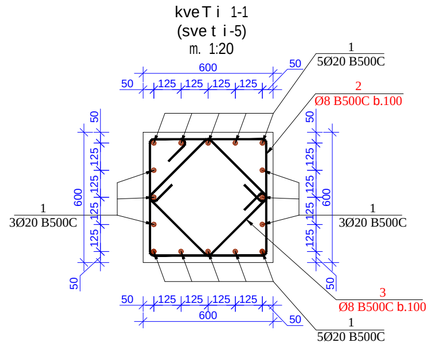

p o z.2
m. 1:20

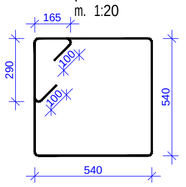

p o z.3
m. 1:20

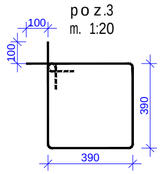

მასალების სპეციფიკაცია
List of materials

კონსტრ. დასახ. Constr. Name	პოზ. Pos. №	არმატ. დიამ. Diameter Ø	არმატ. კლასი Class of reinforcement	სიგრძე Length (L)	რაოდ. Quantity (n)	Lxn (მ)	წონა Weight (კგ) kg	ბეტონი Concrete B35 მ³ m³	რაოდენობა quantity N	წონა Weight (კგ) kg	ბეტონი Concrete B35 მ³ m³
სვეტი-2	1	20	B500c	4300	16	69	169,6			339,2	
	2	8	B500c	3580	31	110,98	43,8	2	2	87,5	4,00
	3	8	B500c	2320	31	71,92	28,4			56,7	
		ჯამი					241,7	2		483,4	4

მასალების სპეციფიკაცია
List of materials

კონსტრ. დასახ. Constr. Name	პოზ. Pos. №	არმატ. დიამ. Diameter Ø	არმატ. კლასი Class of reinforcement	სიგრძე Length (L)	რაოდ. Quantity (n)	Lxn (მ)	წონა Weight (კგ) kg	ბეტონი Concrete B35 მ³ m³	რაოდენობა quantity N	წონა Weight (კგ) kg	ბეტონი Concrete B35 მ³ m³
სვეტი-5	1	20	B500c	4300	16	69	169,6			339,2	
	2	8	B500c	2815	31	87,265	34,4	1,2	2	68,8	2,40
	3	8	B500c	1760	31	54,56	21,5			43,0	
		ჯამი					225,5	1,2		451,0	2,4

formati Format	A2	Tbilisi 2021 w. Tbilisi 2021	
faili saxeli File name	Block B Columns 29.70----33.00 R9.dwg		
obieqtis misamarTi / Site address	q.Tbilisi, al.yazbegis gamz. #34		
proeqtis saxelwodeba / Project name	mravalfunqciurisacxovrebeli saxli.(B)		
Tanamdeboba Position	gvari Name	xelmowera Signature	
mT. inJineri Ceif engineer	i. kiknaZe I. Kiknadze		
konstruqtori Structural engineer	k. kobalaZe K. Kobaladze		
Seasrula Draw	S. demetraSvili Sh. Demetrashvili		
Seasrula Draw	g. demetraSvili G. Demetrashvili		
misamarTi / Address	saqarTvelo, q. Tbilisi, ivovisq.#66		
Sps "iqsori" "X2" LTD	E-mail: info@x2.ge Web: www.x2.ge		
naxazi / Drwg	sveti-2;5 (+29.70 -:- +33.00, "B" bloki)		
masStabi/Scale	1:25; 1:20	TariRi/Date issue 20/10/2021	Layout
stadia Stage	furceli Page	furclebi Pages	revizia Revision
m.p.	k-156		

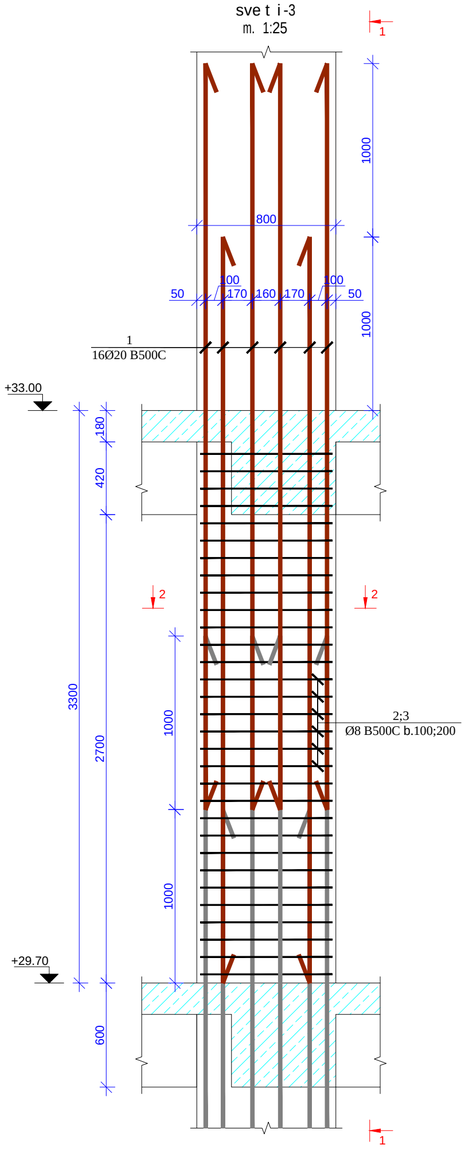

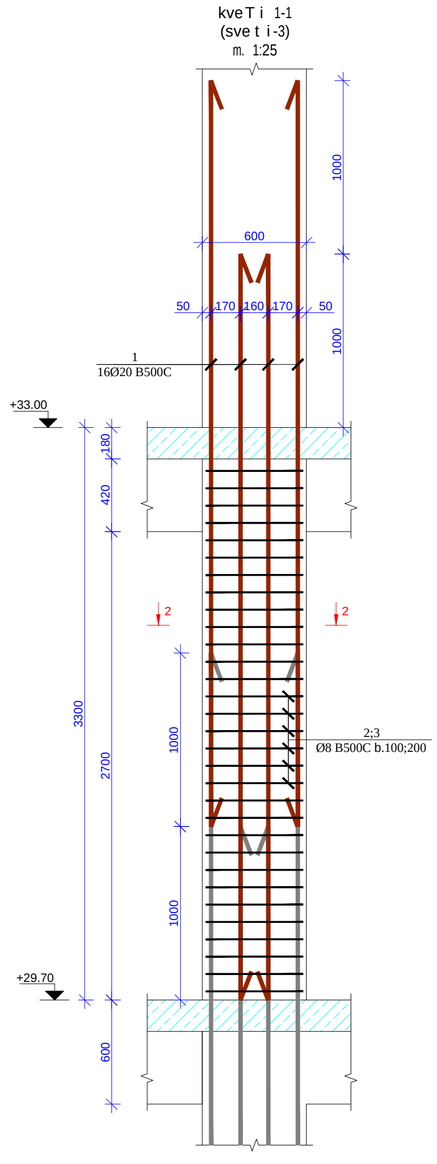

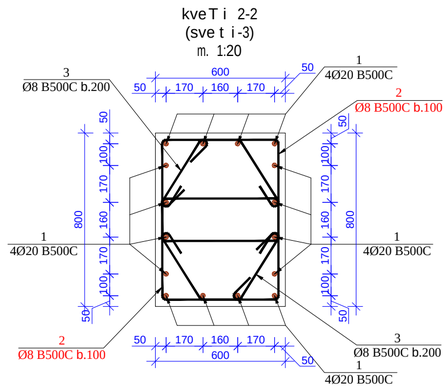

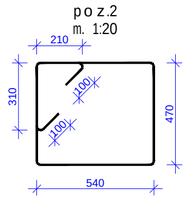

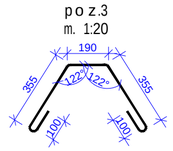

მასალების სპეციფიკაცია
List of materials

კონსტრ. დასახ. Constr. Name	პოზ. Pos. №	არმატ. დიამ. Diameter Ø	არმატ. კლასი Class of reinforcement	სიგრძე Length (L)	რაოდ. Quantity (n)	Lxn (მ)	წონა Weight (კგ) kg	ბეტონი Concrete B35 მ³ m³	რაოდენობა quantity N	წონა Weight (კგ) kg	ბეტონი Concrete B35 მ³ m³
სვეტი-3	1	20	B500c	4300	16	69	169,6	1,5	1	169,6	1,50
	2	8	B500c	2740	62	169,88	67,0			67,0	
	3	8	B500c	1100	32	35,2	13,9			13,9	
ჯამი							250,5	1,5		250,5	1,5

formati Format	A2	Tbilisi 2021 w. Tbilisi 2021
faili saxeli File name	Block B Columns 29.70----33.00 R9.dwg	
obieqtis misamarTi / Site address	q.Tbilisi, al.yazbegis gamz. #34	
proeqtis saxelwodeba / Project name	mravalfunqciuri sacxovrebeli saxli. (B)	

Tanamdeboba Position	gvari Name	xelmowera Signature
mT. inJineri Ceif engineer	i. kiknaZe I. Kiknadze	
konstruqtori Structural engineer	k. kobaladZe K. Kobaladze	
Seasrula Draw	S. demetraSvili Sh. Demetrashvili	
Seasrula Draw	g. demetraSvili G. Demetrashvili	

Sps "iqsori" "X2" LTD	misamarTi / Address saqarTvelo, q. Tbilisi, Ivovis q.#66 E-mail: info@x2.ge Web: www.x2.ge

naxazi / Drwg

sveti-3 (+29.70 -:- +33.00, "B" bloki)

masStabi/Scale	TariRi/Date issue	Layout
1:25; 1:20	20/10/2021	

stadia Stage	furceli Page	furclebi Pages	revizia Revision
m.p.	k-157		

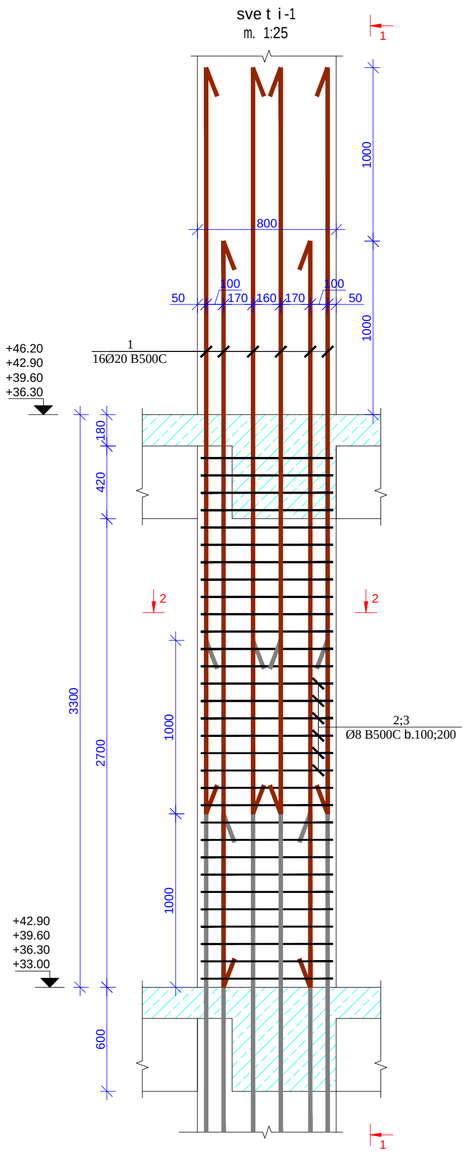

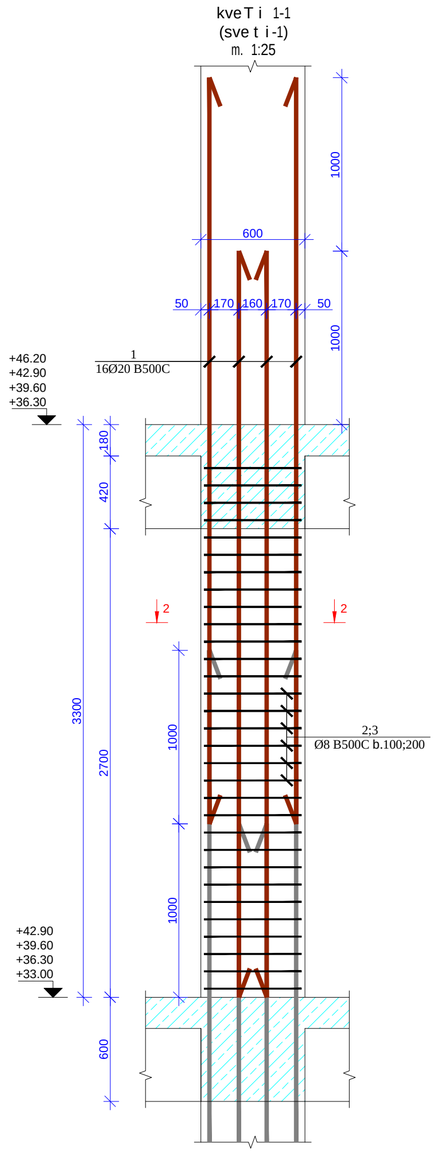

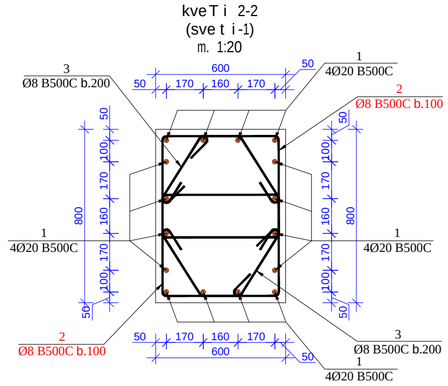

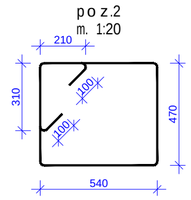

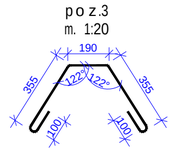

მასალების სპეციფიკაცია
List of materials

კონსტრ. დასახ. Constr. Name	პოზ. Pos. №	არმატ. დიამ. Diameter Ø	არმატ. კლასი Class of reinforcement	სიგრძე Length (L)	რაოდ. Quantity (n)	Lxn (მ)	წონა Weight (კგ) kg	ბეტონი Concrete B35 მ³ m³	რაოდენობა quantity N	წონა Weight (კგ) kg	ბეტონი Concrete B35 მ³ m³
ს/ბ ნაგებობა-1	1	20	B500c	4300	16	69	169,6	1,5	60	10175,1	90,00
	2	8	B500c	2740	62	169,88	67,0			4019,9	
	3	8	B500c	1100	32	35,2	13,9			832,9	
		ჯამი					250,5	1,5		15027,9	90

formati Format	A2
	Tbilisi 2021 w. Tbilisi 2021
faili saxeli File name	Block B Columns 33.00----46.20 R9.dwg
obieqtis misamarTi / Site address	q.Tbilisi, al.yazbegis gamz. #34
proeqtis saxelwodeba / Project name	mravalfunqciuri sacxovrebeli saxli. (B)

Tanamdeboba Position	gvari Name	xelmowera Signature
mT. inJineri Ceif engineer	i. kiknaZe I. Kiknadze	
konstruqtori Structural engineer	k. kobaladze K. Kobaladze	
Seasrula Draw	S. demetraSvili Sh. Demetrashvili	
Seasrula Draw	g. demetraSvili G. Demetrashvili	

Sps "iqsori"
"X2" LTD

misamarTi / Address
saqarTvelo, q. Tbilisi, lvovis q. #66
E-mail: info@x2.ge
Web: www.x2.ge

naxazi / Drwg	sveti-1 (+33.00 -:- +46.20, "B" bloki)
masStabi/Scale	1:25; 1:20
TariRi/Date issue	20/10/2021
Layout	

stadia Stage	furceli Page	furclebi Pages	revizia Revision
m.p.	k-160		

sve t i-2
m. 1:25

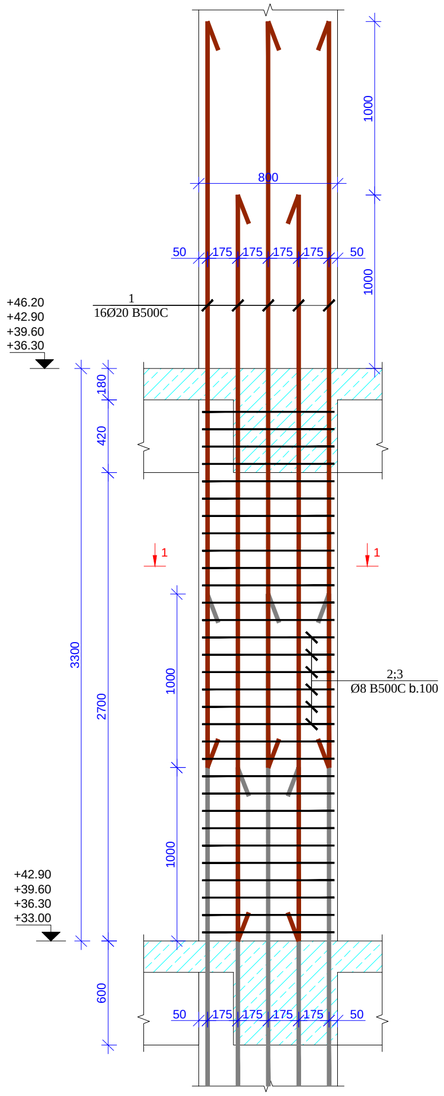

kveT i 1-1
(sve t i-2)
m. 1:20

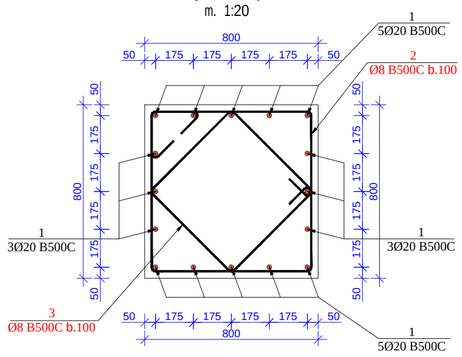

p o z.2
m. 1:20

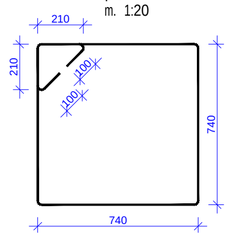

p o z.3
m. 1:20

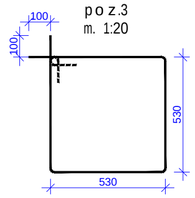

მასალების სპეციფიკაცია List of materials											
კონსტრ. დასახ. Constr. Name	პოზ. № Pos.	არმატ. დიამ. Ø Diameter	არმატ. კლასი Class of reinforcement	სიგრძე Length (L)	რაოდ. Quantity (n)	Lxn (მ)	წონა Weight (კგ) kg	ბეტონი Concrete B35 მ³ m³	რაოდენობა quantity N	წონა Weight (კგ) kg	ბეტონი Concrete B35 მ³ m³
სვეტი-2	1	20	B500c	4300	16	69	169,6	2	8	1356,7	16,00
	2	8	B500c	3580	31	110,98	43,8			350,1	
	3	8	B500c	2320	31	71,92	28,4			226,9	
		სულ					241,7	2		1933,7	16

sve t i-5
m. 1:25

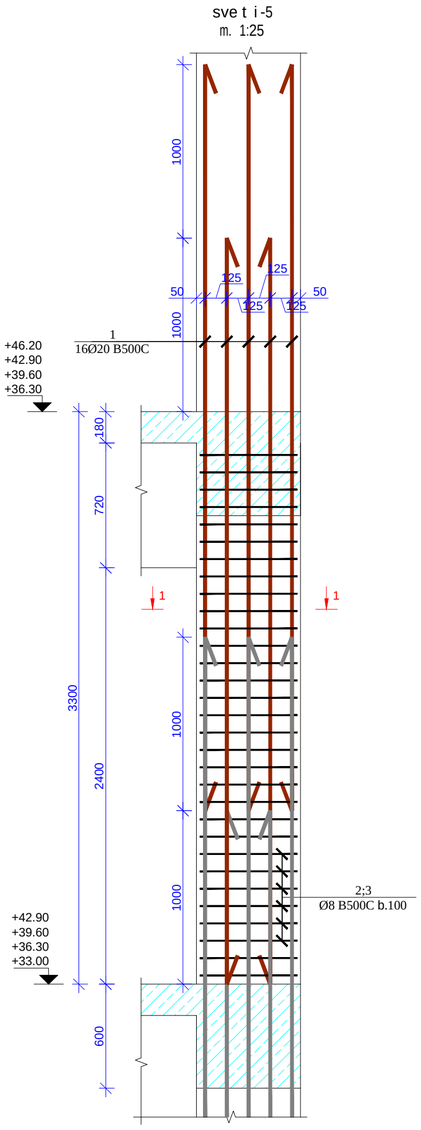

kveT i 1-1
(sve t i-5)
m. 1:20

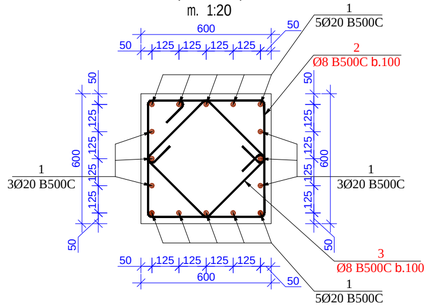

p o z.2
m. 1:20

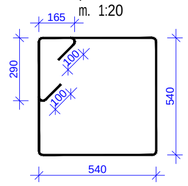

p o z.3
m. 1:20

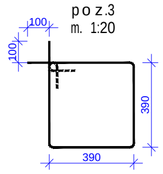

მასალების სპეციფიკაცია List of materials											
კონსტრ. დასახ. Constr. Name	პოზ. № Pos.	არმატ. დიამ. Ø Diameter	არმატ. კლასი Class of reinforcement	სიგრძე Length (L)	რაოდ. Quantity (n)	Lxn (მ)	წონა Weight (კგ) kg	ბეტონი Concrete B35 მ³ m³	რაოდენობა quantity N	წონა Weight (კგ) kg	ბეტონი Concrete B35 მ³ m³
სვეტი-5	1	20	B500c	4300	16	69	169,6	1,2	8	1356,7	9,60
	2	8	B500c	2815	31	87,265	34,4			275,3	
	3	8	B500c	1760	31	54,56	21,5			172,1	
		სულ					225,5	1,2		1804,1	9,6

formati Format	A2	Tbilisi 2021 w. Tbilisi 2021	
failis saxeli File name	Block B Columns 33.00----46.20 R9.dwg		
obieqtis misamarTi / Site address	q.Tbilisi, al.yazbegis gamz. #34		
proeqtis saxelwodeba / Project name	mravalfunqciurisacxovrebeli saxli.(B)		
Tanamdeboba Position	gvari Name	xelmowera Signature	
mT. inJineri Ceif engineer	i.kiknaZe I. Kiknadze		
konstruqtori Structural engineer	k.kobaladze K. Kobaladze		
Seasrula Draw	S.demetraSvili Sh. Demetrashvili		
Seasrula Draw	g.demetraSvili G. Demetrashvili		
misamarTi / Address	saqarTvelo, q. Tbilisi, lvovis q.#66		
Sps "iqsori" "X2" LTD	E-mail: info@x2.ge Web: www.x2.ge		
naxazi / Drwg	sveti-2,5 (+33.00 -÷ +46.20, "B" bloki)		
masStabi/Scale	1:25; 1:20	TariRi/Date issue 20/10/2021	Layout
stadia Stage	furceli Page	furclebi Pages	revizia Revision
m.p.	k-161		

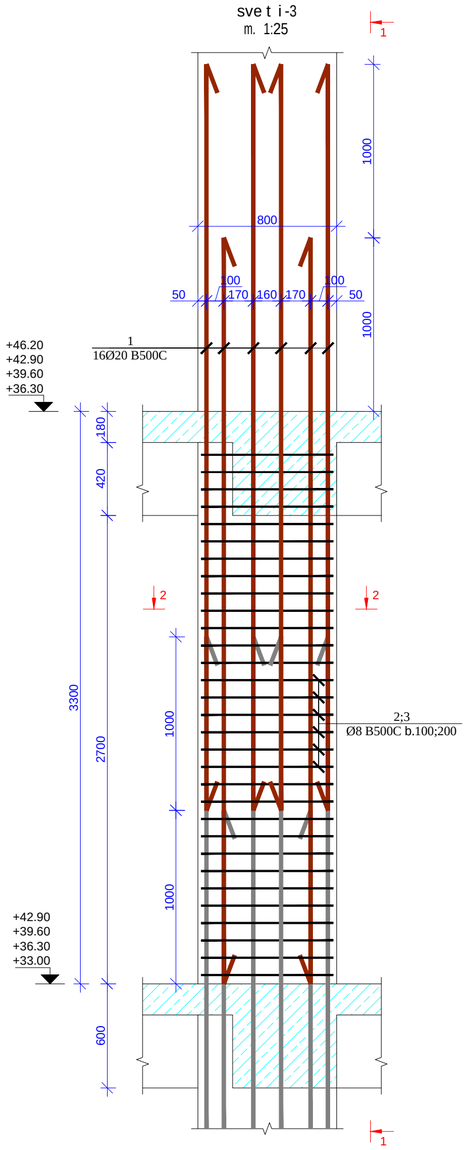

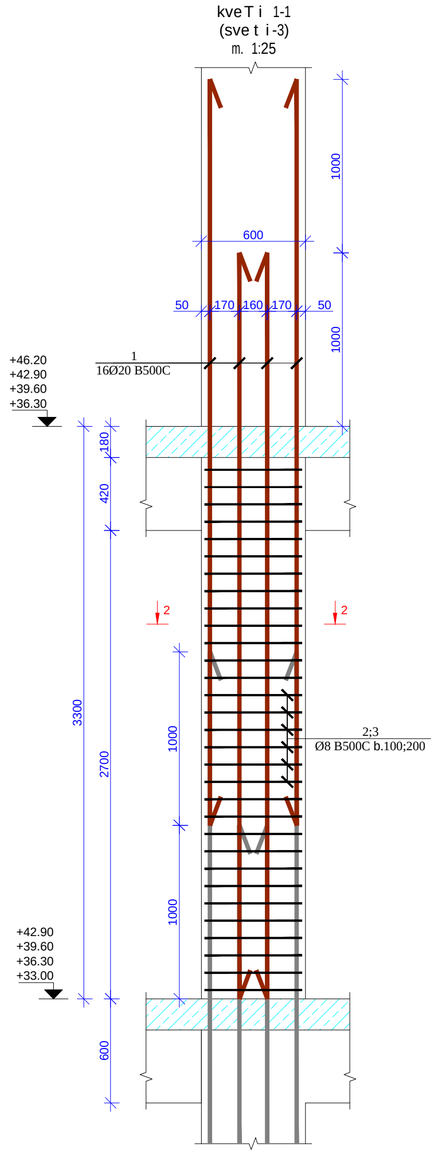

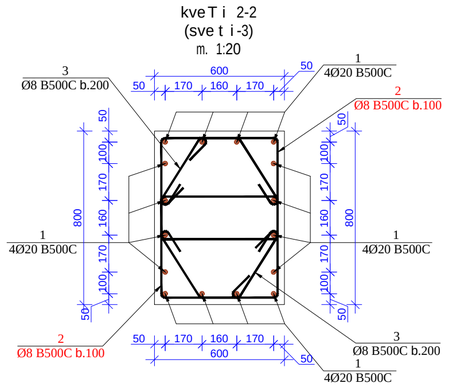

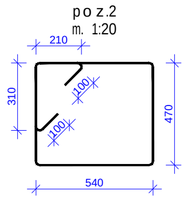

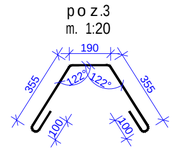

მასალების სპეციფიკაცია
List of materials

კონსტრ. დასახ. Constr. Name	პოზ. Pos. №	არმატ. დიამ. Diameter Ø	არმატ. კლასი Class of reinforcement	სიგრძე Length (L)	რაოდ. Quantity (n)	Lxn (მ)	წონა Weight (კგ) kg	ბეტონი Concrete B35 მ³ m³	რაოდენობა quantity N	წონა Weight (კგ) kg	ბეტონი Concrete B35 მ³ m³
სვეტი-3	1	20	B500c	4300	16	69	169,6	1,5	4	678,3	6,00
	2	8	B500c	2740	62	169,88	67,0			268,0	
	3	8	B500c	1100	32	35,2	13,9			55,5	
			სულ				250,5	1,5		1001,9	6

formati Format	A2	Tbilisi 2021 w. Tbilisi 2021
faili saxeli File name	Block B Columns 33.00----46.20 R9.dwg	
obieqtis misamarTi / Site address	q.Tbilisi, al.yazbegis gamz. #34	
proeqtis saxelwodeba / Project name	mravalfunqciuri sacxovrebeli saxli. (8)	
Tanamdeboba Position	gvari Name	xelmowera Signature
mTavari inJineri Ceif engineer	i. kiknaZe I. Kiknadze	
konstruqtori Structural engineer	k. kobaladZe K. Kobaladze	
Seasrula Draw	S. demetraSvili Sh. Demetrashvili	
Seasrula Draw	g. demetraSvili G. Demetrashvili	
Sps "iqsori" "X2" LTD	misamarTi / Address: saqarTvelo, q. Tbilisi, Ivovis q. #66; E-mail: info@x2.ge; Web: www.x2.ge	
naxazi / Drwg	sveti-3 (+33.00 -:- +46.20, "B" bloki)	
masStabi/Scale	1:25; 1:20	
TariRi/Date issue	20/10/2021	
Layout		
stadia Stage	furceli Page	furclebi Pages / revizia Revision
m.p.	k-162	

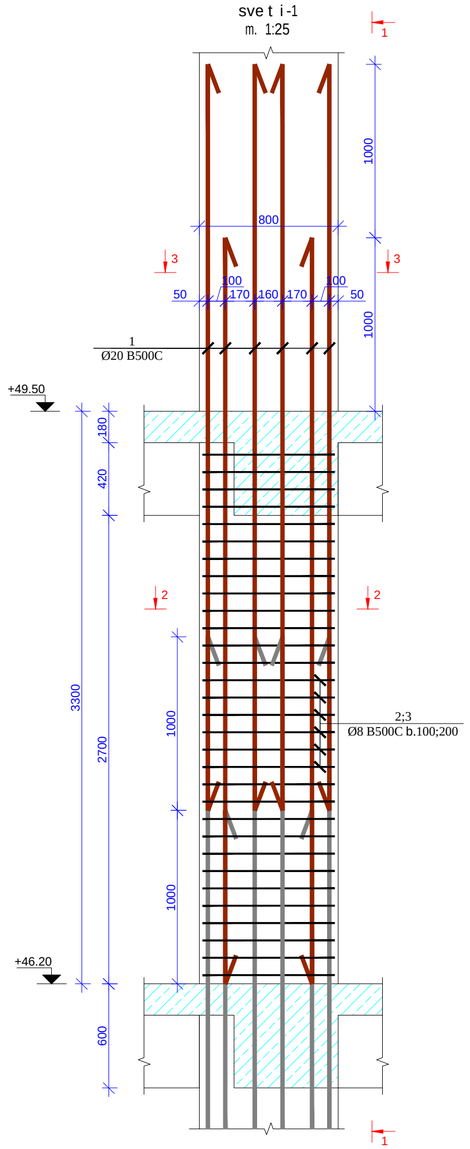

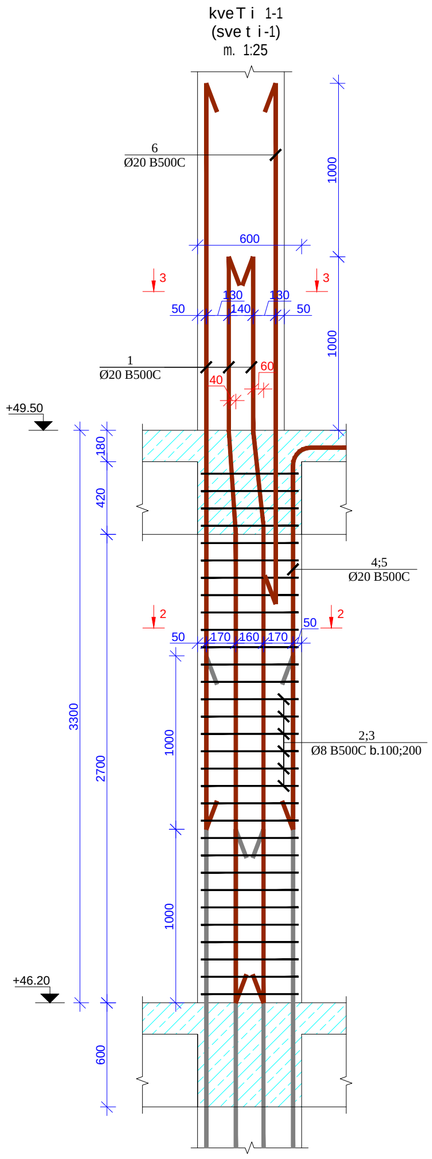

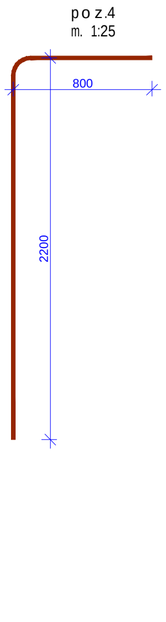

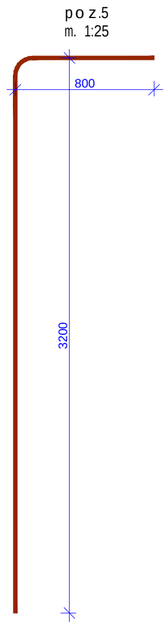

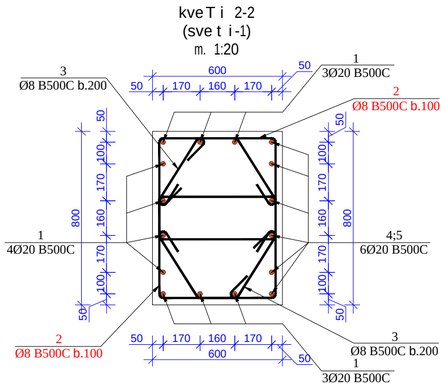

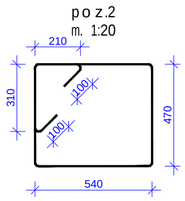

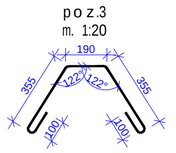

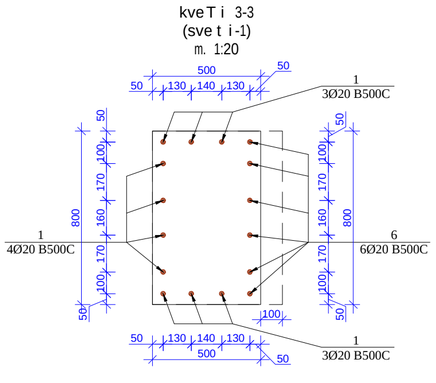

მასალების სპეციფიკაცია
List of materials

კონსტრ. დასახ. Constr. Name	პოზ. Pos. №	არმატ. დიამ. Diameter Ø	არმატ. კლასი Class of reinforcement	სიგრძე Length (L)	რაოდ. Quantity (n)	Lxn (მ)	წონა Weight (კგ) kg	ბეტონი Concrete B35 მ³ m³	რაოდენობა quantity N	წონა Weight (კგ) kg	ბეტონი Concrete B35 მ³ m³
სვეტი-1	1	20	B500c	4300	10	43	106,0	1,5	15	1589,9	22,50
	2	8	B500c	2740	62	169,88	67,0			1005,0	
	3	8	B500c	1100	32	35,2	13,9			208,2	
	4	20	B500c	3000	4	12	29,6			443,7	
	5	20	B500c	4000	2	8	19,7			295,8	
	6	20	B500c	3000	6	18	44,4			665,5	
		სულ					280,5	1,5		4208,1	22,5

format Format A2 | Tbilisi 2021 w. Tbilisi 2021

file name: Block B Columns 46.20----49.50 R9.dwg

object address: q.Tbilisi, al.yazbegis gamz. #34

project name: mravalfunqciuri sacxovrebeli saxli. (B)

Position	Name	Signature
mT. inJineri Ceif engineer	i. kiknaZe I. Kiknadze	
konstruqtori Structural engineer	k. kobaladZe K. Kobaladze	
Seasrula Draw	S. demetraSvili Sh. Demetrashvili	
Seasrula Draw	g. demetraSvili G. Demetrashvili	

Sps "iqsori" "X2" LTD

address: saqarTvelo, q. Tbilisi, Ivovis q. #66

E-mail: info@x2.ge
Web: www.x2.ge

drawing: sveti-1 (+46.20 -:- +49.50, "B" bloki)

scale	Date issue	Layout
1:25; 1:20	20/10/2021	

Stage	Page	Pages	Revision
m.p.	k-165		

sve t i-2
m. 1:25

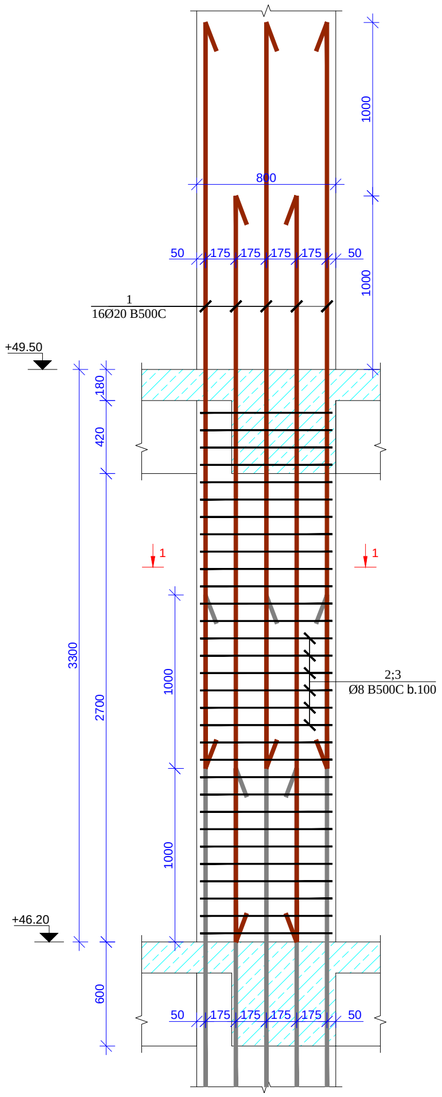

kveT i 1-1
(sve t i-2)
m. 1:20

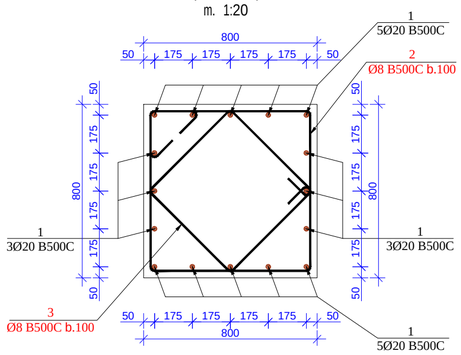

p o z.2
m. 1:20

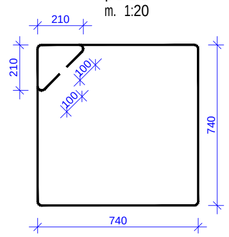

p o z.3
m. 1:20

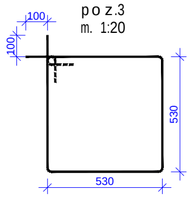

sve t i-5
m. 1:25

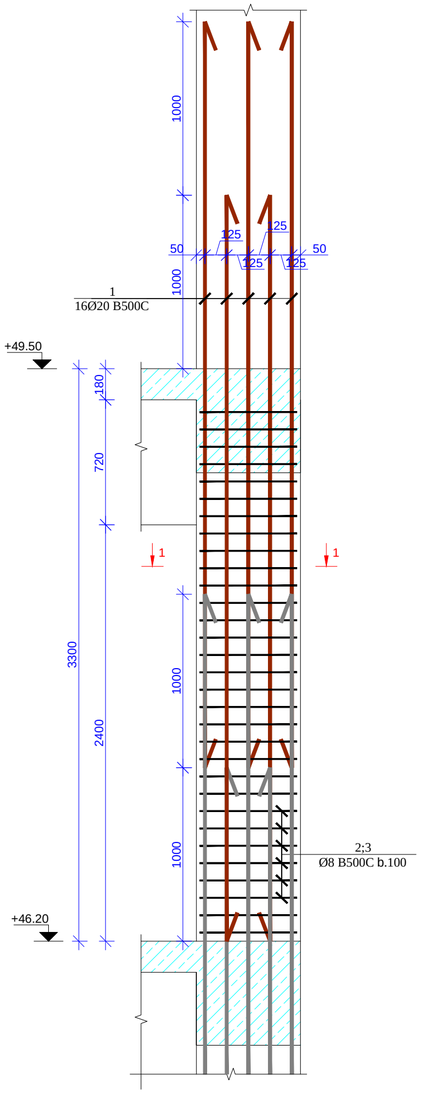

kveT i 1-1
(sve t i-5)
m. 1:20

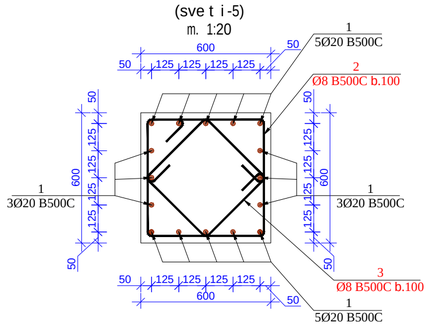

p o z.2
m. 1:20

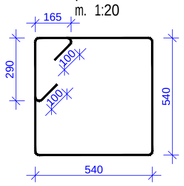

p o z.3
m. 1:20

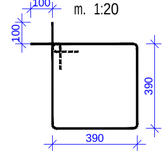

მასალების სპეციფიკაცია
List of materials

კონსტრ. დასახ. Constr. Name	პოზ. Pos. №	არმატ. დიამ. Diameter Ø	არმატ. კლასი Class of reinforcement	სიგრძე Length (L)	რაოდ. Quantity (n)	Lxn (მ)	წონა Weight (კგ) kg	ბეტონი Concrete B35 მ³ m³	რაოდენობა quantity N	წონა Weight (კგ) kg	ბეტონი Concrete B35 მ³ m³
სვეტი-2	1	20	B500c	4300	16	69	169,6	2	2	339,2	4,00
	2	8	B500c	3580	31	110,98	43,8			87,5	
	3	8	B500c	2320	31	71,92	28,4			56,7	
		სულ					241,7	2		483,4	4

მასალების სპეციფიკაცია
List of materials

კონსტრ. დასახ. Constr. Name	პოზ. Pos. №	არმატ. დიამ. Diameter Ø	არმატ. კლასი Class of reinforcement	სიგრძე Length (L)	რაოდ. Quantity (n)	Lxn (მ)	წონა Weight (კგ) kg	ბეტონი Concrete B35 მ³ m³	რაოდენობა quantity N	წონა Weight (კგ) kg	ბეტონი Concrete B35 მ³ m³
სვეტი-5	1	20	B500c	4300	16	69	169,6	1,2	2	339,2	2,40
	2	8	B500c	2815	31	87,265	34,4			68,8	
	3	8	B500c	1760	31	54,56	21,5			43,0	
		სულ					225,5	1,2		451,0	2,4

formati Format	A2	Tbilisi 2021 w. Tbilisi 2021
faili saxeli File name	Block B Columns 46.20----49.50 R9.dwg	

obieqtis misamarTi / Site address
q.Tbilisi, al.yazbegis gamz. #34

proeqtis saxelwodeba / Project name
mravalfunqciurisacxovrebeli saxli. (B)

Tanamdeboba Position	gvari Name	xelmowera Signature
mT. inJineri Ceif engineer	i. kiknaZe I. Kiknadze	
konstruqtori Structural engineer	k. kobaladze K. Kobaladze	
Seasrula Draw	S. demetrasvili Sh. Demetrashvili	
Seasrula Draw	g. demetrasvili G. Demetrashvili	

Sps "iqsori" "X2" LTD
misamarTi / Address
saqarTvelo, q. Tbilisi, Ivovis q.#66
E-mail: info@x2.ge
Web: www.x2.ge

naxazi / Drwg
sveti-2;5 (+46.20 -:- +49.50, "B" bloki)

masStabi/Scale	TariRi/Date issue	Layout
1:25; 1:20	20/10/2021	

stadia Stage	furceli Page	furcleBi Pages	revizia Revision
m.p.	k-166		

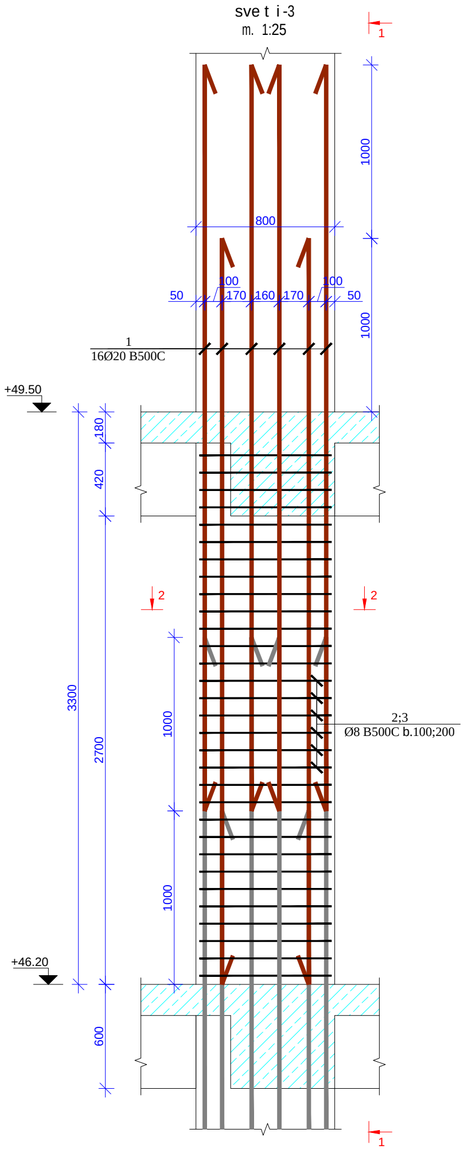

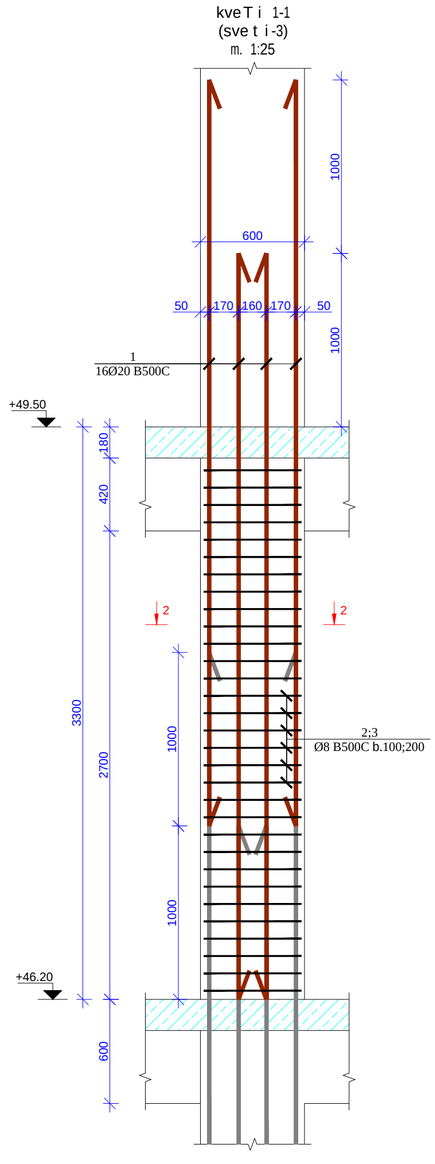

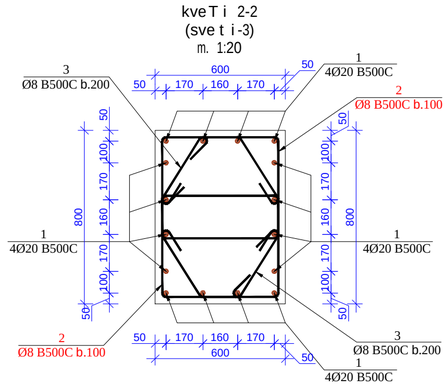

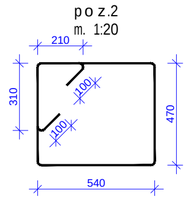

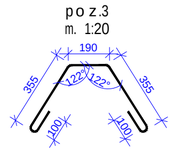

მასალების სპეციფიკაცია
List of materials

კონსტრ. დასახ. Constr. Name	პოზ. Pos. №	არმატ. დიამ. Diameter Ø	არმატ. კლასი Class of reinforcement	სიგრძე Length (L)	რაოდ. Quantity (n)	Lxn (მ)	წონა Weight (კგ) kg	ბეტონი Concrete B35 მ³ m³	რაოდენობა quantity N	წონა Weight (კგ) kg	ბეტონი Concrete B35 მ³ m³
ხვრ0-3	1	20	B500c	4300	16	69	169,6	1,5	1	169,6	1,50
	2	8	B500c	2740	62	169,88	67,0			67,0	
	3	8	B500c	1100	32	35,2	13,9			13,9	
			ჯამი				250,5	1,5		250,5	1,5

format Format	A2	Tbilisi 2021 w. Tbilisi 2021
fai lis saxe li File name		Block B Columns 46.20----49.50 R9.dwg
obieqtis misamarTi / Site address		q.Tbilisi, al.yazbegis gamz. #34
proeqtis saxelwodeba / Project name		mravalfunqciuri sacxovrebeli saxli.(8)
Tanamdeboba Position	gvari Name	xelmowera Signature
mT. inJineri Ceif engineer	i. kiknaZe I. Kiknadze	
konstruqtori Structural engineer	k. kobaladZe K. Kobaladze	
Seasrula Draw	S. demetraSvili Sh. Demetrashvili	
Seasrula Draw	g. demetraSvili G. Demetrashvili	
Sps "iqsori" "X2" LTD	misamarTi / Address: saqarTvelo, q. Tbilisi, lvovis q.#66 E-mail: info@x2.ge Web: www.x2.ge	
naxazi / Drwg		sveti-3 (+46.20 -:- +49.50, "B" bloki)
masStabi/Scale	TariRi/Date issue	Layout
1:25; 1:20	20/10/2021	
stadia Stage	furceli Page	furclebi Pages / revizia Revision
m.p.	k-167	

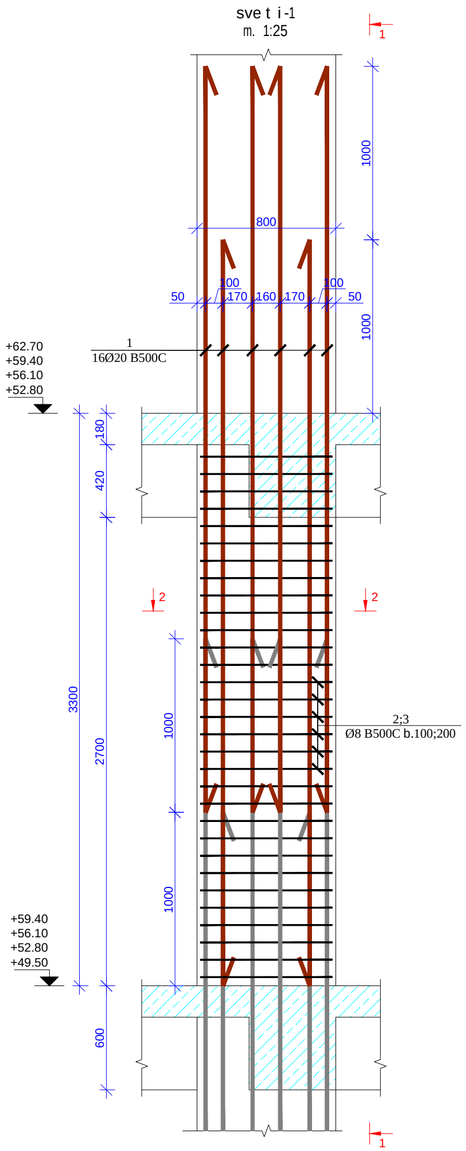

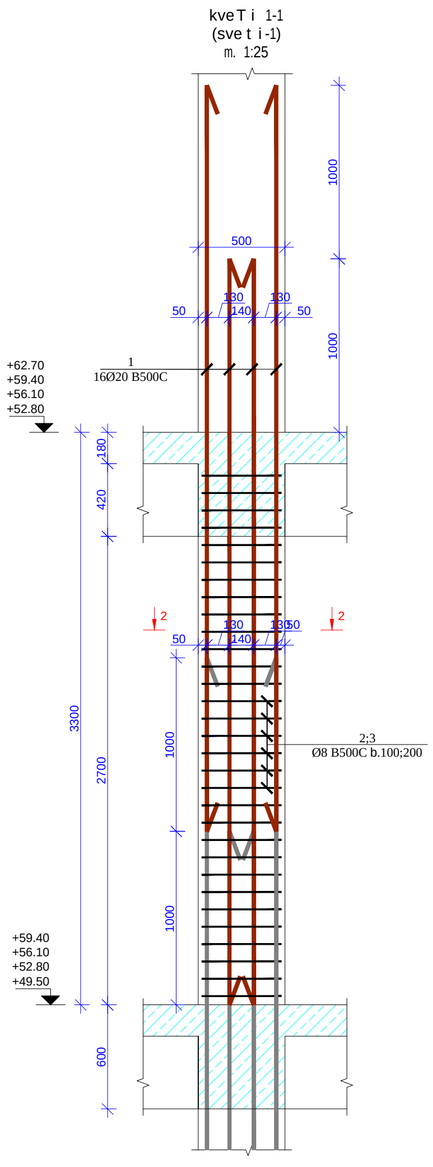

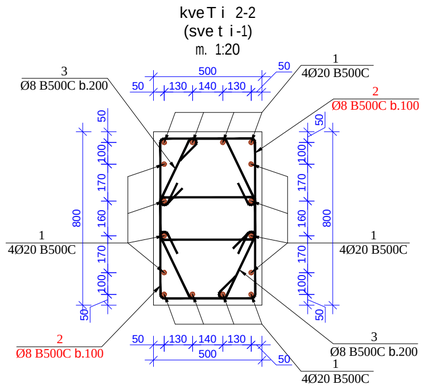

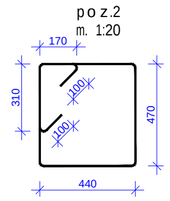

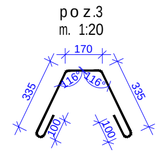

მასალების სპეციფიკაცია
List of materials

კონსტრ. დასახ. Constr. Name	პოზ. Pos. №	არმატ. დიამ. Diameter Ø	არმატ. კლასი Class of reinforcement	სიგრძე Length (L)	რაოდ. Quantity (n)	Lxn (მ)	წონა Weight (კგ) kg	ბეტონი Concrete B35 მ³ m³	რაოდენობა quantity N	წონა Weight (კგ) kg	ბეტონი Concrete B35 მ³ m³
ბმული-1	1	20	B500c	4300	16	69	169,6	1,3	60	10175,1	78,00
	2	8	B500c	2500	62	155	61,1			3667,8	
	3	8	B500c	1040	32	33,28	13,1			787,5	
	ჯამი						243,8	1,3		14630,4	78

format Format	A2	Tbilisi 2021 w. Tbilisi 2021
fail is saxeli File name		Block B Columns 49.50----62.70 R9.dwg
obieqtis misamarTi / Site address		q.Tbilisi, al yazbegis gamz. #34
proeqtis saxelwodeba / Project name		mravalfunqciuri sacxovrebeli saxli. (B)
Tanamdeboba Position	gvari Name	xelmowera Signature
mTavari inJineri Ceif engineer	i. kiknaZe I. Kiknadze	
konstruqtori Structural engineer	k. kobaladZe K. Kobaladze	
Seasrula Draw	S. demetraSvili Sh. Demetrashvili	
Seasrula Draw	g. demetraSvili G. Demetrashvili	

Sps "iqsori"
"X2" LTD

misamarTi / Address
saqarTvelo, q. Tbilisi, Ivovis q. #66
E-mail: info@x2.ge
Web: www.x2.ge

naxazi / Drwg			
sveti-1 (+49.50 -:- +62.70, "B" bloki)			
masStabi/Scale	TariRi/Date issue	Layout	
1:25; 1:20	20/10/2021		
stadia Stage	furceli Page	furclebi Pages	revizia Revision
m.p.	k-170		

sve t i-2
m. 1:25

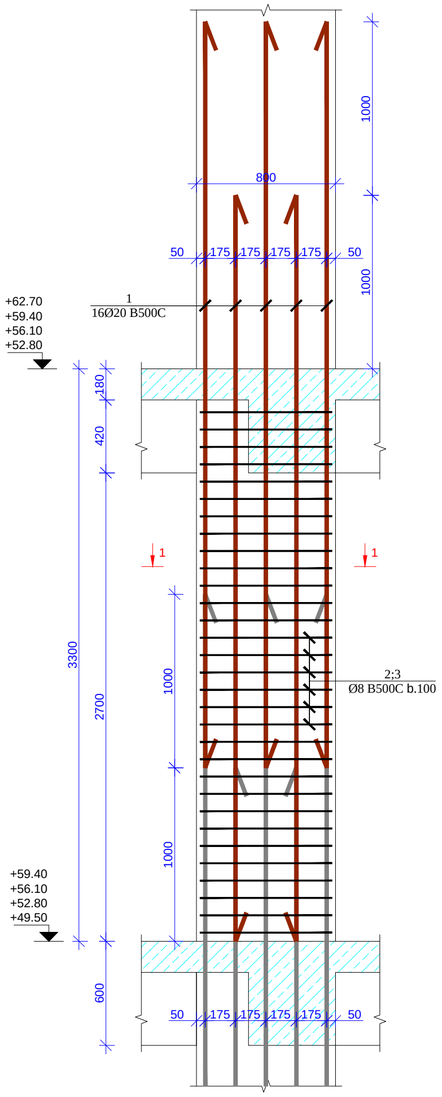

kveTi 1-1
(sve t i-2)
m. 1:20

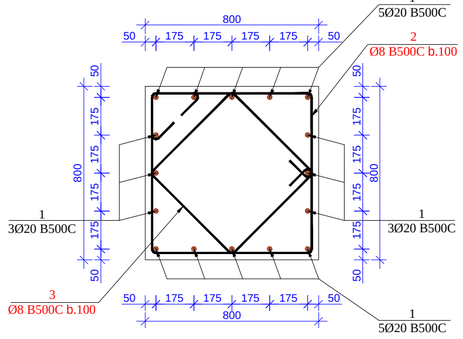

p o z.2
m. 1:20

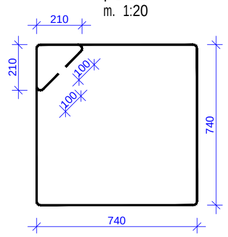

p o z.3
m. 1:20

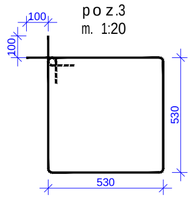

მასალების სპეციფიკაცია List of materials											
კონსტრ. დასახ. Constr. Name	პოზ. Pos. №	არმატ. დიამ. Diameter Ø	არმატ. კლასი Class of reinforcement	სიგრძე Length (L)	რაოდ. Quantity (n)	Lxn (მ)	წონა Weight (კგ) kg	ბეტონი Concrete B35 მ³ m³	რაოდენობა quantity N	წონა Weight (კგ) kg	ბეტონი Concrete B35 მ³ m³
სვეტი-2	1	20	B500c	4300	16	69	169,6	2	8	1356,7	16,00
	2	8	B500c	3580	31	110,98	43,8			350,1	
	3	8	B500c	2320	31	71,92	28,4			226,9	
		სულ					241,7	2		1933,7	16

sve t i-5
m. 1:25

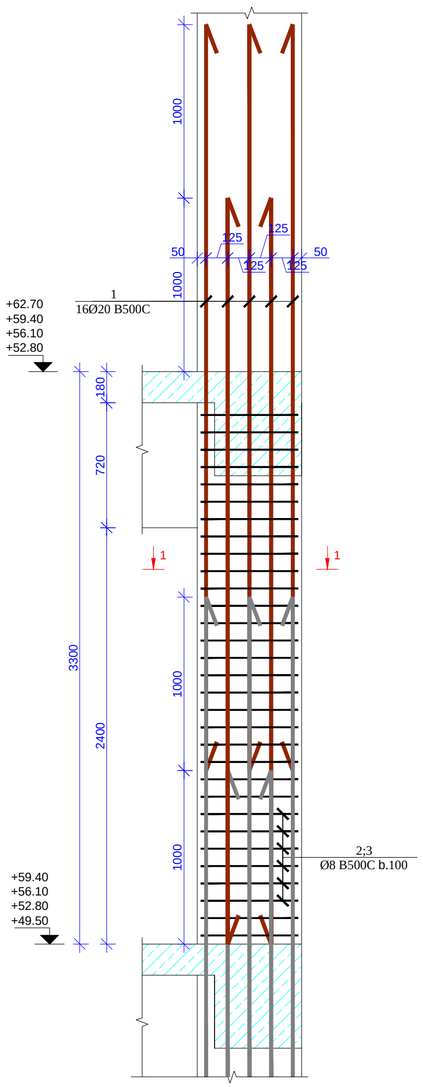

kveTi 1-1
(sve t i-5)
m. 1:20

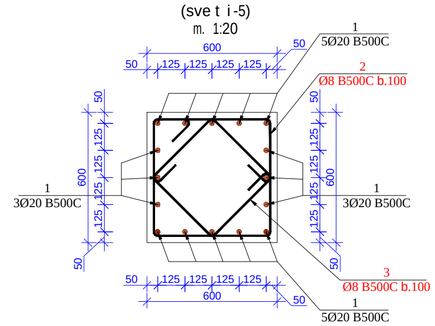

p o z.2
m. 1:20

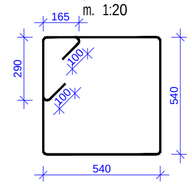

p o z.3
m. 1:20

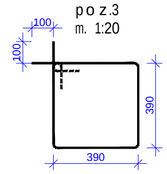

მასალების სპეციფიკაცია List of materials											
კონსტრ. დასახ. Constr. Name	პოზ. Pos. №	არმატ. დიამ. Diameter Ø	არმატ. კლასი Class of reinforcement	სიგრძე Length (L)	რაოდ. Quantity (n)	Lxn (მ)	წონა Weight (კგ) kg	ბეტონი Concrete B35 მ³ m³	რაოდენობა quantity N	წონა Weight (კგ) kg	ბეტონი Concrete B35 მ³ m³
სვეტი-5	1	20	B500c	4300	16	69	169,6	1,2	8	1356,7	9,60
	2	8	B500c	2815	31	87,265	34,4			275,3	
	3	8	B500c	1760	31	54,56	21,5			172,1	
		სულ					225,5	1,2		1804,1	9,6

f o r m a t i Format	**A2**	T b i l i s i 2021 w. Tbilisi 2021
f a i l i s saxe l i File name	Block B Columns 49.50----62.70 R9.dwg	
o b i e q t i s m i s a m a r T i / Site address	q. T b i l i s i, a l .yazbegis gamz. # 34	
p r o e q t i s saxe l wo deba / Project name	m r aval f unqciu r i sacxov r ebe l i sax l i. (B)	
T a n a m d e b o b a Position	g v a r i Name	xe l m o we r a Signature
m T. inJine r i Ceif engineer	i. k i k n a Ze I. Kiknadze	
k o n s t r u q t o r i Structural engineer	k. k o b a l a Ze K. Kobaladze	
S e a s r u l a Draw	S. d e m e t r aSv i l i Sh. Demetrashvili	
S e a s r u l a Draw	g. d e m e t r aSv i l i G. Demetrashvili	
Sps "iqs o r i" "X2" LTD	m i s a m a r T i / Address saqa r Tve l o, q. T b i l i s i, i v o v i s q. # 66 E-mail: info@x2.ge Web: www.x2.ge	
n a x a z i / Drwg	sve t i-2;5 (+49.50 -:- +62.70, "B" b l o k i)	
m a s S t a b i/Scale	1:25; 1:20	
T a r i R i/Date issue	20/10/2021	
L a y o u t		
s t a d i a Stage	f u r c e l i Page	f u r c l e b i Pages / r e v i z i a Revision
m.p.	k-171	

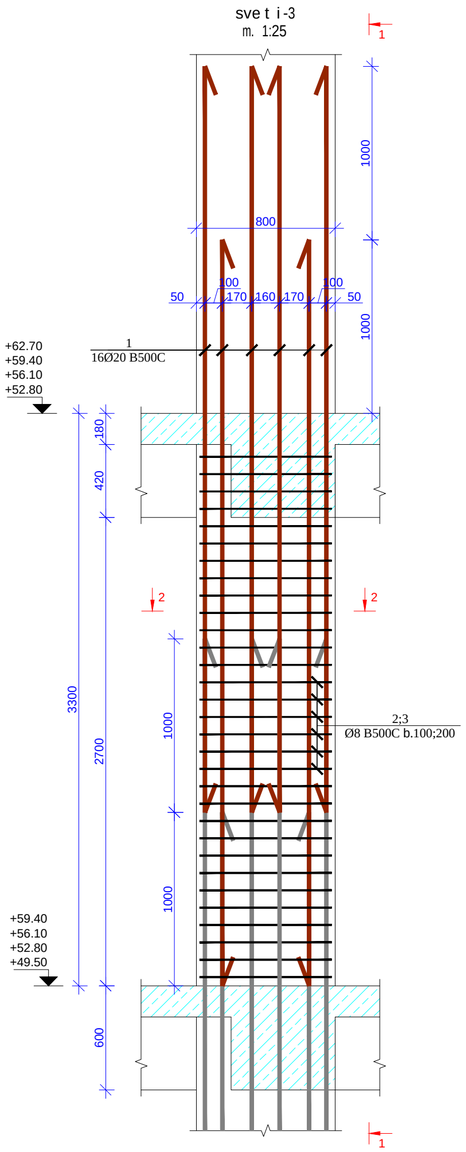

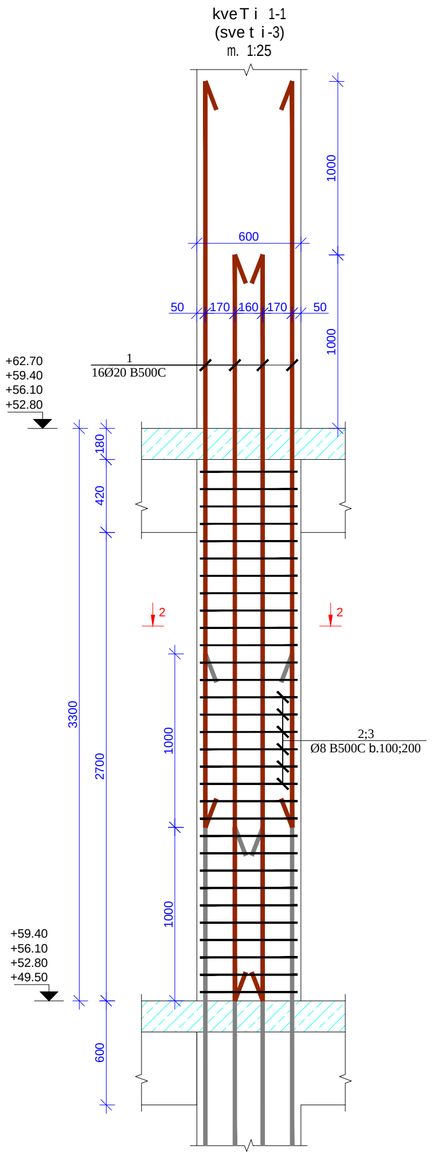

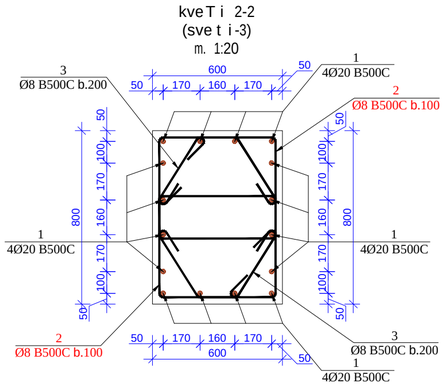

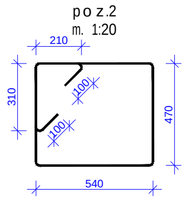

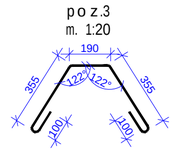

მასალების სპეციფიკაცია
List of materials

კონსტრ. დასახ. Constr. Name	პოზ. Pos. №	არმატ. დიამ. Diameter Ø	არმატ. კლასი Class of reinforcement	სიგრძე Length (L)	რაოდ. Quantity (n)	Lxn (მ)	წონა Weight (კგ) kg	ბეტონი Concrete B35 მ³ m³	რაოდენობა quantity N	წონა Weight (კგ) kg	ბეტონი Concrete B35 მ³ m³
სვეტი-3	1	20	B500c	4300	16	69	169,6	1,5	4	678,3	6,00
	2	8	B500c	2740	62	169,88	67,0			268,0	
	3	8	B500c	1100	32	35,2	13,9			55,5	
			სულ				250,5	1,5		1001,9	6

formati Format	A2
	Tbilisi 2021 წ. Tbilisi 2021
faili saxeli File name	Block B Columns 49.50----62.70 R9.dwg
obieqtis misamarTi / Site address	q.Tbilisi, al.yazbegis gamz. #34
proeqtis saxelwodeba / Project name	mravalfunqciuri sacxovrebeli saxli. (B)

Tanamdeboba Position	gvari Name	xelmowera Signature
mT. inJineri Ceif engineer	i. kiknaZe I. Kiknadze	
konstruqtori Structural engineer	k. kobaladze K. Kobaladze	
Seasrula Draw	S. demetraSvili Sh. Demetrashvili	
Seasrula Draw	g. demetraSvili G. Demetrashvili	

Sps "iqsori" "X2" LTD	misamarTi / Address saqarTvelo, q. Tbilisi, Ivovis q. #66 E-mail: info@x2.ge Web: www.x2.ge
naxazi / Drwg	sveti-3 (+49.50 -:- +62.70, "B" bloki)

masStabi/Scale	TariRi/Date issue	Layout
1:25; 1:20	20/10/2021	

stadia Stage	furceli Page	furclebi Pages	revizia Revision
m.p.	k-172		

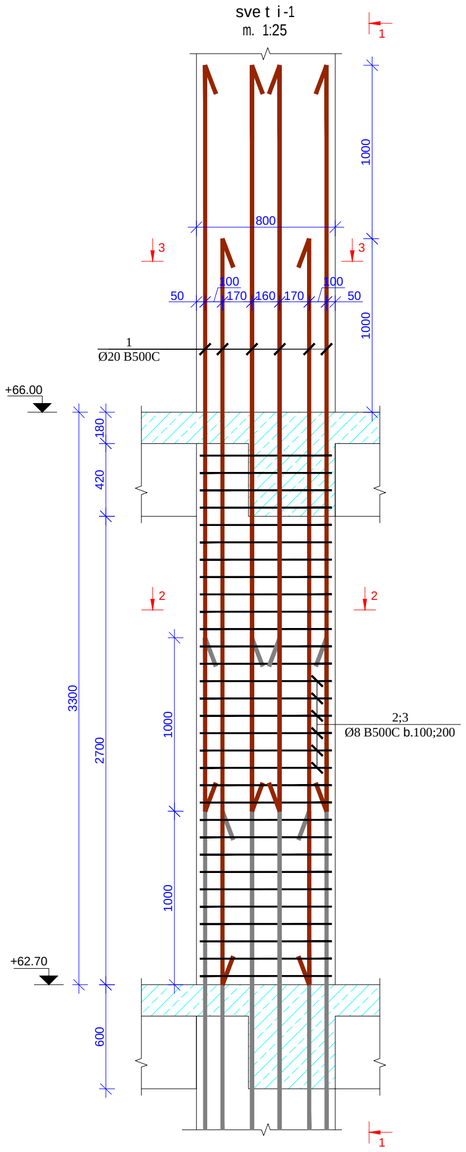

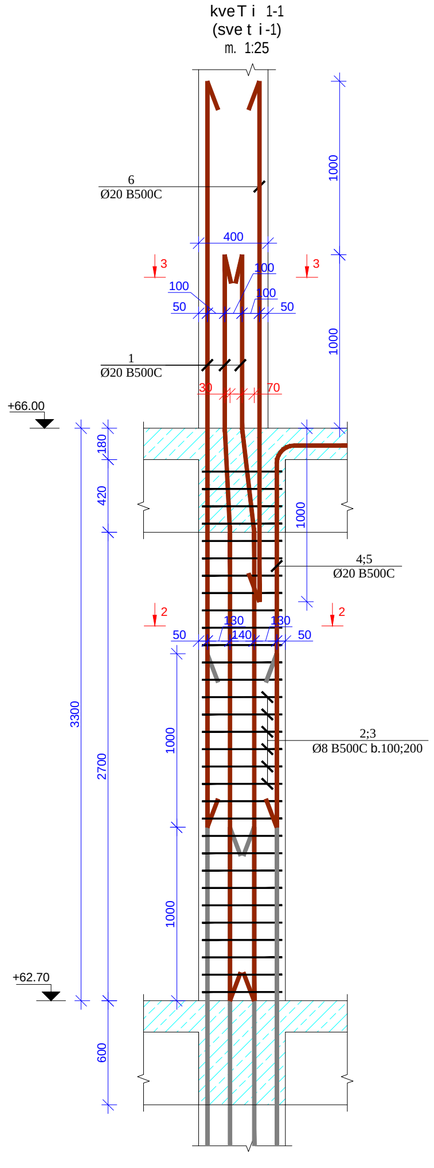

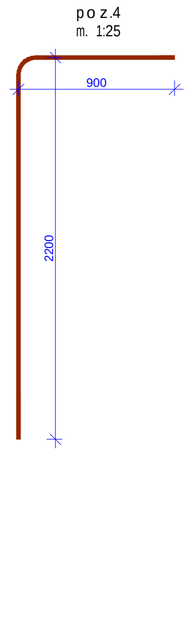

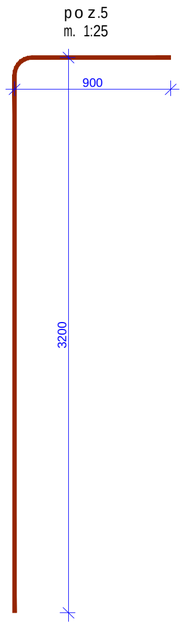

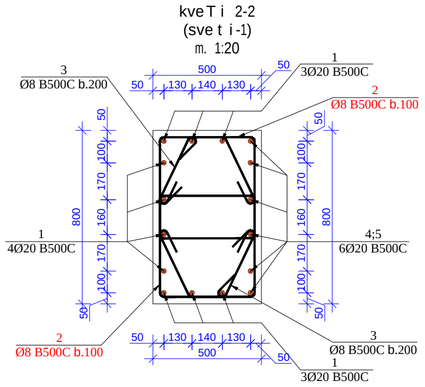

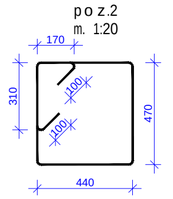

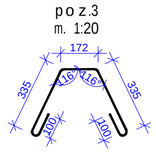

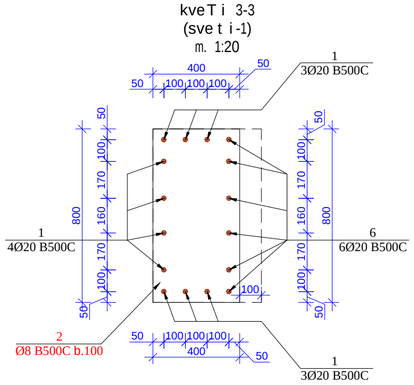

მასალების სპეციფიკაცია
List of materials

კონსტრ. დასახ. Constr. Name	პოზ. Pos. №	არმატ. დიამ. Diameter Ø	არმატ. კლასი Class of reinforcement	სიგრძე Length (L)	რაოდ. Quantity (n)	Lxn (მ)	წონა Weight (კგ) kg	ბეტონი Concrete B35 მ³ m³	რაოდენობა quantity N	წონა Weight (კგ) kg	ბეტონი Concrete B35 მ³ m³
სვეტი-1	1	20	B500c	4300	16	69	169,6	1,3	15	2543,8	19,50
	2	8	B500c	2500	62	155	61,1			916,9	
	3	8	B500c	1040	32	33,28	13,1			196,9	
	4	20	B500c	3000	4	12	29,6			443,7	
	5	20	B500c	4000	2	8	19,7			295,8	
	6	20	B500c	3000	6	18	44,4			665,5	
			სულ				337,5	1,3		5062,6	19,5

formati Format	A2
	Tbilisi 2021 w. Tbilisi 2021
failis saxeli File name	Block B Columns 62.70----66.00 R9.dwg
obieqtis misamarTi / Site address	q.Tbilisi, al.yazbegis gamz. #34
proeqtis saxelwodeba / Project name	mravalfunqciuri sacxovrebeli saxli. (8)

Tanamdeboba Position	gvari Name	xelmowera Signature
mT. inJineri Ceif engineer	i. kiknaZe I. Kiknadze	
konstruqtori Structural engineer	k. kobaliaZe K. Kobaladze	
Seasrula Draw	S. demetraSvili Sh. Demetrashvili	
Seasrula Draw	g. demetraSvili G. Demetrashvili	

Sps "iqsori" "X2" LTD	misamarTi / Address saqarTvelo, q. Tbilisi, Ivovis q. #66 E-mail: info@x2.ge Web: www.x2.ge
naxazi / Drwg	sveti-1 (+62.70 -:- +66.00, "B" bloki)

masStabi/Scale	TariRi/Date issue	Layout
1:25; 1:20	20/10/2021	

stadia Stage	furceli Page	furclebi Pages	revizia Revision
m.p.	k-175		

sveti-2
m. 1:25

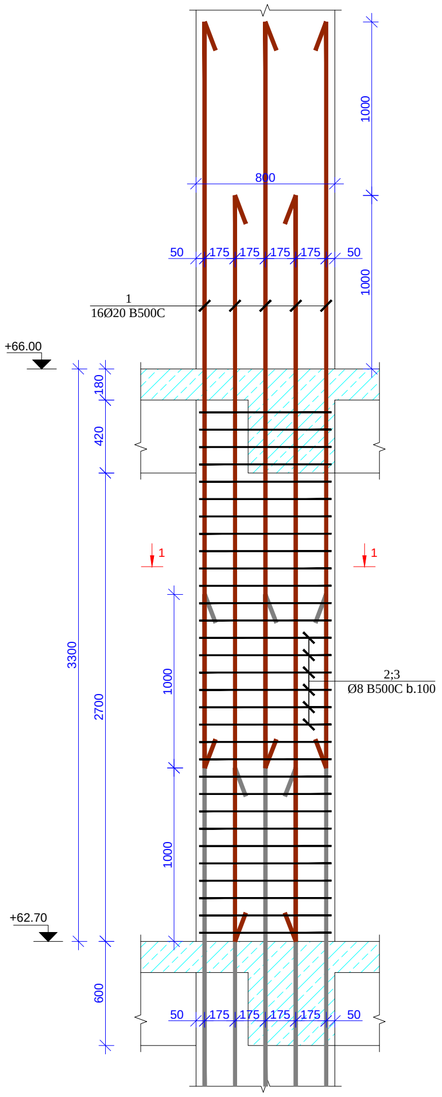

kveTi 1-1 (sveti-2)
m. 1:20

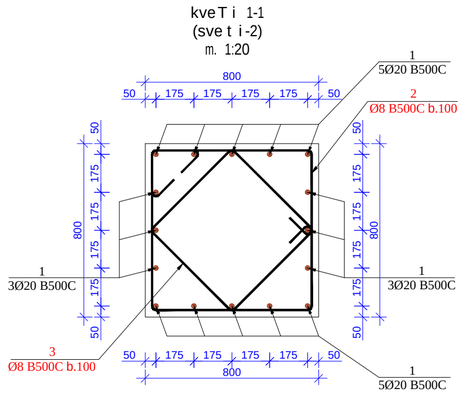

poz.2
m. 1:20

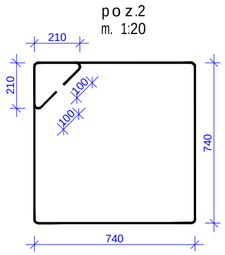

poz.3
m. 1:20

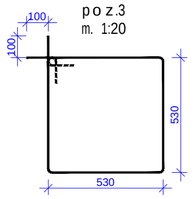

მასალების სპეციფიკაცია
List of materials

კონსტრ. დასახ. Constr. Name	პოზ. Pos. №	არმატ. დიამ. Diameter Ø	არმატ. კლასი Class of reinforcement	სიგრძე Length (L)	რაოდ. Quantity (n)	Lxn (მ)	წონა Weight (კგ) kg	ბეტონი Concrete B35 მ³ m³	რაოდენობა quantity N	წონა Weight (კგ) kg	ბეტონი Concrete B35 მ³ m³
სვეტი-2	1	20	B500c	4300	16	69	169,6	2	2	339,2	4,00
	2	8	B500c	3580	31	110,98	43,8			87,5	
	3	8	B500c	2320	31	71,92	28,4			56,7	
		სულ					241,7	2		483,4	4

sveti-5
m. 1:25

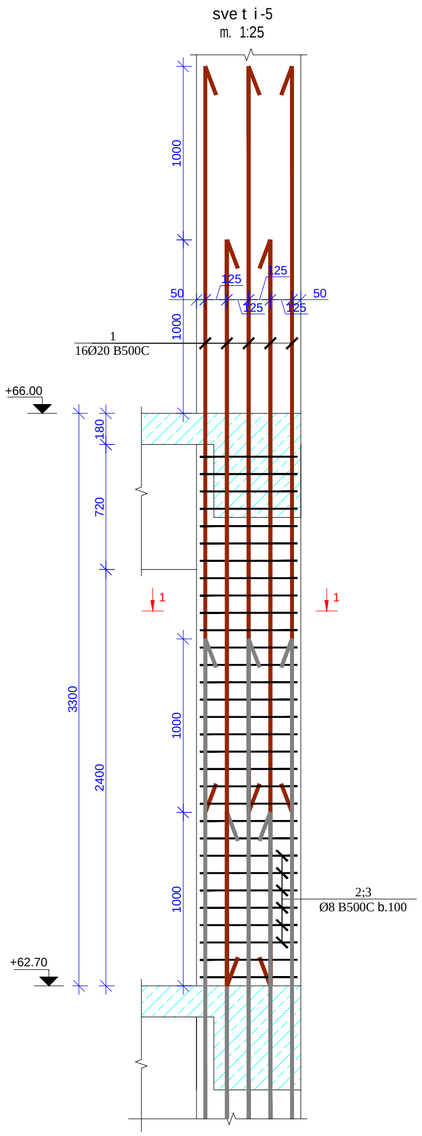

kveTi 1-1 (sveti-5)
m. 1:20

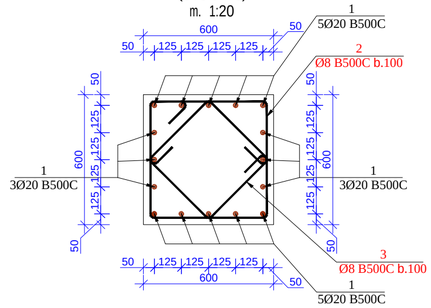

poz.2
m. 1:20

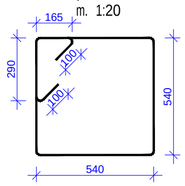

poz.3
m. 1:20

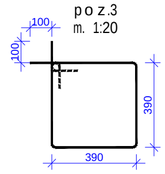

მასალების სპეციფიკაცია
List of materials

კონსტრ. დასახ. Constr. Name	პოზ. Pos. №	არმატ. დიამ. Diameter Ø	არმატ. კლასი Class of reinforcement	სიგრძე Length (L)	რაოდ. Quantity (n)	Lxn (მ)	წონა Weight (კგ) kg	ბეტონი Concrete B35 მ³ m³	რაოდენობა quantity N	წონა Weight (კგ) kg	ბეტონი Concrete B35 მ³ m³
სვეტი-5	1	20	B500c	4300	16	69	169,6	1,2	2	339,2	2,40
	2	8	B500c	2815	31	87,265	34,4			68,8	
	3	8	B500c	1760	31	54,56	21,5			43,0	
		სულ					225,5	1,2		451,0	2,4

formati Format	A2	Tbilisi 2021 w. Tbilisi 2021
faili saxeli File name	Block B Columns 62.70----66.00 R9.dwg	
obieqtis misamarTi / Site address	q.Tbilisi, al.yazbegis gamz. #34	
proeqtis saxelwodeba / Project name	mravalfunqciurisacxovrebeli saxli. (8)	

Tanamdeboba Position	gvari Name	xelmowera Signature
mT. inJineri Ceif engineer	i. kiknaZe I. Kiknadze	
konstruqtori Structural engineer	k. kobaladZe K. Kobaladze	
Seasrula Draw	S. demetraSvili Sh. Demetrashvili	
Seasrula Draw	g. demetraSvili G. Demetrashvili	

Sps "iqsori" "X2" LTD	misamarTi / Address: saqarTvelo, q. Tbilisi, Ivovis q. #66; E-mail: info@x2.ge; Web: www.x2.ge
naxazi / Drwg	sveti-2;5 (+62.70 -÷- +66.00, "B" bloki)

masStabi/Scale	TariRi/Date issue	Layout
1:25; 1:20	20/10/2021	

stadia Stage	furceli Page	furclebi Pages	revizia Revision
m.p.	k-176		

sve t i-3
m. 1:25

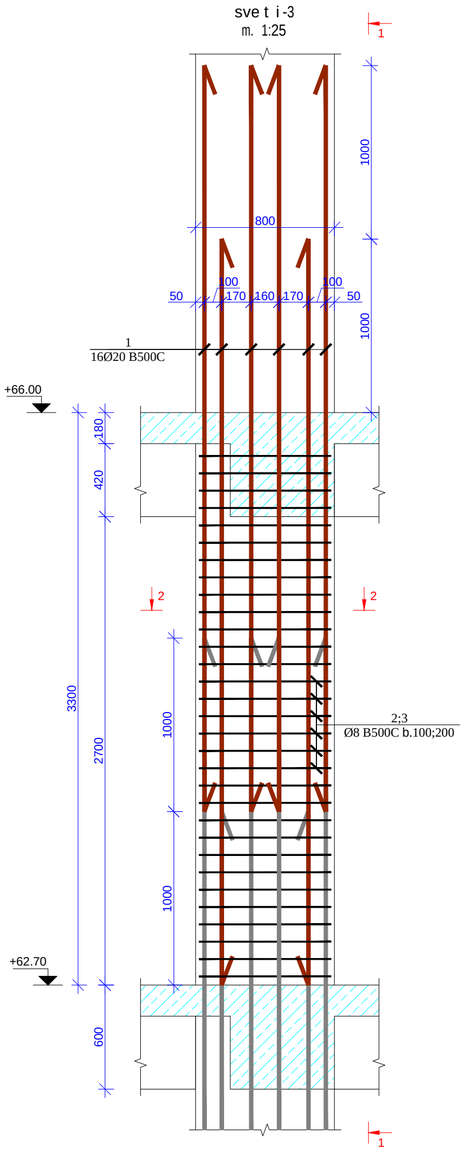

kveT i 1-1
(sve t i-3)
m. 1:25

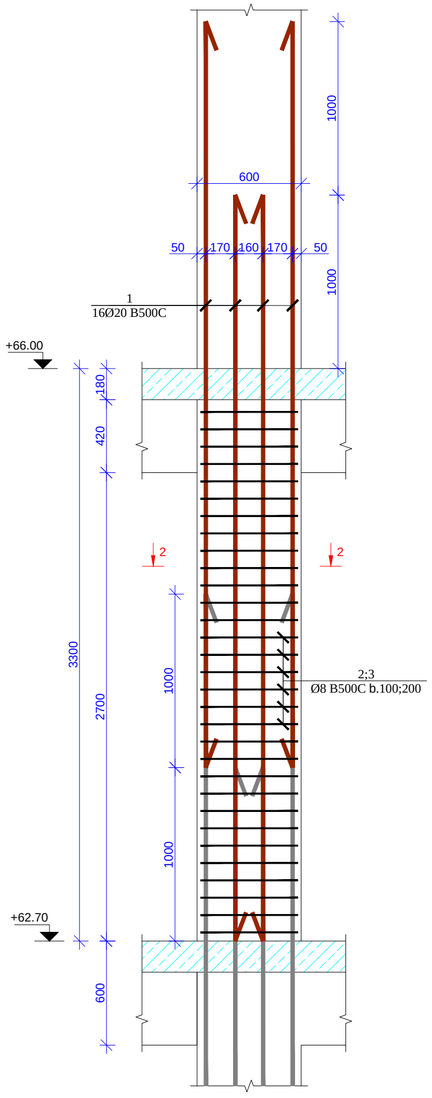

kveT i 2-2
(sve t i-3)
m. 1:20

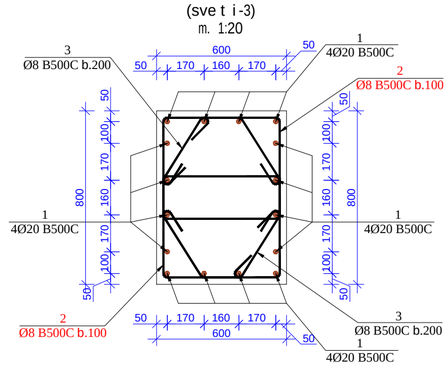

poz.2
m. 1:20

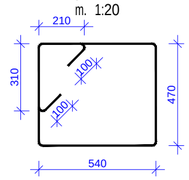

poz.3
m. 1:20

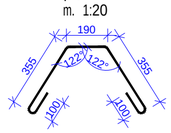

მასალების სპეციფიკაცია
List of materials

კონსტრ. დასახ. Constr. Name	პოზ. Pos. №	არმატ. დიამ. Diameter Ø	არმატ. კლასი Class of reinforcement	სიგრძე Length (L)	რაოდ. Quantity (n)	Lxn (მ)	წონა Weight (კგ) kg	ბეტონი Concrete B35 მ³ m³	რაოდენობა quantity N	წონა Weight (კგ) kg	ბეტონი Concrete B35 მ³ m³
სვეტი-3	1	20	B500c	4300	16	69	169,6	1,5	1	169,6	1,50
	2	8	B500c	2740	62	169,88	67,0			67,0	
	3	8	B500c	1100	32	35,2	13,9			13,9	
			სულ				250,5	1,5		250,5	1,5

formati Format **A2**		Tbilisi 2021 w. Tbilisi 2021
faili saxeli File name	Block B Columns 62.70----66.00 R9.dwg	
obieqtis misamarTi / Site address	q.Tbilisi, al.yazbegis gamz. #34	
proeqtis saxelwodeba / Project name	mravalfunqciuri sacxovrebeli saxli. (B)	
Tanamdeboba Position	gvari Name	xelmowera Signature
mT. inJineri Ceif engineer	i. kiknaZe I. Kiknadze	
konstruqtori Structural engineer	k. kobaladZe K. Kobaladze	
Seasrula Draw	S. demetraSvili Sh. Demetrashvili	
Seasrula Draw	g. demetraSvili G. Demetrashvili	

Sps "iqsori" "X2" LTD	misamarTi / Address saqarTvelo, q. Tbilisi, Ivovis q. #66 E-mail: info@x2.ge Web: www.x2.ge
naxazi / Drwg	sveti-3 (+62.70 -:- +66.00, "B" bloki)

masStabi/Scale	TariRi/Date issue	Layout
1:25; 1:20	20/10/2021	

stadia Stage	furceli Page	furclebi Pages	revizia Revision
m.p.	k-177		

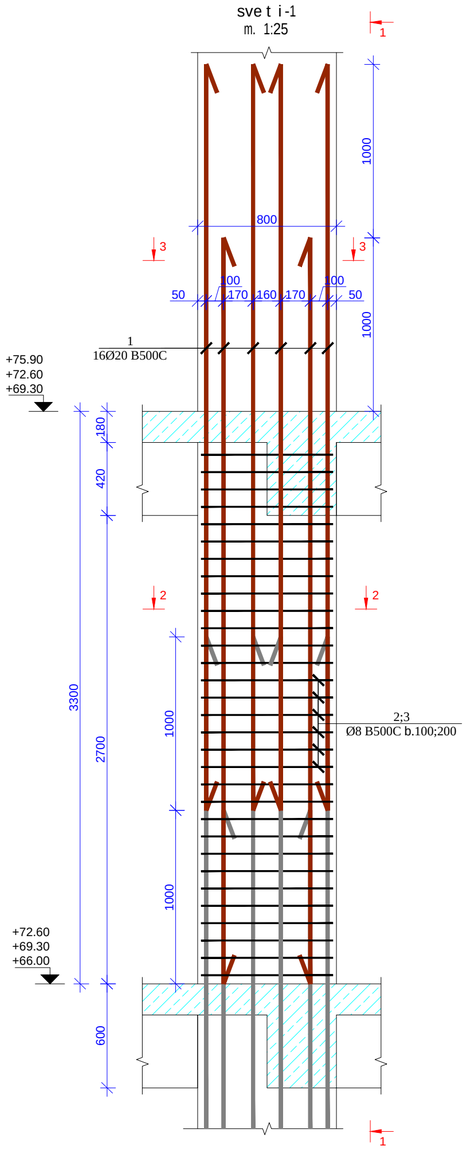

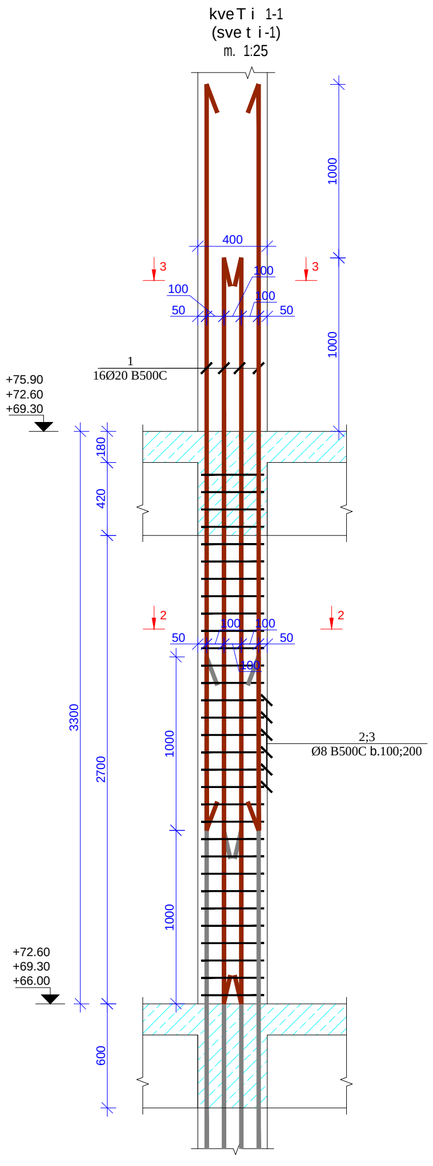

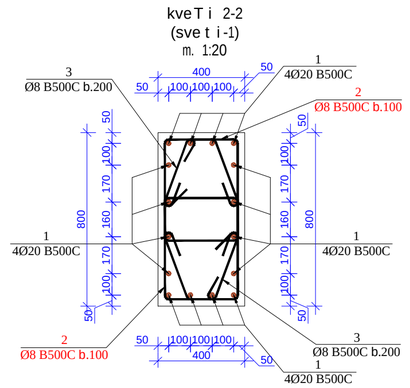

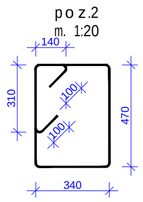

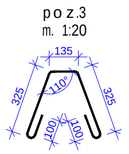

მასალების სპეციფიკაცია
List of materials

კონსტრ. დასახ. Constr. Name	პოზ. Pos. №	არმატ. დიამ. Diameter Ø	არმატ. კლასი Class of reinforcement	სიგრძე Length (L)	რაოდ. Quantity (n)	Lxn (მ)	წონა Weight (კგ) kg	ბეტონი Concrete B35 მ³ m³	რაოდენობა quantity N	წონა Weight (კგ) kg	ბეტონი Concrete B35 მ³ m³
სვეტი-1	1	20	B500c	4300	16	69	169,6	1	45	7631,3	45,00
	2	8	B500c	2270	62	140,74	55,5			2497,8	
	3	8	B500c	985	32	31,52	12,4			559,4	
			სულ				237,5	1		10688,5	45

format A2	Tbilisi 2021 w.	
file name	fais saxeli: Block B Columns 66.00----75.90 R9.dwg	
obieqtis misamarTi / Site address	q.Tbilisi, al.yazbegis gamz. #34	
proeqtis saxelwodeba / Project name	mravalfunqciuri sacxovrebeli saxli. (B)	
Tanamdeboba Position	gvari Name	xelmowera Signature
mTavari inJineri Ceif engineer	i.kiknaZe I. Kiknadze	
konstruqtori Structural engineer	k.kobaliaZe K. Kobaladze	
Seasrula Draw	S.demetraSvili Sh. Demetrashvili	
Seasrula Draw	g.demetraSvili G. Demetrashvili	
Sps "iqsori" "X2" LTD	misamarTi / Address: saqarTvelo, q. Tbilisi, Ivovis q. #66; E-mail: info@x2.ge; Web: www.x2.ge	
naxazi / Drwg	sveti-1 (+66.00 -:- +75.90, "B" bloki)	
masStabi/Scale 1:25; 1:20	TariRi/Date issue 20/10/2021	Layout
stadia Stage	furceli Page	furclebi Pages: k-180
m.p.		revizia Revision

sve t i -2
m. 1:25

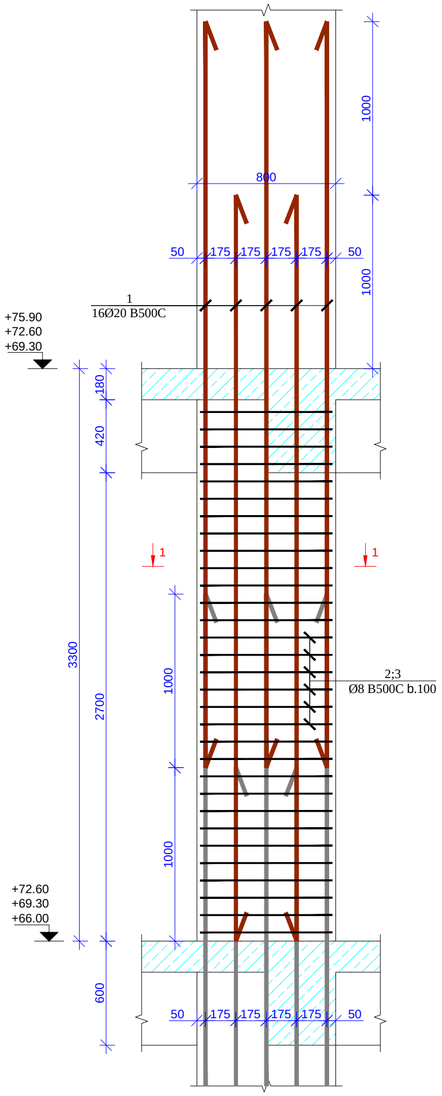

kveT i 1-1
(sve t i -2)
m. 1:20

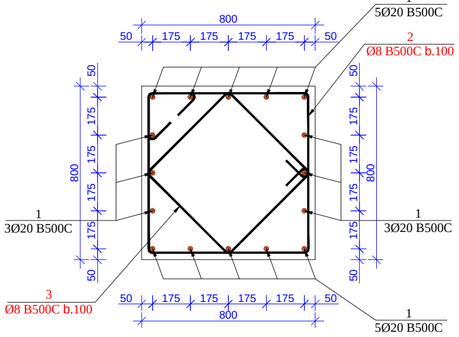

p o z.2
m. 1:20

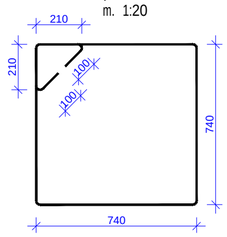

p o z.3
m. 1:20

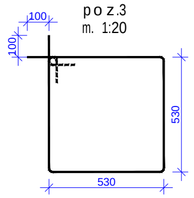

sve t i -5
m. 1:25

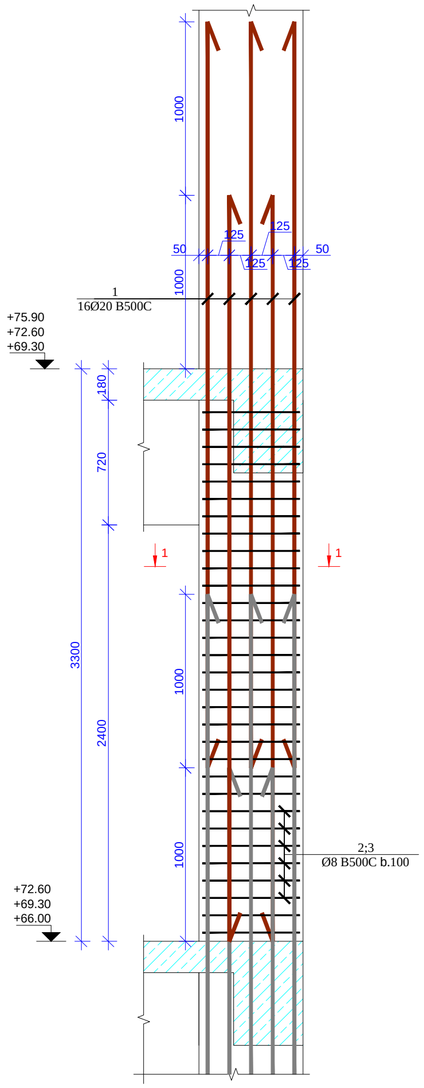

kveT i 1-1
(sve t i -5)
m. 1:20

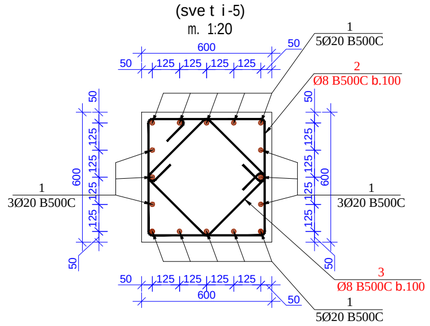

p o z.2
m. 1:20

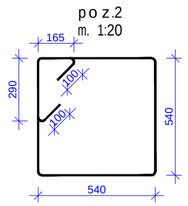

p o z.3
m. 1:20

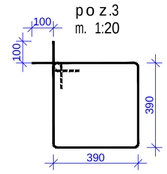

მასალების სპეციფიკაცია
List of materials

კონსტრ. დასახ. Constr. Name	პოზ. Pos. №	არმატ. დიამ. Diameter Ø	არმატ. კლასი Class of reinforcement	სიგრძე Length (L)	რაოდ. Quantity (n)	Lxn (მ)	წონა Weight (კგ) kg	ბეტონი Concrete B35 მ³ m³	რაოდენობა quantity N	წონა Weight (კგ) kg	ბეტონი Concrete B35 მ³ m³
სვეტი-2	1	20	B500c	4300	16	69	169,6			1017,5	
	2	8	B500c	3580	31	110,98	43,8	2	6	262,6	12,00
	3	8	B500c	2320	31	71,92	28,4			170,2	
		სულ					241,7	2		1450,3	12

მასალების სპეციფიკაცია
List of materials

კონსტრ. დასახ. Constr. Name	პოზ. Pos. №	არმატ. დიამ. Diameter Ø	არმატ. კლასი Class of reinforcement	სიგრძე (L)	რაოდ. Quantity (n)	Lxn (მ)	წონა Weight (კგ) kg	ბეტონი Concrete B35 მ³ m³	რაოდენობა quantity N	წონა Weight (კგ) kg	ბეტონი Concrete B35 მ³ m³
სვეტი-5	1	20	B500c	4300	16	69	169,6			1017,5	
	2	8	B500c	2815	31	87,265	34,4	1,2	6	206,5	7,20
	3	8	B500c	1760	31	54,56	21,5			129,1	
		სულ					225,5	1,2		1353,1	7,2

formati Format	A2	Tbilisi 2021 w. Tbilisi 2021	
faili saxeli File name	Block B Columns 66.00----75.90 R9.dwg		
obieqtis misamarTi / Site address	q.Tbilisi, al.yazbegis gamz. #34		
proeqtis saxelwodeba / Project name	mravalfunqciurisacxovrebeli saxli.(8)		
Tanamdeboba Position	gvari Name	xelmowera Signature	
mTavarinJineri Ceif engineer	i. kiknaZe I. Kiknadze		
konstruqtori Structural engineer	k. kobaliaZe K. Kobaladze		
Seasrula Draw	S. demetrashvili Sh. Demetrashvili		
Seasrula Draw	g. demetrashvili G. Demetrashvili		
misamarTi / Address	saqarTvelo, q. Tbilisi, Ivovis q. #66		
Sps "iqsori" "X2" LTD	E-mail: info@x2.ge Web: www.x2.ge		
naxazi / Drwg	sveti-2,5 (+66.00 -÷- +75.90, "B" bloki)		
masStabi/Scale	1:25; 1:20	TariRi/Date issue 20/10/2021	Layout
stadia Stage	furceli Page	furclebi Pages	revizia Revision
m.p.	k-181		

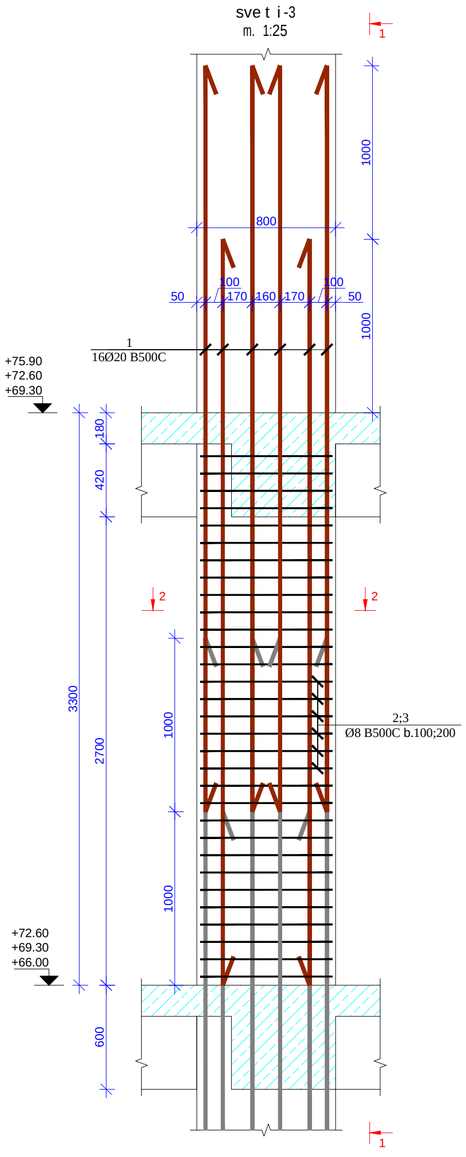

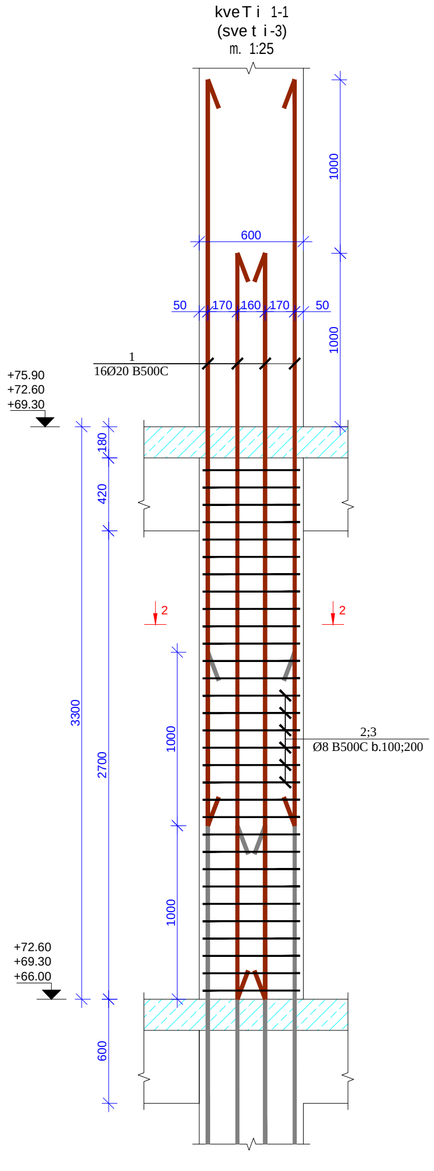

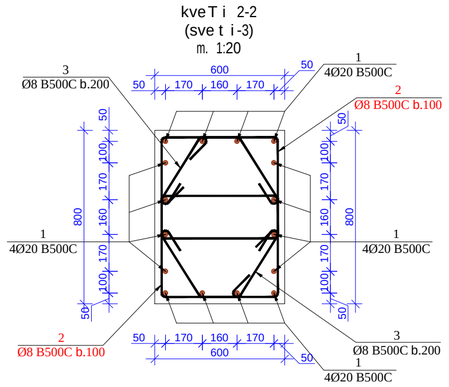

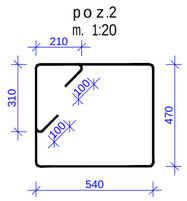

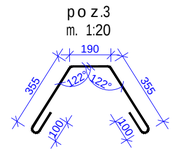

მასალების სპეციფიკაცია
List of materials

კონსტრ. დასახ. Constr. Name	პოზ. Pos. №	არმატ. დიამ. Diameter Ø	არმატ. კლასი Class of reinforcement	სიგრძე Length (L)	რაოდ. Quantity (n)	Lxn (მ)	წონა Weight (კგ) kg	ბეტონი Concrete B35 მ³ m³	რაოდენობა quantity N	წონა Weight (კგ) kg	ბეტონი Concrete B35 მ³ m³
სვეტი 0-3	1	20	B500c	4300	16	69	169,6	1,5	3	508,8	4,50
	2	8	B500c	2740	62	169,88	67,0			201,0	
	3	8	B500c	1100	32	35,2	13,9			41,6	
			ჯამი				250,5	1,5		751,4	4,5

formati Format	A2	Tbilisi 2021 w. Tbilisi 2021
faili saxeli File name	Block B Columns 66.00----75.90 R9.dwg	
obieqtis misamarTi / Site address	q.Tbilisi, al.yazbegis gamz. #34	
proeqtis saxelwodeba / Project name	mravalfunqciurisacxovrebeli saxli.(B)	

Tanamdeboba Position	gvari Name	xelmowera Signature
mT. inJineri Ceif engineer	i. kiknaZe I. Kiknadze	
konstruqtori Structural engineer	k. kobaladze K. Kobaladze	
Seasrula Draw	S. demetraSvili Sh. Demetrashvili	
Seasrula Draw	g. demetraSvili G. Demetrashvili	

Sps "iqsori"
"X2" LTD

misamarTi / Address
saqarTvelo, q. Tbilisi, Ivovis q.#66
E-mail: info@x2.ge
Web: www.x2.ge

naxazi / Drwg

sveti-3 (+16.50 -:- +29.70, "B" bloki)

masStabi/Scale	TariRi/Date issue	Layout
1:25; 1:20	20/10/2021	

stadia Stage	furceli Page	furclebi Pages	revizia Revision
m.p.	k-182		

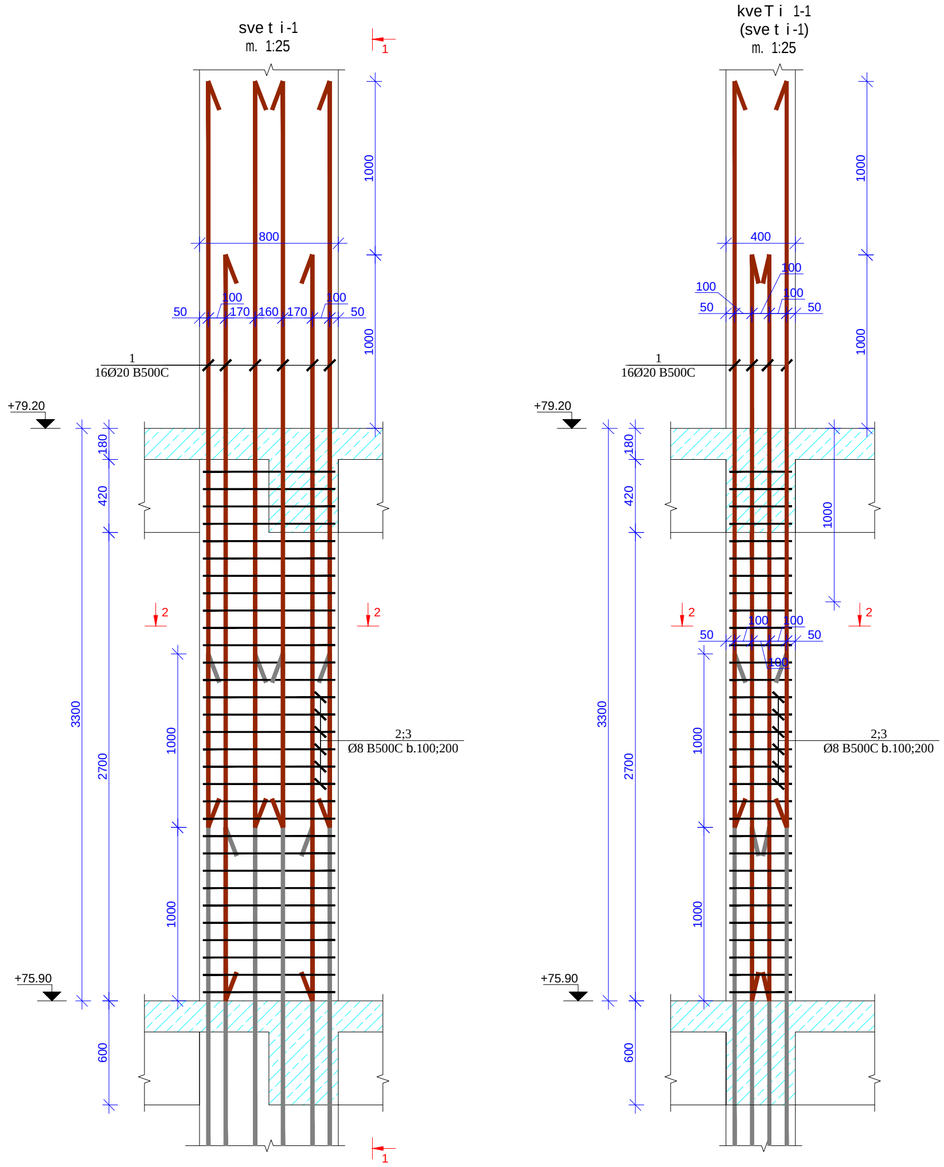

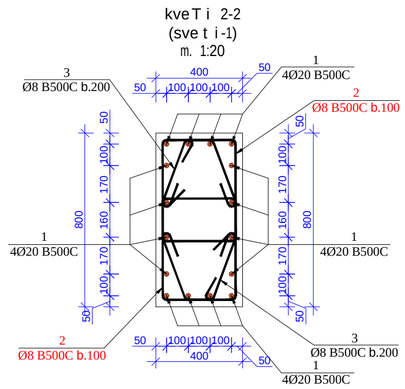

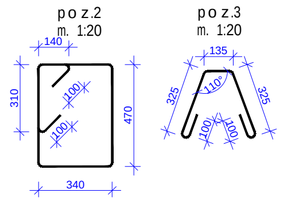

მასალების სპეციფიკაცია
List of materials

კონსტრ. დასახ. Constr. Name	პოზ. Pos. №	არმატ. დიამ. Diameter Ø	არმატ. კლასი Class of reinforcement	სიგრძე Length (L)	რაოდ. Quantity (n)	Lxn (მ)	წონა Weight (კგ) kg	ბეტონი Concrete B35 მ³ m³	რაოდენობა quantity N	წონა Weight (კგ) kg	ბეტონი Concrete B35 მ³ m³
სვეტი-1	1	20	B500c	4300	16	69	169,6	1	6	1017,5	6,00
	2	8	B500c	2270	62	140,74	55,5			333,0	
	3	8	B500c	985	32	31,52	12,4			74,6	
	ჯამი						237,5	1		1425,1	6

format Format	A2
	Tbilisi 2021 w. Tbilisi 2021
faili saxeli File name	Block B Columns 75.90----79.20 R9.dwg
obieqtis misamarTi / Site address	q.Tbilisi, al.yazbegis gamz. #34
proeqtis saxelwodeba / Project name	mravalfunqciuri sacxovrebeli saxli. (B)

Tanamdeboba Position	gvari Name	xelmowera Signature
mT. inJineri Ceif engineer	i. kiknaZe I. Kiknadze	
konstruqtori Structural engineer	k. kobaliaZe K. Kobaladze	
Seasrula Draw	S. demetraSvili Sh. Demetrashvili	
Seasrula Draw	g. demetraSvili G. Demetrashvili	

Sps "iqsori" "X2" LTD	misamarTi / Address saqarTvelo, q. Tbilisi, lvovis q. #66 E-mail: info@x2.ge Web: www.x2.ge
naxazi / Drwg	sveti-1 (+75.90 -:- +79.20, "B" bloki)

masStabi/Scale	TariRi/Date issue	Layout
1:25; 1:20	20/10/2021	

stadia Stage	furceli Page	furclebi Pages	revizia Revision
m.p.	k-185		

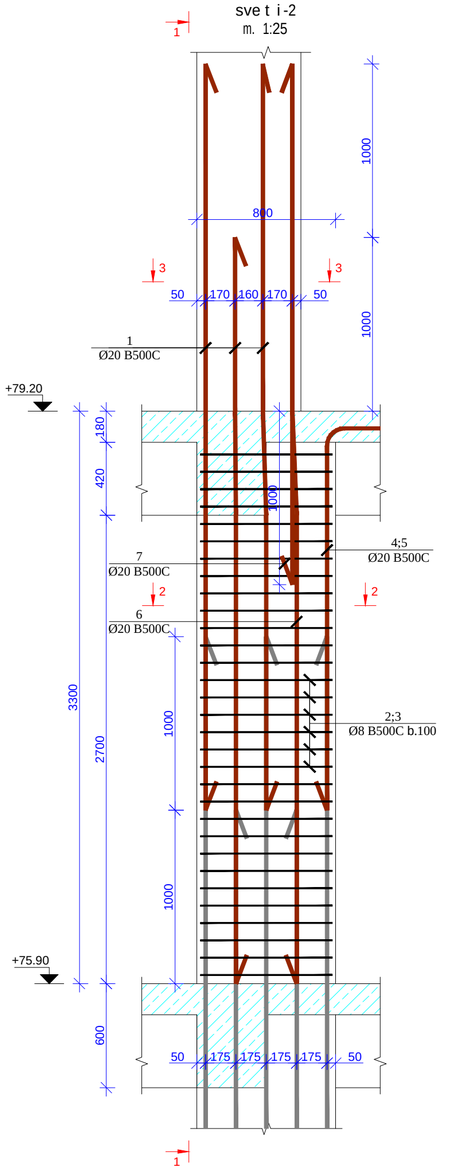

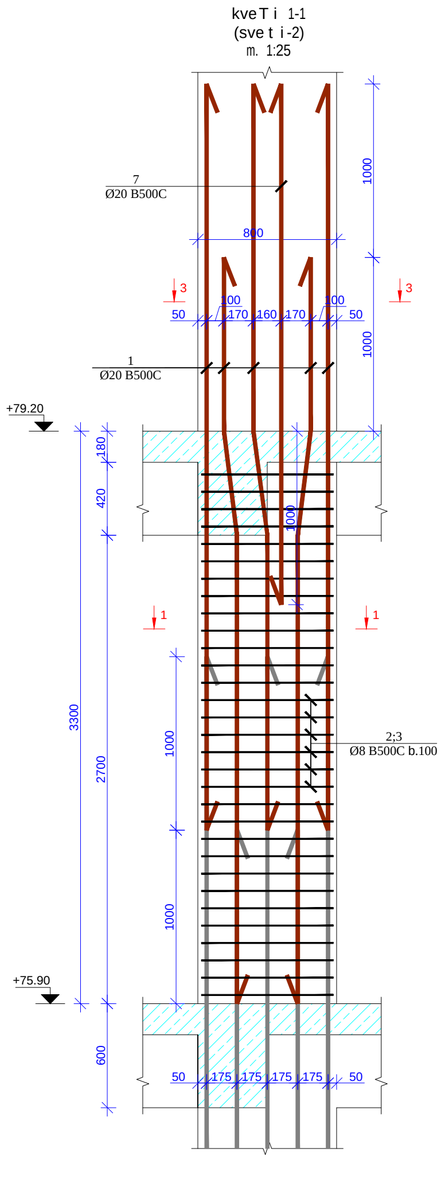

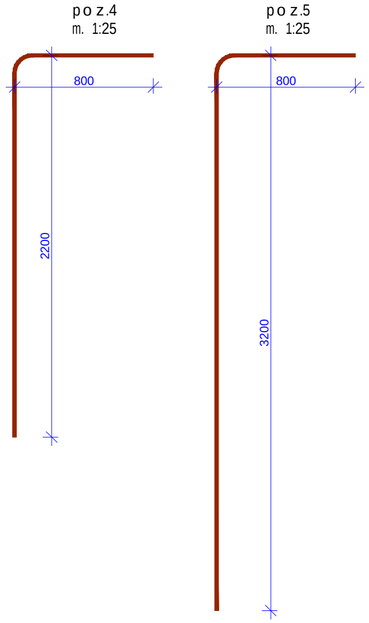

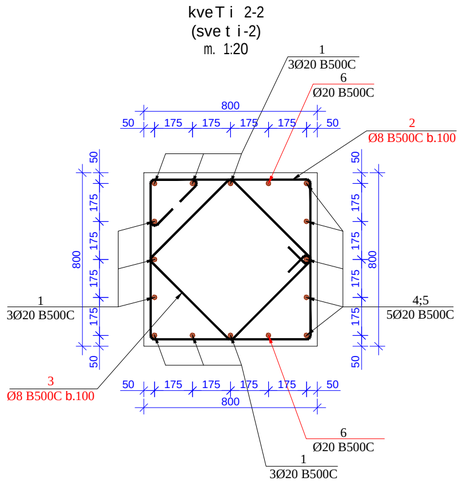

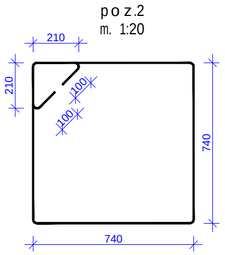

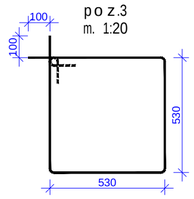

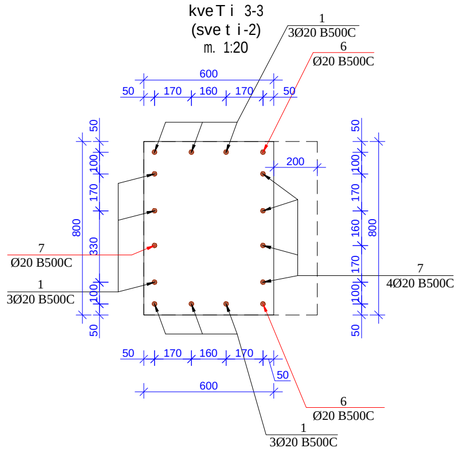

მასალების სპეციფიკაცია
List of materials

კონსტრ. დასახ. Constr. Name	პოზ. Pos. №	არმატ. დიამ. Diameter Ø	არმატ. კლასი Class of reinforcement	სიგრძე Length (L)	რაოდ. Quantity (n)	Lxn (მ)	წონა Weight (კგ) kg	ბეტონი Concrete B35 მ³ m³	რაოდენობა quantity N	წონა Weight (კგ) kg	ბეტონი Concrete B35 მ³ m³
სვეტი-2	1	20	B500c	4300	9	39	95,4	2	2	190,8	4,00
	2	8	B500c	3580	31	110,98	43,8			87,5	
	3	8	B500c	2320	31	71,92	28,4			56,7	
	4	20	B500c	3000	4	12	29,6			59,2	
	5	20	B500c	4000	2	8	19,7			39,4	
	6	20	B500c	5300	2	10,6	26,1			52,3	
	7	20	B500c	3000	4	12	29,6			59,2	
			სულ				272,5	2		545,1	4

formati / Format: A2
Tbilisi 2021 w. / Tbilisi 2021

faili saxeli / File name: Block B Columns 75.90----79.20 R9.dwg

obieqtis misamarTi / Site address: q.Tbilisi, al.yazbegis gamz. #34

proeqtis saxelwodeba / Project name: mravalfunqciuri sacxovrebeli saxli. (8)

Tanamdeboba / Position	gvari / Name	xelmowera / Signature
mTavari inJineri / Ceif engineer	i. kiknaZe / I. Kiknadze	
konstruqtori / Structural engineer	k. kobaliaZe / K. Kobaladze	
Seasrula / Draw	S. demetraSvili / Sh. Demetrashvili	
Seasrula / Draw	g. demetraSvili / G. Demetrashvili	

Sps "iqsori" "X2" LTD

misamarTi / Address: saqarTvelo, q. Tbilisi, Ivovis q. #66

E-mail: info@x2.ge
Web: www.x2.ge

naxazi / Drwg: sveti-2 (+75.90 -:- +79.20, "B" bloki)

masStabi / Scale	TariRi / Date issue	Layout
1:25; 1:20	20/10/2021	

stadia / Stage	furceli / Page	furclebi / Pages	revizia / Revision
m.p.	k-186		

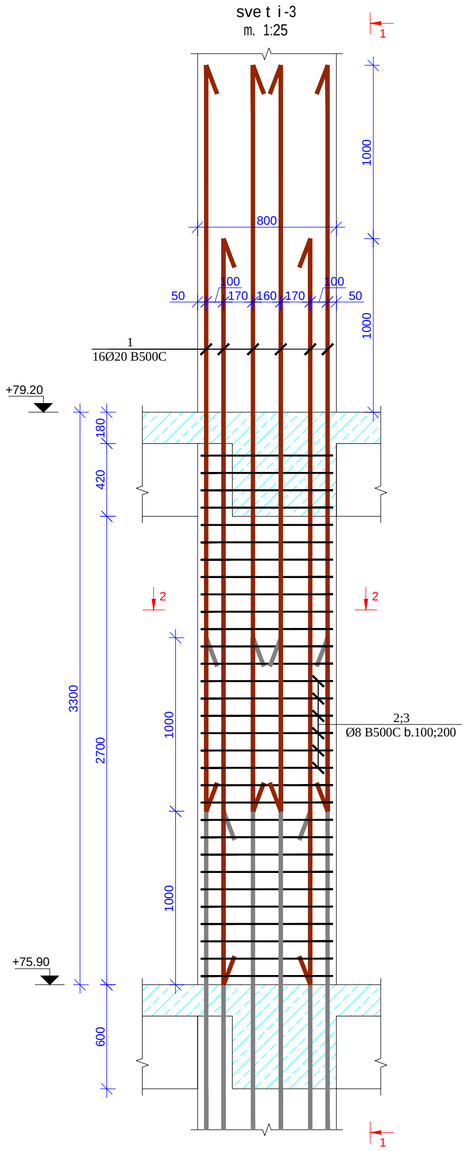

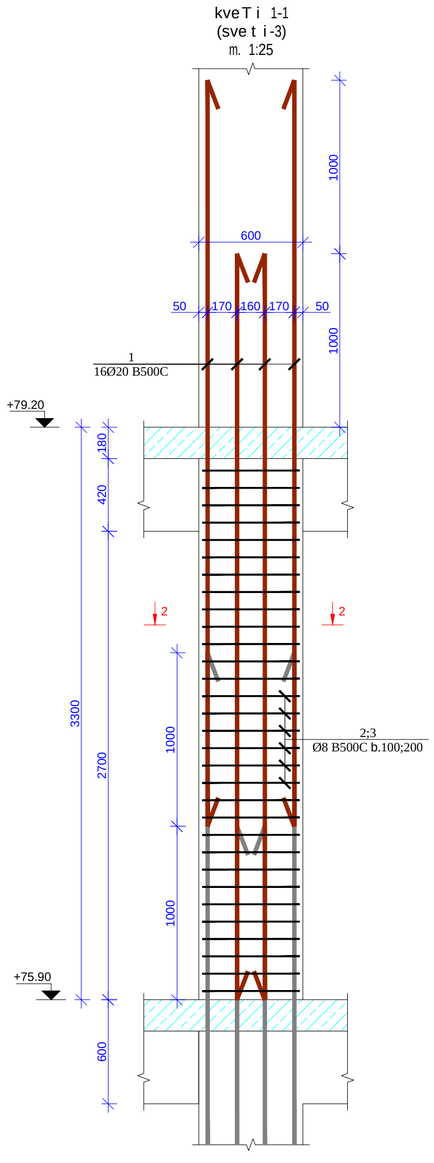

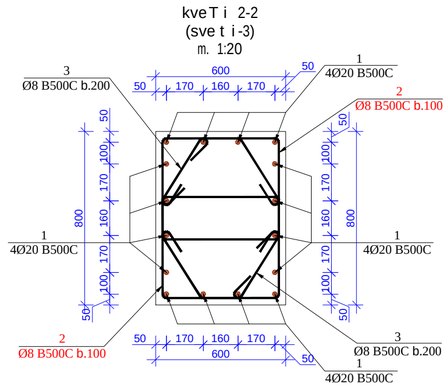

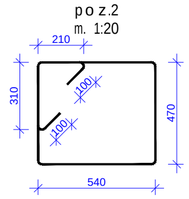

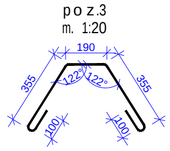

მასალების სპეციფიკაცია
List of materials

კონსტრ. დასახ. Constr. Name	პოზ. Pos. №	არმატ. დიამ. Diameter Ø	არმატ. ლასი Class of reinforcement	სიგრძე Length (L)	რაოდ. Quantity (n)	Lxn (მ)	წონა Weight (კგ) kg	ბეტონი Concrete B35 მ³ m³	რაოდენობა quantity N	წონა Weight (კგ) kg	ბეტონი Concrete B35 მ³ m³
სვეტი-3	1	20	B500c	4300	16	69	169,6	1,5	1	169,6	1,50
	2	8	B500c	2740	62	169,88	67,0			67,0	
	3	8	B500c	1100	32	35,2	13,9			13,9	
		ჯამი					250,5	1,5		250,5	1,5

format Format	A2	Tbilisi 2021 w. Tbilisi 2021	
faili saxeli File name	Block B Columns 75.90----79.20 R9.dwg		
obieqtis misamarTi / Site address	q.Tbilisi,alyazbegis gamz. #34		
proeqtis saxelwodeba / Project name	mravalfunqciurisacxovrebeli saxli.(B)		
Tanamdeboba Position	gvari Name	xelmowera Signature	
mTavinJineri Ceif engineer	i.kiknaZe I. Kiknadze		
konstruqtori Structural engineer	k.kobalaZe K. Kobaladze		
Seasrula Draw	S.demetraSvili Sh. Demetrashvili		
Seasrula Draw	g.demetraSvili G. Demetrashvili		
Sps "iqsori" "X2" LTD	misamarTi / Address saqarTvelo,q. Tbilisi. Ivovisq.#66 E-mail: info@x2.ge Web: www.x2.ge		
naxazi / Drwg	sveti-3 (+75.90 -:- +79.20, "B" bloki)		
masStabi/Scale	1:25; 1:20	TariRi/Date issue 20/10/2021	Layout
stadia Stage	furceli Page	furclebi Pages	revizia Revision
m.p.	k-187		

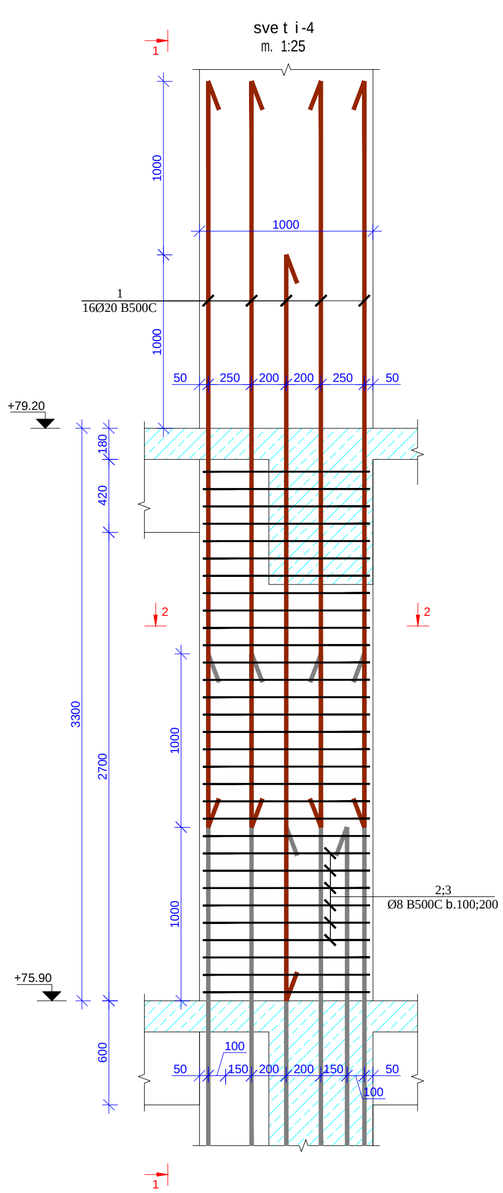

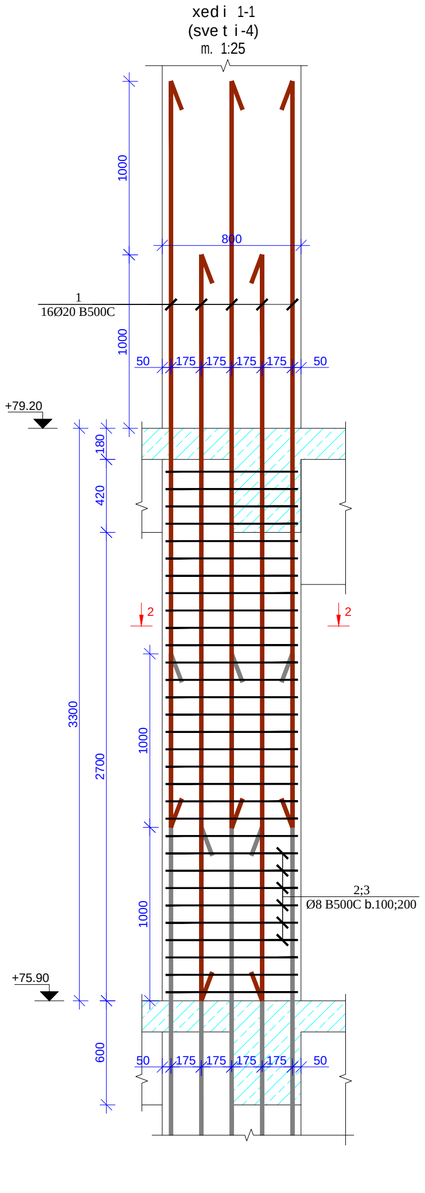

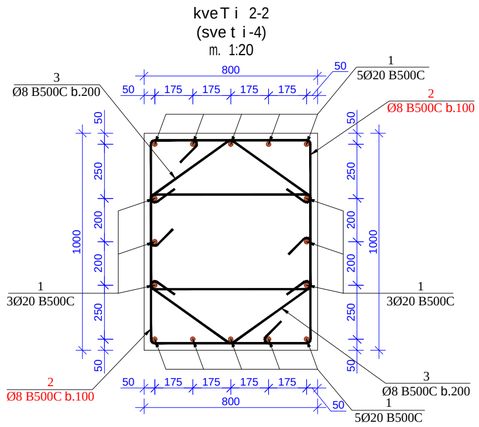

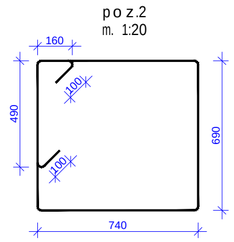

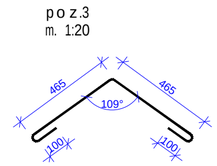

მასალების სპეციფიკაცია
List of materials

კონსტრ. დასახ. Constr. Name	პოზ. Pos. №	არმატ. დიამ. Diameter Ø	არმატ. კლასი Class of reinforcement	სიგრძე Length (L)	რაოდ. Quantity (n)	Lxn (მ)	წონა Weight (კბ) kg	ბეტონი Concrete B35 მ³ m³	რაოდენობა quantity N	წონა Weight (კბ) kg	ბეტონი Concrete B35 მ³ m³
სვეტი-4	1	20	B500c	4300	16	69	169,6	2,5	1	169,6	2,50
	2	8	B500c	3710	62	230,02	90,7			90,7	
	3	8	B500c	1130	32	36,16	14,3			14,3	
			სულ				274,6	2,5		274,6	2,5

format Format	A2	Tbilisi 2021 w. Tbilisi 2021
fail is saxeli File name	Block B Columns 75.90----79.20 R9.dwg	
obieqtis misamarTi / Site address	q.Tbilisi, al.yazbegis ganz. #34	
proeqtis saxelwodeba / Project name	mravalfunqciuri sacxovrebeli saxli. (8)	

Tanamdeboba Position	gvari Name	xelmowera Signature
mT. inJineri Ceif engineer	i. kiknaZe I. Kiknadze	
konstruqtori Structural engineer	k. kobaladZe K. Kobaladze	
Seasrula Draw	S. demetraSvili Sh. Demetrashvili	
Seasrula Draw	g. demetraSvili G. Demetrashvili	

Sps "iqsori" "X2" LTD	misamarTi / Address saqarTvelo, q. Tbilisi, Ivovis q. #66 E-mail: info@x2.ge Web: www.x2.ge

naxazi / Drwg

sveti-4 (+75.90 -:- +79.20, "B" bloki)

masStabi/Scale	TariRi/Date issue	Layout
1:25; 1:20	20/10/2021	

stadia Stage	furceli Page	furclebi Pages	revizia Revision
m.p.	k-188		

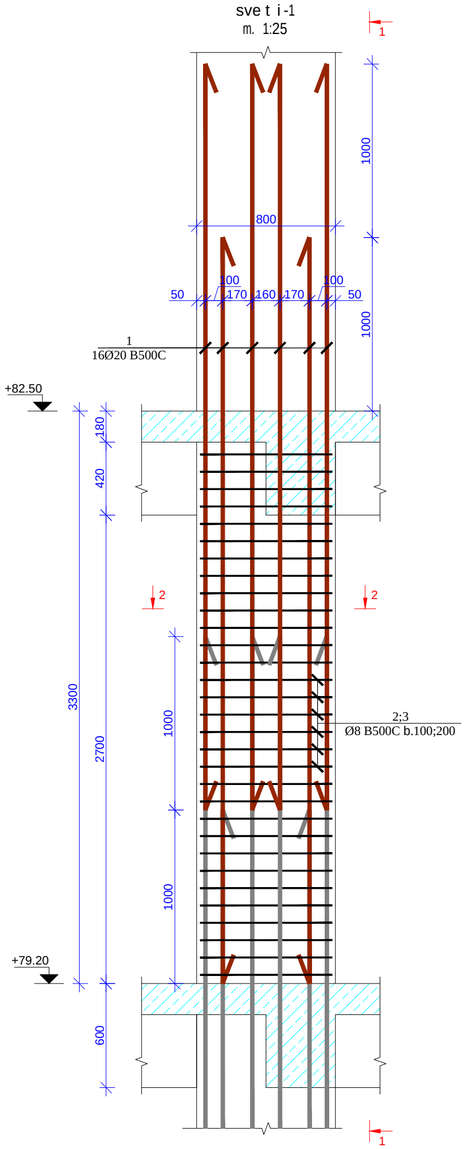

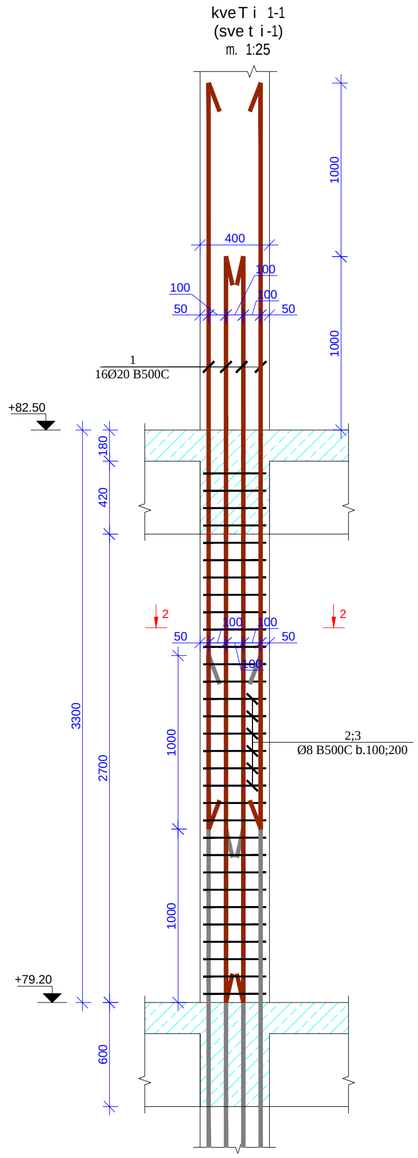

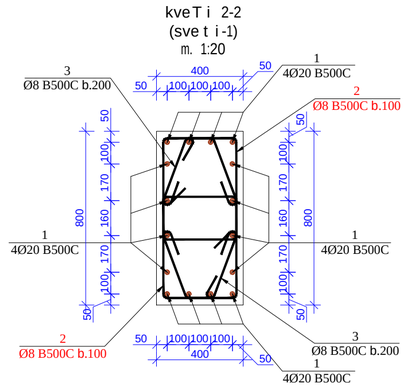

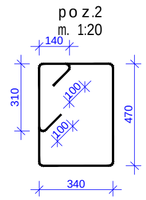

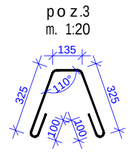

მასალების სპეციფიკაცია
List of materials

კონსტრ. დასახ. Constr. Name	პოზ. Pos. №	არმატ. დიამ. Diameter Ø	არმატ. კლასი Class of reinforcement	სიგრძე Length (L)	რაოდ. Quantity (n)	Lxn (მ)	წონა Weight (კგ) kg	ბეტონი Concrete B35 მ³ m³	რაოდენობა quantity N	წონა Weight (კგ) kg	ბეტონი Concrete B35 მ³ m³
სვეტი-1	1	20	B500c	4300	16	69	169,6	1	6	1017,5	6,00
	2	8	B500c	2270	62	140,74	55,5			333,0	
	3	8	B500c	985	32	31,52	12,4			74,6	
			ჯამი				237,5	1		1425,1	6

formati Format	A2	Tbilisi 2021 w. Tbilisi 2021
faili saxeli File name	Block B Columns 79.20----82.50 R9.dwg	
obieqtis misamarTi / Site address	q.Tbilisi, al.yazbegis gamz. #34	
proeqtis saxelwoeba / Project name	mravalfunqciuri sacxovrebeli saxli. (B)	

Tanamdeboba Position	gvari Name	xelmowera Signature
mT. inJineri Ceif engineer	i. kiknaZe I. Kiknadze	
konstruqtori Structural engineer	k. kobaladZe K. Kobaladze	
Seasrula Draw	S. demetraSvili Sh. Demetrashvili	
Seasrula Draw	g. demetraSvili G. Demetrashvili	

Sps "iqsori" "X2" LTD	misamarTi / Address saqarTvelo, q. Tbilisi, Ivovis q.#66 E-mail: info@x2.ge Web: www.x2.ge

naxazi / Drwg: sveti-1 (+79.20 -:- +82.50, "B" bloki)

masStabi/Scale	TariRi/Date issue	Layout
1:25; 1:20	20/10/2021	

stadia Stage	furceli Page	furclebi Pages	revizia Revision
m.p.	k-191		

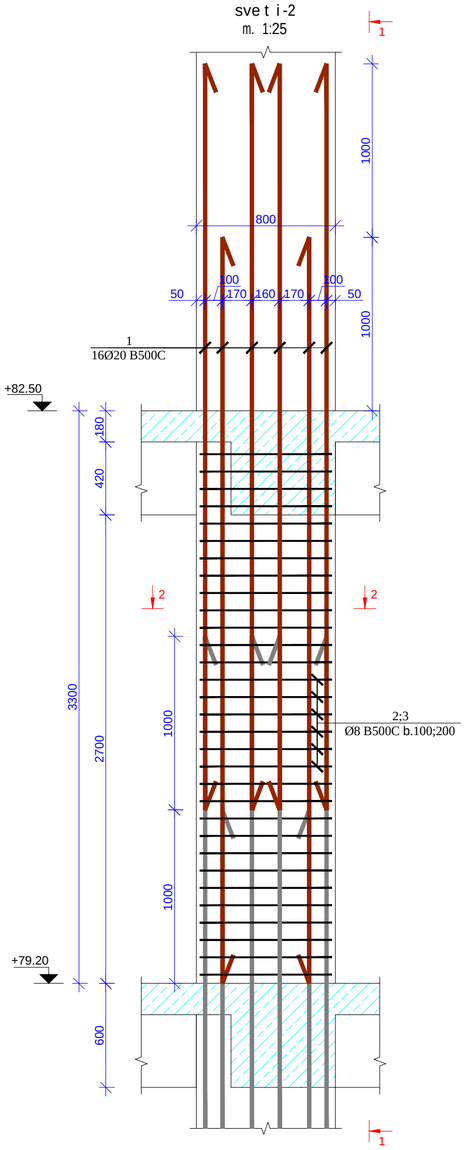

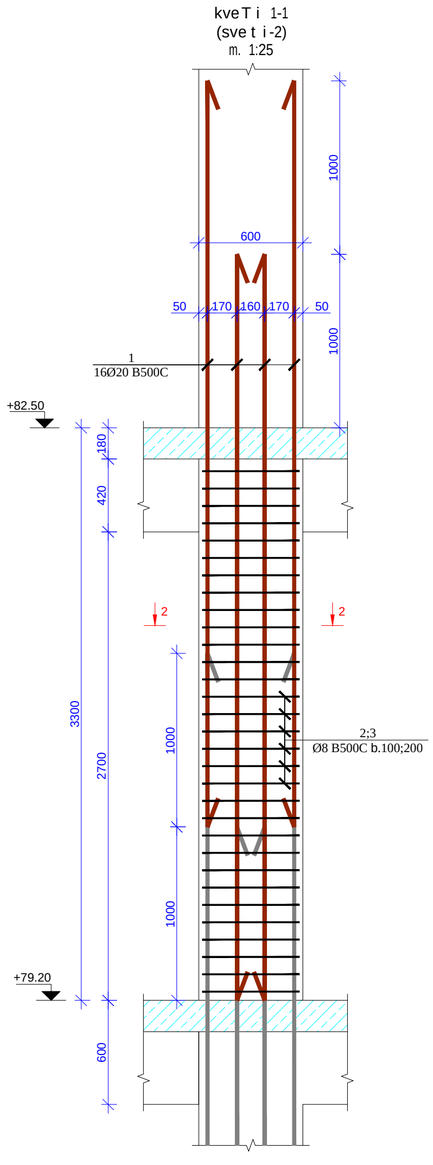

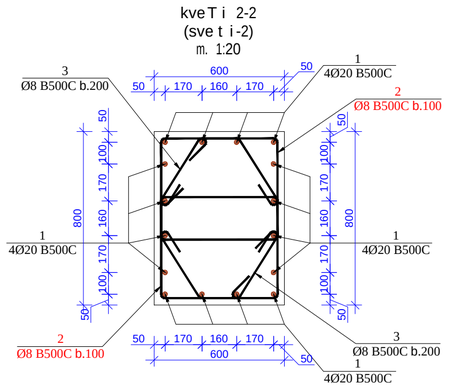

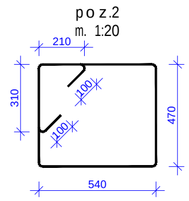

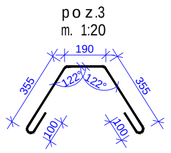

მასალების სპეციფიკაცია
List of materials

კონსტრ. დასახ. Constr. Name	პოზ. Pos. №	არმატ. დიამ. Diameter Ø	არმატ. კლასი Class of reinforcement	სიგრძე Length (L)	რაოდ. Quantity (n)	Lxn (მ)	წონა Weight (კგ) kg	ბეტონი Concrete B35 მ³ m³	რაოდენობა quantity N	წონა Weight (კგ) kg	ბეტონი Concrete B35 მ³ m³
სვეტი-2	1	20	B500c	4300	16	69	169,6	1,5	3	508,8	4,50
	2	8	B500c	2740	62	169,88	67,0			201,0	
	3	8	B500c	1100	32	35,2	13,9			41,6	
		სულ					250,5	1,5		751,4	4,5

formati Format	A2	Tbilisi 2021 w. Tbilisi 2021
faili saxeli File name	Block B Columns 79.20----82.50 R9.dwg	
obieqtis misamarTi / Site address	q.Tbilisi, al.yazbegis gamz. #34	
proeqtis saxelwodeba / Project name	mravalfunqciuri sacxovrebeli saxli. (B)	

Tanamdeboba Position	gvari Name	xelmowera Signature
mT. inJineri Ceif engineer	i. kiknaZe I. Kiknadze	
konstruqtori Structural engineer	k. kobaladze K. Kobaladze	
Seasrula Draw	S. demetraSvili Sh. Demetrashvili	
Seasrula Draw	g. demetraSvili G. Demetrashvili	

Sps "iqsori" "X2" LTD	misamarTi / Address: saqarTvelo, q. Tbilisi, Ivovis q. #66 E-mail: info@x2.ge Web: www.x2.ge

naxazi / Drwg: sveti-2 (+79.20 -:- +82.50, "B" bloki)

masStabi/Scale	TariRi/Date issue	Layout
1:25; 1:20	20/10/2021	

stadia Stage	furceli Page	furclebi Pages	revizia Revision
m.p.	k-192		

sve t i -3
m. 1:25

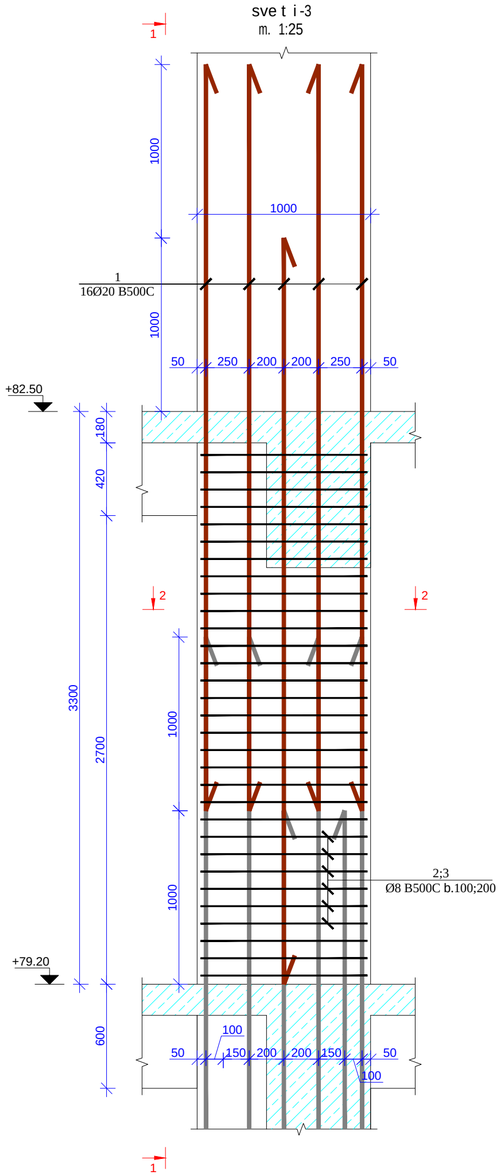

xed i 1-1
(sve t i -3)
m. 1:25

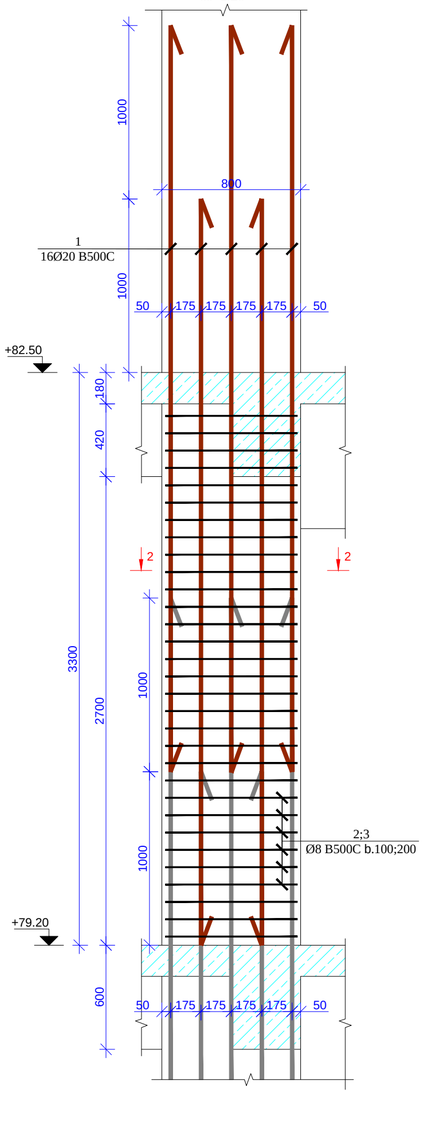

kveT i 2-2
(sve t i -3)
m. 1:20

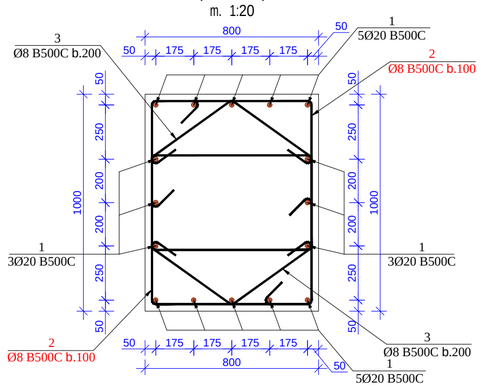

p o z.2
m. 1:20

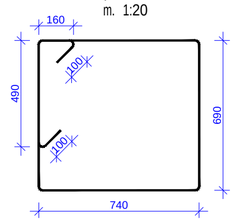

p o z.3
m. 1:20

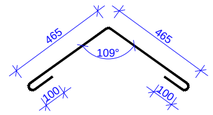

მასალების სპეციფიკაცია
List of materials

კონსტრ. დასახ. Constr. Name	პოზ. Pos. №	არმატ. დიამ. Diameter Ø	არმატ. ლასი Class of reinforcement	სიგრძე Length (L)	რაოდ. Quantity (n)	Lxn (მ)	წონა Weight (კგ) kg	ბეტონი Concrete B35 მ³ m³	რაოდენობა quantity N	წონა Weight (კგ) kg	ბეტონი Concrete B35 მ³ m³
სვეტი-3	1	20	B500c	4300	16	69	169,6	2,5	1	169,6	2,50
	2	8	B500c	3710	62	230,02	90,7			90,7	
	3	8	B500c	1130	32	36,16	14,3			14,3	
		ჯამი					274,6	2,5		274,6	2,5

formati Format	A2	Tbilisi 2021 w. Tbilisi 2021
faili saxeli File name	Block B Columns 79.20----82.50 R9.dwg	
obieqtis misamarTi / Site address	q.Tbilisi,al.yazbegis gamz. #34	
proeqtis saxelwodeba / Project name	mravalfunqciuri sacxovrebeli saxli.(B)	

Tanamdeboba Position	gvari Name	xelmowera Signature
mT. inJineri Ceif engineer	i. kiknaZe I. Kiknadze	
konstruqtori Structural engineer	k. kobaladZe K. Kobaladze	
Seasrula Draw	S. demetraSvili Sh. Demetrashvili	
Seasrula Draw	g. demetraSvili G. Demetrashvili	

Sps "iqsori" "X2" LTD	misamarTi / Address saqarTvelo, q. Tbilisi. Ivovis q.#66 E-mail: info@x2.ge Web: www.x2.ge

naxazi / Drwg: sveti-3 (+79.20 -:- +82.50, "B" bloki)

masStabi/Scale	TariRi/Date issue	Layout
1:25; 1:20	20/10/2021	

stadia Stage	furceli Page	furclebi Pages	revizia Revision
m.p.	k-193		

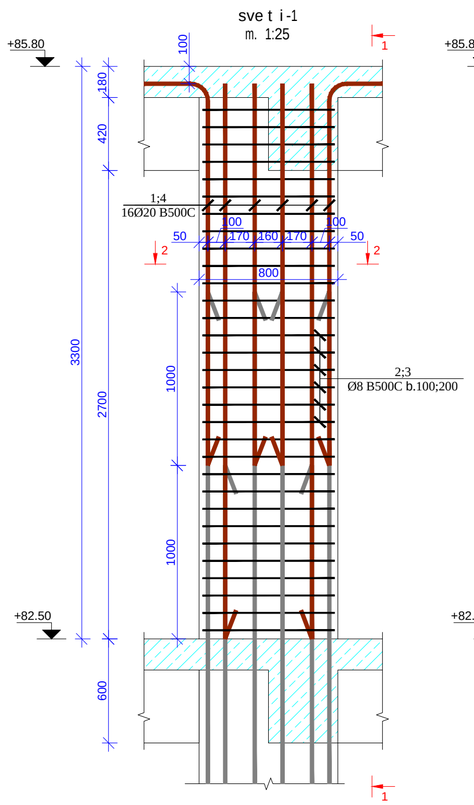

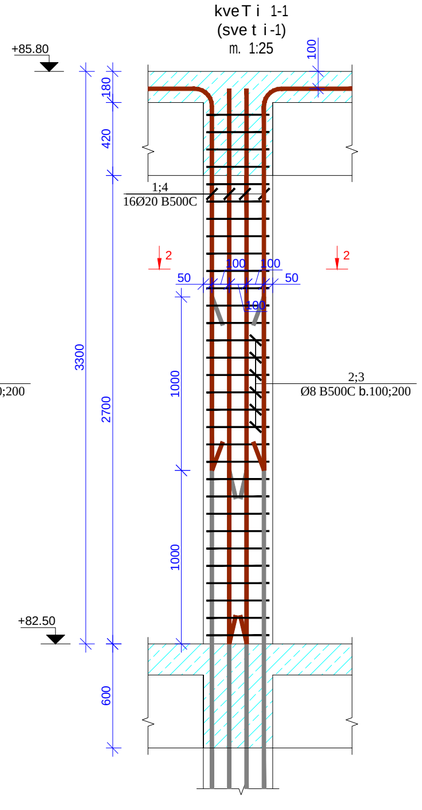

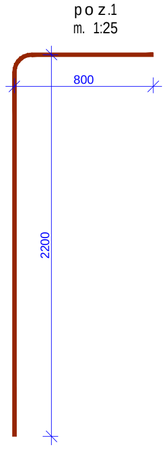

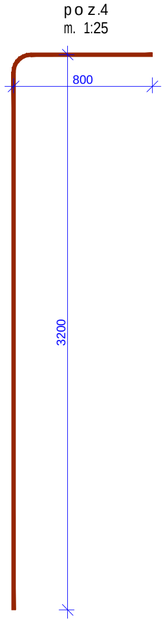

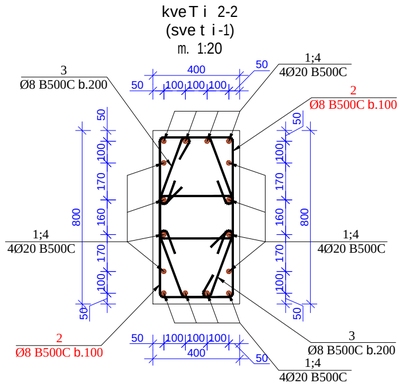

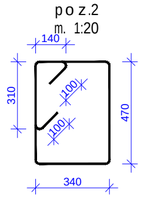

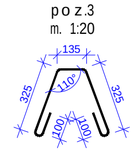

მასალების სპეციფიკაცია
List of materials

კონსტრ. დასახ. Constr. Name	პოზ. Pos. №	არმატ. დიამ. Diameter Ø	არმატ. ლასი Class of reinforcement	სიგრძე Length (L)	რაოდ. Quantity (n)	Lxn (მ)	წონა Weight (კბ) kg	ბეტონი Concrete B35 მ³ m³	რაოდენობა quantity N	წონა Weight (კბ) kg	ბეტონი Concrete B35 მ³ m³
სვეტი-1	1	20	B500c	3000	8	24	59,2	1	5	295,8	5,00
	2	8	B500c	2270	62	140,74	55,5			277,5	
	3	8	B500c	985	32	31,52	12,4			62,2	
	4	20	B500c	4000	8	32	78,9			394,4	
		ჯამი					206,0	1		1029,9	5

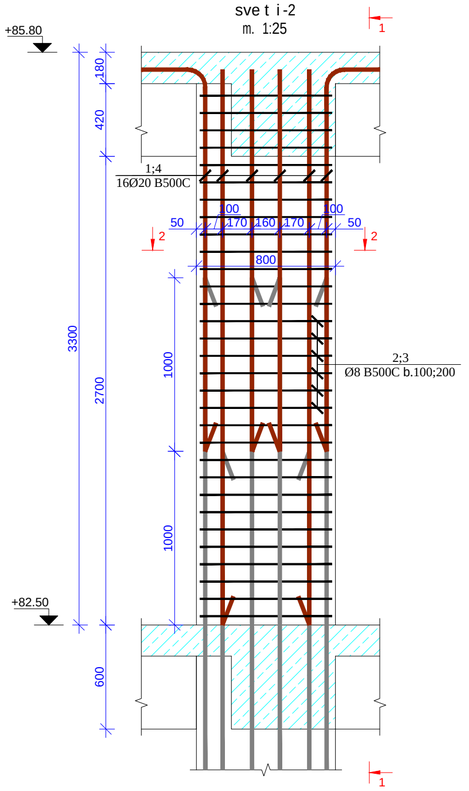

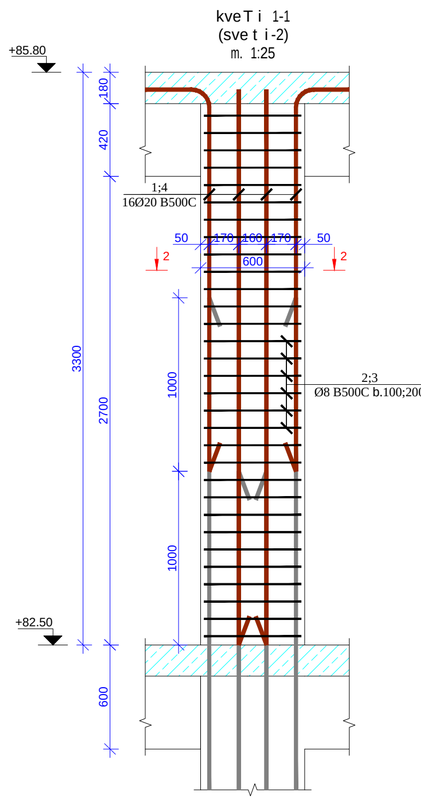

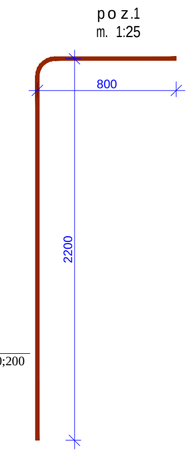

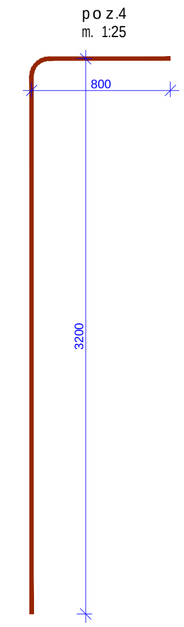

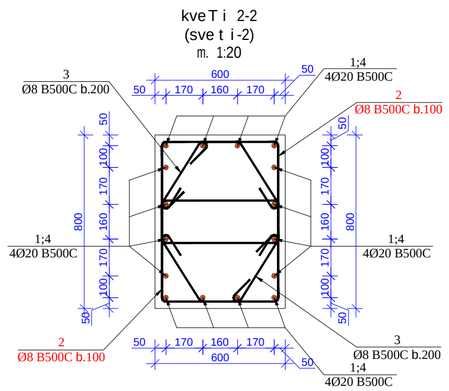

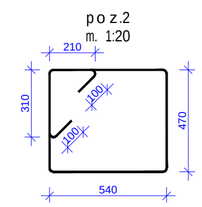

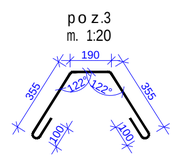

მასალების სპეციფიკაცია
List of materials

კონსტრ. დასახ. Constr. Name	პოზ. Pos. №	არმატ. დიამ. Diameter Ø	არმატ. ლასი Class of reinforcement	სიგრძე Length (L)	რაოდ. Quantity (n)	Lxn (მ)	წონა Weight (კბ) kg	ბეტონი Concrete B35 მ³ m³	რაოდენობა quantity N	წონა Weight (კბ) kg	ბეტონი Concrete B35 მ³ m³
სვეტი-2	1	20	B500c	3000	8	24	59,2	1,5	3	177,5	4,50
	2	8	B500c	2740	62	169,88	67,0			201,0	
	3	8	B500c	1100	32	35,2	13,9			41,6	
	4	20	B500c	4000	8	32	78,9			236,6	
		ჯამი					218,9	1,5		656,7	4,5

formati Format	A2	Tbilisi 2021 w. Tbilisi 2021	
faili saxeli File name	Block B Columns 82.50----85.80 R9.dwg		
obieqtis misamarTi / Site address	q.Tbilisi, al.yazbegis gamz. #34		
proeqtis saxelwodeba / Project name	mravalfunqciuri sacxovrebeli saxli. (B)		
Tanamdeboba Position	gvari Name	xelmowera Signature	
mT. inJineri Ceif engineer	i. kiknaZe I. Kiknadze		
konstruqtori Structural engineer	k. kobaladze K. Kobaladze		
Seasrula Draw	S. demetraSvili Sh. Demetrashvili		
Seasrula Draw	g. demetraSvili G. Demetrashvili		
Sps "iqsori" "X2" LTD	misamarTi / Address saqarTvelo, q. Tbilisi, Ivovis q.#66 E-mail: info@x2.ge Web: www.x2.ge		
naxazi / Drwg	sveti-1;2 (+82.50 -:- +85.80, "B" bloki)		
masStabi/Scale	1:25; 1:20	TariRi/Date issue 20/10/2021	Layout
stadia Stage	furceli Page	furclebi Pages	revizia Revision
m.p.	k-198		

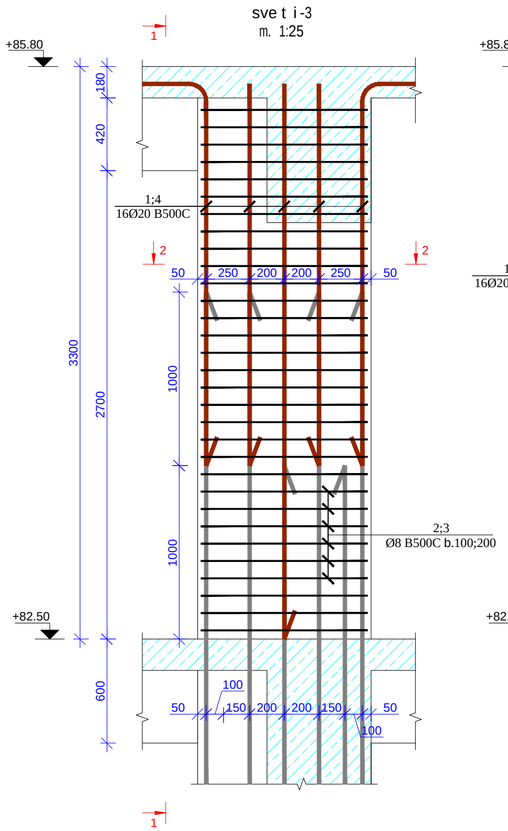

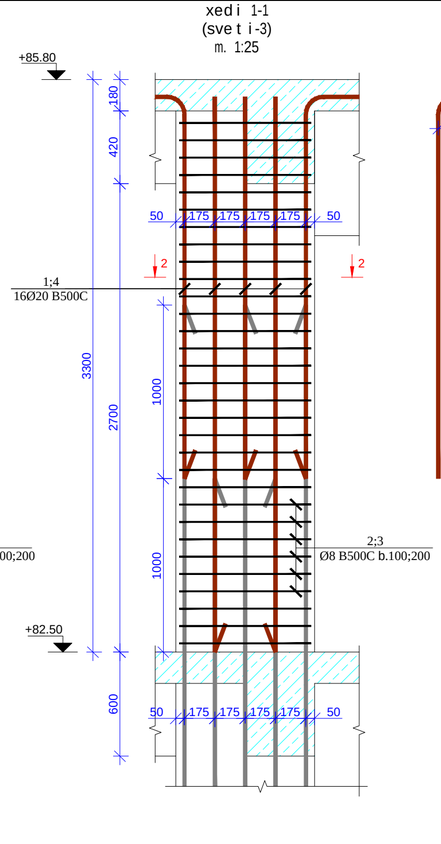

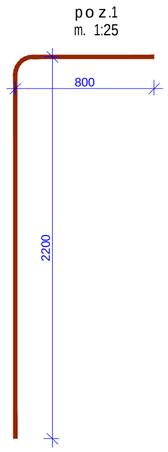

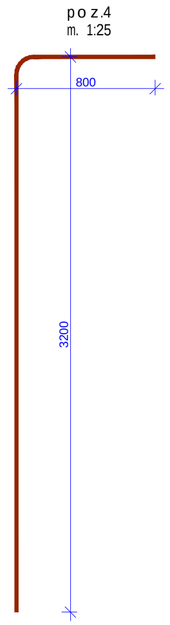

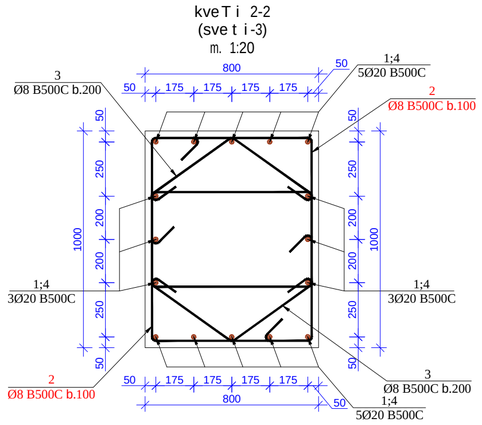

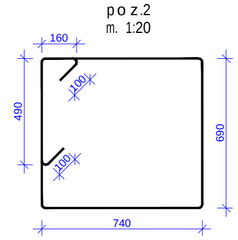

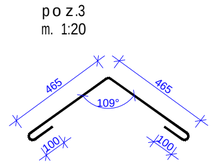

მასალების სპეციფიკაცია
List of materials

კონსტრ. დასახ. Constr. Name	პოზ. Pos. №	არმატ. დიამ. Ø Diameter	არმატ. კლასი Class of reinforcement	სიგრძე Length (L)	რაოდ. Quantity (n)	Lxn (მ)	წონა Weight (კგ) kg	ბეტონი Concrete B35 მ³ m³	რაოდენობა quantity N	წონა Weight (კგ) kg	ბეტონი Concrete B35 მ³ m³
სვეტი-3	1	20	B500c	3000	10	30	73,9	2,5	1	73,9	2,50
	2	8	B500c	3710	62	230,02	90,7			90,7	
	3	8	B500c	1130	32	36,16	14,3			14,3	
	4	20	B500c	4000	6	24	59,2			59,2	
		სულ					238,1	2,5		238,1	2,5

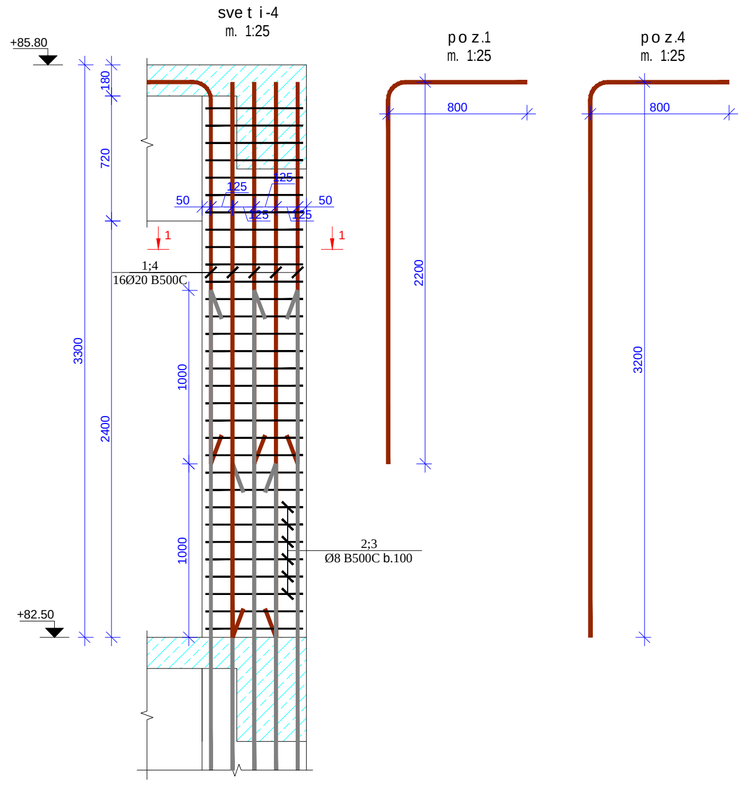

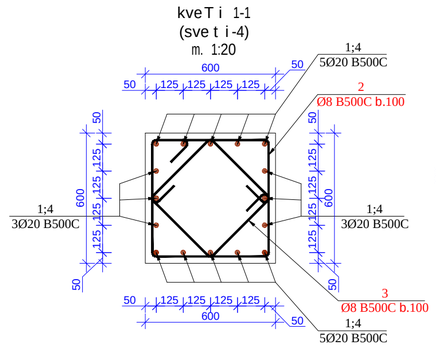

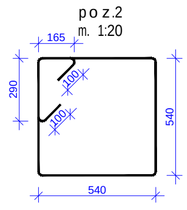

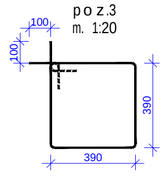

მასალების სპეციფიკაცია
List of materials

კონსტრ. დასახ. Constr. Name	პოზ. Pos. №	არმატ. დიამ. Ø Diameter	არმატ. კლასი Class of reinforcement	სიგრძე Length (L)	რაოდ. Quantity (n)	Lxn (მ)	წონა Weight (კგ) kg	ბეტონი Concrete B35 მ³ m³	რაოდენობა quantity N	წონა Weight (კგ) kg	ბეტონი Concrete B35 მ³ m³
სვეტი-4	1	20	B500c	3000	8	24	59,2	1,2	2	118,3	2,40
	2	8	B500c	2815	31	87,265	34,4			68,8	
	3	8	B500c	1760	31	54,56	21,5			43,0	
	4	20	B500c	4000	8	32	78,9			157,8	
		სულ					194,0	1,2		387,9	2,4

formati Format	A2	Tbilisi 2021 w. Tbilisi 2021	
faili saxeli File name	Block B Columns 82.50----85.80 R9.dwg		
obieqtis misamarTi / Site address	q.Tbilisi, al.yazbegis gamz. #34		
proeqtis saxelwodeba / Project name	mravalfunqciuri sacxovrebeli saxli.(B)		
Tanamdeboba Position	gvari Name	xelmowera Signature	
mT. inJineri Ceif engineer	i. kiknaZe I. Kiknadze		
konstruqtori Structural engineer	k. kobaladZe K. Kobaladze		
Seasrula Draw	S. demetraSvili Sh. Demetrashvili		
Seasrula Draw	g. demetraSvili G. Demetrashvili		
misamarTi / Address	saqarTvelo, q. Tbilisi, Ivovis q.#66		
Sps "iqsori" "X2" LTD	E-mail: info@x2.ge Web: www.x2.ge		
naxazi / Drwg	sveti-3,4 (+82.50 -:- +85.80, "B" bloki)		
masStabi/Scale	1:25; 1:20	TariRi/Date issue 20/10/2021	Layout
stadia Stage	furceli Page	furcleblebi Pages	revizia Revision
m.p.	k-199		

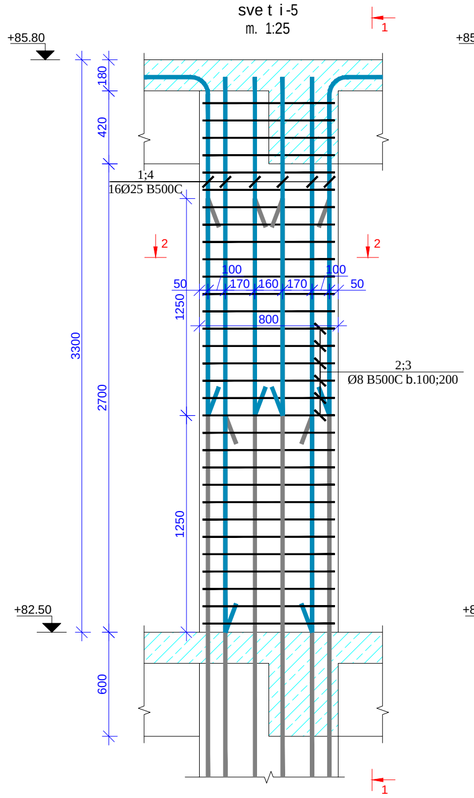

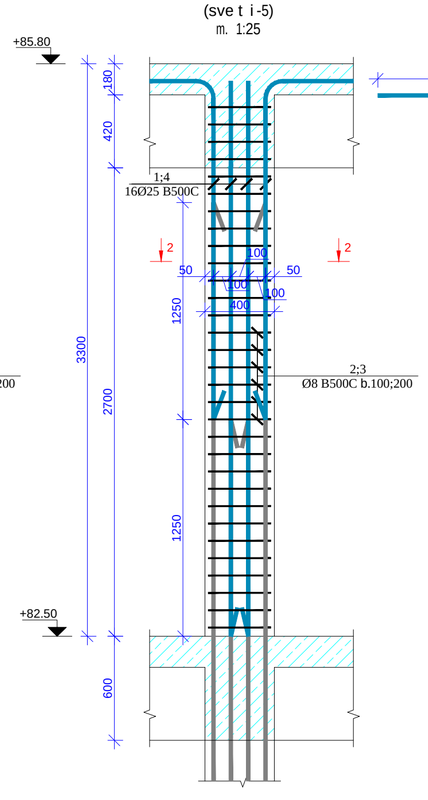

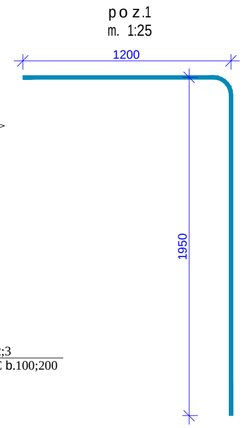

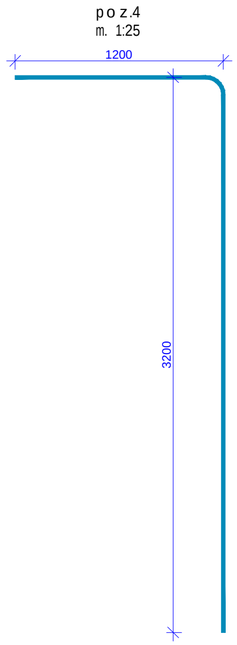

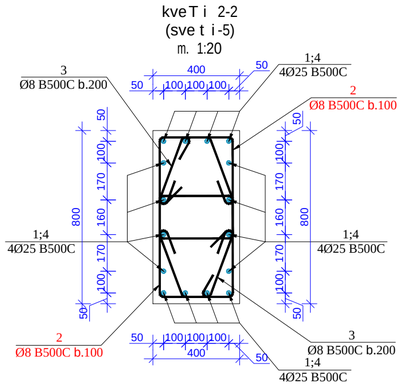

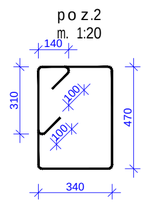

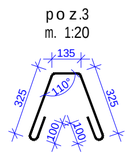

მასალების სპეციფიკაცია
List of materials

კონსტრ. დასახ. Constr. Name	პოზ. Pos. №	არმატ. დიამ. Diameter Ø	არმატ. კლასი Class of reinforcement	სიგრძე Length (L)	რაოდ. Quantity (n)	Lxn (მ)	წონა Weight (კგ) kg	ბეტონი Concrete B35 მ³ m³	რაოდენობა quantity N	წონა Weight (კგ) kg	ბეტონი Concrete B35 მ³ m³
სვეტი-5	1	25	B500c	3150	8	25	97,1	1	6	582,3	6,00
	2	8	B500c	2270	62	140,74	55,5			333,0	
	3	8	B500c	985	32	31,52	12,4			74,6	
	4	25	B500c	4400	8	35,2	135,6			813,4	
			სულ				300,6	1		1803,4	6

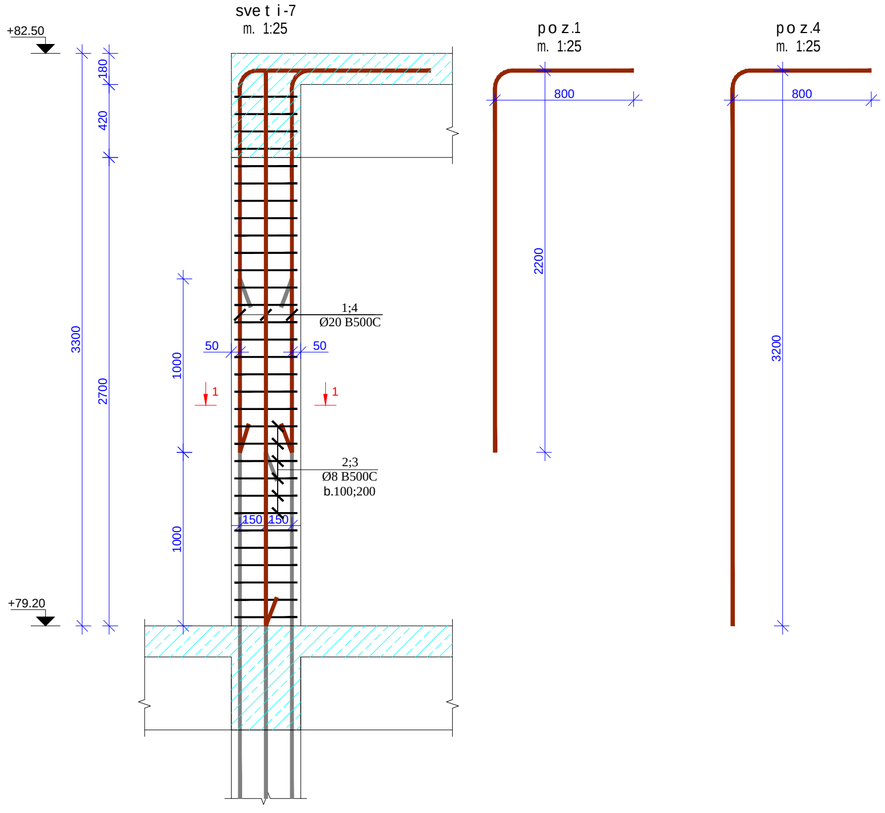

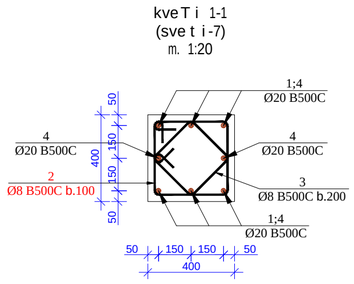

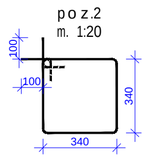

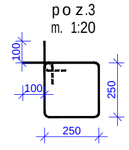

მასალების სპეციფიკაცია
List of materials

კონსტრ. დასახ. Constr. Name	პოზ. Pos. №	არმატ. დიამ. Diameter Ø	არმატ. კლასი Class of reinforcement	სიგრძე Length (L)	რაოდ. Quantity (n)	Lxn (მ)	წონა Weight (კგ) kg	ბეტონი Concrete B35 მ³ m³	რაოდენობა quantity N	წონა Weight (კგ) kg	ბეტონი Concrete B35 მ³ m³
სვეტი-7	1	20	B500c	3000	4	12	29,6	0,5	1	29,6	0,50
	2	8	B500c	1560	31	48,36	19,1			19,1	
	3	8	B500c	1200	31	37,2	14,7			14,7	
	4	20	B500c	4000	4	16	39,4			39,4	
			სულ				102,8	0,5		102,8	0,5

formati Format	A2
Tbilisi 2021 w. Tbilisi 2021	
failis saxeli File name	Block B Columns 82.50----85.80 R9.dwg
obieqtis misamarTi / Site address	q.Tbilisi, al.yazbegis gamz. #34
proeqtis saxelwodeba / Project name	mravalfunqciuri sacxovrebeli saxli. (B)

Tanamdeboba Position	gvari Name	xelmowera Signature
mT. inJineri Ceif engineer	i. kiknaZe I. Kiknadze	
konstruqtori Structural engineer	k. kobaliaZe K. Kobaladze	
Seasrula Draw	S. demetraSvili Sh. Demetrashvili	
Seasrula Draw	g. demetraSvili G. Demetrashvili	

Sps "iqsori" "X2" LTD	misamarTi / Address saqarTvelo, q. Tbilisi, Ivovis q.#66 E-mail: info@x2.ge Web: www.x2.ge
naxazi / Drwg	sveti-5;7 (+82.50 -:- +85.80, "B" bloki)
masStabi/Scale	1:25; 1:20
TariRi/Date issue	20/10/2021
Layout	

stadia Stage	furceli Page	furcleBi Pages	revizia Revision
m.p.	k-200		

sve t i-1
m. 1:25

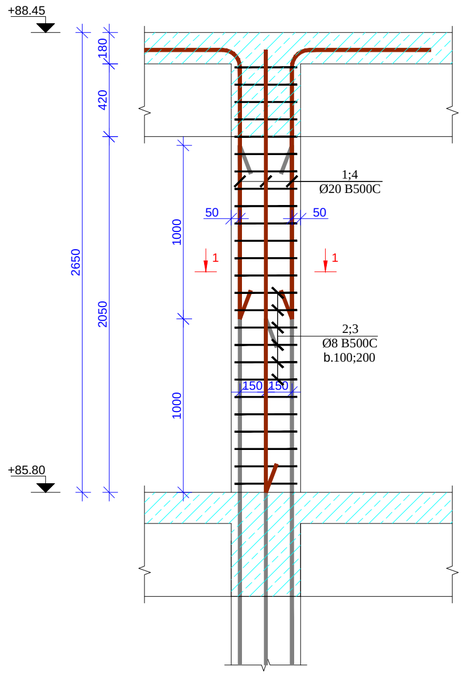

p o z.1
m. 1:25

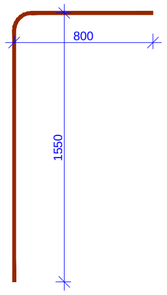

p o z.4
m. 1:25

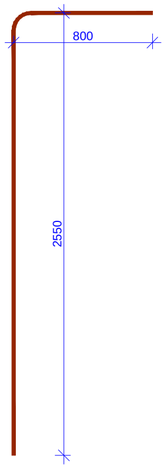

kveT i 1-1
(sve t i-1)
m. 1:20

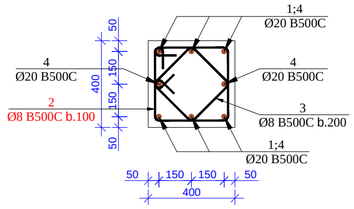

p o z.2
m. 1:20

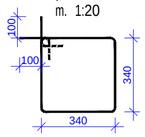

p o z.3
m. 1:20

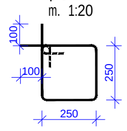

მასალების სპეციფიკაცია
List of materials

კონსტრ. დასახ. Constr. Name	პოზ. Pos. №	არმატ. დიამ. Diameter Ø	არმატ. კლასი Class of reinforcement	სიგრძე Length (L)	რაოდ. Quantity (n)	Lxn (მ)	წონა Weight (კბ) kg	ბეტონი Concrete B35 მ³ m³	რაოდენობა quantity N	წონა Weight (კბ) kg	ბეტონი Concrete B35 მ³ m³
სვეტი-1	1	20	B500c	2350	4	9	23,2	0,5	1	23,2	0,50
	2	8	B500c	1560	25	39	15,4			15,4	
	3	8	B500c	1200	25	30	11,8			11,8	
	4	20	B500c	3350	4	13,4	33,0			33,0	
			სულ				83,4	0,5		83,4	0,5

sve t i-2
m. 1:25

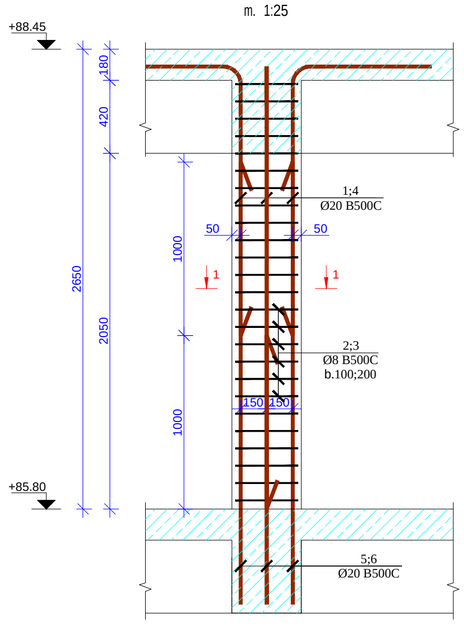

p o z.1
m. 1:25

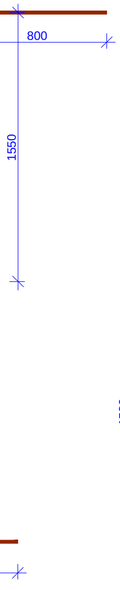

p o z.5
m. 1:25

p o z.4
m. 1:25

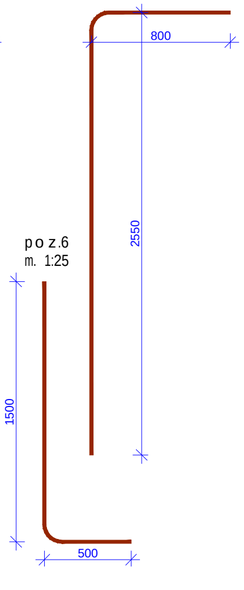

p o z.6
m. 1:25

kveT i 1-1
(sve t i-2)
m. 1:20

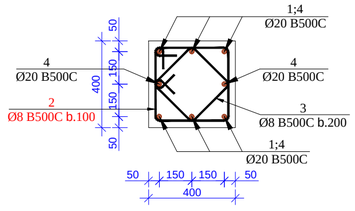

p o z.2
m. 1:20

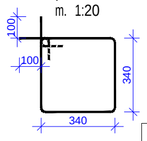

p o z.3
m. 1:20

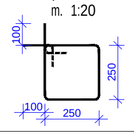

მასალების სპეციფიკაცია
List of materials

კონსტრ. დასახ. Constr. Name	პოზ. Pos. №	არმატ. დიამ. Diameter Ø	არმატ. კლასი Class of reinforcement	სიგრძე Length (L)	რაოდ. Quantity (n)	Lxn (მ)	წონა Weight (კბ) kg	ბეტონი Concrete B35 მ³ m³	რაოდენობა quantity N	წონა Weight (კბ) kg	ბეტონი Concrete B35 მ³ m³
სვეტი-2	1	20	B500c	2350	4	9	23,2	0,5	1	23,2	0,50
	2	8	B500c	1560	25	39	15,4			15,4	
	3	8	B500c	1200	25	30	11,8			11,8	
	4	20	B500c	3350	4	13,4	33,0			33,0	
	5	20	B500c	3000	4	12	29,6			29,6	
	6	20	B500c	2000	4	8	19,7			19,7	
			სულ				132,7	0,5		132,7	0,5

formati Format	A2
	Tbilisi 2021 w. Tbilisi 2021
faili saxeli File name	Block B Columns 85.80----88.45 R9.dwg
obieqtis misamarTi / Site address	q.Tbilisi, al.yazbegis gamz. #34
proeqtis saxelwodeba / Project name	mravalfunqciuri sacxovrebeli saxli. (B)

Tanamdeboba Position	gvari Name	xelmowera Signature
mT. inJineri Ceif engineer	i. kiknaZe I. Kiknadze	
konstruqtori Structural engineer	k. kobaladze K. Kobaladze	
Seasrula Draw	S. demetraSvili Sh. Demetrashvili	
Seasrula Draw	g. demetraSvili G. Demetrashvili	

	misamarTi / Address: saqarTvelo, q. Tbilisi, Ivovis q.#66
Sps "iqsori" "X2" LTD	E-mail: info@x2.ge Web: www.x2.ge
naxazi / Drwg	sveti-1;2 (+85.80 -÷- +88.45, "B" bloki)

masStabi/Scale	TariRi/Date issue	Layout
1:25; 1:20	20/10/2021	

stadia Stage	furceli Page	furclebi Pages	revizia Revision
m.p.	k-204		

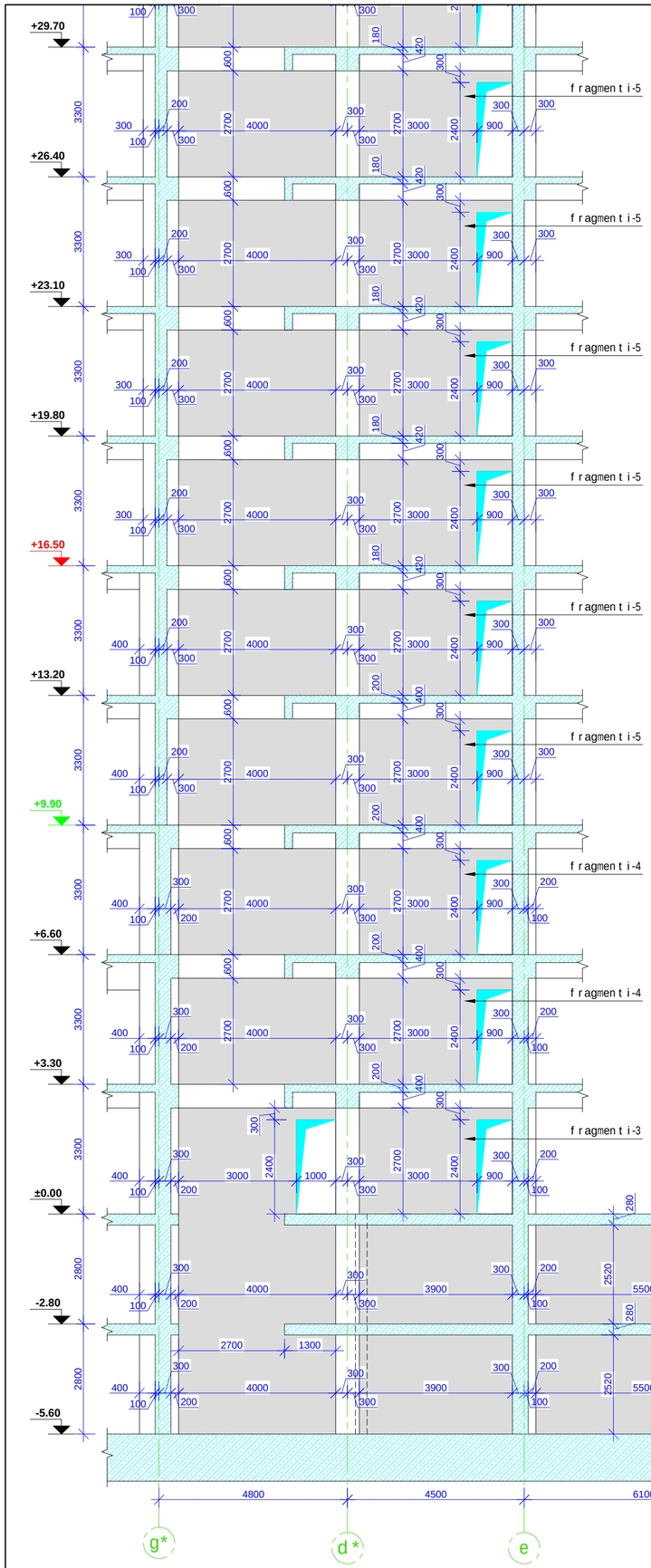

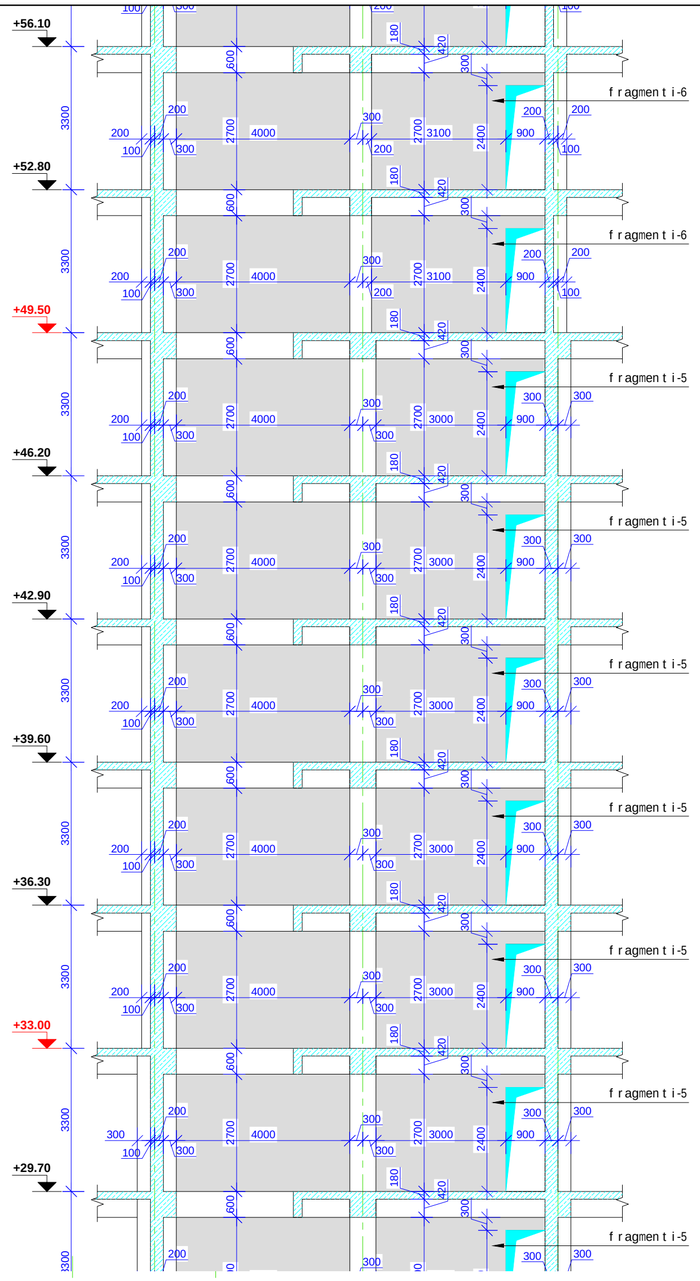

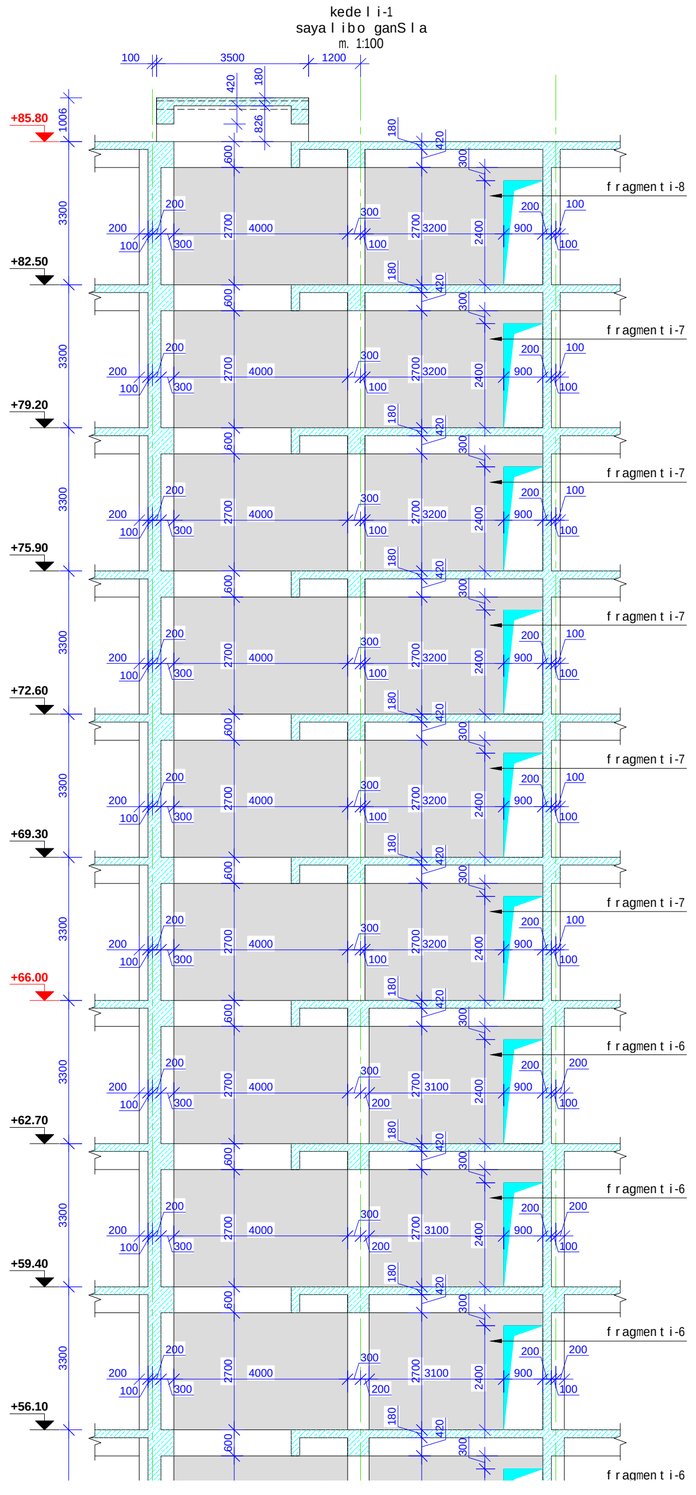

formati / Format	A2	Tbilisi 2021 w. Tbilisi 2021
faili saxeli / File name	Block B Wall-1 and mark.dwg	
obieqtis misamarTi / Site address	q.Tbilisi, al.yazbegis gamz. #34	
proeqtis saxelwodeba / Project name	mravalfunqciuri sacxovrebeli saxli. (B)	

Tanamdeboba / Position	gvari / Name	xelmowera / Signature
mTinjineri / Ceif engineer	i.kiknaZe / I. Kiknadze	
konstruqtori / Structural engineer	k.kobalaZe / K. Kobaladze	
Seasrula / Draw	S.demetraSvili / Sh. Demetrashvili	
Seasrula / Draw	g.demetraSvili / G. Demetrashvili	

misamarTi / Address

saqarTvelo, q. Tbilisi, Ivovis q. #66

E-mail: info@x2.ge
Web: www.x2.ge

Sps "iqsori"
"X2" LTD

naxazi / Drwg

kedeli-1, sayalibo ganSla ("B" bloki)

masStabi / Scale	TariRi / Date issue	Layout
1:100	20/10/2021	

stadia / Stage	furceli / Page	furclebi / Pages	revizia / Revision
m.p.	k-206		

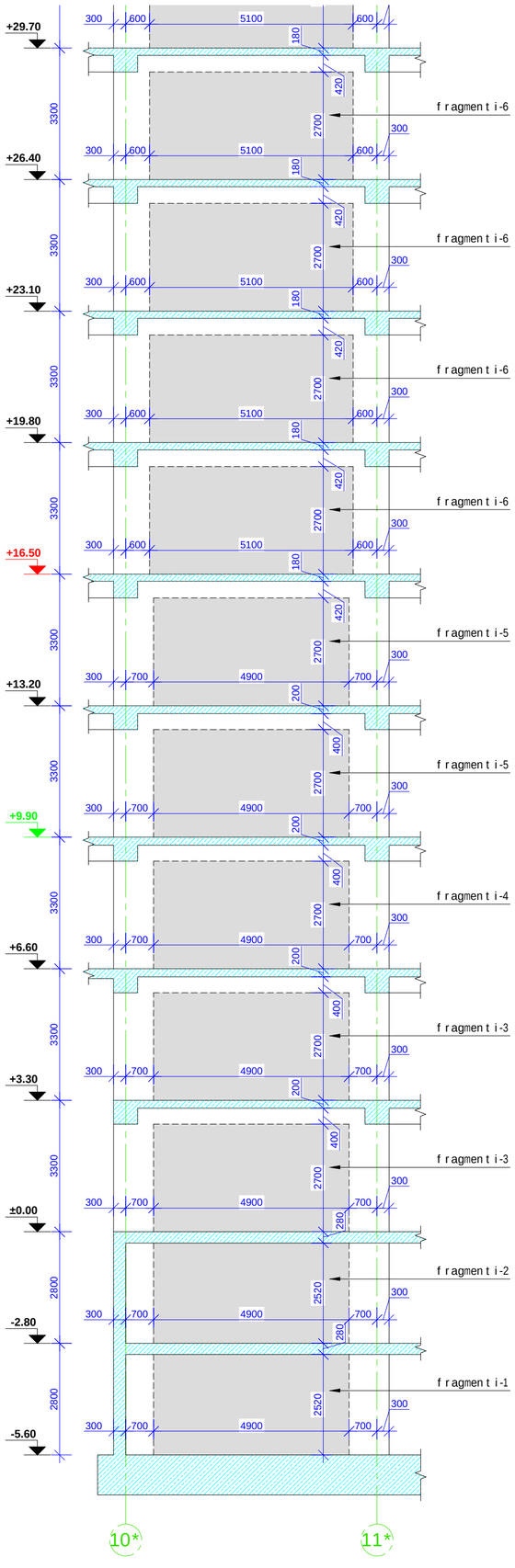

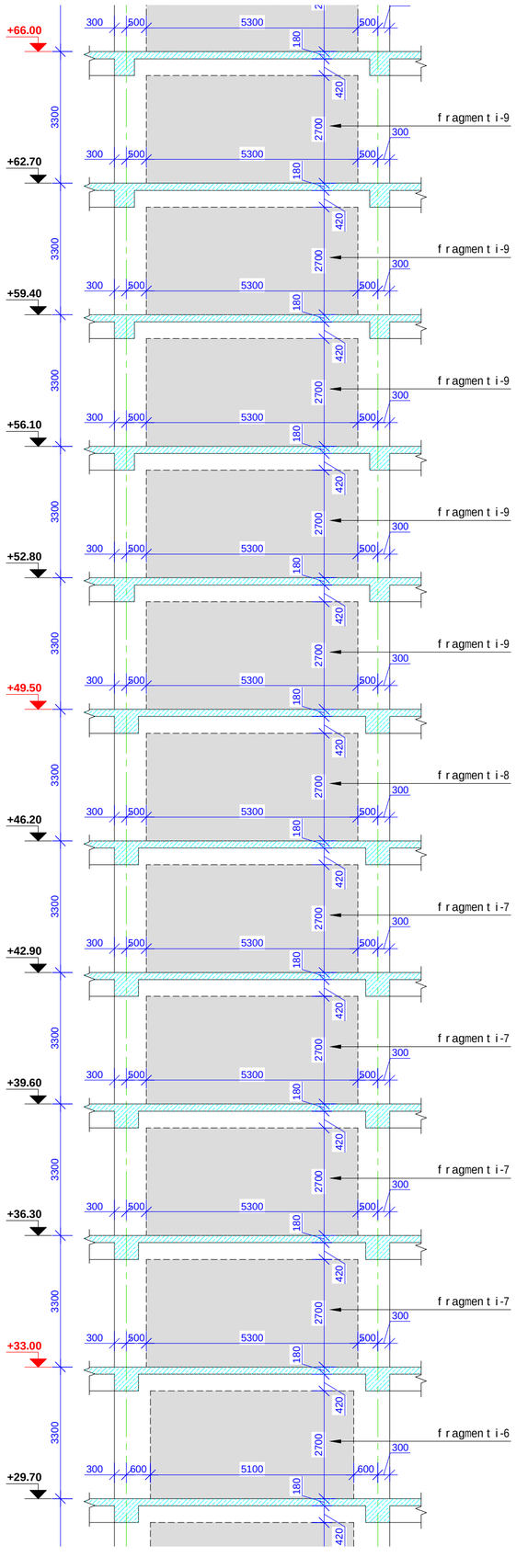

kede l i-2
saya l i bo ganS l a
m. 1:100

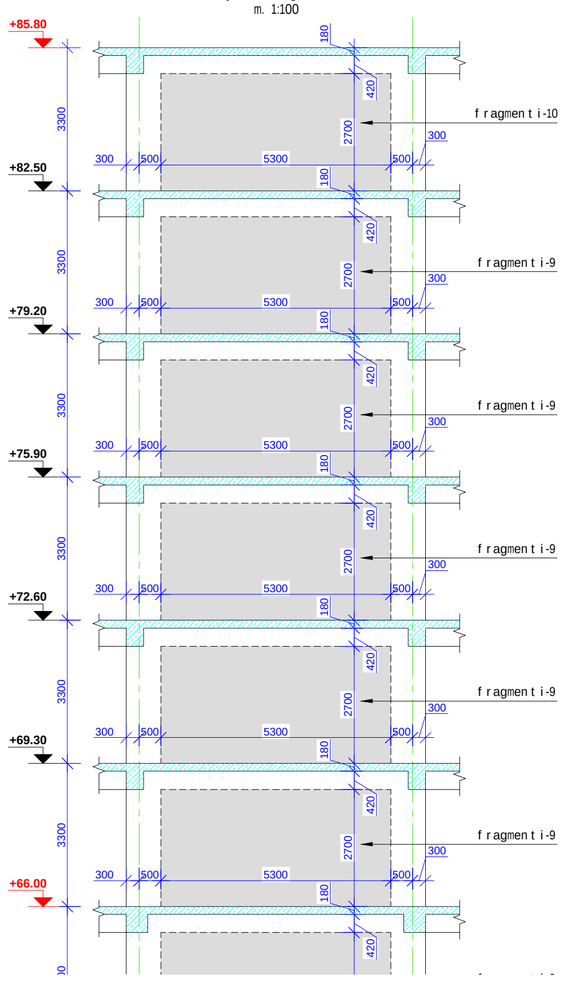

f o r m a t i Format	**A2**	T b i l i s i 2021 w. Tbilisi 2021
f a i l i s saxe l i File name	Block B Wall-2.dwg	
o b i e q t i s m i s a m a r T i / Site address	q.Tbi l i si, a l .yazbegis gamz. #34	
p r o e q t i s saxe l w o deba / Project name	m r ava l funqciu r i sacx o v r rebe l i sax l i. (B)	

T a n a m d e b o b a Position	g v a r i Name	xe l m o w e r a Signature
m T. i n J i n e r i Ceif engineer	i. k i k n a Ze I. Kiknadze	
k o n s t r u q t o r i Structural engineer	k. k o b a l a Ze K. Kobaladze	
S e a s r u l a Draw	S. d e m e t r a S v i l i Sh. Demetrashvili	
S e a s r u l a Draw	g. d e m e t r a S v i l i G. Demetrashvili	

	m i s a m a r T i / Address
Sps "iqs o r i" **"X2" LTD**	saqa r Tve l o, q. T b i l i si, i v o v i s q. # 66 E-mail: info@x2.ge Web: www.x2.ge

naxaz i / Drwg

kede l i-2, saya l i bo ganS l a ("B" b l o k i)

m a s S t a b i / Scale	T a r i R i / Date issue	Layout	
1:100	20/10/2021		

s t a d i a Stage	f u r c e l i Page	f u r c l e b i Pages	r e v i z i a Revision
m.p.	k-215		

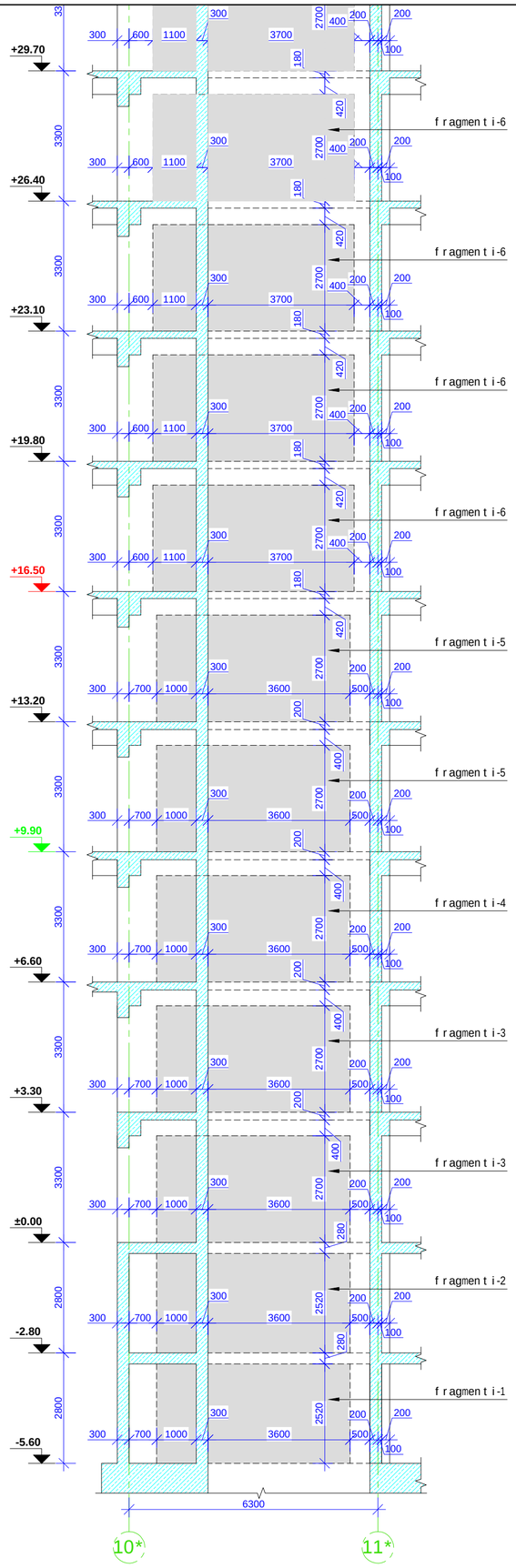

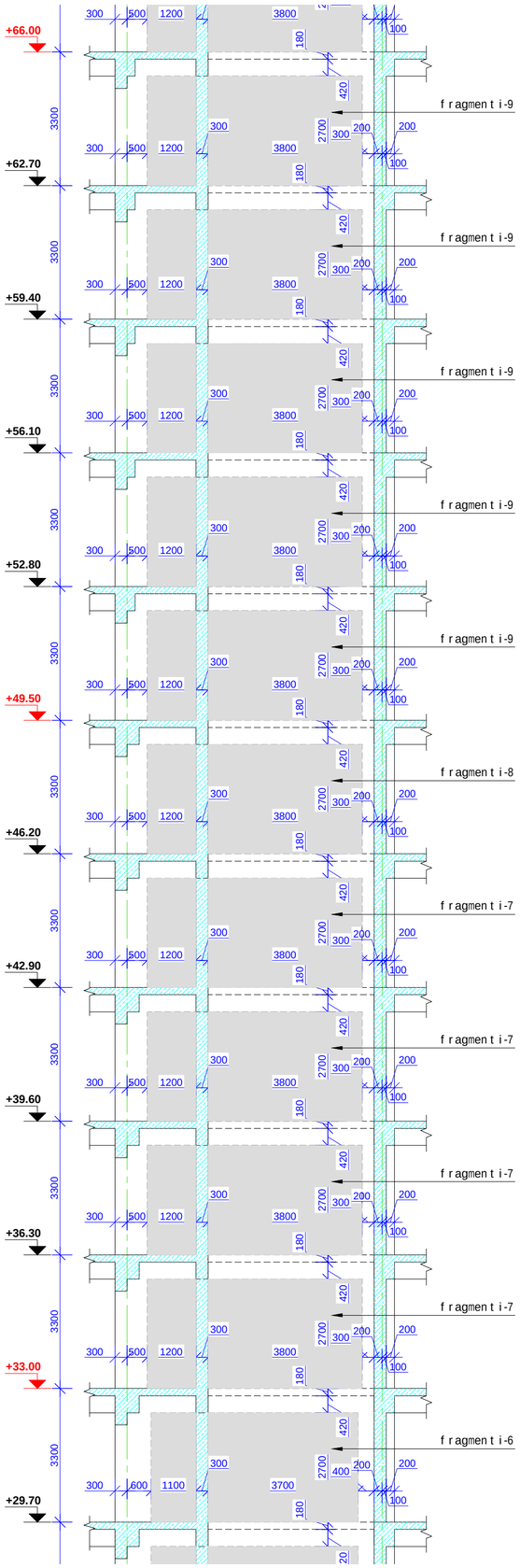

kedeli-3
sayalibo ganSla
m. 1:100

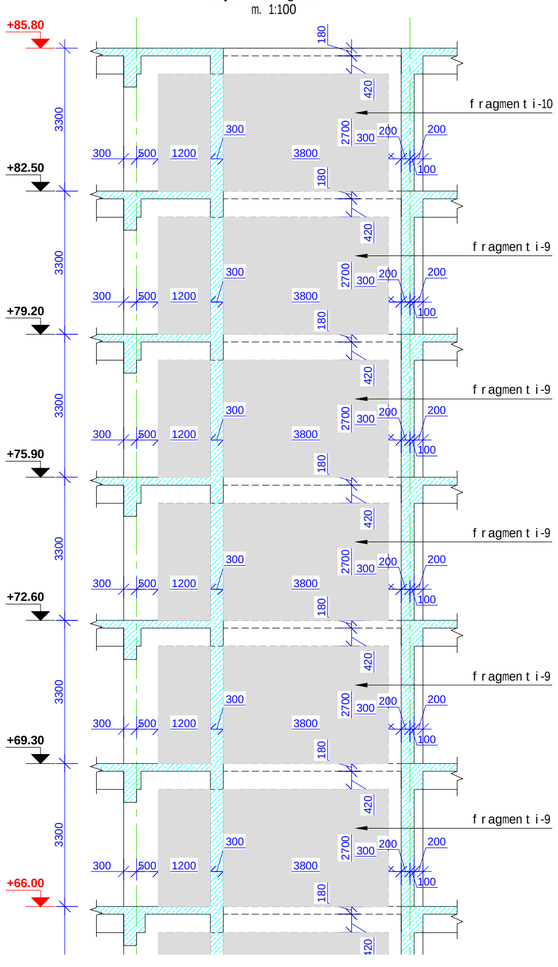

formati Format	**A2**	Tbilisi 2021 w. Tbilisi 2021
faili saxeli File name	Block B Wall-3.dwg	
obieqtis misamarTi / Site address	q.Tbilisi, alyazbegis gamz. #34	
proeqtis saxelwodeba / Project name	mraval funqciuri sacxovrebeli saxli, (B)	

Tanamdeboba Position	gvari Name	xelmowera Signature
mTinJineri Ceif engineer	i. kiknaZe I. Kiknadze	
konstruqtori Structural engineer	k. kobaladze K. Kobaladze	
Seasrula Draw	S. demetraSvili Sh. Demetrashvili	
Seasrula Draw	g. demetraSvili G. Demetrashvili	

misamarTi / Address

saqarTvelo, q. Tbilisi, Ivovis q.#66

E-mail: info@x2.ge
Web: www.x2.ge

Sps "iqsori"
"X2" LTD

naxazi / Drwg

kedeli-3, sayalibo ganSla ("B" bloki)

masStabi/Scale	TariRi/Date issue	Layout
1:100	20/10/2021	

stadia Stage	furceli Page	furclebi Pages	revizia Revision
m.p.	k-221		

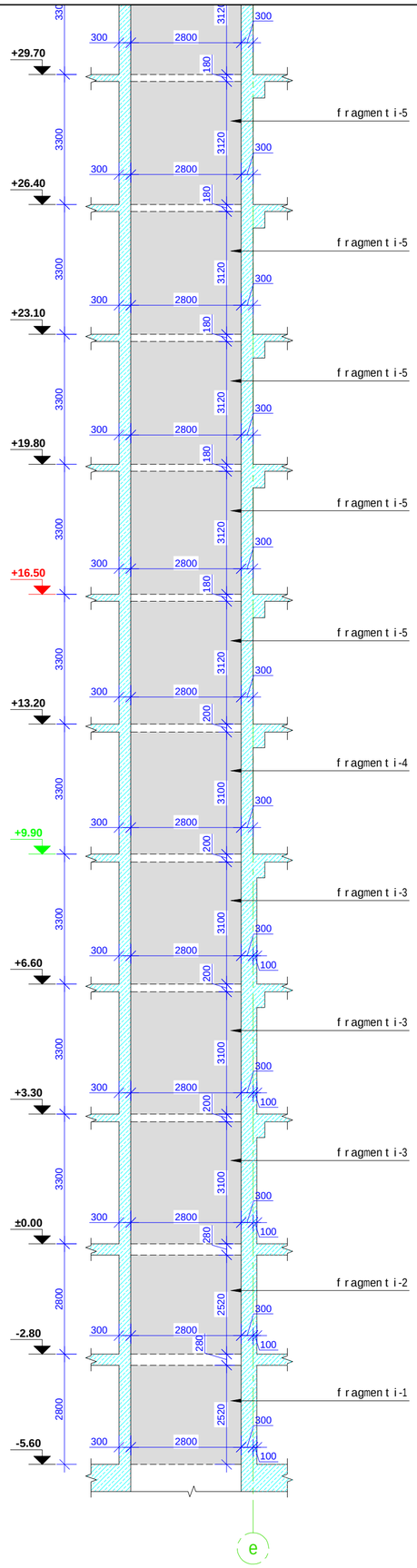

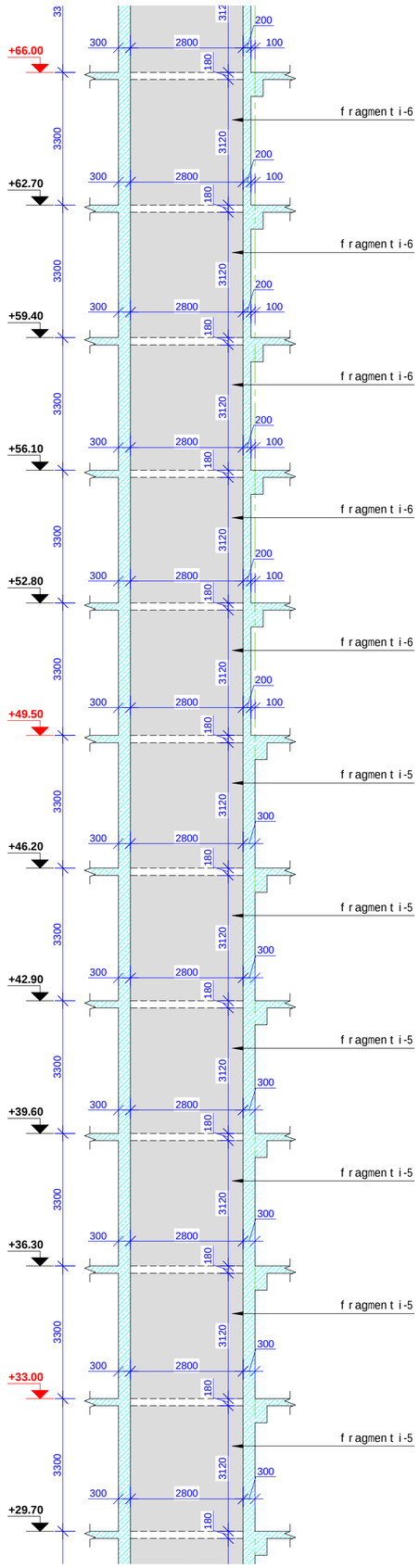

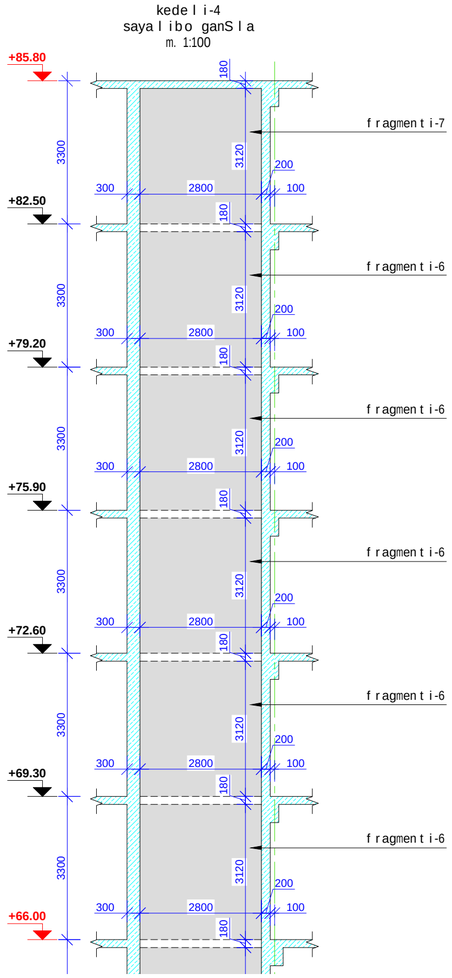

SeniSvna:

1. kedlebSi grZivi muSa armaturebis gadabma moxdes pirgadadebiT, gadabmis sigrZe 50D sadac D gadasabmeli armaturis diametria.

2. kedlebSi gamoyenebuli iqnas kumSvaze simtkicis mixedviT betonis klasi B 35.

3. armaturis moRunva moxdes civad. (gacxelebis gareSe)

4. rk.b-is konstruqciebSi daculi iqnas damcavi Sreebi, rogorc es proeqtSi aris miTiTebuli.

5. mocemuli naxazi ganxilul iqnas Sesabamis niSnulze mdebare gadaxurvis filebis, pandusebis, svetebisa da kibeebis naxazebTan erTad.

6. mocemuli naxazebi ganxilul iqnas proeqtis arqiteqturuli nawilis naxazebTan erTad.

7. rk.b-is elementebis dabetonebisas unda gaewios kontroli betonis klass, vibrirebas, dabetonebis xarisxs da Srobis procesebs Tanaxmad ГОСТ 10180-78; ГОСТ 18105.0-80; ГОСТ 18105.2-80;

8. rk.b_is konstruqciebSi gamoyenebulia B500C klasis armaturebi ГОСТ Р 52544-2006. Semowmebuli iqnas armaturis xarisxi da Sedges armaturis gamocdebis Sesabamisi aqtebi.

formati / Format	**A2**	Tbilisi 2021 w. / Tbilisi 2021
faili saxeli / File name	Block B Wall-4.dwg	

obieqtis misamarTi / Site address
q.Tbilisi, al.yazbegis gamz. #34

proeqtis saxelwodeba / Project name
mravalfunqciuri sacxovrebeli saxli. (B)

Tanamdeboba / Position	gvari / Name	xelmowera / Signature
mT. inJineri / Ceif engineer	i. kiknaZe / I. Kiknadze	
konstruqtori / Structural engineer	k. kobaladze / K. Kobaladze	
Seasrula / Draw	S. demetraSvili / Sh. Demetrashvili	
Seasrula / Draw	g. demetraSvili / G. Demetrashvili	

Sps "iqsori" "X2" LTD

misamarTi / Address
saqarTvelo, q. Tbilisi, Ivovis q. #66

E-mail: info@x2.ge
Web: www.x2.ge

naxazi / Drwg
kedeli-4, sayalibo ganSla ("B" bloki)

masStabi / Scale	TariRi / Date issue	Layout
1:100	20/10/2021	

stadia / Stage	furceli / Page	furclebi / Pages	revizia / Revision
m.p.	k-227		

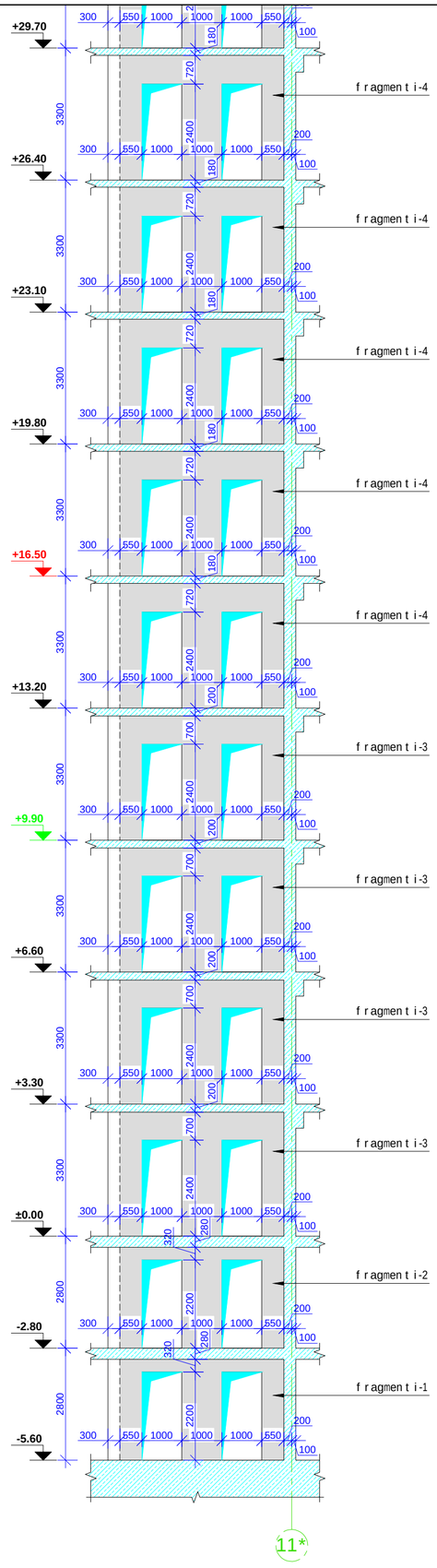

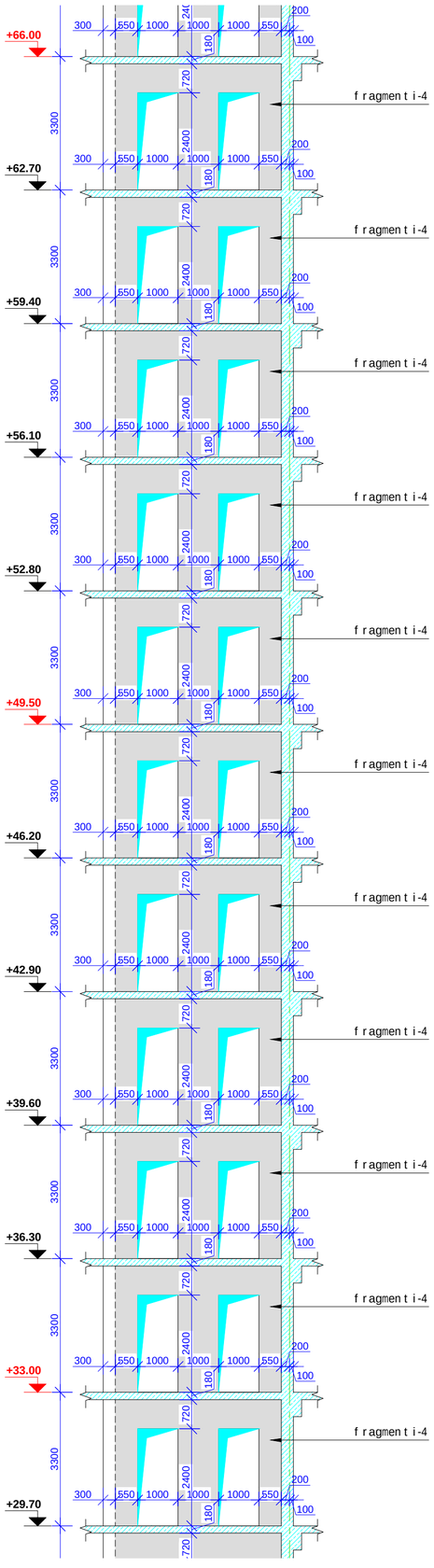

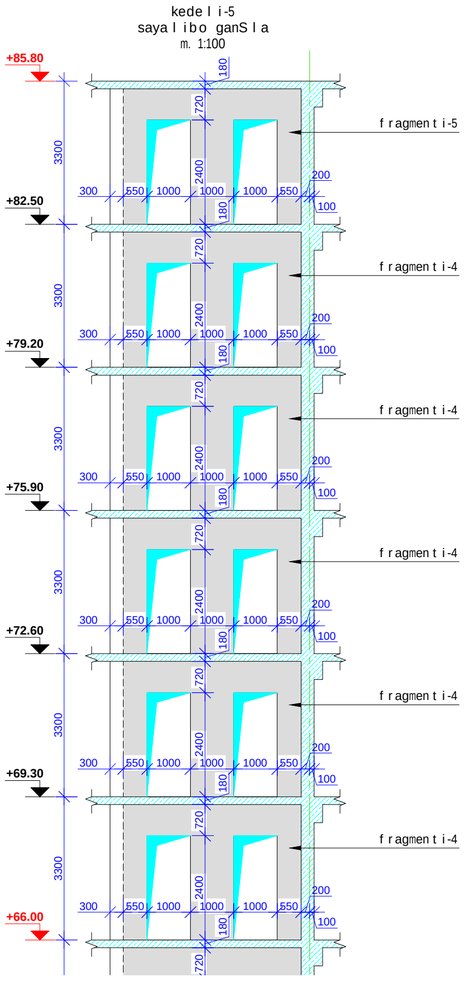

SeniSvna:

1. kedlebSi grZivi muSa armaturebis gadabma moxdes pirgadadebiT, gadabmis sigrZe 50D sadac D gadasabmeli armaturis diametria.

2. kedlebSi gamoyenebuli iqnas kumSvaze simtkicis mixedviT betonis klasi B 35.

3. armaturis moRunva moxdes civad. (gacxelebis gareSe)

4. rk.b-is konstruqciebSi daculi iqnas damcavi Sreebi, rogorc es proeqtSi aris miTiTebuli.

5. mocemuli naxazi ganxilul iqnas Sesabamis niSnulze mdebare gadaxurvis filebis, pandusebis, svetebisa da kibeebis naxazebTan erTad.

6. mocemuli naxazebi ganxilul iqnas proeqtis arqiteqturuli nawilis naxazebTan erTad.

7. rk.b-is elementebis dabetonebisas unda gaewios kontroli betonis klass, vibrirebas, dabetonebis xarisxs da Srobis procesebs Tanaxmad ГОСТ 10180-78; ГОСТ 18105.0-80; ГОСТ 18105.2-80;

8. rk.b_is konstruqciebSi gamoyenebulia B500C klasis armaturebi ГОСТ Р 52544-2006. Semowmebuli iqnas armaturis xarisxi da Sedges armaturis gamocdebis Sesabamisi aqtebi.

formati / Format	A2	Tbilisi 2021 w. / Tbilisi 2021
faili saxeli / File name	Block B Wall-5.dwg	
obieqtis misamarTi / Site address	q.Tbilisi, al.yazbegis gamz. #34	
proeqtis saxelwodeba / Project name	mravalfunqciuri sacxovrebeli saxli, (B)	

Tanamdeboba / Position	gvari / Name	xelmowera / Signature
mTav.inJineri / Ceif engineer	i.kiknaZe / I. Kiknadze	
konstruqtori / Structural engineer	k.kobaladze / K. Kobaladze	
Seasrula / Draw	S.demetraSvili / Sh. Demetrashvili	
Seasrula / Draw	g.demetraSvili / G. Demetrashvili	

Sps "iqsori" "X2" LTD

misamarTi / Address: saqarTvelo, q. Tbilisi, Ivovis q.#66

E-mail: info@x2.ge
Web: www.x2.ge

naxazi / Drwg: kedeli-5, sayalibo ganSla ("B" bloki)

masStabi / Scale	TariRi / Date issue	Layout
1:100	20/10/2021	

stadia / Stage	furceli / Page	furclebi / Pages	revizia / Revision
m.p.	k-231		

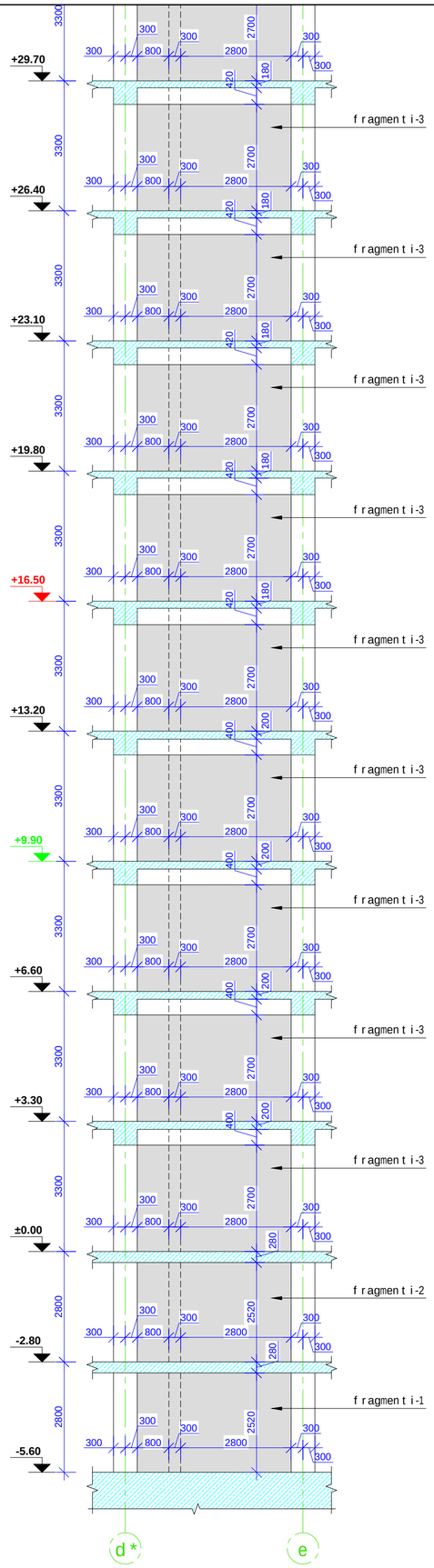

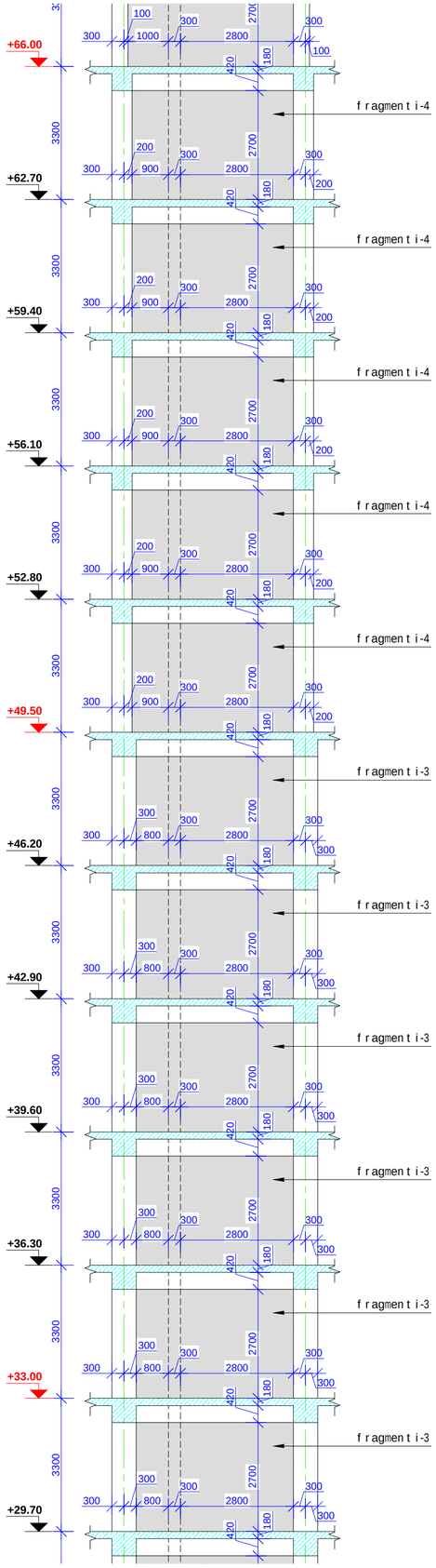

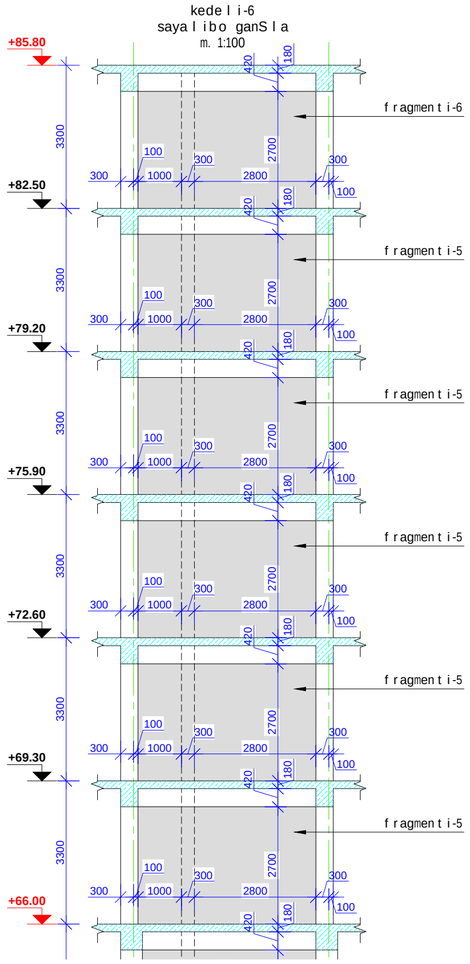

SeniSvna:

1. kedlebSi grZivi muSa armaturebis gadabma moxdes pirgadadebiT, gadabmis sigrZe 50D sadac D gadasabmeli armaturis diametria.

2. kedlebSi gamoyenebuli iqnas kumSvaze simtkicis mixedviT betonis klasi B 35.

3. armaturis moRunva moxdes civad. (gacxelebis gareSe)

4. rk.b-is konstruqciebSi daculi iqnas damcavi Sreebi, rogorc es proeqtSi aris miTiTebuli.

5. mocemuli naxazi ganxilul iqnas Sesabamis niSnulze mdebare gadaxurvis filebis, pandusebis, svetebisa da kibeebis naxazebTan erTad.

6. mocemuli naxazebi ganxilul iqnas proeqtis arqiteqturuli nawilis naxazebTan erTad.

7. rk.b-is elementebis dabetonebisas unda gaewios kontroli betonis klass, vibrirebas, dabetonebis xarisxs da Srobis procesebs Tanaxmad ГОСТ 10180-78; ГОСТ 18105.0-80; ГОСТ 18105.2-80;

8. rk.b_is konstruqciebSi gamoyenebulia B500C klasis armaturebi ГОСТ Р 52544-2006. Semowmebuli iqnas armaturis xarisxi da Sedges armaturis gamocdebis Sesabamisi aqtebi.

formati / Format	A2	Tbilisi 2021 w. / Tbilisi 2021
faili saxeli / File name	Block B Wall-6.dwg	
obieqtis misamarTi / Site address	q.Tbilisi, al.yazbegis gamz. #34	
proeqtis saxelwodeba / Project name	mravalfunqciuri sacxovrebeli saxli. (B)	

Tanamdeboba / Position	gvari / Name	xelmowera / Signature
mT. inJineri / Ceif engineer	i. kiknaZe / I. Kiknadze	
konstruqtori / Structural engineer	k. kobaliaZe / K. Kobaladze	
Seasrula / Draw	S. demetraSvili / Sh. Demetrashvili	
Seasrula / Draw	g. demetraSvili / G. Demetrashvili	

Sps "iqsori" "X2" LTD	misamarTi / Address: saqarTvelo, q. Tbilisi, Ivovis q. #66; E-mail: info@x2.ge; Web: www.x2.ge

naxazi / Drwg: kedeli-6, sayalibo ganSla ("B" bloki)

masStabi / Scale	TariRi / Date issue	Layout
1:100	20/10/2021	

stadia / Stage	furceli / Page	furclebi / Pages	revizia / Revision
m.p.	k-235		

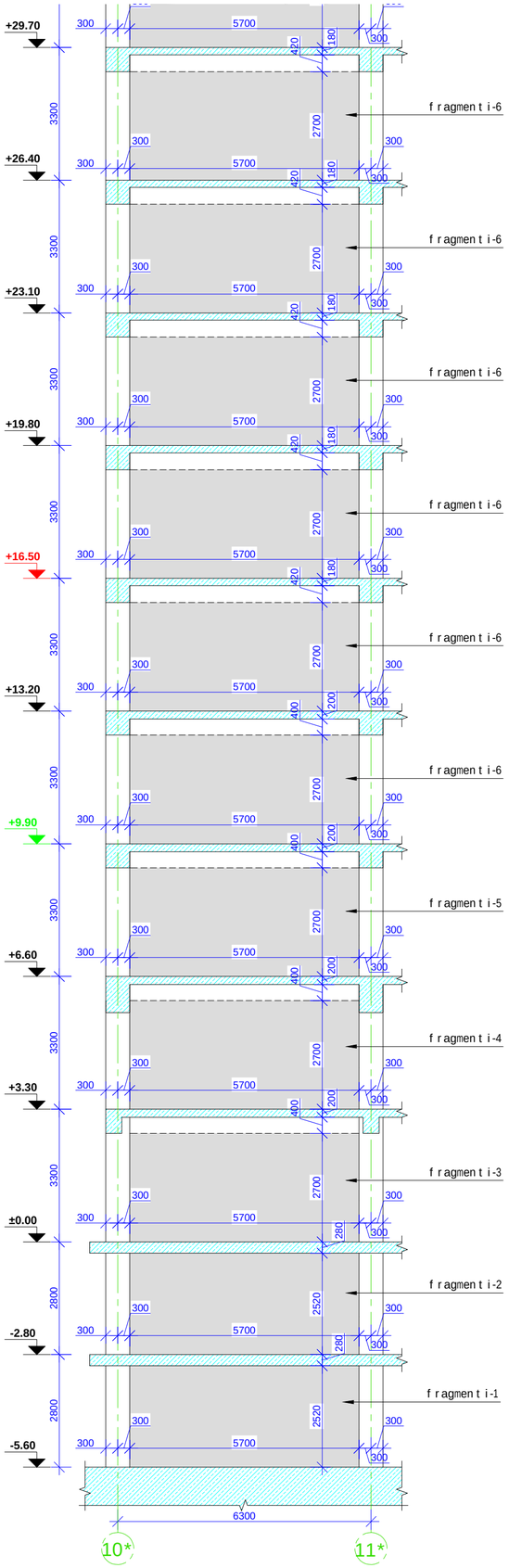

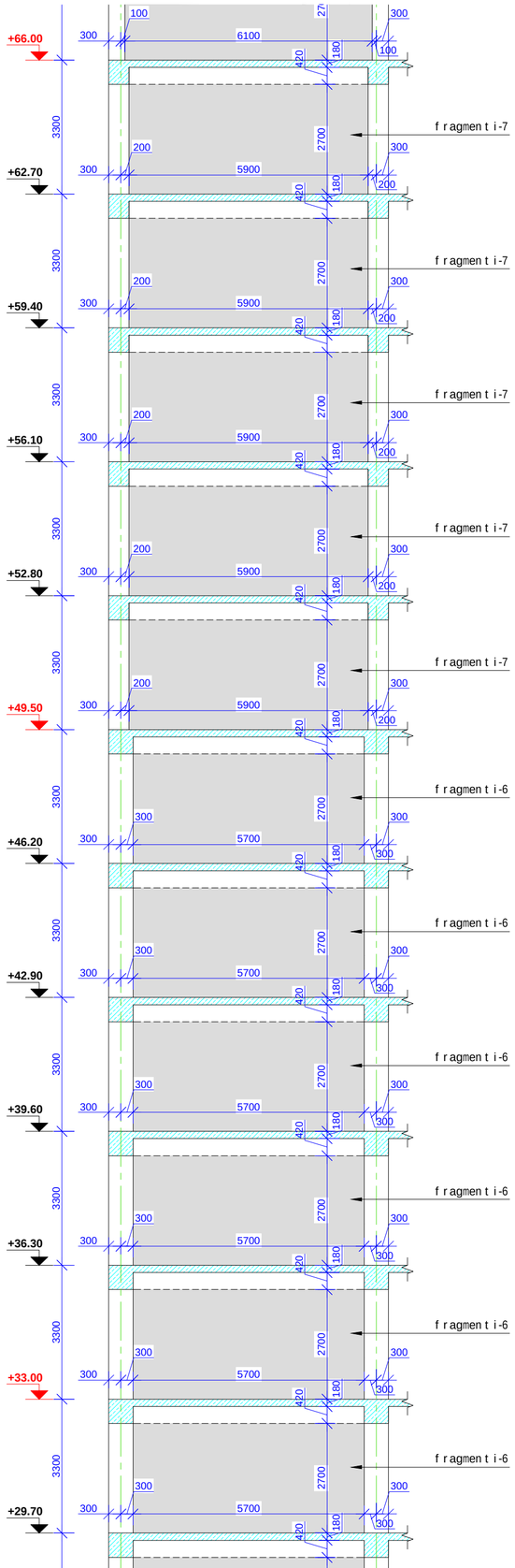

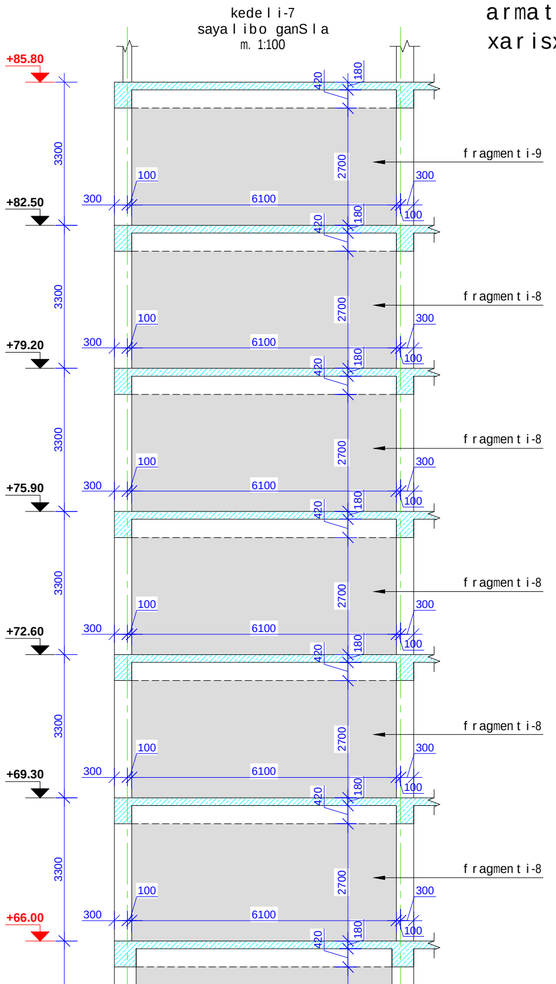

SeniSvna:

1. kedlebSi grZivi muSa armaturebis gadabma moxdes pirgadadebiT, gadabmis sigrZe 50D sadac D gadasabmeli armaturis diametria.

2. kedlebSi gamoyenebuli iqnas kumSvaze simtkicis mixedviT betonis klasi B 35.

3. armaturis moRunva moxdes civad. (gacxelebis gareSe)

4. rk.b-is konstruqciebSi daculi iqnas damcavi Sreebi, rogorc es proeqtSi aris miTiTebuli.

5. mocemuli naxazi ganxilul iqnas Sesabamis niSnulze mdebare gadaxurvis filebis, pandusebis, svetebisa da kibeebis naxazebTan erTad.

6. mocemuli naxazebi ganxilul iqnas proeqtis arqiteqturuli nawilis naxazebTan erTad.

7. rk.b-is elementebis dabetonebisas unda gaewios kontroli betonis klass, vibrirebas, dabetonebis xarisxs da Srobis procesebs Tanaxmad ГОСТ 10180-78; ГОСТ 18105.0-80; ГОСТ 18105.2-80;

8. rk.b_is konstruqciebSi gamoyenebulia B500C klasis armaturebi ГОСТ Р 52544-2006. Semowmebuli iqnas armaturis xarisxi da Sedges armaturis gamocdebis Sesabamisi aqtebi.

formati Format	A2	Tbilisi 2021 w. Tbilisi 2021
faili saxeli File name	Block B Wall-7.dwg	
obieqtis misamarTi / Site address	q.Tbilisi, al.yazbegis gamz. #34	
proeqtis saxelwodeba / Project name	mravalfunqciuri sacxovrebeli saxli. (B)	
Tanamdeboba Position	gvari Name	xelmowera Signature
mTavari inJineri Ceif engineer	i. kiknaZe I. Kiknadze	
konstruqtori Structural engineer	k. kobaladze K. Kobaladze	
Seasrula Draw	S. demetraSvili Sh. Demetrashvili	
Seasrula Draw	g. demetraSvili G. Demetrashvili	
Sps "iqsori" "X2" LTD	misamarTi / Address saqarTvelo, q. Tbilisi, Ivovis q. #66 E-mail: info@x2.ge Web: www.x2.ge	
naxazi / Drwg	kedeli-7, sayalibo ganSla ("B" bloki)	
masStabi/Scale 1:100	TariRi/Date issue 20/10/2021	Layout
stadia Stage	furceli Page	furclebi Pages / revizia Revision
m.p.	k-239	

Sps"iqsori"

"X2" LTD



mravalfunqciuri sacxovrebeli saxli q. TbilisSi
al. yazbegis gamziri #34

konstruqciuli nawili

bloki **"C"**

Tbilisi
2021 w.

l i T o l o g i u r i W r i l i

m. 1:100

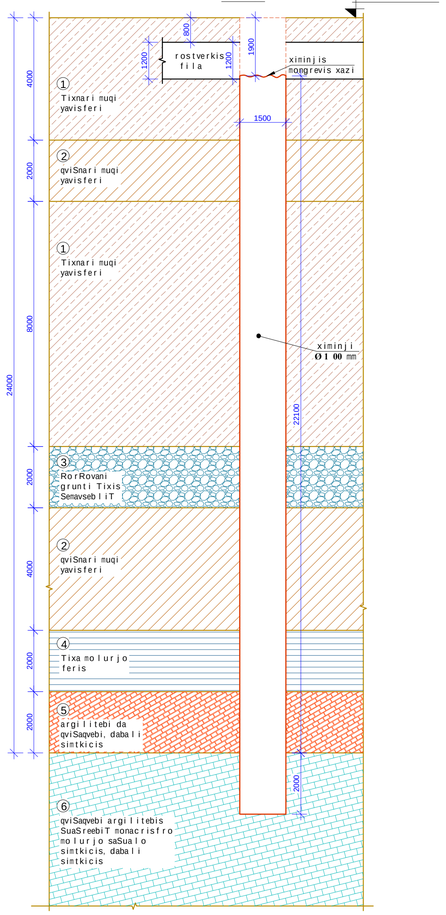

ximinji-1 armireba

m. 1:100

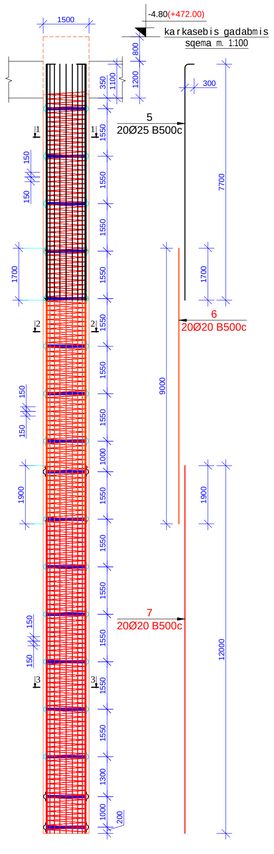

"C" b l okis ximinkebis gan l agebis gegma

m. 1:100

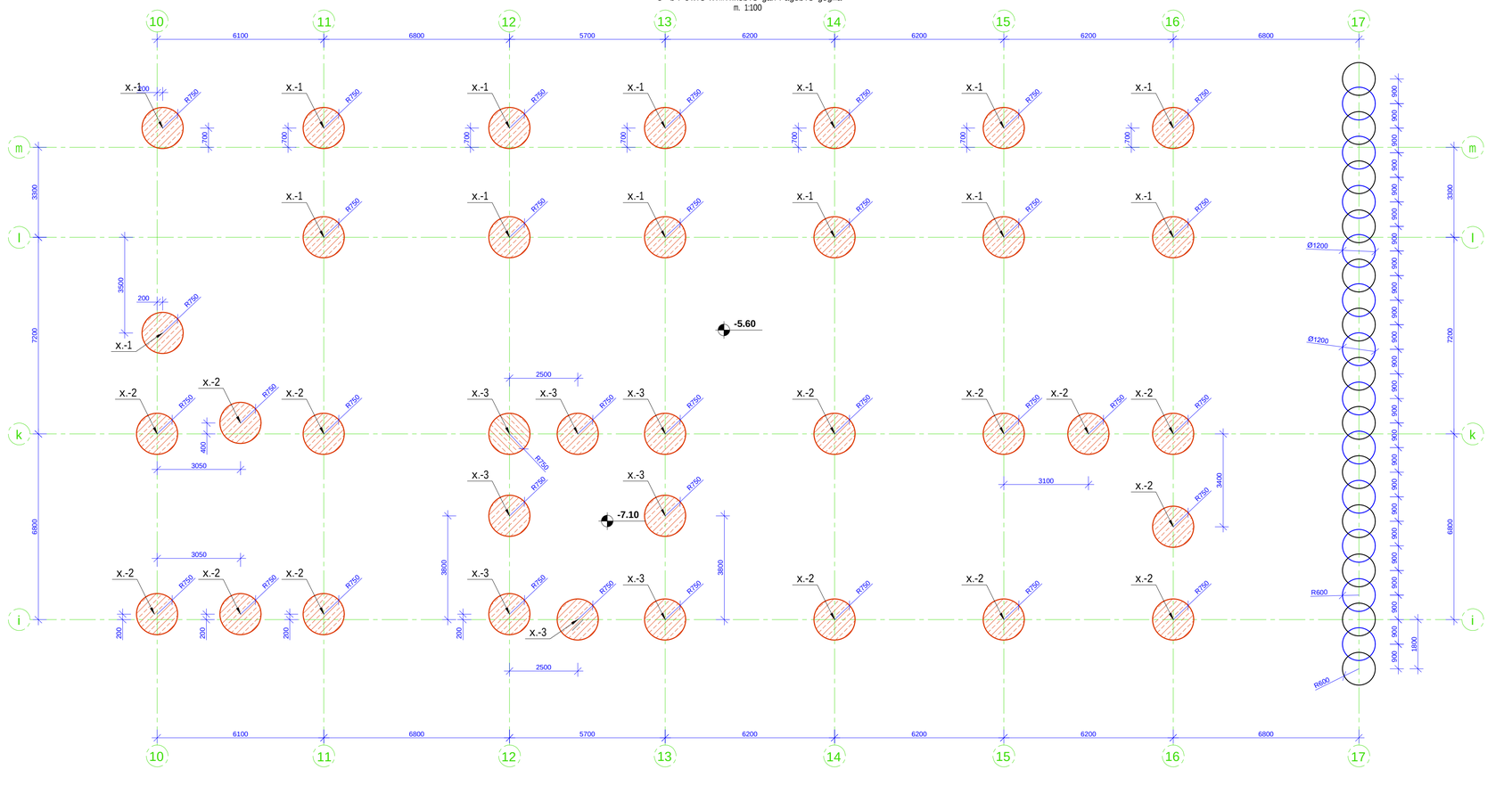

x-1

W r i l i 1-1

m.1:10

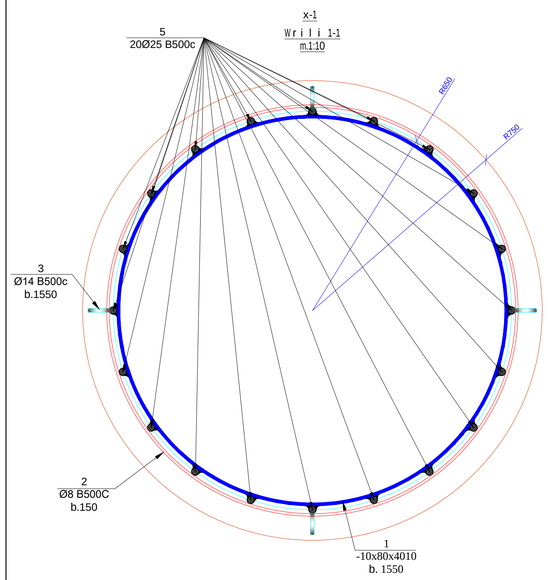

x-1

W r i l i 2-2

m.1:10

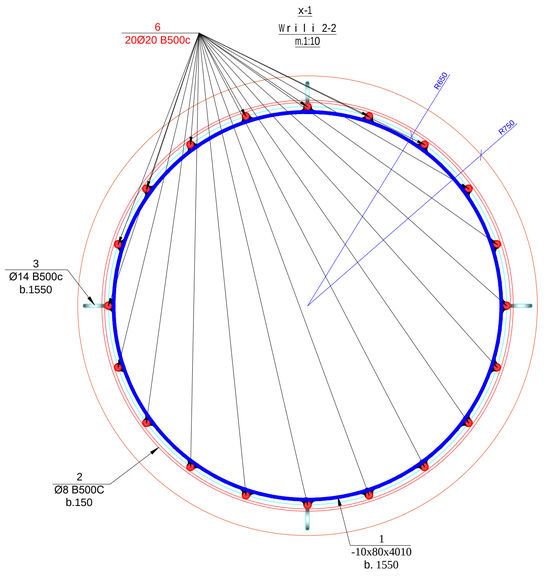

x-1

W r i l i 3-3

m.1:10

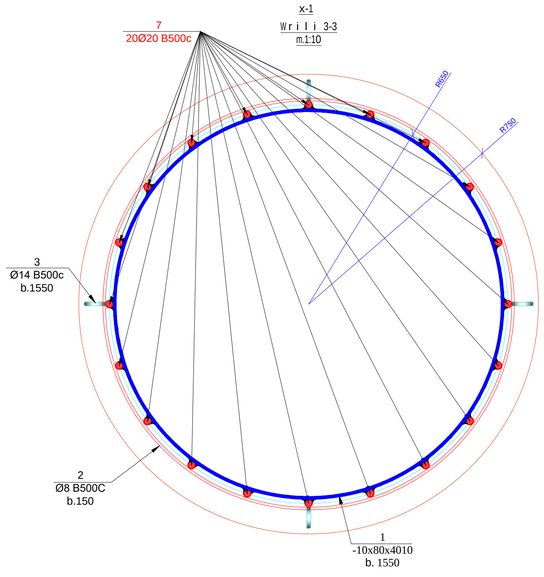

x-1

W r i l i fiqsa t o rebis ganawi l ebis sqema m.1:10

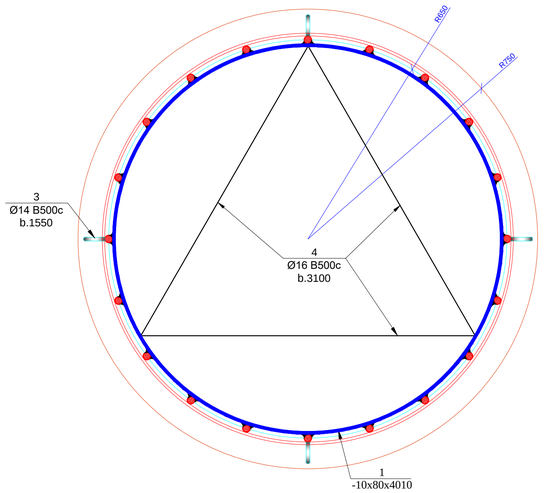

p o z. 3

m.1:10

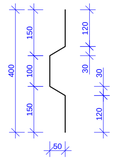

f o r m a t i Format	**A1**	T b i l i s i 2020 w. Tbilisi 2020
T a i l i s saxe l i File name	Block C Piles R9.dwg	
o b i e q t i s m i s a n a r T i / Site address	q. T b i l i s i, a l. yazbegis ganz. #34	
p r o e q t i s saxe l w o d e b a / Project name	m r a v a l f i n q u r i sacxovrebe l i sax l i.	
Tanamdeboba Position	gva r i Name	xe l m o w e r a Signature
mT. inJiner i Cerl engineer	i. kiknaZe I. Kiknadze	
konstruqtor i Structural engineer	k. koba l aZe K. Kobaladze	
Seas r u l a Draw	S. dmeri dSvi l i Sh. Dmenrashvili	
Seas r u l a Draw	g. dmeri dSvi l i G. Dmenrashvili	
Sps "iqs o r i" "X2" LTD	m i s a n a r T i / Address: sagn r Tve l o, q. T b i l i s i, l vovis q. #66; E-mail: info@x2.ge; Web: www.x2.ge	
naxaz i / Drwg	"C" b l okis ximinjebis gan l agebis gegma; ximinji -1 armireba	
masStabi /Scale 1:100	T a r i R i /Date issue 20/09/2021	Layout
stadia Stage	f u r c e l i Page k-1	f u r c l ebi Pages
		revizia Revision
m.p.		

ximinji-4
liTologiuri Wrili
m. 1:100

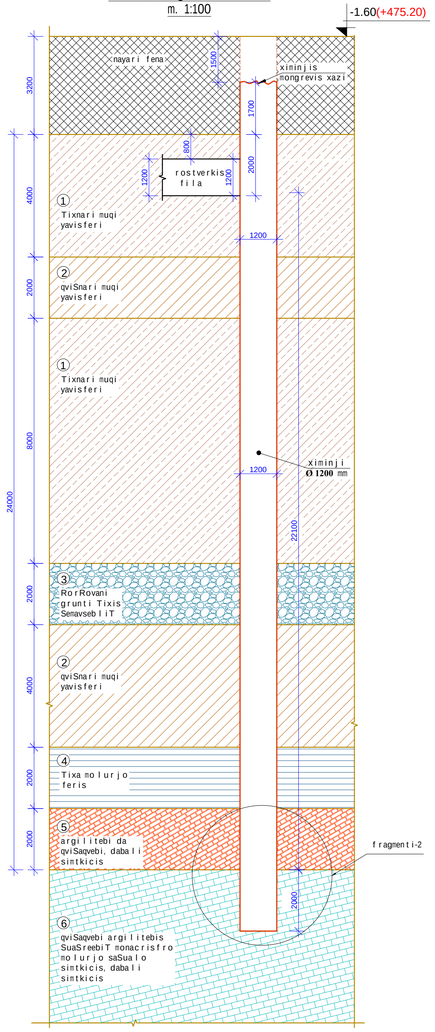

ximinji-4 armireba
m. 1:100

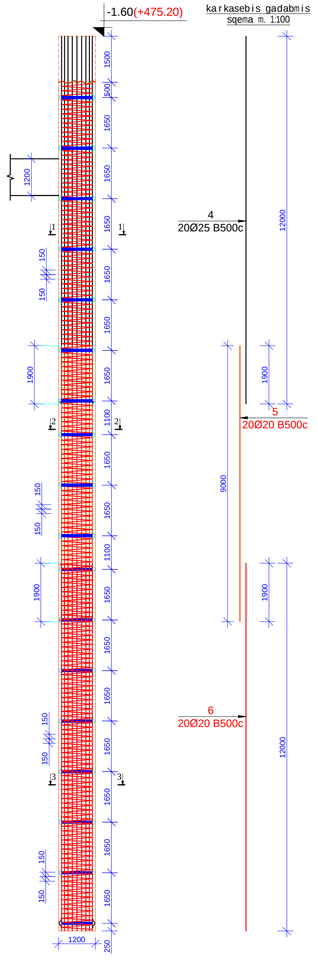

karkasebis qadabmis
sqema m. 1:100

x-4
Wrili 1-1
m1:10

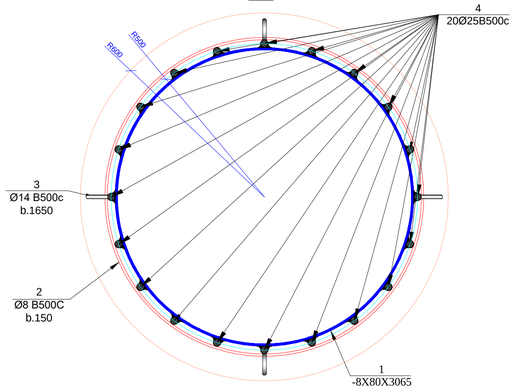

x-4
Wrili 2-2
m1:10

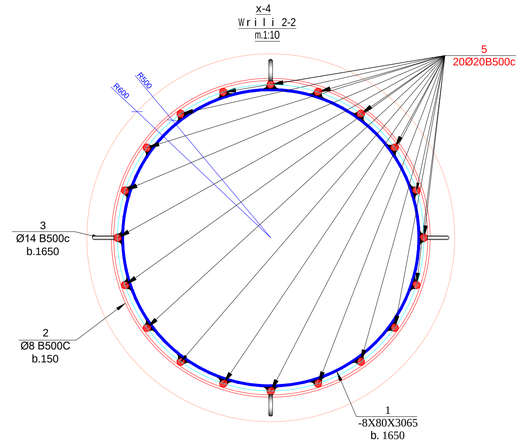

ximiniji-5
liTologiuri Wrili
m. 1:100

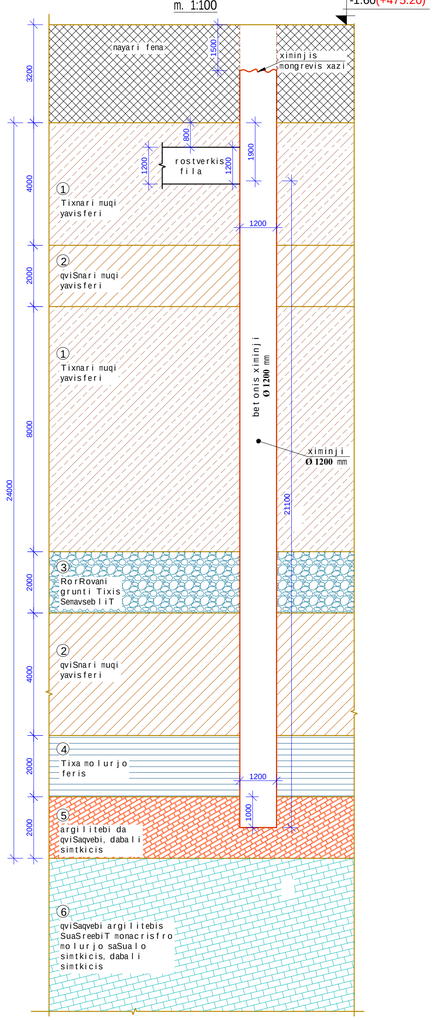

poz. 3
m.1:10

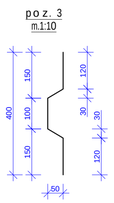

x-4
Wrili 3-3
m.1:10

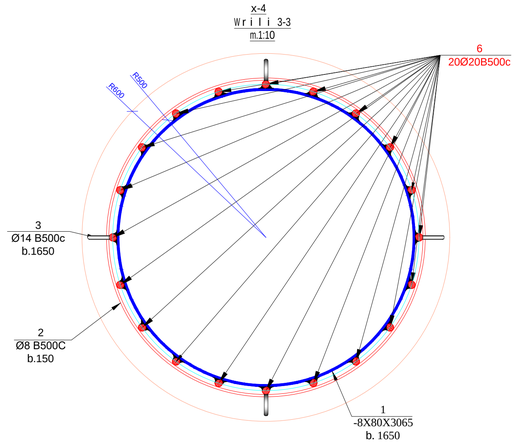

fragmenti-1 ximinjebis markireba m. 150

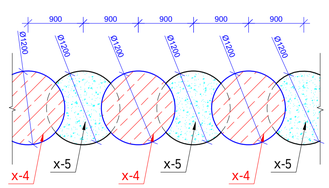

fragmenti-2 ximinjebis markireba m. 1:100

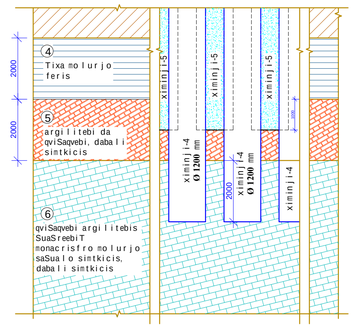

მასალების სპეციფიკაცია

ძირსახრ. დასახ.	პოზ.№	არმატ. დიამ.	არმატ. კლასი	სიგრძე (L)	რაოდ. (n)	Lxn (მ)	წონა (კგ)	ბეტონი B35 მ³ W8	ძირსახ. ჯამი	წონა (ტნ)	ბეტონი B35 მ³ W8
ხვრელბურღილი "C"-ბლოკი	1	-10X80X4010	—	–	17	-	428.4	45.95	14	5997.6	643.3
	2	8	B500c	695400	1	695.4	274.3			3839.6	
	3	14	B500c	560	68	38.08	46.0			643.9	
	4	16	B500c	1100	24	26.4	41.6			583.1	
	5	25	B500c	8000	20	160	616.2			8627.2	
	6	20	B500c	9000	20	180	443.7			6211.5	
	7	20	B500c	12000	20	240	591.6			8282.1	
	სულ						2441.8	45.95		34184.9	643.3

მასალების სპეციფიკაცია

ძირსახრ. დასახ.	პოზ.№	არმატ. დიამ.	არმატ. კლასი	სიგრძე (L)	რაოდ. (n)	Lxn (მ)	წონა (კგ)	ბეტონი B35 მ³ W8	ძირსახ. ჯამი	წონა (ტნ)	ბეტონი B35 მ³ W8
ხვრელბურღილი "C"-ბლოკი	1	-10X80X4010	—	–	17	-	428.4	45.95	14	5997.6	643.3
	2	8	B500c	695400	1	695.4	274.3			3839.6	
	3	14	B500c	560	68	38.08	46.0			643.9	
	4	16	B500c	1100	24	26.4	41.6			583.1	
	5	22	B500c	8000	20	160	477.2			6680.9	
	6	20	B500c	9000	20	180	443.7			6211.5	
	7	20	B500c	12000	20	240	591.6			8282.1	
	სულ						2302.8	45.95		32238.6	643.3

მასალების სპეციფიკაცია

ძირსახრ. დასახ.	პოზ.№	არმატ. დიამ.	არმატ. კლასი	სიგრძე (L)	რაოდ. (n)	Lxn (მ)	წონა (კგ)	ბეტონი B35 მ³ W8	ძირსახ. ჯამი	წონა (ტნ)	ბეტონი B35 მ³ W8
ხვრელბურღილი "C"-ბლოკი	1	-10X80X4010	—	–	16	-	403.2	43.65	8	3225.6	349.2
	2	8	B500c	658200	1	658.2	259.6			2076.7	
	3	14	B500c	560	64	35.84	43.3			346.3	
	4	16	B500c	1100	24	26.4	41.6			333.2	
	5	22	B500c	7000	20	140	417.6			3340.4	
	6	20	B500c	9000	20	180	443.7			3549.5	
	7	20	B500c	12000	20	240	591.6			4732.6	
	სულ						2200.5	43.65		17604.2	349.2

მასალების სპეციფიკაცია

ძირსახრ. დასახ.	პოზ.№	არმატ. დიამ.	არმატ. კლასი	სიგრძე (L)	რაოდ. (n)	Lxn (მ)	წონა (კგ)	ბეტონი B35 მ³ W8	ძირსახ. ჯამი	წონა (ტნ)	ბეტონი B35 მ³ W8
ხვრელბურღილი "C"-ბლოკი	1	-8X80X3065	—	–	18	-	277.2	33.01	12	3326.4	396.12
	2	8	B500c	612000	1	612.0	241.4			2896.4	
	3	14	B500c	560	72	40.32	48.7			584.4	
	4	25	B500c	12000	20	240	924.3			11092.1	
	5	20	B500c	9000	20	180	443.7			5324.2	
	6	20	B500c	12000	20	240	591.6			7098.9	
	სულ						2526.9	33.01		30322.3	396.12

მასალების სპეციფიკაცია გეტონის

ძირსახრ. დასახ.	პოზ.№	არმატ. დიამ.	არმატ. კლასი	სიგრძე (L)	რაოდ. (n)	Lxn (მ)	წონა (კგ)	ბეტონი B35 მ³ W8	ძირსახ. ჯამი	წონა (ტნ)	ბეტონი B35 მ³ W8
ხვრელბურღილი "C"-ბლოკი	1	-10X80X4010	—	–	0	-	0.0	29.6	13	0.0	384.8
	2	8	B500c	0	0	0.0	0.0			0.0	
	3	14	B500c	0	0	0	0.0			0.0	
	4	16	B500c	0	0	0	0.0			0.0	
	5	25	B500c	0	0	0	0.0			0.0	
	6	20	B500c	0	0	0	0.0			0.0	
	სულ						0.0	29.6		0.0	384.8

მასალის ჯამური სპეციფიკაცია ხიმინჯებზე "C"-ბლოკი

ГОСТ 19903-74		ГОСТ Р 52544-2006 B500c							ბეტონი B35 მ³ W8
-8	-10	8	14	16	20	22	25	ჯამი	
კბ	კბ	კბ	კბ	კბ	კბ	კბ	კბ	კბ	
3326.4	15220.8	12652.15	2218.489	1499.29	49692.38	10021.3	19719.2	95802.8148	2416.72

ximinjebisTvis gamoyenebulia wyalSeuRwevadobis mixedviT W8 markis, sulfatomedeg cementebze damzadebuli betonebi (stand. 22266-76).

SeniSvna:

ximinjebi efuZneba naklebad gamofitul ZiriTad qans (s.g.e. VI, ixileT proeqtis sainJinro-geologiuri daskvna), romelSic Caankerebulia 2 metris siRrmiT. ximinjebis mzidunarianobis gaangariSeba Sesrulebulia proeqtis geologiuri nawilis kvlevis Sedegebze dayrdnobiT, sadac ZiriTadi qanisTvis simtkicis zRvari erTRerZa kumSvaze wyalgajerebul mdgomareobaSi Seadgens $R_{c.n.}$=28მპა.

Senobis mzid konstruqciebSi gamoyenebulia, simtkicis mixedviT B35 klasis betoni, amasTan ximinjebisTvis wyalSeuRwevadobis mixedviT W8 markis, sulfatomedeg cementebze damzadebuli betonebi (stand. 22266-76).

formati Format	A1	Tbilisi 2020 w. Tbilisi 2020
Taiissaxeli File name		Block C Piles R9.dwg
obieqtismisamarTi / Site address		q.Tbilisi, al.yazbegis ganz. #34
proeqtissaxelwodeba / Project name		mravalfinqcuri sacxovrebeli saxli.
Tanamdeboba Position	gvari Name	xelmowera Signature
mT. inJineri Ceif engineer	i. kiknaZe I. Kiknadze	
konstruqtori k.kobalaZe Structural engineer	K. Kobaladze	
Seasrula Draw	S.demetraSvili Sh. Demetrashvili	
Seasrula Draw	g.demetraSvili G. Demetrashvili	
Sps "iqsori" "X2" LTD	misamarTi / Address saqarTvelo, q. Tbilisi, Ivovis q. #66 E-mail: info@x2.ge Web: www.x2.ge	
naxazi / Drwg	ximinji -4; -5 masalis specifikacia	
masStabi/Scale 1:100	TariRi/Date issue 20/09/2021	Layout
stadia Stage	furceli Page	furclebi Pages / revizia Revision
m.p.	k-3	

saZirkvlis filis sayalibo naxazi -5.60 (+471.20) niSnulze
m. 1:100

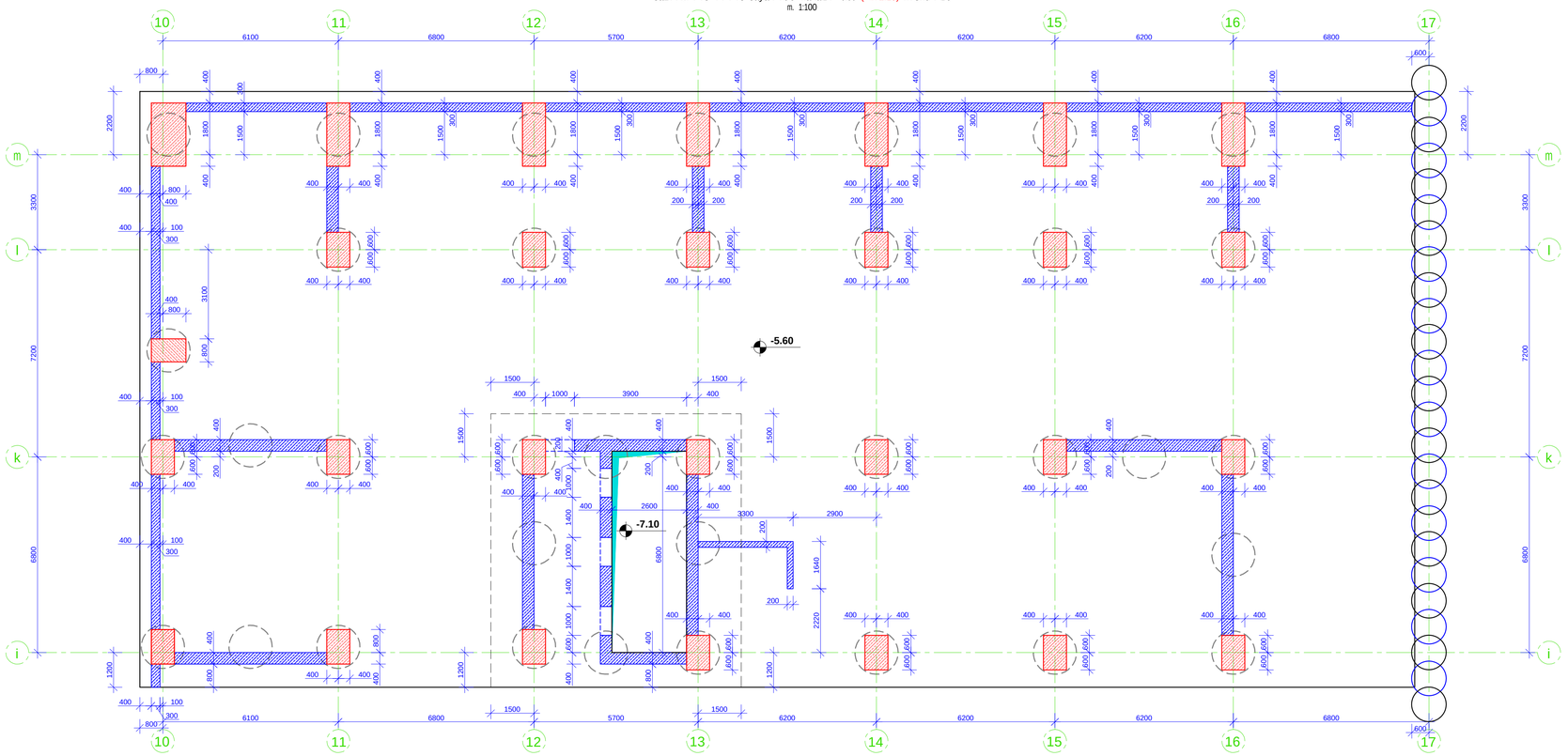

SeniSvna:

1. saZirkvlis filaSi grZivi muSa armaturebis gadabma moxdes pirgadadebiT, gadabmis sigrZe 50D sadac D gadasabmeli armaturis diametria.

2. saZirkvlis filaSi gamoyenebuli iqnas simtkicis mixedviT betonis klasi B 35.

3. armaturis moRunva moxdes civad. (gacxelebis gareSe)

4. rk.b-is konstruqciebSi daculi iqnas damcavi Sreebi, rogorc es proeqtSi aris miTiTebuli.

5. mocemuli naxazi ganxilul iqnas saZirkvlidan armaturis naSverebis markirebis naxazebTan erTad.

6. mocemuli naxazebi ganxilul iqnas proeqtis arqiteqturuli nawilis naxazebTan erTad.

7. moceuli naxazi ganxilul iqnas Sesabamis niSnulze mdebare kibisa da pandusis sayalibo da armirebis naxazebTan erTad.

8. moceuli naxazi ganxilul iqnas Sesabamis niSnulze mdebare svetebisa da monoliTuri kedlebis sayalibo da armirebis naxazebTan erTad.

9. rk.b-is elementebis betonebisas unda gaewios kontroli betonis klass, vibrirebas, betonebis xarisxs da Srobis procesebs Tanaxmad ГОСТ 10180-78; ГОСТ 18105.0-80; ГОСТ 18105.2-80;

10. rk.b_is konstruqciebSi gamoyenebulia B500C klasis armaturebi ГОСТ Р 52544-2006. Semowmebuli iqnas armaturis xarisxi da Sedges armaturis gamocdebis Sesabamisi aqtebi.

მახასიათებლების ცხრილი

ГОСТ Р 52544-2006													
დიამეტრი	8	10	12	14	16	18	20	22	25	28	ჯამი	ბეტონი B15 მ³	ბეტონი B35 W8 მ³
კლასი	B500c	B500c	B500c	B500c	B500c	B500c	B500c	B500c	B500c	B500c			
წონა	კგ	კგ	კგ	კგ	კგ	კგ	კგ	კგ	კგ	კგ			
	0.0	3204.4	7762.5	1609.8	0.0	0.0	8314.1	75908.3	4067.1	3879.5	104745.6	100.0	1182.5

მახასიათებლების ცხრილი

კონსტრ. დასახ.	ცალ.№	არმატ. დიამ.	არმატ. კლასი	სიმაღლე (L)	რაოდ. (n)	Lxn (მ)	წონა (კგ)	ბეტონი B15 მ³	ბეტონი B35 W8 მ³	კონსტრ. რაოდ. N	წონა (კგ)	ბეტონი B15 მ³	ბეტონი B35 W8 მ³
საამორტიზაციო ფილა -5.60 ნიშნულზე	1	22	B500C	23440000	1	23440.0	69910.5	100	1182.5	1	69910.5	100.00	1182.50
	2	10	B500C	5200000	1	5200	3204.4				3204.4		
	3	12	B500C	1435	600	861	764.0				764.0		
	4	20	B500C	3373000	1	3373	8314.1				8314.1		
	5	22	B500C	2011000	1	2011	5997.9				5997.9		
	6	25	B500C	1056000	1	1056	4067.1				4067.1		
	7	28	B500C	803000	1	803	3879.5				3879.5		
	8	12	B500C	1435	4180	5998.3	5322.7				5322.7		
	9	12	B500C	4420	208	919.36	815.8				815.8		
	10	12	B500C	8420	36	303.12	269.0				269.0		
	11	12	B500C	2740	82	224.68	199.4				199.4		
	12	12	B500C	1230	36	44.28	39.3				39.3		
	13	12	B500C	7220	26	187.72	166.6				166.6		
	14	12	B500C	1370	12	16.44	14.6				14.6		
	15	12	B500C	7420	26	192.92	171.2				171.2		
	სულ						103135.9	100	1182.5		103135.9	100	1182.5

მახასიათებლების ცხრილი

კონსტრ. დასახ.	ცალ.№	არმატ. დიამ.	არმატ. კლასი	სიმაღლე (L)	რაოდ. (n)	Lxn (მ)	წონა (კგ)	ბეტონი B15 მ³	ბეტონი B35 W8 მ³	კონსტრ. რაოდ. N	წონა (კგ)	ბეტონი B15 მ³	ბეტონი B35 W8 მ³
ფრაგმენტი 0-1	1	14	B500C	5600	2	11.2	13.5	0	0	56	757.5	0.00	0.00
	2	14	B500C	1050	12	12.6	15.2				852.2		
	სულ						28.7	0	0		1609.8	0	0

Format A1		Tbilisi 2021 w. Tbilisi 2021	
File name	Block C Foundation Slab R9.dwg		
Order	dakveTa #		
Site address	obieqtis misamarTi / ქ. Tbilisi, a.i. yazbegis ganz. #34		
Project name	proeqtis saxelwoeba / მრავალფუნქციური საცხოვრებელი სახლი.		
Position	Tanamdeboba	Name	Signature
Ceif engineer	mT. inJineri	i. kiknaZe I. Kiknadze	
Structural engineer	konstruqtori	k. kobaliaZe K. Kobaladze	
Draw	Seasrula	S. dmenti aSvili S. Dmentashvili	
Draw	Seasrula	g. dmenti aSvili G. Dmentashvili	
	misamarTi / Address		
Sps "iqsori" "X2" LTD	saqarTvelo, q. Tbilisi, Ivovis q. #66 E-mail: info@x2.ge Web: www.x2.ge		
naxazi / Drwg	saZirkvlis filis sayalibo naxazi -5.60 (+471.20) niSnulze		
masStabi / Scale	1:100	TariRi / Date issue 20/09/2021	Layout
Stage	stadia	Page furceli	Pages furclebi	revizia Revision
	m.p.	k-4		

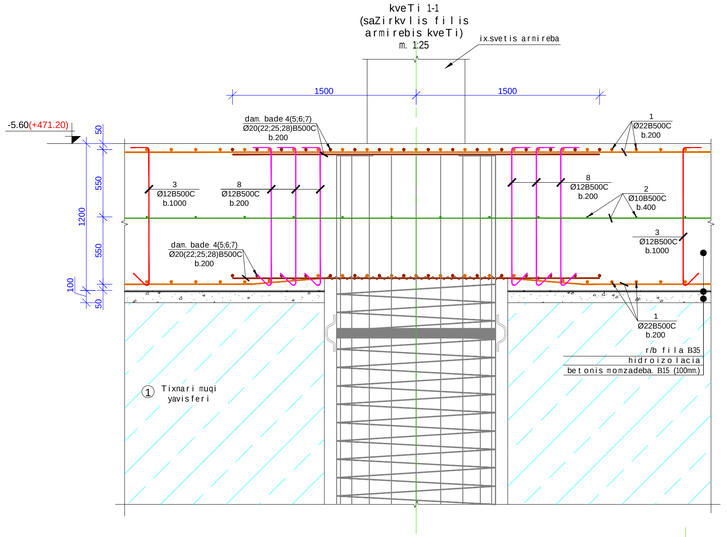

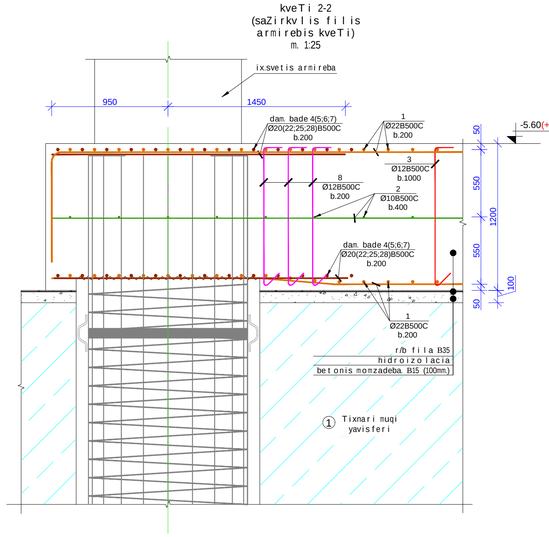

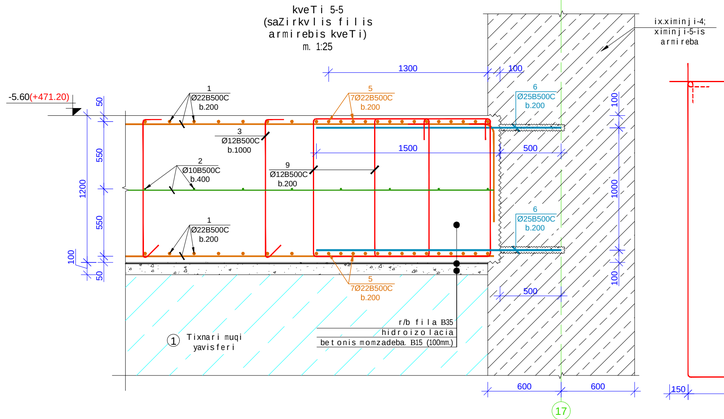

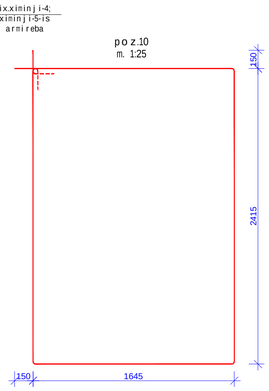

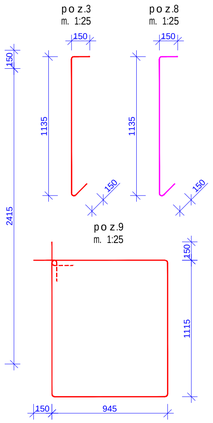

SeniSvna: saZirkvlis filis dasakavSireblad ximinji-4 da ximinji-5-Tan unda Sesrulides Semdegi samuSaoebi:
1. moixsnas ximinji-4 da ximinji-5-is damcavi Sre (10 sm);
2. armaturis Reroebis Casaankereblad, ximinjebSi moewyos saankero xvrelebi naxazze mocemuli sqemis mixedviT. (xvrelis diametri 32mm)
3. Semdeg moxdes armaturis Reroebis Caankereba poz.6 (25) HILTIre 500 V3 webos gamoyenebiT. aRniSnuli ankerebis mowyobisas, zedmiwevniT unda moxdes webos mwarmoeblis mier mocemuli samuSaos Tanmimdevrobis da masalis gamoyenebis teqnologiuri ciklis dacva.
4. aRniSnuli ankerebis mowyobis Semdgom, Sesrulides saZirkvlis filis armirebis samuSaoebi.

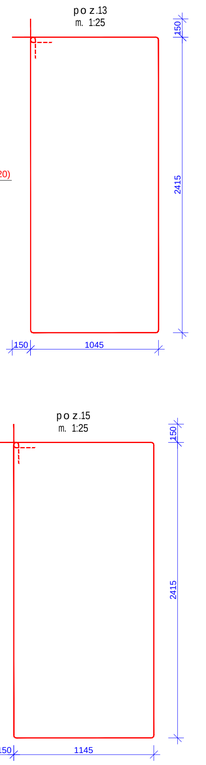

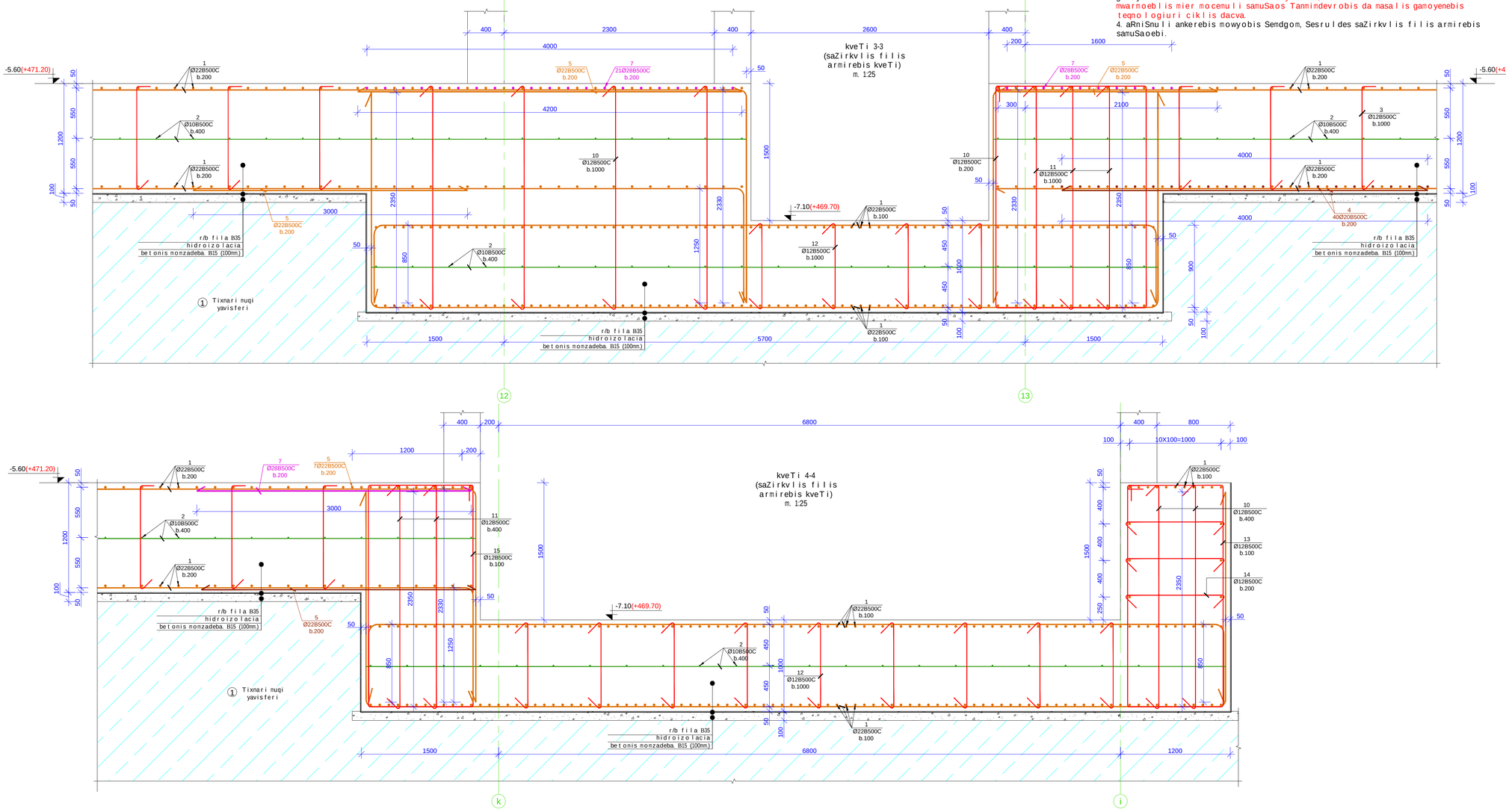

formati Format	A1	Tbilisi 2021 w. Tbilisi 2021	
failis saxeli File name		Block C Foundation Slab R9.dwg	
dakveTa # Order			
obieqtis misamarTi / Site address		q.Tbilisi, al.yazbegis ganz. #34	
proeqtis saxelwodeba / Project name		mravalfunqciuri sacxovrebeli saxli.	
Tanamdeboba Position	gvari Name		xelmowera Signature
mTinjineri Ceil engineer	i. kiknaZe I. Kiknadze		
konstruqtori Structural engineer	k. kobalaZe K. Kobaladze		
Seasrula Draw	s. dmenrafSvili Sh. Dmenrashvili		
Seasrula Draw	g. dmenrafSvili G. Dmenrashvili		
	misamarTi / Address		
Sps "iqsori" "X2" LTD	sagarTvelo, q. Tbilisi, Ivovis q. #66 E-mail: info@x2.ge Web: www.x2.ge		
naxazi / Dwg	kveTi 1-1 - 5-5; poziciebi		
masStabi / Scale	1:100	TariRi / Date issue 20/09/2021	Layout
stadia Stage	furceli Page	furclebi Pages	revizia Revision
m.p.	k-7		

gadaxurvis filis sayalibo naxazi -2.80 niSnulze

m. 1:100

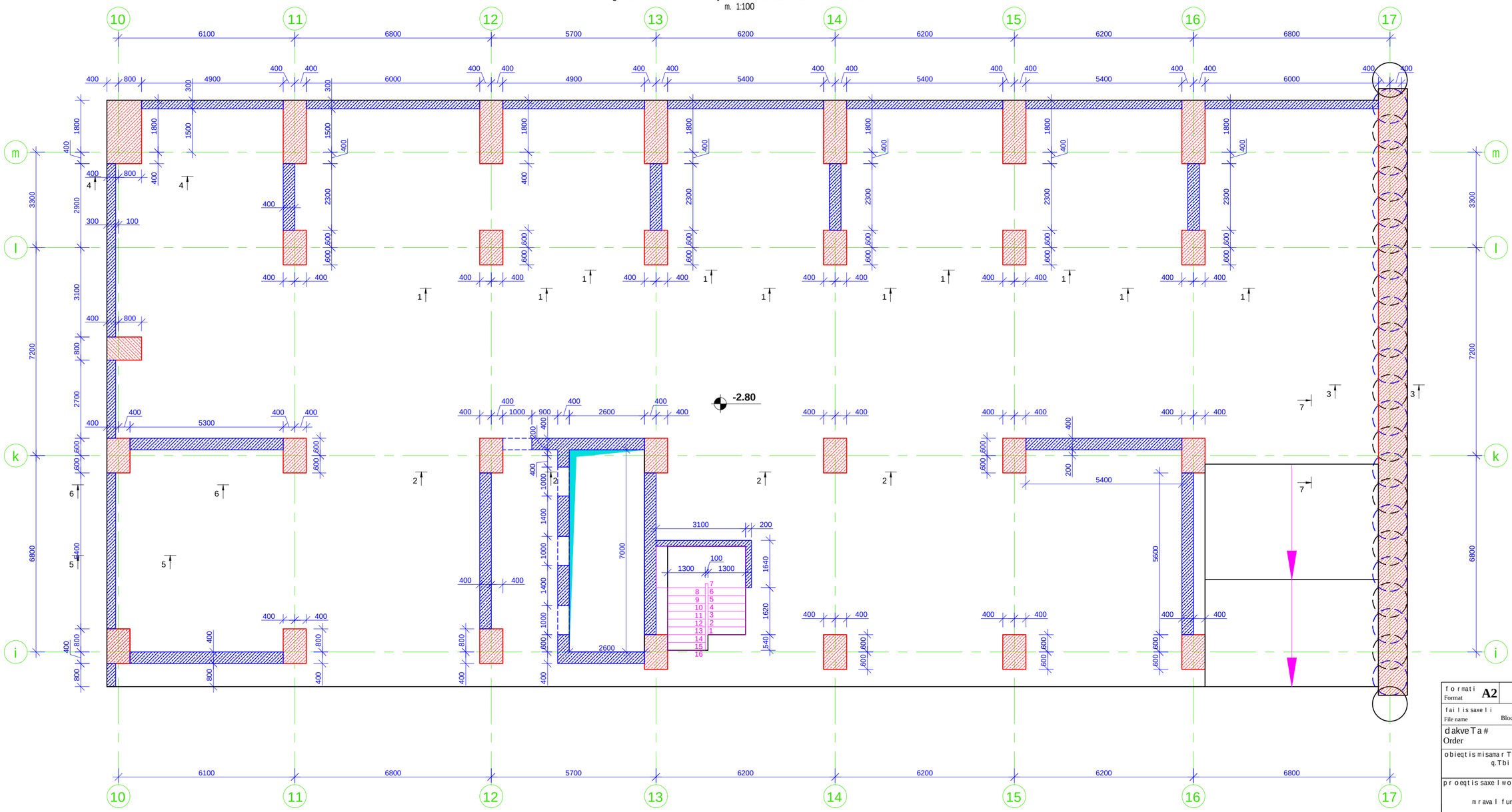

SeniSvna:

1. gadaxurvis filaSi grZivi muSa armaturebis gadabma moxdes pirgadadebiT, gadabmis sigrZe 50D sadac D gadasabmeli armaturis diametria.

2. gadaxurvis filaSi gamoyenebuli iqnas betoni, simtkicis klasiT B 35

3. armaturis moRunva moxdes civad. (gacxelebis gareSe)

4. rk.b-is konstruqciebSi daculi iqnas damcavi Sreebi, rogorc es proeqtSi aris miTiTebuli.

5. mocemuli naxazebi ganxilul iqnas proeqtis arqiteqturuli nawilis naxazebTan erTad.

6. moceuli naxazi ganxilul iqnas Sesabamis niSnulze mdebare kibisa da pandusis sayalibo da armirebis naxazebTan erTad.

7. moceuli naxazi ganxilul iqnas Sesabamis niSnulze mdebare svetebisa da monoliTuri kedlebis sayalibo da armirebis naxazebTan erTad.

8. rk.b-is elementebis dabetonebisas unda gaewios kontroli betonis klass, vibrirebas, dabetonebis xarisxs da Srobis procesebs Tanaxmad ГОСТ 10180-78; ГОСТ 18105.0-80; ГОСТ 18105.2-80;

10. rk.b_is konstruqciebSi gamoyenebulia B500C klasis armaturebi ГОСТ Р 52544-2006. Semowmebuli iqnas armaturis xarisxi da Sedges armaturis gamocdebis Sesabamisi aqtebi.

formati Format: A2	Tbilisi 2021 w. Tbilisi 2021	
faili saxeli File name: Block C Slab -2.80 R9.dwg		
dakveTa # Order		
obieqtis misamarTi / Site address: q. Tbilisi, al. yazbegis gamz. # 34		
proeqtis saxelwodeba / Project name: mraval funqciuri sacxovrebeli saxli.		
Tanamdeboba Position	gvari Name	xelmowera Signature
mT. inJineri Ceif engineer	i. kiknaZe I. Kiknadze	
konstruqtori Structural engineer	k. kobalaZe K. Kobaladze	
Seasrula Draw	S. demetraSvili Sh. Demetrashvili	
Seasrula Draw	g. demetraSvili G. Demetrashvili	
Sps "iqsori" "X2" LTD	misamarTi / Address: saqarTvelo, q. Tbilisi, ivovis q. # 66; E-mail: info@x2.ge; Web: www.x2.ge	
naxazi / Drwg: gadaxurvis filis sayalibo naxazi -2.80 niSnulze		
masStabi / Scale: 1:100	TariRi / Date issue: 20/09/2021	Layout
stadia Stage: m.p.	furceli Page: k-40	furclebi Pages
revizia Revision		

kveTi 5-5 m. 1:10

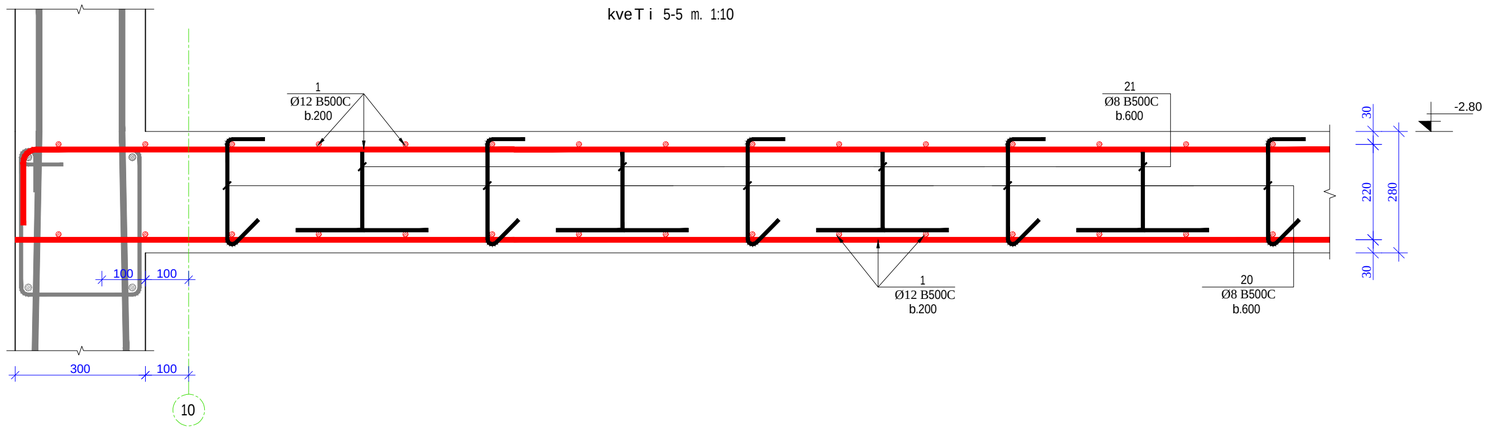

kveTi 6-6 m. 1:10

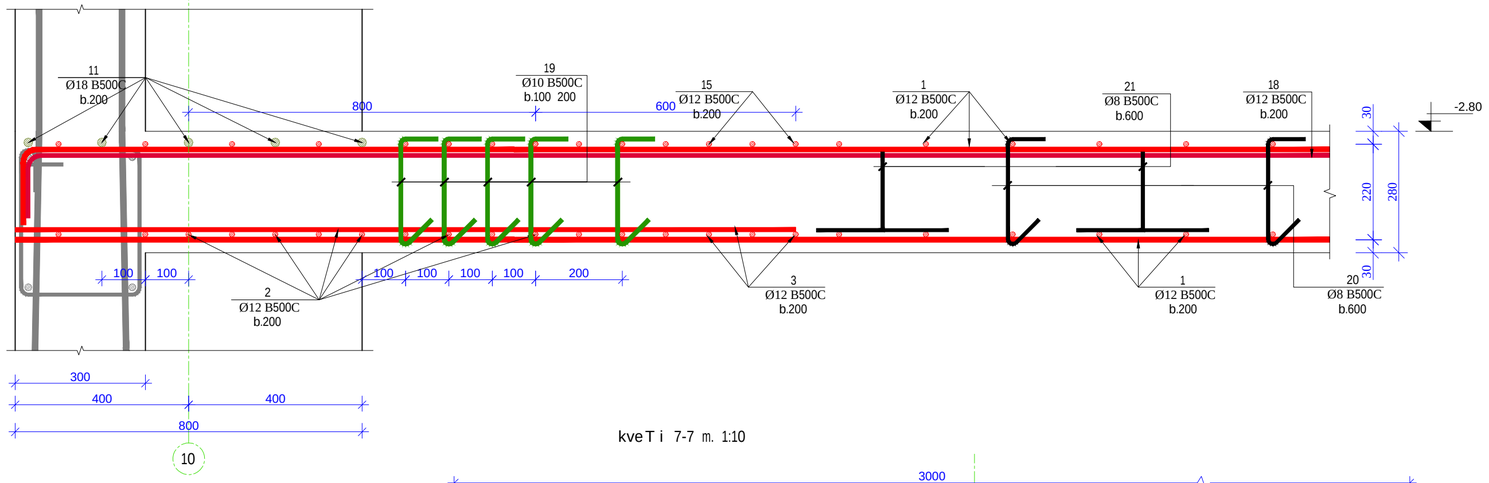

kveTi 7-7 m. 1:10

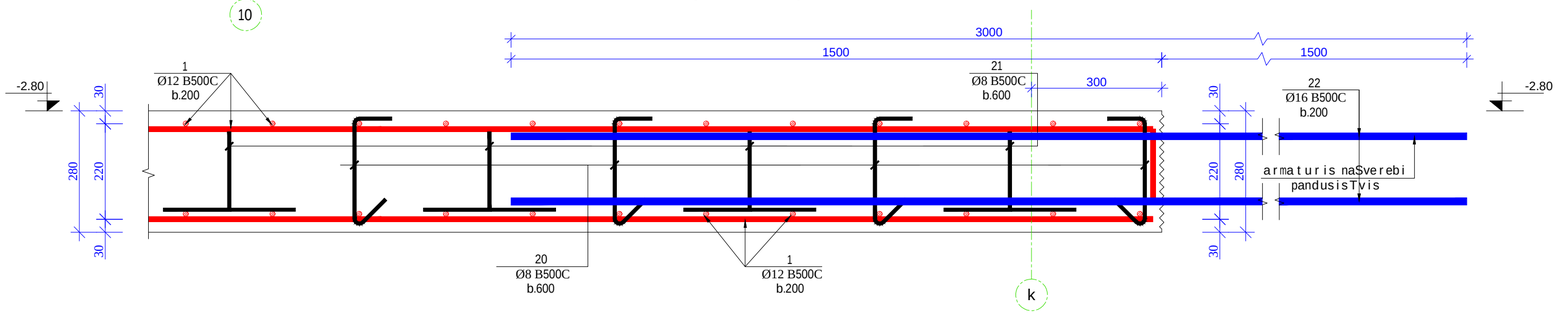

poz. 19 m. 1:10

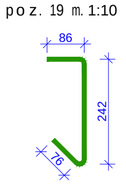

poz. 20 m. 1:10

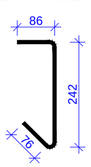

poz. 21 m. 1:10

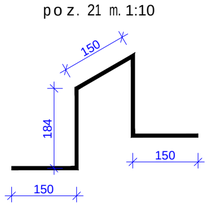

მასალის სპეციფიკაცია გადახურვის ფილაზე

კონსტრ. დასახ.	პოზ.№	არმატ. დიამ.	არმატ. კლასი	სიგრძე (L)	რაოდ. (n)	Lxn (მ)	წონა (კგ)	ბეტონი B35 მ³	კონსტ. რაოდ. N	წონა (კგ)	ბეტონი B35 მ³
გადახურვის ფილა -2,80 ნიშნულზე	1	12	B500C	18000000	1	18000,0	15972,6	230	1	15972,6	230,00
	2	10	B500C	1587000	1	1587	977,9			977,9	
	3	12	B500C	786500	1	786,5	697,9			697,9	
	4	16	B500C	6000	66	396	624,7			624,7	
	5	18	B500C	2300	5	11,5	23,0			23,0	
	6	18	B500C	1900	23	43,7	87,3			87,3	
	7	18	B500C	3000	59	177	353,4			353,4	
	8	12	B500C	2300	18	41,4	36,7			36,7	
	9	12	B500C	1900	35	66,5	59,0			59,0	
	10	12	B500C	3000	105	315	279,5			279,5	
	11	18	B500C	4000	40	160	319,5			319,5	
	12	18	B500C	3200	15	48	95,8			95,8	
	13	18	B500C	3400	15	51	101,8			101,8	
	14	18	B500C	8000	30	240	479,2			479,2	
	15	12	B500C	4000	55	220	195,2			195,2	
	16	12	B500C	3200	25	80	71,0			71,0	
	17	12	B500C	3400	25	85	75,4			75,4	
	18	12	B500C	8000	60	480	425,9			425,9	
	19	10	B500C	410	6500	2665	1642,2			1642,2	
	20	8	B500C	410	2400	984	388,1			388,1	
	21	8	B500C	820	2400	1968	776,1			776,1	
	22	16	B500C	3000	60	180	284,0			284,0	
	ჯამი						23966,3	230		23966,3	230

Seni Svna:

1. gadaxurvis filaSi grZivi muSa armaturebis gadabma moxdes pirgadadebiT, gadabmis sigrZe 50D sadac D gadasabmeli armaturis diametria.

2. gadaxurvis filaSi gamoyenebuli iqnas betoni, simtkicis klasiT B 35

3. armaturis moRunva moxdes civad. (gacxelebis gareSe)

4. rk.b-is konstruqciebSi daculi iqnas damcavi Sreebi, rogorc es proeqtSi aris miTiTebuli.

5. mocemuli naxazebi ganxilul iqnas proeqtis arqiteqturuli nawilis naxazebTan erTad.

6. moceuli naxazi ganxilul iqnas Sesabamis niSnulze mdebare kibisa da pandusis sayalibo da armirebis naxazebTan erTad.

7. moceuli naxazi ganxilul iqnas Sesabamis niSnulze mdebare svetebisa da monoliTuri kedlebis sayalibo da armirebis naxazebTan erTad.

8. rk.b-is elementebis dabetonebisas unda gaewios kontroli betonis klass, vibrirebas, dabetonebis xarisxs da Srobis procesebs Tanaxmad ГОСТ 10180-78; ГОСТ 18105.0-80; ГОСТ 18105.2-80;

10. rk.b_is konstruqciebSi gamoyenebulia B500C klasis armaturebi ГОСТ Р 52544-2006. Semowmebuli iqnas armaturis xarisxi da Sedges armaturis gamocdebis Sesabamisi aqtebi.

formati Format	**A2**	Tbilisi 2021 w. Tbilisi 2021
faili saxeli File name	Block C Slab -2.80 R9.dwg	
dakveTa# Order		
obieqtis misamarTi / Site address	q. Tbilisi, al .yazbegis gamz. #34	
proeqtis saxelwodeba / Project name	mravalfunqciuri sacxovrebeli saxli.	
Tanamdeboba Position	gvari Name	xelmowera Signature
mT. inJineri Ceif engineer	i. kiknaZe I. Kiknadze	
konstruqtori Structural engineer	k. kobalaZe K. Kobaladze	
Seasrula Draw	S. demetraSvili Sh. Demetrashvili	
Seasrula Draw	g. demetraSvili G. Demetrashvili	
Sps "iqsori" **"X2" LTD**	misamarTi / Address saqarTvelo, q. Tbilisi, lvovis q.#66 E-mail: info@x2.ge Web: www.x2.ge	
naxazi / Drwg	kveTi 5-5; 6-6; 7-7. masalis specifikacia	
masStabi/Scale 1:100	TariRi/Date issue 20/09/2021	Layout
stadia Stage	furceli Page	furclebi Pages / revizia Revision
m.p.	k-47	

gadaxurvis filis sayalibo naxazi 0.00 niSnulze

m. 1:100

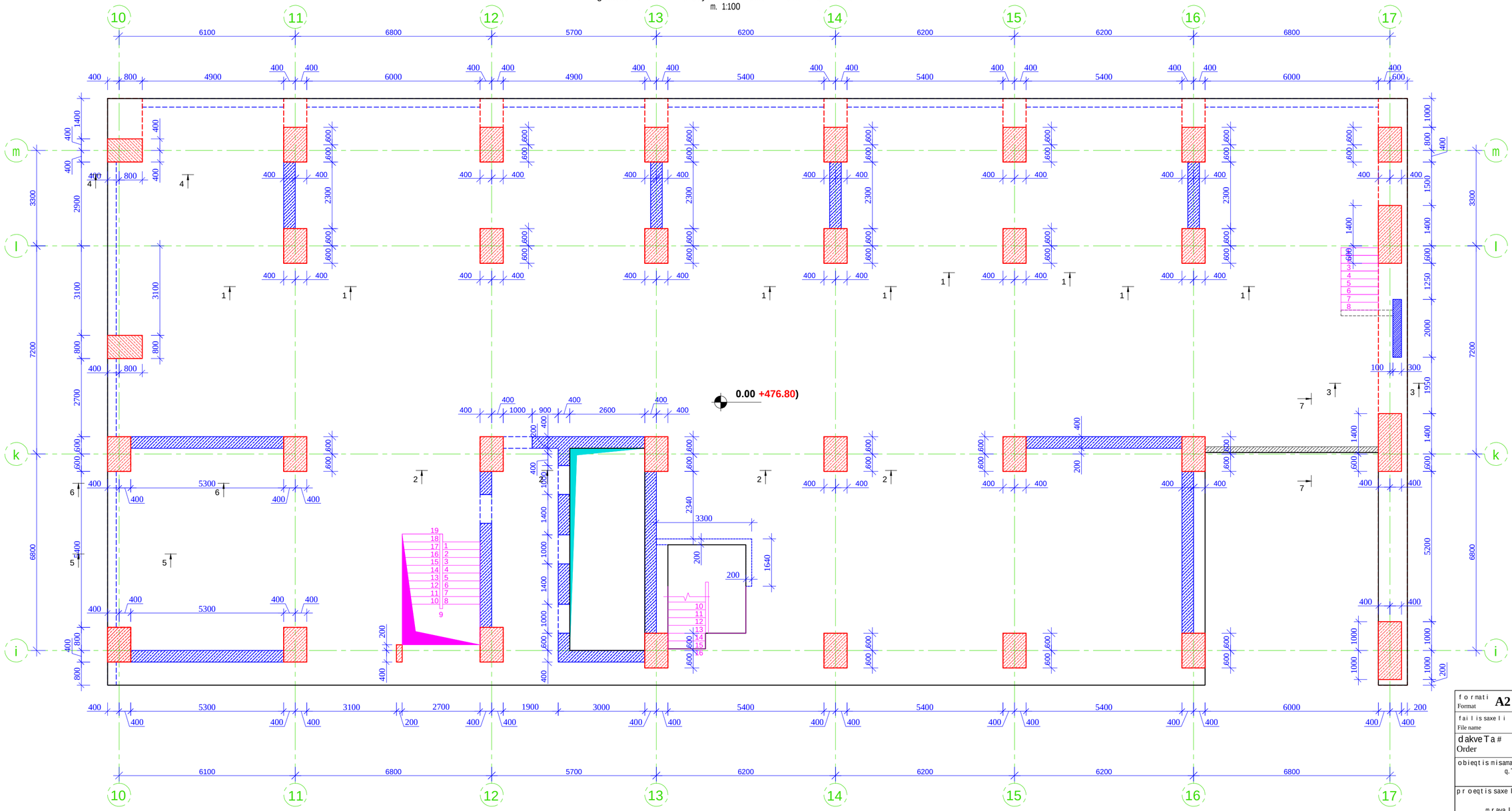

SeniSvna:

1. gadaxurvis filaSi grZivi muSa armaturebis gadabma moxdes pirgadadebiT, gadabmis sigrZe 50D sadac D gadasabmeli armaturis diametria.

2. gadaxurvis filaSi gamoyenebuli iqnas betoni, simtkicis klasiT B35

3. armaturis moRunva moxdes civad. (gacxelebis gareSe)

4. rk.b-is konstruqciebSi daculi iqnas damcavi Sreebi, rogorc es proeqtSi aris miTiTebuli.

5. mocemuli naxazebi ganxilul iqnas proeqtis arqiteqturuli nawilis naxazebTan erTad.

6. moceuli naxazi ganxilul iqnas Sesabamis niSnulze mdebare kibisa da pandusis sayalibo da armirebis naxazebTan erTad.

7. moceuli naxazi ganxilul iqnas Sesabamis niSnulze mdebare svetebisa da monoliTuri kedlebis sayalibo da armirebis naxazebTan erTad.

8. rk.b-is elementebis dabetonebisas unda gaewios kontroli betonis klass, vibrirebas, dabetonebis xarisxs da Srobis procesebs Tanaxmad ГОСТ 10180-78; ГОСТ 18105.0-80; ГОСТ 18105.2-80;

10. rk.b_is konstruqciebSi gamoyenebulia B500C klasis armaturebi ГОСТ Р 52544-2006. Semowmebuli iqnas armaturis xarisxi da Sedges armaturis gamocdebis Sesabamisi aqtebi.

formati Format	A2	Tbilisi 2021 w. Tbilisi 2021
failis saxeli File name	Block C Slab -0.00 R9.dwg	
dakveTa # Order		
obieqtis misamarTi / Site address	q. Tbilisi, al yazbegis gamz. #34	
proeqtis saxelwodeba / Project name	mraval funqciuri sacxovrebeli saxli.	

Tanamdeboba Position	gvari Name	xelmowera Signature
mT. inJineri Ceif engineer	i. kiknaZe I. Kiknadze	
konstruqtori Structural engineer	k. kobalaZe K. Kobaladze	
Seasrula Draw	S. demetraSvili Sh. Demetrashvili	
Seasrula Draw	g. demetraSvili G. Demetrashvili	

Sps "iqsori" "X2" LTD

misamarTi / Address

saqarTvelo, q. Tbilisi, lvovis q. #66

E-mail: info@x2.ge
Web: www.x2.ge

naxazi / Drwg	gadaxurvis filis sayalibo naxazi 0.00 niSnulze		
masStabi / Scale	TariRi / Date issue	Layout	
1:100	27/08/2021		

stadia Stage	furceli Page	furclebi Pages	revizia Revision
m.p.	k-48		

kveTi 5-5 m. 1:10

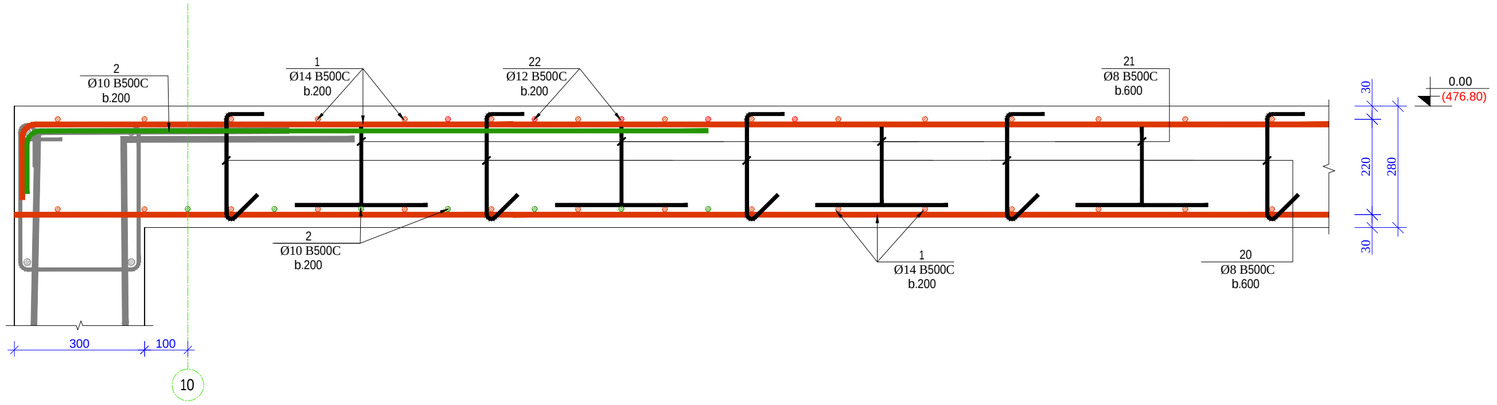

kveTi 6-6 m. 1:10

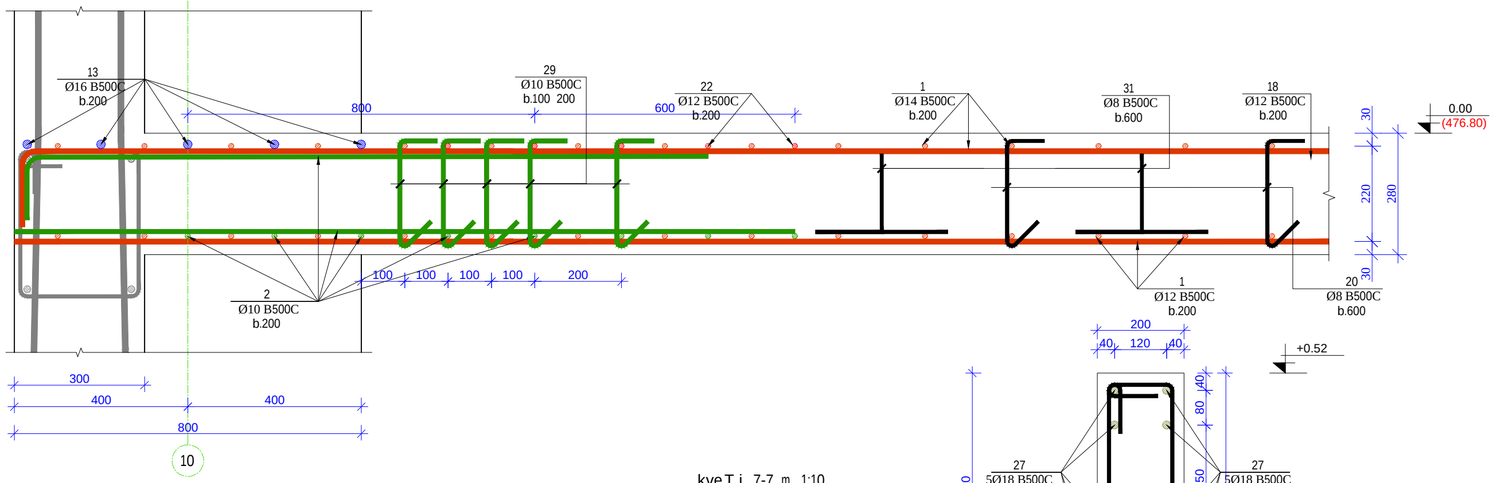

kveTi 7-7 m. 1:10

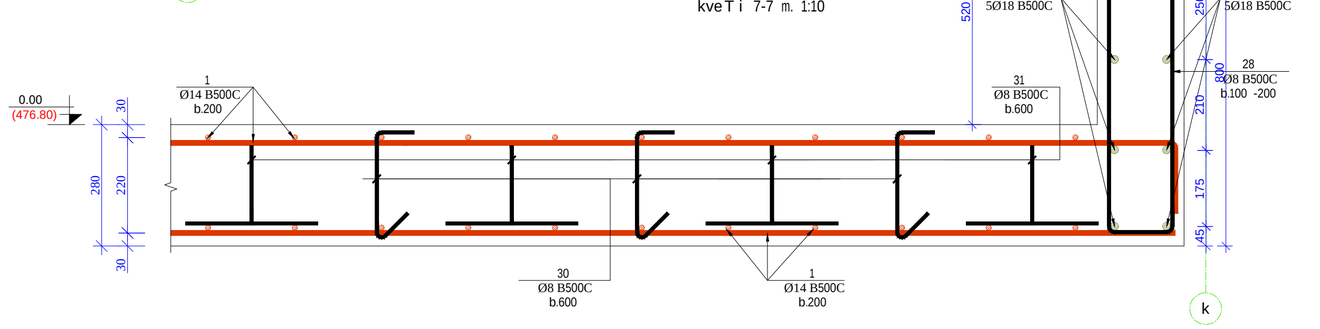

poz. 28 m. 1:10

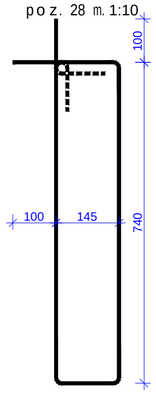

poz. 29 m. 1:10

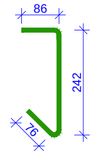

poz. 30 m. 1:10

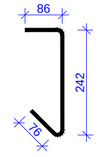

poz. 31 m. 1:10

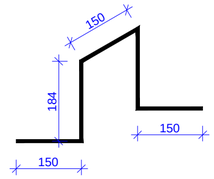

მასალის სპეციფიკაცია გადახურვის ფილაზე

კონსტრ. დასახ.	პოზ.№	არმატ. დიამ.	არმატ. კლასი	სიგრძე (L)	რაოდ. (n)	Lxn (მ)	წონა (კგ)	ბეტონი B35 მ³	კონსტ. რაოდ. N	წონა (კგ)	ბეტონი B35 მ³
გადახურვის ფილა +-0.00 ნიშნულზე	1	14	B500C	18760000	1	18760,0	22658,3			22658,3	
	2	10	B500C	2405000	1	2405,0	1482,0			1482,0	
	3	12	B500C	71500	1	71,5	63,4			63,4	
	4	14	B500C	280000	1	280,0	338,2			338,2	
	5	16	B500C	3000	58	174,0	274,5			274,5	
	6	16	B500C	2300	6	13,8	21,8			21,8	
	7	16	B500C	1900	21	39,9	62,9			62,9	
	8	18	B500C	3000	32	96,0	191,7			191,7	
	9	18	B500C	1900	4	7,6	15,2			15,2	
	10	12	B500C	3000	109	327,0	290,2			290,2	
	11	12	B500C	1900	34	64,6	57,3			57,3	
	12	10	B500C	2400	168	403,2	248,5			248,5	
	13	16	B500C	4000	16	64,0	101,0			101,0	
	14	16	B500C	8000	30	240,0	378,6			378,6	
	15	16	B500C	3200	15	48,0	75,7			75,7	
	16	16	B500C	3400	10	34,0	53,6	236	1	53,6	236,00
	17	16	B500C	3000	7	21,0	33,1			33,1	
	18	18	B500C	4000	25	100,0	199,7			199,7	
	19	18	B500C	3400	5	17,0	33,9			33,9	
	20	10	B500C	4000	3	12,0	7,4			7,4	
	21	10	B500C	8000	60	480,0	295,8			295,8	
	22	12	B500C	3000	4	12,0	10,6			10,6	
	23	12	B500C	10000	5	50,0	44,4			44,4	
	24	12	B500C	4000	50	200,0	177,5			177,5	
	25	12	B500C	3400	10	34,0	30,2			30,2	
	26	12	B500C	3200	25	80,0	71,0			71,0	
	27	18	B500C	7800	10	78,0	155,7			155,7	
	28	8	B500C	1970	45	88,7	35,0			35,0	
	29	10	B500C	410	6850	2808,5	1730,7			1730,7	
	30	8	B500C	410	2450	1004,5	396,2			396,2	
	31	8	B500C	820	2450	2009,0	792,3			792,3	
	ჯამი						30326,3	236		30326,3	236

Seni Svna:

1. gadaxurvis filaSi grZivi muSa armaturebis gadabma moxdes pirgadadebiT, gadabmis sigrZe 50D sadac D gadasabmeli armaturis diametria.

2. gadaxurvis filaSi gamoyenebuli iqnas betoni, simtkicis klasiT B 35

3. armaturis moRunva moxdes civad. (gacxelebis gareSe)

4. rk.b-is konstruqciebSi daculi iqnas damcavi Sreebi, rogorc es proeqtSi arismiTiTebuli.

5. mocemuli naxazebi ganxilul iqnas proeqtis arqiteqturuli nawilis naxazebTan erTad.

6. moceuli naxazi ganxilul iqnas Sesabamis niSnulze mdebare kibisa da pandusis sayalibo da armirebis naxazebTan erTad.

7. moceuli naxazi ganxilul iqnas Sesabamis niSnulze mdebare svetebisa da monoliTuri kedlebis sayalibo da armirebis naxazebTan erTad.

8. rk.b-is elementebis dabetonebisas unda gaewios kontroli betonis klass, vibrirebas, dabetonebis xarisxs da Srobis procesebs Tanaxmad ГОСТ 10180-78; ГОСТ 18105.0-80; ГОСТ 18105.2-80;

10. rk.b_is konstruqciebSi gamoyenebulia B500C klasis armaturebi ГОСТ Р 52544-2006. Semowmebuli iqnas armaturis xarisxi da Sedges armaturis gamocdebis Sesabamisi aqtebi.

formati Format	A2	Tbilisi 2021 w. Tbilisi 2021
faili saxeli File name	Block C Slab -0.00 R9.dwg	
dakveTa # Order		
obieqtis misamarTi / Site address	q. Tbilisi, al. yazbegis gamz. # 34	
proeqtis saxelwodeba / Project name	mravalfunqciuri sacxovrebeli saxli.	

Tanamdeboba Position	gvari Name	xelmowera Signature
mT. inJineri Ceif engineer	i. kiknaZe I. Kiknadze	
konstruqtori Structural engineer	k. kobaladze K. Kobaladze	
Seasrula Draw	S. demetraSvili Sh. Demetrashvili	
Seasrula Draw	g. demetraSvili G. Demetrashvili	

	misamarTi / Address: saqarTvelo, q. Tbilisi, ivovis q. # 66
Sps "iqsori" "X2" LTD	E-mail: info@x2.ge Web: www.x2.ge

naxazi / Drwg: kveTi 5-5; 6-6; 7-7. masalis specifikacia			
masStabi/Scale 1:100	TariRi/Date issue 27/08/2021	Layout	
stadia Stage	furceli Page k-55	furclebi Pages	revizia Revision
m.p.			

gadaxurvis filis sayalibo naxazi +3.30 niSnulze

m. 1:100

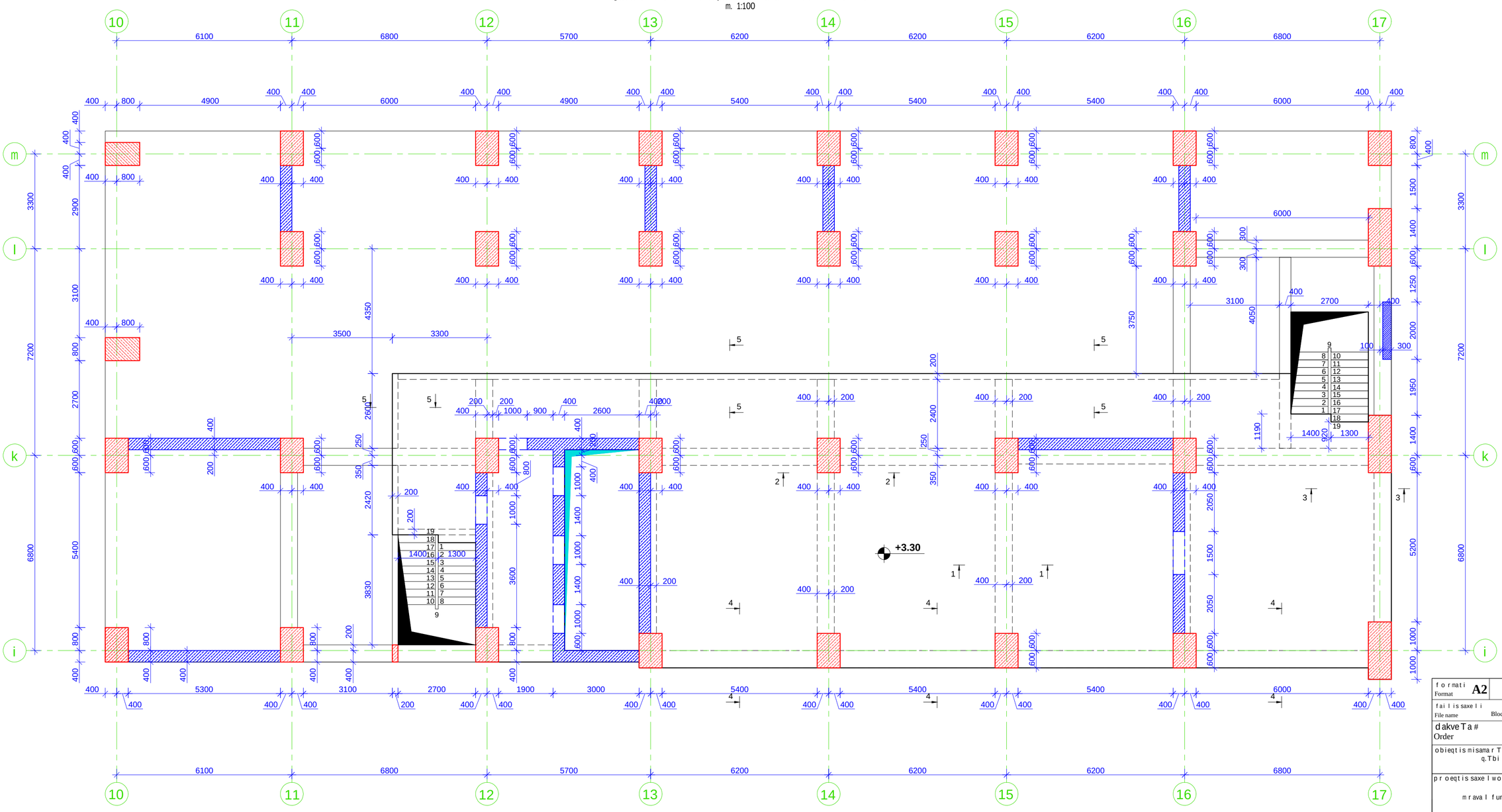

SeniSvna:

1. gadaxurvis filaSi grZivi muSa armaturebis gadabma moxdes pirgadadebiT, gadabmis sigrZe 50D sadac D gadasabmeli armaturis diametria.

2. gadaxurvis filaSi gamoyenebuli iqnas betoni, simtkicis klasiT B 35

3. armaturis moRunva moxdes civad. (gacxelebis gareSe)

4. rk.b-is konstruqciebSi daculi iqnas damcavi Sreebi, rogorc es proeqtSi aris miTiTebuli.

5. mocemuli naxazebi ganxilul iqnas proeqtis arqiteqturuli nawilis naxazebTan erTad.

6. moceuli naxazi ganxilul iqnas Sesabamis niSnulze mdebare kibisa da pandusis sayalibo da armirebis naxazebTan erTad.

7. moceuli naxazi ganxilul iqnas Sesabamis niSnulze mdebare svetebisa da monoliTuri kedlebis sayalibo da armirebis naxazebTan erTad.

8. rk.b-is elementebis dabetonebisas unda gaewios kontroli betonis klass, vibrirebas, dabetonebis xarisxs da Srobis procesebs Tanaxmad ГОСТ 10180-78; ГОСТ 18105.0-80; ГОСТ 18105.2-80;

10. rk.b_is konstruqciebSi gamoyenebulia B500C klasis armaturebi ГОСТ Р 52544-2006. Semowmebuli iqnas armaturis xarisxi da Sedges armaturis gamocdebis Sesabamisi aqtebi.

formati Format	**A2**	Tbilisi 2021 w. Tbilisi 2021
failis saxeli File name	Block C Slab +3.30 R9.dwg	
dakveTa # Order		
obieqtis misamarTi / Site address	q. Tbilisi, al .yazbegis gamz. #34	
proeqtis saxelwodeba / Project name	mravalfunqciuri sacxovrebeli saxli.	

Tanamdeboba Position	gvari Name	xelmowera Signature
mT. inJineri Ceif engineer	i. kiknaZe I. Kiknadze	
konstruqtori Structural engineer	k. kobalaZe K. Kobaladze	
Seasrula Draw	S. demetraSvili Sh. Demetrashvili	
Seasrula Draw	g. demetraSvili G. Demetrashvili	

Sps "iqsori" **"X2" LTD**	misamarTi / Address: saqarTvelo, q. Tbilisi, Ivovis q. #66; E-mail: info@x2.ge; Web: www.x2.ge

naxazi / Drwg: gadaxurvis filis sayalibo naxazi +3.30 niSnulze

masStabi /Scale	TariRi /Date issue	Layout
1:100	20/09/2021	

stadia Stage	furceli Page	furclebi Pages	revizia Revision
m.p.	k-56		

kveTi 1-1 m. 1:10

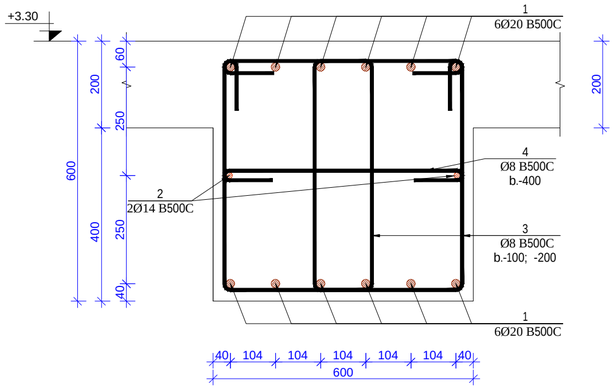

kveTi 2-2 m. 1:10

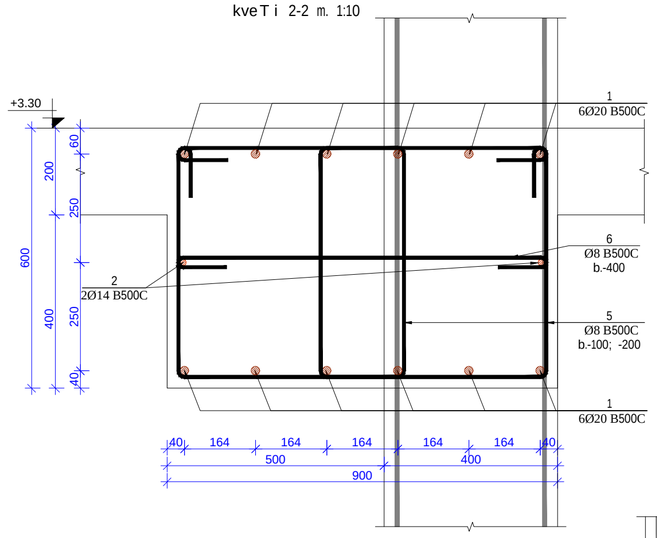

kveTi 3-3 m. 1:10

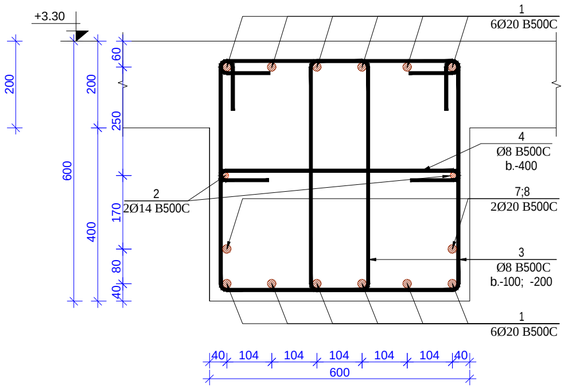

kveTi 4-4 m. 1:10

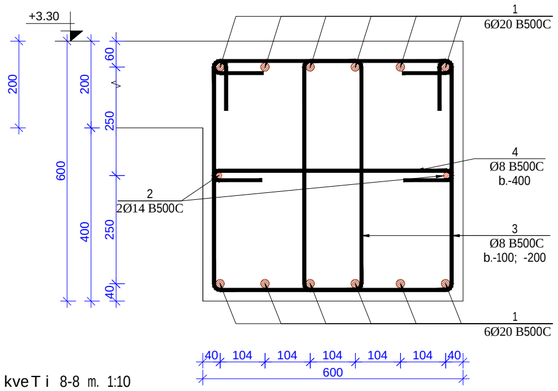

kveTi 5-5 m. 1:10

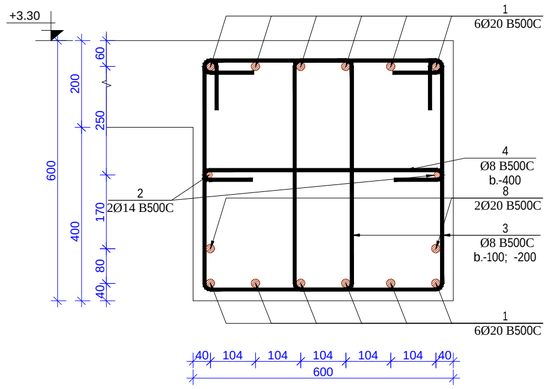

kveTi 6-6 m. 1:10

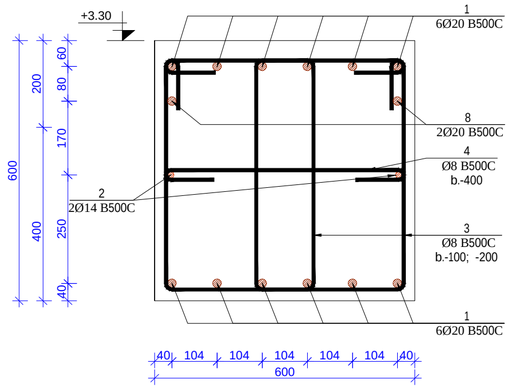

kveTi 7-7 m. 1:10

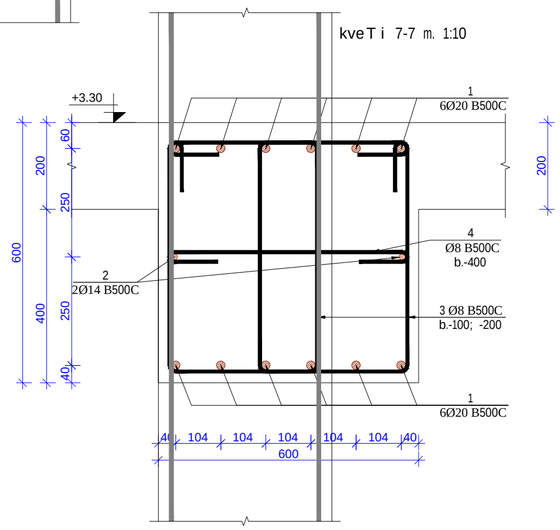

kveTi 8-8 m. 1:10

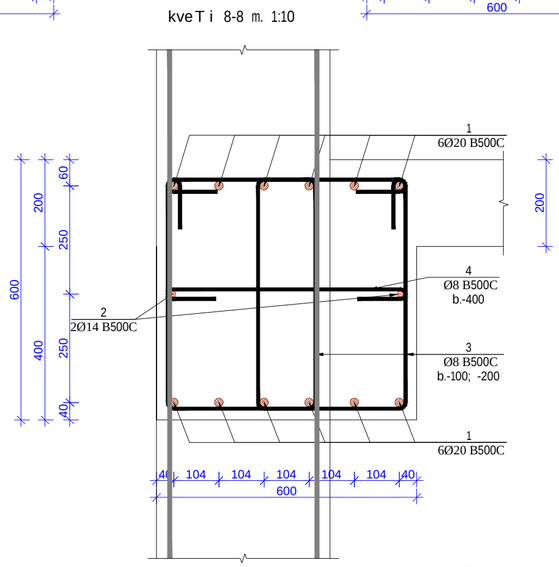

kveTi 9-9 m. 1:10

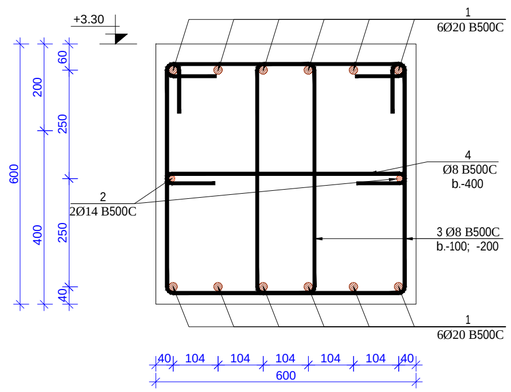

kveTi 10-10 m. 1:10

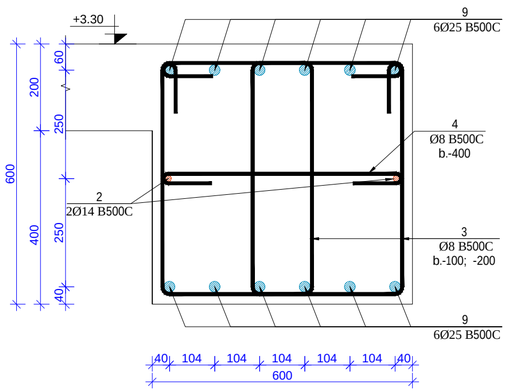

SeniSvna:

1. gadaxurvis filaSi grZivi muSa armaturebis gadabma moxdes pirgadadebiT, gadabmis sigrZe 50D sadac D gadasabmeli armaturis diametria.

2. gadaxurvis filaSi gamoyenebuli iqnas betoni, simtkicis klasiT B 35

3. armaturis moRunva moxdes civad. (gacxelebis gareSe)

4. rk.b-is konstruqciebSi daculi iqnas damcavi Sreebi, rogorc es proeqtSi aris miTiTebuli.

5. mocemuli naxazebi ganxilul iqnas proeqtis arqiteqturuli nawilis naxazebTan erTad.

6. moceuli naxazi ganxilul iqnas Sesabamis niSnulze mdebare kibisa da pandusis sayalibo da armirebis naxazebTan erTad.

7. moceuli naxazi ganxilul iqnas Sesabamis niSnulze mdebare svetebisa da monoliTuri kedlebis sayalibo da armirebis naxazebTan erTad.

8. rk.b-is elementebis dabetonebisas unda gaewios kontroli betonis klass, vibrirebas, dabetonebis xarisxs da Srobis procesebs Tanaxmad ГОСТ 10180-78; ГОСТ 18105.0-80; ГОСТ 18105.2-80;

10. rk.b_is konstruqciebSi gamoyenebulia B500C klasis armaturebi ГОСТ Р 52544-2006. Semowmebuli iqnas armaturis xarisxi da Sedges armaturis gamocdebis Sesabamisi aqtebi.

formati Format	**A2**	Tbilisi 2021 w. Tbilisi 2021
faili saxeli File name	Block C Slab +3.30 R9.dwg	
dakveTa # Order		
obieqtis misamarTi / Site address	q.Tbilisi, al.yazbegis gamz. #34	
proeqtis saxelwodeba / Project name	mravalfunqciuri sacxovrebeli saxli.	
Tanamdeboba Position	gvari Name	xelmowera Signature
mT. inJineri Ceif engineer	i. kiknaZe I. Kiknadze	
konstruqtori Structural engineer	k. kobalaZe K. Kobaladze	
Seasrula Draw	S. demetraSvili Sh. Demetrashvili	
Seasrula Draw	g. demetraSvili G. Demetrashvili	
Sps "iqsori" **"X2" LTD**	misamarTi / Address: saqarTvelo, q. Tbilisi, lvovis q. #66; E-mail: info@x2.ge; Web: www.x2.ge	
naxazi / Drwg	kveTi 1-1 -:- 10-10.	
masStabi/Scale 1:10	TariRi/Date issue 20/09/2021	Layout
stadia Stage	furceli Page	furclebi Pages: m.p. / k-63
		revizia Revision

kveTi 11-11 m. 1:10

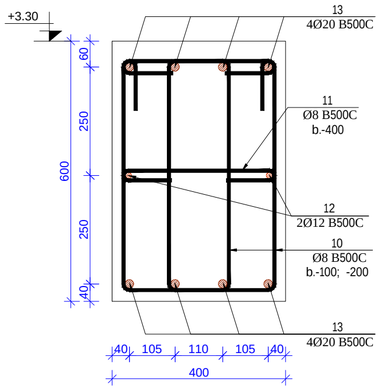

kveTi 12-12 m. 1:10

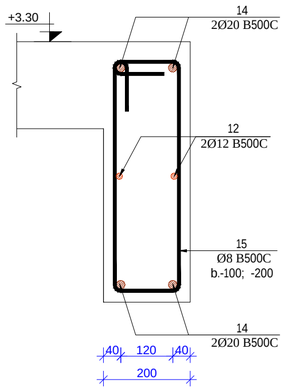

poz.3 m. 1:10

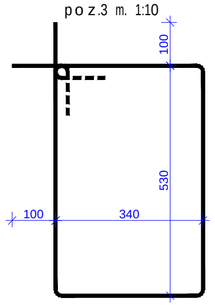

poz.4 m. 1:10

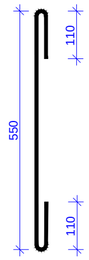

poz.5 m. 1:10

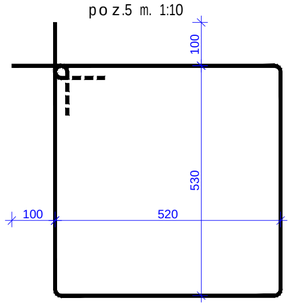

poz.6 m. 1:10

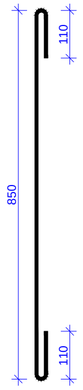

poz.10 m. 1:10

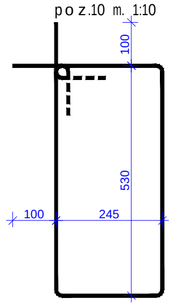

poz.11 m. 1:10

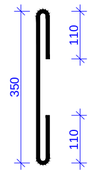

poz.15 m. 1:10

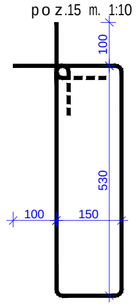

მასალის სპეციფიკაცია გადახურვის ფილის ღიობებზე

კონსტრ. დასახ.	პოზ.№	არმატ. დიამ.	არმატ. კლასი	სიგრძე (L)	რაოდ. (n)	Lxn (მ)	წონა (კგ)	ბეტონი B35 მ³	კონსტ. რაოდ. N	წონა (კგ)	ბეტონი B35 მ³
ფილის ღიობები +3,30 ნიშნულზე	1	20	B500C	150000	12	1800,0	4436,8	39	1	4436,8	39,00
	2	14	B500C	162000	2	324	391,3			391,3	
	3	8	B500C	1940	1750	3395	1338,9			1338,9	
	4	8	B500C	790	290	229,1	90,4			90,4	
	5	8	B500C	2300	81	186,3	73,5			73,5	
	6	8	B500C	1090	14	15,26	6,0			6,0	
	7	20	B500C	4000	2	8	19,7			19,7	
	8	20	B500C	2000	10	20	49,3			49,3	
	9	25	B500C	16400	12	196,8	758,0			758,0	
	10	8	B500C	1750	100	175	69,0			69,0	
	11	8	B500C	590	16	9,44	3,7			3,7	
	12	12	B500C	58000	2	116	102,9			102,9	
	13	20	B500C	8200	8	65,6	161,7			161,7	
	14	20	B500C	52000	4	208	512,7			512,7	
	15	8	B500C	1560	345	538,2	212,3			212,3	
		სულ					8226,2	39		8226,2	39

SeniSvna:

1. gadaxurvis filaSi grZivi muSa armaturebis gadabma moxdes pirgadadebiT, gadabmis sigrZe 50D sadac D gadasabmeli armaturis diametria.

2. gadaxurvis filaSi gamoyenebuli iqnas betoni, simtkicis klasiT B 35

3. armaturis moRunva moxdes civad. (gacxelebis gareSe)

4. rk.b-is konstruqciebSi daculi iqnas damcavi Sreebi, rogorc es proeqtSi aris miTiTebuli.

5. mocemuli naxazebi ganxilul iqnas proeqtis arqiteqturuli nawilis naxazebTan erTad.

6. moceuli naxazi ganxilul iqnas Sesabamis niSnulze mdebare kibisa da pandusis sayalibo da armirebis naxazebTan erTad.

7. moceuli naxazi ganxilul iqnas Sesabamis niSnulze mdebare svetebisa da monoliTuri kedlebis sayalibo da armirebis naxazebTan erTad.

8. rk.b-is elementebis dabetonebisas unda gaewios kontroli betonis klass, vibrirebas, dabetonebis xarisxs da Srobis procesebs Tanaxmad ГОСТ 10180-78; ГОСТ 18105.0-80; ГОСТ 18105.2-80;

10. rk.b_is konstruqciebSi gamoyenebulia B500C klasis armaturebi ГОСТ Р 52544-2006. Semowmebuli iqnas armaturis xarisxi da Sedges armaturis gamocdebis Sesabamisi aqtebi.

formati / Format	A2	Tbilisi 2021 w. Tbilisi 2021
faili saxeli / File name	Block C Slab +3.30 R9.dwg	
dakveTa # / Order		
obieqtis misamarTi / Site address	q. Tbilisi, al .yazbegis gamz. #34	
proeqtis saxelwodeba / Project name	mravalfunqciuri sacxovrebeli saxli.	

Tanamdeboba / Position	gvari / Name	xelmowera / Signature
mT. inJineri / Ceif engineer	i. kiknaZe I. Kiknadze	
konstruqtori / Structural engineer	k. kobaladze K. Kobaladze	
Seasrula / Draw	S. demetraSvili Sh. Demetradvili	
Seasrula / Draw	g. demetraSvili G. Demetradvili	

Sps "iqsori" "X2" LTD	misamarTi / Address: saqarTvelo, q. Tbilisi, lvovis q. #66; E-mail: info@x2.ge; Web: www.x2.ge

naxazi / Drwg: kveTi 11-11; 12-12. masalis specifikacia

masStabi / Scale	TariRi / Date issue	Layout
1:10	20/09/2021	

stadia / Stage	furceli / Page	furclebi / Pages	revizia / Revision
m.p.	k-64		

gadaxurvis filis sayalibo naxazi **+6.60** niSnulze

m. 1:100

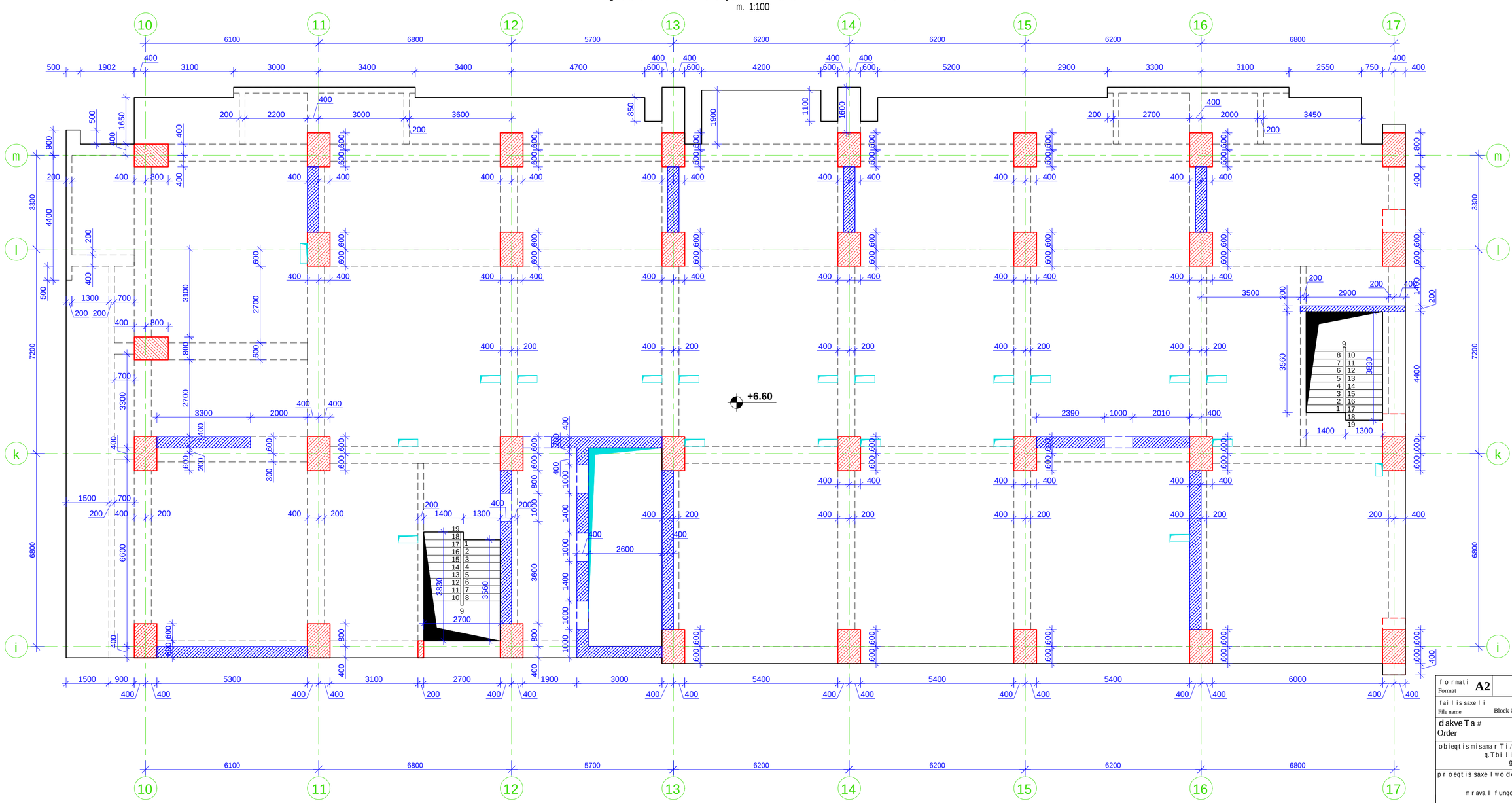

SeniSvna:

1. gadaxurvis filaSi grZivi muSa armaturebis gadabma moxdes pirgadadebiT, gadabmis sigrZe 50D sadac D gadasabmeli armaturis diametria.

2. gadaxurvis filaSi gamoyenebuli iqnas betoni, simtkicis klasiT B 35

3. armaturis moRunva moxdes civad. (gacxelebis gareSe)

4. rk.b-is konstruqciebSi daculi iqnas damcavi Sreebi, rogorc es proeqtSi aris miTiTebuli.

5. mocemuli naxazebi ganxilul iqnas proeqtis arqiteqturuli nawilis naxazebTan erTad.

6. moceuli naxazi ganxilul iqnas Sesabamis niSnulze mdebare kibisa da pandusis sayalibo da armirebis naxazebTan erTad.

7. moceuli naxazi ganxilul iqnas Sesabamis niSnulze mdebare svetebisa da monoliTuri kedlebis sayalibo da armirebis naxazebTan erTad.

8. rk.b-is elementebis dabetonebisas unda gaewios kontroli betonis klass, vibrirebas, dabetonebis xarisxs da Srobis procesebs Tanaxmad ГОСТ 10180-78; ГОСТ 18105.0-80; ГОСТ 18105.2-80;

10. rk.b_is konstruqciebSi gamoyenebulia B500C klasis armaturebi ГОСТ Р 52544-2006. Semowmebuli iqnas armaturis xarisxi da Sedges armaturis gamocdebis Sesabamisi aqtebi.

formati / Format	**A2**	Tbilisi 2021 w. / Tbilisi 2021
faili saxeli / File name	Block C Slab +6.60 R9.dwg	
dakveTa # / Order		
obieqtis misamarTi / Site address	q. Tbilisi, al. yazbegis gamz. #34	
proeqtis saxeli wodeba / Project name	mravalfunqciuri sacxovrebeli saxli.	

Tanamdeboba / Position	gvari / Name	xelmowera / Signature
mT. inJineri / Ceif engineer	i. kiknaZe / I. Kiknadze	
konstruqtori / Structural engineer	k. kobalaZe / K. Kobaladze	
Seasrula / Draw	S. demetraSvili / Sh. Demetrashvili	
Seasrula / Draw	g. demetraSvili / G. Demetrashvili	

Sps "iqsori" **"X2" LTD**	misamarTi / Address: saqarTvelo, q. Tbilisi, lvovis q. #66; E-mail: info@x2.ge; Web: www.x2.ge

naxazi / Drwg: gadaxurvis filis sayalibo naxazi +6.60 niSnulze

masStabi / Scale	TariRi / Date issue	Layout
1:100	20/09/2021	

stadia / Stage	furceli / Page	furclebi / Pages	revizia / Revision
m.p.	k-65		

kveTi 6-6 m. 1:10

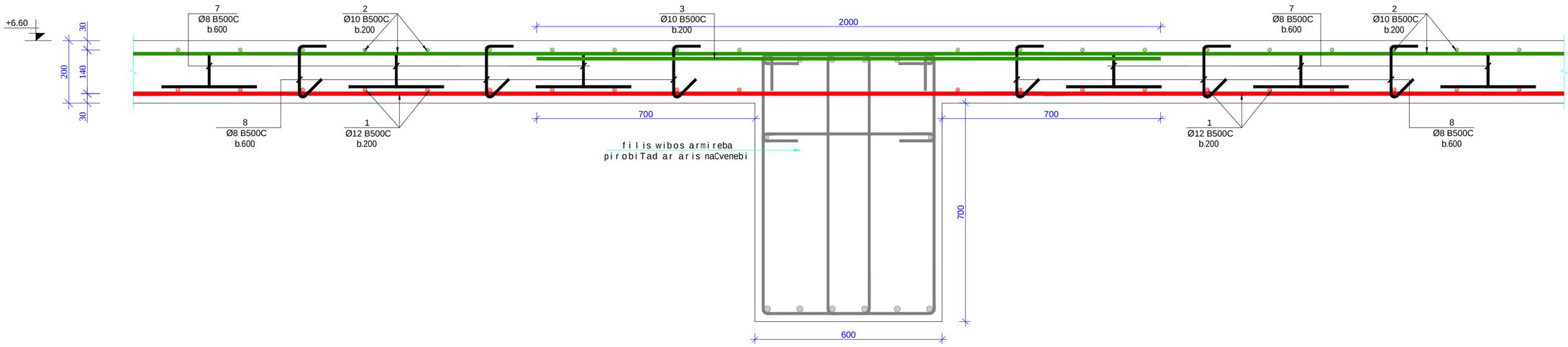

kveTi 7-7 m. 1:10

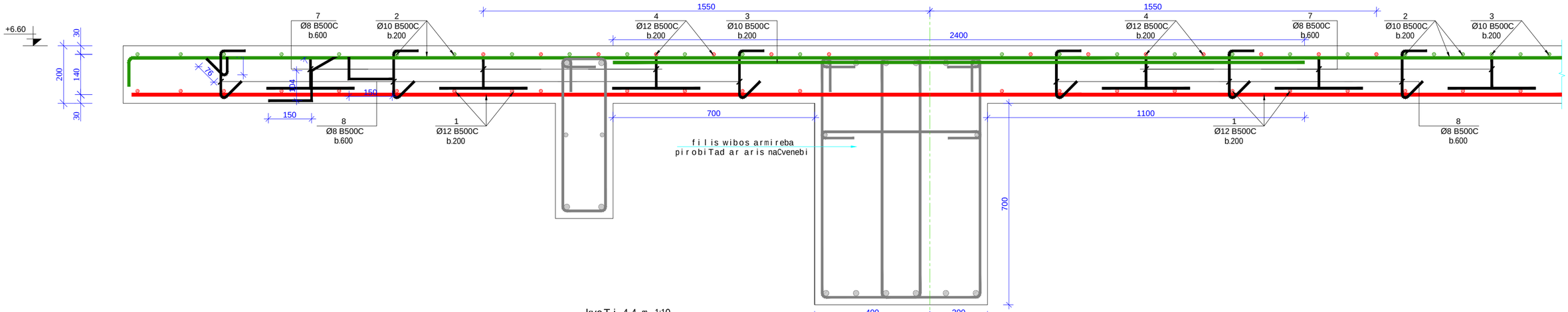

kveTi 4-4 m. 1:10

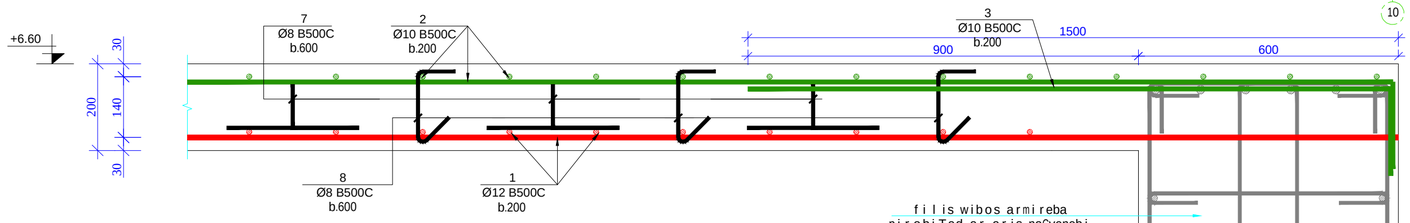

kveTi 5-5 m. 1:10

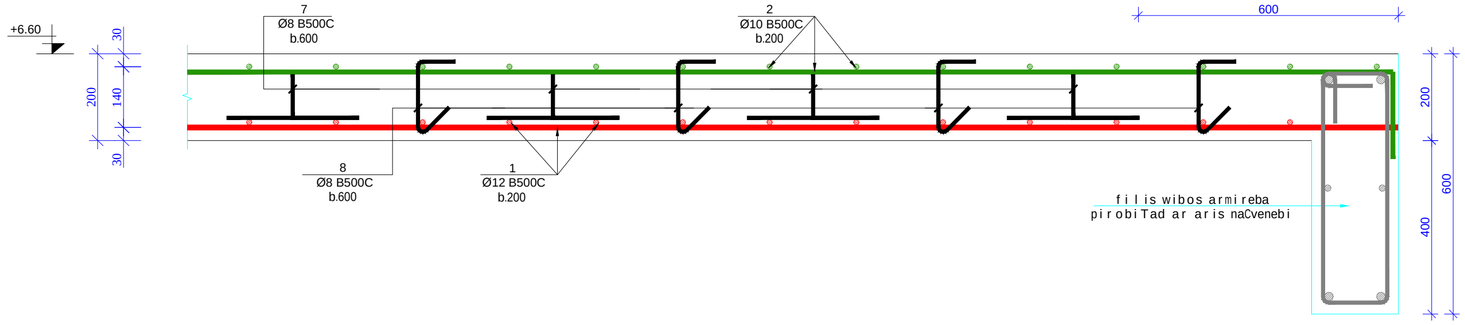

formati Format **A2**	Tbilisi 2021 w. Tbilisi 2021	
faili saxeli File name	Block C Slab +6.60 R9.dwg	
dakveTa # Order		
obieqtis misamarTi / Site address	q. Tbilisi, al. yazbegis gamz. #34	
proeqtis saxelwodeba / Project name	mravalfunqciuri sacxovrebeli saxli.	
Tanamdeboba Position	gvari Name	xelmowera Signature
mT. inJineri Ceif engineer	i. kiknaZe I. Kiknadze	
konstruqtori Structural engineer	k. kobalaZe K. Kobaladze	
Seasrula Draw	S. demetraSvili Sh. Demetrashvili	
Seasrula Draw	g. demetraSvili G. Demetrashvili	
Sps "iqsori" **"X2" LTD**	misamarTi / Address: saqarTvelo, q. Tbilisi, Ivovis q. #66; E-mail: info@x2.ge; Web: www.x2.ge	
naxazi / Drwg	kveTi 4-4; 5-5; 6-6; 7-7	
masStabi / Scale 1:100	TariRi / Date issue 20/09/2021	Layout
stadia Stage m.p.	furceli Page k-71	furclebi Pages / revizia Revision

kveTi 8-8 m. 1:10

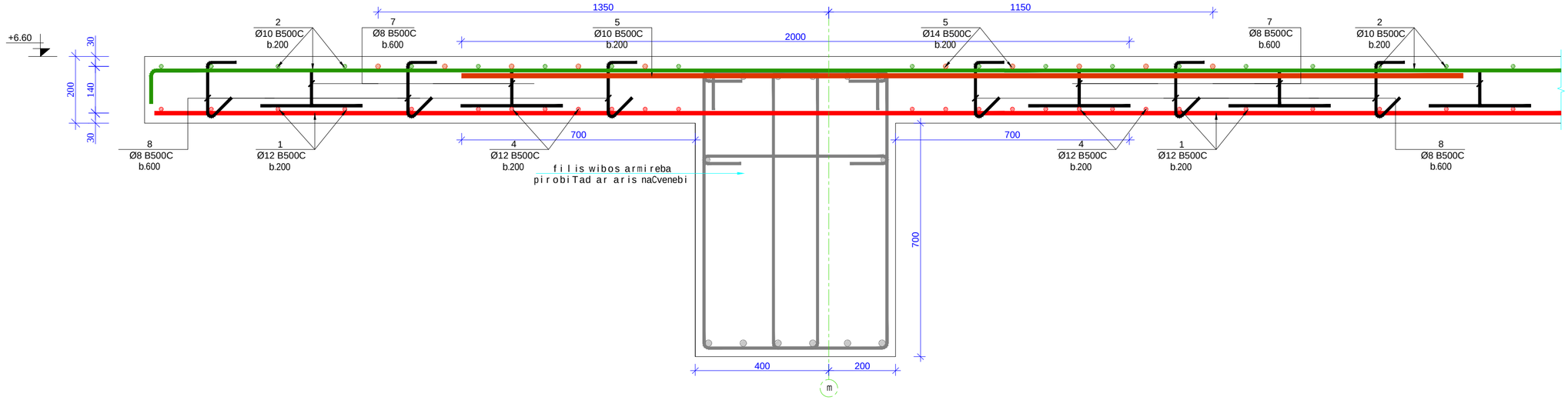

kveTi 9-9 m. 1:10

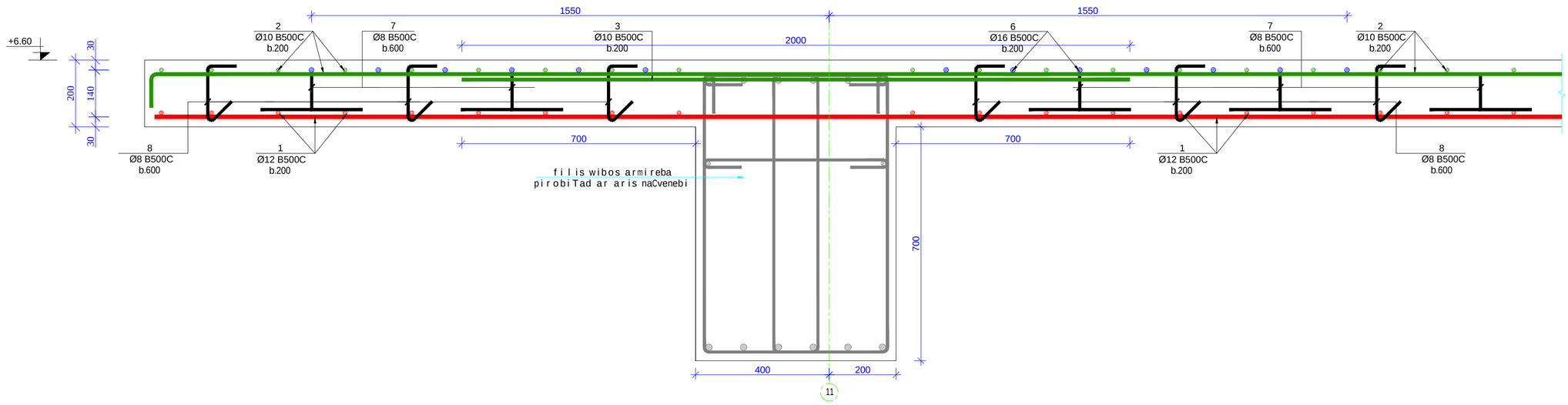

მასალის სპეციფიკაცია გადახურვის ფილაზე

კონსტრ. დასახ.	პოზ.№	არმატ. დიამ.	არმატ. კლასი	სიგრძე (L)	რაოდ. (n)	Lxn (მ)	წონა (კგ)	ბეტონი B35 მ³	კონსტ. რაოდ. N	წონა (კგ)	ბეტონი B35 მ³
გადახურვის ფილა +6,60 ნიშნულზე	1	12	B500C	9900000	1	9900,0	8784,9	180	1	8784,9	180,00
	2	10	B500C	9750000	1	9750	6008,2			6008,2	
	3	10	B500C	2578000	1	2578	1588,6			1588,6	
	4	12	B500C	1007000	1	1007	893,6			893,6	
	5	14	B500C	848700	1	848,7	1025,1			1025,1	
	6	16	B500C	284000	1	284	448,0			448,0	
	7	8	B500C	660	3100	2046	806,9			806,9	
	8	8	B500C	330	3100	1023	403,5			403,5	
			სულ				19958,7	180		19958,7	180

formati Format	**A2**	Tbilisi 2021 w. Tbilisi 2021
faili saxeli File name	Block C Slab +6.60 R9.dwg	
dakveTa# Order		
obieqtis misamarTi / Site address	q.Tbilisi, al.yazbegis gamz. #34	
proeqtis saxelwodeba / Project name	mravalfunqciuri sacxovrebeli saxli.	

Tanamdeboba Position	gvari Name	xelmowera Signature
mT. inJineri Ceif engineer	i. kiknaZe L Kiknadze	
konstruqtori Structural engineer	k. kobaladze K. Kobaladze	
Seasrula Draw	S. demetraSvili Sh. Demetrashvili	
Seasrula Draw	g. demetraSvili G. Demetrashvili	

Sps "iqsori" **"X2" LTD**	misamarTi / Address saqarTvelo, q. Tbilisi, lvovis q.#66 E-mail: info@x2.ge Web: www.x2.ge

naxazi / Drwg

kveTi 8-8; 9-9. masalis specifikacia

masStabi/Scale	TariRi/Date issue	Layout
1:100	20/09/2021	

stadia Stage	furceli Page	furclebi Pages	revizia Revision
m.p.	k-72		

kveTi 24-24 m. 1:10

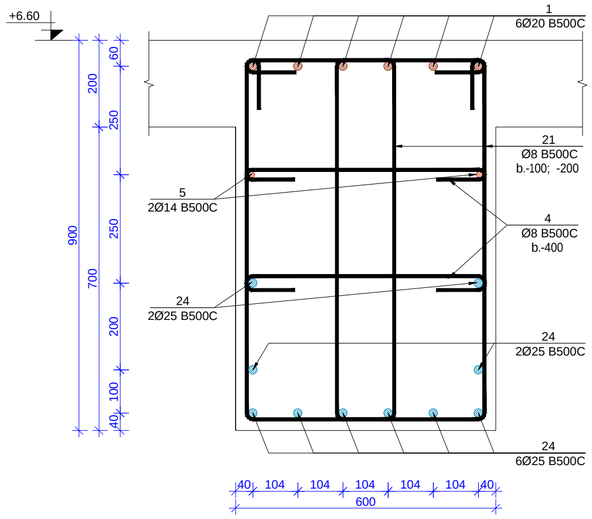

poz.3 m. 1:10

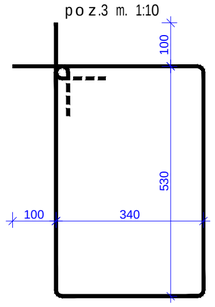

poz.4 m. 1:10

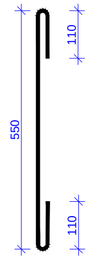

poz.10 m. 1:10

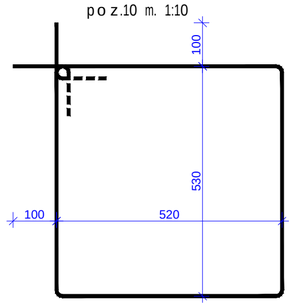

poz.11 m. 1:10

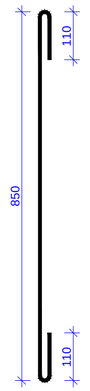

poz.13 m. 1:10

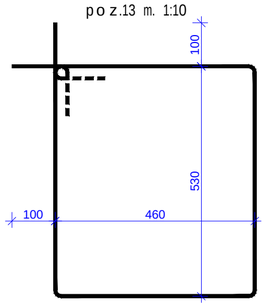

poz.14 m. 1:10

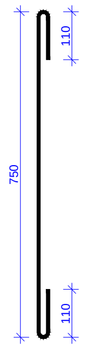

poz.15 m. 1:10

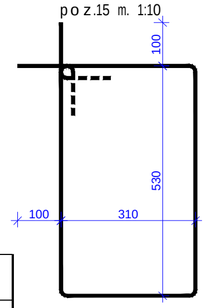

poz.16 m. 1:10

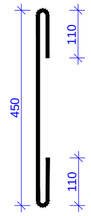

poz.18 m. 1:10

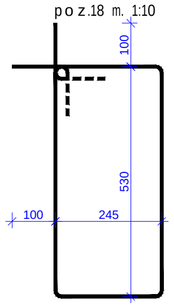

poz.19 m. 1:10

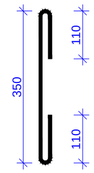

poz.20 m. 1:10

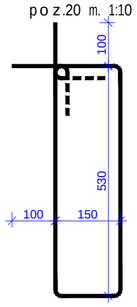

poz.21 m. 1:10

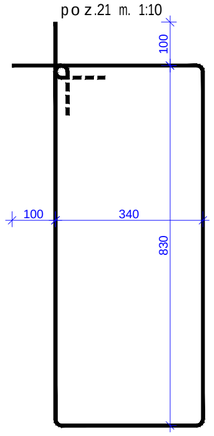

მასალის სპეციფიკაცია გადახურვის ფილის ფიბოებზე

კონსტრ. დასახ.	პოზ.№	არმატ. დიამ.	არმატ. კლასი	სიგრძე (L)	რაოდ. (n)	Lxn (მ)	წონა (კგ)	ბეტონი B35 მ³	კონსტ. რაოდ. N	წონა (კგ)	ბეტონი B35 მ³
ფილის ფიბოები +6,60 ნიშნულზე	1	20	B500C	356000	6	2136,0	5265,0	110,4	1	5265,0	110,40
	2	18	B500C	365000	6	2190	4372,5			4372,5	
	3	8	B500C	1940	2625	5092,5	2008,4			2008,4	
	4	8	B500C	790	1100	869	342,7			342,7	
	5	14	B500C	441000	2	882	1065,3			1065,3	
	6	20	B500C	3000	20	60	147,9			147,9	
	7	20	B500C	4000	16	64	157,8			157,8	
	8	25	B500C	4000	2	8	30,8			30,8	
	9	25	B500C	3000	2	6	23,1			23,1	
	10	8	B500C	2300	162	372,6	146,9			146,9	
	11	8	B500C	1090	26	28,34	11,2			11,2	
	12	16	B500C	134000	1	134	211,4			211,4	
	13	8	B500C	2180	48	104,64	41,3			41,3	
	14	8	B500C	990	8	7,92	3,1			3,1	
	15	8	B500C	1880	12	22,56	8,9			8,9	
	16	8	B500C	690	3	2,07	0,8			0,8	
	17	12	B500C	136000	1	136	120,7			120,7	
	18	8	B500C	1750	150	262,5	103,5			103,5	
	19	8	B500C	590	27	15,93	6,3			6,3	
	20	8	B500C	1560	410	639,6	252,2			252,2	
	21	8	B500C	2540	1995	5067,3	1998,5			1998,5	
	22	25	B500C	23000	6	138	531,5			531,5	
	23	25	B500C	5000	16	80	308,1			308,1	
	24	25	B500C	9000	10	90	346,6			346,6	
		ს უ ლ					17504,5	110,4		17504,5	110,4

formati Format	A2	Tbilisi 2021 w. Tbilisi 2021
faili saxeli File name	Block C Slab +6.60 R9.dwg	
dakveTa # Order		
obieqtis misamarTi / Site address	q. Tbilisi, al .yazbegis gamz. # 34	
proeqtis saxelwodeba / Project name	mraval funqciuri sacxovrebeli saxli.	

Tanamdeboba Position	gvari Name	xelmowera Signature
mT. inJineri Ceif engineer	i. kiknaZe I. Kiknadze	
konstruqtori Structural engineer	k. kobalaZe K. Kobaladze	
Seasrula Draw	S. demenraSvili Sh. Demenrashvili	
Seasrula Draw	g. demenraSvili G. Demenrashvili	

Sps "iqsori" "X2" LTD

misamarTi / Address

saqarTvelo, q. Tbilisi, Ivovis q. # 66

E-mail: info@x2.ge
Web: www.x2.ge

naxazi / Drwg	kveTi 24-24. poziciebi. masalis specifikacia		
masStabi /Scale 1:100	TariRi /Date issue 20/09/2021	Layout	
stadia Stage	furceli Page	furclebi Pages	revizia Revision
m.p.	k-77		

kveTi 8-8 m. 1:10

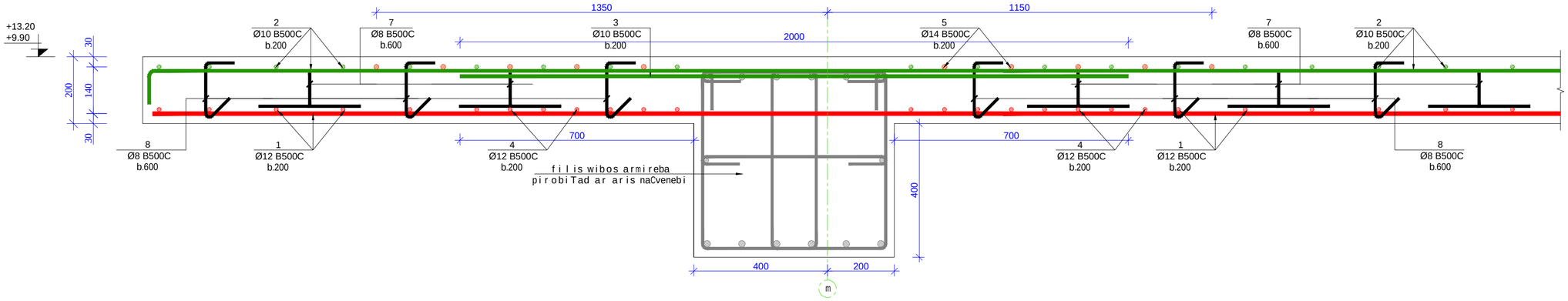

kveTi 9-9 m. 1:10

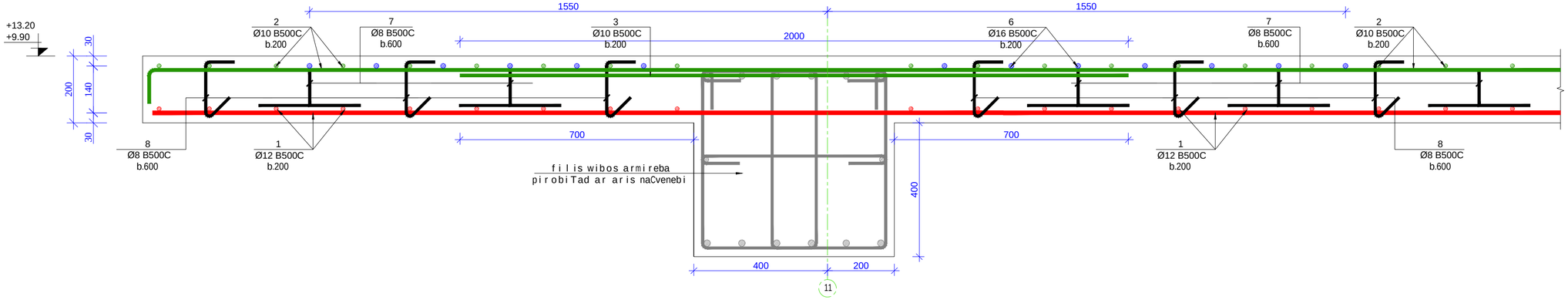

მასალის სპეციფიკაცია გადახურვის ფილაზე

კონსტრ. დასახ.	პოზ.№	არმატ. დიამ.	არმატ. კლასი	სიგრძე (L)	რაოდ. (n)	Lxn (მ)	წონა (კგ)	ბეტონი B35 მ³	კონსტ. რაოდ. N	წონა (კგ)	ბეტონი B35 მ³
გადახურვის ფილა +9,90 და +13,20 ნიშნულებზე	1	12	B500C	10351000	1	10351,0	9185,1	188,5	2	18370,2	377,00
	2	10	B500C	10200000	1	10200	6285,5			12571,0	
	3	10	B500C	2600000	1	2600	1602,2			3204,4	
	4	12	B500C	572000	1	572	507,6			1015,1	
	5	14	B500C	725000	1	725	875,7			1751,3	
	6	16	B500C	481000	1	481	758,8			1517,6	
	7	8	B500C	660	3300	2178	859,0			1717,9	
	8	8	B500C	330	3300	1089	429,5			859,0	
		სულ					20503,3	188,5		41006,5	377

formati Format	A2	Tbilisi 2021 w. Tbilisi 2021	
faili saxeli File name	Block C Slab +9.90 +13.20 R9.dwg		
dakveTa # Order			
obieqtis misamarTi / Site address	q. Tbilisi, al .yazbegis gamz. #34		
proeqtis saxelwodeba / Project name	mravalfunqciuri sacxovrebeli saxli.		
Tanamdeboba Position	gvari Name	xelmowera Signature	
mT. inJineri Ceif engineer	i. kiknaZe I. Kiknadze		
konstruqtori Structural engineer	k. kobalaZe K. Kobaladze		
Seasrula Draw	S. demetraSvili Sh. Demetrashvili		
Seasrula Draw	g. demetraSvili G. Demetrashvili		
Sps "iqsori" "X2" LTD	misamarTi / Address: saqarTvelo, q. Tbilisi, Ivovis q. #66; E-mail: info@x2.ge; Web: www.x2.ge		
naxazi / Drwg	kveTi 8-8; 9-9. masalis specifikacia		
masStabi /Scale	1:100	TariRi /Date issue: 20/09/2021	Layout
stadia Stage	furceli Page	furclebi Pages	revizia Revision
m.p.	k-84		

gadaxurvis filis wiboebis markirebis naxazi +9.90 da +13.20 niSnulebze

m. 1:100

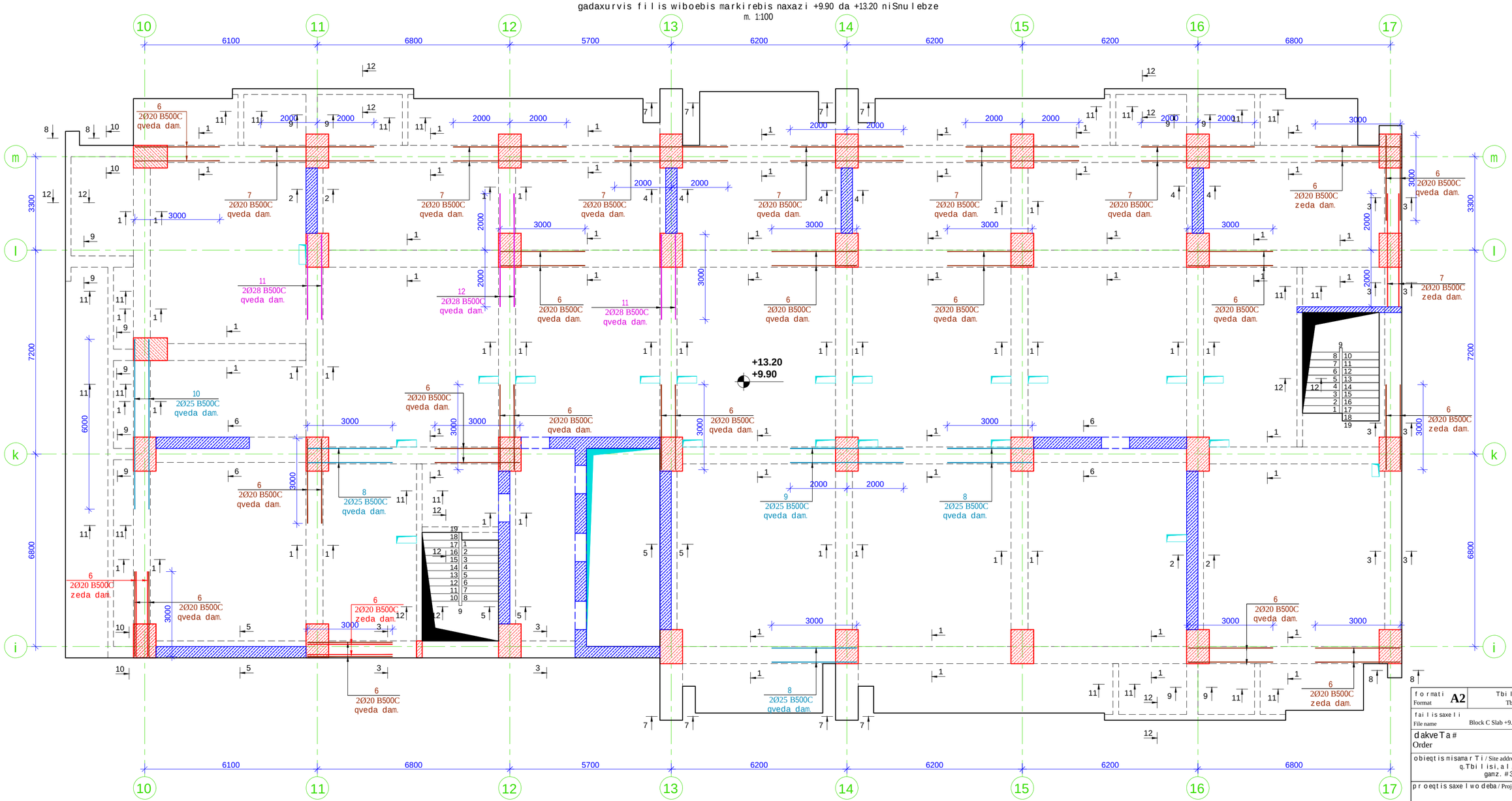

SeniSvna:

1. gadaxurvis filaSi grZivi muSa armaturebis gadabma moxdes pirgadadebiT, gadabmis sigrZe 50D sadac D gadasabmeli armaturis diametria.

2. gadaxurvis filaSi gamoyenebuli iqnas betoni, simtkicis klasiT B 35

3. armaturis moRunva moxdes civad. (gacxelebis gareSe)

4. rk.b-is konstruqciebSi daculi iqnas damcavi Sreebi, rogorc es proeqtSi aris miTiTebuli.

5. mocemuli naxazebi ganxilul iqnas proeqtis arqiteqturuli nawilis naxazebTan erTad.

6. moceuli naxazi ganxilul iqnas Sesabamis niSnulze mdebare kibisa da pandusis sayalibo da armirebis naxazebTan erTad.

7. moceuli naxazi ganxilul iqnas Sesabamis niSnulze mdebare svetebisa da monoliTuri kedlebis sayalibo da armirebis naxazebTan erTad.

8. rk.b-is elementebis dabetonebisas unda gaewios kontroli betonis klass, vibrirebas, dabetonebis xarisxs da Srobis procesebs Tanaxmad ГОСТ 10180-78; ГОСТ 18105.0-80; ГОСТ 18105.2-80;

10. rk.b_is konstruqciebSi gamoyenebulia B500C klasis armaturebi ГОСТ Р 52544-2006. Semowmebuli iqnas armaturis xarisxi da Sedges armaturis gamocdebis Sesabamisi aqtebi.

formati Format	A2	Tbilisi 2021 w. Tbilisi 2021
failis saxeli File name	Block C Slab +9.90 ÷13.20 R9.dwg	
dakveTa # Order		
obieqtis misamarTi / Site address	q. Tbilisi, alyazbegis gamz. #34	
proeqtis saxelwodeba / Project name	mravalfunqciuri sacxovrebeli saxli.	

Tanamdeboba Position	gvari Name	xelmowera Signature
mT. inJineri Ceif engineer	i. kiknaZe I. Kiknadze	
konstruqtori Structural engineer	k. kobaladze K. Kobaladze	
Seasrula Draw	S. demetraSvili Sh. Demetrashvili	
Seasrula Draw	g. demetraSvili G. Demetrashvili	

Sps "iqsori" "X2" LTD

misamarTi / Address

saqarTvelo, q. Tbilisi, lvovis q. #66

E-mail: info@x2.ge
Web: www.x2.ge

naxazi / Drwg	gadaxurvis filis wiboebis markirebis naxazi +9.90 da +13.20 niSnulebze		
masStabi / Scale	1:100	TariRi / Date issue 20/09/2021	Layout
stadia Stage	furceli Page	furclebi Pages	revizia Revision
m.p.	k-85		

kveTi 1-1 m. 1:10

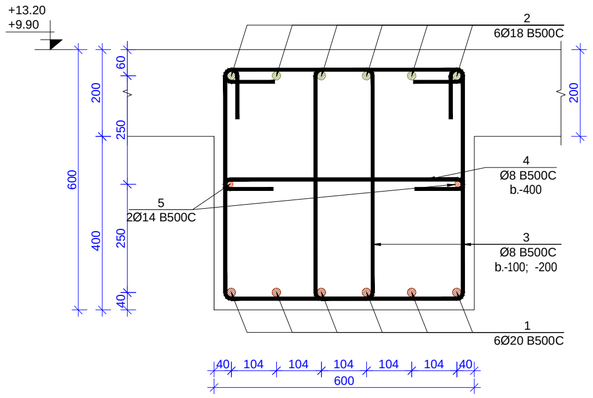

kveTi 2-2 m. 1:10

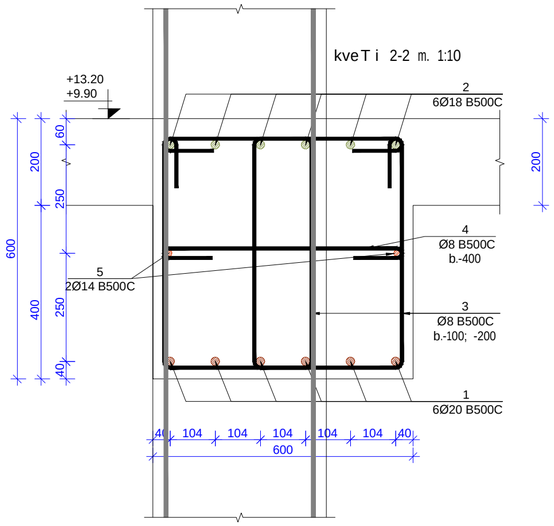

kveTi 3-3 m. 1:10

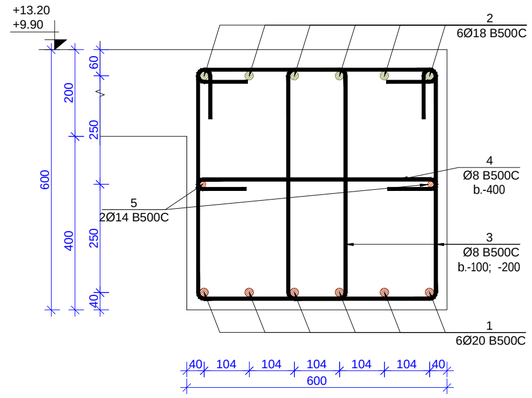

kveTi 4-4 m. 1:10

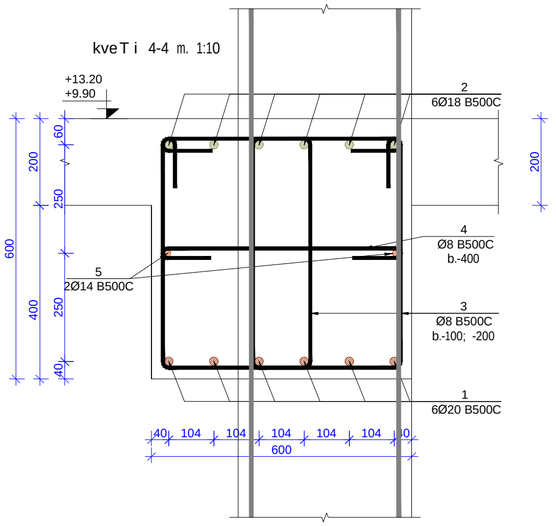

kveTi 5-5 m. 1:10

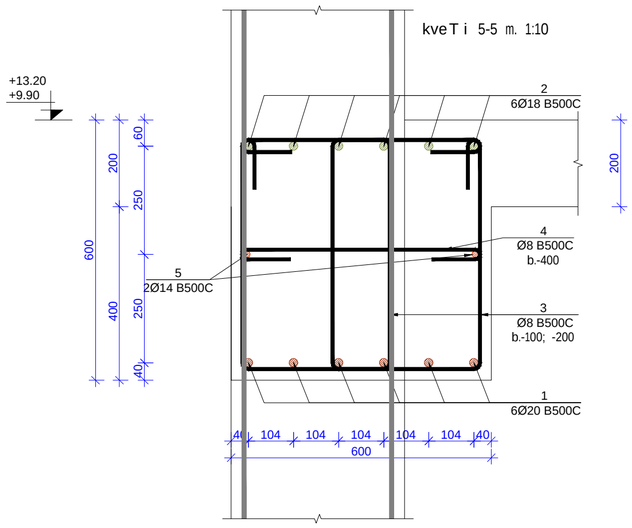

kveTi 6-6 m. 1:10

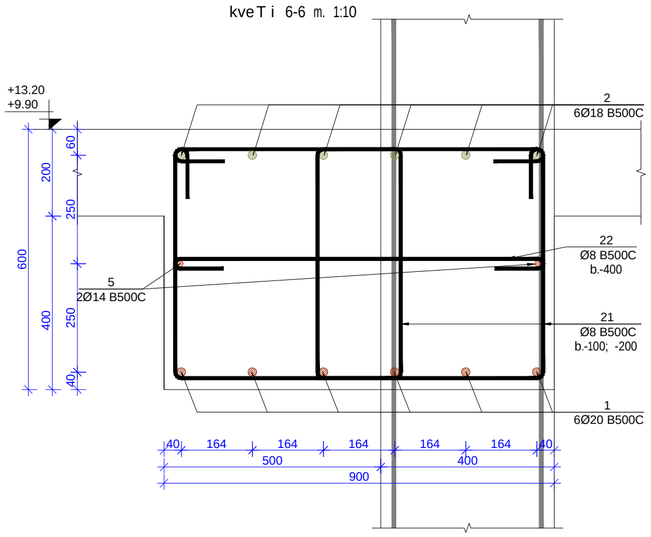

kveTi 7-7 m. 1:10

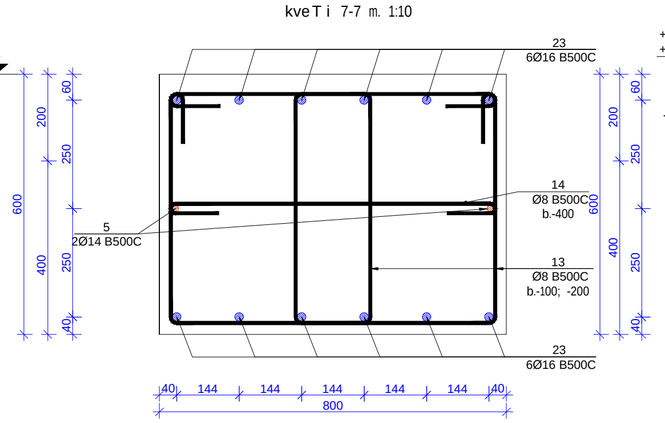

kveTi 12-12 m. 1:10

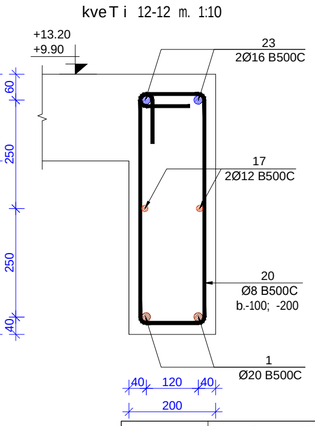

kveTi 8-8 m. 1:10

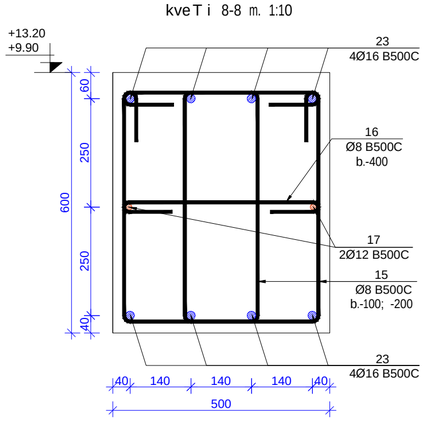

kveTi 9-9 m. 1:10

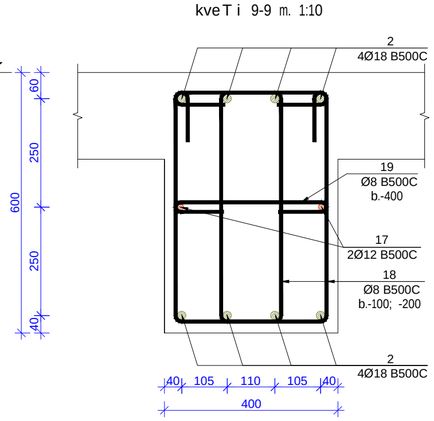

kveTi 10-10 m. 1:10

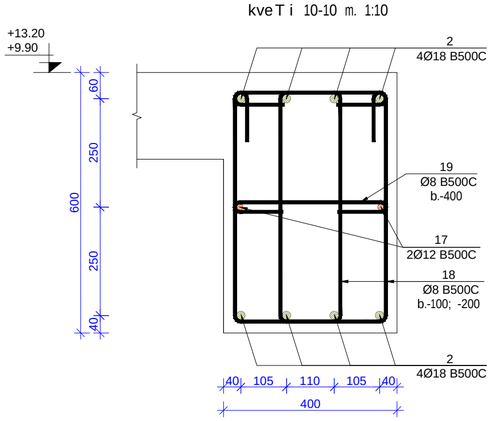

kveTi 11-11 m. 1:10

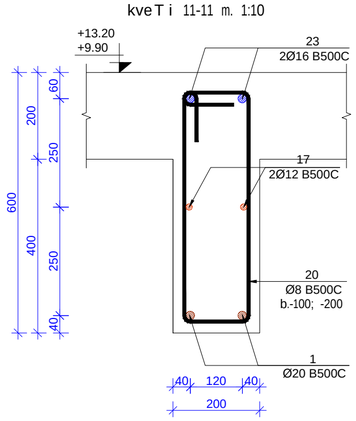

formati / Format	**A2**	Tbilisi 2021 w. / Tbilisi 2021
faili saxeli / File name	Block C Slab +9.90 +13.20 R9.dwg	
dakveTa # / Order		
obieqtis misamarTi / Site address	q.Tbilisi, al.yazbegis gamz. #34	
proeqtis saxelwodeba / Project name	mravalfunqciuri sacxovrebeli saxli.	

Tanamdeboba / Position	gvari / Name	xelmowera / Signature
mT. inJineri / Ceif engineer	i. kiknaZe / I. Kiknadze	
konstruqtori / Structural engineer	k. kobalaZe / K. Kobaladze	
Seasrula / Draw	S. demetraSvili / Sh. Demetrashvili	
Seasrula / Draw	g. demetraSvili / G. Demetrashvili	

Sps "iqsori" **"X2" LTD**	misamarTi / Address: saqarTvelo, q. Tbilisi, ivovis q. #66 E-mail: info@x2.ge Web: www.x2.ge

naxazi / Drwg: kveTi 1-1 -:- 12-12

masStabi / Scale	TariRi / Date issue	Layout
1:100	20/09/2021	

stadia / Stage	furceli / Page	furclebi / Pages	revizia / Revision
m.p.	k-86		

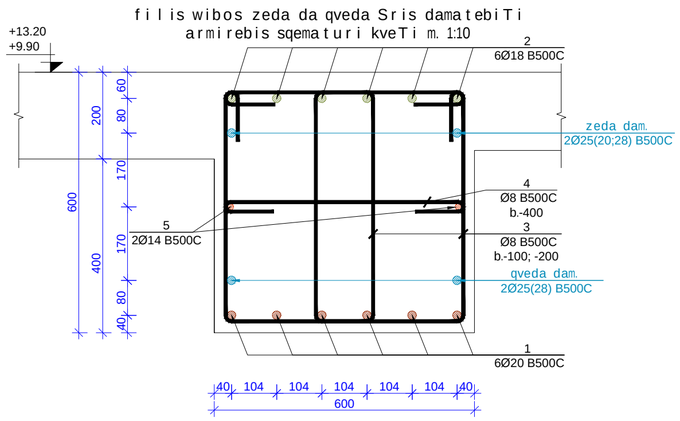

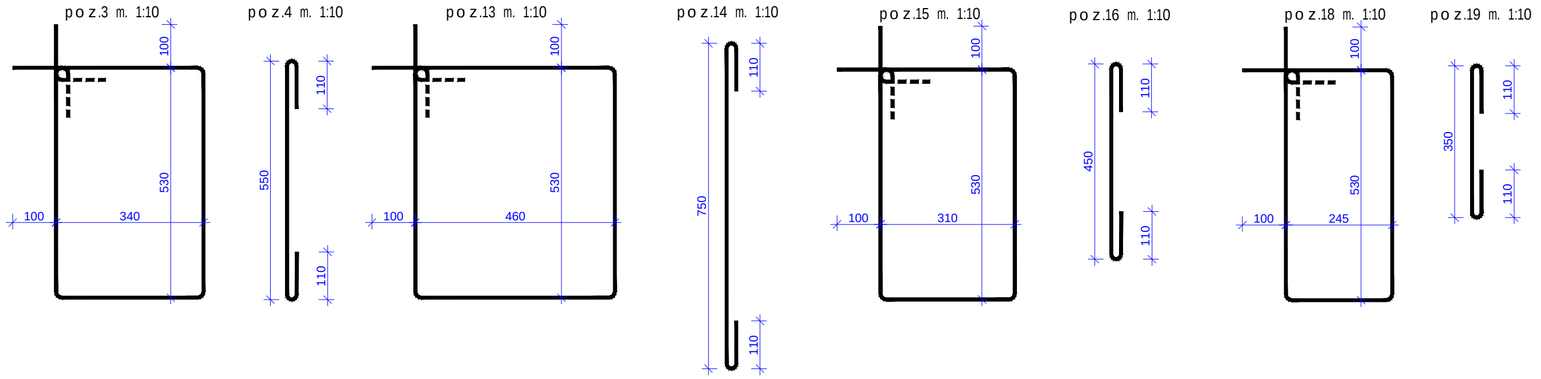

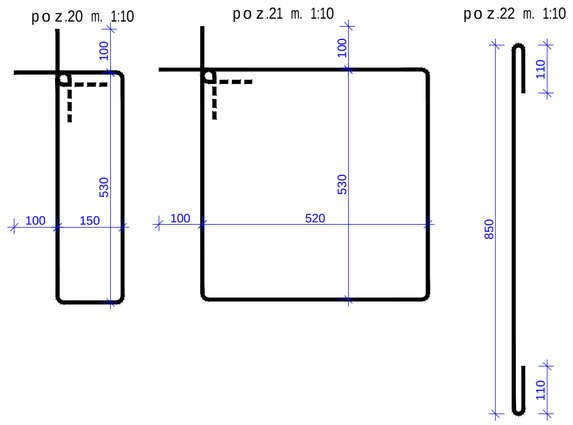

მასალის სპეციფიკაცია გადახურვის ფილის ფიგურებზე

კონსტრ. დასახ.	პოზ.№	არმატ. დიამ.	არმატ. კლასი	სიგრძე (L)	რაოდ. (n)	Lxn (მ)	წონა (კგ)	ბეტონი B35 მ³	კონსტ. რაოდ. N	წონა (კგ)	ბეტონი B35 მ³
	1	20	B500C	371000	8	2968,0	7315,8			14631,6	
	2	18	B500C	362000	8	2896	5782,1			11564,1	
	3	8	B500C	1940	3680	7139,2	2815,6			5631,2	
	4	8	B500C	790	615	485,85	191,6			383,2	
	5	14	B500C	351000	2	702	847,9			1695,8	
	6	20	B500C	3000	36	108	266,2			532,4	
	7	20	B500C	4000	14	56	138,0			276,1	
	8	25	B500C	3000	6	18	69,3			138,7	
	9	25	B500C	4000	2	8	30,8			61,6	
	10	25	B500C	6000	2	12	46,2			92,4	
	11	28	B500C	3000	4	12	58,0			115,9	
	12	28	B500C	4000	2	8	38,6	84,5	2	77,3	169,00
	13	8	B500C	2180	96	209,28	82,5			165,1	
	14	8	B500C	990	20	19,8	7,8			15,6	
	15	8	B500C	1880	10	18,8	7,4			14,8	
	16	8	B500C	690	4	2,76	1,1			2,2	
	17	12	B500C	80000	2	160	142,0			284,0	
	18	8	B500C	1750	141	246,75	97,3			194,6	
	19	8	B500C	590	24	14,16	5,6			11,2	
	20	8	B500C	1560	500	780	307,6			615,2	
	21	8	B500C	2300	160	368	145,1			290,3	
	22	8	B500C	1090	26	28,34	11,2			22,4	
	23	16	B500C	148000	2	296	467,0			933,9	
		ჯამი					18874,8	84,5		37749,6	169

ფილის ფიგურების ზედა ნიშნული +13,20 და +9,90 ფილის ფიგურების ქვედა ნიშნული

format Format	A2	Tbilisi 2021 w. Tbilisi 2021	
faili saxeli File name	Block C Slab +9.90 +13.20 R9.dwg		
dakveTa# Order			
obieqtis misamarTi / Site address	q. Tbilisi, al .yazbegis gamz. #34		
proeqtis saxelwodeba / Project name	mravalfunqciuri sacxovrebeli saxli.		
Tanamdeboba Position	gvari Name	xelmowera Signature	
mT. inJineri Ceif engineer	i. kiknaZe I. Kiknadze		
konstruqtori Structural engineer	k. kobaladZe K. Kobaladze		
Seasrula Draw	S. demetraSvili Sh. Demetrashvili		
Seasrula Draw	g. demetraSvili G. Demetrashvili		
Sps "iqsori" "X2" LTD	misamarTi / Address: saqarTvelo, q. Tbilisi, lvovis q. #66 E-mail: info@x2.ge Web: www.x2.ge		
naxazi / Drwg	sqematuri kveTi, poziciebi. masalis specifikacia		
masStabi/Scale 1:100	TariRi/Date issue 20/09/2021	Layout	
stadia Stage	furceli Page	furclebi Pages	revizia Revision
m.p.	k-87		

gadaxurvis filis sayalibo naxazi +16.50 niSnulze

m. 1:100

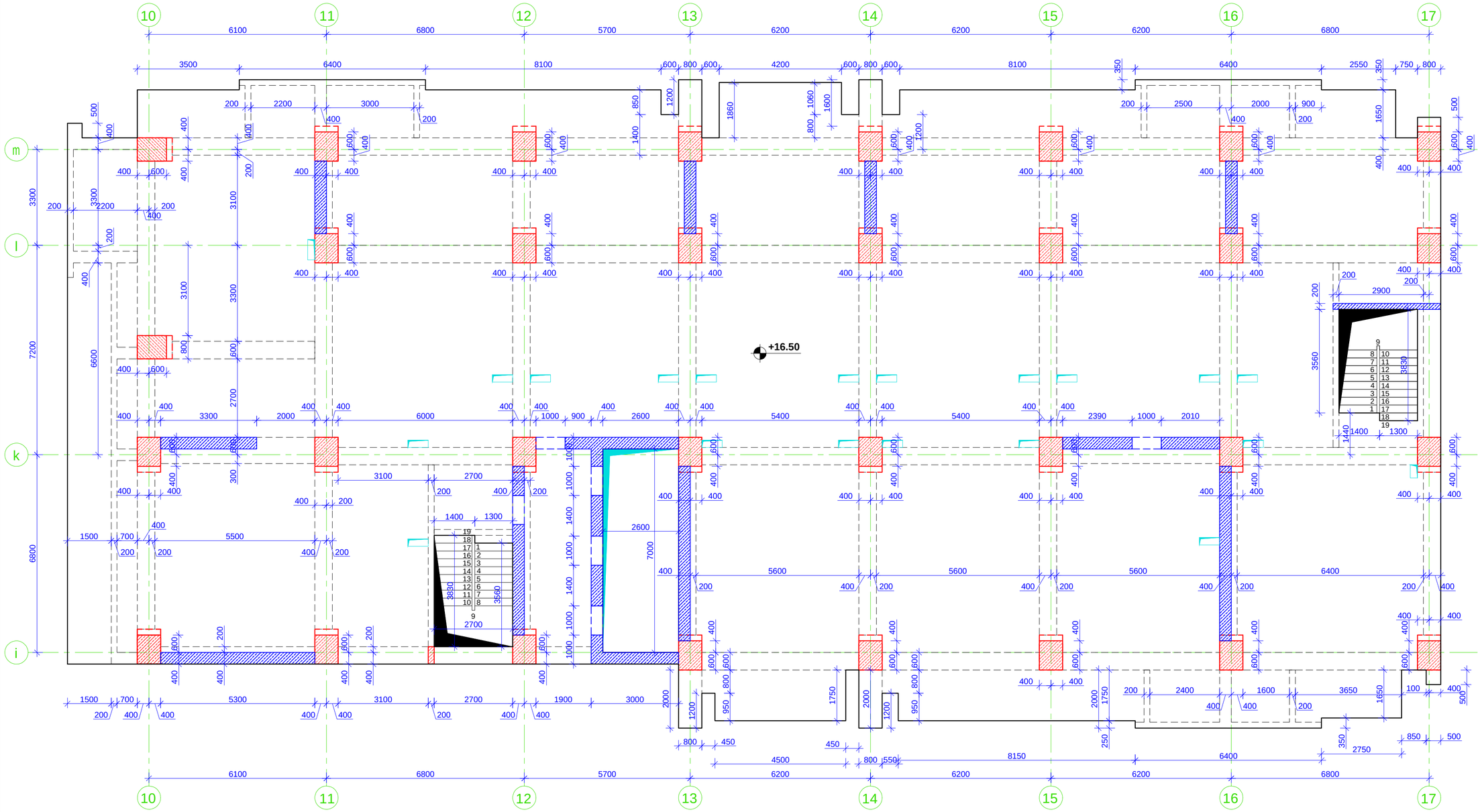

SeniSvna:

1. gadaxurvis filaSi grZivi muSa armaturebis gadabma moxdes pirgadadebiT, gadabmis sigrZe 50D sadac D gadasabmeli armaturis diametria.

2. gadaxurvis filaSi gamoyenebuli iqnas betoni, simtkicis klasiT B 35

3. armaturis moRunva moxdes civad. (gacxelebis gareSe)

4. rk.b-is konstruqciebSi daculi iqnas damcavi Sreebi, rogorc es proeqtSi aris miTiTebuli.

5. mocemuli naxazebi ganxilul iqnas proeqtis arqiteqturuli nawilis naxazebTan erTad.

6. moceuli naxazi ganxilul iqnas Sesabamis niSnulze mdebare kibisa da pandusis sayalibo da armirebis naxazebTan erTad.

7. moceuli naxazi ganxilul iqnas Sesabamis niSnulze mdebare svetebisa da monoliTuri kedlebis sayalibo da armirebis naxazebTan erTad.

8. rk.b-is elementebis dabetonebisas unda gaewios kontroli betonis klass, vibrirebas, dabetonebis xarisxs da Srobis procesebs Tanaxmad ГОСТ 10180-78; ГОСТ 18105.0-80; ГОСТ 18105.2-80;

10. rk.b_is konstruqciebSi gamoyenebulia B500C klasis armaturebi ГОСТ Р 52544-2006. Semowmebuli iqnas armaturis xarisxi da Sedges armaturis gamocdebis Sesabamisi aqtebi.

formati Format	A2	Tbilisi 2021 w. Tbilisi 2021
faili saxeli File name	Block C Slab +16.50 R9.dwg	
dakveTa # Order		
obieqtis misamarTi / Site address	q. Tbilisi, al .yazbegis gamz. # 34	
proeqtis saxelwodeba / Project name	mravalfunqciuri sacxovrebeli saxli.	

Tanamdeboba Position	gvari Name	xelmowera Signature
mT. inJineri Ceif engineer	i. kiknaZe I. Kiknadze	
konstruqtori Structural engineer	k. kobalaZe K. Kobaladze	
Seasrula Draw	S. demetraSvili Sh. Demetrashvili	
Seasrula Draw	g. demetraSvili G. Demetrashvili	

Sps "iqsori" "X2" LTD	misamarTi / Address saqarTvelo, q. Tbilisi, ivovis q. # 66 E-mail: info@x2.ge Web: www.x2.ge

naxazi / Drwg

gadaxurvis filis sayalibo naxazi +16.50 niSnulze

masStabi /Scale	TariRi /Date issue	Layout
1:100	20/09/2021	

stadia Stage	furceli Page	furclebi Pages	revizia Revision
m.p.	k-88		

kveTi 8-8 m. 1:10

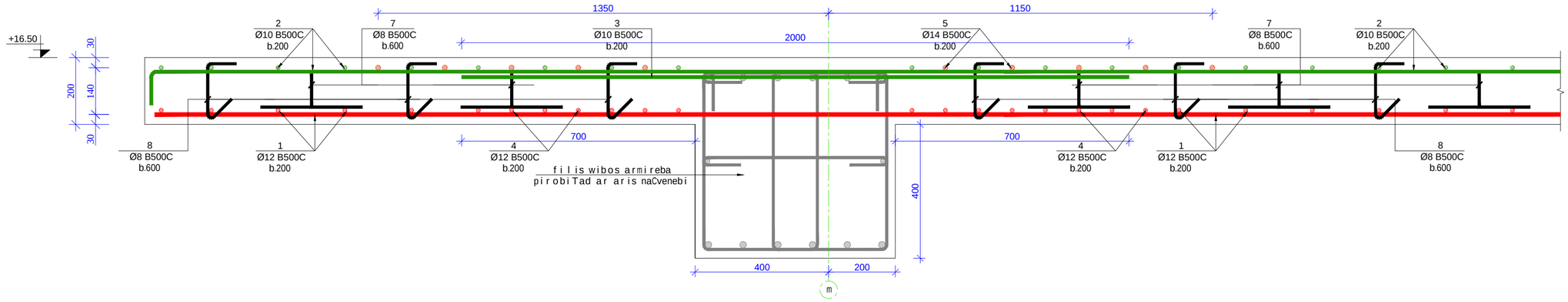

kveTi 9-9 m. 1:10

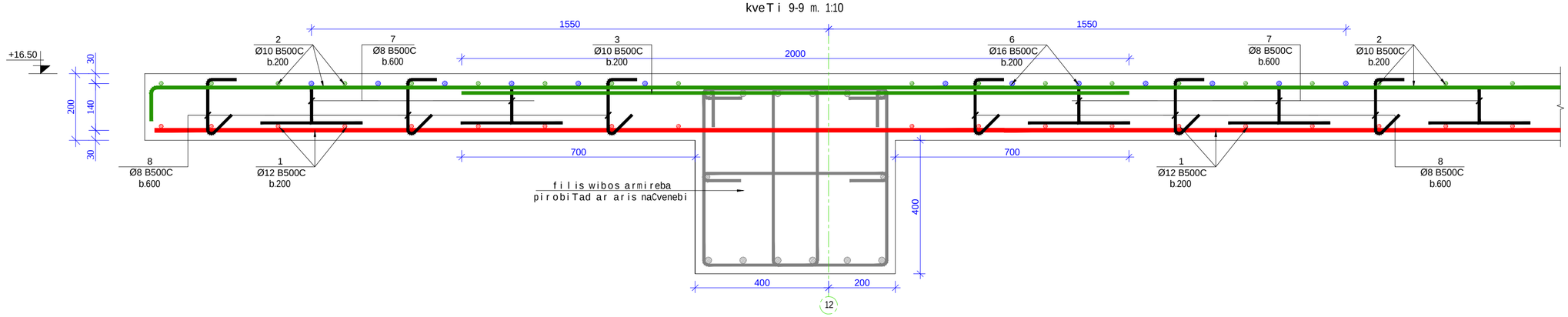

მასალის სპეციფიკაცია გადახურვის ფილაზე

კონსტრ. დასახ.	პოზ.№	არმატ. დიამ.	არმატ. კლასი	სიგრძე (L)	რაოდ. (n)	Lxn (მ)	წონა (კგ)	ბეტონი B35 მ³	კონსტ. რაოდ. N	წონა (კგ)	ბეტონი B35 მ³
გადახურვის ფილა +16,50 ნიშნულზე	1	12	B500C	10351000	1	10351,0	9185,1	188,5	1	9185,1	188,50
	2	10	B500C	10200000	1	10200	6285,5			6285,5	
	3	10	B500C	2593000	1	2593	1597,9			1597,9	
	4	12	B500C	642000	1	642	569,7			569,7	
	5	14	B500C	763000	1	763	921,6			921,6	
	6	16	B500C	415000	1	415	654,7			654,7	
	7	8	B500C	660	3300	2178	859,0			859,0	
	8	8	B500C	330	3300	1089	429,5			429,5	
		სულ					20502,8	188,5		20502,8	188,5

formati Format	A2	Tbilisi 2021 w. Tbilisi 2021	
faili saxeli File name	Block C Slab +16.50 R9.dwg		
dakveTa# Order			
obieqtis misamarTi / Site address	q. Tbilisi, al .yazbegis gamz. #34		
proeqtis saxelwodeba / Project name	mraval funqciuri sacxovrebeli saxli.		
Tanamdeboba Position	gvari Name	xelmowera Signature	
mT. inJineri Ceif engineer	i. kiknaZe I. Kiknadze		
konstruqtori Structural engineer	k. kobalaZe K. Kobaladze		
Seasrula Draw	S. demetraSvili Sh. Demetrashvili		
Seasrula Draw	g. demetraSvili G. Demetrashvili		
Sps "iqsori" "X2" LTD	misamarTi / Address saqarTvelo, q. Tbilisi, ivovis q. #66 E-mail: info@x2.ge Web: www.x2.ge		
naxazi / Drwg	kveTi 8-8; 9-9. masalis specifikacia		
masStabi /Scale 1:100	TariRi /Date issue 20/09/2021	Layout	
stadia Stage m.p.	furceli Page k-94	furclebi Pages	revizia Revision

gadaxurvis fi l is wiboebis zeda Sris armirebis naxazi +16.50 niSnu l ze

m. 1:100

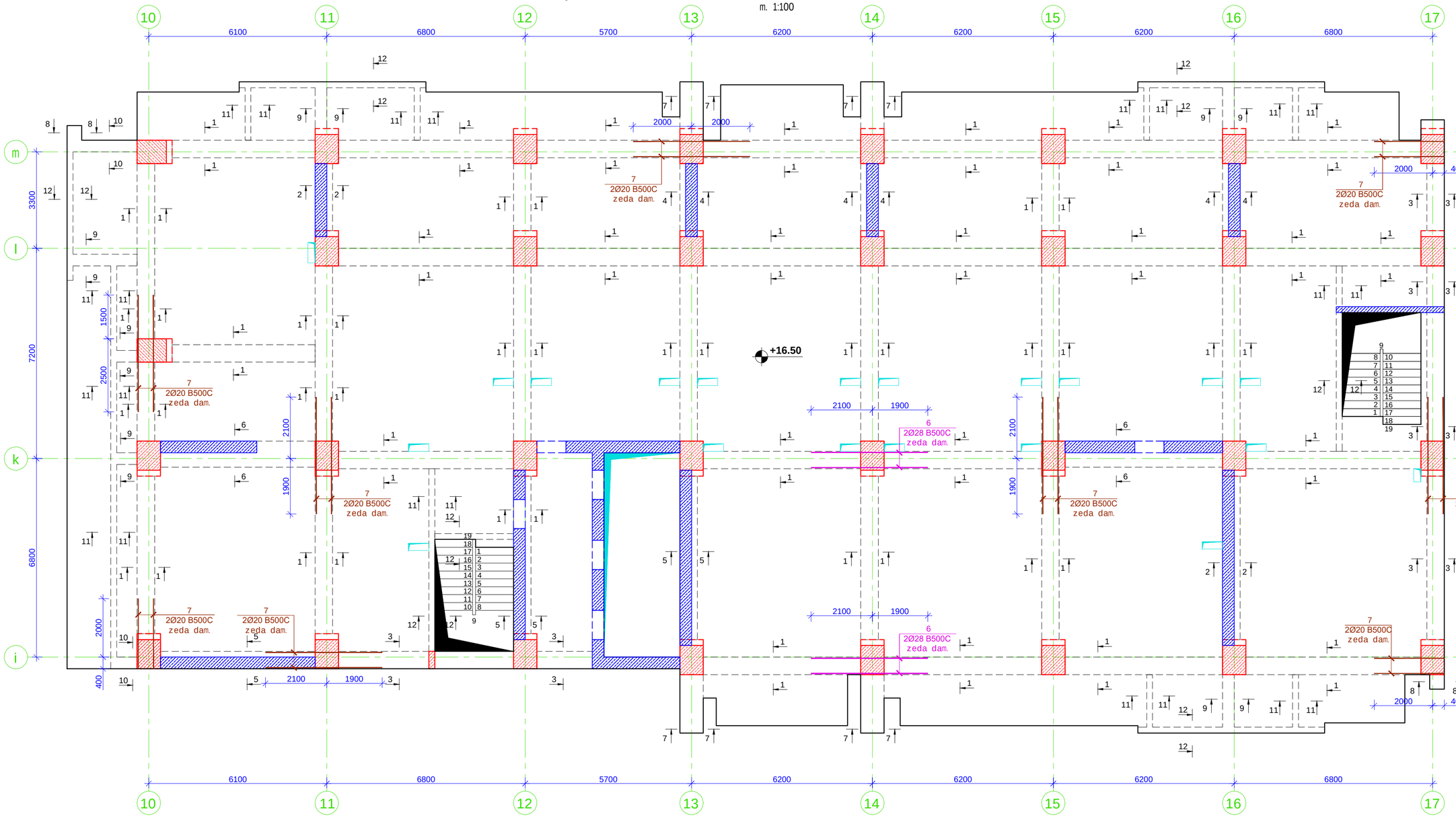

Seni Svna:

1. gadaxurvis fi laSi grZivi muSa armaturebis gadabma moxdes pirgadadebi T, gadabmis sigrZe 50D sadac D gadasabme l i armaturis diame t ria.

2. gadaxurvis fi laSi gamoyenebu l i iqnas be t oni, simtkicis k l asi T B 35

3. armaturis moRunva moxdes civad. (gacxe l ebis gareSe)

4. rk.b-is konst ruqciebSi dacu l i iqnas damcavi Sreebi, rogorc es proeqt Si aris miTi Tebu l i.

5. mocemu l i naxazebi ganxi l ul iqnas proeqt is arqiteqturu l i nawi l is naxazebTan er Tad.

6. moceu l i naxazi ganxi l ul iqnas Sesabamis niSnu l ze mdebare kibisa da pandusis saya l ibo da armirebis naxazebTan er Tad.

7. moceu l i naxazi ganxi l ul iqnas Sesabamis niSnu l ze mdebare svetebisa da mono l iTuri ked l ebis saya l ibo da armirebis naxazebTan er Tad.

8. rk.b-is e l ement ebis dabe t onebisas unda gaewios kont ro l i be t onis k l ass, vibrirebas, dabe t onebis xarisxs da Srobis pro cesebs Tanaxmad ГОСТ 10180-78; ГОСТ 18105.0-80; ГОСТ 18105.2-80;

10. rk.b_is konst ruqciebSi gamoyenebu l ia B500C k l asis armaturebi ГОСТ Р 52544-2006. Semowmebu l i iqnas armaturis xarisxi da Sedges armaturis gamocdebis Sesabamisi aq tebi.

formati Format **A2**		Tbi l isi 2021 w. Tbilisi 2021
fai l is saxe l i File name	Block C Slab +16.50 R9.dwg	
dakveTa # Order		
obieqt is misamar Ti / Site address	q. Tbi l isi, a l .yazbegis gamz. # 34	
proeqt is saxe l wodeba / Project name	mraval funqciur i sacxovrebe l i sax l i.	
Tanamdeboba Position	gvar i Name	xe l mowera Signature
mT. inJineri Ceif engineer	i. kiknaZe I. Kiknadze	
konst ruqtor i Structural engineer	k. koba l aZe K. Kobaladze	
Seas r u l a Draw	S. demet r aSvi l i Sh. Demetrashvili	
Seas r u l a Draw	g. demet r aSvi l i G. Demetrashvili	

misamar Ti / Address

saqar Tve l o, q. Tbi l isi, l ivovis q. # 66

E-mail: info@x2.ge
Web: www.x2.ge

Sps "iqsor i"
"X2" LTD

naxazi / Drwg

gadaxurvis fi l is wiboebis zeda Sris armirebis naxazi +16.50 niSnu l ze

masStabi/Scale	Tar i Ri/Date issue	Layout
1:100	20/09/2021	

stadia Stage	furceli Page	furc l ebi Pages	revizia Revision
m.p.	k-96		

kveTi 1-1 m. 1:10

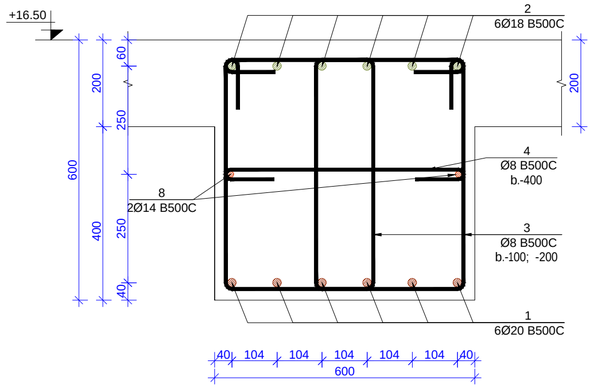

kveTi 2-2 m. 1:10

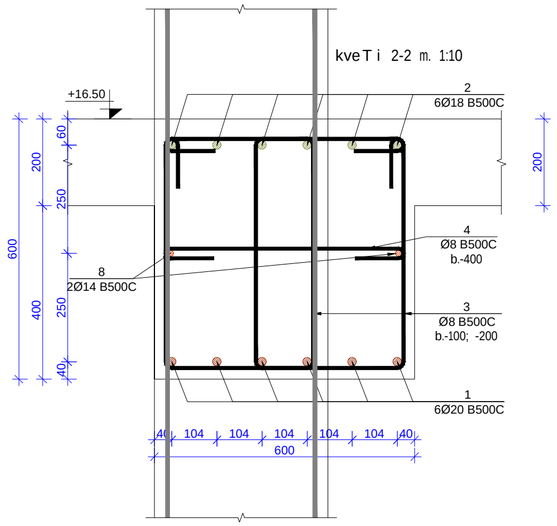

kveTi 3-3 m. 1:10

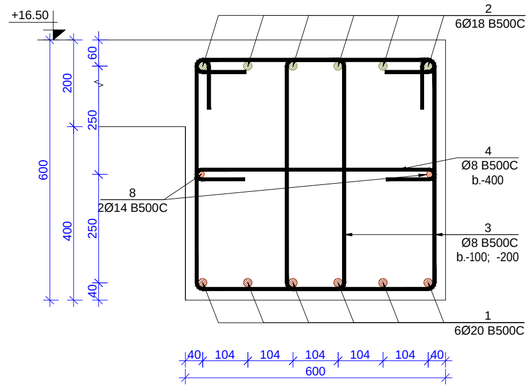

kveTi 4-4 m. 1:10

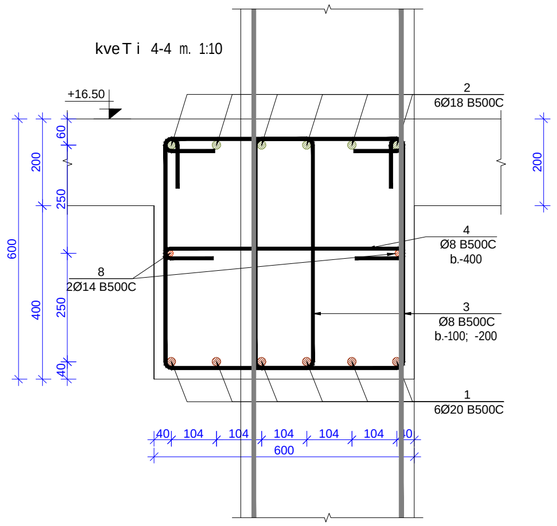

kveTi 5-5 m. 1:10

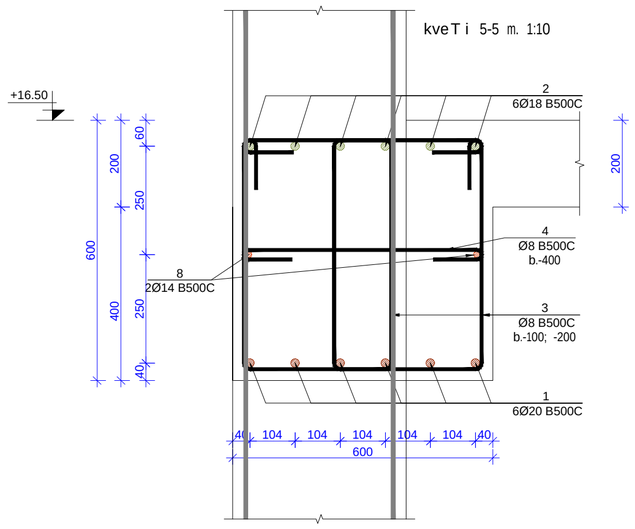

kveTi 6-6 m. 1:10

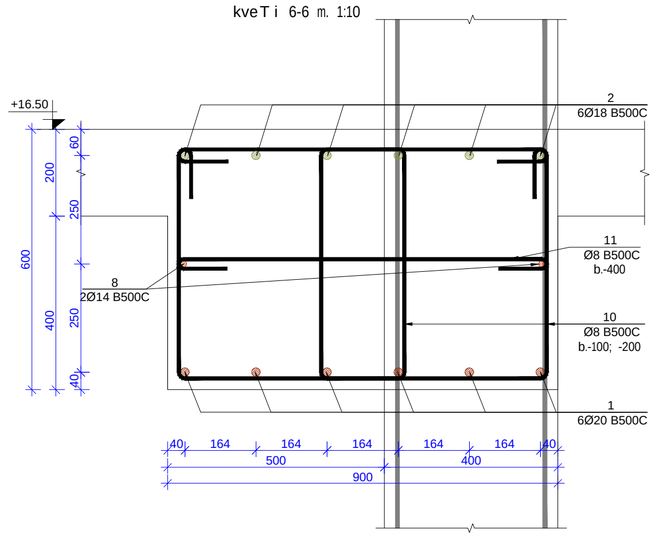

kveTi 7-7 m. 1:10

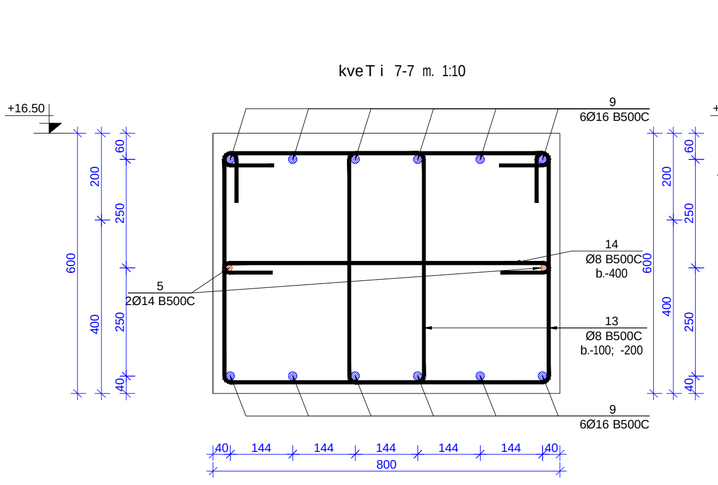

kveTi 12-12 m. 1:10

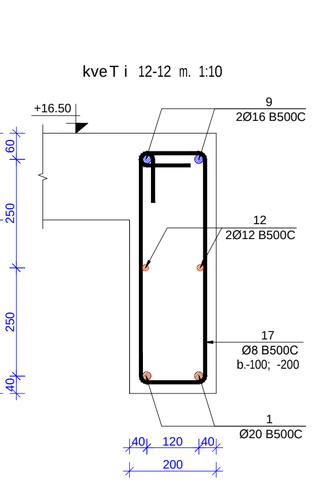

kveTi 8-8 m. 1:10

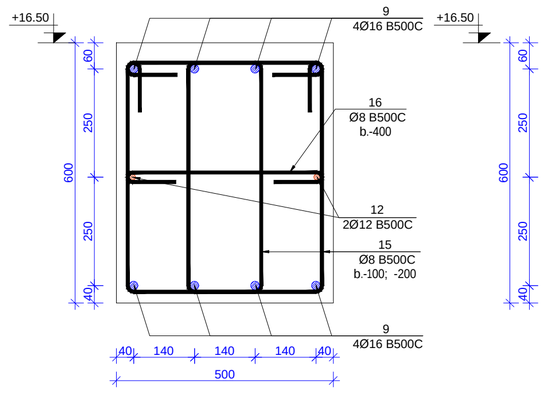

kveTi 9-9 m. 1:10

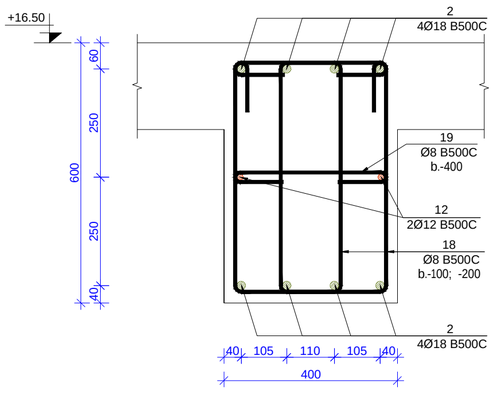

kveTi 10-10 m. 1:10

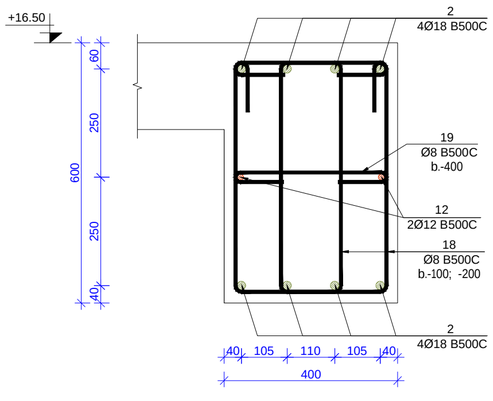

kveTi 11-11 m. 1:10

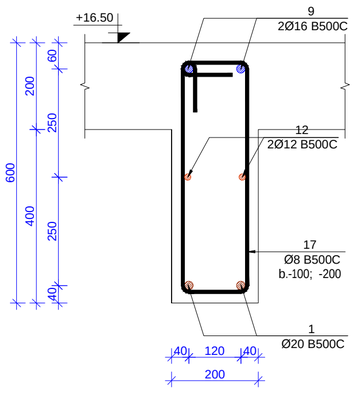

formati Format **A2**	Tbilisi 2021 w. Tbilisi 2021	
faili saxeli File name	Block C Slab +16.50 R9.dwg	
dakveTa # Order		
obieqtis misamarTi / Site address	q.Tbilisi, al.yazbegis gamz. #34	
proeqtis saxelwodeba / Project name	mravalfunqciuri sacxovrebeli saxli.	
Tanamdeboba Position	gvari Name	xelmowera Signature
mTavari inJineri Ceif engineer	i. kiknaZe I. Kiknadze	
konstruqtori Structural engineer	k. kobaliaZe K. Kobaladze	
Seasrula Draw	S. demetraSvili Sh. Demetrashvili	
Seasrula Draw	g. demetraSvili G. Demetrashvili	
Sps "iqsori" **"X2" LTD**	misamarTi / Address saqarTvelo, q. Tbilisi, ivovis q. #66 E-mail: info@x2.ge Web: www.x2.ge	
naxazi / Drwg	kveTi 1-1 -:- 12-12	
masStabi / Scale 1:100	TariRi / Date issue 20/09/2021	Layout
stadia Stage m.p.	furceli Page k-97	furclebi Pages / revizia Revision

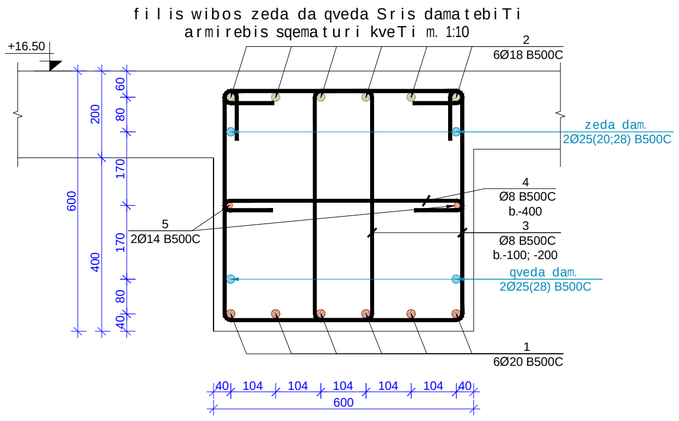

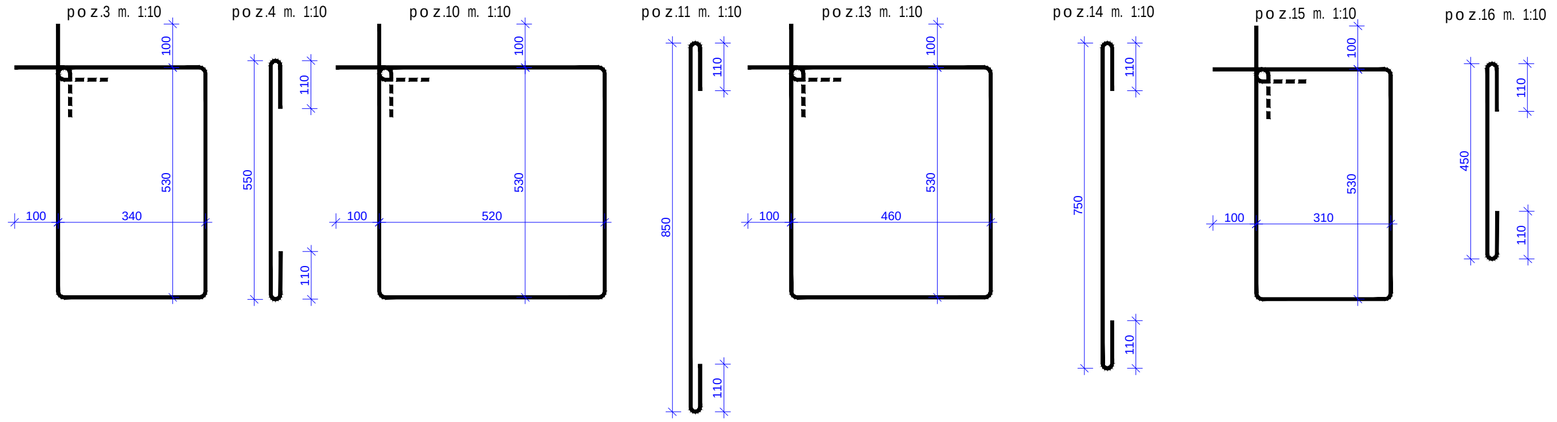

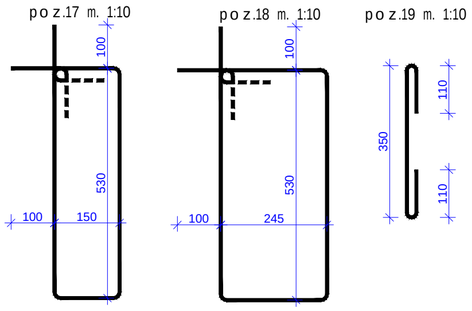

მასალის სპეციფიკაცია გადახურვის ფილის ფიბოეებზე											
კონსტრ. დასახ.	პოზ.№	არმატ. დიამ.	არმატ. კლასი	სიგრძე (L)	რაოდ. (n)	Lxn (მ)	წონა (კბ)	ბეტონი B35 მ³	კონსტ. რაოდ. N	წონა (კბ)	ბეტონი B35 მ³
ცალფენა ფილა ელ.ოთახ. +16,50 ფიბოეები	1	20	B500C	371000	8	2968,0	7315,8			7315,8	
	2	18	B500C	362000	8	2896	5782,1			5782,1	
	3	8	B500C	1940	3680	7139,2	2815,6			2815,6	
	4	8	B500C	790	615	485,85	191,6			191,6	
	5	25	B500C	182600	1	182,6	703,3			703,3	
	6	28	B500C	4000	16	64	309,2			309,2	
	7	20	B500C	62400	1	62,4	153,8			153,8	
	8	14	B500C	351000	2	702	847,9			847,9	
	9	16	B500C	148000	2	296	467,0			467,0	
	10	8	B500C	2300	160	368	145,1	84,5	1	145,1	84,50
	11	8	B500C	1090	26	28,34	11,2			11,2	
	12	12	B500C	80000	2	160	142,0			142,0	
	13	8	B500C	2180	96	209,28	82,5			82,5	
	14	8	B500C	990	20	19,8	7,8			7,8	
	15	8	B500C	1880	10	18,8	7,4			7,4	
	16	8	B500C	690	4	2,76	1,1			1,1	
	17	8	B500C	1560	500	780	307,6			307,6	
	18	8	B500C	1750	141	246,75	97,3			97,3	
	19	8	B500C	590	24	14,16	5,6			5,6	
		ჯამი					19393,8	84,5		19393,8	84,5

formati Format	**A2**	Tbilisi 2021 w. Tbilisi 2021
faili saxeli File name	Block C Slab +16.50 R9.dwg	
dakveTa# Order		
obieqtis misamarTi / Site address	q.Tbilisi, al.yazbegis gamz. #34	
proeqtis saxelwodeba / Project name	mravalfunqciuri sacxovrebeli saxli.	

Tanamdeboba Position	gvari Name	xelmowera Signature
mT. inJineri Ceif engineer	i. kiknaZe I. Kiknadze	
konstruqtori Structural engineer	k. kobaladZe K. Kobaladze	
Seasrula Draw	S. demetraSvili Sh. Demetrashvili	
Seasrula Draw	g. demetraSvili G. Demetrashvili	

Sps "iqsori" **"X2" LTD**	misamarTi / Address saqarTvelo, q. Tbilisi, lvovis q.#66 E-mail: info@x2.ge Web: www.x2.ge

naxazi / Drwg

filis wibos sqemauri kveTi. poziciebi. masalis specifikacia

masStabi/Scale	TariRi/Date issue	Layout
1:100	20/09/2021	

stadia Stage	furceli Page	furclebi Pages	revizia Revision
m.p.	k-98		

gadaxurvis filis sayalibo naxazi +19.80 -:- +42.90 niSnulebze

m. 1:100

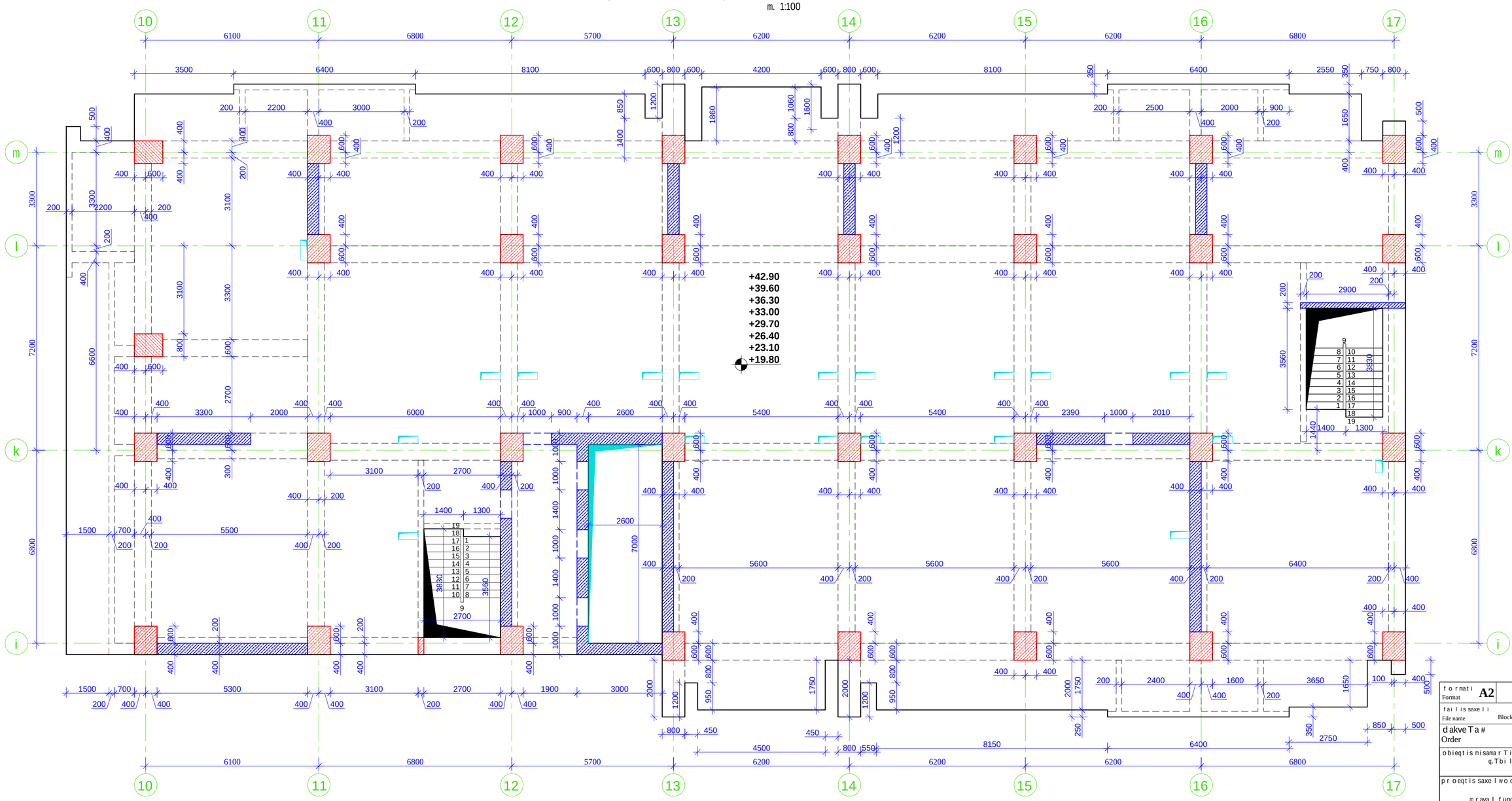

SeniSvna:

1. gadaxurvis filaSi grZivi muSa armaturebis gadabma moxdes pirgadadebiT, gadabmis sigrZe 50D sadac D gadasabmeli armaturis diametria.

2. gadaxurvis filaSi gamoyenebuli iqnas betoni, simtkicis klasiT B35

3. armaturis moRunva moxdes civad. (gacxelebis gareSe)

4. rk.b-is konstruqciebSi daculi iqnas damcavi Sreebi, rogorc es proeqtSi aris miTiTebuli.

5. mocemuli naxazebi ganxilul iqnas proeqtis arqiteqturuli nawilis naxazebTan erTad.

6. moceuli naxazi ganxilul iqnas Sesabamis niSnulze mdebare kibisa da pandusis sayalibo da armirebis naxazebTan erTad.

7. moceuli naxazi ganxilul iqnas Sesabamis niSnulze mdebare svetebisa da monoliTuri kedlebis sayalibo da armirebis naxazebTan erTad.

8. rk.b-is elementebis dabetonebisas unda gaewios kontroli betonis klass, vibrirebas, dabetonebis xarisxs da Srobis procesebs Tanaxmad ГОСТ 10180-78; ГОСТ 18105.0-80; ГОСТ 18105.2-80;

10. rk.b_is konstruqciebSi gamoyenebulia B500C klasis armaturebi ГОСТ Р 52544-2006. Semowmebuli iqnas armaturis xarisxi da Sedges armaturis gamocdebis Sesabamisi aqtebi.

formati Format	A2	Tbilisi 2021 w. Tbilisi 2021
faili saxeli File name	Block C Slab +19.80_+42.90 R9.dwg	
dakveTa # Order		
obieqtis misamarTi / Site address	q. Tbilisi, alyazbegis gamz. #34	
proeqtis saxelwodeba / Project name	mravalfunqciuri sacxovrebeli saxli.	

Tanamdeboba Position	gvari Name	xelmowera Signature
mT. inJineri Ceif engineer	i. kiknaZe I. Kiknadze	
konstruqtori Structural engineer	k. kobalaZe K. Kobaladze	
Seasrula Draw	S. demetraSvili Sh. Demetrashvili	
Seasrula Draw	g. demetraSvili G. Demetrashvili	

Sps "iqsori" "X2" LTD	misamarTi / Address saqarTvelo, q. Tbilisi, lvovis q. #66 E-mail: info@x2.ge Web: www.x2.ge

naxazi / Drwg

gadaxurvis filis sayalibo naxazi +19.80 -:- +42.90 niSnulebze

masStabi / Scale	TariRi / Date issue	Layout
1:100	20/09/2021	

stadia Stage	furceli Page	furclebi Pages	revizia Revision
m.p.	k-99		

+42.90
+39.60
+36.30
+33.00
+29.70
+26.40
+23.10
+19.80

kveTi 8-8 m. 1:10

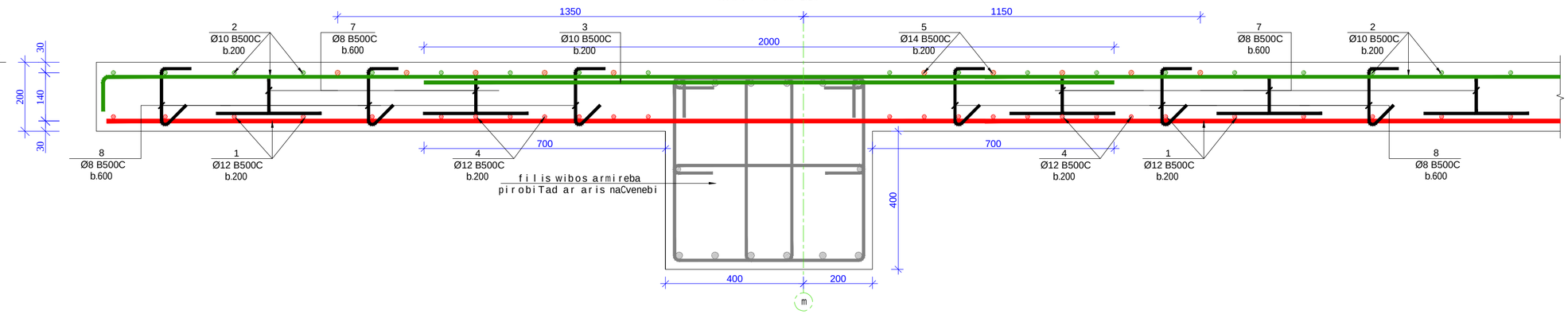

+42.90
+39.60
+36.30
+33.00
+29.70
+26.40
+23.10
+19.80

kveTi 9-9 m. 1:10

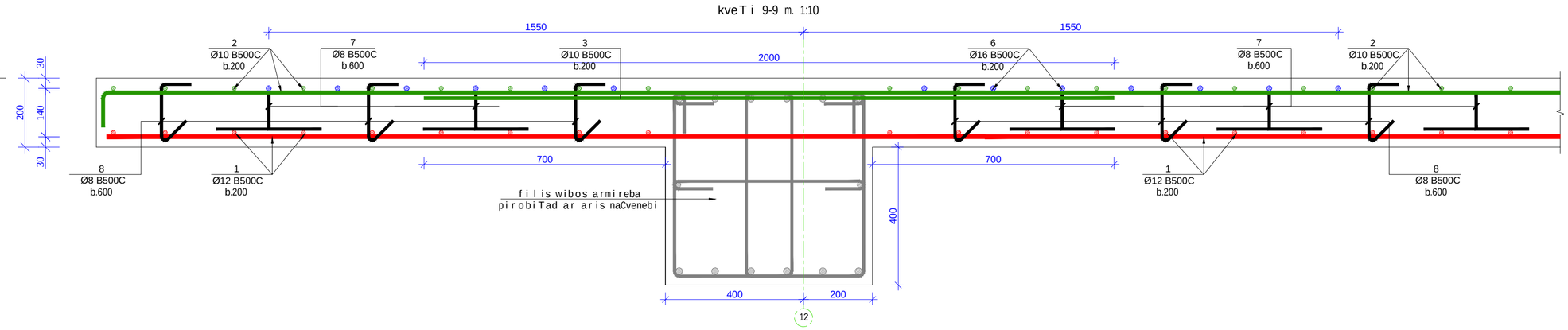

მასალის სპეციფიკაცია გადახურვის ფილაზე

კონსტრ. დასახ.	პოზ.№	არმატ. დიამ.	არმატ. კლასი	სიგრძე (L)	რაოდ. (n)	Lxn (მ)	წონა (კგ)	ბეტონი B35 მ³	კონსტ. რაოდ. N	წონა (კგ)	ბეტონი B35 მ³
გადახურვის ფილა +19,80 ÷ +42,90 ნიშნულებზე	1	12	B500C	10351000	1	10351,0	9185,1	188,5	8	73480,8	1508,00
	2	10	B500C	10200000	1	10200	6285,5			50284,0	
	3	10	B500C	2593000	1	2593	1597,9			12783,0	
	4	12	B500C	642000	1	642	569,7			4557,5	
	5	14	B500C	763000	1	763	921,6			7372,4	
	6	16	B500C	415000	1	415	654,7			5237,4	
	7	8	B500C	660	3300	2178	859,0			6871,7	
	8	8	B500C	330	3300	1089	429,5			3435,9	
				ს უ ლ			20502,8	188,5		164022,7	1508

formati Format	A2	Tbilisi 2021 w. Tbilisi 2021
failis saxeli File name	Block C Slab +19.80_+42.90 R9.dwg	
dakveTa # Order		
obieqtis misamarTi / Site address	q. Tbilisi, al .yazbegis gamz. #34	
proeqtis saxelwodeba / Project name	mraval funqciuri sacxovrebeli sax li.	

Tanamdeboba Position	gvari Name	xelmowera Signature
mT. inJineri Ceif engineer	i. kiknaZe I. Kiknadze	
konstruqtori Structural engineer	k. kobaladZe K. Kobaladze	
Seasrula Draw	S. demenraSvili Sh. Demenrashvili	
Seasrula Draw	g. demenraSvili G. Demenrashvili	

Sps "iqsori"
"X2" LTD

misamarTi / Address
saqarTvelo, q. Tbilisi, Ivovis q. #66
E-mail: info@x2.ge
Web: www.x2.ge

naxazi / Drwg
kveTi 8-8; 9-9. masalis specifikacia

masStabi /Scale	TariRi /Date issue	Layout
1:100	20/09/2021	

stadia Stage	furceli Page	furclebi Pages	revizia Revision
m.p.	k-105		

gadaxurvis filis wiboebis qveda Sris armirebis naxazi +19.80 -:- +42.90 niSnulebze

m. 1:100

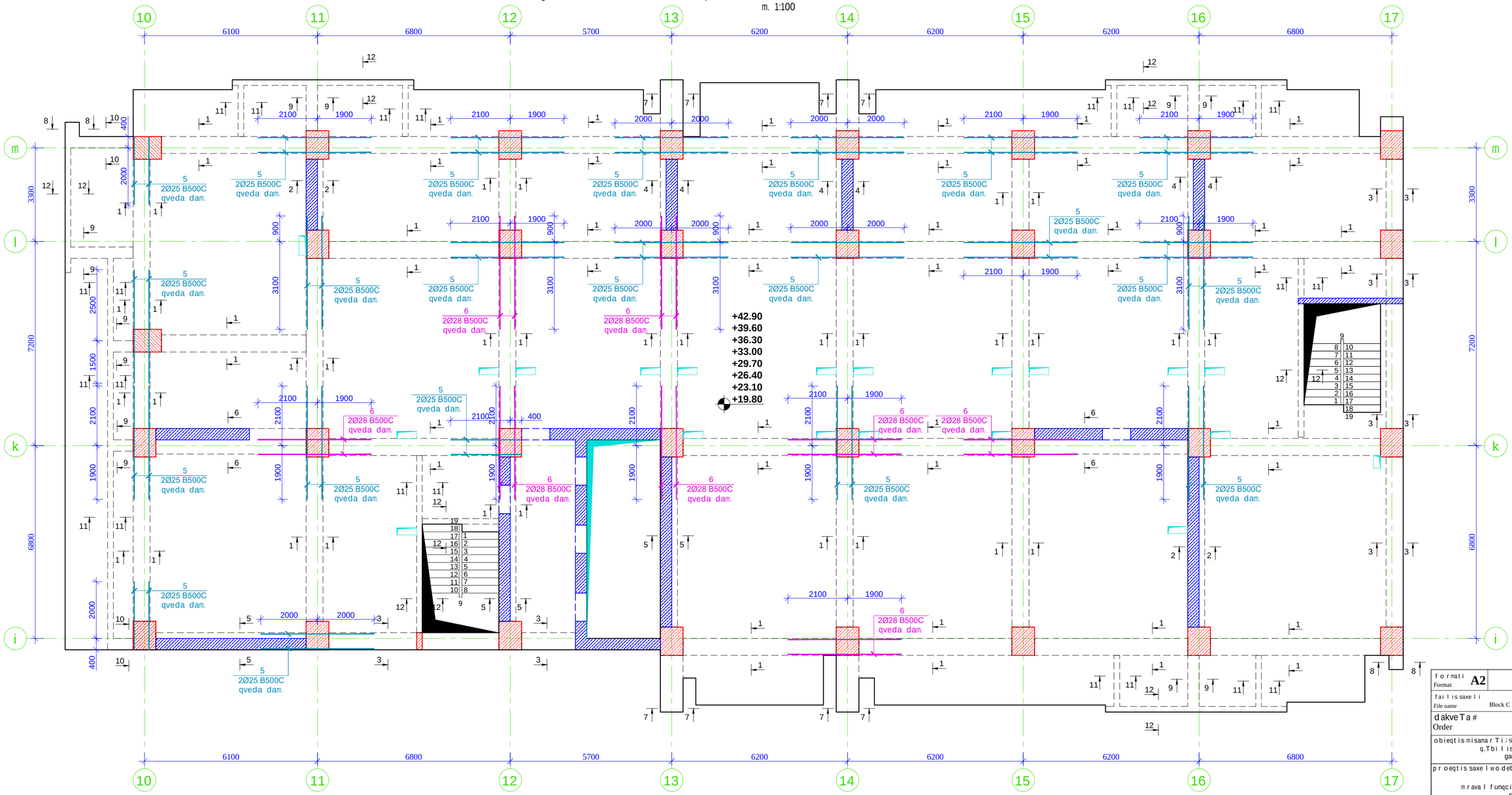

SeniSvna:

1. gadaxurvis filaSi grZivi muSa armaturebis gadabma moxdes pirgadadebiT, gadabmis sigrZe 50D sadac D gadasabmeli armaturis diametria.

2. gadaxurvis filaSi gamoyenebuli iqnas betoni, simtkicis klasiT B 35

3. armaturis moRunva moxdes civad. (gacxelebis gareSe)

4. rk.b-is konstruqciebSi daculi iqnas damcavi Sreebi, rogorc es proeqtSi aris miTiTebuli.

5. mocemuli naxazebi ganxilul iqnas proeqtis arqiteqturuli nawilis naxazebTan erTad.

6. moceuli naxazi ganxilul iqnas Sesabamis niSnulze mdebare kibisa da pandusis sayalibo da armirebis naxazebTan erTad.

7. moceuli naxazi ganxilul iqnas Sesabamis niSnulze mdebare svetebisa da monoliTuri kedlebis sayalibo da armirebis naxazebTan erTad.

8. rk.b-is elementebis dabetonebisas unda gaewios kontroli betonis klass, vibrirebas, dabetonebis xarisxs da Srobis procesebs Tanaxmad ГОСТ 10180-78; ГОСТ 18105.0-80; ГОСТ 18105.2-80;

10. rk.b_is konstruqciebSi gamoyenebulia B500C klasis armaturebi ГОСТ Р 52544-2006. Semowmebuli iqnas armaturis xarisxi da Sedges armaturis gamocdebis Sesabamisi aqtebi.

formati Format	A2	Tbilisi 2021 w. Tbilisi 2021
faili saxeli File name	Block C Slab +19.80_+42.90 R9.dwg	
dakveTa # Order		
obieqtis misamarTi / Site address	q.Tbilisi, al.yazbegis gamz. #34	
proeqtis saxelwodeba / Project name	mraval funqciuri sacxovrebeli saxli.	
Tanamdeboba Position	gvari Name	xelmowera Signature
mT. inJineri Ceif engineer	i. kiknaZe I. Kiknadze	
konstruqtori Structural engineer	k. kobalaZe K. Kobaladze	
Seasrula Draw	S. demetraSvili Sh. Demetrashvili	
Seasrula Draw	g. demetraSvili G. Demetrashvili	
Sps "iqsori" "X2" LTD	misamarTi / Address saqarTvelo, q. Tbilisi, lvovis q. #66 E-mail: info@x2.ge Web: www.x2.ge	
naxazi / Drwg	gadaxurvis filis wiboebis qveda Sris armirebis naxazi +19.80 -:- +42.90 niSnulebze	
masStabi / Scale 1:100	TariRi / Date issue 20/09/2021	Layout
stadia Stage	furceli Page	furclebi Pages / revizia Revision
m.p.	k-106	

gadaxurvis f i l is wiboebis zeda S r is armirebis naxazi +19.80 -:- +42.90 niSnu l ebze

m. 1:100

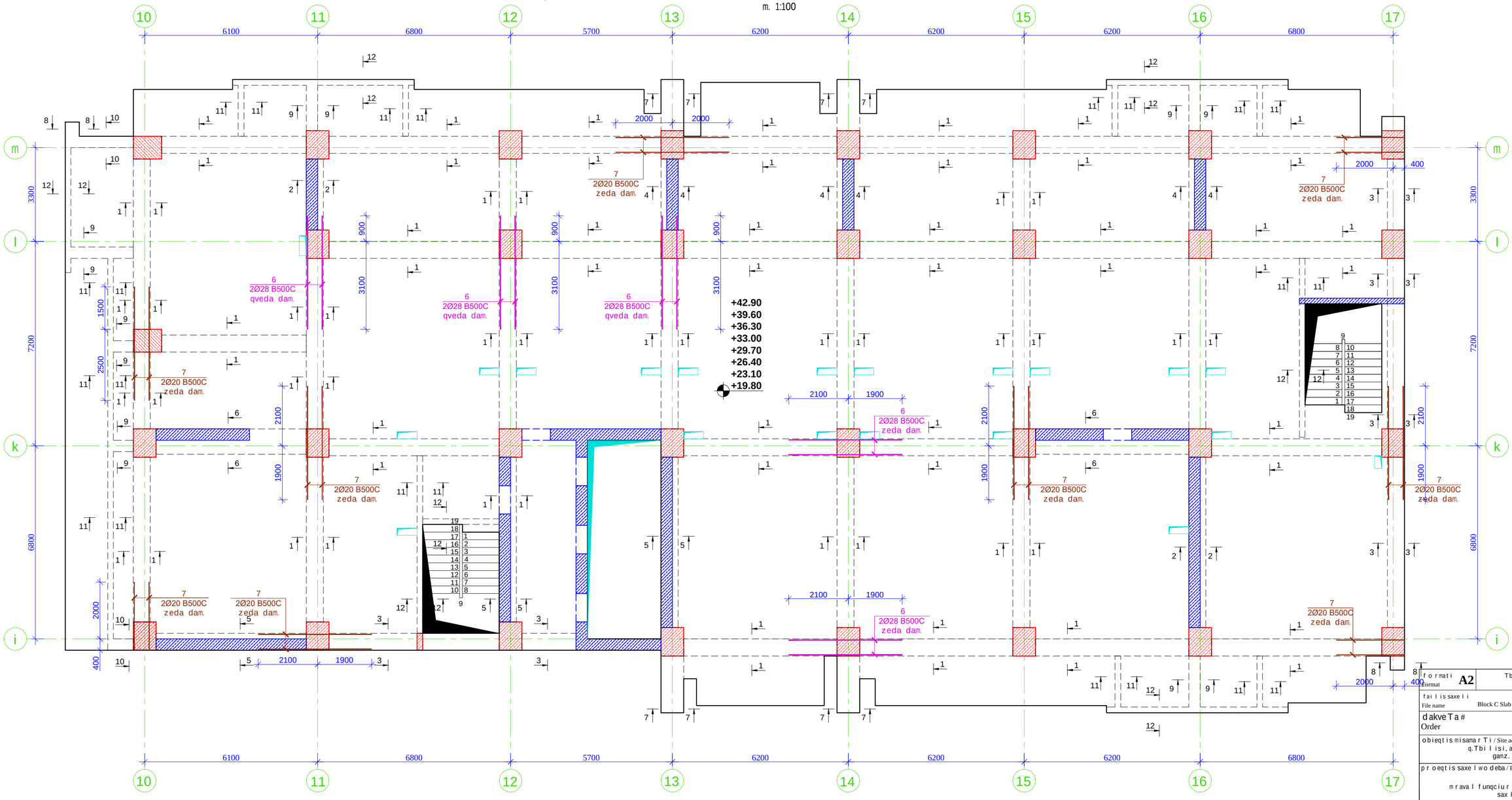

SeniSvna:

1. gadaxurvis f i laSi grZivi muSa armaturebis gadabma moxdes pirgadadebiT, gadabmis sigrZe 50D sadac D gadasabme l i armaturis diame t r ia.

2. gadaxurvis f i laSi gamoyenebu l i iqnas be t oni, simtkicis k l asiT B 35

3. armaturis moRunva moxdes civad. (gacxe l ebis gareSe)

4. rk.b-is konst r uqciebSi dacu l i iqnas damcavi Sreebi, rogorc es proeqtSi aris miTiTebu l i.

5. mocemu l i naxazebi ganxi l ul iqnas proeqtis arqiteqturu l i nawi l is naxazebTan erTad.

6. moceu l i naxazi ganxi l ul iqnas Sesabamis niSnu l ze mdebare kibisa da pandusis saya l ibo da armirebis naxazebTan erTad.

7. moceu l i naxazi ganxi l ul iqnas Sesabamis niSnu l ze mdebare svetebisa da mono l iTuri ked l ebis saya l ibo da armirebis naxazebTan erTad.

8. rk.b-is e l ementebis dabe t onebisas unda gaewios kontro l i be t onis k l ass, vibrirebas, dabe t onebis xarisxs da S r obis proceseb Tanaxmad ГОСТ 10180-78; ГОСТ 18105.0-80; ГОСТ 18105.2-80;

10. rk.b_is konst r uqciebSi gamoyenebu l ia B500C k l asis armaturebi ГОСТ Р 52544-2006. Semowmebu l i iqnas armaturis xarisxi da Sedges armaturis gamocdebis Sesabamisi aqtebi.

f o r m a t i Format	**A2**	Tbi l isi 2021 w. Tbilisi 2021
f a i l is saxe l i File name	Block C Slab +19.80_+42.90 R9.dwg	
d a k v e T a # Order		
o b i e q t is m i s a m a r T i / Site address	q. Tbi l isi, a l .yazbegis gamz. #34	
p r o e q t is saxe l wo d e b a / Project name	m r a v a l funqciu r i sacxovrebe l i sax l i.	

Tanamdeboba Position	gva r i Name	xe l mowera Signature
mT. inJineri Ceif engineer	i. kiknaZe I. Kiknadze	
konst r uqtor i Structural engineer	k. koba l aZe K. Kobaladze	
Seas r u l a Draw	S. dene t r aSvi l i Sh. Demetrashvili	
Seas r u l a Draw	g. dene t r aSvi l i G. Demetrashvili	

Sps "iqs o r i" **"X2" LTD**	m i s a m a r T i / Address saqa r Tve l o, q. Tbi l isi, l vovis q. #66 E-mail: info@x2.ge Web: www.x2.ge

naxaz i / Drwg

gadaxurvis f i l is wiboebis qveda S r is armirebis naxazi +19.80 -:- +42.90 niSnu l ebze

masStabi/Scale	Tar i Ri/Date issue	Layout
1:100	20/09/2021	

stadia Stage	f ur c l i Page	f ur c l ebi Pages	r e v i z i a Revision
m.p.	k-107		

+42.90
+39.60
+36.30
+33.00
+29.70
+26.40
+23.10
+19.80

filis wibos zeda da qveda Sris damatebiTi armirebis sqematuri kveTi m. 1:10

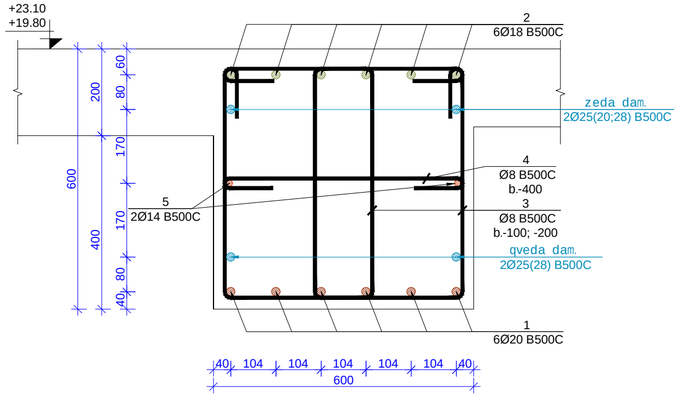

poz.3 m. 1:10

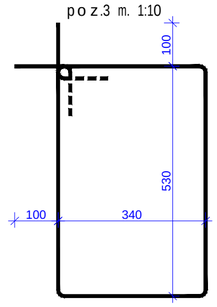

poz.4 m. 1:10

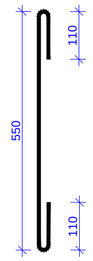

poz.10 m. 1:10

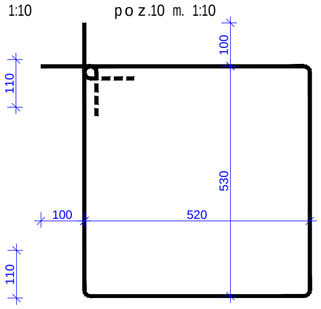

poz.11 m. 1:10

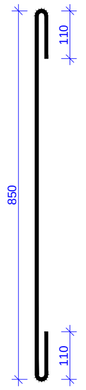

poz.13 m. 1:10

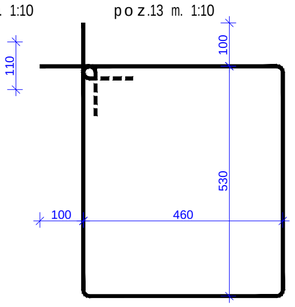

poz.14 m. 1:10

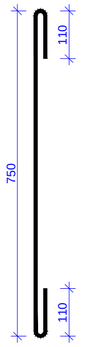

poz.15 m. 1:10

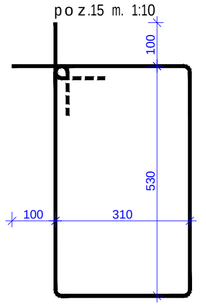

poz.16 m. 1:10

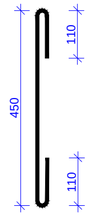

poz.17 m. 1:10

poz.18 m. 1:10

poz.19 m. 1:10

მასალის სპეციფიკაცია გადახურვის ფილის წიბოებზე

კონსტრ. დასახ.	პოზ.№	არმატ. დიამ.	არმატ. კლასი	სიგრძე (L)	რაოდ. (n)	Lxn (მ)	წონა (კგ)	ბეტონი B35 მ³	კონსტ. რაოდ. N	წონა (კგ)	ბეტონი B35 მ³
გადახურვა +19,80 -:- +42,90	1	20	B500C	371000	8	2968,0	7315,8			58526,6	
	2	18	B500C	362000	8	2896	5782,1			46256,5	
	3	8	B500C	1940	3680	7139,2	2815,6			22524,7	
	4	8	B500C	790	615	485,85	191,6			1532,9	
	5	25	B500C	166700	1	166,7	642,0			5136,2	
	6	28	B500C	4000	26	104	502,4			4019,6	
	7	20	B500C	62400	1	62,4	153,8			1230,5	
	8	14	B500C	351000	2	702	847,9			6783,0	
	9	16	B500C	148000	2	296	467,0			3735,6	
	10	8	B500C	2300	160	368	145,1	84,5	8	1161,1	676,00
	11	8	B500C	1090	26	28,34	11,2			89,4	
	12	12	B500C	80000	2	160	142,0			1135,8	
	13	8	B500C	2180	96	209,28	82,5			660,3	
	14	8	B500C	990	20	19,8	7,8			62,5	
	15	8	B500C	1880	10	18,8	7,4			59,3	
	16	8	B500C	690	4	2,76	1,1			8,7	
	17	8	B500C	1560	500	780	307,6			2461,0	
	18	8	B500C	1750	141	246,75	97,3			778,5	
	19	8	B500C	590	24	14,16	5,6			44,7	
			ჯამი				19525,9	84,5		156206,8	676

formati Format	A2	Tbilisi 2021 w. Tbilisi 2021	
faili saxeli File name	Block C Slab +19.80_+42.90 R9.dwg		
dakveTa# Order			
obieqtis misamarTi / Site address	q.Tbilisi, al.yazbegis gamz. #34		
proeqtis saxelwodeba / Project name	mravalfunqciuri sacxovrebeli saxli.		
Tanamdeboba Position	gvari Name	xelmowera Signature	
mT. inJineri Ceif engineer	i. kiknaZe I. Kiknadze		
konstruqtori Structural engineer	k. kobaliaZe K. Kobaladze		
Seasrula Draw	S. demetraSvili Sh. Demetrashvili		
Seasrula Draw	g. demetraSvili G. Demetrashvili		

Sps "iqsori" "X2" LTD	misamarTi / Address saqarTvelo, q. Tbilisi, lvovis q.#66 E-mail: info@x2.ge Web: www.x2.ge

naxazi / Drwg

sqematuri kveTi, poziciebi. masalis specifikacia

masStabi /Scale	TariRi /Date issue	Layout
1:100	20/09/2021	

stadia Stage	furceli Page	furclebi Pages	revizia Revision
m.p.	k-109		

gadaxurvis fi l is saya l ibo naxazi +46.20 niSnu l ze

m. 1:100

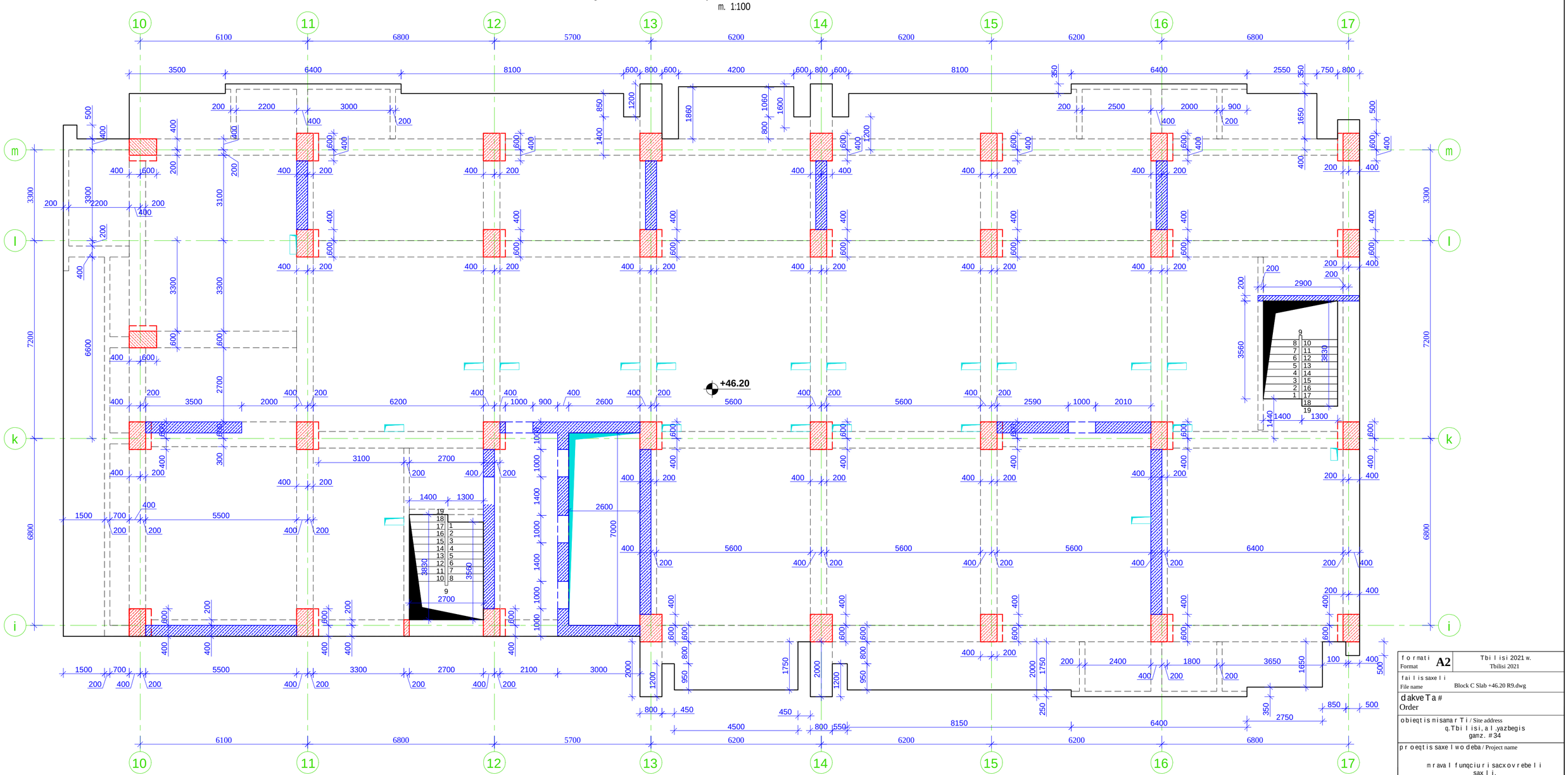

Seni Svna:

1. gadaxurvis fi laSi grZivi muSa armaturebis gadabma moxdes pirgadadebiT, gadabmis sigrZe 50D sadac D gadasabme l i armaturis diame t ria.

2. gadaxurvis fi laSi gamoyenebu l i iqnas be t oni, simtkicis k l asiT B 35

3. armaturis moRunva moxdes civad. (gacxe l ebis gareSe)

4. rk.b-is konstruqciebSi dacu l i iqnas damcavi Sreebi, rogorc es proeqtSi aris miTiTebu l i.

5. mocemu l i naxazebi ganxi l ul iqnas proeqtis arqiteqturu l i nawi l is naxazebTan erTad.

6. moceu l i naxazi ganxi l ul iqnas Sesabamis niSnu l ze mdebare kibisa da pandusis saya l ibo da armirebis naxazebTan erTad.

7. moceu l i naxazi ganxi l ul iqnas Sesabamis niSnu l ze mdebare svetebisa da mono l iTuri ked l ebis saya l ibo da armirebis naxazebTan erTad.

8. rk.b-is e l ement ebis dabe t onebisas unda gaewios kontro l i be t onis k l ass, vibrirebas, dabe t onebis xarisxs da Srobis procesebs Tanaxmad ГОСТ 10180-78; ГОСТ 18105.0-80; ГОСТ 18105.2-80;

10. rk.b_is konstruqciebSi gamoyenebu l ia B500C k l asis armaturebi ГОСТ Р 52544-2006. Semowmebu l i iqnas armaturis xarisxi da Sedges armaturis gamocdebis Sesabamisi aq t ebi.

formati Format	A2	Tbi l isi 2021 w. Tbilisi 2021
fa i l is saxe l i File name	Block C Slab +46.20 R9.dwg	
dakveTa # Order		
obieqtis misamar Ti / Site address	q. Tbi l isi, a l .yazbegis gamz. # 34	
proeqtis saxe l wodeba / Project name	mraval funqciuri sacxovrebe l i sax l i.	
Tanamdeboba Position	gvari Name	xe l mowera Signature
mT. inJineri Ceif engineer	i. kiknaZe I. Kiknadze	
konstruqtori Structural engineer	k. koba l aZe K. Kobaladze	
Seas r u l a Draw	S. demetr aSvi l i Sh. Demetrashvili	
Seas r u l a Draw	g. demetr aSvi l i G. Demetrashvili	
Sps "iqsori" "X2" LTD	misamar Ti / Address saqar Tve l o, q. Tbi l isi, l vovis q. # 66 E-mail: info@x2.ge Web: www.x2.ge	
naxazi / Drwg	gadaxurvis fi l is saya l ibo naxazi +46.20 niSnu l ze	
masStabi / Scale	1:100	
Tar iRi / Date issue	20/09/2021	
Layout		
stadia Stage	furceli Page	furc l ebi Pages / revizia Revision
m.p.	k-110	

kveTi 8-8 m. 1:10

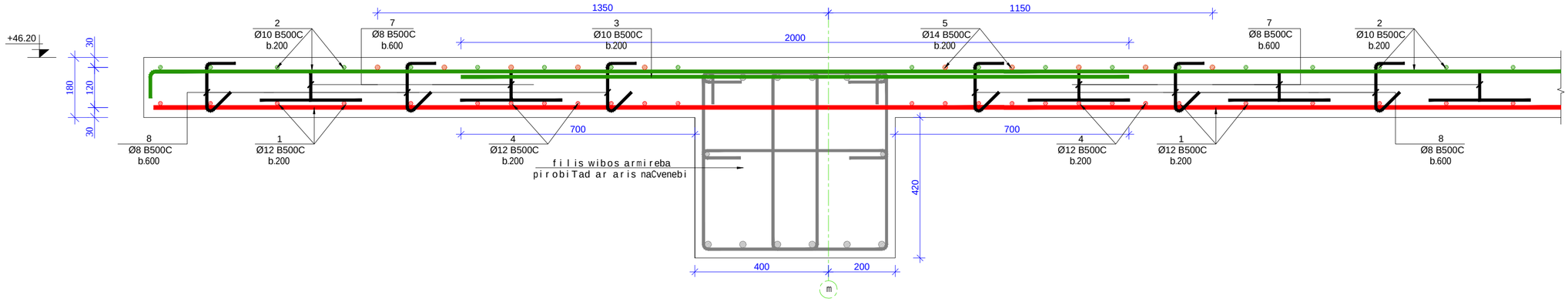

kveTi 9-9 m. 1:10

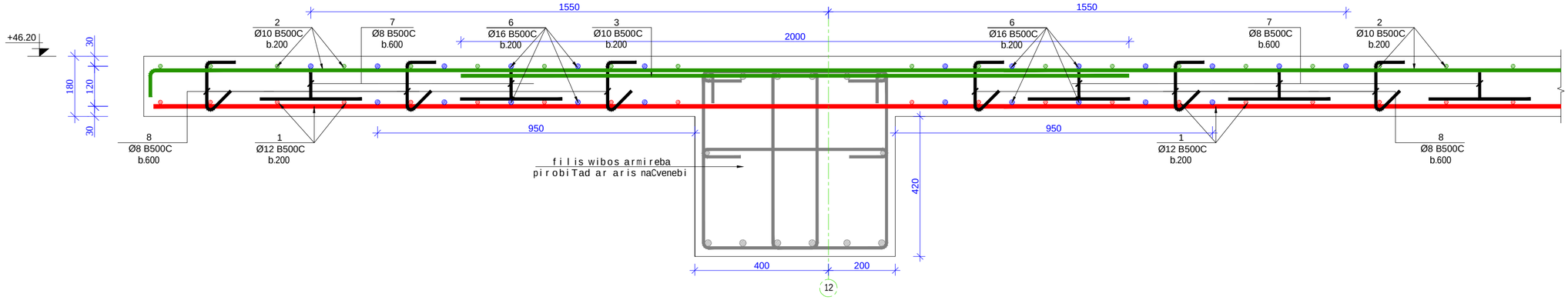

მასალის სპეციფიკაცია გადახურვის ფილაზე

კონსტრ. დასახ.	პოზ.№	არმატ. დიამ.	არმატ. კლასი	სიგრძე (L)	რაოდ. (n)	Lxn (მ)	წონა (კგ)	ბეტონი B35 მ³	კონსტ. რაოდ. N	წონა (კგ)	ბეტონი B35 მ³
გადახურვის ფილა +46,20 ნიშნულზე	1	12	B500C	10351000	1	10351,0	9185,1	170	1	9185,1	170,00
	2	10	B500C	10200000	1	10200	6285,5			6285,5	
	3	10	B500C	2680000	1	2680	1651,5			1651,5	
	4	12	B500C	450000	1	450	399,3			399,3	
	5	14	B500C	827000	1	827	998,9			998,9	
	6	16	B500C	492000	1	492	776,1			776,1	
	7	8	B500C	620	3300	2046	806,9			806,9	
	8	8	B500C	310	3300	1023	403,5			403,5	
		სულ					20506,8	170		20506,8	170

formati Format	A2	Tbilisi 2021 w. Tbilisi 2021	
faili saxeli File name	Block C Slab +46.20 R9.dwg		
dakveTa# Order			
obieqtis misamarTi / Site address	q.Tbilisi, al.yazbegis gamz. #34		
proeqtis saxelwodeba / Project name	mravalfunqciurisacxovrebeli saxli.		
Tanamdeboba Position	gvari Name	xelmowera Signature	
mT. inJineri Ceif engineer	i. kiknaZe I. Kiknadze		
konstruqtori Structural engineer	k. kobalaZe K. Kobaladze		
Seasrula Draw	S. demetraSvili Sh. Demetrashvili		
Seasrula Draw	g. demetraSvili G. Demetrashvili		
Sps "iqsori" "X2" LTD	misamarTi / Address: saqarTvelo, q. Tbilisi, lvovis q.#66 E-mail: info@x2.ge Web: www.x2.ge		
naxazi / Drwg	kveTi 8-8; 9-9. masalis specifikacia		
masStabi/Scale 1:100	TariRi/Date issue 20/09/2021	Layout	
stadia Stage m.p.	furceli Page k-116	furclebi Pages	revizia Revision

gadaxurvis filis wiboebis zeda Sris armirebis naxazi +46.20 niSnulze

m. 1:100

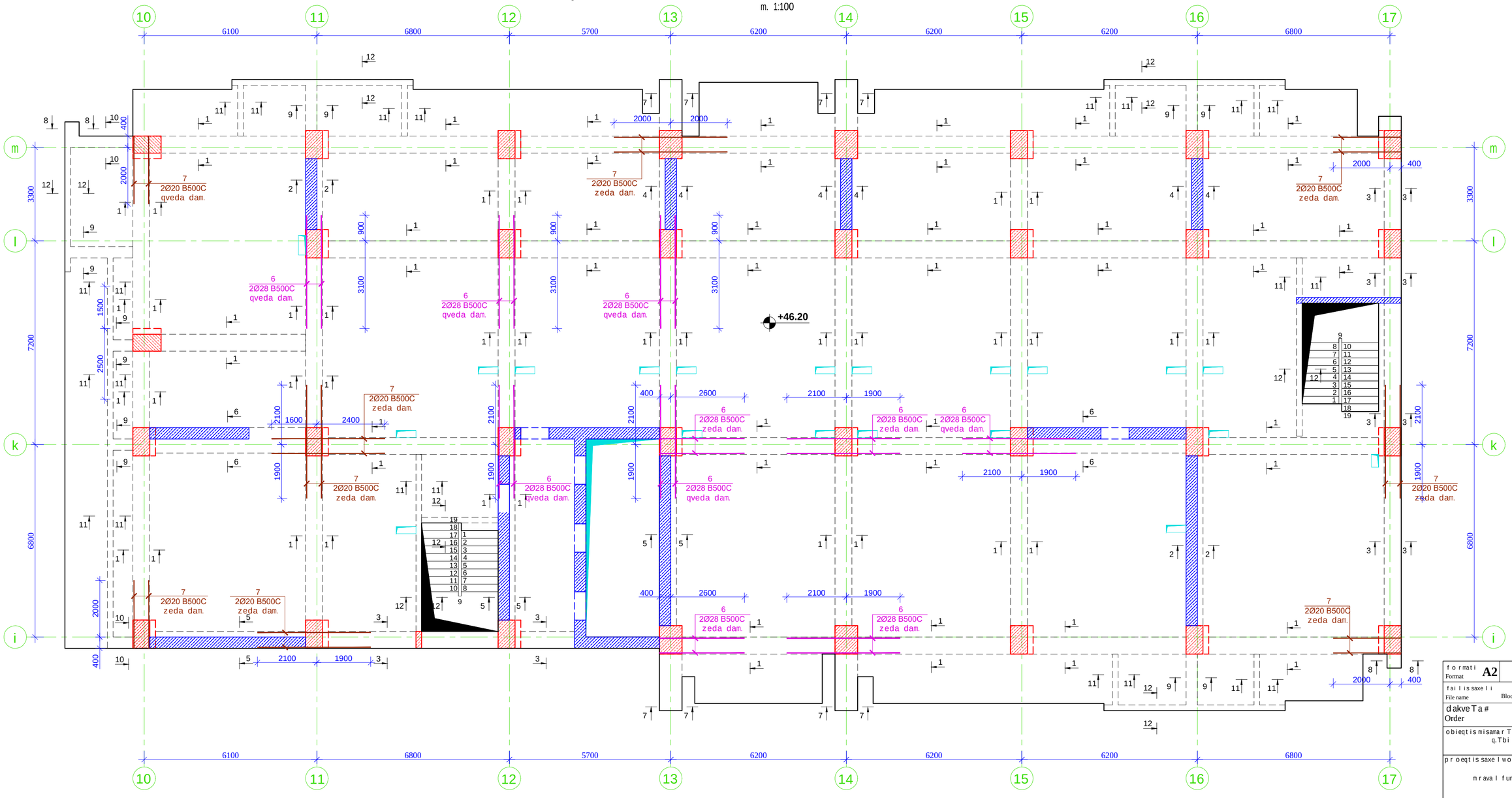

Seni Svna:

1. gadaxurvis filaSi grZivi muSa armaturebis gadabma moxdes pirgadadebiT, gadabmis sigrZe 50D sadac D gadasabmeli armaturis diametria.

2. gadaxurvis filaSi gamoyenebuli iqnas betoni, simtkicis klasiT B 35

3. armaturis moRunva moxdes civad. (gacxlebis gareSe)

4. rk.b-is konstruqciebSi daculi iqnas damcavi Sreebi, rogorc es proeqtSi aris miTiTebuli.

5. mocemuli naxazebi ganxilul iqnas proeqtis arqiteqturuli nawilis naxazebTan erTad.

6. moceuli naxazi ganxilul iqnas Sesabamis niSnulze mdebare kibisa da pandusis sayalibo da armirebis naxazebTan erTad.

7. moceuli naxazi ganxilul iqnas Sesabamis niSnulze mdebare svetebisa da monoliTuri kedlebis sayalibo da armirebis naxazebTan erTad.

8. rk.b-is elementebis dabetonebisas unda gaewios kontroli betonis klass, vibrirebas, dabetonebis xarisxs da Srobis procesebs Tanaxmad ГОСТ 10180-78; ГОСТ 18105.0-80; ГОСТ 18105.2-80;

10. rk.b_is konstruqciebSi gamoyenebulia B500C klasis armaturebi ГОСТ Р 52544-2006. Semowmebuli iqnas armaturis xarisxi da Sedges armaturis gamocdebis Sesabamisi aqtebi.

formati Format	**A2**	Tbilisi 2021 w. Tbilisi 2021
faili saxeli File name	Block C Slab +46.20 R9.dwg	
dakveTa # Order		
obieqtis misamarTi / Site address	q. Tbilisi, al .yazbegis gamz. #34	
proeqtis saxelwodeba / Project name	mravalfunqciuri sacxovrebeli saxli.	

Tanamdeboba Position	gvari Name	xelmowera Signature
mT. inJineri Ceif engineer	i. kiknaZe I. Kiknadze	
konstruqtori Structural engineer	k. kobalaZe K. Kobaladze	
Seasrula Draw	S. demetraSvili Sh. Demetrashvili	
Seasrula Draw	g. demetraSvili G. Demetrashvili	

Sps "iqsori" "X2" LTD	misamarTi / Address saqarTvelo, q. Tbilisi, lvovis q. #66 E-mail: info@x2.ge Web: www.x2.ge

naxazi / Drwg

gadaxurvis filis wiboebis zeda Sris armirebis naxazi +46.20 niSnulze

masStabi/Scale	TariRi/Date issue	Layout
1:100	20/09/2021	

stadia Stage	furceli Page	furclebi Pages	revizia Revision
m.p.	k-118		

kveTi 1-1 m. 1:10

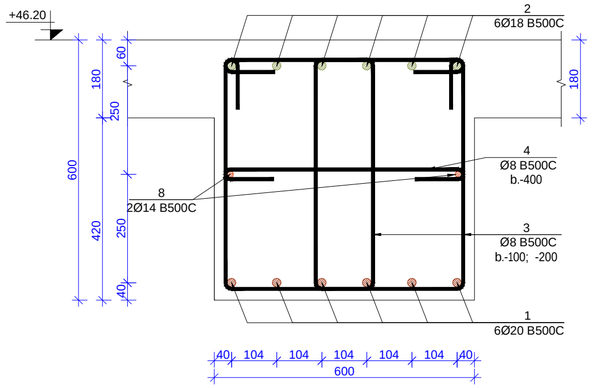

kveTi 2-2 m. 1:10

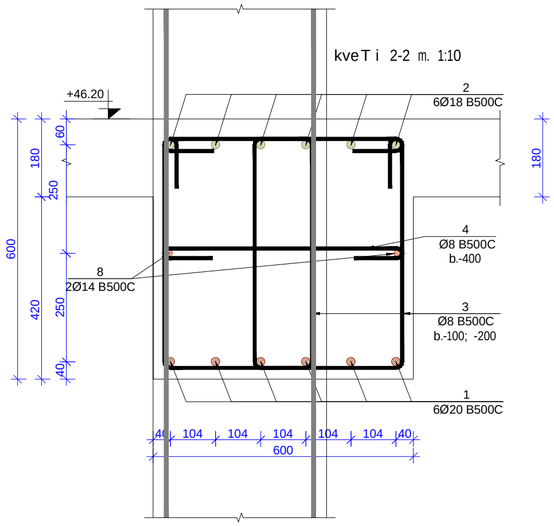

kveTi 3-3 m. 1:10

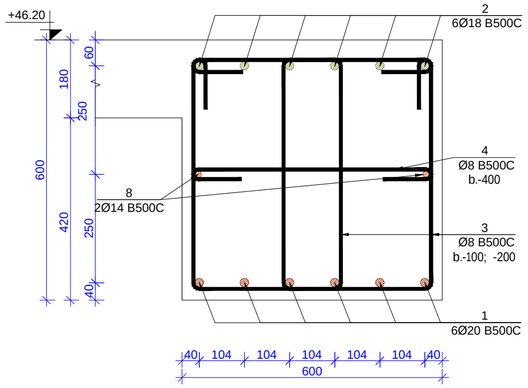

kveTi 4-4 m. 1:10

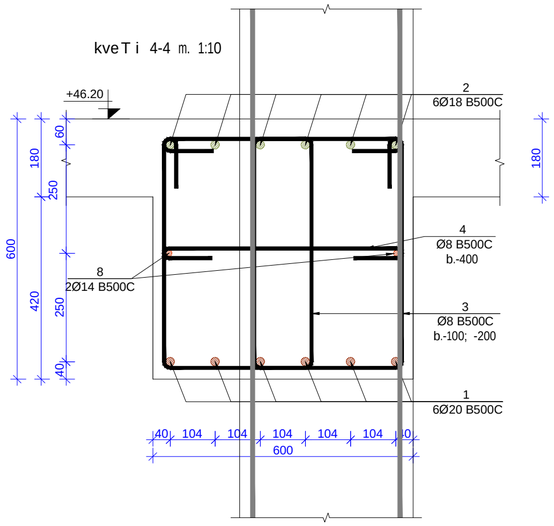

kveTi 5-5 m. 1:10

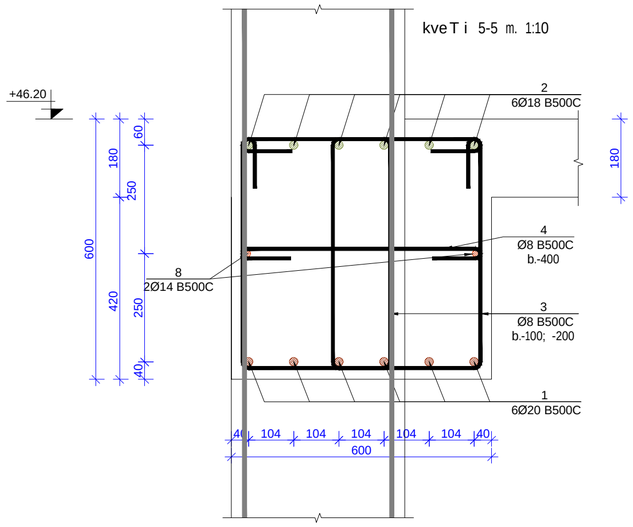

kveTi 6-6 m. 1:10

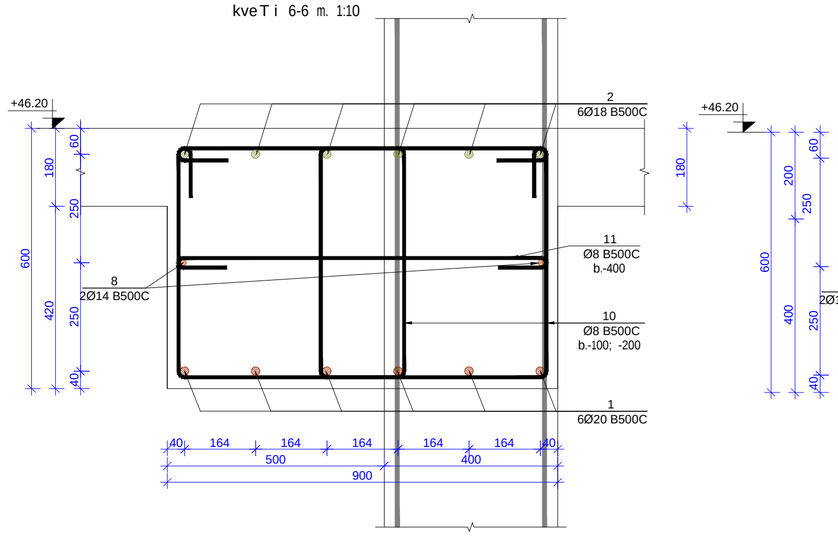

kveTi 7-7 m. 1:10

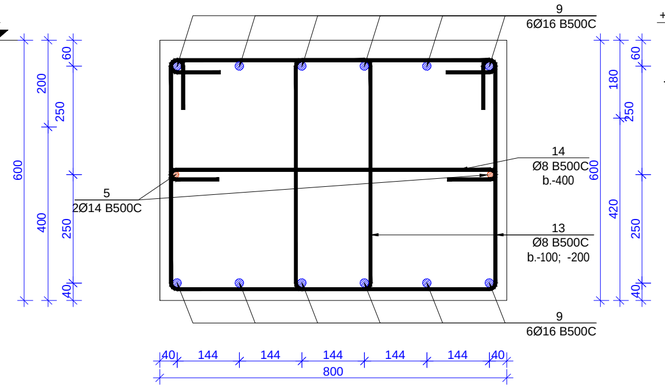

kveTi 12-12 m. 1:10

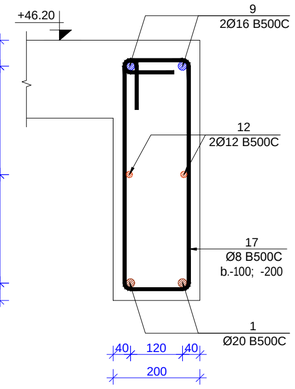

kveTi 8-8 m. 1:10

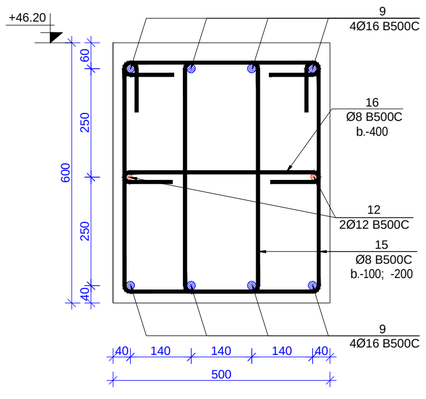

kveTi 9-9 m. 1:10

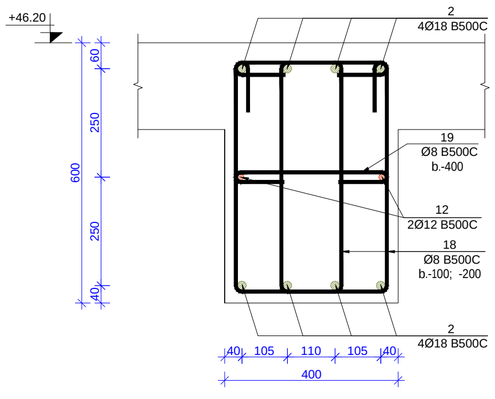

kveTi 10-10 m. 1:10

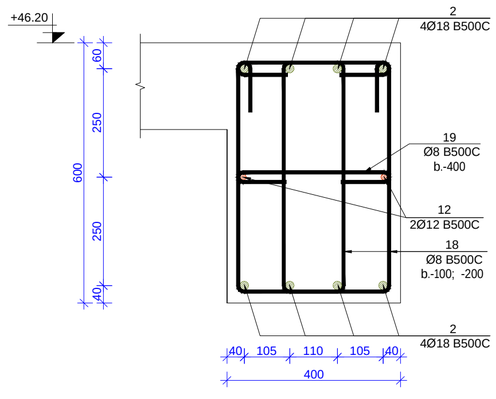

kveTi 11-11 m. 1:10

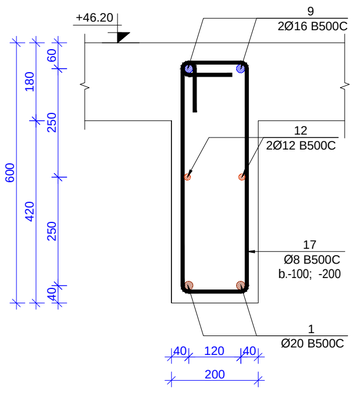

formati / Format: **A2**	Tbilisi 2021 w. / Tbilisi 2021	
faili saxeli / File name: Block C Slab +46.20 R9.dwg		
dakveTa # / Order		
obieqtis misamarTi / Site address: q.Tbilisi, al.yazbegis gamz. #34		
proeqtis saxelwodeba / Project name: mravalfunqciurisacxovrebeli saxli.		
Tanamdeboba / Position	gvari / Name	xelmowera / Signature
mTavarinJineri / Ceif engineer	i.kiknaZe / I.Kiknadze	
konstruqtori / Structural engineer	k.kobaliaZe / K. Kobaladze	
Seasrula / Draw	S.demetraSvili / Sh. Demetrashvili	
Seasrula / Draw	g.demetraSvili / G. Demetrashvili	
Sps "iqsori" **"X2" LTD**	misamarTi / Address: saqarTvelo, q. Tbilisi, Ivovisq.#66; E-mail: info@x2.ge; Web: www.x2.ge	
naxazi / Drwg: kveTi 1-1 -:- 12-12		
masStabi / Scale: 1:100	TariRi / Date issue: 20/09/2021	Layout
stadia / Stage: m.p.	furceli / Page: k-119	furclebi / Pages; revizia / Revision

filis wibos zeda da qveda Sris damatebiTi armirebis sqematuri kveTi m. 1:10

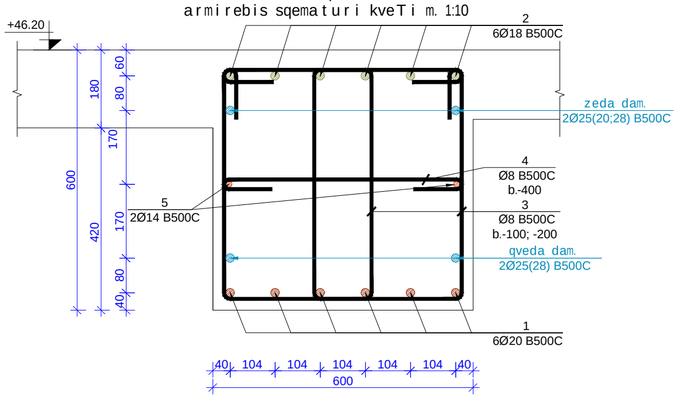

poz.3 m. 1:10

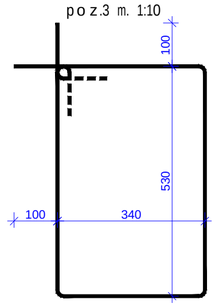

poz.4 m. 1:10

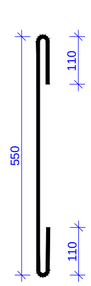

poz.10 m. 1:10

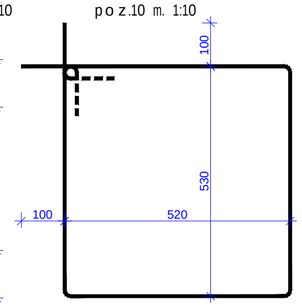

poz.11 m. 1:10

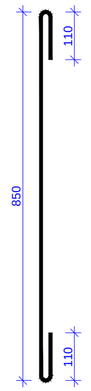

poz.13 m. 1:10

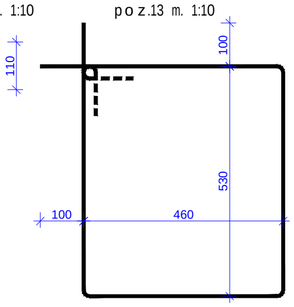

poz.14 m. 1:10

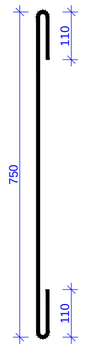

poz.15 m. 1:10

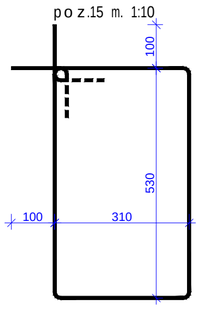

poz.16 m. 1:10

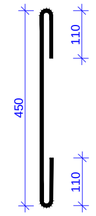

poz.17 m. 1:10

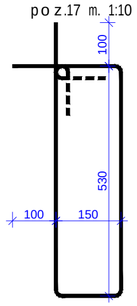

poz.18 m. 1:10

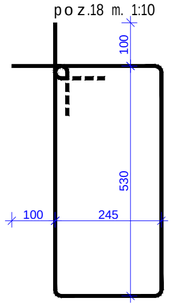

poz.19 m. 1:10

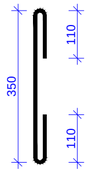

მასალის სპეციფიკაცია გადახურვის ფილის ფიგურებზე

კონსტრ. დასახ.	პოზ.№	არმატ. დიამ.	არმატ. კლასი	სიგრძე (L)	რაოდ. (n)	Lxn (მ)	წონა (კგ)	ბეტონი B35 მ³	კონსტ. რაოდ. N	წონა (კგ)	ბეტონი B35 მ³
	1	20	B500C	371000	8	2968,0	7315,8			7315,8	
	2	18	B500C	362000	8	2896	5782,1			5782,1	
	3	8	B500C	1940	3680	7139,2	2815,6			2815,6	
	4	8	B500C	790	615	485,85	191,6			191,6	
	5	25	B500C	166700	1	166,7	642,0			642,0	
	6	28	B500C	140000	1	140	676,4			676,4	
	7	20	B500C	59200	1	59,2	145,9			145,9	
	8	14	B500C	351000	2	702	847,9			847,9	
	9	16	B500C	148000	2	296	467,0			467,0	
	10	8	B500C	2300	160	368	145,1	89	1	145,1	89,00
	11	8	B500C	1090	26	28,34	11,2			11,2	
	12	12	B500C	80000	2	160	142,0			142,0	
	13	8	B500C	2180	96	209,28	82,5			82,5	
	14	8	B500C	990	20	19,8	7,8			7,8	
	15	8	B500C	1880	10	18,8	7,4			7,4	
	16	8	B500C	690	4	2,76	1,1			1,1	
	17	8	B500C	1560	500	780	307,6			307,6	
	18	8	B500C	1750	141	246,75	97,3			97,3	
	19	8	B500C	590	24	14,16	5,6			5,6	
			ჯამი				19691,9	89		19691,9	89

ცვლილების ნომერი | ცვლილების თარიღი | ხელმოწერა | ნასყიდობის ნომერი

formati Format	A2
	Tbilisi 2021 w. Tbilisi 2021
faili saxeli File name	Block C Slab +46.20 R9.dwg
dakveTa # Order	
obieqtis misamarTi / Site address	q. Tbilisi, al .yazbegis gamz. #34
proeqtis saxelwodeba / Project name	mravalfunqciuri sacxovrebeli saxli.

Tanamdeboba Position	gvari Name	xelmowera Signature
mT. inJineri Ceif engineer	i. kiknaZe I. Kiknadze	
konstruqtori Structural engineer	k. kobaladze K. Kobaladze	
Seasrula Draw	S. demetraSvili Sh. Demetrashvili	
Seasrula Draw	g. demetraSvili G. Demetrashvili	

Sps "iqsori" "X2" LTD	misamarTi / Address saqarTvelo, q. Tbilisi, ivovis q. #66 E-mail: info@x2.ge Web: www.x2.ge

naxazi / Drwg

filis wibos sqemauri kveTi. poziciebi. masalis specifikacia

masStabi/Scale	TariRi/Date issue	Layout
1:100	20/09/2021	

stadia Stage	furceli Page	furclebi Pages	revizia Revision
m.p.	k-120		

gadaxurvis filis sayalibo naxazi +49.50 da +52.80 niSnulebze

m. 1:100

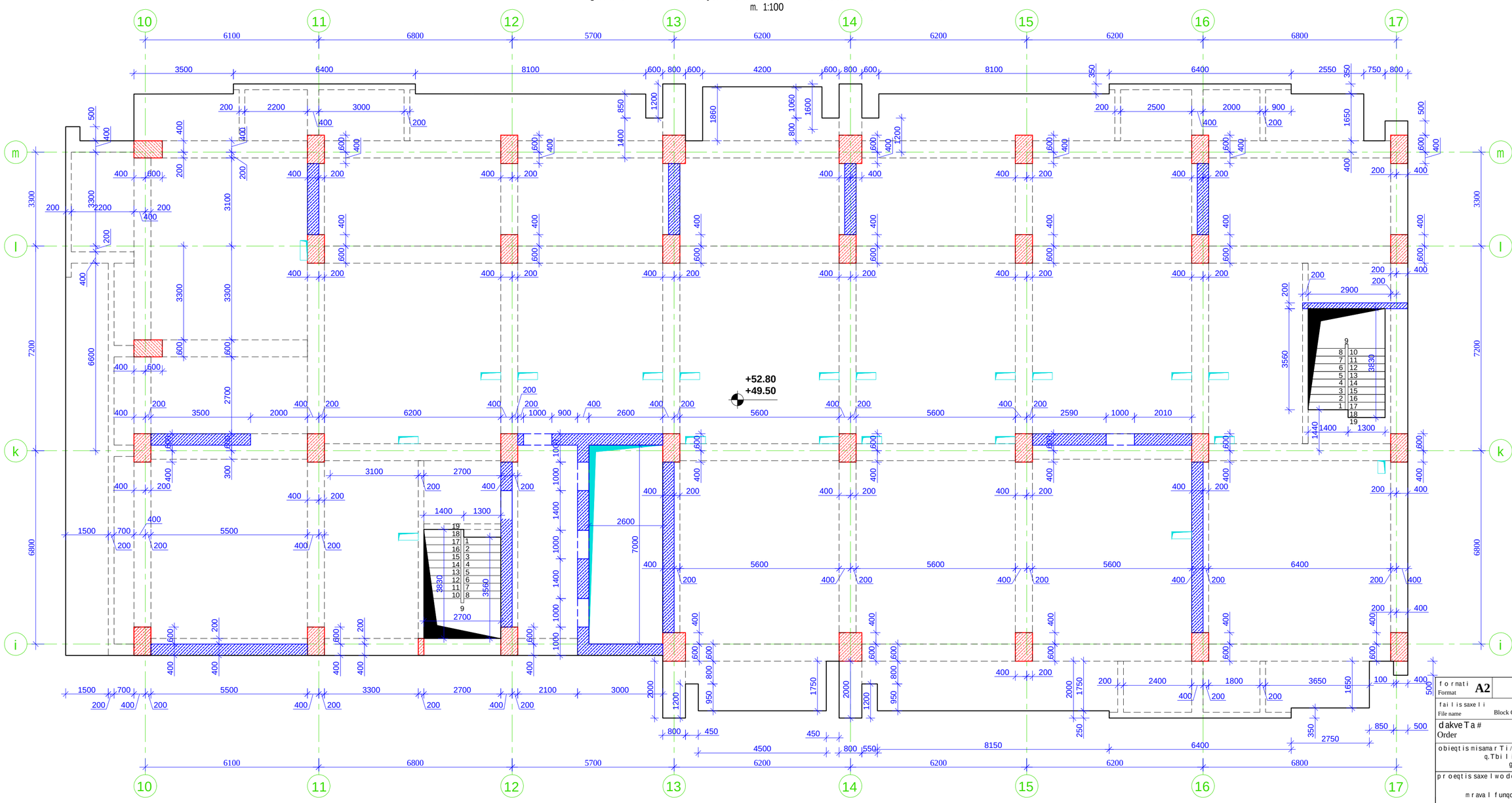

SeniSvna:

1. gadaxurvis filaSi grZivi muSa armaturebis gadabma moxdes pirgadadebiT, gadabmis sigrZe 50D sadac D gadasabmeli armaturis diametria.

2. gadaxurvis filaSi gamoyenebuli iqnas betoni, simtkicis klasiT B 35

3. armaturis moRunva moxdes civad. (gacxelebis gareSe)

4. rk.b-is konstruqciebSi daculi iqnas damcavi Sreebi, rogorc es proeqtSi aris miTiTebuli.

5. mocemuli naxazebi ganxilul iqnas proeqtis arqiteqturuli nawilis naxazebTan erTad.

6. moceuli naxazi ganxilul iqnas Sesabamis niSnulze mdebare kibisa da pandusis sayalibo da armirebis naxazebTan erTad.

7. moceuli naxazi ganxilul iqnas Sesabamis niSnulze mdebare svetebisa da monoliTuri kedlebis sayalibo da armirebis naxazebTan erTad.

8. rk.b-is elementebis dabetonebisas unda gaewios kontroli betonis klass, vibrirebas, dabetonebis xarisxs da Srobis procesebs Tanaxmad ГОСТ 10180-78; ГОСТ 18105.0-80; ГОСТ 18105.2-80;

10. rk.b_is konstruqciebSi gamoyenebulia B500C klasis armaturebi ГОСТ Р 52544-2006. Semowmebuli iqnas armaturis xarisxi da Sedges armaturis gamocdebis Sesabamisi aqtebi.

formati Format	A2	Tbilisi 2021 w. Tbilisi 2021
faili saxeli File name	Block C Slab +49.50 +52.80 R9.dwg	
dakveTa # Order		
obieqtis misamarTi / Site address	q. Tbilisi, al .yazbegis gamz. # 34	
proeqtis saxelwodeba / Project name	mraval funqciuri sacxovrebeli saxli.	

Tanamdeboba Position	gvari Name	xelmowera Signature
mT. inJineri Ceif engineer	i. kiknaZe I. Kiknadze	
konstruqtori Structural engineer	k. kobaliZe K. Kobaladze	
Seasrula Draw	S. demetraSvili Sh. Demetrashvili	
Seasrula Draw	g. demetraSvili G. Demetrashvili	

Sps "iqsori"
"X2" LTD

misamarTi / Address

saqarTvelo, q. Tbilisi, lvovis q. # 66

E-mail: info@x2.ge
Web: www.x2.ge

naxazi / Drwg

gadaxurvis filis sayalibo naxazi +49.50 da +52.80 niSnulebze

masStabi/Scale	TariRi/Date issue	Layout
1:100	20/09/2021	

stadia Stage	furceli Page	furclebi Pages	revizia Revision
m.p.	k-121		

kveTi 8-8 m. 1:10

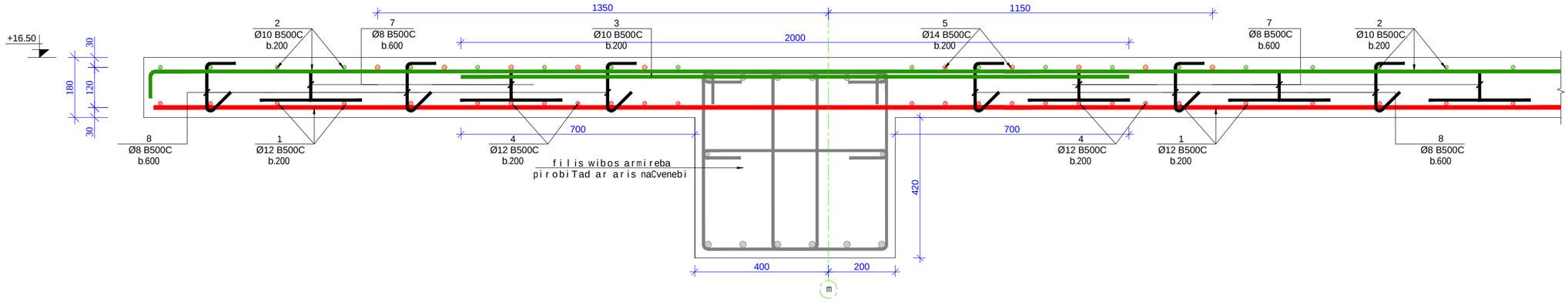

kveTi 9-9 m. 1:10

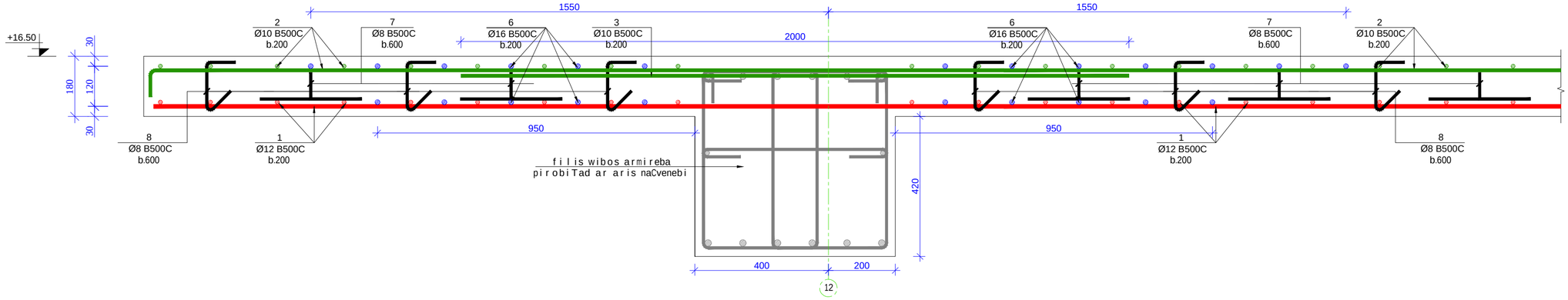

მასალის სპეციფიკაცია გადახურვის ფილაზე

კონსტრ. დასახ.	პოზ.№	არმატ. დიამ.	არმატ. კლასი	სიგრძე (L)	რაოდ. (n)	Lxn (მ)	წონა (კგ)	ბეტონი B35 მ³	კონსტ. რაოდ. N	წონა (კგ)	ბეტონი B35 მ³
გადახურვის ფილა +49.50 და +52.80 ნიშნულებზე	1	12	B500C	10351000	1	10351,0	9185,1	170	2	18370,2	340,00
	2	10	B500C	10200000	1	10200	6285,5			12571,0	
	3	10	B500C	2680000	1	2680	1651,5			3303,0	
	4	12	B500C	450000	1	450	399,3			798,6	
	5	14	B500C	827000	1	827	998,9			1997,7	
	6	16	B500C	492000	1	492	776,1			1552,3	
	7	8	B500C	620	3300	2046	806,9			1613,8	
	8	8	B500C	310	3300	1023	403,5			806,9	
				სულ			20506,8	170		41013,5	340

formati Format **A2**	Tbilisi 2021 w. Tbilisi 2021	
faili saxeli File name	Block C Slab +49.50 +52.80 R9.dwg	
dakveTa# Order		
obieqtis misamarTi / Site address	q.Tbilisi, al.yazbegis gamz. #34	
proeqtis saxelwodeba / Project name	mravalfunqciuri sacxovrebeli saxli.	
Tanamdeboba Position	gvari Name	xelmowera Signature
mT. inJineri Ceif engineer	i.kiknaZe I. Kiknadze	
konstruqtori Structural engineer	k.kobalaZe K. Kobaladze	
Seasrula Draw	S.demetraSvili Sh. Demetrashvili	
Seasrula Draw	g.demetraSvili G. Demetrashvili	
Sps"iqsori" "X2" LTD	misamarTi / Address saqarTvelo, q. Tbilisi, lvovis q.#66 E-mail: info@x2.ge Web: www.x2.ge	
naxazi / Drwg	kveTi 8-8; 9-9. masalis specifikacia	
masStabi/Scale 1:100	TariRi/Date issue 20/09/2021	Layout
stadia Stage m.p.	furceli Page k-127	furclebi Pages / revizia Revision

gadaxurvis fi lis wiboebis zeda Sris armirebis naxazi +49.50 da +52.80 niSnu l ebze

m. 1:100

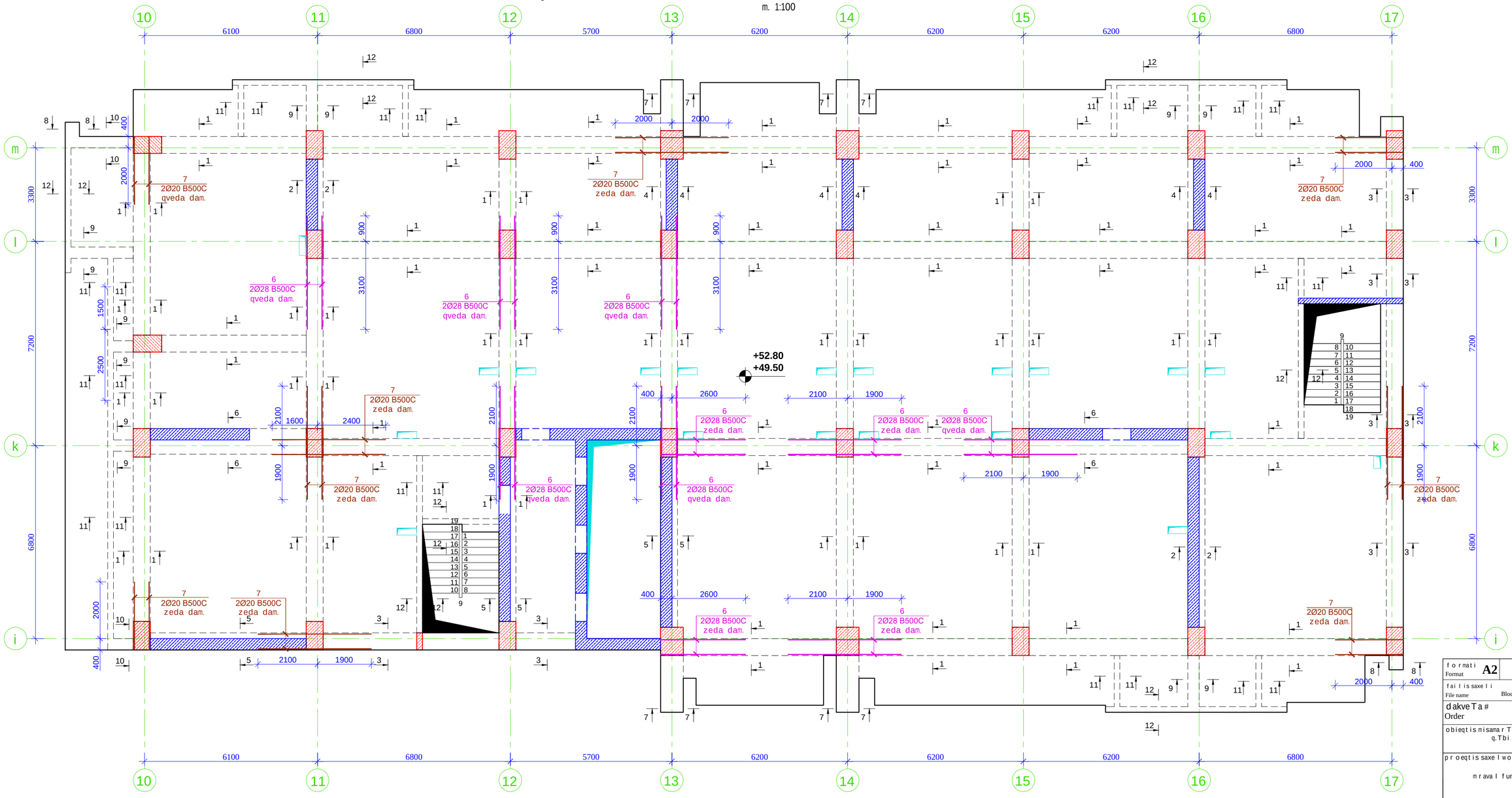

SeniSvna:

1. gadaxurvis fi laSi grZivi muSa armaturebis gadabma moxdes pirgadadebiT, gadabmis sigrZe 50D sadac D gadasabme l i armaturis diame t ria.

2. gadaxurvis fi laSi gamoyenebu l i iqnas be t oni, simtkicis k l asiT B 35

3. armaturis moRunva moxdes civad. (gacxe l ebis gareSe)

4. rk.b-is konst ruqciebSi dacu l i iqnas damcavi Sreebi, rogorc es proeqtSi aris miTiTebu l i.

5. mocemu l i naxazebi ganxi l ul iqnas proeqtis arqiteqturu l i nawi l is naxazebTan erTad.

6. moceu l i naxazi ganxi l ul iqnas Sesabamis niSnu l ze mdebare kibisa da pandusis saya l ibo da armirebis naxazebTan erTad.

7. moceu l i naxazi ganxi l ul iqnas Sesabamis niSnu l ze mdebare svetebisa da mono l iTuri ked l ebis saya l ibo da armirebis naxazebTan erTad.

8. rk.b-is e l ement ebis dabe t onebisas unda gaewios kont r o l i be t onis k l ass, vibrirebas, dabe t onebis xarisxs da Sr obis pr o cesebs Tanaxmad ГОСТ 10180-78; ГОСТ 18105.0-80; ГОСТ 18105.2-80;

10. rk.b_is konst ruqciebSi gamoyenebu l ia B500C k l asis armaturebi ГОСТ Р 52544-2006. Semowmebu l i iqnas armaturis xarisxi da Sedges armaturis gamocdebis Sesabamisi aq t ebi.

f o r m a t i Format **A2**	Tb i l i si 2021 w. Tbilisi 2021	
f a i l i s saxe l i File name	Block C Slab +49.50 +52.80 R9.dwg	
dakveTa # Order		
o bieqt i s misama r Ti / Site address	q. Tb i l i si, a l .yazbegis gamz. # 34	
p r oeqt i s saxe l wo deba / Project name	m r ava l funqciu r i sacxov r ebe l i sax l i.	
Tanamdeboba Position	gva r i Name	xe l mowe r a Signature
mT. inJineri Ceif engineer	i. kiknaZe I. Kiknadze	
konst r uqt o r i Structural engineer	k. koba l aZe K. Kobaladze	
Seas r u l a Draw	S. d e ne t r aSvi l i Sh. Demetrashvili	
Seas r u l a Draw	g. d e ne t r aSvi l i G. Demetrashvili	

misama r Ti / Address

saqa r Tve l o, q. Tb i l i si, l vovis q. # 66

E-mail: info@x2.ge
Web: www.x2.ge

Sps "iqs o r i"
"X2" LTD

naxaz i / Drwg

gadaxurvis fi l is wiboebis zeda Sris armirebis naxazi +49.50 da+52.80 niSnu l ebze

masStabi /Scale	Tar i Ri /Date issue	Layout
1:100	20/09/2021	

stadia Stage	f u r ce l i Page	f u r c l ebi Pages	r e v i z ia Revision
m.p.	k-129		

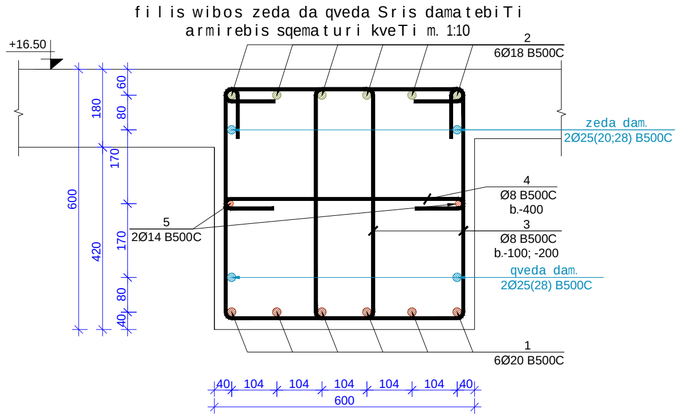

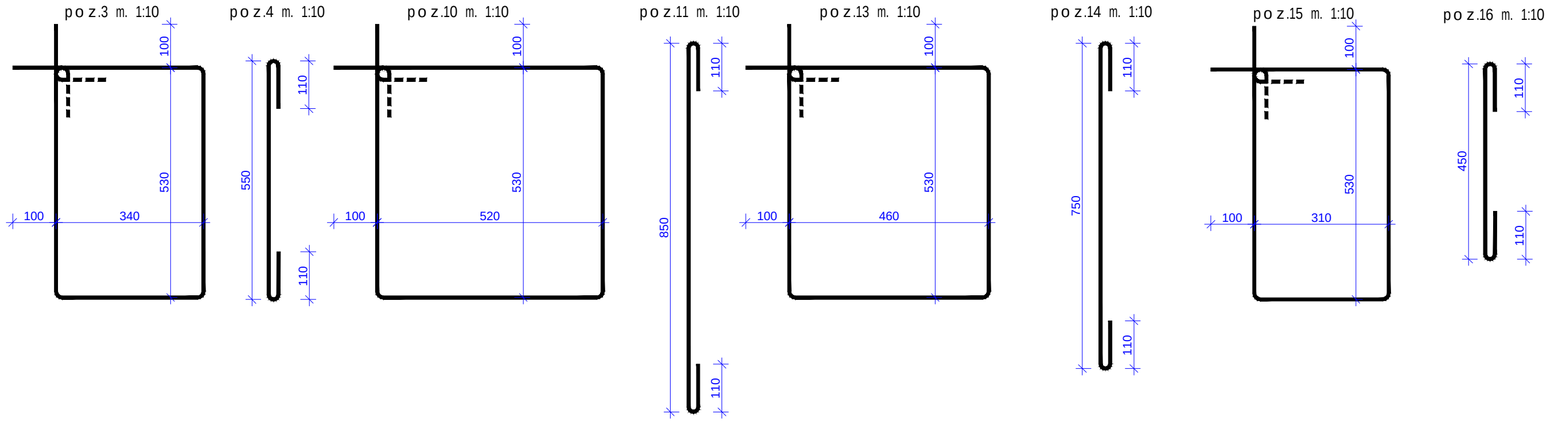

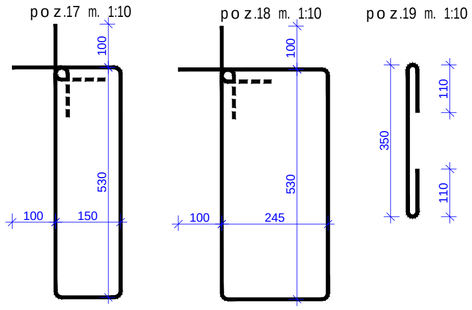

მასალის სპეციფიკაცია გადახურვის ფილის წიბოებზე

კონსტრ. დასახ.	პოზ.№	არმატ. დიამ.	არმატ. კლასი	სიგრძე (L)	რაოდ. (n)	Lxn (მ)	წონა (კგ)	ბეტონი B35 მ³	კონსტ. რაოდ. N	წონა (კგ)	ბეტონი B35 მ³
	1	20	B500C	371000	8	2968,0	7315,8			14631,6	
	2	18	B500C	362000	8	2896	5782,1			11564,1	
	3	8	B500C	1940	3680	7139,2	2815,6			5631,2	
	4	8	B500C	790	615	485,85	191,6			383,2	
	5	25	B500C	166700	1	166,7	642,0			1284,1	
	6	28	B500C	140000	1	140	676,4			1352,7	
	7	20	B500C	59200	1	59,2	145,9			291,8	
	8	14	B500C	351000	2	702	847,9			1695,8	
	9	16	B500C	148000	2	296	467,0			933,9	
	10	8	B500C	2300	160	368	145,1	89	2	290,3	178,00
	11	8	B500C	1090	26	28,34	11,2			22,4	
	12	12	B500C	80000	2	160	142,0			284,0	
	13	8	B500C	2180	96	209,28	82,5			165,1	
	14	8	B500C	990	20	19,8	7,8			15,6	
	15	8	B500C	1880	10	18,8	7,4			14,8	
	16	8	B500C	690	4	2,76	1,1			2,2	
	17	8	B500C	1560	500	780	307,6			615,2	
	18	8	B500C	1750	141	246,75	97,3			194,6	
	19	8	B500C	590	24	14,16	5,6			11,2	
			ჯამი				19691,9	89		39383,8	178

შპს "იქსო ი" "X2" LTD
ქ.თბილისი, ი.ვოვის ქ.№66
E-mail: info@x2.ge
Web: www.x2.ge

formati / Format A2		Tbilisi 2021 w. / Tbilisi 2021
faili saxeli / File name	Block C Slab +49.50 +52.80 R9.dwg	
dakveTa # / Order		
obieqtis misamarTi / Site address	q.Tbilisi, al.yazbegis gamz. #34	
proeqtis saxelwodeba / Project name	mravalfunqciuri sacxovrebeli saxli.	

Tanamdeboba / Position	gvari / Name	xelmowera / Signature
mT. inJineri / Ceif engineer	i.kiknaZe / I. Kiknadze	
konstruqtori / Structural engineer	k.kobaladze / K. Kobaladze	
Seasrula / Draw	S.demetrashvili / Sh. Demetrashvili	
Seasrula / Draw	g.demetrashvili / G. Demetrashvili	

	misamarTi / Address
	saqarTvelo, q. Tbilisi, ivovis q.#66
Sps "iqsori" "X2" LTD	E-mail: info@x2.ge Web: www.x2.ge

naxazi / Drwg	filis wibos sqemauri kveTi. poziciebi. masalis specifikacia		
masStabi / Scale 1:100	TariRi / Date issue 20/09/2021	Layout	
stadia / Stage m.p.	furceli / Page k-131	furclebi / Pages	revizia / Revision

gadaxurvis fi l is saya l ibo naxazi +56.10 niSnu l ze

m. 1:100

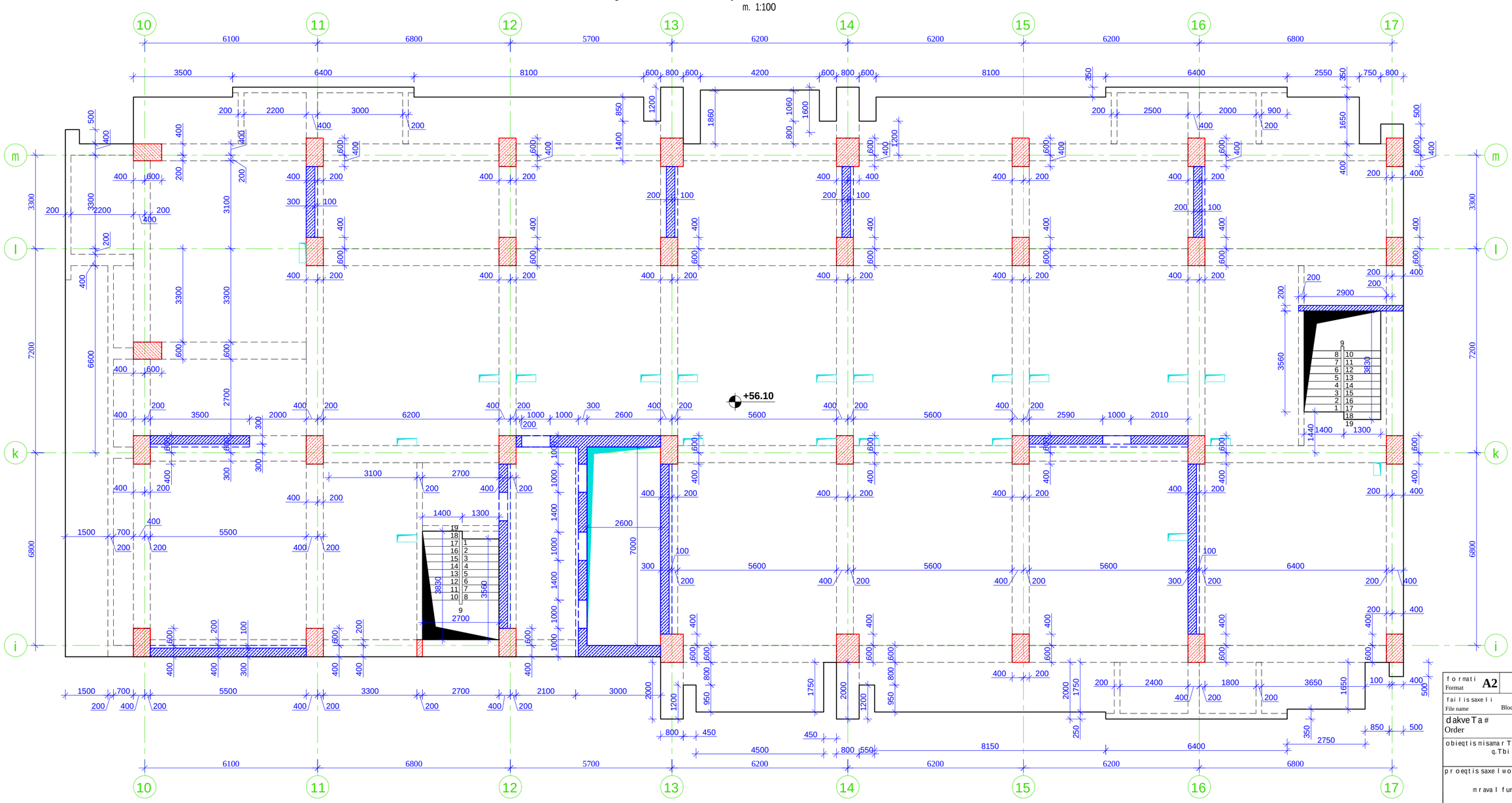

SeniSvna:

1. gadaxurvis fi laSi grZivi muSa armaturebis gadabma moxdes pirgadadebiT, gadabmis sigrZe 50D sadac D gadasabme l i armaturis diame t ria.

2. gadaxurvis fi laSi gamoyenebu l i iqnas be t oni, simtkicis k l asiT B 35

3. armaturis moRunva moxdes civad. (gacxe l ebis gareSe)

4. rk.b-is konstruqciebSi dacu l i iqnas damcavi Sreebi, rogorc es proeqtSi aris miTiTebu l i.

5. mocemu l i naxazebi ganxi l ul iqnas proeqtis arqiteqturu l i nawi l is naxazebTan erTad.

6. moceu l i naxazi ganxi l ul iqnas Sesabamis niSnu l ze mdebare kibisa da pandusis saya l ibo da armirebis naxazebTan erTad.

7. moceu l i naxazi ganxi l ul iqnas Sesabamis niSnu l ze mdebare svetebisa da mono l iTuri ked l ebis saya l ibo da armirebis naxazebTan erTad.

8. rk.b-is e l ementebis dabe t onebisas unda gaewios kontro l i be t onis k l ass, vibrirebas, dabe t onebis xarisxs da Srobis procesebs Tanaxmad ГОСТ 10180-78; ГОСТ 18105.0-80; ГОСТ 18105.2-80;

10. rk.b_is konstruqciebSi gamoyenebu l ia B500C k l asis armaturebi ГОСТ Р 52544-2006. Semowmebu l i iqnas armaturis xarisxi da Sedges armaturis gamocdebis Sesabamisi aqtebi.

formati Format	A2	Tbi l isi 2021 w. Tbilisi 2021
fai l is saxe l i File name	Block C Slab +56.10 R9.dwg	
dakveTa # Order		
obieqtis misamar Ti / Site address	q. Tbi l isi, a l .yazbegis gamz. # 34	
proeqtis saxe l wodeba / Project name	mraval funqciur i sacxovrebe l i sax l i.	

Tanamdeboba Position	gvar i Name	xe l mowera Signature
mT. inJineri Ceif engineer	i. kiknaZe I. Kiknadze	
konstruqtor i Structural engineer	k. koba l aZe K. Kobaladze	
Seas r u l a Draw	S. demetr aSvi l i Sh. Demetrashvili	
Seas r u l a Draw	g. demetr aSvi l i G. Demetrashvili	

Sps "iqsor i" "X2" LTD	misamar Ti / Address saqar Tve l o, q. Tbi l isi, l vovis q. # 66 E-mail: info@x2.ge Web: www.x2.ge

naxaz i / Drwg

gadaxurvis fi l is saya l ibo naxazi +56.10 niSnu l ze

masStabi /Scale	Tar iRi /Date issue	Layout
1:100	20/09/2021	

stadia Stage	furceli Page	furc l ebi Pages	revizia Revision
m.p.	k-132		

kveTi 8-8 m. 1:10

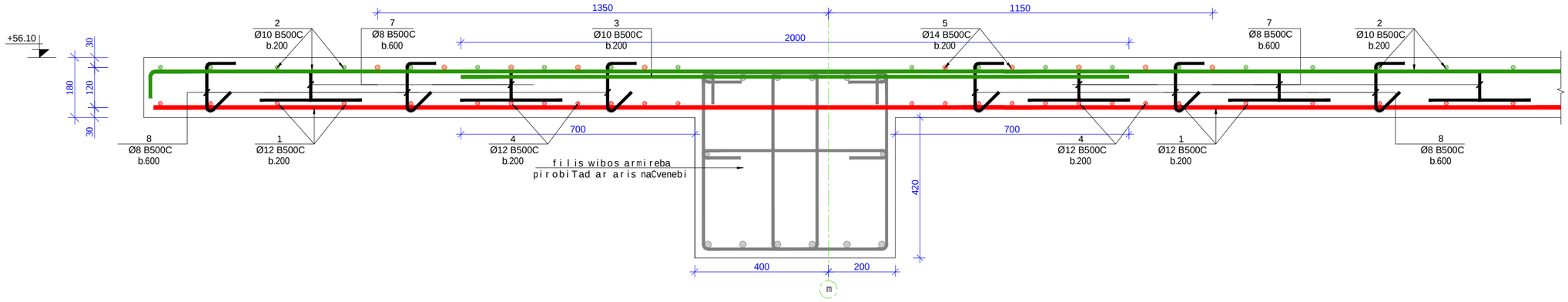

kveTi 9-9 m. 1:10

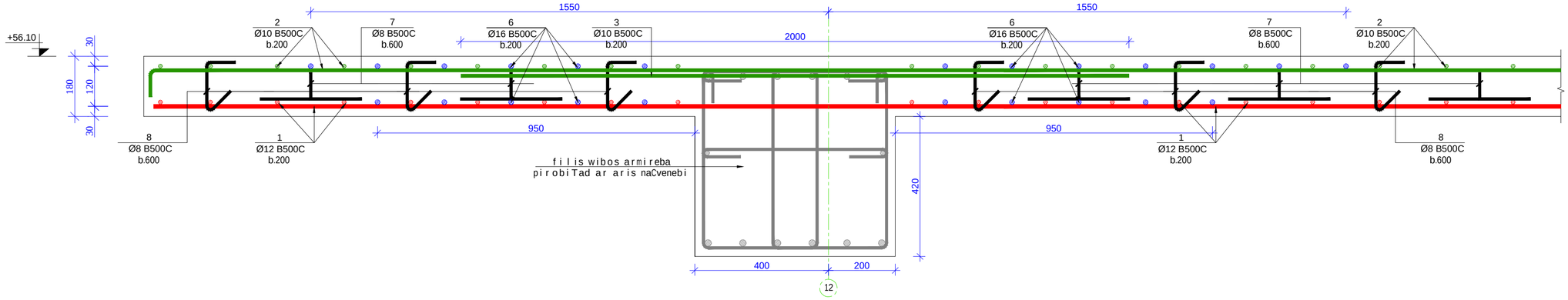

მასალის სპეციფიკაცია გადახურვის ფილაზე

კონსტრ. დასახ.	პოზ.№	არმატ. დიამ.	არმატ. კლასი	სიგრძე (L)	რაოდ. (n)	Lxn (მ)	წონა (კგ)	ბეტონი B35 მ³	კონსტ. რაოდ. N	წონა (კგ)	ბეტონი B35 მ³
გადახურვის ფილა +56.10 ნიშნულზე	1	12	B500C	10351000	1	10351,0	9185,1	170	1	9185,1	170,00
	2	10	B500C	10200000	1	10200	6285,5			6285,5	
	3	10	B500C	2680000	1	2680	1651,5			1651,5	
	4	12	B500C	450000	1	450	399,3			399,3	
	5	14	B500C	827000	1	827	998,9			998,9	
	6	16	B500C	492000	1	492	776,1			776,1	
	7	8	B500C	620	3300	2046	806,9			806,9	
	8	8	B500C	310	3300	1023	403,5			403,5	
		სულ					20506,8	170		20506,8	170

formati Format **A2**	Tbilisi 2021 w. Tbilisi 2021	
faili saxeli File name	Block C Slab +56.10 R9.dwg	
dakveTa# Order		
obieqtis misamarTi / Site address	q.Tbilisi, al.yazbegis gamz. #34	
proeqtis saxelwodeba / Project name	mravalfunqciurisacxovrebeli saxli.	
Tanamdeboba Position	gvari Name	xelmowera Signature
mT. inJineri Ceif engineer	i. kiknaZe I. Kiknadze	
konstruqtori Structural engineer	k. kobalaZe K. Kobaladze	
Seasrula Draw	S. demetraSvili Sh. Demetrashvili	
Seasrula Draw	g. demetraSvili G. Demetrashvili	
Sps "iqsori" **"X2" LTD**	misamarTi / Address: saqarTvelo, q. Tbilisi, lvovis q.#66; E-mail: info@x2.ge; Web: www.x2.ge	
naxazi / Drwg	kveTi 8-8; 9-9. masalis specifikacia	
masStabi/Scale 1:100	TariRi/Date issue 20/09/2021	Layout
stadia Stage m.p.	furceli Page k-138	furclebi Pages / revizia Revision

gadaxurvis filis wiboebis zeda Sris armirebis naxazi +56.10 niSnulze

m. 1:100

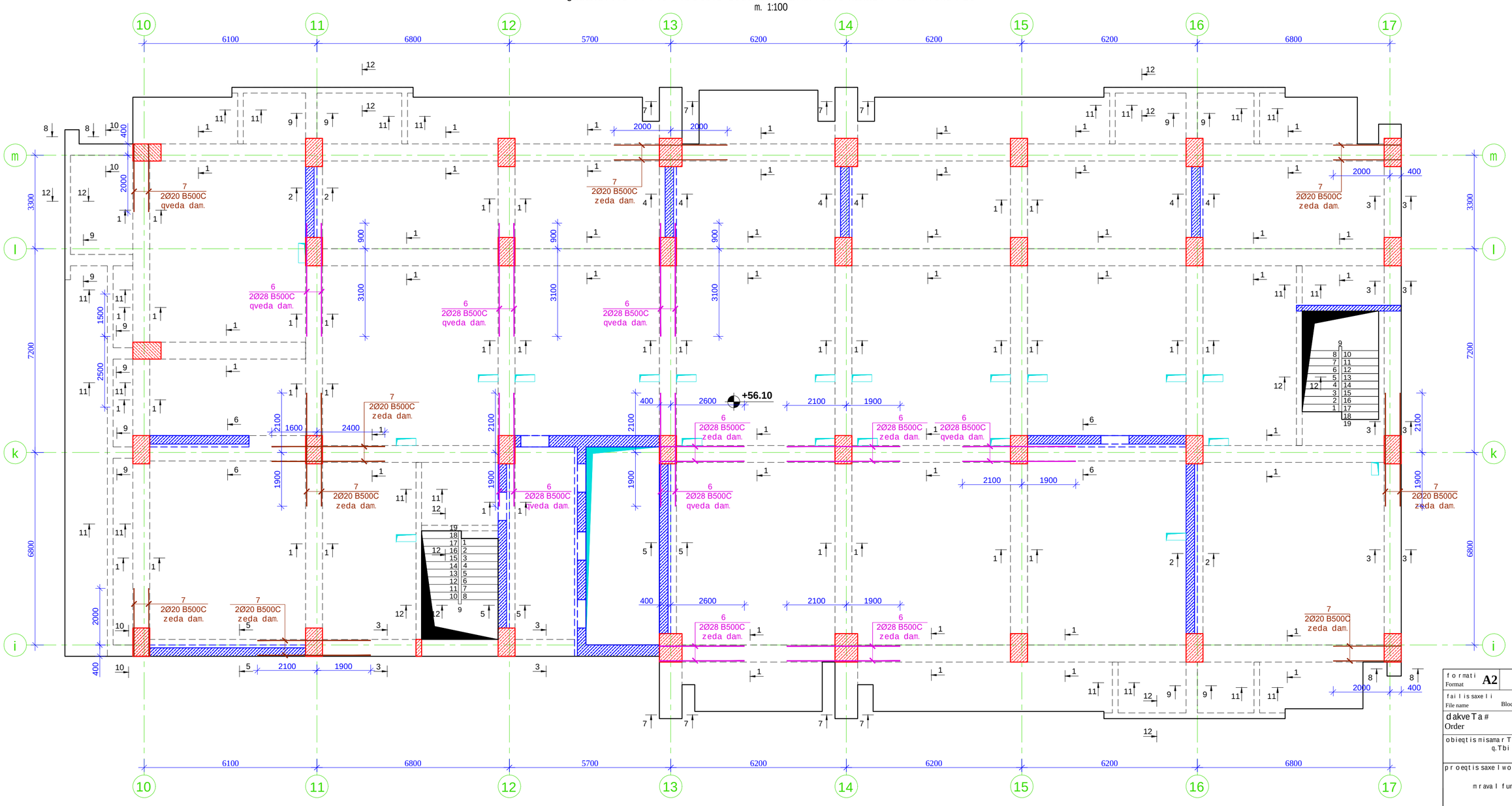

SeniSvna:

1. gadaxurvis filaSi grZivi muSa armaturebis gadabma moxdes pirgadadebiT, gadabmis sigrZe 50D sadac D gadasabmeli armaturis diametria.

2. gadaxurvis filaSi gamoyenebuli iqnas betoni, simtkicis klasiT B 35

3. armaturis moRunva moxdes civad. (gacxlebis gareSe)

4. rk.b-is konstruqciebSi dacauli iqnas damcavi Sreebi, rogorc es proeqtSi aris miTiTebuli.

5. mocemuli naxazebi ganxilul iqnas proeqtis arqiteqturuli nawilis naxazebTan erTad.

6. moceuli naxazi ganxilul iqnas Sesabamis niSnulze mdebare kibisa da pandusis sayalibo da armirebis naxazebTan erTad.

7. moceuli naxazi ganxilul iqnas Sesabamis niSnulze mdebare svetebisa da monoliTuri kedlebis sayalibo da armirebis naxazebTan erTad.

8. rk.b-is elementebis dabetonebisas unda gaewios kontroli betonis klass, vibrirebas, dabetonebis xarisxs da Srobis procesebs Tanaxmad ГОСТ 10180-78; ГОСТ 18105.0-80; ГОСТ 18105.2-80;

10. rk.b_is konstruqciebSi gamoyenebulia B500C klasis armaturebi ГОСТ Р 52544-2006. Semowmebuli iqnas armaturis xarisxi da Sedges armaturis gamocdebis Sesabamisi aqtebi.

formati Format	**A2**	Tbilisi 2021 w. Tbilisi 2021
faili saxeli File name		Block C Slab +56.10 R9.dwg
dakveTa # Order		
obieqtis misamarTi / Site address		q. Tbilisi, al .yazbegis gamz. #34
proeqtis saxelwodeba / Project name		mraval funqciuri sacxovrebeli saxli.

Tanamdeboba Position	gvari Name	xelmowera Signature
mT. inJineri Ceif engineer	i. kiknaZe I. Kiknadze	
konstruqtori Structural engineer	k. kobalaZe K. Kobaladze	
Seasrula Draw	S. demetrashvili Sh. Demetrashvili	
Seasrula Draw	g. demetrashvili G. Demetrashvili	

Sps "iqsori" "X2" LTD	misamarTi / Address saqarTvelo, q. Tbilisi, lvovis q. #66 E-mail: info@x2.ge Web: www.x2.ge

naxazi / Drwg

gadaxurvis filis wiboebis zeda Sris armirebis naxazi +56.10 niSnulze

masStabi/Scale	TariRi/Date issue	Layout
1:100	20/09/2021	

stadia Stage	furceli Page	furclebi Pages	revizia Revision
m.p.	k-140		

kveTi 1-1 m. 1:10

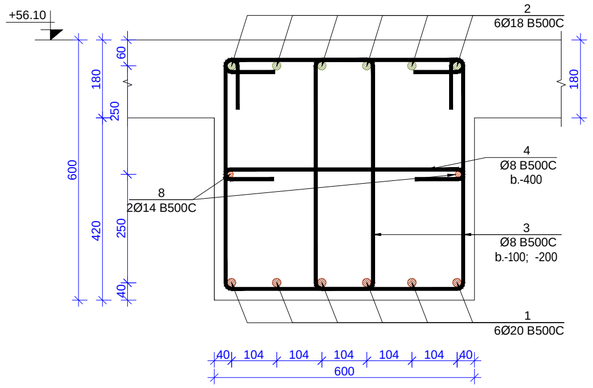

kveTi 2-2 m. 1:10

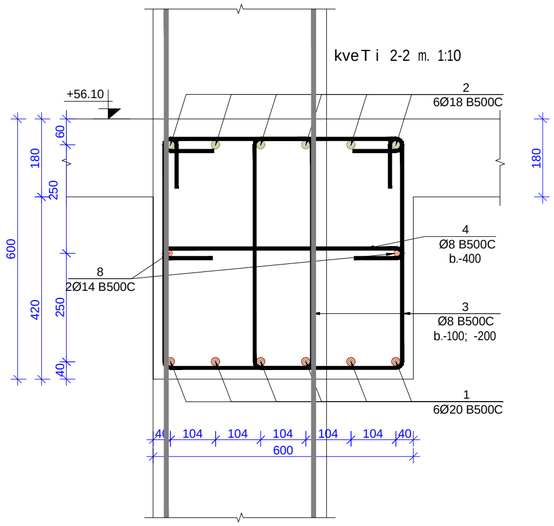

kveTi 3-3 m. 1:10

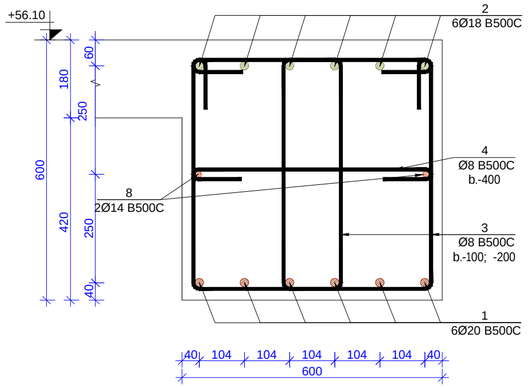

kveTi 4-4 m. 1:10

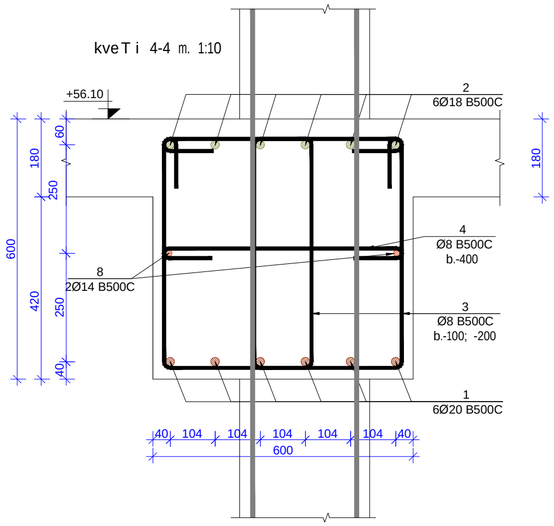

kveTi 5-5 m. 1:10

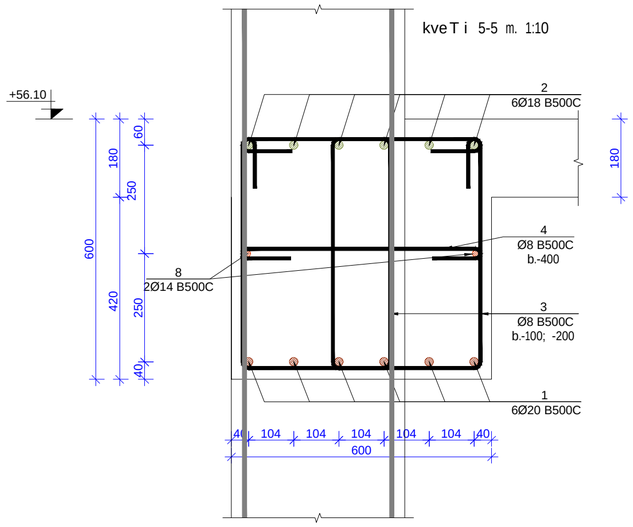

kveTi 6-6 m. 1:10

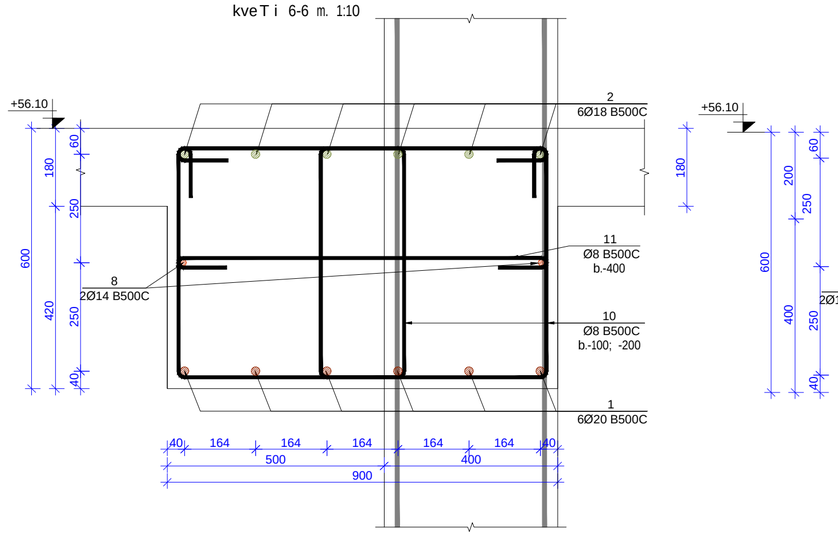

kveTi 7-7 m. 1:10

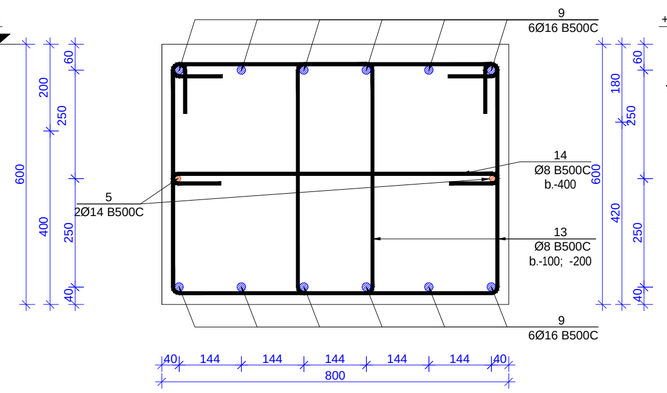

kveTi 12-12 m. 1:10

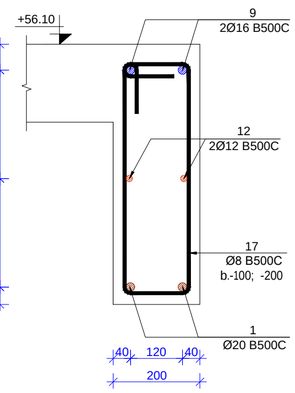

kveTi 8-8 m. 1:10

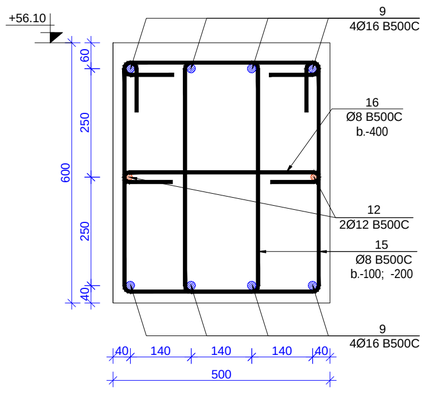

kveTi 9-9 m. 1:10

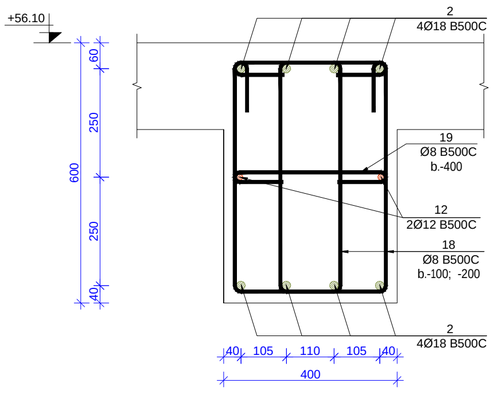

kveTi 10-10 m. 1:10

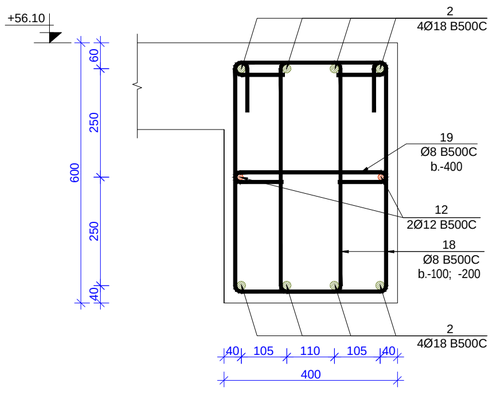

kveTi 11-11 m. 1:10

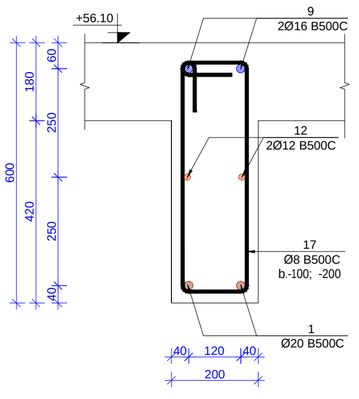

formati / Format: **A2**	Tbilisi 2021 w. / Tbilisi 2021	
faili saxeli / File name: Block C Slab +56.10 R9.dwg		
dakveTa # / Order		
obieqtis misamarTi / Site address: q.Tbilisi, al.yazbegis gamz. #34		
proeqtis saxelwodeba / Project name: mravalfunqciuri sacxovrebeli saxli.		
Tanamdeboba / Position	gvari / Name	xelmowera / Signature
mTavarinJineri / Ceif engineer	i.kiknaZe / I.Kiknadze	
konstruqtori / Structural engineer	k.kobaliaZe / K. Kobaladze	
Seasrula / Draw	S.demetraSvili / Sh. Demetrashvili	
Seasrula / Draw	g.demetraSvili / G. Demetrashvili	
Sps "iqsori" **"X2" LTD**	misamarTi / Address: saqarTvelo, q. Tbilisi, Ivovisq.#66; E-mail: info@x2.ge; Web: www.x2.ge	
naxazi / Drwg: kveTi 1-1 -:- 12-12		
masStabi / Scale: 1:100	TariRi / Date issue: 20/09/2021	Layout
stadia / Stage: m.p.	furceli / Page: k-141	furclebi / Pages; revizia / Revision

filis wibos zeda da qveda Sris damatebiTi armirebis sqematuri kveTi m. 1:10

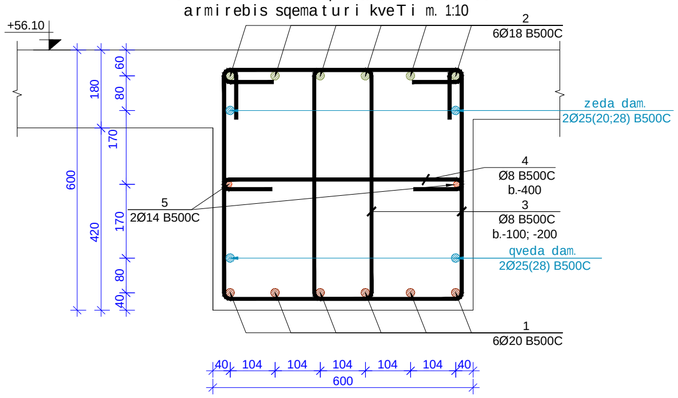

poz.3 m. 1:10

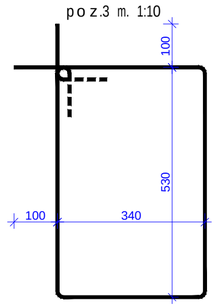

poz.4 m. 1:10

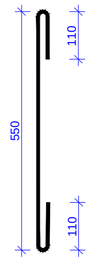

poz.10 m. 1:10

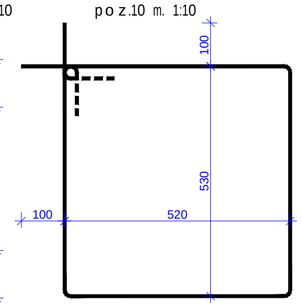

poz.11 m. 1:10

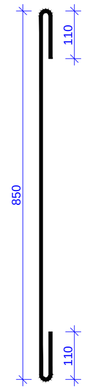

poz.13 m. 1:10

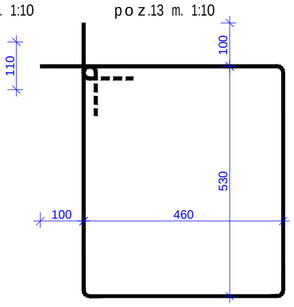

poz.14 m. 1:10

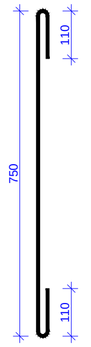

poz.15 m. 1:10

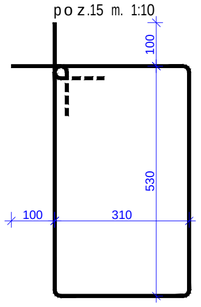

poz.16 m. 1:10

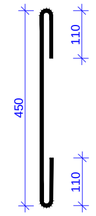

poz.17 m. 1:10

poz.18 m. 1:10

poz.19 m. 1:10

მასალის სპეციფიკაცია გადახურვის ფილის ფიგურებზე

კონსტრ. დასახ.	პოზ.№	არმატ. დიამ.	არმატ. კლასი	სიგრძე (L)	რაოდ. (n)	Lxn (მ)	წონა (კგ)	ბეტონი B35 მ³	კონსტ. რაოდ. N	წონა (კგ)	ბეტონი B35 მ³
ფილა ზომებით 600x420 +56,10 ფილების რაოდენობა	1	20	B500C	371000	8	2968,0	7315,8	89	1	7315,8	89,00
	2	18	B500C	362000	8	2896	5782,1			5782,1	
	3	8	B500C	1940	3680	7139,2	2815,6			2815,6	
	4	8	B500C	790	615	485,85	191,6			191,6	
	5	25	B500C	166700	1	166,7	642,0			642,0	
	6	28	B500C	140000	1	140	676,4			676,4	
	7	20	B500C	59200	1	59,2	145,9			145,9	
	8	14	B500C	351000	2	702	847,9			847,9	
	9	16	B500C	148000	2	296	467,0			467,0	
	10	8	B500C	2300	160	368	145,1			145,1	
	11	8	B500C	1090	26	28,34	11,2			11,2	
	12	12	B500C	80000	2	160	142,0			142,0	
	13	8	B500C	2180	96	209,28	82,5			82,5	
	14	8	B500C	990	20	19,8	7,8			7,8	
	15	8	B500C	1880	10	18,8	7,4			7,4	
	16	8	B500C	690	4	2,76	1,1			1,1	
	17	8	B500C	1560	500	780	307,6			307,6	
	18	8	B500C	1750	141	246,75	97,3			97,3	
	19	8	B500C	590	24	14,16	5,6			5,6	
		ჯამი					19691,9	89		19691,9	89

formati Format	A2	Tbilisi 2021 w. Tbilisi 2021	
faili saxeli File name	Block C Slab +56.10 R9.dwg		
dakveTa # Order			
obieqtis misamarTi / Site address	q. Tbilisi, al. yazbegis gamz. #34		
proeqtis saxelwodeba / Project name	mravalfunqciuri sacxovrebeli saxli.		
Tanamdeboba Position	gvari Name	xelmowera Signature	
mT. inJineri Ceif engineer	i. kiknaZe I. Kiknadze		
konstruqtori Structural engineer	k. kobalaZe K. Kobaladze		
Seasrula Draw	S. demenraSvili Sh. Demenashvili		
Seasrula Draw	g. demenraSvili G. Demenashvili		
Sps "iqsori" "X2" LTD	misamarTi / Address: saqarTvelo, q. Tbilisi, ivovis q. #66 E-mail: info@x2.ge Web: www.x2.ge		
naxazi / Drwg	filis wibos sqemauri kveTi. poziciebi. masalis specifikacia		
masStabi / Scale 1:100	TariRi / Date issue 20/09/2021	Layout	
stadia Stage m.p.	furceli Page k-142	furclebi Pages	revizia Revision

gadaxurvis filis sayalibo naxazi +59.40 niSnulze

m. 1:100

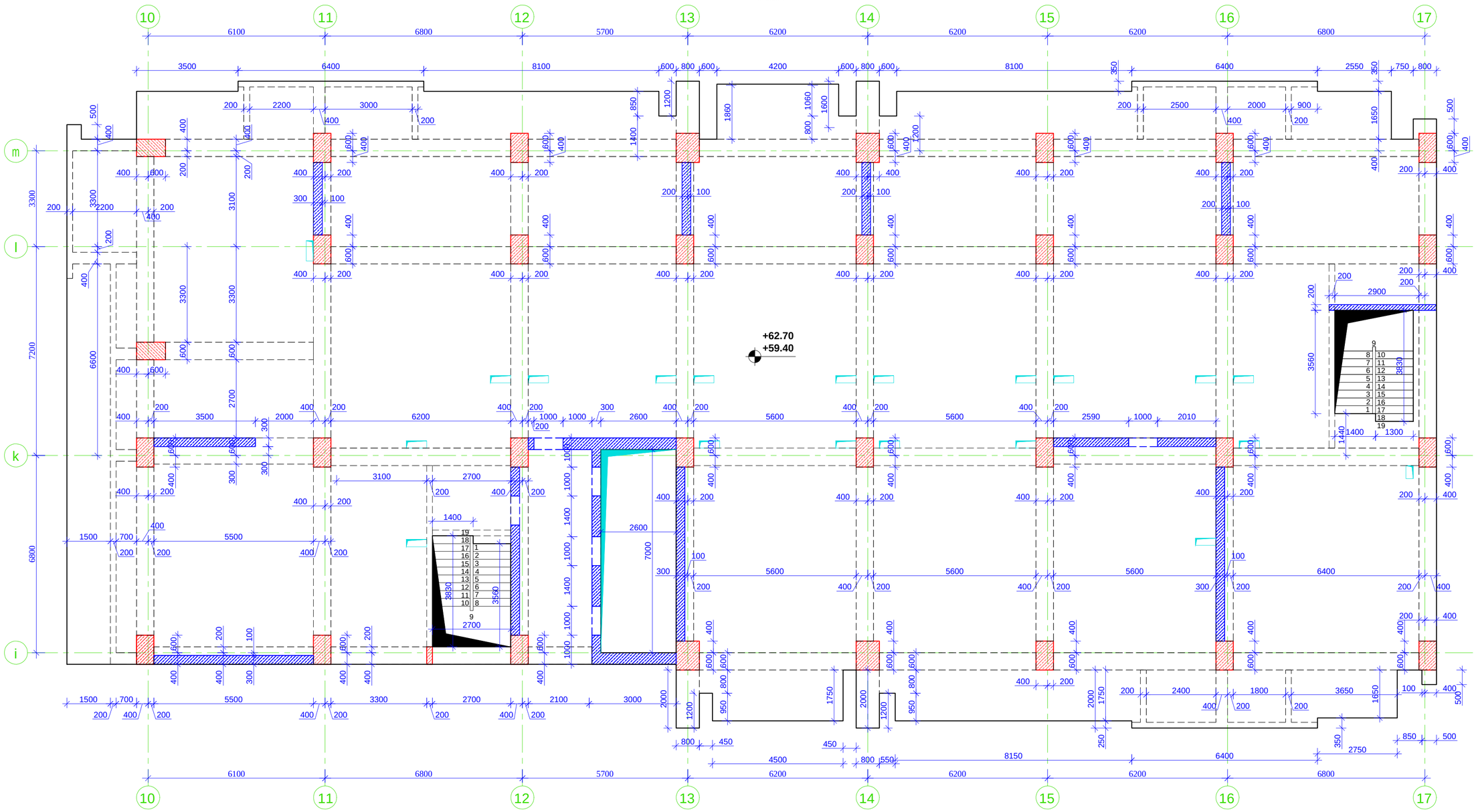

SeniSvna:

1. gadaxurvis filaSi grZivi muSa armaturebis gadabma moxdes pirgadadebiT, gadabmis sigrZe 50D sadac D gadasabmeli armaturis diametria.

2. gadaxurvis filaSi gamoyenebuli iqnas betoni, simtkicis klasiT B35

3. armaturis moRunva moxdes civad. (gacxelebis gareSe)

4. rk.b-is konstruqciebSi daculi iqnas damcavi Sreebi, rogorc es proeqtSi aris miTiTebuli.

5. mocemuli naxazebi ganxilul iqnas proeqtis arqiteqturuli nawilis naxazebTan erTad.

6. moceuli naxazi ganxilul iqnas Sesabamis niSnulze mdebare kibisa da pandusis sayalibo da armirebis naxazebTan erTad.

7. moceuli naxazi ganxilul iqnas Sesabamis niSnulze mdebare svetebisa da monoliTuri kedlebis sayalibo da armirebis naxazebTan erTad.

8. rk.b-is elementebis dabetonebisas unda gaewios kontroli betonis klass, vibrirebas, dabetonebis xarisxs da Srobis procesebs Tanaxmad ГОСТ 10180-78; ГОСТ 18105.0-80; ГОСТ 18105.2-80;

10. rk.b_is konstruqciebSi gamoyenebulia B500C klasis armaturebi ГОСТ Р 52544-2006. Semowmebuli iqnas armaturis xarisxi da Sedges armaturis gamocdebis Sesabamisi aqtebi.

formati Format	A2	Tbilisi 2021 w. Tbilisi 2021
faili saxeli File name	Block C Slab +59.40 +62.70 R9.dwg	
dakveTa # Order		
obieqtis misamarTi / Site address	q. Tbilisi, al .yazbegis gamz. #34	
proeqtis saxelwodeba / Project name	mravalfunqciuri sacxovrebeli saxli.	

Tanamdeboba Position	gvari Name	xelmowera Signature
mT. inJineri Ceif engineer	i. kiknaZe I. Kiknadze	
konstruqtori Structural engineer	k. kobalaZe K. Kobaladze	
Seasrula Draw	S. demetraSvili Sh. Demetrashvili	
Seasrula Draw	g. demetraSvili G. Demetrashvili	

Sps "iqsori" "X2" LTD	misamarTi / Address saqarTvelo, q. Tbilisi, ivovis q. #66 E-mail: info@x2.ge Web: www.x2.ge

naxazi / Drwg

gadaxurvis filis sayalibo naxazi +59.40 da +62.70 niSnulebze

masStabi/Scale	TariRi/Date issue	Layout
1:100	20/09/2021	

stadia Stage	furceli Page	furclebi Pages	revizia Revision
m.p.	k-143		

Format	A2	Tbi i isi 2021 w.
File name	Block C Slab +59.40 +62.70 R9.dwg	
Tai i is saxe i i		
Drawing #		
Order		
objegt is misama r T i / Site address		
q.Tbi i isi.a i.yazbgis gamz. # 34		
Project name / proegt is saxe i wo deba		
Project manager / mr ava f unqciur i sacxovr ebe i i sax i i.		
Position / Tanamdeboba	Given name / qvar i	Signature / xe i mower a
Chief engineer / m T. inJ ine r i	I. Kiknadze	
Structural engineer / Konstruqtor i	K. Kobaiadze	
Drawn / Seas r u i a	S.dmetr adzi i i	
Drawn / Draw	Sh. Demetrashvili	
Drawn / Seas r u i a	g.dmetr adzi i i	
Drawn / Draw	G. Demetrashvili	
Address / m i sama r T i		
Sps "iqso r i" "XZ" LTD	saqa r Tve i o.q. Tbi i isi i vovis q.#66	
	E-mail: info@XZ.ge Web: www.XZ.ge	
Layout / maxaz i / Dwg		
Tair Date issue / mas5ta i / Scale	20/09/2021	1:100
Revision / r ev i z i a	Pages / f ur ce i i	Stage / Stad i a
m.p.	K-149	

ელემენტის დასახელება	ელემენტის ნომერი	ბეტონის კლასი	არმატურის კლასი	არმატურის დიამეტრი (მმ)	ერთეულის სიგრძე (მ)	ერთეულის წონა (კგ)	ელემენტების რაოდენობა	ერთეულის მოცულობა (მ3)	ბეტონის მოცულობა B35 (მ3)	არმატურის წონა (კგ)
ფილა +62.70 ფილის ფრაგმენტი	1	B500C	10351000	12	10351,0	9185,1	1	1035,1	170	183702
	2	B500C	10200000	10	10200	6285,5	1	1020,0		125712,0
	3	B500C	2680000	8	2680	1651,5	1	268,0		33030
	4	B500C	450000	12	450	399,3	1	45,0		7986
	5	B500C	82700	8	827	998,9	1	82,7		19977
	6	B500C	492000	16	492	776,1	1	49,2		15523
	7	B500C	620	8	2046	806,9	2	0,062		16138
	8	B500C	310	8	1023	403,5		0,031		8069
ჯამი:			33000			20506,8		3300,6		410135

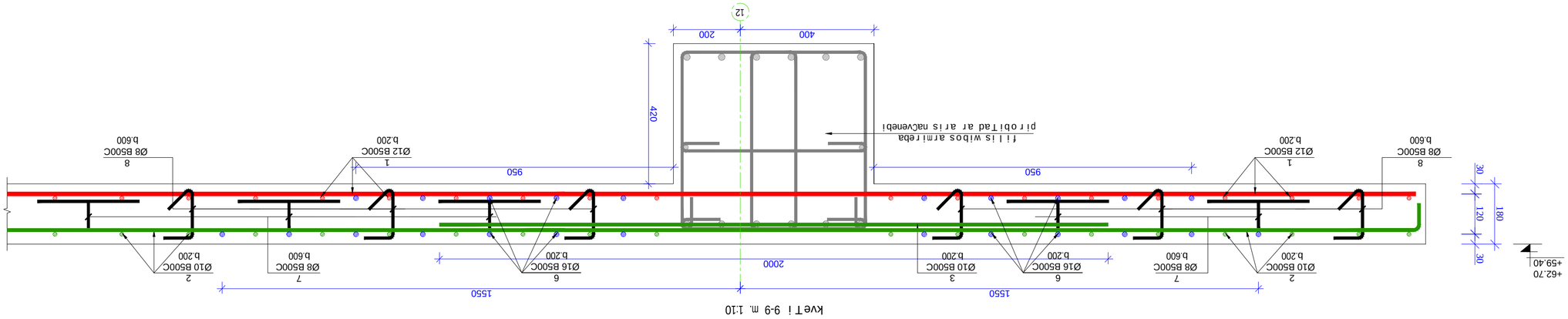

kveTi 9-9 m. 1:10

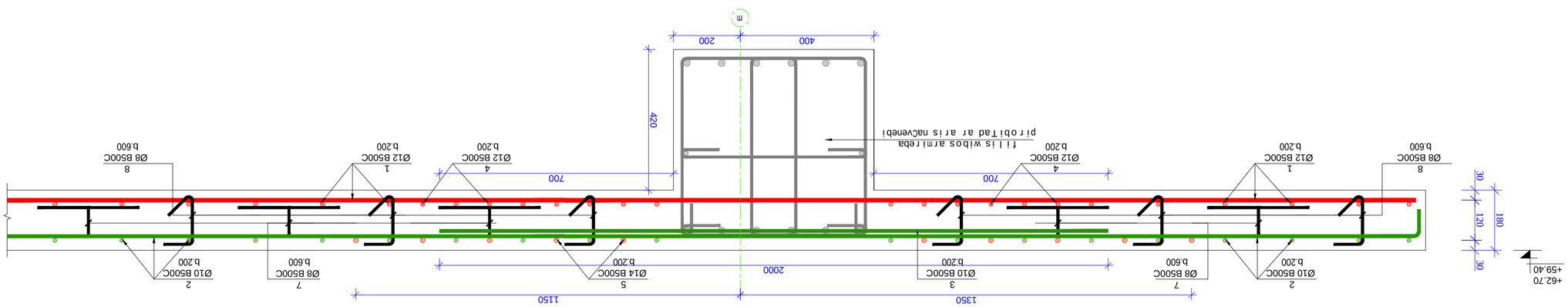

kveTi 8-8 m. 1:10

gadaxurvis filis wiboebis zeda Sris armirebis naxazi +56.10 da +62.70 niSnulebze

m. 1:100

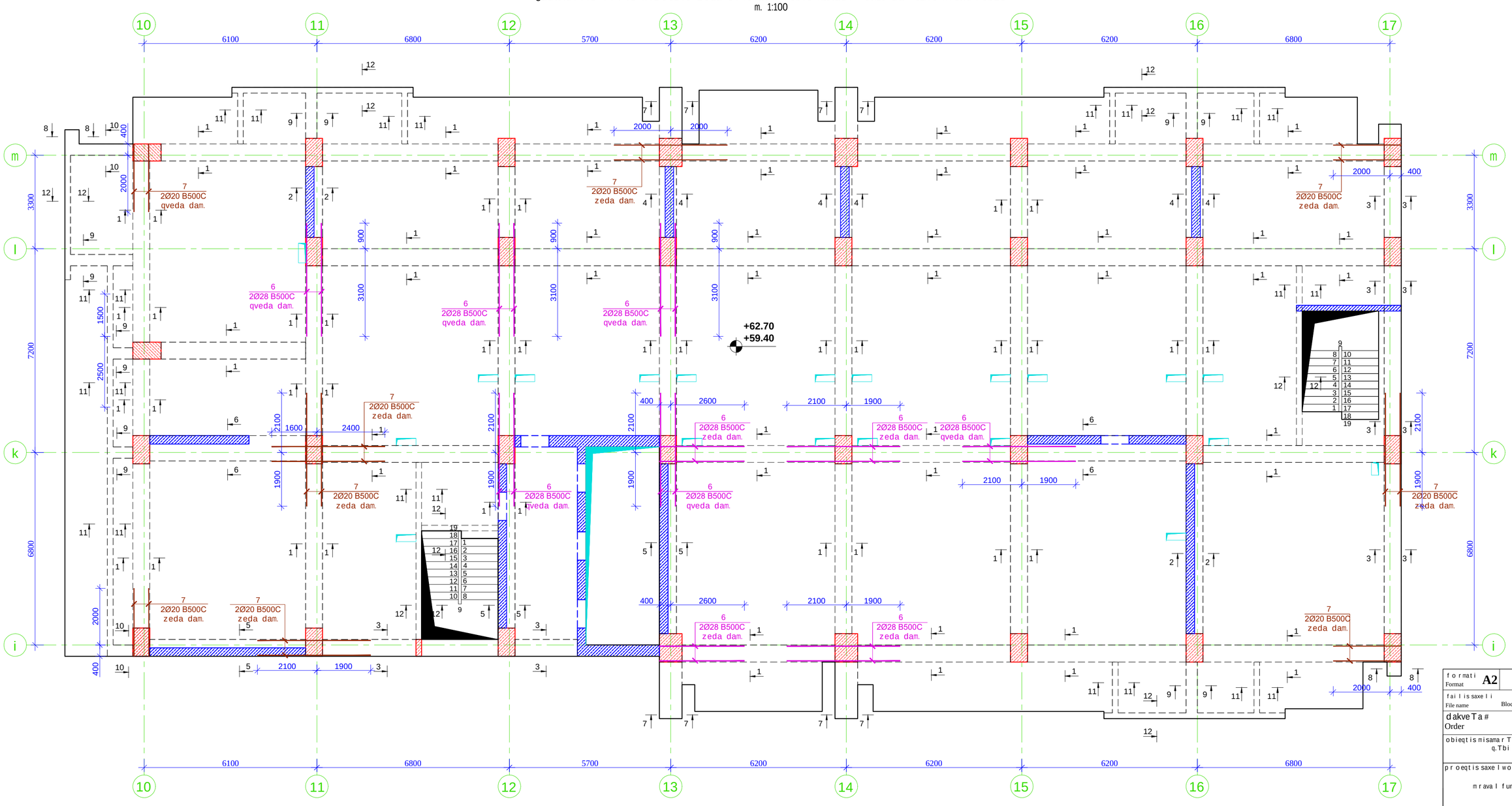

Seni Svna:

1. gadaxurvis filaSi grZivi muSa armaturebis gadabma moxdes pirgadadebiT, gadabmis sigrZe 50D sadac D gadasabmeli armaturis diametria.

2. gadaxurvis filaSi gamoyenebuli iqnas betoni, simtkicis klasiT B 35

3. armaturis moRunva moxdes civad. (gacxlebis gareSe)

4. rk.b-is konstruqciebSi daculi iqnas damcavi Sreebi, rogorc es proeqtSi aris miTiTebuli.

5. mocemuli naxazebi ganxilul iqnas proeqtis arqiteqturuli nawilis naxazebTan erTad.

6. moceuli naxazi ganxilul iqnas Sesabamis niSnulze mdebare kibisa da pandusis sayalibo da armirebis naxazebTan erTad.

7. moceuli naxazi ganxilul iqnas Sesabamis niSnulze mdebare svetebisa da monoliTuri kedlebis sayalibo da armirebis naxazebTan erTad.

8. rk.b-is elementebis dabetonebisas unda gaewios kontroli betonis klass, vibrirebas, dabetonebis xarisxs da Srobis procesebs Tanaxmad ГОСТ 10180-78; ГОСТ 18105.0-80; ГОСТ 18105.2-80;

10. rk.b_is konstruqciebSi gamoyenebulia B500C klasis armaturebi ГОСТ Р 52544-2006. Semowmebuli iqnas armaturis xarisxi da Sedges armaturis gamocdebis Sesabamisi aqtebi.

formati Format	**A2**	Tbilisi 2021 w. Tbilisi 2021
failis saxeli File name	Block C Slab +59.40 +62.70 R9.dwg	
dakveTa # Order		
obieqtis misamarTi / Site address	q. Tbilisi, al .yazbegis gamz. #34	
proeqtis saxelwodeba / Project name	mraval funqciuri sacxovrebeli saxli.	

Tanamdeboba Position	gvari Name	xelmowera Signature
mT. inJineri Ceif engineer	i. kiknaZe I. Kiknadze	
konstruqtori Structural engineer	k. kobalaZe K. Kobaladze	
Seasrula Draw	S. demetrashvili Sh. Demetrashvili	
Seasrula Draw	g. demetrashvili G. Demetrashvili	

Sps "iqsori" "X2" LTD	misamarTi / Address saqarTvelo, q. Tbilisi, Ivovis q. #66 E-mail: info@x2.ge Web: www.x2.ge

naxazi / Drwg	gadaxurvis filis wiboebis zeda Sris armirebis naxazi +59.40 da +62.70 niSnulebze		
masStabi/Scale	TariRi/Date issue	Layout	
1:100	20/09/2021		
stadia Stage	furceli Page	furclebi Pages	revizia Revision
m.p.	k-151		

filis wibos zeda da qveda Sris damatebiTi armirebis sqematuri kveTi m. 1:10

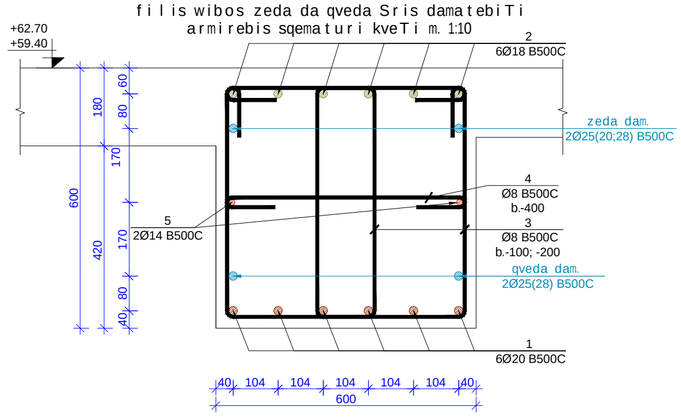

poz.3 m. 1:10

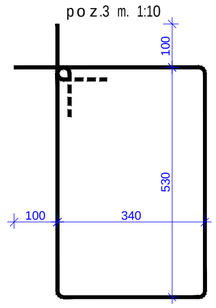

poz.4 m. 1:10

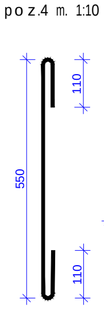

poz.10 m. 1:10

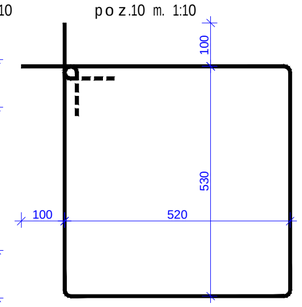

poz.11 m. 1:10

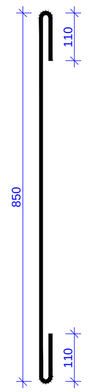

poz.13 m. 1:10

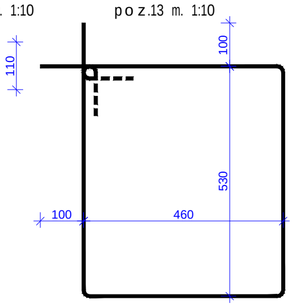

poz.14 m. 1:10

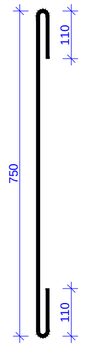

poz.15 m. 1:10

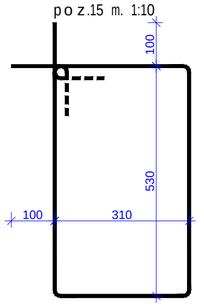

poz.16 m. 1:10

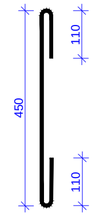

poz.17 m. 1:10

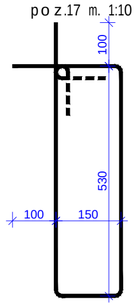

poz.18 m. 1:10

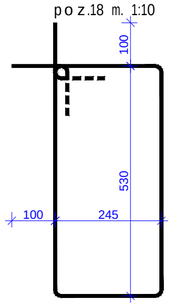

poz.19 m. 1:10

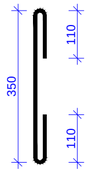

მასალის სპეციფიკაცია გადახურვის ფილის ფიგურებზე

კონსტრ. დასახ.	პოზ.№	არმატ. დიამ.	არმატ. კლასი	სიგრძე (L)	რაოდ. (n)	Lxn (მ)	წონა (კგ)	ბეტონი B35 მ³	კონსტ. რაოდ. N	წონა (კგ)	ბეტონი B35 მ³
	1	20	B500C	371000	8	2968,0	7315,8			14631,6	
	2	18	B500C	362000	8	2896	5782,1			11564,1	
	3	8	B500C	1940	3680	7139,2	2815,6			5631,2	
	4	8	B500C	790	615	485,85	191,6			383,2	
	5	25	B500C	166700	1	166,7	642,0			1284,1	
	6	28	B500C	140000	1	140	676,4			1352,7	
	7	20	B500C	59200	1	59,2	145,9			291,8	
	8	14	B500C	351000	2	702	847,9			1695,8	
	9	16	B500C	148000	2	296	467,0			933,9	
	10	8	B500C	2300	160	368	145,1	89	2	290,3	178,00
	11	8	B500C	1090	26	28,34	11,2			22,4	
	12	12	B500C	80000	2	160	142,0			284,0	
	13	8	B500C	2180	96	209,28	82,5			165,1	
	14	8	B500C	990	20	19,8	7,8			15,6	
	15	8	B500C	1880	10	18,8	7,4			14,8	
	16	8	B500C	690	4	2,76	1,1			2,2	
	17	8	B500C	1560	500	780	307,6			615,2	
	18	8	B500C	1750	141	246,75	97,3			194,6	
	19	8	B500C	590	24	14,16	5,6			11,2	
		ჯამი					19691,9	89		39383,8	178

დაკვეთა N 9260 ობიექტის მისამართი: ქ.თბილისი, ალ.ყაზბეგის გამზ. N34 ფილა +59,40 და +62,70 ნიშნულებზე

formati Format	A2	Tbilisi 2021 w. Tbilisi 2021	
faili saxeli File name	Block C Slab +59.40 +62.70 R9.dwg		
dakveTa # Order			
obieqtis misamarTi / Site address	q.Tbilisi, al.yazbegis gamz. #34		
proeqtis saxelwodeba / Project name	mravalfunqciuri sacxovrebeli saxli.		
Tanamdeboba Position	gvari Name	xelmowera Signature	
mT. inJineri Ceif engineer	i. kiknaZe I. Kiknadze		
konstruqtori Structural engineer	k. kobalaZe K. Kobaladze		
Seasrula Draw	S. demetraSvili Sh. Demetrashvili		
Seasrula Draw	g. demetraSvili G. Demetrashvili		

Sps "iqsori" "X2" LTD	misamarTi / Address saqarTvelo, q. Tbilisi, ivovis q. #66 E-mail: info@x2.ge Web: www.x2.ge

naxazi / Drwg

filis wibos sqemauri kveTi. poziciebi. masalis specifikacia

masStabi/Scale	TariRi/Date issue	Layout
1:100	20/09/2021	

stadia Stage	furceli Page	furclebi Pages	revizia Revision
m.p.	k-153		

gadaxurvis filis sayalibo naxazi +66.00 niSnulze

m. 1:100

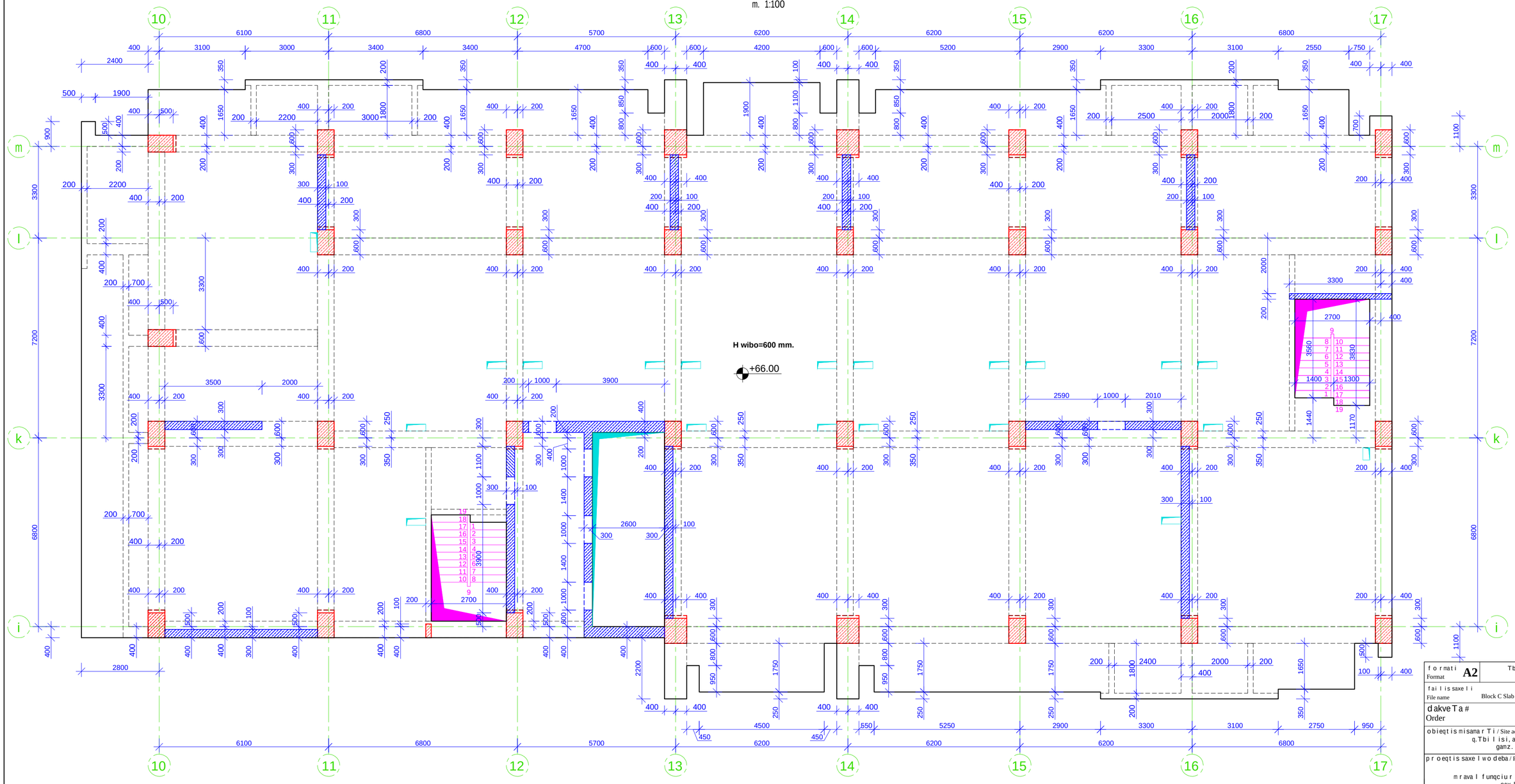

SeniSvna:

1. gadaxurvis filaSi grZivi muSa armaturebis gadabma moxdes pirgadadebiT, gadabmis sigrZe 50D sadac D gadasabmeli armaturis diametria.
2. gadaxurvis filaSi gamoyenebuli iqnas betoni, simtkicis klasiT B 35
3. armaturis moRunva moxdes civad. (gacxelebis gareSe)
4. rk.b-is konstruqciebSi daculi iqnas damcavi Sreebi, rogorc es proeqtSi aris miTiTebuli.
5. mocemuli naxazebi ganxilul iqnas proeqtis arqiteqturuli nawilis naxazebTan erTad.
6. moceuli naxazi ganxilul iqnas Sesabamis niSnulze mdebare kibisa da pandusis sayalibo da armirebis naxazebTan erTad.
7. moceuli naxazi ganxilul iqnas Sesabamis niSnulze mdebare svetebisa da monoliTuri kedlebis sayalibo da armirebis naxazebTan erTad.
8. rk.b-is elementebis dabetonebisas unda gaewios kontroli betonis klass, vibrirebas, dabetonebis xarisxs da Srobis procesebs Tanaxmad ГОСТ 10180-78; ГОСТ 18105.0-80; ГОСТ 18105.2-80;
10. rk.b_is konstruqciebSi gamoyenebulia B500C klasis armaturebi ГОСТ Р 52544-2006. Semowmebuli iqnas armaturis xarisxi da Sedges armaturis gamocdebis Sesabamisi aqtebi.

მასალის სპეციფიკაცია

კონსტრ. დასახ.	პოზ.№	არმატ. დიამ.	არმატ. კლასი	სიგრძე (L)	რაოდ. (n)	Lxn (მ)	წონა (კგ)	ბეტონი B35 მ³	კონსტრ. რაოდ. N	წონა (კგ)	ბეტონი B35 მ³
გადახურვის ფილა +66,00 ნიშნულზე	1	12	B500C	10351000	1	10351,0	9185,1	169,4	1	9185,1	169,40
	2	10	B500C	10351000	1	10351,0	6378,5			6378,5	
	3	8	B500C	290	1400	406,0	160,1			160,1	
	4	8	B500C	620	1400	868,0	342,3			342,3	
	5	16	B500C	724450	1	724,5	1142,8			1142,8	
	6	10	B500C	2496000	1	2496,0	1538,1			1538,1	
	7	12	B500C	452000	1	452,0	401,1			401,1	
	8	14	B500C	393000	1	393,0	474,7			474,7	
		ჯამი					19622,8	169,4		19622,8	169,4

formati Format	A2	Tbilisi 2021 w. Tbilisi 2021
faili saxeli File name		Block C Slab +66.00-75.90 R9.dwg
dakveTa # Order		
obieqtis misamarTi / Site address		q. Tbilisi, al .yazbegis gamz. # 34
proeqtis saxelwodeba / Project name		mravalfunqciuri sacxovrebeli saxli.

Tanamdeboba Position	gvari Name	xelmowera Signature
mTav. inJineri Ceif engineer	i. iknaZe I. Kiknadze	
konstruqtori Structural engineer	k. kobaliaZe K. Kobaladze	
Seasrula Draw	S. demetraSvili S. Demetrashvili	
Seasrula Draw	g. demetraSvili G. Demetrashvili	

Sps "iqsori" "X2" LTD	misamarTi / Address: saqarTvelo, q. Tbilisi, ivovis q. # 66; E-mail: info@x2.ge; Web: www.x2.ge

naxazi / Drwg	gadaxurvis filis sayalibo naxazi +66.00 niSnulze; masalis specifikacia.		
masStabi / Scale	TariRi / Date issue: 20/09/2021	Layout	
stadia Stage	furceli Page: k-154	furclebi Pages	revizia Revision
m.p.			

gadaxurvis filis zeda Sris armirebis naxazi +66.00 niSnulze
X RerZis mimarTulebiT
m. 1:100

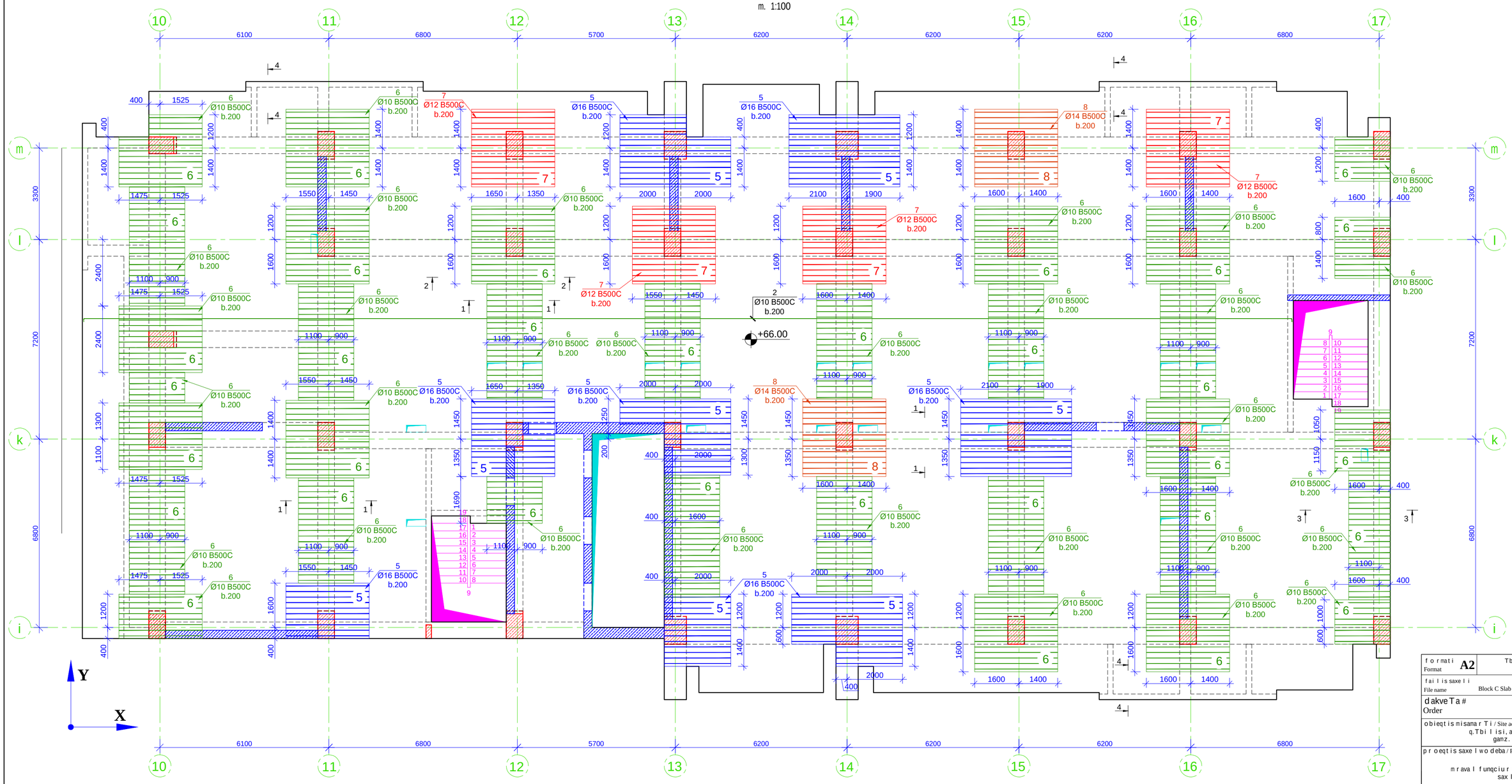

kveTi 2-2 m. 1:10

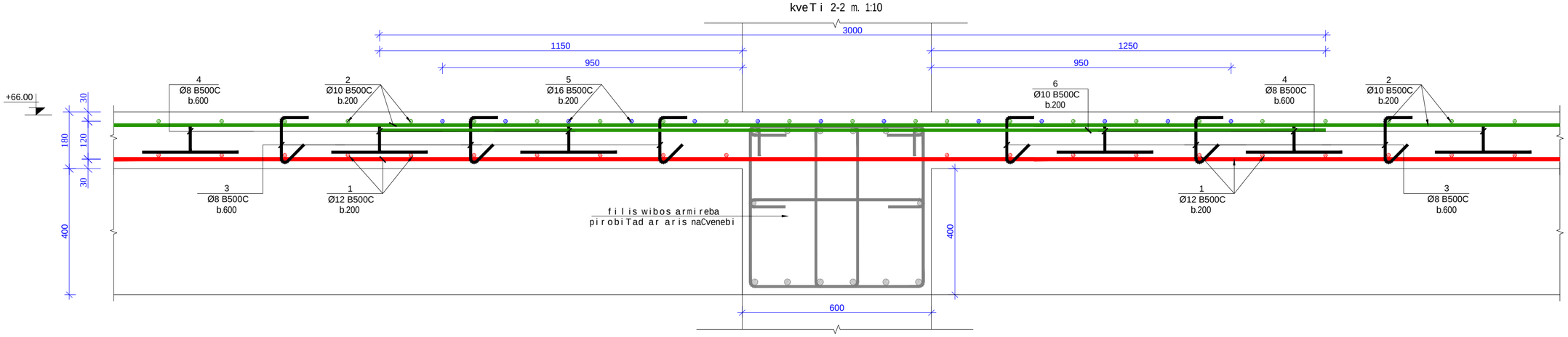

formati Format	A2
	Tbilisi 2021 w. Tbilisi 2021
failis saxeli File name	Block C Slab +66.00-75.90 R9.dwg
dakveTa # Order	
obieqtis misamarTi / Site address	q.Tbilisi, al.yazbegis gamz. #34
proeqtis saxelwodeba / Project name	mravalfunqciurisacxovrebeli saxli.

Tanamdeboba Position	gvari Name	xelmowera Signature
mT. inJineri Ceif engineer	i. kiknaZe I. Kiknadze	
konstruqtori Structural engineer	k. kobalaZe K. Kobaladze	
Seasrula Draw	S. demetraSvili Sh. Demetrashvili	
Seasrula Draw	g. demetraSvili G. Demetrashvili	

misamarTi / Address

saqarTvelo, q. Tbilisi, ivovis q. #66

E-mail: info@x2.ge
Web: www.x2.ge

Sps "iqsori" "X2" LTD

naxazi / Drwg

gadaxurvis filis zeda Sris armirebis naxazi +66.00 niSnulze
X RerZis mimarTulebiT

masStabi /Scale	TariRi /Date issue	Layout
	20/09/2021	

stadia Stage	furceli Page	furclebi Pages	revizia Revision
m.p.	k-156		

gadaxurvis fila wiboebis qveda Sris armirebis naxazi +66.00
niSnuli ze
m. 1:100

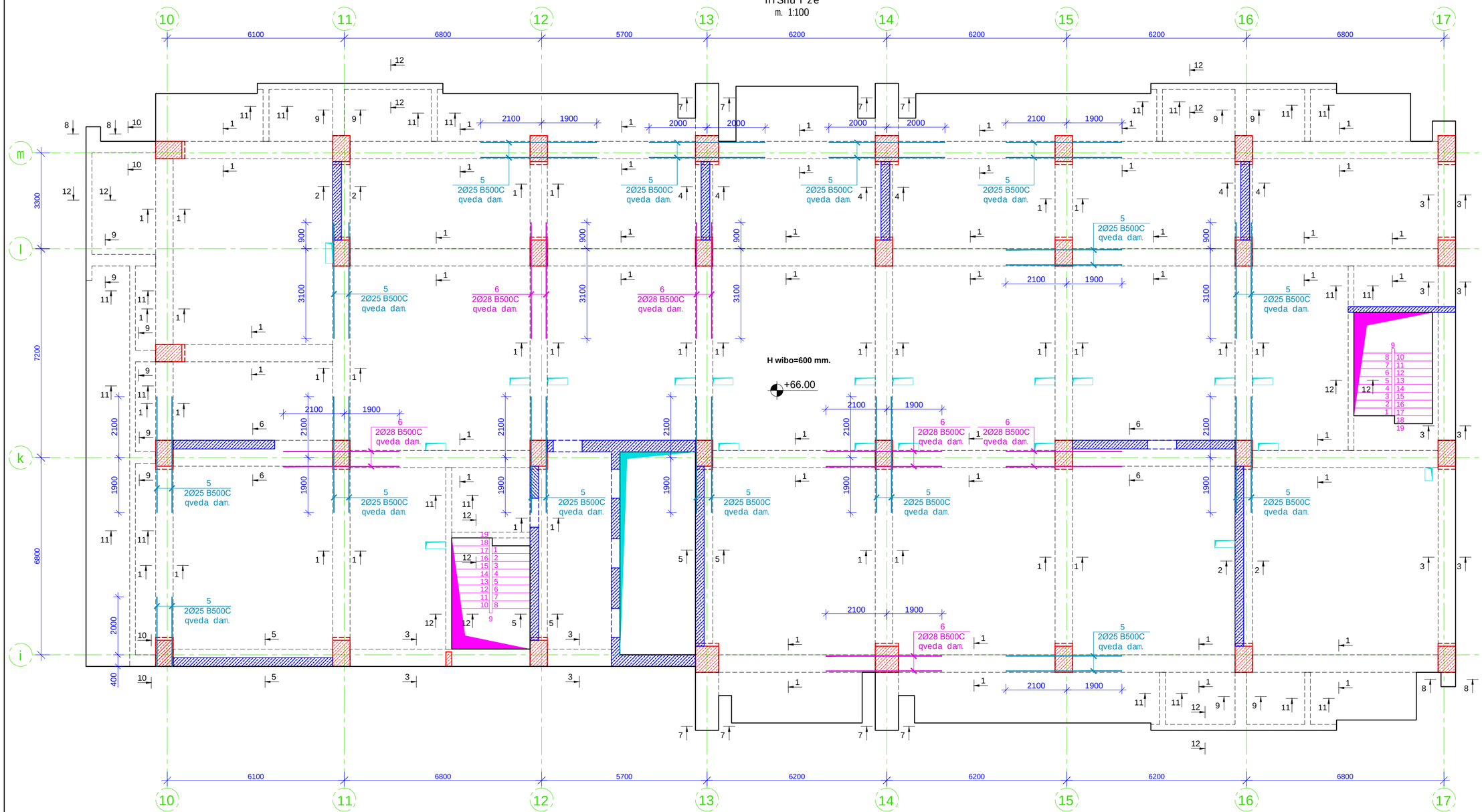

SeniSvna:

1. gadaxurvis filaSi grZivi muSa armaturebis gadabma moxdes pirgadadebiT, gadabmis sigrZe 50D sadac Dgadasabmeli armaturis diametria.

2. gadaxurvis filaSi gamoyenebuli iqnas betoni, simtkicis klasiT B 35

3. armaturis moRunva moxdes civad. (gacxelebis gareSe)

4. rk.b-is konstruqciebSi daculi iqnas damcavi Sreebi, rogorc es proeqtSi aris miTiTebuli.

5. mocemuli naxazebi ganxilul iqnas proeqtis arqiteqturuli nawilis naxazebTan erTad.

6. moceuli naxazi ganxilul iqnas Sesabamis niSnulze mdebare kibisa da pandusis sayalibo da armirebis naxazebTan erTad.

7. moceuli naxazi ganxilul iqnas Sesabamis niSnulze mdebare svetebisa da monoliTuri kedlebis sayalibo da armirebis naxazebTan erTad.

8. rk.b-is elementebis dabetonebisas unda gaewios kontroli betonis klass, vibrirebas, dabetonebis xarisxs da Srobis procesebs Tanaxmad ГОСТ 10180-78; ГОСТ 18105.0-80; ГОСТ 18105.2-80;

10. rk.b_is konstruqciebSi gamoyenebulia B500C klasis armaturebi ГОСТ Р 52544-2006. Semowmebuli iqnas armaturis xarisxi da Sedges armaturis gamocdebis Sesabamisi aqtebi.

formati Format	**A2**	Tbilisi 2021 w. Tbilisi 2021
failis saxeli File name	Block C Slab +66.00-75.90 R9.dwg	
dakveTa# Order		
obieqtis misamarTi / Site address	q.Tbilisi, al.yazbegis gamz. #34	
proeqtis saxeli wodeba / Project name	mravalfunqciuri sacxovrebeli saxli.	

Tanamdeboba Position	gvari Name	xelmowera Signature
mT. inJineri Ceif engineer	i. kiknaZe I. Kiknadze	
konstruqtori Structural engineer	k. kobaladZe K. Kobaladze	
Seasrula Draw	S. demetraSvili Sh. Demetrashvili	
Seasrula Draw	g. demetraSvili G. Demetrashvili	

Sps "iqsori" "X2" LTD	misamarTi / Address saqarTvelo, q. Tbilisi, lvovis q.#66 E-mail: info@x2.ge Web: www.x2.ge

naxazi / Drwg

gadaxurvis filis wiboebis qveda Sris armirebis naxazi +66.00 niSnulze

masStabi/Scale	TariRi/Date issue	Layout
	20/09/2021	

stadia Stage	furceli Page	furclebi Pages	revizia Revision
m.p.	k-158		

gadaxurvis fila is wiboebis zeda Sris armirebis naxazi +66.00
niSnuli ze
m. 1:100

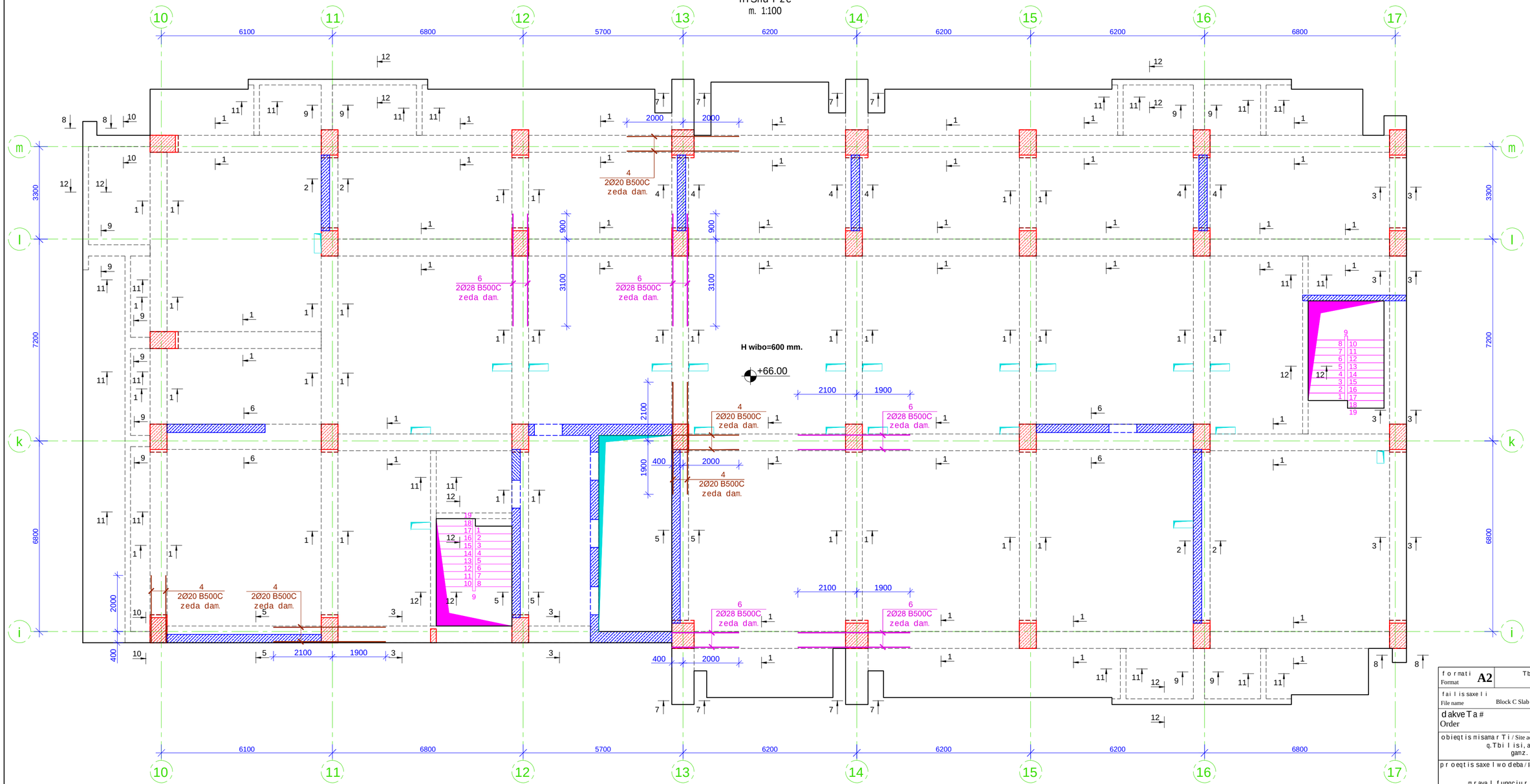

Seni Svna:

1. gadaxurvis fila Si grZivi muSa armaturebis gadabma moxdes pirgadadebiT, gadabmis sigrZe 50D sadac D gadasabmeli armaturis diametria.

2. gadaxurvis fila Si gamoyenebuli iqnas betoni, simtkicis klasiT B 35

3. armaturis moRunva moxdes civad. (gacxelebis gareSe)

4. rk.b-is konstruqciebSi daculi iqnas damcavi Sreebi, rogorc es proeqtSi aris miTiTebuli.

5. mocemuli naxazebi ganxilul iqnas proeqtis arqiteqturuli nawilis naxazebTan erTad.

6. moceuli naxazi ganxilul iqnas Sesabamis niSnulze mdebare kibisa da pandusis sayalibo da armirebis naxazebTan erTad.

7. moceuli naxazi ganxilul iqnas Sesabamis niSnulze mdebare svetebisa da monoliTuri kedlebis sayalibo da armirebis naxazebTan erTad.

8. rk.b-is elementebis dabetonebisas unda gaewios kontroli betonis klass, vibrirebas, dabetonebis xarisxs da Srobis procesebs Tanaxmad ГОСТ 10180-78; ГОСТ 18105.0-80; ГОСТ 18105.2-80;

10. rk.b_is konstruqciebSi gamoyenebulia B500C klasis armaturebi ГОСТ Р 52544-2006. Semowmebuli iqnas armaturis xarisxi da Sedges armaturis gamocdebis Sesabamisi aqtebi.

ბეტონის სავალდებულო მინიმალური მარკა

ელემენტის დასახელება	პოზ.№	არმატურის კლასი	არმატურის დიამეტრი (მმ)	ერთეულის სიგრძე (მ)	ერთეულების რაოდენობა (ც)	სულ სიგრძე (მ)	ერთეულის წონა (კგ)	ბეტონის მარკა B35 მ³	ელემენტის დასახელება	პოზ.№	სულ სიგრძე (მ)	ერთეულის წონა (კგ)	ბეტონის მარკა B35 მ³
ბეტონის სავალდებულო მინიმალური მარკა +66,00 ნიშნულის ქვედა ზედაპირზე	1	B500C	20	2464000	1	2464,0	6073,5	86,75	1	9	6073,5	6073,5	86,75
	2	B500C	18	2113200	1	2113,2	4239,1			8	4239,1		
	3	B500C	14	693200	1	693,2	837,2			7	837,2		
	4	B500C	20	33600	1	33,6	82,8			6	82,8		
	5	B500C	25	116800	1	116,8	449,8			5	449,8		
	6	B500C	28	84800	1	84,8	409,7			4	409,7		
	7	B500C	8	1940	3840	7449,6	2938,0			3	2938,0		
	8	B500C	8	790	640	505,6	199,4			2	199,4		
	9	B500C	8	2300	188	432,4	170,5			1	170,5		
	10	B500C	8	1090	32	34,9	13,8				13,8		
	11	B500C	8	2180	114	248,5	98,0				98,0		
	12	B500C	8	990	20	19,8	7,8				7,8		
	13	B500C	8	1880	20	37,6	14,8				14,8		
	14	B500C	8	690	4	2,8	1,1				1,1		
	15	B500C	8	1750	170	297,5	117,3				117,3		
	16	B500C	8	590	30	17,7	7,0				7,0		
	17	B500C	8	1560	488	761,3	300,2				300,2		
	18	B500C	16	155200	1	155,2	244,8				244,8		
	19	B500C	12	196200	1	196,2	174,1				174,1		
	ჯამი						163.59,2	86,75			16359,2		86,75

formati Format	A2	Tbilisi 2021 w. Tbilisi 2021	
faili saxeli File name	Block C Slab +66.00-75.90 R9.dwg		
dakveTa # Order			
obieqtis misamarTi / Site address	q. Tbilisi, al. yazbegis gamz. #34		
proeqtis saxelwodeba / Project name	mravalfunqciuri sacxovrebeli saxli.		
Tanamdeboba Position	gvari Name	xelmowera Signature	
mT. inJineri Ceif engineer	i. kiknaZe I. Kiknadze		
konstruqtori Structural engineer	k. kobalaZe K. Kobaladze		
Seasrula Draw	S. demetraSvili Sh. Demetrashvili		
Seasrula Draw	g. demetraSvili G. Demetrashvili		
Sps "iqsori" "X2" LTD	misamarTi / Address saqarTvelo, q. Tbilisi, lvovis q. #66 E-mail: info@x2.ge Web: www.x2.ge		
naxazi / Drwg	gadaxurvis fila is wiboebis zeda Sris armirebis naxazi +66.00 niSnulze; masalis specifikacia.		
masStabi/Scale	TariRi/Date issue 20/09/2021	Layout	
stadia Stage	furceli Page	furclebi Pages	revizia Revision
m.p.	k-159		

kveTi 1-1 m. 1:10

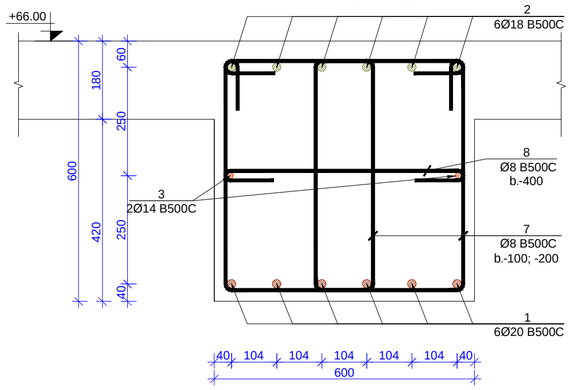

kveTi 2-2 m. 1:10

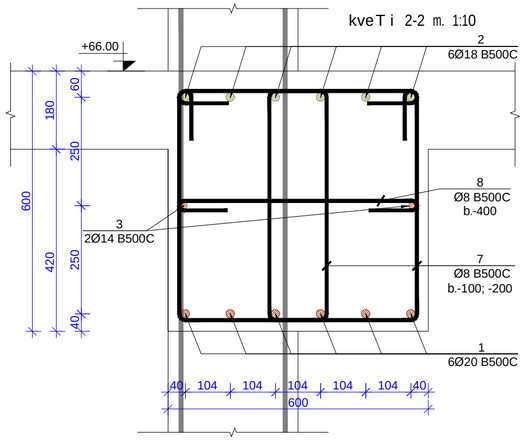

kveTi 3-3 m. 1:10

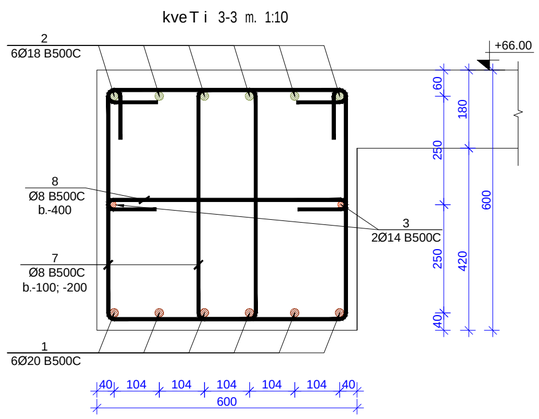

kveTi 4-4 m. 1:10

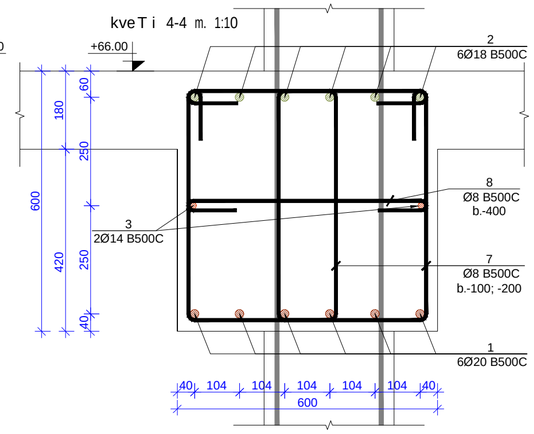

kveTi 5-5 m. 1:10

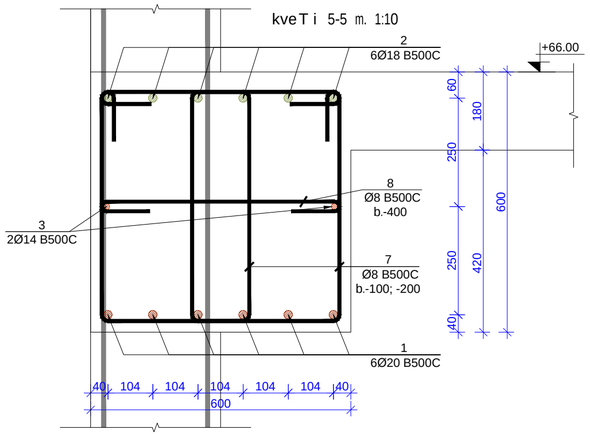

kveTi 6-6 m. 1:10

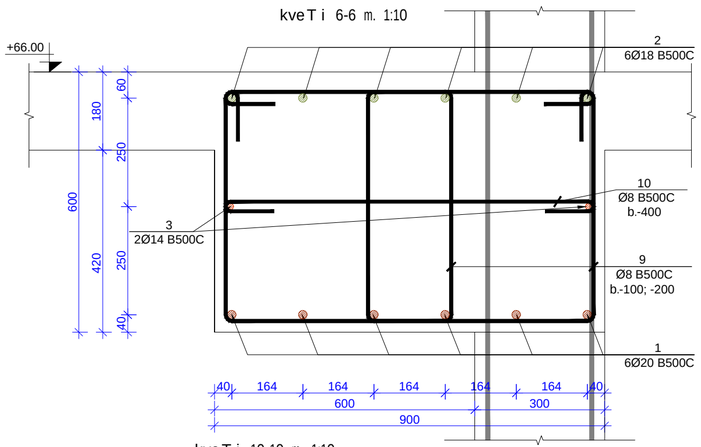

kveTi 7-7 m. 1:10

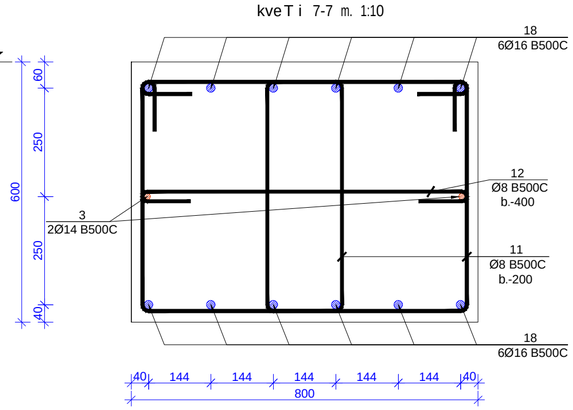

kveTi 8-8 m. 1:10

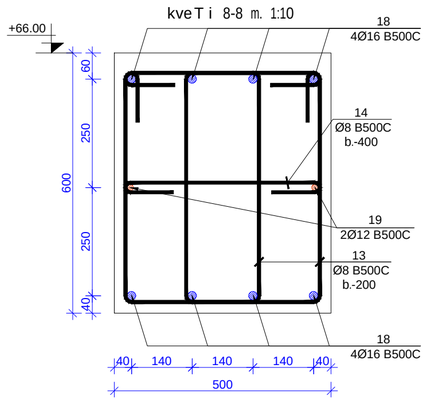

kveTi 9-9 m. 1:10

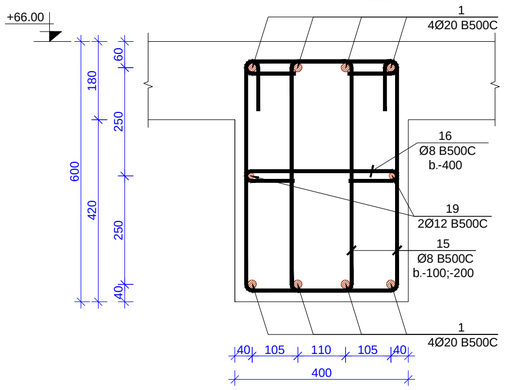

kveTi 10-10 m. 1:10

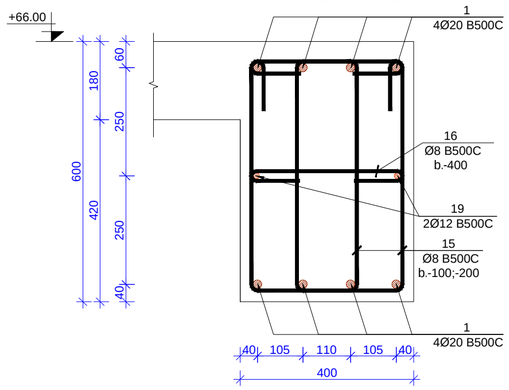

kveTi 11-11 m. 1:10

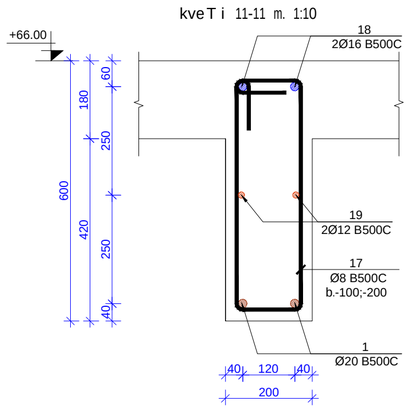

kveTi 12-12 m. 1:10

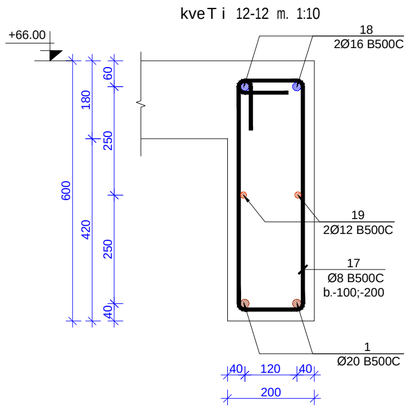

poz.13 m. 1:10

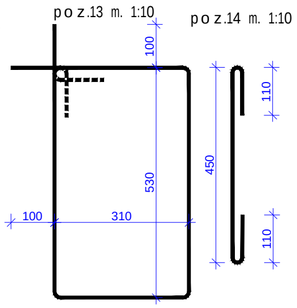

poz.14 m. 1:10

filis wibos zeda da qveda Sris damatebiTi armirebis sqematuri kveTi m. 1:10

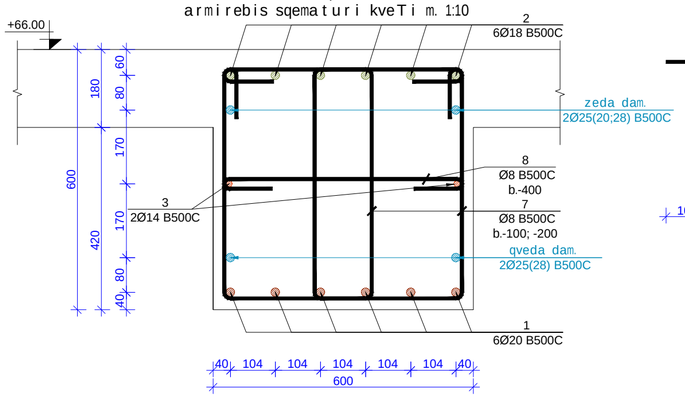

poz.7 m. 1:10

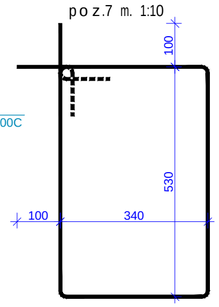

poz.8 m. 1:10

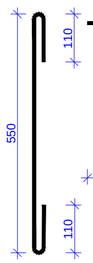

poz.9 m. 1:10

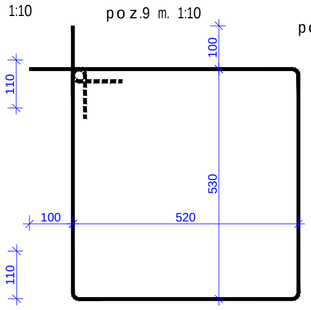

poz.10 m. 1:10

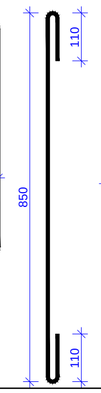

poz.11 m. 1:10

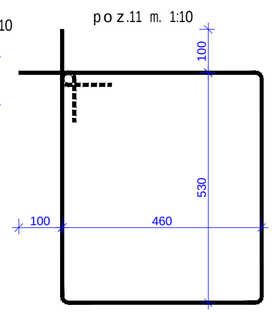

poz.12 m. 1:10

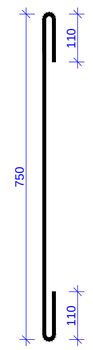

poz.15 m. 1:10

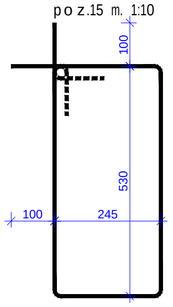

poz.16 m. 1:10

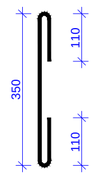

poz.17 m. 1:10

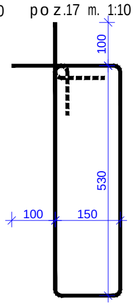

formati Format **A2**	Tbilisi 2021 w. Tbilisi 2021	
failis saxeli File name	Block C Slab +66.00-75.90 R9.dwg	
dakveTa # Order		
obieqtis misamarTi / Site address	q. Tbilisi, al. yazbegis gamz. #34	
proeqtis saxelwodeba / Project name	mravalfunqciuri sacxovrebeli saxli.	
Tanamdeboba Position	gvari Name	xelmowera Signature
mT. inJineri Ceif engineer	i. kiknaZe I. Kiknadze	
konstruqtori Structural engineer	k. kobalaZe K. Kobaladze	
Seasrula Draw	S. demetraSvili Sh. Demetrashvili	
Seasrula Draw	g. demetraSvili G. Demetrashvili	
Sps "iqsori" "X2" LTD	misamarTi / Address saqarTvelo, q. Tbilisi, ivovis q. #66 E-mail: info@x2.ge Web: www.x2.ge	
naxazi / Drwg	gadaxurvis filis wiboebis kveTebi da poziciebi.	
masStabi / Scale	TariRi / Date issue 20/09/2021	Layout
stadia Stage	furceli Page	furclebi Pages / revizia Revision
m.p.	k-160	

gadaxurvis fiLis sayaLibo naxazi +69.30; +72.60 niSnuLze

m. 1:100

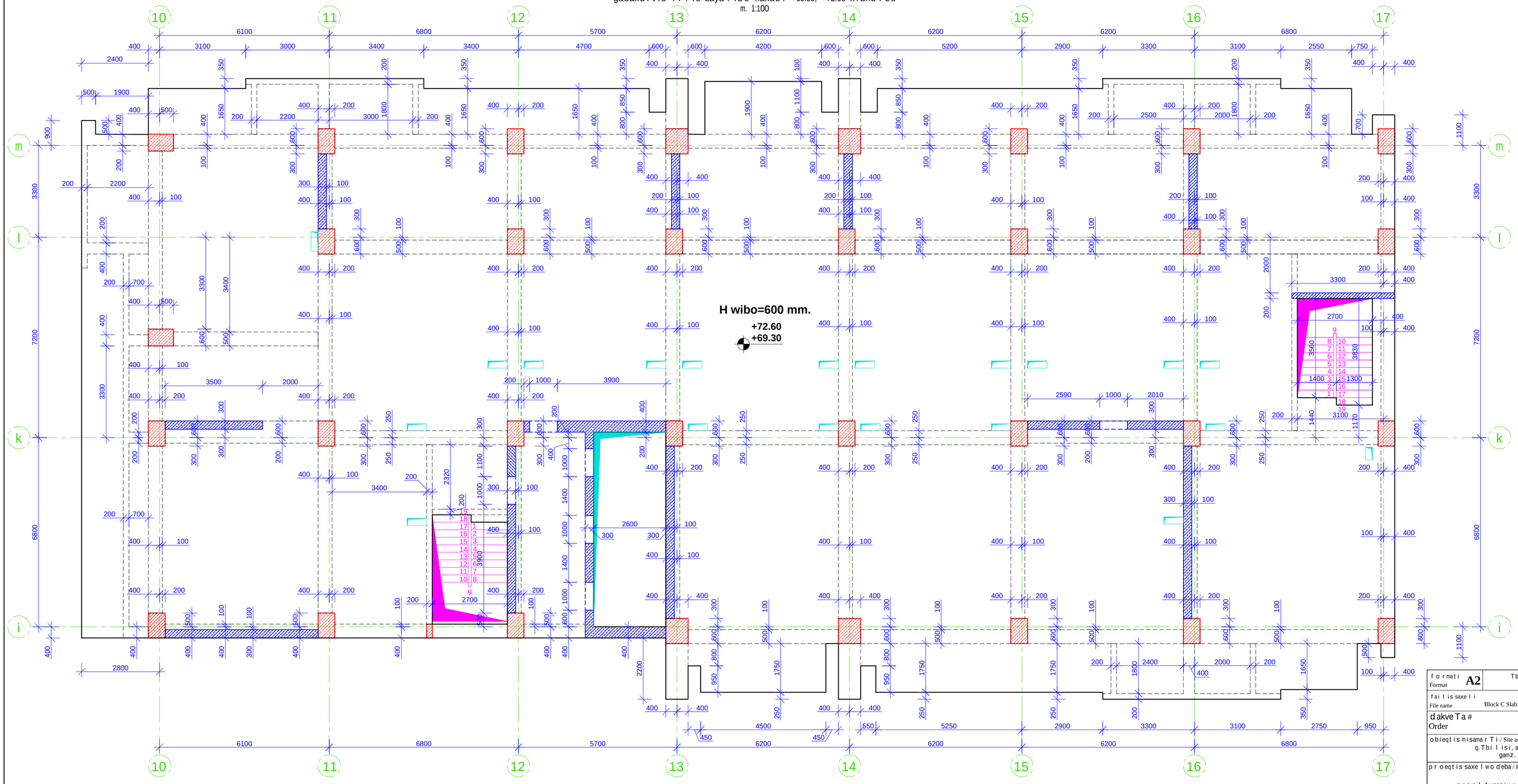

SeniSvna:

1. gadaxurvis filaSi grZivi muSa armaturebis gadabma moxdes pirgadadebiT, gadabmis sigrZe 50D sadac D gadasabmeli armaturis diametria.

2. gadaxurvis filaSi gamoyenebuli iqnas betoni, simtkicis klasiT B 35

3. armaturis moRunva moxdes civad. (gacxlebis gareSe)

4. rk.b-is konstruqciebSi daculi iqnas damcavi Sreebi, rogorc es proeqtSi aris miTiTebuli.

5. mocemuli naxazebi ganxilul iqnas proeqtis arqiteqturuli nawilis naxazebTan erTad.

6. moceuli naxazi ganxilul iqnas Sesabamis niSnulze mdebare kibisa da pandusis sayalibo da armirebis naxazebTan erTad.

7. moceuli naxazi ganxilul iqnas Sesabamis niSnulze mdebare svetebisa da monoliTuri kedlebis sayalibo da armirebis naxazebTan erTad.

8. rk.b-is elementebis dabetonebisas unda gaewios kontroli betonis klass, vibrirebas, dabetonebis xarisxs da Srobis procesebs Tanaxmad ГОСТ 10180-78; ГОСТ 18105.0-80; ГОСТ 18105.2-80;

10. rk.b_is konstruqciebSi gamoyenebulia B500C klasis armaturebi ГОСТ Р 52544-2006. Semowmebuli iqnas armaturis xarisxi da Sedges armaturis gamocdebis Sesabamisi aqtebi.

მასალის სპეციფიკაცია

კონსტრ. დასახ.	პოზ.№	არმატ. დიამ.	არმატ. კლასი	სიგრძე (L)	რაოდ. (n)	Lxn (მ)	წონა (კგ)	ბეტონი B35 მ³	კონსტ. რაოდ. N	წონა (კგ)	ბეტონი B35 მ³
მაგდაბუნის ველის +69,30; +72,60 ნიშნულზე;	1	12	B500C	10351000	1	10351,0	9185,1	169,4	2	18370,2	338,80
	2	10	B500C	10351000	1	10351,0	6378,5			12757,1	
	3	8	B500C	290	1400	406,0	160,1			320,2	
	4	8	B500C	620	1400	868,0	342,3			684,7	
	5	16	B500C	590450	1	590,5	931,5			1862,9	
	6	10	B500C	2594000	1	2594,0	1598,5			3197,0	
	7	12	B500C	543000	1	543,0	481,8			963,7	
	8	14	B500C	346000	1	346,0	417,9			835,8	
				ჯამი			19495,8	169,4		38991,6	338,8

formati Format	A2	Tbilisi 2021 w. Tbilisi 2021
faili saxeli File name	Block C Slab +66.00-75.90 R9.dwg	
dakveTa # Order		
obieqtis misamarTi / Site address	q.Tbilisi, al.yazbegis gamz. #34	
proeqtis saxelwodeba / Project name	mravalfunqciuri sacxovrebeli saxli.	

Tanamdeboba Position	gvari Name	xelmowera Signature
mT. inJineri Ceif engineer	i. kiknaZe I. Kiknadze	
konstruqtori Structural engineer	k. kobalaZe K. Kobaladze	
Seasrula Draw	S.demetraSvili Sh. Demetrashvili	
Seasrula Draw	g.demetraSvili G. Demetrashvili	

misamarTi / Address	saqarTvelo, q. Tbilisi, ivovis q. #66
Sps "iqsori" "X2" LTD	E-mail: info@x2.ge Web: www.x2.ge
naxazi / Drwg	gadaxurvis filis sayalibo naxazi +69.30; +72.60 niSnulze; masalis specifikacia.
masStabi /Scale	
TariRi /Date issue	20/09/2021
Layout	

stadia Stage	furceli Page	furclebi Pages	revizia Revision
m.p.	k-161		

gadaxurvis filis wiboebis qveda Sris armirebis naxazi
+69.30; +72.60 niSnulze
m. 1:100

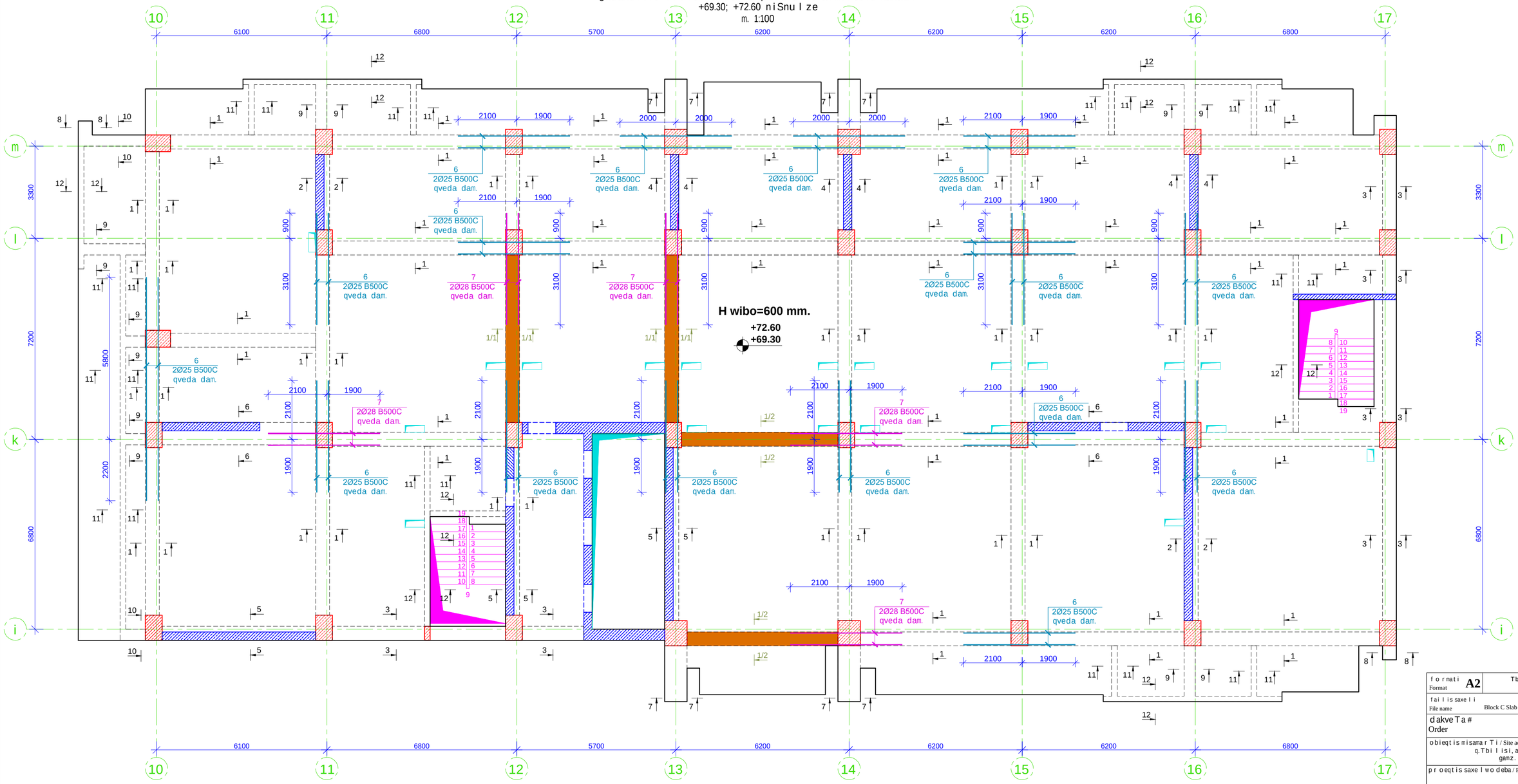

SeniSvna:

1. gadaxurvis filaSi grZivi muSa armaturebis gadabma moxdes pirgadadebiT, gadabmis sigrZe 50D sadac D gadasabmeli armaturis diametria.

2. gadaxurvis filaSi gamoyenebuli iqnas betoni, simtkicis klasiT B 35

3. armaturis moRunva moxdes civad. (gacxelebis gareSe)

4. rk.b-is konstruqciebSi daculi iqnas damcavi Sreebi, rogorc es proeqtSi aris miTiTebuli.

5. mocemuli naxazebi ganxilul iqnas proeqtis arqiteqturuli nawilis naxazebTan erTad.

6. moceuli naxazi ganxilul iqnas Sesabamis niSnulze mdebare kibisa da pandusis sayalibo da armirebis naxazebTan erTad.

7. moceuli naxazi ganxilul iqnas Sesabamis niSnulze mdebare svetebisa da monoliTuri kedlebis sayalibo da armirebis naxazebTan erTad.

8. rk.b-is elementebis dabetonebisas unda gaewios kontroli betonis klass, vibrirebas, dabetonebis xarisxs da Srobis procesebs Tanaxmad ГОСТ 10180-78; ГОСТ 18105.0-80; ГОСТ 18105.2-80;

10. rk.b_is konstruqciebSi gamoyenebulia B500C klasis armaturebi ГОСТ Р 52544-2006. Semowmebuli iqnas armaturis xarisxi da Sedges armaturis gamocdebis Sesabamisi aqtebi.

formati Format	**A2**	Tbilisi 2021 w. Tbilisi 2021
faili saxeli File name	Block C Slab +66.00-75.90 R9.dwg	
dakveTa # Order		
obieqtis misamarTi / Site address	q. Tbilisi, al .yazbegis gamz. # 34	
proeqtis saxelwodeba / Project name	mravalfunqciuri sacxovrebeli saxli.	

Tanamdeboba Position	gvari Name	xelmowera Signature
mT. inJineri Ceif engineer	i. iknaZe I. Kiknadze	
konstruqtori Srnuctural engineer	k. kobaladZe K. Kobaladze	
Seasrula Draw	S. denetraSvili Sh. Denetrashvili	
Seasrula Draw	g. denetraSvili G. Demetrashvili	

misamarTi / Address
saqarTvelo, q. Tbilisi, ivovisq. # 66
E-mail: info@x2.ge
Web: www.x2.ge

Sps "iqsori"
"X2" LTD

naxazi / Drwg
gadaxurvis filis wiboebis qveda Sris armirebis naxazi +69.30; +72.60 niSnulze

masStabi /Scale	TariRi /Date issue	Layout
	20/09/2021	

stadia Stage	furceli Page	furclebi Pages	revizia Revision
m.p.	k-165		

gadaxurvis fi l is wiboebis zeda S ris armi rebis naxazi
+69.30; +72.60 ni Snu l ze
m. 1:100

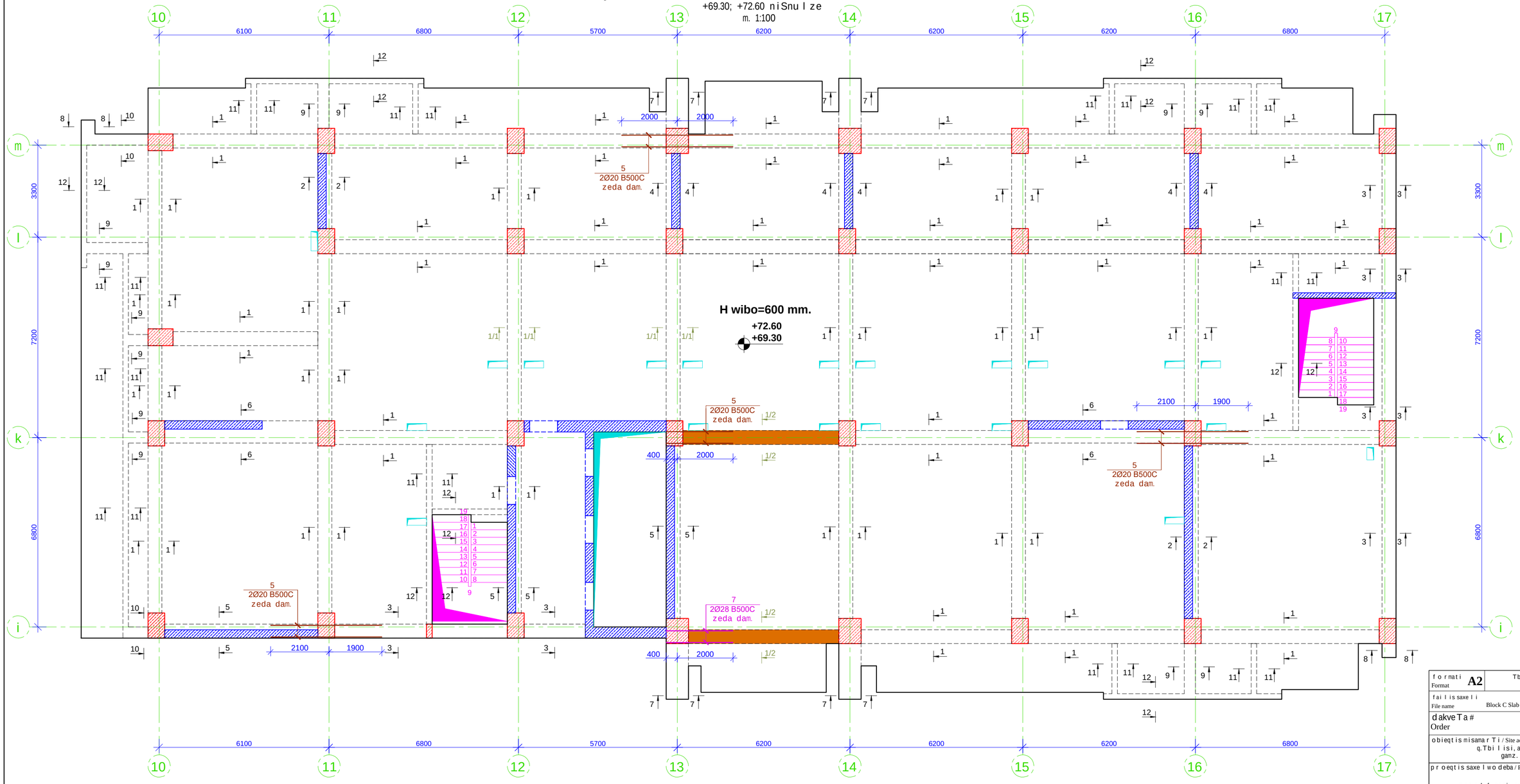

poz.8 m. 1:10

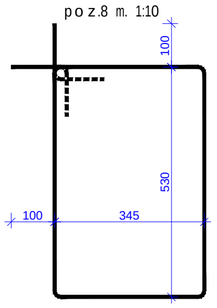

poz.9 m. 1:10

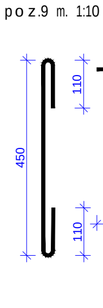

poz.10 m. 1:10

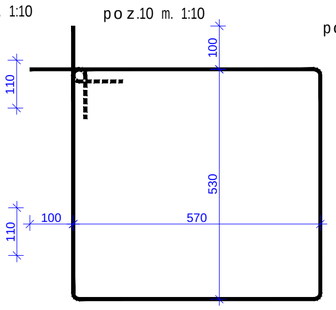

poz.11 m. 1:10

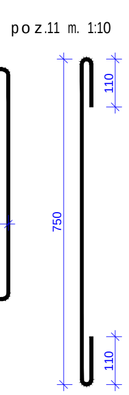

poz.12 m. 1:10

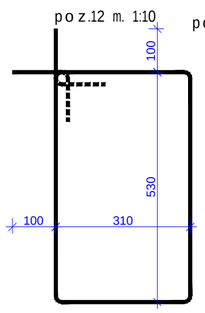

poz.13 m. 1:10

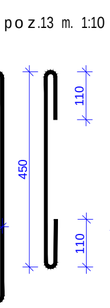

poz.14 m. 1:10

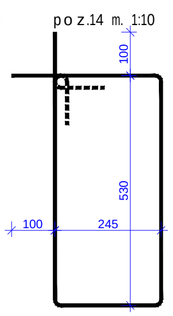

poz.15 m. 1:10

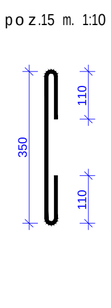

poz.16 m. 1:10

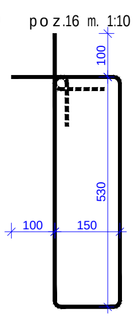

ბრძანების №, თარიღი	პოზ.№	ფოლადის მარკა, კლასი	ფოლადის დიამეტრი (L)	ცალების რაოდენობა (n)	Lxn (მ)	წონა (კგ)	ბეტონის კლასი B35 მ³	ბეტონის ჯამური მოცულობა, მ³	წონა (კგ)	ბეტონის კლასი B35 მ³
ბრძანება №330909.05.09 +69.30; +72.60 ნიშნულზე	1	B500C	1762400	1	1762,4	4344,1	75,6	2	8688,3	15120
	2	B500C	1680000	1	1680,0	3354,2			6708,5	
	3	B500C	267000	1	267,0	796,3			1592,7	
	4	B500C	687800	1	687,8	830,7			1661,5	
	5	B500C	28800	1	28,8	71,0			142,0	
	6	B500C	144000	1	144,0	554,6			1109,2	
	7	B500C	44800	1	44,8	216,4			432,9	
	8	B500C	1950	3920	7644,0	3014,7			6029,3	
	9	B500C	690	650	448,5	176,9			353,8	
	10	B500C	2400	282	676,8	266,9			533,8	
	11	B500C	990	48	47,5	18,7			37,5	
	12	B500C	1880	20	37,6	14,8			29,7	
	13	B500C	690	4	2,8	1,1			2,2	
	14	B500C	1750	182	318,5	125,6			251,2	
	15	B500C	590	32	18,9	7,4			14,9	
	16	B500C	1560	488	761,3	300,2			600,5	
	17	B500C	265600	1	265,6	419,0			838,0	
	18	B500C	151200	1	151,2	134,2			268,3	
ჯამი					14647,1	75,6			29294,1	15120

formati Format **A2**	Tbilisi 2021 w. Tbilisi 2021	
fai l is saxe l i File name	Block C Slab +66.00-75.90 R9.dwg	
dakveTa # Order		
obieqtis misamar Ti / Site address	q. Tbi l isi, a l .yazbegis gamz. # 34	
proeqtis saxe l wo deba / Project name	mraval funqciuri sacxovrebe l i sax l i.	
Tanamdeboba Position	gvari Name	xe l mowera Signature
mT. inJineri Ceif engineer	i. kiknaZe I. Kiknadze	
konstruqtori Structural engineer	k. kobal aZe K. Kobaladze	
Seas rul a Draw	S. denet r aSvi l i Sh. Demetrashvili	
Seas rul a Draw	g. denet r aSvi l i G. Demetrashvili	

Sps "iqsori" **"X2" LTD**	misamar Ti / Address saqar Tve l o, q. Tbi l isi, l vovis q. # 66 E-mail: info@x2.ge Web: www.x2.ge
naxazi / Drwg	gadaxurvis fi l is wiboebis zeda S ris armirebis naxazi +69.30; +72.60 ni Snu l ze; masa l is speci fikacia.
masStabi / Scale	Tar iRi / Date issue: 20/09/2021
Layout	

stadia Stage	furceli Page	furc l ebi Pages	revizia Revision
m.p.	k-166		

kveTi 1-1 m. 1:10

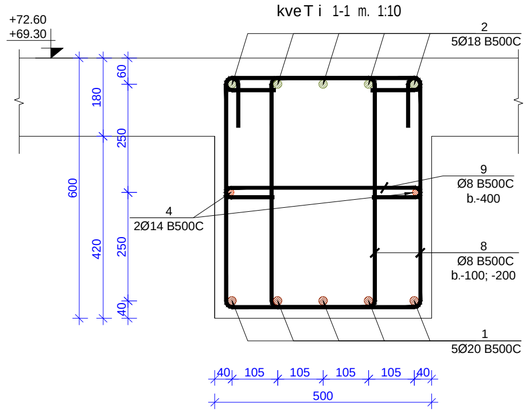

kveTi 1/1-1/1 m. 1:10

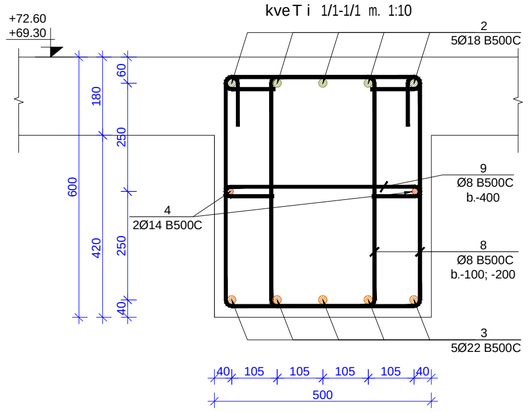

kveTi 1/2-1/2 m. 1:10

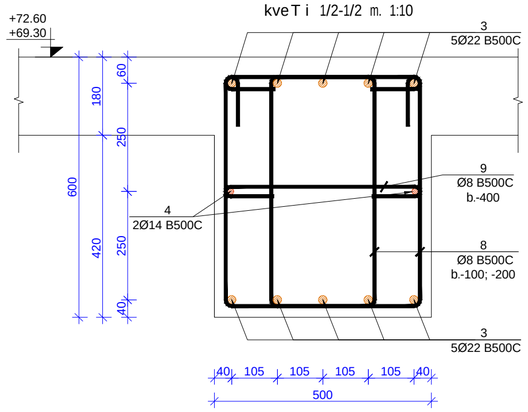

kveTi 2-2 m. 1:10

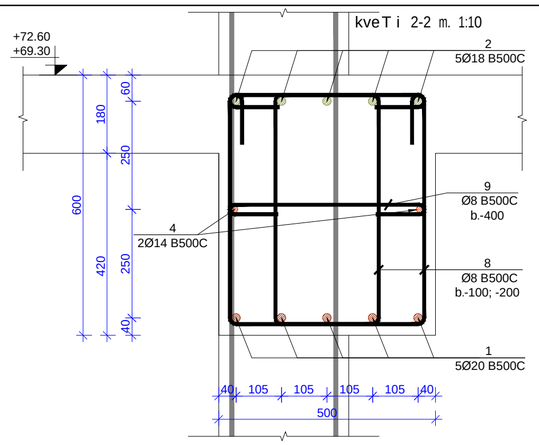

kveTi 3-3 m. 1:10

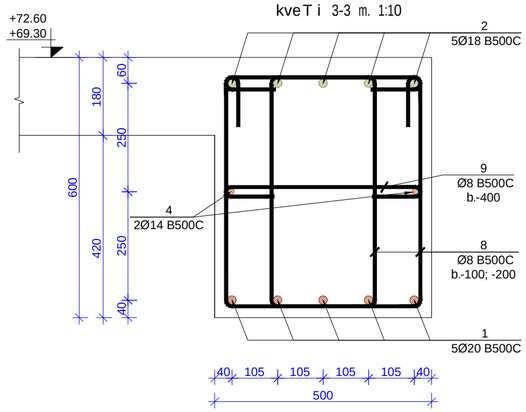

kveTi 4-4 m. 1:10

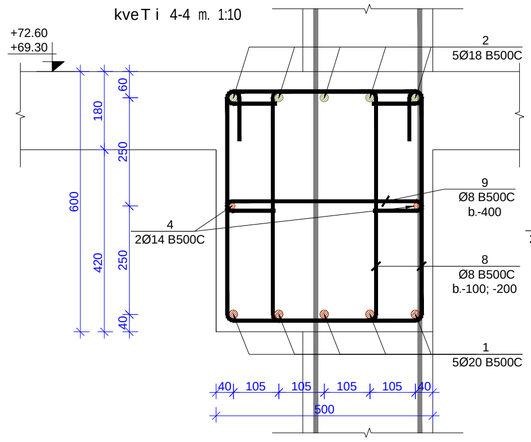

kveTi 5-5 m. 1:10

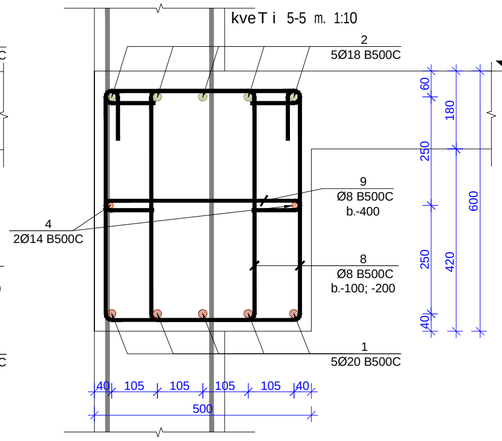

kveTi 6-6 m. 1:10

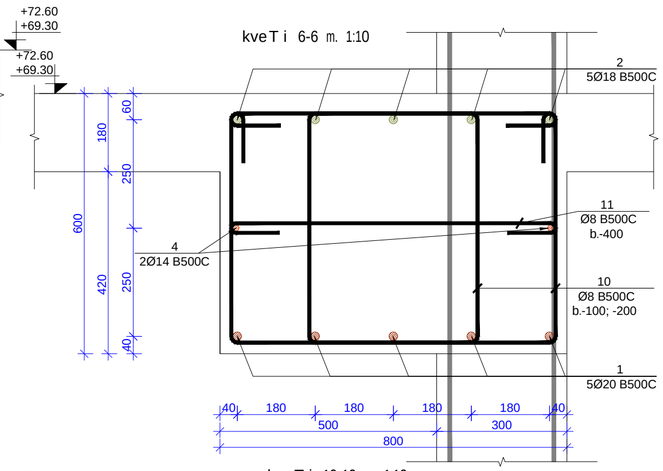

kveTi 7-7 m. 1:10

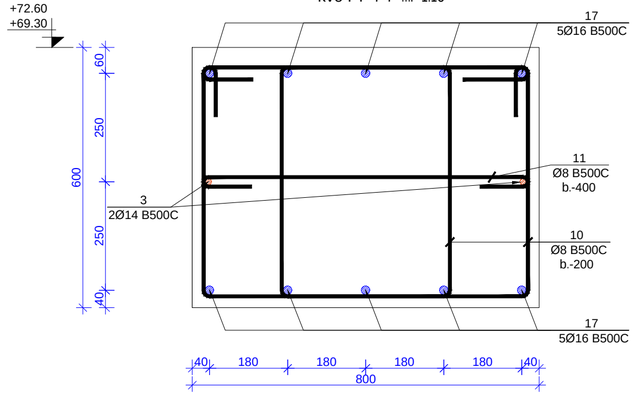

kveTi 8-8 m. 1:10

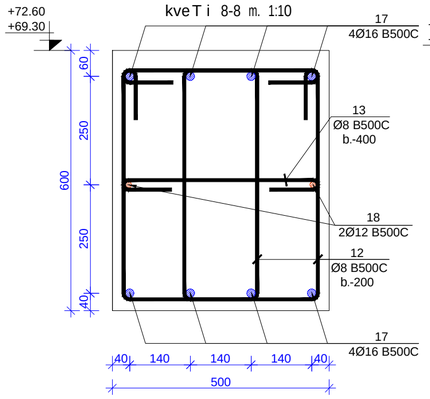

kveTi 9-9 m. 1:10

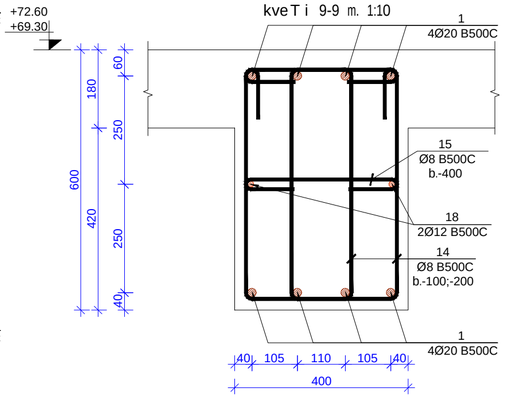

kveTi 10-10 m. 1:10

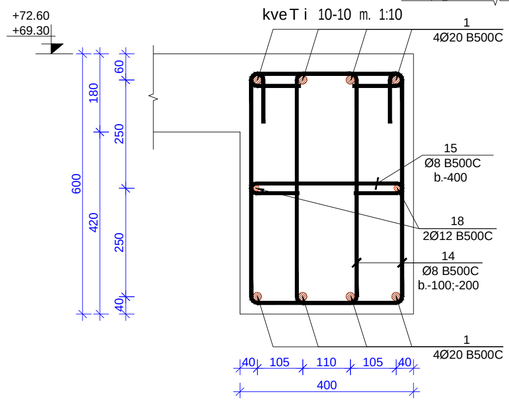

kveTi 11-11 m. 1:10

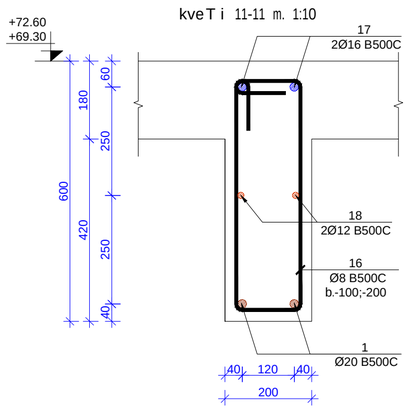

kveTi 12-12 m. 1:10

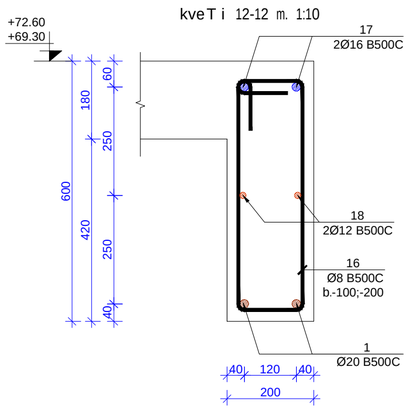

filis wibos zeda da qveda Sris damatebiTi armirebis sqematuri kveTi m. 1:10

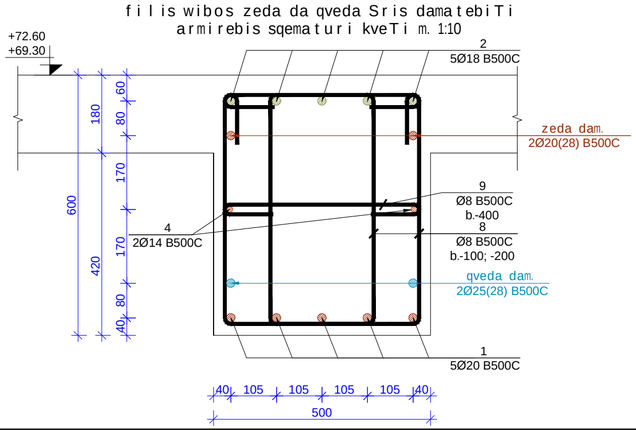

formati / Format	A2	Tbilisi 2021 w. / Tbilisi 2021
faili saxeli / File name	Block C Slab +66.00-75.90 R9.dwg	
dakveTa # / Order		
obieqtis misamarTi / Site address	q. Tbilisi, al. yazbegis gamz. # 34	
proeqtis saxelwodeba / Project name	mravalfunqciuri sacxovrebeli saxli.	

Tanamdeboba / Position	gvari / Name	xelmowera / Signature
mT. inJineri / Ceif engineer	i. kiknaZe / I. Kiknadze	
konstruqtori / Structural engineer	k. kobalaZe / K. Kobaladze	
Seasrula / Draw	S. demetraSvili / Sh. Demetrashvili	
Seasrula / Draw	g. demetraSvili / G. Demetrashvili	

misamarTi / Address

saqarTvelo, q. Tbilisi, ivovis q. # 66

E-mail: info@x2.ge
Web: www.x2.ge

Sps "iqsori" / "X2" LTD

naxazi / Drwg	gadaxurvis filis wiboebis kveTebi.		
masStabi / Scale	TariRi / Date issue: 20/09/2021	Layout	
stadia / Stage	furceli / Page	furclebi / Pages	revizia / Revision
m.p.	k-167		

gadaxurvis filis sayalibo naxazi +75.90 niSnulze

m. 1:100

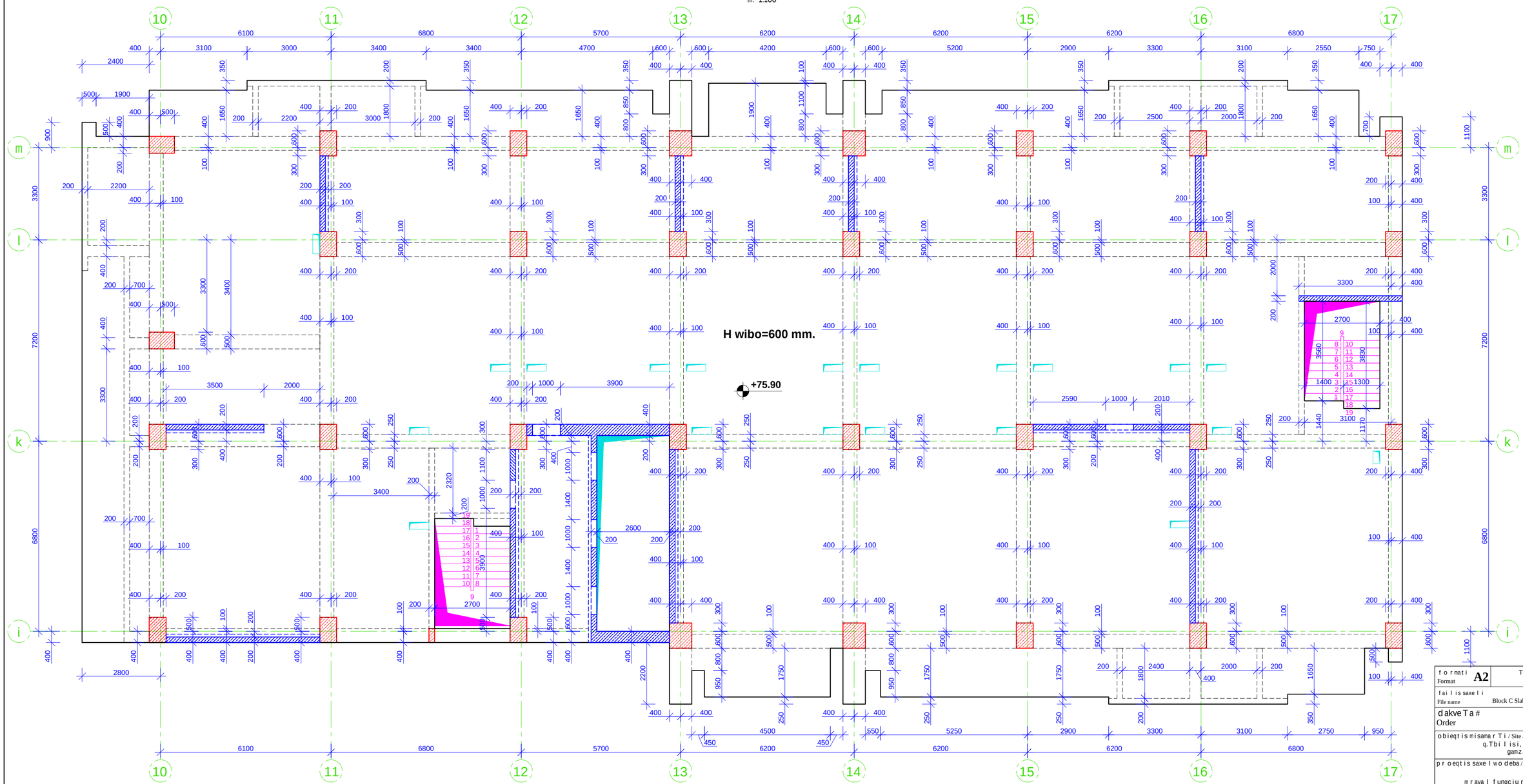

Seni Svna:

1. gadaxurvis filaSi grZivi muSa armaturebis gadabma moxdes pirgadadebiT, gadabmis sigrZe 50D sadac D gadasabmeli armaturis diametria.

2. gadaxurvis filaSi gamoyenebuli iqnas betoni, simtkicis klasiT B35

3. armaturis moRunva moxdes civad. (gacxlebis gareSe)

4. rk.b-is konstruqciebSi dacduli iqnas damcavi Sreebi, rogorc es proeqtSi aris miTiTebuli.

5. mocemuli naxazebi ganxilul iqnas proeqtis arqiteqturuli nawilis naxazebTan erTad.

6. moceuli naxazi ganxilul iqnas Sesabamis niSnulze mdebare kibisa da pandusis sayalibo da armirebis naxazebTan erTad.

7. moceuli naxazi ganxilul iqnas Sesabamis niSnulze mdebare svetebisa da monoliTuri kedlebis sayalibo da armirebis naxazebTan erTad.

8. rk.b-is elementebis dabetonebisas unda gaewios kontroli betonis klass, vibrirebas, dabetonebis xarisxs da Srobis procesebs Tanaxmad ГОСТ 10180-78; ГОСТ 18105.0-80; ГОСТ 18105.2-80;

10. rk.b_is konstruqciebSi gamoyenebulia B500C klasis armaturebi ГОСТ Р 52544-2006. Semowmebuli iqnas armaturis xarisxi da Sedges armaturis gamocdebis Sesabamisi aqtebi.

მასალის სპეციფიკაცია

კონსტრ. დასახ.	პოზ№	არმას. დიამ.	არმას. კლასი	სიგრძე (L)	რაოდ. (n)	Lxn (მ)	წონა (კგ)	ბეტონი B35 მ³	კონსტ. რაოდ. N	წონა (კგ)	ბეტონი B35 მ³
მონოლითური ფილა +75,90 ნიშნულზე	1	12	B500C	10351000	1	10351,0	9185,1	169,4	1	9185,1	169,40
	2	10	B500C	10351000	1	10351,0	6378,5			6378,5	
	3	8	B500C	290	1400	406,0	160,1			160,1	
	4	8	B500C	620	1400	868,0	342,3			342,3	
	5	16	B500C	590450	1	590,5	931,5			931,5	
	6	10	B500C	2594000	1	2594,0	1598,5			1598,5	
	7	12	B500C	543000	1	543,0	481,8			481,8	
	8	14	B500C	346000	1	346,0	417,9			417,9	
		ჯამი					19495,8	169,4		19495,8	169,4

format Format	A2	Tbilisi 2021 w. Tbilisi 2021
fais saxeli File name	Block C Slab +66.00-75.90 R9.dwg	
dakveTa # Order		
obieqtis misamarTi / Site address	q. Tbilisi, al .yazbegis gamz. # 34	
proeqtis saxelwodeba / Project name	mraval funqciuri sacxovrebeli saxli.	

Tanamdeboba Position	gvari Name	xelmowera Signature
mT. inJineri Ceif engineer	i. kiknaZe I. Kiknadze	
konstruqtori Structural engineer	k. kobalaZe K. Kobaladze	
Seasrula Draw	S. demetraSvili Sh. Demetrashvili	
Seasrula Draw	g. demetraSvili G. Demetrashvili	

Sps "iqsori" "X2" LTD	misamarTi / Address: saqarTvelo, q. Tbilisi, ivovis q. # 66; E-mail: info@x2.ge; Web: www.x2.ge
naxazi / Drwg	gadaxurvis filis sayalibo naxazi +75.90 niSnulze; masalis specifikacia.
masStabi /Scale	TariRi /Date issue: 20/09/2021; Layout
stadia Stage	furceli Page: k-168
furcelebi Pages	
revizia Revision	
m.p.	

gadaxurvis fila wiboebis zeda Sris armirebis naxazi

+75.90 niSnuli ze

m. 1:100

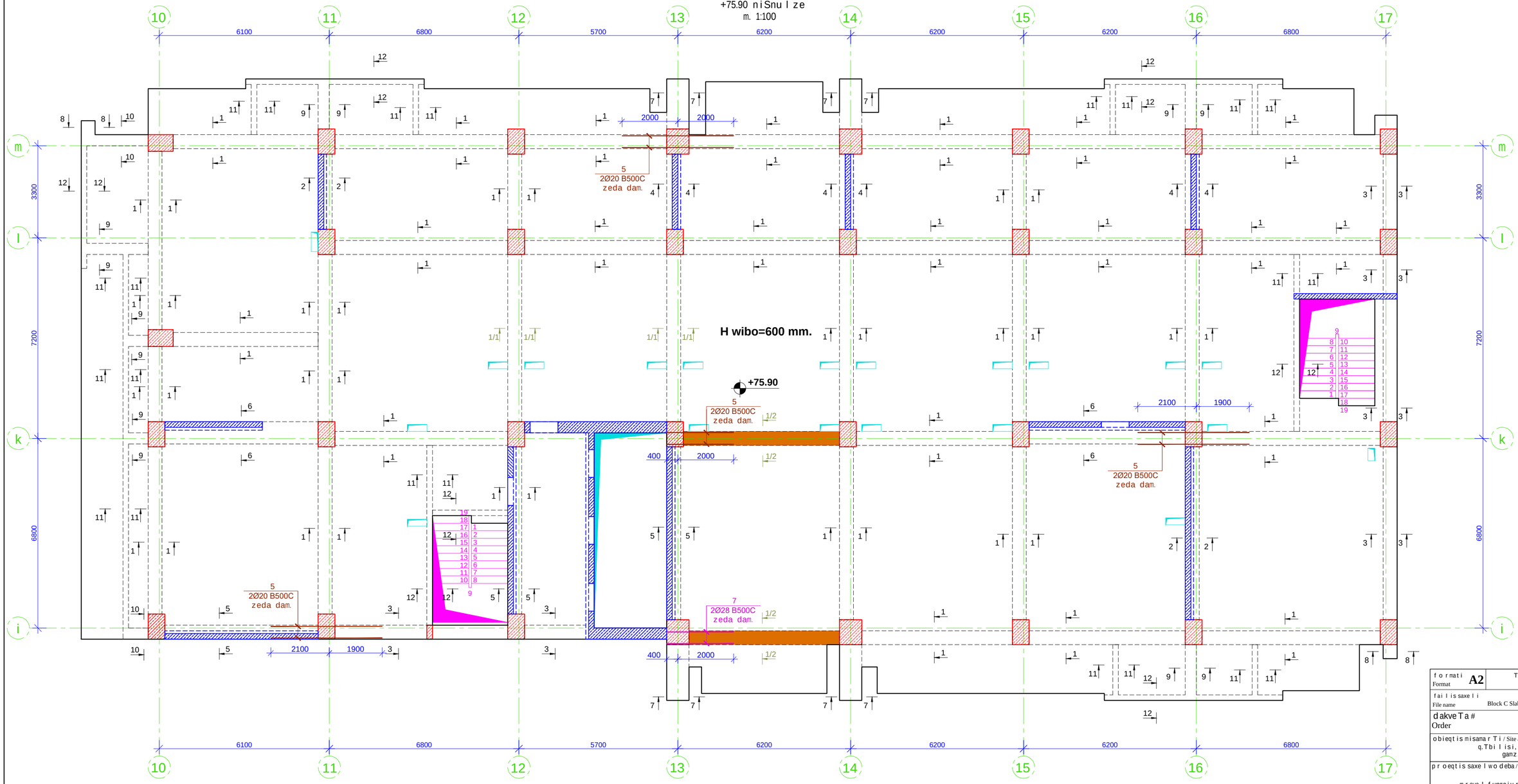

poz.8 m. 1:10

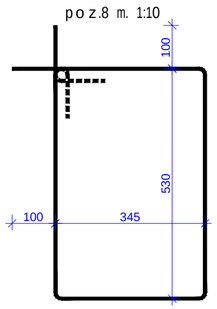

poz.9 m. 1:10

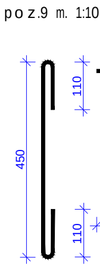

poz.10 m. 1:10

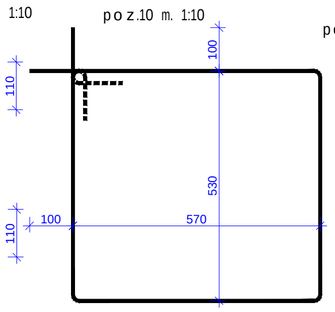

poz.11 m. 1:10

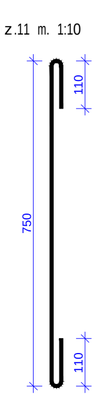

poz.12 m. 1:10

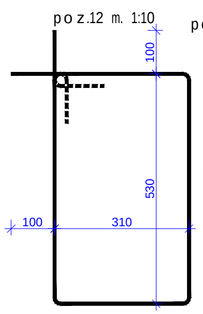

poz.13 m. 1:10

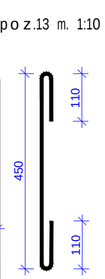

poz.14 m. 1:10

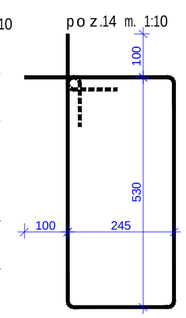

poz.15 m. 1:10

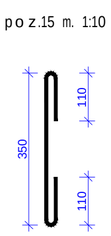

poz.16 m. 1:10

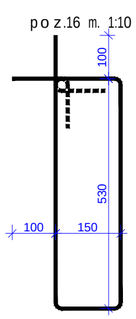

მეხსიერების ხელსაწყოების

ელემენტის დასახელება	პოზა№	არმატურის დიამეტრი	არმატურის მარკა	სიმრავლე (ც)	Lxn (მ)	წონა (კნ)	ბეტონის B35 მ³	ელემენტების რაოდენობა, N	წონა (კნ)	ბეტონის B35 მ³
მონოლითური რკინაბეტონის +75.90 დონის ფილა	1	20	B500C	1762400	1	1762,4	4344,1	75,6	1	4344,1	75,60
	2	18	B500C	1680000	1	1680,0	3354,2			3354,2	
	3	22	B500C	267000	1	267,0	796,3			796,3	
	4	14	B500C	687800	1	687,8	830,7			830,7	
	5	20	B500C	28800	1	28,8	71,0			71,0	
	6	25	B500C	144000	1	144,0	554,6			554,6	
	7	28	B500C	44800	1	44,8	216,4			216,4	
	8	8	B500C	1950	3920	7644,0	3014,7			3014,7	
	9	8	B500C	690	650	448,5	176,9			176,9	
	10	8	B500C	2400	282	676,8	266,9			266,9	
	11	8	B500C	990	48	47,5	18,7			18,7	
	12	8	B500C	1880	20	37,6	14,8			14,8	
	13	8	B500C	690	4	2,8	1,1			1,1	
	14	8	B500C	1750	182	318,5	125,6			125,6	
	15	8	B500C	590	32	18,9	7,4			7,4	
	16	8	B500C	1560	488	761,3	300,2			300,2	
	17	16	B500C	265600	1	265,6	419,0			419,0	
	18	12	B500C	151200	1	151,2	134,2			134,2	
	ჯამი					14647,1	75,6			14647,1	75,6

formati Format	A2	Tbilisi 2021 w. Tbilisi 2021	
faili saxeli File name	Block C Slab +66.00-75.90 R9.dwg		
dakveTa # Order			
obieqtis misamarTi / Site address	q.Tbilisi, al.yazbegis gamz. #34		
proeqtis saxelwodeba / Project name	mravalfunqciuri sacxovrebeli saxli.		
Tanamdeboba Position	gvari Name	xelmowera Signature	
mT. inJineri Ceif engineer	i. kiknaZe I. Kiknadze		
konstruqtori Structural engineer	k. kobalaZe K. Kobaladze		
Sealrula Draw	S.demetraSvili Sh. Demetrashvili		
Sealrula Draw	g.demetraSvili G. Demetrashvili		
Sps "iqsori" "X2" LTD	misamarTi / Address saqarTvelo, q. Tbilisi, ivovis q.#66 E-mail: info@x2.ge Web: www.x2.ge		
naxazi / Drwg	gadaxurvis filis wiboebis zeda Sris armirebis naxazi +75.90 niSnuli ze; masalis specifikacia.		
masStabi/Scale	TariRi/Date issue 20/09/2021	Layout	
stadia Stage	furceli Page k-173	furclebi Pages	revizia Revision
m.p.			

kveTi 1-1 m. 1:10

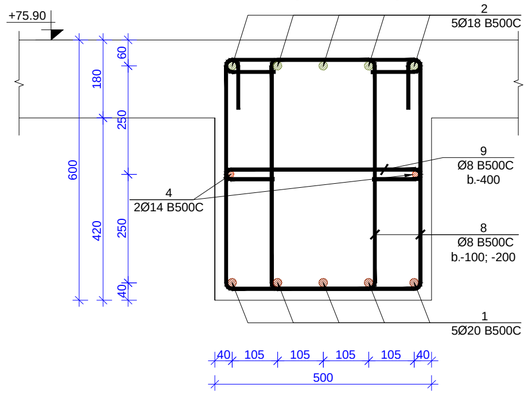

kveTi 1/1-1/1 m. 1:10

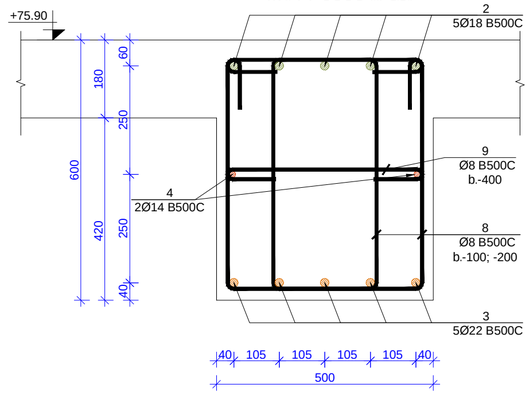

kveTi 1/2-1/2 m. 1:10

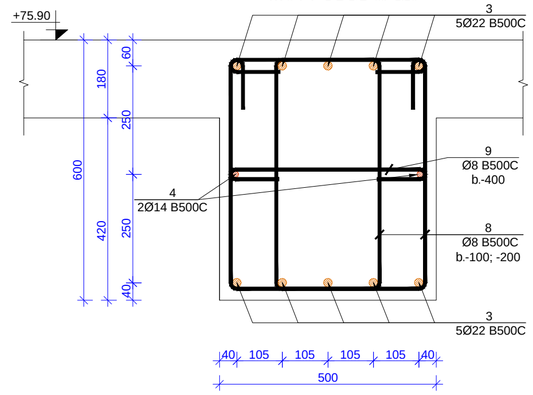

kveTi 2-2 m. 1:10

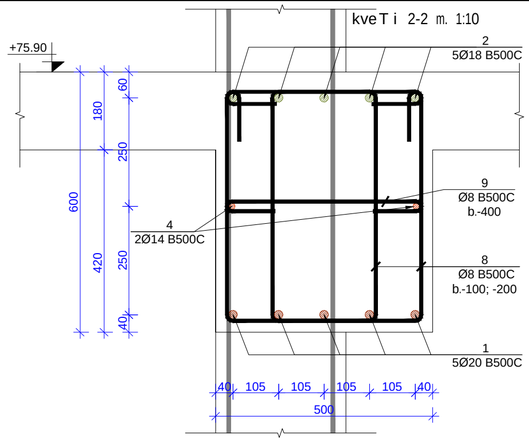

kveTi 3-3 m. 1:10

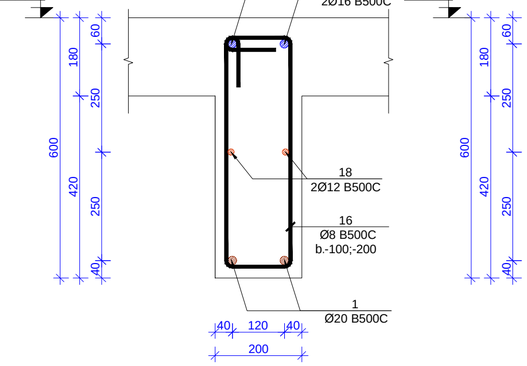

kveTi 4-4 m. 1:10

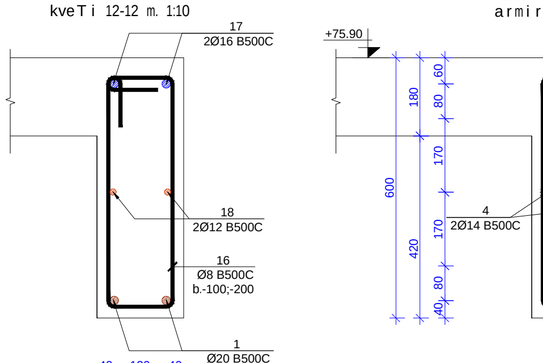

kveTi 5-5 m. 1:10

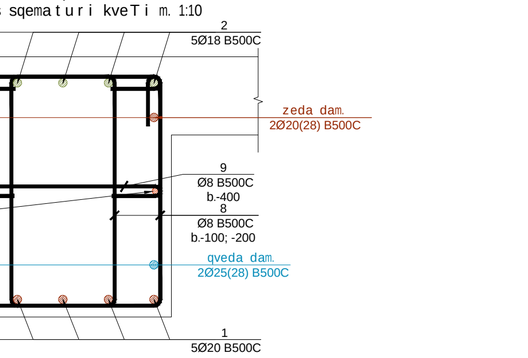

kveTi 6-6 m. 1:10



kveTi 7-7 m. 1:10

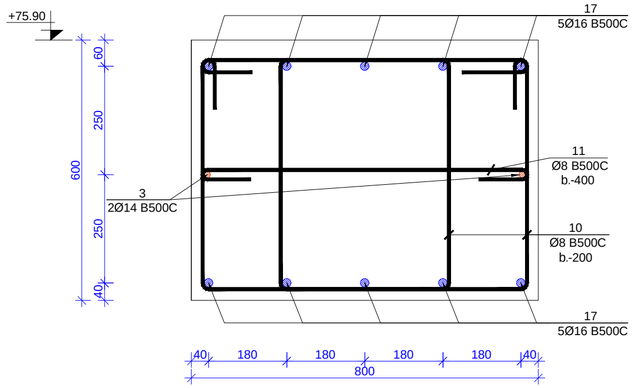

kveTi 8-8 m. 1:10

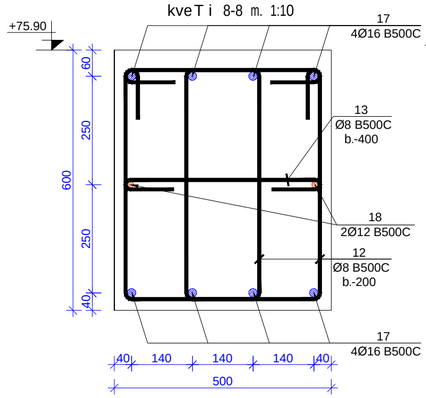

kveTi 9-9 m. 1:10

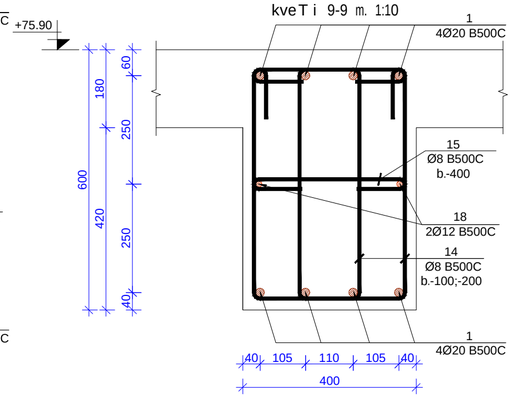

kveTi 10-10 m. 1:10

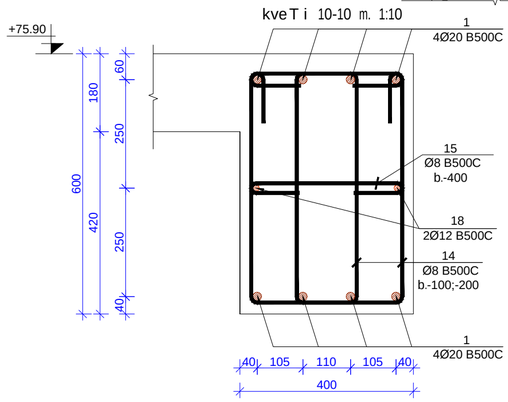

kveTi 11-11 m. 1:10

kveTi 12-12 m. 1:10

filis wibos zeda da qveda Sris damatebiTi armirebis sqematuri kveTi m. 1:10

formati Format **A2**	Tbilisi 2021 w. Tbilisi 2021	
faili saxeli File name	Block C Slab +66.00-75.90 R9.dwg	
dakveTa # Order		
obieqtis misamarTi / Site address	q.Tbilisi, al.yazbegis gamz. #34	
proeqtis saxelwoeba / Project name	mravalfunqciuri sacxovrebeli saxli.	
Tanamdeboba Position	gvari Name	xelmowera Signature
mT. inJineri Ceil engineer	i. kiknaZe I. Kiknadze	
konstruqtori Structural engineer	k. kobaladZe K. Kobaladze	
Seasrula Draw	S.demetraSvili Sh. Demetrashvili	
Seasrula Draw	g.demetraSvili G. Demetrashvili	
Sps "iqsori" **"X2" LTD**	misamarTi / Address: saqarTvelo, q. Tbilisi, ivovis q. #66 E-mail: info@x2.ge Web: www.x2.ge	
naxazi / Drwg	gadaxurvis filis wiboebis kveTebi.	
masStabi/Scale	TariRi/Date issue: 20/09/2021	Layout
stadia Stage	furceli Page	furclebi Pages: m.p.
	k-174	revizia Revision

gadaxurvis filis sayalibo naxazi +79.20; +82.50
niSnulze
m. 1:100

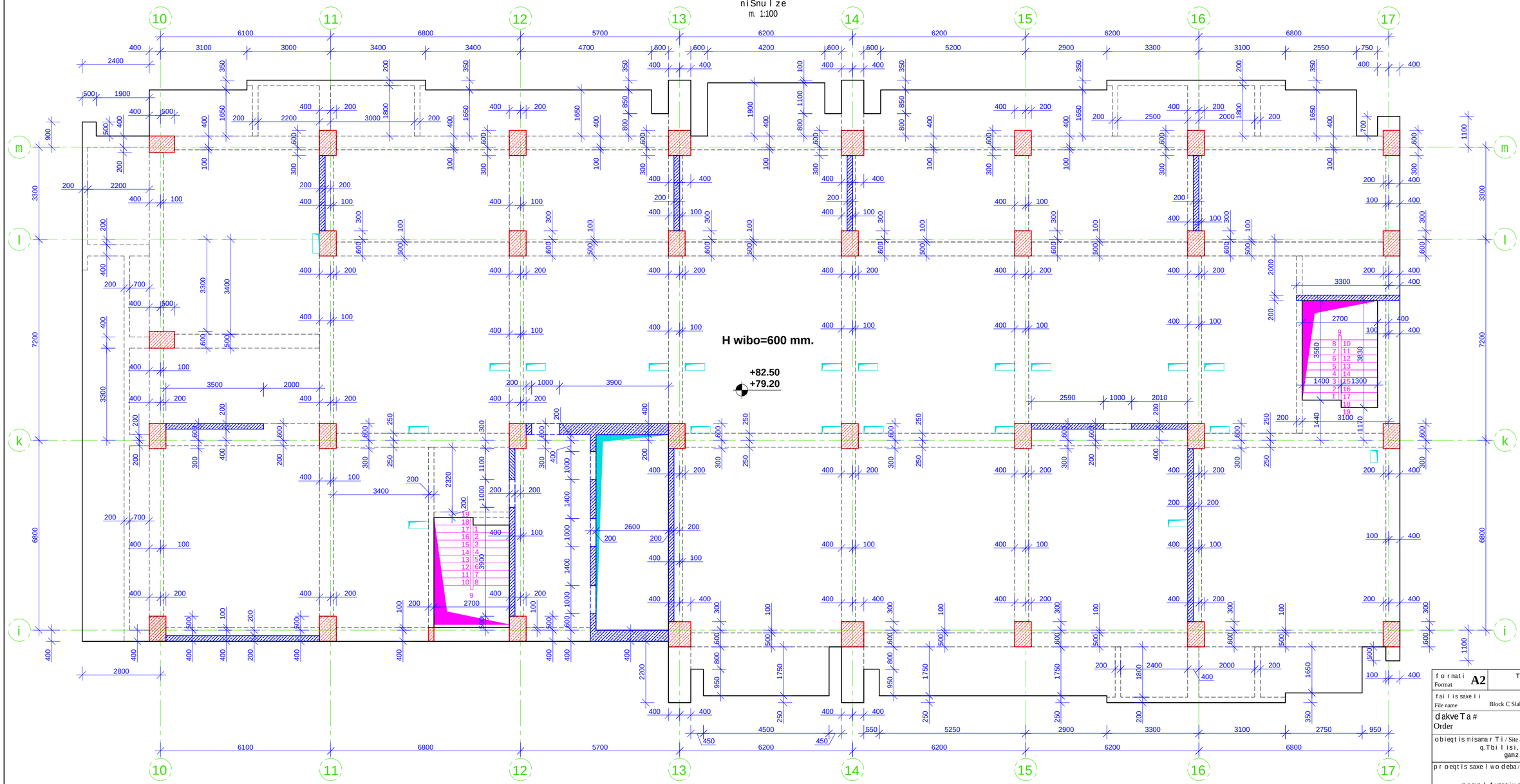

SeniSvna:

1. gadaxurvis filaSi grZivi muSa armaturebis gadabma moxdes pirgadadebiT, gadabmis sigrZe 50D sadac D gadasabmeli armaturis diametria.

2. gadaxurvis filaSi gamoyenebuli iqnas betoni, simtkicis klasiT B 35

3. armaturis moRunva moxdes civad. (gacxelebis gareSe)

4. rk.b-is konstruqciebSi daculi iqnas damcavi Sreebi, rogorc es proeqtSi arismiTiTebuli.

5. mocemuli naxazebi ganxilul iqnas proeqtis arqiteqturuli nawilis naxazebTan erTad.

6. moceuli naxazi ganxilul iqnas Sesabamis niSnulze mdebare kibisa da pandusis sayalibo da armirebis naxazebTan erTad.

7. moceuli naxazi ganxilul iqnas Sesabamis niSnulze mdebare svetebisa da monoliTuri kedlebis sayalibo da armirebis naxazebTan erTad.

8. rk.b-is elementebis dabetonebisas unda gaewios kontroli betonis klass, vibrirebas, dabetonebis xarisxs da Srobis procesebs Tanaxmad ГОСТ 10180-78; ГОСТ 18105.0-80; ГОСТ 18105.2-80;

10. rk.b_is konstruqciebSi gamoyenebulia B500C klasis armaturebi ГОСТ Р 52544-2006. Semowmebuli iqnas armaturis xarisxi da Sedges armaturis gamocdebis Sesabamisi aqtebi.

მასალის სპეციფიკაცია

კონსტრ. დასახ.	პოზ.№	არმატ. დიამ.	არმატ. კლასი	სიგრძე (L)	რაოდ. (n)	Lxn (მ)	წონა (კგ)	ბეტონი B35 მ³	კონსტ. რაოდ. N	წონა (კგ)	ბეტონი B35 მ³
ბაღანაბეჭდის ფილა +79,20; +82,50 ნიშნულზე	1	12	B500C	10351000	1	10351,0	9185,1	169,4	2	18370,2	338,80
	2	10	B500C	10351000	1	10351,0	6378,5			12757,1	
	3	8	B500C	290	1400	406,0	160,1			320,2	
	4	8	B500C	620	1400	868,0	342,3			684,7	
	5	16	B500C	590450	1	590,5	931,5			1862,9	
	6	10	B500C	2594000	1	2594,0	1598,5			3197,0	
	7	12	B500C	543000	1	543,0	481,8			963,7	
	8	14	B500C	346000	1	346,0	417,9			835,8	
			ჯამი				19495,8	169,4		38991,6	338,8

formati Format	A2	Tbilisi 2021 w. Tbilisi 2021
failis saxeli File name	Block C Slab +79.20-85.90 R9.dwg	
dakveTa # Order		
obieqtis misamarTi / Site address	q. Tbilisi, al.yazbegis gamz. #34	
proeqtis saxelwodeba / Project name	mravalfunqciuri sacxovrebeli saxli.	

Tanamdeboba Position	gvari Name	xelmowera Signature
mT. inJineri Ceif engineer	i. kiknaZe I. Kiknadze	
konstruqtori Structural engineer	k. kobalaZe K. Kobaladze	
Seasrula Draw	S. demetraSvili Sh. Demetrashvili	
Seasrula Draw	g. demetraSvili G. Demetrashvili	

misamarTi / Address
saqarTvelo, q. Tbilisi, lvovis q.#66
E-mail: info@x2.ge
Web: www.x2.ge
Sps "iqsori" "X2" LTD

naxazi / Drwg	gadaxurvis filis sayalibo naxazi +79.20; +82.50 niSnulze; masalis specifikacia.			
masStabi / Scale		TariRi / Date issue 20/09/2021	Layout	
stadia Stage	furceli Page	furcelebi Pages	revizia Revision	
m.p.	k-175			

gadaxurvis filis wiboebis qveda Sris armirebis naxazi
+79.20; +82.50 niSnulze
m. 1:100

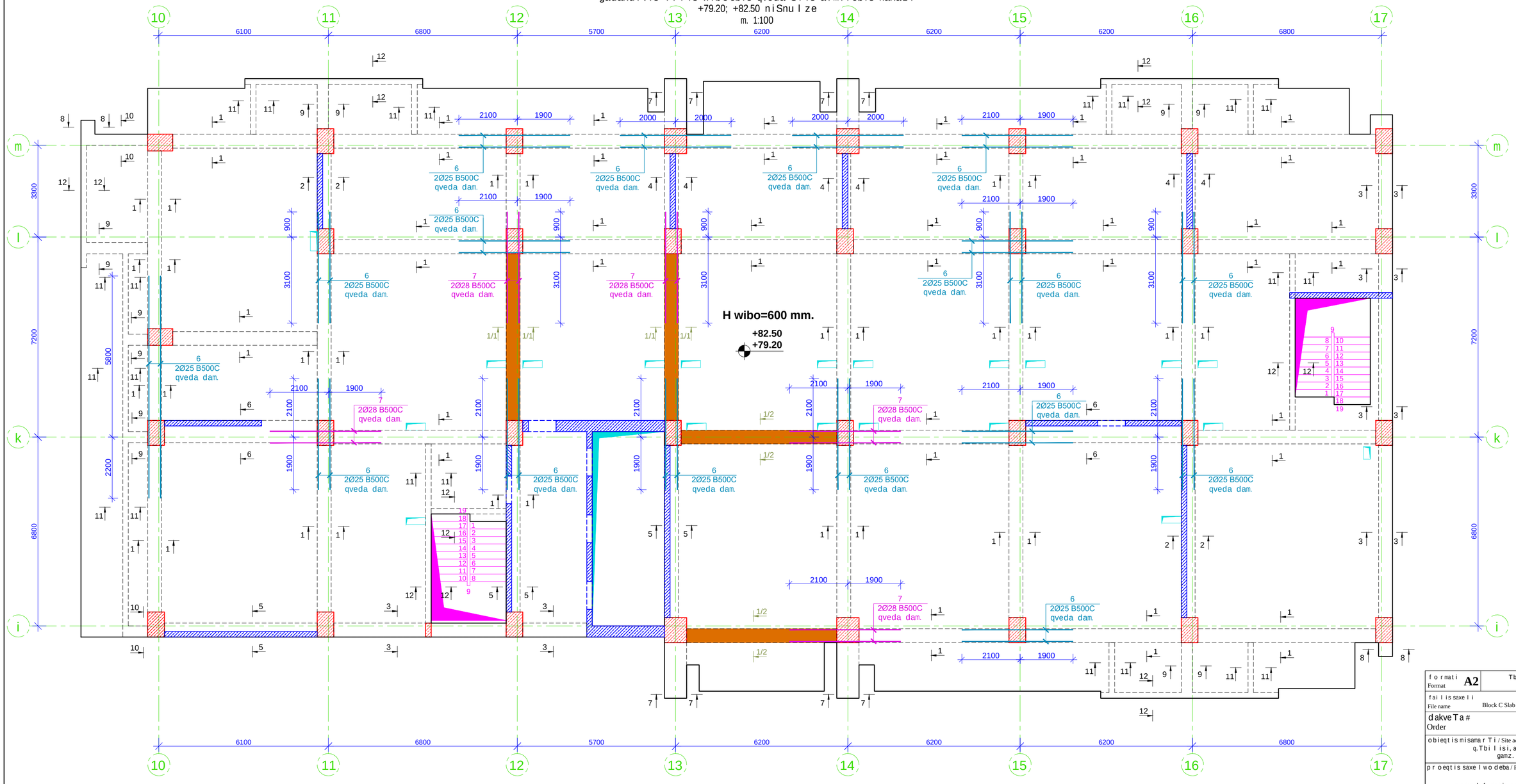

Seni Svna:

1. gadaxurvis filaSi grZivi muSa armaturebis gadabma moxdes pirgadadebiT, gadabmis sigrZe 50D sadac D gadasabmeli armaturis diametria.

2. gadaxurvis filaSi gamoyenebuli iqnas betoni, simtkicis klasiT B 35

3. armaturis moRunva moxdes civad. (gacxelebis gareSe)

4. rk.b-is konstruqciebSi daculi iqnas damcavi Sreebi, rogorc es proeqtSi aris miTiTebuli.

5. mocemuli naxazebi ganxilul iqnas proeqtis arqiteqturuli nawilis naxazebTan erTad.

6. moceuli naxazi ganxilul iqnas Sesabamis niSnulze mdebare kibisa da pandusis sayalibo da armirebis naxazebTan erTad.

7. moceuli naxazi ganxilul iqnas Sesabamis niSnulze mdebare svetebisa da monoliTuri kedlebis sayalibo da armirebis naxazebTan erTad.

8. rk.b-is elementebis dabetonebisas unda gaewios kontroli betonis klass, vibrirebas, dabetonebis xarisxs da Srobis procesebs Tanaxmad ГОСТ 10180-78; ГОСТ 18105.0-80; ГОСТ 18105.2-80;

10. rk.b_is konstruqciebSi gamoyenebulia B500C klasis armaturebi ГОСТ Р 52544-2006. Semowmebuli iqnas armaturis xarisxi da Sedges armaturis gamocdebis Sesabamisi aqtebi.

formati Format	A2	Tbilisi 2021 w. Tbilisi 2021
faili saxeli File name	Block C Slab +79.20-85.90 R9.dwg	
dakveTa # Order		
obieqtis misamarTi / Site address	q. Tbilisi, al. yazbegis gamz. #34	
proeqtis saxelwodeba / Project name	mravalfunqciurisacxovrebeli saxli.	

Tanamdeboba Position	gvari Name	xelmowera Signature
mT. inJineri Ceif engineer	i. kiknaZe I. Kiknadze	
konstruqtori Structural engineer	k. kobalaZe K. Kobaladze	
Seasrula Draw	S. demenraSvili Sh. Demenrashvili	
Seasrula Draw	g. demenraSvili G. Demenrashvili	

Sps "iqsori" "X2" LTD	misamarTi / Address saqarTvelo, q. Tbilisi, lvovis q. #66 E-mail: info@x2.ge Web: www.x2.ge

naxazi / Drwg

gadaxurvis filis wiboebis qveda Sris armirebis naxazi +79.20; +82.50 niSnulze

masStabi / Scale	TariRi / Date issue	Layout
	20/09/2021	

stadia Stage	furceli Page	furclebi Pages	revizia Revision
m.p.	k-179		

gadaxurvis filis wiboebis zeda Sris armirebis naxazi
+79.20; +82.50 niSnulze
m. 1:100

H wibo=600 mm.

+82.50
+79.20

5
2Ø20 B500C
zeda dam.

7
2Ø28 B500C
zeda dam.

poz.8 m. 1:10

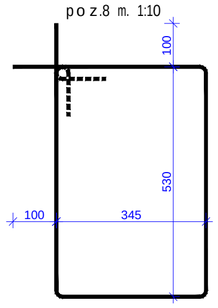

poz.9 m. 1:10

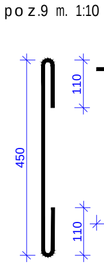

poz.10 m. 1:10

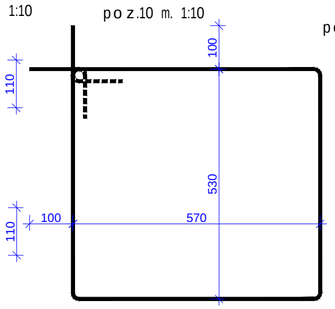

poz.11 m. 1:10

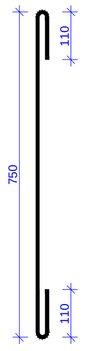

poz.12 m. 1:10

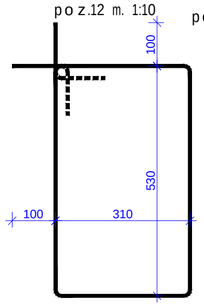

poz.13 m. 1:10

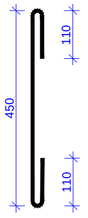

poz.14 m. 1:10

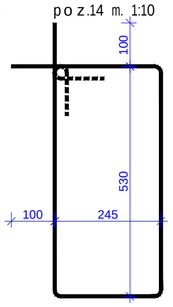

poz.15 m. 1:10

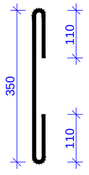

poz.16 m. 1:10

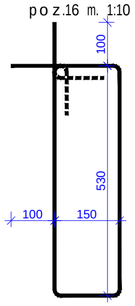

ბეტონის ხარისხების ცხრილი

ელემენტის დასახელება	პოზ.№	არმატურის დასახელება	არმატურის მარკა	ერთეულის (L)	რაოდენობა (n)	სულ (g)	წონა (kN)	ბეტონის B35 მ³	ელემენტის რაოდენობა, N	წონა (kN)	ბეტონის B35 მ³
ცოკოლის ფილა +79.20; +82.50 ნიშნულზე	1	20	B500C	1762.400	1	1762,4	4344,1	75,6	2	8688,3	151,20
	2	18	B500C	1680000	1	1680,0	3354,2			6708,5	
	3	22	B500C	267000	1	267,0	796,3			1592,7	
	4	14	B500C	687800	1	687,8	830,7			1661,5	
	5	20	B500C	28800	1	28,8	71,0			142,0	
	6	25	B500C	144000	1	144,0	554,6			1109,2	
	7	28	B500C	44800	1	44,8	216,4			432,9	
	8	8	B500C	1950	3920	7644,0	3014,7			6029,3	
	9	8	B500C	690	650	448,5	176,9			353,8	
	10	8	B500C	2400	282	676,8	266,9			533,8	
	11	8	B500C	990	48	47,5	18,7			37,5	
	12	8	B500C	1880	20	37,6	14,8			29,7	
	13	8	B500C	690	4	2,8	1,1			2,2	
	14	8	B500C	1750	182	318,5	125,6			251,2	
	15	8	B500C	590	32	18,9	7,4			14,9	
	16	8	B500C	1560	488	761,3	300,2			600,5	
	17	16	B500C	265600	1	265,6	419,0			838,0	
	18	12	B500C	151200	1	151,2	134,2			268,3	
		ჯამი				14647,1	75,6			29294,1	151,2

formati Format	A2	Tbilisi 2021 w. Tbilisi 2021
faili saxeli File name	Block C Slab +79.20-85.90 R9.dwg	
dakveTa # Order		
obieqtis misamarTi / Site address	q. Tbilisi, al. yazbegis gamz. #34	
proeqtis saxelwodeba / Project name	mravalfunqciuri sacxovrebeli saxli.	

Tanamdeboba Position	gvari Name	xelmowera Signature
mT. inJineri Ceif engineer	i. iknaZe I. Kiknadze	
konstruqtori Structural engineer	k. kobaliaZe K. Kobaladze	
Seasrula Draw	S. demetraSvili Sh. Demetrashvili	
Seasrula Draw	g. demetraSvili G. Demetrashvili	

misamarTi / Address
saqarTvelo, q. Tbilisi, lvovis q. #66
E-mail: info@x2.ge
Web: www.x2.ge

Sps "iqsori" "X2" LTD

naxazi / Drwg
gadaxurvis filis wiboebis zeda Sris armirebis naxazi +79.20; +82.50 niSnulze; masalis specifikacia.

masStabi /Scale	TariRi /Date issue	Layout
	20/09/2021	

stadia Stage	furceli Page	furclebi Pages	revizia Revision
m.p.	k-180		

kveTi 1-1 m. 1:10

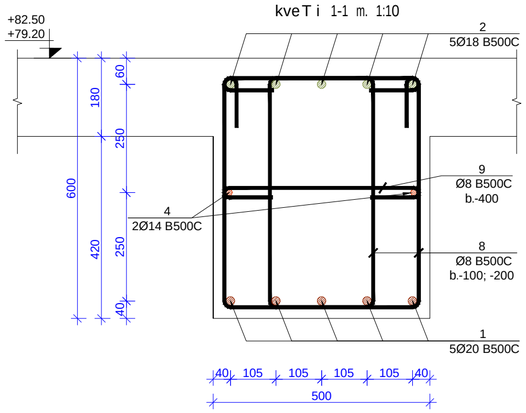

kveTi 1/1-1/1 m. 1:10

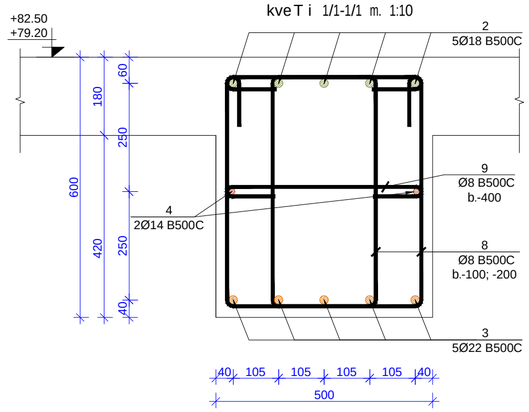

kveTi 1/2-1/2 m. 1:10

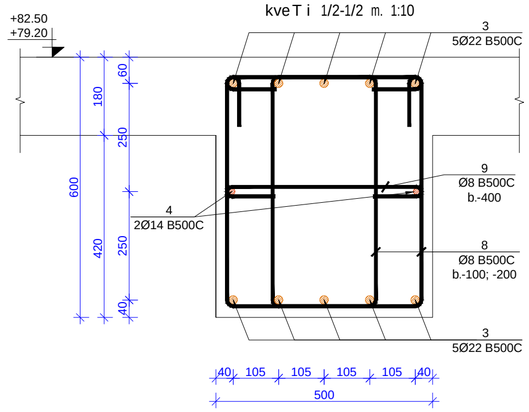

kveTi 2-2 m. 1:10

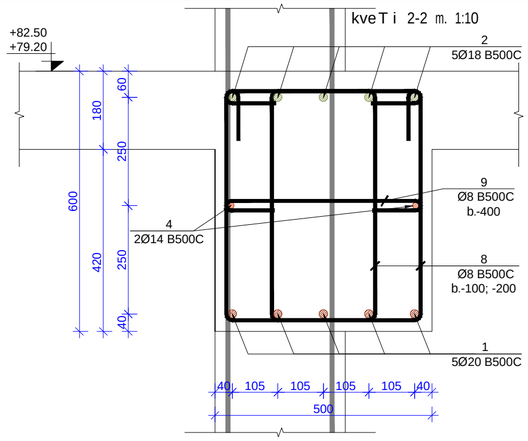

kveTi 3-3 m. 1:10

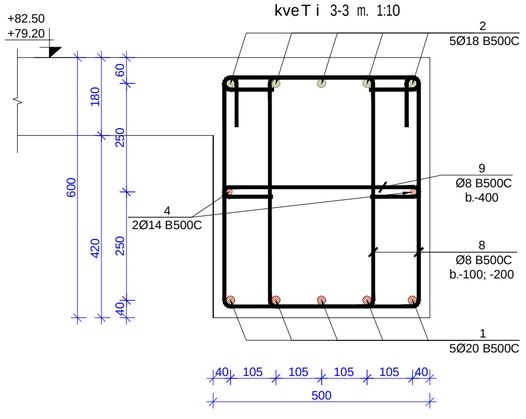

kveTi 4-4 m. 1:10

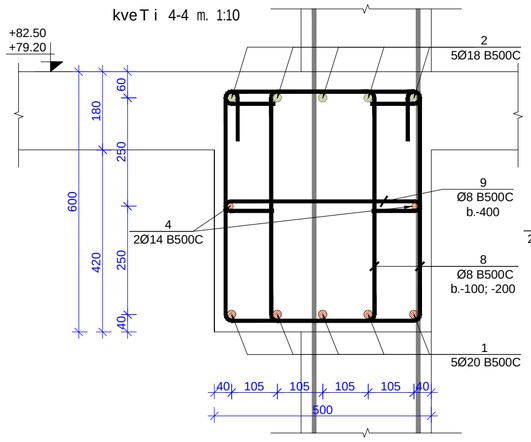

kveTi 5-5 m. 1:10

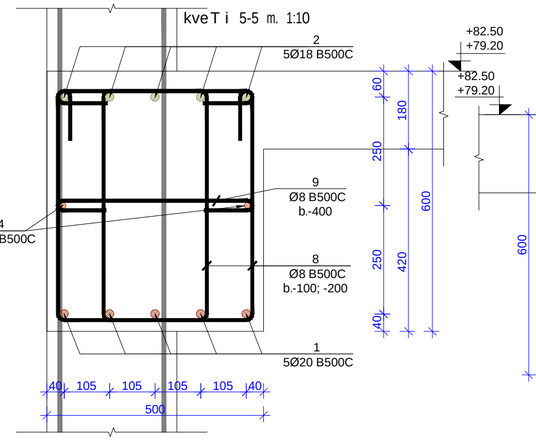

kveTi 6-6 m. 1:10

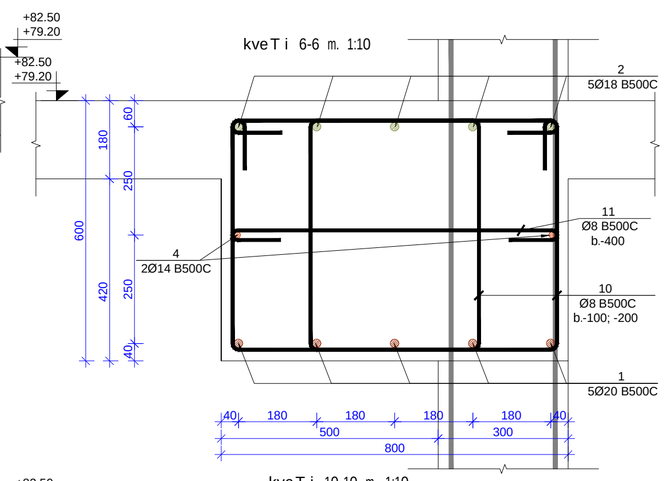

kveTi 7-7 m. 1:10

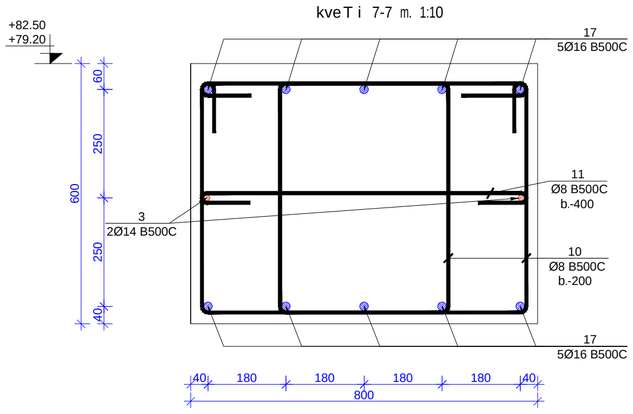

kveTi 8-8 m. 1:10

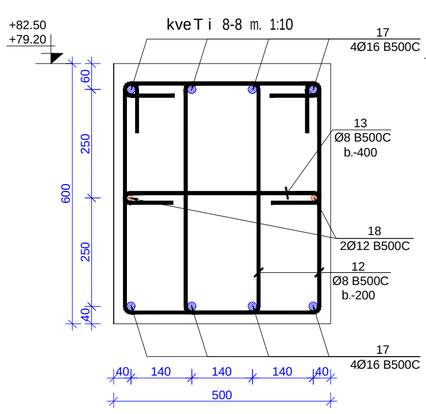

kveTi 9-9 m. 1:10

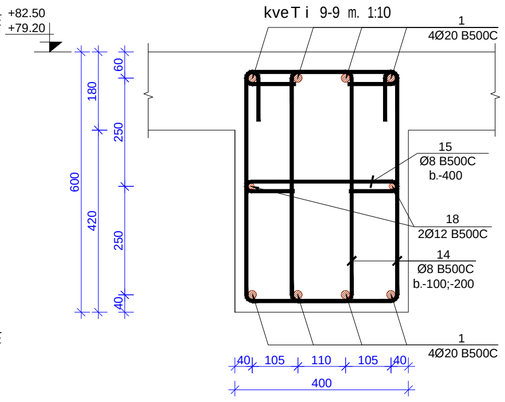

kveTi 10-10 m. 1:10

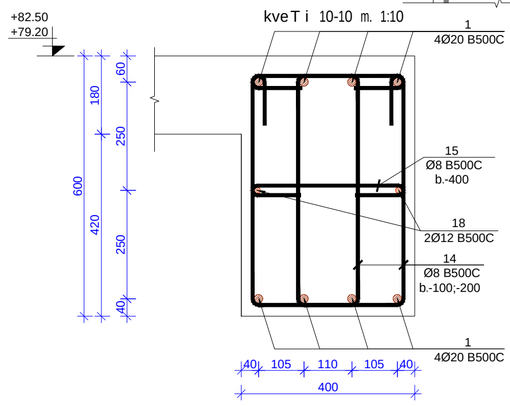

kveTi 11-11 m. 1:10

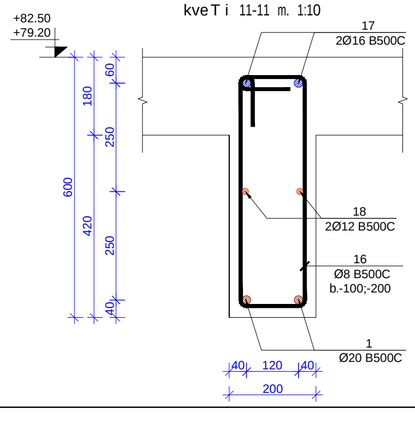

kveTi 12-12 m. 1:10

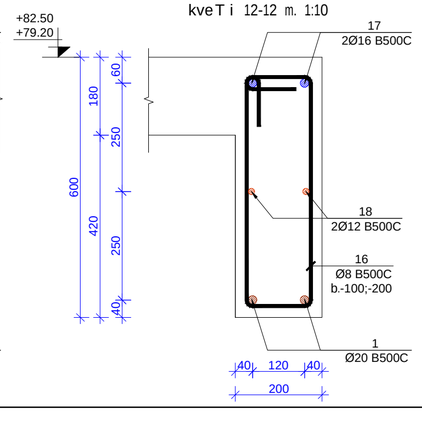

filis wibos zeda da qveda Sris damatebiTi armirebis sqematuri kveTi m. 1:10

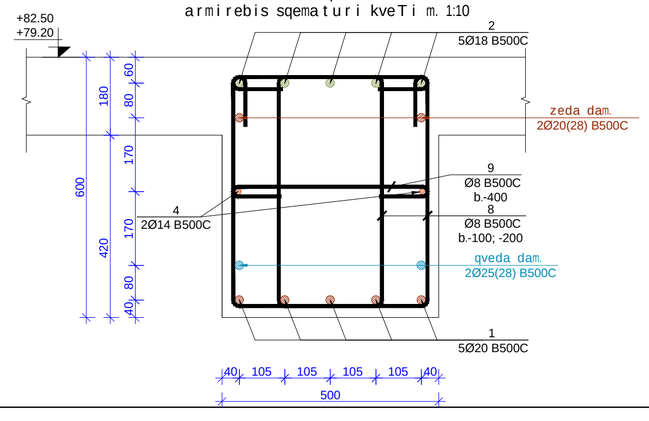

formati Format **A2**	Tbilisi 2021 w. Tbilisi 2021	
faili saxeli File name	Block C Slab +79.20-85.90 R9.dwg	
dakveTa # Order		
obieqtis misamarTi / Site address	q. Tbilisi, al. yazbegis gamz. #34	
proeqtis saxelwodeba / Project name	mravalfunqciuri sacxovrebeli saxli.	
Tanamdeboba Position	gvari Name	xelmowera Signature
mT. inJineri Ceif engineer	i. kiknaZe I. Kiknadze	
konstruqtori Structural engineer	k. kobaliaZe K. Kobaladze	
Seasrula Draw	S. demetraSvili Sh. Demetrashvili	
Seasrula Draw	g. demetraSvili G. Demetrashvili	

Sps"iqsori" "X2" LTD	misamarTi / Address saqarTvelo, q. Tbilisi, lvovis q. #66 E-mail: info@x2.ge Web: www.x2.ge

naxazi / Drwg

gadaxurvis filis wiboebis kveTebi.

masStabi / Scale	TariRi / Date issue	Layout
	20/09/2021	

stadia Stage	furceli Page	furclebi Pages	revizia Revision
m.p.	k-181		

gadaxurvis fi l is saya l ibo naxazi +85.80 niSnu l ze

m. 1:100

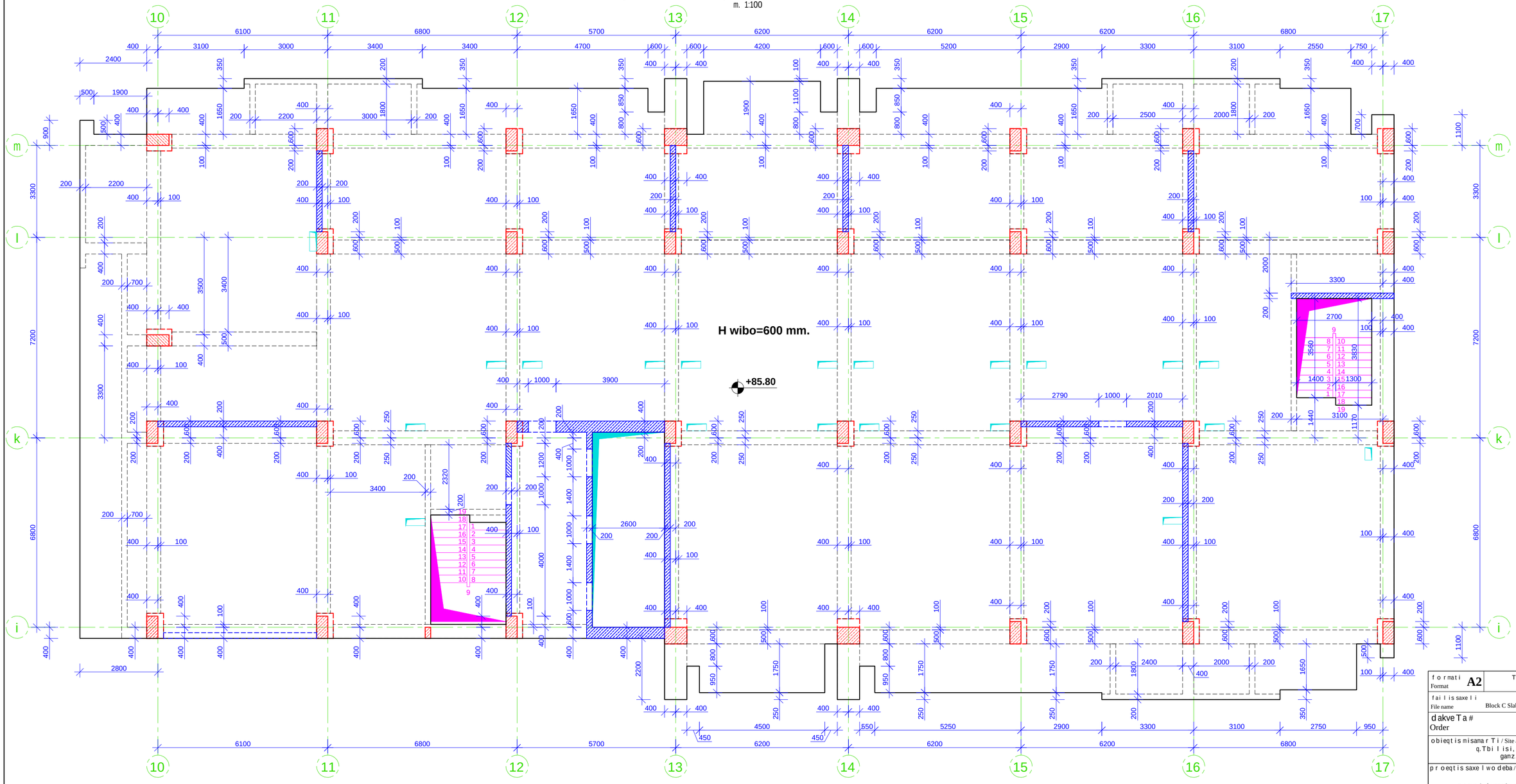

Seni Svna:

1. gadaxurvis fi laSi grZivi muSa armaturebis gadabma moxdes pirgadadebiT, gadabmis sigrZe 50D sadac D gadasabme l i armaturis diametria.

2. gadaxurvis fi laSi gamoyenebu l i iqnas betoni, simtkicis k l asiT B 35

3. armaturis moRunva moxdes civad. (gacxe l ebis gareSe)

4. rk.b-is konstruqciebSi dacu l i iqnas damcavi Sreebi, rogorc es proeqtSi aris miTiTebu l i.

5. mocemu l i naxazebi ganxi l ul iqnas proeqtis arqiteqturu l i nawi l is naxazebTan erTad.

6. moceu l i naxazi ganxi l ul iqnas Sesabamis niSnu l ze mdebare kibisa da pandusis saya l ibo da armirebis naxazebTan erTad.

7. moceu l i naxazi ganxi l ul iqnas Sesabamis niSnu l ze mdebare svetebisa da mono l iTuri ked l ebis saya l ibo da armirebis naxazebTan erTad.

8. rk.b-is e l ementebis dabetonebisas unda gaewios kontro l i betonis k l ass, vibrirebas, dabetonebis xarisxs da Srobis procesebs Tanaxmad ГОСТ 10180-78; ГОСТ 18105.0-80; ГОСТ 18105.2-80;

10. rk.b_is konstruqciebSi gamoyenebu l ia B500C k l asis armaturebi ГОСТ Р 52544-2006. Semowmebu l i iqnas armaturis xarisxi da Sedges armaturis gamocdebis Sesabamisi aqtebi.

მახალის სპეციფიკაცია

კონსტრ. დახრა.	პოზ.№	არმატ. დიამ.	არმატ. კლასი	სიგრძე (L)	რაოდ. (n)	Lxn (მ)	წონა (კგ)	ბეტონი B35 მ³	კონსტრ. რაოდ. N	წონა (კგ)	ბეტონი B35 მ³
მახალის ზედაპირის ნიშნული +85,80 ნიშნულზე	1	12	B500C	10351000	1	10351,0	9185,1	169,4	1	9185,1	169,40
	2	10	B500C	10351000	1	10351,0	6378,5			6378,5	
	3	8	B500C	290	1400	406,0	160,1			160,1	
	4	8	B500C	620	1400	868,0	342,3			342,3	
	5	16	B500C	590450	1	590,5	931,5			931,5	
	6	10	B500C	2594000	1	2594,0	1598,5			1598,5	
	7	12	B500C	543000	1	543,0	481,8			481,8	
	8	14	B500C	346000	1	346,0	417,9			417,9	
ჯამი							19495,8	169,4		19495,8	169,4

formati Format	A2	Tbi l isi 2021 w. Tbilisi 2021
fai l is saxe l i File name	Block C Slab +79.20-85.90 R9.dwg	
dakveTa # Order		
obieqtis misamar Ti / Site address	q. Tbi l isi, a l .yazbegis gamz. # 34	
proeqtis saxe l wodeba / Project name	mraval funqciur i sacxovrebe l i sax l i.	

Tanamdeboba Position	gvar i Name	xe l mowera Signature
mT. inJineri Ceif engineer	i. kiknaZe I. Kiknadze	
konstruqtor i Structural engineer	k. koba l aZe K. Kobaladze	
Seas r u l a Draw	S. dene t r aSvi l i Sh. Demetrashvili	
Seas r u l a Draw	g. dene t r aSvi l i G. Demetrashvili	

Sps "iqsor i" "X2" LTD

misamar Ti / Address

saqar Tve l o, q. Tbi l isi, i vovis q. # 66

E-mail: info@x2.ge
Web: www.x2.ge

naxazi / Drwg

gadaxurvis fi l is saya l ibo naxazi +85.80 niSnu l ze; masa l is specifikacia.

masStabi/Scale	Tar IRi/Date issue	Layout
	20/09/2021	

stadia Stage	furceli Page	furcl ebi Pages	revizia Revision
m.p.	k-182		

gadaxurvis fila wiboebis qveda Sris armirebis naxazi +82.50
niSnuli ze
m. 1:100

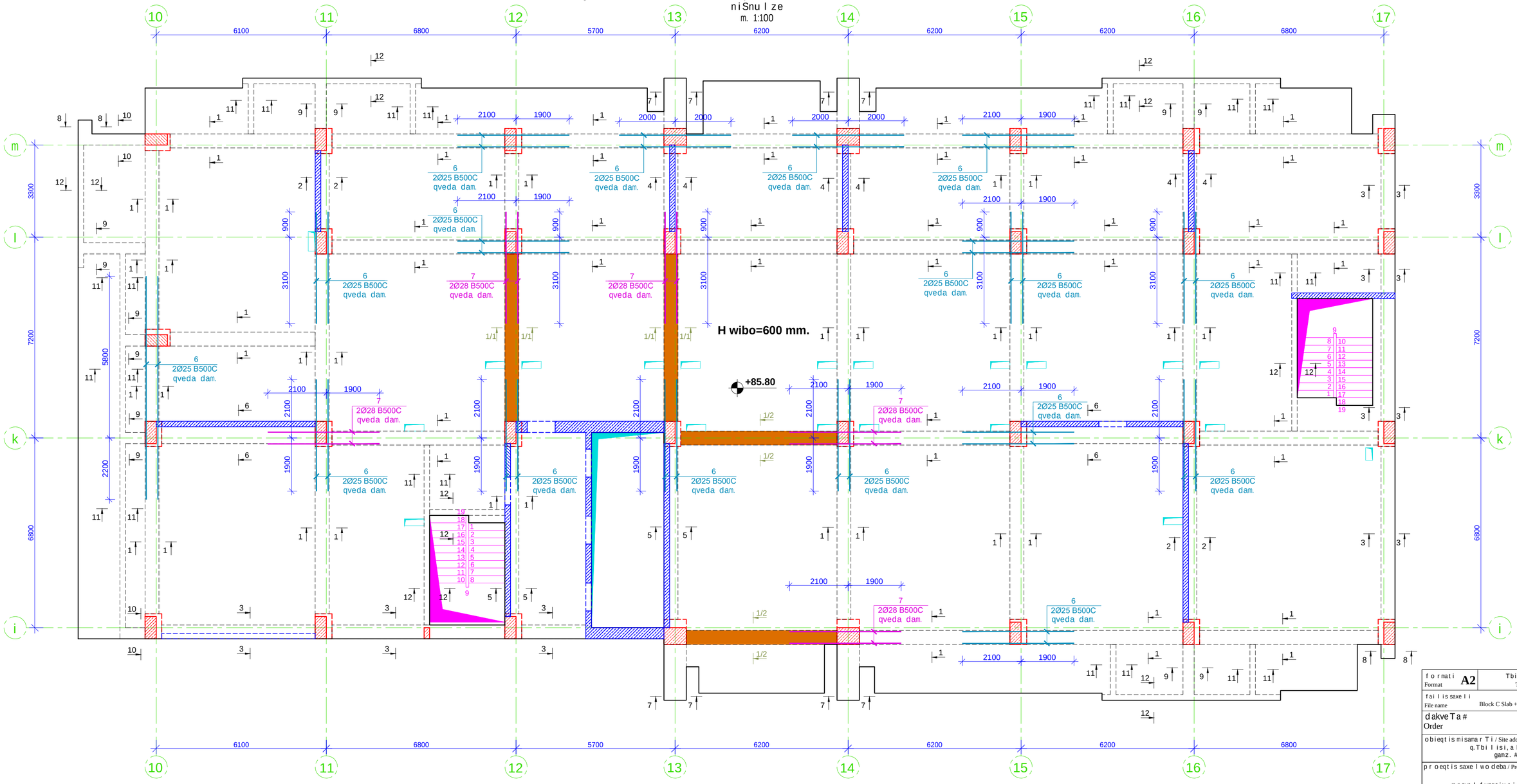

Seni Svna:

1. gadaxurvis filaSi grZivi muSa armaturebis gadabma moxdes pirgadadebiT, gadabmis sigrZe 50D sadac D gadasabmeli armaturis diametria.

2. gadaxurvis filaSi gamoyenebuli iqnas betoni, simtkicis klasiT B 35

3. armaturis moRunva moxdes civad. (gacxelebis gareSe)

4. rk.b-is konstruqciebSi daculi iqnas damcavi Sreebi, rogorc es proeqtSi aris miTiTebuli.

5. mocemuli naxazebi ganxilul iqnas proeqtis arqiteqturuli nawilis naxazebTan erTad.

6. moceuli naxazi ganxilul iqnas Sesabamis niSnulze mdebare kibisa da pandusis sayalibo da armirebis naxazebTan erTad.

7. moceuli naxazi ganxilul iqnas Sesabamis niSnulze mdebare svetebisa da monoliTuri kedlebis sayalibo da armirebis naxazebTan erTad.

8. rk.b-is elementebis dabetonebisas unda gaewios kontroli betonis klass, vibrirebas, dabetonebis xarisxs da Srobis procesebs Tanaxmad ГОСТ 10180-78; ГОСТ 18105.0-80; ГОСТ 18105.2-80;

10. rk.b_is konstruqciebSi gamoyenebulia B500C klasis armaturebi ГОСТ Р 52544-2006. Semowmebuli iqnas armaturis xarisxi da Sedges armaturis gamocdebis Sesabamisi aqtebi.

formati Format **A2**	Tbilisi 2021 w. Tbilisi 2021	
faili saxeli File name	Block C Slab +79.20-85.90 R9.dwg	
dakveTa # Order		
obieqtis misamarTi / Site address	q.Tbilisi, al.yazbegis gamz. #34	
proeqtis saxelwodeba / Project name	mravalfunqciuri sacxovrebeli saxli.	
Tanamdeboba Position	gvari Name	xelmowera Signature
mT. inJineri Ceif engineer	i. kiknaZe I. Kiknadze	
konstruqtori Structural engineer	k. kobalaZe K. Kobaladze	
Seasrula Draw	S. demetraSvili Sh. Demetrashvili	
Seasrula Draw	g. demetraSvili G. Demetrashvili	
Sps "iqsori" **"X2" LTD**	misamarTi / Address: saqarTvelo, q. Tbilisi, lvovis q. #66; E-mail: info@x2.ge; Web: www.x2.ge	
naxazi / Drwg	gadaxurvis filis wiboebis qveda Sris armirebis naxazi +85.80 niSnulze	
masStabi / Scale	TariRi / Date issue: 20/09/2021	Layout
stadia Stage	furceli Page	furclebi Pages / revizia Revision
m.p.	k-186	

gadaxurvis f i l is wiboebis zeda S ris armirebis naxazi

+85.80 niSnu l ze

m. 1:100

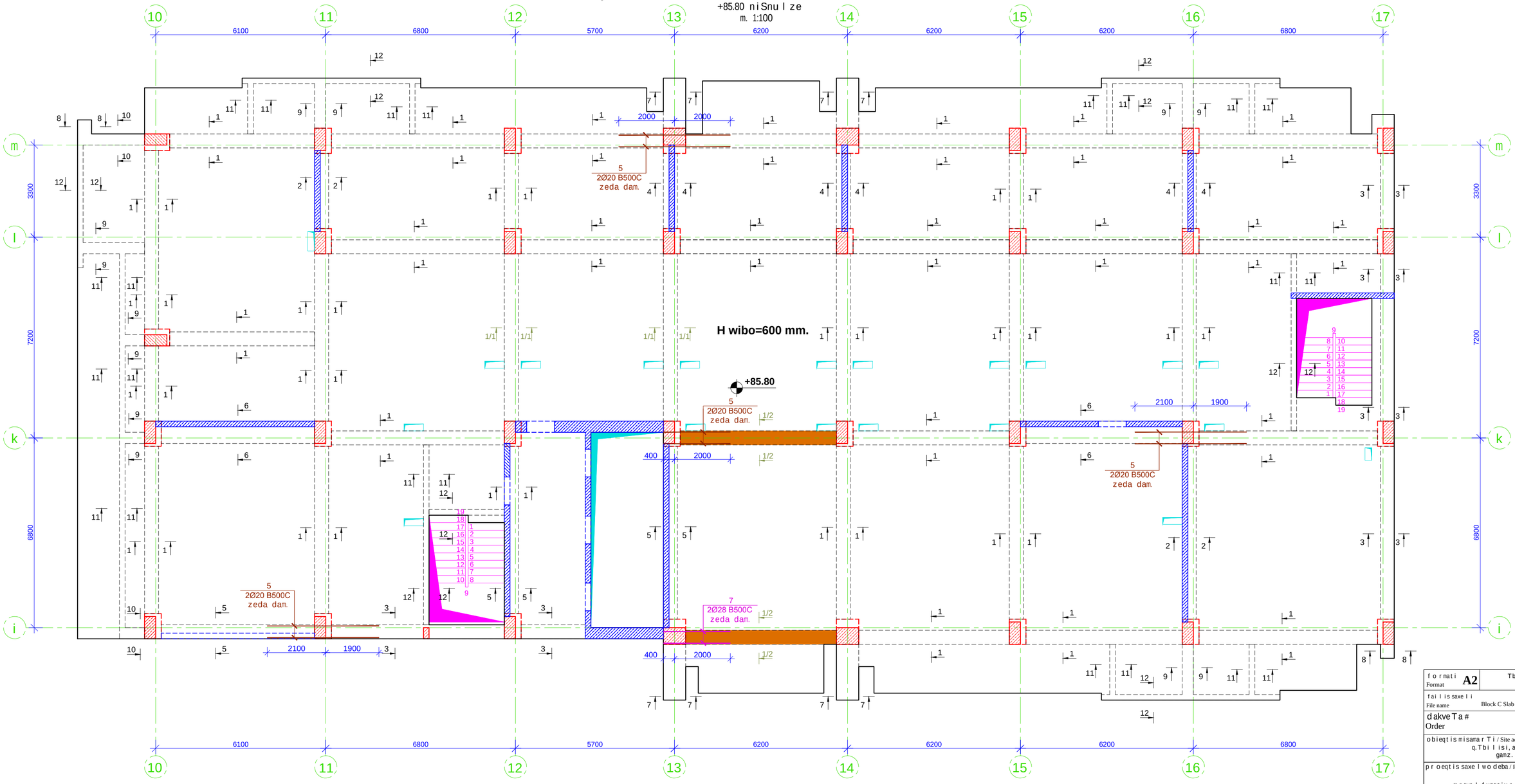

poz.8 m. 1:10

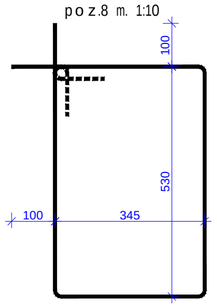

poz.9 m. 1:10

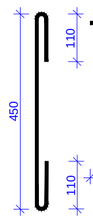

poz.10 m. 1:10

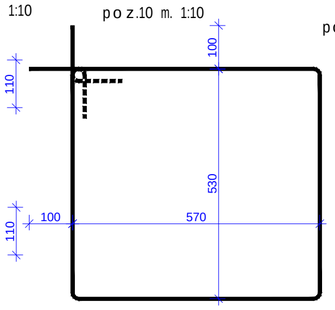

poz.11 m. 1:10

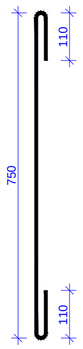

poz.12 m. 1:10

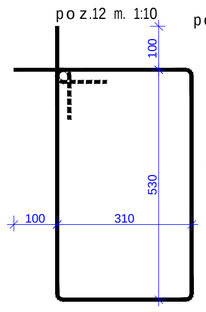

poz.13 m. 1:10

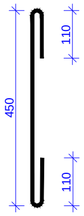

poz.14 m. 1:10

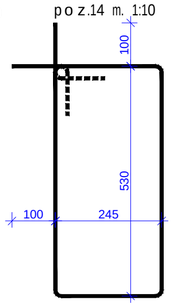

poz.15 m. 1:10

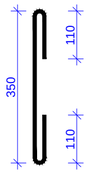

poz.16 m. 1:10

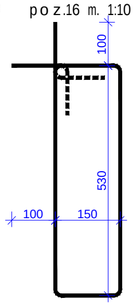

ბეტონის ხარისხის მოთხოვნა	პოზ.№	არმატ. დიამ.	არმატ. კლასი	ერთეულის (L)	რაოდ. (n)	Lxn (მ)	წონა (კგ)	ჯამური წონა B35 მ³	ბეტონის რაოდ. N	წონა (კგ)	ჯამური წონა B35 მ³
B35 მ³ 85,80 ნიშნულის ფილა	20	B500C	1762,400	1	1762,4	4344,1	75,6	1	4344,1	75,60
	1	18	B500C	1680,000	1	1680,0	3354,2			3354,2	
	2	22	B500C	267,000	1	267,0	796,3			796,3	
	3	14	B500C	687,800	1	687,8	830,7			830,7	
	4	20	B500C	28,800	1	28,8	71,0			71,0	
	5	25	B500C	144,000	1	144,0	554,6			554,6	
	6	28	B500C	44,800	1	44,8	216,4			216,4	
	7	8	B500C	1950	3920	7644,0	3014,7			3014,7	
	8	8	B500C	690	650	448,5	176,9			176,9	
	9	8	B500C	2400	282	676,8	266,9			266,9	
	10	8	B500C	990	48	47,5	18,7			18,7	
	11	8	B500C	1880	20	37,6	14,8			14,8	
	12	8	B500C	690	4	2,8	1,1			1,1	
	13	8	B500C	1750	182	318,5	125,6			125,6	
	14	8	B500C	590	32	18,9	7,4			7,4	
	15	8	B500C	1560	488	761,3	300,2			300,2	
	16	16	B500C	2656,00	1	265,6	419,0			419,0	
	17	12	B500C	151200	1	151,2	134,2			134,2	
			ჯამი				14647,1	75,6		14647,1	75,60

f o r m a t i Format **A2**	Tbi l i si 2021 w. Tbilisi 2021	
f a i l i s saxe l i File name	Block C Slab +79.20-85.90 R9.dwg	
d a k v e T a # Order		
o b i e q t i s m i s a m a r T i / Site address	q.Tbi l i si, a l .yazbegis gamz. # 34	
p r o e q t i s saxe l w o d e b a / Project name	m r a v a l funqciu r i sacx o v r e b e l i sax l i.	
T a n a m d e b o b a Position	g v a r i Name	x e l m o w e r a Signature
m T. inJineri Ceif engineer	i. kiknaZe I. Kiknadze	
k o n s t r u q t o r i Structural engineer	k. k o b a l aZe K. Kobaladze	
S e a s r u l a Draw	S. d e m e r aSvi l i Sh. Demerashvili	
S e a s r u l a Draw	g. d e m e r aSvi l i G. Demerashvili	
Sps "iqsori" "X2" LTD	m i s a m a r T i / Address saqa r Tve l o, q. Tbi l isi, l vovis q. # 66 E-mail: info@x2.ge Web: www.x2.ge	
naxazi / Drwg	gadaxurvis f i l is wiboebis zeda S ris armirebis naxazi +85.80 niSnu l ze; masa l is specifikacia.	
masStabi/Scale	T a r I R i/Date issue 20/09/2021	Layout
s t a d i a Stage	f u r c e l i Page	f u r c l e b i Pages / r e v i z i a Revision
m.p.	k-187	

kveTi 1-1 m. 1:10

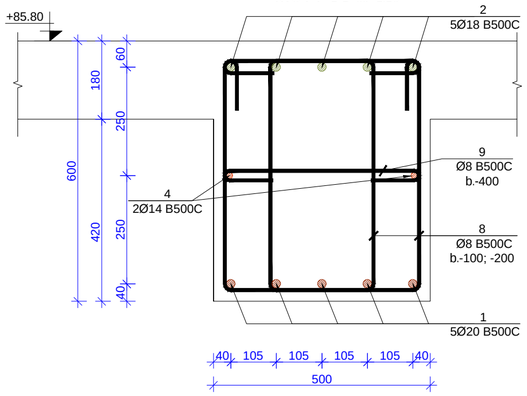

kveTi 1/1-1/1 m. 1:10

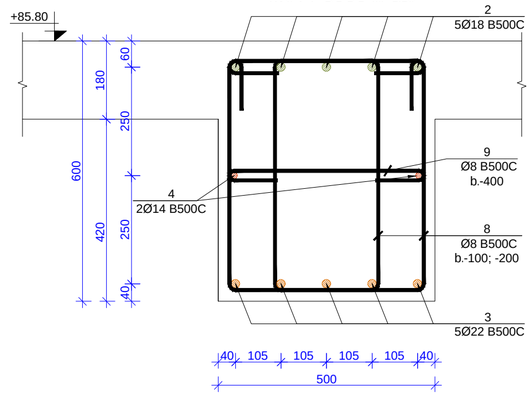

kveTi 1/2-1/2 m. 1:10

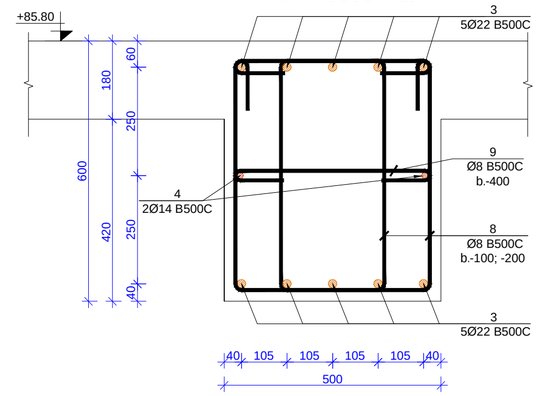

kveTi 2-2 m. 1:10

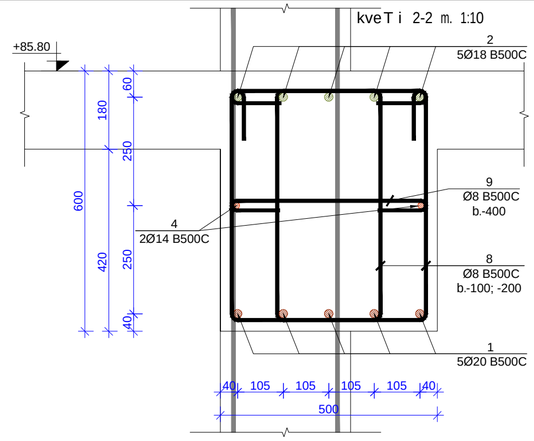

kveTi 3-3 m. 1:10

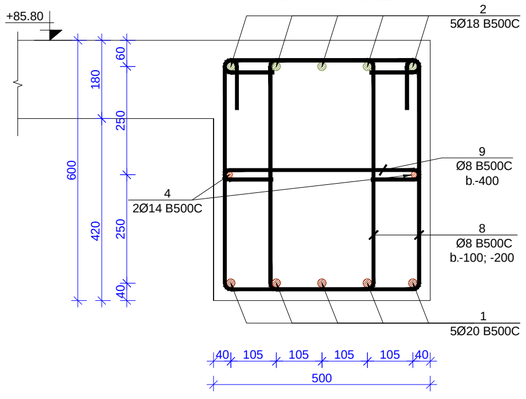

kveTi 4-4 m. 1:10

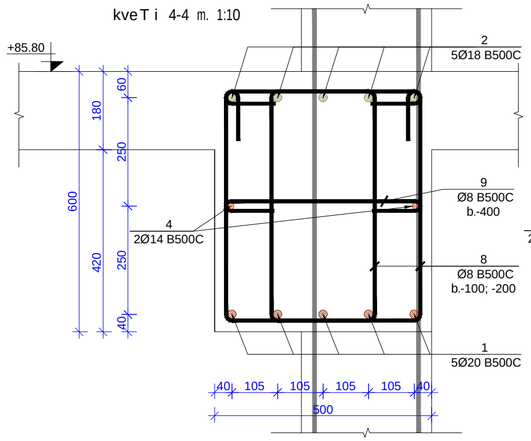

kveTi 5-5 m. 1:10

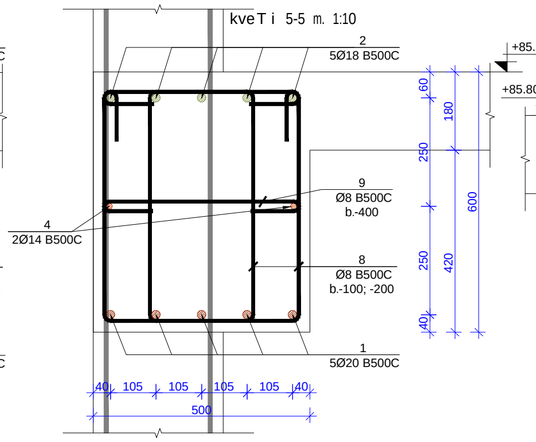

kveTi 6-6 m. 1:10

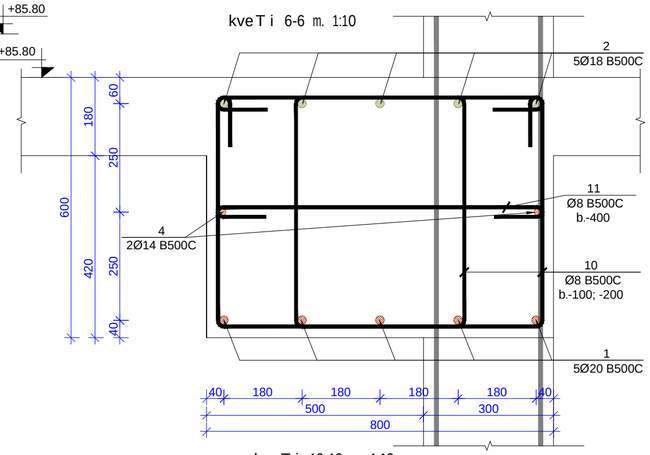

kveTi 7-7 m. 1:10

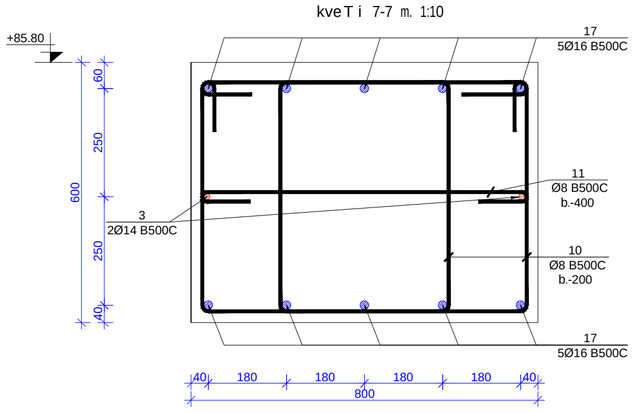

kveTi 8-8 m. 1:10

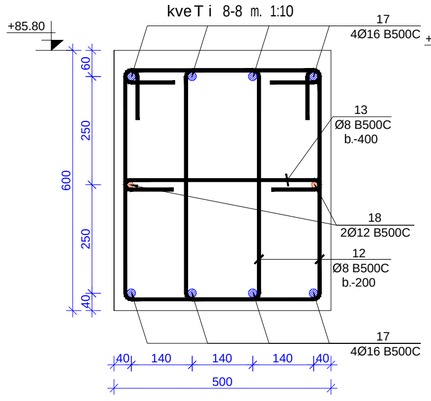

kveTi 9-9 m. 1:10

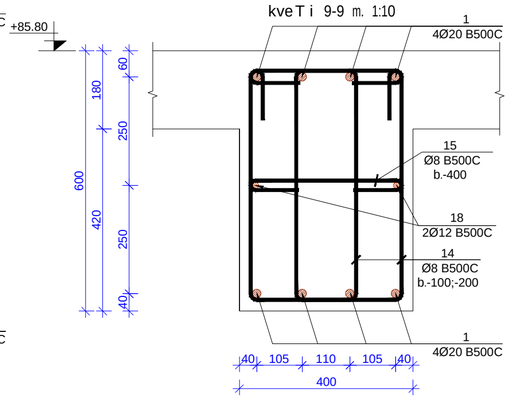

kveTi 10-10 m. 1:10

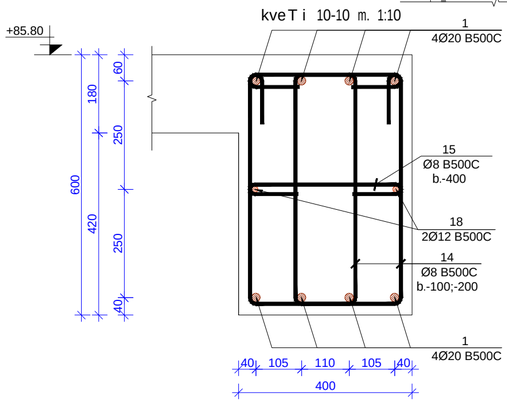

kveTi 11-11 m. 1:10

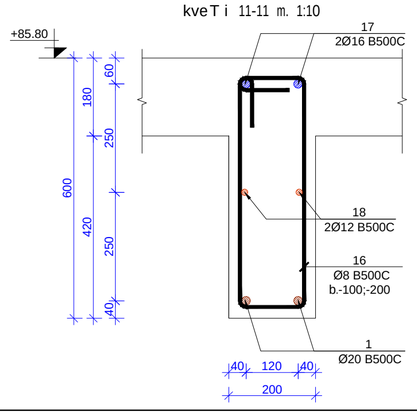

kveTi 12-12 m. 1:10

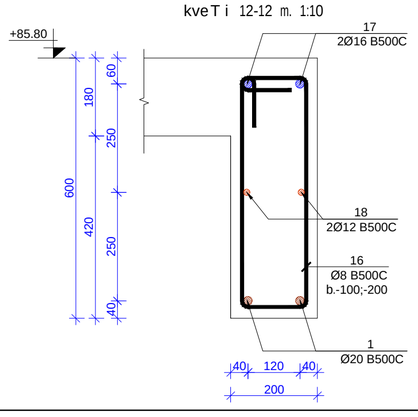

filis wibos zeda da qveda Sris damatebiTi armirebis sqematuri kveTi m. 1:10

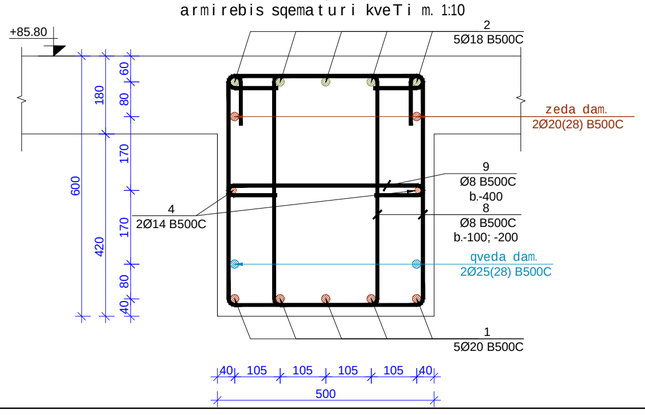

formati Format **A2**	Tbilisi 2021 w. Tbilisi 2021	
failis saxeli File name	Block C Slab +79.20-85.90 R9.dwg	
dakveTa # Order		
obieqtis misamarTi / Site address	q. Tbilisi, al .yazbegis gamz. # 34	
proeqtis saxelwodeba / Project name	mravalfunqciuri sacxovrebeli saxli.	
Tanamdeboba Position	gvari Name	xelmowera Signature
mT. inJineri Ceif engineer	i. kiknaZe I. Kiknadze	
konstruqtori Structural engineer	k. kobaladze K. Kobaladze	
Seasrula Draw	S. demetrashvili Sh. Demetrashvili	
Seasrula Draw	g. demetrashvili G. Demetrashvili	

Sps "iqsori" **"X2" LTD**	misamarTi / Address saqarTvelo, q. Tbilisi, ivovis q. # 66 E-mail: info@x2.ge Web: www.x2.ge

naxazi / Drwg

gadaxurvis filis wiboebis kveTebi.

masStabi/Scale	TariRi/Date issue	Layout
	20/09/2021	

stadia Stage	furceli Page	furclebi Pages	revizia Revision
m.p.	k-188		

gadaxurvis filis sayalibo naxazi +89.10; +92.40; +96.70; +99.00 niSnulze

m. 1:100

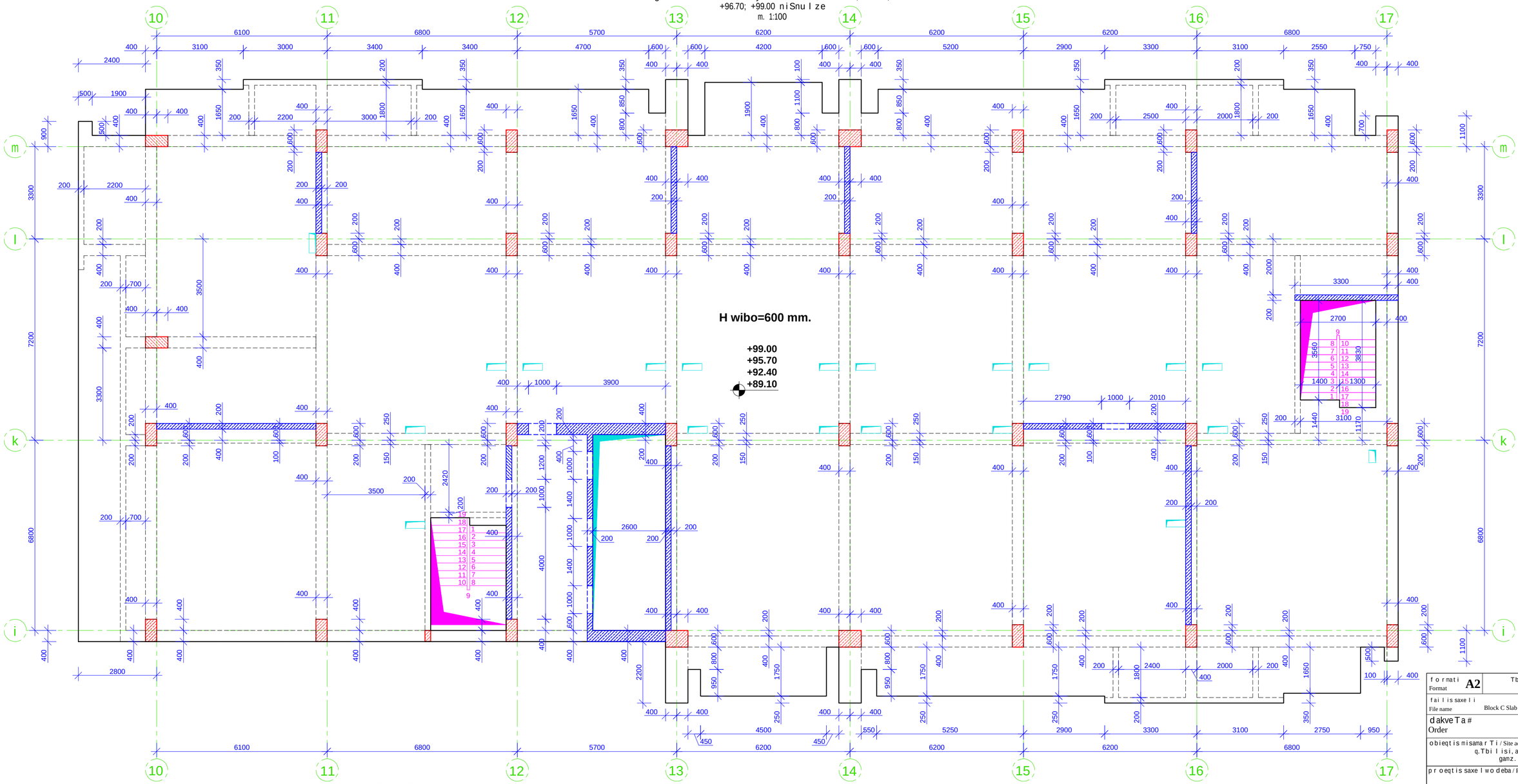

SeniSvna:

1. gadaxurvis filaSi grZivi muSa armaturebis gadabma moxdes pirgadadebiT, gadabmis sigrZe 50D sadac D gadasabmeli armaturis diametria.

2. gadaxurvis filaSi gamoyenebuli iqnas betoni, simtkicis klasiT B 35

3. armaturis moRunva moxdes civad. (gacxelebis gareSe)

4. rk.b-is konstruqciebSi daculi iqnas damcavi Sreebi, rogorc es proeqtSi arismiTiTebuli.

5. mocemuli naxazebi ganxilul iqnas proeqtis arqiteqturuli nawilis naxazebTan erTad.

6. moceuli naxazi ganxilul iqnas Sesabamis niSnulze mdebare kibisa da pandusis sayalibo da armirebis naxazebTan erTad.

7. moceuli naxazi ganxilul iqnas Sesabamis niSnulze mdebare svetebisa da monoliTuri kedlebis sayalibo da armirebis naxazebTan erTad.

8. rk.b-is elementebis dabetonebisas unda gaewios kontroli betonis klass, vibrirebas, dabetonebis xarisxs da Srobis procesebs Tanaxmad ГОСТ 10180-78; ГОСТ 18105.0-80; ГОСТ 18105.2-80;

10. rk.b_is konstruqciebSi gamoyenebulia B500C klasis armaturebi ГОСТ Р 52544-2006. Semowmebuli iqnas armaturis xarisxi da Sedges armaturis gamocdebis Sesabamisi aqtebi.

მასალის სპეციფიკაცია

კონსტრ. დასახ.	პოზ.№	არმატ. დიამ.	არმატ. კლასი	სიგრძე (L)	რაოდ. (n)	Lxn (მ)	წონა (კგ)	ბეტონი B35 მ³	კონსტ. რაოდ. N	წონა (კგ)	ბეტონი B35 მ³
გადახურვის ფილა +89,10; +92,40; +95,70; +99,00 ნიშნულზე	1	12	B500C	10340000	1	10340,0	9175,3	169,2	4	36701,4	676,80
	2	10	B500C	10340000	1	10340,0	6371,8			25487,1	
	3	8	B500C	290	1410	408,9	161,3			645,1	
	4	8	B500C	620	1410	874,2	344,8			1379,1	
	5	16	B500C	242450	1	242,5	382,5			1529,9	
	6	10	B500C	3005000	1	3005,0	1851,8			7407,0	
	7	12	B500C	418000	1	418,0	370,9			1483,7	
	8	14	B500C	211600	1	211,6	255,6			1022,3	
			ჯამი				18913,9	169,2		75655,5	676,8

formati Format **A2**

Tbilisi 2021 w. Tbilisi 2021

failis saxeli File name: Block C Slab +89.20-108.30 R9.dwg

dakveTa # Order

obieqtis misamarTi / Site address: q.Tbilisi, al yazbegis gamz. #34

proeqtis saxelwodeba / Project name: mravalfunqciuri sacxovrebeli saxli.

Tanamdeboba Position	gvari Name	xelmowera Signature
mT. inJineri Ceif engineer	i. kiknaZe I. Kiknadze	
konstruqtori Structural engineer	k. kobaladze K. Kobaladze	
Seasrula Draw	S. demetraSvili Sh. Demetrashvili	
Seasrula Draw	g. demetraSvili G. Demetrashvili	

Sps "iqsori" "X2" LTD

misamarTi / Address: saqarTvelo, q. Tbilisi, Ivovis q.#66

E-mail: info@x2.ge
Web: www.x2.ge

naxazi / Drwg: gadaxurvis filis sayalibo naxazi +89.10; +92.40; +96.70; +99.00 niSnulze; masalis specifikacia.

masStabi / Scale

TariRi / Date issue: 20/09/2021

Layout

stadia Stage	furceli Page	furclebi Pages	revizia Revision
m.p.	k-189		

gadaxurvis fi l is wiboebis qveda Sris armirebis naxazi +89.10; +92.40; +95.70; +99.00 niSnu l ze
m. 1:100

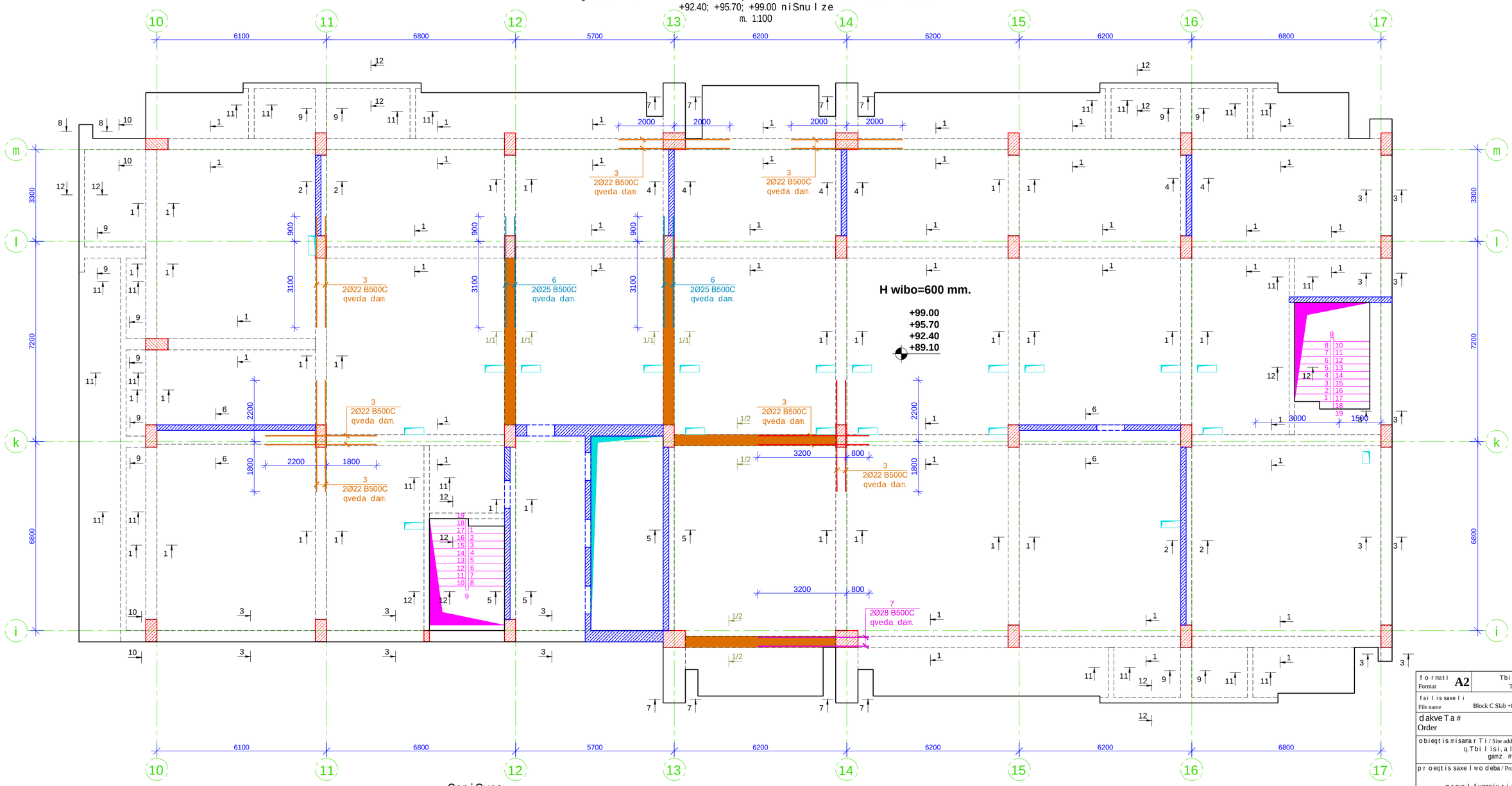

Seni Svna:

1. gadaxurvis fi laSi grZivi muSa armaturebis gadabma moxdes pirgadadebiT, gadabmis sigrZe 50D sadac D gadasabme l i armaturis diame t ria.

2. gadaxurvis fi laSi gamoyenebu l i iqnas be t oni, simtkicis k l asiT B 35

3. armaturis moRunva moxdes civad. (gacxe l ebis gareSe)

4. rk.b-is konst ruqciebSi dacu l i iqnas damcavi Sreebi, rogorc es proeqtSi aris miTiTebu l i.

5. mocemu l i naxazebi ganxi l u l iqnas proeqtis arqiteqturu l i nawi l is naxazebTan erTad.

6. moceu l i naxazi ganxi l u l iqnas Sesabamis niSnu l ze mdebare kibisa da pandusis saya l ibo da armirebis naxazebTan erTad.

7. moceu l i naxazi ganxi l u l iqnas Sesabamis niSnu l ze mdebare sve t ebisa da mono l iTuri ked l ebis saya l ibo da armirebis naxazebTan erTad.

8. rk.b-is e l emen t ebis dabe t onebisas unda gaewios kon t ro l i be t onis k l ass, vibrirebas, dabe t onebis xarisxs da Srobis proceseb Tanaxmad ГОСТ 10180-78; ГОСТ 18105.0-80; ГОСТ 18105.2-80;

10. rk.b_is konst ruqciebSi gamoyenebu l ia B500C k l asis armaturebi ГОСТ Р 52544-2006. Semowmebu l i iqnas armaturis xarisxi da Sedges armaturis gamocdebis Sesabamisi aq t ebi.

formati Format	A2	Tbi l isi 2021 w. Tbilisi 2021
fai l is saxe l i File name	Block C Slab +89.20-108.30 R9.dwg	
dakveTa # Order		
obieqtis misamar Ti / Site address	q. Tbi l isi, a l .yazbegis gamz. # 34	
proeqtis saxe l wodeba / Project name	mraval funqciur i sacxovrebe l i sax l i.	
Tanamdeboba Position	gvar i Name	xe l mowera Signature
mT. inJineri Ceif engineer	i. kiknaZe I. Kiknadze	
konst ruqtor i Structural engineer	k. koba l aZe K. Kobaladze	
Seas r u l a Draw	S. demet r aSvi l i Sh. Demetrashvili	
Seas r u l a Draw	g. demet r aSvi l i G. Demetrashvili	

Sps "iqsor i" "X2" LTD

misamar Ti / Address

saqar Tve l o, q. Tbi l isi, l vovis q. # 66

E-mail: info@x2.ge
Web: www.x2.ge

naxaz i / Drwg

gadaxurvis fi l is wiboebis qveda Sris armirebis naxazi +89.10; +92.40; +96.70; +99.00 niSnu l ze

masStabi /Scale	Tar iRi /Date issue	Layout
	20/09/2021	

stadia Stage	furce l i Page	furc l ebi Pages	revizia Revision
m.p.	k-193		

gadaxurvis fi l is wiboebis zeda Sris armirebis naxazi
+89.10; +92.40; +95.70; +99.00 niSnu l ze
m. 1:100

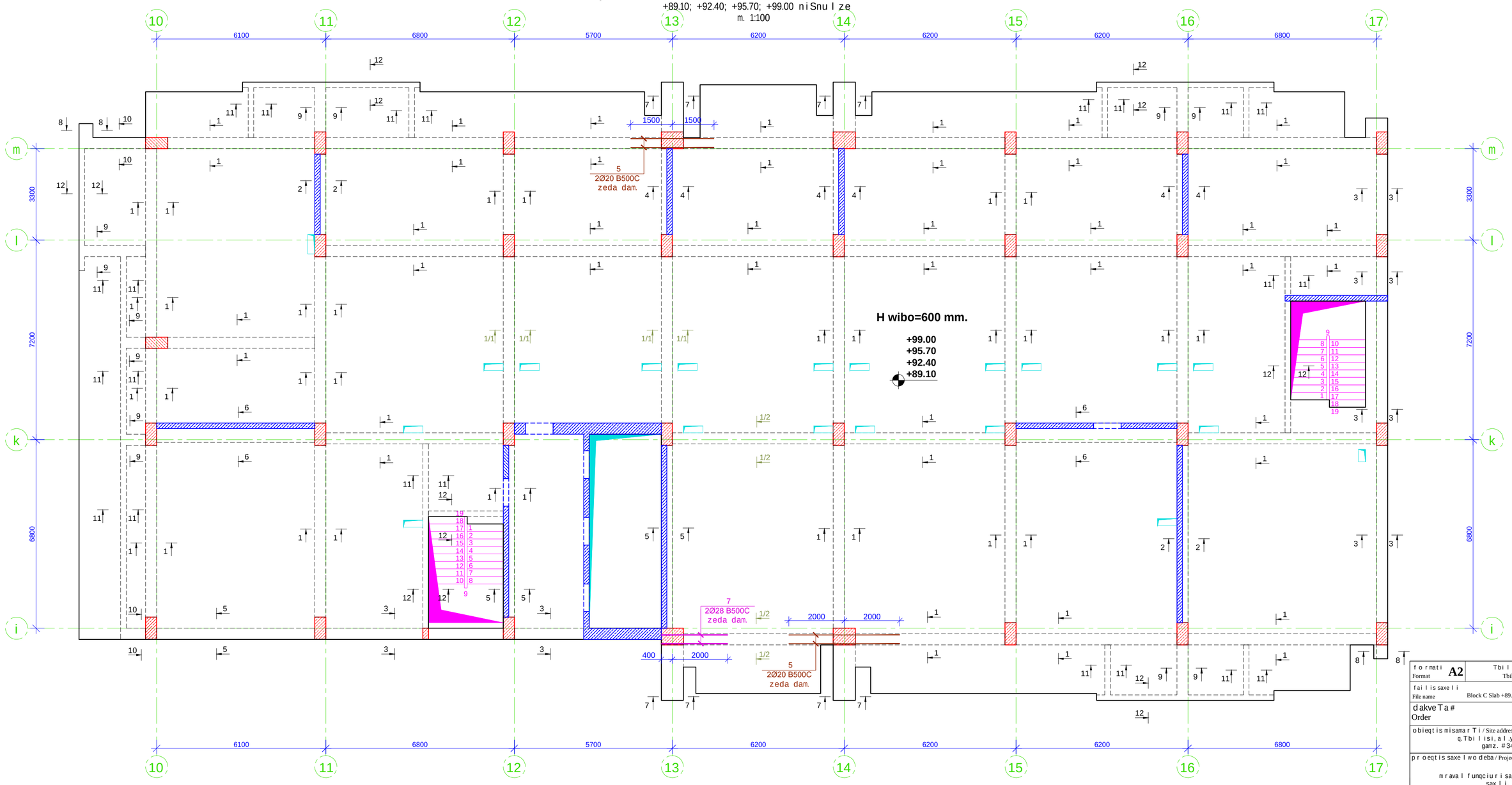

poz.8 m. 1:10

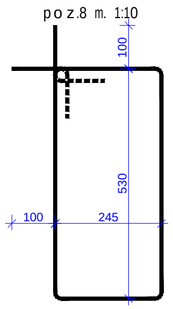

poz.9 m. 1:10

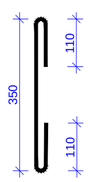

poz.10 m. 1:10

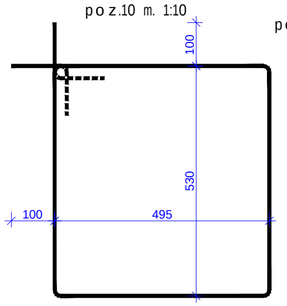

poz.11 m. 1:10

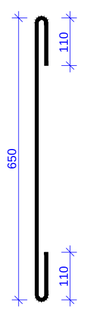

poz.12 m. 1:10

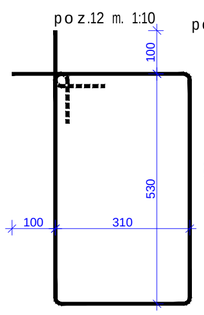

poz.13 m. 1:10

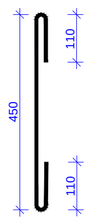

poz.14 m. 1:10

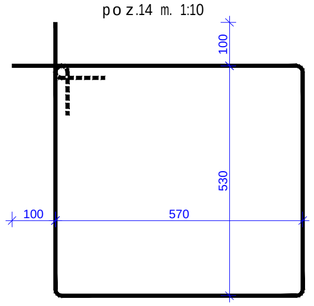

poz.15 m. 1:10

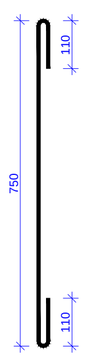

poz.16 m. 1:10

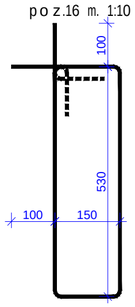

ბეტონის კლასი B35											
ელემენტის დასახელება	პოზის №	არმატურის კლასი	არმატურის ტიპი	ერთეულის სიგრძე (L)	ერთეულების რაოდენობა (n)	სულ სიგრძე Lxn (მ)	ერთეულის წონა (კგ)	ბეტონის B35 მ³	არმატურის ჯამური წონა N	სულ წონა (კგ)	ბეტონის B35 მ³
ფილა h=600 მმ; +89.10; +92.40; +95.70; +99.00 ნიშნულზე	1	B500C		1554500	1	1554,5	3831,7	72	4	15326,7	288,00
	2	B500C		1310400	1	1310,4	2616,3			10465,2	
	3	B500C		267000	1	267,0	796,3			3185,3	
	4	B500C		682400	1	682,4	824,2			3296,8	
	5	B500C		14000	1	14,0	34,5			138,0	
	6	B500C		16000	1	16,0	61,6			246,5	
	7	B500C		12800	1	12,8	61,8			247,4	
	8	B500C		1750	4190	7332,5	2891,8			11567,3	
	9	B500C		570	700	399,0	157,4			629,4	
	10	B500C		2250	172	387,0	152,6			610,5	
	11	B500C		870	30	26,1	10,3			41,2	
	12	B500C		1880	14	26,3	10,4			41,5	
	13	B500C		670	4	2,7	1,1			4,2	
	14	B500C		2400	114	273,6	107,9			431,6	
	15	B500C		970	20	19,4	7,7			30,6	
	16	B500C		1560	480	748,8	295,3			1181,3	
	17	16	B500C	2036000	1	203,6	321,2			1284,7	
	18	12	B500C	188200	1	188,2	167,0			668,0	
ჯამი						12349,1	72		49396,4	288	

formati Format **A2**	Tbilisi 2021 w. Tbilisi 2021	
fai l is saxe l i File name	Block C Slab +89.20-108.30 R9.dwg	
dakveTa # Order		
obieqtis misamar Ti / Site address	q.Tbi l isi, a l .yazbegis gamz. # 34	
proeqtis saxe l wodeba / Project name	mraval funqciur i sacxovrebe l i sax l i.	
Tanamdeboba Position	gvar i Name	xe l mowera Signature
mT. inJineri Ceif engineer	i. kiknaZe I. Kiknadze	
konstruqtori Structural engineer	k. kobal aZe K. Kobaladze	
Seas rula Draw	S.demetraSvi l i Sh. Demetrashvili	
Seas rula Draw	g.demetraSvi l i G. Demetrashvili	
Sps"iqsori" **"X2" LTD**	misamar Ti / Address saqar Tve l o, q. Tbi l isi, i vovis q. # 66 E-mail: info@x2.ge Web: www.x2.ge	
naxazi / Drwg	gadaxurvis fi l is wiboebis zeda Sris armirebis naxazi +89.10; +92.40; +96.70; +99.00 niSnu l ze; masa l is speci fikacia.	
masStabi /Scale	Tar iRi /Date issue: 20/09/2021	Layout
stadia Stage: m.p.	furceli Page: k-194	furc l ebi Pages	revizia Revision

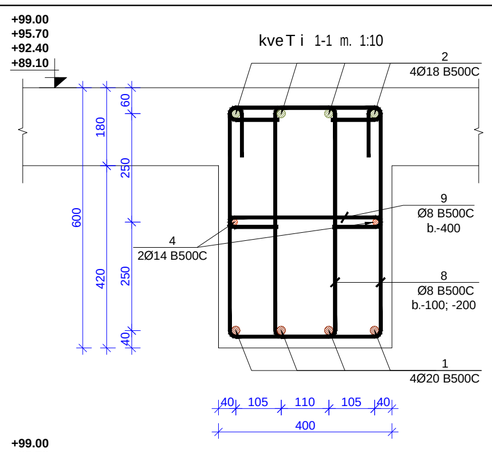

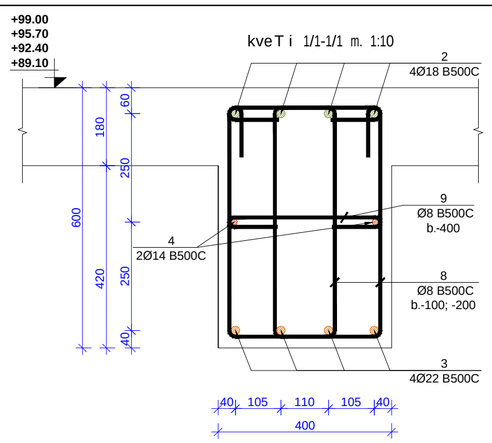

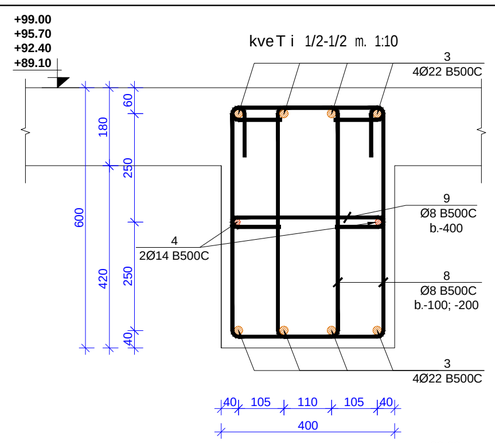

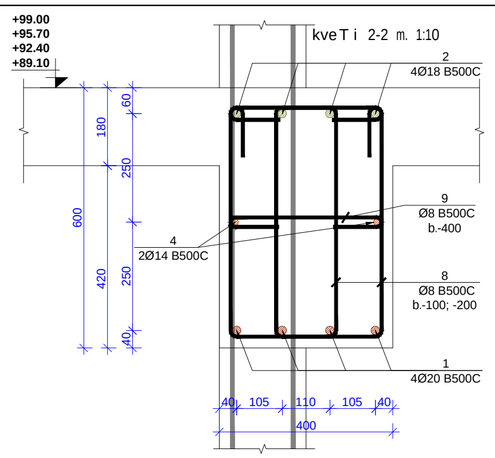

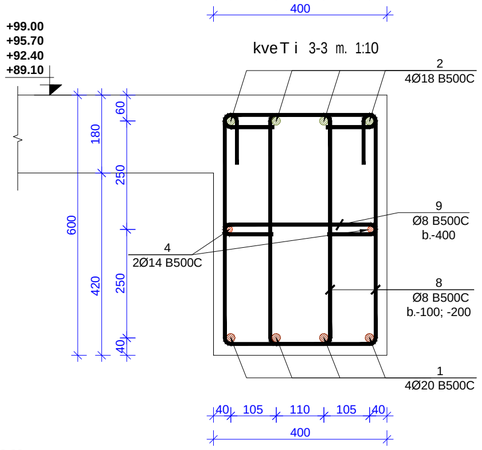

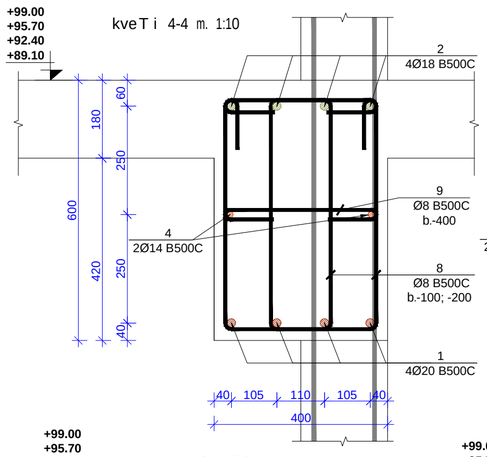

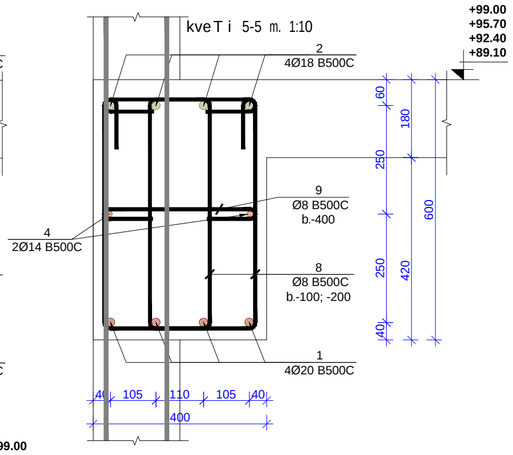

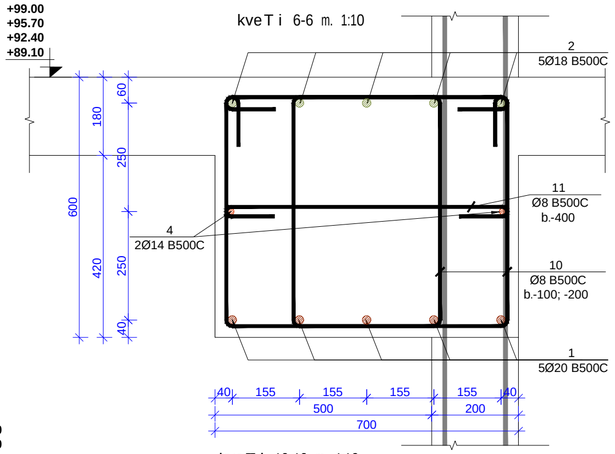

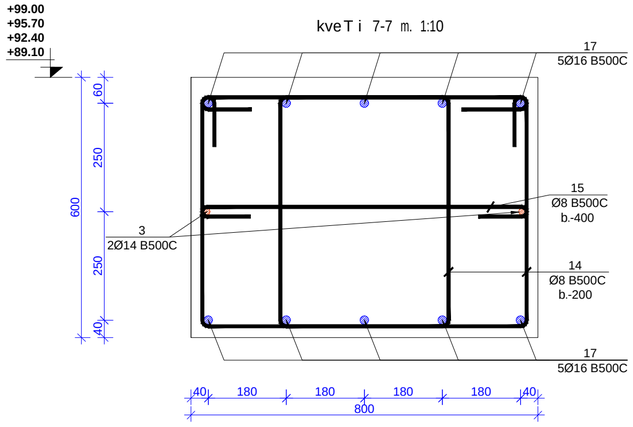

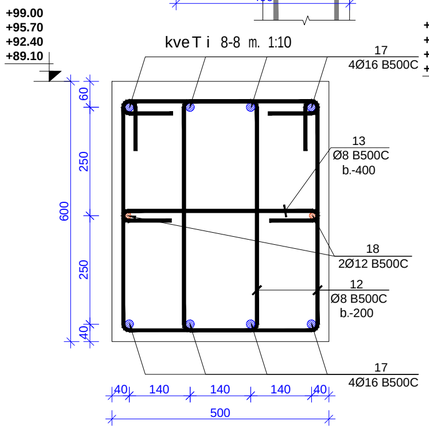

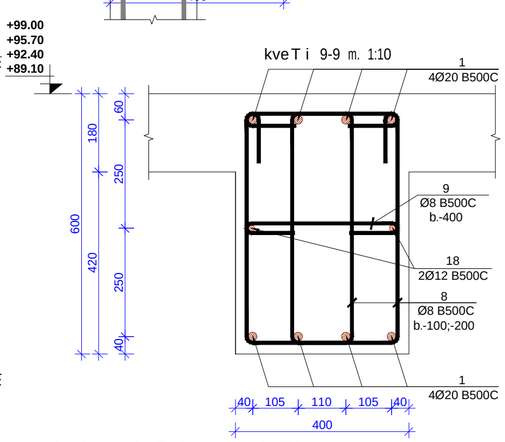

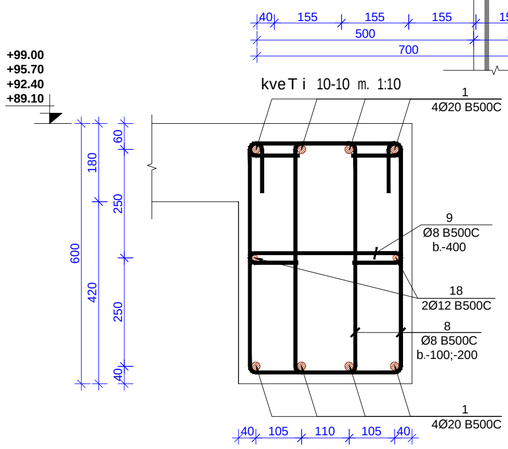

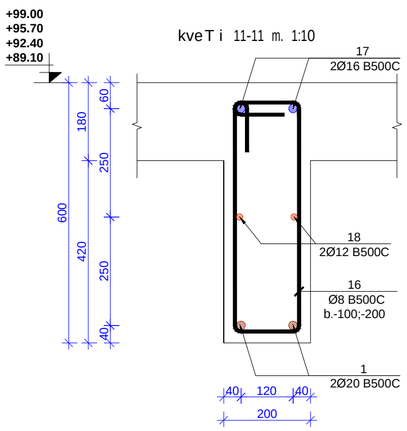

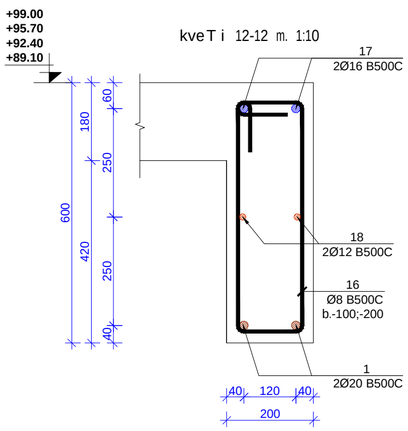

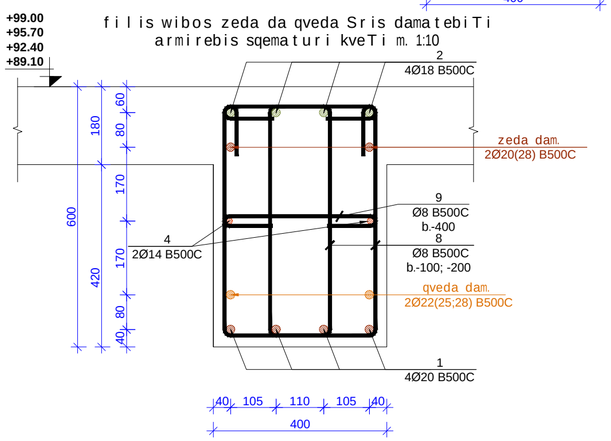

formati Format **A2**	Tbilisi 2021 w. Tbilisi 2021	
faili saxeli File name	Block C Slab +89.20-108.30 R9.dwg	
dakveTa # Order		
obieqtis misamarTi / Site address	q.Tbilisi,al.yazbegis gamz. #34	
proeqtis saxelwodeba / Project name	mravalfunqciuri sacxovrebeli saxli.	
Tanamdeboba Position	gvari Name	xelmowera Signature
mT. inJineri Ceif engineer	i.kiknaZe I. Kiknadze	
konstruqtori Structural engineer	k.kobaladze K. Kobaladze	
Seasrula Draw	S.demetraSvili Sh. Demetrashvili	
Seasrula Draw	g.demetraSvili G. Demetrashvili	
Sps"iqsori" "X2" LTD	misamarTi / Address: saqarTvelo,q. Tbilisi, ivovis q.#66 E-mail: info@x2.ge Web: www.x2.ge	
naxazi / Drwg	gadaxurvis filis wiboebis kveTebi.	
masStabi/Scale	TariRi/Date issue: 20/09/2021	Layout
stadia Stage: m.p.	furceli Page: k-195	furclebi Pages / revizia Revision

gadaxurvis filis sayalibo naxazi +102.30 niSnulze

m. 1:100

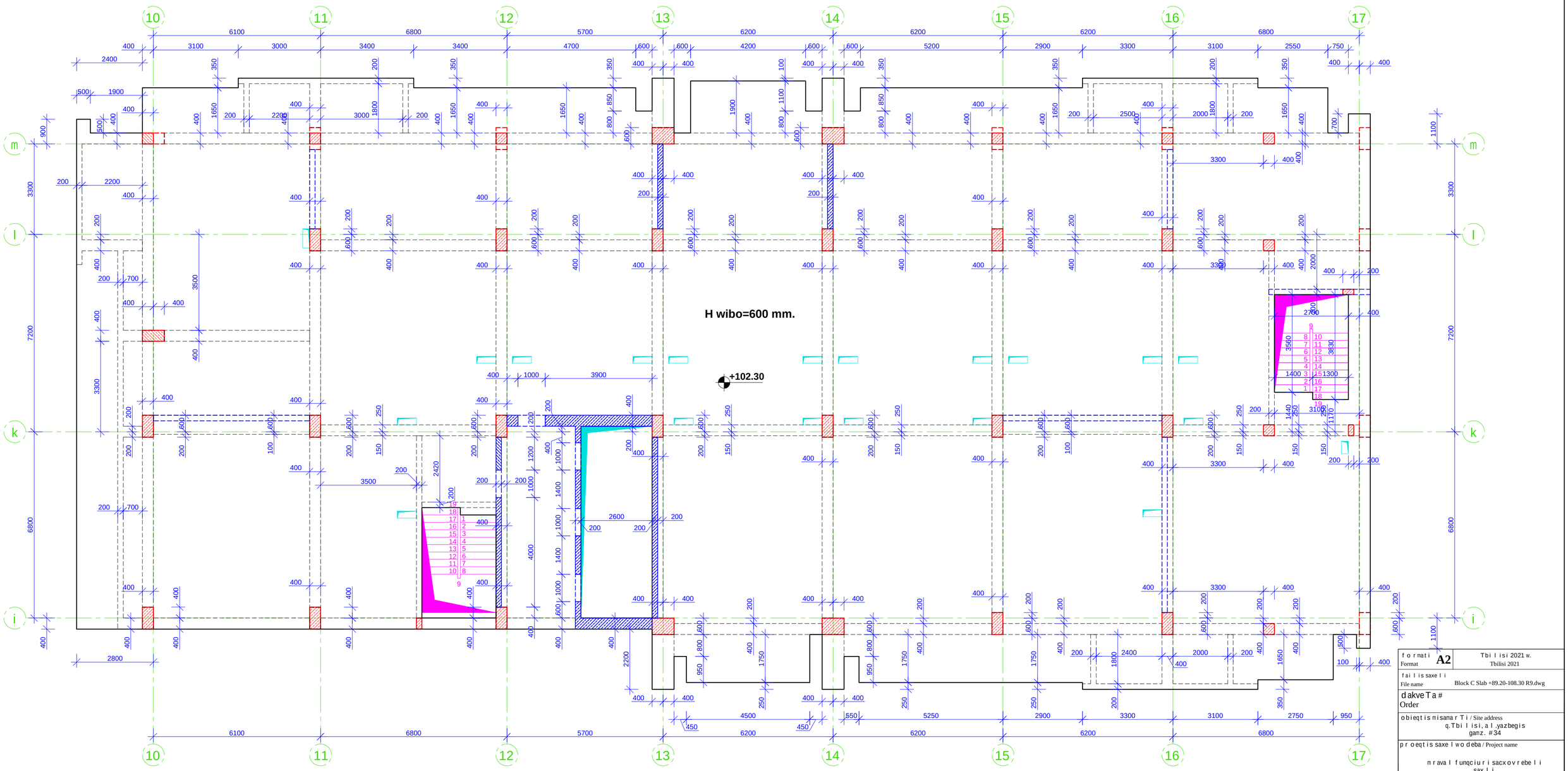

SeniSvna:

1. gadaxurvis filaSi grZivi muSa armaturebis gadabma moxdes pirgadadebiT, gadabmis sigrZe 50D sadac D gadasabmeli armaturis diametria.

2. gadaxurvis filaSi gamoyenebuli iqnas betoni, simtkicis klasiT B 35

3. armaturis moRunva moxdes civad. (gacxelebis gareSe)

4. rk.b-is konstruqciebSi daculi iqnas damcavi Sreebi, rogorc es proeqtSi aris miTiTebuli.

5. mocemuli naxazebi ganxilul iqnas proeqtis arqiteqturuli nawilis naxazebTan erTad.

6. moceuli naxazi ganxilul iqnas Sesabamis niSnulze mdebare kibisa da pandusis sayalibo da armirebis naxazebTan erTad.

7. moceuli naxazi ganxilul iqnas Sesabamis niSnulze mdebare svetebisa da monoliTuri kedlebis sayalibo da armirebis naxazebTan erTad.

8. rk.b-is elementebis dabetonebisas unda gaewios kontroli betonis klass, vibrirebas, dabetonebis xarisxs da Srobis procesebs Tanaxmad ГОСТ 10180-78; ГОСТ 18105.0-80; ГОСТ 18105.2-80;

10. rk.b_is konstruqciebSi gamoyenebulia B500C klasis armaturebi ГОСТ Р 52544-2006. Semowmebuli iqnas armaturis xarisxi da Sedges armaturis gamocdebis Sesabamisi aqtebi.

მახასიათებლების ცხრილი

კონსტრ. დასახ.	პოზ.№	არმატ. დიამ.	არმატ. კლასი	სიმძიმე (L)	რაოდ. (n)	Lxn (მ)	წონა (კგ)	ბეტონი B35 მ³	კონსტრ. რაოდ. N	წონა (კგ)	ბეტონი B35 მ³
გადახურვის ფილა +102,30 ნიშნულზე	1	12	B500C	10340000	1	10340,0	9175,3	169,2	1	9175,3	169,20
	2	10	B500C	10340000	1	10340,0	6371,8			6371,8	
	3	8	B500C	290	1410	408,9	161,3			161,3	
	4	8	B500C	620	1410	874,2	344,8			344,8	
	5	16	B500C	242450	1	242,5	382,5			382,5	
	6	10	B500C	3417000	1	3417,0	2105,6			2105,6	
	7	12	B500C	331600	1	331,6	294,2			294,2	
				ჯამი			18835,5	169,2		18835,5	169,2

formati Format	A2	Tbilisi 2021 w. Tbilisi 2021
faili saxeli File name	Block C Slab +89.20-108.30 R9.dwg	
dakveTa # Order		
obieqtis misamarTi / Site address	q. Tbilisi, al.yazbegis gamz. #34	
proeqtis saxelwodeba / Project name	mravalfunqciuri sacxovrebeli saxli.	

Tanamdeboba Position	gvari Name	xelmowera Signature
mT. inJineri Ceif engineer	i. kiknaZe I. Kiknadze	
konstruqtori Structural engineer	k. kobaladze K. Kobaladze	
Seasrula Draw	S. demetraSvili Sh. Demetrashvili	
Seasrula Draw	g. demetraSvili G. Demetrashvili	

Sps "iqsori" "X2" LTD	misamarTi / Address: saqarTvelo, q. Tbilisi, ivovis q. #66; E-mail: info@x2.ge; Web: www.x2.ge
naxazi / Drwg	gadaxurvis filis sayalibo naxazi +102.30 niSnulze; masalis specifikacia.
masStabi / Scale	
TariRi / Date issue	20/09/2021
Layout	

stadia Stage	furceli Page	furclebi Pages	revizia Revision
m.p.	k-196		

gadaxurvis f i l is wiboebis armirebis naxazi +102.30 niSnul ze

m. 1:100

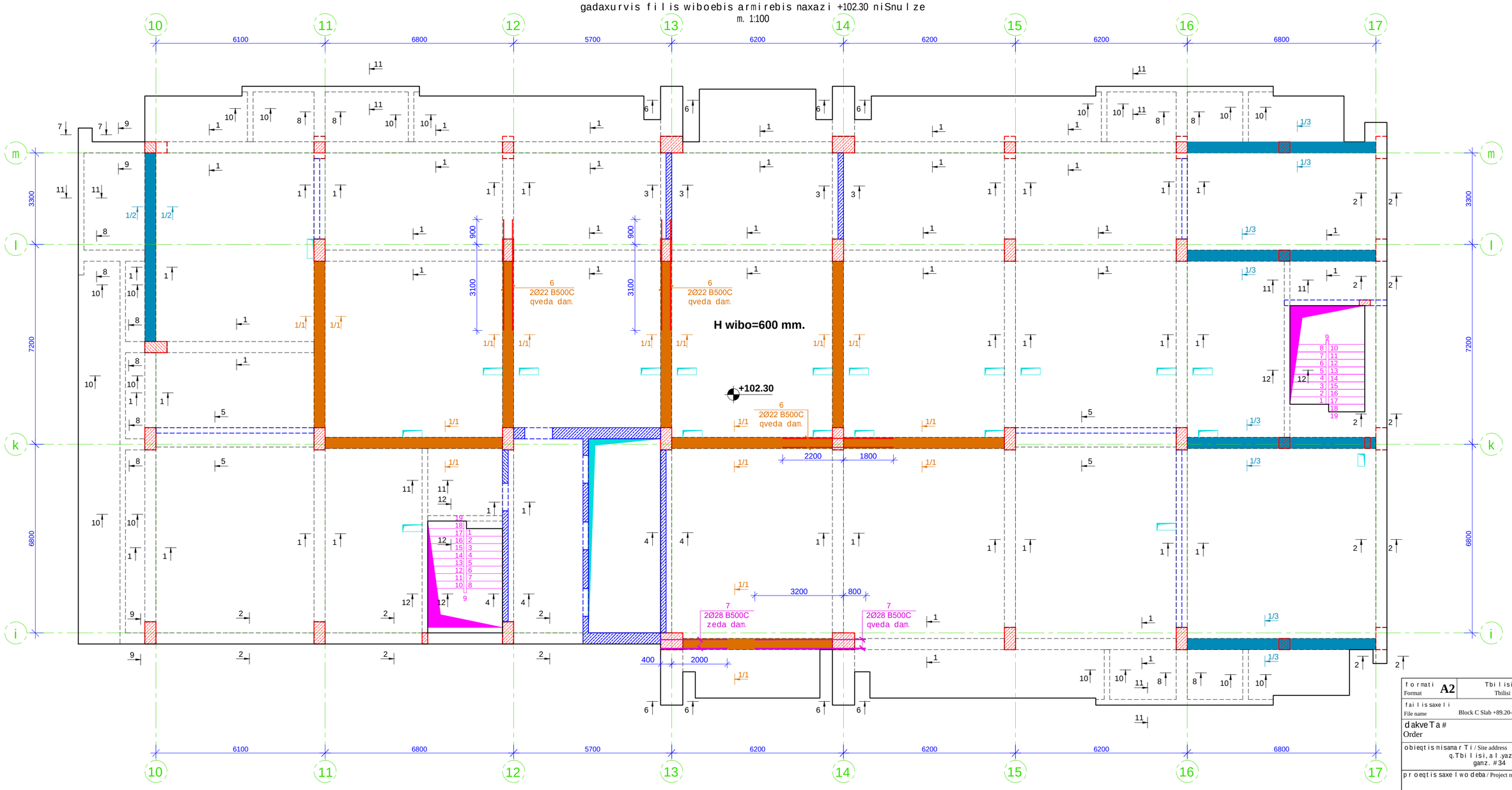

poz.8 m. 1:10

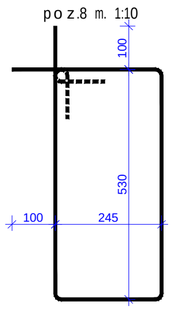

poz.9 m. 1:10

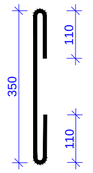

poz.10 m. 1:10

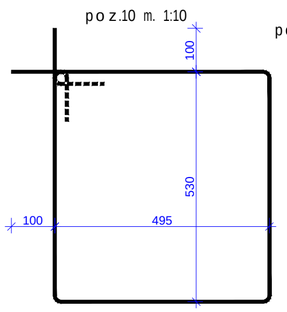

poz.11 m. 1:10

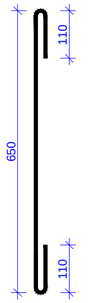

poz.12 m. 1:10

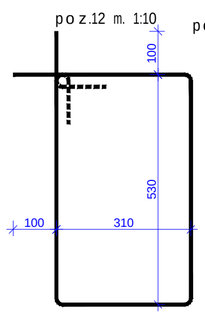

poz.13 m. 1:10

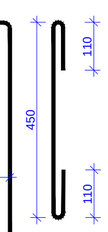

poz.14 m. 1:10

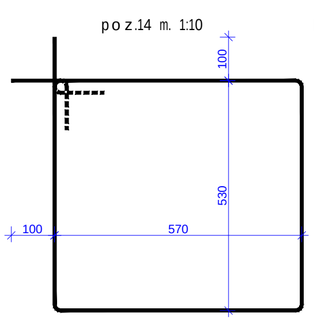

poz.15 m. 1:10

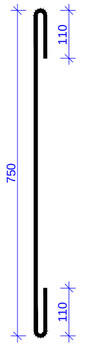

poz.16 m. 1:10

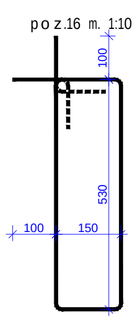

ბარების ცვლების ტიპების ცხრილი

ბრტყელი ჩარჩოები	პოზა№	არმატ. დიამ.	არმატ. მარკა	სიგრძე (L)	რაოდ. (n)	ჯამი (a)	წონა (კგ)	ბეტონი B35 მ³	პოზა№	წონა (კგ)	ბეტონი B35 მ³
	1	20	B500C	1305000	1	1305,0	3216,7			3216,7	
	2	18	B500C	1310400	1	1310,4	2616,3			2616,3	
	3	22	B500C	251600	1	251,6	750,4			750,4	
	4	14	B500C	682400	1	682,4	824,2			824,2	
	5	25	B500C	235400	1	235,4	906,6			906,6	
	6	22	B500C	24000	1	24,0	71,6			71,6	
	7	28	B500C	12800	1	12,8	61,8			61,8	
	8	8	B500C	1750	4190	7332,5	2891,8			2891,8	
	9	8	B500C	570	700	399,0	157,4	72	I	157,4	72,00
	10	8	B500C	2250	172	387,0	152,6			152,6	
	11	8	B500C	870	30	26,1	10,3			10,3	
	12	8	B500C	1880	14	26,3	10,4			10,4	
	13	8	B500C	670	4	2,7	1,1			1,1	
	14	8	B500C	2400	114	273,6	107,9			107,9	
	15	8	B500C	970	20	19,4	7,7			7,7	
	16	8	B500C	1560	480	748,8	295,3			295,3	
	17	16	B500C	203600	1	203,6	321,2			321,2	
	18	12	B500C	188200	1	188,2	167,0			167,0	
			ჯამი				12570,2	72		12570,2	72

formati Format	A2	Tbilisi 2021 w. Tbilisi 2021	
faili saxeli File name	Block C Slab +89.20-108.30 R9.dwg		
dakveTa # Order			
obieqtis misamarTi / Site address	q. Tbilisi, al yazbegis gamz. #34		
proeqtis saxelwoeba / Project name	mravalfunqciuri sacxovrebeli saxli.		
Tanamdeboba Position	gvari Name	xelmowera Signature	
mT. inJineri Ceif engineer	i. kiknaZe I. Kiknadze		
konstruqtori Structural engineer	k. kobaliaZe K. Kobaladze		
Seasrula Draw	S. demetraSvili Sh. Demetrashvili		
Seasrula Draw	g. demetraSvili G. Demetrashvili		

misamarTi / Address

saqarTvelo, q. Tbilisi, lvovis q. #66

E-mail: info@x2.ge
Web: www.x2.ge

Sps "iqsori"
"X2" LTD

naxazi / Drwg

gadaxurvis filis wiboebis zeda Sris armirebis naxazi +102.30 niSnulze; masalis specifikacia.

masStabi/Scale	TariRi/Date issue	Layout
	20/09/2021	

stadia Stage	furceli Page	furclebi Pages	revizia Revision
m.p.	k-200		

kveTi 1-1 m. 1:10

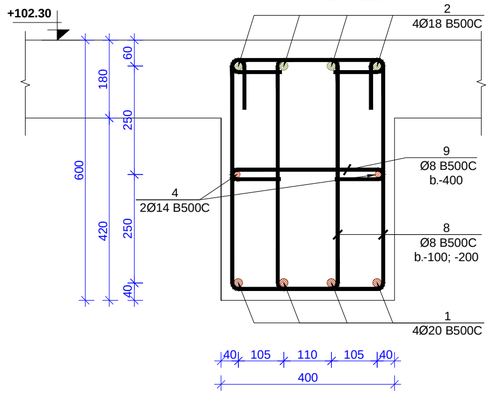

kveTi 1/1-1/1 m. 1:10

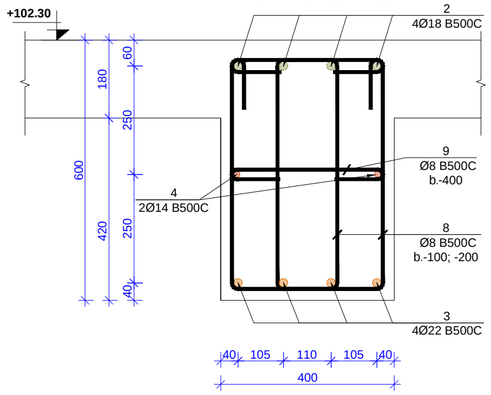

kveTi 1/2-1/2 m. 1:10

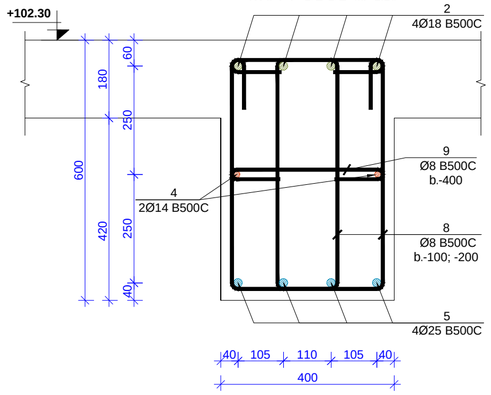

kveTi 1/3-1/3 m. 1:10

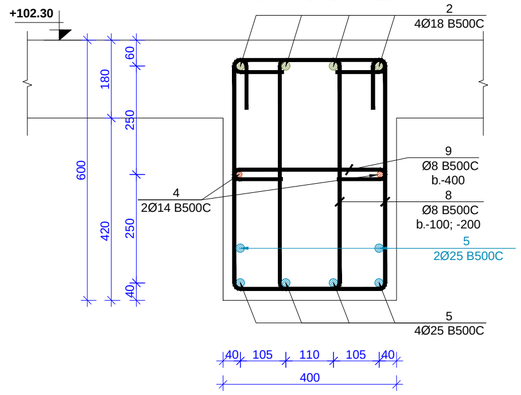

kveTi 2-2 m. 1:10

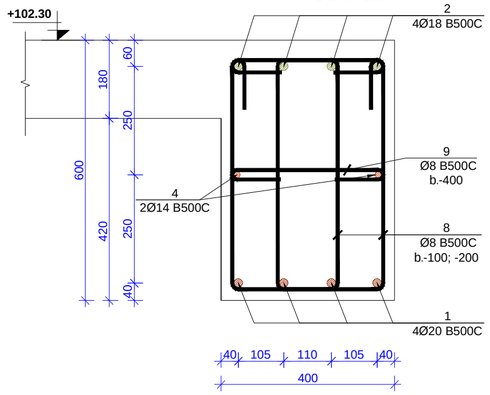

kveTi 3-3 m. 1:10

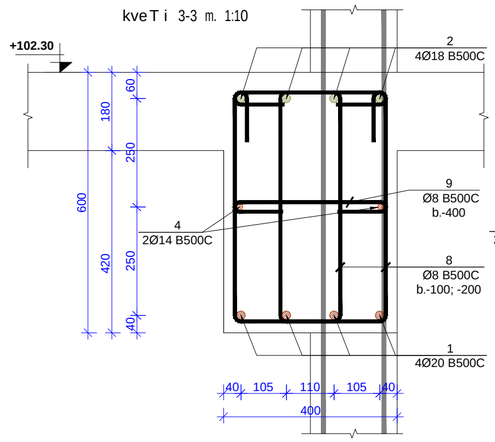

kveTi 4-4 m. 1:10

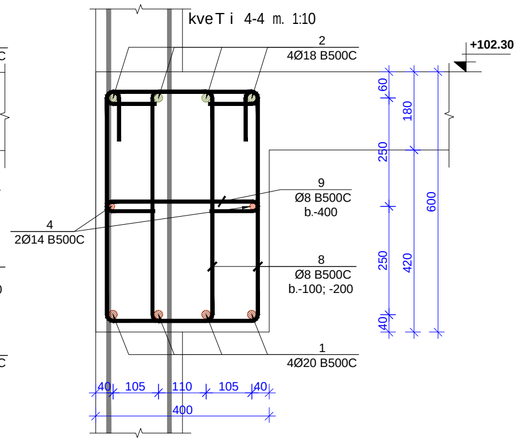

kveTi 5-5 m. 1:10

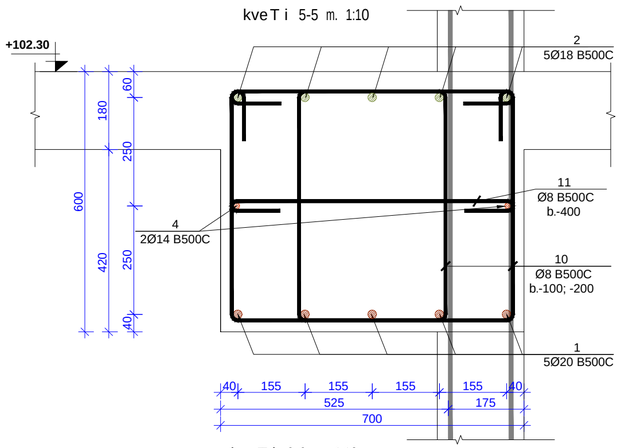

kveTi 6-6 m. 1:10

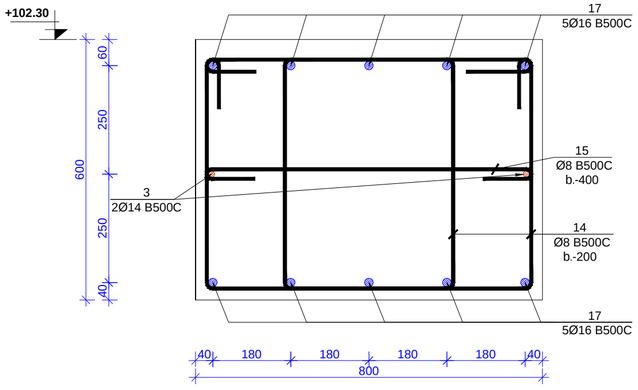

kveTi 7-7 m. 1:10

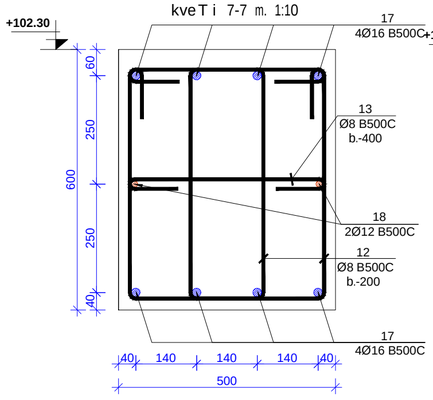

kveTi 8-8 m. 1:10

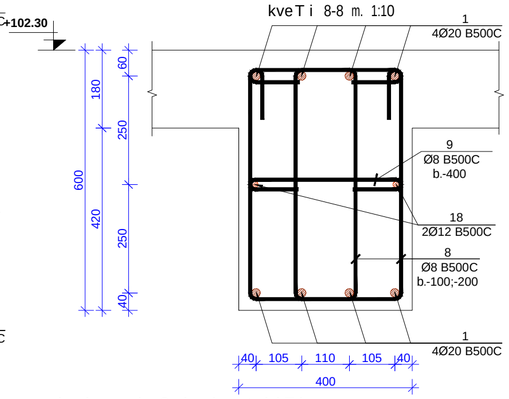

kveTi 9-9 m. 1:10

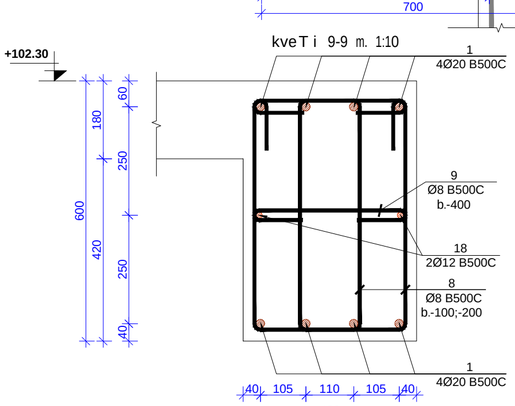

kveTi 10-10 m. 1:10

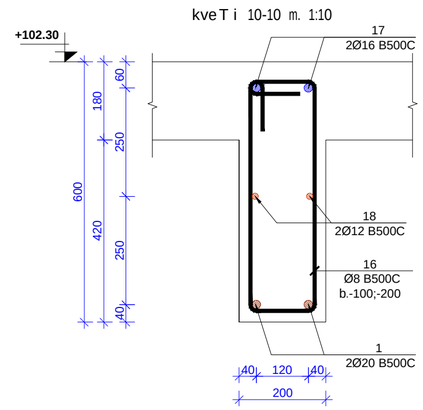

kveTi 11-11 m. 1:10

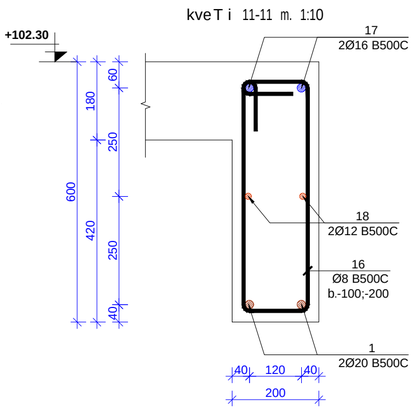

filis wibos zeda da qveda Sris damatebiTi armirebis sqematuri kveTi m. 1:10

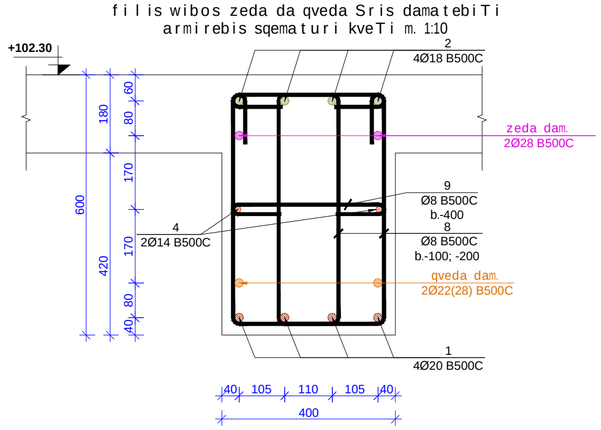

formati Format **A2**	Tbilisi 2021 w. Tbilisi 2021	
failis saxeli File name	Block C Slab +89.20-108.30 R9.dwg	
dakveTa # Order		
obieqtis misamarTi / Site address	q. Tbilisi, alyazbegis gamz. #34	
proeqtis saxelwodeba / Project name	mraval funqciuri sacxovrebeli saxli.	
Tanamdeboba Position	gvari Name	xelmowera Signature
mT. inJineri Ceif engineer	i. kiknaZe I. Kiknadze	
konstruqtori Structural engineer	k. kobaladZe K. Kobaladze	
Seasrula Draw	S. demetraSvili Sh. Demetrashvili	
Seasrula Draw	g. demetraSvili G. Demetrashvili	
Sps "iqsori" **"X2" LTD**	misamarTi / Address saqarTvelo, q. Tbilisi, Ivovis q. #66 E-mail: info@x2.ge Web: www.x2.ge	
naxazi / Drwg	gadaxurvis filis wiboebis kveTebi.	
masStabi / Scale		
TariRi / Date issue	20/09/2021	
Layout		
stadia Stage	furceli Page	furclebi Pages	revizia Revision
m.p.	k-201		

gadaxurvis filis sayalibo naxazi +105.60 niSnulze
m. 1:100

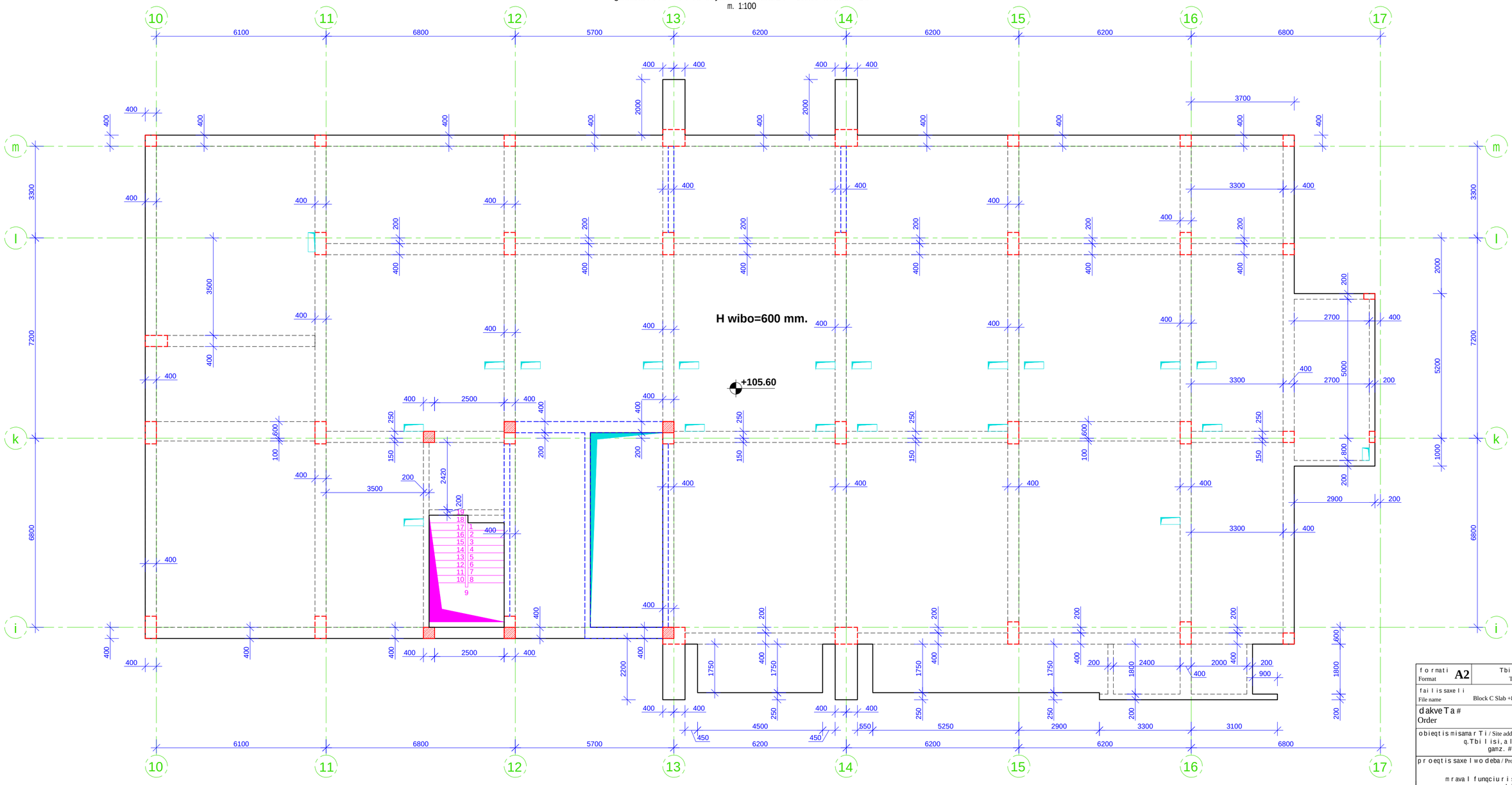

SeniSvna:

1. gadaxurvis filaSi grZivi muSa armaturebis gadabma moxdes pirgadadebiT, gadabmis sigrZe 50D sadac D gadasabmeli armaturis diametria.

2. gadaxurvis filaSi gamoyenebuli iqnas betoni, simtkicis klasiT B 35

3. armaturis moRunva moxdes civad. (gacxelebis gareSe)

4. rk.b-is konstruqciebSi daculi iqnas damcavi Sreebi, rogorc es proeqtSi aris miTiTebuli.

5. mocemuli naxazebi ganxilul iqnas proeqtis arqiteqturuli nawilis naxazebTan erTad.

6. moceuli naxazi ganxilul iqnas Sesabamis niSnulze mdebare kibisa da pandusis sayalibo da armirebis naxazebTan erTad.

7. moceuli naxazi ganxilul iqnas Sesabamis niSnulze mdebare svetebisa da monoliTuri kedlebis sayalibo da armirebis naxazebTan erTad.

8. rk.b-is elementebis dabetonebisas unda gaewios kontroli betonis klass, vibrirebas, dabetonebis xarisxs da Srobis procesebs Tanaxmad ГОСТ 10180-78; ГОСТ 18105.0-80; ГОСТ 18105.2-80;

10. rk.b_is konstruqciebSi gamoyenebulia B500C klasis armaturebi ГОСТ Р 52544-2006. Semowmebuli iqnas armaturis xarisxi da Sedges armaturis gamocdebis Sesabamisi aqtebi.

მასალის სპეციფიკაცია

კონსტრ. დასახ.	პოზ.№	არმატ. დიამ.	არმატ. კლასი	სიგრძე (L)	რაოდ. (n)	Lxn (მ)	წონა (კგ)	ბეტონი B35 მ³	კონსტ. რაოდ. N	წონა (კგ)	ბეტონი B35 მ³
ზედაბანის ფილა +105,60 ნიშნულზე	1	12	B500C	8151000	1	8151,0	7232,9	140,6	1	7232,9	140,60
	2	10	B500C	8151000	1	8151,0	5022,8			5022,8	
	3	8	B500C	290	1120	324,8	128,1			128,1	
	4	8	B500C	620	1120	694,4	273,9			273,9	
	5	16	B500C	205650	1	205,7	324,4			324,4	
	6	10	B500C	2938000	1	2938,0	1810,5			1810,5	
	7	12	B500C	306000	1	306,0	271,5			271,5	
				ჯამი			15064,1	140,6		15064,1	140,6

formati Format	A2	Tbilisi 2021 w. Tbilisi 2021
faili saxeli File name	Block C Slab +89.20-108.30 R9.dwg	
dakveTa # Order		
obieqtis misamarTi / Site address	q.Tbilisi, al.yazbegis gamz. #34	
proeqtis saxelwodeba / Project name	mravalfunqciuri sacxovrebeli saxli.	
Tanamdeboba Position	gvari Name	xelmowera Signature
mT. inJineri Ceif engineer	i. kiknaZe I. Kiknadze	
konstruqtori Structural engineer	k. kobaliaZe K. Kobaladze	
Seasrula Draw	S. demetraSvili Sh. Demetrashvili	
Seasrula Draw	g. demetraSvili G. Demetrashvili	
Sps "iqsori" "X2" LTD	misamarTi / Address: saqarTvelo, q. Tbilisi, ivovis q. #66; E-mail: info@x2.ge Web: www.x2.ge	
naxazi / Dwg	gadaxurvis filis sayalibo naxazi +105.60 niSnulze; masalis specifikacia.	
masStabi/Scale	TariRi/Date issue: 20/09/2021	Layout
stadia Stage	furceli Page	furclebi Pages
revizia Revision		
m.p.	k-202	

gadaxurvis filis wiboebis armirebis naxazi +105.60 niSnulze
m. 1:100

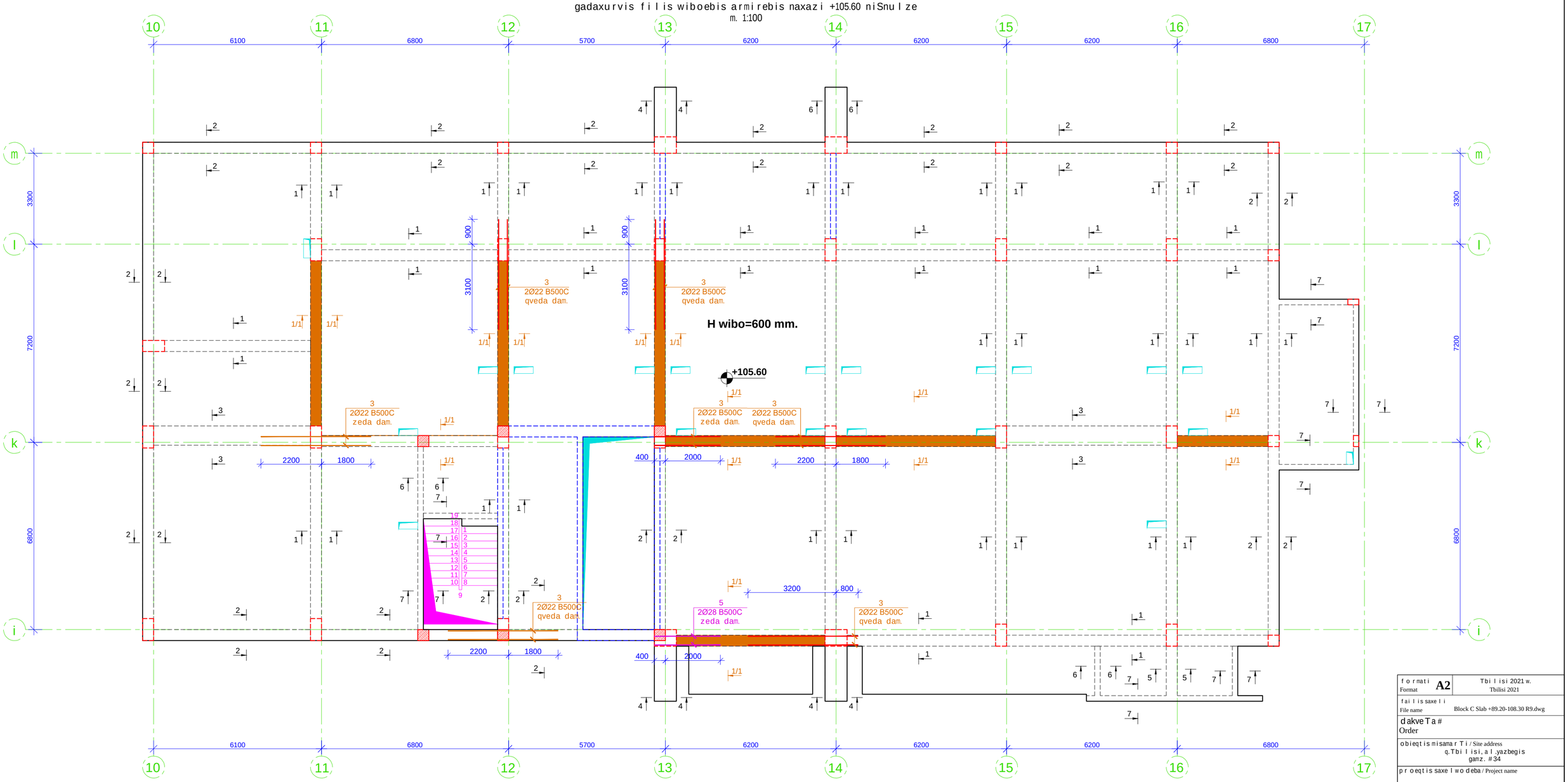

Seni Svna:

1. gadaxurvis filaSi grZivi muSa armaturebis gadabma moxdes pirgadadebiT, gadabmis sigrZe 50D sadac D gadasabmeli armaturis diametria.

2. gadaxurvis filaSi gamoyenebuli iqnas betoni, simtkicis klasiT B 35

3. armaturis moRunva moxdes civad. (gacxelebis gareSe)

4. rk.b-is konstruqciebSi daculi iqnas damcavi Sreebi, rogorc es proeqtSi aris miTiTebuli.

5. mocemuli naxazebi ganxilul iqnas proeqtis arqiteqturuli nawilis naxazebTan erTad.

6. moceuli naxazi ganxilul iqnas Sesabamis niSnulze mdebare kibisa da pandusis sayalibo da armirebis naxazebTan erTad.

7. moceuli naxazi ganxilul iqnas Sesabamis niSnulze mdebare svetebisa da monoliTuri kedlebis sayalibo da armirebis naxazebTan erTad.

8. rk.b-is elementebis dabetonebisas unda gaewios kontroli betonis klass, vibrirebas, dabetonebis xarisxs da Srobis procesebs Tanaxmad ГОСТ 10180-78; ГОСТ 18105.0-80; ГОСТ 18105.2-80;

10. rk.b_is konstruqciebSi gamoyenebulia B500C klasis armaturebi ГОСТ Р 52544-2006. Semowmebuli iqnas armaturis xarisxi da Sedges armaturis gamocdebis Sesabamisi aqtebi.

formati Format	**A2**	Tbilisi 2021 w. Tbilisi 2021
faili saxeli File name	Block C Slab +89.20-108.30 R9.dwg	
dakveTa # Order		
obieqtis misamarTi / Site address	q.Tbilisi, al.yazbegis gamz. #34	
proeqtis saxelwodeba / Project name	mravalfunqciuri sacxovrebeli saxli.	

Tanamdeboba Position	gvari Name	xelmowera Signature
mT. inJineri Ceif engineer	i. kiknaZe I. Kiknadze	
konstruqtori Structural engineer	k. kobaliaZe K. Kobaladze	
Seasrula Draw	S. demetraSvili Sh. Demetrashvili	
Seasrula Draw	g. demetraSvili G. Demetrashvili	

Sps "iqsori"
"X2" LTD

misamarTi / Address
saqarTvelo, q. Tbilisi, lvovis q. #66
E-mail: info@x2.ge
Web: www.x2.ge

naxazi / Drwg
gadaxurvis filis wiboebis zeda Sris armirebis naxazi +105.60 niSnulze.

masStabi/Scale	TariRi/Date issue	Layout
	20/09/2021	

stadia Stage	furceli Page	furclebi Pages	revizia Revision
m.p.	k-206		

kveTi 1-1 m. 1:10

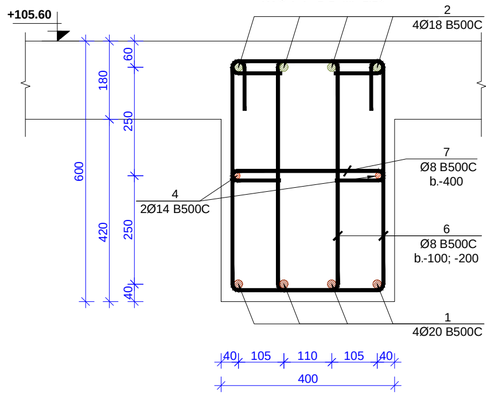

kveTi 1/1-1/1 m. 1:10

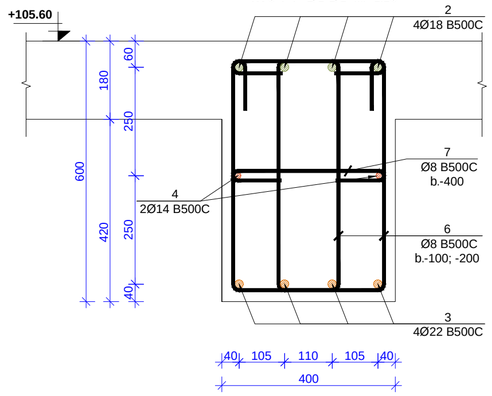

kveTi 2-2 m. 1:10

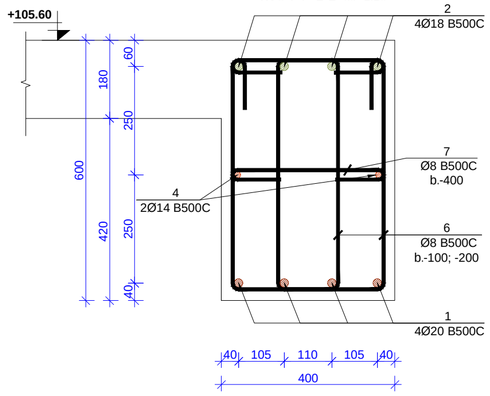

kveTi 3-3 m. 1:10

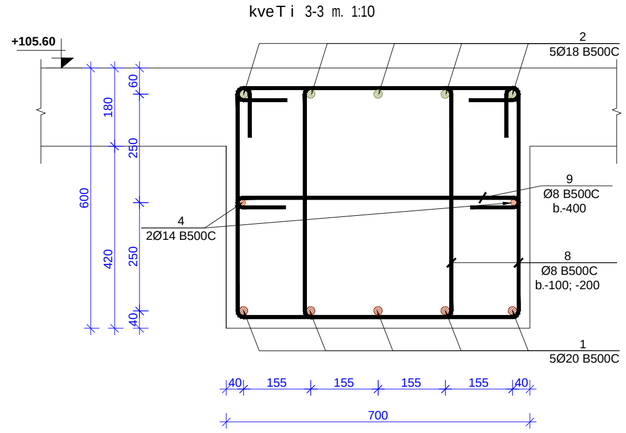

kveTi 4-4 m. 1:10

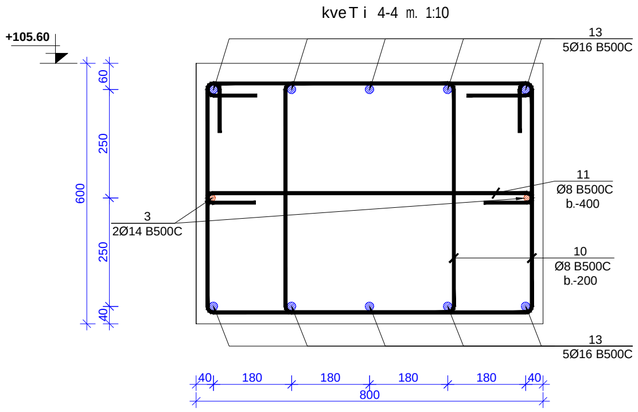

kveTi 5-5 m. 1:10

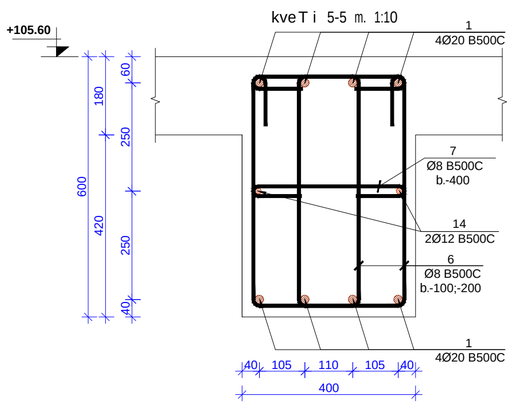

kveTi 6-6 m. 1:10

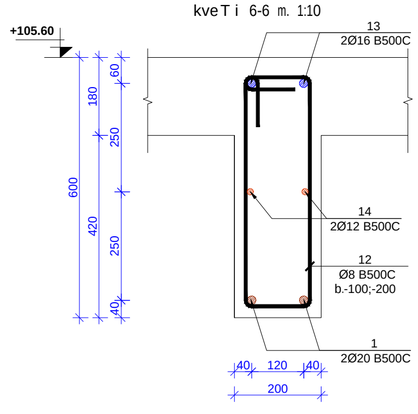

kveTi 7-7 m. 1:10

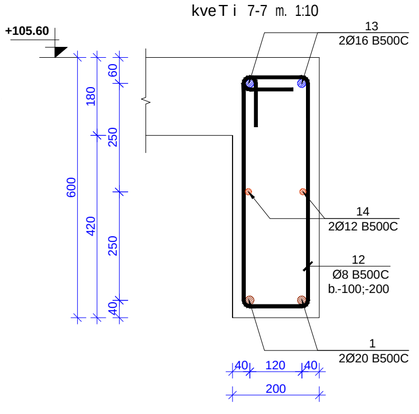

filis wibos zeda da qveda Sris damatebiTi armirebis sqematuri kveTi m. 1:10

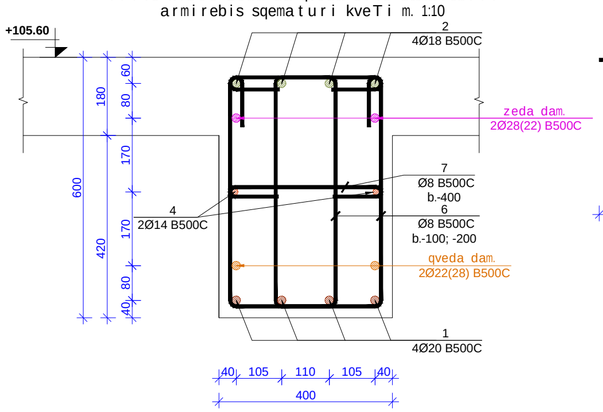

poz.10 m. 1:10

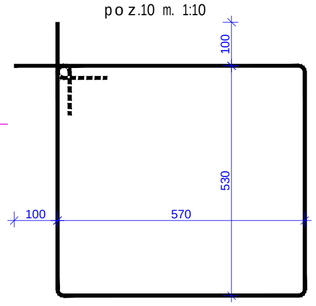

poz.11 m. 1:10

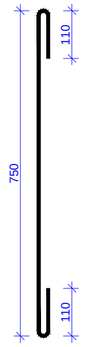

poz.12 m. 1:10

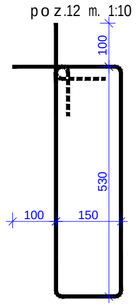

poz.6 m. 1:10

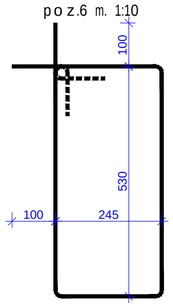

poz.7 m. 1:10

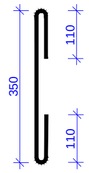

poz.8 m. 1:10

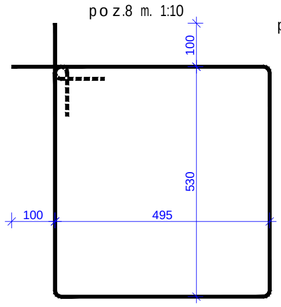

poz.9 m. 1:10

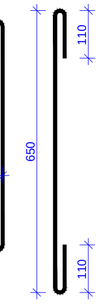

მასალის სპეციფიკაცია

კონსტრ. დახას.	პოზ.№	არმატ. დიამ.	არმატ. კლასი	სიგრძე (L)	რაოდ. (n)	Lxn (მ)	წონა (კგ)	ბეტონი B35 მ³	კონსტ. რაოდ. N	წონა (კგ)	ბეტონი B35 მ³
მასალების ფიცრის ნიშნული +105.60	1	20	B500C	1252500	1	1252,5	3087,3	55,9	1	3087,3	55,90
	2	18	B500C	1310400	1	1310,4	2616,3			2616,3	
	3	22	B500C	257200	1	257,2	767,1			767,1	
	4	14	B500C	677800	1	677,8	818,6			818,6	
	5	28	B500C	2400	2	4,8	23,2			23,2	
	6	8	B500C	1750	3870	6772,5	2671,0			2671,0	
	7	8	B500C	570	645	367,7	145,0			145,0	
	8	8	B500C	2250	172	387,0	152,6			152,6	
	9	8	B500C	870	30	26,1	10,3			10,3	
	10	8	B500C	2400	116	278,4	109,8			109,8	
	11	8	B500C	970	20	19,4	7,7			7,7	
	12	8	B500C	1560	452	705,1	278,1			278,1	
	13	16	B500C	174800	1	174,8	275,8			275,8	
	14	12	B500C	80000	1	80,0	71,0			71,0	
			ჯამი				11033,7	55,9		11033,7	55,9

format / Format	A2	Tbilisi 2021 w. / Tbilisi 2021	
faili saxeli / File name	Block C Slab +89.20-108.30 R9.dwg		
dakveTa # / Order			
obieqtis misamarTi / Site address	q. Tbilisi, al. yazbegis gamz. #34		
proeqtis saxelwodeba / Project name	mravalfunqciuri sacxovrebeli saxli.		
Tanamdeboba / Position	gvari / Name	xelmowera / Signature	
mT. inJineri / Ceif engineer	i. kiknaZe / I. Kiknadze		
konstruqtori / Structural engineer	k. kobalaZe / K. Kobaladze		
Sesrula / Draw	S. demetraSvili / Sh. Demetrashvili		
Sesrula / Draw	g. demetraSvili / G. Demetrashvili		
Sps "iqsori" "X2" LTD	misamarTi / Address: saqarTvelo, q. Tbilisi, lvovis q. #66; E-mail: info@x2.ge; Web: www.x2.ge		
naxazi / Drwg	gadaxurvis filis wiboebis kveTebi da masalis specifikacia.		
masStabi / Scale		TariRi / Date issue: 20/09/2021	Layout
stadia / Stage	furceli / Page: k-207	furclebi / Pages	revizia / Revision
m.p.			

gadaxurvis fi l is saya l ibo naxazi +108.30 niSnu l ze
m. 1:100

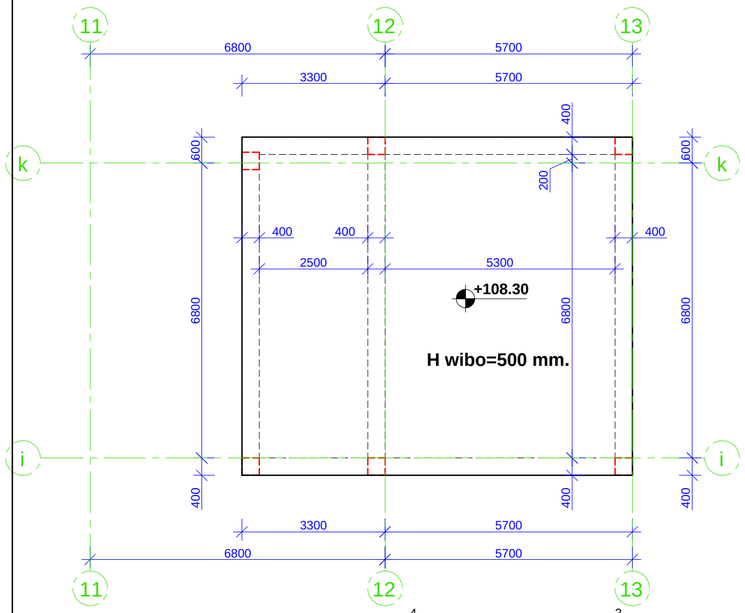

gadaxurvis fi l is qveda da zeda Sris armirebis naxazi +108.30 niSnu l ze
m. 1:100

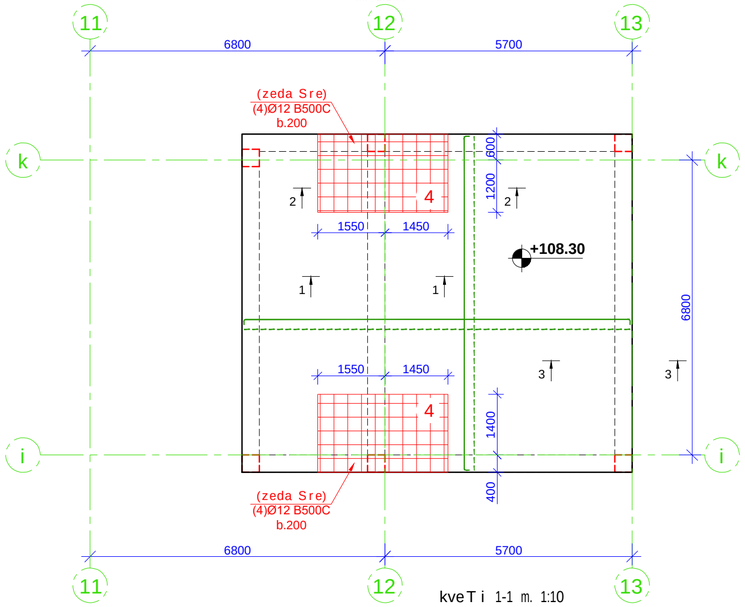

მასალის სპეციფიკაცია

კონსტრ. დასახ.	პოზ.№	არმატ. დიამ.	არმატ. კლასი	სიგრძე (L)	რაოდ. (n)	Lxn (მ)	წონა (კგ)	ბეტონი B35 მ³	კონსტ. რაოდ. N	წონა (კგ)	ბეტონი B35 მ³
მასიური ფილა +108.30 ნიშნულზე	1	10	B500C	1544400	1	1544,4	951,7	12,64	1	951,7	12,64
	3	8	B500C	290	105	30,5	12,0			12,0	
	4	8	B500C	620	105	65,1	25,7			25,7	
	5	12	B500C	118800	1	118,8	105,4			105,4	
		სულ					1094,8	12,64		1094,8	12,64

kveTi 1-1 m. 1:10

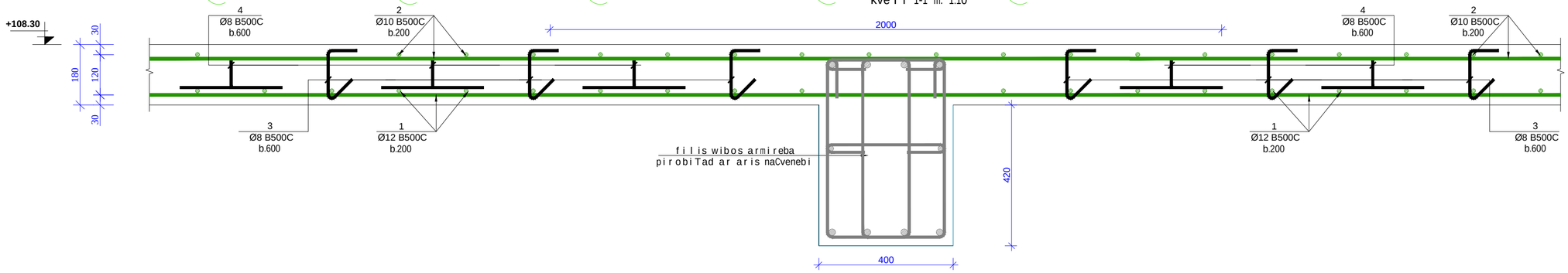

kveTi 2-2 m. 1:10

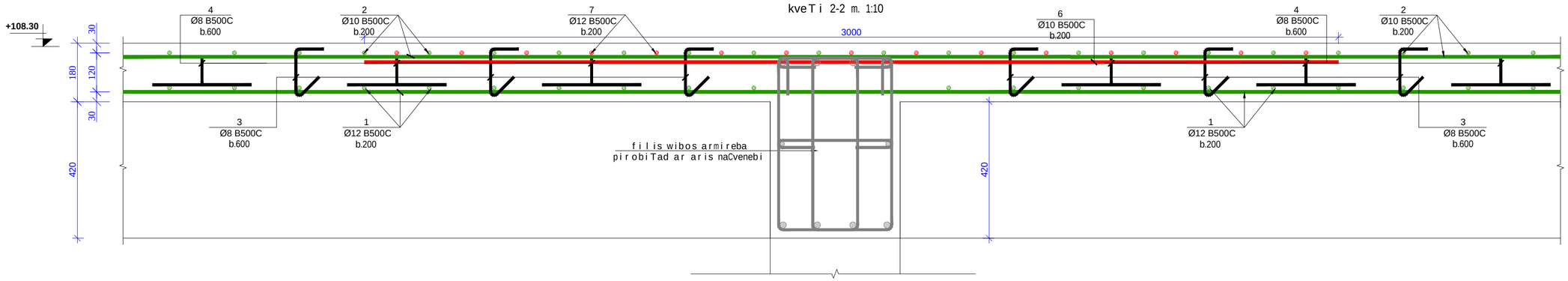

poz. 3 m. 1:10

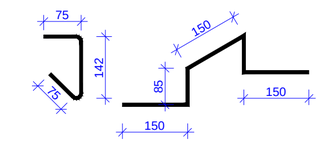

poz. 4 m. 1:10

kveTi 3-3 m. 1:10

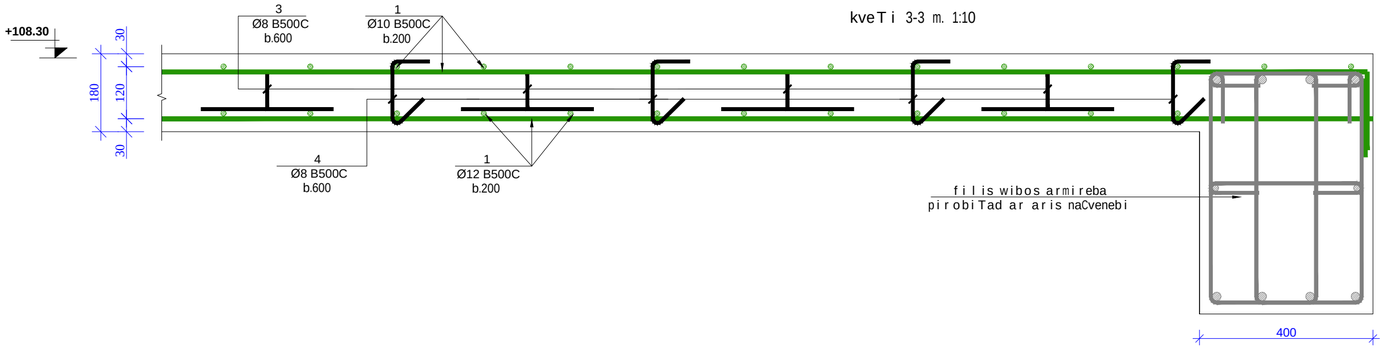

formati Format	**A2**	Tbi l isi 2021 w. Tbilisi 2021
fai l is saxe l i File name	Block C Slab +89.20-108.30 R9.dwg	
dakveTa # Order		
obieqtis misamar Ti / Site address	q. Tbi l isi, a l .yazbegis gamz. # 34	
proeqtis saxe l wo deba / Project name	mraval funqciur i sacxovrebe l i sax l i.	

Tanamdeboba Position	gvar i Name	xe l mowera Signature
mT. inJineri Ceif engineer	i. kiknaZe I. Kiknadze	
konstruqtori Structural engineer	k. koba l aZe K. Kobaladze	
Seas r u l a Draw	S. demetr aSvi l i Sh. Demetrashvili	
Seas r u l a Draw	g. demetr aSvi l i G. Demetrashvili	

misamar Ti / Address	saqar Tve l o, q. Tbi l isi, l vovis q. # 66
Sps "iqsori" **"X2" LTD**	E-mail: info@x2.ge Web: www.x2.ge

naxazi / Drwg	gadaxurvis fi l is saya l ibo da armirebis naxazi +108.30 niSnu l ze. kveTi 1-1, 2-2, 3-3. masa l is specifikacia.		
masStabi /Scale		Tari R i /Date issue: 20/09/2021	Layout
stadia Stage	furceli Page	furc l ebi Pages	revizia Revision
m.p.	k-208		

gadaxurvis fi l is wiboebis armirebis naxazi +108.30 niSnu l ze
m. 1:100

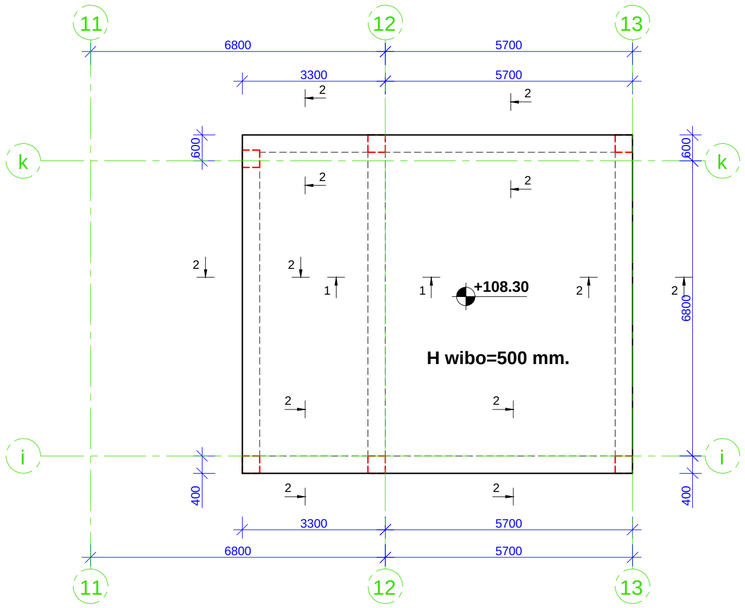

kveTi 1-1 m. 1:10

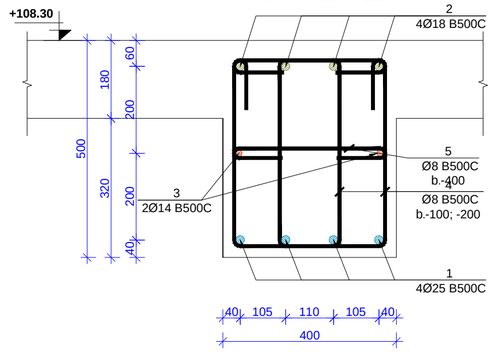

kveTi 2-2 m. 1:10

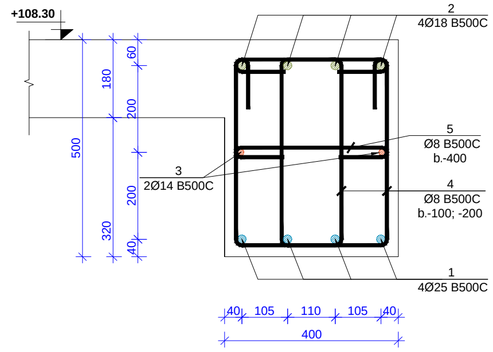

poz.4 m. 1:10

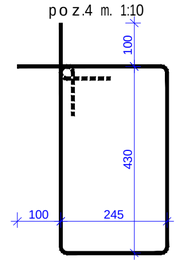

poz.5 m. 1:10

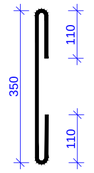

არმატურის სპეციფიკაცია											
კონსტრ. დანაწ.	პოზ.N	ანაწად. დიამ.	ანაწად. კლასი	სიმძიმე (L)	რაოდ. (n)	Lxn (მ)	წონა (კნ)	ბეტონი B35 მ³	კონსტ. რაოდ. N	წონა (კნ)	ბეტონი B35 მ³
ანაზომების ფიქსაციის ნიშნული +108.30 ნაგებობის	1	25	B500C	185600	1	185,6	714,8	5	1	714,8	5,00
	2	18	B500C	180000	1	180,0	359,4			359,4	
	3	14	B500C	88400	1	88,4	106,8			106,8	
	4	8	B500C	1550	556	861,8	339,9			339,9	
	5	8	B500C	570	94	53,6	21,1			21,1	
ჯამი							1542,0	5		1542,0	5

SeniSvna:

1. gadaxurvis fi laSi grZivi muSa armaturebis gadabma moxdes pirgadadebiT, gadabmis sigrZe 50D sadac Dgadasabme l i armaturis diame t ria.

2. gadaxurvis fi laSi gamoyenebu l i iqnas be t oni, simtkicis k l asiT B 35

3. armaturis moRunva moxdes civad. (gacxe l ebis gareSe)

4. rk.b-is konst ruqciebSi dacu l i iqnas damcavi Sreebi, rogorc es proeqtSi aris miTiTebu l i.

5. mocemu l i naxazebi ganxi l ul iqnas proeqtis arqiteqturu l i nawi l is naxazebTan erTad.

6. moceu l i naxazi ganxi l ul iqnas Sesabamis niSnu l ze mdebare kibisa da pandusis saya l ibo da armirebis naxazebTan erTad.

7. moceu l i naxazi ganxi l ul iqnas Sesabamis niSnu l ze mdebare svetebisa da mono l iTuri ked l ebis saya l ibo da armirebis naxazebTan erTad.

8. rk.b-is e l ementebis dabe t onebisas unda gaewios kont r o l i be t onis k l ass, vibrirebas, dabe t onebis xarisxs da Srobis procesebs Tanaxmad ГОСТ 10180-78; ГОСТ 18105.0-80; ГОСТ 18105.2-80;

10. rk.b_is konst ruqciebSi gamoyenebu l ia B500C k l asis armaturebi ГОСТ Р 52544-2006. Semowmebu l i iqnas armaturis xarisxi da Sedges armaturis gamocdebis Sesabamisi aqtebi.

formati Format A2	Tbi l isi 2021 w. Tbilisi 2021	
fai l is saxe l i File name	Block C Slab +89.20-108.30 R9.dwg	
dakveTa # Order		
obieqtis misamar Ti / Site address	q. Tbi l isi, a l .yazbegis gamz. # 34	
proeqtis saxe l wodeba / Project name	mraval funqciuri sacxovrebe l i saxl i.	
Tanamdeboba Position	gvar i Name	xe l mowera Signature
mT. inJineri Ceif engineer	i. kiknaZe I. Kiknadze	
konstruqtori Structural engineer	k. koba l aZe K. Kobaladze	
Seas r u l a Draw	S. demet r aSvi l i Sh. Demetrashvili	
Seas r u l a Draw	g. demet r aSvi l i G. Demetrashvili	
Sps "iqsori" "X2" LTD	misamar Ti / Address saqar Tve l o, q. Tbi l isi, l vovis q. # 66 E-mail: info@x2.ge Web: www.x2.ge	
naxazi / Drwg	gadaxurvis fi l is wiboebis armirebis naxazi +108.30 niSnu l ze; kveTebi; pozi c iebi da masa l is specifikacia.	
masStabi /Scale	Tar iRi /Date issue 20/09/2021	Layout
stadia Stage	furce l i Page	furc l ebi Pages / revizia Revision
m.p.	k-209	

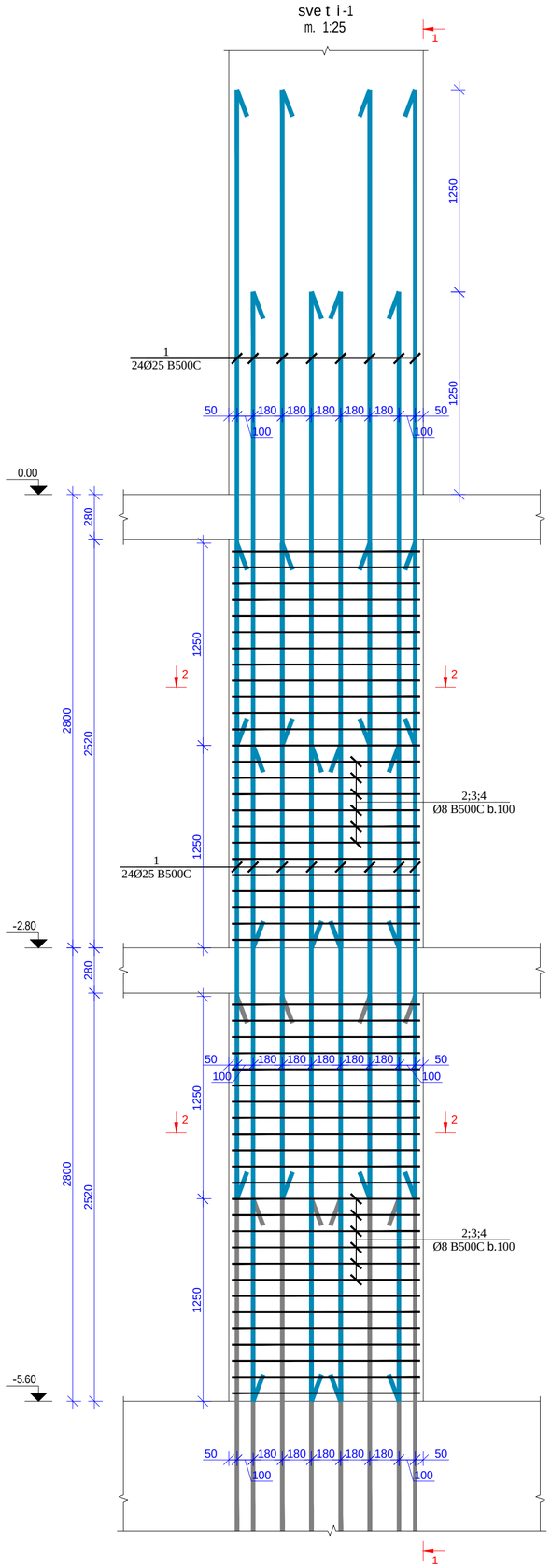

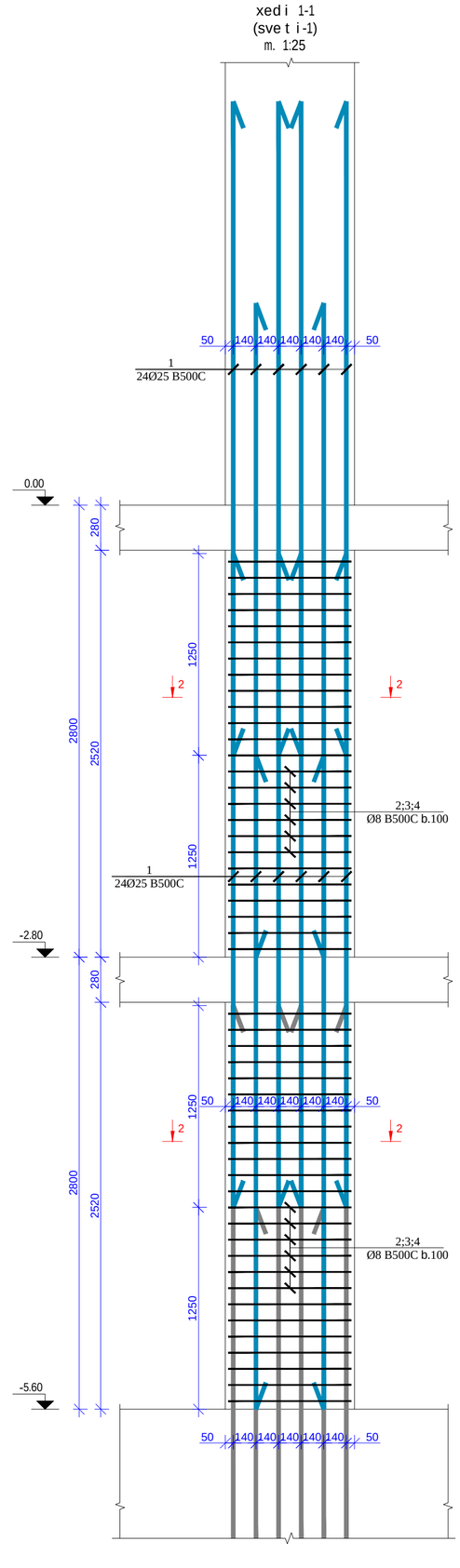

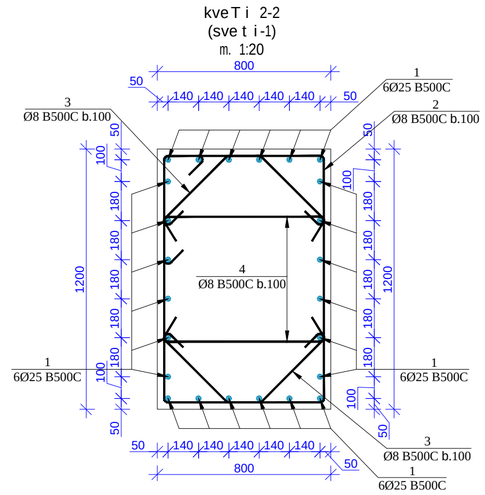

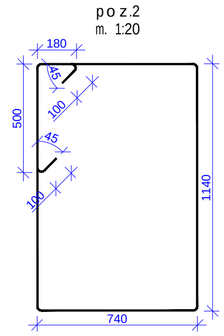

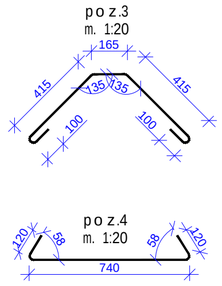

მასალების სპეციფიკაცია
List of materials

კონსტრ. დასახ. Constr. Name	პოზ. Pos. №	არმატ. დიამ. Diameter Ø	არმატ. კლასი Class of reinforcement	სიგრძე Length (L)	რაოდ. Quantity (n)	Lxn (მ)	წონა Weight (კგ) kg	ბეტონი Concrete B35 მ³ m³	რაოდენობა quantity N	წონა Weight (კგ) kg	ბეტონი Concrete B35 მ³ m³
სვეტი-1	1	25	B500c	4050	48	194	748,7	5,4	21	15723,0	113,40
	2	8	B500c	4640	50	232	91,5			1921,4	
	3	8	B500c	1200	100	120	47,3			993,8	
	4	8	B500c	1000	100	100	39,4			828,2	
	5		B500c			0	0,0			0,0	
	6		B500c			0	0,0			0,0	
	7		B500c			0	0,0			0,0	
	ჯამი						927,0	5,4		19466,5	113,4

Seni Svna:

1. kedlebSi grZivi muSa armaturebis gadabma moxdes pirgadadebiT, gadabmis sigrZe 50D sadac D gadasabmeli armaturis diametria.

2. kedlebSi gamoyenebuli iqnas kumSvaze simtkicis mixedviT betonis klasi B 35.

3. armaturis moRunva moxdes civad. (gacxelebis gareSe)

4. rk.b-is konstruqciebSi daculi iqnas damcavi Sreebi, rogorc es proeqtSi aris miTiTebuli.

5. mocemuli naxazi ganxilul iqnas Sesabamis niSnulze mdebare gadaxurvis filebis, pandusebis, kedlebisa da kibeebis naxazebTan erTad.

6. mocemuli naxazebi ganxilul iqnas proeqtis arqiteqturuli nawilis naxazebTan erTad.

7. rk.b-is elementebis dabetonebisas unda gaewios kontroli betonis klass, vibrirebas, dabetonebis xarisxs da Srobis procesebs Tanaxmad ГОСТ 10180-78; ГОСТ 18105.0-80; ГОСТ 18105.2-80;

8. rk.b_is konstruqciebSi gamoyenebulia B500C klasis armaturebi ГОСТ Р 52544-2006. Semowmebuli iqnas armaturis xarisxi da Sedges armaturis gamocdebis Sesabamisi aqtebi.

formati Format	A2	Tbilisi 2021 w. Tbilisi 2021
faili saxeli File name	Block C Columns 0.00 R9.dwg	
obieqtis misamarTi / Site address	q.Tbilisi, al yazbegis gamz. #34	
proeqtis saxelwodeba / Project name	mravalfunqciuri sacxovrebeli saxli.	

Tanamdeboba Position	gvari Name	xelmowera Signature
mT. inJineri Ceif engineer	i. kiknaZe I. Kiknadze	
konstruqtori Structural engineer	k. kobaladZe K. Kobaladze	
Seasrula Draw	S. demetraSvili Sh. Demetrashvili	
Seasrula Draw	g. demetraSvili G. Demetrashvili	

Sps "iqsori" "X2" LTD	misamarTi / Address: saqarTvelo, q. Tbilisi, Ivovis q. #66; E-mail: info@x2.ge; Web: www.x2.ge
naxazi / Drwg	sveti-1

masStabi / Scale	TariRi / Date issue	Layout
1:100	20/09/2021	

stadia Stage	furceli Page	furclebi Pages	revizia Revision
m.p.	k-34		

sveti 2-2
m. 1:25

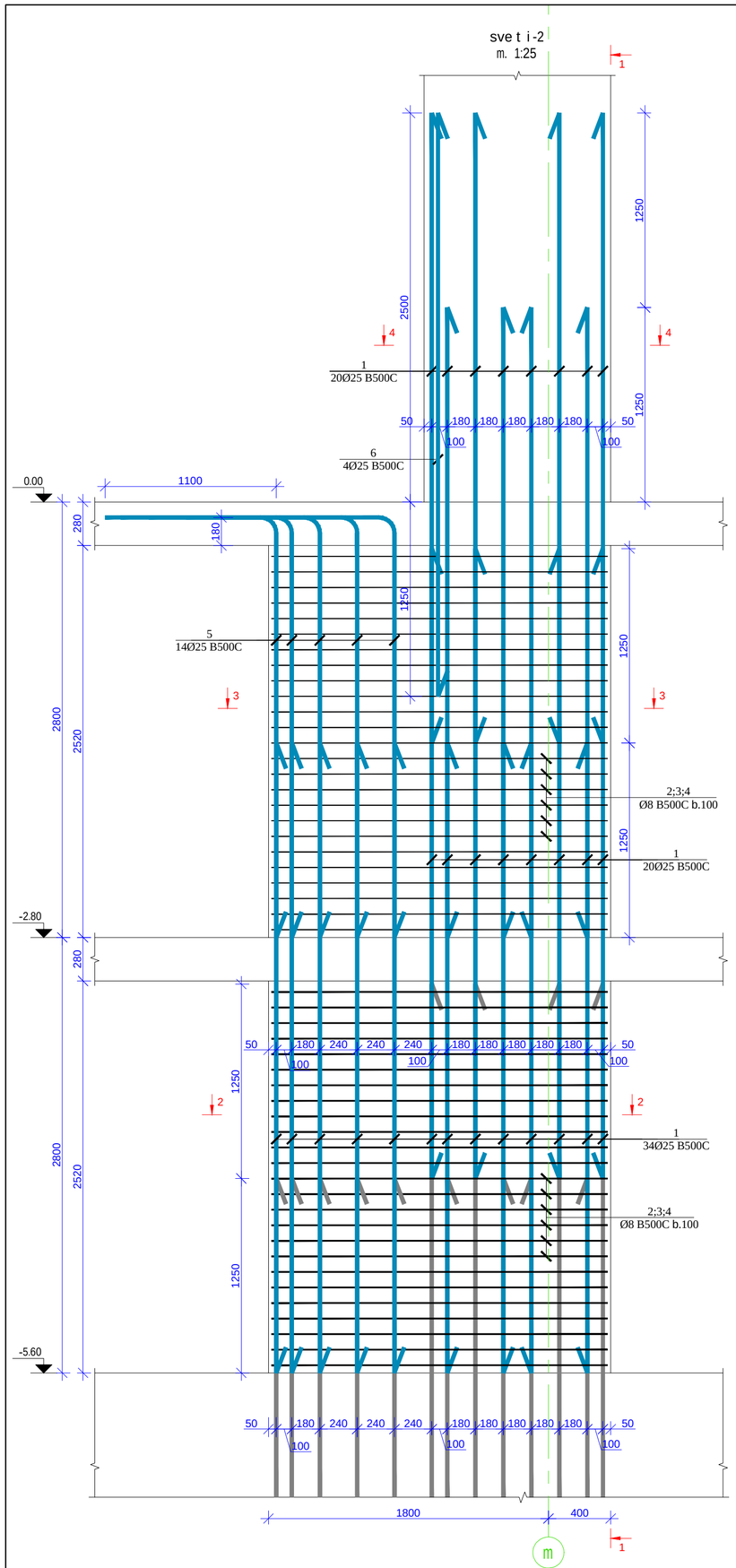

xedi 1-1
(sveti-2)
m. 1:25

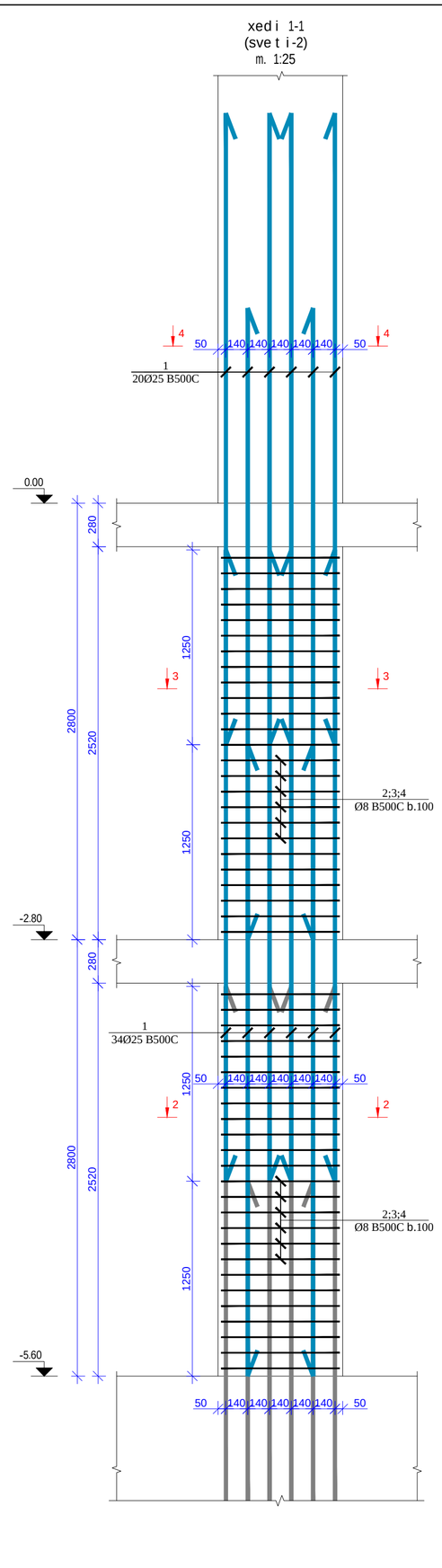

kveTi 2-2
(sveti-2)
m. 1:20

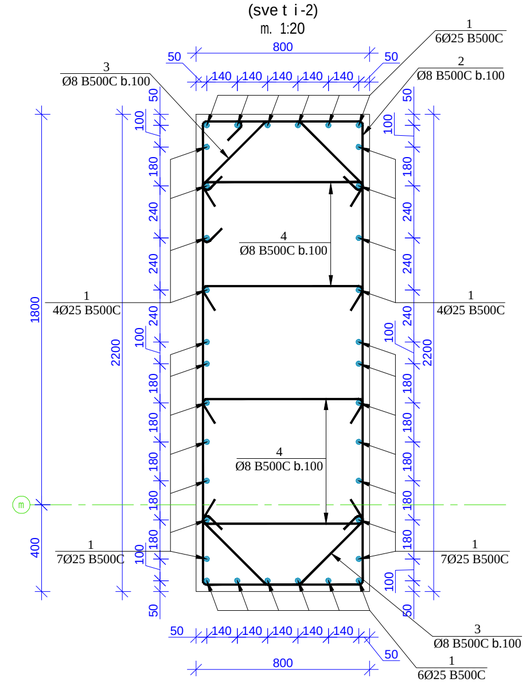

kveTi 3-3
(sveti-2)
m. 1:20

kveTi 4-4
(sveti-2)
m. 1:20

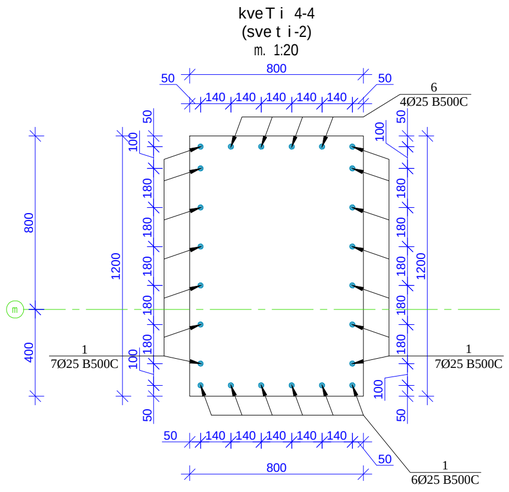

poz.2
m. 1:20

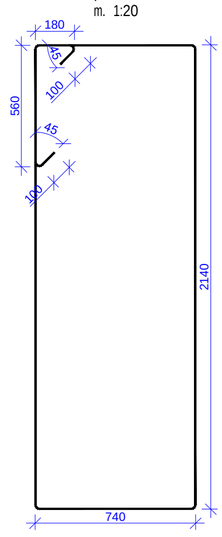

poz.3
m. 1:20

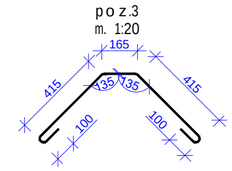

poz.4
m. 1:20

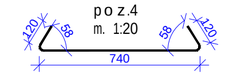

poz.5
m. 1:25

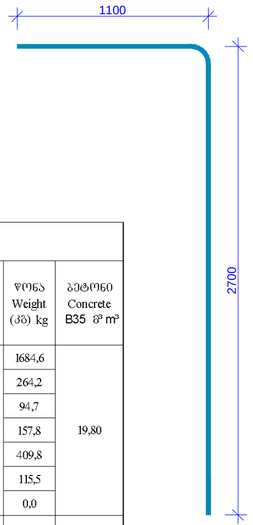

მასალების ხარჯთაღრიცხვა
List of materials

კონსტრ. დასახ. Constr. Name	პოზ. Pos. №	არმატ. დიამ. Diameter Ø	არმატ. კლასი Class of reinforcement	სიგრძე Length (L)	რაოდ. Quantity (n)	Lxn (მ)	წონა Weight (კგ) kg	ბეტონი Concrete B35 მ³	რაოდენობა quantity N	წონა Weight (კგ) kg	ბეტონი Concrete B35 მ³
სვეტი-2	1	25	B500c	4050	54	219	842,3	9,9	2	1684,6	19,80
	2	8	B500c	6700	50	335	132,1			264,2	
	3	8	B500c	1200	100	120	47,3			94,7	
	4	8	B500c	1000	200	200	78,9			157,8	
	5	25	B500c	3800	14	53,2	204,9			409,8	
	6	25	B500c	3750	4	15	57,8			115,5	
	7		B500c			0	0,0			0,0	
			ჯამი				1363,3	9,9		2726,6	19,8

format Format	A2	Tbilisi 2021 w. Tbilisi 2021	
fail is saxeli File name	Block C Columns 0.00 R9.dwg		
obieqtis misamarTi / Site address	q. Tbilisi, al. yazbegis gamz. #34		
proeqtis saxelwodeba / Project name	mravalfunqciuri sacxovrebeli saxli.		
Tanamdeboba Position	gvari Name	xelmowera Signature	
mT. inJineri Ceif engineer	i. kiknaZe I. Kiknadze		
konstruqtori Structural engineer	k. kobalaZe K. Kobaladze		
Seasrula Draw	S. demetraSvili Sh. Demetrashvili		
Seasrula Draw	g. demetraSvili G. Demetrashvili		
Sps "iqsori" "X2" LTD	misamarTi / Address: saqarTvelo, q. Tbilisi, lvovis q. #66; E-mail: info@x2.ge; Web: www.x2.ge		
naxazi / Drwg	sveti-2		
masStabi / Scale	1:100	TariRi / Date issue: 20/09/2021	Layout
stadia Stage	furceli Page	furcelebi Pages	revizia Revision
m.p.	k-35		

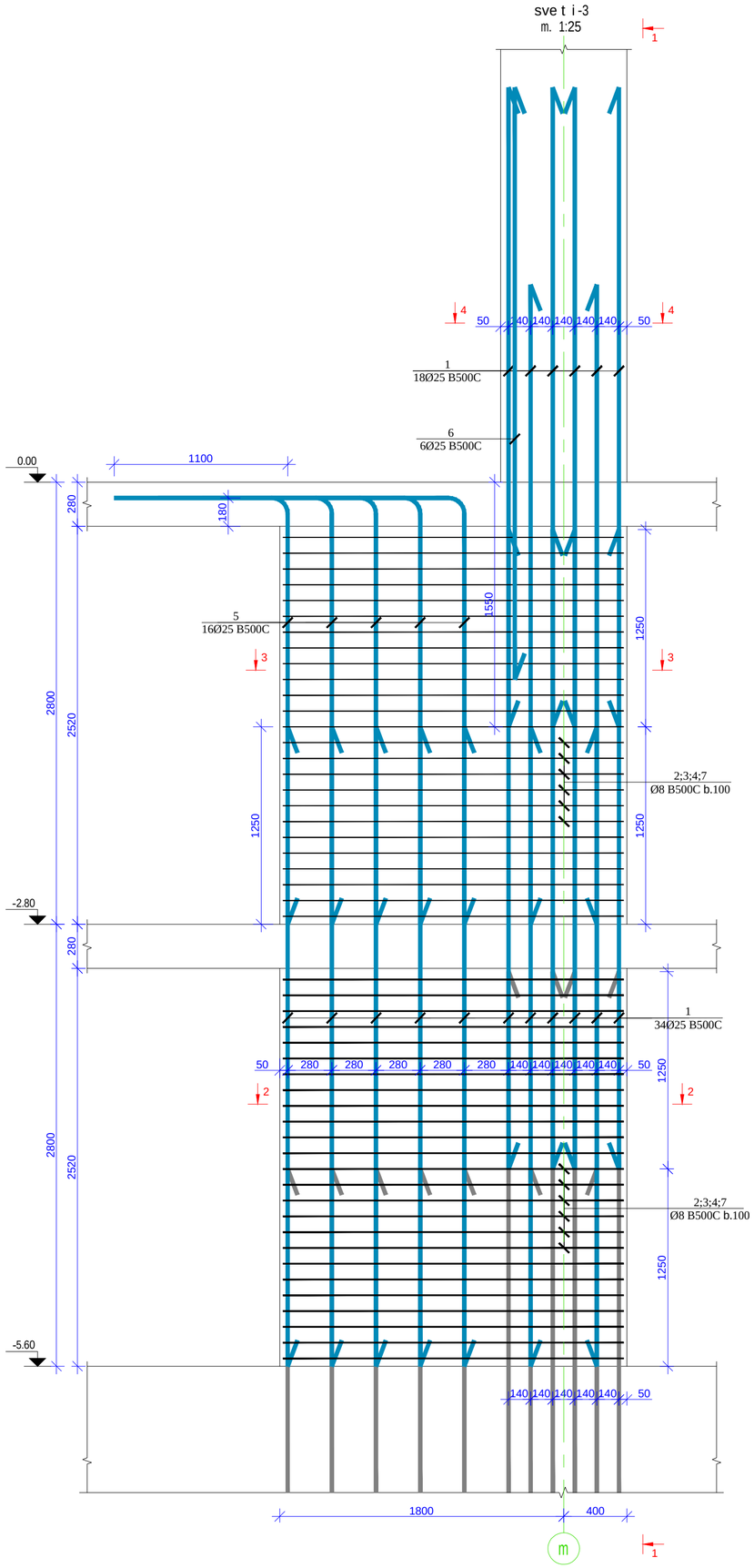

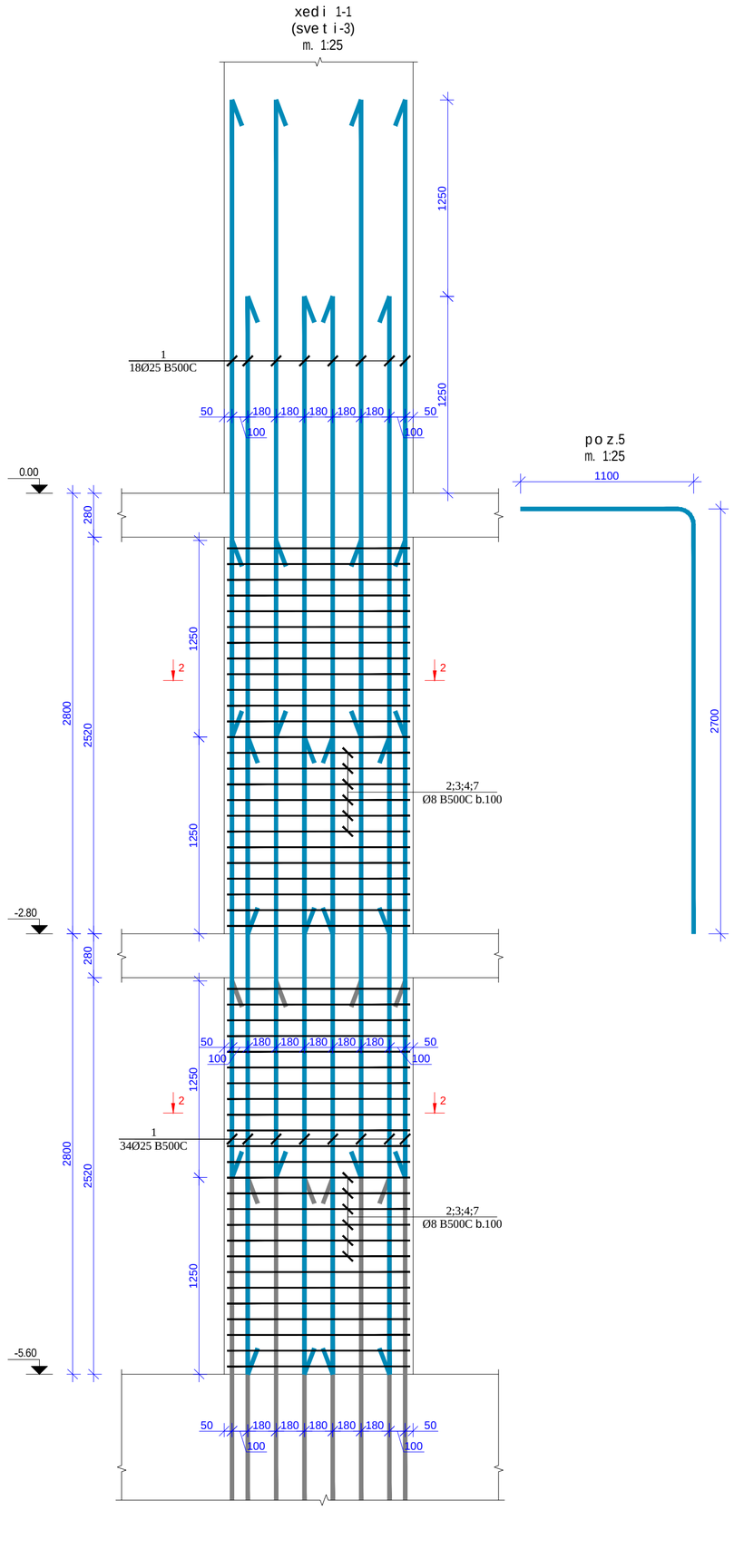

SeniSvna:

1. kedlebSi grZivi muSa armaturebis gadabma moxdes pirgadadebiT, gadabmis sigrZe 50D sadac D gadasabmeli armaturis diametria.

2. kedlebSi gamoyenebuli iqnas kumSvaze simtkicis mixedviT betonis klasi B 35.

3. armaturis moRunva moxdes civad. (gacxelebis gareSe)

4. rk.b-is konstruqciebSi daculi iqnas damcavi Sreebi, rogorc es proeqtSi aris miTiTebuli.

5. mocemuli naxazi ganxilul iqnas Sesabamis niSnulze mdebare gadaxurvis filebis, pandusebis, kedlebisa da kibeebis naxazebTan erTad.

6. mocemuli naxazebi ganxilul iqnas proeqtis arqiteqturuli nawilis naxazebTan erTad.

7. rk.b-is elementebis dabetonebisas unda gaewios kontroli betonis klass, vibrirebas, dabetonebis xarisxs da Srobis procesebs Tanaxmad GOST 10180-78; GOST 18105.0-80; GOST 18105.2-80;

8. rk.b_is konstruqciebSi gamoyenebulia B500C klasis armaturebi GOST P 52544-2006. Semowmebuli iqnas armaturis xarisxi da Sedges armaturis gamocdebis Sesabamisi aqtebi.

formati / Format: A2	Tbilisi 2021 w. / Tbilisi 2021	
faili saxeli / File name: Block C Columns 0.00 R9.dwg		
obieqtis misamarTi / Site address: q. Tbilisi, al. yazbegis gamz. #34		
proeqtis saxelwodeba / Project name: mravalfunqciuri sacxovrebeli saxli.		
Tanamdeboba / Position	gvari / Name	xelmowera / Signature
mT. inJineri / Ceif engineer	i. kiknaZe / I. Kiknadze	
konstruqtori / Structural engineer	k. kobaliZe / K. Kobaladze	
Seasrula / Draw	S. demetraSvili / Sh. Demetrashvili	
Seasrula / Draw	g. demetraSvili / G. Demetrashvili	
Sps "iqsori" "X2" LTD	misamarTi / Address: saqarTvelo, q. Tbilisi, Ivovis q. #66; E-mail: info@x2.ge; Web: www.x2.ge	
naxazi / Drwg: sveti-3		
masStabi / Scale: 1:100	TariRi / Date issue: 20/09/2021	Layout
stadia / Stage	furceli / Page	furclebi / Pages: revizia / Revision
m.p.	k-36	

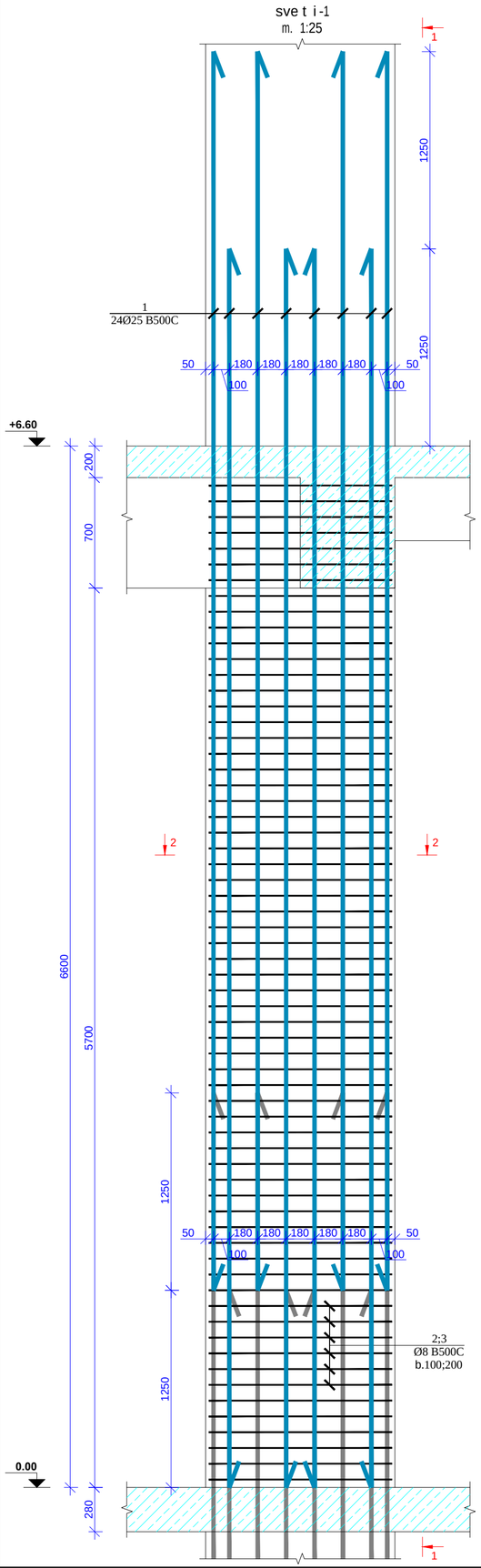

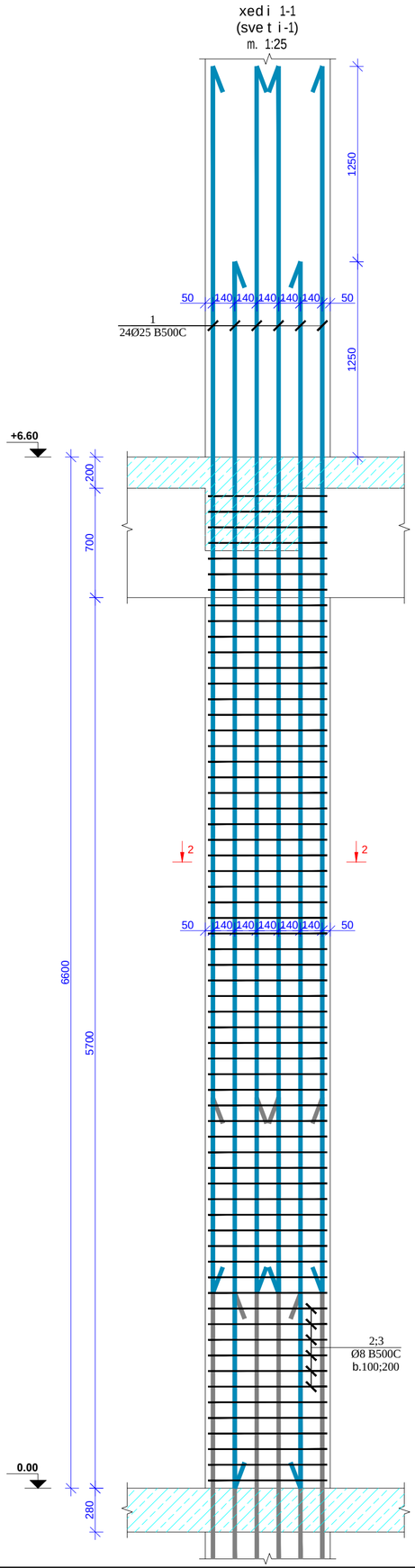

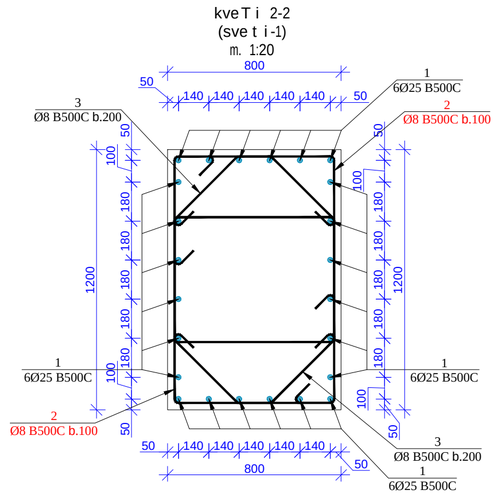

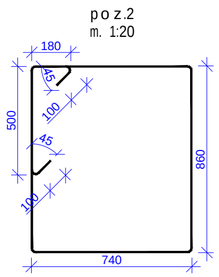

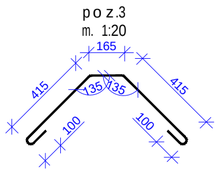

მასალების სპეციფიკაცია
List of materials

კონსტრ. დასახ. Constr. Name	პოზ. Pos. №	არმატ. დიამ. Diameter Ø	არმატ. კლასი Class of reinforcement	სიგრძე Length (L)	რაოდ. Quantity (n)	Lxn (მ)	წონა Weight (კგ) kg	ბეტონი Concrete B35 მ³ m³	რაოდენობა quantity N	წონა Weight (კგ) kg	ბეტონი Concrete B35 მ³ m³
სვეტი-1	1	25	B500c	7850	24	188	725,6	6,2	12	8707,3	74,40
	2	8	B500c	4080	128	522,24	206,0			2471,6	
	3	8	B500c	1195	64	76,48	30,2			361,9	
		სულ					961,7	6,2		11540,8	74,4

Seni Svna:

1. svetebSi grZivi muSa armaturebis gadabma moxdes pirgadadebiT, gadabmis sigrZe 50D sadac D gadasabmeli armaturis diametria.

2. svetebSi gamoyenebuli iqnas kumSvaze simtkicis mixedviT betonis klasi B 35.

3. armaturis moRunva moxdes civad. (gacxelebis gareSe)

4. rk.b-is konstruqciebSi daculi iqnas damcavi Sreebi, rogorc es proeqtSi aris miTiTebuli.

5. mocemuli naxazi ganxilul iqnas Sesabamis niSnulze mdebare gadaxurvis filebis, pandusebis, kedlebisa da kibeebis naxazebTan erTad.

6. mocemuli naxazebi ganxilul iqnas proeqtis arqiteqturuli nawilis naxazebTan erTad.

7. rk.b-is elementebis dabetonebisas unda gaewios kontroli betonis klass, vibrirebas, dabetonebis xarisxs da Srobis procesebs Tanaxmad ГОСТ 10180-78; ГОСТ 18105.0-80; ГОСТ 18105.2-80;

8. rk.b_is konstruqciebSi gamoyenebulia B500C klasis armaturebi ГОСТ Р 52544-2006. Semowmebuli iqnas armaturis xarisxi da Sedges armaturis gamocdebis Sesabamisi aqtebi.

formati Format	A2	Tbilisi 2021 w. Tbilisi 2021
faili saxeli File name	Block C Columns +0.00_+46.20 R9.dwg	
obieqtis misamarTi / Site address	q.Tbilisi, al.yazbegis gamz. #34	
proeqtis saxelwodeba / Project name	mravalfunqciuri sacxovrebeli saxli.	
Tanamdeboba Position	gvari Name	xelmowera Signature
mTav.inJineri Ceif engineer	i.kiknaZe I. Kiknadze	
konstruqtori Structural engineer	k.kobalaZe K. Kobaladze	
Seasrula Draw	S.demetraSvili Sh. Demetrashvili	
Seasrula Draw	g.demetraSvili G. Demetrashvili	
Sps "iqsori" "X2" LTD	misamarTi / Address saqartvelo, q. Tbilisi, lvovis q. #66 E-mail: info@x2.ge Web: www.x2.ge	
naxazi / Drwg	sveti-1 (0.00 -:- +6.60, "C" bloki)	
masStabi/Scale 1:100	TariRi/Date issue 20/09/2021	Layout
stadia Stage	furceli Page	furclebi Pages / revizia Revision
m.p.	k-292	

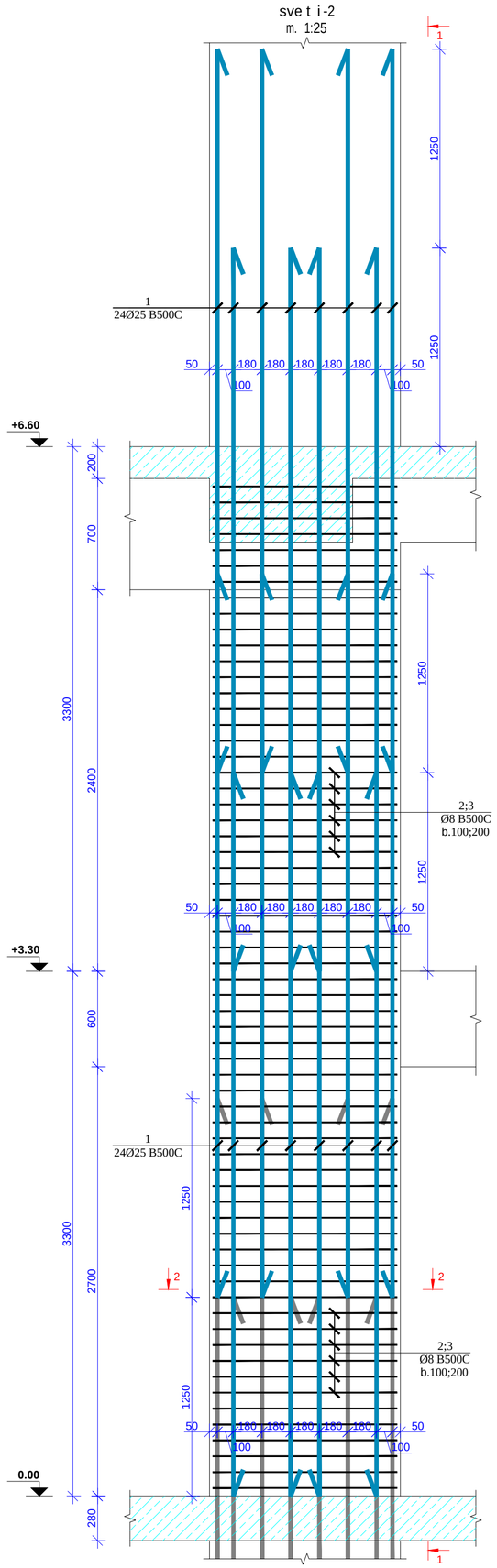

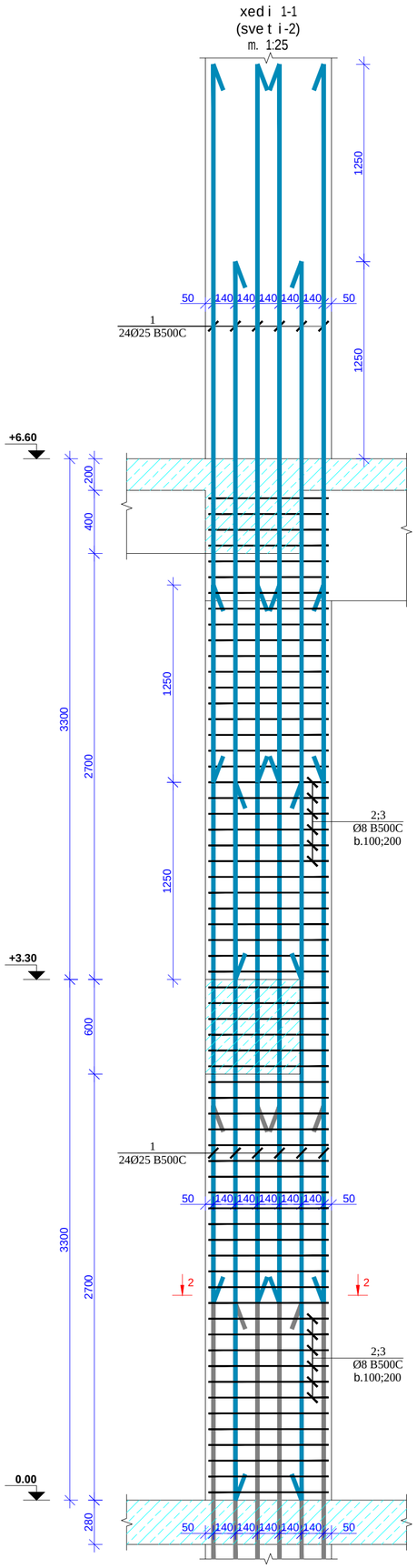

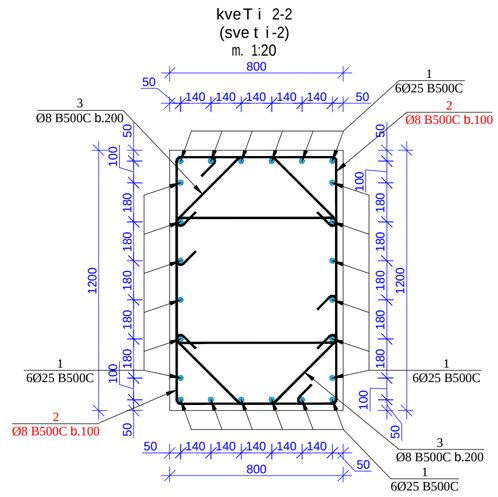

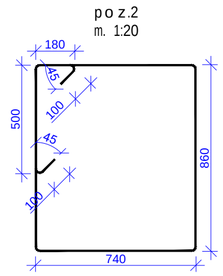

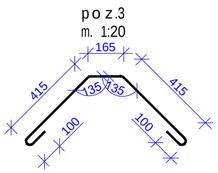

მასალების სპეციფიკაცია
List of materials

კონსტრ. დასახ. Constr. Name	პოზ. Pos. №	არმატ. დიამ. Diameter Ø	არმატ. კლასი Class of reinforcement	სიგრძე Length (L)	რაოდ. Quantity (n)	Lxn (მ)	წონა Weight (კგ) kg	ბეტონი Concrete B35 მ³ m³	რაოდენობა quantity N	წონა Weight (კგ) kg	ბეტონი Concrete B35 მ³ m³
სვეტი-2	1	25	B500c	4550	48	218	841,1	6,2	3	2523,4	18,60
	2	8	B500c	4080	128	522,24	206,0			617,9	
	3	8	B500c	1195	64	76,48	30,2			90,5	
		სულ					1077,3	6,2		3231,8	18,6

Seni Svna:

1. svetebSi grZivi muSa armaturebis gadabma moxdes pirgadadebiT, gadabmis sigrZe 50D sadac D gadasabmeli armaturis diametria.

2. svetebSi gamoyenebuli iqnas kumSvaze simtkicis mixedviT betonis klasi B 35.

3. armaturis moRunva moxdes civad. (gacxelebis gareSe)

4. rk.b-is konstruqciebSi daculi iqnas damcavi Sreebi, rogorc es proeqtSi aris miTiTebuli.

5. mocemuli naxazi ganxilul iqnas Sesabamis niSnulze mdebare gadaxurvis filebis, pandusebis, kedlebisa da kibeebis naxazebTan erTad.

6. mocemuli naxazebi ganxilul iqnas proeqtis arqiteqturuli nawilis naxazebTan erTad.

7. rk.b-is elementebis dabetonebisas unda gaewios kontroli betonis klass, vibrirebas, dabetonebis xarisxs da Srobis procesebs Tanaxmad ГОСТ 10180-78; ГОСТ 18105.0-80; ГОСТ 18105.2-80;

8. rk.b_is konstruqciebSi gamoyenebulia B500C klasis armaturebi ГОСТ Р 52544-2006. Semowmebuli iqnas armaturis xarisxi da Sedges armaturis gamocdebis Sesabamisi aqtebi.

formati Format	A2	Tbilisi 2021 w. Tbilisi 2021
faili saxeli File name	Block C Columns +0.00_+46.20 R9.dwg	
obieqtis misamarTi / Site address	q.Tbilisi, al.yazbegis gamz. #34	
proeqtis saxelwodeba / Project name	mravalfunqciuri sacxovrebeli saxli.	
Tanamdeboba Position	gvari Name	xelmowera Signature
mT. inJineri Ceif engineer	i. kiknaZe I. Kiknadze	
konstruqtori Structural engineer	k. kobalaZe K. Kobaladze	
Seasrula Draw	S. demetraSvili Sh. Demetrashvili	
Seasrula Draw	g. demetraSvili G. Demetrashvili	
	misamarTi / Address	saqarTvelo, q. Tbilisi, Ivovis q. #66
Sps "iqsori" "X2" LTD		E-mail: info@x2.ge Web: www.x2.ge
naxazi / Drwg	sveti-2 (0.00 -:- +6.60, "C" bloki)	
masStabi/Scale	TariRi/Date issue	Layout
1:100	20/09/2021	
stadia Stage	furceli Page	furclebi Pages	revizia Revision
m.p.	k-293		

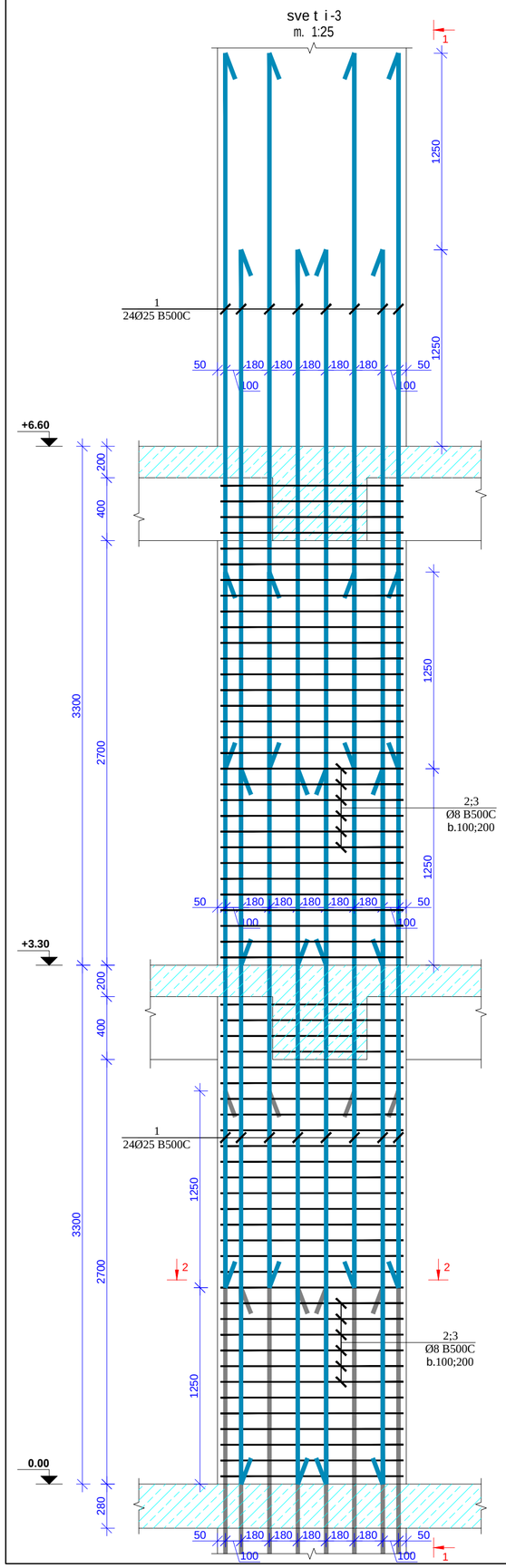

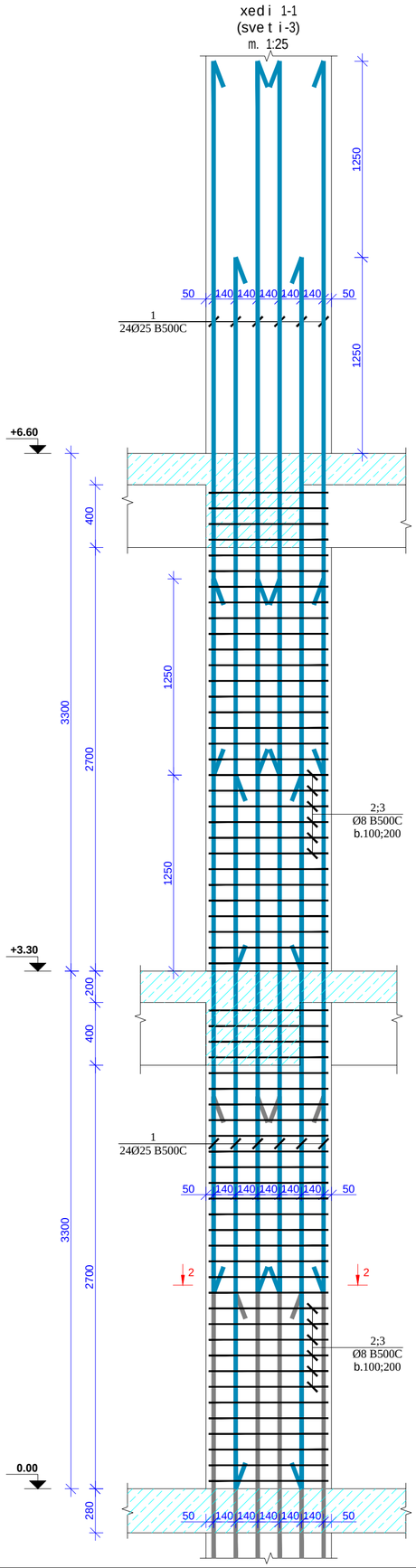

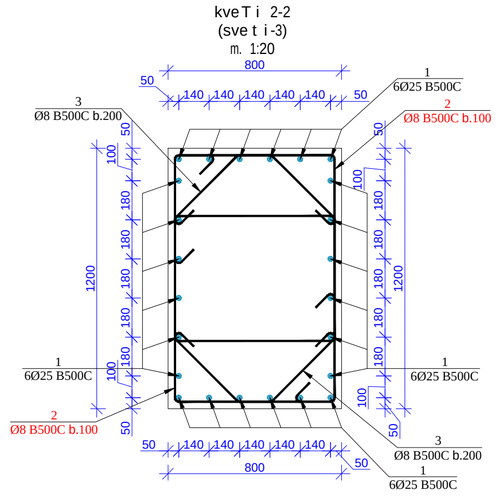

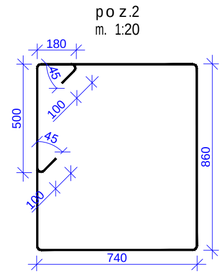

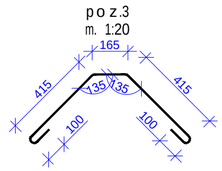

მასალების სპეციფიკაცია
List of materials

კონსტრ. დასახ. Constr. Name	პოზ. Pos. №	არმატ. დიამ. Diameter Ø	არმატ. კლასი Class of reinforcement	სიგრძე Length (L)	რაოდ. Quantity (n)	Lxn (მ)	წონა Weight (კგ) kg	ბეტონი Concrete B35 მ³ m³	რაოდენობა quantity N	წონა Weight (კგ) kg	ბეტონი Concrete B35 მ³ m³
ბმული-3	1	25	B500c	4550	48	218	841,1	6	10	8411,5	60,00
	2	8	B500c	4080	124	505,92	199,5			1995,3	
	3	8	B500c	1195	62	74,09	29,2			292,2	
ჯამი							1069,9	6		10698,9	60

Seni Svna:

1. svetebSi grZivi muSa armaturebis gadabma moxdes pirgadadebiT, gadabmis sigrZe 50D sadac D gadasabmeli armaturis diametria.

2. svetebSi gamoyenebuli iqnas kumSvaze simtkicis mixedviT betonis klasi B 35.

3. armaturis moRunva moxdes civad. (gacxelebis gareSe)

4. rk.b-is konstruqciebSi daculi iqnas damcavi Sreebi, rogorc es proeqtSi aris miTiTebuli.

5. mocemuli naxazi ganxilul iqnas Sesabamis niSnulze mdebare gadaxurvis filebis, pandusebis, kedlebisa da kibeebis naxazebTan erTad.

6. mocemuli naxazebi ganxilul iqnas proeqtis arqiteqturuli nawilis naxazebTan erTad.

7. rk.b-is elementebis dabetonebisas unda gaewios kontroli betonis klass, vibrirebas, dabetonebis xarisxs da Srobis procesebs Tanaxmad ГОСТ 10180-78; ГОСТ 18105.0-80; ГОСТ 18105.2-80;

8. rk.b_is konstruqciebSi gamoyenebulia B500C klasis armaturebi ГОСТ Р 52544-2006. Semowmebuli iqnas armaturis xarisxi da Sedges armaturis gamocdebis Sesabamisi aqtebi.

formati Format	A2	Tbilisi 2021 w. Tbilisi 2021
faili saxeli File name	Block C Columns +0.00_+46.20 R9.dwg	
obieqtis misamarTi / Site address	q. Tbilisi, al. yazbegis gamz. #34	
proeqtis saxelwodeba / Project name	mravalfunqciuri sacxovrebeli saxli.	
Tanamdeboba Position	gvari Name	xelmowera Signature
mT. inJineri Ceif engineer	i. kiknaZe I. Kiknadze	
konstruqtori Structural engineer	k. kobalaZe K. Kobaladze	
Seasrula Draw	S. demetraSvili Sh. Demetrashvili	
Seasrula Draw	g. demetraSvili G. Demetrashvili	
Sps "iqsori" "X2" LTD	misamarTi / Address saqarTvelo, q. Tbilisi, lvovis q. #66 E-mail: info@x2.ge Web: www.x2.ge	
naxazi / Drwg	sveti-3 (0.00 -:- +6.60, "C" bloki)	
masStabi / Scale	TariRi / Date issue	Layout
1:100	20/09/2021	
stadia Stage	furceli Page	furclebi Pages	revizia Revision
m.p.	k-294		

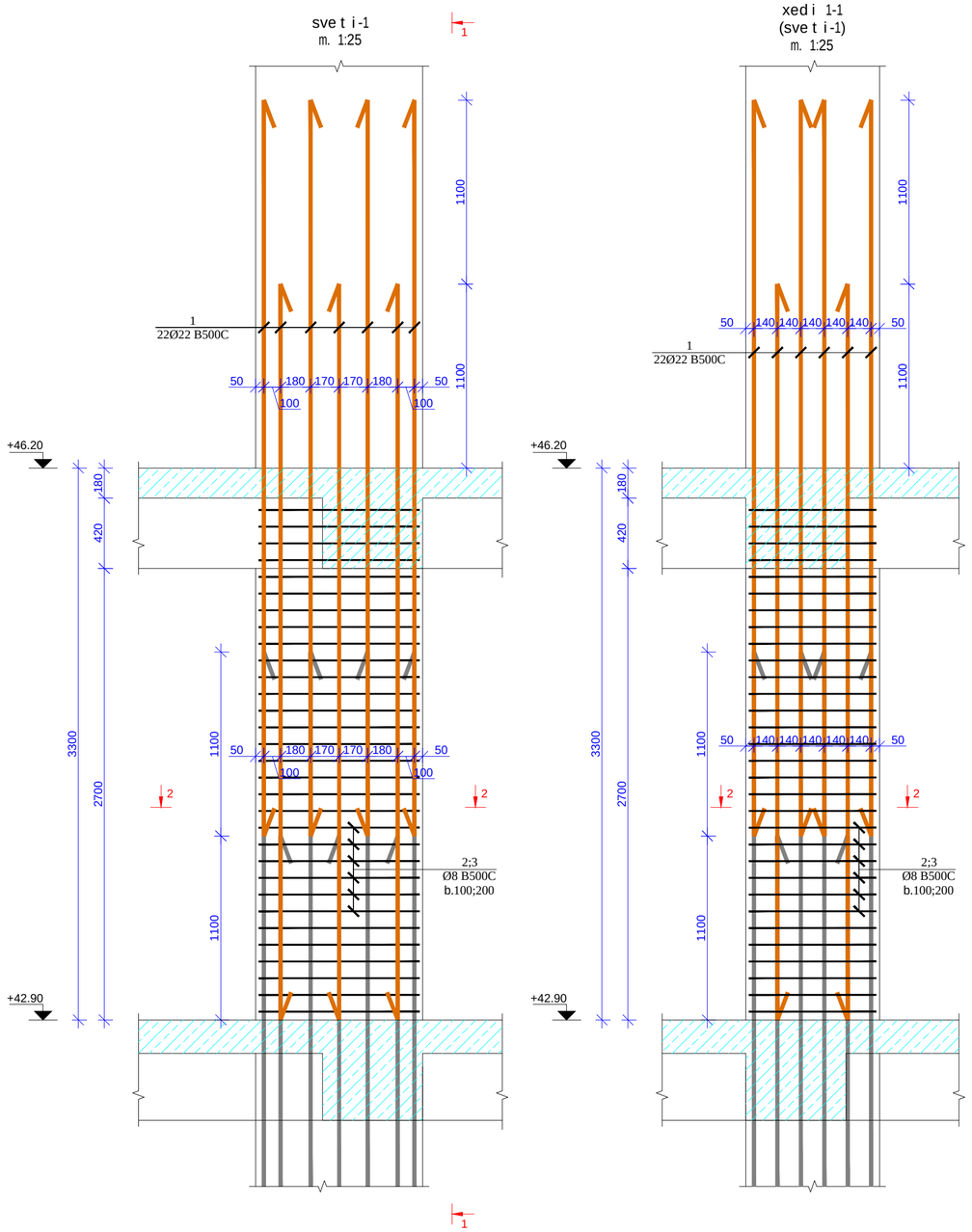

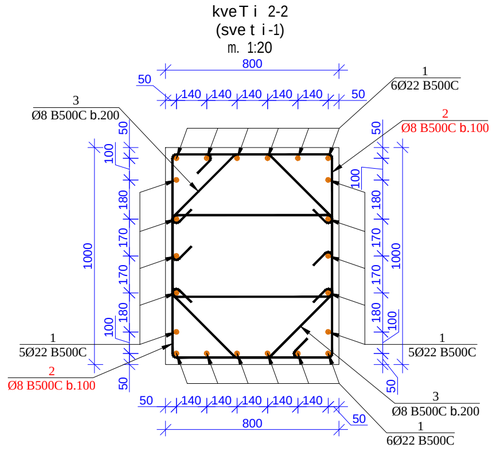

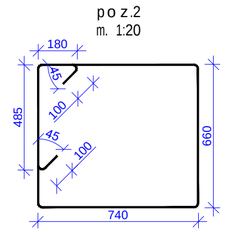

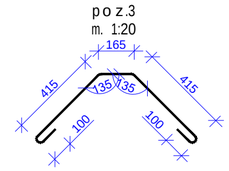

მასალების სპეციფიკაცია
List of materials

კონსტრ. დასახ. Constr. Name	პოზ. Pos. №	არმატ. დიამ. Diameter Ø	არმატ. კლასი Class of reinforcement	სიგრძე Length (L)	რაოდ. Quantity (n)	Lxn (მ)	წონა Weight (კგ) kg	ბეტონი Concrete B35 მ³ m³	რაოდენობა quantity N	წონა Weight (კგ) kg	ბეტონი Concrete B35 მ³ m³
სვეტი-1	1	22	B500c	4400	22	97	288,7	2,5	4	1154,8	10,00
	2	8	B500c	3670	62	227,54	89,7			359,0	
	3	8	B500c	1195	32	38,24	15,1			60,3	
		სულ					393,5	2,5		1574,1	10

Seni Svna:

1. svetebSi grZivi muSa armaturebis gadabma moxdes pirgadadebiT, gadabmis sigrZe 50D sadac D gadasabmeli armaturis diametria.

2. svetebSi gamoyenebuli iqnas kumSvaze simtkicis mixedviT betonis klasi B 35.

3. armaturis moRunva moxdes civad. (gacxelebis gareSe)

4. rk.b-is konstruqciebSi daculi iqnas damcavi Sreebi, rogorc es proeqtSi aris miTiTebuli.

5. mocemuli naxazi ganxilul iqnas Sesabamis niSnulze mdebare gadaxurvis filebis, pandusebis, kedlebisa da kibeebis naxazebTan erTad.

6. mocemuli naxazebi ganxilul iqnas proeqtis arqiteqturuli nawilis naxazebTan erTad.

7. rk.b-is elementebis dabetonebisas unda gaewios kontroli betonis klass, vibrirebas, dabetonebis xarisxs da Srobis procesebs Tanaxmad ГОСТ 10180-78; ГОСТ 18105.0-80; ГОСТ 18105.2-80;

8. rk.b_is konstruqciebSi gamoyenebulia B500C klasis armaturebi ГОСТ Р 52544-2006. Semowmebuli iqnas armaturis xarisxi da Sedges armaturis gamocdebis Sesabamisi aqtebi.

formati Format	A2	Tbilisi 2021 w. Tbilisi 2021
faili saxeli File name	Block C Columns +0.00_+46.20 R9.dwg	
obieqtis misamarTi / Site address	q.Tbilisi, al.yazbegis gamz. #34	
proeqtis saxelwodeba / Project name	mravalfunqciurisacxovrebeli saxli.	
Tanamdeboba Position	gvari Name	xelmowera Signature
mT. inJineri Ceif engineer	i.kiknaZe I. Kiknadze	
konstruqtori Structural engineer	k.kobaladZe K. Kobaladze	
Seasrula Draw	S.demetraSvili Sh. Demetrashvili	
Seasrula Draw	g.demetraSvili G. Demetrashvili	
Sps "iqsori" "X2" LTD	misamarTi / Address saqarTvelo, q. Tbilisi, ivovis q. #66 E-mail: info@x2.ge Web: www.x2.ge	
naxazi / Drwg	sveti-1 (+42.90 -:- +46.20, "C" bloki)	
masStabi/Scale 1:100	TariRi/Date issue 20/09/2021	Layout
stadia Stage	furceli Page	furclebi Pages / revizia Revision
m.p.	k-306	

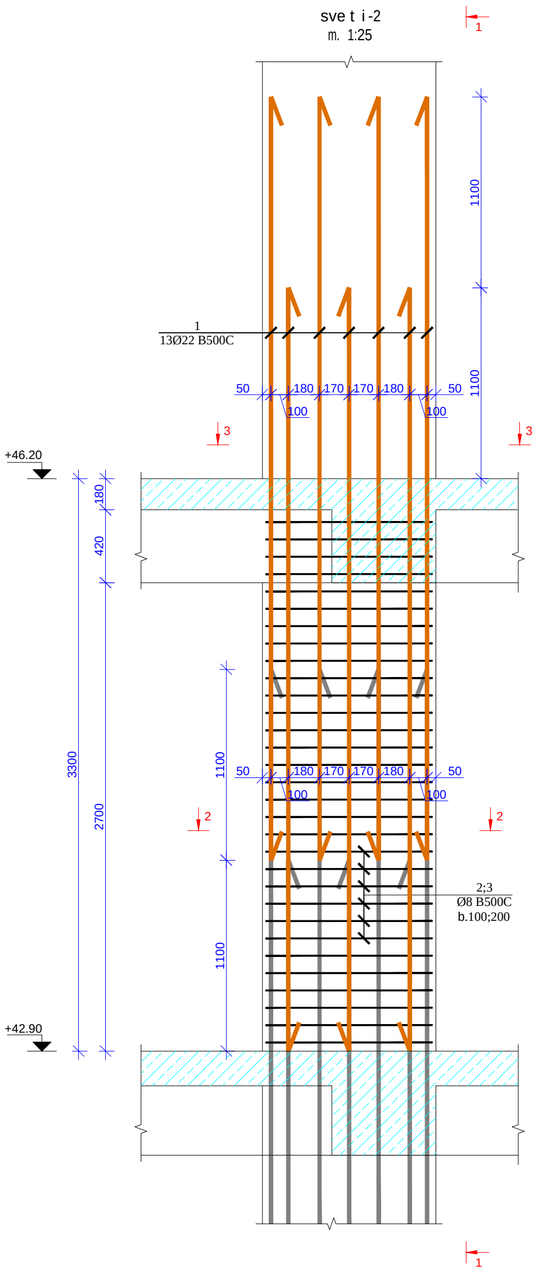

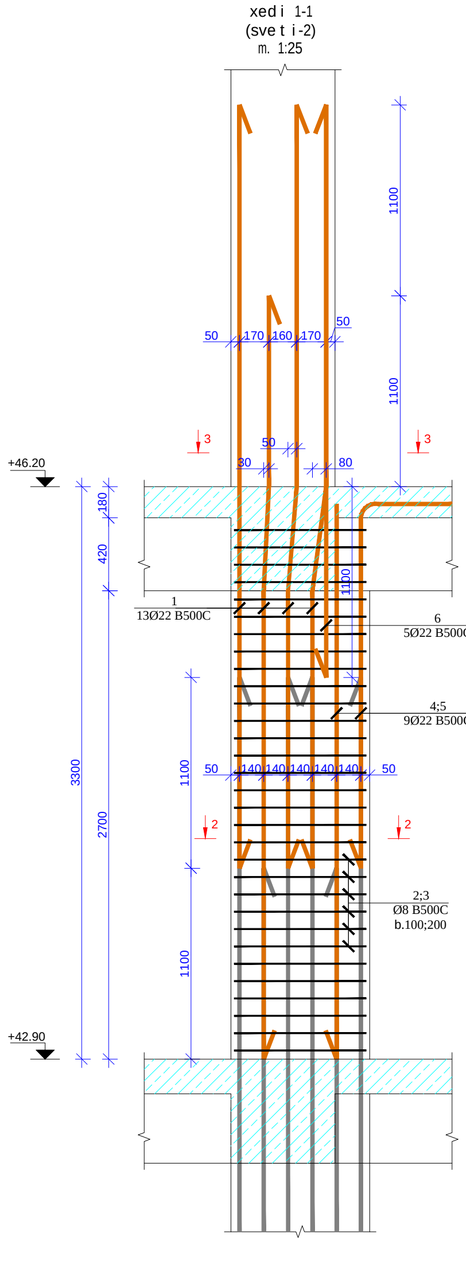

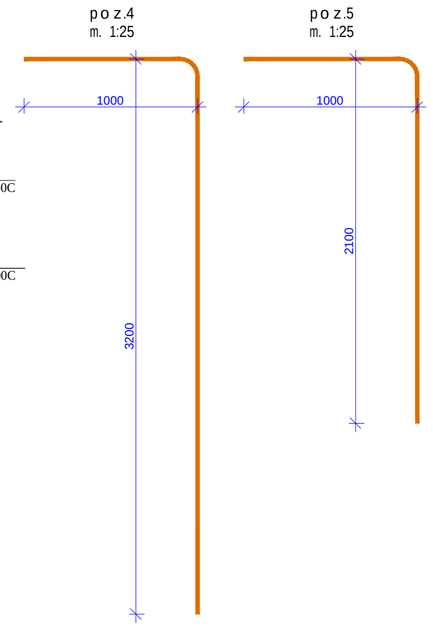

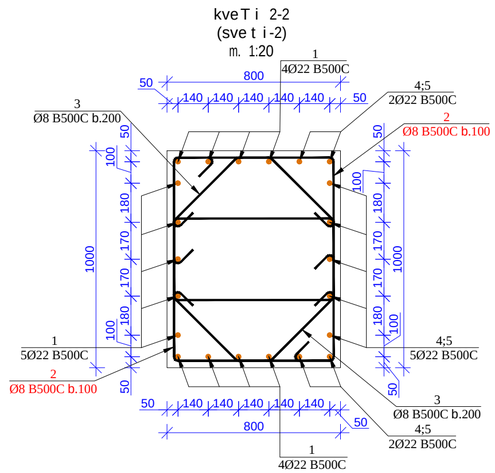

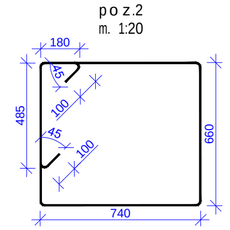

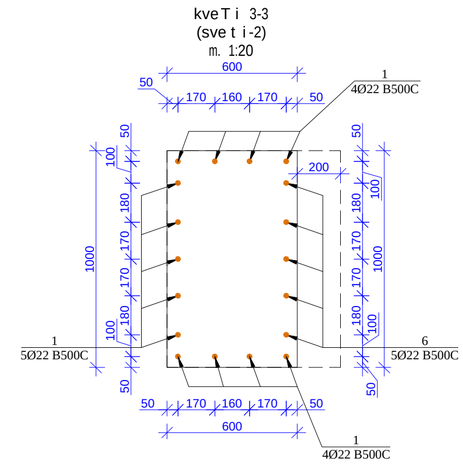

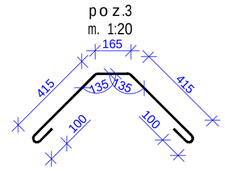

მასალების სპეციფიკაცია
List of materials

კონსტრ. დასახ. Constr. Name	პოზ. Pos. №	არმატ. დიამ. Diameter Ø	არმატ. კლასი Class of reinforcement	სიგრძე Length (L)	რაოდ. Quantity (n)	Lxn (მ)	წონა Weight (კგ) kg	ბეტონი Concrete B35 მ³ m³	რაოდენობა quantity N	წონა Weight (კგ) kg	ბეტონი Concrete B35 მ³ m³
სვეტი-2	1	22	B500c	4400	13	57	170,6	2,5	28	4776,8	70,00
	2	8	B500c	4080	62	252,96	99,8			2793,4	
	3	8	B500c	1195	32	38,24	15,1			422,3	
	4	22	B500c	4200	5	21	62,6			1753,7	
	5	22	B500c	3100	4	12,4	37,0			1035,5	
	6	22	B500c	3300	5	16,5	49,2			1377,9	
			სულ				434,3	2,5		12159,7	70

formati Format	A2	Tbilisi 2021 w. Tbilisi 2021	
faili saxeli File name	Block C Columns +0.00_+46.20 R9.dwg		
obieqtis misamarTi / Site address	q.Tbilisi, alyazbegis gamz. #34		
proeqtis saxelwodeba / Project name	mravalfunqciuri sacxovrebeli saxli.		
Tanamdeboba Position	gvari Name	xelmowera Signature	
mT. inJineri Ceif engineer	i. kiknaZe I. Kiknadze		
konstruqtori Structural engineer	k. kobaladze K. Kobaladze		
Seasrula Draw	S. demetraSvili Sh. Demetrashvili		
Seasrula Draw	g. demetraSvili G. Demetrashvili		
Spsiqsori "X2" LTD	misamarTi / Address saqarTvelo, q. Tbilisi, lvovis q.#66 E-mail: info@x2.ge Web: www.x2.ge		
naxazi / Drwg	sveti-2 (+42.90 -:- +46.20, "C" bloki)		
masStabi /Scale	1:100	TariRi /Date issue 20/09/2021	Layout
stadia Stage	furceli Page	furclebi Pages	revizia Revision
m.p.	k-307		

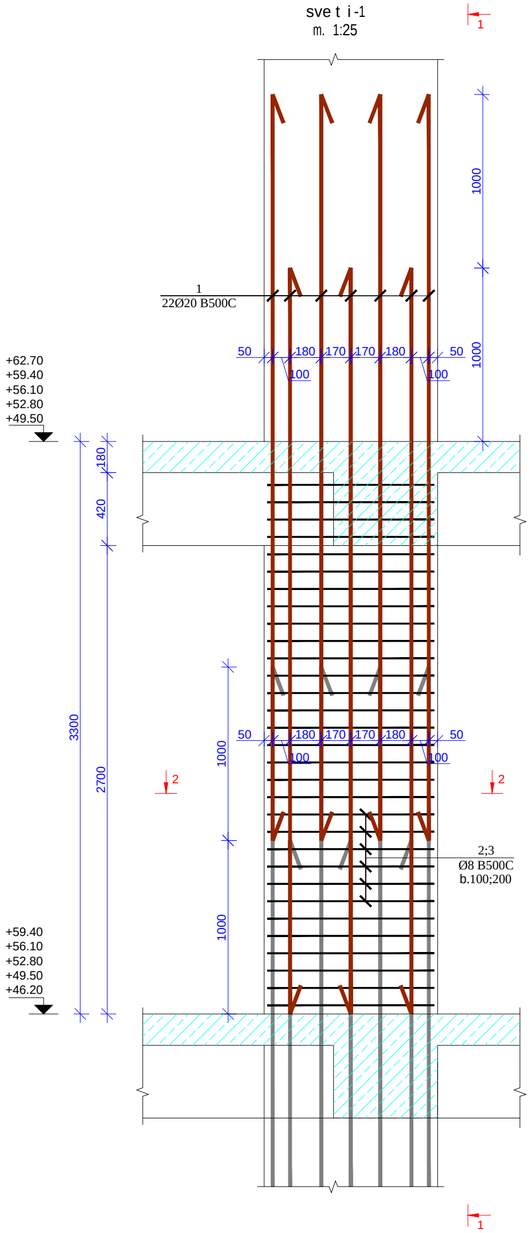

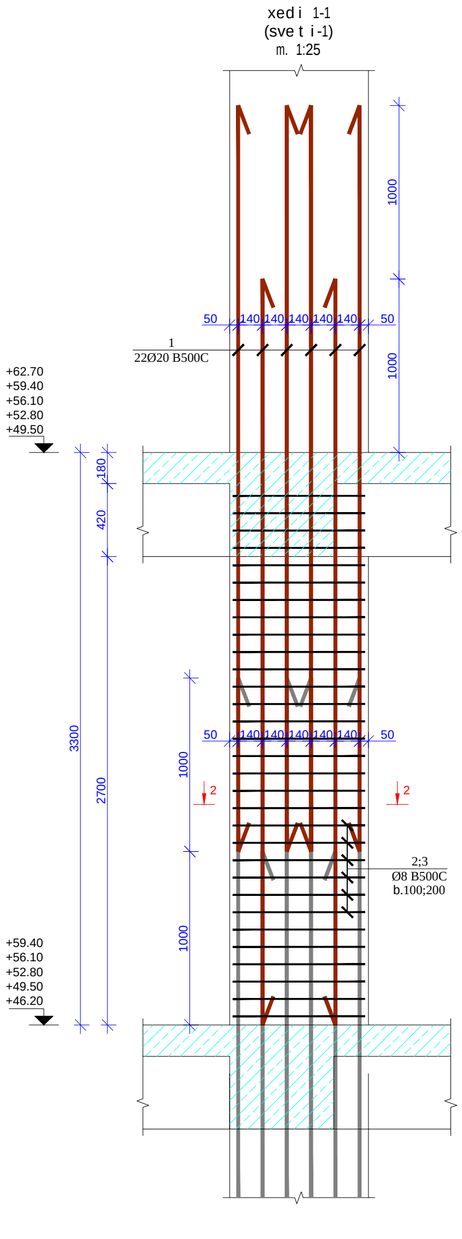

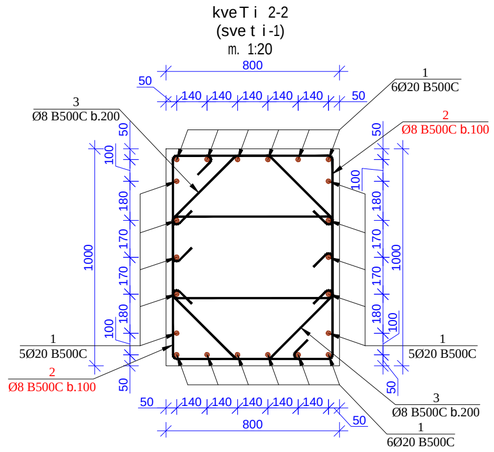

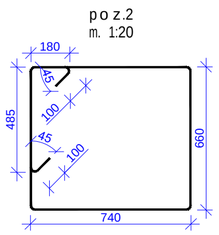

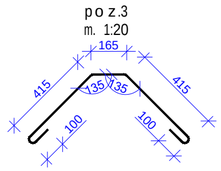

მასალების სპეციფიკაცია
List of materials

კონსტრ. დასახ. Constr. Name	პოზ. Pos. №	არმატ. დიამ. Diameter Ø	არმატ. კლასი Class of reinforcement	სიგრძე Length (L)	რაოდ. Quantity (n)	Lxn (მ)	წონა Weight (კბ) kg	ბეტონი Concrete B35 მ³ m³	რაოდენობა quantity N	წონა Weight (კბ) kg	ბეტონი Concrete B35 მ³ m³
სვეტი-1	1	20	B500c	4300	22	95	233,2	2,5	20	4663,6	50,00
	2	8	B500c	3665	62	227,23	89,6			1792,3	
	3	8	B500c	1195	32	38,24	15,1			301,6	
		სულ					337,9	2,5		6757,5	50

Seni Svna:

1. svetebSi grZivi muSa armaturebis gadabma moxdes pirgadadebiT, gadabmis sigrZe 50D sadac D gadasabmeli armaturis diametria.

2. svetebSi gamoyenebuli iqnas kumSvaze simtkicis mixedviT betonis klasi B 35.

3. armaturis moRunva moxdes civad. (gacxelebis gareSe)

4. rk.b-is konstruqciebSi dacauli iqnas damcavi Sreebi, rogorc es proeqtSi aris miTiTebuli.

5. mocemuli naxazi ganxilul iqnas Sesabamis niSnulze mdebare gadaxurvis filebis, pandusebis, kedlebisa da kibeebis naxazebTan erTad.

6. mocemuli naxazebi ganxilul iqnas proeqtis arqiteqturuli nawilis naxazebTan erTad.

7. rk.b-is elementebis dabetonebisas unda gaewios kontroli betonis klass, vibrirebas, dabetonebis xarisxs da Srobis procesebs Tanaxmad ГОСТ 10180-78; ГОСТ 18105.0-80; ГОСТ 18105.2-80;

8. rk.b_is konstruqciebSi gamoyenebulia B500C klasis armaturebi ГОСТ Р 52544-2006. Semowmebuli iqnas armaturis xarisxi da Sedges armaturis gamocdebis Sesabamisi aqtebi.

formati Format	A2	Tbilisi 2021 w. Tbilisi 2021
faili saxeli File name	Block C Columns +46.20_+95.70 R9.dwg	
obieqtis misamarTi / Site address	q.Tbilisi, al.yazbegis gamz. #34	
proeqtis saxelwodeba / Project name	mravalfunqciuri sacxovrebeli saxli.	
Tanamdeboba Position	gvari Name	xelmowera Signature
mT. inJineri Ceif engineer	i. kiknaZe I. Kiknadze	
konstruqtori Structural engineer	k. kobalaZe K. Kobaladze	
Seasrula Draw	S.demetraSvili Sh. Demetrashvili	
Seasrula Draw	g.demetraSvili G. Demetrashvili	
Sps "iqsori" "X2" LTD	misamarTi / Address saqarTvelo, q. Tbilisi, Ivovis q. #66 E-mail: info@x2.ge Web: www.x2.ge	
naxazi / Drwg	sveti-1 (+46.20 -:- +62.70, "C" bloki)	
masStabi /Scale 1:100	TariRi/Date issue 20/09/2021	Layout
stadia Stage	furceli Page	furclebi Pages / revizia Revision
m.p.	k-309	

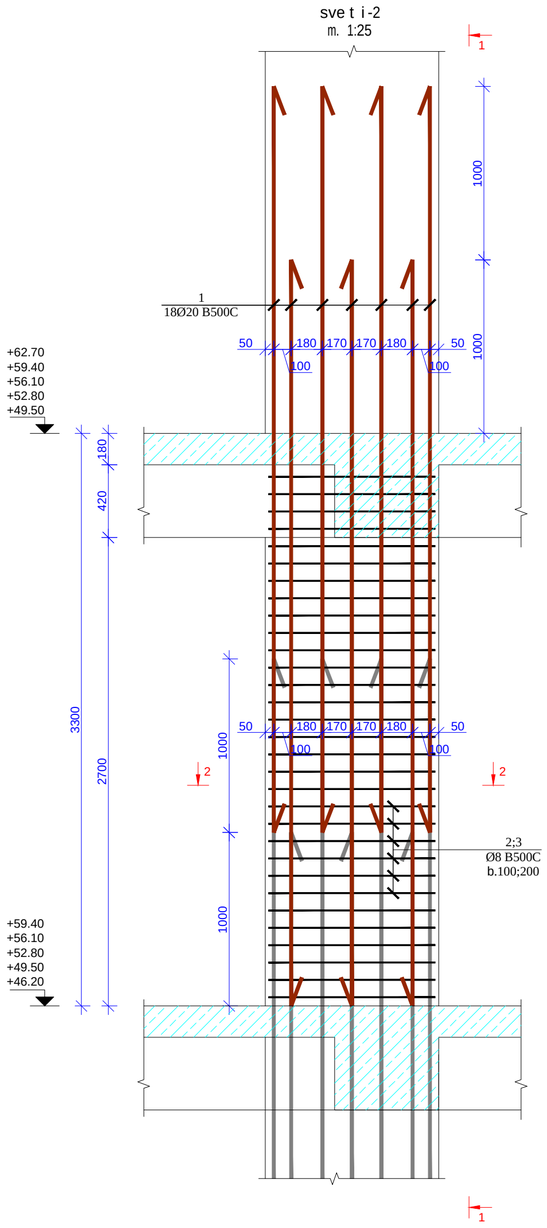

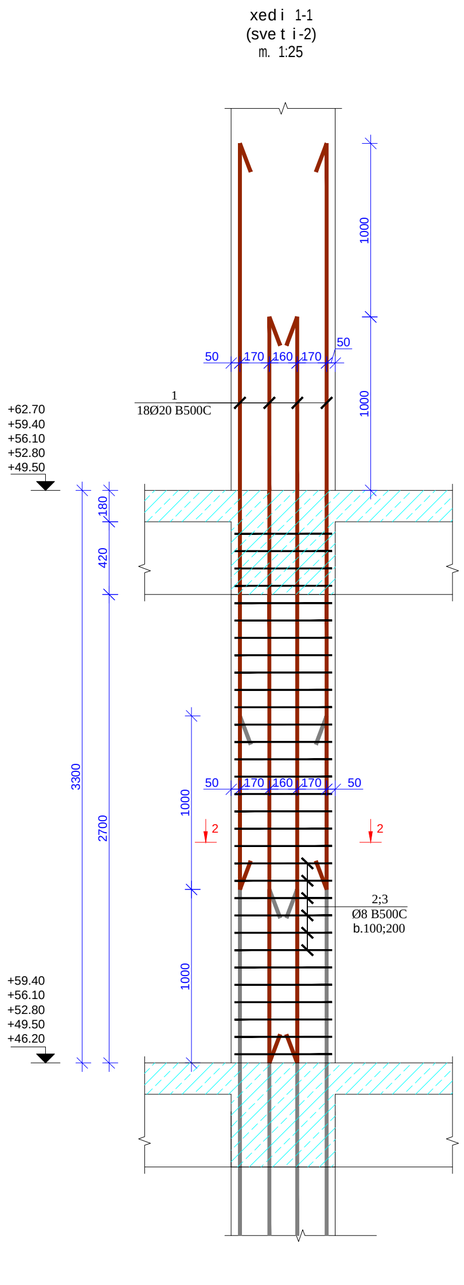

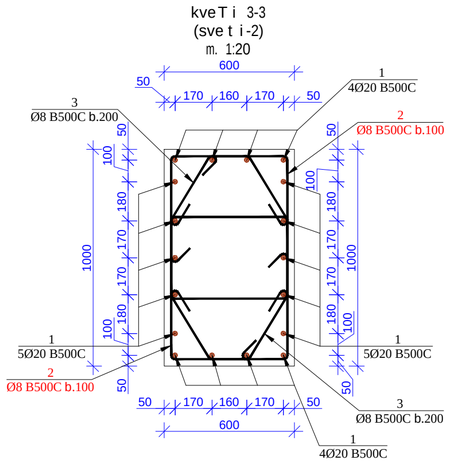

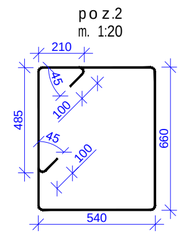

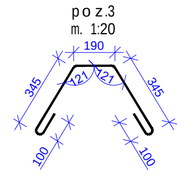

მასალების სპეციფიკაცია
List of materials

კონსტრ. დასახ. Constr. Name	პოზ. Pos. №	არმატ. დიამ. Diameter Ø	არმატ. კლასი Class of reinforcement	სიგრძე Length (L)	რაოდ. Quantity (n)	Lxn (მ)	წონა Weight (კბ) kg	ბეტონი Concrete B35 მ³ m³	რაოდენობა quantity N	წონა Weight (კბ) kg	ბეტონი Concrete B35 მ³ m³
სვეტი-2	1	20	B500c	4300	18	77	190,8	1,9	140	26709,7	266,00
	2	8	B500c	3295	62	204,29	80,6			11279,6	
	3	8	B500c	1080	32	34,56	13,6			1908,2	
			სულ				285,0	1,9		39897,5	266

Seni Svna:

1. svetebSi grZivi muSa armaturebis gadabma moxdes pirgadadebiT, gadabmis sigrZe 50D sadac D gadasabmeli armaturis diametria.

2. svetebSi gamoyenebuli iqnas kumSvaze simtkicis mixedviT betonis klasi B 35.

3. armaturis moRunva moxdes civad. (gacxelebis gareSe)

4. rk.b-is konstruqciebSi daculi iqnas damcavi Sreebi, rogorc es proeqtSi aris miTiTebuli.

5. mocemuli naxazi ganxilul iqnas Sesabamis niSnulze mdebare gadaxurvis filebis, pandusebis, kedlebisa da kibeebis naxazebTan erTad.

6. mocemuli naxazebi ganxilul iqnas proeqtis arqiteqturuli nawilis naxazebTan erTad.

7. rk.b-is elementebis dabetonebisas unda gaewios kontroli betonis klass, vibrirebas, dabetonebis xarisxs da Srobis procesebs Tanaxmad ГОСТ 10180-78; ГОСТ 18105.0-80; ГОСТ 18105.2-80;

8. rk.b_is konstruqciebSi gamoyenebulia B500C klasis armaturebi ГОСТ Р 52544-2006. Semowmebuli iqnas armaturis xarisxi da Sedges armaturis gamocdebis Sesabamisi aqtebi.

formati Format	A2	Tbilisi 2021 w. Tbilisi 2021
faili saxeli File name	Block C Columns +46.20_+95.70 R9.dwg	
obieqtis misamarTi / Site address	q. Tbilisi, al .yazbegis gamz. #34	
proeqtis saxelwodeba / Project name	mravalfunqciuri sacxovrebeli saxli.	
Tanamdeboba Position	gvari Name	xelmowera Signature
mT. inJineri Ceif engineer	i. kiknaZe I. Kiknadze	
konstruqtori Structural engineer	k. kobaladze K. Kobaladze	
Seasrula Draw	S. demenrasvili Sh. Demenrashvili	
Seasrula Draw	g. demenrasvili G. Demenrashvili	
Sps "iqsori" "X2" LTD	misamarTi / Address: saqarTvelo, q. Tbilisi, Ivovis q. #66; E-mail: info@x2.ge; Web: www.x2.ge	
naxazi / Drwg	sveti-1 (+46.20 -:- +62.70, "C" bloki)	
masStabi /Scale	1:100	
TariRi /Date issue	20/09/2021	
Layout		
stadia Stage	furceli Page	furclebi Pages / revizia Revision
m.p.	k-310	

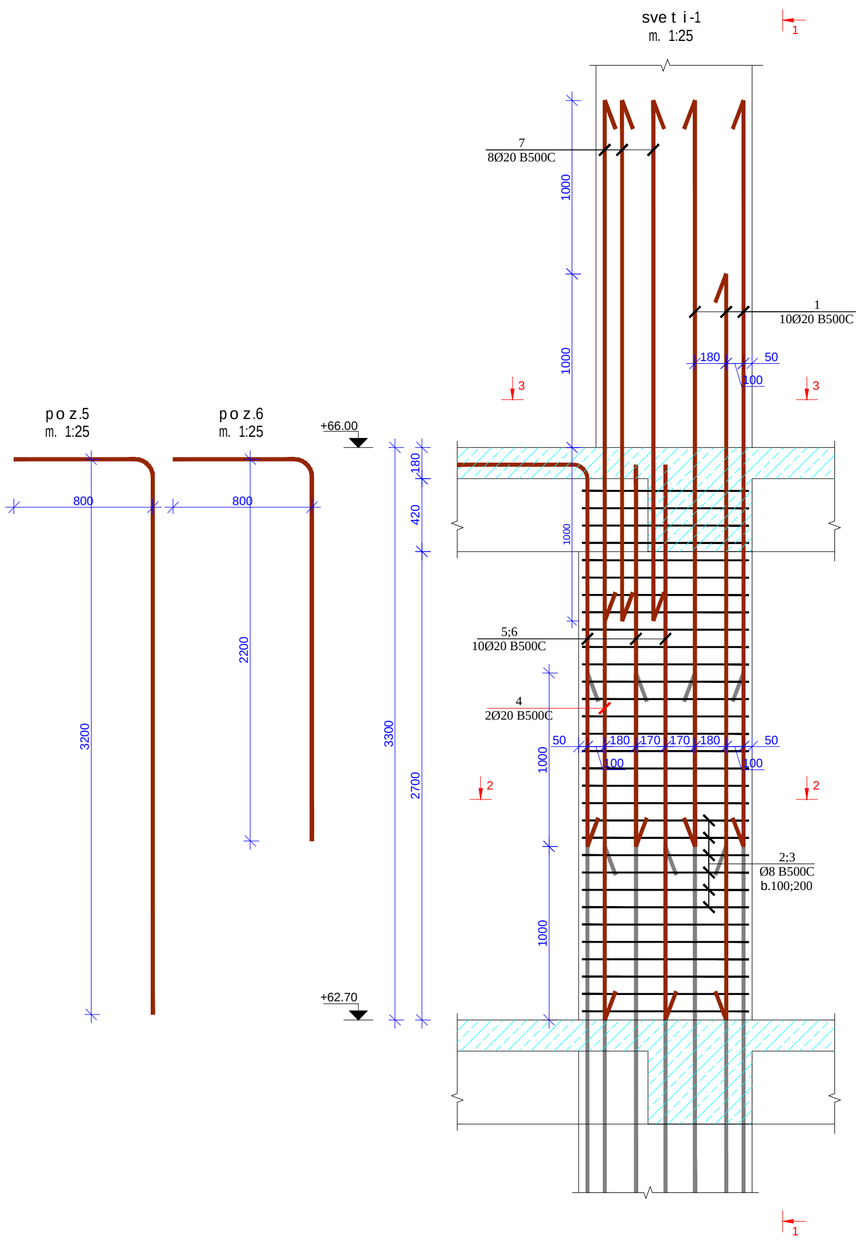

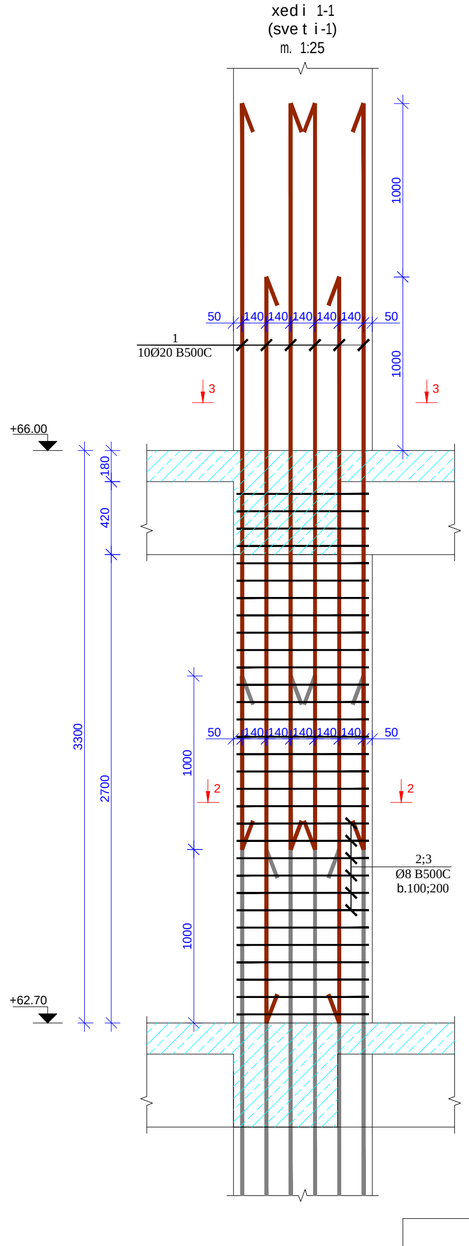

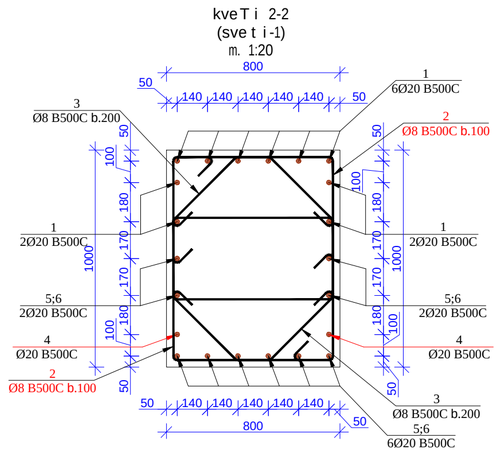

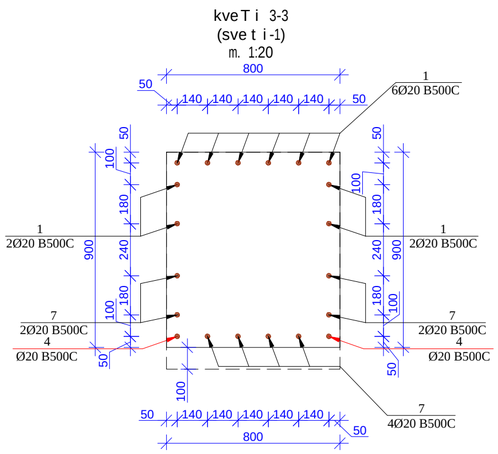

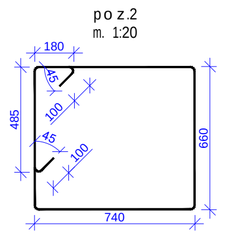

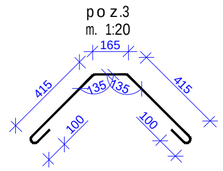

მასალების სპეციფიკაცია
List of materials

კონსტრ. დასახ. Constr. Name	პოზ. Pos. №	არმატ. დიამ. Diameter Ø	არმატ. კლასი Class of reinforcement	სიგრძე Length (L)	რაოდ. Quantity (n)	Lxn (მ)	წონა Weight (კგ) kg	ბეტონი Concrete B35 მ³ m³	რაოდენობა quantity N	წონა Weight (კგ) kg	ბეტონი Concrete B35 მ³ m³
სვეტი-1	1	20	B500c	4300	10	43	106,0	2,5	4	424,0	10,00
	2	8	B500c	3665	62	227,23	89,6			358,5	
	3	8	B500c	1195	32	38,24	15,1			60,3	
	4	20	B500c	5300	2	10,6	26,1			104,5	
	5	20	B500c	4000	4	16	39,4			157,8	
	6	20	B500c	3000	6	18	44,4			177,5	
	7	20	B500c	3000	8	24	59,2			236,6	
			სულ				379,8	2,5		1519,1	10

formati Format	A2	Tbilisi 2021 w. Tbilisi 2021
faili saxeli File name	Block C Columns +46.20_+95.70 R9.dwg	
obieqtis misamarTi / Site address	q.Tbilisi, al.yazbegis gamz. #34	
proeqtis saxelwodeba / Project name	mravalfunqciuri sacxovrebeli saxli.	

Tanamdeboba Position	gvari Name	xelmowera Signature
mT. inJineri Ceif engineer	i. kiknaZe I. Kiknadze	
konstruqtori Structural engineer	k. kobaladZe K. Kobaladze	
Seasrula Draw	S.demetraSvili Sh. Demetrashvili	
Seasrula Draw	g.demetraSvili G. Demetrashvili	

Sps "iqsori" "X2" LTD	misamarTi / Address saqarTvelo, q. Tbilisi, ivovis q. #66 E-mail: info@x2.ge Web: www.x2.ge

naxazi / Drwg

sveti-1 (+62.70 -:- +66.00, "C" bloki)

masStabi /Scale	TariRi/Date issue	Layout
1:100	20/09/2021	

stadia Stage	furceli Page	furclebi Pages	revizia Revision
m.p.	k-312		

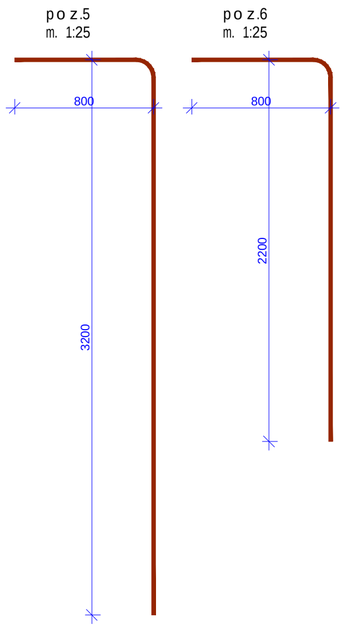

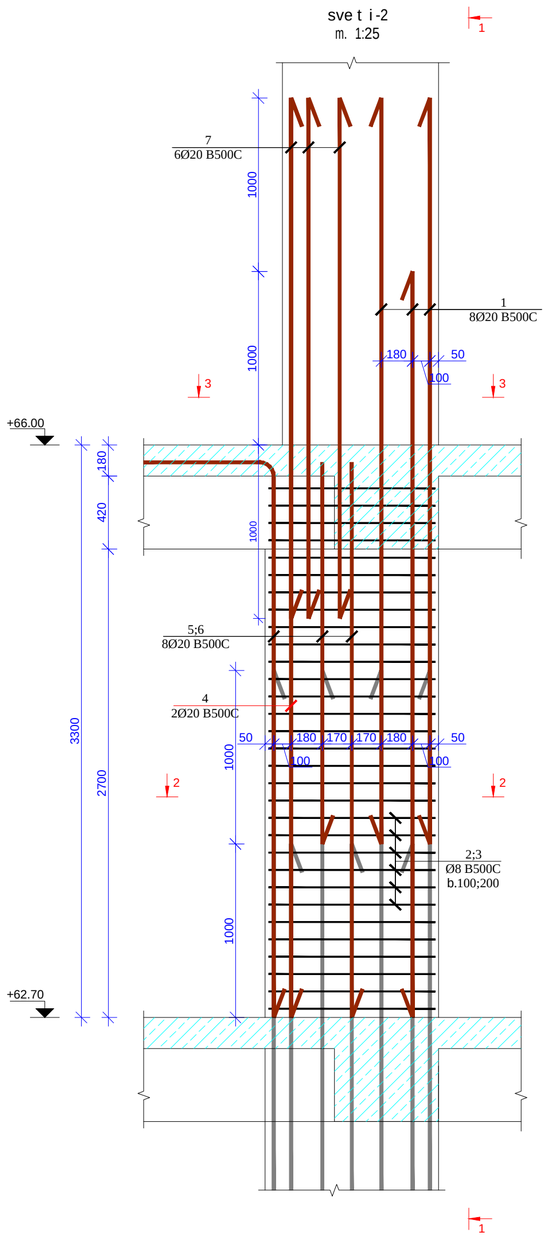

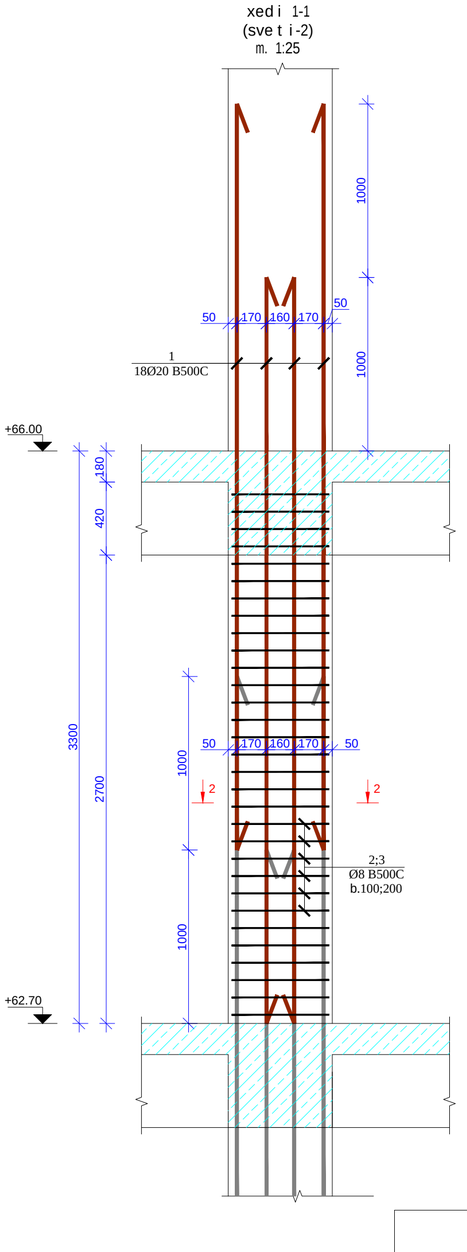

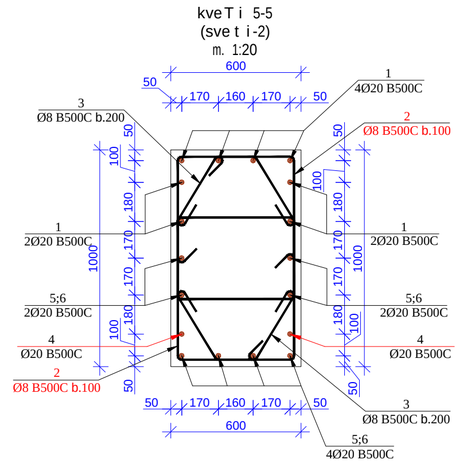

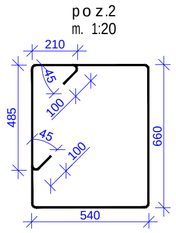

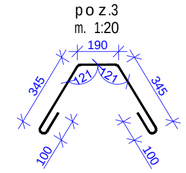

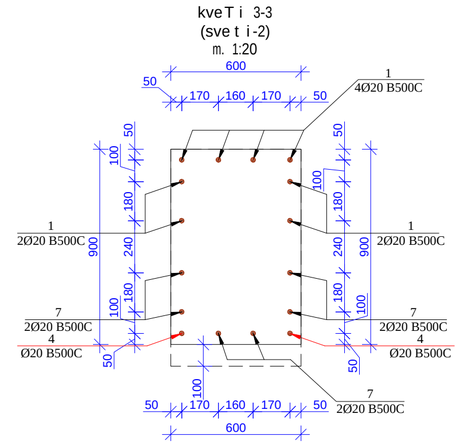

მასალების სპეციფიკაცია
List of materials

კონსტრ. დასახ. Constr. Name	პოზ. Pos. №	არმატ. დიამ. Diameter Ø	არმატ. კლასი Class of reinforcement	სიგრძე Length (L)	რაოდ. Quantity (n)	Lxn (მ)	წონა Weight (კგ) kg	ბეტონი Concrete B35 მ³ m³	რაოდენობა quantity N	წონა Weight (კგ) kg	ბეტონი Concrete B35 მ³ m³
სვეტი-2	1	20	B500c	4300	8	34	84,8	1,9	28	2374,2	53,20
	2	8	B500c	3295	62	204,29	80,6			2255,9	
	3	8	B500c	1080	32	34,56	13,6			381,6	
	4	20	B500c	5300	2	10,6	26,1			731,6	
	5	20	B500c	4000	4	16	39,4			1104,3	
	6	20	B500c	3000	4	12	29,6			828,2	
	7	20	B500c	3000	6	18	44,4			1242,3	
			ჯამი				318,5	1,9		8918,1	53,2

formati Format	A2	Tbilisi 2021 w. Tbilisi 2021
faili saxeli File name	Block C Columns +46.20_+95.70 R9.dwg	
obieqtis misamarTi / Site address	q.Tbilisi, al.yazbegis gamz. #34	
proeqtis saxelwodeba / Project name	mravalfunqciuri sacxovrebeli saxli.	

Tanamdeboba Position	gvari Name	xelmowera Signature
mT. inJineri Ceif engineer	i. kiknaZe I. Kiknadze	
konstruqtori Structural engineer	k. kobaliaZe K. Kobaladze	
Seasrula Draw	S. demetraSvili Sh. Demetrashvili	
Seasrula Draw	g. demetraSvili G. Demetrashvili	

Sps "iqsori" "X2" LTD	misamarTi / Address: saqarTvelo, q. Tbilisi, lvovis q. #66 E-mail: info@x2.ge Web: www.x2.ge

naxazi / Dwg: sveti-2 (+62.70 -:- +66.00, "C" bloki)			
masStabi / Scale: 1:100	TariRi / Date issue: 20/09/2021	Layout	
stadia Stage	furceli Page	furclebi Pages	revizia Revision
m.p.	k-313		

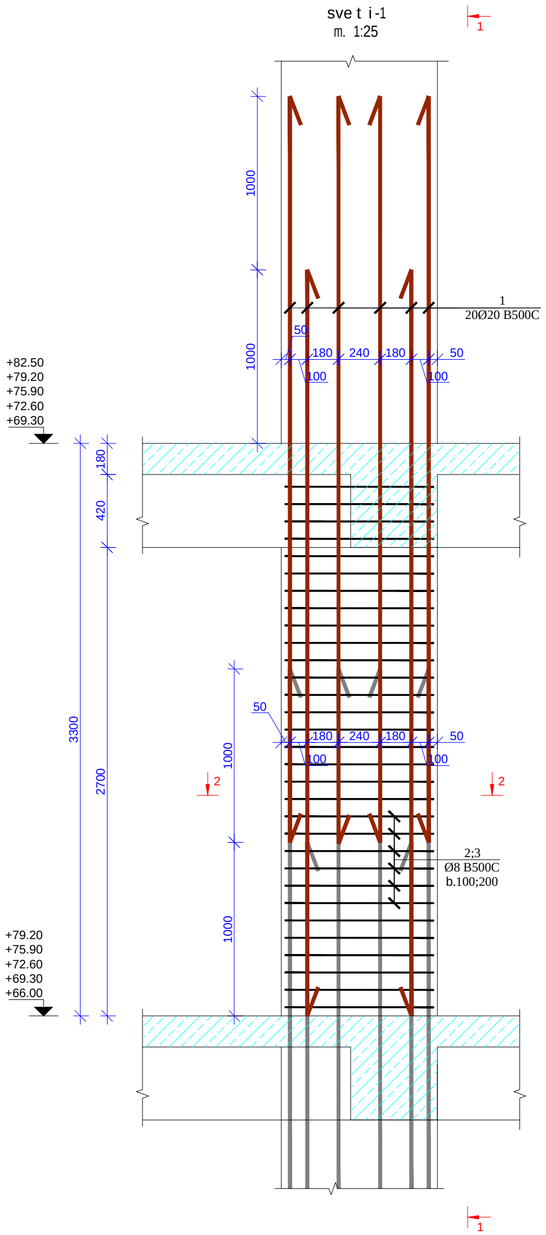

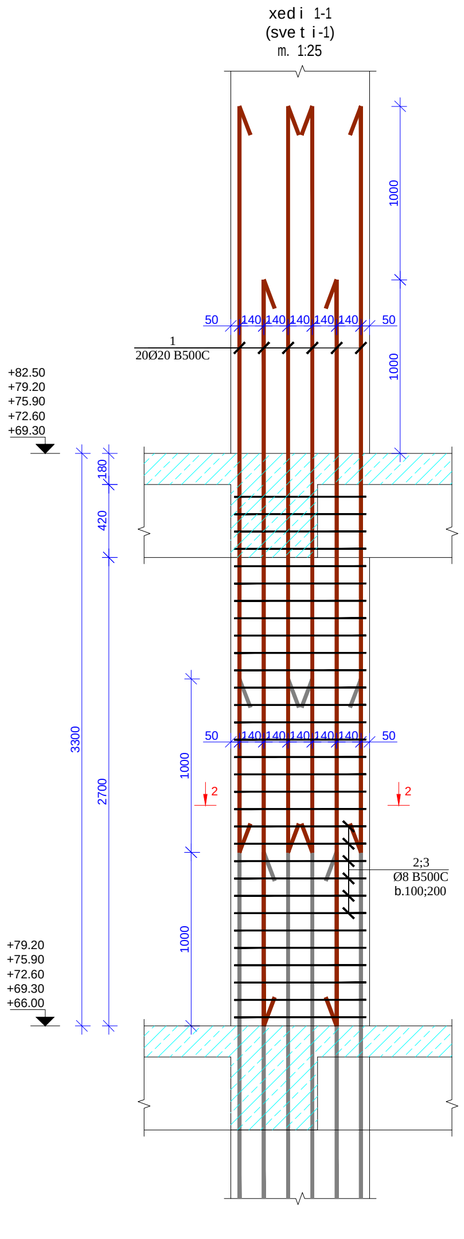

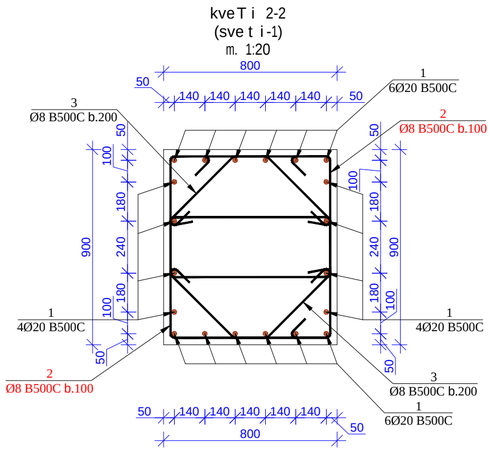

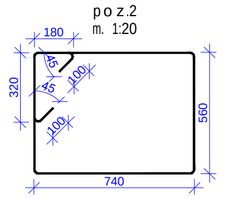

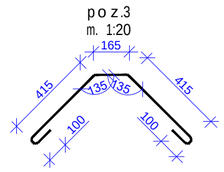

მასალების სპეციფიკაცია
List of materials

კონსტრ. დასახ. Constr. Name	პოზ. Pos. №	არმატ. დიამ. Diameter Ø	არმატ. კლასი Class of reinforcement	სიგრძე Length (L)	რაოდ. Quantity (n)	Lxn (მ)	წონა Weight (კგ) kg	ბეტონი Concrete B35 მ³ m³	რაოდენობა quantity N	წონა Weight (კგ) kg	ბეტონი Concrete B35 მ³ m³
სვეტი0-1	1	20	B500c	4300	20	86	212,0	2,3	20	4239,6	46,00
	2	8	B500c	3300	62	204,6	80,7			1613,8	
	3	8	B500c	1195	32	38,24	15,1			301,6	
		სულ					307,8	2,3		6155,1	46

Seni Svna:

1. svetebSi grZivi muSa armaturebis gadabma moxdes pirgadadebiT, gadabmis sigrZe 50D sadac D gadasabmeli armaturis diametria.

2. svetebSi gamoyenebuli iqnas kumSvaze simtkicis mixedviT betonis klasi B 35.

3. armaturis moRunva moxdes civad. (gacxelebis gareSe)

4. rk.b-is konstruqciebSi daculi iqnas damcavi Sreebi, rogorc es proeqtSi aris miTiTebuli.

5. mocemuli naxazi ganxilul iqnas Sesabamis niSnulze mdebare gadaxurvis filebis, pandusebis, kedlebisa da kibeebis naxazebTan erTad.

6. mocemuli naxazebi ganxilul iqnas proeqtis arqiteqturuli nawilis naxazebTan erTad.

7. rk.b-is elementebis dabetonebisas unda gaewios kontroli betonis klass, vibrirebas, dabetonebis xarisxs da Srobis procesebs Tanaxmad ГОСТ 10180-78; ГОСТ 18105.0-80; ГОСТ 18105.2-80;

8. rk.b_is konstruqciebSi gamoyenebulia B500C klasis armaturebi ГОСТ Р 52544-2006. Semowmebuli iqnas armaturis xarisxi da Sedges armaturis gamocdebis Sesabamisi aqtebi.

formati Format A2	Tbilisi 2021 w. Tbilisi 2021	
failis saxeli File name	Block C Columns +46.20_+95.70 R9.dwg	
obieqtis misamarTi / Site address	q.Tbilisi, al.yazbegis gamz. #34	
proeqtis saxelwodeba / Project name	mravalfunqciuri sacxovrebeli saxli.	
Tanamdeboba Position	gvari Name	xelmowera Signature
mT. inJineri Ceif engineer	i. kiknaZe I. Kiknadze	
konstruqtori Structural engineer	k. kobalaZe K. Kobaladze	
Seasrula Draw	S. demetraSvili Sh. Demetrashvili	
Seasrula Draw	g. demetraSvili G. Demetrashvili	
Sps "iqsori" "X2" LTD	misamarTi / Address saqarTvelo, q. Tbilisi, ivovis q. #66 E-mail: info@x2.ge Web: www.x2.ge	
naxazi / Drwg	sveti-1 (+66.00 -:- +82.50, "C" bloki)	
masStabi/Scale 1:100	TariRi/Date issue 20/09/2021	Layout
stadia Stage m.p.	furceli Page k-315	furclebi Pages / revizia Revision

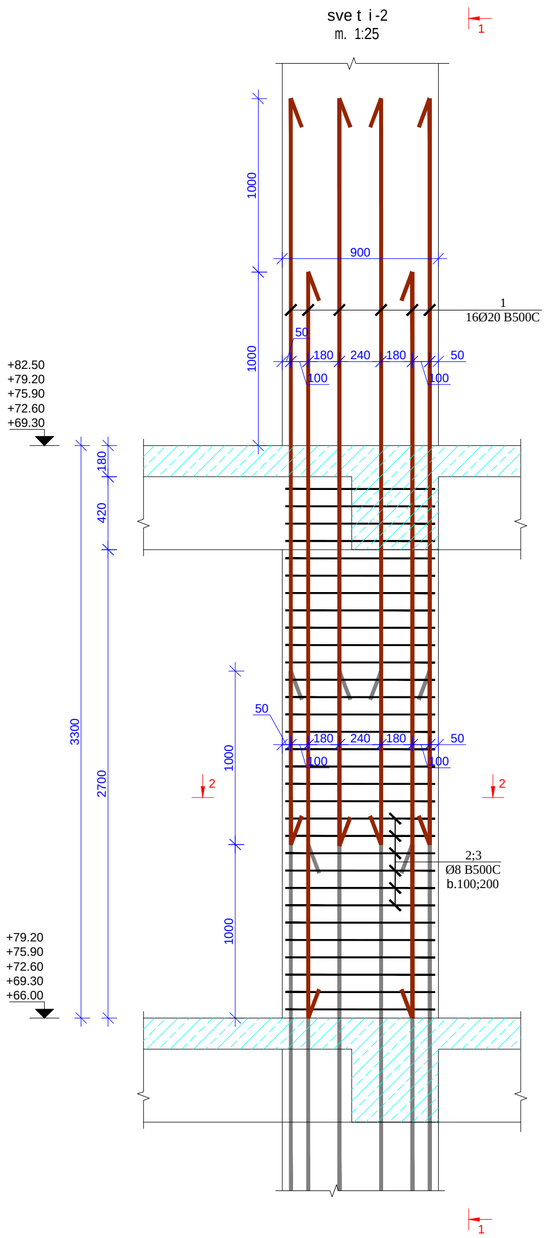

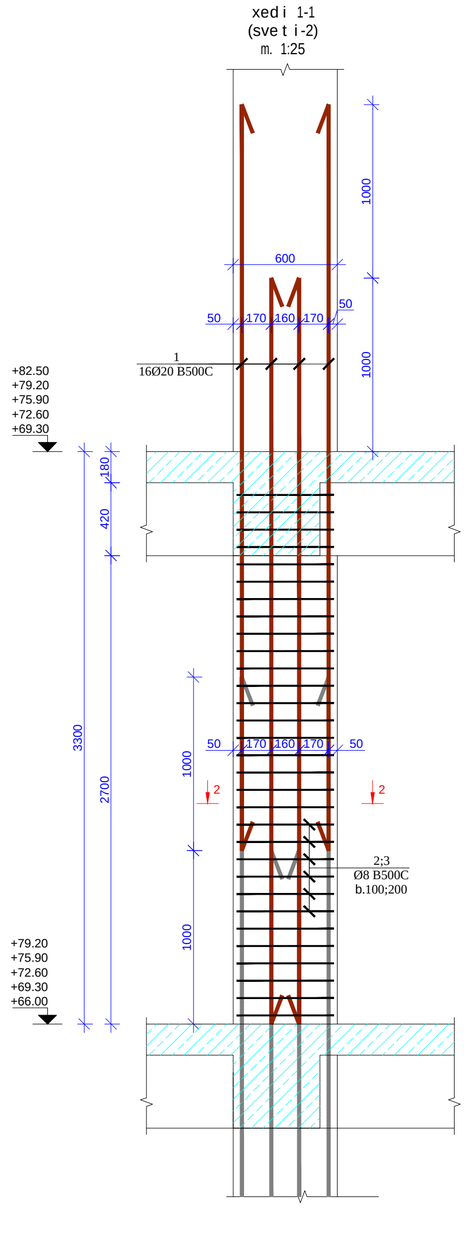

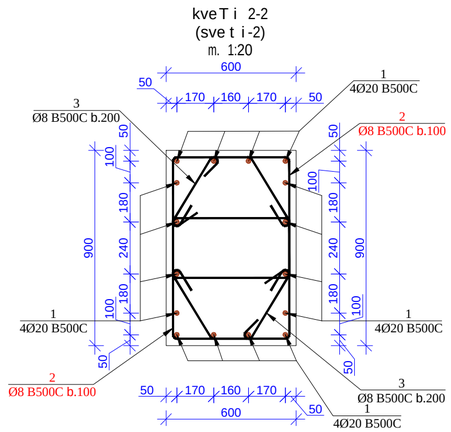

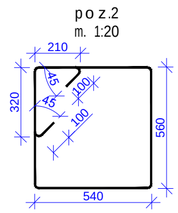

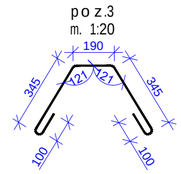

მასალების სპეციფიკაცია
List of materials

კონსტრ. დასახ. Constr. Name	პოზ. Pos. №	არმატ. დიამ. Diameter Ø	არმატ. კლასი Class of reinforcement	სიგრძე Length (L)	რაოდ. Quantity (n)	Lxn (მ)	წონა Weight (კბ) kg	ბეტონი Concrete B35 მ³ m³	რაოდენობა quantity N	წონა Weight (კბ) kg	ბეტონი Concrete B35 მ³ m³
სვეტი-2	1	20	B500c	4300	16	69	169,6	1,7	140	23741,9	238,00
	2	8	B500c	2930	62	181,66	71,6			10030,1	
	3	8	B500c	1080	32	34,56	13,6			1908,2	
		ჯამი					254,9	1,7		35680,2	238

Seni Svna:

1. svetebSi grZivi muSa armaturebis gadabma moxdes pirgadadebiT, gadabmis sigrZe 50D sadac D gadasabmeli armaturis diametria.

2. svetebSi gamoyenebuli iqnas kumSvaze simtkicis mixedviT betonis klasi B 35.

3. armaturis moRunva moxdes civad. (gacxelebis gareSe)

4. rk.b-is konstruqciebSi daculi iqnas damcavi Sreebi, rogorc es proeqtSi aris miTiTebuli.

5. mocemuli naxazi ganxilul iqnas Sesabamis niSnulze mdebare gadaxurvis filebis, pandusebis, kedlebisa da kibeebis naxazebTan erTad.

6. mocemuli naxazebi ganxilul iqnas proeqtis arqiteqturuli nawilis naxazebTan erTad.

7. rk.b-is elementebis dabetonebisas unda gaewios kontroli betonis klass, vibrirebas, dabetonebis xarisxs da Srobis procesebs Tanaxmad ГОСТ 10180-78; ГОСТ 18105.0-80; ГОСТ 18105.2-80;

8. rk.b_is konstruqciebSi gamoyenebulia B500C klasis armaturebi ГОСТ Р 52544-2006. Semowmebuli iqnas armaturis xarisxi da Sedges armaturis gamocdebis Sesabamisi aqtebi.

formati Format	A2	Tbilisi 2021 w. Tbilisi 2021
faili saxeli File name	Block C Columns +46.20_+95.70 R9.dwg	
obieqtis misamarTi / Site address	q. Tbilisi, al .yazbegis gamz. #34	
proeqtis saxelwodeba / Project name	mraval funqciuri sacxovrebeli saxli.	
Tanamdeboba Position	gvari Name	xelmowera Signature
mT. inJineri Ceif engineer	i. kiknaZe I. Kiknadze	
konstruqtori Structural engineer	k. kobalaZe K. Kobaladze	
Seasrula Draw	S. demenrasvili Sh. Demenrashvili	
Seasrula Draw	g. demenrasvili G. Demenrashvili	
Sps "iqsori" "X2" LTD	misamarTi / Address saqarTvelo, q. Tbilisi, ivovis q. #66 E-mail: info@x2.ge Web: www.x2.ge	
naxazi / Drwg	sveti-2 (+66.00 -:- +82.50, "C" bloki)	
masStabi/Scale	TariRi/Date issue	Layout
1:100	20/09/2021	
stadia Stage	furceli Page	furclebi Pages / revizia Revision
m.p.	k-316	

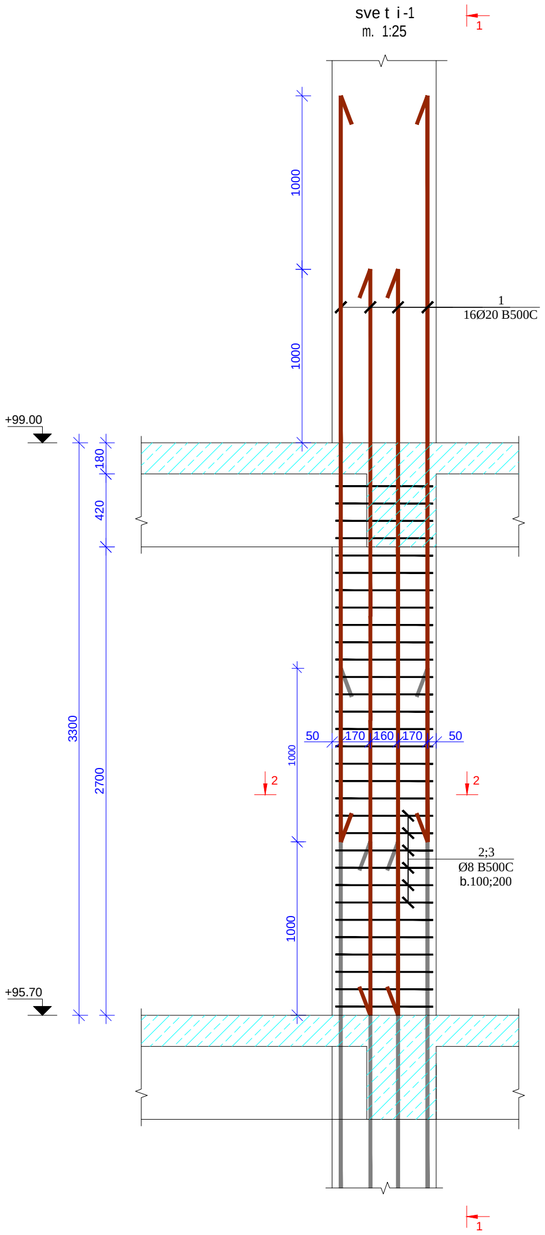

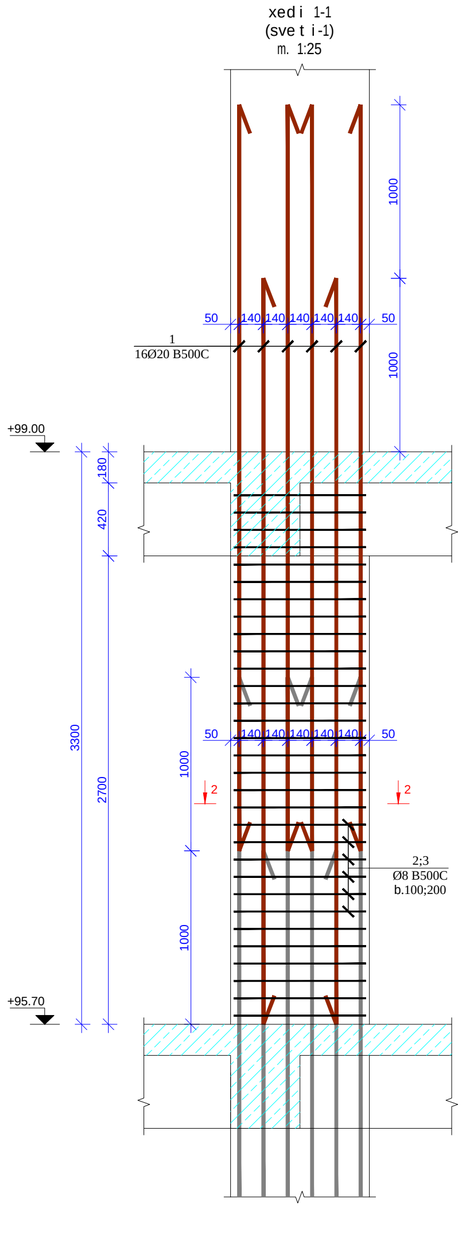

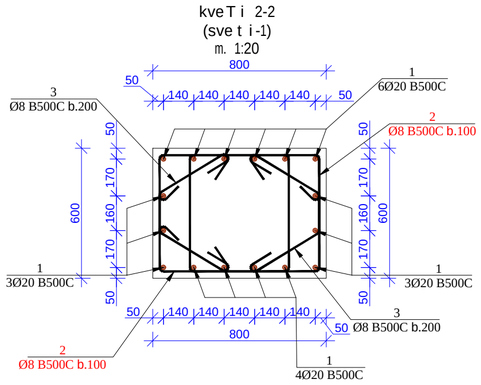

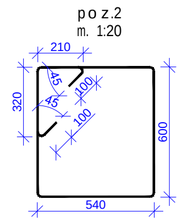

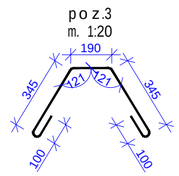

მასალების სპეციფიკაცია
List of materials

კონსტრ. დასახ. Constr. Name	პოზ. Pos. №	არმატ. დიამ. Diameter Ø	არმატ. კლასი Class of reinforcement	სიგრძე Length (L)	რაოდ. Quantity (n)	Lxn (მ)	წონა Weight (კგ) kg	ბეტონი Concrete B35 მ³ m³	რაოდენობა quantity N	წონა Weight (კგ) kg	ბეტონი Concrete B35 მ³ m³
სვეტი-1	1	20	B500c	4300	16	69	169,6	1,5	4	678,3	6,00
	2	8	B500c	3010	62	186,62	73,6			294,4	
	3	8	B500c	1080	32	34,56	13,6			54,5	
			სულ				256,8	1,5		1027,3	6

Seni Svna:

1. svetebSi grZivi muSa armaturebis gadabma moxdes pirgadadebiT, gadabmis sigrZe 50D sadac D gadasabmeli armaturis diametria.

2. svetebSi gamoyenebuli iqnas kumSvaze simtkicis mixedviT betonis klasi B 35.

3. armaturis moRunva moxdes civad. (gacxelebis gareSe)

4. rk.b-is konstruqciebSi daculi iqnas damcavi Sreebi, rogorc es proeqtSi aris miTiTebuli.

5. mocemuli naxazi ganxilul iqnas Sesabamis niSnulze mdebare gadaxurvis filebis, pandusebis, kedlebisa da kibeebis naxazebTan erTad.

6. mocemuli naxazebi ganxilul iqnas proeqtis arqiteqturuli nawilis naxazebTan erTad.

7. rk.b-is elementebis dabetonebisas unda gaewios kontroli betonis klass, vibrirebas, dabetonebis xarisxs da Srobis procesebs Tanaxmad ГОСТ 10180-78; ГОСТ 18105.0-80; ГОСТ 18105.2-80;

8. rk.b_is konstruqciebSi gamoyenebulia B500C klasis armaturebi ГОСТ Р 52544-2006. Semowmebuli iqnas armaturis xarisxi da Sedges armaturis gamocdebis Sesabamisi aqtebi.

formati Format	A2	Tbilisi 2021 w. Tbilisi 2021
faili saxeli File name	Block C Columns +95.70_+102.30 R9.dwg	
obieqtis misamarTi / Site address	q.Tbilisi, al.yazbegis gamz. #34	
proeqtis saxelwodeba / Project name	mravalfunqciuri sacxovrebeli saxli.	
Tanamdeboba Position	gvari Name	xelmowera Signature
mT. inJineri Ceif engineer	i. kiknaZe I. Kiknadze	
konstruqtori Structural engineer	k. kobalaZe K. Kobaladze	
Seasrula Draw	S. demetraSvili Sh. Demetrashvili	
Seasrula Draw	g. demetraSvili G. Demetrashvili	
Sps "iqsori" "X2" LTD	misamarTi / Address saqarTvelo, q. Tbilisi, lvovis q. #66 E-mail: info@x2.ge Web: www.x2.ge	
naxazi / Drwg	sveti-1 (+95.70 -:- +99.00, "C" bloki)	
masStabi / Scale 1:100	TariRi / Date issue 20/09/2021	Layout
stadia Stage	furceli Page	furclebi Pages / revizia Revision
m.p.	k-326	

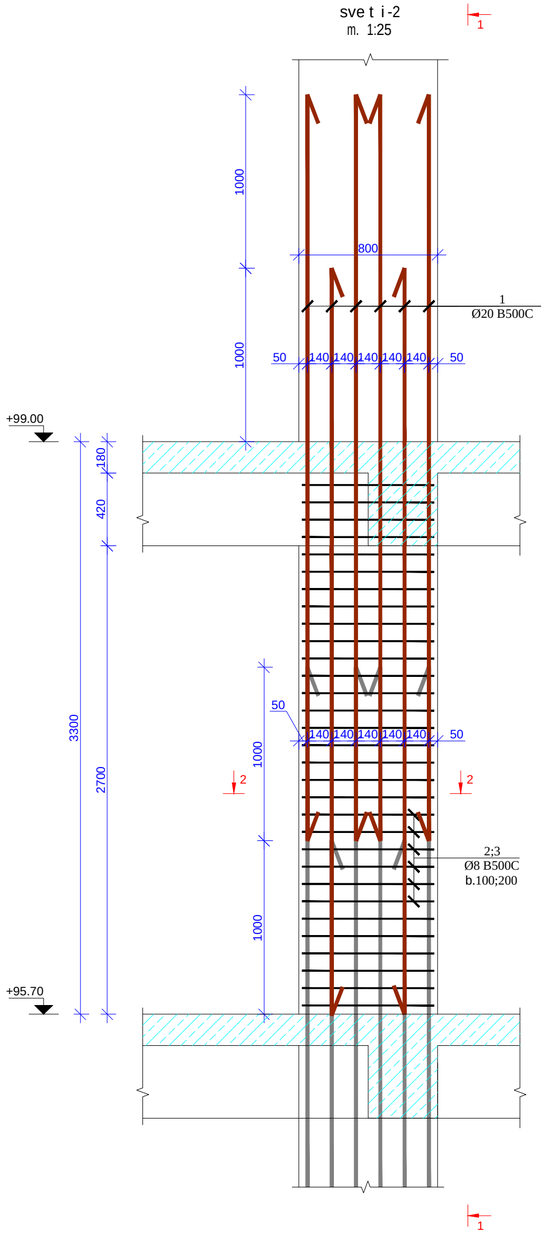

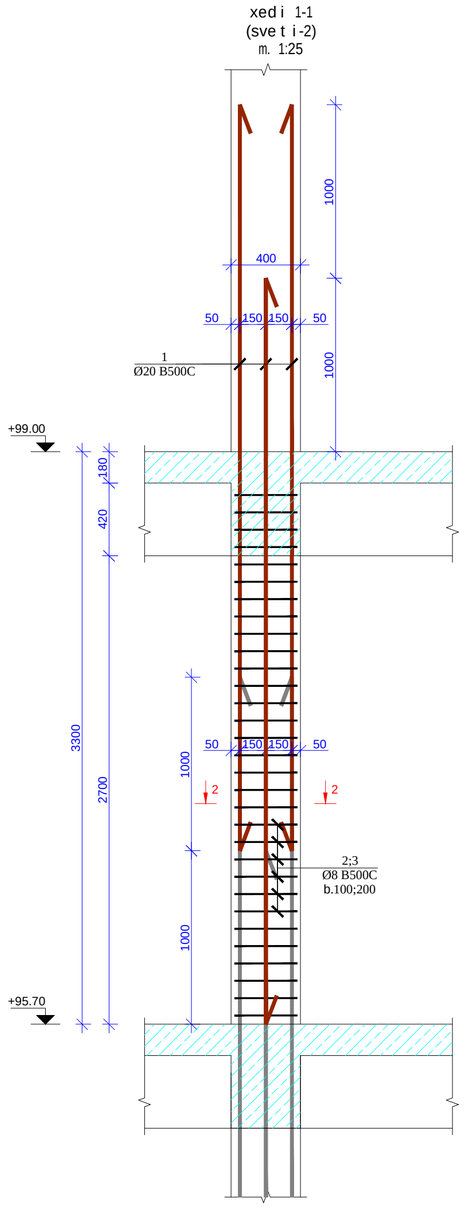

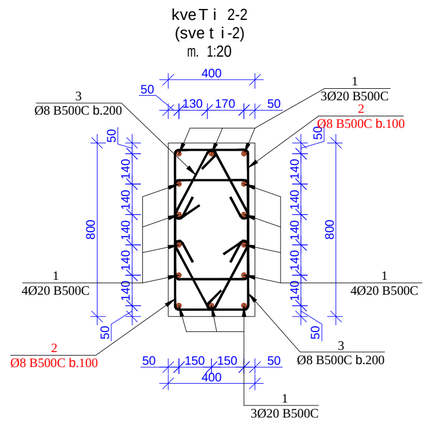

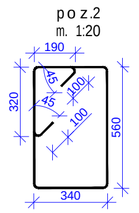

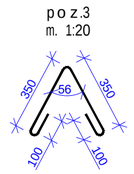

მასალების სპეციფიკაცია
List of materials

კონსტრ. დასახ. Constr. Name	პოზ. Pos. №	არმატ. დიამ. Diameter Ø	არმატ. კლასი Class of reinforcement	სიგრძე Length (L)	რაოდ. Quantity (n)	Lxn (მ)	წონა Weight (კგ) kg	ბეტონი Concrete B35 მ³ m³	რაოდენობა quantity N	წონა Weight (კგ) kg	ბეტონი Concrete B35 მ³ m³
სვეტი-2	1	20	B500c	4300	14	60	148,4	1	25	3709,7	25,00
	2	8	B500c	2510	62	155,62	61,4			1534,4	
	3	8	B500c	900	32	28,8	11,4			284,0	
		სულ					221,1	1		5528,0	25

Seni Svna:

1. svetebSi grZivi muSa armaturebis gadabma moxdes pirgadadebiT, gadabmis sigrZe 50D sadac D gadasabmeli armaturis diametria.

2. svetebSi gamoyenebuli iqnas kumSvaze simtkicis mixedviT betonis klasi B 35.

3. armaturis moRunva moxdes civad. (gacxelebis gareSe)

4. rk.b-is konstruqciebSi daculi iqnas damcavi Sreebi, rogorc es proeqtSi aris miTiTebuli.

5. mocemuli naxazi ganxilul iqnas Sesabamis niSnulze mdebare gadaxurvis filebis, pandusebis, kedlebisa da kibeebis naxazebTan erTad.

6. mocemuli naxazebi ganxilul iqnas proeqtis arqiteqturuli nawilis naxazebTan erTad.

7. rk.b-is elementebis dabetonebisas unda gaewios kontroli betonis klass, vibrirebas, dabetonebis xarisxs da Srobis procesebs Tanaxmad ГОСТ 10180-78; ГОСТ 18105.0-80; ГОСТ 18105.2-80;

8. rk.b_is konstruqciebSi gamoyenebulia B500C klasis armaturebi ГОСТ Р 52544-2006. Semowmebuli iqnas armaturis xarisxi da Sedges armaturis gamocdebis Sesabamisi aqtebi.

formati Format	A2
	Tbilisi 2021 w. Tbilisi 2021
faili saxeli File name	Block C Columns +95.70_+102.30 R9.dwg
obieqtis misamarTi / Site address	q. Tbilisi, al .yazbegis gamz. #34
proeqtis saxelwodeba / Project name	mraval funqciuri sacxovrebeli saxli.

Tanamdeboba Position	gvari Name	xelmowera Signature
mT. inJineri Ceif engineer	i. kiknaZe I. Kiknadze	
konstruqtori Structural engineer	k. kobalaZe K. Kobaladze	
Seasrula Draw	S. demetraSvili Sh. Demetrashvili	
Seasrula Draw	g. demetraSvili G. Demetrashvili	

Sps "iqsori" "X2" LTD	misamarTi / Address: saqarTvelo, q. Tbilisi, lvovis q. #66; E-mail: info@x2.ge Web: www.x2.ge
naxazi / Drwg	sveti-2 (+95.70 -:- +99.00, "C" bloki)

masStabi /Scale	TariRi /Date issue	Layout
1:100	20/09/2021	

stadia Stage	furceli Page	furclebi Pages	revizia Revision
m.p.	k-327		

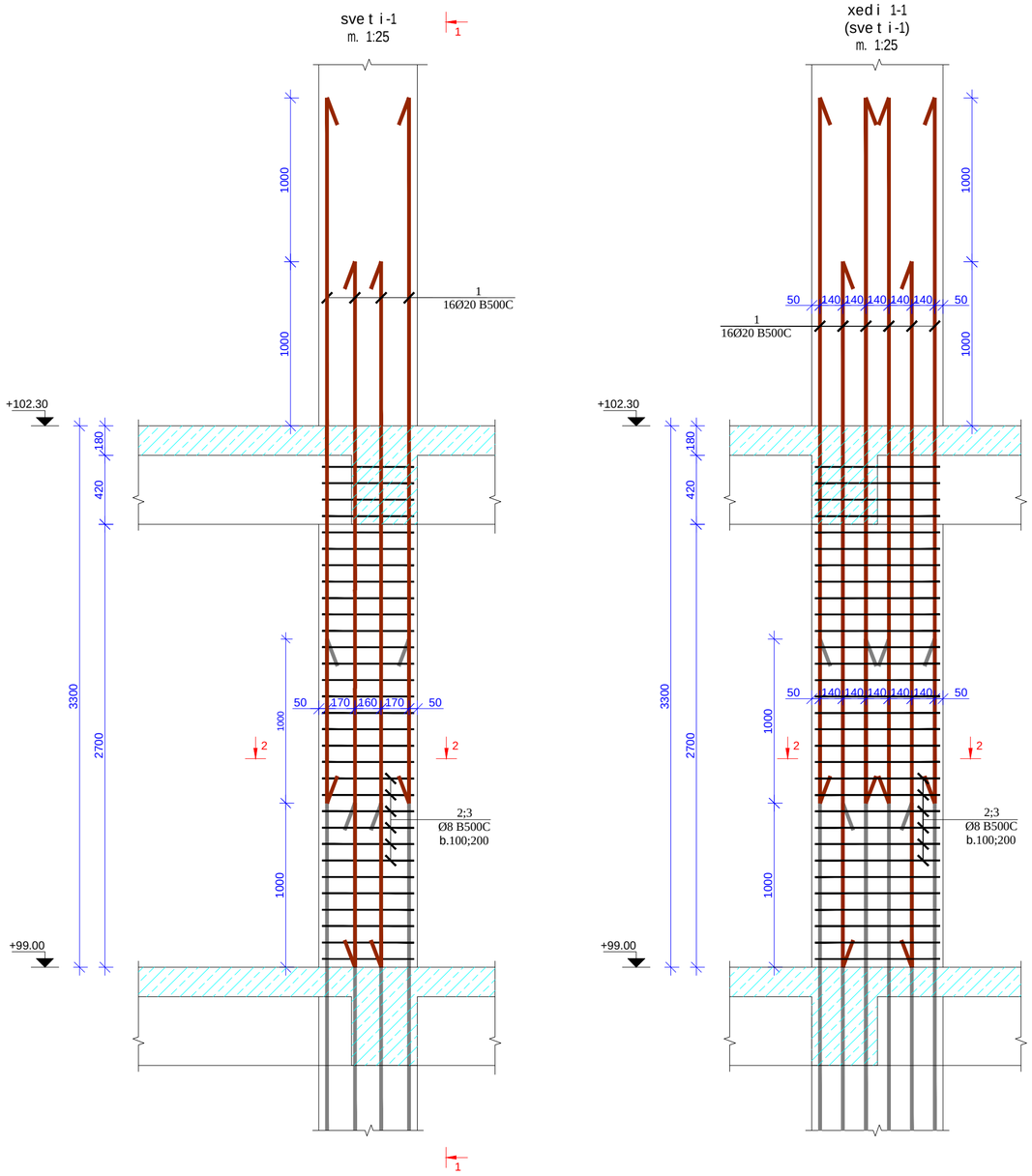

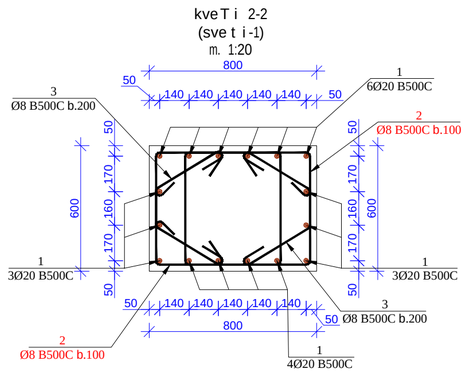

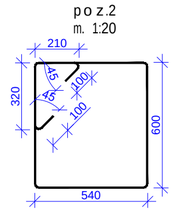

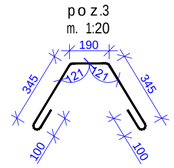

მასალების სპეციფიკაცია
List of materials

კონსტრ. დასახ. Constr. Name	პოზ. Pos. №	არმატ. დიამ. Diameter Ø	არმატ. კლასი Class of reinforcement	სიგრძე Length (L)	რაოდ. Quantity (n)	Lxn (მ)	წონა Weight (კგ) kg	ბეტონი Concrete B35 მ³ m³	რაოდენობა quantity N	წონა Weight (კგ) kg	ბეტონი Concrete B35 მ³ m³
სვეტი-1	1	20	B500c	4300	16	69	169,6	1,5	4	678,3	6,00
	2	8	B500c	3010	62	186,62	73,6			294,4	
	3	8	B500c	1080	32	34,56	13,6			54,5	
		სულ					256,8	1,5		1027,3	6

Seni Svna:

1. svetebSi grZivi muSa armaturebis gadabma moxdes pirgadadebiT, gadabmis sigrZe 50D sadac D gadasabmeli armaturis diametria.

2. svetebSi gamoyenebuli iqnas kumSvaze simtkicis mixedviT betonis klasi B 35.

3. armaturis moRunva moxdes civad. (gacxelebis gareSe)

4. rk.b-is konstruqciebSi daculi iqnas damcavi Sreebi, rogorc es proeqtSi aris miTiTebuli.

5. mocemuli naxazi ganxilul iqnas Sesabamis niSnulze mdebare gadaxurvis filebis, pandusebis, kedlebisa da kibeebis naxazebTan erTad.

6. mocemuli naxazebi ganxilul iqnas proeqtis arqiteqturuli nawilis naxazebTan erTad.

7. rk.b-is elementebis dabetonebisas unda gaewios kontroli betonis klass, vibrirebas, dabetonebis xarisxs da Srobis procesebs Tanaxmad ГОСТ 10180-78; ГОСТ 18105.0-80; ГОСТ 18105.2-80;

8. rk.b_is konstruqciebSi gamoyenebulia B500C klasis armaturebi ГОСТ Р 52544-2006. Semowmebuli iqnas armaturis xarisxi da Sedges armaturis gamocdebis Sesabamisi aqtebi.

formati Format	A2	Tbilisi 2021 w. Tbilisi 2021
faili saxeli File name	Block C Columns +95.70_+102.30 R9.dwg	
obieqtis misamarTi / Site address	q.Tbilisi, al.yazbegis gamz. #34	
proeqtis saxelwodeba / Project name	mravalfunqciuri sacxovrebeli saxli.	
Tanamdeboba Position	gvari Name	xelmowera Signature
mT. inJineri Ceif engineer	i. kiknaZe I. Kiknadze	
konstruqtori Srnctural engineer	k. kobalaZe K. Kobaladze	
Seasrula Draw	S.demetraSvili Sh. Demetrashvili	
Seasrula Draw	g.demetraSvili G. Demetrashvili	
Sps "iqsori" "X2" LTD	misamarTi / Address: saqarTvelo, q. Tbilisi, Ivovis q. #66; E-mail: info@x2.ge Web: www.x2.ge	
naxazi / Drwg	sveti-1 (+99.00 -:- +102.30, "C" bloki)	
masStabi /Scale	TariRi /Date issue	Layout
1:100	20/09/2021	
stadia Stage	furceli Page	furclebi Pages / revizia Revision
m.p.	k-331	

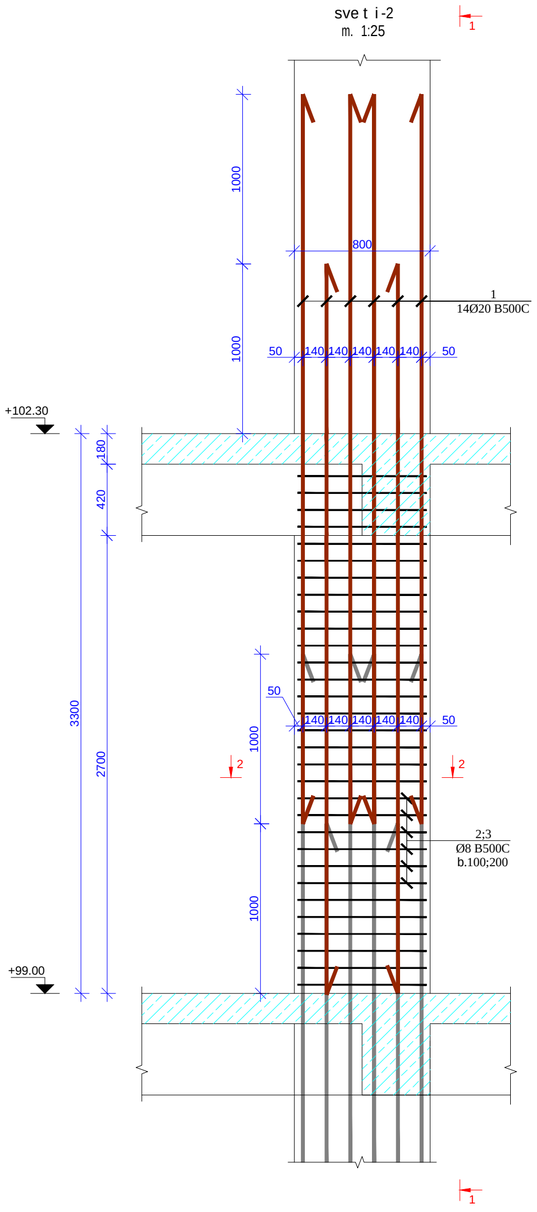

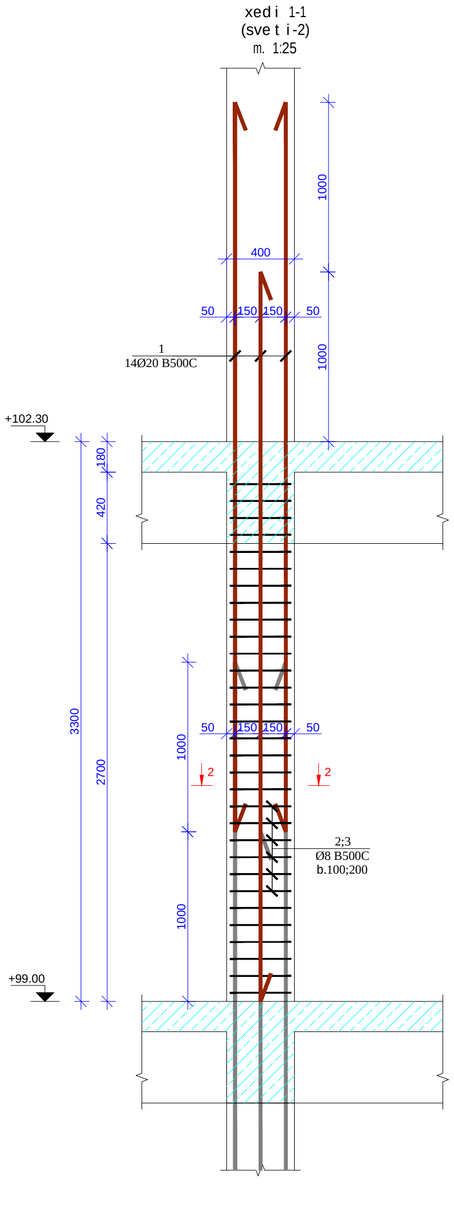

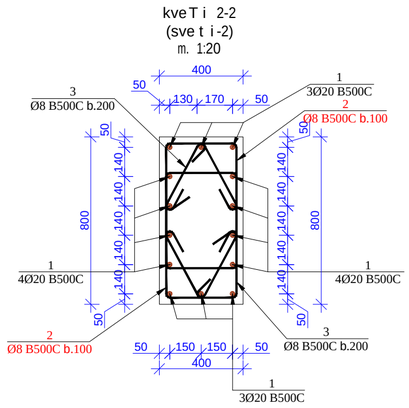

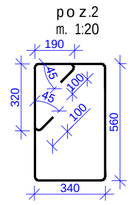

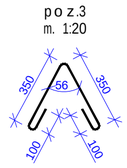

მასალების სპეციფიკაცია
List of materials

კონსტრ. დასახ. Constr. Name	პოზ. Pos. №	არმატ. დიამ. Diameter Ø	არმატ. კლასი Class of reinforcement	სიგრძე Length (L)	რაოდ. Quantity (n)	Lxn (მ)	წონა Weight (კბ) kg	ბეტონი Concrete B35 მ³ m³	რაოდენობა quantity N	წონა Weight (კბ) kg	ბეტონი Concrete B35 მ³ m³
სვეტი-2	1	20	B500c	4300	14	60	148,4	1	16	2374,2	16,00
	2	8	B500c	2510	62	155,62	61,4			982,0	
	3	8	B500c	900	32	28,8	11,4			181,7	
		სულ					221,1	1		3537,9	16

Seni Svna:

1. svetebSi grZivi muSa armaturebis gadabma moxdes pirgadadebiT, gadabmis sigrZe 50D sadac D gadasabmeli armaturis diametria.

2. svetebSi gamoyenebuli iqnas kumSvaze simtkicis mixedviT betonis klasi B 35.

3. armaturis moRunva moxdes civad. (gacxelebis gareSe)

4. rk.b-is konstruqciebSi daculi iqnas damcavi Sreebi, rogorc es proeqtSi aris miTiTebuli.

5. mocemuli naxazi ganxilul iqnas Sesabamis niSnulze mdebare gadaxurvis filebis, pandusebis, kedlebisa da kibeebis naxazebTan erTad.

6. mocemuli naxazebi ganxilul iqnas proeqtis arqiteqturuli nawilis naxazebTan erTad.

7. rk.b-is elementebis dabetonebisas unda gaewios kontroli betonis klass, vibrirebas, dabetonebis xarisxs da Srobis procesebs Tanaxmad ГОСТ 10180-78; ГОСТ 18105.0-80; ГОСТ 18105.2-80;

8. rk.b_is konstruqciebSi gamoyenebulia B500C klasis armaturebi ГОСТ Р 52544-2006. Semowmebuli iqnas armaturis xarisxi da Sedges armaturis gamocdebis Sesabamisi aqtebi.

formati Format	A2	Tbilisi 2021 w. Tbilisi 2021
faili saxeli File name	Block C Columns +95.70_+102.30 R9.dwg	
obieqtis misamarTi / Site address	q.Tbilisi, al.yazbegis gamz. #34	
proeqtis saxelwoeba / Project name	mravalfunqciuri sacxovrebeli saxli.	
Tanamdeboba Position	gvari Name	xelmowera Signature
mT. inJineri Ceif engineer	i. kiknaZe I. Kiknadze	
konstruqtori Structural engineer	k. kobalaZe K. Kobaladze	
Seasrula Draw	S. demetraSvili Sh. Demetrashvili	
Seasrula Draw	g. demetraSvili G. Demetrashvili	
Sps "iqsori" "X2" LTD	misamarTi / Address saqarTvelo, q. Tbilisi, ivovis q. #66 E-mail: info@x2.ge Web: www.x2.ge	
naxazi / Drwg	sveti-2 (+99.00 -:- +102.30, "C" bloki)	
masStabi/Scale 1:100	TariRi/Date issue 20/09/2021	Layout
stadia Stage	furceli Page	furclebi Pages / revizia Revision
m.p.	k-332	

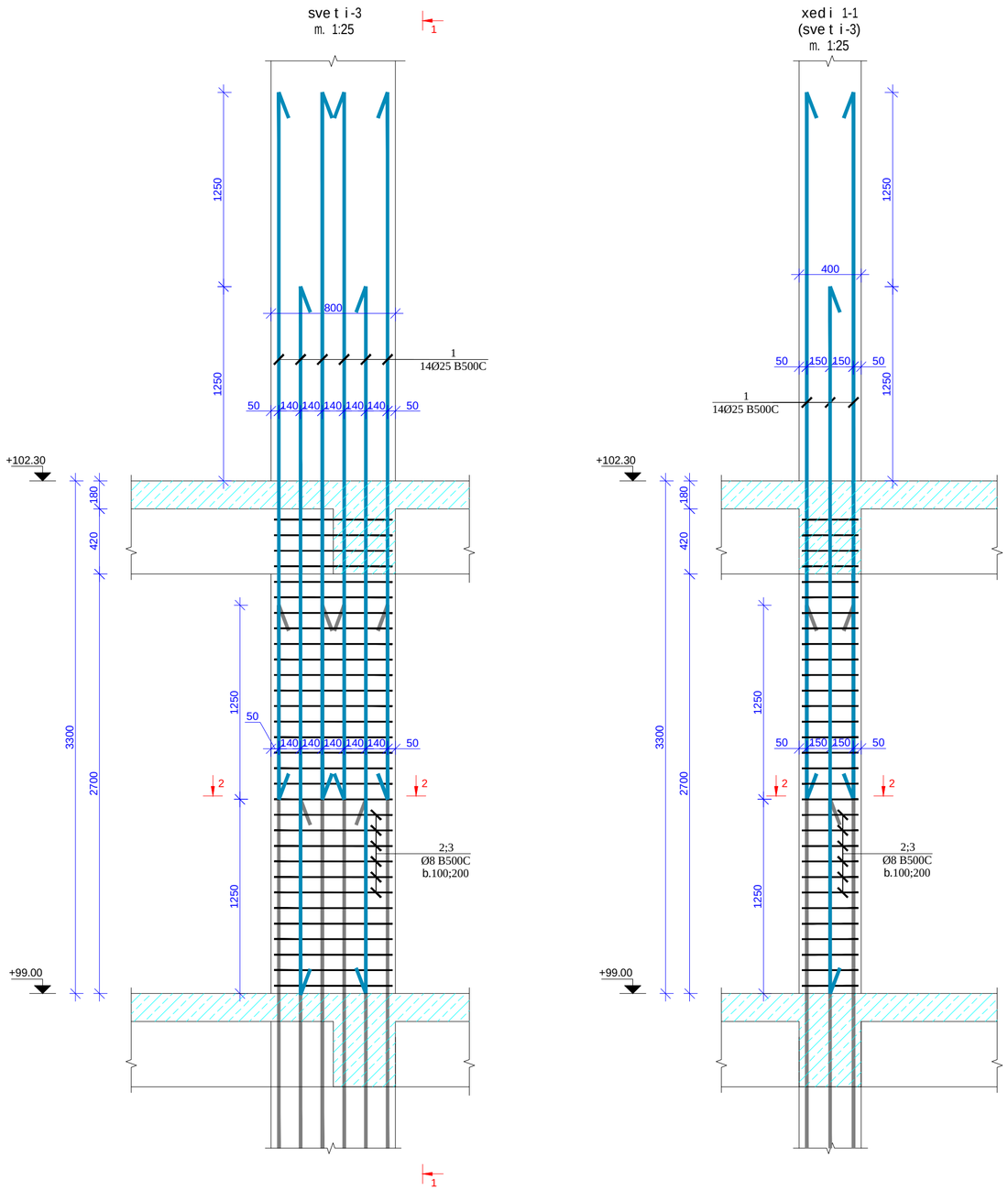

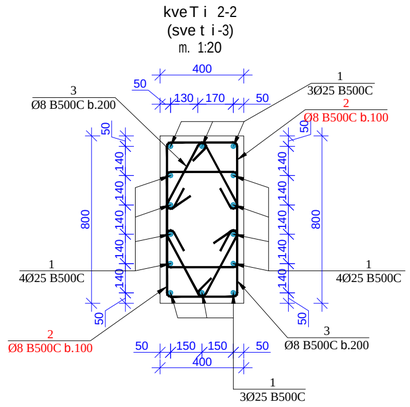

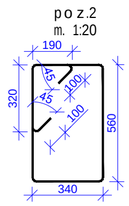

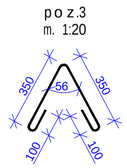

მასალების სპეციფიკაცია
List of materials

კონსტრ. დასახ. Constr. Name	პოზ. Pos. №	არმატ. დიამ. Diameter Ø	არმატ. კლასი Class of reinforcement	სიგრძე Length (L)	რაოდ. Quantity (n)	Lxn (მ)	წონა Weight (კგ) kg	ბეტონი Concrete B35 მ³ m³	რაოდენობა quantity N	წონა Weight (კგ) kg	ბეტონი Concrete B35 მ³ m³
სვეტი-3	1	25	B500c	4550	14	64	245,3	1	1	245,3	1,00
	2	8	B500c	2510	62	155,62	61,4			61,4	
	3	8	B500c	900	32	28,8	11,4			11,4	
	სულ						318,1	1		318,1	1

Seni Svna:

1. svetebSi grZivi muSa armaturebis gadabma moxdes pirgadadebiT, gadabmis sigrZe 50D sadac D gadasabmeli armaturis diametria.

2. svetebSi gamoyenebuli iqnas kumSvaze simtkicis mixedviT betonis klasi B 35.

3. armaturis moRunva moxdes civad. (gacxelebis gareSe)

4. rk.b-is konstruqciebSi daculi iqnas damcavi Sreebi, rogorc es proeqtSi aris miTiTebuli.

5. mocemuli naxazi ganxilul iqnas Sesabamis niSnulze mdebare gadaxurvis filebis, pandusebis, kedlebisa da kibeebis naxazebTan erTad.

6. mocemuli naxazebi ganxilul iqnas proeqtis arqiteqturuli nawilis naxazebTan erTad.

7. rk.b-is elementebis dabetonebisas unda gaewios kontroli betonis klass, vibrirebas, dabetonebis xarisxs da Srobis procesebs Tanaxmad ГОСТ 10180-78; ГОСТ 18105.0-80; ГОСТ 18105.2-80;

8. rk.b_is konstruqciebSi gamoyenebulia B500C klasis armaturebi ГОСТ Р 52544-2006. Semowmebuli iqnas armaturis xarisxi da Sedges armaturis gamocdebis Sesabamisi aqtebi.

formati Format	A2	Tbilisi 2021 w. Tbilisi 2021
failis saxeli File name	Block C Columns +95.70_+102.30 R9.dwg	
obieqtis misamarTi / Site address	q.Tbilisi, al yazbegis gamz. #34	
proeqtis saxelwodeba / Project name	mravalfunqciuri sacxovrebeli saxli.	
Tanamdeboba Position	gvari Name	xelmowera Signature
mT. inJineri Ceif engineer	i. kiknaZe I. Kiknadze	
konstruqtori Structural engineer	k. kobalaZe K. Kobaladze	
Seasrula Draw	S. demetraSvili Sh. Demetrashvili	
Seasrula Draw	g. demetraSvili G. Demetrashvili	
Sps "iqsori" "X2" LTD	misamarTi / Address saqarTvelo, q. Tbilisi, lvovis q. #66 E-mail: info@x2.ge Web: www.x2.ge	
naxazi / Drwg	sveti-3 (+99.00 -:- +102.30, "C" bloki)	
masStabi/Scale 1:100	TariRi/Date issue 20/09/2021	Layout
stadia Stage	furceli Page	furclebi Pages / revizia Revision
m.p.	k-333	

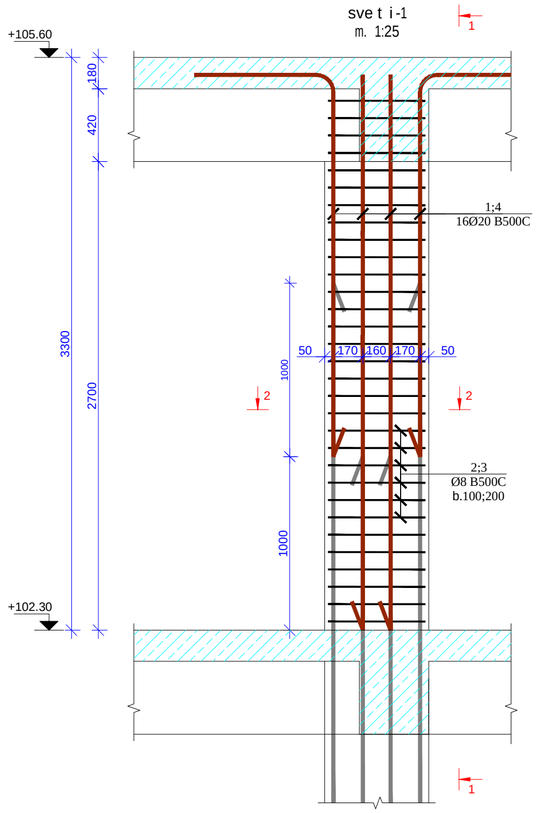

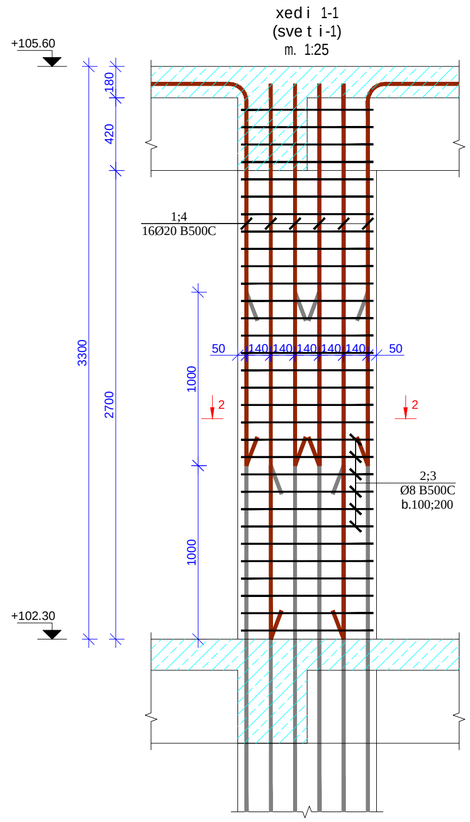

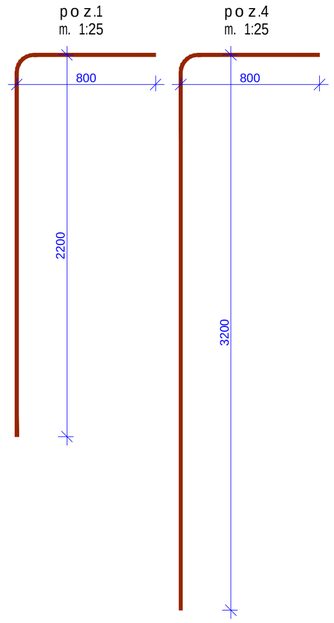

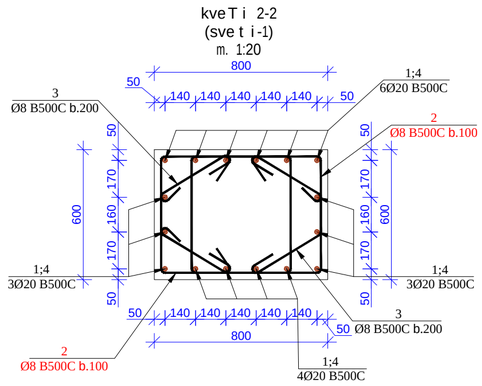

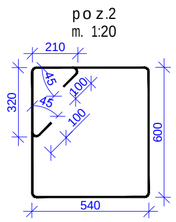

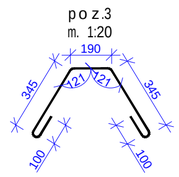

მასალების სპეციფიკაცია
List of materials

კონსტრ. დასახ. Constr. Name	პოზ. Pos. №	არმატ. დიამ. Ø Diameter	არმატ. კლასი Class of reinforcement	სიგრძე Length (L)	რაოდ. Quantity (n)	Lxn (მ)	წონა Weight (კგ) kg	ბეტონი Concrete B35 მ³ m³	რაოდენობა quantity N	წონა Weight (კგ) kg	ბეტონი Concrete B35 მ³ m³
სვეტი-1	1	20	B500c	3000	8	24	59,2	1,5	3	177,5	4,50
	2	8	B500c	3010	62	186,62	73,6			220,8	
	3	8	B500c	1080	32	34,56	13,6			40,9	
	4	20	B500c	4000	8	32	78,9			236,6	
			სულ				225,3	1,5		675,8	4,5

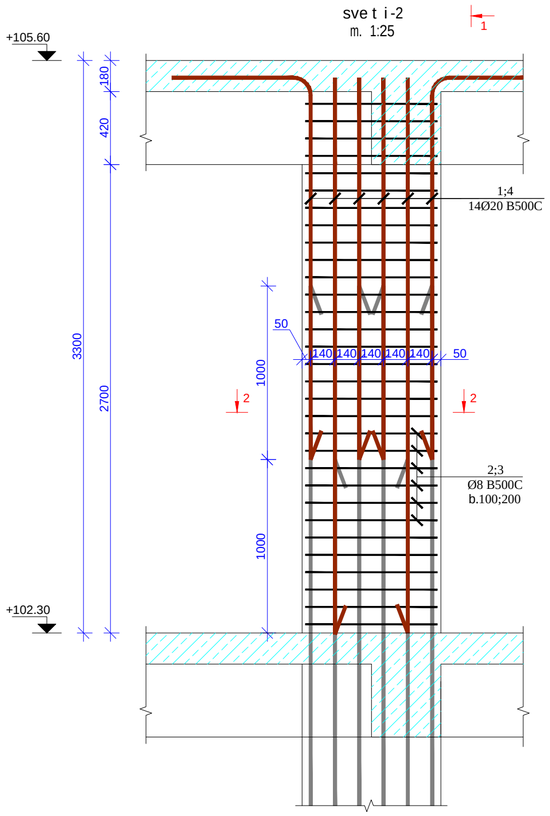

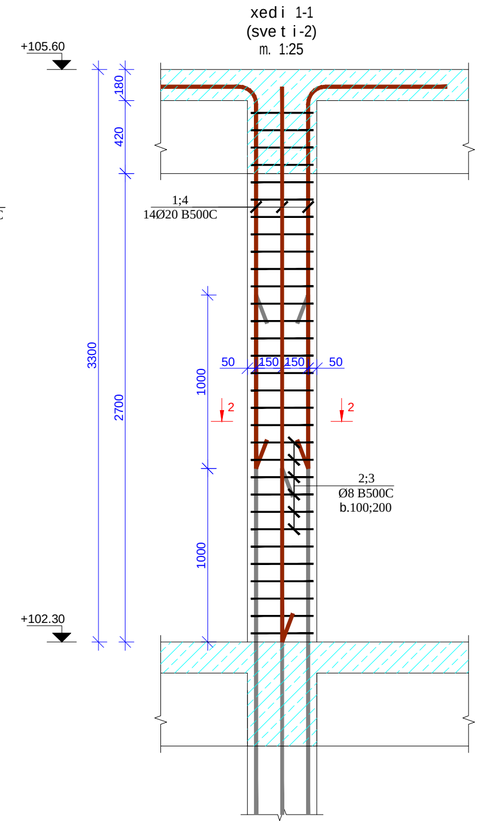

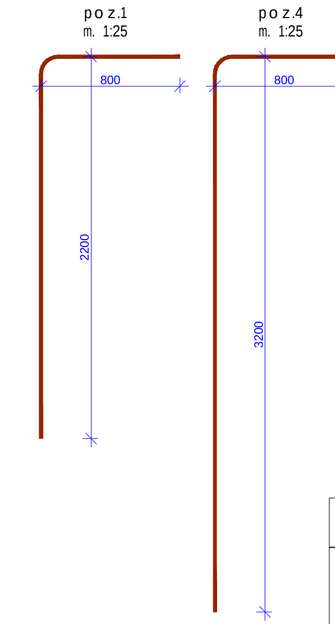

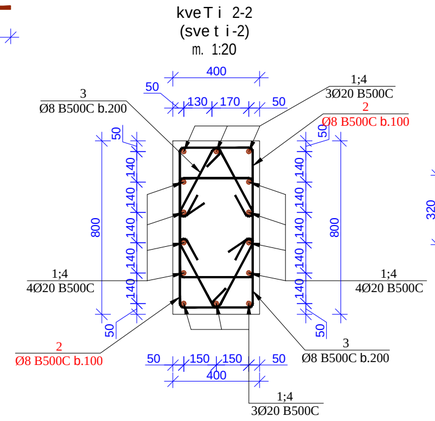

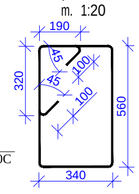

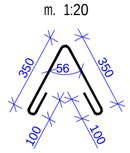

მასალების სპეციფიკაცია
List of materials

კონსტრ. დასახ. Constr. Name	პოზ. Pos. №	არმატ. დიამ. Ø Diameter	არმატ. კლასი Class of reinforcement	სიგრძე Length (L)	რაოდ. Quantity (n)	Lxn (მ)	წონა Weight (კგ) kg	ბეტონი Concrete B35 მ³ m³	რაოდენობა quantity N	წონა Weight (კგ) kg	ბეტონი Concrete B35 მ³ m³
სვეტი-2	1	20	B500c	3000	8	24	59,2	1	15	887,4	15,00
	2	8	B500c	2510	62	155,62	61,4			920,6	
	3	8	B500c	900	32	28,8	11,4			170,4	
	4	20	B500c	4000	6	24	59,2			887,4	
			სულ				191,0	1		2865,7	15

formati Format	A2	Tbilisi 2021 w. Tbilisi 2021	
faili saxeli File name	Block C Columns +102.30_+108.30 R9.dwg		
obieqtis misamarTi / Site address	q.Tbilisi, al yazbegis gamz. #34		
proeqtis saxelwodeba / Project name	mravalfunqciuri sacxovrebeli saxli.		
Tanamdeboba Position	gvari Name	xelmowera Signature	
mT. inJineri Ceif engineer	i. kiknaZe I. Kiknadze		
konstruqtori Structural engineer	k. kobaladze K. Kobaladze		
Seasrula Draw	S. demetraSvili Sh. Demetrashvili		
Seasrula Draw	g. demetraSvili G. Demetrashvili		

Sps "iqsori" "X2" LTD	misamarTi / Address saqarTvelo, q. Tbilisi, lvovis q. #66 E-mail: info@x2.ge Web: www.x2.ge
naxazi / Drwg	sveti-1;2 (+102.30 -:- +105.60, "C" bloki)

masStabi /Scale	TariRi /Date issue	Layout
1:100	20/09/2021	

stadia Stage	furceli Page	furclebi Pages	revizia Revision
m.p.	k-339		

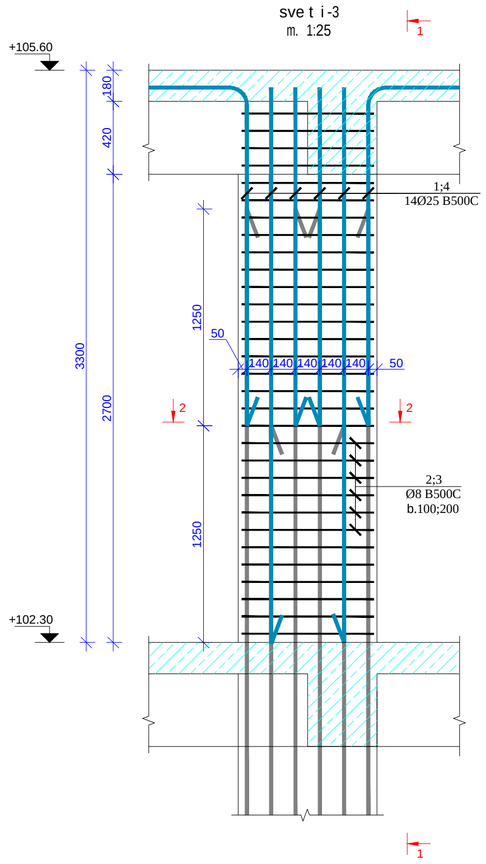

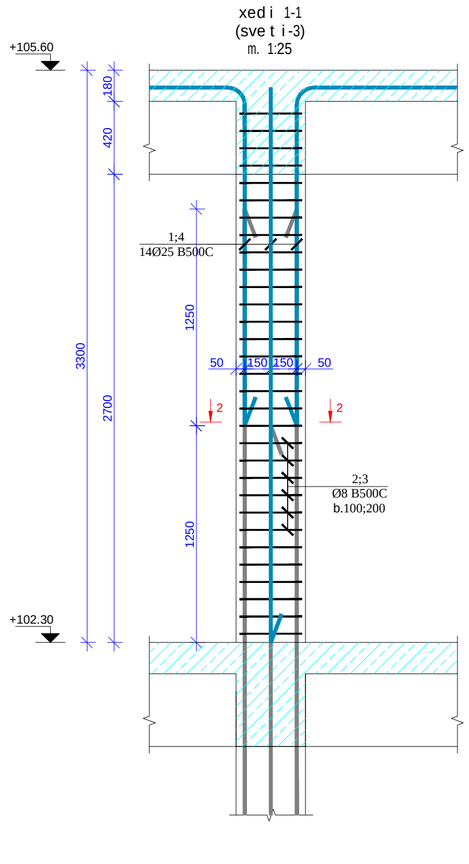

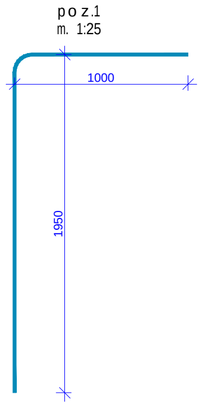

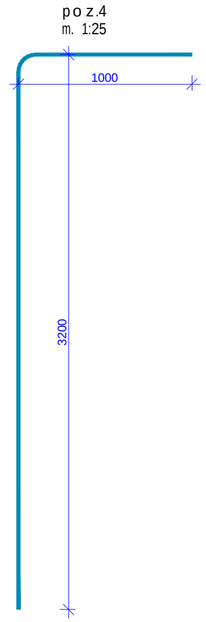

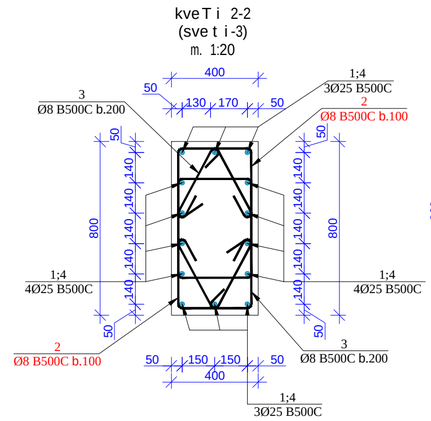

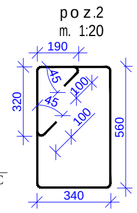

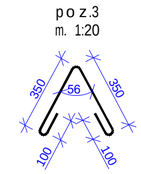

Sen i Svna:

1. sve tebSi grZivi muSa armaturebis gadabma moxdes pirgadadebiT, gadabmis sigrZe 50D sadac D gadasabme l i armaturis diame t ria.

2. sve tebSi gamoyenebu l i iqnas kumSvaze simtkicis mixedviT be t onis k l asi B 35.

3. armaturis moRunva moxdes civad. (gacxe l ebis gareSe)

4. rk.b-is konst ruqciebSi dacu l i iqnas damcavi Sreebi, rogorc es proeqtSi aris miTiTebu l i.

5. mocemu l i naxazi ganxi l ul iqnas Sesabamis niSnu l ze mdebare gadaxurvis fi l ebis, pandusebis, ked l ebisa da kibeebis naxazebTan er Tad.

6. mocemu l i naxazebi ganxi l ul iqnas proeqt is arqi teqturu l i nawi l is naxazebTan er Tad.

7. rk.b-is e l emen t ebis dabe t onebisas unda gaewios kon t ro l i be t onis k l ass, vibrirebas, dabe t onebis xarisxs da Srobis proceseb s Tanaxmad ГОСТ 10180-78; ГОСТ 18105.0-80; ГОСТ 18105.2-80;

8. rk.b_is konst ruqciebSi gamoyenebu l ia B500C k l asis armaturebi ГОСТ Р 52544-2006. Semowmebu l i iqnas armaturis xarisxi da Sedges armaturis gamocdebis Sesabamisi aq t ebi.

მასალების სპეციფიკაცია
List of materials

კონსტრ. დასახ. Constr. Name	პოზ. Pos. №	არმატ. დიამ. Diameter Ø	არმატ. კლასი Class of reinforcement	სიგრძე Length (L)	რაოდ. Quantity (n)	Lxn (მ)	წონა Weight (კგ) kg	ბეტონი Concrete B35 მ³ m³	რაოდენობა quantity N	წონა Weight (კგ) kg	ბეტონი Concrete B35 მ³ m³
სვეტი-3	1	25	B500c	2950	8	24	90,9	1	1	90,9	1,00
	2	8	B500c	2510	62	155,62	61,4			61,4	
	3	8	B500c	900	32	28,8	11,4			11,4	
	4	25	B500c	4200	6	25,2	97,1			97,1	
			ჯამ				260,7	1	1	260,7	1

format Format	A2	Tbi l isi 2021 w. Tbilisi 2021
fai l is saxe l i File name	Block C Columns +102.30_+108.30 R9.dwg	
obieqt is misamar Ti / Site address	q. Tbi l isi, a l .yazbegis gamz. # 34	
proeqt is saxe l wodeba / Project name	mraval funqciur i sacxovrebe l i saxl i.	

Tanamdeboba Position	gvar i Name	xe l mowera Signature
mT. inJiner i Ceif engineer	i. kiknaZe I. Kiknadze	
konstruqtor i Structural engineer	k. kobal aZe K. Kobaladze	
Seas rul a Draw	S. demetr aSvi l i Sh. Demetrashvili	
Seas rul a Draw	g. demetr aSvi l i G. Demetrashvili	

Sps "iqsor i" "X2" LTD	misamar Ti / Address saqar Tve l o, q. Tbi l isi, l vovis q. # 66 E-mail: info@x2.ge Web: www.x2.ge
naxazi / Drwg	sve t i-3 (+102.30 -:- +105.60, "C" b l oki)

masStabi/Scale	Tar iRi/Date issue	Layout
1:100	20/09/2021	

stadia Stage	furce l i Page	furc l ebi Pages	revizia Revision
m.p.	k-340		

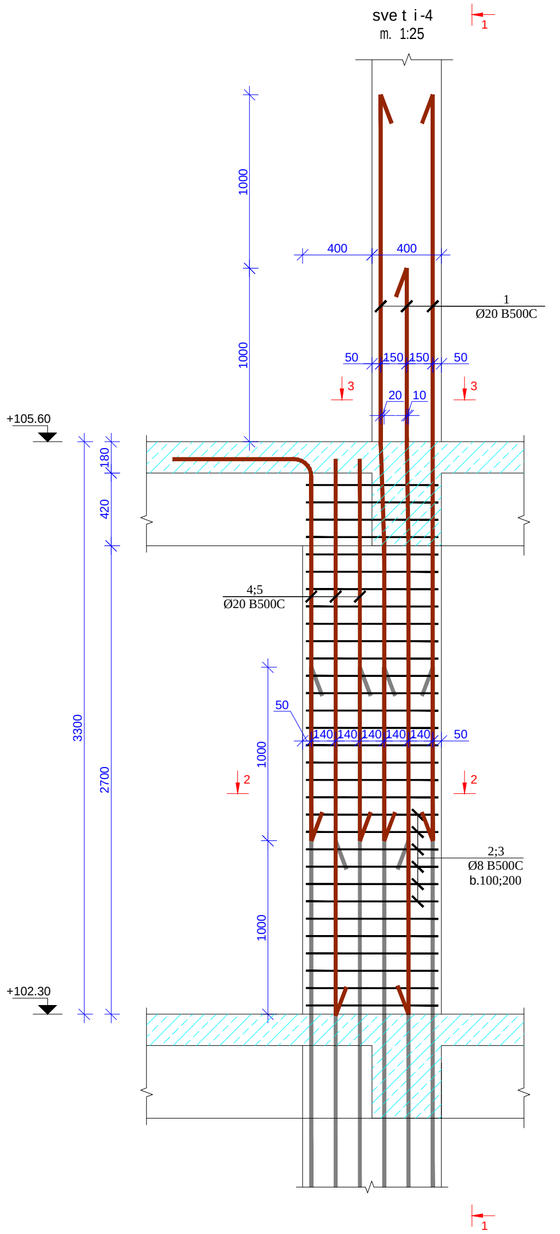

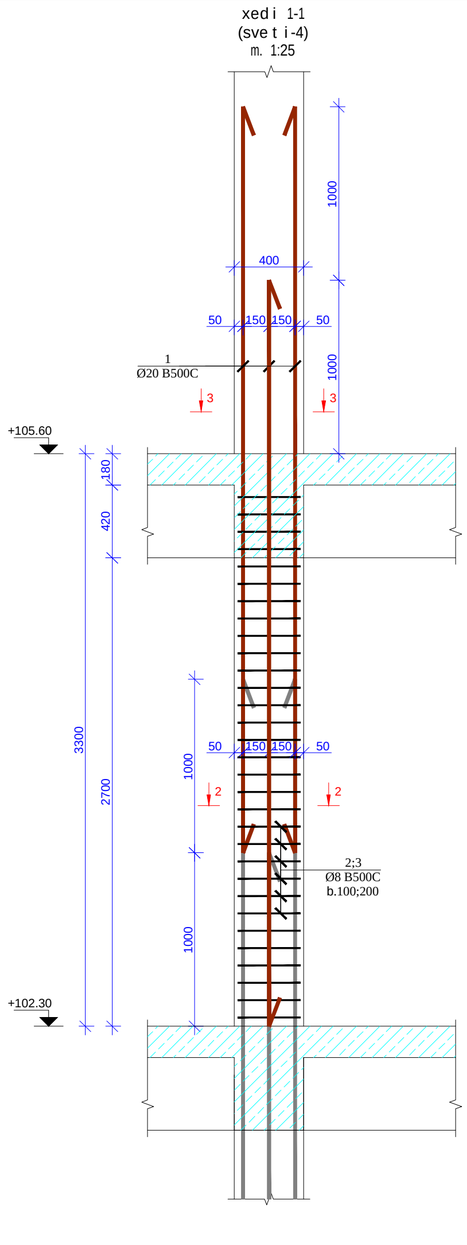

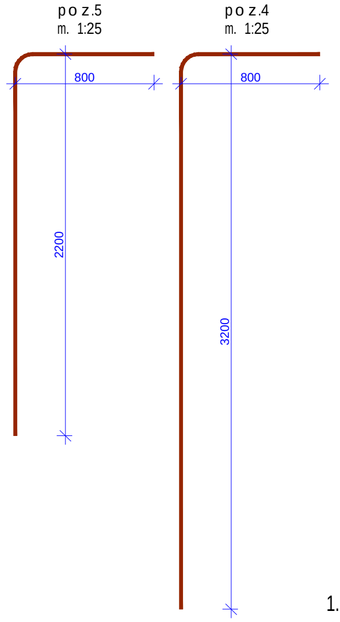

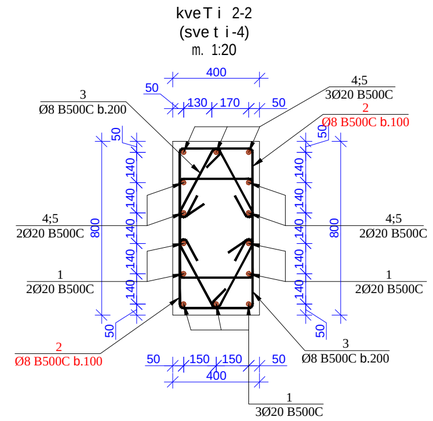

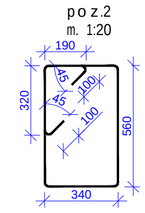

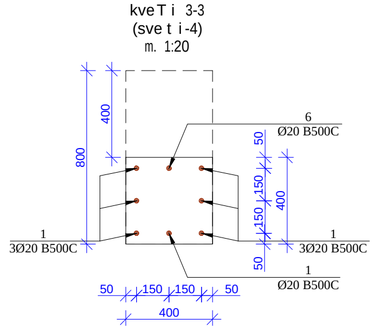

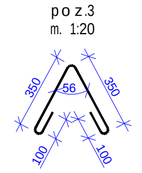

მასალების სპეციფიკაცია
List of materials

კონსტრ. დასახ. Constr. Name	პოზ. Pos. №	არმატ. დიამ. Diameter Ø	არმატ. კლასი Class of reinforcement	სიგრძე Length (L)	რაოდ. Quantity (n)	Lxn (მ)	წონა Weight (კგ) kg	ბეტონი Concrete B35 მ³ m³	რაოდენობა quantity N	წონა Weight (კგ) kg	ბეტონი Concrete B35 მ³ m³
სვეტი-4	1	20	B500c	4300	7	30	74,2	1	1	74,2	1,00
	2	8	B500c	2510	62	155,62	61,4			61,4	
	3	8	B500c	900	32	28,8	11,4			11,4	
	4	20	B500c	4000	3	12	29,6			29,6	
	5	20	B500c	3000	4	12	29,6			29,6	
	6	20	B500c	3000	1	3	7,4			7,4	
			სულ				213,5	1		213,5	1

Seni Svna:

1. svetebSi grZivi muSa armaturebis gadabma moxdes pirgadadebiT, gadabmis sigrZe 50D sadac D gadasabmeli armaturis diametria.

2. svetebSi gamoyenebuli iqnas kumSvaze simtkicis mixedviT betonis klasi B 35.

3. armaturis moRunva moxdes civad. (gacxelebis gareSe)

4. rk.b-is konstruqciebSi daculi iqnas damcavi Sreebi, rogorc es proeqtSi aris miTiTebuli.

5. mocemuli naxazi ganxilul iqnas Sesabamis niSnulze mdebare gadaxurvis filebis, pandusebis, kedlebisa da kibeebis naxazebTan erTad.

6. mocemuli naxazebi ganxilul iqnas proeqtis arqiteqturuli nawilis naxazebTan erTad.

7. rk.b-is elementebis dabetonebisas unda gaewios kontroli betonis klass, vibrirebas, dabetonebis xarisxs da Srobis procesebs Tanaxmad ГОСТ 10180-78; ГОСТ 18105.0-80; ГОСТ 18105.2-80;

8. rk.b_is konstruqciebSi gamoyenebulia B500C klasis armaturebi ГОСТ Р 52544-2006. Semowmebuli iqnas armaturis xarisxi da Sedges armaturis gamocdebis Sesabamisi aqtebi.

formati Format	A2	Tbilisi 2021 w. Tbilisi 2021
faili saxeli File name	Block C Columns +102.30_+108.30 R9.dwg	
obieqtis misamarTi / Site address	q.Tbilisi, al.yazbegis gamz. #34	
proeqtis saxelwodeba / Project name	mravalfunqciuri sacxovrebeli saxli.	
Tanamdeboba Position	gvari Name	xelmowera Signature
mT. inJineri Ceif engineer	i. kiknaZe I. Kiknadze	
konstruqtori Structural engineer	k. kobaliaZe K. Kobaladze	
Seasrula Draw	S. demetraSvili Sh. Demetrashvili	
Seasrula Draw	g. demetraSvili G. Demetrashvili	
Sps "iqsori" "X2" LTD	misamarTi / Address saqarTvelo, q. Tbilisi, ivovis q.#66 E-mail: info@x2.ge Web: www.x2.ge	
naxazi / Drwg	sveti-4 (+102.30 -:- +105.60, "C" bloki)	
masStabi/Scale 1:100	TariRi/Date issue 20/09/2021	Layout
stadia Stage	furceli Page	furclebi Pages
m.p.	k-341	revizia Revision

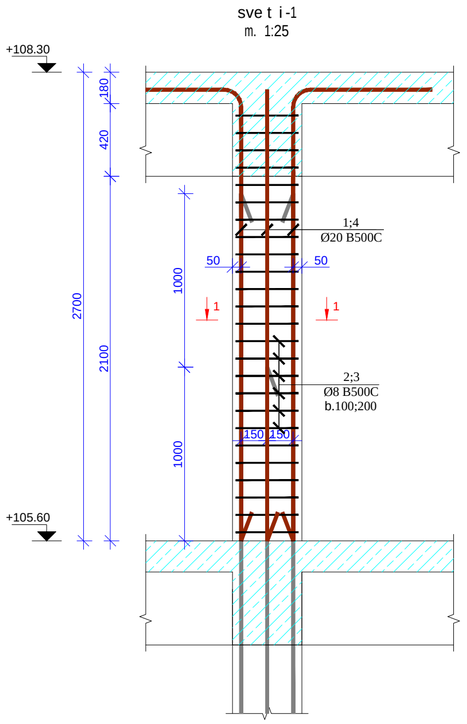

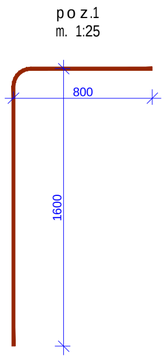

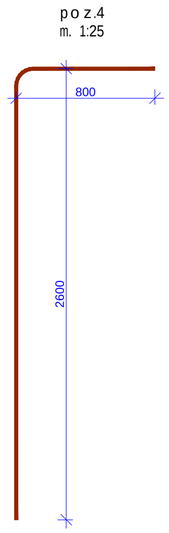

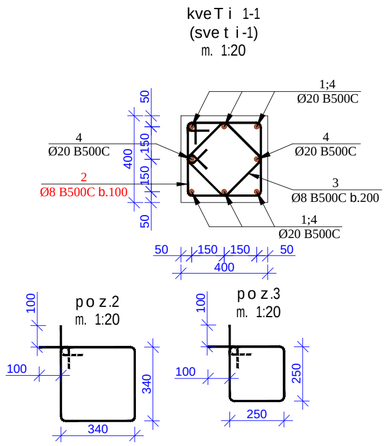

მასალების სპეციფიკაცია
List of materials

კონსტრ. დასახ. Constr. Name	პოზ. Pos. №	არმატ. დიამ. Diameter Ø	არმატ. კლასი Class of reinforcement	სიგრძე Length (L)	რაოდ. Quantity (n)	Lxn (მ)	წონა Weight (კგ) kg	ბეტონი Concrete B35 მ³ m³	რაოდენობა quantity N	წონა Weight (კგ) kg	ბეტონი Concrete B35 მ³ m³
სვეტი-1	1	20	B500c	2400	4	10	23,7	0,4	4	94,7	1,60
	2	20	B500c	3400	4	13,6	33,5			134,1	
	3	8	B500c	1560	25	39	15,4			61,5	
	4	8	B500c	1200	13	15,6	6,2			24,6	
		სულ					78,7	0,4		314,9	1,6

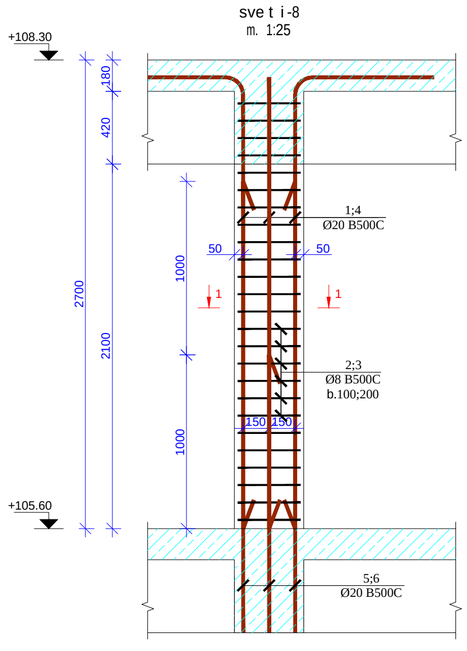

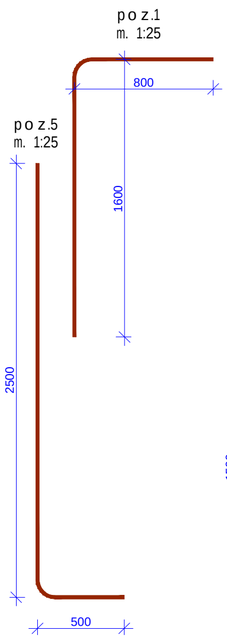

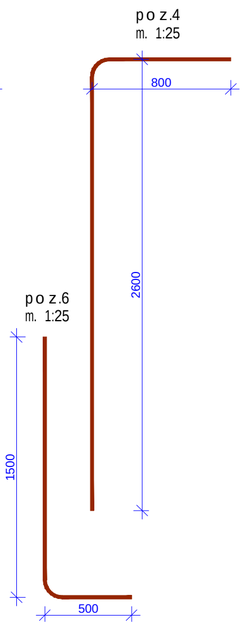

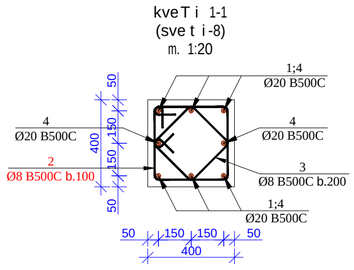

მასალების სპეციფიკაცია
List of materials

კონსტრ. დასახ. Constr. Name	პოზ. Pos. №	არმატ. დიამ. Diameter Ø	არმატ. კლასი Class of reinforcement	სიგრძე Length (L)	რაოდ. Quantity (n)	Lxn (მ)	წონა Weight (კგ) kg	ბეტონი Concrete B35 მ³ m³	რაოდენობა quantity N	წონა Weight (კგ) kg	ბეტონი Concrete B35 მ³ m³
სვეტი-2	1	20	B500c	2400	4	10	23,7	0,4	2	47,3	0,80
	2	20	B500c	3400	4	13,6	33,5			67,0	
	3	8	B500c	1560	25	39	15,4			30,8	
	4	8	B500c	1200	13	15,6	6,2			12,3	
	5	20	B500c	3000	4	12	29,6			59,2	
	6	20	B500c	2000	4	8	19,7			39,4	
		სულ					128,0	0,4		256,0	0,8

formati Format	A2	Tbilisi 2021 w. Tbilisi 2021
fail is saxeli File name	Block C Columns +102.30_+108.30 R9.dwg	
obieqtis misamarTi / Site address	q.Tbilisi, al yazbegis gamz. #34	
proeqtis saxelwodeba / Project name	mravalfunqciurisacxovrebeli saxli.	
Tanamdeboba Position	gvari Name	xelmowera Signature
mT. inJineri Ceif engineer	i. kiknaZe I. Kiknadze	
konstruqtori Structural engineer	k. kobaladze K. Kobaladze	
Seasrula Draw	S. demetraSvili Sh. Demetrashvili	
Seasrula Draw	g. demetraSvili G. Demetrashvili	

misamarTi / Address
saqarTvelo, q. Tbilisi, lvovis q.#66
E-mail: info@x2.ge
Web: www.x2.ge
Sps "iqsori" "X2" LTD

naxazi / Drwg	sveti-1;2 (+105.60 -:- +108.30, "C" bloki)		
masStabi /Scale	1:100	TariRi /Date issue	20/09/2021
Layout			
stadia Stage	furceli Page	furclebi Pages	revizia Revision
m.p.	k-346		

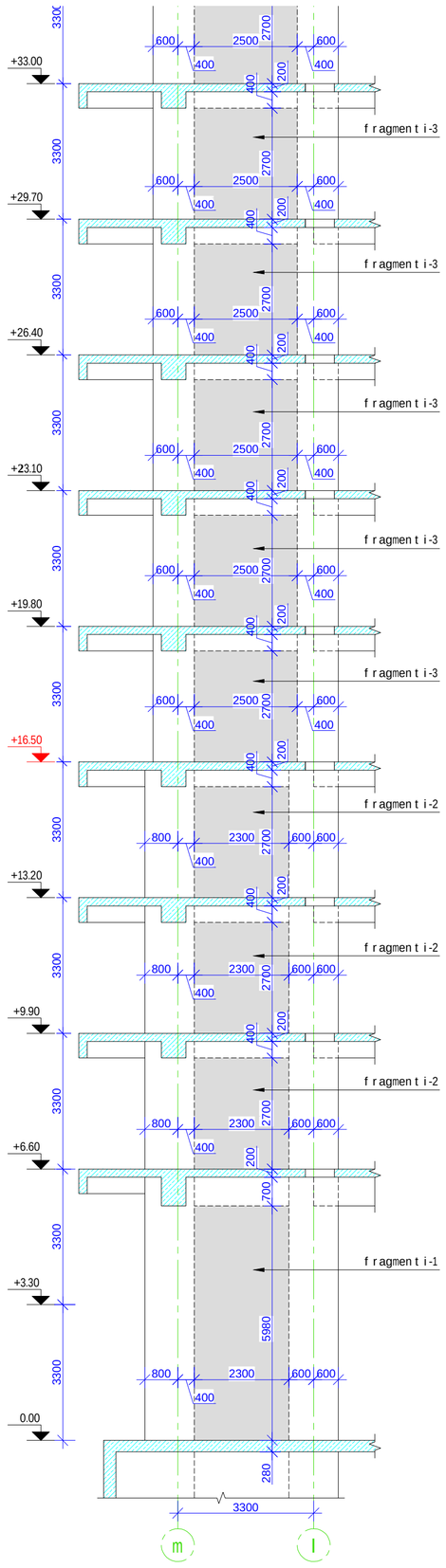

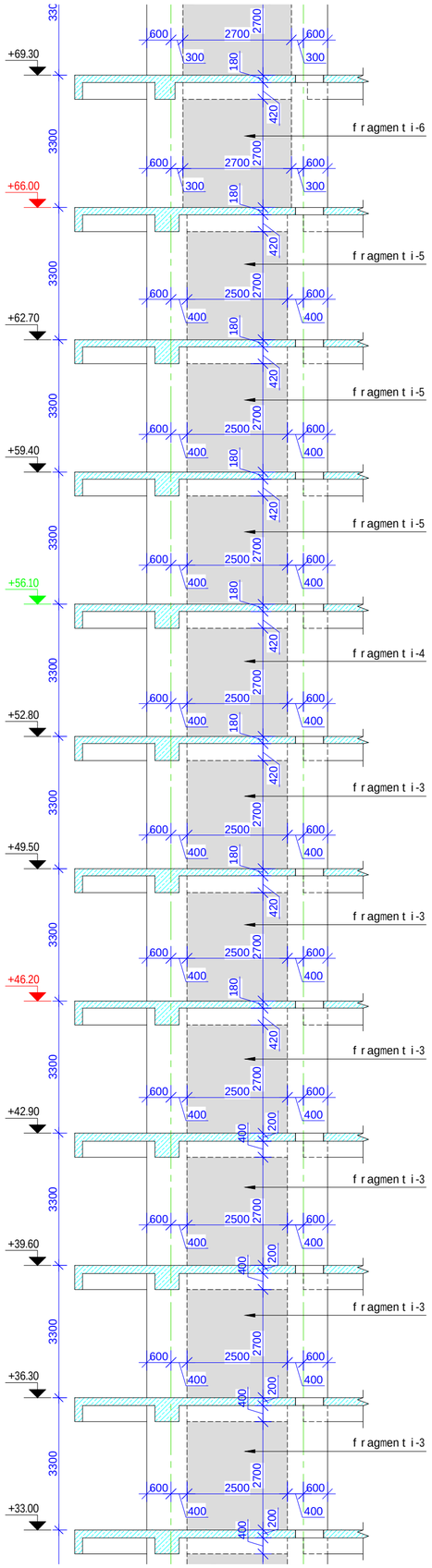

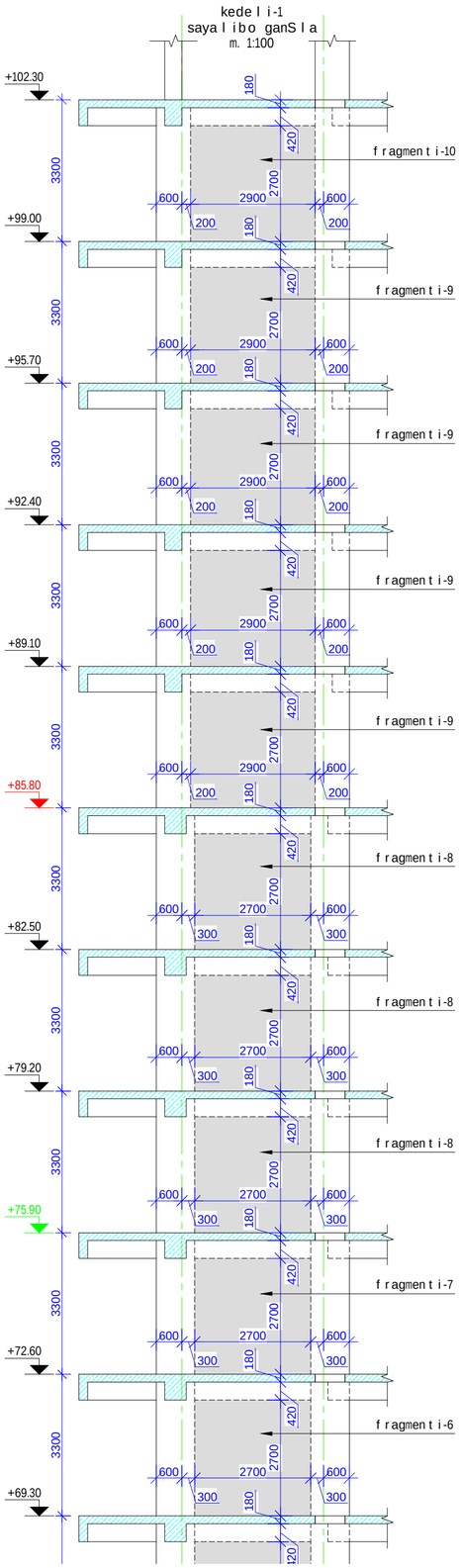

formati Format	**A2**	Tbilisi 2021 w. Tbilisi 2021
faili saxeli File name	Block C Wall 1 Mark R9.dwg	
obieqtis misamarTi / Site address	q.Tbilisi, al.yazbegis gamz. #34	
proeqtis saxelwodeba / Project name	mravalfunqciuri sacxovrebeli saxli.	

Tanamdeboba Position	gvari Name	xelmowera Signature
mT. inJineri Ceif engineer	i. kiknaZe I. Kiknadze	
konstruqtori Structural engineer	k. kobalaZe K. Kobaladze	
Seasrula Draw	S. demetraSvili Sh. Demetrashvili	
Seasrula Draw	g. demetraSvili G. Demetrashvili	

Sps "iqsori" **"X2" LTD**	misamarTi / Address saqarTvelo, q. Tbilisi, Ivovis q. #66 E-mail: info@x2.ge Web: www.x2.ge

naxazi / Drwg

kedeli-1 ("C" bloki)

masStabi /Scale	TariRi /Date issue	Layout
1:100	20/09/2021	

stadia Stage	furceli Page	furclebi Pages	revizia Revision
m.p.	k-212		

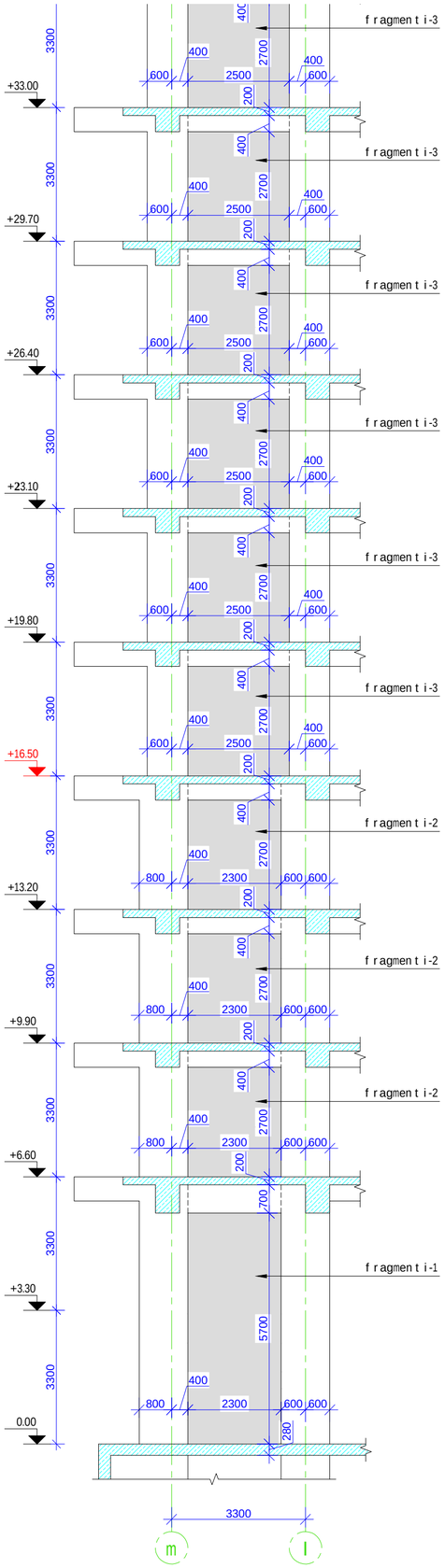

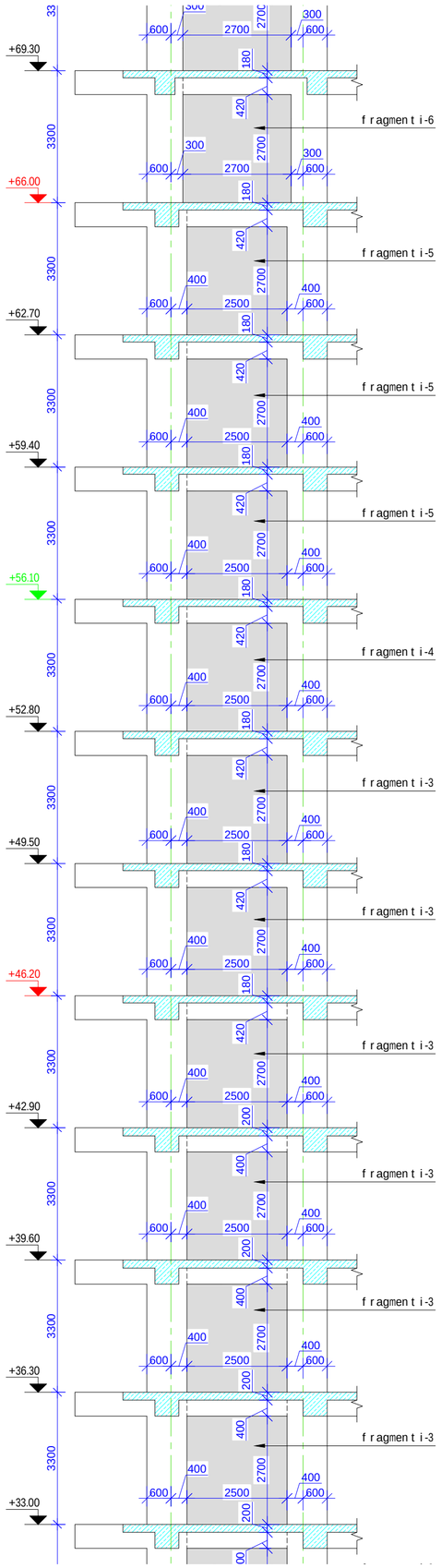

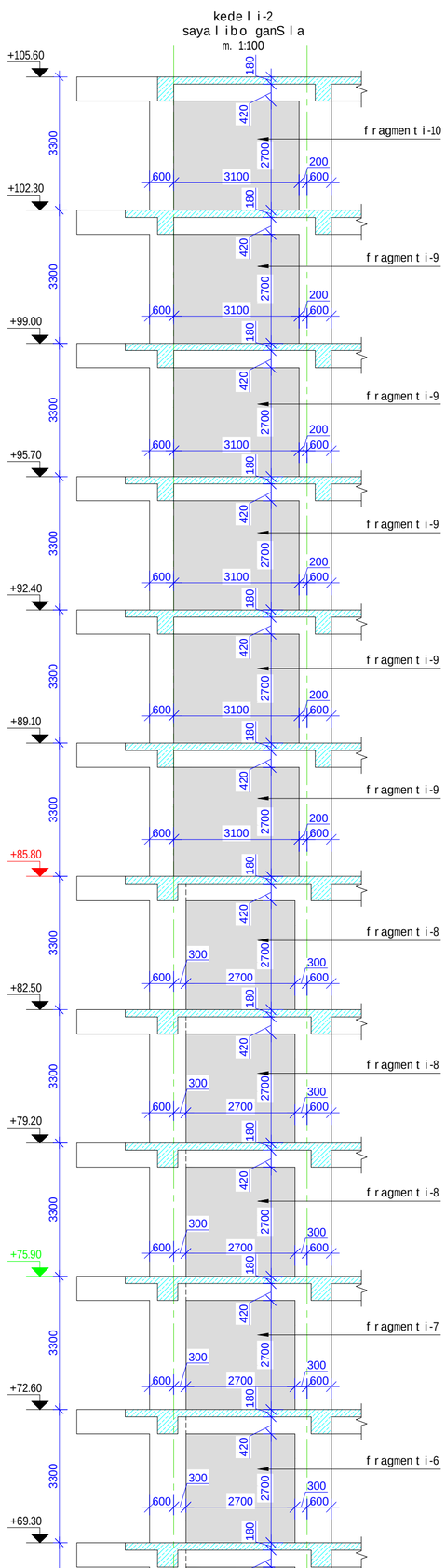

formati / Format: **A2**	Tbilisi 2021 w. / Tbilisi 2021	
failis saxeli / File name	Block C Wall 2 R9.dwg	
obieqtis misamarTi / Site address	q.Tbilisi, al.yazbegis gamz. #34	
proeqtis saxelwodeba / Project name	mravalfunqciurisacxovrebeli saxli.	
Tanamdeboba / Position	gvari / Name	xelmowera / Signature
mT. inJineri / Ceif engineer	i. kiknaZe / I. Kiknadze	
konstruqtori / Structural engineer	k. kobaliaZe / K. Kobaladze	
Seasrula / Draw	S. demetraSvili / Sh. Demetrashvili	
Seasrula / Draw	g. demetraSvili / G. Demetrashvili	
Sps "iqsori" **"X2" LTD**	misamarTi / Address: saqarTvelo, q. Tbilisi, ivovis q. #66; E-mail: info@x2.ge; Web: www.x2.ge	
naxazi / Drwg	kedeli-2 ("C" bloki)	
masStabi / Scale: 1:100	TariRi / Date issue: 20/09/2021	Layout
stadia / Stage: m.p.	furceli / Page: k-218	furclebi / Pages; revizia / Revision

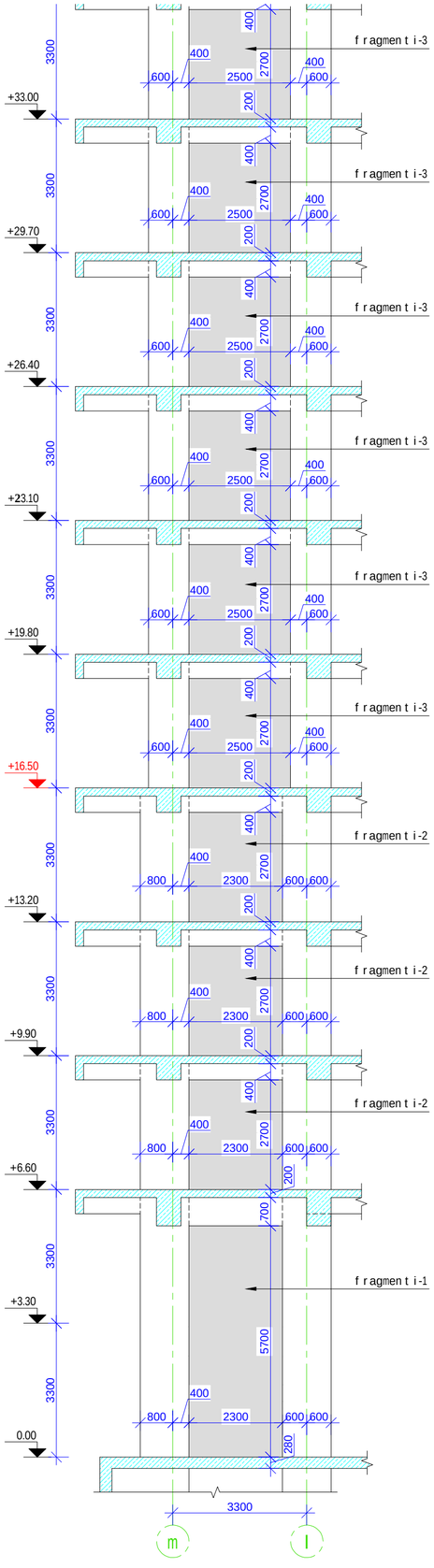

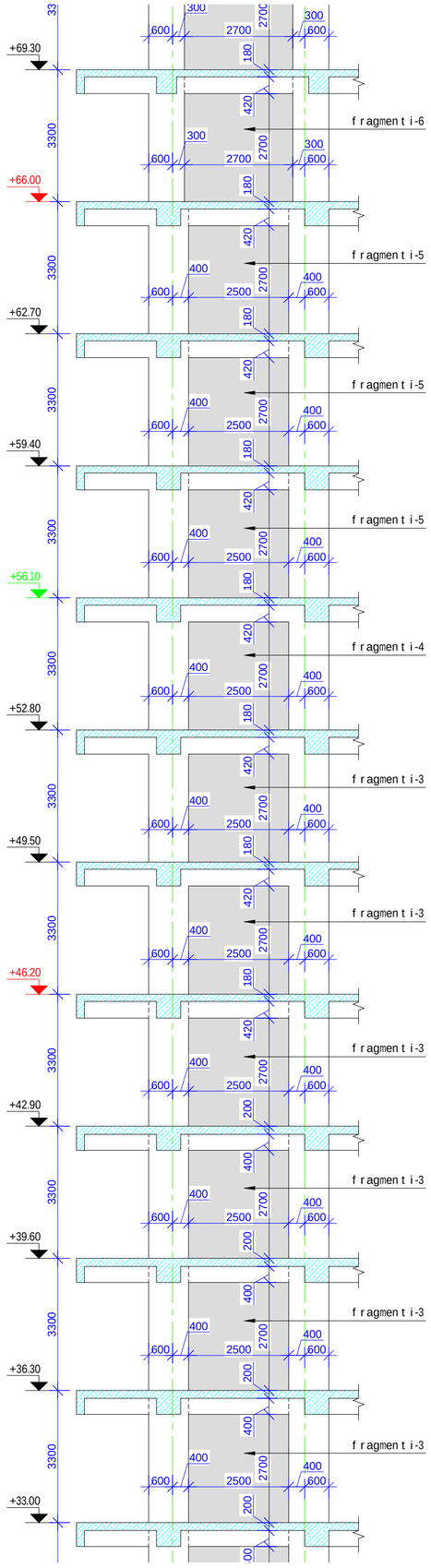

kedeli-3
sayalibo ganSla
m. 1:100

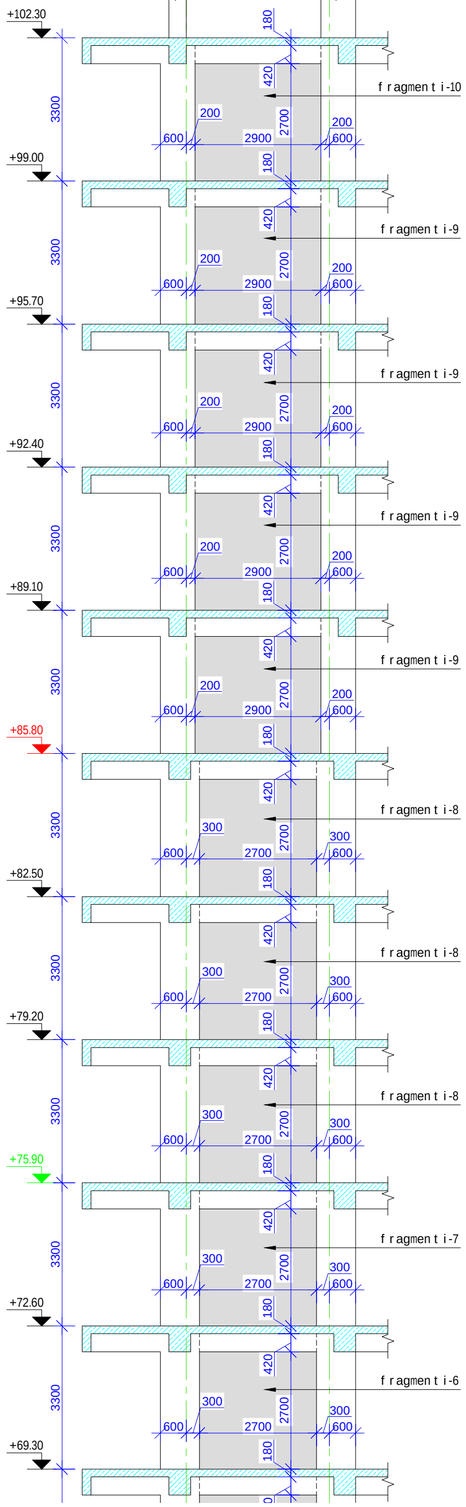

formati Format	**A2**	Tbilisi 2021 w. Tbilisi 2021
failis saxeli File name	Block C Wall 3 R9.dwg	
obieqtis misamarTi / Site address	q.Tbilisi, al.yazbegis gamz. #34	
proeqtis saxelwodeba / Project name	mravalfunqciurisacxovrebeli saxli.	

Tanamdeboba Position	gvari Name	xelmowera Signature
mT. inJineri Ceif engineer	i. kiknaZe I. Kiknadze	
konstruqtori Structural engineer	k. kobaladZe K. Kobaladze	
Seasrula Draw	S. demetraSvili Sh. Demetrashvili	
Seasrula Draw	g. demetraSvili G. Demetrashvili	

misamarTi / Address

saqarTvelo, q. Tbilisi, lvovis q. #66

E-mail: info@x2.ge
Web: www.x2.ge

Sps "iqsori"
"X2" LTD

naxazi / Drwg

kedeli-3 ("C" bloki)

masStabi/Scale	TariRi/Date issue	Layout
1:100	20/12/2020	

stadia Stage	furceli Page	furclebi Pages	revizia Revision
m.p.	k-224		

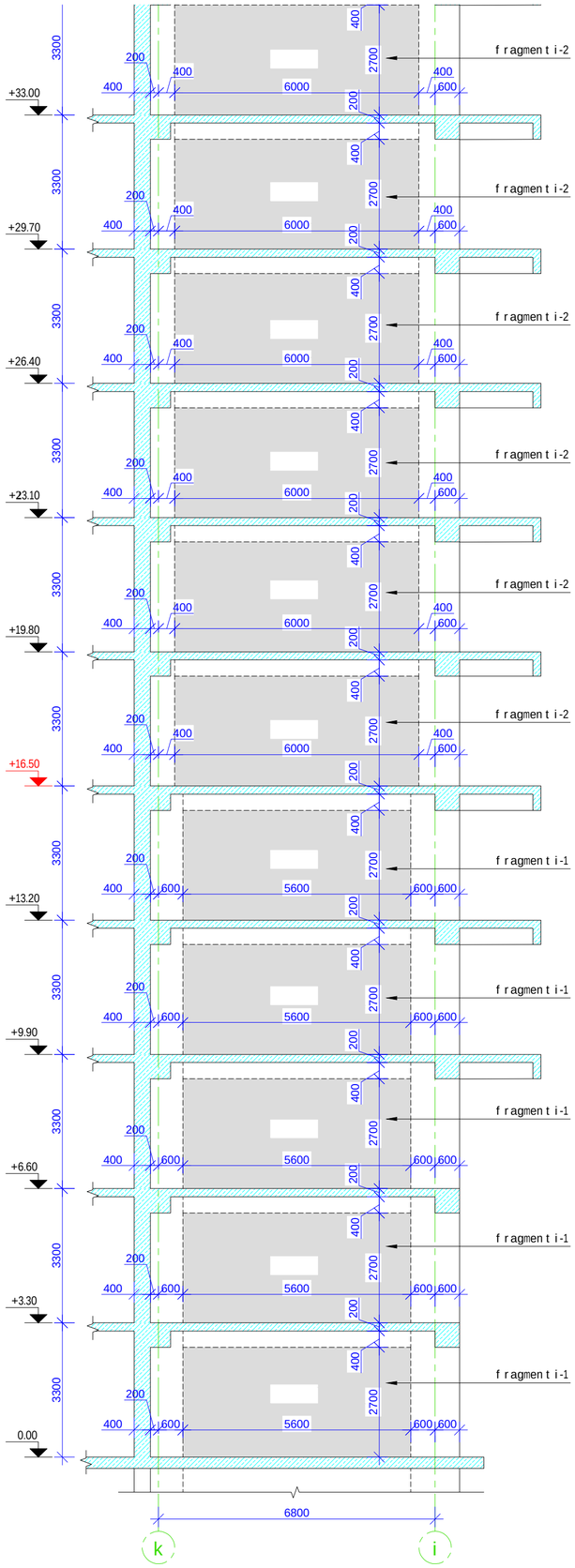

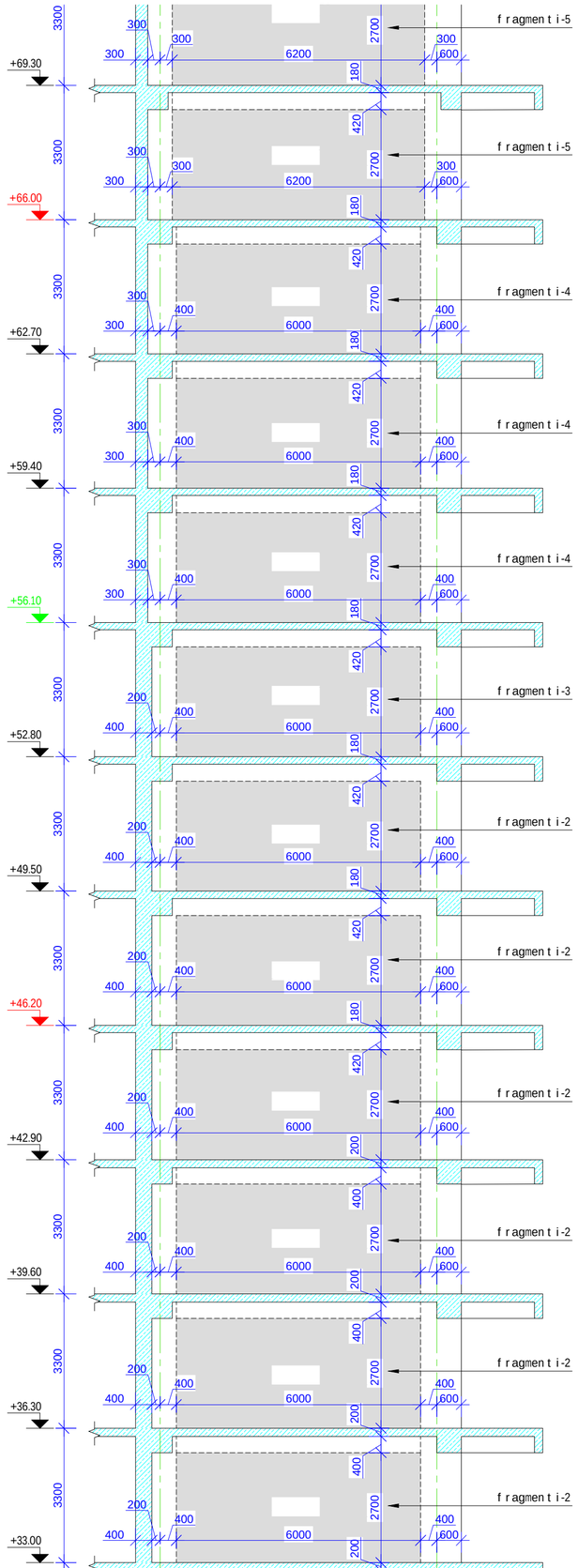

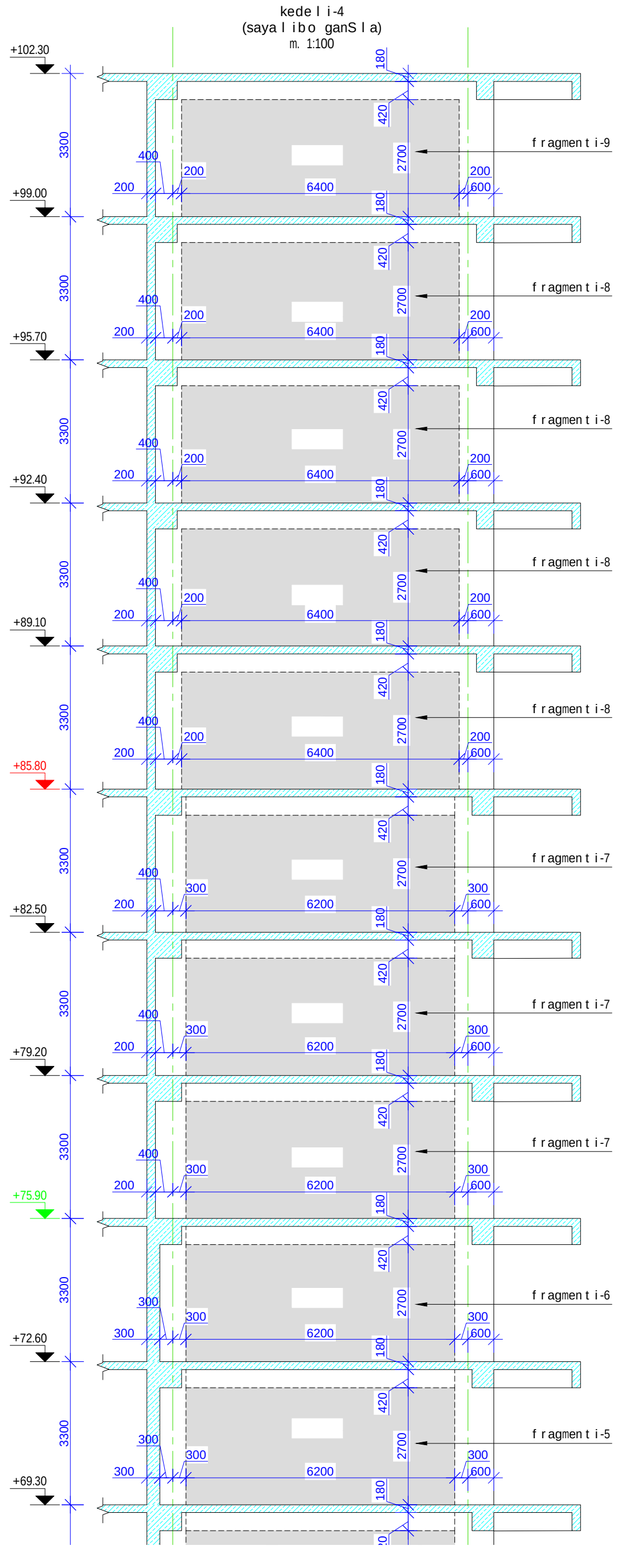

formati Format	**A2**	Tbilisi 2021 w. Tbilisi 2021
faili saxeli File name	Block C Wall 4 R9.dwg	
obieqtis misamarTi / Site address	q.Tbilisi, alyazbegis gamz. #34	
proeqtis saxelwodeba / Project name	mravalfunqciurisacxovrebeli saxli.	

Tanamdeboba Position	gvari Name	xelmowera Signature
mT. inJineri Ceif engineer	i. kiknaZe I. Kiknadze	
konstruqtori Structural engineer	k. kobaladZe K. Kobaladze	
Seasrula Draw	S. demetraSvili Sh. Demetrashvili	
Seasrula Draw	g. demetraSvili G. Demetrashvili	

Sps "iqsori" **"X2" LTD**

misamarTi / Address
saqarTvelo, q. Tbilisi, Ivovis q. #66
E-mail: info@x2.ge
Web: www.x2.ge

naxazi / Drwg: kedeli-4 ("C" bloki)

masStabi /Scale	TariRi /Date issue	Layout
1:100	20/09/2021	

stadia Stage	furceli Page	furclebi Pages	revizia Revision
m.p.	k-230		

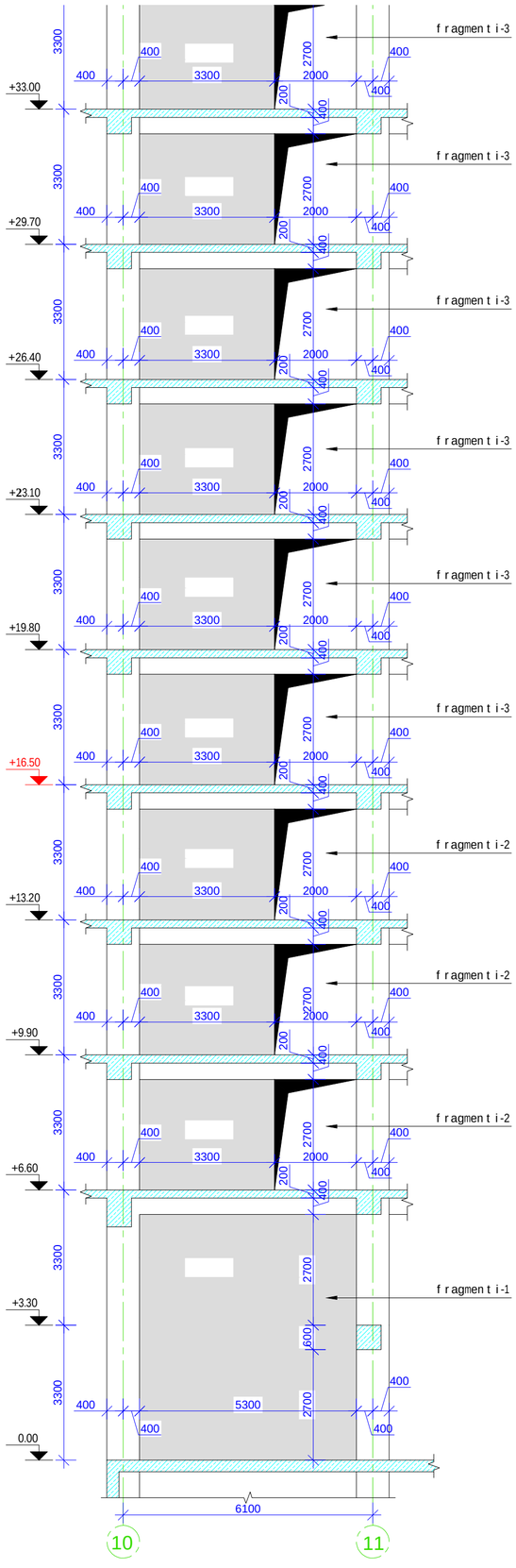

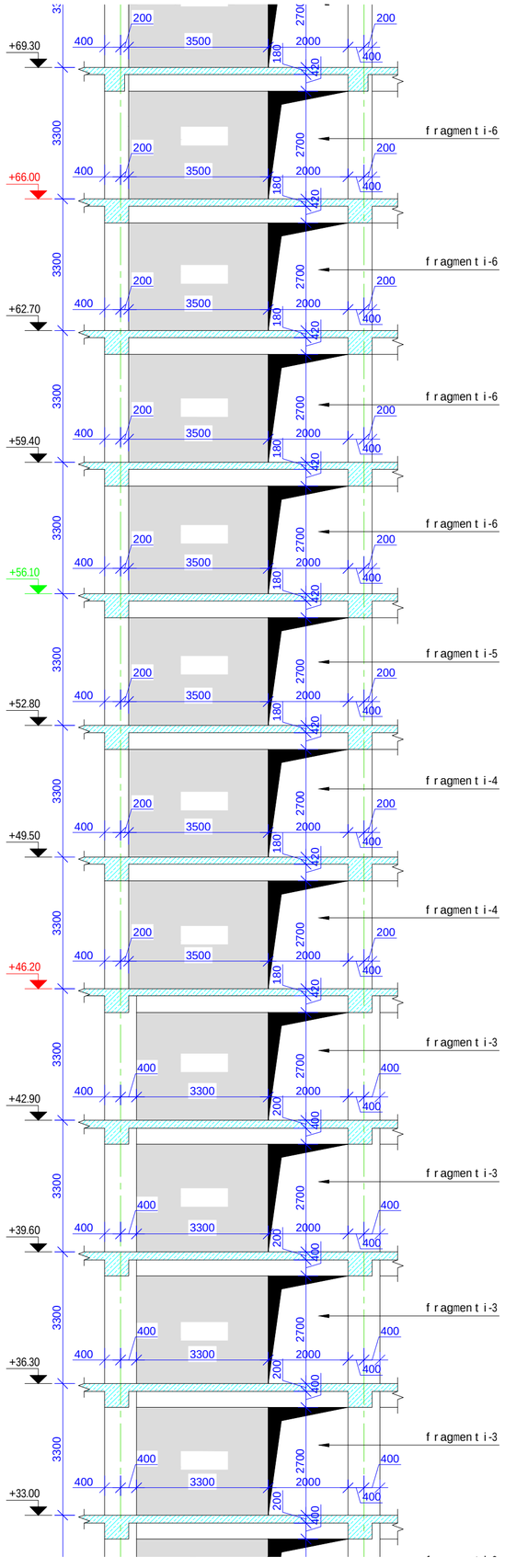

kedeli-5
(saya libo ganSla)
m. 1:100

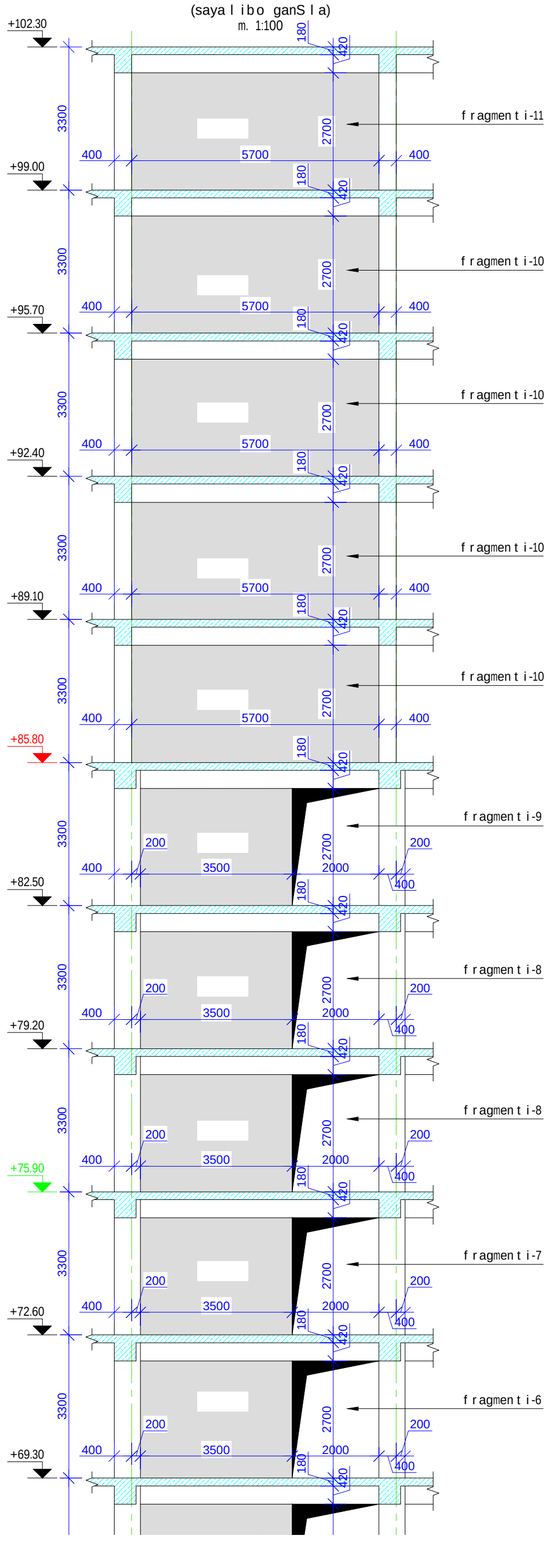

formati Format	**A2**	Tbilisi 2021 w. Tbilisi 2021
faiis saxeli File name	Block C Wall 5 R9.dwg	
obieqtis misamarTi / Site address	q.Tbilisi, al.yazbegis gamz. #34	
proeqtis saxelwodeba / Project name	mravalfunqciurisacxovrebeli saxli.	

Tanamdeboba Position	gvari Name	xelmowera Signature
mT. inJineri Ceif engineer	i. kiknaZe I. Kiknadze	
konstruqtori Structural engineer	k. kobalaZe K. Kobaladze	
Seasrula Draw	S. demetraSvili Sh. Demetrashvili	
Seasrula Draw	g. demetraSvili G. Demetrashvili	

Spsr "iqsori" "X2" LTD

misamarTi / Address
saqarTvelo, q. Tbilisi, Ivovis q. #66
E-mail: info@x2.ge
Web: www.x2.ge

naxazi / Drwg: kedeli-5, ("C" bloki)

masStabi/Scale	TariRi/Date issue	Layout
1:100	20/09/2021	

stadia Stage	furceli Page	furclebi Pages	revizia Revision
m.p.	k-236		

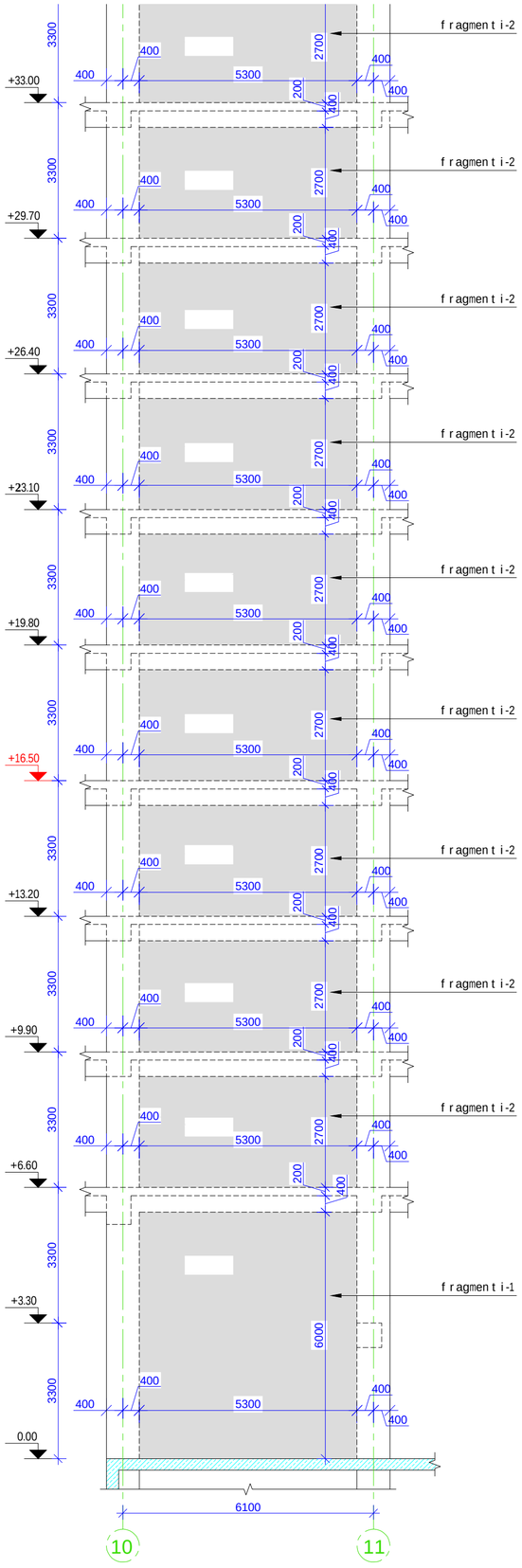

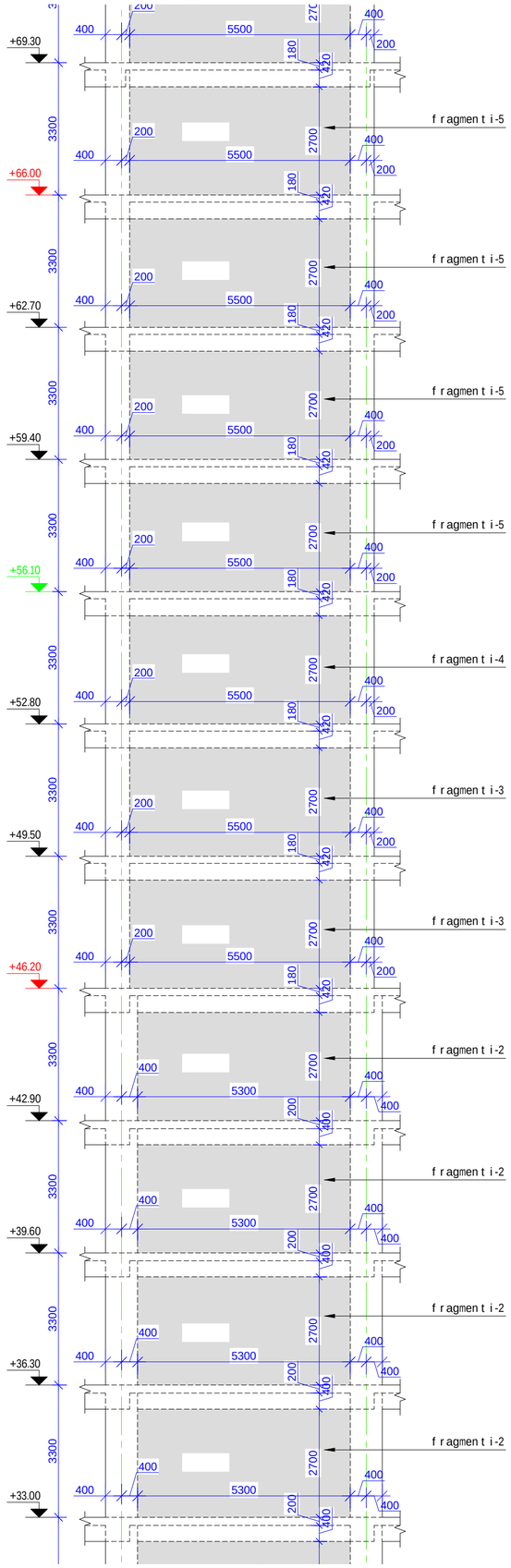

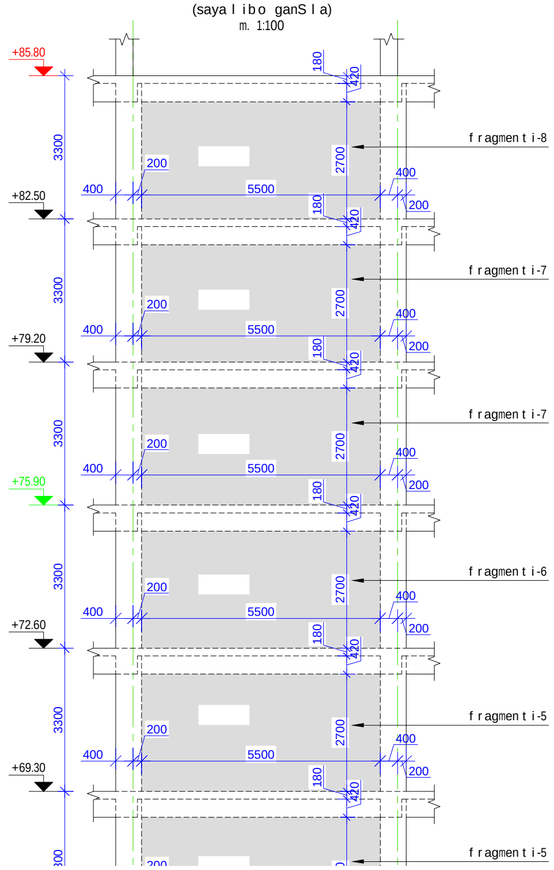

formati / Format: **A2**	Tbilisi 2021 w. / Tbilisi 2021	
failis saxeli / File name: Block C Wall 6 R9.dwg		
obieqtis misamarTi / Site address: q. Tbilisi, al. yazbegis gamz. #34		
proeqtis saxelwodeba / Project name: mraval funqciuri sacxovrebeli saxli.		
Tanamdeboba / Position	**gvari / Name**	**xelmowera / Signature**
mT. inJineri / Ceif engineer	i. kiknaZe / I. Kiknadze	
konstruqtori / Structural engineer	k. kobaladze / K. Kobaladze	
Seasrula / Draw	S. demenraSvili / Sh. Demenrashvili	
Seasrula / Draw	g. demenraSvili / G. Demenrashvili	

Sps "iqsori" "X2" LTD	misamarTi / Address: saqarTvelo, q. Tbilisi, Ivovis q. #66 E-mail: info@x2.ge Web: www.x2.ge

naxazi / Drwg: kedeli-6, ("C" bloki)

masStabi / Scale	TariRi / Date issue	Layout
1:100	20/09/2021	

stadia / Stage	furceli / Page	furclebi / Pages	revizia / Revision
m.p.	k-243		

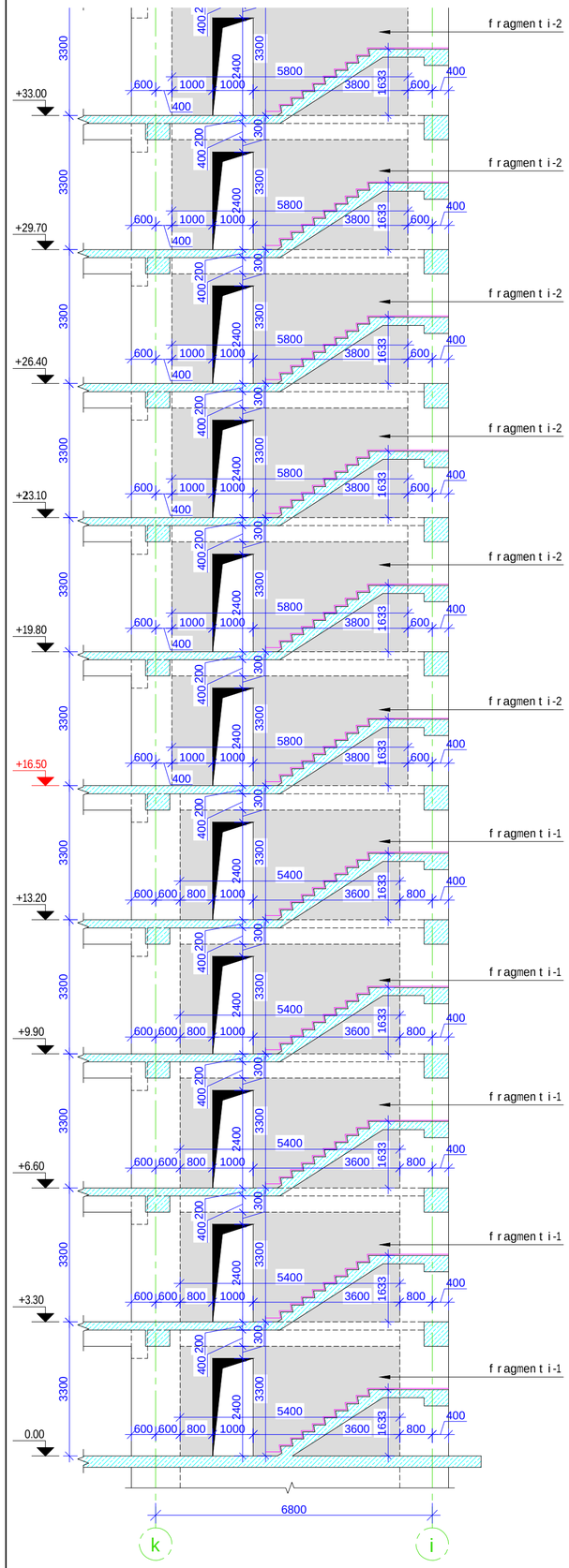

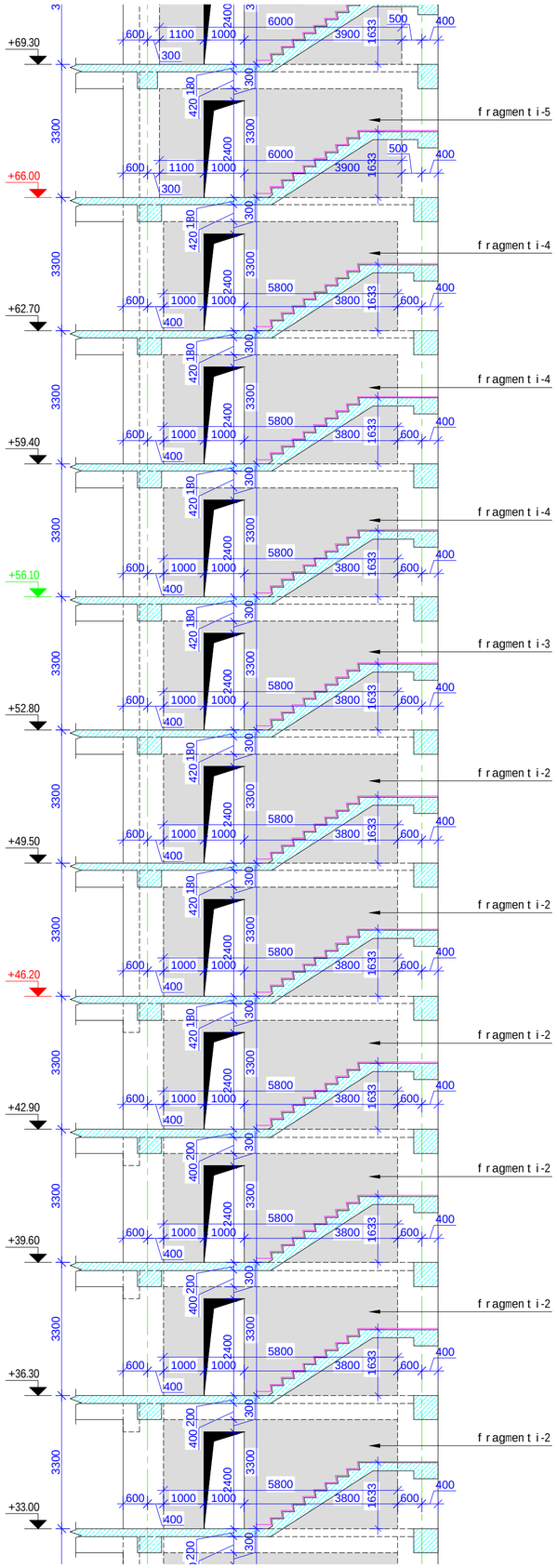

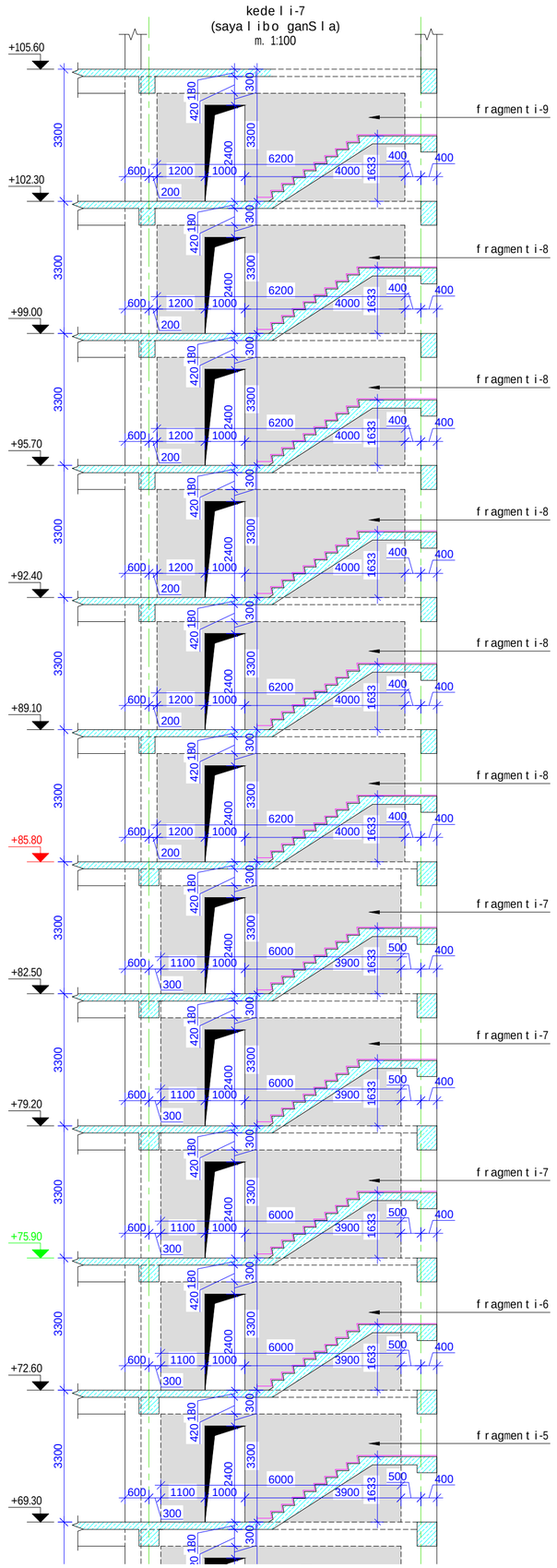

formati Format	**A2**	Tbilisi 2021 w. Tbilisi 2021
faili saxeli File name	Block C Wall 7 R9.dwg	
obieqtis misamarTi / Site address	q.Tbilisi, al.yazbegis gamz. #34	
proeqtis saxelwodeba / Project name	mravalfunqciuri sacxovrebeli saxli.	

Tanamdeboba Position	gvari Name	xelmowera Signature
mT. inJineri Ceif engineer	i. kiknaZe L Kiknadze	
konstruqtori Structural engineer	k. kobalaZe K. Kobaladze	
Seasrula Draw	S. demetraSvili Sh. Demetrashvili	
Seasrula Draw	g. demetraSvili G. Demetrashvili	

Sps "iqsori" **"X2" LTD**	misamarTi / Address saqarTvelo, q. Tbilisi, lvovis q. #66 E-mail: info@x2.ge Web: www.x2.ge

naxazi / Drwg

kedeli-7, ("C" bloki)

masStabi/Scale	TariRi/Date issue	Layout
1:100	20/09/2021	

stadia Stage	furceli Page	furclebi Pages	revizia Revision
m.p.	k-248		

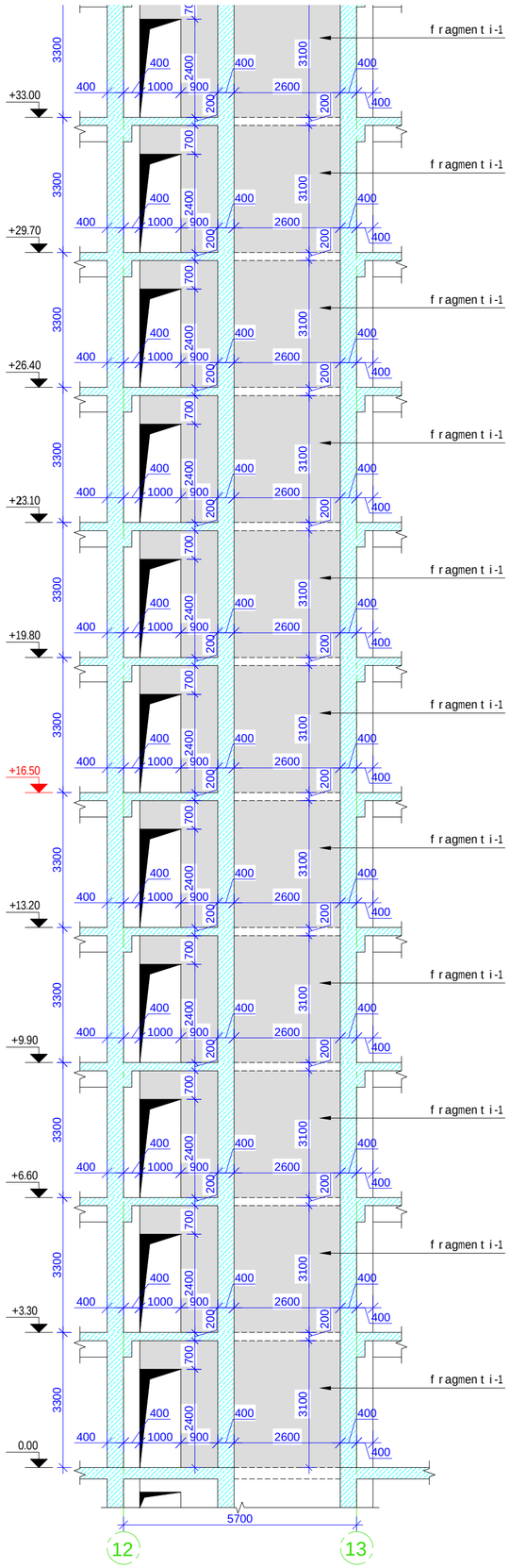

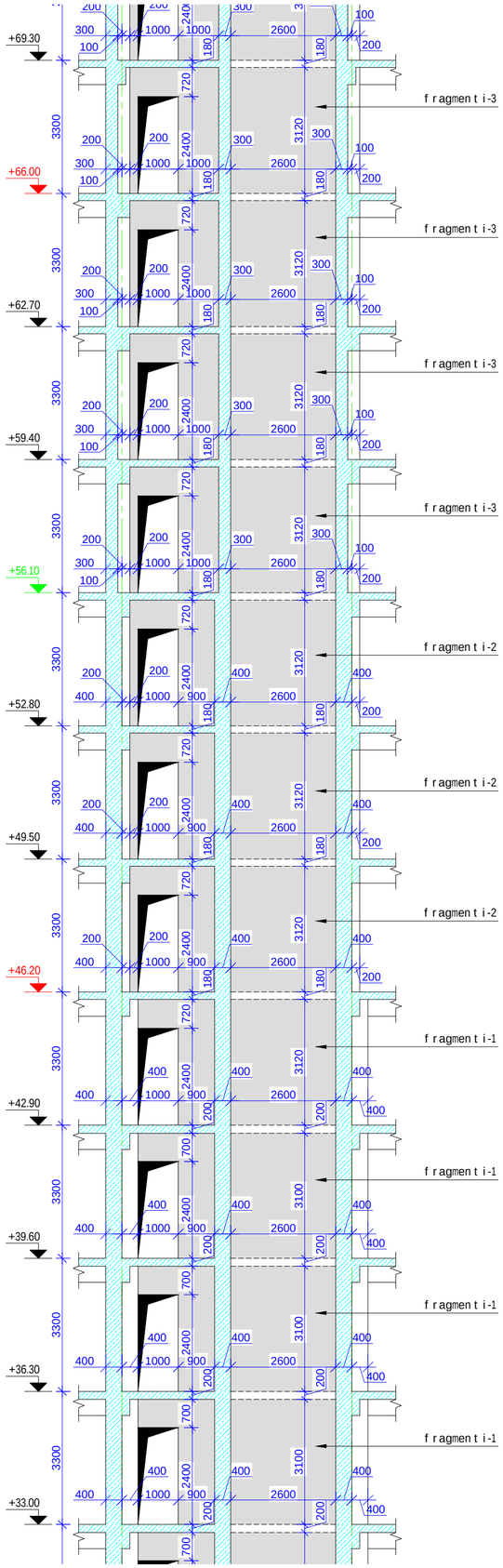

kedeli-8
(sayalibo ganSla)
m. 1:100

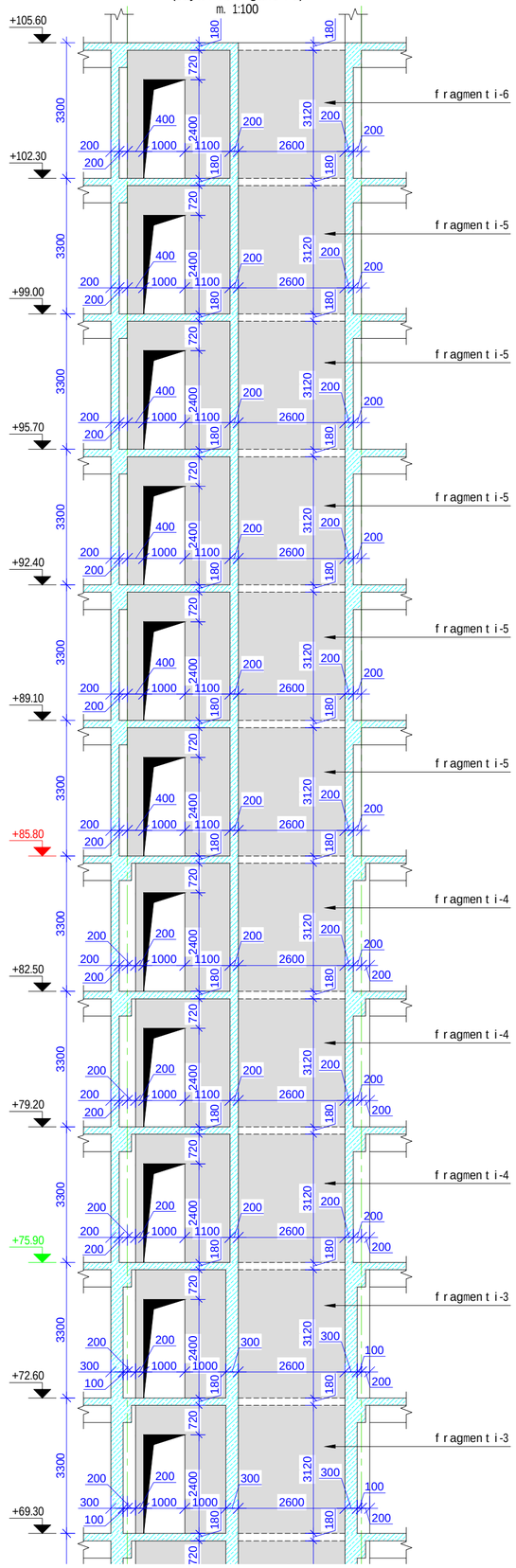

formati Format **A2**	Tbilisi 2021 w. Tbilisi 2021	
faili saxeli File name	Block C Wall 8 R9.dwg	
obieqtis misamarTi / Site address	q.Tbilisi, al.yazbegis gamz. #34	
proeqtis saxelwodeba / Project name	mravalfunqciuri sacxovrebeli saxli.	
Tanamdeboba Position	gvari Name	xelmowera Signature
mT. inJineri Ceif engineer	i. kiknaZe I. Kiknadze	
konstruqtori Structural engineer	k. kobalaZe K. Kobaladze	
Seasrula Draw	S. demetraSvili Sh. Demetrashvili	
Seasrula Draw	g. demetraSvili G. Demetrashvili	

Sps "iqsori" **"X2" LTD**	misamarTi / Address saqarTvelo, q. Tbilisi, lvovisq. #66 E-mail: info@x2.ge Web: www.x2.ge

naxazi / Drwg

kedeli-8, ("C" bloki)

masStabi/Scale	TariRi/Date issue	Layout
1:100	20/09/2021	

stadia Stage	furceli Page	furclebi Pages	revizia Revision
m.p.	k-258		

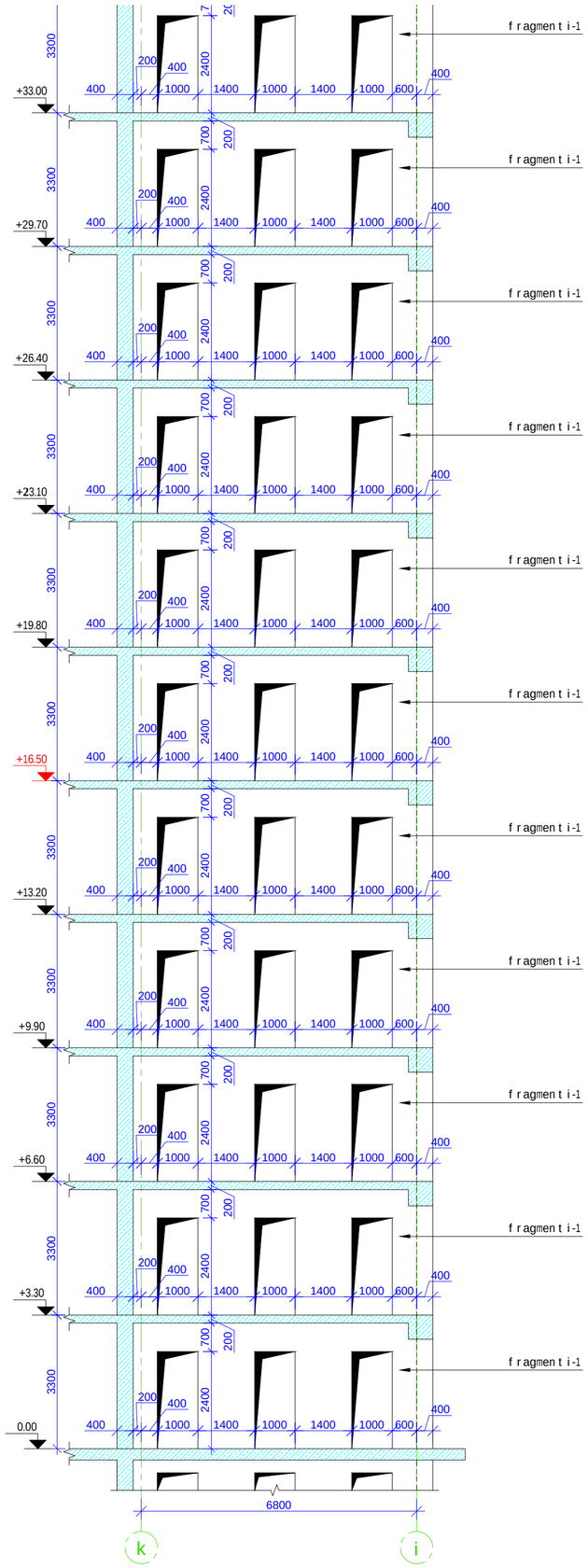

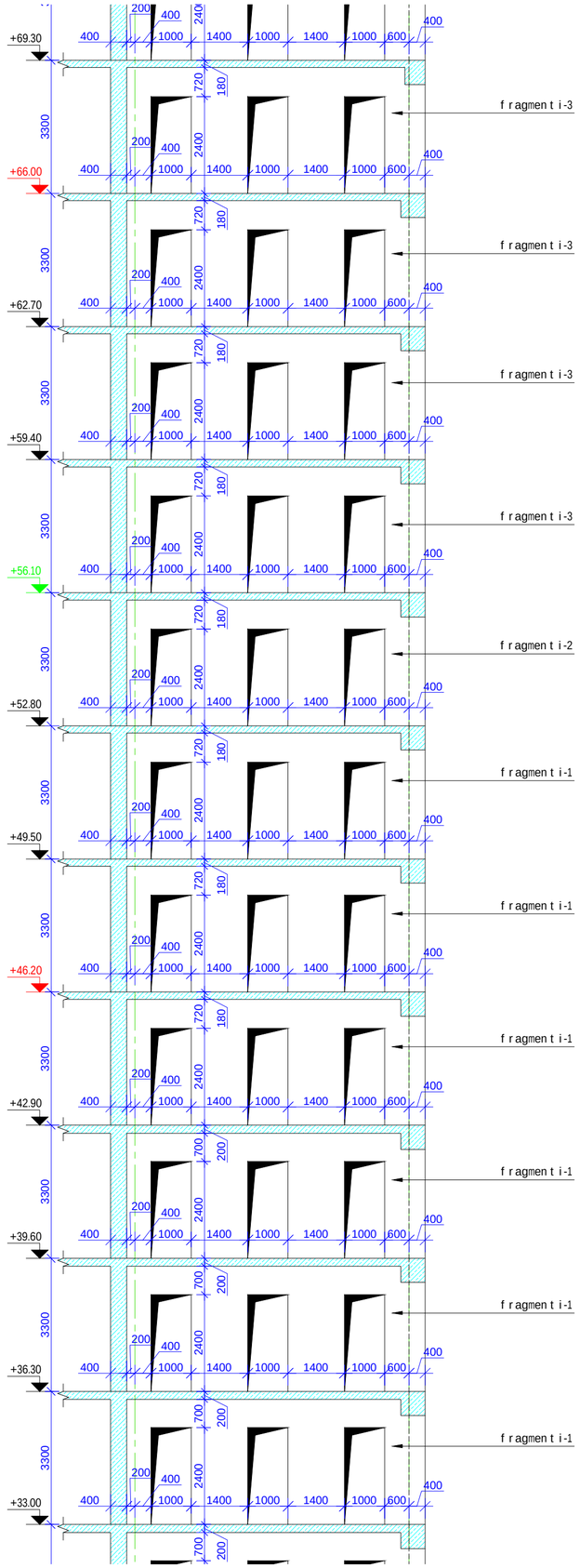

kedeli-9
(sayaliboganSla)
m. 1:100

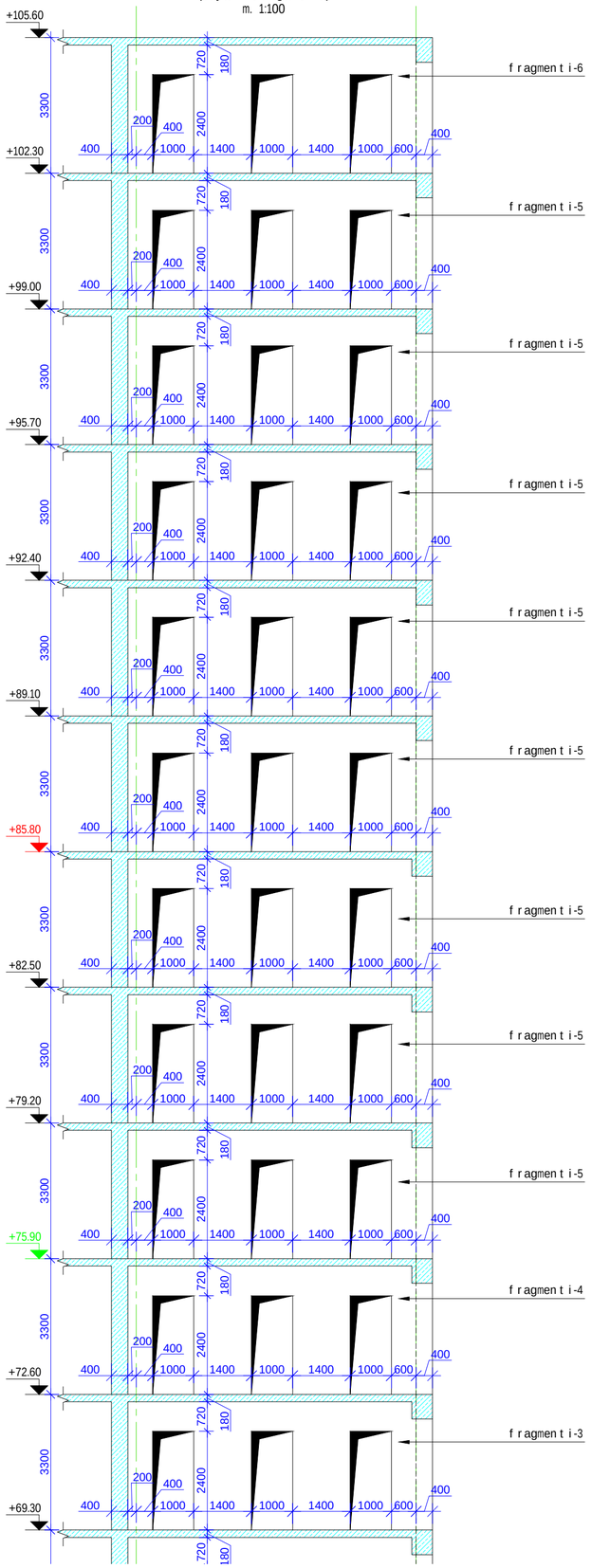

formati Format **A2**	Tbilisi 2021 w. Tbilisi 2021	
faili saxeli File name	Block C Wall 9 R9.dwg	
obieqtis misamarTi / Site address	q.Tbilisi, al.yazbegis gamz. #34	
proeqtis saxelwodeba / Project name	mravalfunqciurisacxovrebeli saxli.	
Tanamdeboba Position	gvari Name	xelmowera Signature
mT. inJineri Ceif engineer	i. kiknaZe I. Kiknadze	
konstruqtori Structural engineer	k. kobalaZe K. Kobaladze	
Seasrula Draw	S. demetraSvili Sh. Demetrashvili	
Seasrula Draw	g. demetraSvili G. Demetrashvili	
Sps"iqsori" "X2" LTD	misamarTi / Address saqarTvelo, q. Tbilisi, ivovis q. #66 E-mail: info@x2.ge Web: www.x2.ge	
naxazi / Drwg	kedeli-9, ("C" bloki)	
masStabi/Scale 1:100	TariRi/Date issue 20/12/2020	Layout
stadia Stage	furceli Page	furclebi Pages / revizia Revision
m.p.	k-265	

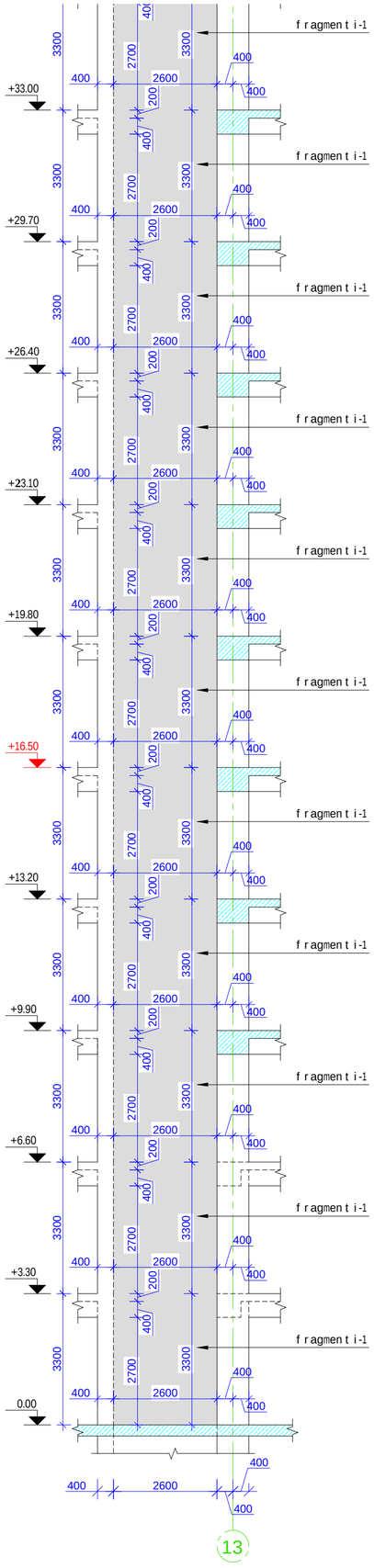

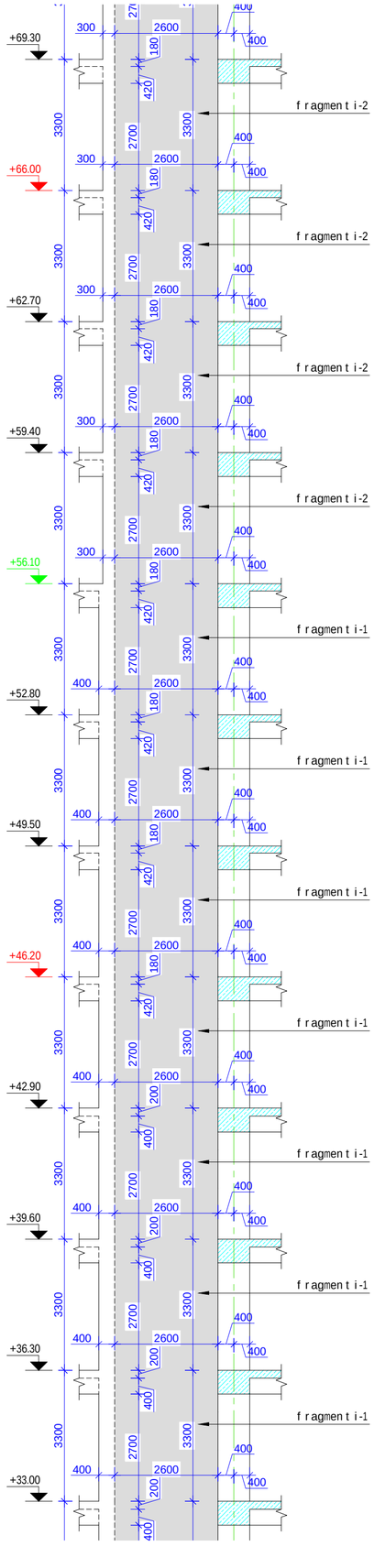

kedeli-10
(sayalibo ganSla)
m. 1:100

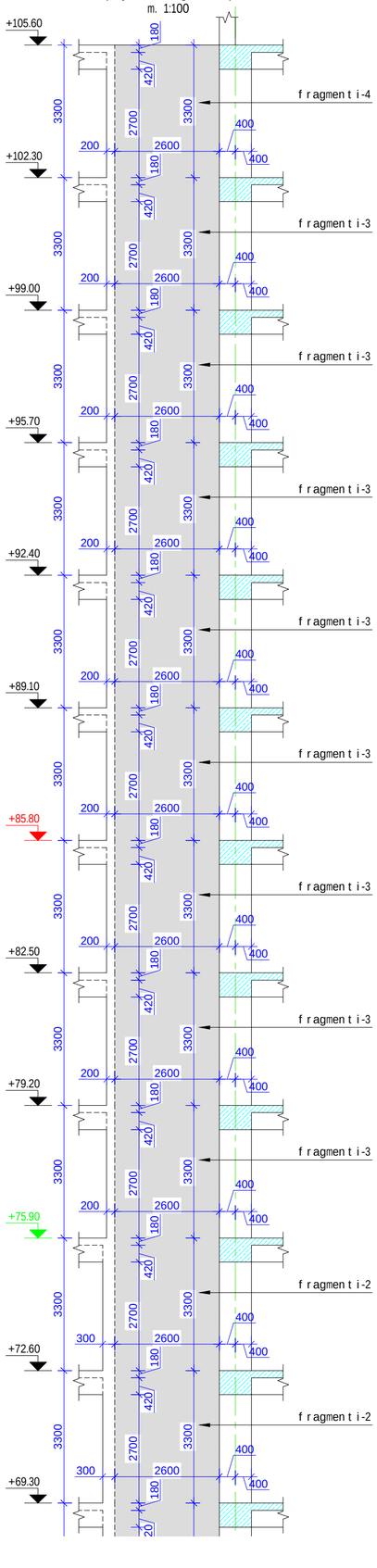

formati Format: **A2**	Tbilisi 2021 w. Tbilisi 2021	
faili saxeli File name: Block C Wall 10 R9.dwg		
obieqtis misamarTi / Site address: q.Tbilisi, al.yazbegis gamz. #34		
proeqtis saxelwodeba / Project name: mravalfunqciuri sacxovrebeli saxli.		
Tanamdeboba Position	gvari Name	xelmowera Signature
mT. inJineri Ceif engineer	i. kiknaZe I. Kiknadze	
konstruqtori Structural engineer	k. kobalaZe K. Kobaladze	
Seasrula Draw	S. demetraSvili Sh. Demetrashvili	
Seasrula Draw	g. demetraSvili G. Demetrashvili	

misamarTi / Address: saqarTvelo, q. Tbilisi, lvovis q. #66

E-mail: info@x2.ge
Web: www.x2.ge

Sps "iqsori" "X2" LTD

naxazi / Drwg: kedeli-10, ("C" bloki)

masStabi/Scale	TariRi/Date issue	Layout
1:100	20/09/2021	

stadia Stage	furceli Page	furclebi Pages	revizia Revision
m.p.	k-272		

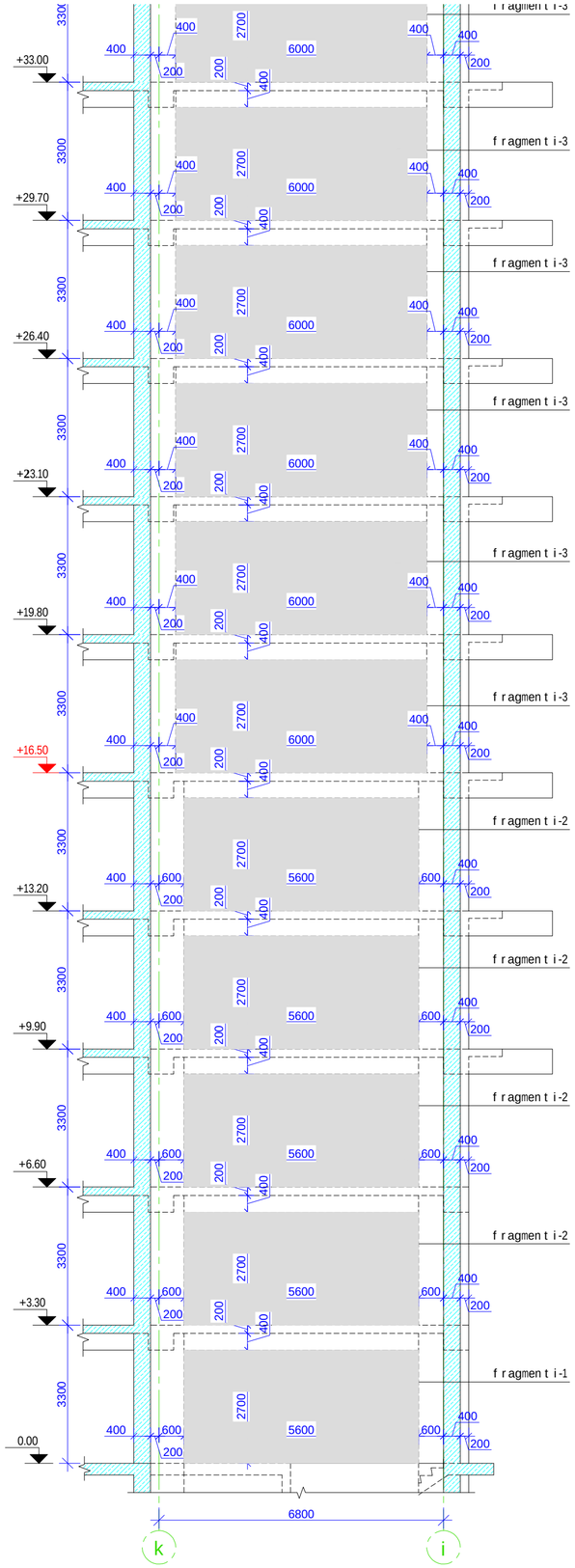

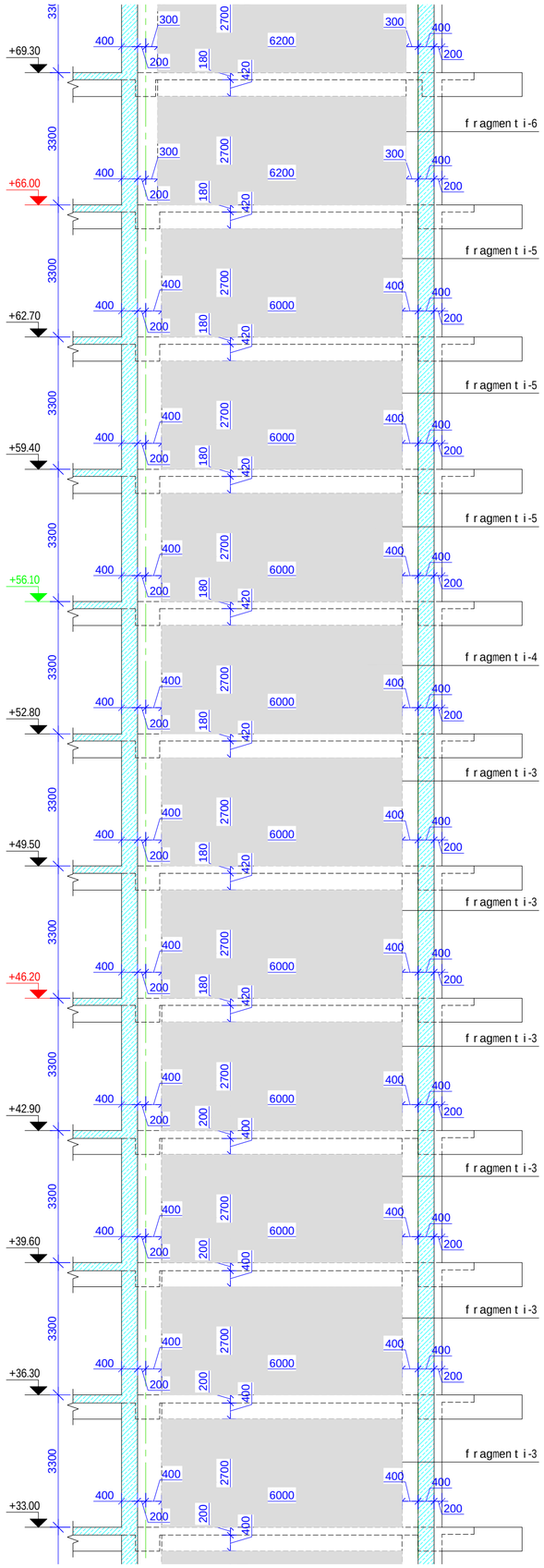

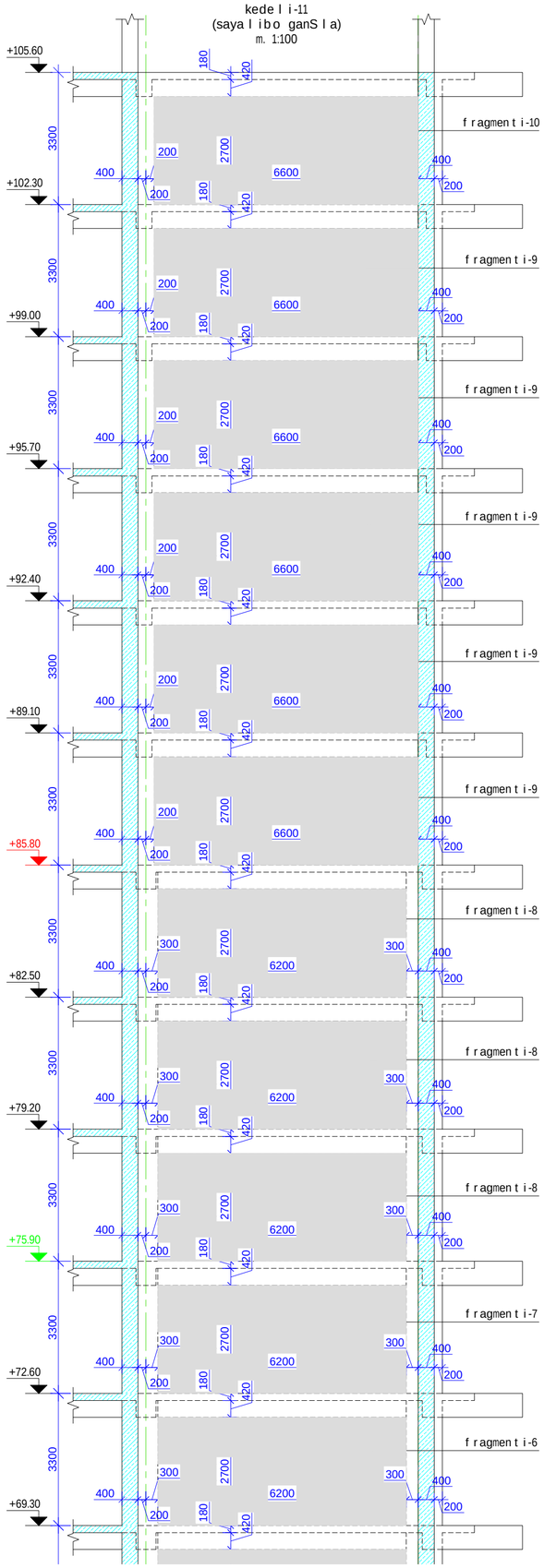

formati Format	**A2**	Tbilisi 2021 w. Tbilisi 2021
faili saxeli File name	Block C Wall 11 R9.dwg	
obieqtis misamarTi / Site address	q. Tbilisi, al. yazbegis gamz. #34	
proeqtis saxelwodeba / Project name	mravalfunqciuri sacxovrebeli saxli.	

Tanamdeboba Position	gvari Name	xelmowera Signature
mT. inJineri Ceif engineer	i. kiknaZe I. Kiknadze	
konstruqtori Structural engineer	k. kobaladZe K. Kobaladze	
Seasrula Draw	S. demetraSvili Sh. Demetrashvili	
Seasrula Draw	g. demetraSvili G. Demetrashvili	

Sps "iqsori" "X2" LTD	misamarTi / Address saqarTvelo, q. Tbilisi, Ivovis q. #66 E-mail: info@x2.ge Web: www.x2.ge

naxazi / Drwg

kedeli i-11, ("C" bloki)

masStabi / Scale	TariRi / Date issue	Layout
1:100	20/09/2021	

stadia Stage	furceli Page	furclebi Pages	revizia Revision
m.p.	k-275		

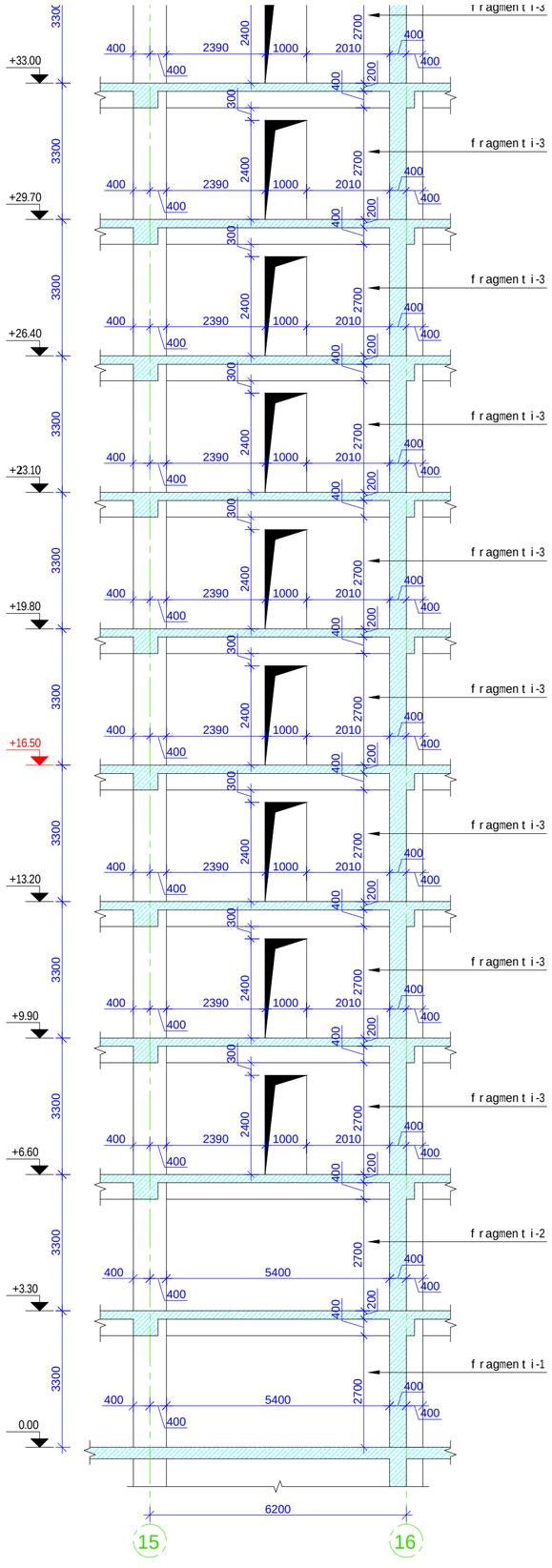

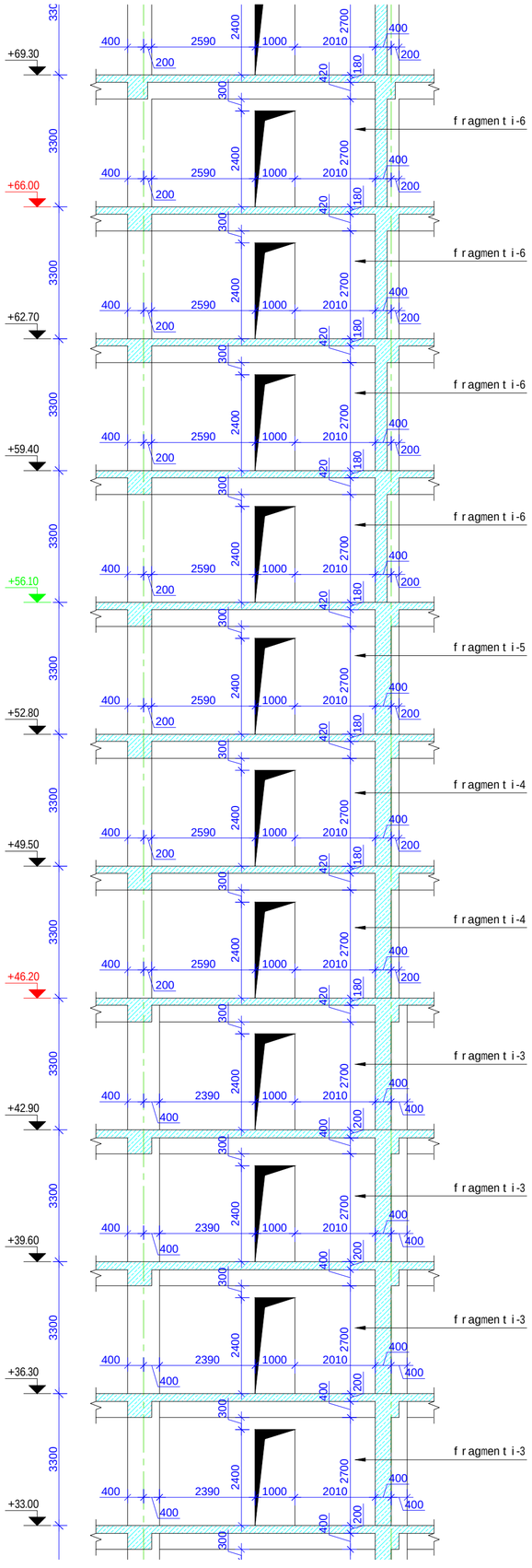

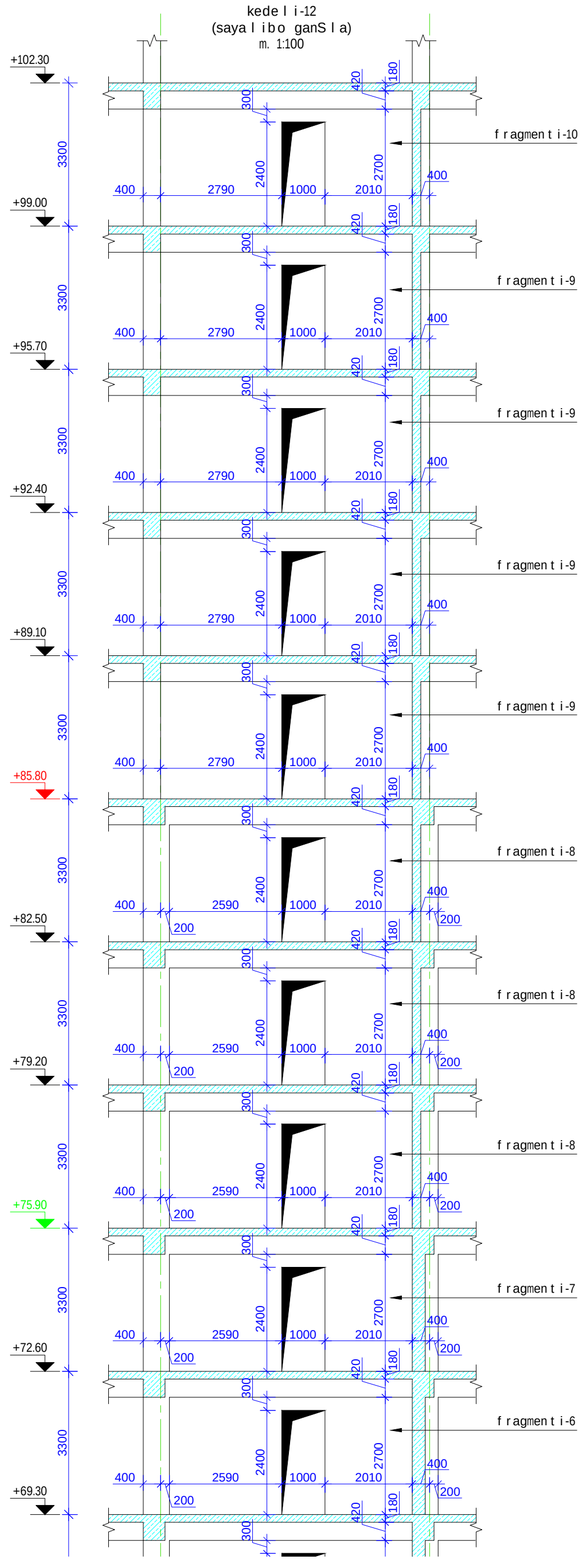

formati / Format	**A2**	Tbilisi 2021 w. / Tbilisi 2021
faili saxeli / File name	Block C Wall 12 R9.dwg	
obieqtis misamarTi / Site address	q.Tbilisi, al.yazbegis gamz. #34	
proeqtis saxelwodeba / Project name	mraval funqciuri sacxovrebeli saxli.	

Tanamdeboba / Position	gvari / Name	xelmowera / Signature
mT. inJineri / Ceif engineer	i. kiknaZe / I. Kiknadze	
konstruqtori / Srructural engineer	k. kobaladZe / K. Kobaladze	
Seasrula / Draw	S. denetraSvili / Sh. Demetrashvili	
Seasrula / Draw	g. denetraSvili / G. Demetrashvili	

Sps "iqsori" "X2" LTD

misamarTi / Address

saqarTvelo, q. Tbilisi, ivovis q. #66

E-mail: info@x2.ge
Web: www.x2.ge

naxazi / Drwg

kedeli-12, ("C" bloki)

masStabi / Scale	TariRi / Date issue	Layout
1:100	20/09/2021	

stadia / Stage	furceli / Page	furclebi / Pages	revizia / Revision
m.p.	k-281		

ООО "Технологии Икс"

"Икс" LTD



Юридический адрес: 123456, г. Москва, ул. Примерная, д. 1, офис 42

Тел.: +7 (495) 123-45-67, e-mail: info@example.com

Исх. № 34 от 15.03.2021 г.

Уведомление о расторжении договора

Настоящим уведомляем Вас о расторжении договора № 1 от 01.02.2020 г. на оказание консультационных услуг.

Основание: п. 4.2 договора.

Дата расторжения: 15.04.2021 г.

Генеральный директор Иванов И.И.

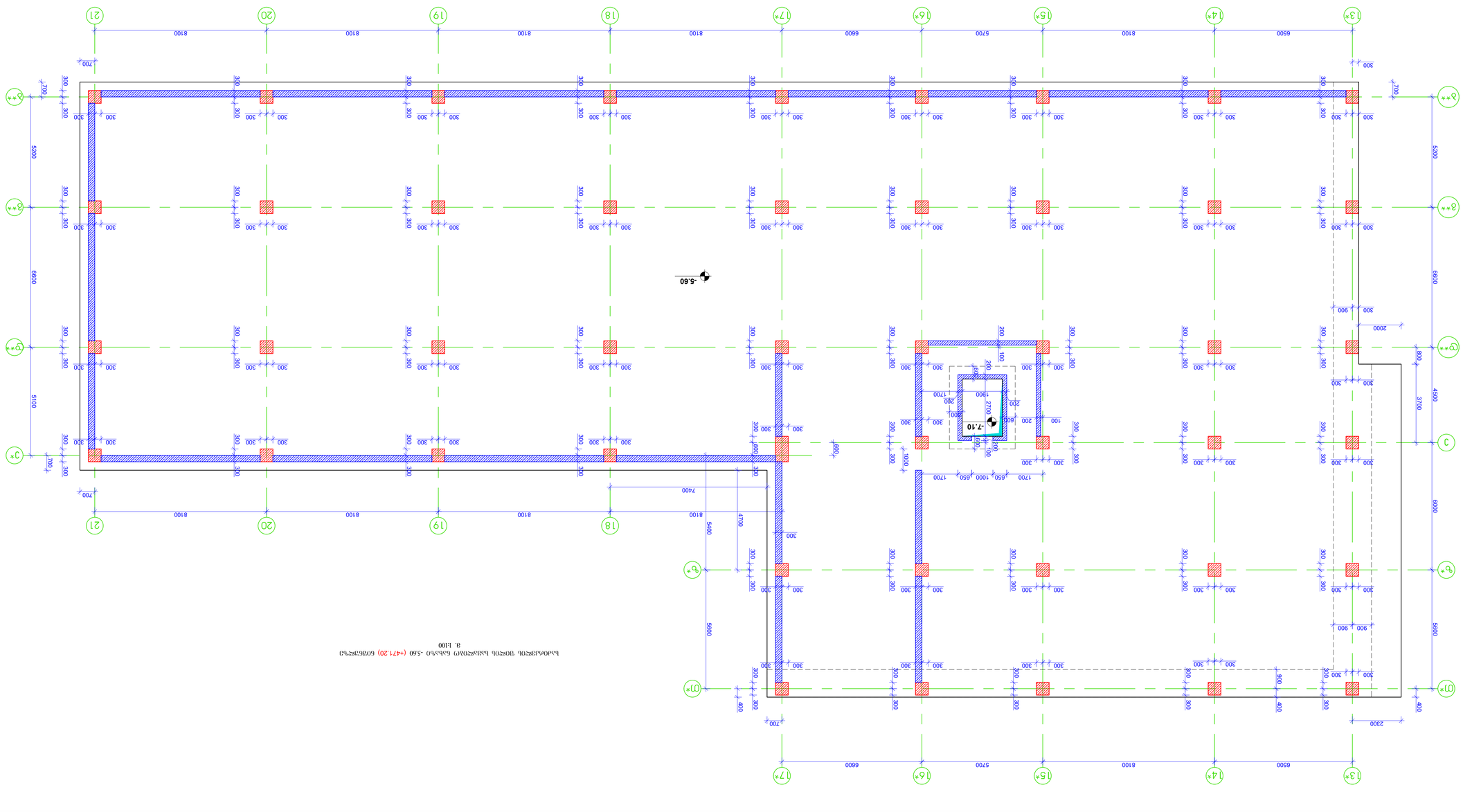

ՀԿԱ ՕԴԱԿՊՑ ՍՈՐՀՈՒՐԴՆԵՐԻ ՊՈՍՏԵՐԻ ԴԻՐՔԸ -5.60 (+471.20) ԾՈՎԱՅԻՆ ՄԱԿԱՐԴԱԿՆԵՐԻ ՀԱՄԱԿԱՐԳԸ
Տ. 1:100

Զննարկում

1. Կատարված շինարարական աշխատանքների որակը ստուգել ՀՀ ներկայումս գործող շինարարական նորմերի և կանոնների պահանջներին համապատասխան:
2. Նախագծում ընդունված բետոնի դասը՝ ըստ ամրության B 35.
3. Ամրանների միացումները կատարել հեղուկ եռակցմամբ (ձուլակցում) ՀՍՏ 8713-79 համաձայն:
4. Ամրանների պաշտպանական շերտի հաստությունը պետք է լինի՝ սյուների, պատերի համար՝ 30 մմ, հիմքերի համար՝ 70 մմ:
5. Ցուցադրված բոլոր չափերը պետք է ստուգվեն շինհրապարակում՝ նախքան աշխատանքների կատարումը:
6. Ներկայացված նախագիծը պետք է դիտարկել միայն կից ներկայացված ճարտարապետական նախագծի հետ միասին:
7. Ներկայացված նախագիծը կազմվել է ՀՀ ներկայումս գործող նորմերի և կանոնների պահանջների համաձայն:
8. Ներկայացված նախագծային լուծումները ենթակա են փոփոխության՝ ելնելով շինհրապարակում առաջացած անհրաժեշտությունից:
9. Ամրանների տեղադրման ժամանակ պահպանել ամրանների միջև եղած հեռավորությունները, որպեսզի ապահովվի բետոնի լիարժեք խտացումը:
10. Ամրանների միացումները կատարել ՀՍՏ 5264-80 և ՀՍՏ 10922-90 պահանջներին համապատասխան:

Ցանկ

Նշանակում	Անվանում	Չափսեր, մմ	Քանակ	Զանգված մեկ միավորի, կգ	Նշումներ
1	Ա-1	16	1	1598000	Սյուն
2	Ա-2	14	1	1598000	Սյուն
3	Ա-3	10	1	825	Ամրանային ցանց
4	Ա-4	14	1	1750	Ամրանային ցանց
5	Ա-5	16	1	1076100	Ամրանային ցանց
6	Ա-6	20	1	2662200	Ամրանային ցանց
7	Ա-7	25	1	5820000	Ամրանային ցանց
8	Ա-8	14	1	825	Ամրանային ցանց
9	Ա-9	12	1	1730	Ամրանային ցանց
10	Ա-10	12	1	3800	Ամրանային ցանց
11	Ա-11	12	1	4600	Ամրանային ցանց
12	Ա-12	12	1	4200	Ամրանային ցանց
13	Ա-13	12	1	5240	Ամրանային ցանց
14	Ա-14	12	1	B500C	770

Ելակետային տվյալներ

საძირკვლის ფილის ქვედა შრის არმირების ნახაზი -5.60
(+471.20) ნიშნულზე
მ. 1:100

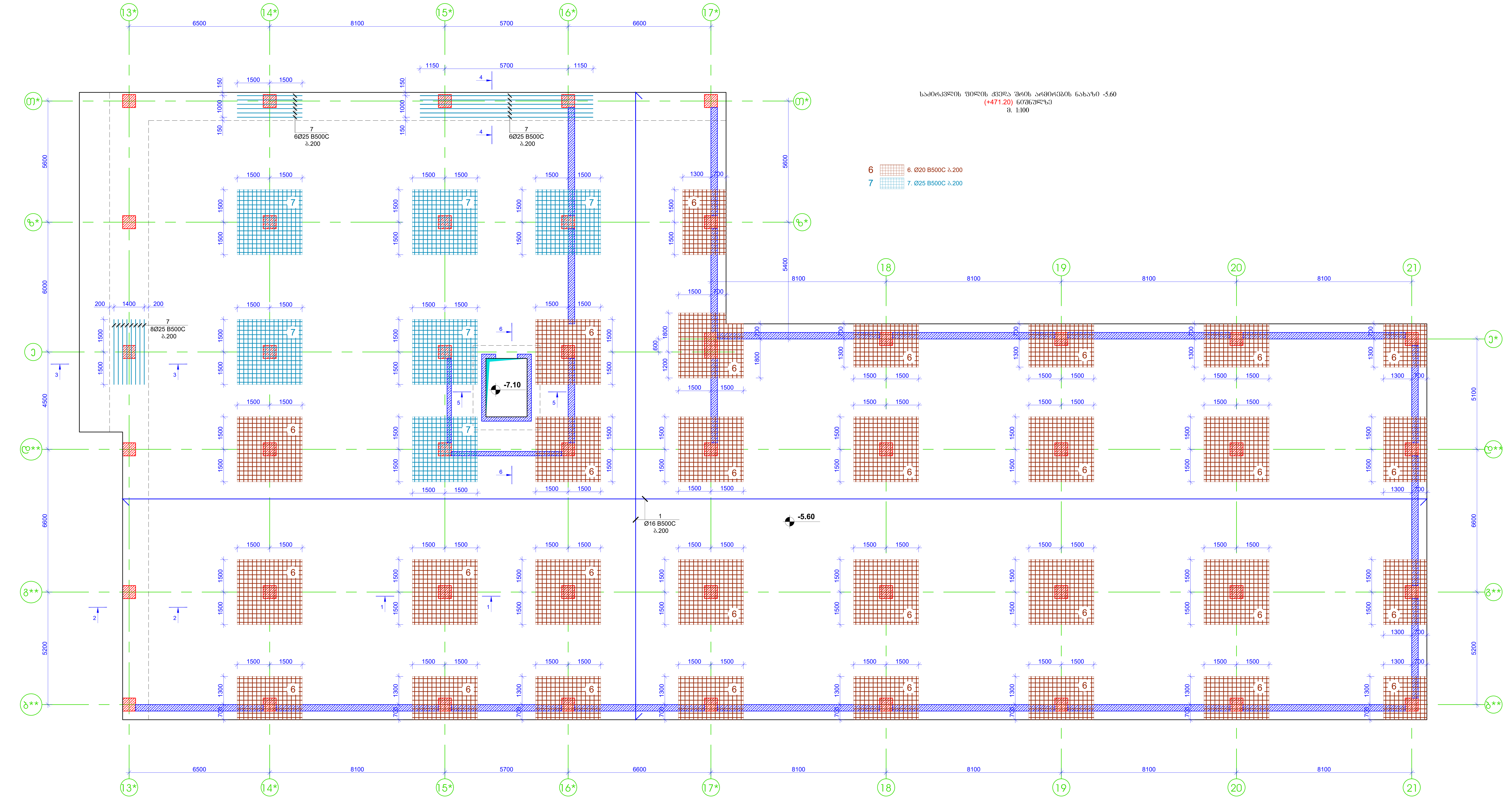

ფორმატი Format	A1	თბილისი 2021 წ. Tbilisi 2021
ფაილის სახელი File name	lock D Foundation Slab D R9.dwg	

ობიექტის მისამართი / Site address
ქ.თბილისი, ალ.ყაზბეგის გამზ. №34

პროექტის სახელწოდება / Project name
მრავალფუნქციური საცხოვრებელი სახლი. (D)

თანამდებობა Position	გვარი Name	ხელმოწერა Signature
მთ. ინჟინერი Ceif engineer	ი. კიკნაძე I. Kiknadze	
კონსტრუქტორი Structural engineer	კ. კობალაძე K. Kobaladze	
შეასრულა Draw	შ.დემეტრაშვილი Sh. Demetrashvili	
შეასრულა Draw	გ.დემეტრაშვილი G. Demetrashvili	

შპს "იქსორი"
"X2" LTD

მისამართი / Address
საქართველო, ქ. თბილისი, ლვოვის ქ.№66
E-mail: info@x2.ge
Web: www.x2.ge

ნახაზი / Drwg
საძირკვლის ფილის ქვედა შრის არმირების ნახაზი -5.60 (+471.20) ნიშნულზე

მასშტაბი/Scale	თარიღი/Date issue	Layout
1:100	24/12/2021	

სტადია Stage	ფურცელი Page	ფურცლები Pages	რევიზია Revision
მ.პ.	კ-2		

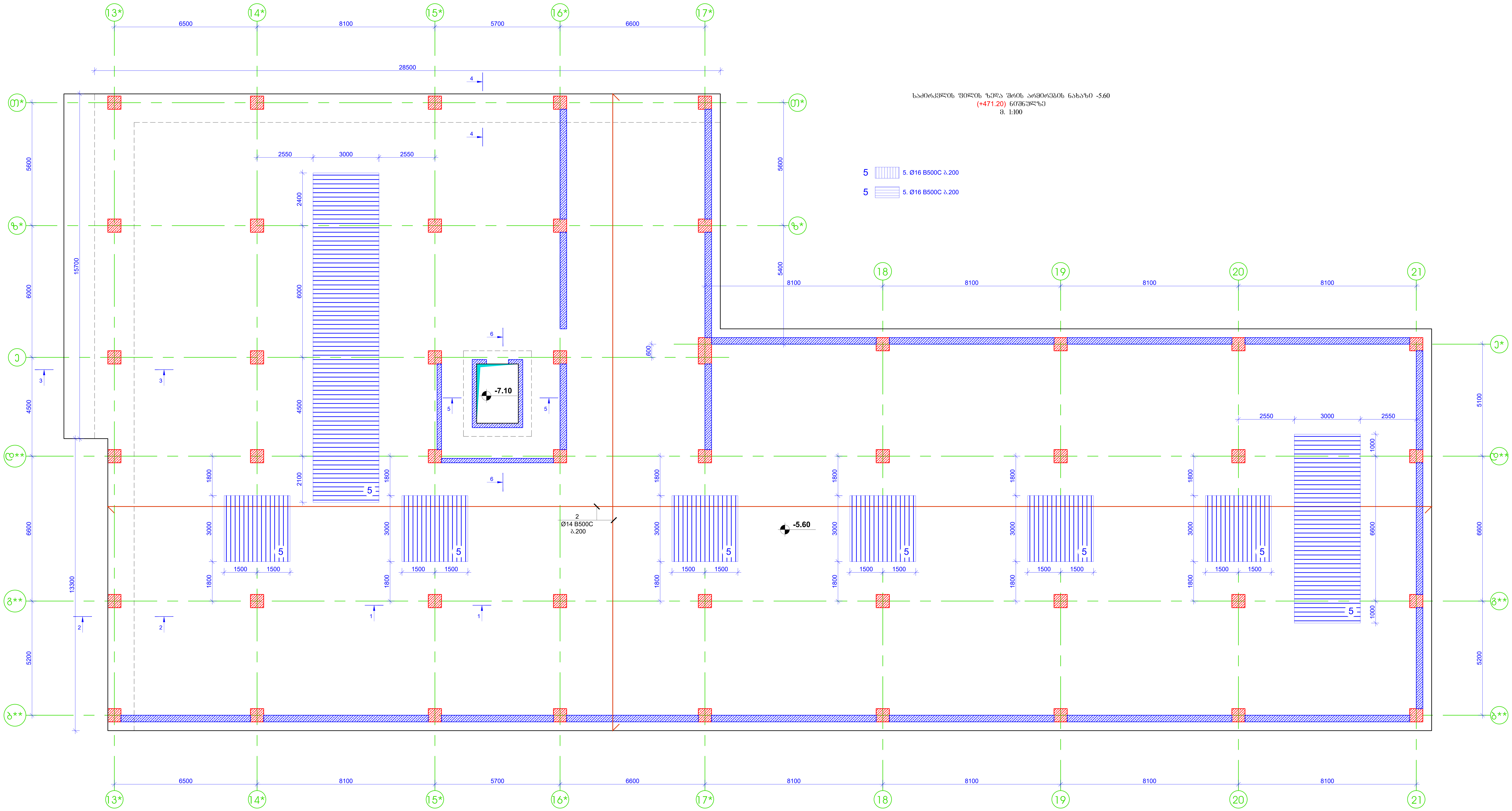

საძირკვლის ფილის ზედა შრის არმირების ნახაზი -5.60 (+471.20) ნიშნულზე

მ. 1:100

5 — 5. Ø16 B500C ბ.200

5 — 5. Ø16 B500C ბ.200

ფორმატი Format **A1**	თბილისი 2021 წ. Tbilisi 2021
ფაილის სახელი File name	lock D Foundation Slab D R9.dwg

ობიექტის მისამართი / Site address
ქ.თბილისი, ალ.ყაზბეგის გამზ. №34

პროექტის სახელწოდება / Project name
მრავალფუნქციური საცხოვრებელი სახლი. (D)

თანამდებობა Position	გვარი Name	ხელმოწერა Signature
მთ. ინჟინერი Ceif engineer	ი. კიკნაძე I. Kiknadze	
კონსტრუქტორი Structural engineer	კ. კობალაძე K. Kobaladze	
შეასრულა Draw	შ.დემეტრაშვილი Sh. Demetrashvili	
შეასრულა Draw	გ.დემეტრაშვილი G. Demetrashvili	

შპს "იქსორი"
"X2" LTD

მისამართი / Address
საქართველო, ქ. თბილისი, ლვოვის ქ.№66
E-mail: info@x2.ge
Web: www.x2.ge

ნახაზი / Drwg
საძირკვლის ფილის ზედა შრის არმირების ნახაზი -5.60 (+471.20) ნიშნულზე

მასშტაბი/Scale	თარიღი/Date issue	Layout
1:100	24/12/2021	

სტადია Stage	ფურცელი Page	ფურცლები Pages	რევიზია Revision
მ.პ.	კ-3		

კვეთი 1-1
(საძირკვლის ფილის
არმირების კვეთი)
მ. 1:25

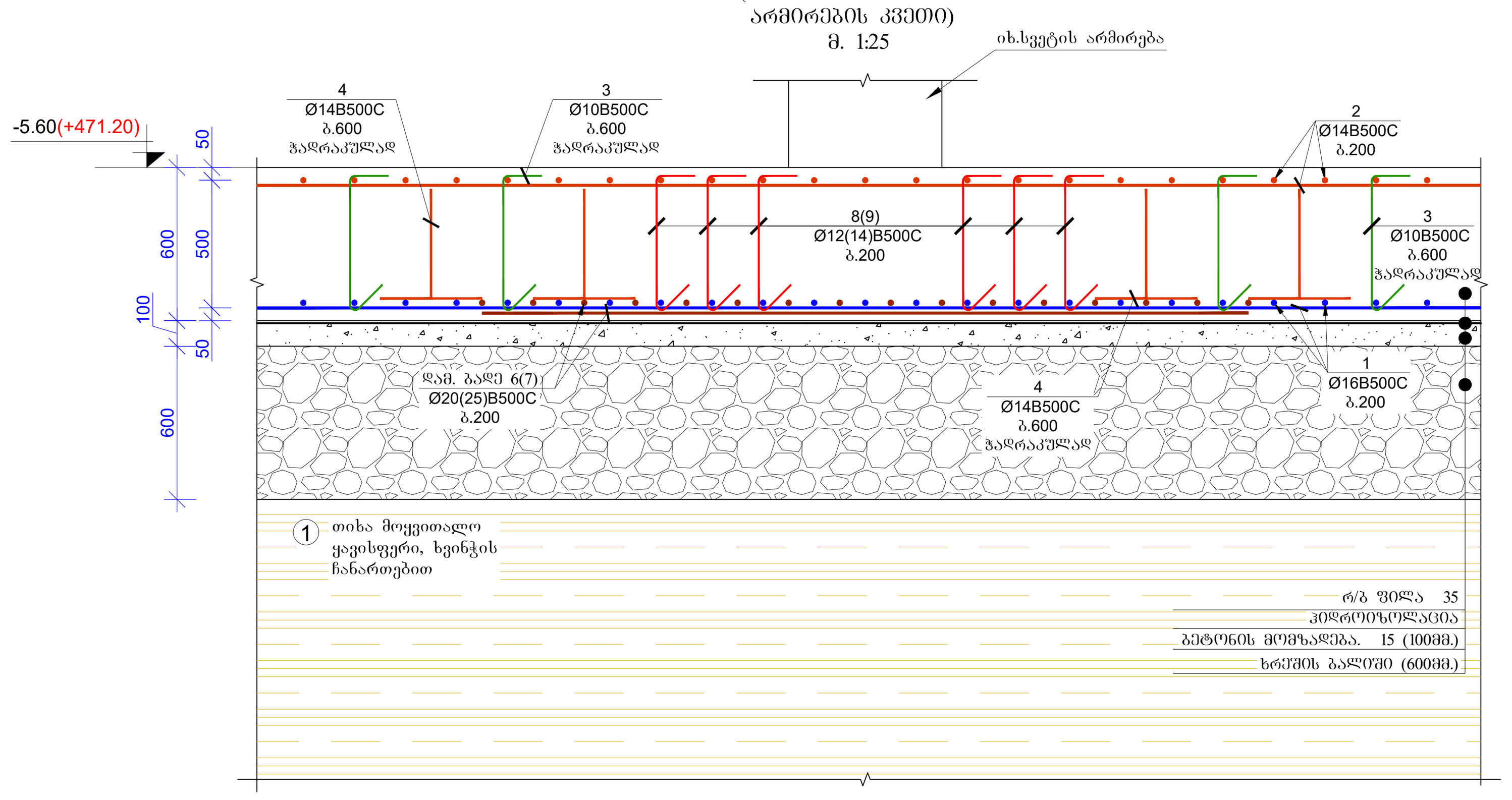

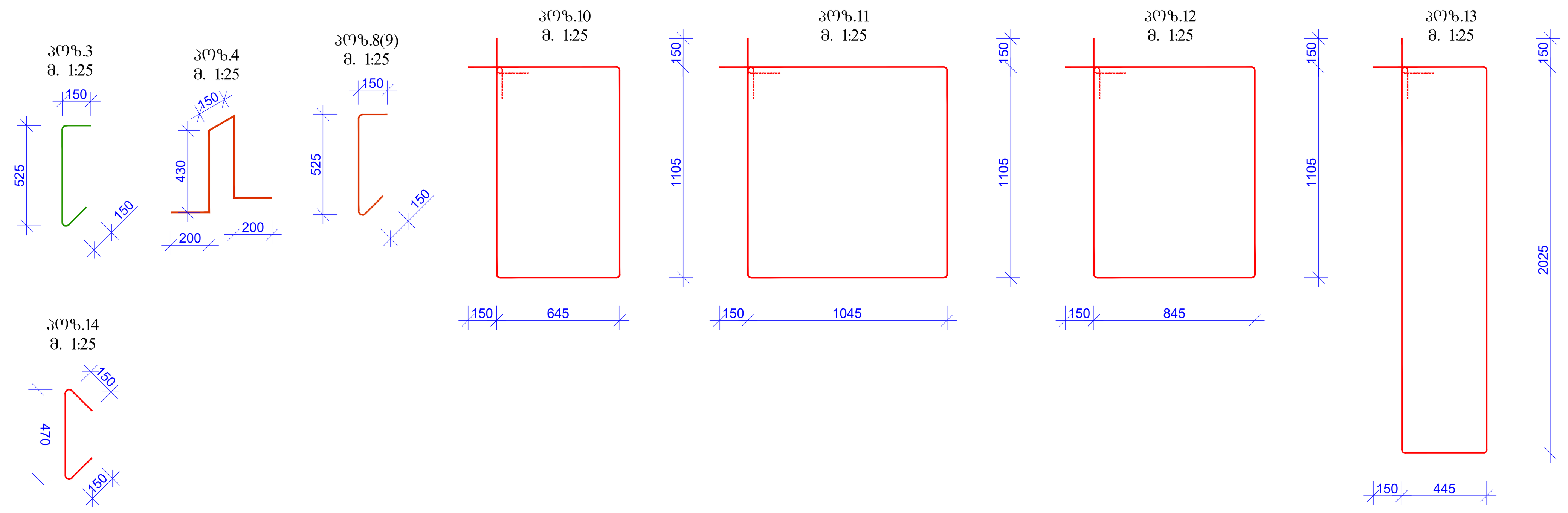

კვეთი 2-2
(საძირკვლის ფილის
არმირების კვეთი)
მ. 1:25

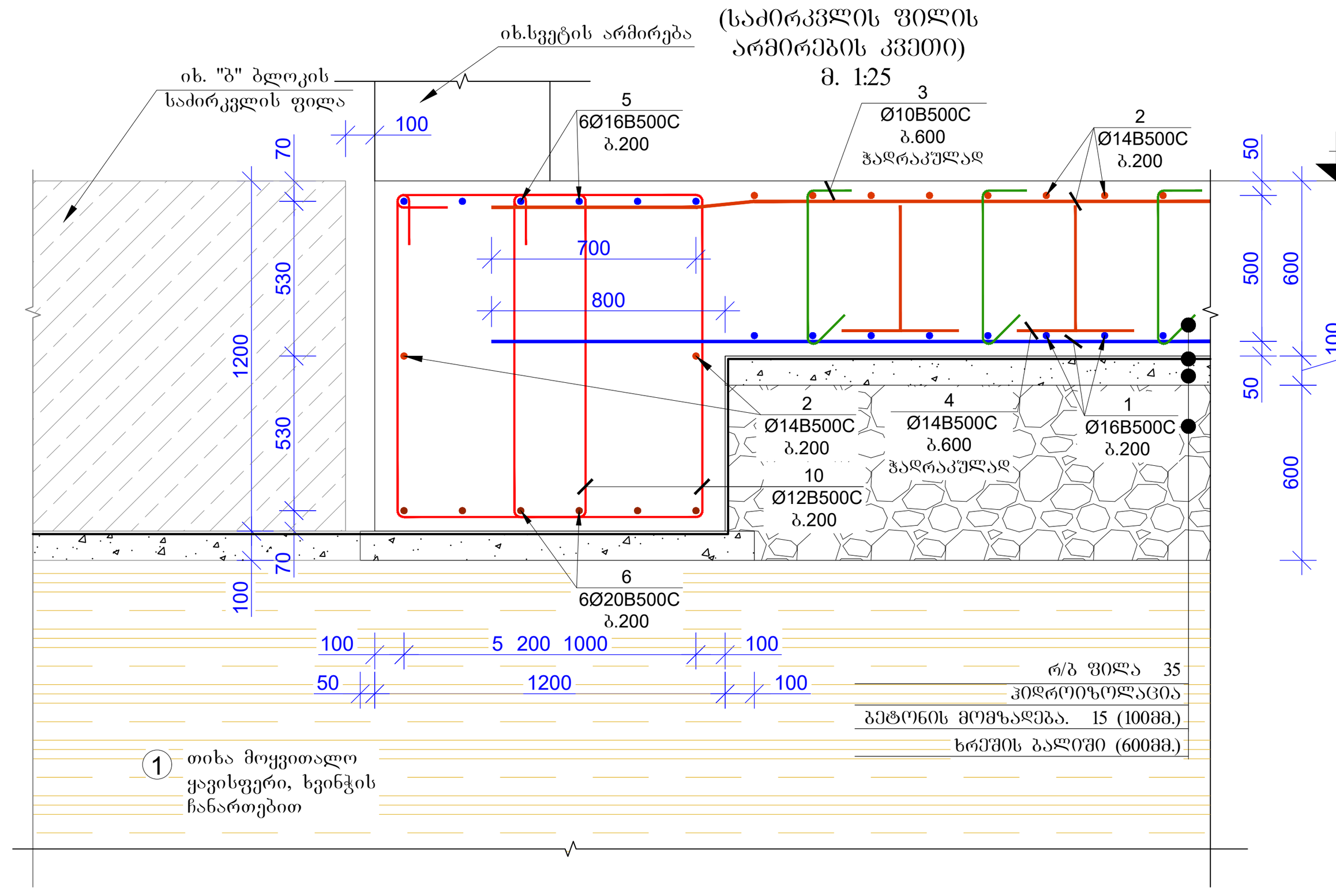

კვეთი 5-5
(საძირკვლის ფილის
არმირების კვეთი)
მ. 1:25

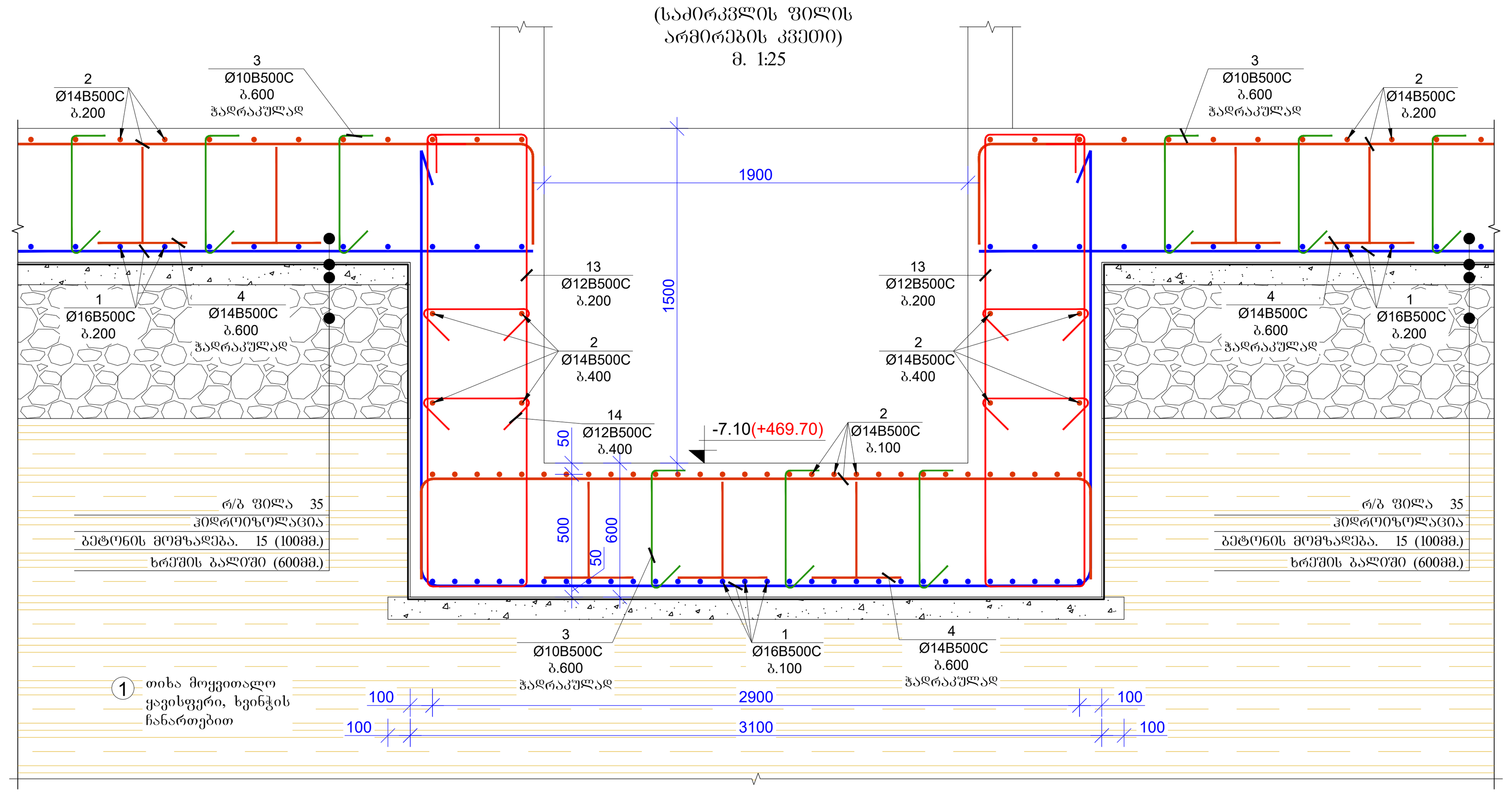

კვეთი 3-3
(საძირკვლის ფილის
არმირების კვეთი)
მ. 1:25

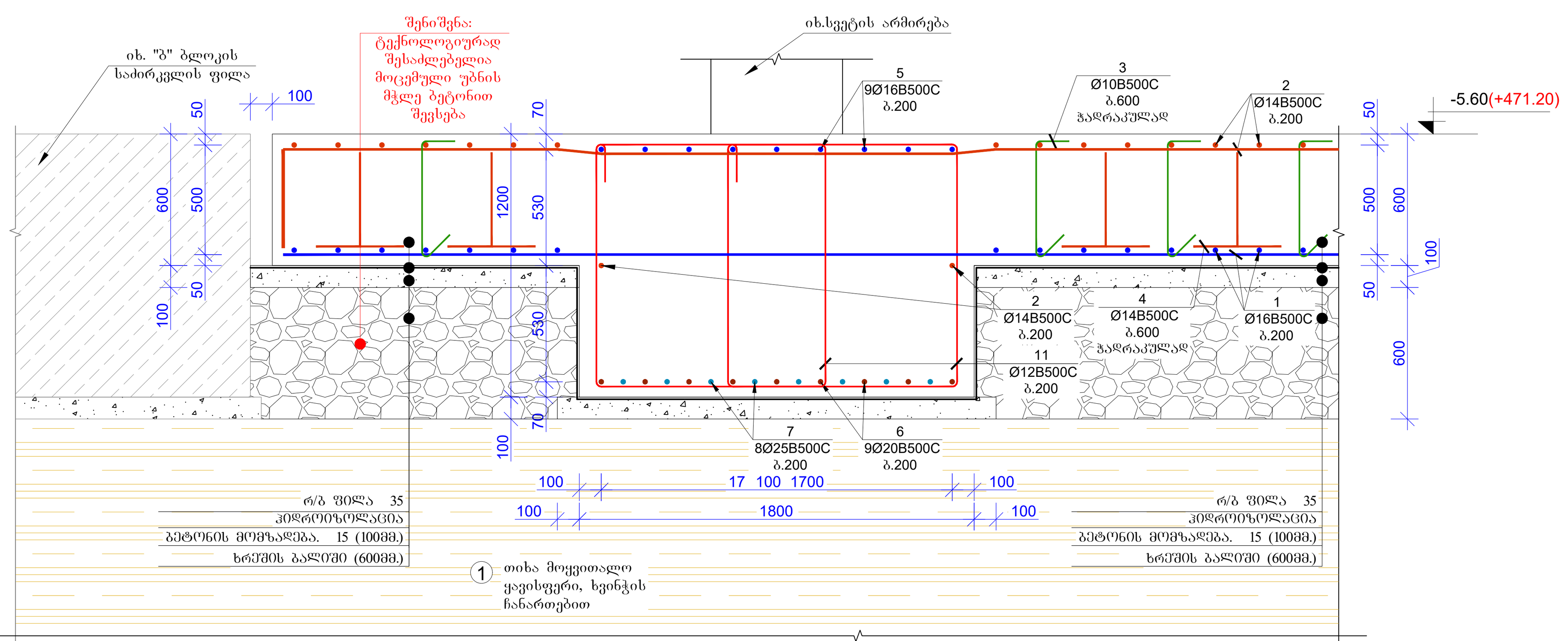

კვეთი 6-6
(საძირკვლის ფილის არმირების კვეთი)
მ. 1:25

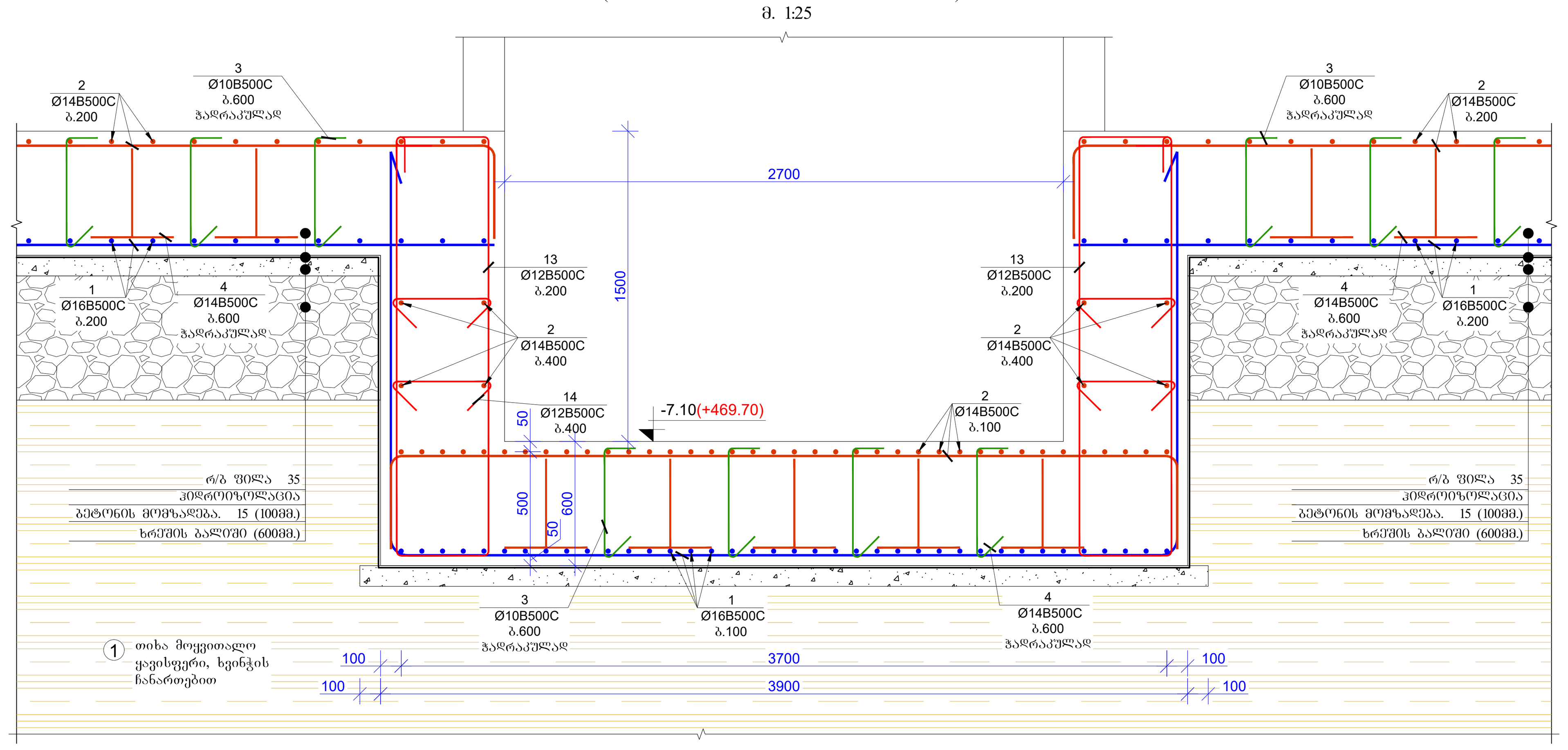

კვეთი 4-4
(საძირკვლის ფილის
არმირების კვეთი)
მ. 1:25

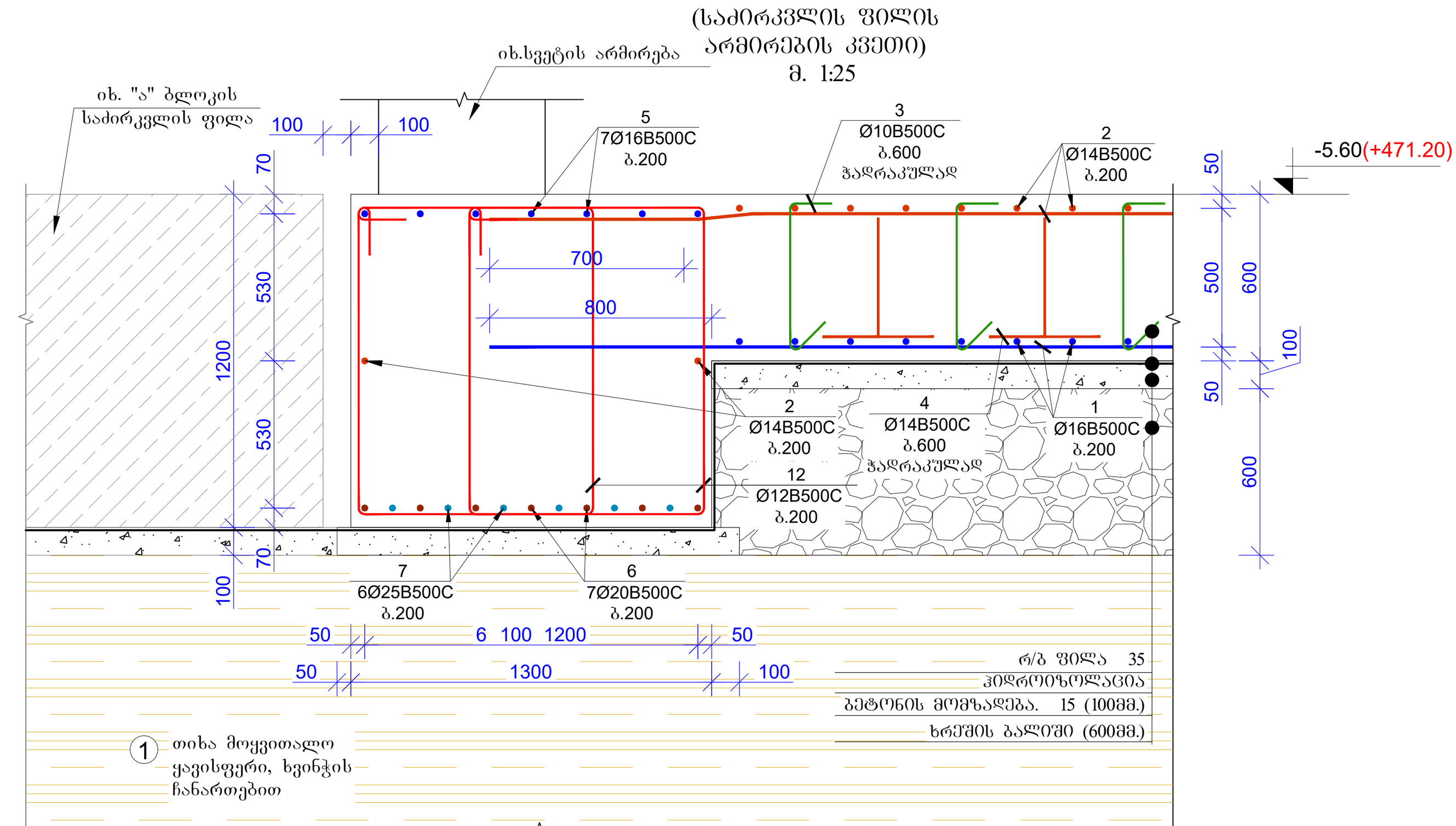

ფორმატი Format A1	თბილისი 2021 წ. Tbilisi 2021	
ფაილის სახელი File name	lock D Foundation Slab D R9.dwg	
ობიექტის მისამართი / Site address ქ.თბილისი, ალ.ყაზბეგის გამზ. №34		
პროექტის სახელწოდება / Project name მრავალფუნქციური საცხოვრებელი სახლი. (D)		
თანამდებობა Position	გვარი Name	ხელმოწერა Signature
მთ. ინჟინერი Ceif engineer	ი. კიკნაძე I. Kiknadze	
კონსტრუქტორი Structural engineer	კ. კობალაძე K. Kobaladze	
შეასრულა Draw	შ.დემეტრაშვილი Sh. Demetrashvili	
შეასრულა Draw	გ.დემეტრაშვილი G. Demetrashvili	

შპს "იქსორი"
"X2" LTD

მისამართი / Address
საქართველო, ქ. თბილისი, ლვოვის ქ.№66
E-mail: info@x2.ge
Web: www.x2.ge

ნახაზი / Drwg
საძირკვლის ფილის კვეთები და პოზიციები

მასშტაბი/Scale	თარიღი/Date issue	Layout	
1:100	24/12/2021		
სტადია Stage	ფურცელი Page	ფურცლები Pages	რევიზია Revision
მ.პ.	კ-4		

ფურნიტურა	A1	03/2021	
Furniture		Tbilisi 2021	

ფასიანი სანებო

Fee based

Монолитная плита В 25 Ø14мм			
Precast Slab B 25 Ø14mm			
ბეტონის სავალი ნაწილი / Concrete pavement

שרטוט מס'	A1	תאריך	מרץ 2021
שם הקובץ	A1 b3ds -2.80 ב1.dwg	File name	

מתכנן השלד	אבי מתתיהו	Structural engineer	אבי מתתיהו
מתכנן אינסטלציה	ש. לוי-קונסטרוקציות בע"מ	Sanitary engineer	ש. לוי-קונסטרוקציות בע"מ
מתכנן חשמל	א. כהן-חשמל ותקשורת	Electrical engineer	א. כהן-חשמל ותקשורת
מתכנן מיזוג אויר	ג. פרנקל-מיזוג אויר	Air conditioning engineer	ג. פרנקל-מיזוג אויר
מתכנן כבאות	ר. שמיר-כבאות	Fire protection engineer	ר. שמיר-כבאות
מתכנן נגישות	נ. אלמוגי-נגישות	Accessibility engineer	נ. אלמוגי-נגישות
יועץ אקוסטיקה	ד. רוזנברג-אקוסטיקה	Acoustic consultant	ד. רוזנברג-אקוסטיקה
יועץ בטיחות	ט. ברנשטוק-בטיחות	Safety consultant	ט. ברנשטוק-בטיחות
מתכנן נוף	ע. בן-ארי-נוף	Landscape architect	ע. בן-ארי-נוף
מתכנן תנועה	ת. שלום-תנועה	Traffic engineer	ת. שלום-תנועה
יועץ כיבוי אש	ח. לוי-כיבוי אש	Fire consultant	ח. לוי-כיבוי אש
יועץ איכות הסביבה	ס. גולן-איכות הסביבה	Environmental consultant	ס. גולן-איכות הסביבה

כתובת הפרויקט / Site address	רח' הברזל 14, אזור התעשייה הדרומי, 4720614
שם הפרויקט / Project name	מחסן לוגיסטי ומשרדים — מגרש 7
מהנדס השלד / Structural engineer	אבי מתתיהו, מ.ר. 41207
מפרט / Spec	מפרט כללי לעבודות בנין, משרד הבינוי והשיכון, מהדורה 2014
תקן / Standard	ת"י 1225 — תכנון מבנים בפני אש
מפלס 0.00	מפלס רצפת הקומה הראשונה (0)

קנ"מ / Scale	1:100	תאריך / Date	24/12/2021
שרטט / Drawn	ש.ל	בודק / Checked	מ.כ
גרסה / Revision	3.9		

תכולת השרטוט:

1. מפת סקר מצב קיים, מפת מדידה מצולמת, מפת מדידה ממוחשבת, מפת מדידה ממוחשבת עם מפת מדידה מצולמת, מפת מדידה ממוחשבת עם מפת מדידה מצולמת עם מפת מדידה ממוחשב

გადახურვის ფილის ძველი შრის არმირების ნახაზი ღერძის მიმართულებით -2.80 ნიშნულზე

მ. 1:100

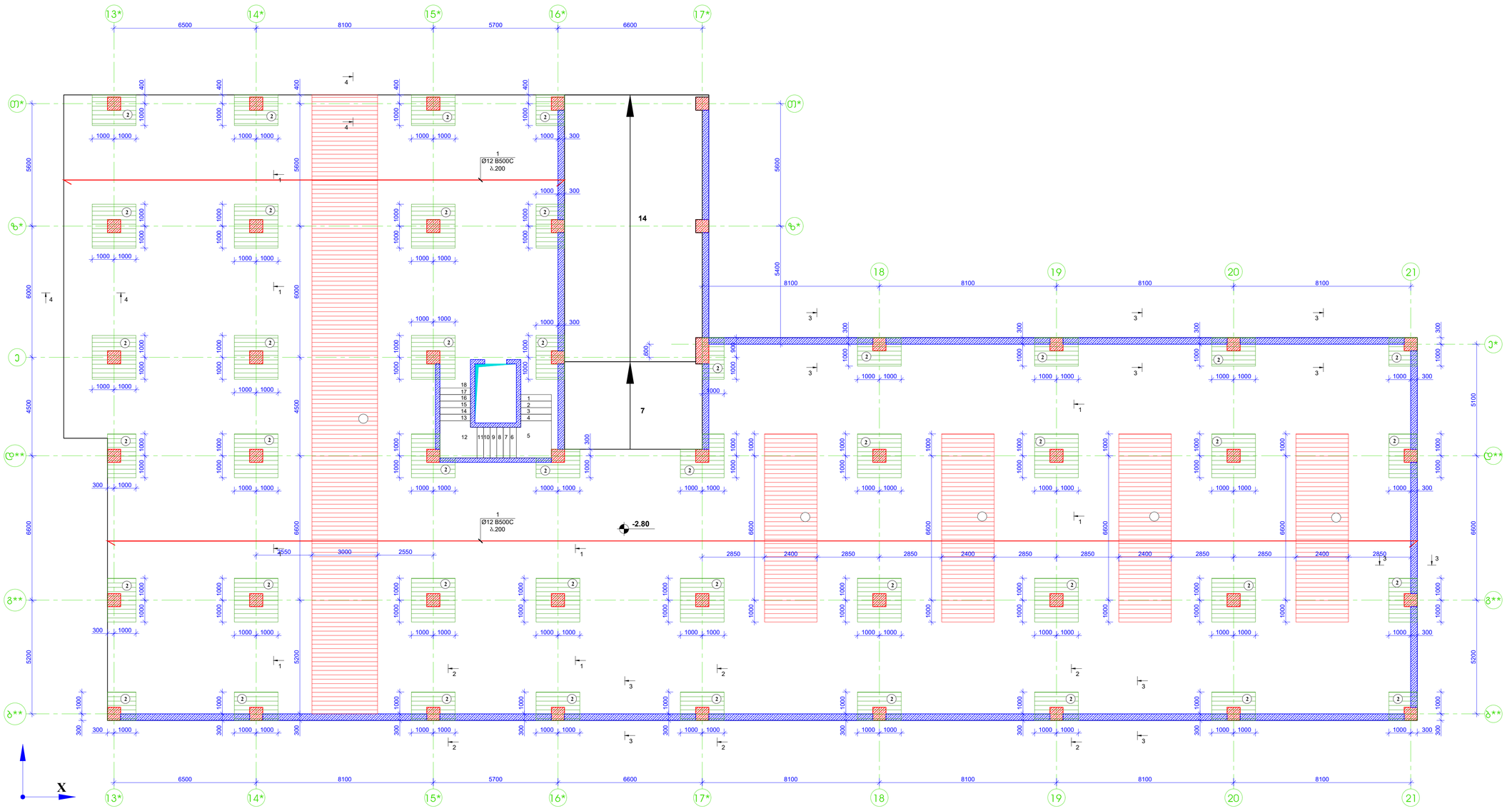

(2) 2. Ø10 B500C ა.200 (3) 3. Ø12 B500C ა.200

შენიშვნა:

1. გადახურვის ფილაში გრძივი შუშა არმატურების გადაბმა მოხდეს ანრგაჟადებით, გადაბმის სიბრძე 50D სადაც D გადასაბმელი არმატურის დიამეტრია. -2.80

2. გადახურვის ფილაში გამოყენებული იქნას ბეტონი, სიმტკიცის კლასით B 35

3. არმატურის მოლუნვა მოხდეს ცივად. (ტარეხელების გარეშე)

4. რკბ-ის კონსტრუქციებში დაცული იქნას დამცავი შრეები, რომელიც ეს პროექტში არის მითითებული.

5. მოცემული ნახაზები განხილულ იქნას პროექტის არქიტექტურული ნაწილის ნახაზებთან ერთად.

6. მოცემული ნახაზი განხილულ იქნას შესაბამის ნიშნულზე მდებარე კიბისა და პანდუსის სავალი ნაწილის არმირების ნახაზებთან ერთად.

7. მოცემული ნახაზე განხილულ იქნას შესაბამის ნიშნულზე მდებარე სვეტებისა და მონოლითური კედლების სავალი ნაწილის და არმირების ნახაზებთან ერთად.

8. რკბ-ის ელემენტების დაბეტონების წინა გაუწოს კონტროლი ბეტონის კლასს, ფიბრორებას, დაბეტონების ხარისხს და შრომის პროცესებს თანახმად 10180-78; 18105.0-80; 18105.2-80;

10. რკბ–ის კონსტრუქციებში გამოყენებულია 500C კლასის არმატურები 52544-2006. შემოყვანილი იქნას არმატურის ხარისხი და შეღებვა არმატურის გამოცდების შესაბამისი აქტები.

კვეთი I-I მ. 1:10

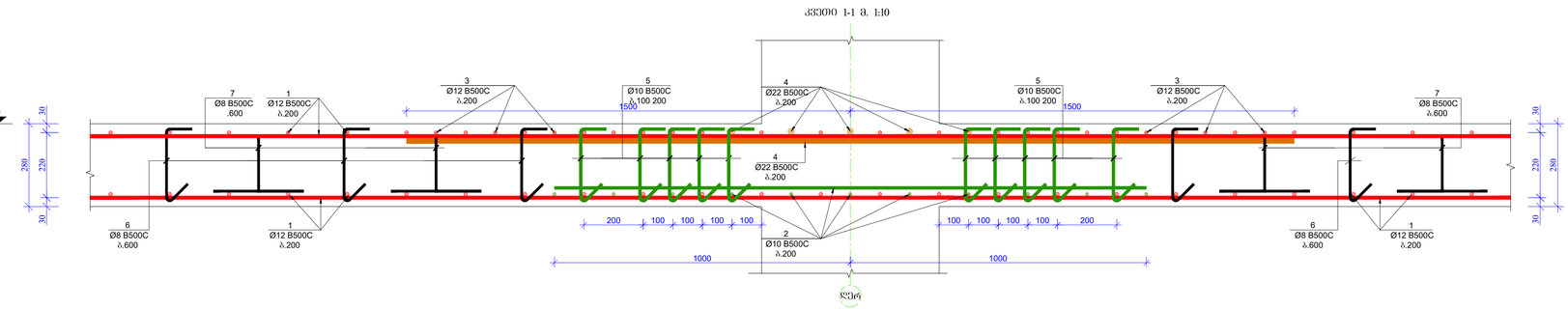

ღერ

ფორმატი Format	A1	თბილისი 2021 წ. Tbilisi 2021
ფაილის სახელი File name	lock D Slab -2.80 RV.dwg	

ობიექტის მისამართი / Site address
ქ.თბილისი, ალ.ყაზბეგის ჩ/ტ№ 9434

პროექტის სახელწოდება / Project name
მრავალფუნქციური საცხოვრებელი სახლი. (D)

თანამდებობა Position	გვარი Name	ხელმოწერა Signature
მშ. ინჟინერი Ceif engineer	ი. ციხისაძე I. Kikisadze	
კონსტრუქტორი Structural engineer	კ. ქობულაძე K. Kobuladze	
შემოწმება Draw	შ.დოდორკინელი Sh. Dondorkinelidi	
შემოწმება Draw	გ.დოდორკინელი G. Dondorkinelidi	

მისამართი / Address
საქართველო, ქ. თბილისი, ლეონიძე ქ/ბ№6

შპს "იქსტრე"
"X2" LTD

E-mail: info@x2.ge
Web: www.x2.ge

ნახაზის / Dwg
გადახურვის შიშის ძველი შრის არმირების ნახაზის ნაწილის მიმართულებით -2.80 ნიშნულზე. კვეთი I-I

მასშტაბი/Scale	გამოშვების/Date issued	Layout
1:100	24/12/2021	

სტადია Stage	ფურცელი Page	ფურცლების Pages	რევიზია Revision
მ.პ.	პ-10		

שם הפרויקט	A1	תאריך	08/2021 ב.
קנה מידה		File name	Isol B Slab -2.80 R9.dwg

הערות / Notes

1. הנחיות לביצוע יסודות ורצפות על קרקע מסוג D בהתאם לת"י 940 ולדו"ח הקרקע של חברת "אדמה הנדסה בע"מ" מיום 24/12/2021.
2. הנחיות לביצוע יסודות ורצפות על קרקע מסוג SD3 בהתאם לת"י 940 ולדו"ח הקרקע של חברת "אדמה הנדסה בע"מ" מיום 24/12/2021.
3. הנחיות לביצוע יסודות ורצפות (המשך).
4. כל הברזלים המסומנים בקוטר 12 מ"מ ומעלה, מסוג S420 לפחות, אלא אם צוין אחרת.
5. חיפוי הקירות בחלקם התחתון יבוצע בטיח חדיר מים.
6. חיפוי הקירות בחלקם העליון יבוצע בטיח חדיר מים.
7. חיפוי הקירות בחלקם העליון יבוצע בטיח חדיר מים בשילוב אלמנטים דקורטיביים.
8. כל הנתונים המופיעים בתכניות אלו הינם בהתאם לתכנית האדריכלית ובתאום עם האדריכל בלבד.

מהנדס / Engr.	אלון "הנדסה" בע"מ Alon Engineering Ltd.		
כתובת המשרד	רח' הנשיא 2, כפר סבא Nasi Ave. 2, Kfar Saba		
טלפון / Phone	09-7660660	פקס / Fax	09-7660661
דוא"ל / E-mail	alon@alon-eng.co.il		

מבצע / Contractor			
כתובת המשרד			
טלפון / Phone		פקס / Fax	
דוא"ל / E-mail			

יזם / Developer			
כתובת המשרד			
טלפון / Phone		פקס / Fax	
דוא"ל / E-mail			

אדריכל / Architect			
כתובת המשרד			
טלפון / Phone		פקס / Fax	
דוא"ל / E-mail			

קונסטרוקטור / Structural engineer			
כתובת המשרד			
טלפון / Phone		פקס / Fax	
דוא"ל / E-mail			

יועץ / Consultant			
כתובת המשרד			
טלפון / Phone		פקס / Fax	
דוא"ל / E-mail			

გადახურვის ფილის ზედა შრის არმირების ნახაზი ღერძის მიმართულებით -2.80 ნიშნულზე

მ. 1:100

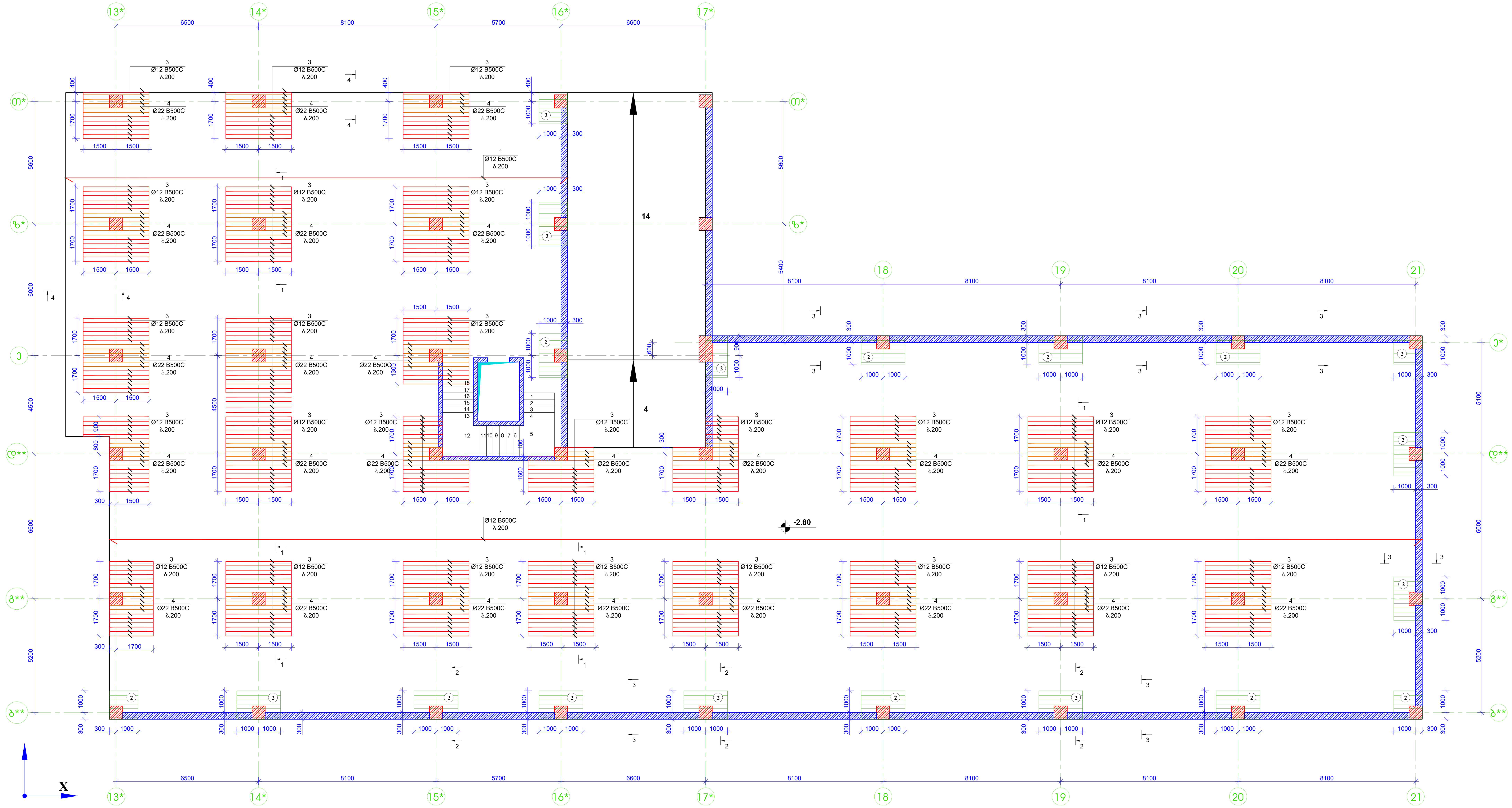

(2) 2. Ø10 B500C ბ.200

კვეთი 3-3 მ. 1:10

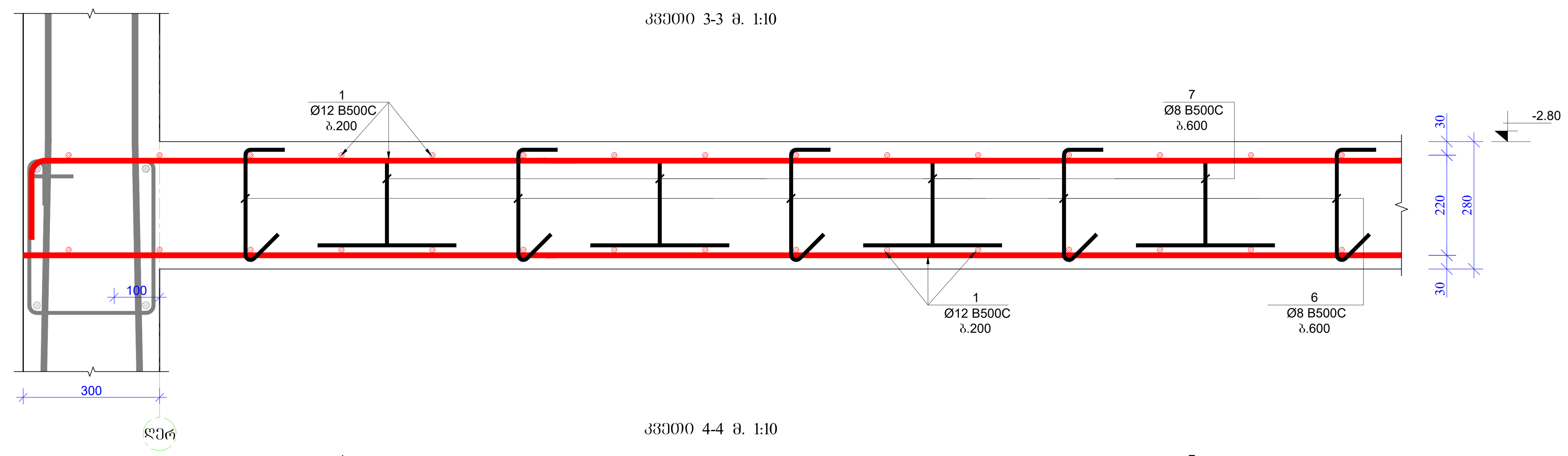

კვეთი 4-4 მ. 1:10

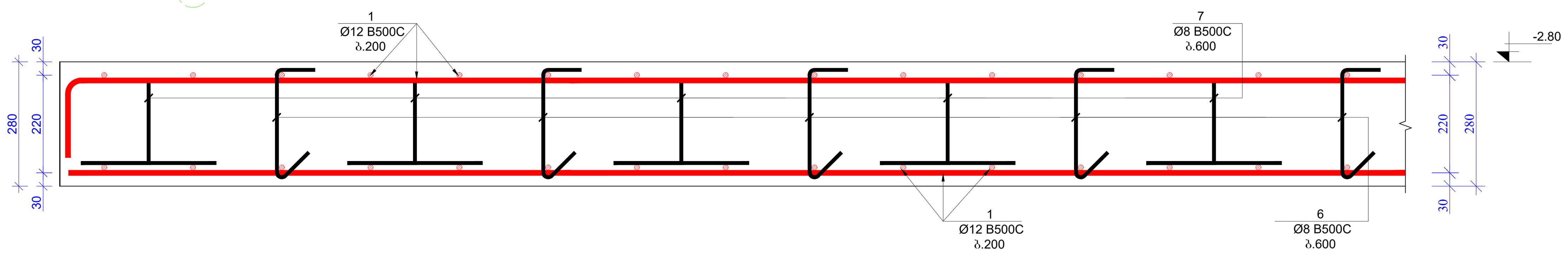

შენიშვნა:

1. გადახურვის ფილაში გრძივი მუშა არმატურების გადაბმა მოხდეს პირგადადებით, გადაბმის სიგრძე 50D სადაც D გადასაბმელი არმატურის დიამეტრია.

2. გადახურვის ფილაში გამოყენებული იქნას ბეტონი, სიმტკიცის კლასით B 35

3. არმატურის მოღუნვა მოხდეს ცივად. (გაცხელების გარეშე)

4. რკ.ბ-ის კონსტრუქციებში დაცული იქნას დამცავი შრეები, როგორც ეს პროექტში არის მითითებული.

5. მოცემული ნახაზები განხილულ იქნას პროექტის არქიტექტურული ნაწილის ნახაზებთან ერთად.

6. მოცეული ნახაზი განხილულ იქნას შესაბამის ნიშნულზე მდებარე კიბისა და პანდუსის საყალიბო და არმირების ნახაზებთან ერთად.

7. მოცეული ნახაზი განხილულ იქნას შესაბამის ნიშნულზე მდებარე სვეტებისა და მონოლითური კედლების საყალიბო და არმირების ნახაზებთან ერთად.

8. რკ.ბ-ის ელემენტების დაბეტონებისას უნდა გაეწიოს კონტროლი ბეტონის კლასს, ვიბრირებას, დაბეტონების ხარისხს და შრობის პროცესებს თანახმად 10180-78; 18105.0-80; 18105.2-80;

10. რკ.ბ–ის კონსტრუქციებში გამოყენებულია 500C კლასის არმატურები 52544-2006. შემოწმებული იქნას არმატურის ხარისხი და შედგეს არმატურის გამოცდების შესაბამისი აქტები.

ფორმატი / Format: A1	თბილისი 2021 წ. / Tbilisi 2021	
ფაილის სახელი / File name	lock D Slab -2.80 R9.dwg	
ობიექტის მისამართი / Site address	ქ.თბილისი, ალ.ყაზბეგის გამზ. №34	
პროექტის სახელწოდება / Project name	მრავალფუნქციური საცხოვრებელი სახლი. (D)	
თანამდებობა / Position	გვარი / Name	ხელმოწერა / Signature
მთ. ინჟინერი / Ceif engineer	ი. კიკნაძე / I. Kiknadze	
კონსტრუქტორი / Structural engineer	კ. კობალაძე / K. Kobaladze	
შეასრულა / Draw	შ.დემეტრაშვილი / Sh. Demetrashvili	
შეასრულა / Draw	გ.დემეტრაშვილი / G. Demetrashvili	
შპს "იქსორი" "X2" LTD	მისამართი / Address: საქართველო, ქ. თბილისი, ლვოვის ქ.№66; E-mail: info@x2.ge; Web: www.x2.ge	
ნახაზი / Drwg	გადახურვის ფილის ზედა შრის არმირების ნახაზი ღერძის მიმართულებით -2.80 ნიშნულზე. კვეთი 3-3; 4-4	
მასშტაბი/Scale: 1:100	თარიღი/Date issue: 24/12/2021	Layout
სტადია / Stage: მ.პ.	ფურცელი / Page: ა-12	ფურცლები / Pages; რევიზია / Revision

ვაშლოვანა:

1. პაიჭაგვიანი ფიზიკური მიწისქვეშა მოძრავი ბრძანება ბრუნვითი ბრუნვითი ბრუნვითი

ᲐᲮᲡᲜᲨᲚᲘᲚᲘ ᲗᲝᲮᲣᲚᲘ ᲔᲜᲔᲠᲒᲝᲛᲝᲬᲚᲔᲑᲘᲡ ᲡᲐᲛᲔᲜᲔᲯᲔᲠᲝ ᲙᲝᲛᲞᲚᲔᲥᲡᲘ -2.80 ᲓᲝᲜᲔᲖᲔ ᲛᲓᲔᲑᲐᲠᲔ ᲡᲐᲮᲚᲘᲡ ᲛᲨᲔᲜᲔᲑᲚᲝᲑᲘᲡ ᲞᲠᲝᲔᲥᲢᲘ
8. 1:100

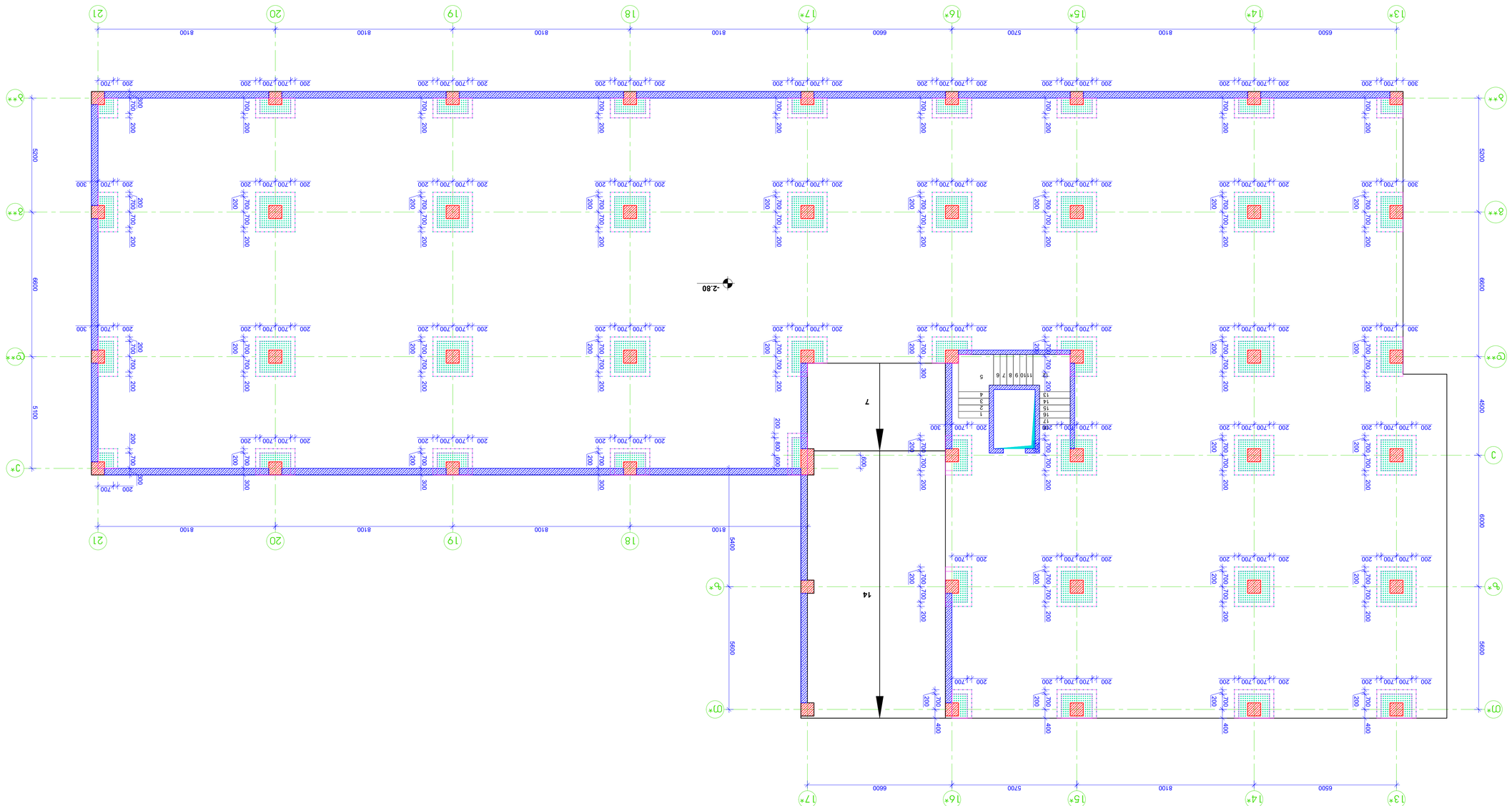

პროექტის ავტორი	**A1**
Проектировщик	Тбилиси 2021 г.
ფაილის სახელწოდება	Block B Slab -2.80 R9.dwg
File name	

ტიპიური სართულის ფილის ნახაზი / Slab addition	
პროექტის დასახელება / Project name	
მრავალფენიანი საცხოვრებელი კომპლექსის მშენებლობა (ეტაპი 1)	
Строительство многослойного жилого комплекса (Этап 1)	

ტექნიკური ზედამხედველი	ს.ბერიძე	Supervisor
Технадзор	Т. Бериашвили	
ხელმძღვანელი	ს.ბერიძე	Supervisor
Руководитель	Т. Бериашвили	
მთავარი არქიტექტორი	ს.ბერიძე	Supervisor
Главный архитектор	Т. Бериашвили	
დამკვეთი	ი.ბერიძე	Client
Заказчик	Т. Бериашвили	
დიზაინერი	ი.ბერიძე	Designer
Дизайнер	Т. Бериашвили	

მშენებლობის ადგილმდებარეობა / Address	
ქალაქი თბილისი, გ. ტაბიძის ქუჩა N 2468	
г. Тбилиси, ул. Г.Табидзе № 2468	
"ᲜᲘᲐ ᲚᲢᲓ"	შპს
ООО "НИА ЛТД"	Tel: 599 00 00 00

ნახაზის / Dwg	
ტექნიკური ნაწილი, სართულის ფილის ნახაზი N2, მონოლითური რკინაბეტონის ნაკეთობების ანკერების განლაგების სქემა.	
Техническая часть, Чертеж плиты перекрытия N2, Схема расположения анкеров монолитных железобетонных изделий.	
მასშტაბი Масштаб: 1:100	თარიღი Дата: 24/12/2021
ფურცლების რაოდენობა Кол-во листов: 8	ფურცელი Лист: 3-14

გადახურვის ფილის საყალიბო ნახაზი 0.00 ნიშნულზე

მ. 1:100

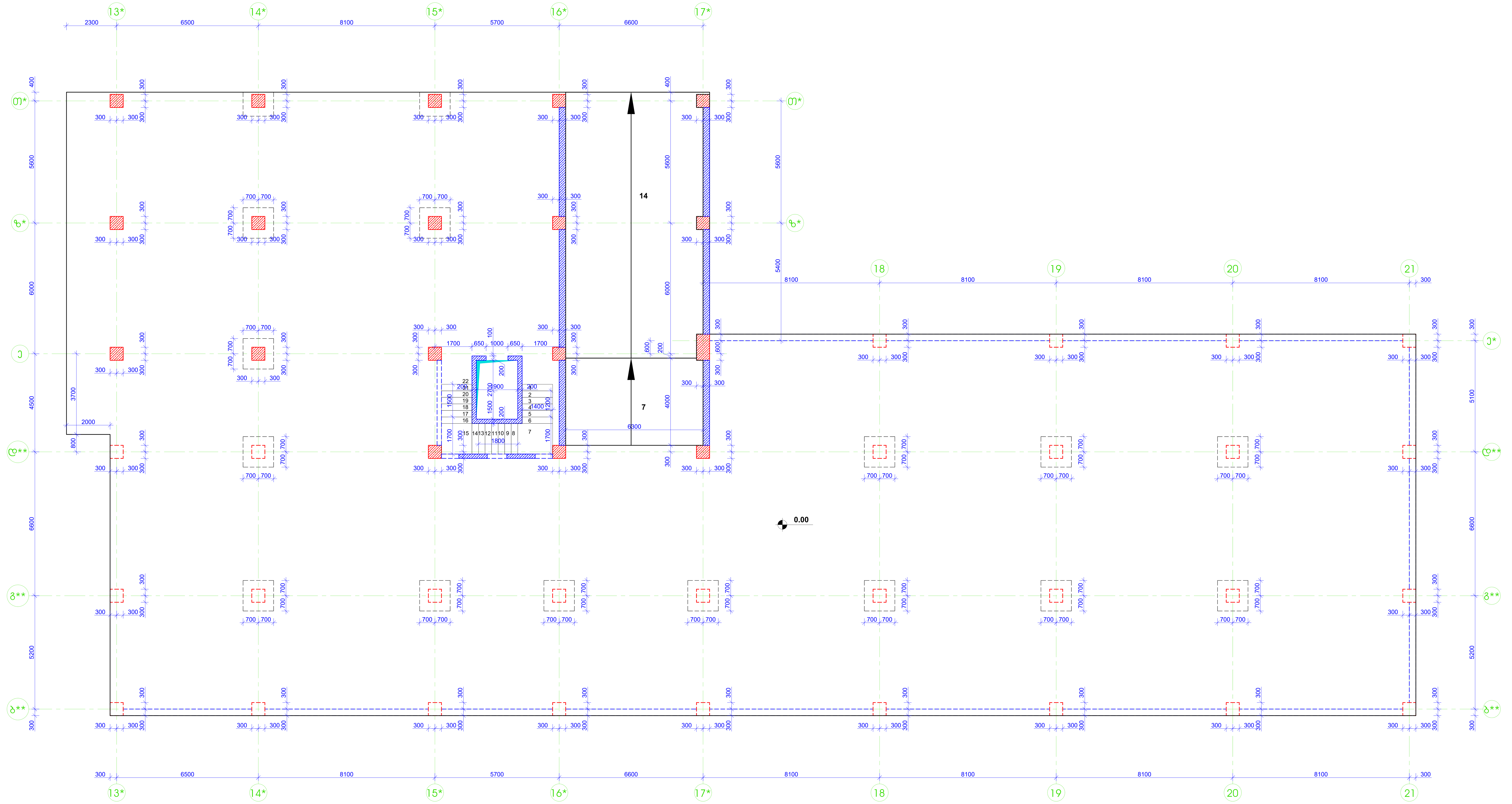

მასალის სპეციფიკაცია გადახურვის ფილაზე

კონსტრ. დასახ.	პოზ.№	არმატ. დიამ.	არმატ. კლასი	სიგრძე (L)	რაოდ. (n)	Lxn (მ)	წონა (კგ)	ბეტონი B35 მ³	კონსტ. რაოდ. N	წონა (კგ)	ბეტონი B35 მ³
გადახურვის ფილა +-0,00 ნიშნულზე	1	14	B500C	14144000	1	14144,0	17083,1	361,5	1	17083,1	361,50
	2	12	B500C	13935000	1	13935,0	12365,4			12365,4	
	3	10	B500C	1160000	1	1160,0	714,8			714,8	
	4	12	B500C	942000	1	942,0	835,9			835,9	
	5	14	B500C	2456000	1	2456,0	2966,4			2966,4	
	6	16	B500C	2719000	1	2719,0	4289,3			4289,3	
	7	25	B500C	945000	1	945,0	3639,6			3639,6	
	2	14	B500C	3000	210	630,0	760,9			760,9	
	3	14	B500C	3550	28	99,4	120,1			120,1	
	4	10	B500C	405600	1	405,6	249,9			249,9	
	5	14	B500C	2355	14	33,0	39,8			39,8	
	6	14	B500C	2745	4	11,0	13,3			13,3	
	7	10	B500C	680	1840	1251,2	771,0			771,0	
	8	10	B500C	410	5520	2263,2	1394,6			1394,6	
	9	8	B500C	410	4035	1654,4	652,4			652,4	
	10	8	B500C	820	3500	2870,0	1131,9			1131,9	
		სულ					47028,5	361,5		47028,5	361,5

შენიშვნა:

1. გადახურვის ფილაში გრძივი მუშა არმატურების გადაბმა მოხდეს პირგადადებით, გადაბმის სიგრძე 50D სადაც D გადასაბმელი არმატურის დიამეტრია.

2. გადახურვის ფილაში გამოყენებული იქნას ბეტონი, სიმტკიცის კლასით B 35

3. არმატურის მოღუნვა მოხდეს ცივად. (გაცხელების გარეშე)

4. რკ.ბ-ის კონსტრუქციებში დაცული იქნას დამცავი შრეები, როგორც ეს პროექტში არის მითითებული.

5. მოცემული ნახაზები განხილულ იქნას პროექტის არქიტექტურული ნაწილის ნახაზებთან ერთად.

6. მოცეული ნახაზი განხილულ იქნას შესაბამის ნიშნულზე მდებარე კიბისა და პანდუსის საყალიბო და არმირების ნახაზებთან ერთად.

7. მოცეული ნახაზი განხილულ იქნას შესაბამის ნიშნულზე მდებარე სვეტებისა და მონოლითური კედლების საყალიბო და არმირების ნახაზებთან ერთად.

8. რკ.ბ-ის ელემენტების დაბეტონებისას უნდა გაეწიოს კონტროლი ბეტონის კლასს, ვიბრირებას, დაბეტონების ხარისხს და შრობის პროცესებს თანახმად 10180-78; 18105.0-80; 18105.2-80;

10. რკ.ბ–ის კონსტრუქციებში გამოყენებულია 500C კლასის არმატურები 52544-2006. შემოწმებული იქნას არმატურის ხარისხი და შედგეს არმატურის გამოცდების შესაბამისი აქტები.

ფორმატი / Format: A1	თბილისი 2021 წ. / Tbilisi 2021	
ფაილის სახელი / File name	lock D Slab 0.00 R9.dwg	
ობიექტის მისამართი / Site address	ქ.თბილისი, ალ.ყაზბეგის გამზ. №34	
პროექტის სახელწოდება / Project name	მრავალფუნქციური საცხოვრებელი სახლი. (D)	
თანამდებობა / Position	გვარი / Name	ხელმოწერა / Signature
მთ. ინჟინერი / Ceif engineer	ი. კიკნაძე / I. Kiknadze	
კონსტრუქტორი / Structural engineer	კ. კობალაძე / K. Kobaladze	
შეასრულა / Draw	შ.დემეტრაშვილი / Sh. Demetrashvili	
შეასრულა / Draw	გ.დემეტრაშვილი / G. Demetrashvili	

შპს "იქსორი" "X2" LTD

მისამართი / Address: საქართველო, ქ. თბილისი, ლვოვის ქ.№66

E-mail: info@x2.ge
Web: www.x2.ge

ნახაზი / Drwg: გადახურვის ფილის საყალიბო ნახაზი 0.00 ნიშნულზე. მასალის სპეციფიკაცია

მასშტაბი/Scale	თარიღი/Date issue	Layout	
1:100	24/12/2021		
სტადია / Stage	ფურცელი / Page	ფურცლები / Pages	რევიზია / Revision
მ.პ.	კ-15		

გადახურვის ფილის ქვედა შრის არმირების ნახაზი ღერძის მიმართულებით 0.00 ნიშნულზე
მ. 1:100

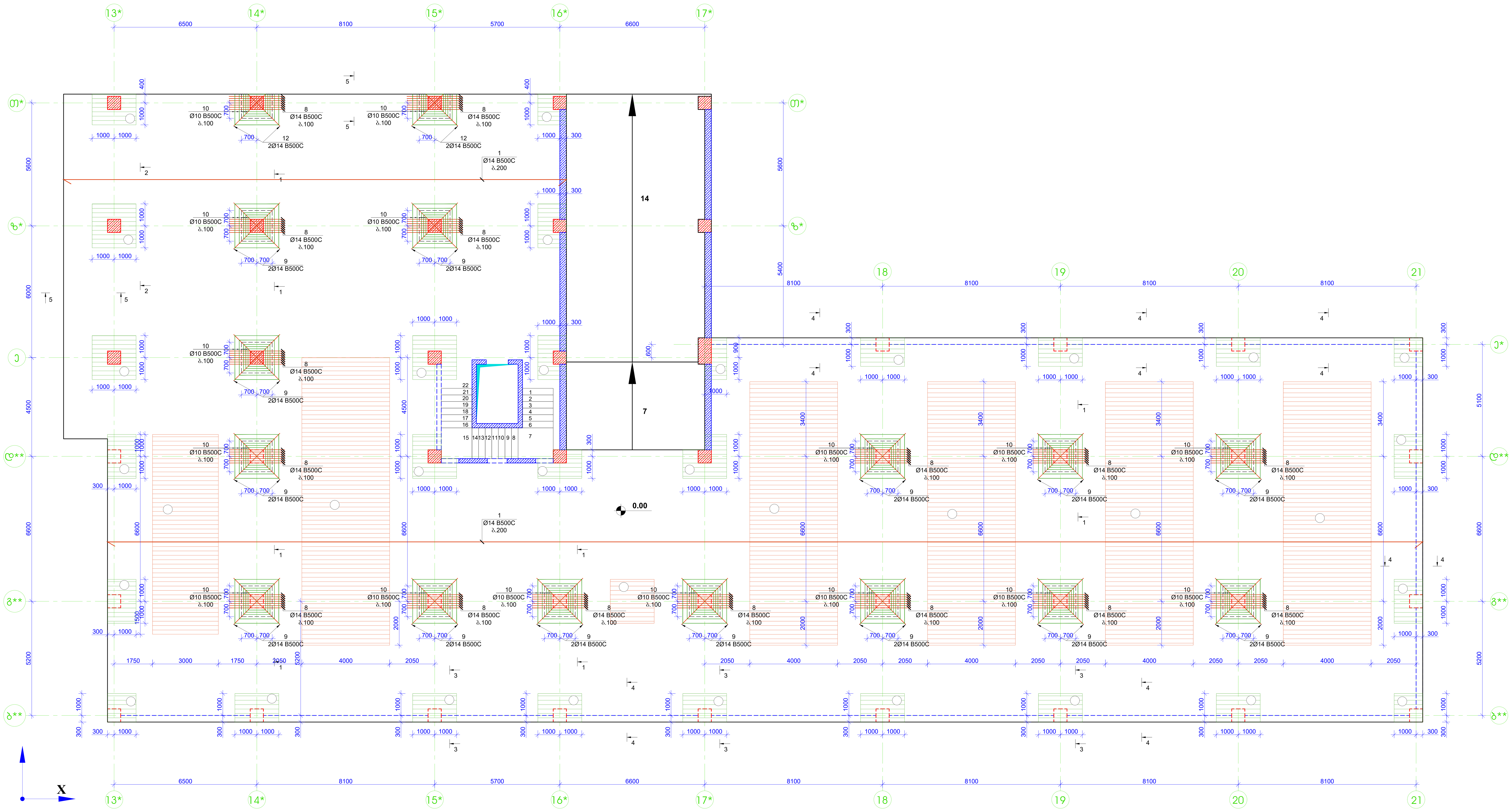

(3) 3. Ø10 B500C ბ.200

(5) 5. Ø12 B500C ბ.200

კვეთი 1-1 მ. 1:10

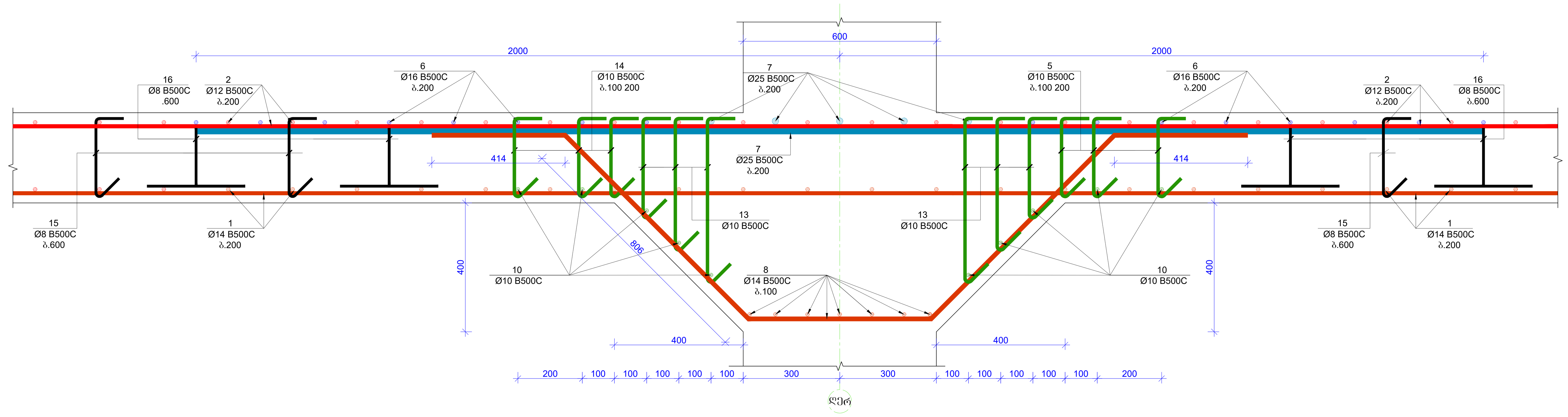

შენიშვნა:

1. გადახურვის ფილაში გრძივი მუშა არმატურების გადაბმა მოხდეს პირგადადებით, გადაბმის სიგრძე 50D სადაც D გადასაბმელი არმატურის დიამეტრია.

2. გადახურვის ფილაში გამოყენებული იქნას ბეტონი, სიმტკიცის კლასით B 35

3. არმატურის მოღუნვა მოხდეს ცივად. (გაცხელების გარეშე)

4. რკ.ბ-ის კონსტრუქციებში დაცული იქნას დამცავი შრეები, როგორც ეს პროექტში არის მითითებული.

5. მოცემული ნახაზები განხილულ იქნას პროექტის არქიტექტურული ნაწილის ნახაზებთან ერთად.

6. მოცეული ნახაზი განხილულ იქნას შესაბამის ნიშნულზე მდებარე კიბისა და პანდუსის საყალიბო და არმირების ნახაზებთან ერთად.

7. მოცეული ნახაზი განხილულ იქნას შესაბამის ნიშნულზე მდებარე სვეტებისა და მონოლითური კედლების საყალიბო და არმირების ნახაზებთან ერთად.

8. რკ.ბ-ის ელემენტების დაბეტონებისას უნდა გაეწიოს კონტროლი ბეტონის კლასს, ვიბრირებას, დაბეტონების ხარისხს და შრობის პროცესებს თანახმად 10180-78; 18105.0-80; 18105.2-80;

10. რკ.ბ–ის კონსტრუქციებში გამოყენებულია 500C კლასის არმატურები 52544-2006. შემოწმებული იქნას არმატურის ხარისხი და შეღბეს არმატურის გამოცდების შესაბამისი აქტები.

ფორმატი Format	A1	თბილისი 2021 წ. Tbilisi 2021
ფაილის სახელი File name	lock D Slab 0.00 R9.dwg	
ობიექტის მისამართი / Site address	ქ.თბილისი, ალ.ყაზბეგის გამზ. №34	
პროექტის სახელწოდება / Project name	მრავალფუნქციური საცხოვრებელი სახლი. (D)	
თანამდებობა Position	გვარი Name	ხელმოწერა Signature
მთ. ინჟინერი Ceif engineer	ი. კიკნაძე I. Kiknadze	
კონსტრუქტორი Structural engineer	კ. კობალაძე K. Kobaladze	
შეასრულა Draw	შ.დემეტრაშვილი Sh. Demetrashvili	
შეასრულა Draw	გ.დემეტრაშვილი G. Demetrashvili	

შპს "იქსორი"
"X2" LTD
მისამართი / Address
საქართველო, ქ. თბილისი, ლვოვის ქ.№66
E-mail: info@x2.ge
Web: www.x2.ge

ნახაზი / Drwg	გადახურვის ფილის ქვედა შრის არმირების ნახაზი ღერძის მიმართულებით 0.00 ნიშნულზე. კვეთი 1-1		
მასშტაბი/Scale	თარიღი/Date issue	Layout	
1:100	24/12/2021		
სტადია Stage	ფურცელი Page	ფურცლები Pages	რევიზია Revision
მ.პ.	კ-16		

1. לאשכרת המבנה יש לבצע את העבודה בהתאם לתכניות האדריכל, תכניות הקונסטרוקטור, תכניות היועצים השונים ובהתאם להוראות מפקח מטעם המזמין.

2. לאשכרת המבנה יש לבצע את העבודה בהתאם לתקן הישראלי ת"י 466 חלק 1 ו- 2 ולתקנות התכנון והבניה (בטיחות בעבודה) תשמ"ח-1988.

3. לאשכרת המבנה יש לבצע את העבודה בהתאם לתקן הישראלי ת"י 1205 ולתקנות התכנון והבניה (בטיחות בעבודה) תשמ"ח-1988.

4. פלדה- יש להשתמש בפלדה מסוג AIII בלבד, ובהתאם לתקן הישראלי ת"י 1142 חלק 1 ו- 2.

5. יש להקפיד על הכללים הנוגעים לכיסוי הבטון של הזיון בהתאם לאמור בתקן הישראלי ת"י 466 חלק 1 ו- 2.

6. יש להקפיד על הכללים הנוגעים לתוספת הבטון בקצוות הקונסטרוקציה בהתאם לאמור בתקן הישראלי ת"י 466 חלק 1 ו- 2 ובהתאם לפרטים הקונסטרוקטיביים.

7. יש להקפיד על הכללים הנוגעים לחיבורי הברזל בהתאם לאמור בתקן הישראלי ת"י 466 חלק 1 ו- 2 ובהתאם לפרטים הקונסטרוקטיביים.

8. פלדה-יש להקפיד על הכללים הנוגעים לכיסוי הבטון בהתאם לאמור בתקן הישראלי ת"י 466 חלק 1 ו- 2 ובהתאם לפרטים הקונסטרוקטיביים.

9. פלדה-יש להקפיד על הכללים הנוגעים לכיסוי הבטון בהתאם לאמור בתקן הישראלי ת"י 466 חלק 1 ו- 2 ובהתאם לפרטים הקונסטרוקטיביים.

10. פלדה-יש להקפיד על הכללים הנוגעים לכיסוי הבטון בהתאם לאמור בתקן הישראלי ת"י 466 חלק 1 ו- 2 ובהתאם לפרטים הקונסטרוקטיביים.

ת"י 5244-2006. יש להקפיד על הכללים הנוגעים לכיסוי הבטון בהתאם לאמור בתקן הישראלי ת"י 5244-2006.

הערות:

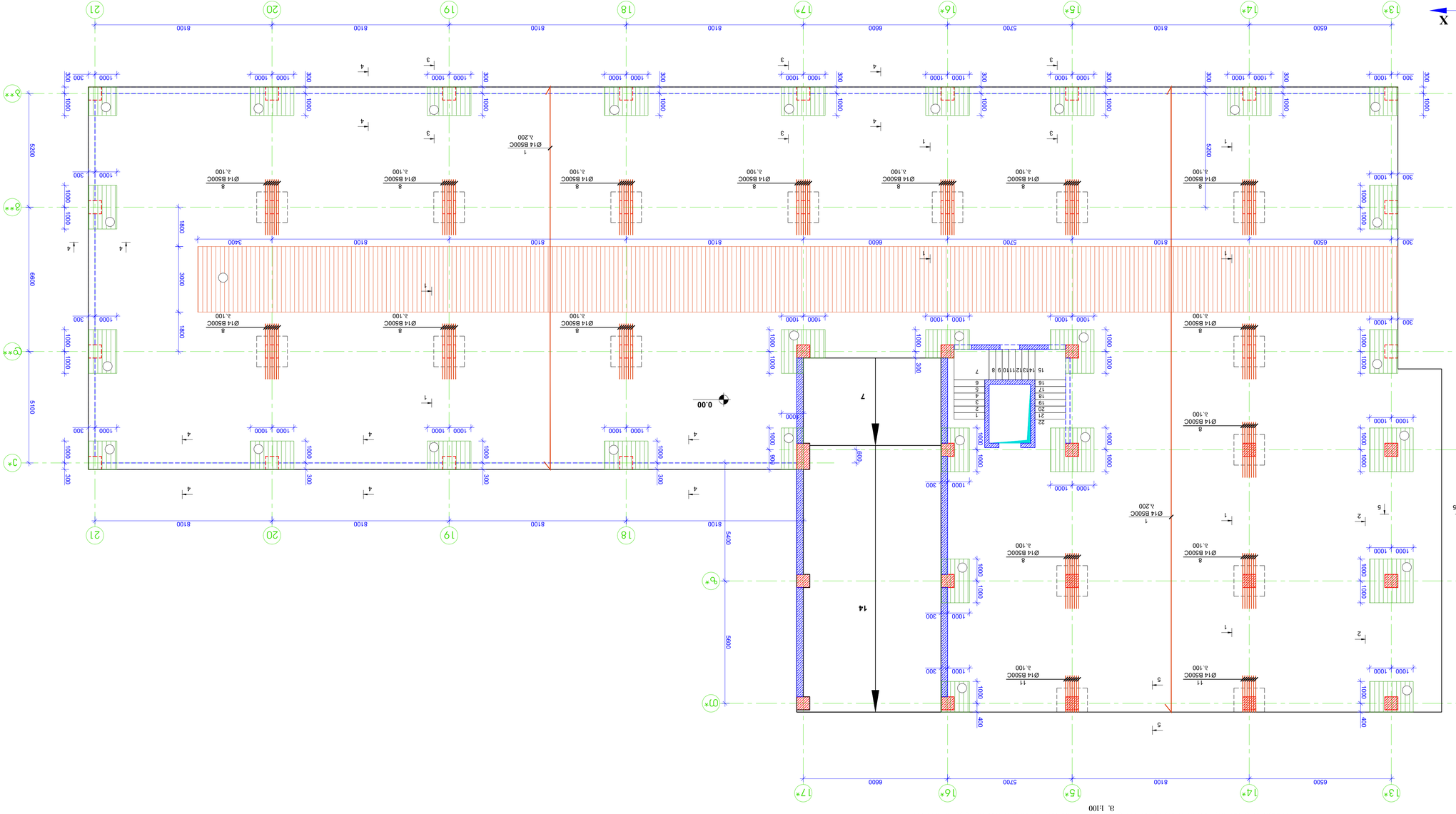

חתך 2-2 ב. 1:10

30	280	220	30	16 Ø8 B500C λ.600	2 Ø12 B500C λ.200	16 Ø8 B500C λ.600	4 Ø12 B500C λ.200
				14 Ø10 B500C λ.100 200	6 Ø16 B500C λ.200	11 Ø20 B500C λ.200	3 Ø10 B500C λ.200
				4 Ø12 B500C λ.200	15 Ø8 B500C λ.600	1 Ø14 B500C λ.200	

30	280	220	30	16 Ø8 B500C λ.600	4 Ø12 B500C λ.200	14 Ø10 B500C λ.100 200	6 Ø16 B500C λ.200
				4 Ø12 B500C λ.200	15 Ø8 B500C λ.600	1 Ø14 B500C λ.200	

30	280	220	30	16 Ø8 B500C λ.600	4 Ø12 B500C λ.200	14 Ø10 B500C λ.100 200	6 Ø16 B500C λ.200
				4 Ø12 B500C λ.200	15 Ø8 B500C λ.600	1 Ø14 B500C λ.200	

חתך 2-2 ב. 1:10

30	280	220	30	16 Ø8 B500C λ.600	4 Ø12 B500C λ.200	14 Ø10 B500C λ.100 200	6 Ø16 B500C λ.200
				4 Ø12 B500C λ.200	15 Ø8 B500C λ.600	1 Ø14 B500C λ.200	

გადახურვის ფილის ზედა შრის არმირების ნახაზი ღერძის მიმართულებით 0.00 ნიშნულზე
მ. 1:100

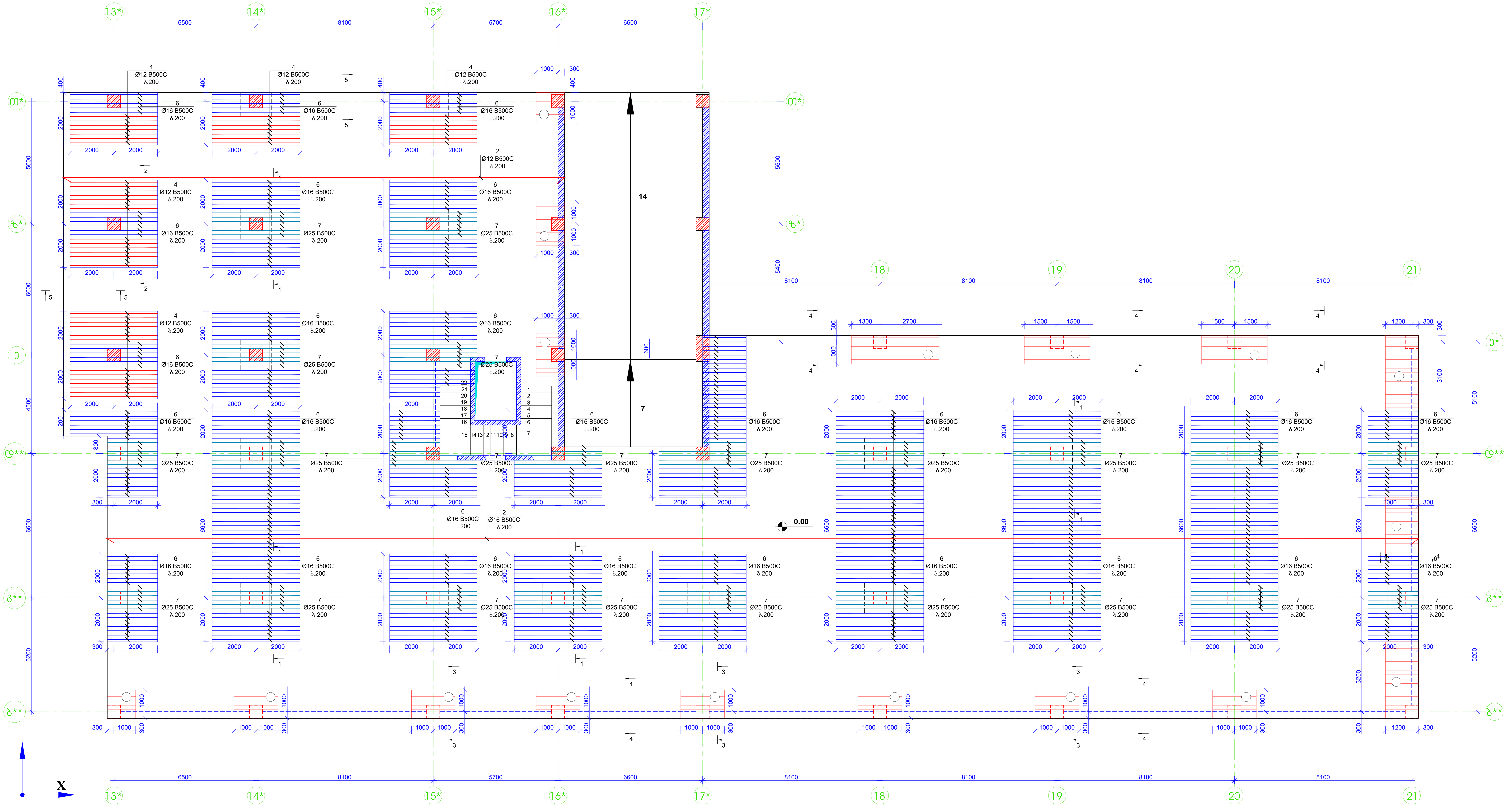

(4) 4. Ø12 B500C ბ.200

(6) 6. Ø16 B500C ბ.200

შენიშვნა:

1. გადახურვის ფილაში ბრძივი მუშა არმატურების გადაბმა მოხდეს პირგადადებით, გადაბმის სიგრძე 50D სადაც D გადასაბმელი არმატურის დიამეტრია.

2. გადახურვის ფილაში გამოყენებული იქნას ბეტონი, სიმტკიცის კლასით B 35

3. არმატურის მოღუნვა მოხდეს ცივად. (გაცხელების გარეშე)

4. რკ.ბ-ის კონსტრუქციებში დაცული იქნას დამცავი შრეები, როგორც ეს პროექტში არის მითითებული.

5. მოცემული ნახაზები განხილულ იქნას პროექტის არქიტექტურული ნაწილის ნახაზებთან ერთად.

6. მოცეული ნახაზი განხილულ იქნას შესაბამის ნიშნულზე მდებარე კიბისა და პანდუსის საყალიბო და არმირების ნახაზებთან ერთად.

7. მოცეული ნახაზი განხილულ იქნას შესაბამის ნიშნულზე მდებარე სვეტებისა და მონოლითური კედლების საყალიბო და არმირების ნახაზებთან ერთად.

8. რკ.ბ-ის ელემენტების დაბეტონებისას უნდა გაეწიოს კონტროლი ბეტონის კლასს, ვიბრირებას, დაბეტონების ხარისხს და შრობის პროცესებს თანახმად 10180-78; 18105.0-80; 18105.2-80;

10. რკ.ბ–ის კონსტრუქციებში გამოყენებულია 500C კლასის არმატურები 52544-2006. შემოწმებული იქნას არმატურის ხარისხი და შედგეს არმატურის გამოცდების შესაბამისი აქტები.

კვეთი 3-3 მ. 1:10

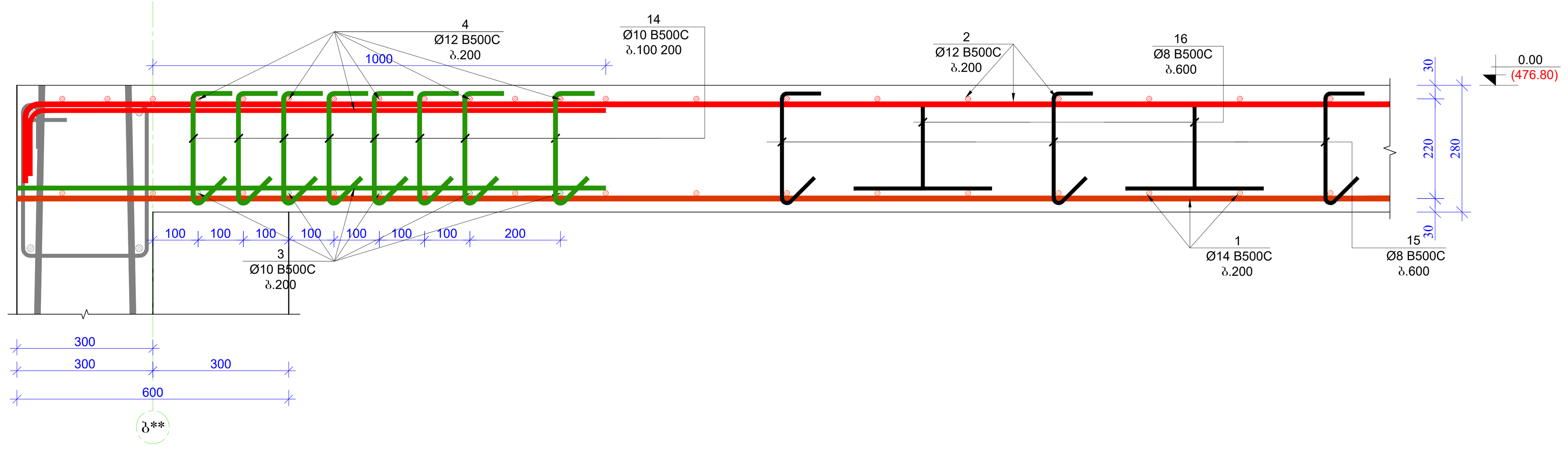

ფორმატი Format A1	თბილისი 2021 წ. Tbilisi 2021	
ფაილის სახელი File name	lock D Slab 0.00 R9.dwg	
ობიექტის მისამართი / Site address: ქ.თბილისი, ალ.ყაზბეგის გამზ. №34		
პროექტის სახელწოდება / Project name: მრავალფუნქციური საცხოვრებელი სახლი. (D)		
თანამდებობა Position	გვარი Name	ხელმოწერა Signature
მთ. ინჟინერი Ceif engineer	ი. კიკნაძე I. Kiknadze	
კონსტრუქტორი Structural engineer	კ. კობალაძე K. Kobaladze	
შეასრულა Draw	შ.დემეტრაშვილი Sh. Demetrashvili	
შეასრულა Draw	გ.დემეტრაშვილი G. Demetrashvili	

შპს "იქსორი" "X2" LTD

მისამართი / Address: საქართველო, ქ. თბილისი, ლვოვის ქ.№66

E-mail: info@x2.ge
Web: www.x2.ge

ნახაზი / Drwg: გადახურვის ფილის ზედა შრის არმირების ნახაზი ღერძის მიმართულებით 0.00 ნიშნულზე. კვეთი 3-3

მასშტაბი/Scale	თარიღი/Date issue	Layout
1:100	24/12/2021	

სტადია Stage	ფურცელი Page	ფურცლები Pages	რევიზია Revision
მ.პ.	ჯ-18		

გადახურვის ფილის ზედა შრის არმირების ნახაზი ღერძის მიმართულებით 0.00 ნიშნულზე
მ. 1:100

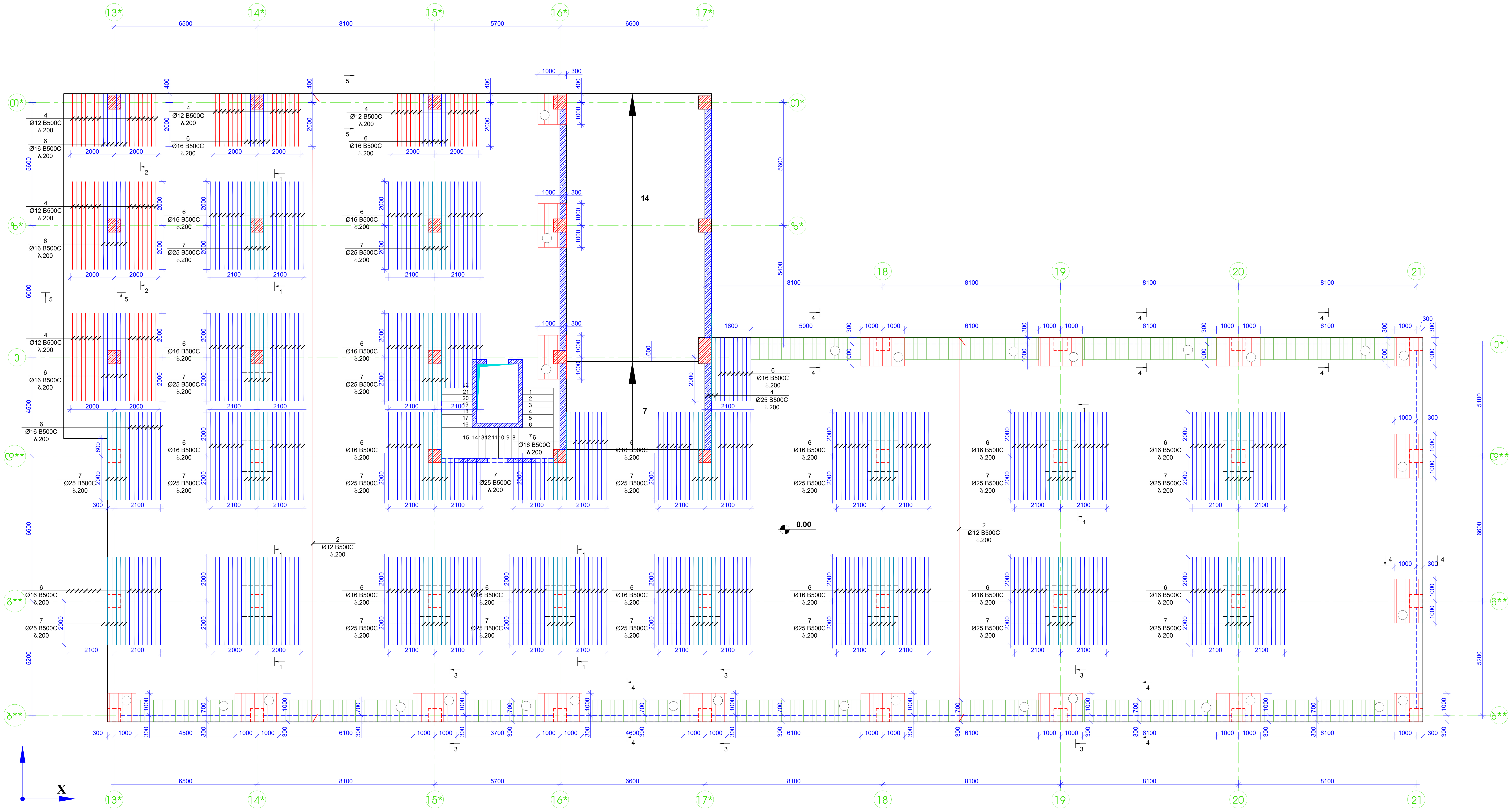

(3) 3. Ø10 B500C ბ.200 — (4) 4. Ø12 B500C ბ.200 — (6) 6. Ø16 B500C ბ.200

კვეთი 4-4 მ. 1:10

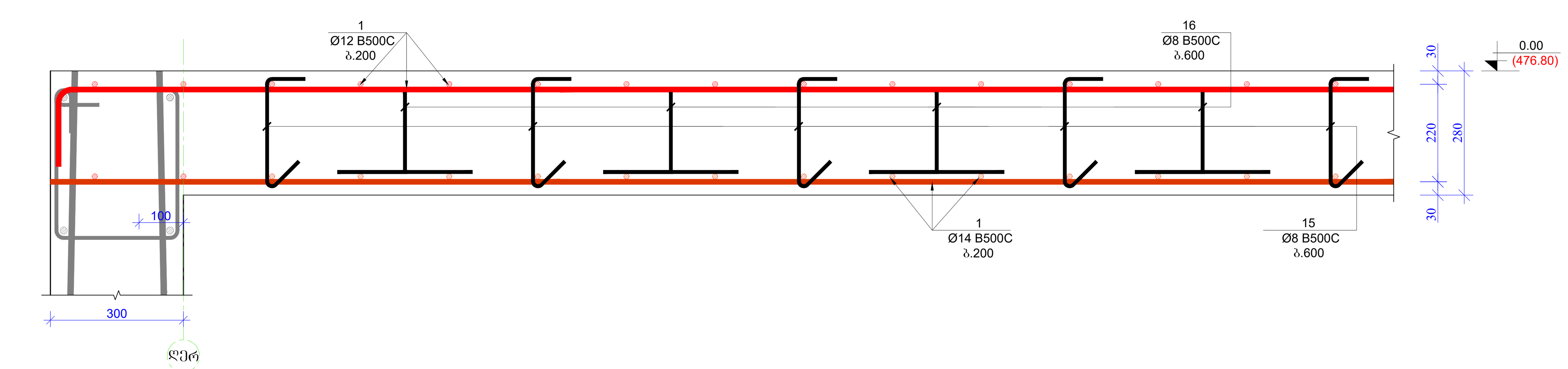

კვეთი 5-5 მ. 1:10

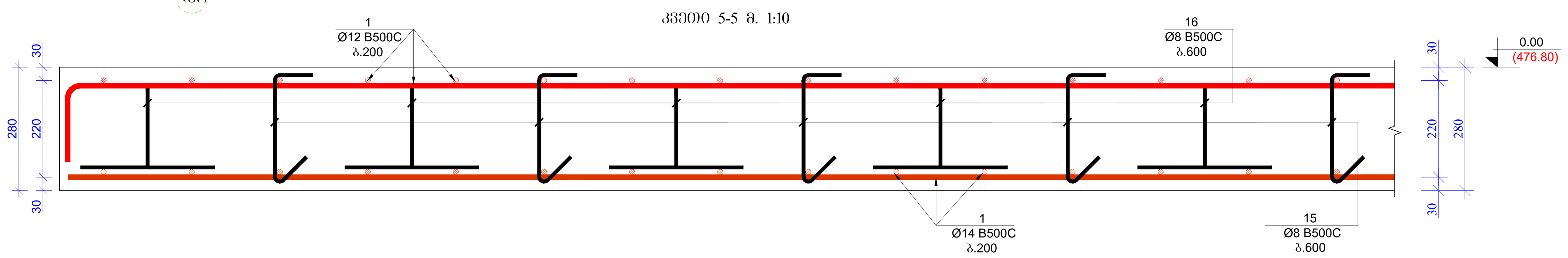

კოჭ. 13 მ.1:10 — კოჭ. 14 მ.1:10

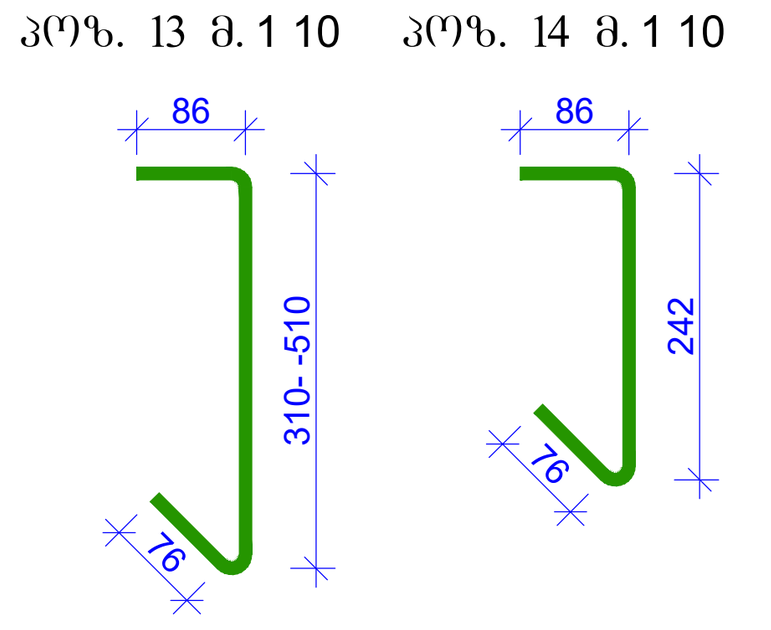

კოჭ. 15 მ.1:10 — კოჭ. 16 მ.1:10

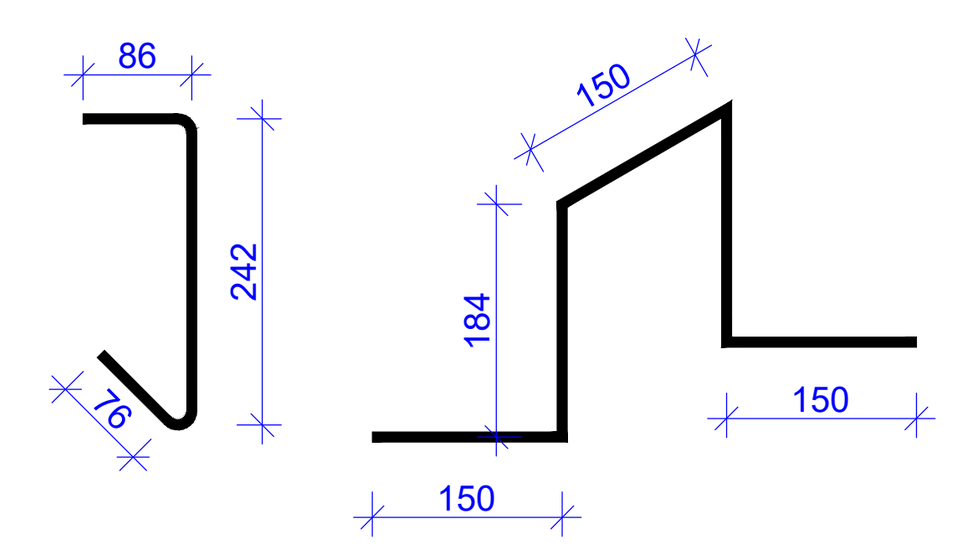

შენიშვნა:

1. გადახურვის ფილაში ბრძივი მუშა არმატურების გადაბმა მოხდეს პირგადადებით, გადაბმის სიგრძე 50D სადაც D გადასაბმელი არმატურის დიამეტრია.

2. გადახურვის ფილაში გამოყენებული იქნას ბეტონი, სიმტკიცის კლასით B 35

3. არმატურის მოღუნვა მოხდეს ცივად. (გაცხელების გარეშე)

4. რკ.ბ-ის კონსტრუქციებში დაცული იქნას დამცავი შრეები, როგორც ეს პროექტში არის მითითებული.

5. მოცემული ნახაზები განხილულ იქნას პროექტის არქიტექტურული ნაწილის ნახაზებთან ერთად.

6. მოცეული ნახაზი განხილულ იქნას შესაბამის ნიშნულზე მდებარე კიბისა და პანდუსის საყალიბო და არმირების ნახაზებთან ერთად.

7. მოცეული ნახაზი განხილულ იქნას შესაბამის ნიშნულზე მდებარე სვეტებისა და მონოლითური კედლების საყალიბო და არმირების ნახაზებთან ერთად.

8. რკ.ბ-ის ელემენტების დაბეტონებისას უნდა გაეწიოს კონტროლი ბეტონის კლასს, ვიბრირებას, დაბეტონების ხარისხს და შრობის პროცესებს თანახმად 10180-78; 18105.0-80; 18105.2-80;

10. რკ.ბ–ის კონსტრუქციებში გამოყენებულია 500C კლასის არმატურები 52544-2006. შემოწმებული იქნას არმატურის ხარისხი და შედგეს არმატურის გამოცდების შესაბამისი აქტები.

ფორმატი / Format	A1
თბილისი 2021 წ. / Tbilisi 2021	
ფაილის სახელი / File name	lock D Slab 0.00 R9.dwg
ობიექტის მისამართი / Site address	ქ.თბილისი, ალ.ყაზბეგის გამზ. №34
პროექტის სახელწოდება / Project name	მრავალფუნქციური საცხოვრებელი სახლი. (D)

თანამდებობა / Position	გვარი / Name	ხელმოწერა / Signature
მთ. ინჟინერი / Ceif engineer	ი. კიკნაძე / I. Kiknadze	
კონსტრუქტორი / Structural engineer	კ. კობალაძე / K. Kobaladze	
შეასრულა / Draw	შ.დემეტრაშვილი / Sh. Demetrashvili	
შეასრულა / Draw	გ.დემეტრაშვილი / G. Demetrashvili	

შპს "იქსორი" "X2" LTD

მისამართი / Address: საქართველო, ქ. თბილისი, ლვოვის ქ.№66
E-mail: info@x2.ge
Web: www.x2.ge

ნახაზი / Drwg: გადახურვის ფილის ზედა შრის არმირების ნახაზი ღერძის მიმართულებით 0.00 ნიშნულზე. კვეთი 4-4; 5-5

მასშტაბი/Scale	თარიღი/Date issue	Layout
1:100	24/12/2021	

სტადია / Stage	ფურცელი / Page	ფურცლები / Pages	რევიზია / Revision
მ.პ.	კ-19		

გადახურვის ფილის ვერტიკალური არმირების ნახაზი 0.00 ნიშნულზე

მ. 1:100

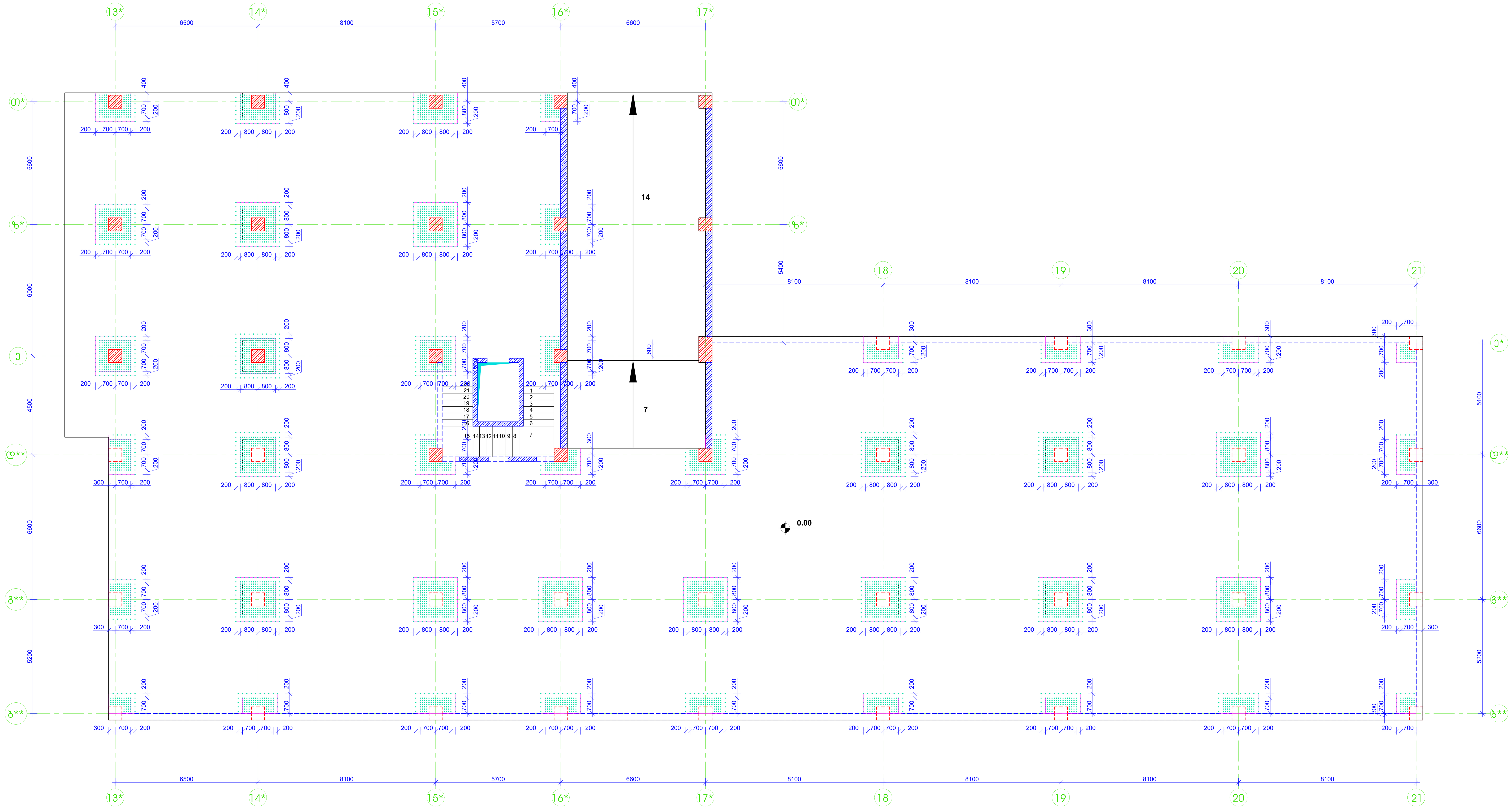

პოზ. 8 მ. 1:20

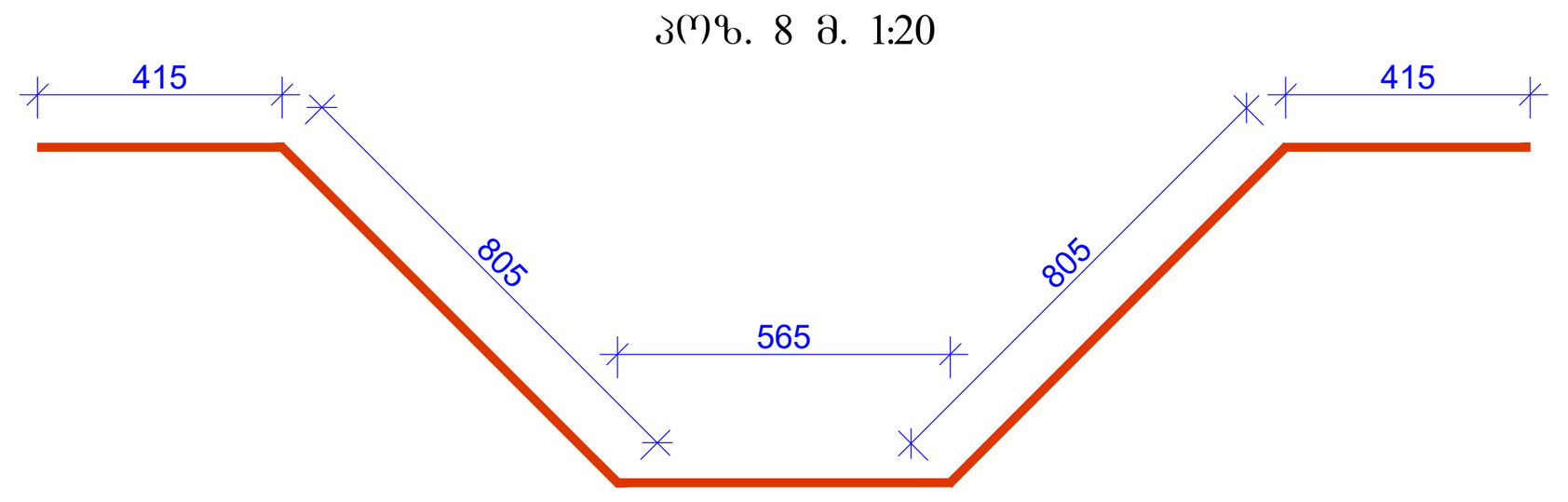

პოზ. 9 მ. 1:20

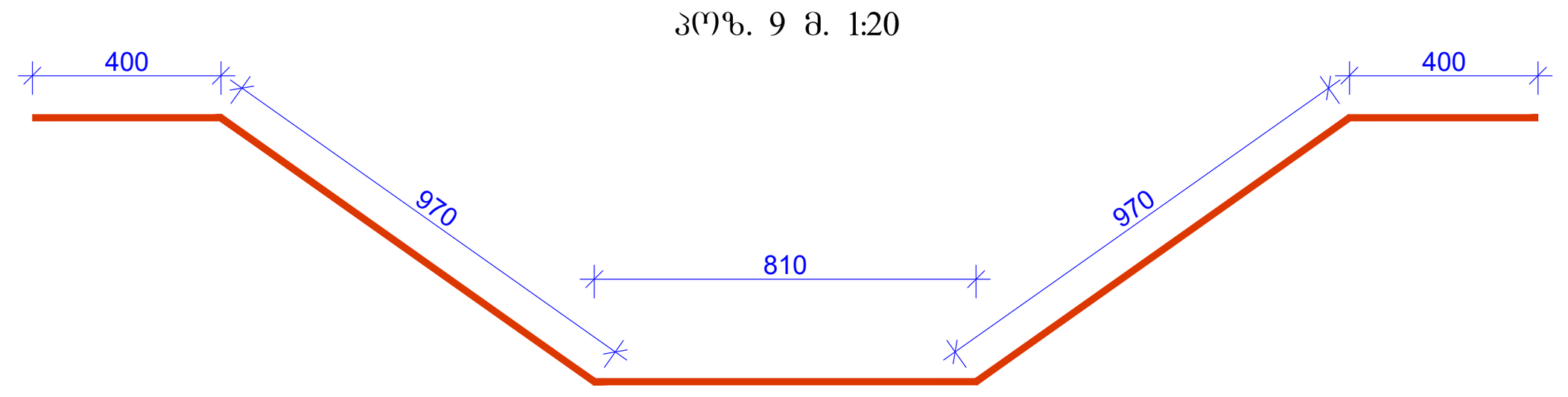

პოზ. 11 მ. 1:20

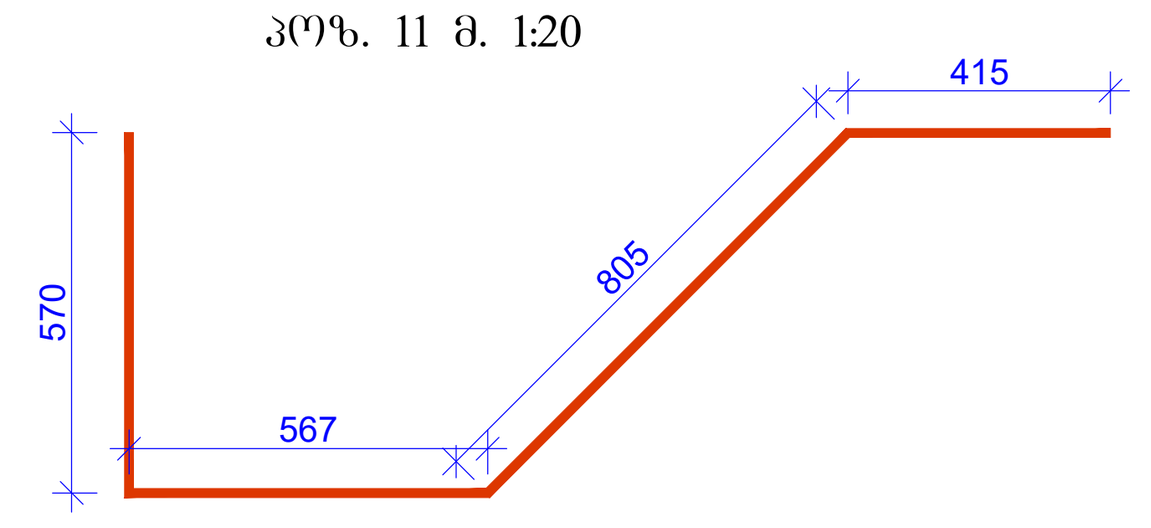

პოზ. 12 მ. 1:20

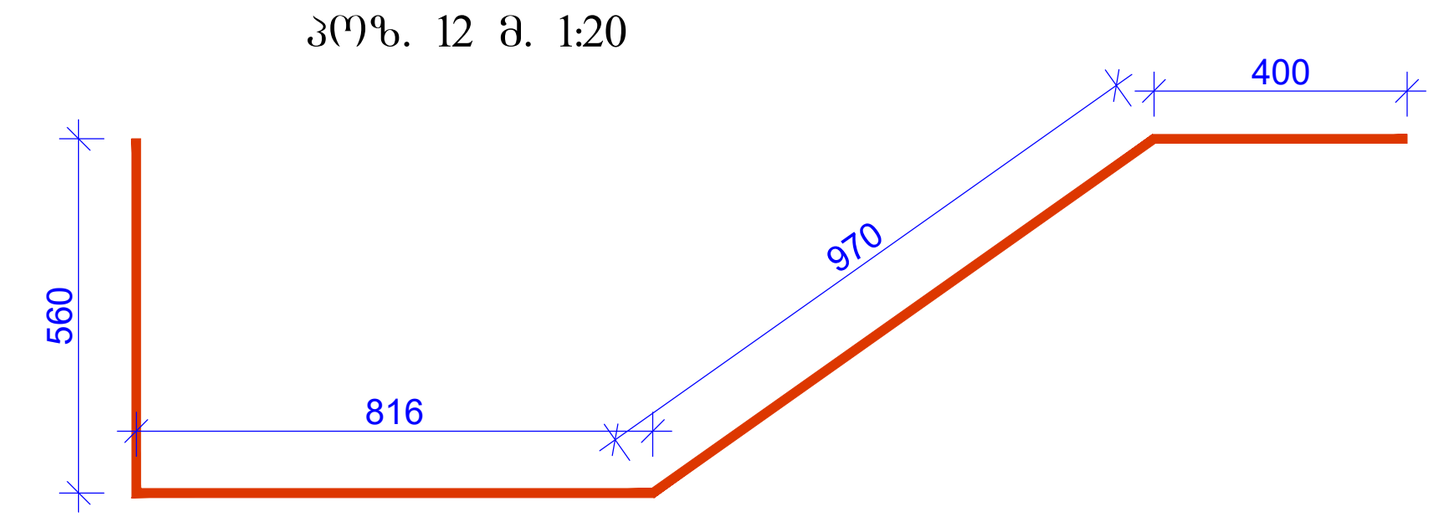

შენიშვნა:

1. გადახურვის ფილაში გრძივი მუშა არმატურების გადაბმა მოხდეს პირგადადებით, გადაბმის სიგრძე 50D სადაც D გადასაბმელი არმატურის დიამეტრია.

2. გადახურვის ფილაში გამოყენებული იქნას ბეტონი, სიმტკიცის კლასით B 35

3. არმატურის მოღუნვა მოხდეს ცივად. (გაცხელების გარეშე)

4. რკ.ბ-ის კონსტრუქციებში დაცული იქნას დამცავი შრეები, როგორც ეს პროექტში არის მითითებული.

5. მოცემული ნახაზები განხილულ იქნას პროექტის არქიტექტურული ნაწილის ნახაზებთან ერთად.

6. მოცეული ნახაზი განხილულ იქნას შესაბამის ნიშნულზე მდებარე კიბისა და პანდუსის საყალიბო და არმირების ნახაზებთან ერთად.

7. მოცეული ნახაზი განხილულ იქნას შესაბამის ნიშნულზე მდებარე სვეტებისა და მონოლითური კედლების საყალიბო და არმირების ნახაზებთან ერთად.

8. რკ.ბ-ის ელემენტების დაბეტონებისას უნდა გაეწიოს კონტროლი ბეტონის კლასს, ვიბრირებას, დაბეტონების ხარისხს და შრობის პროცესებს თანახმად 10180-78; 18105.0-80; 18105.2-80;

10. რკ.ბ–ის კონსტრუქციებში გამოყენებულია 500C კლასის არმატურები 52544-2006. შემოწმებული იქნას არმატურის ხარისხი და შედგეს არმატურის გამოცდების შესაბამისი აქტები.

ფორმატი Format **A1**	თბილისი 2021 წ. Tbilisi 2021	
ფაილის სახელი File name	lock D Slab 0.00 R9.dwg	
ობიექტის მისამართი / Site address	ქ.თბილისი, ალ.ყაზბეგის გამზ. №34	
პროექტის სახელწოდება / Project name	მრავალფუნქციური საცხოვრებელი სახლი. (D)	
თანამდებობა Position	გვარი Name	ხელმოწერა Signature
მთ. ინჟინერი Ceif engineer	ი. კიკნაძე I. Kiknadze	
კონსტრუქტორი Structural engineer	კ. კობალაძე K. Kobaladze	
შეასრულა Draw	შ.დემეტრაშვილი Sh. Demetrashvili	
შეასრულა Draw	გ.დემეტრაშვილი G. Demetrashvili	

შპს "იქსორი" **"X2" LTD**	მისამართი / Address საქართველო, ქ. თბილისი, ლვოვის ქ.№66 E-mail: info@x2.ge Web: www.x2.ge

ნახაზი / Drwg

გადახურვის ფილის ვერტიკალური არმირების ნახაზი 0.00 ნიშნულზე

მასშტაბი/Scale	თარიღი/Date issue	Layout	
1:100	24/12/2021		
სტადია Stage	ფურცელი Page	ფურცლები Pages	რევიზია Revision
მ.პ.	კ-20		

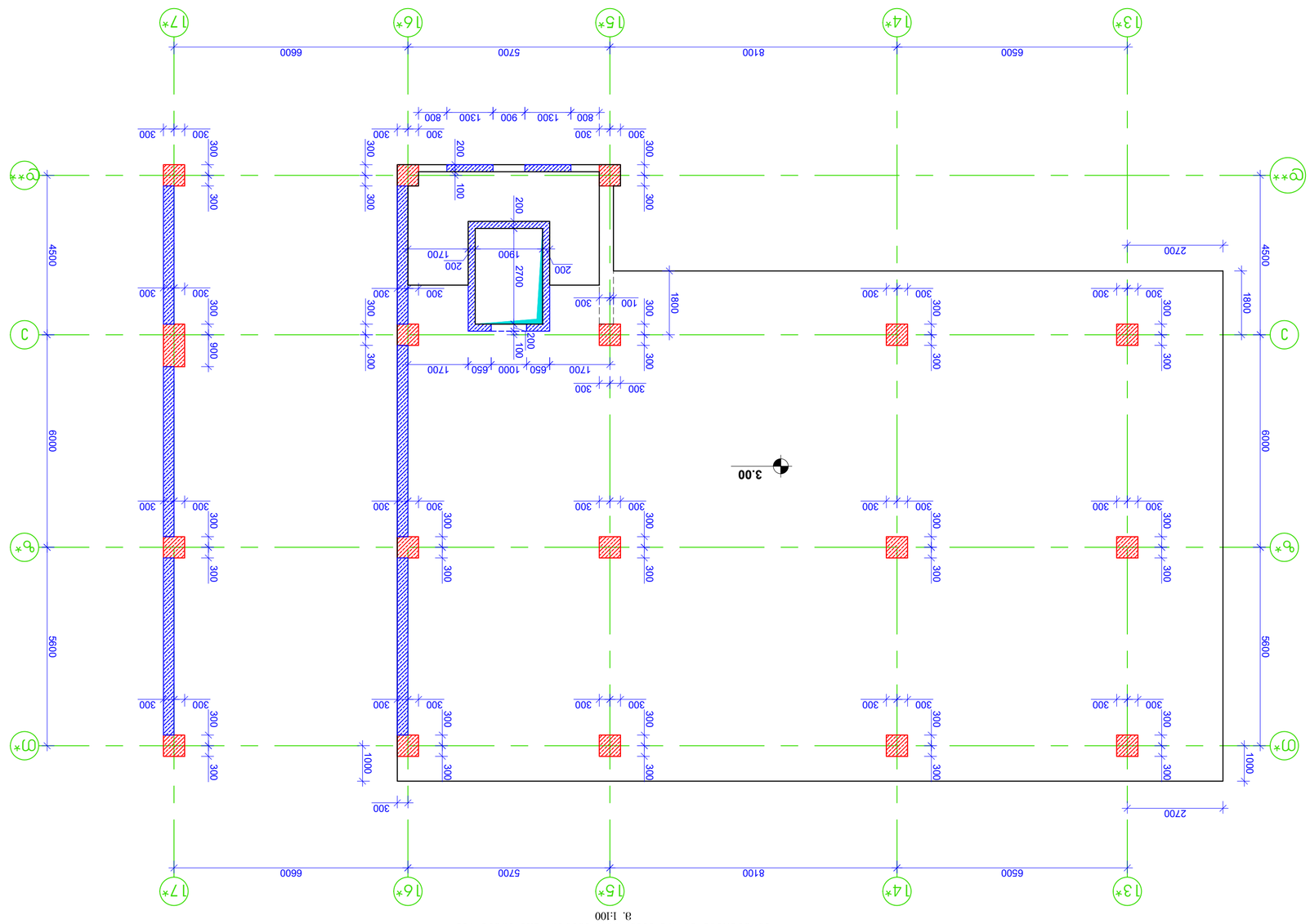

ვარკვლავიანი ფილების ზედა ნიშნული +3.00 ნიშნულზე

მ. 1:100

ვებერთები:

1. ბალიანების ფილის ბეტონის კლასი B 35 (ბეტონი M450), ბალიანის ქვედა D ბალიანების ფილის ბეტონის კლასი 50D ბალიანების ფილის ბეტონის კლასის შესახებ იხილეთ ტექნიკური.

2. ბალიანების ფილის ფილების ბეტონის კლასი უნდა შეესაბამებოდეს ფილის ბეტონის კლასს B 35

3. არმატურის მოლიანი მოცულობა (ბაზისური ბალიანების)

4. ძაბვა-ტიპის კონტროლირებადი ფილების ბეტონის ძაბვის გადაცემა, ძალიან ადრე არმატურის ამოჭრის შემდეგ.

5. მოცემული ნახაზების ბანის ელემენტების ანკერული ნაწილების ნახაზებზე მითითებული ზომები.

6. მოცემული ნახაზები ბანის ელემენტების ნაწილების ზომები და ადგილმდებარეობა ასევე ბალიანების ბალიანების ზომები.

7. მოცემული ნახაზები ბანის ელემენტების ნაწილების ზომები და მოცემული ინფორმაცია ბალიანების ნაწილების ზომების შესახებ.

8. ძაბვა-ტიპის ელემენტების ბალიანების ნაწილების ელემენტების ბალიანების ელემენტების ბალიანების ელემენტების ბალიან

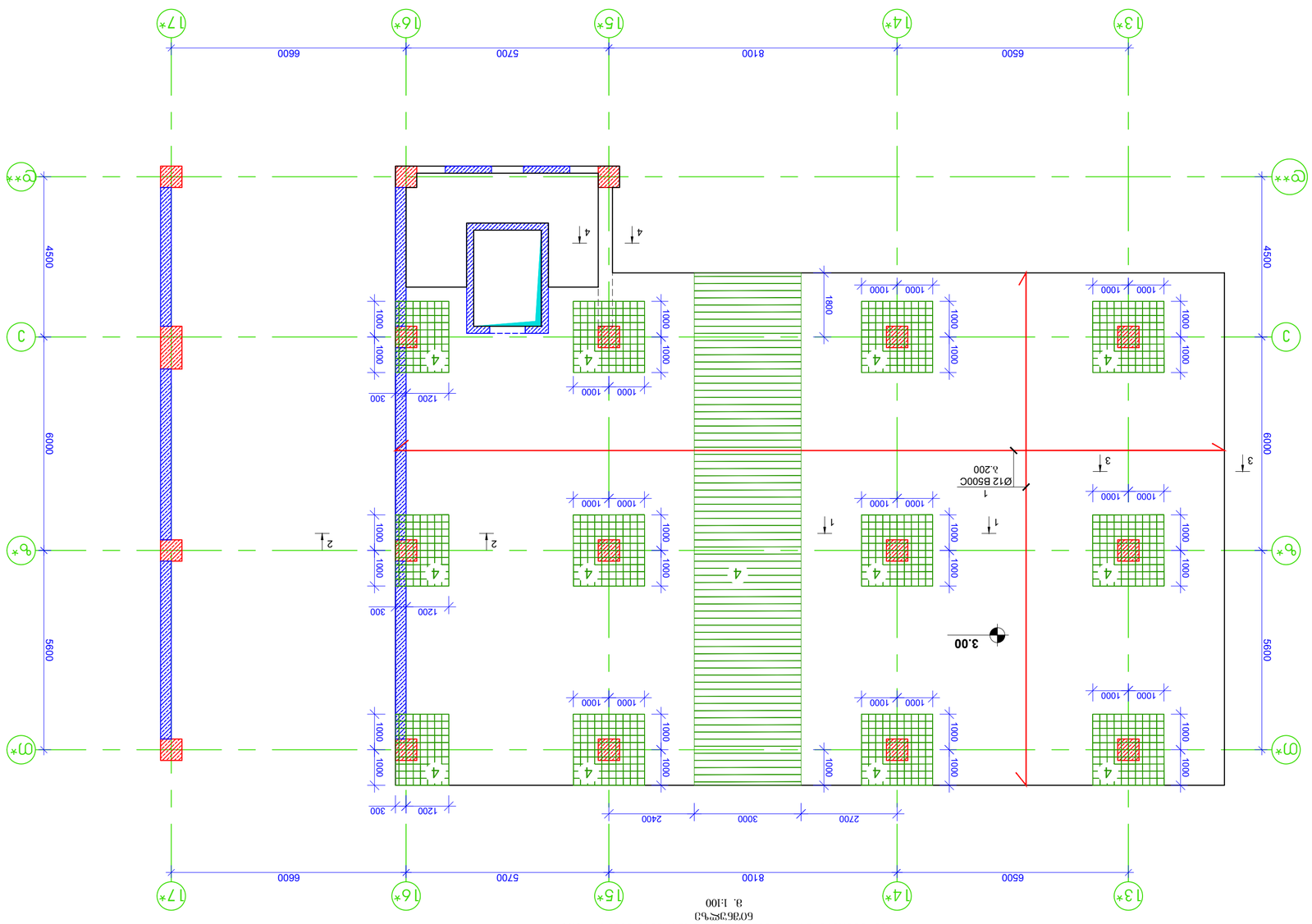

ქალაქ თბილისი, ვაკის რაიონის ბაგრატიონის ქუჩის +3.00 ნიშნულის ბაგრატიონის ქუჩის ნაგებობის ქვედა ფილის არმატურის სქემა
მ. 1:100

ფორმატი / Format	A1	თარიღი 2021 წ.	
ფაილის სახელი / File name	R9.dwg	Lock ID Slab 3.0 6.30 9.30	
პროექტის მისამართი / Site address ქ.თბილისი, ვაკე საბურთალოს ნაკვ. №34			
პროექტის დასახელება / Project name არმატურის სქემა ბაგრატიონის ქუჩის ნაგებობის ქვედა ფილის (ე)			
Position	თანამდებობა	Name	ხელმოწერა Signature
მთ. ინჟინერი Chief engineer	ი. ჯიქიძე I. Kiknadze		
პროექტის ხელმძღვანელი Structural engineer	კ. ხოხიაძე K. Kokhiadze		
შესრულებაზე პასუხისმგებელი პირი Draw	სხ. მელიავილი Sk. Meliavilli		
შესრულებაზე პასუხისმგებელი პირი Draw	ნ. ლომთათიძე N. Lomtatidze		

მშენებლობის ობიექტის მისამართი / Site address
ქ.თბილისი, ვაკე საბურთალოს
ნაკვ. №34

შპს "ᲘᲐᲚᲝᲛᲔᲒᲐ"
"X2" LTD
Web: www.x2.ge
E-mail: info@x2.ge

ნახატის დასახელება / Drawing
ბაგრატიონის ქუჩის ნაგებობის ქვედა ფილის არმატურის სქემა
ე ნიშნულზე +3.00 ნაკ.№34

Scale / მასშტაბი	1:100	Date issue / თარიღი	24/12/2021
Stage	ე	Pages	3
Revision	0		

ბადახურვის ფილის ზედა შრის არმირების ნახაზი +3.00
ნიშნულზე ღერძის მიმართულებით
მ. 1:100

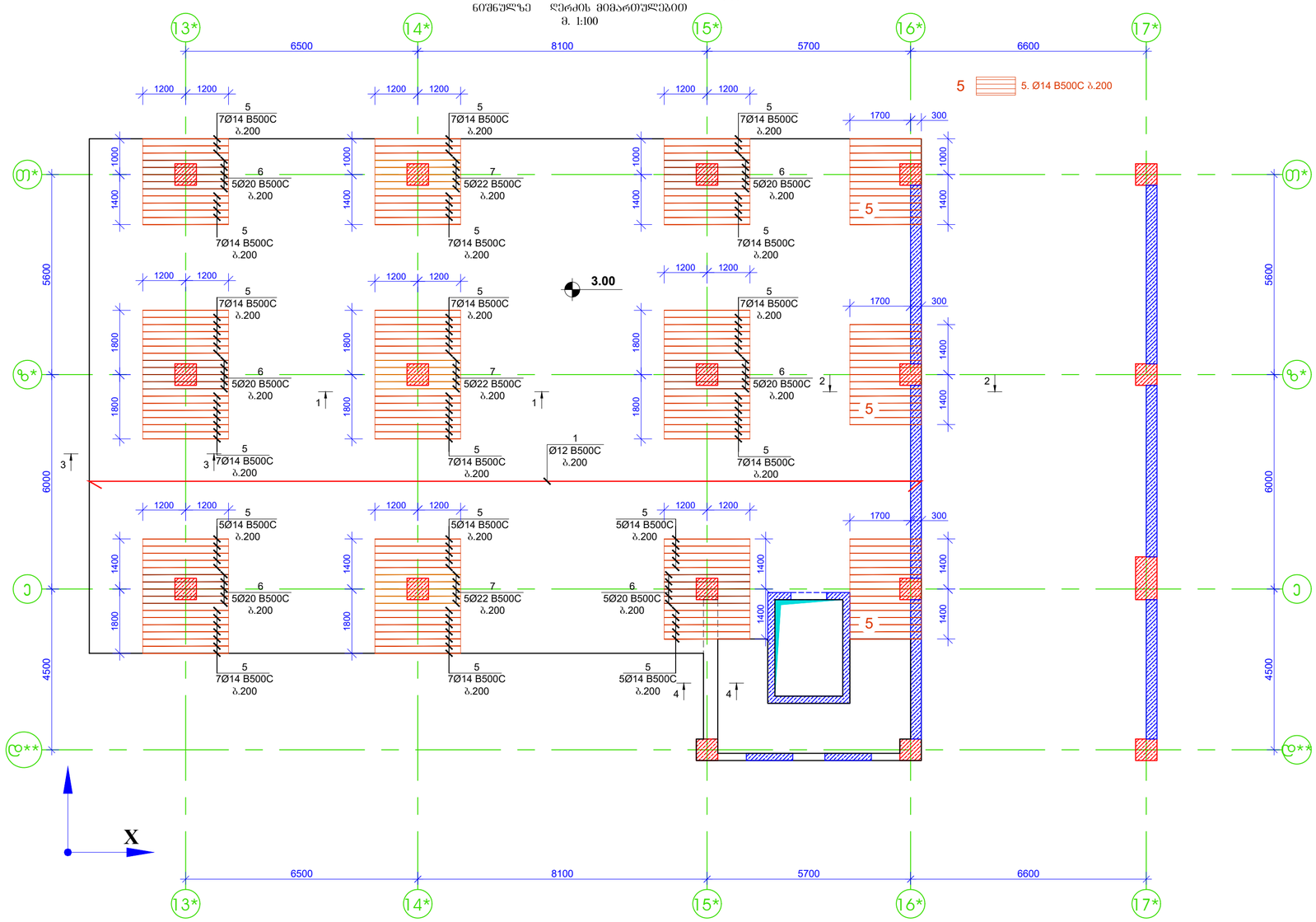

ფორმატი Format	A1	თბილისი 2021 წ. Tbilisi 2021
ფაილის სახელი File name	lock D Slab 3.0 6.30 9.30 R9.dwg	

ობიექტის მისამართი / Site address
ქ.თბილისი, ალ.ყაზბეგის გამზ. №34

პროექტის სახელწოდება / Project name
მრავალფუნქციური საცხოვრებელი სახლი. (D)

თანამდებობა Position	გვარი Name	ხელმოწერა Signature
მთ. ინჟინერი Ceif engineer	ი. ჰიკნაძე I. Kiknadze	
კონსტრუქტორი Structural engineer	კ. კობალაძე K. Kobaladze	
შეასრულა Draw	შ.დემეტრაშვილი Sh. Demetrashvili	
შეასრულა Draw	გ.დემეტრაშვილი G. Demetrashvili	

შპს "იქსორი"
"X2" LTD

მისამართი / Address
საქართველო, ქ. თბილისი, ლვოვის ქ.№66
E-mail: info@x2.ge
Web: www.x2.ge

ნახაზი / Drwg
ბადახურვის ფილის ზედა შრის არმირების ნახაზი +3.00 ნიშნულზე ღერძის მიმართულებით

მასშტაბი/Scale	თარიღი/Date issue	Layout
1:100	24/12/2021	

სტადია Stage	ფურცელი Page	ფურცლები Pages	რევიზია Revision
მ.პ.	ა-23		

ფორმატი / Format	**A1**
ფაილის სახელი / File name	R9.dwg

ფაილის სახელი / File name	R9.dwg		
ფაილის სახელი / File name	lock B Slab 3.0 6.30 9.30		
ფორმატი / Format	**A1**	თარიღი 2021 წ.	

ობიექტის მისამართი / Site address	ქ.თბილისი, ჯღ ჯაფარიძის ქუჩა №34
პროექტის დასახელება / Project name	არქიტექტურული ნაწილის მონოლითური რკინაბეტონის სალიანდაგო ეზო. (ე)

Position	Name	Signature
მთავარი ინჟინერი / Chief engineer	ი. ჯიმშიტაშვილი I. Kikmadze	
პროექტის ხელმძღვანელი / Structural engineer	კ. ხოხობაძე K. Kohobaidze	
შემსრულებელი / Draw	ს.ბურჭულაძე Sk. Burtsvuladzili	
შემსრულებელი / Draw	ნ.ბურჭულაძე N. Burtsvuladzili	

მისამართი / Address	ქ. თბილისი, ვაკის რაიონი, ჯ. ფიფიის ქუჩა №66
	E-mail: info@x2.ge Web: www.x2.ge
	შპს "ექს ორ" LTD

ნახაზის / Dwg	ნაგებობის ზემოთ მდებარე ტერიტორიის კეთილმოწყობის პროექტის ნაწილი ელექტრონული ფორმით ასაგებად
მასშტაბი / Scale	1:100
გადაცემის თარიღი / Date issue	24/12/2021
Layout	

Stage	Page	Pages	Revision
ტ.ბ.	3-24		

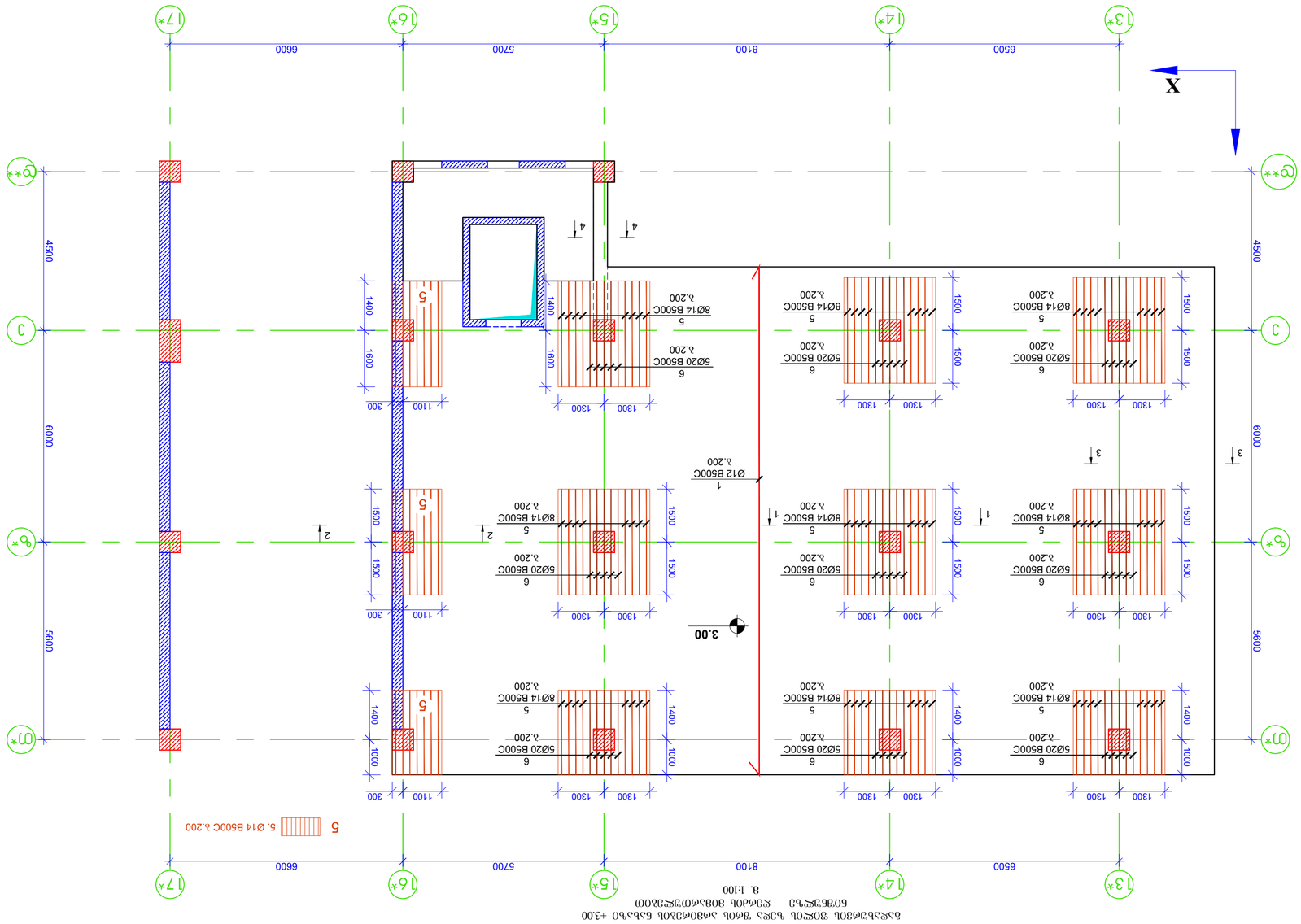

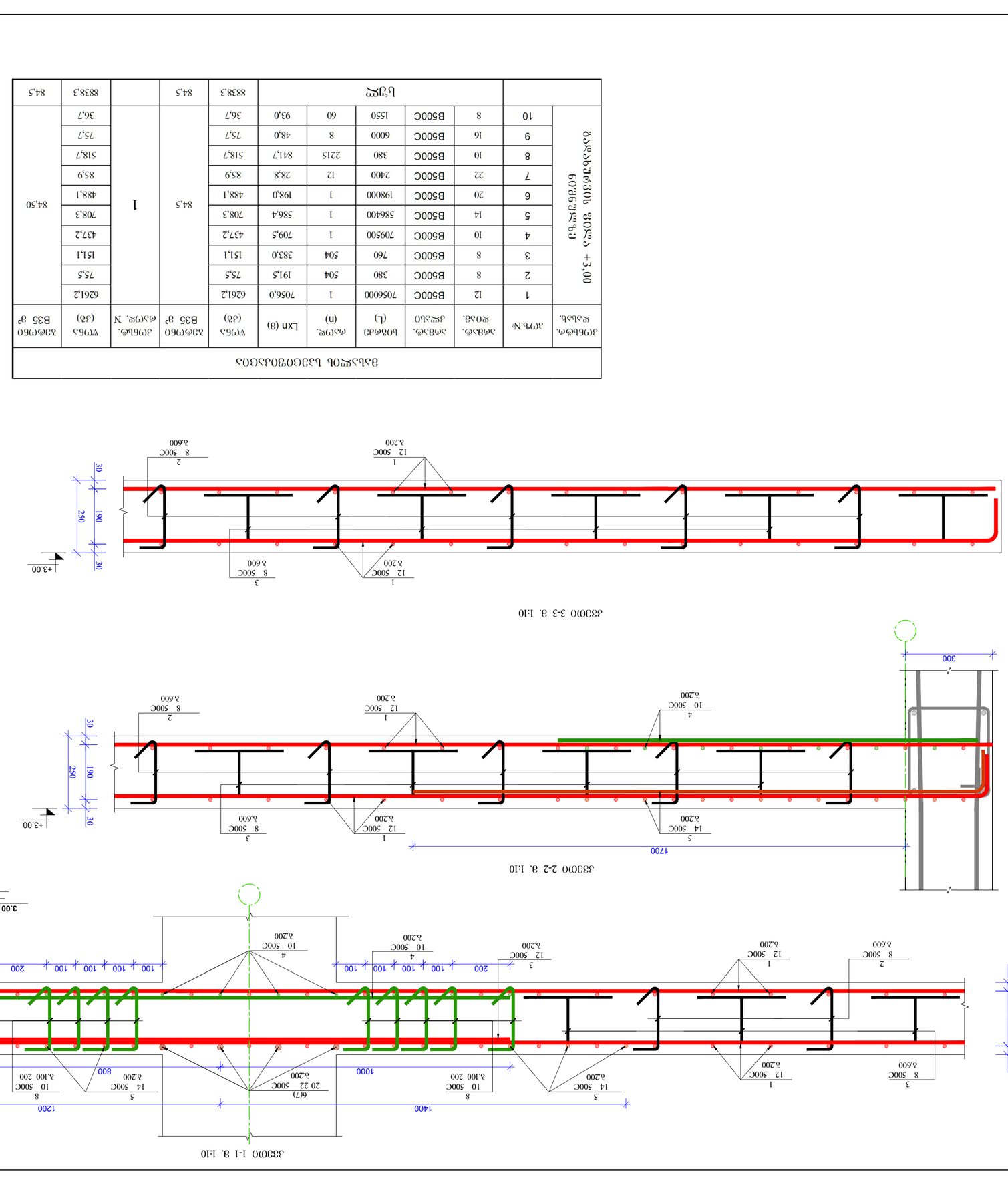

ჯვ.2 ჭ.1.10 – 3-3 ჭ. 1:10

ჯვ.1-1 ჭ. 1:10

ჯვ.2-2 ჭ. 1:10

ჯვ.4 ჭ. 1:10

ჯვ.10 ჭ. 1:10

ჯამური არმატურა									
არმატურის ნომერი, ელემენტის მარკა	პოზიციის №№	დიამეტრი, მმ	კლასი	ერთეული სიგრძე, მ (L)	ცალების რაოდენობა (n)	Lxn (მ)	ერთეული წონა, კგ (ქვ)	ჯამური წონა B35 ბეტონისთვის, კგ	ჯამური წონა B35 ბეტონისთვის, მ³
ფილა +3.00	1	12	B500C	7056000	1	7056,0	6261,2	6261,2	
	2	8	B500C	380	504	191,5	75,5	75,5	
	3	8	B500C	760	504	383,0	151,1	151,1	
	4	10	B500C	709500	1	709,5	437,2	437,2	
	5	14	B500C	586400	1	586,4	708,3	708,3	84,50
	6	20	B500C	198000	1	198,0	488,1	488,1	
	7	22	B500C	2400	12	28,8	85,9	85,9	
	8	10	B500C	380	2215	841,7	518,7	518,7	
	9	16	B500C	6000	8	48,0	75,7	75,7	
	10	8	B500C	1550	60	93,0	36,7	36,7	
						ჯამი	8838,3	8838,3	84,5

ჯამური არმატურა

ფორმატი	A1	შენობის ეს 2021 წ.
ფაილის სახელი	lock B Slab 3.0 6.30 9.30 R9.dwg	File name

შემსრულებელი	ი. ჯუღაშვილი	I. Kiknadze
Chief engineer		
სტრუქტურული ინჟინერი	კ. ხობალაძე	Structural engineer
Draw	ს.ბურთიაშვილი	Sk. Burtsverdnishvili
Draw	ნ.ცუცქირიძე	N. Tsutskiridze

ობიექტის მისამართი / Site address	ქ.თბილისი, ალ.ყაზბეგის ქუჩა, №34
პროექტის დასახელება / Project name	მრავალსართულიანი საცხოვრებელი სახლის მშენებლობა

Position	Name	Signature	
დამკვეთი	შპს "ZX2" LTD		
ტექ. ზედამხედველი			
Tech. supervisor			
ავტორი	ი. ჯუღაშვილი	I. Kiknadze	
Author			
კონსულტანტი			
Consultant			

მშენებლობის ეტაპი			
Stage	ფურცელი Page	ფურცლების რაოდენობა Pages	რევიზია Revision
			3.3.

გადახურვის ფილის ვერტიკალური არმირების ნახაზი +3.00 ნიშნულზე
მ. 1:100

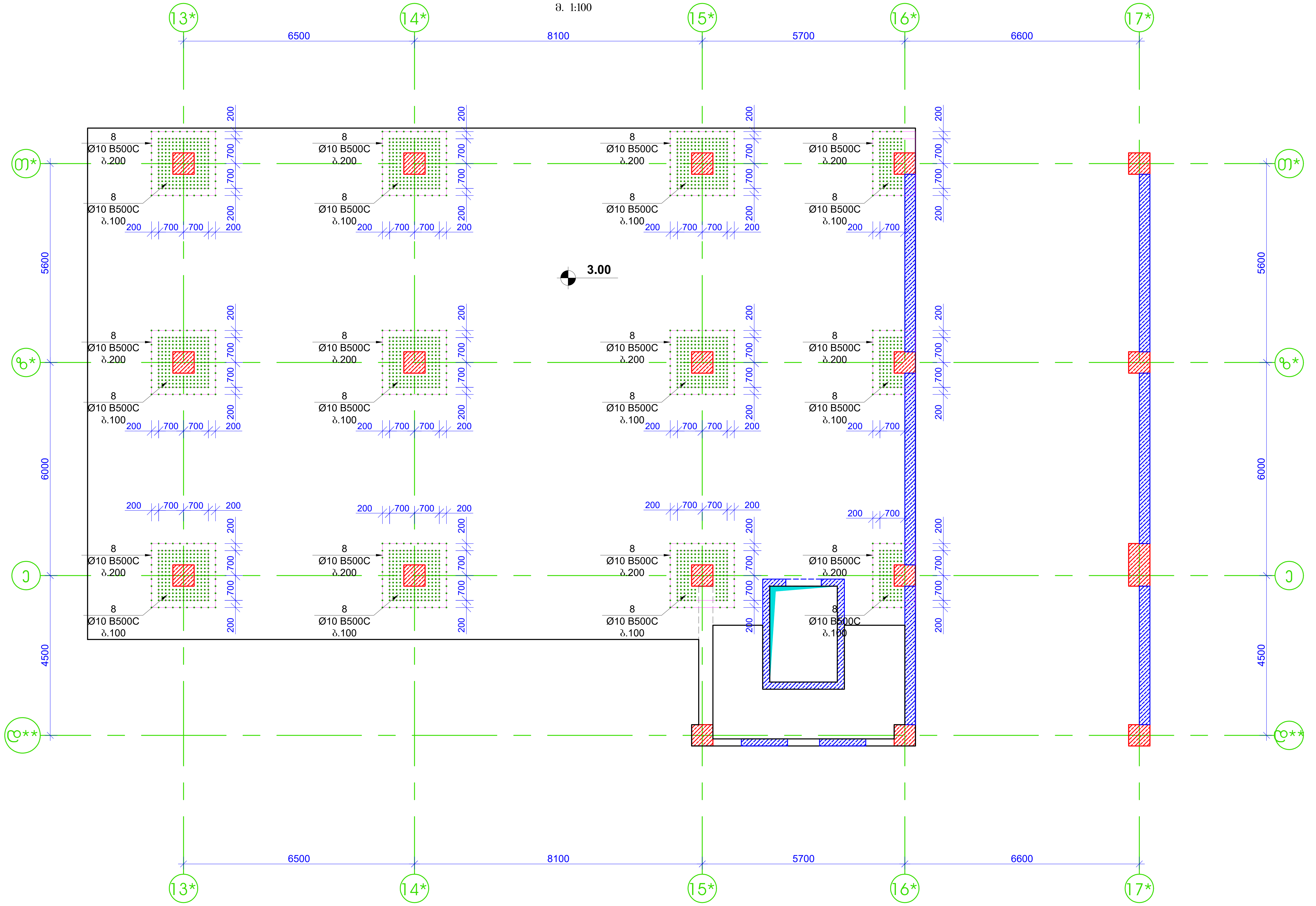

ფორმატი Format	A1	თბილისი 2021 წ. Tbilisi 2021
ფაილის სახელი File name	lock D Slab 3.0 6.30 9.30 R9.dwg	

ობიექტის მისამართი / Site address
ქ.თბილისი, ალ.ყაზბეგის გამზ. №34

პროექტის სახელწოდება / Project name
მრავალფუნქციური საცხოვრებელი სახლი. (D)

თანამდებობა Position	გვარი Name	ხელმოწერა Signature
მთ. ინჟინერი Ceif engineer	ი. კიკნაძე I. Kiknadze	
კონსტრუქტორი Structural engineer	კ. კობალაძე K. Kobaladze	
შეასრულა Draw	შ.დემეტრაშვილი Sh. Demetrashvili	
შეასრულა Draw	გ.დემეტრაშვილი G. Demetrashvili	

შპს "იქსორი"
"X2" LTD

მისამართი / Address
საქართველო, ქ. თბილისი, ლვოვის ქ.№66
E-mail: info@x2.ge
Web: www.x2.ge

ნახაზი / Drwg
გადახურვის ფილის ვერტიკალური არმირების ნახაზი +3.00 ნიშნულზე

მასშტაბი/Scale	თარიღი/Date issue	Layout
1:100	24/12/2021	

სტადია Stage	ფურცელი Page	ფურცლები Pages	რევიზია Revision
მ.პ.	კ-26		

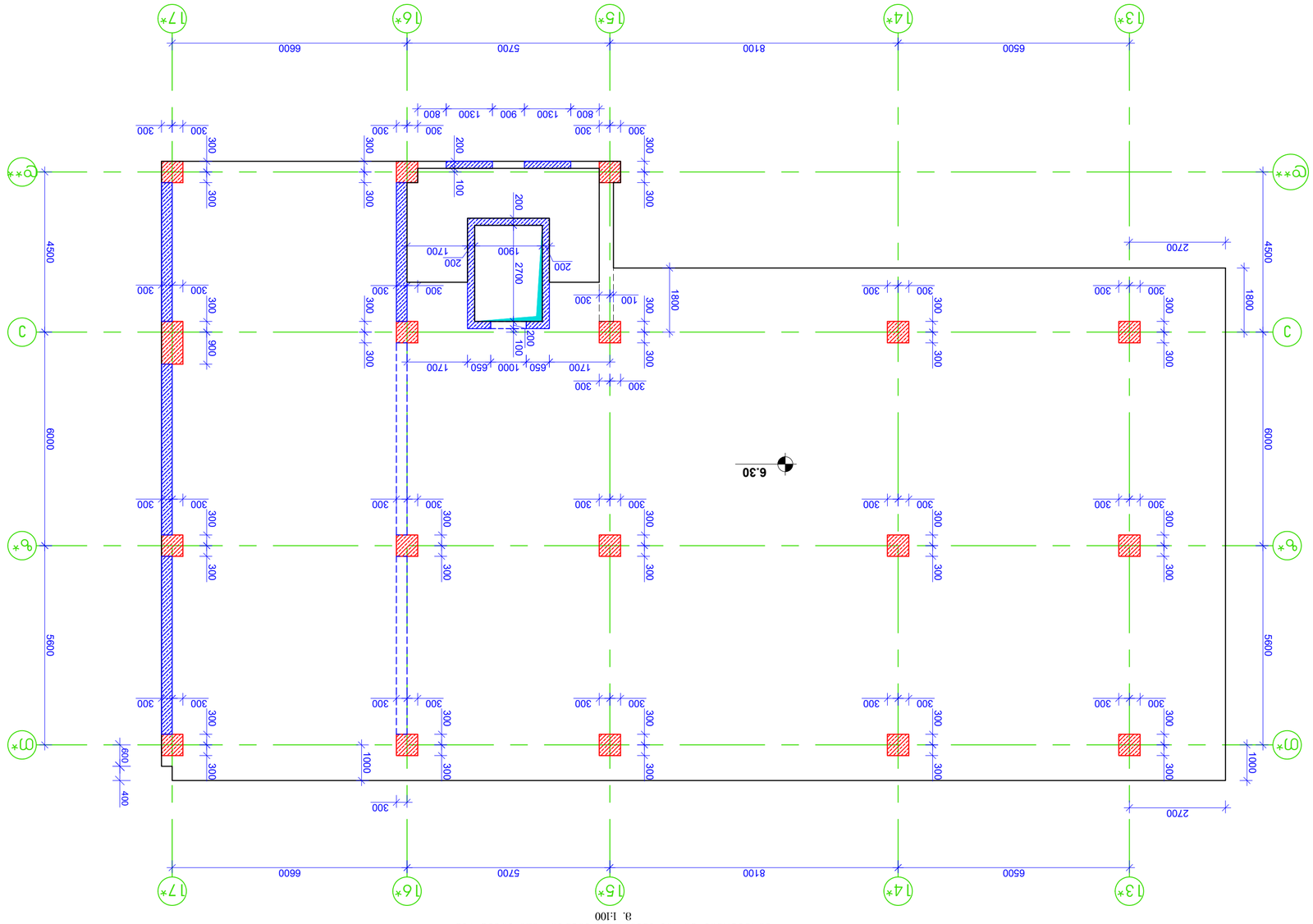

ჯაჭვა-ბეტონის ფილის +6.30 ნიშნულის ნაბიჯი
მ. 1:100

ფორმატი / Format	**A1**	თარიღი / Date	აგვისტო 2021 წ.
ფაილის სახელი / File name	R9.dwg	lock B Slab 3.0 6.30 9.30	

ობიექტის მისამართი / Site address
ქ.თბილისი, ვაჟა ფშაველას გამზ. №34

პროექტის დასახელება / Project name
მრავალბინიანი საცხოვრებელი სახლის სამშენებლო სამუშაოები
სახლი. (ე)

Position	Name	Signature
მთავარი ინჟინერი	ნ. ჯიქიძე	
Chief engineer	I. Kiknadze	
პროექტის ხელმძღვანელი	კ. ხარებავა	
Structural engineer	K. Kharebava	
შემსრულებელი	ს.ფეიქრიშვილი	
Draw	S.Feikrishvili	
შემსრულებელი	ნ.ფეიქრიშვილი	
Draw	N. Feikrishvili	

მისამართი / Address	შპს "ᲥᲐᲚᲛᲐᲜᲘ "X2" LTD
ტელეფონი, ე. ფოსტა, ვებ-გვერდი	ტელ: +995 599 12 12 12 E-mail: info@x2.ge Web: www.x2.ge

ნახაზის / Dwg

ბინათმშენებლობა ვაკის რაიონში
ნაკვეთი +6.30 ნიშნულის გეგმა

მასშტაბი / Scale	1:100	გამოშვების თარიღი / Date issue	24/12/2021
			Layout

სტადია / Stage	ფურცელი / Page	ფურცლების რაოდენობა / Pages	რედაქცია / Revision
		27-ა	3.3.

ᲒᲐᲜᲛᲐᲠᲢᲔᲑᲐ:

1. ბაღის ტერიტორიის შემოღობვა ბეტონის ბოძებზე გაჭიმული ბაღის საზღვრის მოპირკეთება ალუმინის ბადით, ბაღის კარის მოწყობა 20D ტიპის D ბაღის საზღვრის ნახაზის მიხედვით.

2. ბაღის ტერიტორიის შეღებვა ფასადის ხის ელემენტების, სახურავის ქანობის ელემენტების ანტისეპტიკური ნაერთით B 35

3. ნიადაგის მოხვეტა მოსწორება ცემენტის (ბალახიანი ბაღის) ფენის მოწყობა

4. ტერიტორიის მოსწორებული ზედაპირის ქვეშ ფასადის ხის ელემენტების დამუშავება ანტისეპტიკური ნაერთით.

5. შენობაზედა ნაგებობების ასენთან ახლოს მდებარე ელექტრული ქსელის ქვეშ მიწის სამუშაოების წარმოება მხოლოდ ხელით.

6. შენობაზე ნაგებობების ასენთან ახლოს მდებარე ტერიტორიის ნაწილების ასფალტით ან ბეტონის ფილებით დაფარვა სამუშაოების დასრულების შემდეგ.

7. შენობაზედა ნაგებობების ასენთან ახლოს მდებარე ტერიტორიის ნაწილების ასფალტით ან ბეტონის ფილებით დაფარვა სამუშაოების დასრულების შემდეგ.

8. ტერიტორიის დაგეგმარების ნაკეთობების შენახვა დაუშვებელია ტროტუარებზე, მიმდებარე ტერიტორიებზე, ნაგებობებთან ახლოს, ხეებზე ბაღის ელექტრული ქსელის ბოძებზე და სხვა ადგილებში, სადაც ეს ხელს შეუშლის ტრანსპორტის მოძრაობას.

10. ტერიტორიის დაგეგმარების ნაკეთობების ბაღის ელექტრული ქსელის მოწყობა 500C ტემპერატურის პირობებში ტარდება ГОСТ 52544-2006. შენობა-ნაგებობების ბაღის ელექტრული ქსელის მოწყობისას უნდა დაცულ იქნეს ელექტრული ქსელის მოწყობის წესები.

გადახურვის ფილის ქვედა შრის არმირების ნახაზი +6.30 ნიშნულზე

მ. 1:100

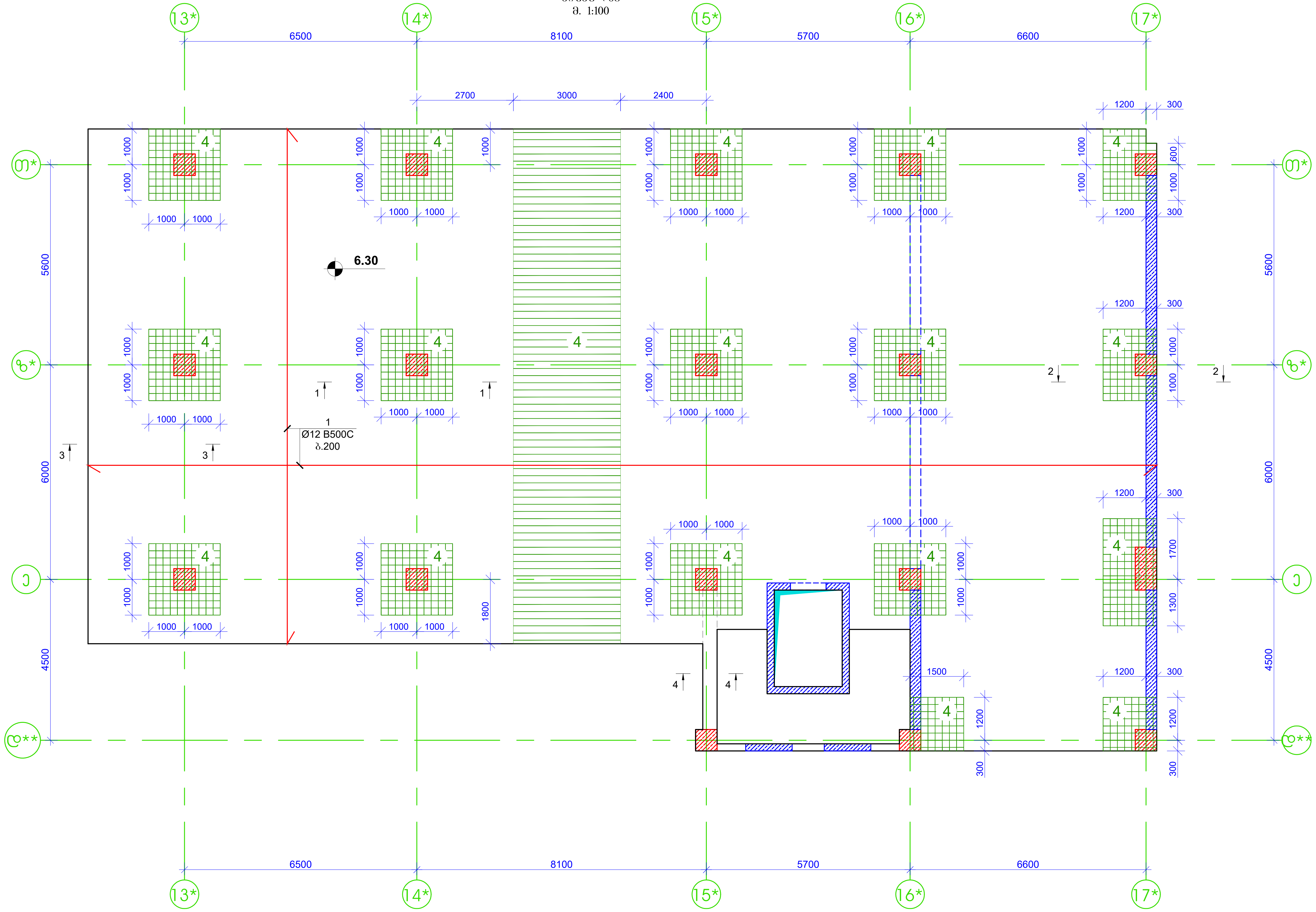

ფორმატი Format	A1	თბილისი 2021 წ. Tbilisi 2021
ფაილის სახელი File name	lock D Slab 3.0 6.30 9.30 R9.dwg	

ობიექტის მისამართი / Site address
ქ.თბილისი, ალ.ყაზბეგის გამზ. №34

პროექტის სახელწოდება / Project name
მრავალფუნქციური საცხოვრებელი სახლი. (D)

თანამდებობა Position	გვარი Name	ხელმოწერა Signature
მთ. ინჟინერი Ceif engineer	ი. კიკნაძე I. Kiknadze	
კონსტრუქტორი Structural engineer	კ. კობალაძე K. Kobaladze	
შეასრულა Draw	შ.დემეტრაშვილი Sh. Demetrashvili	
შეასრულა Draw	გ.დემეტრაშვილი G. Demetrashvili	

შპს "იქსორი"
"X2" LTD

მისამართი / Address
საქართველო, ქ. თბილისი, ლვოვის ქ.№66
E-mail: info@x2.ge
Web: www.x2.ge

ნახაზი / Drwg
გადახურვის ფილის ქვედა შრის არმირების ნახაზი +6.30 ნიშნულზე

მასშტაბი/Scale	თარიღი/Date issue	Layout
1:100	24/12/2021	

სტადია Stage	ფურცელი Page	ფურცლები Pages	რევიზია Revision
მ.პ.	კ-28		

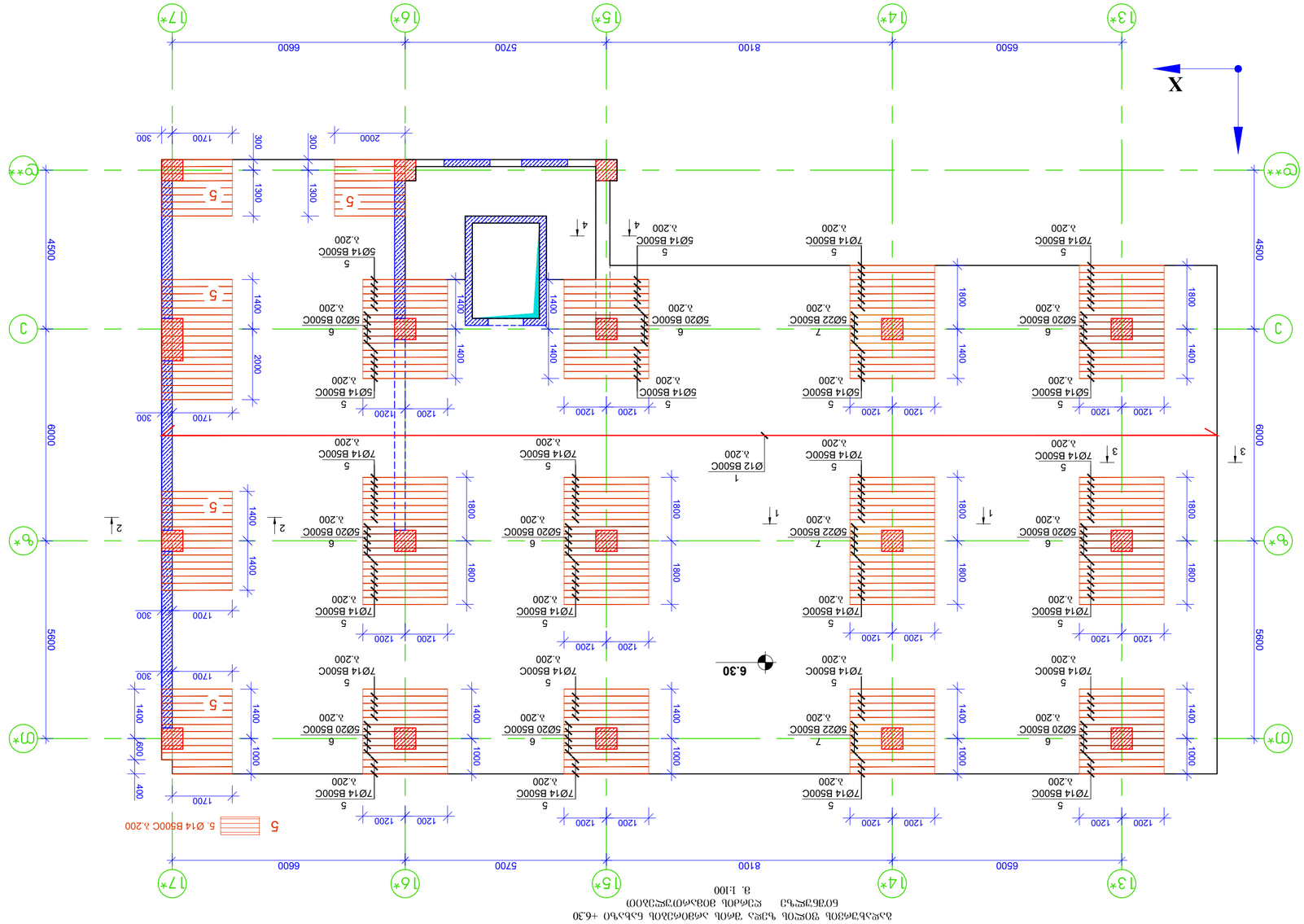

ტიპიური სართულის ცენტრალური ნაწილის არმირების ნახაზი +6.30
ფრაგმენტი ფიგურა 3
მ. 1:100

ფორმატი Format	A1	თარიღი Date	ივლისი 2021 July 2021
ფაილის სახელი File name	R9.dwg	Lock ID Slab 3.0 6.30 9.30	

პროექტის დასახელება / Project name
ბინათმშენებლობა ბინათმშენებლობა ბინათმშენებლობა
ბინა №34, ქ.თბილისი

პოზიცია Position	სახელი Name	ხელმოწერა Signature
მთავარი ინჟინერი Chief engineer	ი. ჯიშკარიანი I. Kikmadze	
პროექტის ხელმძღვანელი Structural engineer	კ. ხოხობაძე K. Kohobalidze	
შემსრულებელი Draw	ს. ბოლქვაძე Sk. Bokvadzeli	
შემსრულებელი Draw	ნ. ჩხეიძე N. Chkheidzeli	

მისამართი / Address	ქ. თბილისი, ვაჟა-ფშაველას გამზირი №86 ბ. ჯ. ტურნალი ქ.№66
შპს "ხ2" LTD	ელ-ფოსტა: info@x2.ge ვებ: www.x2.ge

ნახაზის / Dwg

ტიპიური სართულის ცენტრალური ნაწილის არმირების ნახაზი +6.30
ფრაგმენტი ფიგურა 3
მ. 1:100

მასშტაბი/Scale	1:100
გამოშვების/Date issue	24/12/2021
Layout	

სტადია Stage	ფურცელი Page	ფურცლების რაოდენობა Pages	რევიზია Revision
	3.-29		8.3.

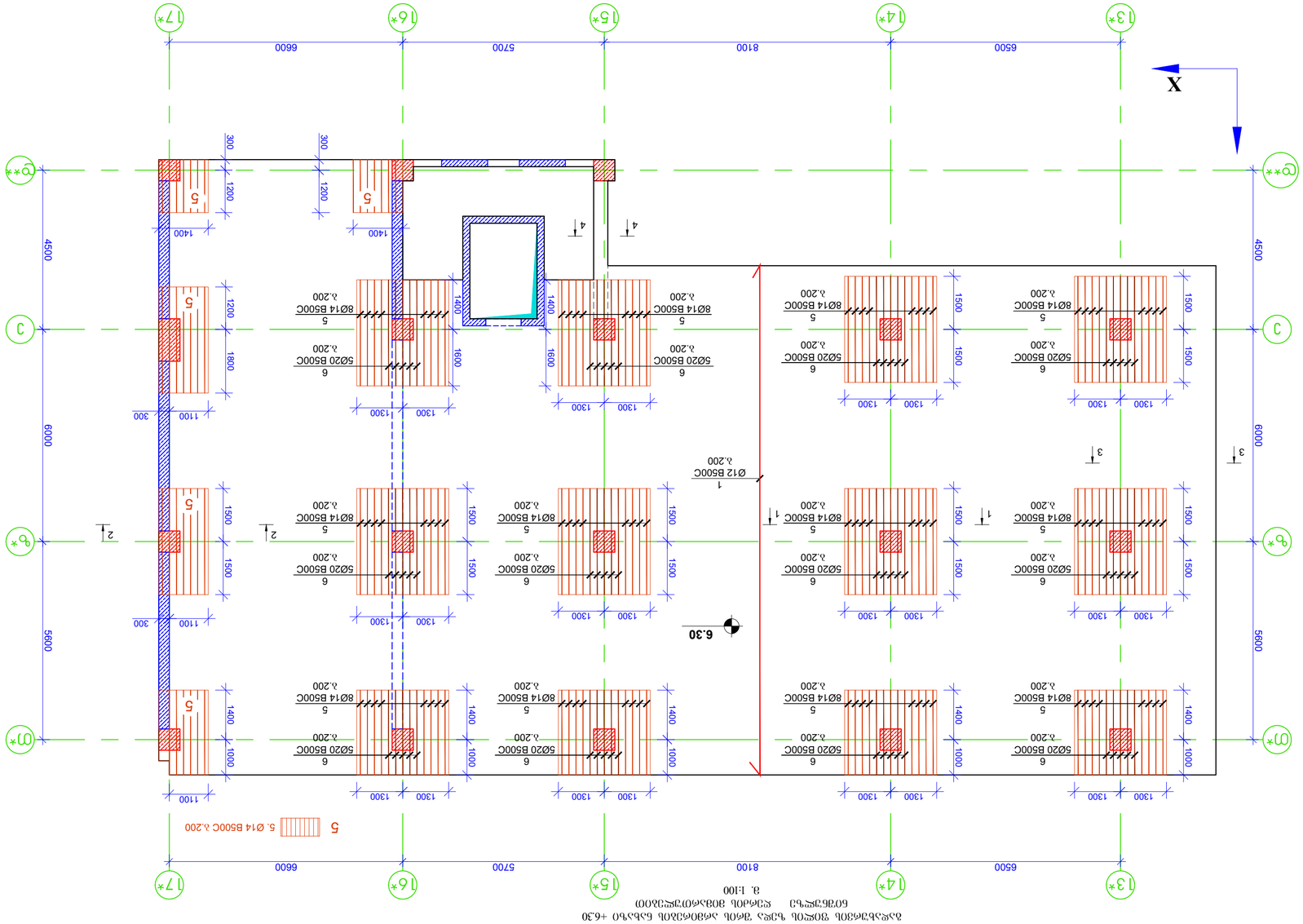

ბეტონის ფილების განლაგების სქემა ნიშნული +6.30
ფილების ანაწერი
მ. 1:100

ფორმატი	**A1**	თარიღი 2021 წ.	
ფაილის სახელი	Slab B 3.0 6.30 9.30 R9.dwg		
ობიექტის მისამართი / Site address ქ.თბილისი, ჯო ჯანაშიის ქუჩა, №34			
პროექტის დასახელება / Project name მრავალბინიანი საცხოვრებელი სახლის მშენებლობის პროექტი სანტ. (ე)			
პოზიცია Position	სახელი Name	ხელმოწერა Signature	
მთ. ინჟინერი Chief engineer	ი. ჯიშკარიანი I. Kikmadze		
კონსტრუქციების ინჟინერი Structural engineer	კ. ხოხიაძე K. Kohaliadze		
დახატა Draw	ს.ბურთიაშვილი Sk. Burtsvatishvili		
დახატა Draw	ნ.ბეჟანიშვილი G. Lbmarvanishvili		
	ობიექტის მისამართი / Address ქ.თბილისი, ჯო ჯანაშიის ქუჩა №66 E-mail: info@x2.ge Web: www.x2.ge	შპს "ექს ტუ" **"X2" LTD**	
	ნახაზის დასახელება / Drawing არმატურების ნაკეთობების სპეციფიკაციები ბეტონის ფილების განლაგების სქემა		
	მასშტაბი/Scale 1:100	თარიღი/Date issue 24/12/2021	Layout
	ფურცელი Page 8.3.	ფურცლების რაოდენობა Pages ს.-30	რევიზია Revision

გადახურვის ფილის ვერტიკალური არმირების ნახაზი +6.30 ნიშნულზე
მ. 1:100

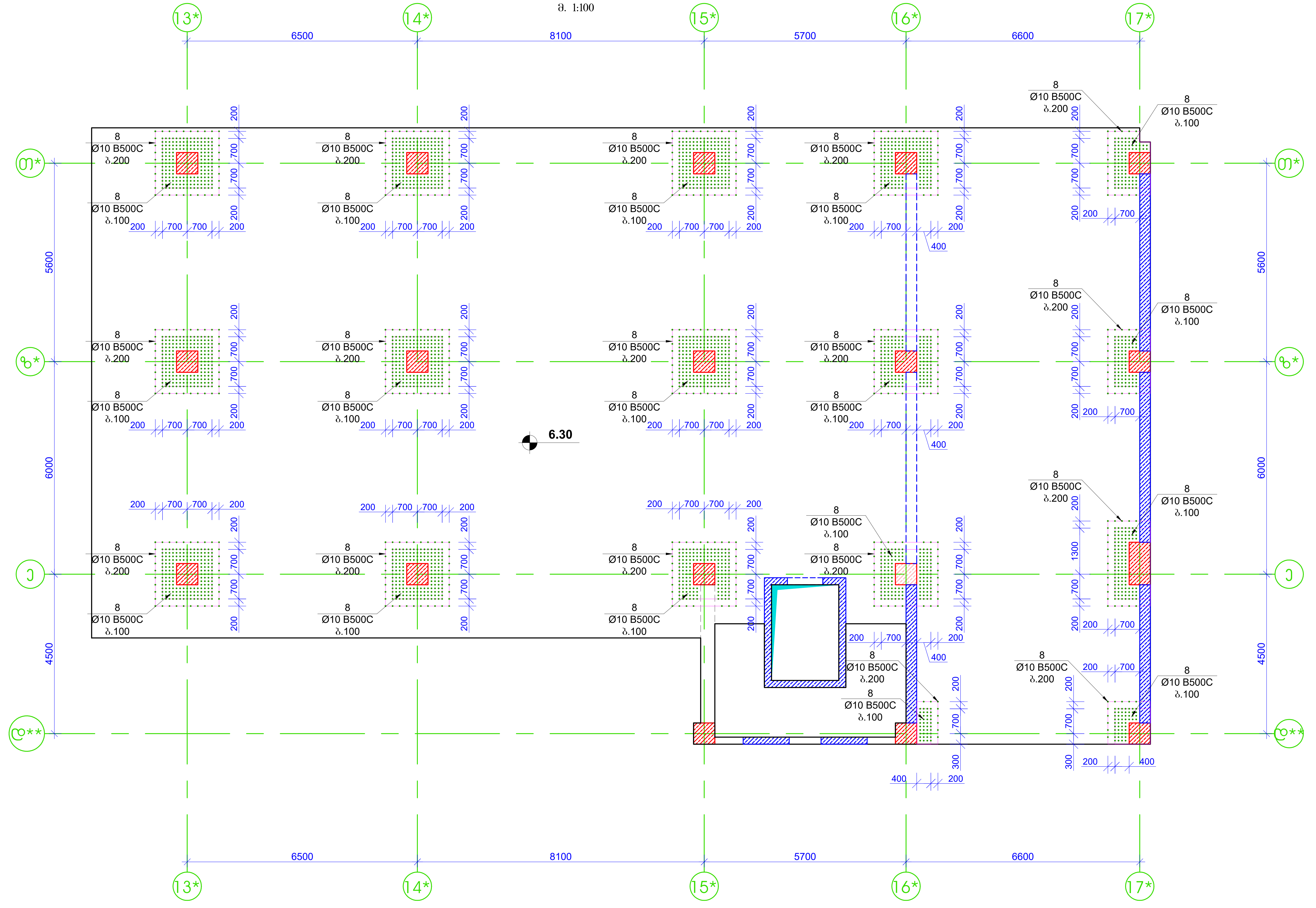

ფორმატი Format **A1**	თბილისი 2021 წ. Tbilisi 2021	
ფაილის სახელი File name	lock D Slab 3.0 6.30 9.30 R9.dwg	
ობიექტის მისამართი / Site address ქ.თბილისი, ალ.ყაზბეგის გამზ. №34		
პროექტის სახელწოდება / Project name მრავალფუნქციური საცხოვრებელი სახლი. (D)		
თანამდებობა Position	გვარი Name	ხელმოწერა Signature
მთ. ინჟინერი Ceif engineer	ი. კიკნაძე I. Kiknadze	
კონსტრუქტორი Structural engineer	კ. კობალაძე K. Kobaladze	
შეასრულა Draw	შ.დემეტრაშვილი Sh. Demetrashvili	
შეასრულა Draw	გ.დემეტრაშვილი G. Demetrashvili	
შპს "იქსორი" **"X2" LTD**	მისამართი / Address საქართველო, ქ. თბილისი, ლვოვის ქ.№66 E-mail: info@x2.ge Web: www.x2.ge	
ნახაზი / Drwg გადახურვის ფილის ვერტიკალური არმირების ნახაზი +6.30 ნიშნულზე		
მასშტაბი/Scale 1:100	თარიღი/Date issue 24/12/2021	Layout

სტადია Stage	ფურცელი Page	ფურცლები Pages	რევიზია Revision
მ.პ.	კ-32		

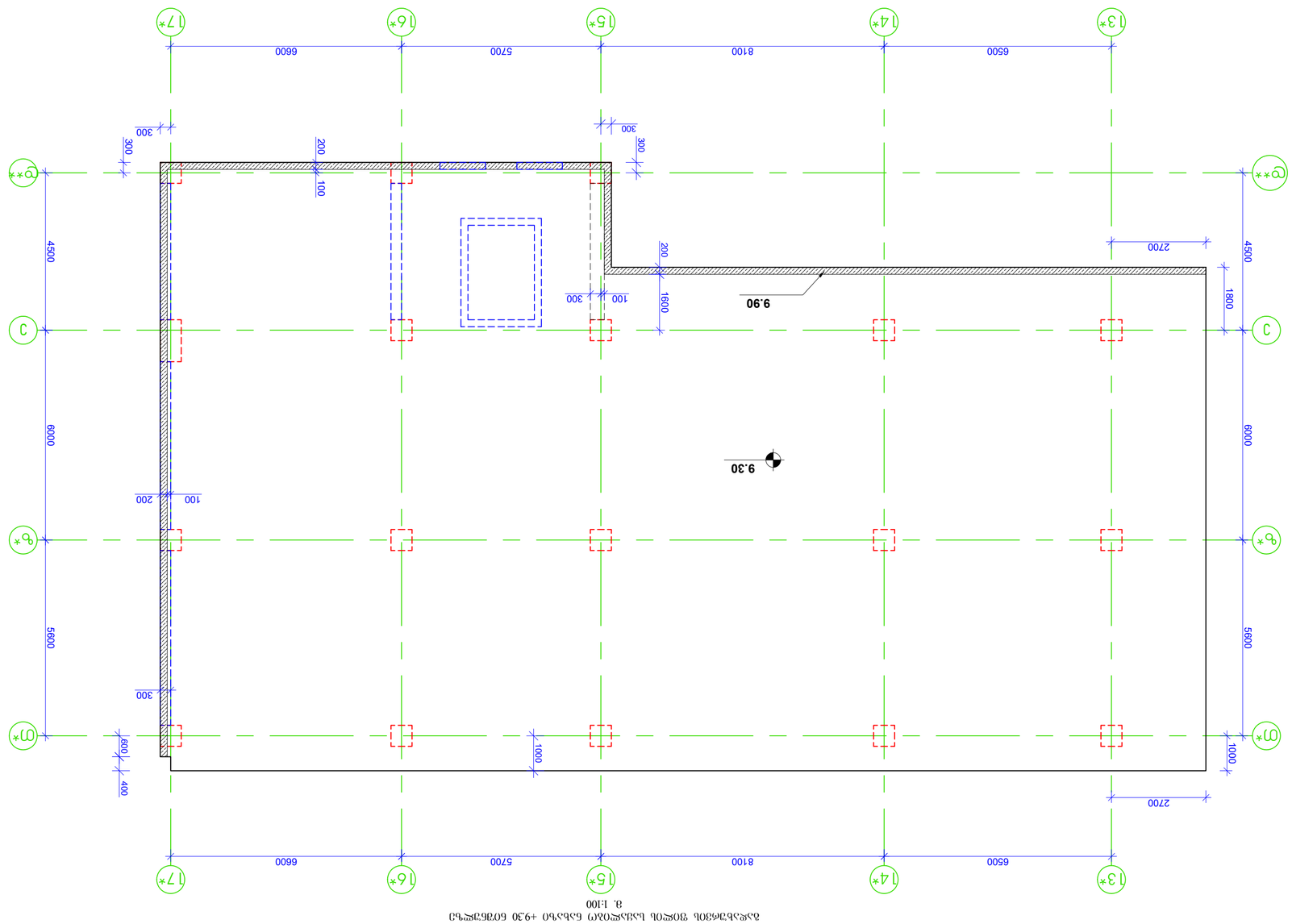

ასაწყობი შეღება სვეტის ბაზის +9.30 ნიშნულზე
მ. 1:100

შენიშვნები:

1. ასაწყობი შეღება შეღებილ ბეტონზე ჩატარდეს ასაწყობი ელემენტების ასაწყობის შემდეგ, ელემენტების ანკერული ნაწილების დაჟანგვის აცილების მიზნით.

2. ასაწყობი ელემენტების შეერთების ადგილების ბეტონირება უნდა განხორციელდეს B 35 კლასის ბეტონით

3. ანგარიშით გათვალისწინებული ელემენტების (ასაწყობი ელემენტების ბაზების) ანკერული ნაწილების ელექტროშედუღება (ნახ. ...)

4. ტიპიური ელემენტების ანკერული ნაწილების დაცვა კოროზიისაგან ანტიკოროზიული საღებავით ორჯერ.

5. ელემენტების ასაწყობი ბაზების ასაწყობი ეტაპის ანგარიშით გათვალისწინებული ასაწყობი ბაზების ბეტონის კლასის ელემენტები.

6. ელემენტი ასაწყობი ბაზის ასაწყობი ეტაპის შესაბამისი ტემპერატურული ჯვრების ადგილების და ელემენტების ბაზის კლასის ბეტონით ამოვსება.

7. ელემენტის ასაწყობი ბაზის ასაწყობის ეტაპის შესაბამისი ტემპერატურული ჯვრების ადგილების და ელემენტის კედლების ანკერული ნაწილების ბაზის კლასის ბეტონით ამოვსება.

8. ტიპიური ელემენტების ასაწყობისათვის გამოყენებული ცხაურების ელემენტების ანკერული ნაწილების ფირფიტა, ელემენტების ასაწყობის ეტაპის შესაბამისი ანკერული ნაწილების და ელემენტების ბაზის კლასის ბეტონით ამოვსება.

10. ტიპიური ელემენტების ასაწყობისათვის გამოყენებული ანკერული ნაწილების ფოლადის მარკა 500C ტიპიური ანკერული ნაწილების ბაზის კლასი B 35 ანკერული ნაწილების ბაზის კლასი B 35 ანკერული ნაწილების ბაზის კლასი B 35

გადახურვის ფილის ქვედა შრის არმირების ნახაზი +9.30 ნიშნულზე

მ. 1:100

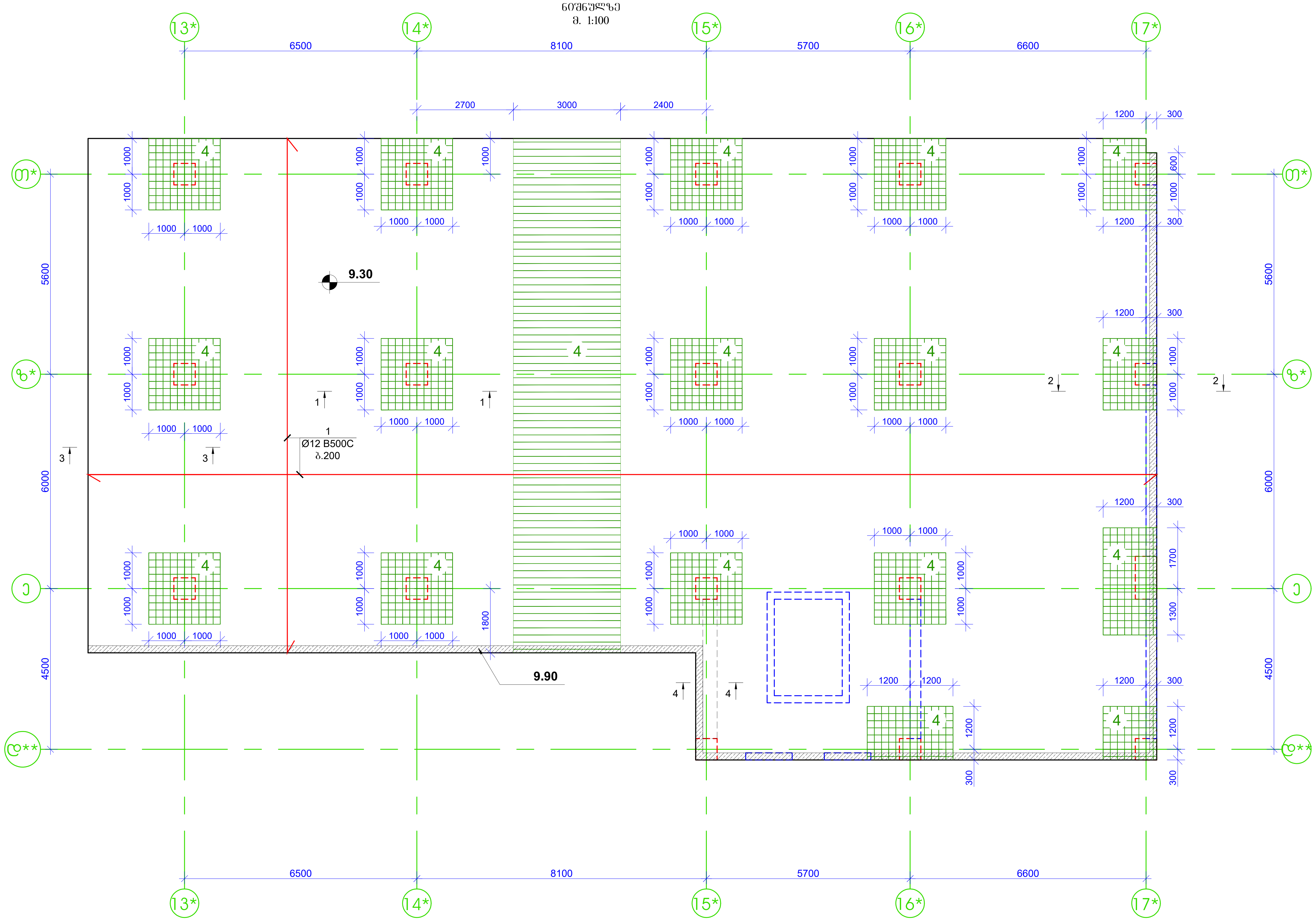

ფორმატი Format **A1**	თბილისი 2021 წ. Tbilisi 2021
ფაილის სახელი File name	lock D Slab 3.0 6.30 9.30 R9.dwg

ობიექტის მისამართი / Site address
ქ.თბილისი, ალ.ყაზბეგის
გამზ. №34

პროექტის სახელწოდება / Project name

მრავალფუნქციური საცხოვრებელი
სახლი. (D)

თანამდებობა Position	გვარი Name	ხელმოწერა Signature
მთ. ინჟინერი Ceif engineer	ი. კიკნაძე I. Kiknadze	
კონსტრუქტორი Structural engineer	კ. კობალაძე K. Kobaladze	
შეასრულა Draw	შ.დემეტრაშვილი Sh. Demetrashvili	
შეასრულა Draw	გ.დემეტრაშვილი G. Demetrashvili	

შპს "იქსორი"
"X2" LTD

მისამართი / Address

საქართველო, ქ. თბილისი,
ლვოვის ქ.№66

E-mail: info@x2.ge
Web: www.x2.ge

ნახაზი / Drwg

გადახურვის ფილის ქვედა შრის
არმირების ნახაზი +9.30 ნიშნულზე

მასშტაბი/Scale	თარიღი/Date issue	Layout
1:100	24/12/2021	

სტადია Stage	ფურცელი Page	ფურცლები Pages	რევიზია Revision
მ.პ.	კ-34		

გადახურვის ფილის ზედა შრის არმირების ნახაზი +9.30
ნიშნულზე ღერძის მიმართულებით
მ. 1:100

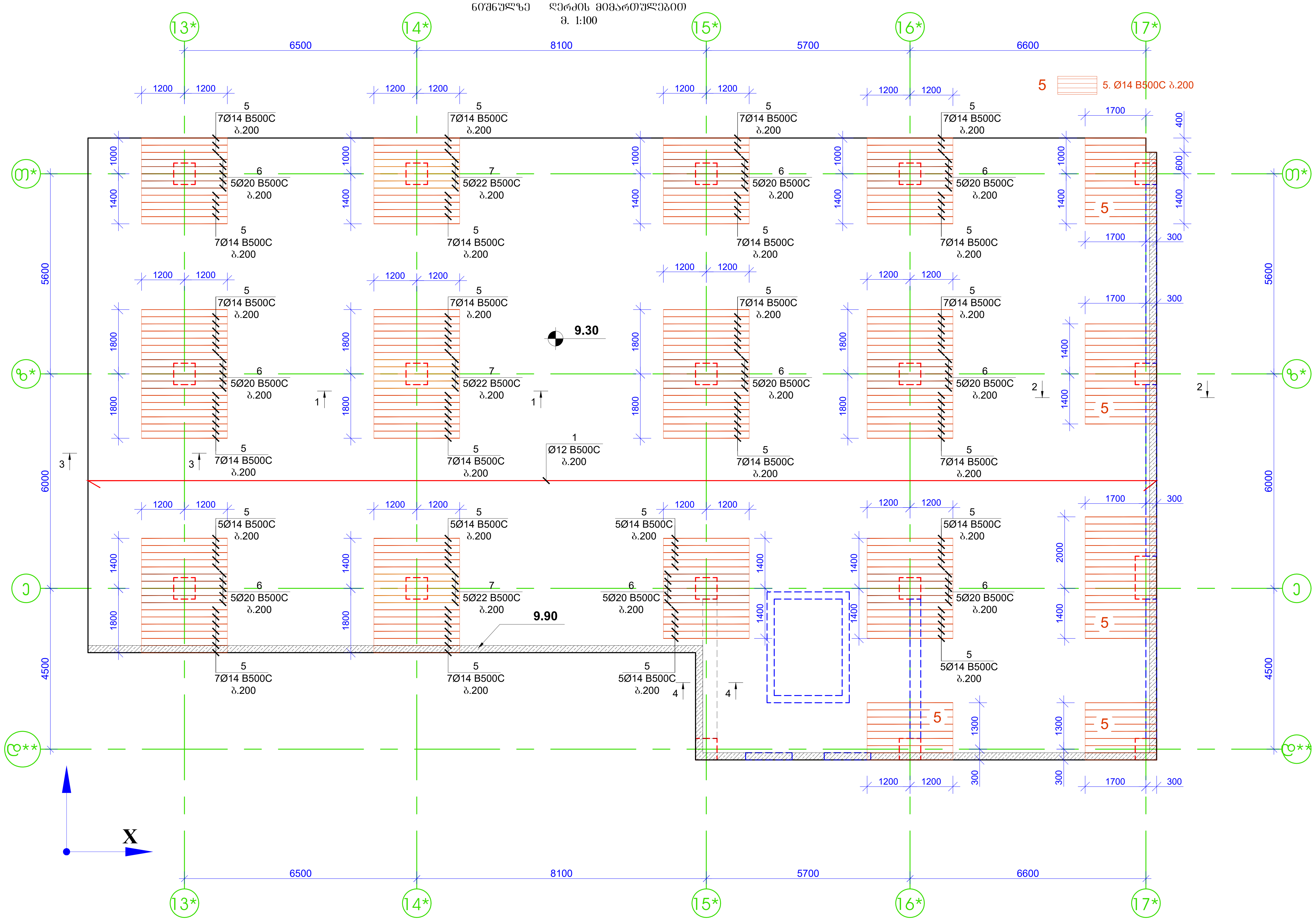

ფორმატი Format **A1**	თბილისი 2021 წ. Tbilisi 2021	
ფაილის სახელი File name	lock D Slab 3.0 6.30 9.30 R9.dwg	
ობიექტის მისამართი / Site address	ქ.თბილისი, ალ.ყაზბეგის გამზ. №34	
პროექტის სახელწოდება / Project name	მრავალფუნქციური საცხოვრებელი სახლი. (D)	
თანამდებობა Position	გვარი Name	ხელმოწერა Signature
მთ. ინჟინერი Ceif engineer	ი. კიკნაძე I. Kiknadze	
კონსტრუქტორი Structural engineer	კ. კობალაძე K. Kobaladze	
შეასრულა Draw	შ.დემეტრაშვილი Sh. Demetrashvili	
შეასრულა Draw	გ.დემეტრაშვილი G. Demetrashvili	
შპს "იქსორი" "X2" LTD	მისამართი / Address საქართველო, ქ. თბილისი, ლვოვის ქ.№66 E-mail: info@x2.ge Web: www.x2.ge	
ნახაზი / Drwg	გადახურვის ფილის ზედა შრის არმირების ნახაზი +9.30 ნიშნულზე ღერძის მიმართულებით	
მასშტაბი/Scale 1:100	თარიღი/Date issue 24/12/2021	Layout

სტადია Stage	ფურცელი Page	ფურცლები Pages	რევიზია Revision
მ.პ.	კ-35		

გადახურვის ფილის ზედა შრის არმირების ნახაზი +9.30
ნიშნულზე ღერძის მიმართულებით
მ. 1:100

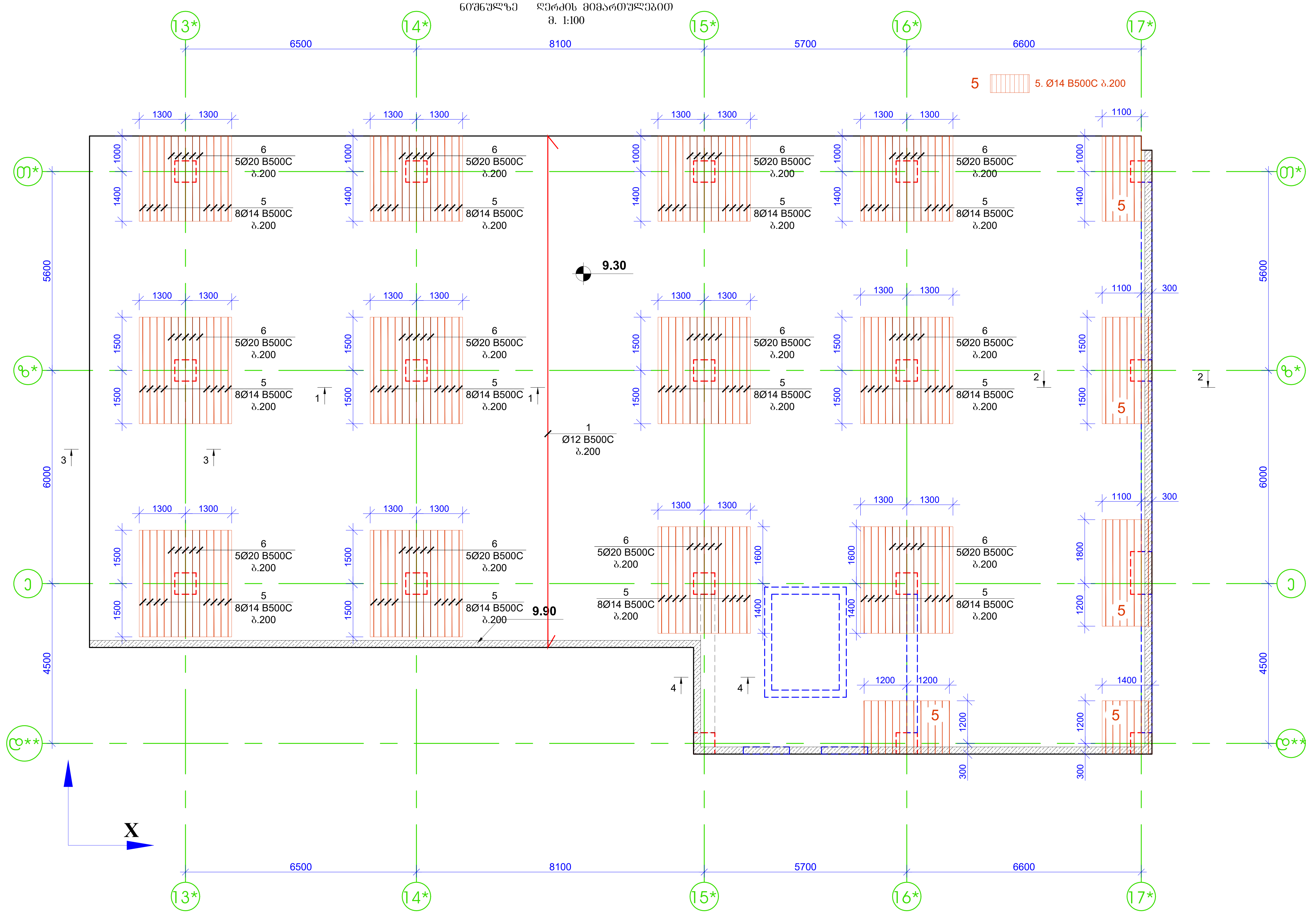

ფორმატი Format A1	თბილისი 2021 წ. Tbilisi 2021	
ფაილის სახელი File name	lock D Slab 3.0 6.30 9.30 R9.dwg	
ობიექტის მისამართი / Site address ქ.თბილისი, ალ.ყაზბეგის გამზ. №34		
პროექტის სახელწოდება / Project name მრავალფუნქციური საცხოვრებელი სახლი. (D)		
თანამდებობა Position	გვარი Name	ხელმოწერა Signature
მთ. ინჟინერი Ceif engineer	ი. კიკნაძე I. Kiknadze	
კონსტრუქტორი Structural engineer	კ. კობალაძე K. Kobaladze	
შეასრულა Draw	შ.დემეტრაშვილი Sh. Demetrashvili	
შეასრულა Draw	გ.დემეტრაშვილი G. Demetrashvili	

შპს "იქსორი"
"X2" LTD

მისამართი / Address
საქართველო, ქ. თბილისი, ლვოვის ქ.№66
E-mail: info@x2.ge
Web: www.x2.ge

ნახაზი / Drwg
გადახურვის ფილის ზედა შრის არმირების ნახაზი +9.30 ნიშნულზე ღერძის მიმართულებით

მასშტაბი/Scale	თარიღი/Date issue	Layout	
1:100	24/12/2021		
სტადია Stage	ფურცელი Page	ფურცლები Pages	რევიზია Revision
მ.პ.	კ-36		

ფორმატი **A1**	თარიღი 2021 წ.
ფაილის სახელი	lock B Slab 3.0 6.30 9.30 R9.dwg

პროექტის სახელწოდება / Project name	ბინა სამოსახლეში „ზედაზენი“
მისამართი / Site address	ქ.თბილისი, ვაჟა-ფშაველას გამზ. №34

პოზიცია Position	სახელი Name	ხელმოწერა Signature
მთ. ინჟინერი Chief engineer	ი. ჩხაიძე I. Khaidze	
სტრუქტურული ინჟინერი Structural engineer	კ. ხოხაძე K. Kohadze	
შესრულებულია Draw	ს.ბერიაშვილის S.Beriashvili	
შეამოწმა Draw	ე.ლეონიძის E.Leonidze	

მისამართი / Address	ბინა სამოსახლეში „ზედაზენი“, ქ. თბილისი, ვაჟა-ფშაველას გამზ. №66
ელ-ფოსტა / Web	E-mail: info@x2.ge Web: www.x2.ge
შპს „ექს ორ ჯგუფი“ **"X2" LTD**	
ნახაზის დასახელება / Description	ბინა №4 სართ. 10 საძირკვლის ქვეშ მდებარე ფილის არმატურის ნახაზი.
მასშტაბი/Scale	1:100
თარიღი/Date issue	24/12/2021
Layout	
ფურცელი/Page	3.3
ფურცლების რაოდენობა/Pages	3-37
Revision	

ვერტიკალური ელემენტების სპეციფიკაცია

ელემენტის ნომერი. Element No.	ჯამური რაოდენობა Total Quantity	ბეტონის კლასი Concrete Class	სიგანე b, მმ	სიმაღლე h, მმ	სიგრძე L, მმ	მოცულობა Volume, მ³	არმატურის წონა Reinforcement Weight, კგ
1	12	B500C	400	400	1029400	1.647	91345
2	8	B500C	380	705	267.9	105.7	
3	8	B500C	760	705	535.8	211.3	
4	10	B500C	917100	1	917.1	565.1	
5	14	B500C	803000	1	803.0	969.9	
6	20	B500C	276000	1	276.0	680.3	
7	22	B500C	2400	12	28.8	85.9	
8	10	B500C	380	3024	1149.1	708.1	
9	16	B500C	6000	8	48.0	75.7	
10	8	B500C	1550	60	93.0	36.7	
11	8	B500C	2080	376	782.1	308.4	
12	8	B500C	310	188	58.3	23.0	
ბეტონი Concrete					12904.6	124	12904.6

ფასი ერთეულზე 80 ლარ + 9.30 ლარი/მ³

ვერტიკალური ელემენტების სპეციფიკაცია

ელემენტის ნომერი. Element No.	ჯამური რაოდენობა Total Quantity	ბეტონის კლასი Concrete Class	სიგანე b, მმ	სიმაღლე h, მმ	სიგრძე L, მმ	მოცულობა Volume, მ³	არმატურის წონა Reinforcement Weight, კგ
1	12	B500C	400	400	1029400	1.647	91345
2	8	B500C	380	705	267.9	105.7	
3	8	B500C	760	705	535.8	211.3	
4	10	B500C	917100	1	917.1	565.1	
5	14	B500C	803000	1	803.0	969.9	
6	20	B500C	276000	1	276.0	680.3	
7	22	B500C	2400	12	28.8	85.9	
8	10	B500C	380	3024	1149.1	708.1	
9	16	B500C	6000	8	48.0	75.7	
10	8	B500C	1550	60	93.0	36.7	
11	8	B500C	2080	376	782.1	308.4	
12	8	B500C	310	188	58.3	23.0	
ბეტონი Concrete					12904.6	124	12904.6

ფასი ერთეულზე 80 ლარ + 9.30 ლარი/მ³

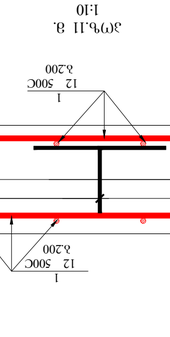

პოზ.11 ბ. 1:10

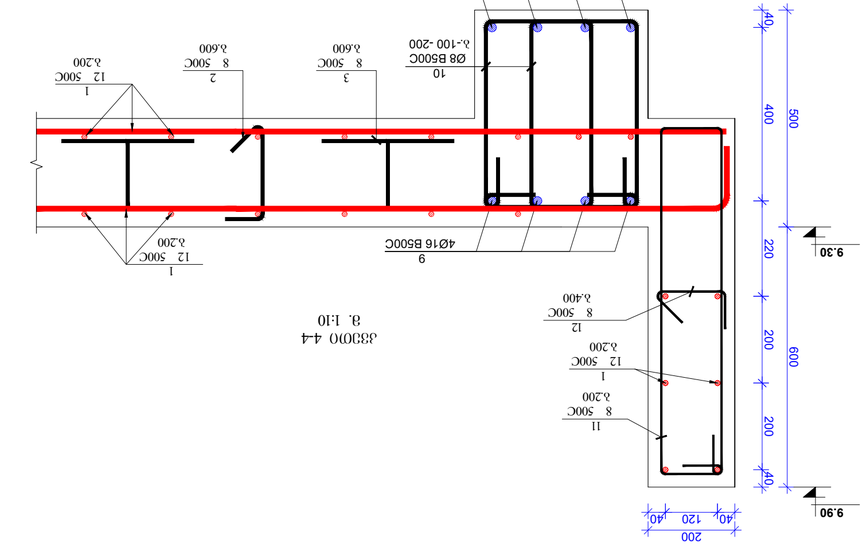

ბ. 1:10 4-4 ჭრილი

ბ. 1:10 3-3 ჭრილი

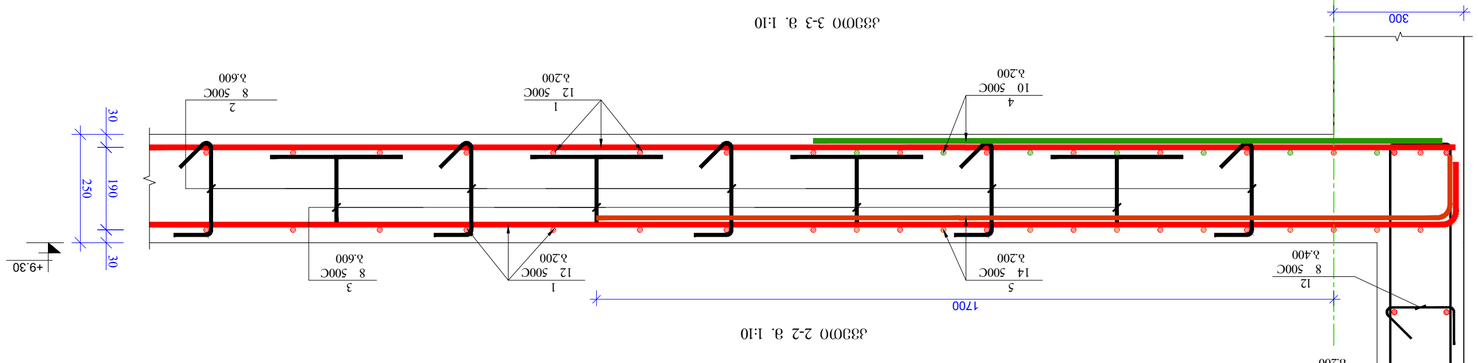

ბ. 1:10 2-2 ჭრილი

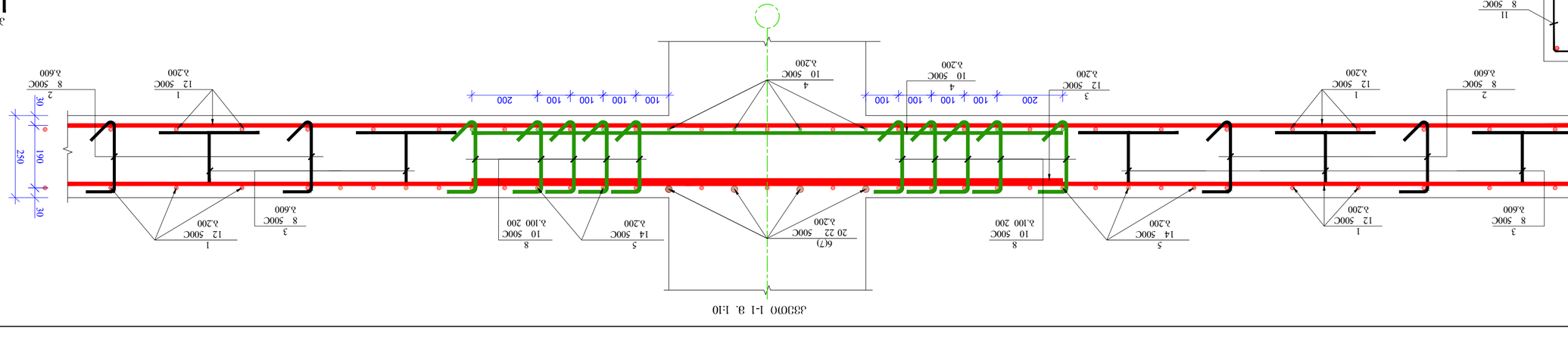

ბ. 1:10 1-1 ჭრილი

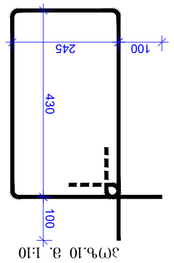

ბ.10 ბ.11 ბ. 1:10

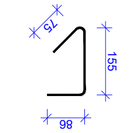

ბ. 12 ბ. 1 10

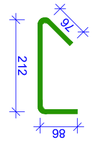

ბ. 8 ბ. 1 10

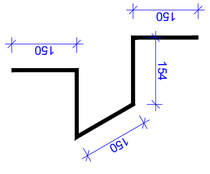

ბ. 3 ბ. 1 10

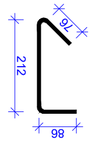

ბ. 2 ბ. 1 10

გადახურვის ფილის ვერტიკალური არმირების ნახაზი +9.30 ნიშნულზე
მ. 1:100

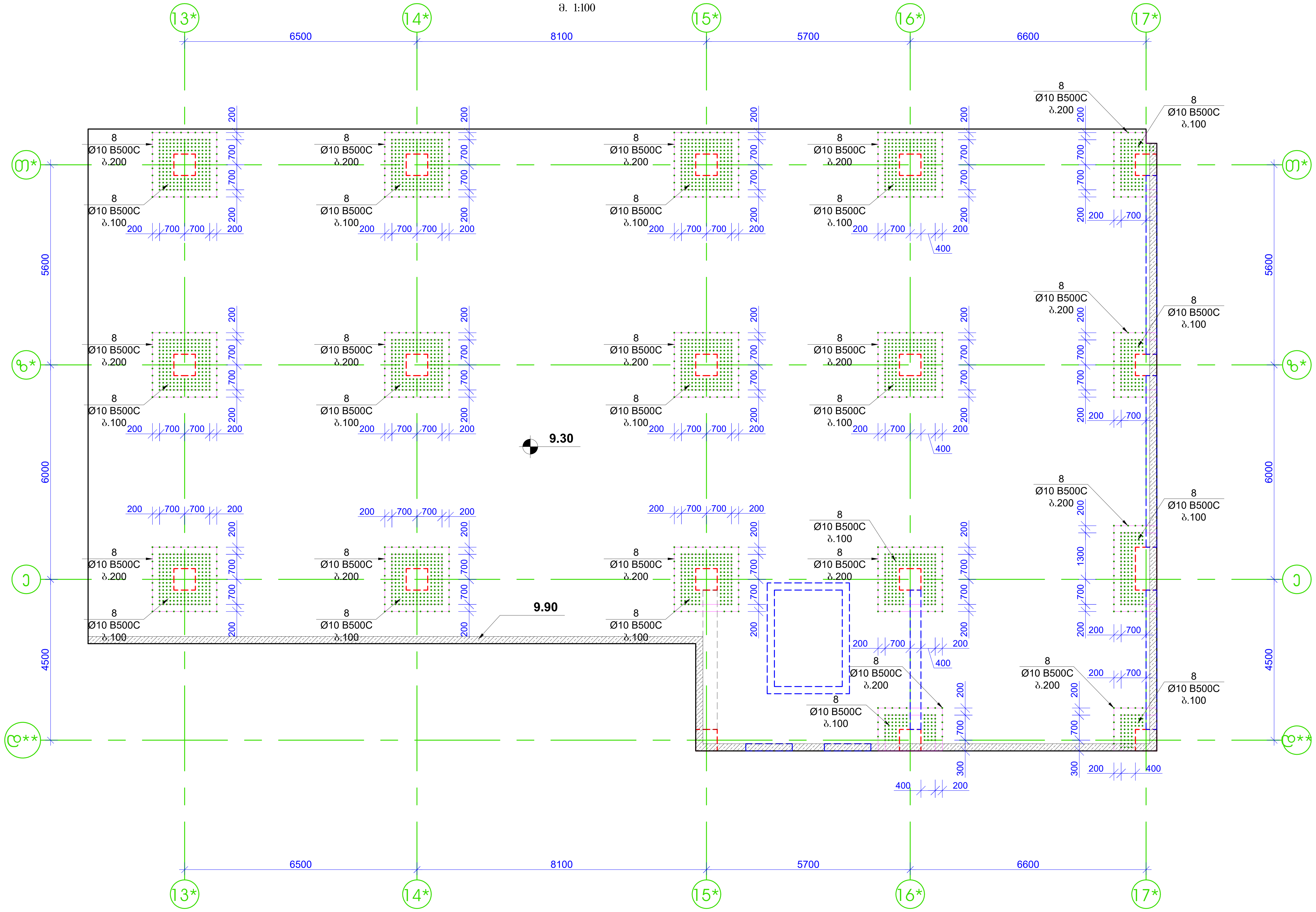

ფორმატი Format **A1**	თბილისი 2021 წ. Tbilisi 2021	
ფაილის სახელი File name	lock D Slab 3.0 6.30 9.30 R9.dwg	
ობიექტის მისამართი / Site address ქ.თბილისი, ალ.ყაზბეგის გამზ. №34		
პროექტის სახელწოდება / Project name მრავალფუნქციური საცხოვრებელი სახლი. (D)		
თანამდებობა Position	გვარი Name	ხელმოწერა Signature
მთ. ინჟინერი Ceif engineer	ი. კიკნაძე I. Kiknadze	
კონსტრუქტორი Structural engineer	კ. კობალაძე K. Kobaladze	
შეასრულა Draw	შ.დემეტრაშვილი Sh. Demetrashvili	
შეასრულა Draw	გ.დემეტრაშვილი G. Demetrashvili	

შპს "იქსორი"
"X2" LTD

მისამართი / Address
საქართველო, ქ. თბილისი, ლვოვის ქ.№66
E-mail: info@x2.ge
Web: www.x2.ge

ნახაზი / Drwg
გადახურვის ფილის ვერტიკალური არმირების ნახაზი +9.30 ნიშნულზე

მასშტაბი/Scale	თარიღი/Date issue	Layout	
1:100	24/12/2021		
სტადია Stage	ფურცელი Page	ფურცლები Pages	რევიზია Revision
მ.პ.	კ-38		

| | | |

სვეტების მარკირების გეგმა -2.80 ნიშნულზე
მ. 1:100

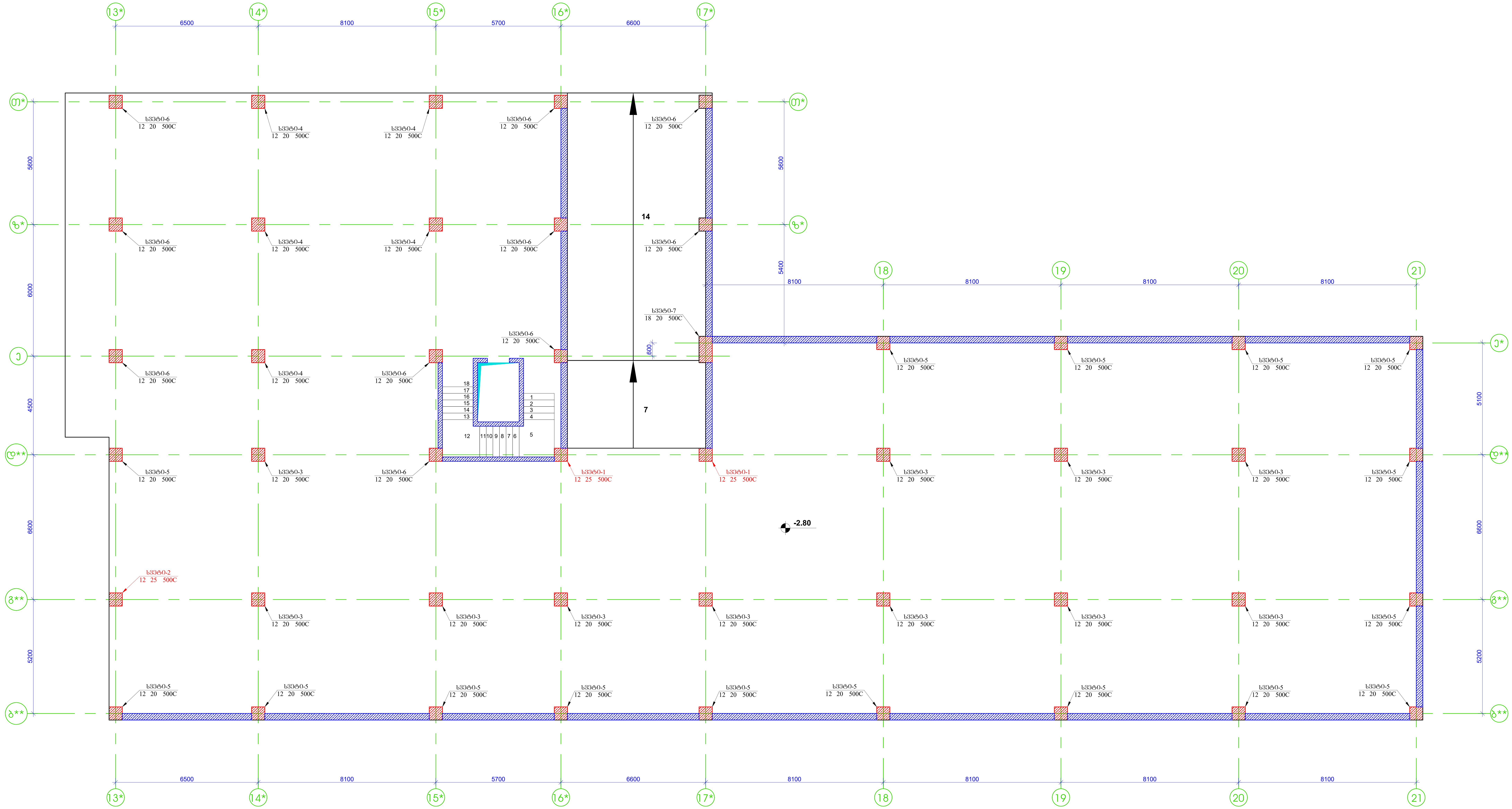

ფორმატი Format **A1**	თბილისი 2021 წ. Tbilisi 2021	
ფაილის სახელი File name	lock D Columns R9.dwg	
ობიექტის მისამართი / Site address: ქ.თბილისი, ალ.ყაზბეგის გამზ. №34		
პროექტის სახელწოდება / Project name: მრავალფუნქციური საცხოვრებელი სახლი. (D)		
თანამდებობა Position	გვარი Name	ხელმოწერა Signature
მთ. ინჟინერი Ceif engineer	ი. კიკნაძე I. Kiknadze	
კონსტრუქტორი Structural engineer	კ. კობალაძე K. Kobaladze	
შეასრულა Draw	შ.დემეტრაშვილი Sh. Demetrashvili	
შეასრულა Draw	გ.დემეტრაშვილი G. Demetrashvili	

შპს "იქსორი"
"X2" LTD

მისამართი / Address
საქართველო, ქ. თბილისი, ლვოვის ქ.№66
E-mail: info@x2.ge
Web: www.x2.ge

ნახაზი / Drwg
სვეტების მარკირების გეგმა -2.80 ნიშნულზე

მასშტაბი/Scale	თარიღი/Date issue	Layout
1:100	24/12/2021	

სტადია Stage	ფურცელი Page	ფურცლები Pages	რევიზია Revision
მ.პ.	კ-41		

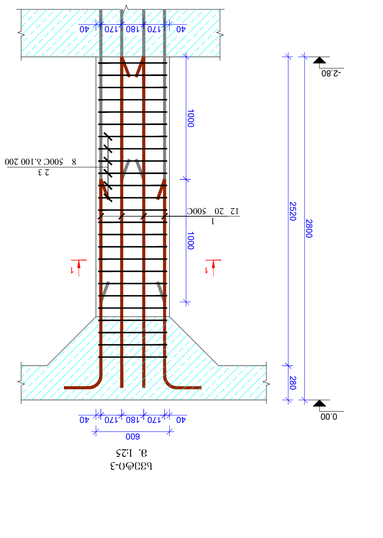

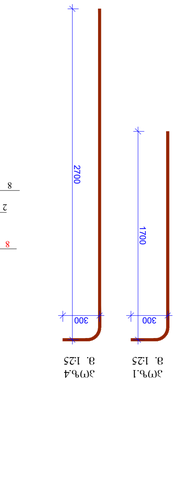

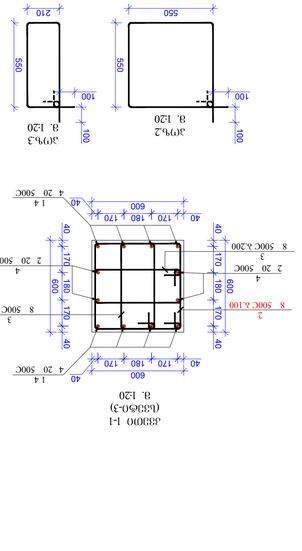

Э19ф.Ю6ф. Ю5Ь.Ь.	Э19ф. №	Ø6Ю3Ф. ø10Ю3.	Ø6Ю3Ф. ø5Ь10 Class of reinforcement	Ю0Ф6Ю Length (L)	ФЬ19ге. Quantity (n)	Lxn (ш)	ҮҮ0Ь3 Weight (Ю) kg	Э3Ф9Ю6Ю Concrete B35 ӷ m³	Ф5Ф19ге3Ь Ю3Ь quantity N	Э3Ф9Ю6Ю Concrete B35 ӷ m³	ҮҮ0Ь3 Weight (Ю) kg	Э3Ф9Ю6Ю Concrete B35 ӷ m³
Б3бЬ5ҽ3Ю6Ь Ь5Ю0Ф3Ь5Ю3Ь												
List of materials												
Б3бФ0-3	1	20	B500c	3000	4	8	19,7					
	2	8	B500c	2400	25	60	23,7					
	3	8	B500c	1720	26	44,72	17,6					
	4	20	B500c	3000	8	24	59,2					
Ь3ЩҼ							120,2	0,8	11		132,19	8,8

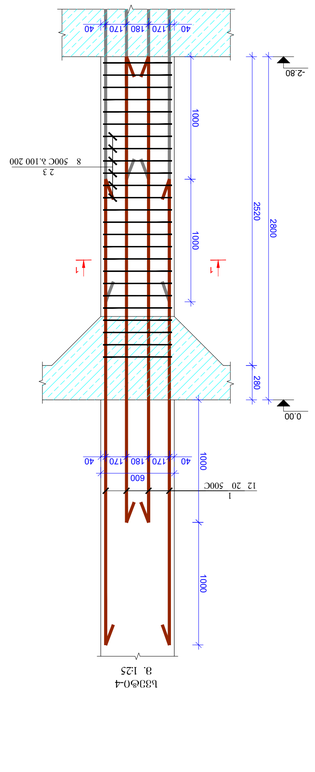

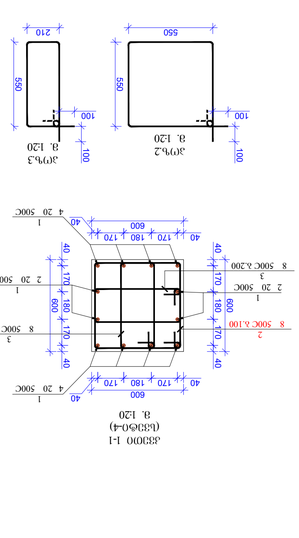

Э19ф.Ю6ф. Ю5Ь.Ь.	Э19ф. №	Ø6Ю3Ф. ø10Ю3.	Ø6Ю3Ф. ø5Ь10 Class of reinforcement	Ю0Ф6Ю Length (L)	ФЬ19ге. Quantity (n)	Lxn (ш)	ҮҮ0Ь3 Weight (Ю) kg	Э3Ф9Ю6Ю Concrete B35 ӷ m³	Ф5Ф19ге3Ь Ю3Ь quantity N	Э3Ф9Ю6Ю Concrete B35 ӷ m³	ҮҮ0Ь3 Weight (Ю) kg	Э3Ф9Ю6Ю Concrete B35 ӷ m³
Б3бЬ5ҽ3Ю6Ь Ь5Ю0Ф3Ь5Ю3Ь												
List of materials												
1-Б3бФ0	1	25	B500c	4050	12	49	187,2				374,4	
	2	8	B500c	2400	25	60	23,7	0,9	2		47,3	1,80
	3	8	B500c	1720	26	44,72	17,6				33,3	
Ь3ЩҼ							228,5	0,9			457,0	1,8

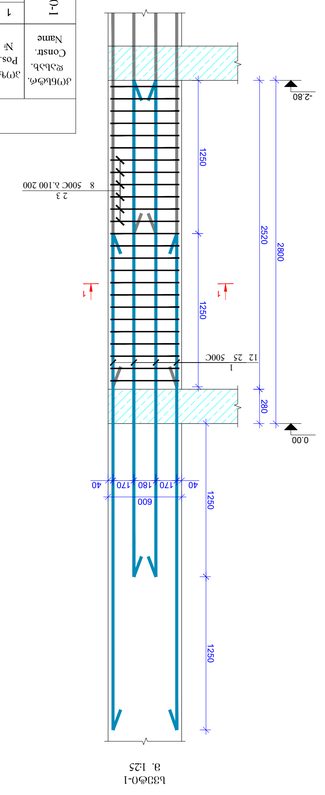

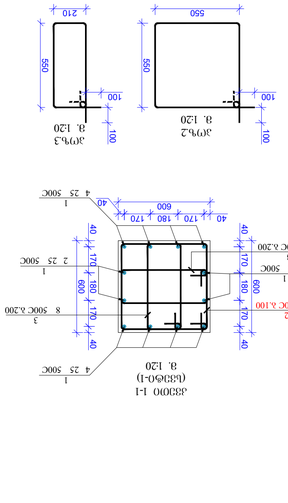

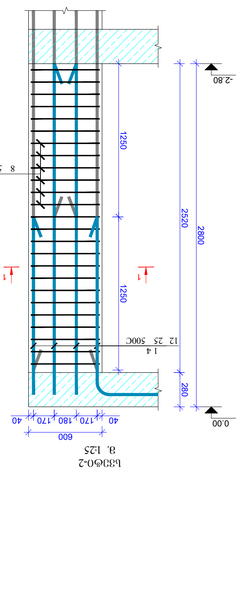

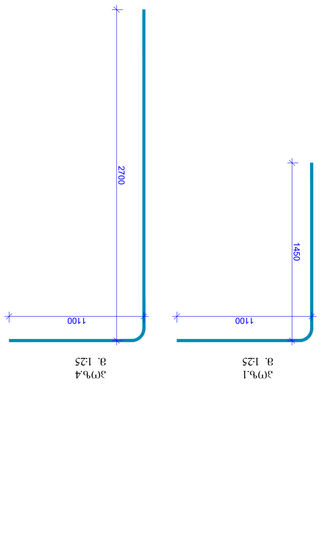

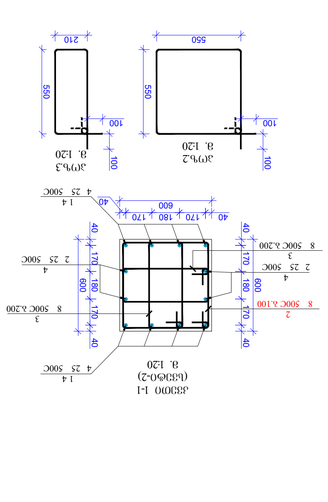

Э19ф.Ю6ф. Ю5Ь.Ь.	Э19ф. №	Ø6Ю3Ф. ø10Ю3.	Ø6Ю3Ф. ø5Ь10 Class of reinforcement	Ю0Ф6Ю Length (L)	ФЬ19ге. Quantity (n)	Lxn (ш)	ҮҮ0Ь3 Weight (Ю) kg	Э3Ф9Ю6Ю Concrete B35 ӷ m³	Ф5Ф19ге3Ь Ю3Ь quantity N	Э3Ф9Ю6Ю Concrete B35 ӷ m³	ҮҮ0Ь3 Weight (Ю) kg	Э3Ф9Ю6Ю Concrete B35 ӷ m³
Б3бЬ5ҽ3Ю6Ь Ь5Ю0Ф3Ь5Ю3Ь												
List of materials												
2-Б3бФ0	1	25	B500c	2550	4	10	39,3	0,9	1		39,3	0,90
	2	8	B500c	2400	25	60	23,7				23,7	
	3	8	B500c	1720	26	44,72	17,6				17,6	
	4	25	B500c	3800	8	30,4	117,1				117,1	
Ь3ЩҼ							197,7	0,9			197,7	0,9

ОПЬЬ9ФЬ.	Э19ф. №	Ø6Ю3Ф. ø10Ю3.	Ø6Ю3Ф. ø5Ь10 Class of reinforcement	Ю0Ф6Ю Length (L)	ФЬ19ге. Quantity (n)	Lxn (ш)	ҮҮ0Ь3 Weight (Ю) kg	Э3Ф9Ю6Ю Concrete B35 ӷ m³	Ф5Ф19ге3Ь Ю3Ь quantity N	Э3Ф9Ю6Ю Concrete B35 ӷ m³	ҮҮ0Ь3 Weight (Ю) kg	Э3Ф9Ю6Ю Concrete B35 ӷ m³
Ь5ЬЬ5ҽ3Ю6Ь Ь5Ю0Ф3Ь5Ю3Ь												
List of materials												
3-Б3бФ0	1	20	B500c	3800	12	46	112,4	0,8	5		562,0	4,00
	2	8	B500c	2400	25	60	23,7				118,3	
	3	8	B500c	1720	26	44,72	17,6				88,2	
	4	20	B500c	3800	8	30,4	153,7	0,8			768,5	4
Ь3ЩҼ												

ОПЬЬ9ФЬ.	Э19ф. №	Ø6Ю3Ф. ø10Ю3.	Ø6Ю3Ф. ø5Ь10 Class of reinforcement	Ю0Ф6Ю Length (L)	ФЬ19ге. Quantity (n)	Lxn (ш)	ҮҮ0Ь3 Weight (Ю) kg	Э3Ф9Ю6Ю Concrete B35 ӷ m³	Ф5Ф19ге3Ь Ю3Ь quantity N	Э3Ф9Ю6Ю Concrete B35 ӷ m³	ҮҮ0Ь3 Weight (Ю) kg	Э3Ф9Ю6Ю Concrete B35 ӷ m³
Ь5ЬЬ5ҽ3Ю6Ь Ь5Ю0Ф3Ь5Ю3Ь												
List of materials												
4-Б3бФ0	1	20	B500c	3000	4	8	19,7					
	2	8	B500c	2400	25	60	23,7					
	3	8	B500c	1720	26	44,72	17,6					
	4	20	B500c	3000	8	24	59,2					
Ь3ЩҼ							120,2	0,8	11		132,19	8,8

ОПЬЬ9ФЬ.	Э19ф. №	Ø6Ю3Ф. ø10Ю3.	Ø6Ю3Ф. ø5Ь10 Class of reinforcement	Ю0Ф6Ю Length (L)	ФЬ19ге. Quantity (n)	Lxn (ш)	ҮҮ0Ь3 Weight (Ю) kg	Э3Ф9Ю6Ю Concrete B35 ӷ m³	Ф5Ф19ге3Ь Ю3Ь quantity N	Э3Ф9Ю6Ю Concrete B35 ӷ m³	ҮҮ0Ь3 Weight (Ю) kg	Э3Ф9Ю6Ю Concrete B35 ӷ m³
Ь5ЬЬ5ҽ3Ю6Ь Ь5Ю0Ф3Ь5Ю3Ь												
List of materials												
1-Б3бФ0	1	25	B500c	4050	12	49	187,2				374,4	
	2	8	B500c	2400	25	60	23,7	0,9	2		47,3	1,80
	3	8	B500c	1720	26	44,72	17,6				33,3	
Ь3ЩҼ							228,5	0,9			457,0	1,8

ОПЬЬ9ФЬ.	Э19ф. №	Ø6Ю3Ф. ø10Ю3.	Ø6Ю3Ф. ø5Ь10 Class of reinforcement	Ю0Ф6Ю Length (L)	ФЬ19ге. Quantity (n)	Lxn (ш)	ҮҮ0Ь3 Weight (Ю) kg	Э3Ф9Ю6Ю Concrete B35 ӷ m³	Ф5Ф19ге3Ь Ю3Ь quantity N	Э3Ф9Ю6Ю Concrete B35 ӷ m³	ҮҮ0Ь3 Weight (Ю) kg	Э3Ф9Ю6Ю Concrete B35 ӷ m³
Ь5ЬЬ5ҽ3Ю6Ь Ь5Ю0Ф3Ь5Ю3Ь												
List of materials												
2-Б3бФ0	1	25	B500c	2550	4	10	39,3	0,9	1		39,3	0,90
	2	8	B500c	2400	25	60	23,7				23,7	
	3	8	B500c	1720	26	44,72	17,6				17,6	
	4	25	B500c	3800	8	30,4	117,1				117,1	
Ь3ЩҼ							197,7	0,9			197,7	0,9

ОПЬЬ9ФЬ.	ЭЬ9ФЬ. №	Ø6Ю3Ф. ø10Ю3.	Ø6Ю3Ф. ø5Ь10 Class of reinforcement
Ь5ЬЬ5ҽ3Ю6Ь Ь5Ю0Ф3Ь5Ю3Ь			
List of materials			
3-Б3бФ0	1	20	B500c
	2	8	B500c
	3	8	B500c
	4	20	B500c
Ь3ЩҼ			

Ю0Ф6Ю	ЭЬ9ФЬ6ЮЭЬ	ЭЬ9ФЬ6ЮЭЬ	Ф5Ь9ФЬ6Ю
Length	Shape	Shape	Revision
1:100	24/12/2021		
Ю0Ф6Ю3Ь5Ю0Ь	ЮЭФ9ФЬ6ЮЭЬ	Ю0Ф6Ю3Ь5Ю0Ь	Ф5Ь9ФЬ6Ю
Ю0Ф6Ю3Ь5Ю0Ь 4 Ю3Ф6Ю5Ь6Ю			
3Ф9Ю6Ю 12,54 (-2.80 ÷ 0.00)			
Б3бФ0 / Beam			
ЭЬ9 "ПЬЬ(Ф6П" "ИΣ" LTD Tel: 03-6106222, Fax: 03-6106220 Web: www.h2.jp			
Ю0Ф6Ю3Ь5Ю0Ь / Address			
Ь5ЬЬ5ҽ3Ю6Ь Ь5Ю0Ф3Ь5Ю3Ь			
Б3бФ0			
Ю0Ф6Ю			
Ю0Ф6Ю3Ь5Ю0Ь

სვეტი-5
მ. 1:25

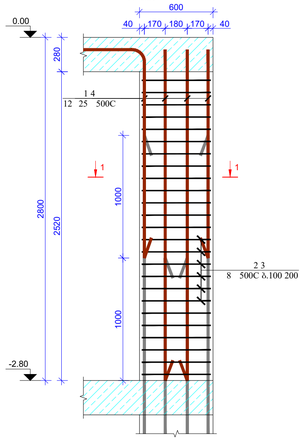

კვეთი 1-1
(სვეტი-5)
მ. 1:20

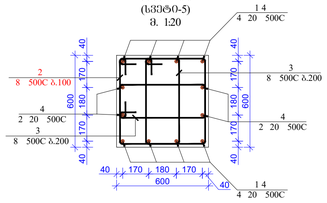

პოზ.1
მ. 1:25

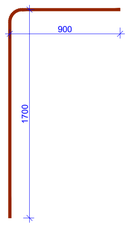

პოზ.4
მ. 1:25

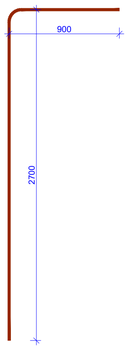

პოზ.2
მ. 1:20

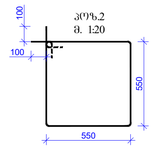

პოზ.3
მ. 1:20

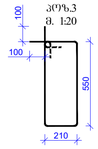

მასალების ხარჯთაღრიცხვა List of materials											
კონსტრ. დასახ. Constr. Name	პოზ. Pos. №	არმატ. დიამ. Diameter Ø	არმატ. კლასი Class of reinforcement	სიმძრავე Length (L)	რაოდ. Quantity (n)	Lxn (მ)	წონა Weight (კგ) kg	ბეტონი Concrete B35 მ³ m³	რაოდენობა quantity N	წონა Weight (კგ) kg	ბეტონი Concrete B35 მ³ m³
სვეტი-5	1	20	B500c	2600	4	10	25,6	0,9	16	410,2	14,40
	2	8	B500c	2400	25	60	23,7			378,6	
	3	8	B500c	1720	26	44,72	17,6			282,2	
	4	20	B500c	3600	8	28,8	71,0			1135,8	
		ჯამი					137,9	0,9		2206,8	14,4

სვეტი-6
მ. 1:25

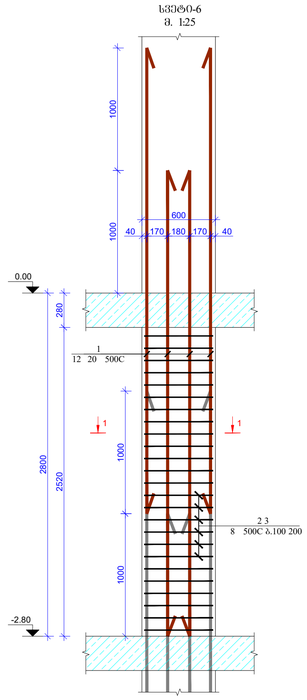

კვეთი 1-1
(სვეტი-6)
მ. 1:20

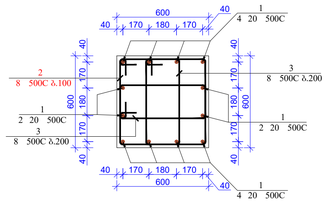

პოზ.2
მ. 1:20

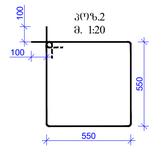

პოზ.3
მ. 1:20

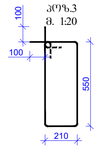

მასალების ხარჯთაღრიცხვა List of materials											
კონსტრ. დასახ. Constr. Name	პოზ. Pos. №	არმატ. დიამ. Diameter Ø	არმატ. კლასი Class of reinforcement	სიმძრავე Length (L)	რაოდ. Quantity (n)	Lxn (მ)	წონა Weight (კგ) kg	ბეტონი Concrete B35 მ³ m³	რაოდენობა quantity N	წონა Weight (კგ) kg	ბეტონი Concrete B35 მ³ m³
სვეტი-6	1	20	B500c	3800	12	46	112,4	0,9	10	1124,0	9,00
	2	8	B500c	2400	25	60	23,7			236,6	
	3	8	B500c	1720	26	44,72	17,6			176,4	
		ჯამი					153,7	0,9		1537,0	9

სვეტი-7
მ. 1:25

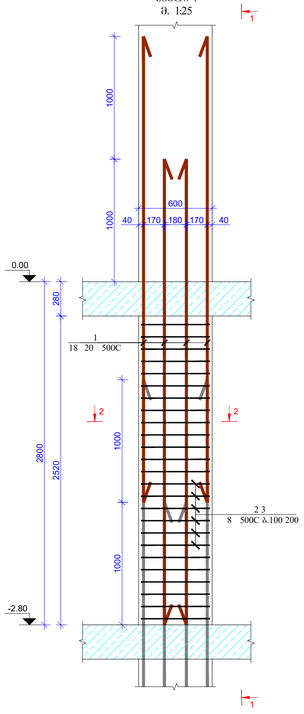

ხედი 1-1
(სვეტი-7)
მ. 1:25

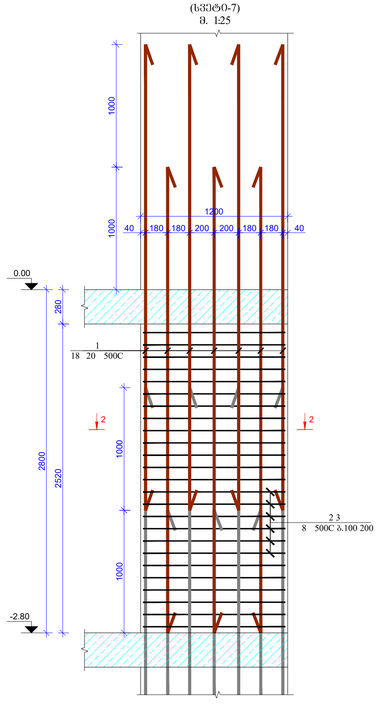

კვეთი 2-2
(სვეტი-7)
მ. 1:20

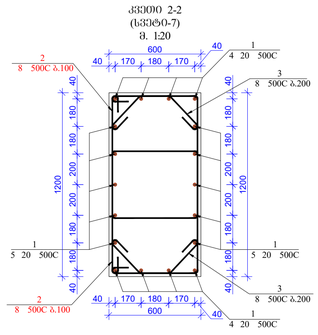

პოზ.2
მ. 1:20

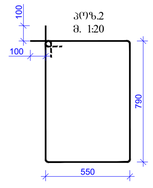

პოზ.3
მ. 1:20

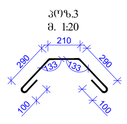

მასალების ხარჯთაღრიცხვა List of materials											
კონსტრ. დასახ. Constr. Name	პოზ. Pos. №	არმატ. დიამ. Diameter Ø	არმატ. კლასი Class of reinforcement	სიმძრავე Length (L)	რაოდ. Quantity (n)	Lxn (მ)	წონა Weight (კგ) kg	ბეტონი Concrete B35 მ³ m³	რაოდენობა quantity N	წონა Weight (კგ) kg	ბეტონი Concrete B35 მ³ m³
სვეტი-7	1	20	B500c	3800	18	68	168,6	1,9	1	168,6	1,90
	2	8	B500c	2880	50	144	56,8			56,8	
	3	8	B500c	990	26	25,74	10,2			10,2	
		ჯამი					235,5	1,9		235,5	1,9

ფორმატი Format	A1	თბილისი 2021 წ. Tbilisi 2021
ფაილის სახელი File name	lock D Columns R9.dwg	
ობიექტის მისამართი / Site address	ქ.თბილისი, ბულვარი 8ბეთ. №34	
პროექტის სახელწოდება / Project name	მრავალფუნქციური საცხოვრებელი სახლი, (8)	

თანამდებობა Position	გვარი Name	ხელმოწერა Signature
მშტ. ინჟინერი Ceif engineer	ი. ჯიმსან I. Kiknadze	
პროექტირების Structural engineer	კ. ქობალაძე K. Kobaladze	
შეასრულა Draw	ს.დემნოვიშვილი Sh. Demenishvili	
შეასრულა Draw	გ.დემნოვიშვილი G. Demenishvili	

შპს "იქსტრი" "X2" LTD	მისამართი / Address საქართველო, ქ. თბილისი, ლეონიძე ქ.#66 E-mail: info@x2.ge Web: www.x2.ge
ნახაზის / Drwg	სვეტი 5,6,7 (-2.80 ÷ 0.00)
მასშტაბი/Scale 1:100	ბეჭდვის/Date issue 24/12/2021 — განლაგება/Layout

სტადია Stage	ფურცელი Page	ფურცლები Pages	რევიზია Revision
მ.პ.	ტ-43		

სვეტების მარკირების გეგმა 0.00 ნიშნულზე
მ. 1:100

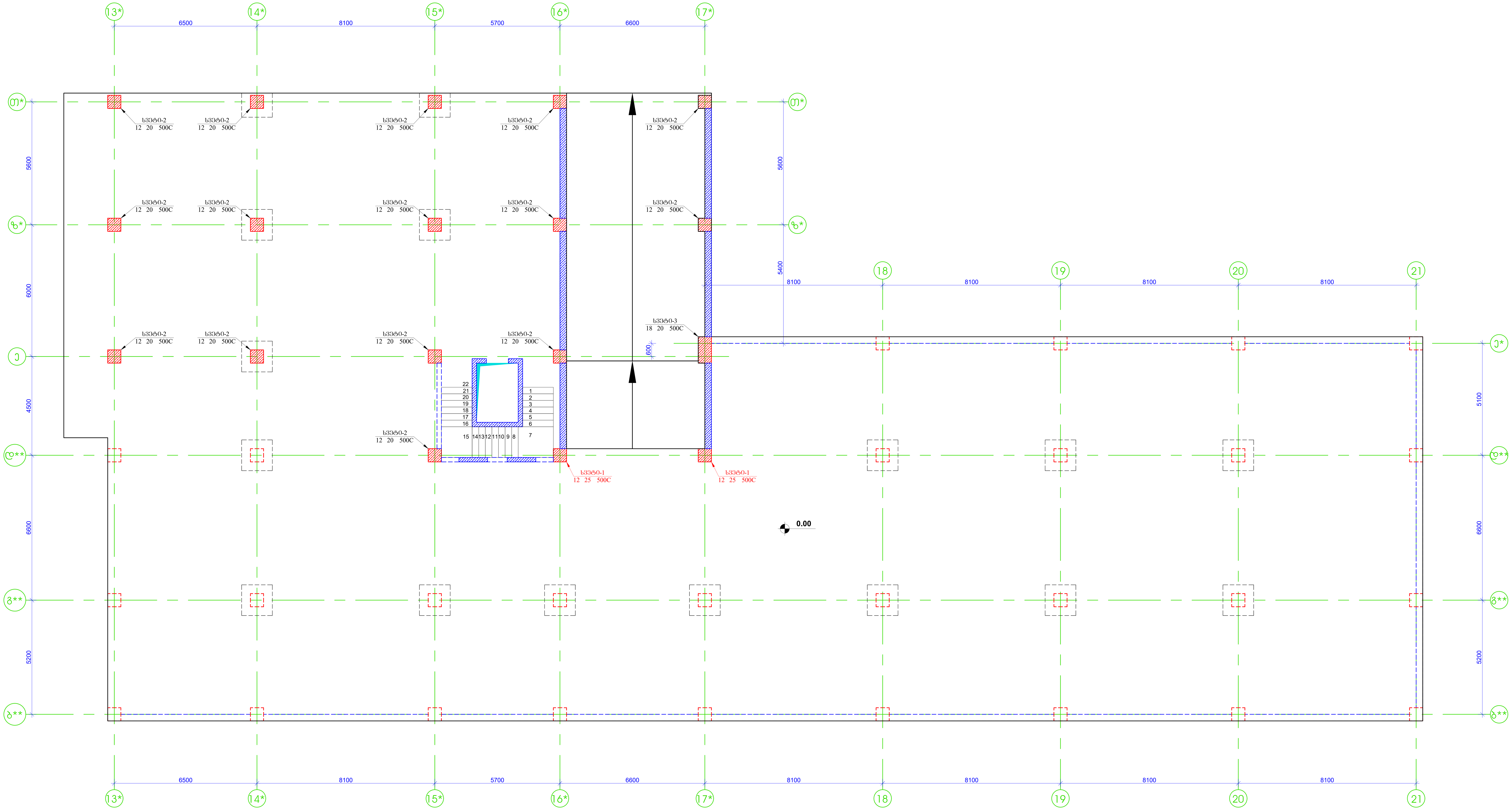

ფორმატი Format A1	თბილისი 2021 წ. Tbilisi 2021	
ფაილის სახელი File name	lock D Columns R9.dwg	
ობიექტის მისამართი / Site address: ქ.თბილისი, ალ.ყაზბეგის გამზ. №34		
პროექტის სახელწოდება / Project name: მრავალფუნქციური საცხოვრებელი სახლი. (D)		
თანამდებობა Position	გვარი Name	ხელმოწერა Signature
მთ. ინჟინერი Ceif engineer	ი. კიკნაძე I. Kiknadze	
კონსტრუქტორი Structural engineer	კ. კობალაძე K. Kobaladze	
შეასრულა Draw	შ.დემეტრაშვილი Sh. Demetrashvili	
შეასრულა Draw	გ.დემეტრაშვილი G. Demetrashvili	

შპს "იქსორი"
"X2" LTD

მისამართი / Address
საქართველო, ქ. თბილისი, ლვოვის ქ.№66
E-mail: info@x2.ge
Web: www.x2.ge

ნახაზი / Drwg
სვეტების მარკირების გეგმა 0.00 ნიშნულზე

მასშტაბი/Scale	თარიღი/Date issue	Layout
1:100	24/12/2021	

სტადია Stage	ფურცელი Page	ფურცლები Pages	რევიზია Revision
მ.პ.	კ-44		

სვეტი-1
მ. 1:25

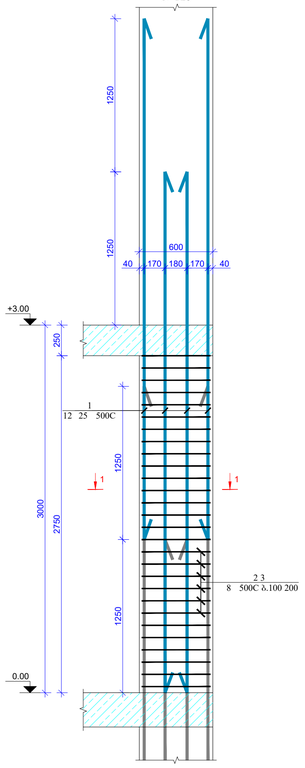

კვეთი 1-1
(სვეტი-1)
მ. 1:20

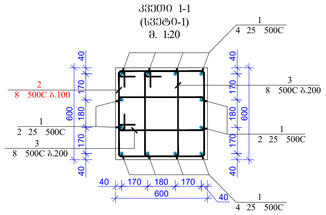

პოზ.2
მ. 1:20

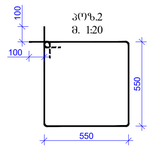

პოზ.3
მ. 1:20

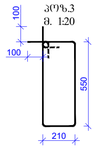

მასალების სპეციფიკაცია List of materials											
კონსტრ. დასახ. Constr. Name	პოზ. Pos. №	არმატ. დიამ. Diameter Ø	არმატ. კლასი Class of reinforcement	სიგრძე Length (L)	რაოდ. Quantity (n)	Lxn (მ)	წონა Weight (კგ) kg	ბეტონი Concrete B35 მ³ m³	რაოდენობა quantity N	წონა Weight (კგ) kg	ბეტონი Concrete B35 მ³ m³
სვეტი-1	1	25	B500c	4250	12	51	196,4			392,8	
	2	8	B500c	2400	28	67,2	26,5	1	2	53,0	2,00
	3	8	B500c	1720	28	48,16	19,0			38,0	
		სულ					241,9	1		483,8	2

სვეტი-2
მ. 1:25

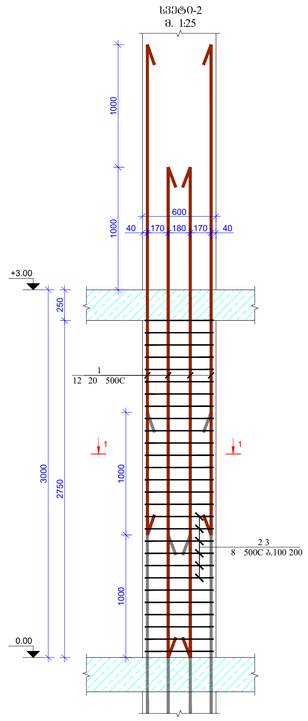

კვეთი 1-1
(სვეტი-2)
მ. 1:20

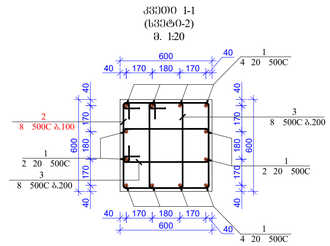

პოზ.2
მ. 1:20

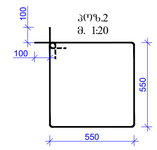

პოზ.3
მ. 1:20

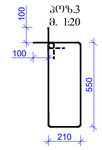

მასალების სპეციფიკაცია List of materials											
კონსტრ. დასახ. Constr. Name	პოზ. Pos. №	არმატ. დიამ. Diameter Ø	არმატ. კლასი Class of reinforcement	სიგრძე Length (L)	რაოდ. Quantity (n)	Lxn (მ)	წონა Weight (კგ) kg	ბეტონი Concrete B35 მ³ m³	რაოდენობა quantity N	წონა Weight (კგ) kg	ბეტონი Concrete B35 მ³ m³
სვეტი-2	1	20	B500c	4000	12	48	118,3			1774,7	
	2	8	B500c	2400	28	67,2	26,5	1	15	397,5	15,00
	3	8	B500c	1720	28	48,16	19,0			284,9	
		სულ					163,8	1		2457,2	15

სვეტი-3
მ. 1:25

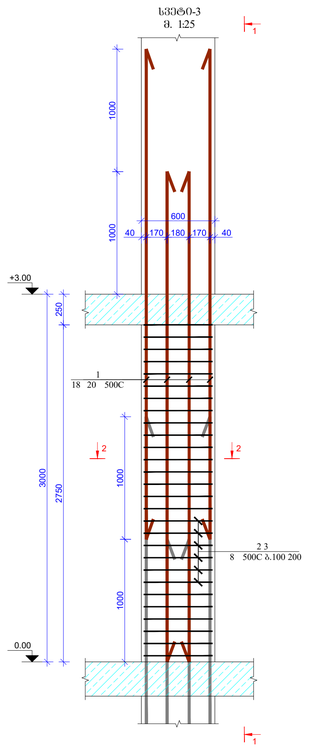

ხედი 1-1
(სვეტი-3)
მ. 1:25

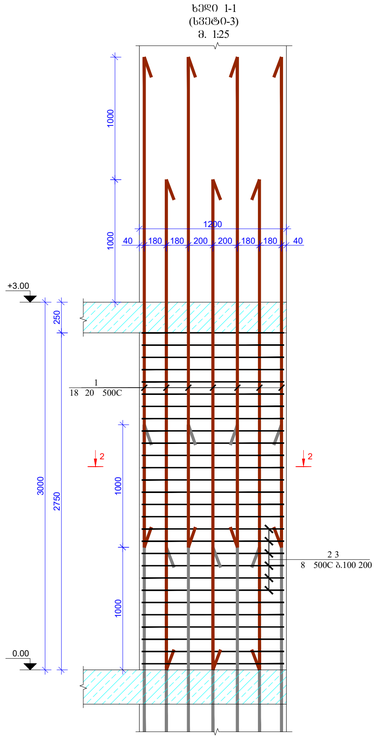

კვეთი 2-2
(სვეტი-3)
მ. 1:20

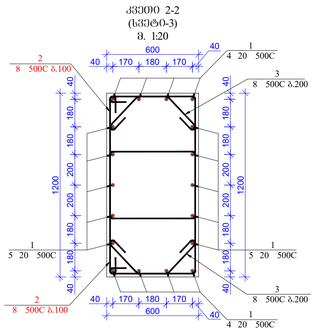

პოზ.2
მ. 1:20

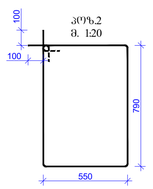

პოზ.3
მ. 1:20

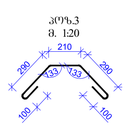

მასალების სპეციფიკაცია List of materials											
კონსტრ. დასახ. Constr. Name	პოზ. Pos. №	არმატ. დიამ. Diameter Ø	არმატ. კლასი Class of reinforcement	სიგრძე Length (L)	რაოდ. Quantity (n)	Lxn (მ)	წონა Weight (კგ) kg	ბეტონი Concrete B35 მ³ m³	რაოდენობა quantity N	წონა Weight (კგ) kg	ბეტონი Concrete B35 მ³ m³
სვეტი-3	1	20	B500c	4000	18	72	177,5			177,5	
	2	8	B500c	2880	56	161,28	63,6	2	1	63,6	2,00
	3	8	B500c	990	28	27,72	10,9			10,9	
		სულ					252,0	2		252,0	2

ფორმატი Format	A1	თბილისი 2021 წ. Tbilisi 2021	
ფაილის სახელი File name	lock D Columns R9.dwg		
ობიექტის მისამართი / Site address	ქ.თბილისი, გლ. ყიზიყის ბაღი, ნაკ.34		
პროექტის სახელწოდება / Project name	მრავალფუნქციური საცხოვრებელი სახლი. (D)		
თანამდებობა Position		გვარი Name	ხელმოწერა Signature
მთ. ინჟინერი Ceif engineer		ი. ქიკნაძე I. Kiknadze	
პროექტირების Structural engineer		კ. კობალაძე K. Kobaladze	
შეასრულა Draw		ს.დოლიძე Sh. Dolidze	
შეასრულა Draw		გ.დოლიძე G. Dolidze	
შპს "იქსტრი" "X2" LTD		მისამართი / Address	საქართველო, ქ. თბილისი, ლეონიძე ქ.ბინა6 E-mail: info@x2.ge Web: www.x2.ge
ნახაზის / Drwg	სვეტი 1,2,3; (0.00 ÷ +3.00)		
მასშტაბი Scale	1:100	თარიღი Date issue	24/12/2021
Layout			
სტადია Stage	ფურცელი Page	ფურცლები Pages	რევიზია Revision
მ.პ.	ა-45		

სვეტების მარკირების გეგმა +3.00 ნიშნულზე
მ. 1:100

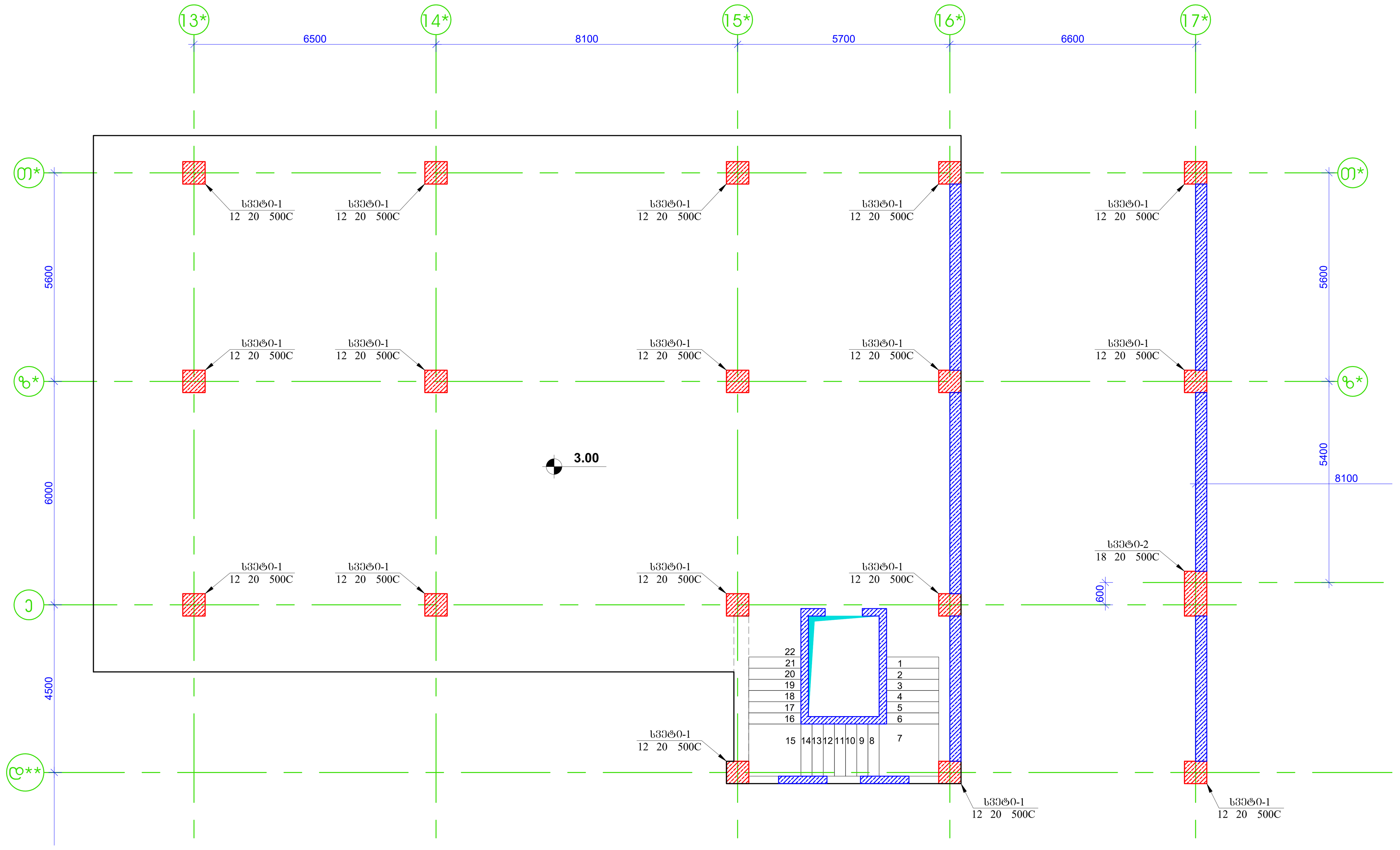

სვეტი-1
მ. 1:25

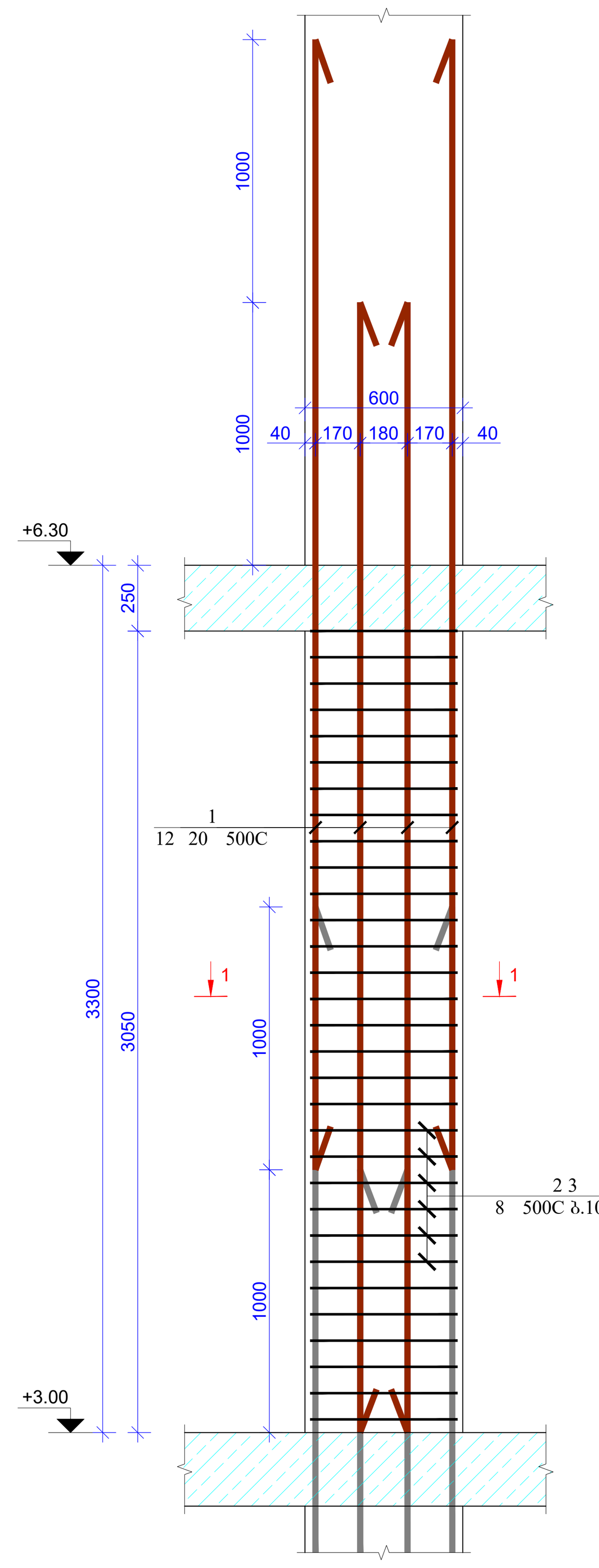

კვეთი 1-1
(სვეტი-1)
მ. 1:20

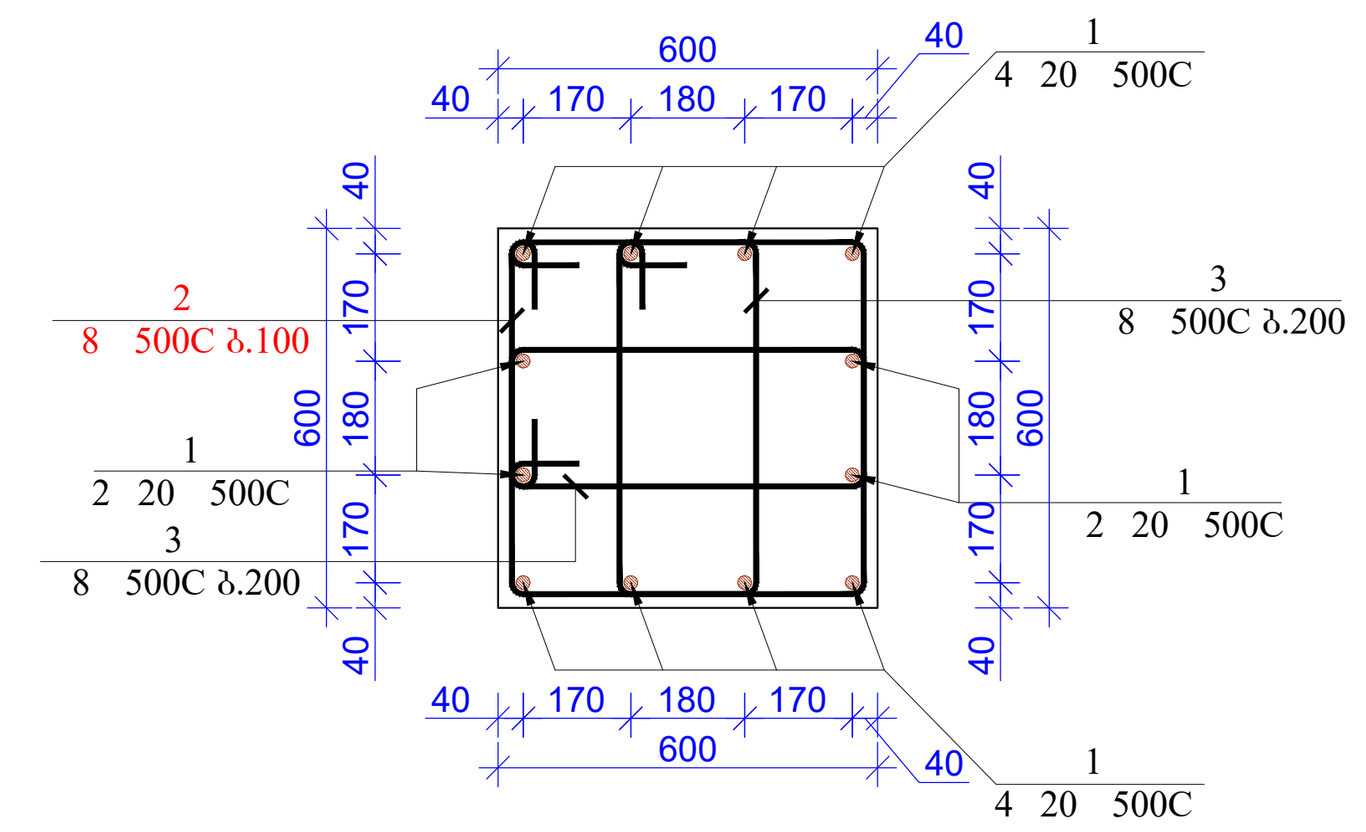

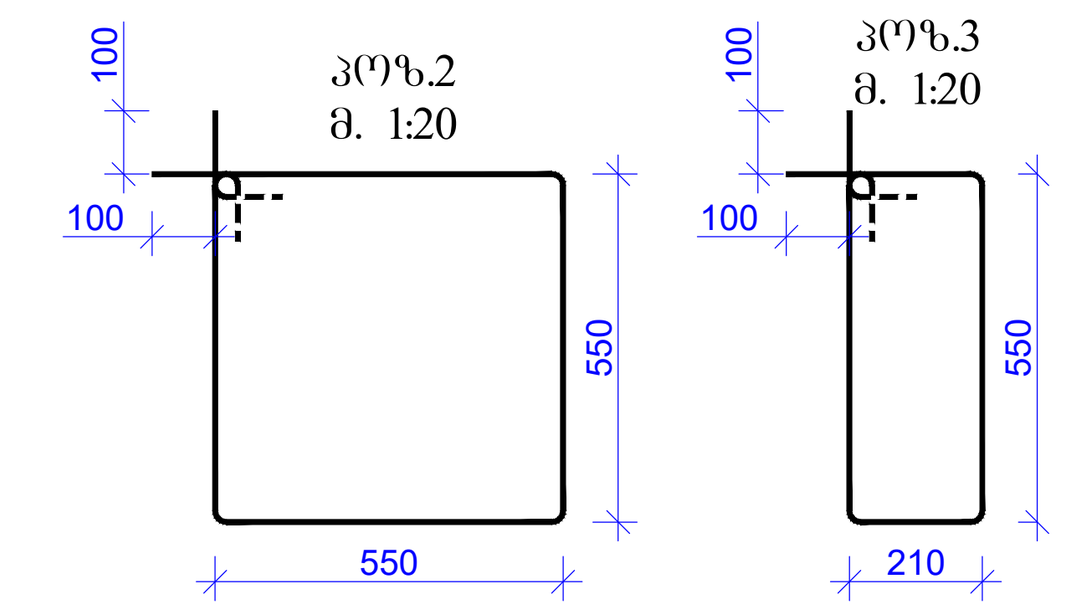

მასალების სპეციფიკაცია List of materials											
კონსტრ. დასახ. Constr. Name	პოზ. Pos. №	არმატ. დიამ. Diameter Ø	არმატ. კლასი Class of reinforcement	სიგრძე Length (L)	რაოდ. Quantity (n)	Lxn (მ)	წონა Weight (კგ) kg	ბეტონი Concrete B35 მ³ m³	რაოდენობა quantity N	წონა Weight (კგ) kg	ბეტონი Concrete B35 მ³ m³
სვეტი-1	1	20	B500c	4300	12	52	127,2	1,1	17	2162,2	18,70
	2	8	B500c	2400	31	74,4	29,3			498,8	
	3	8	B500c	1720	32	55,04	21,7			369,0	
	სულ						178,2	1,1		3030,0	18,7

სვეტი-2
მ. 1:25

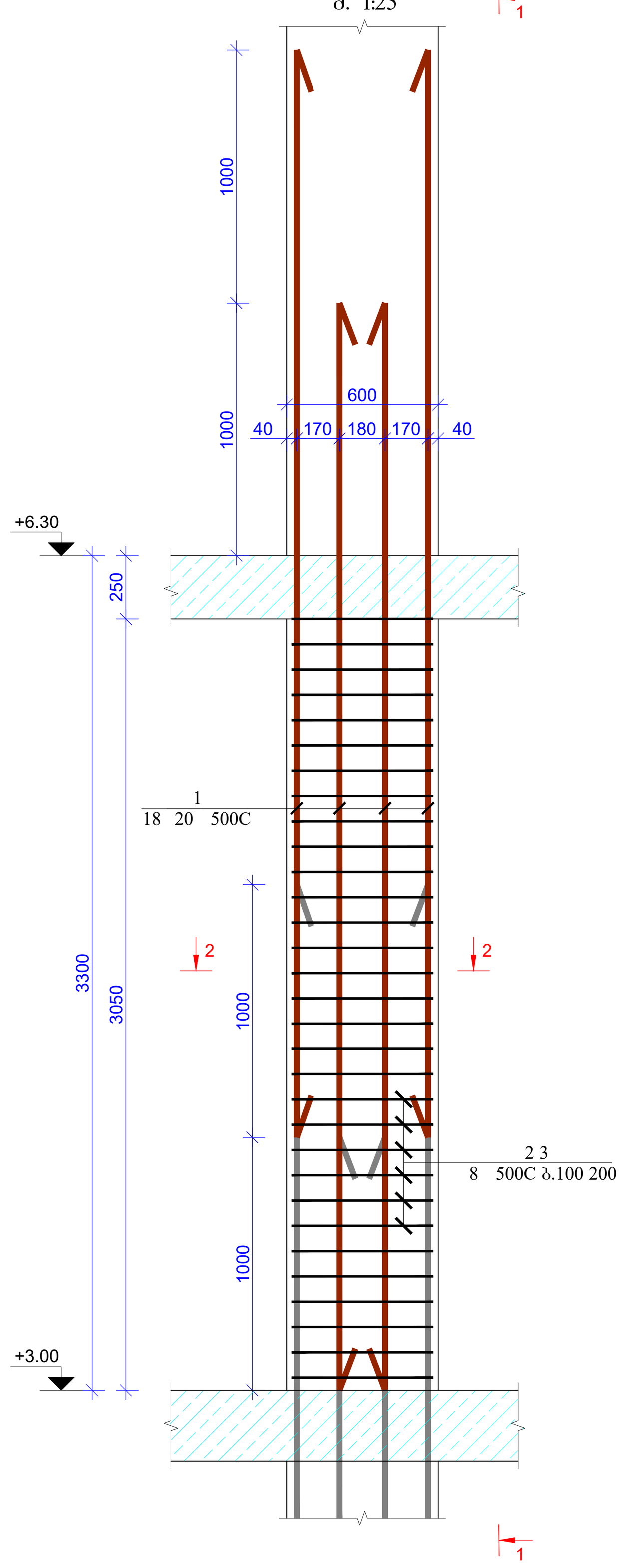

ჭრილი 1-1
(სვეტი-2)
მ. 1:25

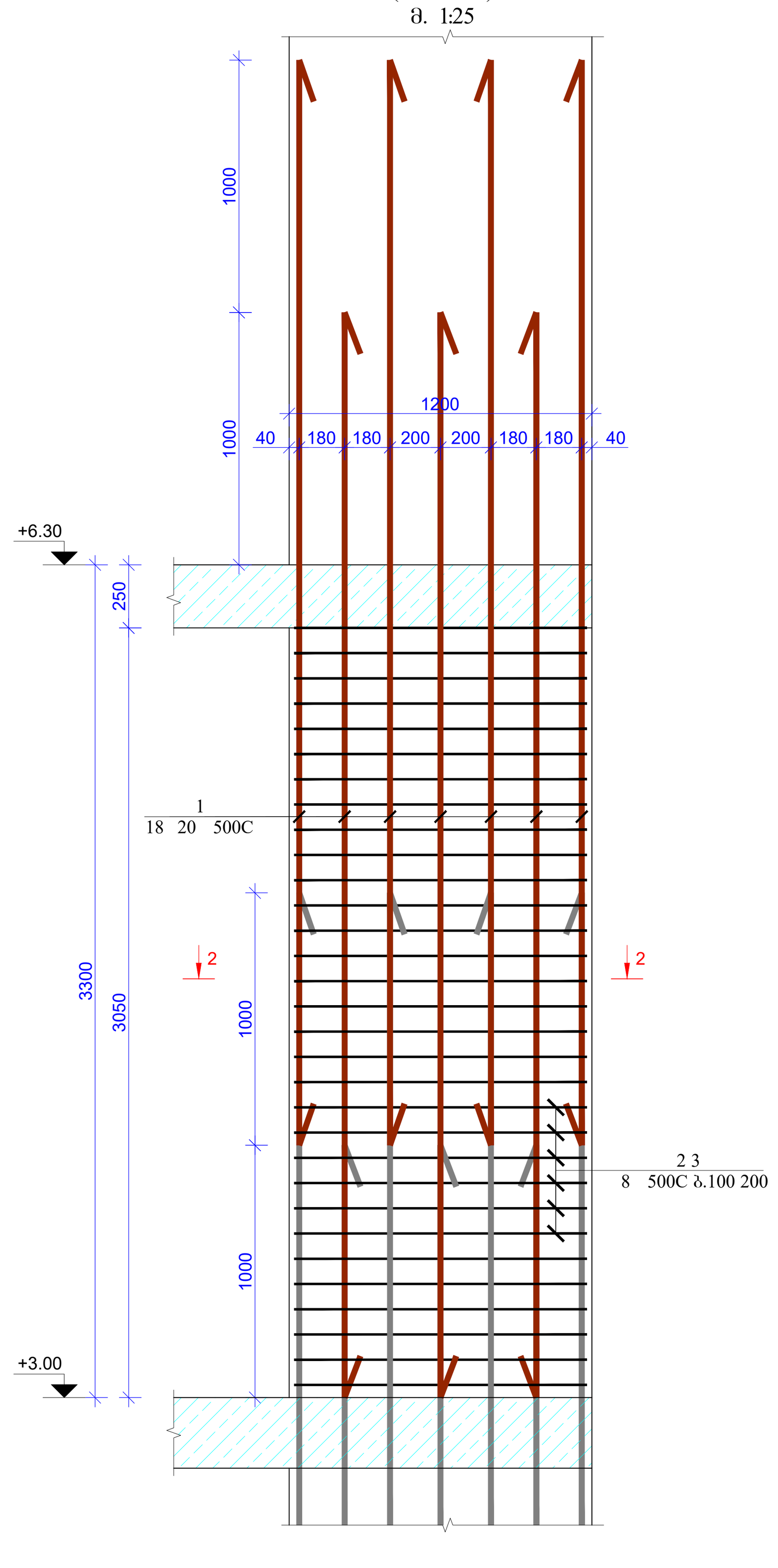

კვეთი 2-2
(სვეტი-2)
მ. 1:20

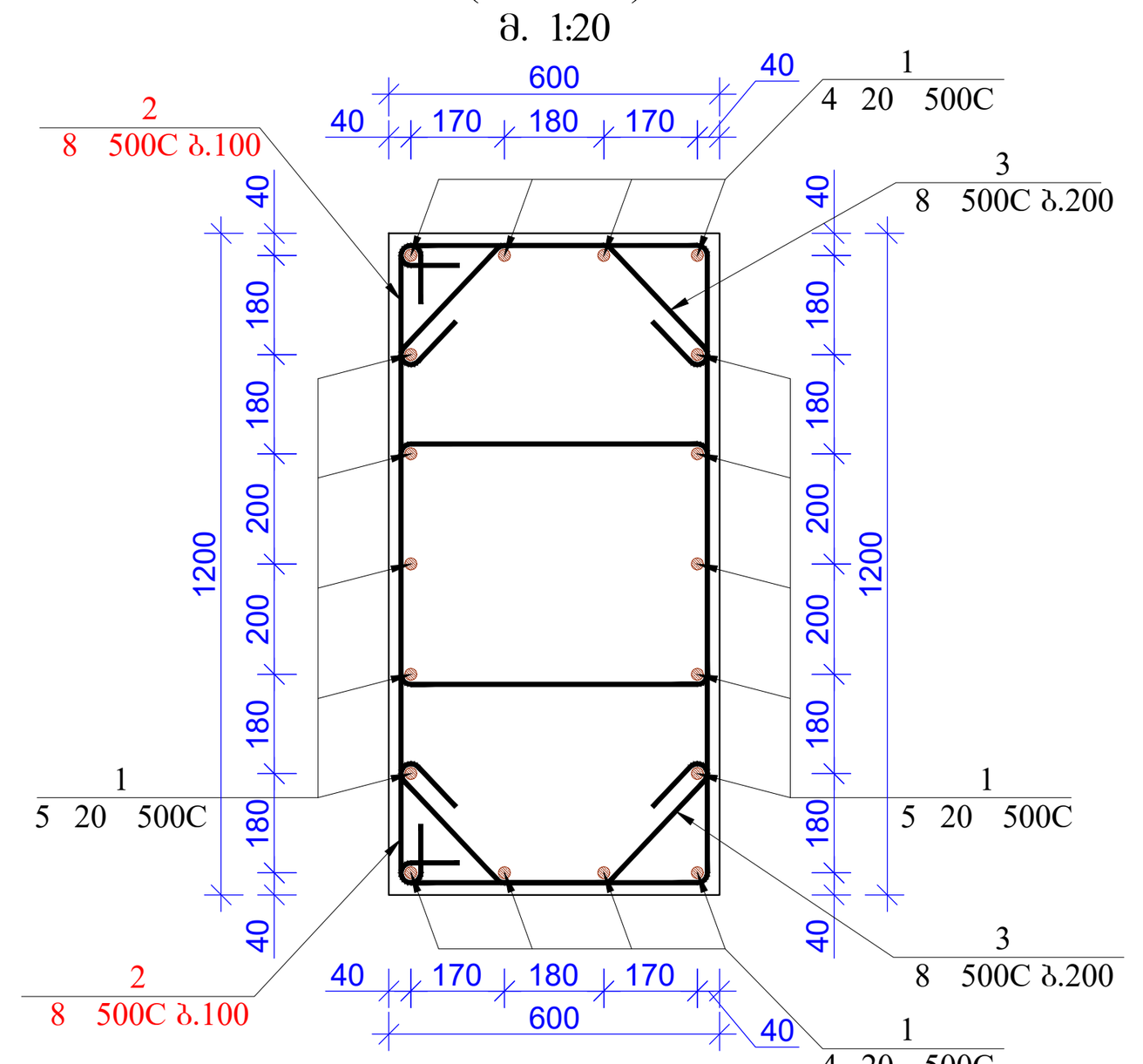

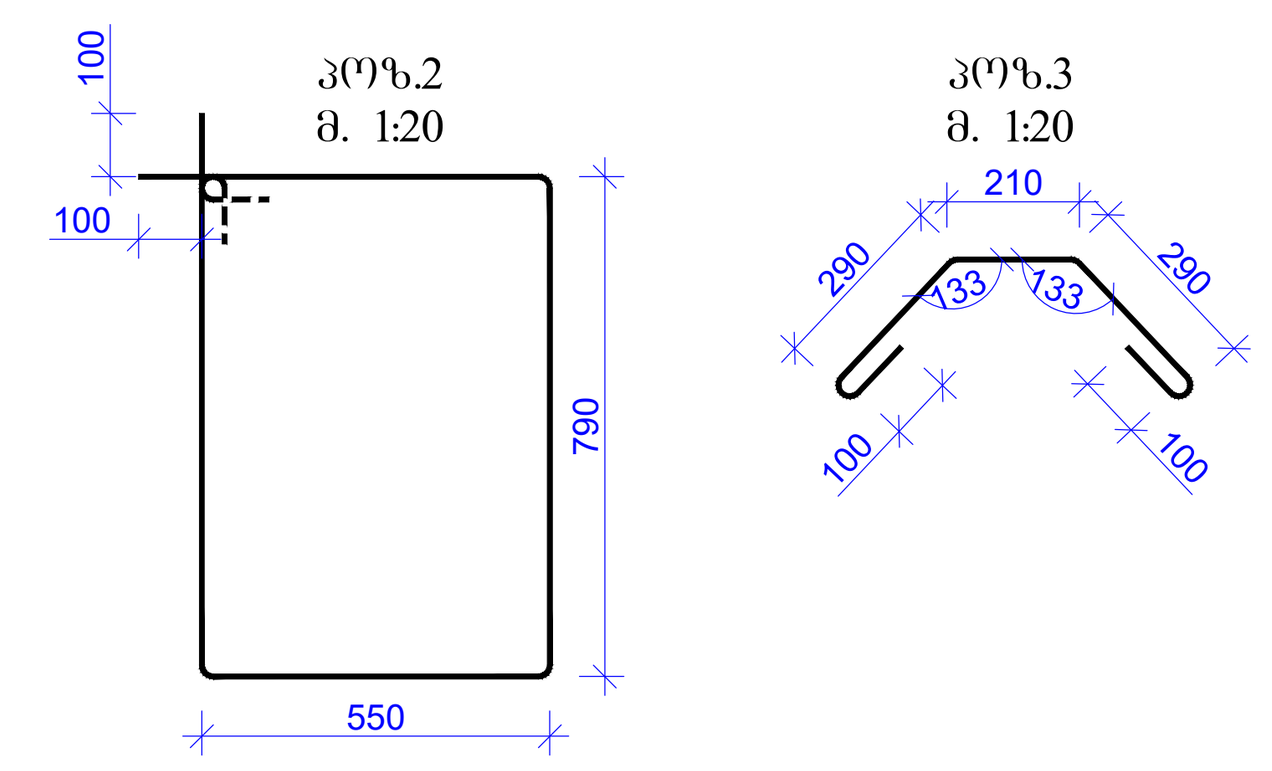

მასალების სპეციფიკაცია List of materials											
კონსტრ. დასახ. Constr. Name	პოზ. Pos. №	არმატ. დიამ. Diameter Ø	არმატ. კლასი Class of reinforcement	სიგრძე Length (L)	რაოდ. Quantity (n)	Lxn (მ)	წონა Weight (კგ) kg	ბეტონი Concrete B35 მ³ m³	რაოდენობა quantity N	წონა Weight (კგ) kg	ბეტონი Concrete B35 მ³ m³
სვეტი-2	1	20	B500c	4300	18	77	190,8	2,2	1	190,8	2,20
	2	8	B500c	2880	62	178,56	70,4			70,4	
	3	8	B500c	990	32	31,68	12,5			12,5	
	სულ						273,7	2,2		273,7	2,2

ფორმატი Format A1	თბილისი 2021 წ. Tbilisi 2021	
ფაილის სახელი File name	lock D Columns R9.dwg	
ობიექტის მისამართი / Site address	ქ.თბილისი, ალ.ყაზბეგის გამზ. №34	
პროექტის სახელწოდება / Project name	მრავალფუნქციური საცხოვრებელი სახლი. (D)	
თანამდებობა Position	გვარი Name	ხელმოწერა Signature
მთ. ინჟინერი Ceif engineer	ი. კიკნაძე I. Kiknadze	
კონსტრუქტორი Structural engineer	კ. კობალაძე K. Kobaladze	
შეასრულა Draw	შ.დემეტრაშვილი Sh. Demetrashvili	
შეასრულა Draw	გ.დემეტრაშვილი G. Demetrashvili	

შპს "იქსორი"
"X2" LTD
მისამართი / Address
საქართველო, ქ. თბილისი, ლვოვის ქ.№66
E-mail: info@x2.ge
Web: www.x2.ge

ნახაზი / Drwg
სვეტების მარკირების გეგმა +3.00 ნიშნულზე; სვეტი-1;2

მასშტაბი/Scale	თარიღი/Date issue	Layout	
1:100	24/12/2021		
სტადია Stage	ფურცელი Page	ფურცლები Pages	რევიზია Revision
მ.პ.	კ-46		

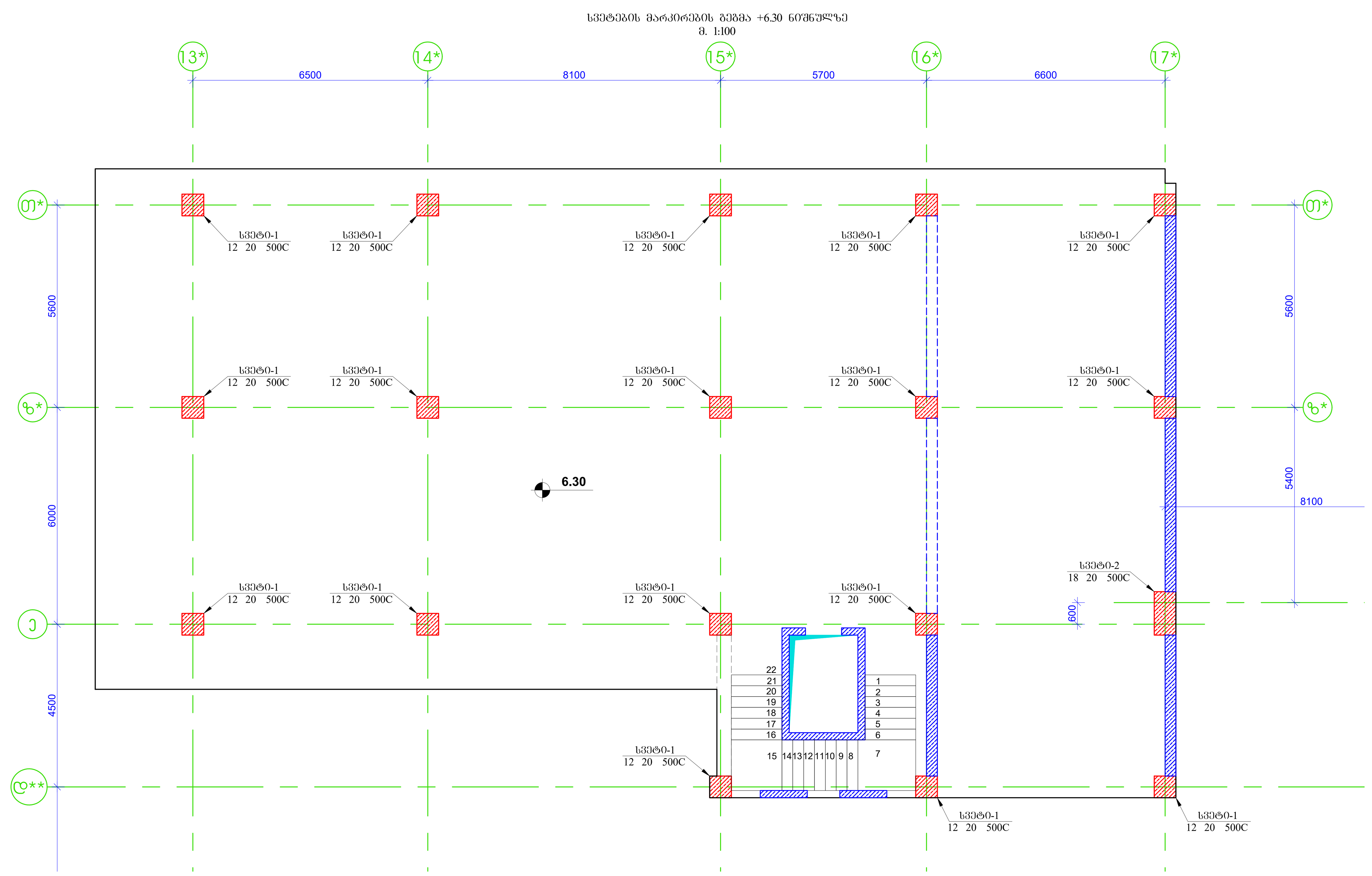

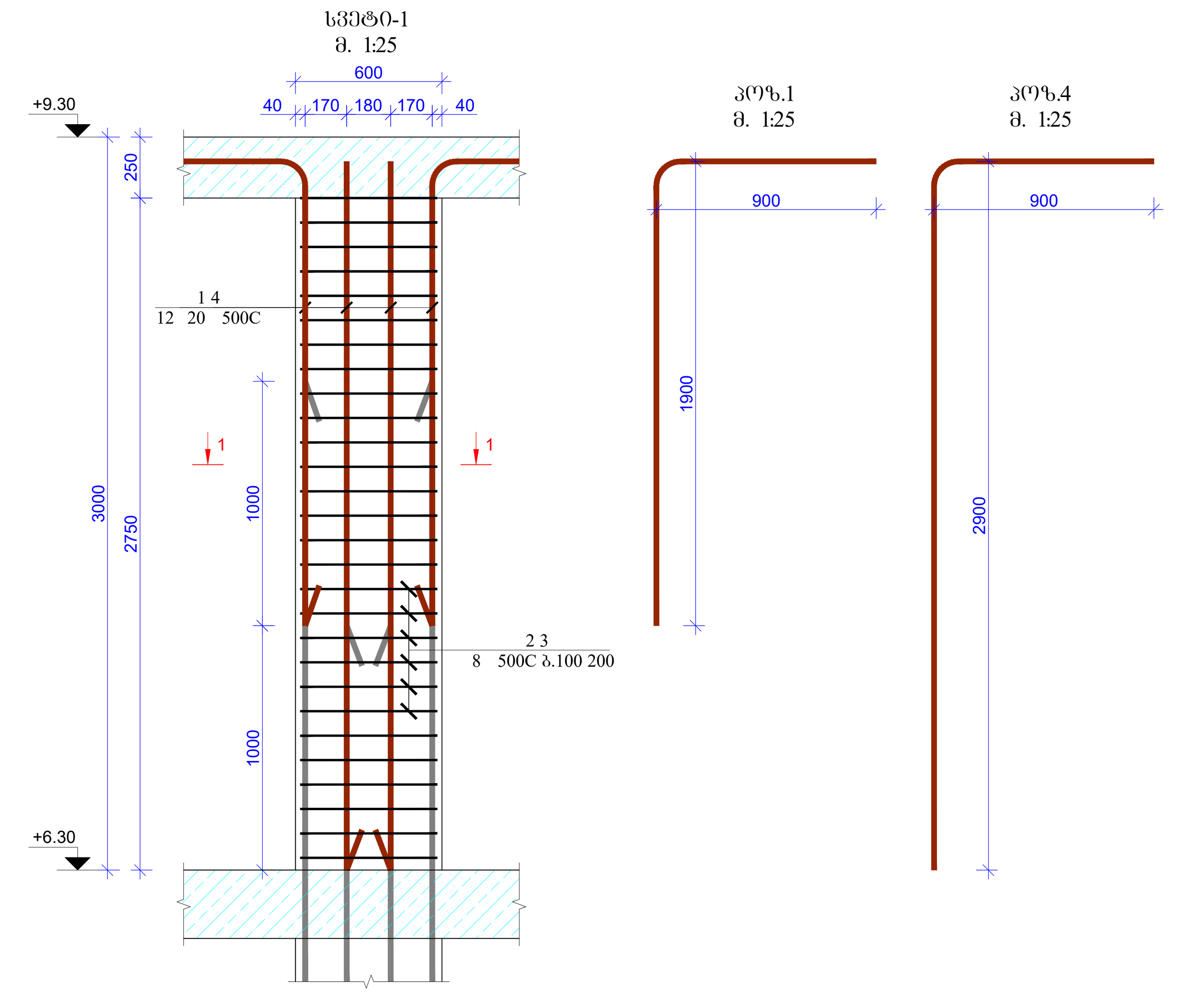

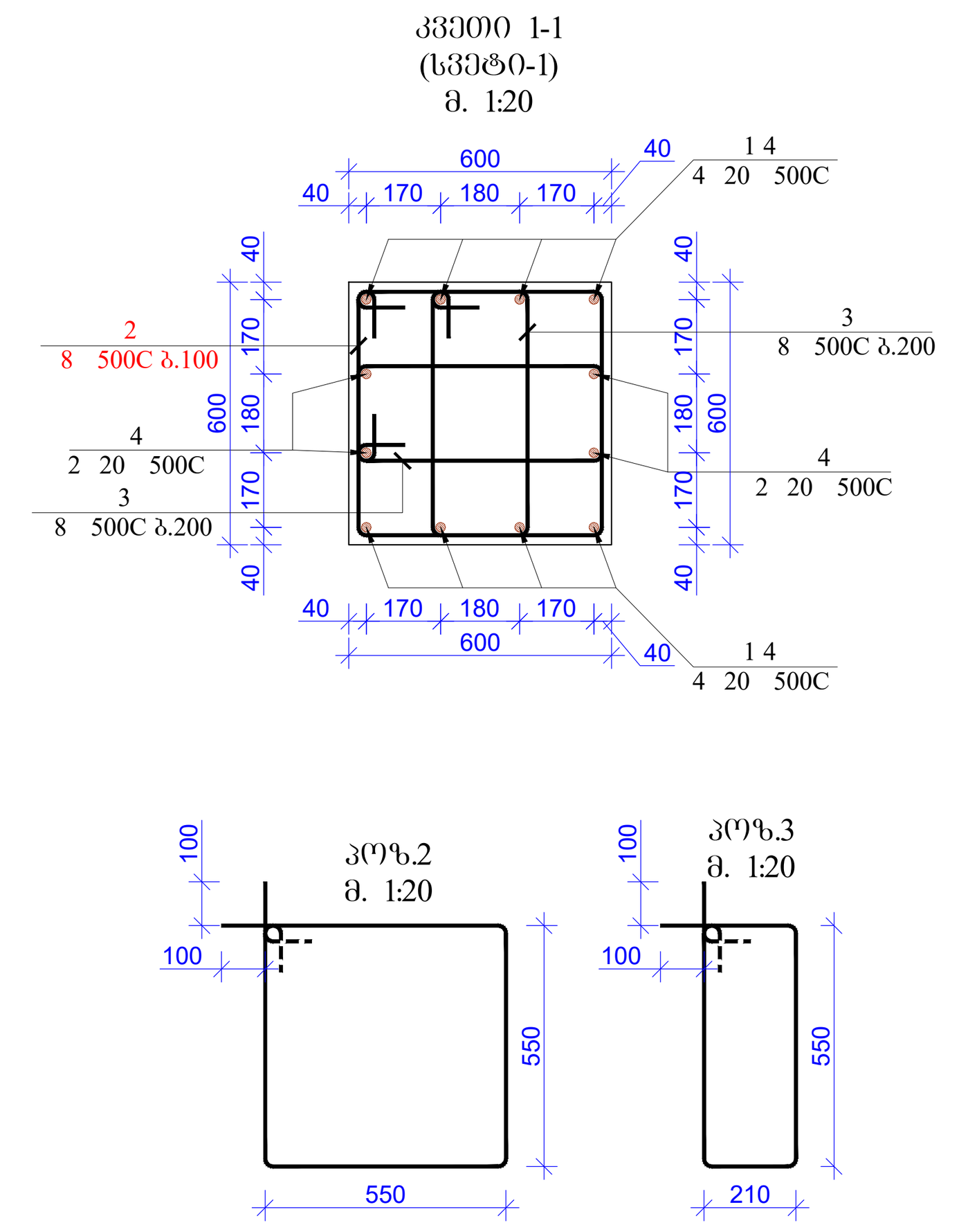

მასალების სპეციფიკაცია List of materials											
კონსტრ. დასახ. Constr. Name	პოზ. Pos. №	არმატ. დიამ. Diameter Ø	არმატ. კლასი Class of reinforcement	სიგრძე Length (L)	რაოდ. Quantity (n)	Lxn (მ)	წონა Weight (კგ) kg	ბეტონი Concrete B35 მ³ m³	რაოდენობა quantity N	წონა Weight (კგ) kg	ბეტონი Concrete B35 მ³ m³
სვეტი-1	1	20	B500c	2800	4	11	27,6	1	17	469,3	17,00
	2	8	B500c	2400	28	67,2	26,5			450,5	
	3	8	B500c	1720	28	48,16	19,0			322,9	
	4	20	B500c	3800	8	30,4	74,9			1273,9	
		სულ					148,0	1		2516,6	17

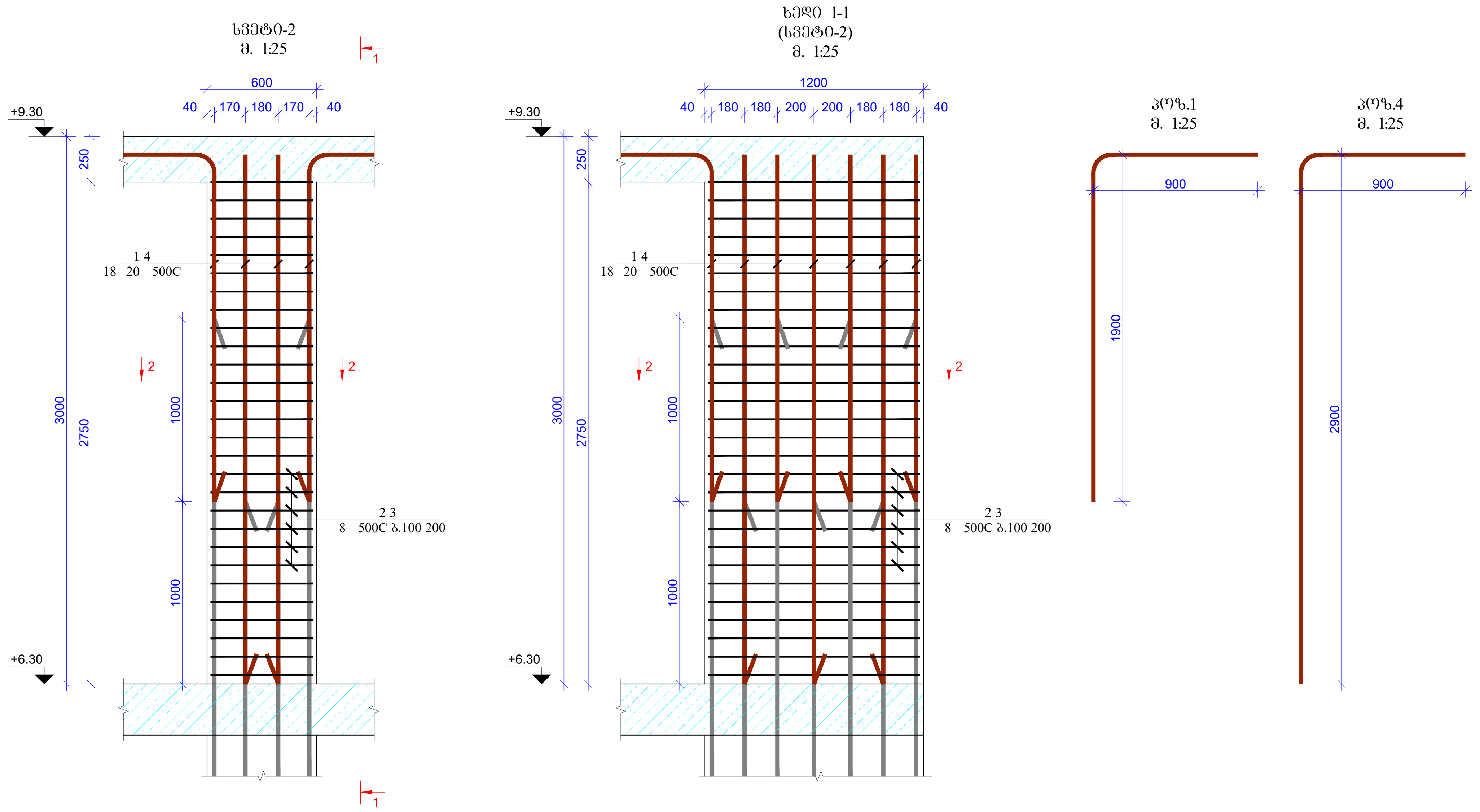

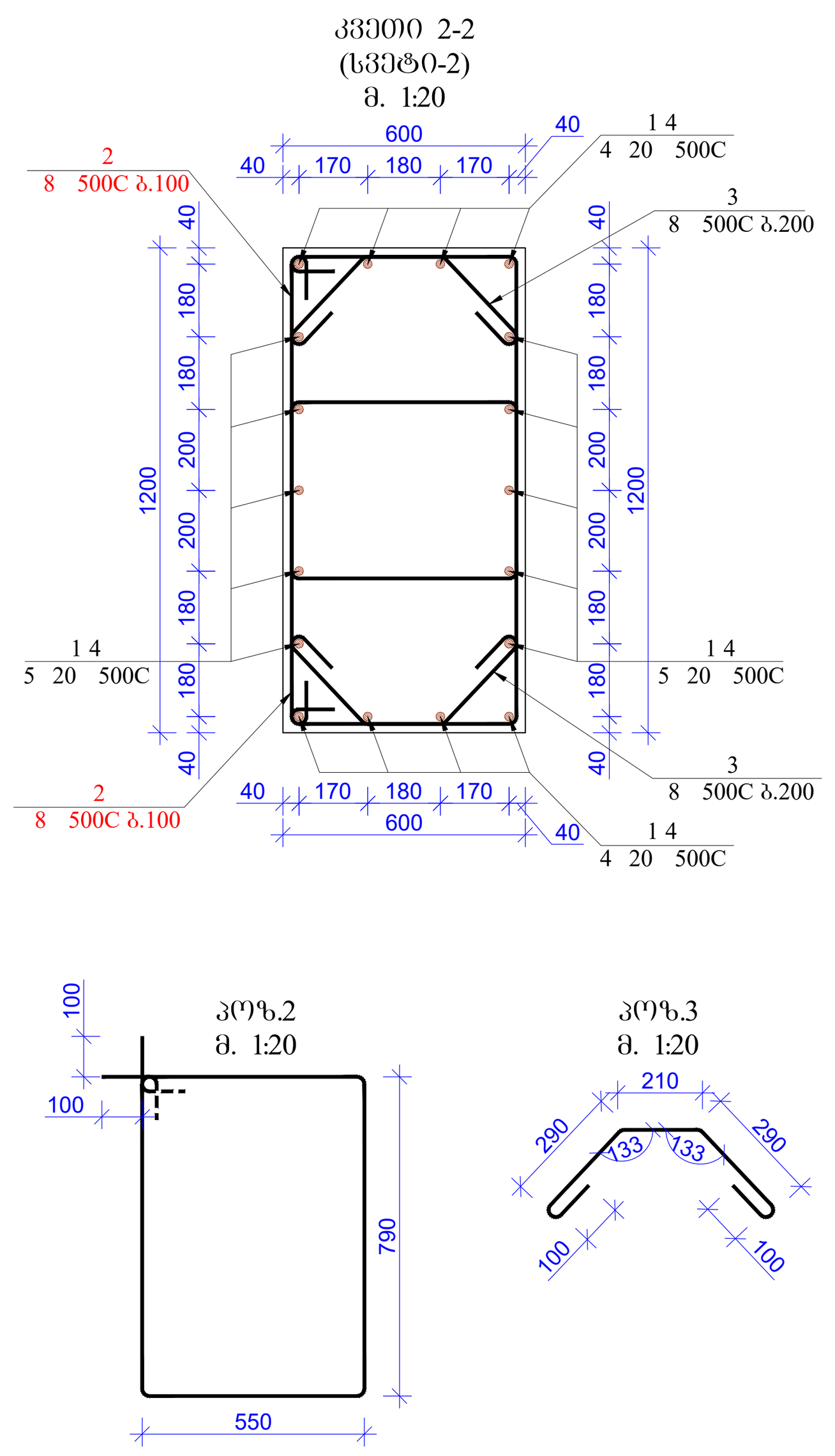

მასალების სპეციფიკაცია List of materials											
კონსტრ. დასახ. Constr. Name	პოზ. Pos. №	არმატ. დიამ. Diameter Ø	არმატ. კლასი Class of reinforcement	სიგრძე Length (L)	რაოდ. Quantity (n)	Lxn (მ)	წონა Weight (კგ) kg	ბეტონი Concrete B35 მ³ m³	რაოდენობა quantity N	წონა Weight (კგ) kg	ბეტონი Concrete B35 მ³ m³
სვეტი-2	1	20	B500c	2800	8	22	55,2	2	1	55,2	2,00
	2	8	B500c	2880	56	161,28	63,6			63,6	
	3	8	B500c	990	28	27,72	10,9			10,9	
	4	20	B500c	3800	10	38	93,7			93,7	
		სულ					223,4	2		223,4	2

შენიშვნა:

1. სვეტებში გრძივი მუშა არმატურების გადაბმა მოხდეს პირგადადებით, გადაბმის სიგრძე 50D სადაც D გადასაბმელი არმატურის დიამეტრია.

2. სვეტებში გამოყენებული იქნას კუმშვაზე სიმტკიცის მიხედვით B-35 კლასის ბეტონი .

3. არმატურის მოღუნვა მოხდეს ცივად. (გაცხელების გარეშე)

4. რკ.ბ-ის კონსტრუქციებში დაცული იქნას დამცავი შრეები, როგორც ეს პროექტში არის მითითებული.

5. მოცემული ნახაზი განხილულ იქნას შესაბამის ნიშნულზე მდებარე გადახურვის ფილების, პანდუსების, სვეტებისა და კიბეების ნახაზებთან ერთად.

6. მოცემული ნახაზები განხილულ იქნას პროექტის არქიტექტურული ნაწილის ნახაზებთან ერთად.

7. რკ.ბ-ის ელემენტების დაბეტონებისას უნდა გაეწიოს კონტროლი ბეტონის კლასს, ვიბრირებას, დაბეტონების ხარისხს და შრობის პროცესებს თანახმად 10180-78; 18105.0-80; 18105.2-80;

8. რკ.ბ–ის კონსტრუქციებში გამოყენებულია 500C კლასის არმატურები 52544-2006. შემოწმებული იქნას არმატურის ხარისხი და შედგეს არმატურის გამოცდების შესაბამისი აქტები.

ფორმატი Format A1	თბილისი 2021 წ. Tbilisi 2021	
ფაილის სახელი File name	lock D Columns R9.dwg	
ობიექტის მისამართი / Site address	ქ.თბილისი, ალ.ყაზბეგის გამზ. №34	
პროექტის სახელწოდება / Project name	მრავალფუნქციური საცხოვრებელი სახლი. (D)	
თანამდებობა Position	გვარი Name	ხელმოწერა Signature
მთ. ინჟინერი Ceif engineer	ი. კიკნაძე I. Kiknadze	
კონსტრუქტორი Structural engineer	კ. კობალაძე K. Kobaladze	
შეასრულა Draw	შ.დემეტრაშვილი Sh. Demetrashvili	
შეასრულა Draw	გ.დემეტრაშვილი G. Demetrashvili	

შპს "იქსორი" "X2" LTD
მისამართი / Address
საქართველო, ქ. თბილისი, ლვოვის ქ.№66
E-mail: info@x2.ge
Web: www.x2.ge

ნახაზი / Drwg: სვეტების მარკირების გეგმა +6.30 ნიშნულზე; სვეტი-1;2

მასშტაბი/Scale	თარიღი/Date issue	Layout	
1:100	24/12/2021		
სტადია Stage	ფურცელი Page	ფურცლები Pages	რევიზია Revision
მ.პ.	კ-47		

מקורי	A1	תאריך 2021 ה.	
גרסה		Issue B Walls 89.dwg	שם קובץ

מהנדס			
שרטט			
בקרת איכות			
אחראי ביצוע			
תאריך			
קנ"מ			
תיאור			

מתכנן

კედელი-2
სანაპირო ბაზრის
მ. 1:50

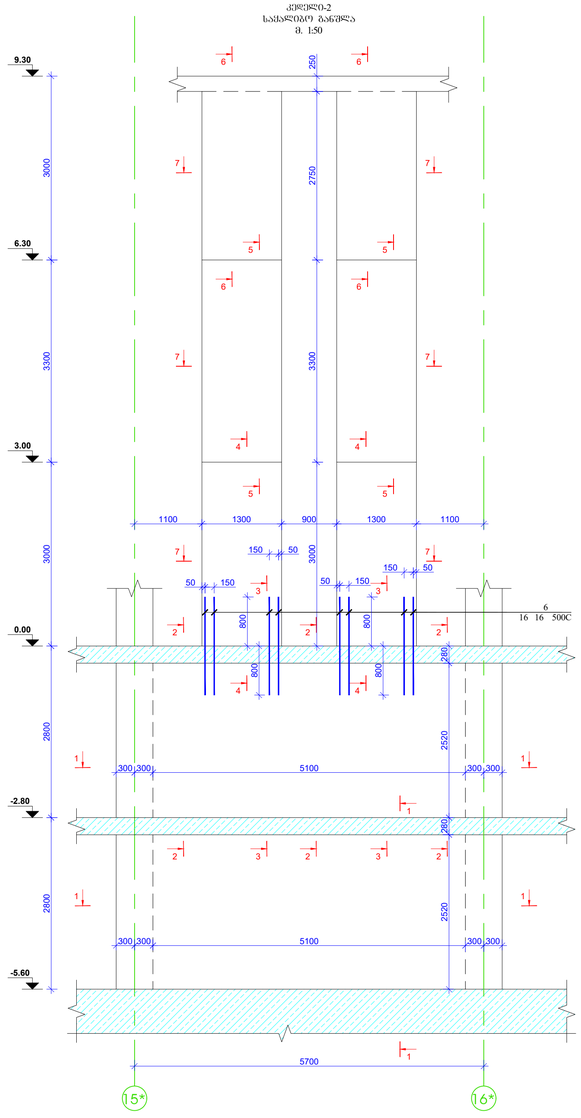

კვეთი 1-1
(კედელი-2)
მ. 1:25

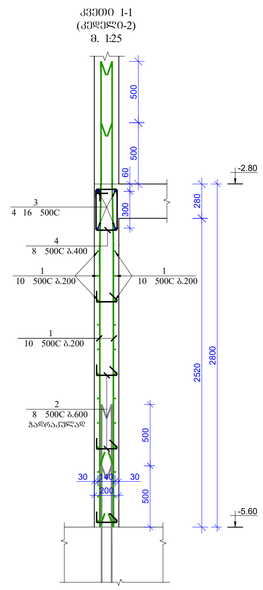

კვეთი 2-2
(კედელი-2)
მ. 1:25

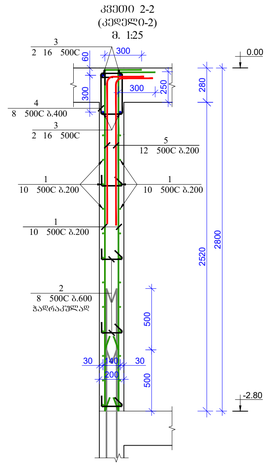

კვეთი 3-3
(კედელი-2)
მ. 1:25

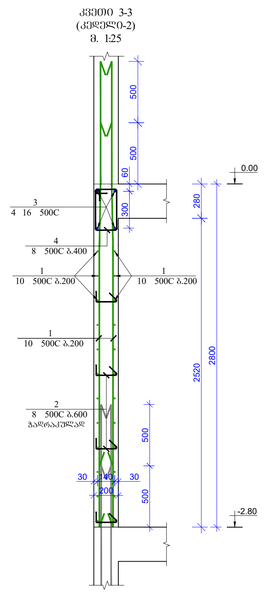

კვეთი 4-4
(კედელი-2)
მ. 1:25

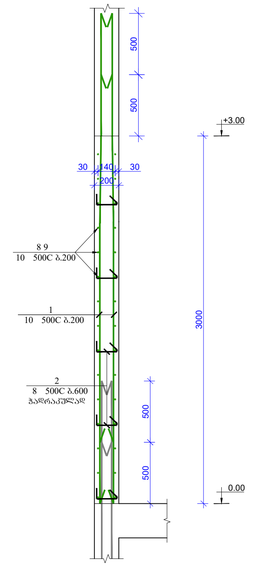

კვეთი 5-5
(კედელი-2)
მ. 1:25

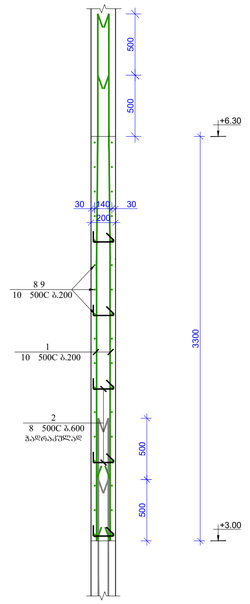

კვეთი 6-6
(კედელი-2)
მ. 1:25

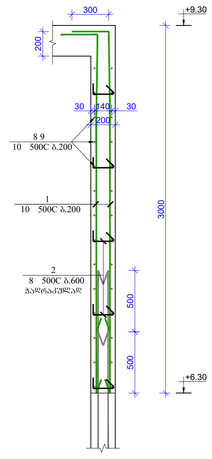

კვეთი 1-1
(კედელი-2)
მ. 1:25

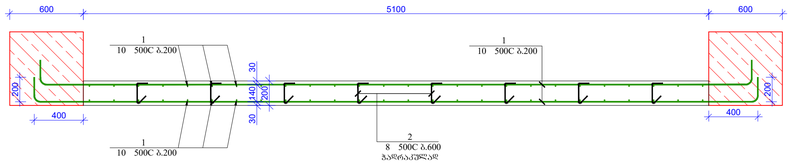

კვეთი 7-7
(კედელი-2)
მ. 1:25

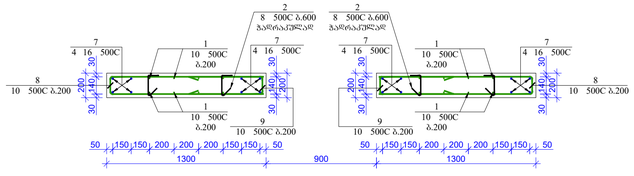

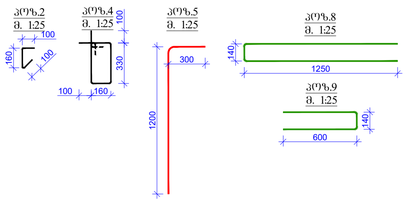

მასალების სპეციფიკაცია
List of materials

კონსტრ. დასახ. Constr. Name	პოზ. Pos. №	არმატ. დიამ. Diameter Ø	არმატ. ფოლადის Class of reinforcement	სიგრძე Length (L)	რაოდ. Quantity (n)	Lxn (მ)	წონა Weight (კგ) kg	ბეტონი Concrete B35 მ³ m³	რაოდენობა quantity N	წონა Weight (კგ) kg	ბეტონი Concrete B35 მ³ m³
კედელი-2	1	10	B500c	795000	1	795	489,9	9,9	1	489,9	9,90
	2	8	B500c	360	62	22,32	8,8			8,8	
	3	16	B500c	54000	1	54	85,2			85,2	
	4	8	B500c	1180	26	30,68	12,1			12,1	
	5	12	B500c	1500	24	36	31,9			31,9	
	6	16	B500c	1600	16	25,6	40,4			40,4	
	7	16	B500c	184000	1	184	290,3			290,3	
	8	10	B500c	2640	92	242,88	149,7			149,7	
	9	10	B500c	1340	92	123,28	76,0			76,0	
	სულ						1184,2	9,9		1184,2	9,9

შენიშვნა:

1. კედლებში გრძივი მუშა არმატურების გადაბმა მოხდეს პირგადაღებით, გადაბმის სიგრძე 50D სადაც D გადასაბმელი არმატურის დიამეტრია.

2. კედლებში გამოყენებული იძნას კუმშვაზე სიმტკიცის მიხედვით B 35 კლასის ბეტონი.

3. არმატურის მოღუნვა მოხდეს ცივად. (გაცხელების გარეშე)

4. რკბ-ის კონსტრუქციებში დაცული იძნას დამცავი შრეები, როგორც ეს პროექტში არის მითითებული.

5. მოცემული ნახაზი განხილულ იძნას შესაბამის ნაშნულზე მდებარე გადახურვის ფილების, კანდუსების, სვეტებისა და კიბეების ნახაზებთან ერთად.

6. მოცემული ნახაზები განხილულ იძნას პროექტის არქიტექტურული ნაწილის ნახაზებთან ერთად.

7. რკბ-ის ელემენტების დაბეტონებისას უნდა გაეყოთ კონტროლი ბეტონის კლასს, ვიბრირებას, დაბეტონების ხარისხს და შრობის პროცესებს თანახმად 10180-78; 18105.0-80; 18105.2-80;

8. რკბ-ის კონსტრუქციებში გამოყენებული 500C კლასის არმატურები 52544-2006. შემოწმებული იძნას არმატურის ხარისხი და შედგეს არმატურის გამოცდების შესაბამისი აქტები.

ფორმატი Format	A1	თბილისი 2021 წ. Tbilisi 2021	
ფაილის სახელი File name	lock D Walls R9.dwg		
ობიექტის მისამართი / Site address	ქ.თბილისი, ბეთ ხეზაშვილის ბაზრ. №34		
პროექტის სახელწოდება / Project name	მრავალფუნქციური საცხოვრებელი სახლი. (D)		
თანამდებობა Position	გვარი Name	ხელმოწერა Signature	
მთ. ინჟინერი Civil engineer	ი. კიკნაძე I. Kiknadze		
კონსტრუქტორი Structural engineer	კ. კობაძე K. Kobadze		
შეასრულა Draw	შ.დვალიშვილი Sh. Dvalishvili		
შეასრულა Draw	გ.დვალიშვილი G. Dvalishvili		
შპს "ექს-ტო" "X2" LTD	მისამართი / Address: საქართველო, ქ. თბილისი, ლუარსაბ ქორდანის ქ.№66 E-mail: info@x2.ge Web: www.x2.ge		
ნახაზის / Dwg	კედელი-2		
მასშტაბი/Scale	1:100	თარიღი/Date issue 24/12/2021	Layout
სტადია Stage	ფურცელი Page	ფურცლების Pages	რევიზია Revision
მ.პ.	9-49		

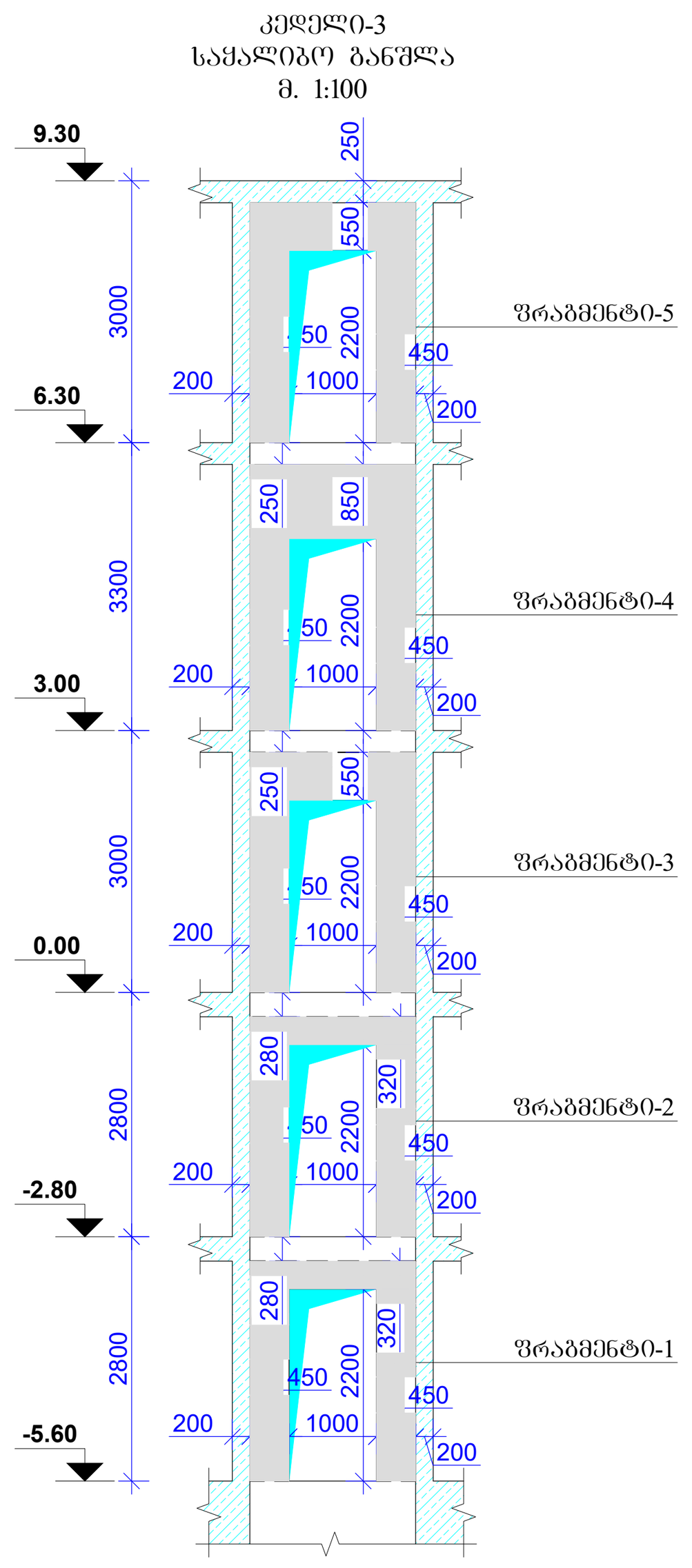

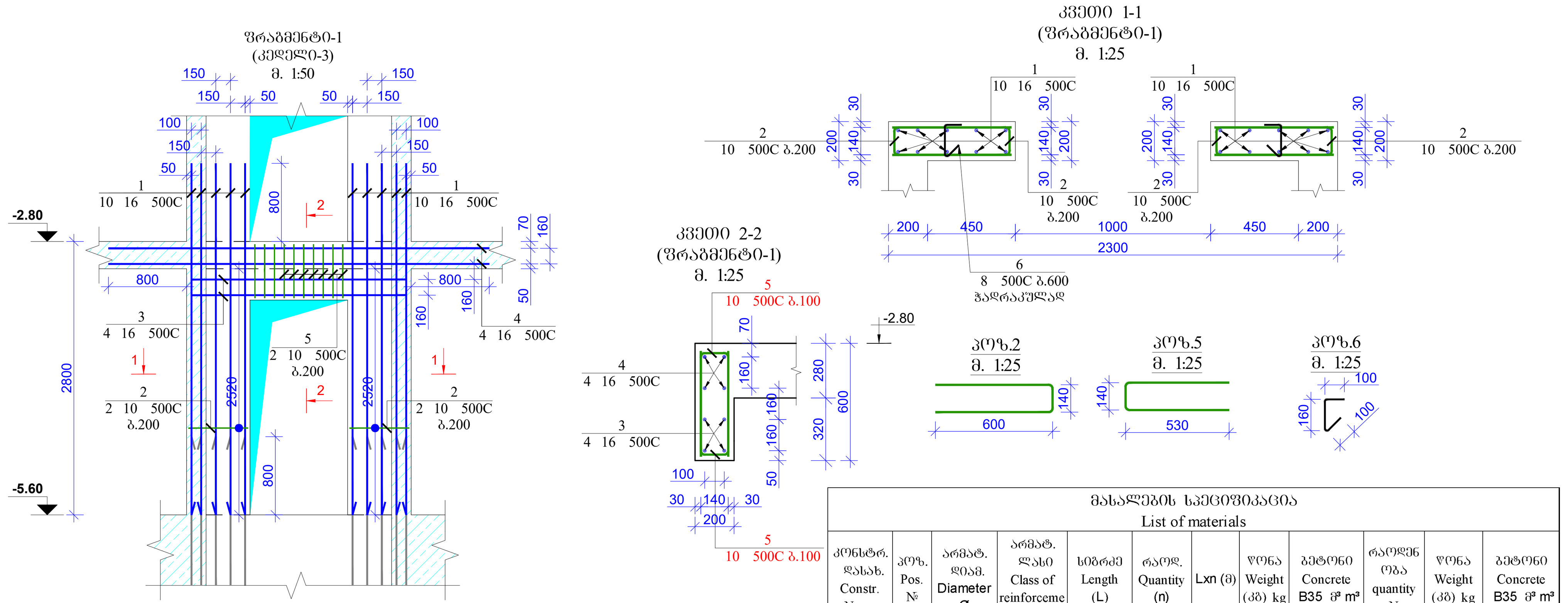

მასალების სპეციფიკაცია List of materials											
კონსტრ. დასახ. Constr. Name	პოზ. Pos. №	არმატ. დიამ. Diameter Ø	არმატ. კლასი Class of reinforcement	სიგრძე Length (L)	რაოდ. Quantity (n)	Lxn (მ)	წონა Weight (კგ) kg	ბეტონი Concrete B35 მ³ m³	რაოდენობა quantity N	წონა Weight (კგ) kg	ბეტონი Concrete B35 მ³ m³
ფრაგმენტი-1	1	16	B500c	3600	20	72	113,6	0,6	1	113,6	0,60
	2	10	B500c	1340	56	75,04	46,2			46,2	
	3	16	B500c	2200	4	8,8	13,9			13,9	
	4	16	B500c	3900	4	15,6	24,6			24,6	
	5	10	B500c	1200	20	24	14,8			14,8	
	6	10	B500c	360	8	2,88	1,8			1,8	
		სულ					214,9	0,6		214,9	0,6

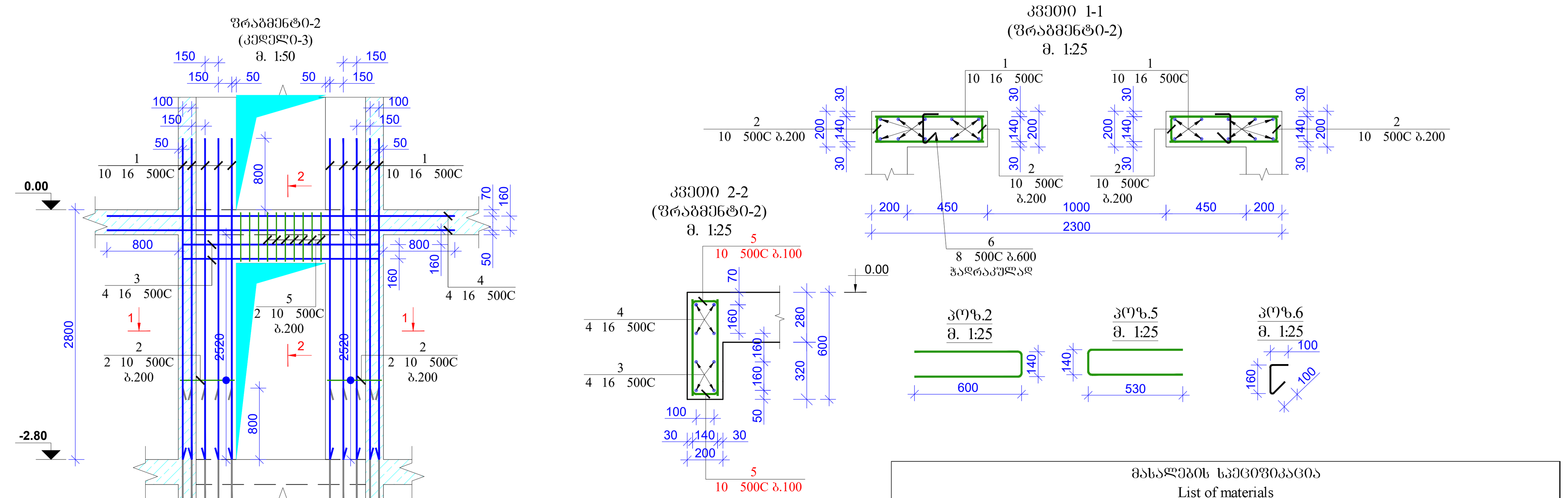

მასალების სპეციფიკაცია List of materials											
კონსტრ. დასახ. Constr. Name	პოზ. Pos. №	არმატ. დიამ. Diameter Ø	არმატ. კლასი Class of reinforcement	სიგრძე Length (L)	რაოდ. Quantity (n)	Lxn (მ)	წონა Weight (კგ) kg	ბეტონი Concrete B35 მ³ m³	რაოდენობა quantity N	წონა Weight (კგ) kg	ბეტონი Concrete B35 მ³ m³
ფრაგმენტი-2	1	16	B500c	3600	20	72	113,6	0,6	1	113,6	0,60
	2	10	B500c	1340	56	75,04	46,2			46,2	
	3	16	B500c	2200	4	8,8	13,9			13,9	
	4	16	B500c	3900	4	15,6	24,6			24,6	
	5	10	B500c	1200	20	24	14,8			14,8	
	6	10	B500c	360	8	2,88	1,8			1,8	
		სულ					214,9	0,6		214,9	0,6

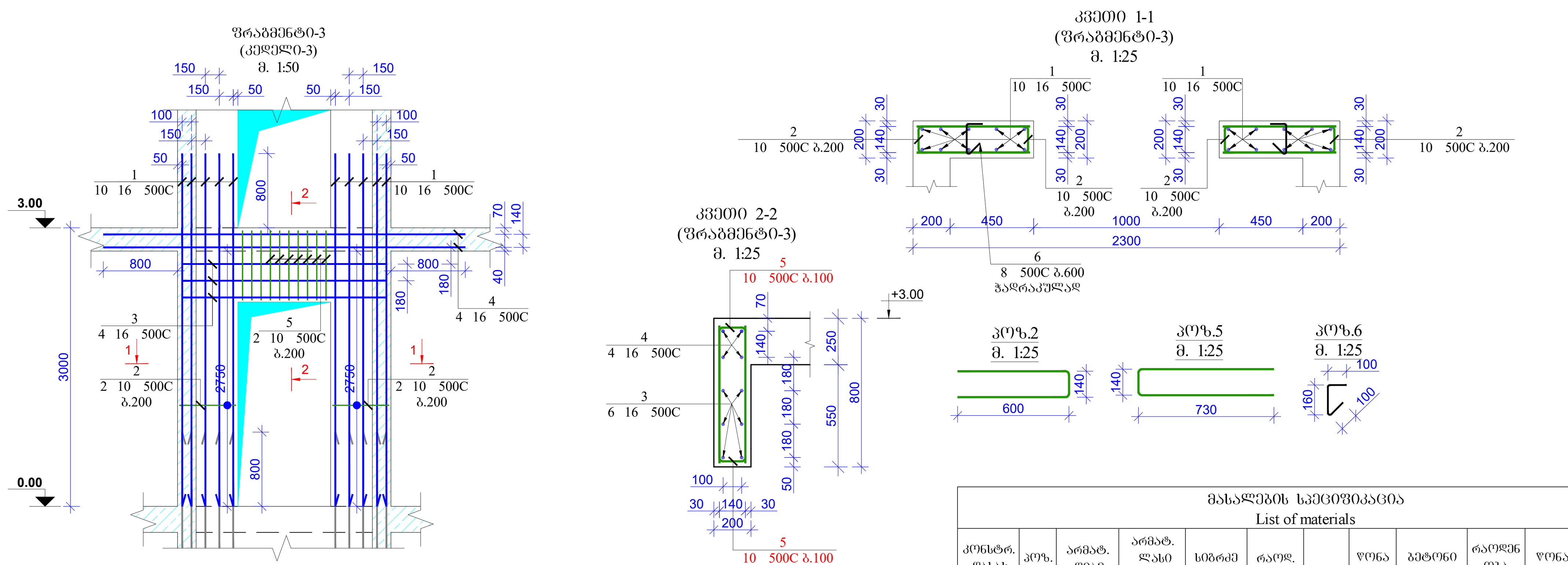

მასალების სპეციფიკაცია List of materials											
კონსტრ. დასახ. Constr. Name	პოზ. Pos. №	არმატ. დიამ. Diameter Ø	არმატ. კლასი Class of reinforcement	სიგრძე Length (L)	რაოდ. Quantity (n)	Lxn (მ)	წონა Weight (კგ) kg	ბეტონი Concrete B35 მ³ m³	რაოდენობა quantity N	წონა Weight (კგ) kg	ბეტონი Concrete B35 მ³ m³
ფრაგმენტი-3	1	16	B500c	3800	20	76	119,9	0,6	1	119,9	0,60
	2	10	B500c	1340	58	77,72	47,9			47,9	
	3	16	B500c	2200	6	13,2	20,8			20,8	
	4	16	B500c	3900	4	15,6	24,6			24,6	
	5	10	B500c	1600	20	32	19,7			19,7	
	6	10	B500c	360	8	2,88	1,8			1,8	
		სულ					234,7	0,6		234,7	0,6

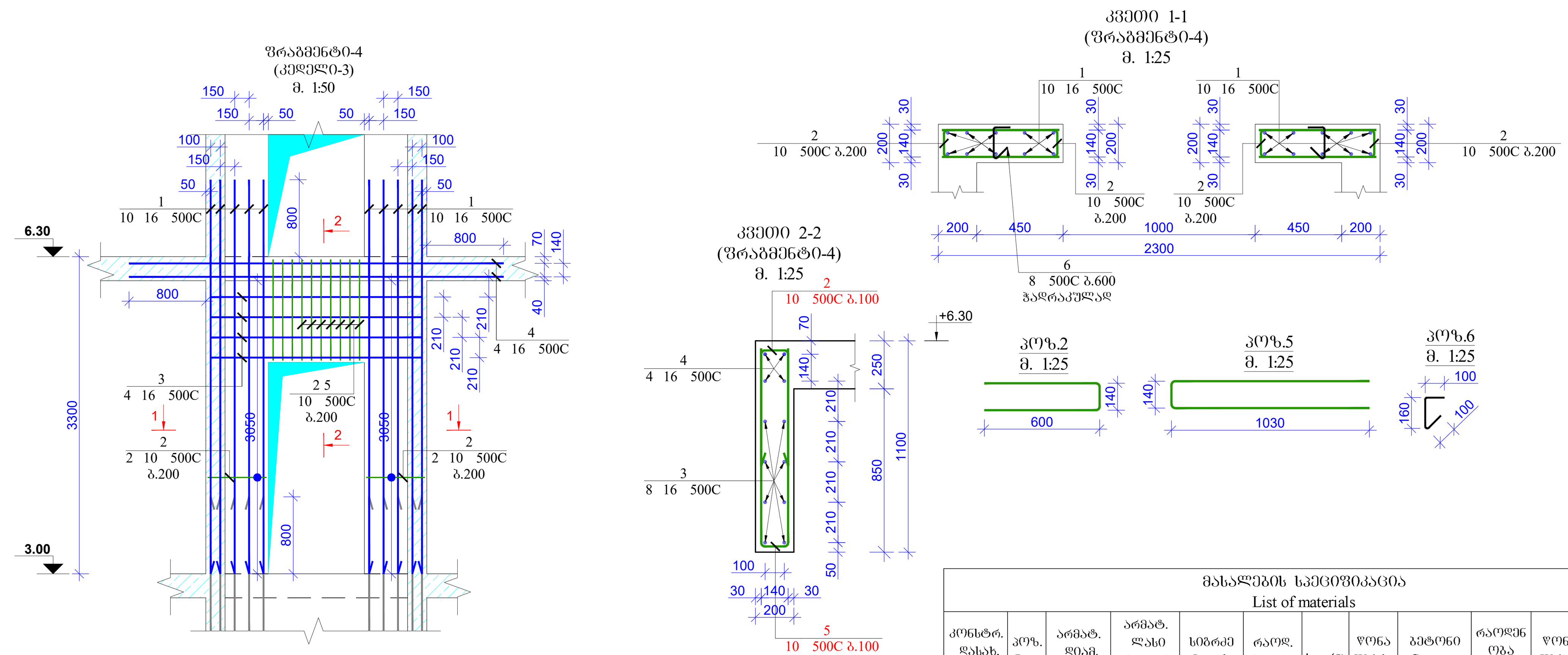

მასალების სპეციფიკაცია List of materials											
კონსტრ. დასახ. Constr. Name	პოზ. Pos. №	არმატ. დიამ. Diameter Ø	არმატ. კლასი Class of reinforcement	სიგრძე Length (L)	რაოდ. Quantity (n)	Lxn (მ)	წონა Weight (კგ) kg	ბეტონი Concrete B35 მ³ m³	რაოდენობა quantity N	წონა Weight (კგ) kg	ბეტონი Concrete B35 მ³ m³
ფრაგმენტი-4	1	16	B500c	4100	20	82	129,4	0,8	1	129,4	0,80
	2	10	B500c	1340	70	93,8	57,8			57,8	
	3	16	B500c	2200	8	17,6	27,8			27,8	
	4	16	B500c	3900	4	15,6	24,6			24,6	
	5	10	B500c	2200	10	22	13,6			13,6	
	6	10	B500c	360	10	3,6	2,2			2,2	
		სულ					255,3	0,8		255,3	0,8

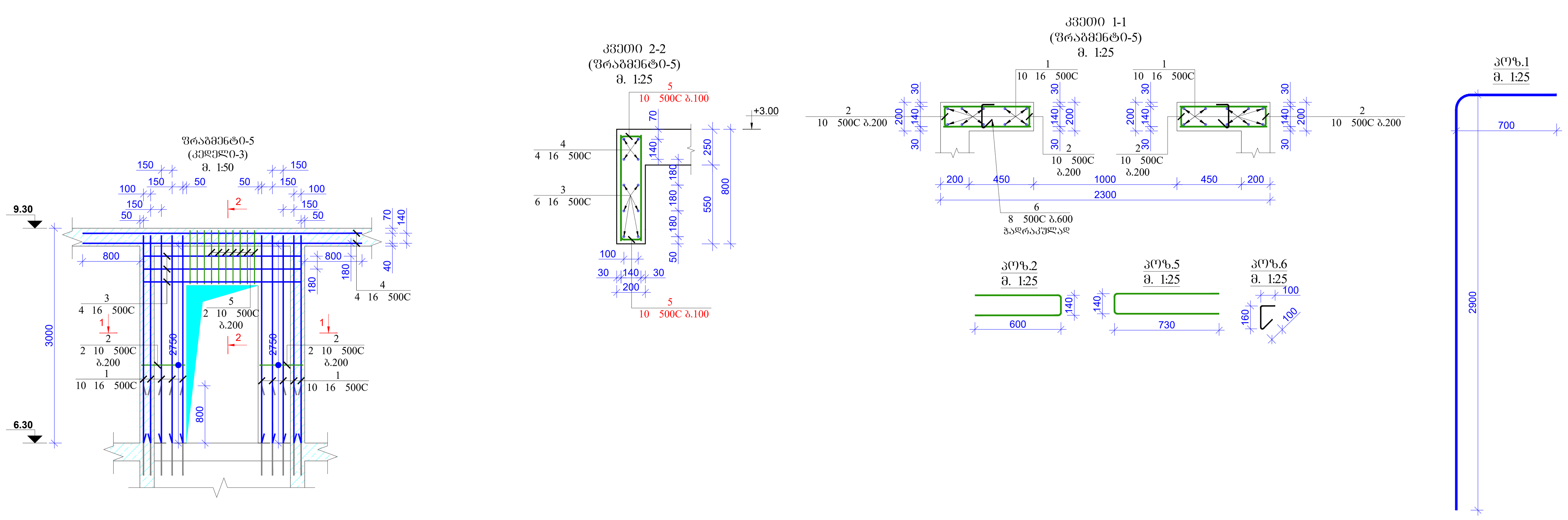

მასალების სპეციფიკაცია List of materials											
კონსტრ. დასახ. Constr. Name	პოზ. Pos. №	არმატ. დიამ. Diameter Ø	არმატ. კლასი Class of reinforcement	სიგრძე Length (L)	რაოდ. Quantity (n)	Lxn (მ)	წონა Weight (კგ) kg	ბეტონი Concrete B35 მ³ m³	რაოდენობა quantity N	წონა Weight (კგ) kg	ბეტონი Concrete B35 მ³ m³
ფრაგმენტი-5	1	16	B500c	3600	20	72	113,6	0,6	1	113,6	0,60
	2	10	B500c	1340	58	77,72	47,9			47,9	
	3	16	B500c	2200	6	13,2	20,8			20,8	
	4	16	B500c	3900	4	15,6	24,6			24,6	
	5	10	B500c	1600	20	32	19,7			19,7	
	6	10	B500c	360	8	2,88	1,8			1,8	
		სულ					228,4	0,6		228,4	0,6

ფორმატი Format A1	თბილისი 2021 წ. Tbilisi 2021
ფაილის სახელი File name	lock D Walls R9.dwg
ობიექტის მისამართი / Site address	ქ.თბილისი, ალ.ყაზბეგის გამზ. №34
პროექტის სახელწოდება / Project name	მრავალფუნქციური საცხოვრებელი სახლი. (D)

თანამდებობა Position	გვარი Name	ხელმოწერა Signature
მთ. ინჟინერი Ceif engineer	ი. კიკნაძე I. Kiknadze	
კონსტრუქტორი Structural engineer	კ. კობალაძე K. Kobaladze	
შეასრულა Draw	შ.დემეტრაშვილი Sh. Demetrashvili	
შეასრულა Draw	გ.დემეტრაშვილი G. Demetrashvili	

შპს "იქსორი" "X2" LTD
მისამართი / Address
საქართველო, ქ. თბილისი, ლვოვის ქ.№66
E-mail: info@x2.ge
Web: www.x2.ge

ნახაზი / Drwg: კედელი-3

მასშტაბი/Scale	თარიღი/Date issue	Layout	
1:100	24/12/2021		
სტადია Stage	ფურცელი Page	ფურცლები Pages	რევიზია Revision
მ.პ.	კ-50		

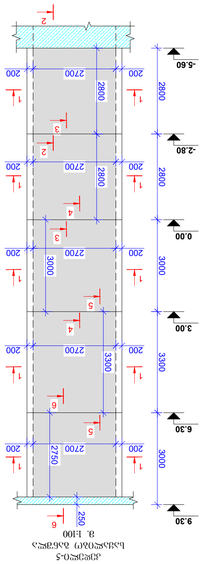

ג'ק קומה 5-1
בית ג'ק
א. 1:100


200
2700
200
50
150
150
50
30
140
30
200
60
500
500
500
500
500
500
30
200
100
160
100
160
100
60
140
600
10 500C A.200
8 500C A.600
4 16 500C
8 500C A.400
4 16 500C
8 500C A.400
4 16 500C
8 500C A.400
4 16 500C
8 500C A.400
4 16 500C
8 500C A.400
10 500C A.200
10 500C A.200
10 500C A.200

שם הפרויקט	מגדל משרדים 2021 ב.
שלב	A1 היתר 2021
קובץ מקור	Isol.B Walls B3.dwg

תיאור שינוי / Issue description

מהנדס הקונסטרוקציה	ד.ר. מוחמד אבו-עמרה
Structural engineer	M. Abu-Amara
קנה	1:100
Date	24/12/2021
שרטט	מ.ק.
Drawn	G. Gershenovich

מתכנן / Address	אבו "מגדלים" בע"מ
	רח' הברזל 4, ת"א 6789141
	Tel: 03-7654321, e-mail: info@abu.co.il
	www.abu.co.il/en

סוג שרטוט / Dwg. type

בטון יצוק באתר

קנה מידה Scale	1:100	תאריך הוצאה Issue date	24/12/2021
שלב Stage	היתר	מהדורה Revision	A
גיליון Sheet	3-S4		

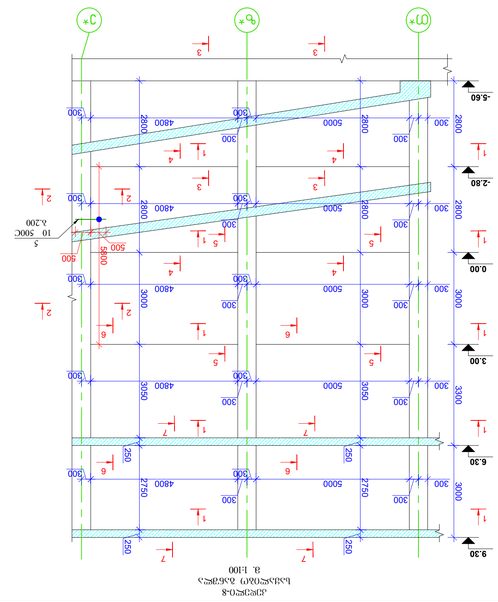

תכנית קומת המרתף
B. 1:100

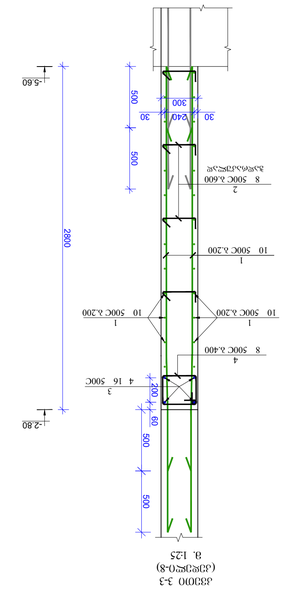

חתך 3-3
(בקנה מידה 1:25)
B. 125

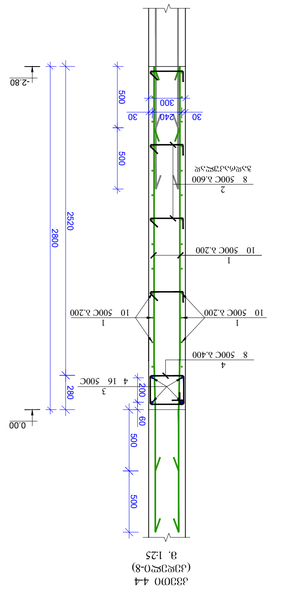

חתך 4-4
(בקנה מידה 1:25)
B. 125

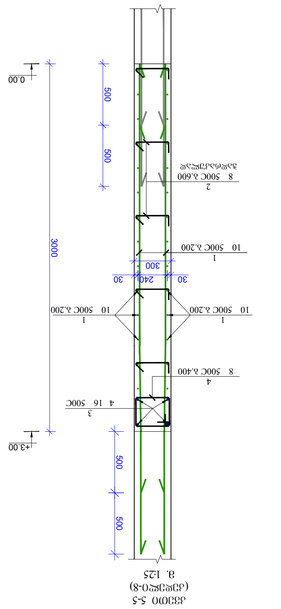

חתך 5-5
(בקנה מידה 1:25)
B. 125

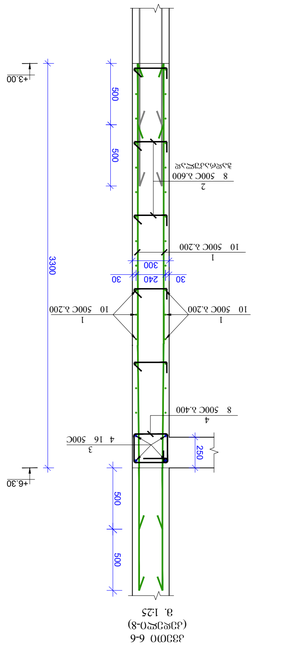

חתך 6-6
(בקנה מידה 1:25)
B. 125

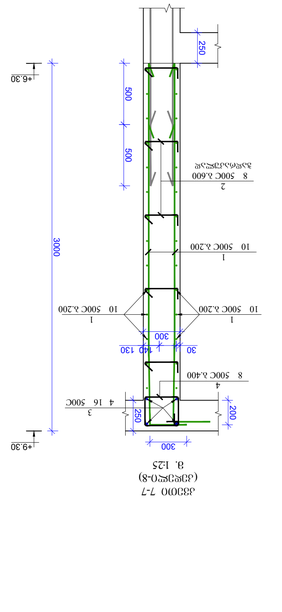

חתך 7-7
(בקנה מידה 1:25)
B. 125

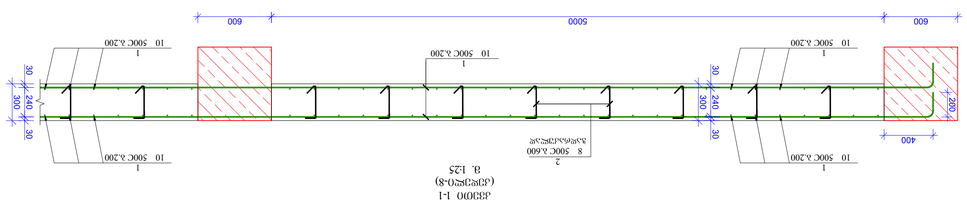

חתך 1-1
(בקנה מידה 1:25)
B. 125

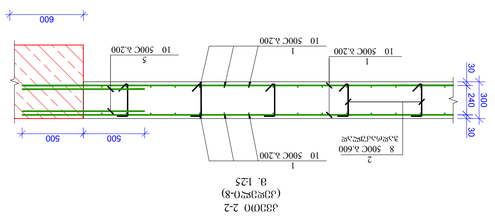

חתך 2-2
(בקנה מידה 1:25)
B. 125

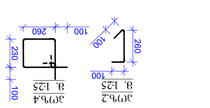

חתך 3.1
(בקנה מידה 1:25)
B. 125

חתך 3.2
(בקנה מידה 1:25)
B. 125

רשימת חומרים
List of materials

מס'	קוטר Ø	צורה Shape	אורך יחידה Length (L)	כמות Quantity (n)	משקל יחידה Weight (kg)	סה"כ משקל Total weight (kg)
1	10	B500C	323100	1	3231	1991.0
2	8	B500C	460	210	96.6	38.1
3	16	B500C	240000	1	240	378.6
4	8	B500C	1180	125	147.5	58.2
5	10	B500C	1000	58	58	35.7
ברזל מבוקן B500C						2501.6

סה"כ משקל Total weight (kg)	משקל סגולי Weight quantity (kg) N	נפח בטון Concrete quantity B35 in m³
1991.0	38.1	42.4
378.6	58.2	
35.7		
2501.6	42.4	

סכום כמויות הברזל
Total of materials

שם הפרויקט	**A1**
Project	Main 2021 בית
שם הקובץ	Lvl.1 Walls R9.dwg
File name	

הערות / Note additions	
שם הפרויקט / Project name	בית מלון, בת-ים, 2021 A1
	בניה ירוקה
מהנדס קונסטרוקציה / Structural engineer	
מהנדס אינסטלציה / Plumbing engineer	
מהנדס חשמל / Electrical engineer	
יועצים נוספים	
Consultants	

შპს "იქსორი"

"X2" LTD

მრავალფუნქციური საცხოვრებელი სახლი ქ. თბილისში ალ. ყაზბეგის გამზირი №34

ქვაბულის შემოფარგვლა
(ხიმინჯების ფარდა)

თბილისი
2021 წ.

შენიშვნა

1. ფასადის ფილების ტიპი, ზომები და ფერი დამკვეთთან შეთანხმებით.
2. ფასადის ფილების მონტაჟი დაიწყოს მხოლოდ ფანჯრების დამონტაჟების შემდეგ.
3. ფასადის ფილების მონტაჟი დაიწყოს ზედა სართულიდან ქვედა სართულისკენ.
4. ფასადის ფილების მონტაჟი დაიწყოს მხოლოდ ფასადის ლითონის კონსტრუქციების სრული დამონტაჟების შემდეგ.
5. ფასადის ფილების მონტაჟი დაიწყოს მხოლოდ ფასადის ლითონის კონსტრუქციების ანტიკოროზიული დაფარვის შემდეგ.
6. ფასადის ფილების მონტაჟი დაიწყოს მხოლოდ ფასადის ლითონის კონსტრუქციების ანტიკოროზიული დაფარვის ხარისხის შემოწმების შემდეგ.
7. ფასადის ფილების მონტაჟი დაიწყოს მხოლოდ ფასადის ლითონის კონსტრუქციების ანტიკოროზიული დაფარვის ხარისხის შემოწმების შემდეგ.

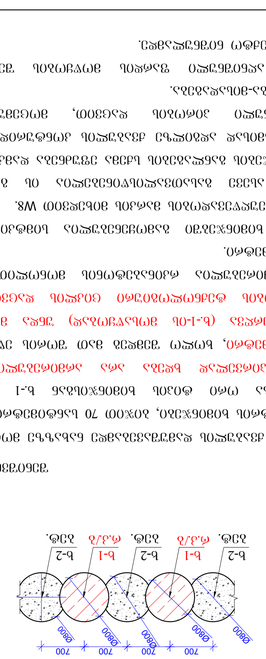

ფასადის ფილების განლაგების სქემა 1:50

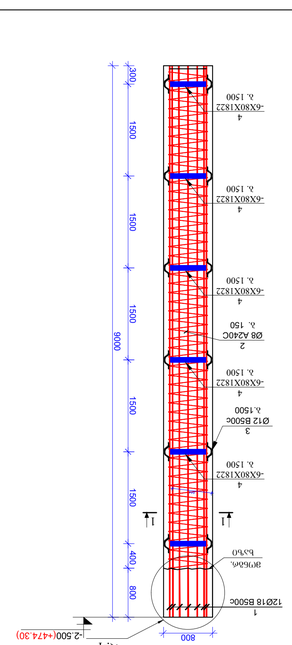
1200
400
800
1500
1500
1500
1500
1500
1500
9000
800
-2.500(+474.30)
1200
1200
1200

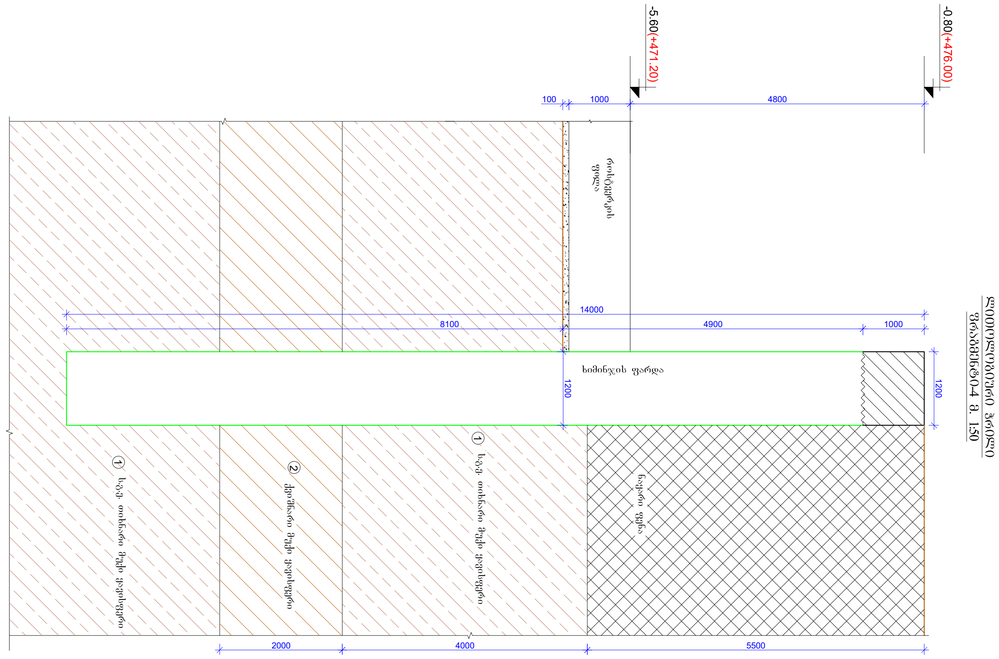

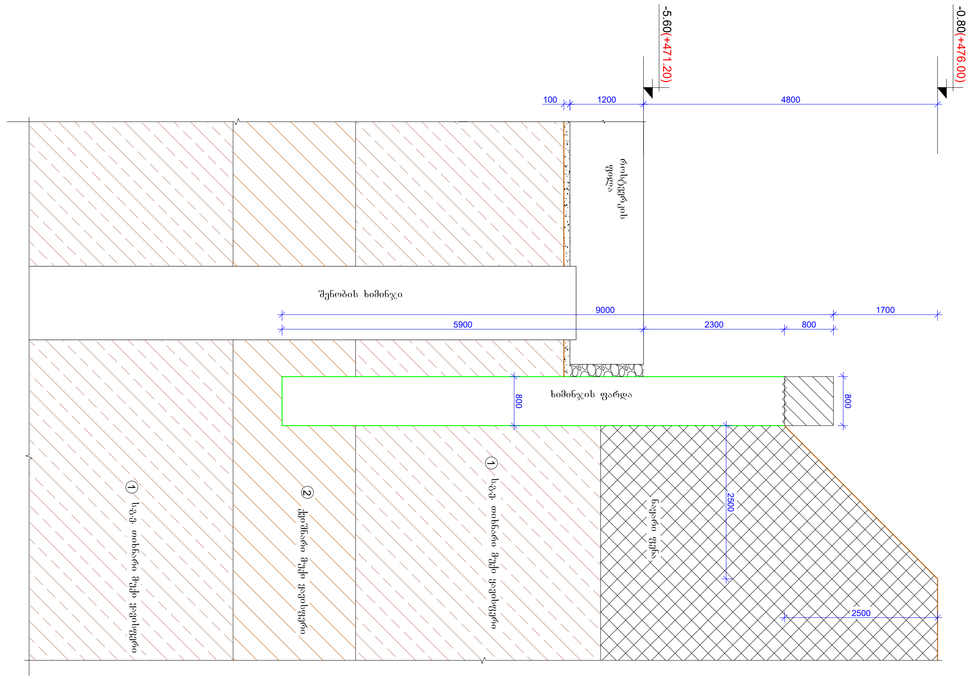

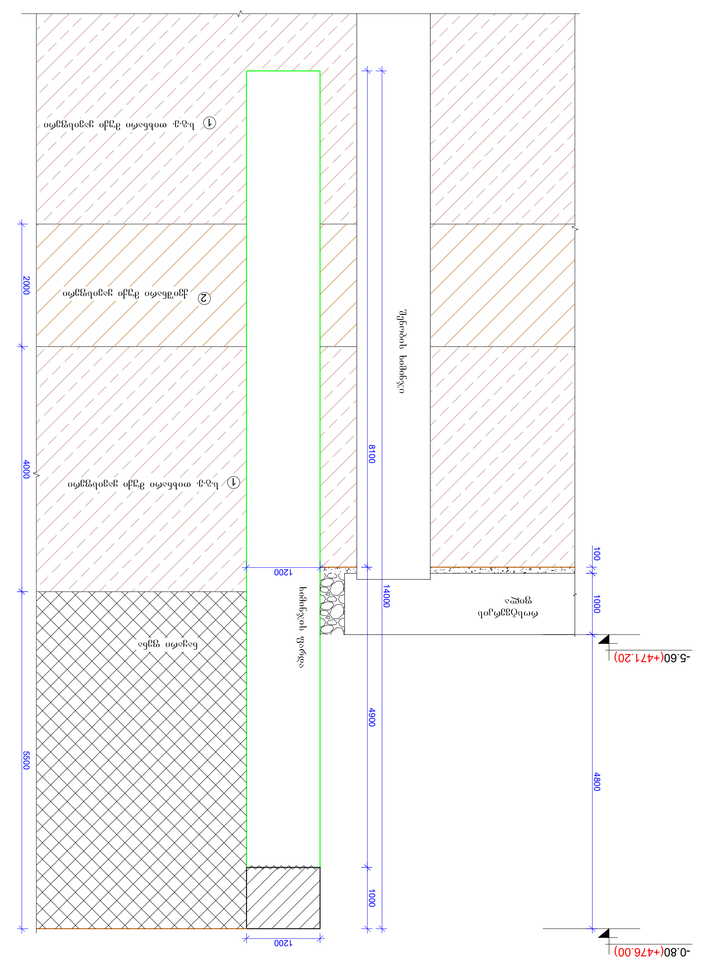

ცვლილების N	თარიღი	ხელმოწერა	ავტორი
Revision	Date	Signature	Author
01	15.06.2021		
02	30.06.2021		
03	24.08.2021		

პროექტის ავტორები	
Author of the project	
არქიტექტორი	ა. ჯაფარიძე
Architect	A. Japaridze
კონსტრუქციული ნაწილი	ა. ჯაფარიძე
Structural part	A. Japaridze
ელექტრომოწყობილობა	ზ. ხოფერია
Electrical equipment	Z. Khoperia
სანტექნიკა	ა. ჯაფარიძე
Plumbing	A. Japaridze
ტექნიკური ზედამხედველი	
Technical supervisor	
ტექნიკური ზედამხედველი	
Technical supervisor	

პროექტის დასახელება	ბათუმის ზღვისპირა პარკის ნაპირდამცავი ნაგებობების მოწყობა
Name of the project	Construction of coastal protection structures in the seaside park of Batumi
ობიექტის დასახელება	ნაპირდამცავი ნაგებობების მოწყობა
Name of the object	Construction of coastal protection structures
ნახაზის დასახელება	ფარდის ხედი 1-1, 2-2, 3-3 მ. 1:50
Name of the drawing	Sheet pile wall view 1-1, 2-2, 3-3 m. 1:50
ფორმატი	A1
Format	
ფაილის სახელი	graphic limit 2.dwg
File name	
Other #	
ორგანიზაციის დასახელება, მისამართი, ტელ., ფაქსი, ელ.ფოსტა	შპს "ქალაქის პროექტი" ქ.თბილისი, ვაჟა-ფშაველას გამზ. №49ა ტელ: (+995 32) 2 23 66 66 ელ.ფოსტა: info@kp.ge
Author, Address, Tel., Fax, E-mail	LTD "City Project" 49a Vazha-Pshavela Ave., Tbilisi 0186, Georgia Tel: (+995 32) 2 23 66 66 E-mail: info@kp.ge
მასშტაბი / Drwg	
ეროვნული ვალუტა ლარში - 1	
National currency in GEL - 1	
Scale	1:50
თარიღი Date issue	24/08/2021
Layout	
ლისტი Sheet	ფურცელი Page	ფურცლების რაოდენობა Sheets
3.3	3.2	

ლითოლოგიური ჭრილი
ჭრაგმენტი-6 მ. 1:50

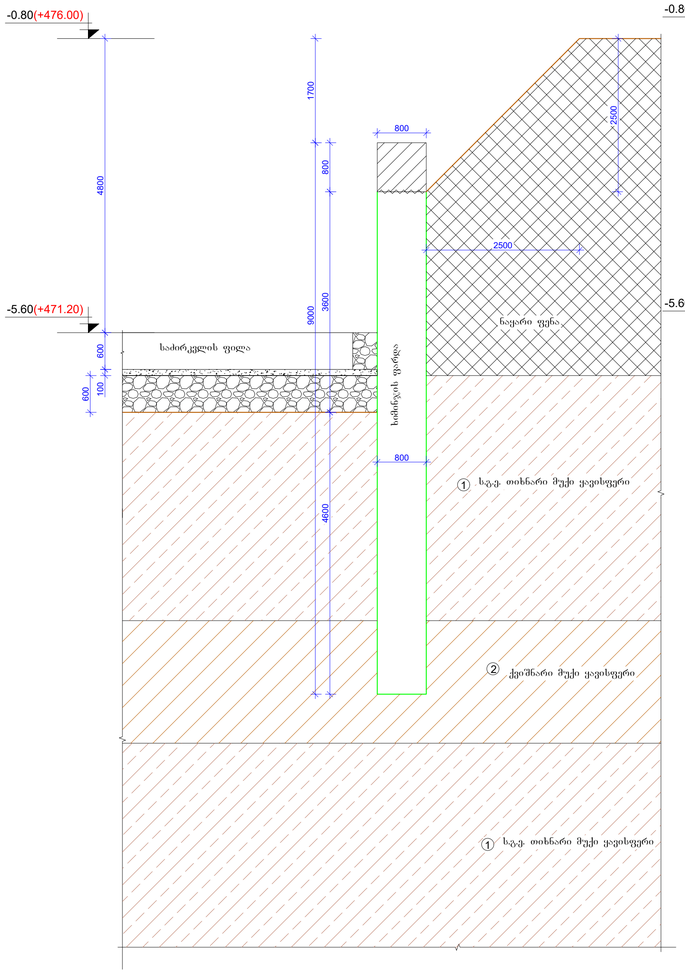

ლითოლოგიური ჭრილი
ჭრაგმენტი-7 მ. 1:50

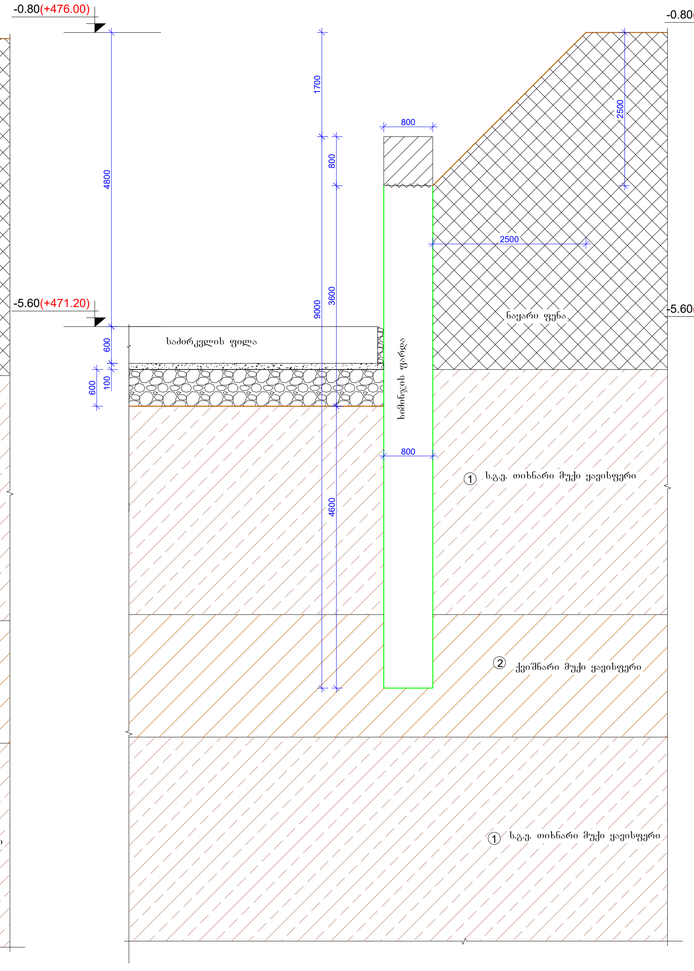

ლითოლოგიური ჭრილი
ჭრაგმენტი-8 მ. 1:50

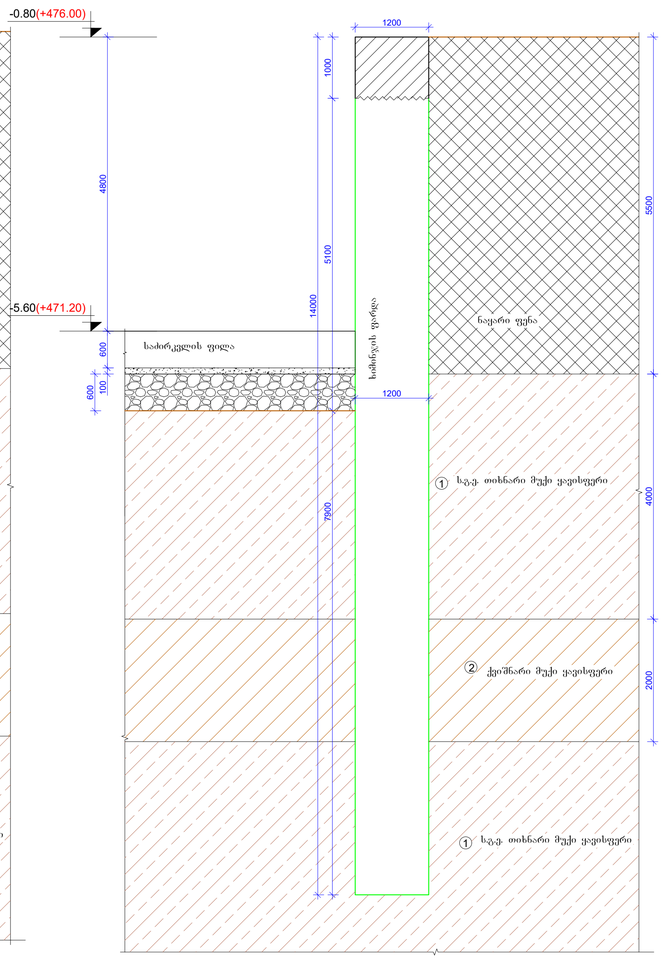

სქემატური-1
ლითოლოგიური ჭრილი
მ. 1:100

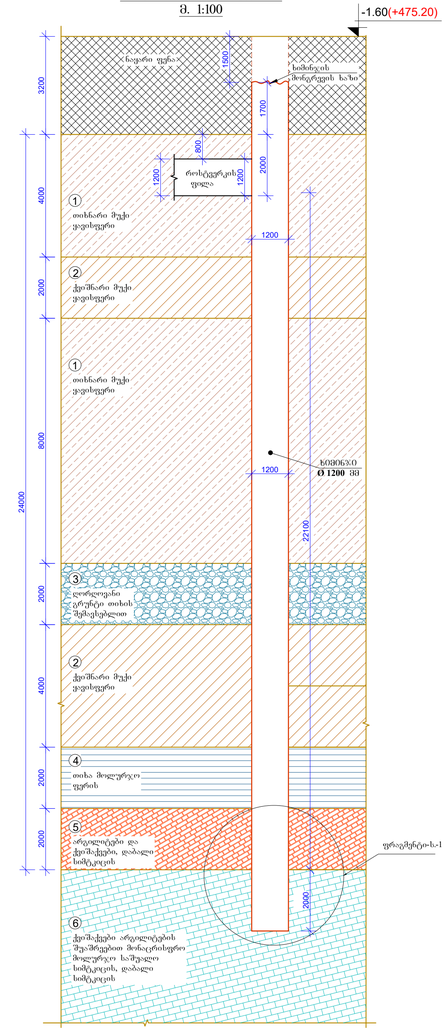

სქემატური-1 ხაზინგების მარაგირება მ. 1:50

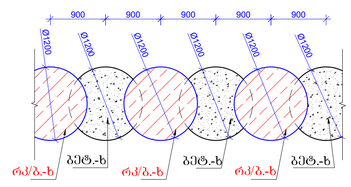

სქემატური-1 -ის ხაზინგების არმირების ნახაზები და საპროექტო მოცემულობა **"C"** ბლოკის კონსტრუქციულ პროექტებში

ჭრაგმენტი-1 ხაზინგების მარაგირება მ. 1:100

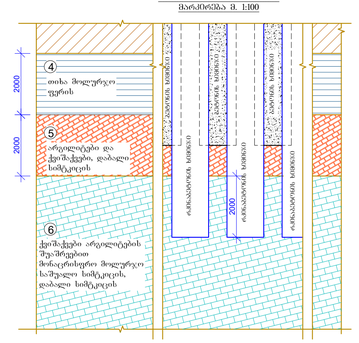

ფორმატი Format	**A1**	თბილისი 2021 წ. Tbilisi 2021	
ფაილის სახელი File name	qvabulis farda r2.dwg		
შეკვეთა # Order			
ობიექტის მისამართი / Site address	ქ.თბილისი, ალ.ყაზბეგის მ/გზ. №34		
პროექტის სახელწოდება / Project name	მრავალფუნქციური სპორტული სახლი.		
თანამდებობა Position	გვარი Name	ხელმოწერა Signature	
მთ. ინჟინერი Ceif engineer	ი. ქიქნაძე I. Kiknadze		
პროექტირების Structural engineer	კ. ქობალაძე K. Kobaladze		
შემსრულებელი Draw	ზ.დოლაბერიძე Sh. Dolaberidze		
შემსრულებელი Draw	ზ.დოლაბერიძე G. Dolaberidze		
შპს "იქსორი" "X2" LTD	მისამართი / Address	საქართველო, ქ. თბილისი ლეონიძე ქ.ბინა6	
	E-mail: info@x2.ge Web: www.x2.ge		
ნახაზის / Dwg	ქსპაკეტის ჭრილოგიური ჭრილი ჭრაგმენტი-6 -> 8 ბრილი სქემატური-1		
მასშტაბის Scale	1:50	თარიღი Date issue	24/08/2021
Layout			
სტადია Stage	ფურცელი Page	ფურცლების Pages	რევიზია Revision
მ.პ.	ა-3		

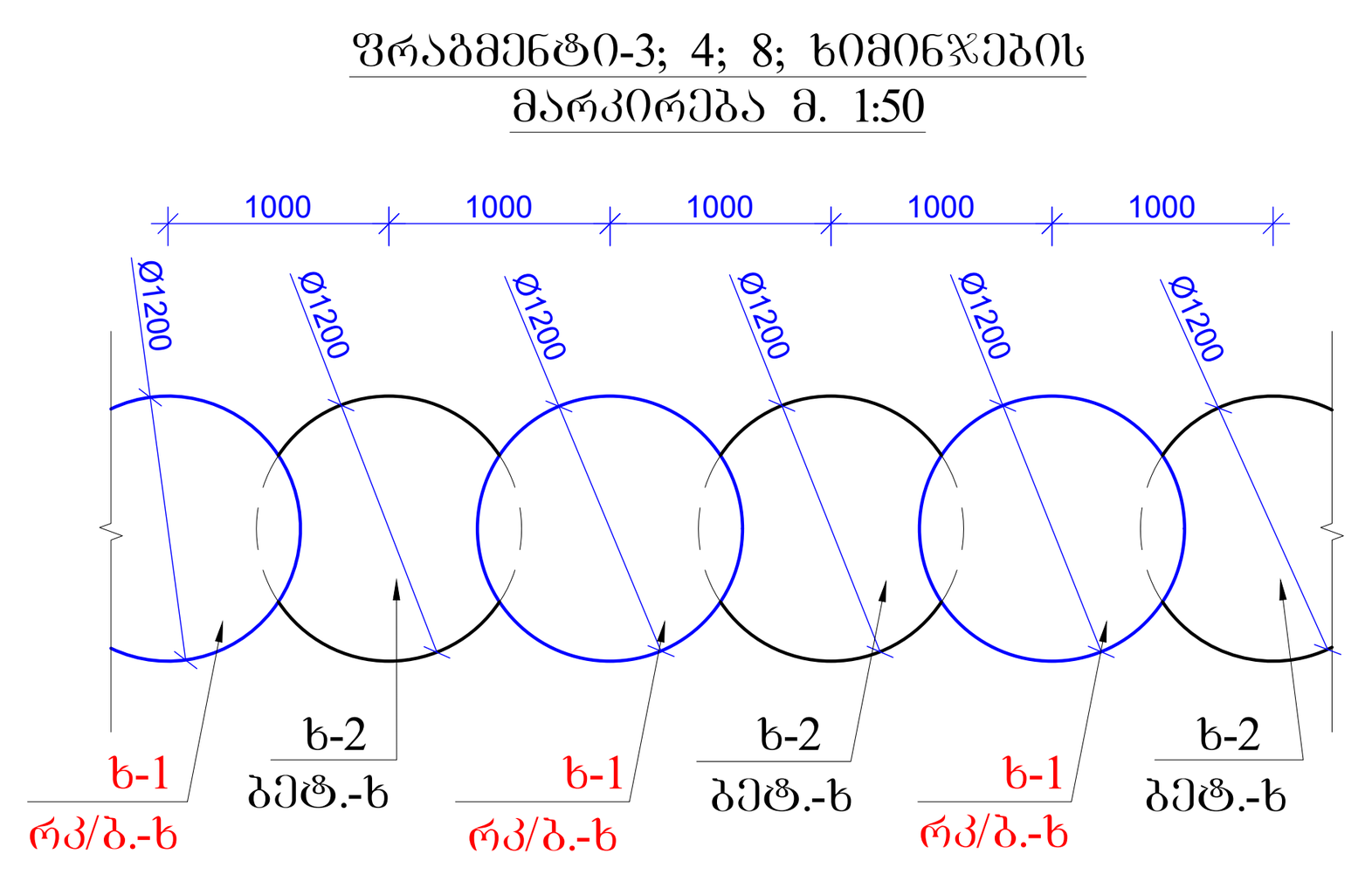

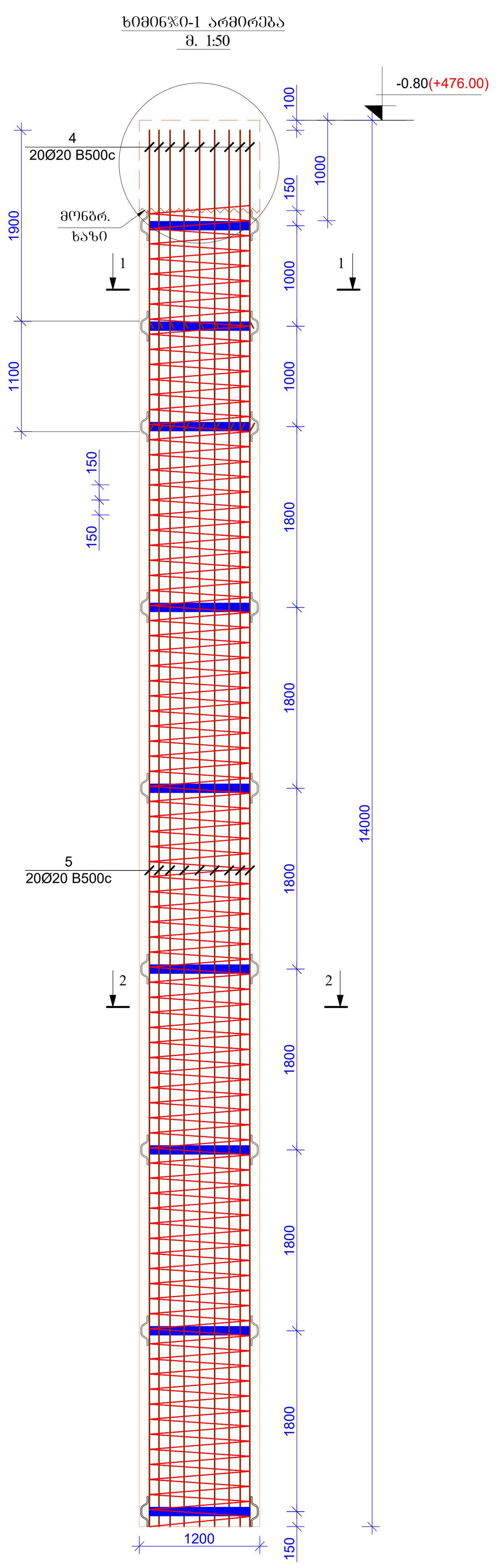

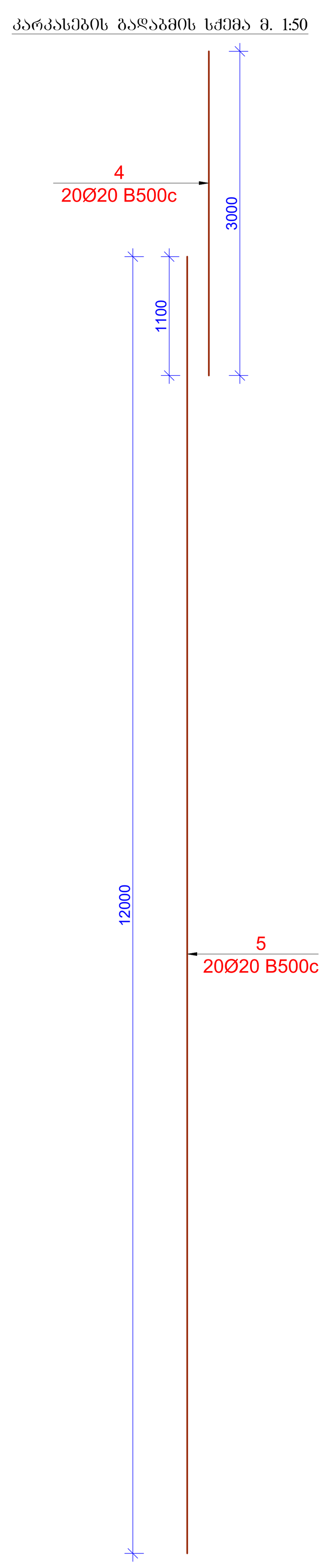

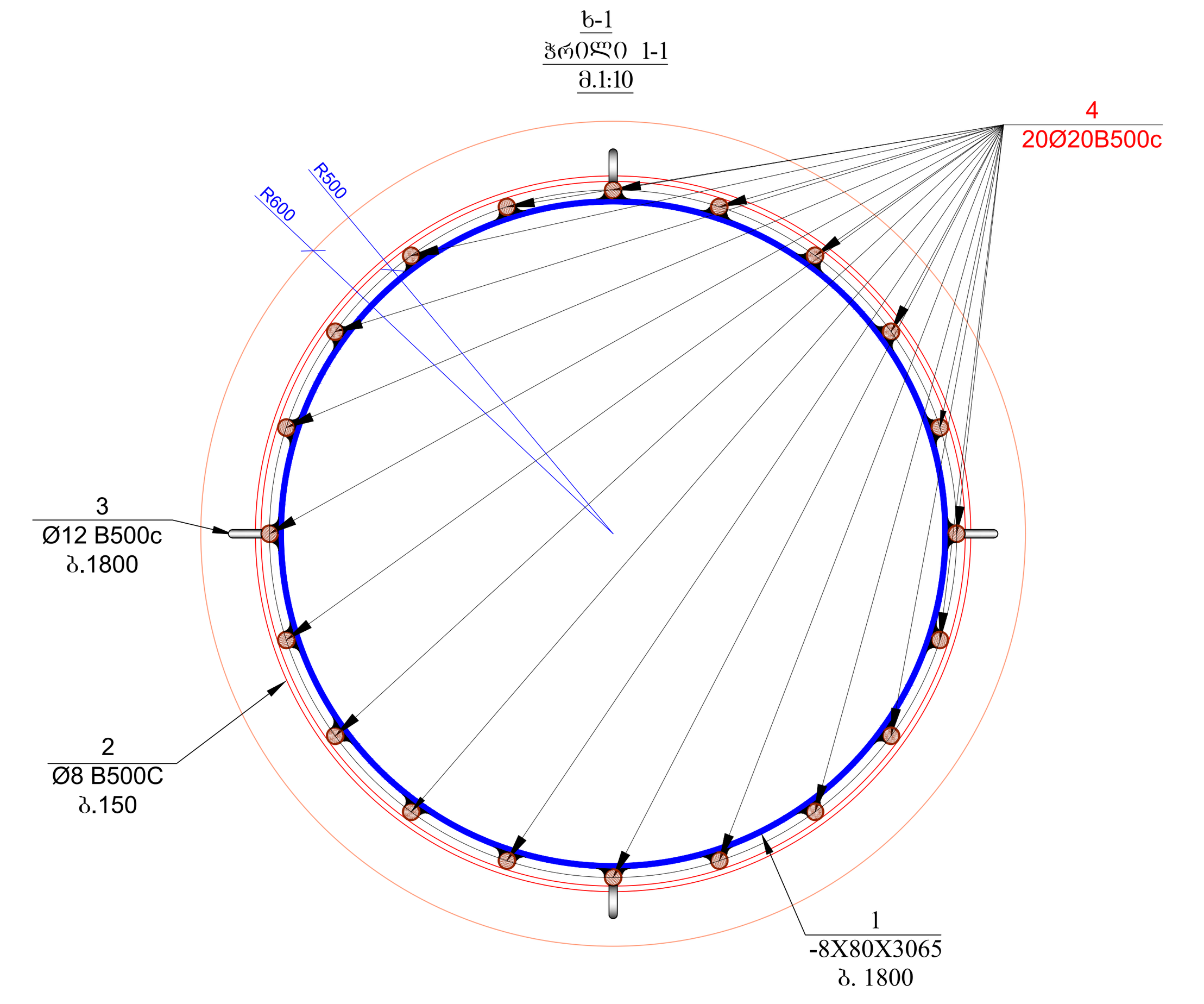

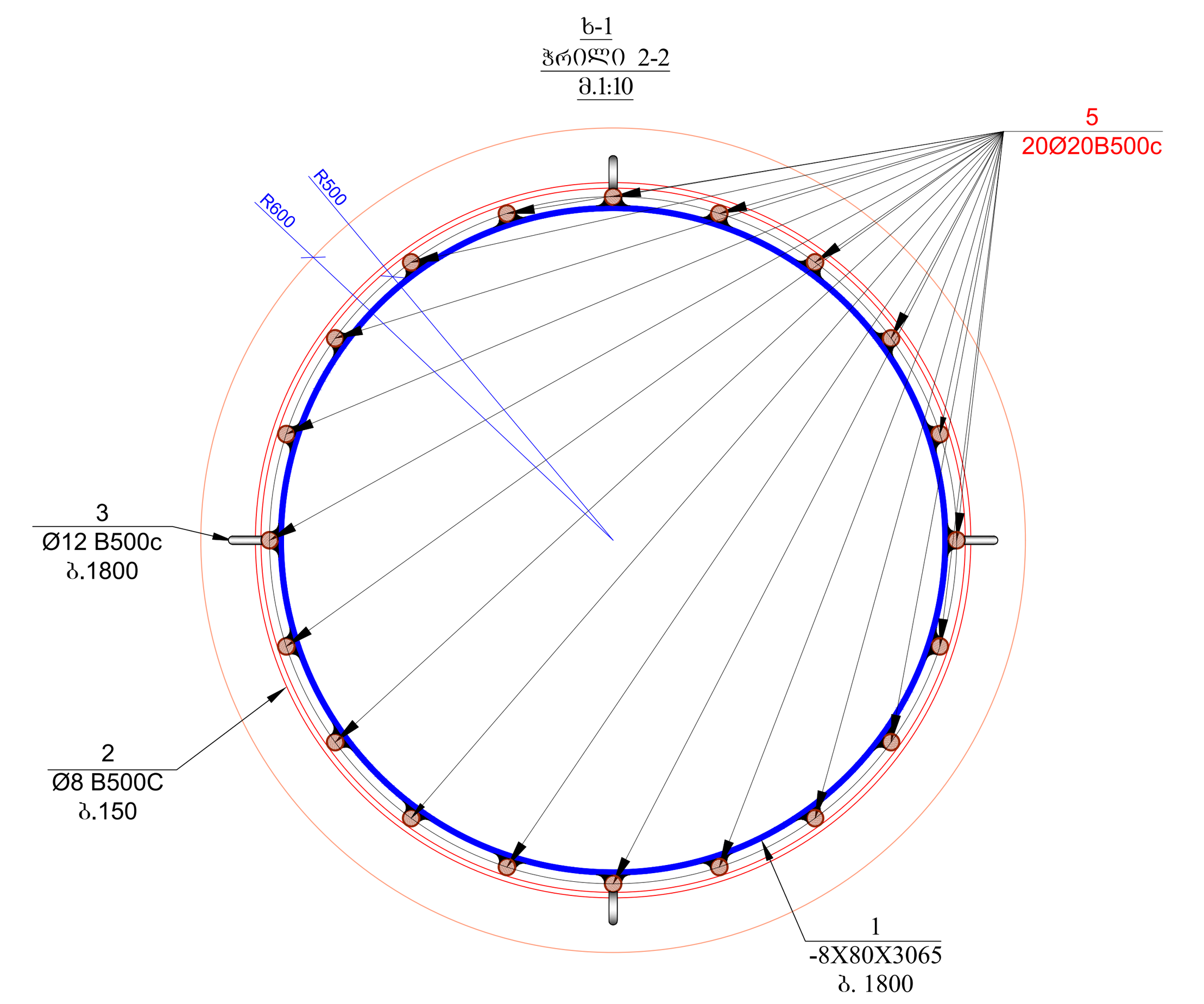

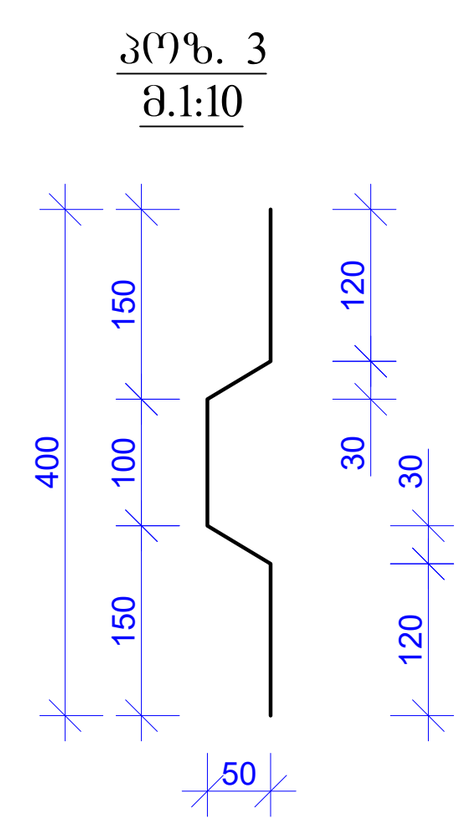

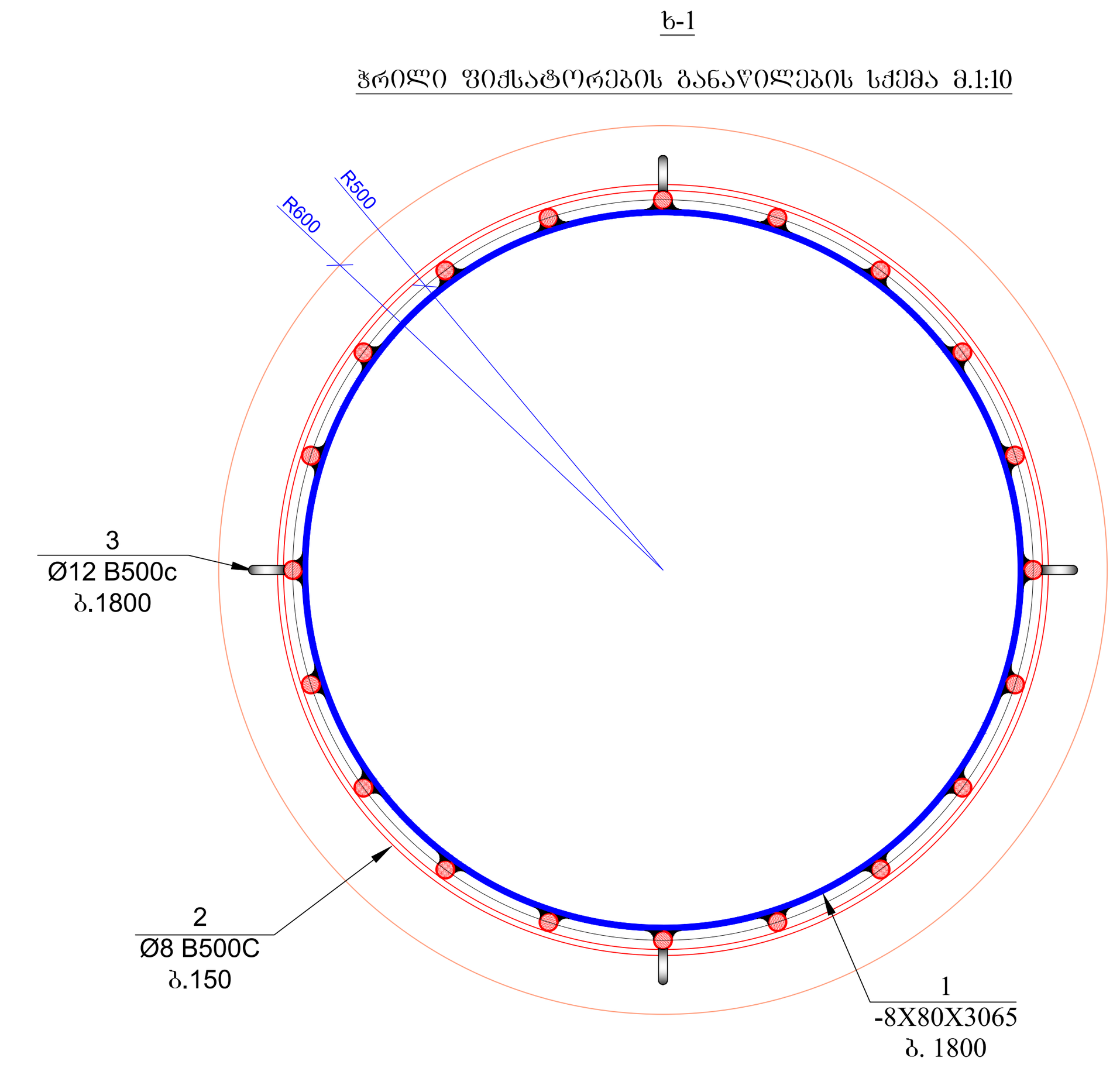

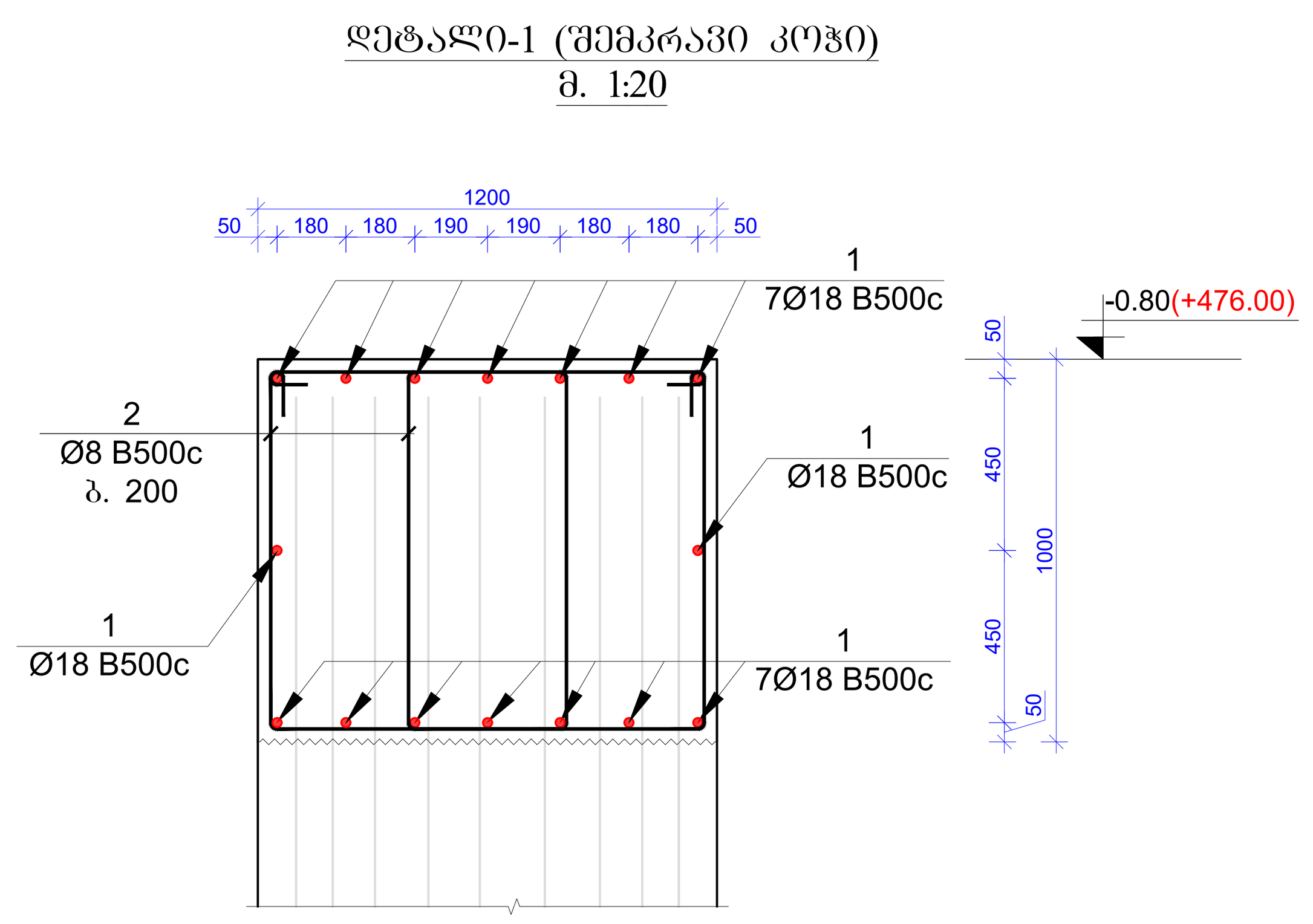

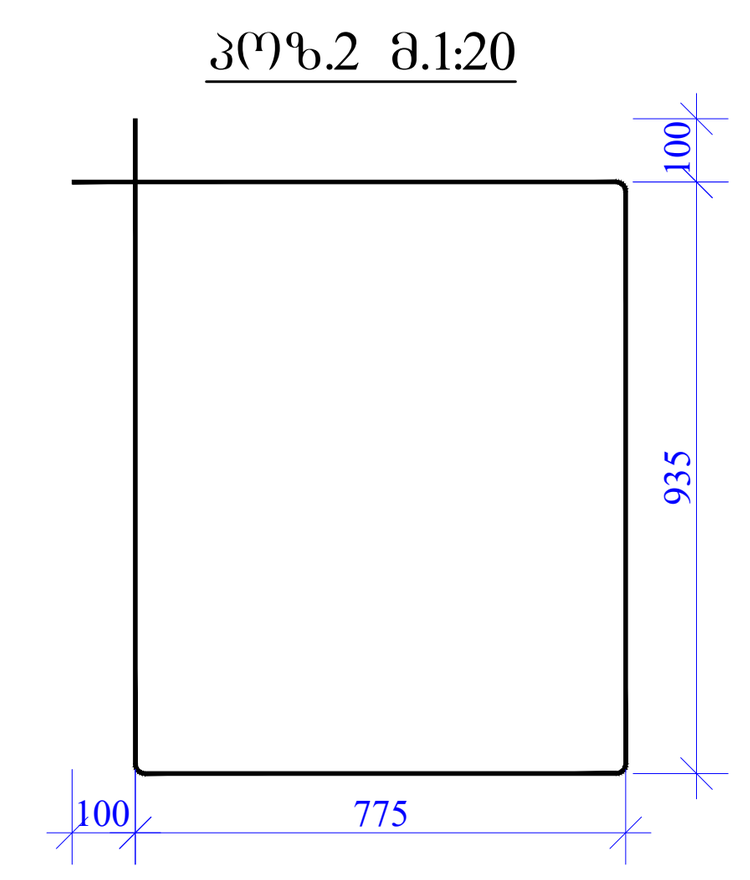

შენიშვნა

ქვაბულის დამუშავებამდე ნახაზზე მოცემული სქემით ეწყობა 120 სანტიმეტრი დიამეტრის ხიმინჯები, ბიჯით 100 სანტიმეტრი. ამასთან ხიმინჯების ნარანდი (ფარდა) შედგება ორი ტიპის ხიმინჯისგან ხ.-1 არმირებული, ხ.-2 არა არმირებული. თავდაპირველად ხდება არა არმირებული ხიმინჯების მოწყობა ბიჯით 200 სანტიმეტრი, ხოლო შემდეგ მათ შორის ეწყობა არმირებული ხიმინჯები. (ხ.-2 ის გადაბურღვა (ხ.-1-ის მოსაწყობად) უნდა მოხდეს მოცემული ტიპის ხიმინჯების მოწყობის ტექნოლოგიური ციკლის დაცვით) ხიმინჯის თავები ერთმანეთთან დაკავშირებულია რკინაბეტონის მონოლითური კოჭით, განივი კვეთით 80X80 სანტიმეტრი.

ხიმინჯებში გამოყენებულია სიმტკიცის მიხედვით B25 კლასის ბეტონი, წყალშეუღწევადობის მარკის მიხედვით W8.

ასევე გასათვალისწინებელია ის გარემოება, რომ ნახაზზე მოცემული ხიმინჯების განლაგების სქემა ეფუძნება დამკვეთის მიერ მოწოდებულ ინფორმაციას. შესაბამისად ადგილზე ქვაბულის კონტურიდან გამომდინარე უნდა მოხდეს, ზემოთ აღნიშნული პირობის დაცვით, მოცემული კონსტრუქციული გადაწყვეტის მორგება-მისადაგება.

აღნიშნული ფარდის მოწყობის შემდგომ ხდება ქვაბული დამუშავება საპროექტო ნიშნულამდე.

მასალების სპეციფიკაცია

კონსტრ. დასახ.	პოზ.№	არმატ. დიამ.	არმატ. კლასი	სიგრძე (L)	რაოდ. (n)	Lxn (მ)	წონა (კგ)	ბეტონი B25 მ³ W8	კონსტ. რაოდ. N	წონა (კგ)	ბეტონი B25 მ³ W8
ხ-1 (1200)	1	-8X80X3065	---	–	9	-	138.6	15.83	62	8593.2	981.46
	2	8	A240	290000	1	290	114.4			7091.0	
	3	12	B500c	500	36	18	16.0			990.3	
	4	20	B500c	3000	20	60	147.9			9169.4	
	5	20	B500c	12000	20	240	591.6			36677.7	
	სულ						1008.4	15.83		62521.7	981.46

მასალების სპეციფიკაცია

კონსტრ. დასახ.	პოზ.№	არმატ. დიამ.	არმატ. კლასი	სიგრძე (L)	რაოდ. (n)	Lxn (მ)	წონა (კგ)	ბეტონი B25 მ³ W8	კონსტ. რაოდ. N	წონა (კგ)	ბეტონი B25 მ³ W8
ხ-2 (1200)	1							15.83	62	0.0	981.46
	2									0.0	
	3									0.0	
	4									0.0	
	სულ						0.0	15.83		0.0	981.46

მასალების სპეციფიკაცია

კონსტრ. დასახ.	პოზ.№	არმატ. დიამ.	არმატ. კლასი	სიგრძე (L)	რაოდ. (n)	Lxn (მ)	წონა (კგ)	ბეტონი B25 მ³ W8	კონსტ. რაოდ. N	წონა (კგ)	ბეტონი B25 მ³ W8
შემკრავი კოჭი (1200)	1	18	B500c	2100000	1	2100.0	4192.8	150	1	4192.8	150
	2	8	A240	3620	1250	4525	1784.6			1784.6	
	სულ						5977.4	150		5977.4	150

მასალის ჯამური სპეციფიკაცია ქვაბულის დამჭერ ნაგებობაზე (1200მმ ხიმინჯები)

ГОСТ 19903-74	ГОСТ Р 52544-2006					ბეტონი B25 მ³ W8
-8	8	12	18	20	სულ	
კგ	კგ	კგ	კგ	კგ	კგ	
8593.2	8875.612	990.2982	4192.795	45847.14	59905.85	2112.92

ფორმატი Format A1	თბილისი 2021 წ. Tbilisi 2021		
ფაილის სახელი File name	qvabulis farda r2.dwg		
დაკვეთა # Order			
ობიექტის მისამართი / Site address	ქ.თბილისი, ალ.ყაზბეგის გამზ. №34		
პროექტის სახელწოდება / Project name	მრავალფინქციური საცხოვრებელი სახლი.		
თანამდებობა Position	გვარი Name	ხელმოწერა Signature	
მთ. ინჟინერი Ceif engineer	ი. კიკნაძე I. Kiknadze		
კონსტრუქტორი Structural engineer	კ. კობალაძე K. Kobaladze		
შეასრულა Draw	შ.დემეტრაშვილი Sh. Demetrashvili		
შეასრულა Draw	გ.დემეტრაშვილი G. Demetrashvili		
შპს "იქსორი" "X2" LTD	მისამართი / Address საქართველო, ქ. თბილისი, ლვოვის ქ.№66 E-mail: info@x2.ge Web: www.x2.ge		
ნახაზი / Drwg	ხიმინჯი-1;2 (1200) მასალის სპეციფიკაცია		
მასშტაბი/Scale 1:50	თარიღი/Date issue 24/08/2021	Layout	
სტადია Stage მ.პ.	ფურცელი Page კ-4	ფურცლები Pages	რევიზია Revision

განმარტებითი ბარათი

საპროექტო შენობის საანგარიშო მათემატიკური მოდელი

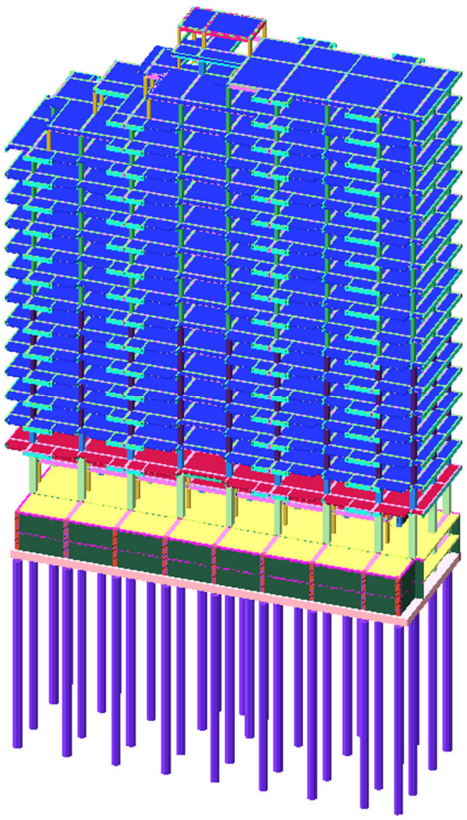

პროექტის სახელწოდება: მრავალფუნქციური საცხოვრებელი სახლი "A" ბლოკი.

მისამართი: ქ. თბილისი ალ. ყაზბეგის გამზირი №34.

შენობის ტიპი: ჩარჩო კავშირებიანი მონოლითური რკინაბეტონის კონსტრუქცია, სიხისტის დიაფრაგმებით.

სართულების რაოდენობა: თვრამეტი მიწისზედა და ორი მიწისქვეშა სართულით.

დამკვეთი: შპს "იქსორი"

შეასრულა: ი. კიკნაძე

სახელწოდება: **მრავალფუნქციური საცხოვრებელი სახლი "A" ბლოკი.**

სარჩევი

1. შესავალი----------3.
2. დატვირთვები
   - 2.1 მუდმივი (ნორმატიული დოკუმენტებით)----------4
   - 2.2 დროებით ხანგრძლივი (ნორმატიული დოკუმენტებით)----------4
   - 2.3 დროებით ხანმოკლე (ნორმატიული დოკუმენტებით)----------4
   - 2.4 კლიმატოლოგია (ნორმატიული დოკუმენტებით)----------5
   - 2.5 სეისმიკა (ნორმატიული დოკუმენტებით)----------5
3. გამოყენებული მასალები----------6
   - 3.1 ბეტონი----------6
   - 3.2 ლითონი (არმატურა)----------6
4. დატვირთვების თანწყობა----------7
5. სიხისტეები ----------7
6. შედეგები----------10
7. გადაადგილებები----------11

სახელწოდება: **მრავალფუნქციური საცხოვრებელი სახლი "A" ბლოკი.**

1. შესავალი

- 1. შენობების მზიდი კონსტრუქციების, როგორც ერთიანი სივრცული სისტემის გაანგარიშება მუდმივ და დროებით ვერტიკალურ დატვირთებზე და აგრეთვე ჰორიზონტალურ სეისმურ ზემოქმედებაზე, ჩატარებულია საანგარიშო კომპლექსი LIRA-SAPR 2017-ის საშუალებით. პროექტი დამუშავებულია ქვეყანაში მოქმედი ნორმატული დოკუმენტების "სეისმომედეგი მშენებლობა (Სნ 01.01-09)"; "სამშენებლო კლიმატოლოგია (Სნ 01.05.-08)"; СНиП 2.01.07.85 Нагрузки и воздействия. მოთხოვნების შესაბამისად.
- შენობის საანგარიშო მათემატიკურ მოდელს საფუძვლად უდევს: სამშენებლო უბნის საინჟინრო-გეოლოგიური კვლევა "შპს თბილინვესტპროექტი"; შპს "ქილუქის"-ს (სამშენებლო საძიებო საინჟინრო და გეოფიზიკური კვლევების საწარმო) მიერ შესრულებული კვლევა, სამშენებლო უბნის სეისმური პროფილების აგება, სეისმურობის დაზუსტება ლოკალური პარამეტრების გათვალისწინებით, საპროექტო შენობისათვს აქსელოგრამების პაკეტის შერჩევა.
- საძირკვლის ტიპი და ჩაღრმავება განისაზღვრა ობიექტის განთავსების ტერიტორიის საინჟინრო-გეოლოგიური კვლევის შედეგებიდან გამომდინარე. შენობის საძირკვლად მიღებულ იქნა ხიმინჯოვანი საძირკველი, რომელიც ერთთმანეთთან დაკავშირებულია ფილა-როსტვერკით. ხიმინჯის დიამეტრი D=120 სმ-ია. ფილა-როსტვერკის სისქე 100 სმ-ია. ფილა-როსტვერკის ქვეშ მოწყობილია 10 სმ-იანი სისქის მჭლე ბეტონის მომზადება და ჰიდროიზოლაცია. ხიმინჯები ეფუძნება ნაკლებად გამოფიტულ ძირითად ქანს (ს.გ.ე. 6, იხილეთ პროექტის საინჟინრო-გეოლოგიური დასკვნა), რომელშიც ჩაანკერებულია 2 მეტრის სიღრმით. ხიმინჯების მზიდუნარიანობის გაანგარიშება შესრულებულია პროექტის გეოლოგიური ნაწილის კვლევის შედეგებზე დაყრდნობით, სადაც ძირითადი ქანისთვის სიმტკიცის ზღვარი ერთღერძა კუმშვაზე წყალგაჯერებულ მდგომარეობაში შეადგენს Rc.n.=28მპა.

დატვირთვების სახეობები (სტატიკური და დინამიური):

- მუდმივი
- დროებით ხანგრძლივი
- დროებით ხანმოკლე
- სეისმური

2 დატვირთვები (საანგარიშო)

2.1 მუდმივი

- კონსტრუქციის საკუთარი წონა
- გადახურვის ფილები - 220 კგ/მ^2
- კიბის ბაქნები და მარშები- 350 კგ/მ^2
- პარკინგი - 200 კგ/მ^2
- სახურვი - 400 კგ/მ^2
- პერიმეტრის (h=20სმ), ბინათშორისი (h=20სმ), და ტიხრის (h=10სმ) კედლები მოცულობითი მასით 700 კგ/მ^3

2.2 დროებით ხანგრძლივი

- გადახურვის ფილები -70 კგ/მ^2
- სახურვი - 100 კგ/მ^2
- პარკინგი - 100 კგ/მ^2

2.3 დროებით ხანმოკლე

- გადახურვის ფილები -200 კგ/მ^2
- სახურვი - 100 კგ/მ^2
- კიბის ბაქნები და მრშები- 360 კგ/მ^2
- პარკინგი - 600 კგ/მ^2

2.4 კლიმატოლოგია

- გრუნტების სეზონური გაყინვის ნორმატიული სიღრმე -0.00მ
- ქარის წნევის ნორმატიული მნიშვნელობა 15 წელიწადში ერთხელ -0.85კპა
- თოვლის საფარის წონა – 0.50 კპა

2.5 სეისმიკა

- საანგარიშო ჰორიზონტალური აჩქარების დაზუსტებული მნიშვნელობა შეადგენს 0.158g(1.550მ/წმ^2)

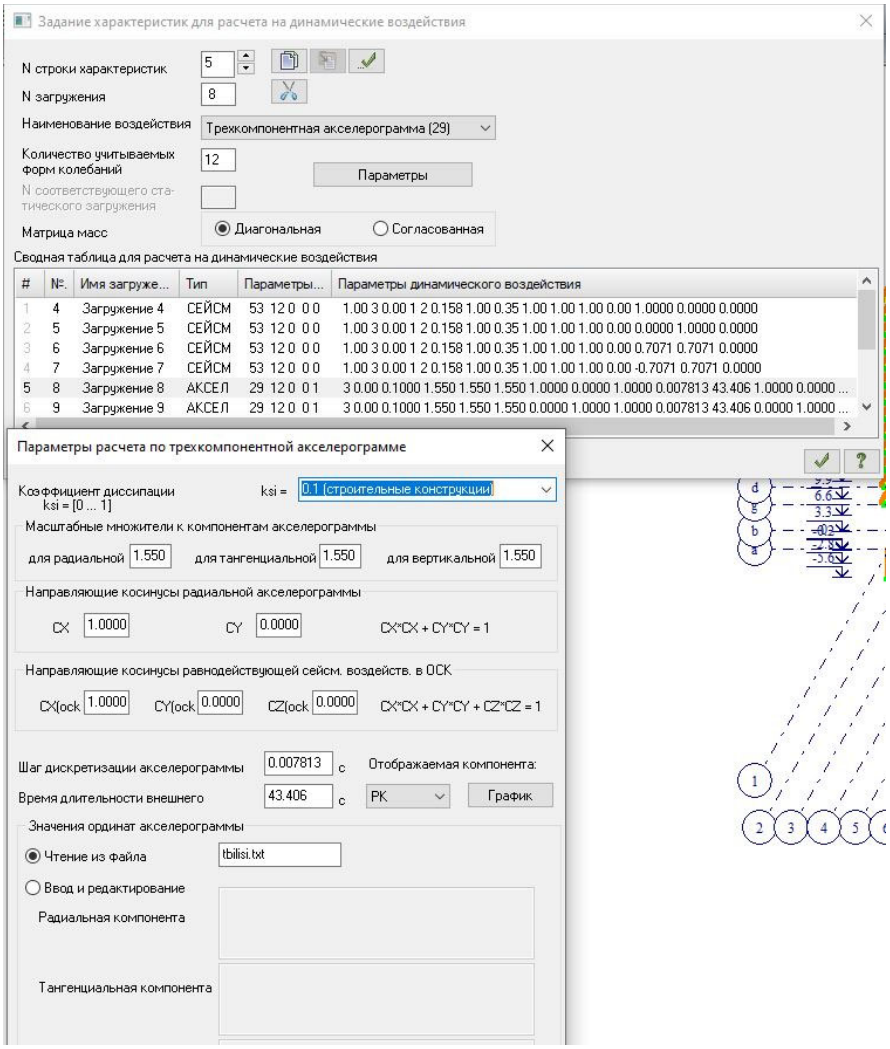

აქსელოგრამის პარამეტრები

სახელწოდება: **მრავალფუნქციური საცხოვრებელი სახლი "A" ბლოკი.**

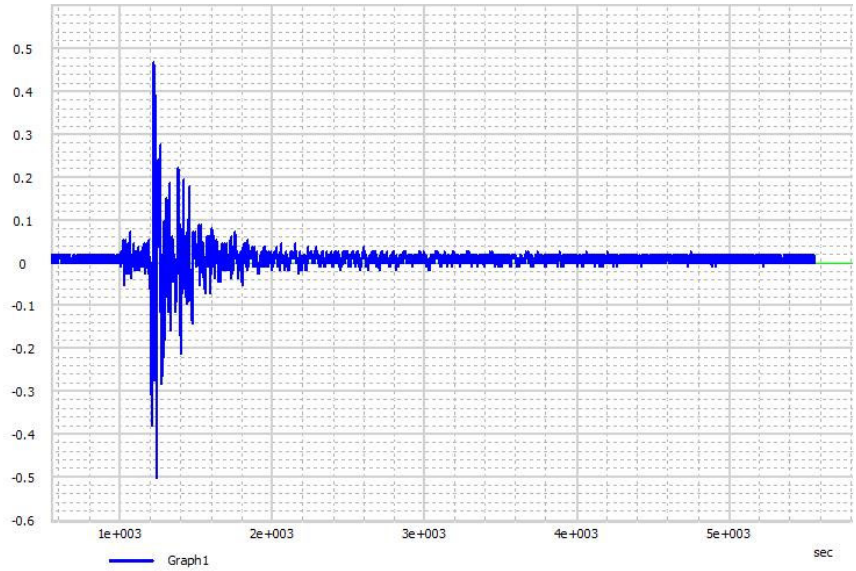

დინამიურობის კოეფიციენტის გრაფიკი, საკუთარი საანგარიშო რხევის პერიოდთან დამოკიდებულებით

3. გამოყენებული მასალები

3.1 ბეტონი

- სიმტკიცის მიხედვით B35 კლასის ბეტონი.
- გრუნტთან შეხებაში მყოფი კონსტრუქციებისთვის წყალშეუღწევადობის მიხედვით W8 მარკის, სულფატომედეგ ცემენტებზე დამზადებული ბეტონები (სტანდ. 22266-76).

3.2 ლითონი (არმატურა)

- რკ.ბ–ის კონსტრუქციებში გამოყენებულია B500C კლასის არმატურები ГОСТ Р 52544-2006; DSTU EN 10080;

4. დატვირთვების თანწყობა

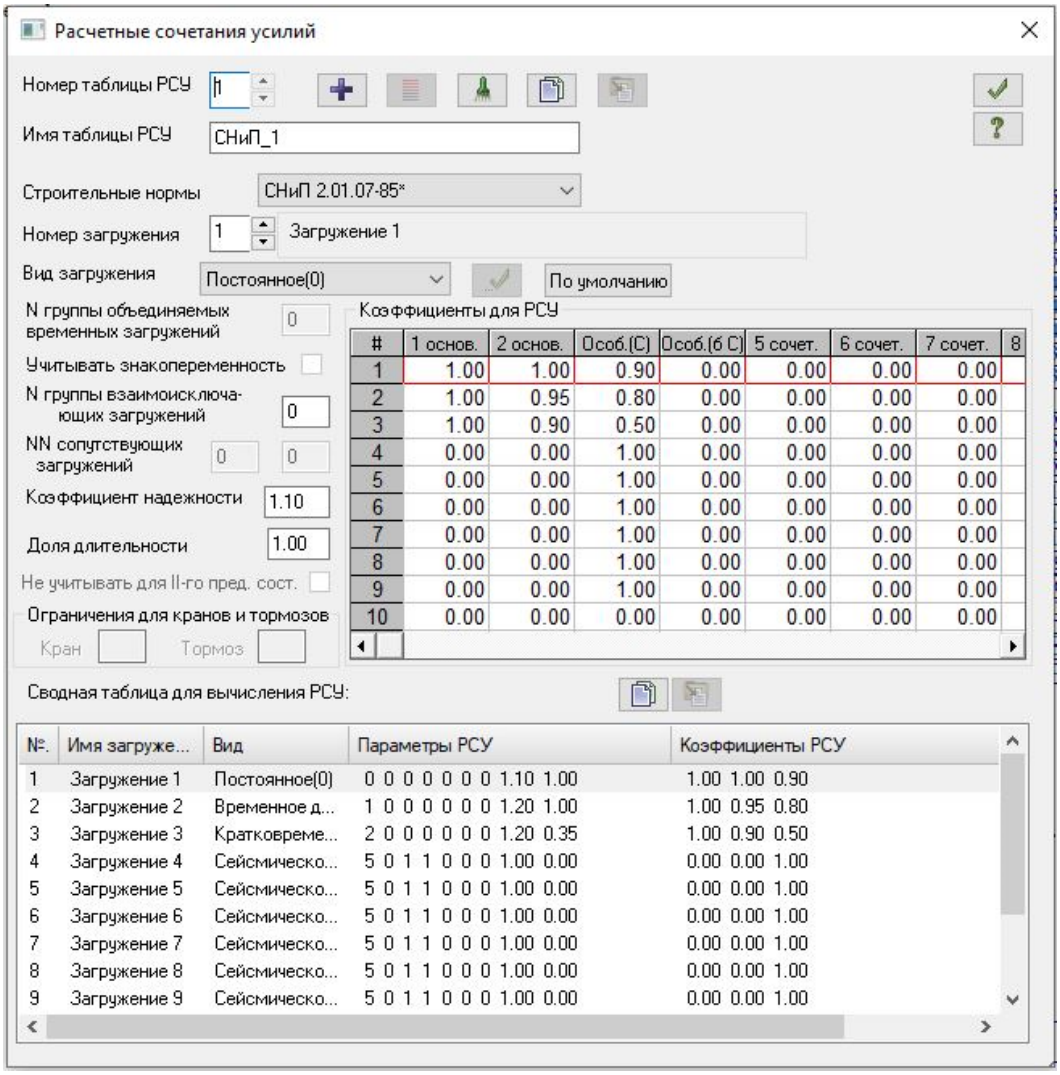

5. სიხისტეები

Таблица жесткостей		
Тип жесткости	Имя	Параметры (сечения-(см) жесткости-(т,м) расп.вес-(т,м))
1		
2	Пластина Н 18 (gadaxurvis pila (B35))	E=3.52e+006,V=0.2,H=18,Ro=2.5
3	Пластина Н 18 (xisti gadaxurvis pila (B35))	E=3.52e+006,V=0.2,H=18,Ro=0.001

სახელწოდება: **მრავალფუნქციური საცხოვრებელი სახლი "A" ბლოკი.**

4	Пластина H 18 (kedelshi gadaxurvis pila (B35))	E=1,V=0.2,H=18,Ro=0.0001
5	Пластина H 30 (kedeli (B35))	E=3.52e+006,V=0.2,H=30,Ro=2.5
6	Брус 1 X 1 (rigelis da kedlis tavze)	Ro=0.001,E=0,GF=0
		B=1,H=1
7	Брус 40 X 60 (rigeli 40x60)	Ro=2.5,E=3.52e+006,GF=0
		B=40,H=60
8	Брус 20 X 60 (rigeli 20x60)	Ro=2.5,E=3.52e+006,GF=0
		B=20,H=60
9	Брус 1 X 1 (datvirtvebi(g=.0.70 t/m3))	Ro=0.0001,E=0,GF=0
		B=1,H=1
10	Пластина H 100 (sadz pila (B35))	E=3.52e+006,V=0.2,H=100,Ro=2.5
11	Пластина H 100 (xisti sadz pila (B35))	E=3.52e+006,V=0.2,H=100,Ro=2.5
12	Пластина H 100 (kedlebis qvesh sadz pila (B35))	E=3.52e+006,V=0.2,H=100,Ro=2.5
13	Кольцо 120 X 0 (ximinji)	Ro=2.5,E=3.52e+006,GF=0
		D=120,d=0
14	Брус 60 X 60 (kolona)	Ro=2.5,E=3.52e+006,GF=0
		B=60,H=60
15	Брус 80 X 60 (kolona)	Ro=2.5,E=3.52e+006,GF=0
		B=80,H=60
16	Брус 80 X 50 (kolona)	Ro=2.5,E=3.52e+006,GF=0
		B=80,H=50
17	Брус 80 X 40 (kolona)	Ro=2.5,E=3.52e+006,GF=0
		B=80,H=40
18	Пластина H 18 (kibe (B35))	E=3.52e+006,V=0.2,H=18,Ro=2.5
19	Пластина H 18 (kibe kedelshi da rigelis tavze (B35))	E=1,V=0.2,H=18,Ro=0.0001
20	Брус 40 X 40 (kibis rigeli 40x40)	Ro=2.5,E=3.52e+006,GF=0
		B=40,H=40
21	Брус 20 X 40 (kibis rigeli 20x40)	Ro=2.5,E=3.52e+006,GF=0
		B=20,H=40
22	Пластина H 40 (rigeli(B35))	E=3.52e+006,V=0.2,H=40,Ro=2.5
23	Пластина H 28 (gadaxurvis pila (B35))	E=3.52e+006,V=0.2,H=28,Ro=2.5
24	Пластина H 28 (xisti gadaxurvis pila (B35))	E=3.52e+006,V=0.2,H=28,Ro=0.0001
25	Пластина H 28 (kedelshi gadaxurvis pila (B35))	E=1,V=0.2,H=28,Ro=0.0001
26	Брус 40 X 20 (kolona)	Ro=2.5,E=3.52e+006,GF=0

სახელწოდება: **მრავალფუნქციური საცხოვრებელი სახლი "A" ბლოკი.**

		B=40,H=20
27	Брус 40 X 90 (rigeli 40-90 +6.6-ze)	Ro=2.5,E=3.52e+006,GF=0
		B=40,H=90
28	Брус 40 X 40 (kolona)	Ro=2.5,E=3.52e+006,GF=0
		B=40,H=40
29	Пластина H 30 (FIKTIURI kedeli (B35))	E=1,V=0.2,H=30,Ro=0.0001
30	Брус 80 X 80 (kolona)	Ro=2.5,E=3.52e+006,GF=0
		B=80,H=80
31	Пластина H 20 (kedeli (B35))	E=3.52e+006,V=0.2,H=20,Ro=2.5
32	Пластина H 60 (rigeli pila (B35) garji)	E=3.52e+006,V=0.2,H=60,Ro=2.5
33	Пластина H 40 (kedeli (B35))	E=3.52e+006,V=0.2,H=40,Ro=2.5
34	Брус 100 X 60 (kolona)	Ro=2.5,E=3.52e+006,GF=0
		B=100,H=60
35	Пластина H 40 (rigeli gadabmashi (B35) +.00)	E=3.52e+006,V=0.2,H=40,Ro=2.5
36	Брус 40 X 50 (rigeli)	Ro=2.5,E=3.52e+006,GF=0
		B=40,H=50
37	Пластина H 20 (gadaxurvis pila (B35))	E=3.52e+006,V=0.2,H=20,Ro=2.5
38	Пластина H 20 (xisti gadaxurvis pila (B35))	E=3.52e+006,V=0.2,H=20,Ro=0.0001
39	Пластина H 20 (kedelshi gadaxurvis pila (B35))	E=1,V=0.2,H=20,Ro=0.0001

სახელწოდება: **მრავალფუნქციური საცხოვრებელი სახლი "A" ბლოკი.**

6. შედეგები:

რხევის პერიოდი

N п/п	Собств. знач.	Рад/с.	Гц.	Периоды
1	0.300332	3.329649	0.530199	1.886084
2	0.268935	3.718364	0.592096	1.688915
3	0.226188	4.421108	0.703998	1.420458
4	0.088869	11.252568	1.79181	0.558095
5	0.086987	11.495909	1.830559	0.546281
6	0.07017	14.251142	2.26929	0.440666
7	0.055721	17.946546	2.85773	0.349928
8	0.047909	20.872838	3.3237	0.300869
9	0.040469	24.710105	3.93473	0.254147
10	0.038422	26.026695	4.144378	0.241291
11	0.035351	28.287531	4.504384	0.222006
12	0.032915	30.381427	4.837807	0.206705

7. გადაადგილებები

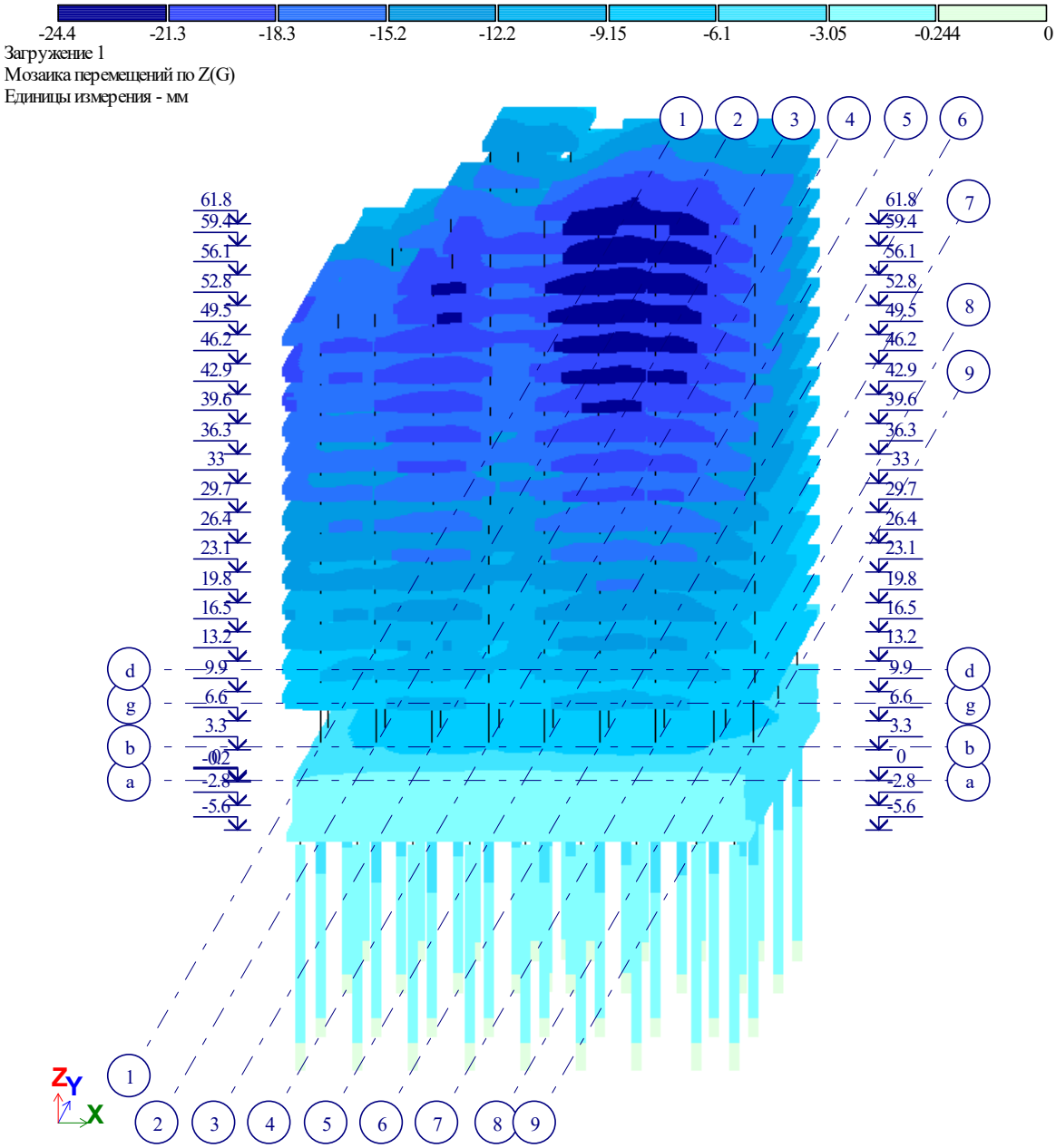

გადაადგილებები Z ღერძის მიმართულებით (დატვირთვა -1 მუდმივი)

სახელწოდება: **მრავალფუნქციური საცხოვრებელი სახლი "A" ბლოკი.**

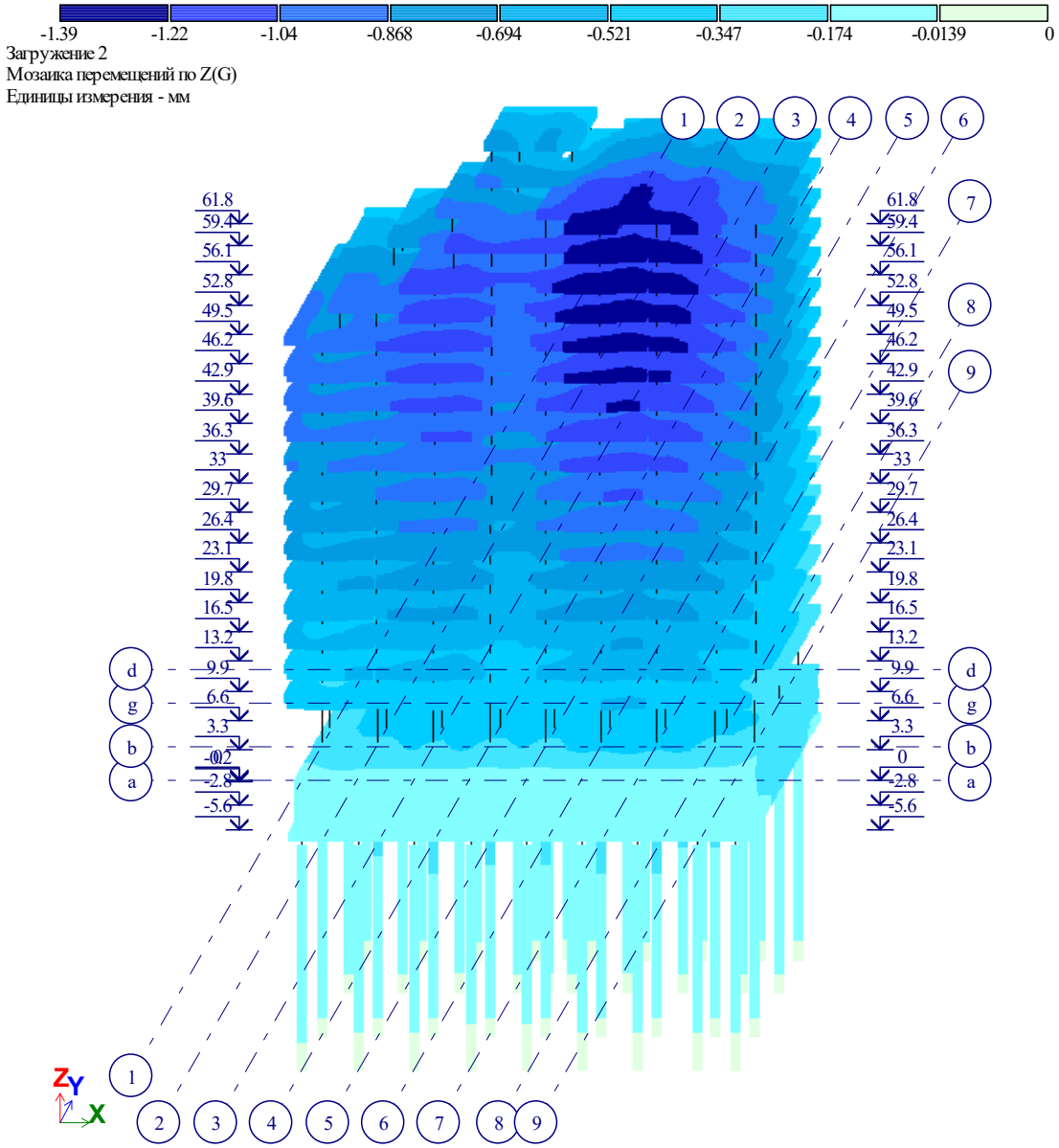

გადაადგილებები Z ღერძის მიმართულებით (დატვირთვა -2 დროებით ხანგრძლივი)

სახელწოდება: **მრავალფუნქციური საცხოვრებელი სახლი "A" ბლოკი.**

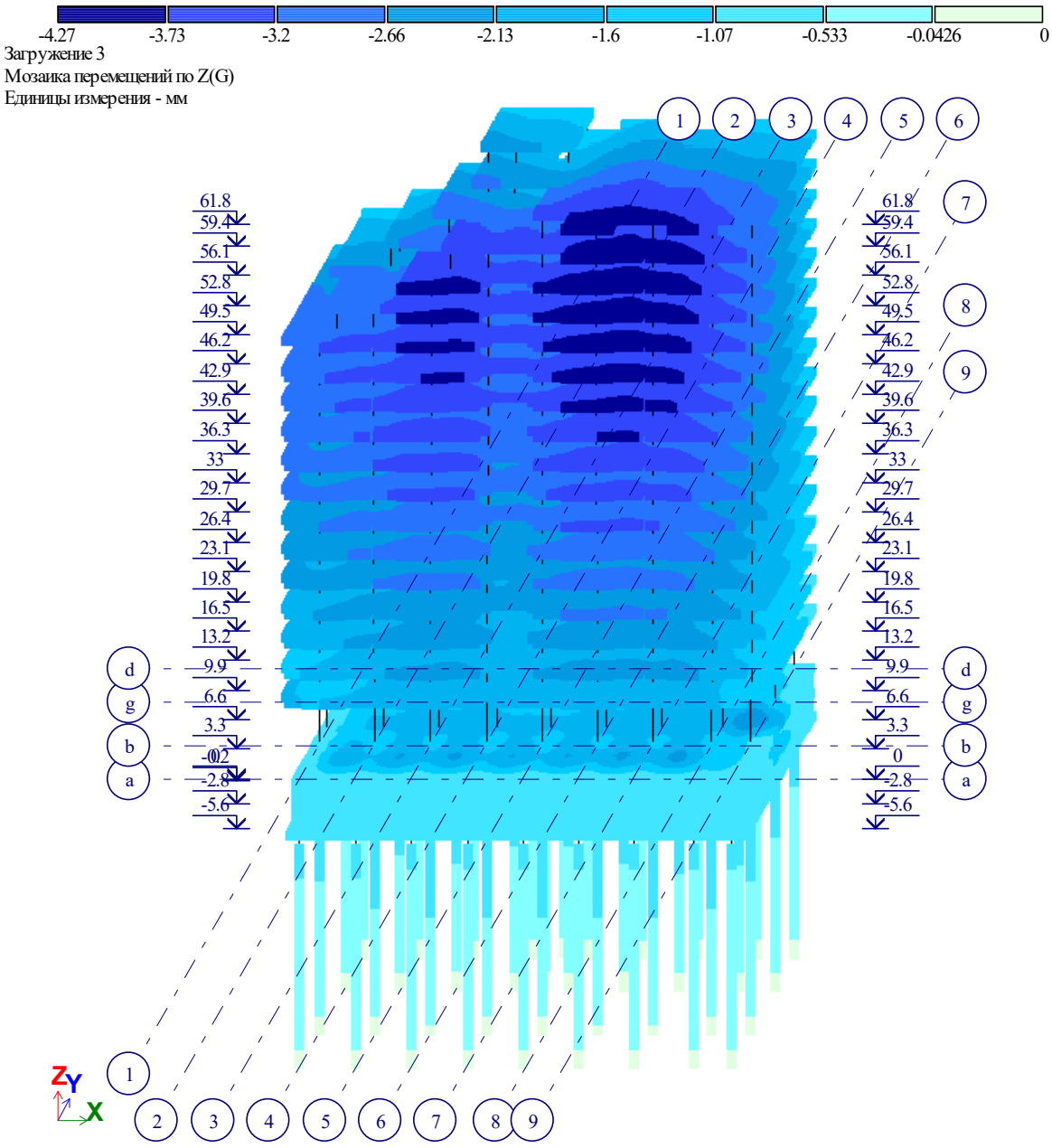

გადაადგილებები Z ღერძის მიმართულებით (დატვირთვა -3 დროებით ხანმოკლე)

სახელწოდება: **მრავალფუნქციური საცხოვრებელი სახლი "A" ბლოკი.**

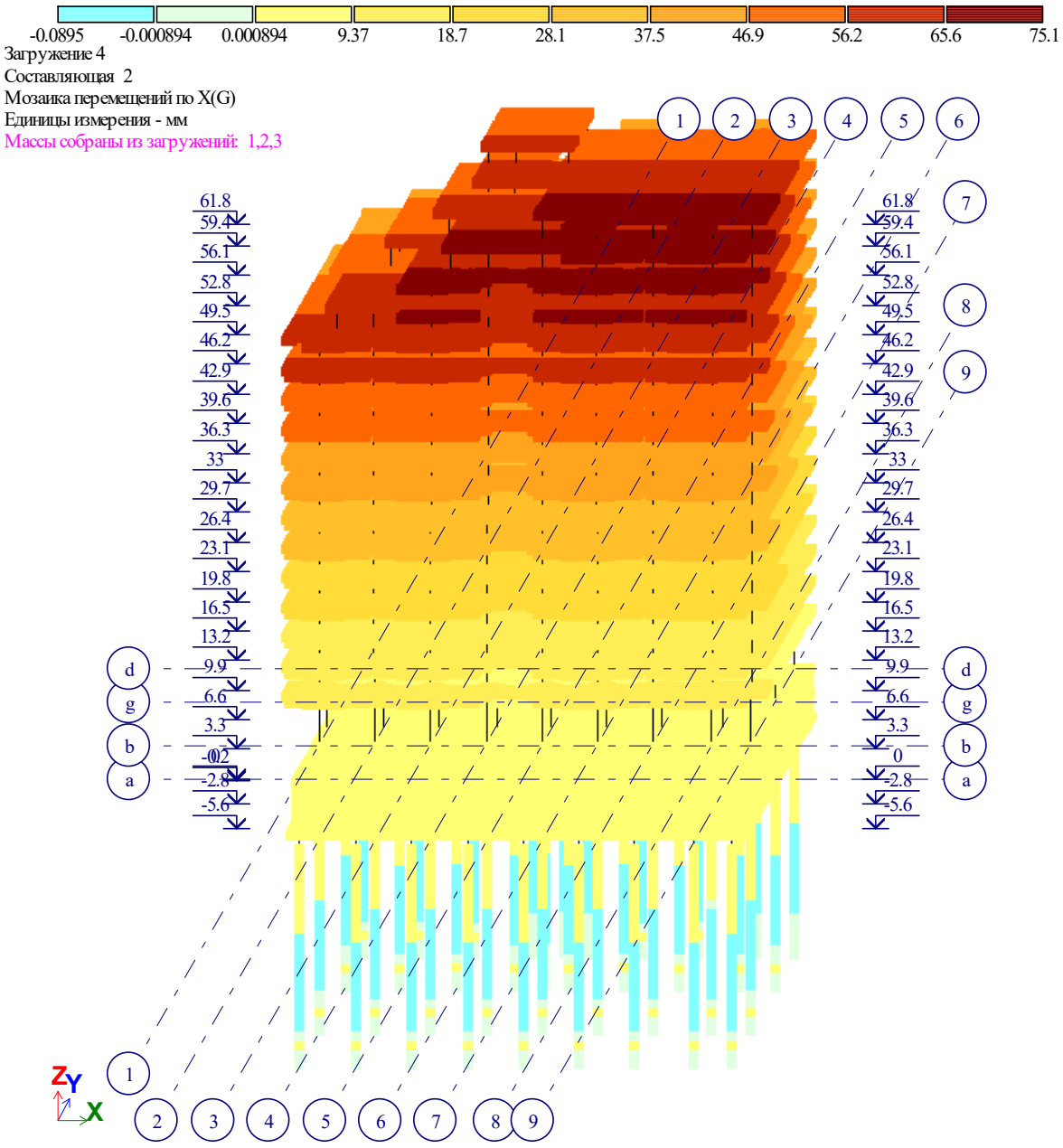

გადაადგილებები X ღერძის მიმართულებით (დატვირთვა -4 სეისმიკა)

სახელწოდება: **მრავალფუნქციური საცხოვრებელი სახლი "A" ბლოკი.**

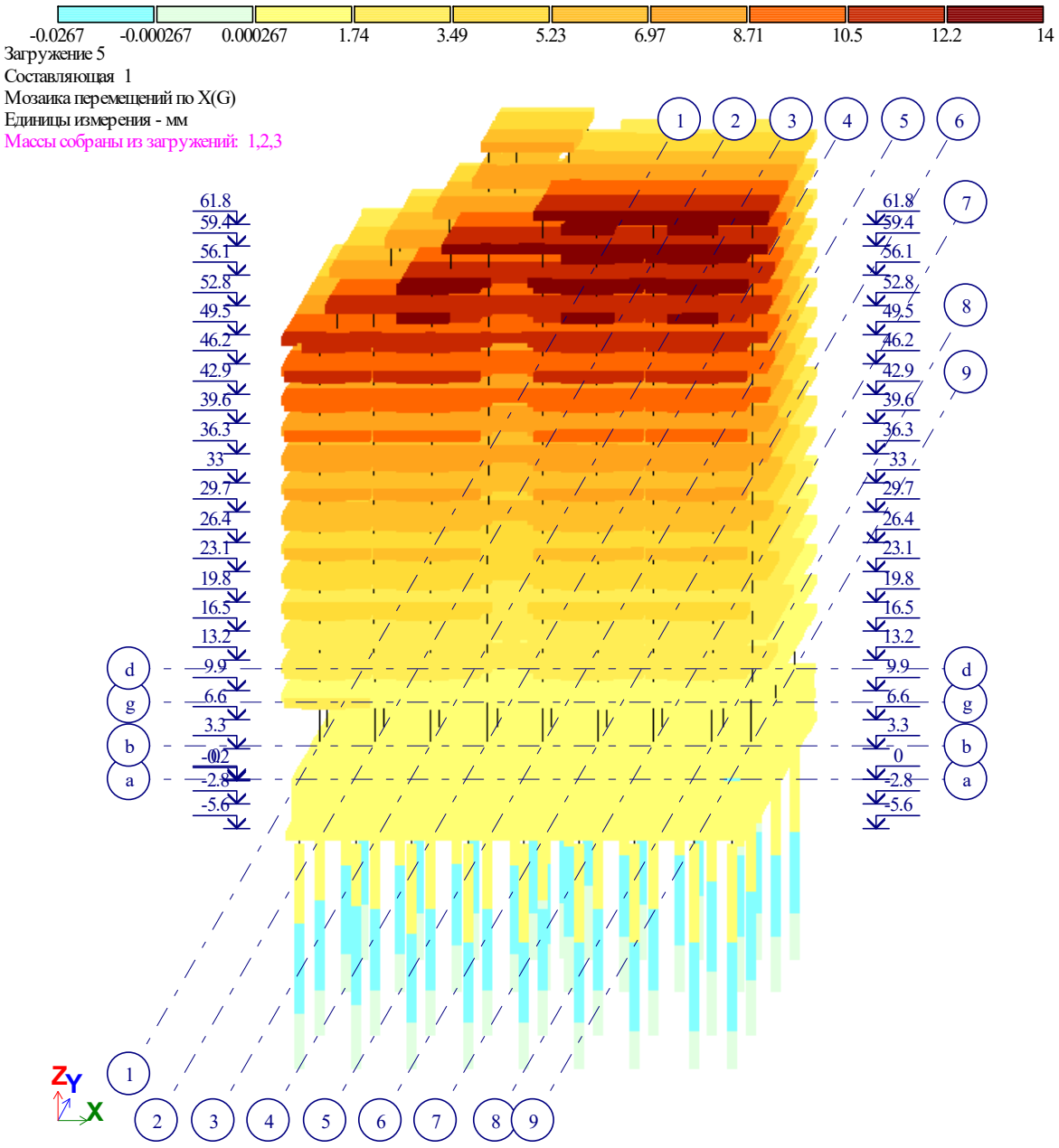

გადაადგილებები X ღერძის მიმართულებით (დატვირთვა -5 სეისმიკა)

სახელწოდება: **მრავალფუნქციური საცხოვრებელი სახლი "A" ბლოკი.**

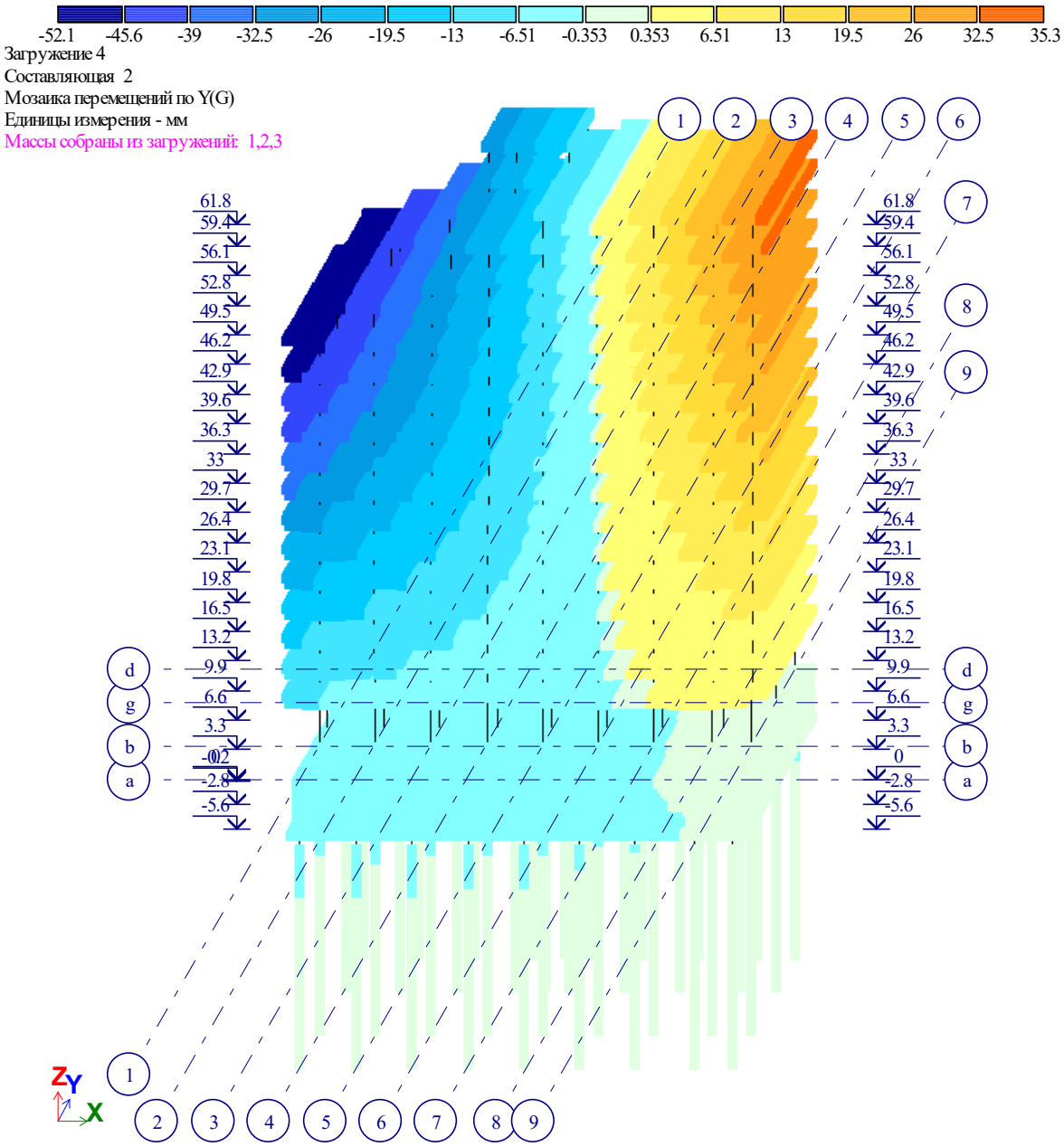

გადაადგილებები Y ღერძის მიმართულებით (დატვირთვა -4 სეისმიკა)

სახელწოდება: **მრავალფუნქციური საცხოვრებელი სახლი "A" ბლოკი.**

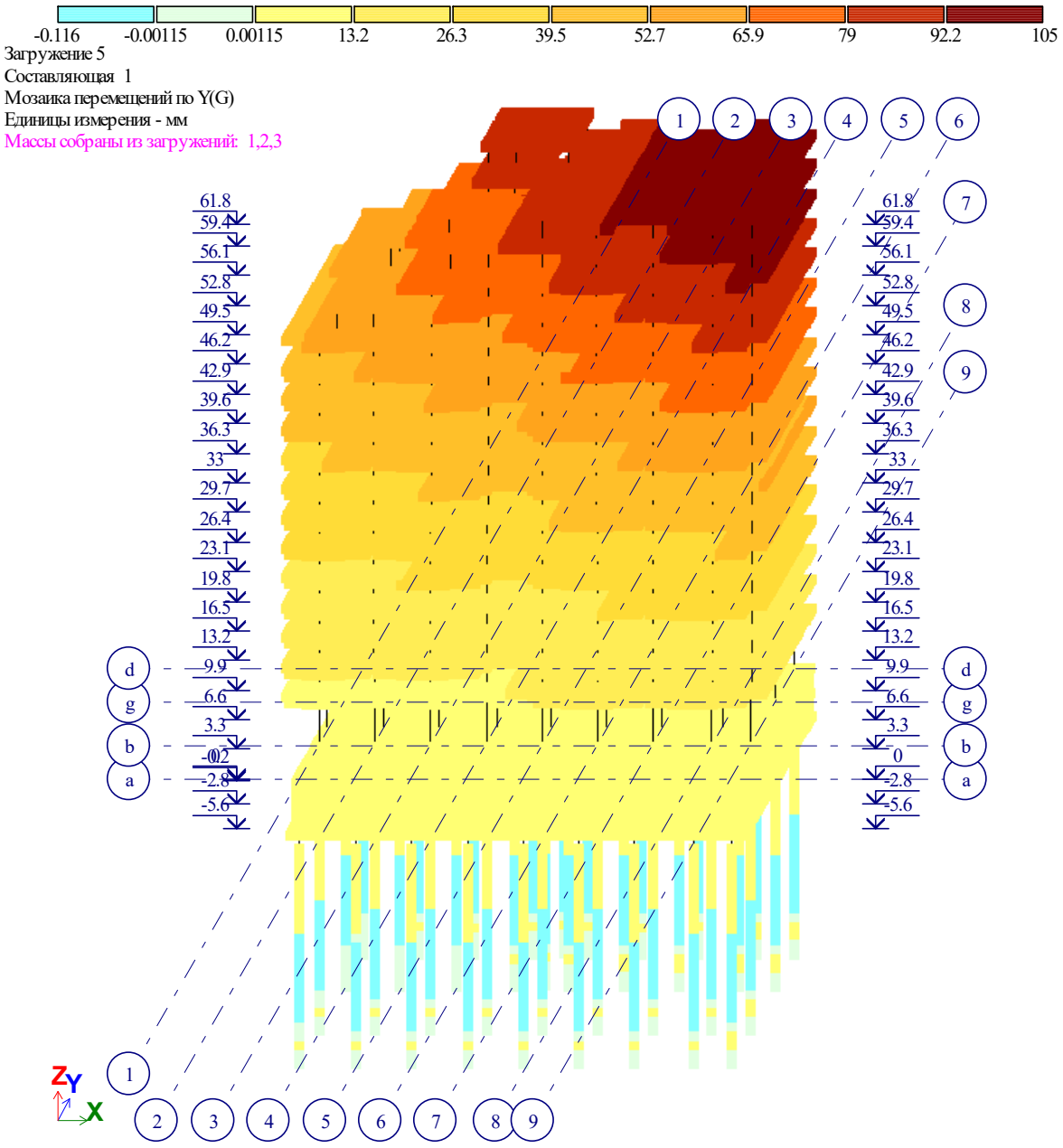

გადაადგილებები Y ღერძის მიმართულებით (დატვირთვა -5 სეისმიკა)

სახელწოდება: **მრავალფუნქციური საცხოვრებელი სახლი "A" ბლოკი.**

განმარტებითი ბარათი

საპროექტო შენობის საანგარიშო მათემატიკური მოდელი

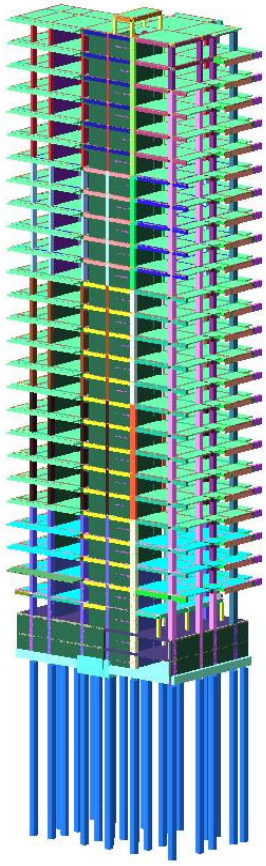

პროექტის სახელწოდება: მრავალფუნქციური საცხოვრებელი სახლი "B" ბლოკი.

მისამართი: ქ. თბილისი ალ. ყაზბეგის გამზირი №34.

შენობის ტიპი: ჩარჩო კავშირებიანი მონოლითური რკინაბეტონის კონსტრუქცია, სიხისტის დიაფრაგმებით.

სართულების რაოდენობა: ოცდაექვსი მიწისზედა და ორი მიწისქვეშა სართულით.

დამკვეთი: შპს "იქსორი"

შეასრულა: ი. კიკნაძე

სახელწოდება: **მრავალფუნქციური საცხოვრებელი სახლი "B" ბლოკი.**

სარჩევი

1. შესავალი----------3.
2. დატვირთვები
   - 2.1 მუდმივი (ნორმატიული დოკუმენტებით)----------4
   - 2.2 დროებით ხანგრძლივი (ნორმატიული დოკუმენტებით)----------4
   - 2.3 დროებით ხანმოკლე (ნორმატიული დოკუმენტებით)----------4
   - 2.4 კლიმატოლოგია (ნორმატიული დოკუმენტებით)----------5
   - 2.5 სეისმიკა (ნორმატიული დოკუმენტებით)----------5
3. გამოყენებული მასალები----------6
   - 3.1 ბეტონი----------6
   - 3.2 ლითონი (არმატურა)----------6
4. დატვირთვების თანწყობა----------7
5. სიხისტეები ----------7
6. შედეგები----------12
7. გადაადგილებები----------13

სახელწოდება: **მრავალფუნქციური საცხოვრებელი სახლი "B" ბლოკი.**

1. შესავალი

- 1. შენობების მზიდი კონსტრუქციების, როგორც ერთიანი სივრცული სისტემის გაანგარიშება მუდმივ და დროებით ვერტიკალურ დატვირთებზე და აგრეთვე ჰორიზონტალურ სეისმურ ზემოქმედებაზე, ჩატარებულია საანგარიშო კომპლექსი LIRA-SAPR 2017-ის საშუალებით. პროექტი დამუშავებულია ქვეყანაში მოქმედი ნორმატული დოკუმენტების "სეისმომედეგი მშენებლობა (ᲡᲜ 01.01-09)"; "სამშენებლო კლიმატოლოგია (ᲡᲜ 01.05.-08)"; СНиП 2.01.07.85 Нагрузки и воздействия. მოთხოვნების შესაბამისად.
- შენობის საანგარიშო მათემატიკურ მოდელს საფუძვლად უდევს: სამშენებლო უბნის საინჟინრო-გეოლოგიური კვლევა "შპს თბილინვესტპროექტი"; შპს "ქილუქის"-ს (სამშენებლო საძიებო საინჟინრო და გეოფიზიკური კვლევების საწარმო) მიერ შესრულებული კვლევა, სამშენებლო უბნის სეისმური პროფილების აგება, სეისმურობის დაზუსტება ლოკალური პარამეტრების გათვალისწინებით, საპროექტო შენობისათვს აქსელოგრამების პაკეტის შერჩევა.
- საძირკვლის ტიპი და ჩაღრმავება განისაზღვრა ობიექტის განთავსების ტერიტორიის საინჟინრო-გეოლოგიური კვლევის შედეგებიდან გამომდინარე. შენობის საძირკვლად მიღებულ იქნა ხიმინჯოვანი საძირკველი, რომელიც ერთთმანეთთან დაკავშირებულია ფილა-როსტვერკით. ხიმინჯის დიამეტრი D=120 სმ-ია. ფილა-როსტვერკის სისქე 120 სმ-ია. ფილა-როსტვერკის ქვეშ მოწყობილია 10 სმ-იანი სისქის მჭლე ბეტონის მომზადება და ჰიდროიზოლაცია. ხიმინჯები ეფუძნება ნაკლებად გამოფიტულ ძირითად ქანს (ს.გ.ე. 6, იხილეთ პროექტის საინჟინრო-გეოლოგიური დასკვნა), რომელშიც ჩაანკერებულია 2 მეტრის სიღრმით. ხიმინჯების მზიდუნარიანობის გაანგარიშება შესრულებულია პროექტის გეოლოგიური ნაწილის კვლევის შედეგებზე დაყრდნობით, სადაც ძირითადი ქანისთვის სიმტკიცის ზღვარი ერთღერძა კუმშვაზე წყალგაჯერებულ მდგომარეობაში შეადგენს Rc.n.=28მპა.

დატვირთვების სახეობები (სტატიკური და დინამიური):

- მუდმივი
- დროებით ხანგრძლივი
- დროებით ხანმოკლე
- სეისმური

2 დატვირთვები (საანგარიშო)

2.1 მუდმივი

- კონსტრუქციის საკუთარი წონა
- გადახურვის ფილები - 220 კგ/მ^2
- კიბის ბაქნები და მარშები- 350 კგ/მ^2
- პარკინგი - 200 კგ/მ^2
- სახურვი - 400 კგ/მ^2
- პერიმეტრის (h=20სმ), ბინათშორისი (h=20სმ), და ტიხრის (h=10სმ) კედლები მოცულობითი მასით 700 კგ/მ^3

2.2 დროებით ხანგრძლივი

- გადახურვის ფილები -70 კგ/მ^2
- სახურვი - 100 კგ/მ^2
- პარკინგი - 100 კგ/მ^2

2.3 დროებით ხანმოკლე

- გადახურვის ფილები -200 კგ/მ^2
- სახურვი - 100 კგ/მ^2
- კიბის ბაქნები და მრშები- 360 კგ/მ^2
- პარკინგი - 600 კგ/მ^2

2.4 კლიმატოლოგია

- გრუნტების სეზონური გაყინვის ნორმატიული სიღრმე -0.00მ
- ქარის წნევის ნორმატიული მნიშვნელობა 15 წელიწადში ერთხელ -0.85კპა
- თოვლის საფარის წონა – 0.50 კპა

2.5 სეისმიკა

- საანგარიშო ჰორიზონტალური აჩქარების დაზუსტებული მნიშვნელობა შეადგენს 0.158g(1.550მ/წმ^2)

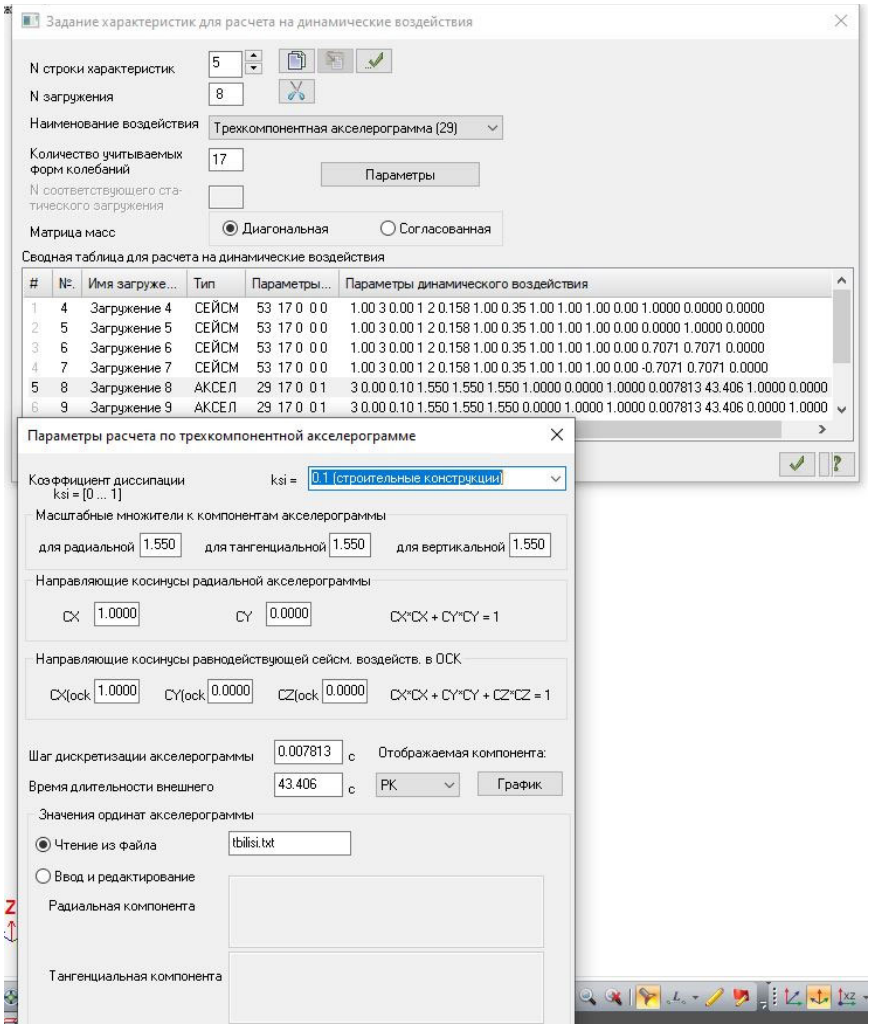

აქსელოგრამის პარამეტრები

სახელწოდება: **მრავალფუნქციური საცხოვრებელი სახლი "B" ბლოკი.**

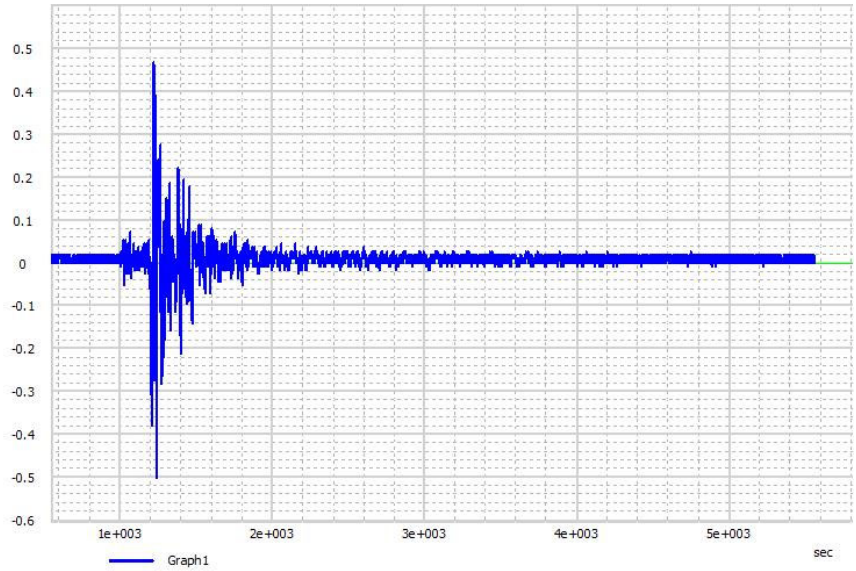

დინამიურობის კოეფიციენტის გრაფიკი, საკუთარი საანგარიშო რხევის პერიოდთან დამოკიდებულებით

3. გამოყენებული მასალები

3.1 ბეტონი

- სიმტკიცის მიხედვით B35 კლასის ბეტონი.
- გრუნტთან შეხებაში მყოფი კონსტრუქციებისთვის წყალშეუღწევადობის მიხედვით W8 მარკის, სულფატომედეგ ცემენტებზე დამზადებული ბეტონები (სტანდ. 22266-76).

3.2 ლითონი (არმატურა)

- რკ.ბ–ის კონსტრუქციებში გამოყენებულია B500C კლასის არმატურები ГОСТ Р 52544-2006; DSTU EN 10080;

4. დატვირთვების თანწყობა

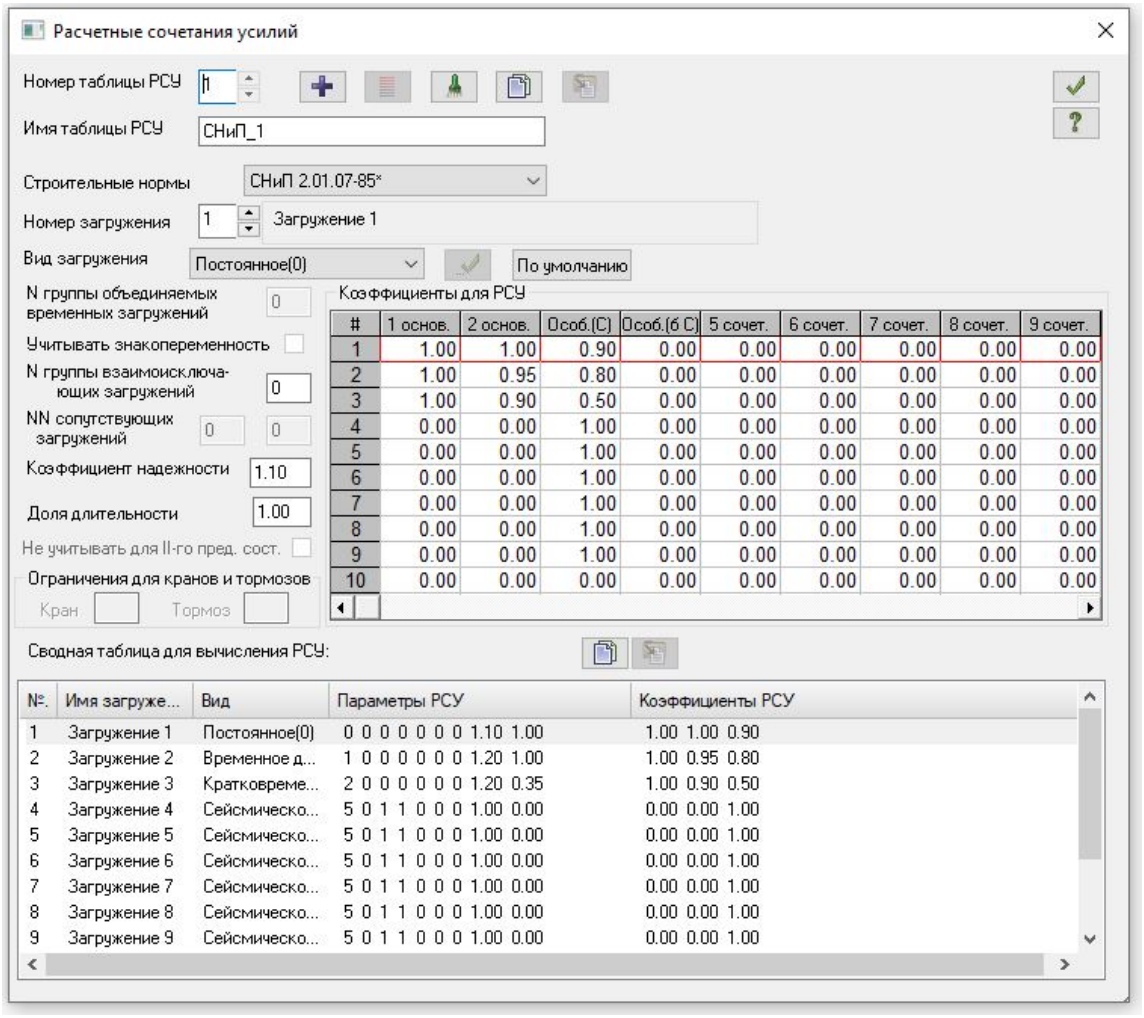

5. სიხისტეები

Таблица жесткостей		
Тип жесткости	Имя	Параметры (сечения-(см) жесткости-(т,м) расп.вес-(т,м))
1		
2	Пластина H 30 (kedeli (B35))	E=3.52e+006,V=0.2,H=30,Ro=2.5
3	Пластина H 20 (gadaxurvis pila (B35))	E=3.52e+006,V=0.2,H=20,Ro=2.5

სახელწოდება: **მრავალფუნქციური საცხოვრებელი სახლი "B" ბლოკი.**

4	Пластина H 20 (xisti gadaxurvis pila (B35))	E=3.52e+006,V=0.2,H=20,Ro=0.0001
5	Брус 1 X 1 (kedlis da rigelis tavze)	Ro=0.0001,E=0,GF=0
		B=1,H=1
6	Пластина H 20 (kedelshi da rigelis tavzegadaxurvis pila (B35))	E=1,V=0.2,H=20,Ro=0.0001
7	Брус 60 X 60 (rigeli 60x60)	Ro=2.5,E=3.52e+006,GF=0
		B=60,H=60
8	Брус 40 X 60 (rigeli 40x60)	Ro=2.5,E=3.52e+006,GF=0
		B=40,H=60
9	Брус 20 X 60 (rigeli 20x60)	Ro=2.5,E=3.52e+006,GF=0
		B=20,H=60
10	Брус 100 X 60 (rigeli 100)	Ro=2.5,E=3.52e+006,GF=0
		B=100,H=60
11	Брус 60 X 90 (rigeli 60x90)	Ro=2.5,E=3.52e+006,GF=0
		B=60,H=90
12	Брус 1 X 1 (datvirtvebi (g=0.70 t/m3))	Ro=0.0001,E=0,GF=0
		B=1,H=1
13	Пластина H 60 (rigeli diafragmis tavze (B35))	E=3.52e+006,V=0.2,H=60,Ro=2.5
14	Пластина H 50 (rigeli diafragmis tavze (B35))	E=3.52e+006,V=0.2,H=50,Ro=2.5
15	Пластина H 40 (rigeli diafragmis tavze (B35))	E=3.52e+006,V=0.2,H=40,Ro=2.5
16	Пластина H 120 (sadz pila (B35))	E=3.52e+006,V=0.2,H=120,Ro=2.5
17	Пластина H 120 (xisti sadz pila (B35))	E=3.52e+006,V=0.2,H=120,Ro=2.5
18	Пластина H 120 (kedlis	E=3.52e+006,V=0.2,H=120,Ro=2.5

სახელწოდება: **მრავალფუნქციური საცხოვრებელი სახლი "B" ბლოკი.**

	qvesh sadz pila (B35))	
19	Кольцо 120 X 0 (ximinji)	Ro=2.5,E=3.52e+006,GF=0
		D=120,d=0
20	Брус 90 X 60 (rigeli 90)	Ro=2.5,E=3.52e+006,GF=0
		B=90,H=60
21	Брус 80 X 60 (rigeli 80)	Ro=2.5,E=3.52e+006,GF=0
		B=80,H=60
22	Брус 50 X 60 (kibis rigeli 50x60)	Ro=2.5,E=3.52e+006,GF=0
		B=50,H=60
23	Брус 50 X 60 (rigeli 50x60)	Ro=2.5,E=3.52e+006,GF=0
		B=50,H=60
24	Брус 40 X 60 (rigeli 40x60)	Ro=2.5,E=3.52e+006,GF=0
		B=40,H=60
25	Брус 50 X 90 (rigeli 50x90)	Ro=2.5,E=3.52e+006,GF=0
		B=50,H=90
26	Брус 40 X 90 (rigeli40x90)	Ro=2.5,E=3.52e+006,GF=0
		B=40,H=90
27	Пластина H 20 (kibe (B35))	E=3.52e+006,V=0.2,H=20,Ro=2.5
28	Пластина H 20 (kibe rigelis tavze (B35))	E=0,V=0.2,H=20,Ro=0.0001
29	Пластина H 20 (kibi kedelshi (B35))	E=1,V=0.2,H=20,Ro=0.0001
30	Брус 60 X 60 (kolona)	Ro=2.5,E=3.52e+006,GF=0
		B=60,H=60
31	Брус 60 X 100 (kolona)	Ro=2.5,E=3.52e+006,GF=0
		B=60,H=100
32	Брус 60 X 90 (kolona)	Ro=2.5,E=3.52e+006,GF=0
		B=60,H=90
33	Брус 60 X 80 (kolona)	Ro=2.5,E=3.52e+006,GF=0
		B=60,H=80
34	Брус 50 X 80 (kolona)	Ro=2.5,E=3.52e+006,GF=0
		B=50,H=80

სახელწოდება: **მრავალფუნქციური საცხოვრებელი სახლი "B" ბლოკი.**

35	Брус 40 X 80 (kolona)	Ro=2.5,E=3.52e+006,GF=0
		B=40,H=80
36	Брус 100 X 60 (kolona)	Ro=2.5,E=3.52e+006,GF=0
		B=100,H=60
37	Брус 90 X 60 (kolona)	Ro=2.5,E=3.52e+006,GF=0
		B=90,H=60
38	Брус 80 X 60 (kolona)	Ro=2.5,E=3.52e+006,GF=0
		B=80,H=60
39	Брус 80 X 50 (kolona)	Ro=2.5,E=3.52e+006,GF=0
		B=80,H=50
40	Брус 80 X 40 (kolona)	Ro=2.5,E=3.52e+006,GF=0
		B=80,H=40
41	Брус 40 X 40 (kolona)	Ro=2.5,E=3.52e+006,GF=0
		B=40,H=40
42	Пластина H 30 (fiktiuri kedeli (B35))	E=0,V=0.2,H=30,Ro=0.001
43	Пластина H 28 (gadaxurvis pila (B35))	E=3.52e+006,V=0.2,H=28,Ro=2.5
44	Пластина H 28 (xisti gadaxurvis pila (B35))	E=3.52e+006,V=0.2,H=28,Ro=0.0001
45	Пластина H 28 (kedelshi da rigelis tavzegadaxurvis pila (B35))	E=0,V=0.2,H=28,Ro=0.0001
46	Пластина H 40 (kedeli (B35))	E=3.52e+006,V=0.2,H=40,Ro=2.5
47	Брус 80 X 80 (kolona)	Ro=2.5,E=3.52e+006,GF=0
		B=80,H=80
48	Пластина H 20 (kedeli (B35))	E=3.52e+006,V=0.2,H=20,Ro=2.5
49	Пластина H 18 (gadaxurvis pila (B35))	E=3.52e+006,V=0.2,H=18,Ro=2.5
50	Пластина H 18 (xisti gadaxurvis pila (B35))	E=3.52e+006,V=0.2,H=18,Ro=0.0001

სახელწოდება: **მრავალფუნქციური საცხოვრებელი სახლი "B" ბლოკი.**

51	Пластина H 18 (kedelshi da rigelis tavzegadaxurvis pila (B35))	E=1,V=0.2,H=18,Ro=0.0001
52	Брус 40 X 60 (rigeli aivani)	Ro=2.5,E=3.52e+006,GF=0
		B=40,H=60
53	Брус 20 X 90 (rigeli aivani)	Ro=2.5,E=3.52e+006,GF=0
		B=20,H=90
54	Брус 50 X 90 (rigeli aivani)	Ro=2.5,E=3.52e+006,GF=0
		B=50,H=90
55	Брус 80 X 100 (kolona)	Ro=2.5,E=3.52e+006,GF=0
		B=80,H=100
56	Брус 60 X 60 (kibis rigeli 60x60)	Ro=2.5,E=3.52e+006,GF=0
		B=60,H=60
57	Брус 40 X 60 (rigeli 60x60)	Ro=2.5,E=3.52e+006,GF=0
		B=40,H=60
58	Брус 80 X 60 (kolona)	Ro=2.5,E=3.52e+006,GF=0
		B=80,H=60
59	Пластина H 120 (sadz pila (B35))	E=3.52e+006,V=0.2,H=120,Ro=2.5
60	Пластина H 24 (konsoli (B35) +6.6)	E=3.52e+006,V=0.2,H=24,Ro=2.5
61	Пластина H 250 (sadz pila (B35))	E=3.52e+006,V=0.2,H=250,Ro=2.5
62	Пластина H 250 (xisti sadz pila (B35))	E=3.52e+006,V=0.2,H=250,Ro=2.5
63	Пластина H 250 (kedlis qvesh sadz pila (B35))	E=3.52e+006,V=0.2,H=250,Ro=2.5

სახელწოდება: **მრავალფუნქციური საცხოვრებელი სახლი "B" ბლოკი.**

6. შედეგები:

რხევის პერიოდი

N п/п	Собств. знач.	Рад/с.	Гц.	Периоды
1	0.440434	2.270488	0.361543	2.765926
2	0.373186	2.679632	0.426693	2.343605
3	0.218639	4.573747	0.728304	1.373054
4	0.112532	8.886399	1.415032	0.706698
5	0.107741	9.281524	1.47795	0.676613
6	0.070384	14.207836	2.262394	0.44201
7	0.058936	16.967429	2.70182	0.370121
8	0.05349	18.695138	2.976933	0.335916
9	0.042758	23.387381	3.724105	0.268521
10	0.040919	24.438744	3.89152	0.256969
11	0.036169	27.647715	4.402502	0.227144
12	0.033913	29.487285	4.695428	0.212973
13	0.033082	30.227834	4.813349	0.207756
14	0.028684	34.862253	5.551314	0.180138
15	0.025684	38.934199	6.199713	0.161298
16	0.024818	40.294069	6.416253	0.155854
17	0.023464	42.619278	6.786509	0.147351
18	0.022808	43.844903	6.981672	0.143232

7. გადაადგილებები

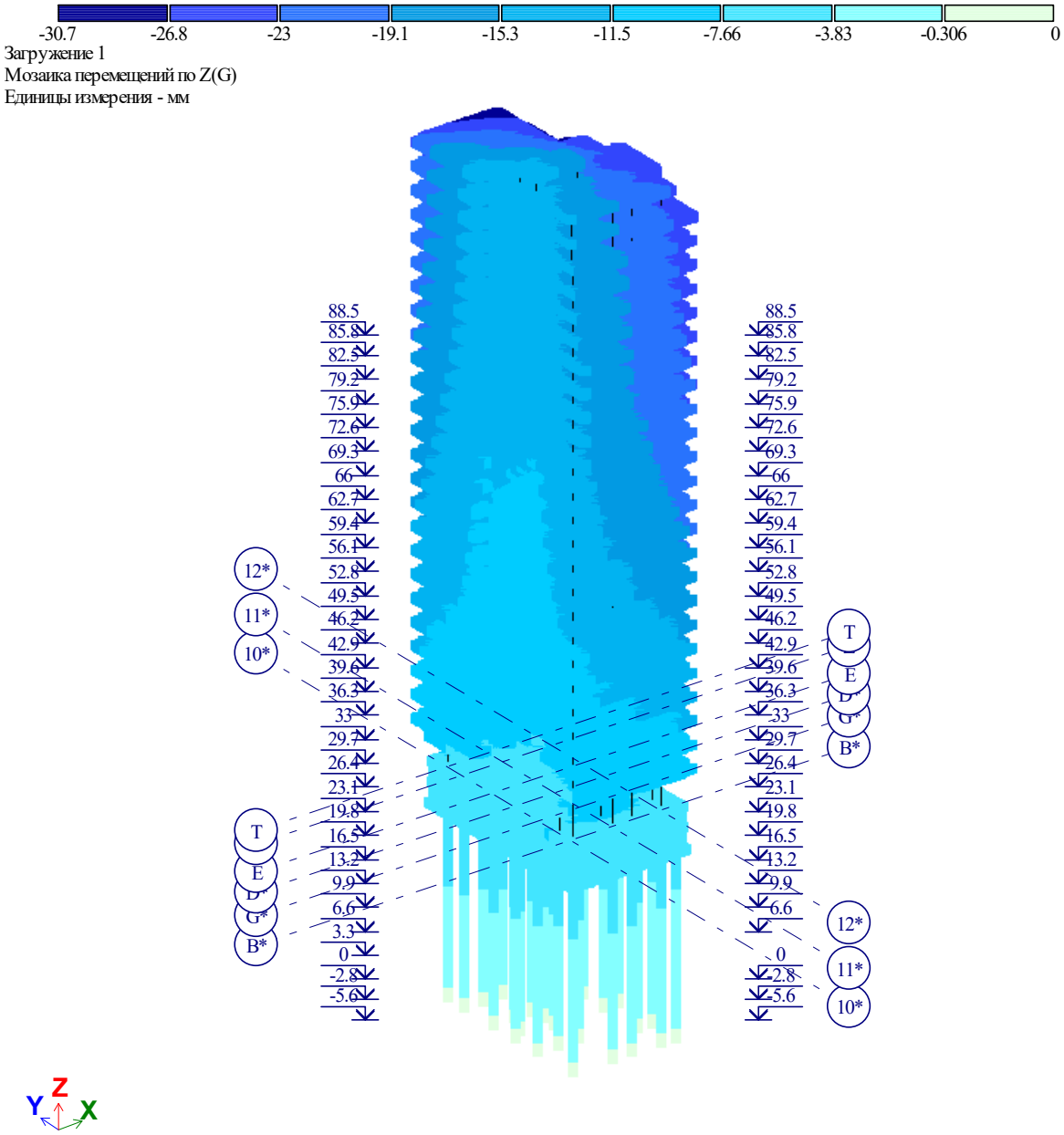

გადაადგილებები Z ღერძის მიმართულებით (დატვირთვა -1 მუდმივი)

სახელწოდება: **მრავალფუნქციური საცხოვრებელი სახლი "B" ბლოკი.**

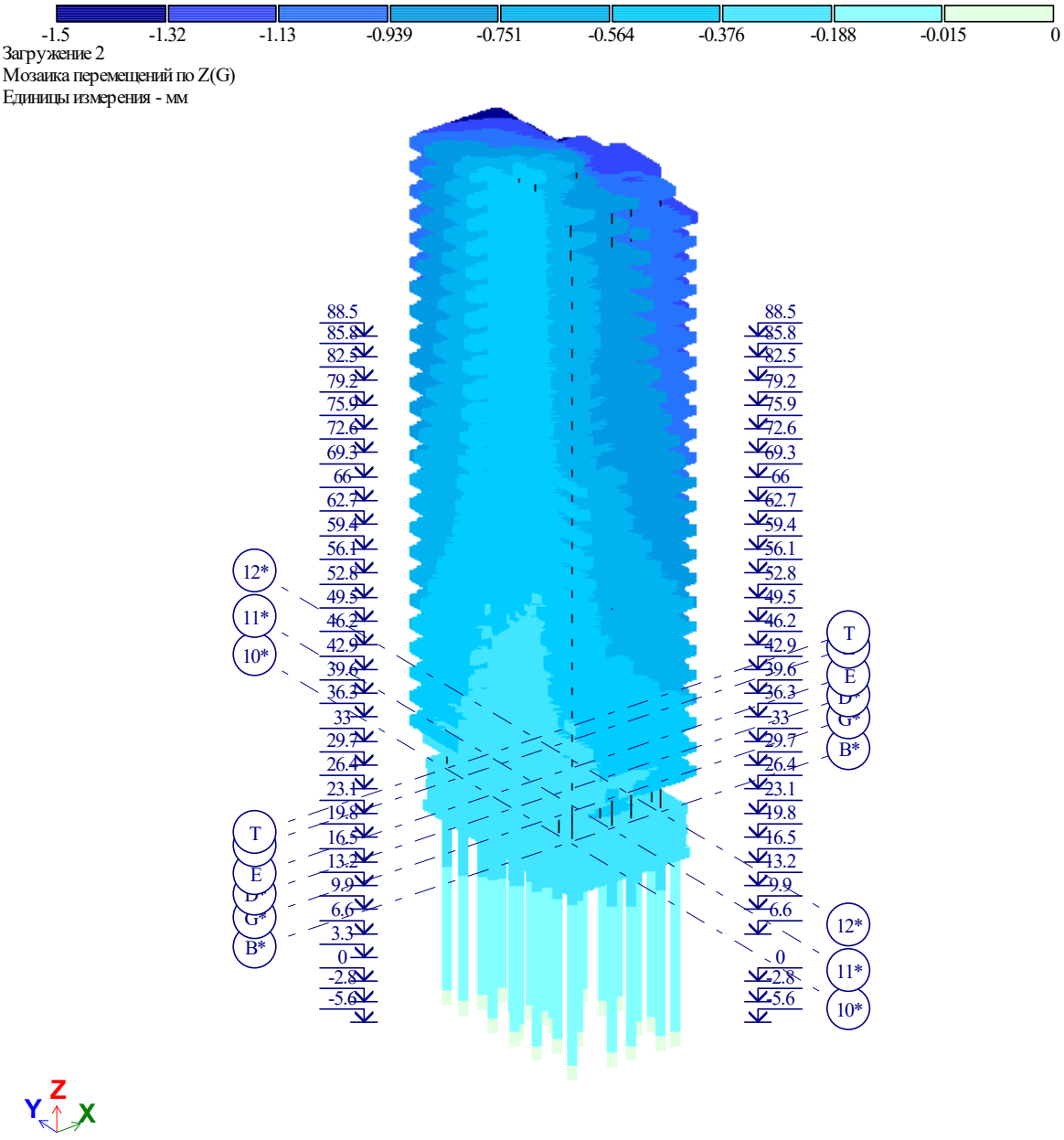

გადაადგილებები Z ღერძის მიმართულებით (დატვირთვა -2 დროებით ხანგრძლივი)

სახელწოდება: **მრავალფუნქციური საცხოვრებელი სახლი "B" ბლოკი.**

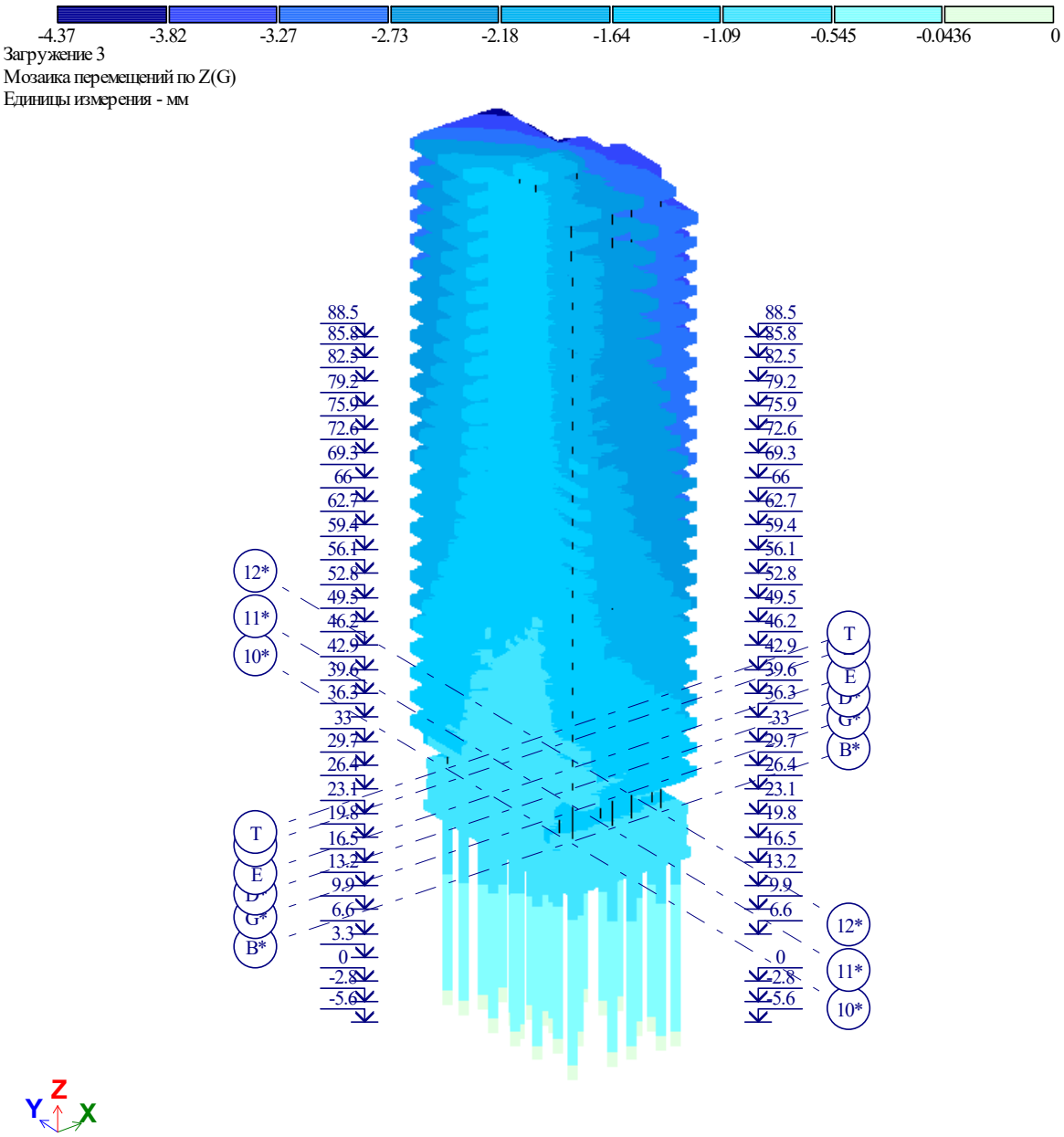

გადაადგილებები Z ღერძის მიმართულებით (დატვირთვა -3 დროებით ხანმოკლე)

სახელწოდება: **მრავალფუნქციური საცხოვრებელი სახლი "B" ბლოკი.**

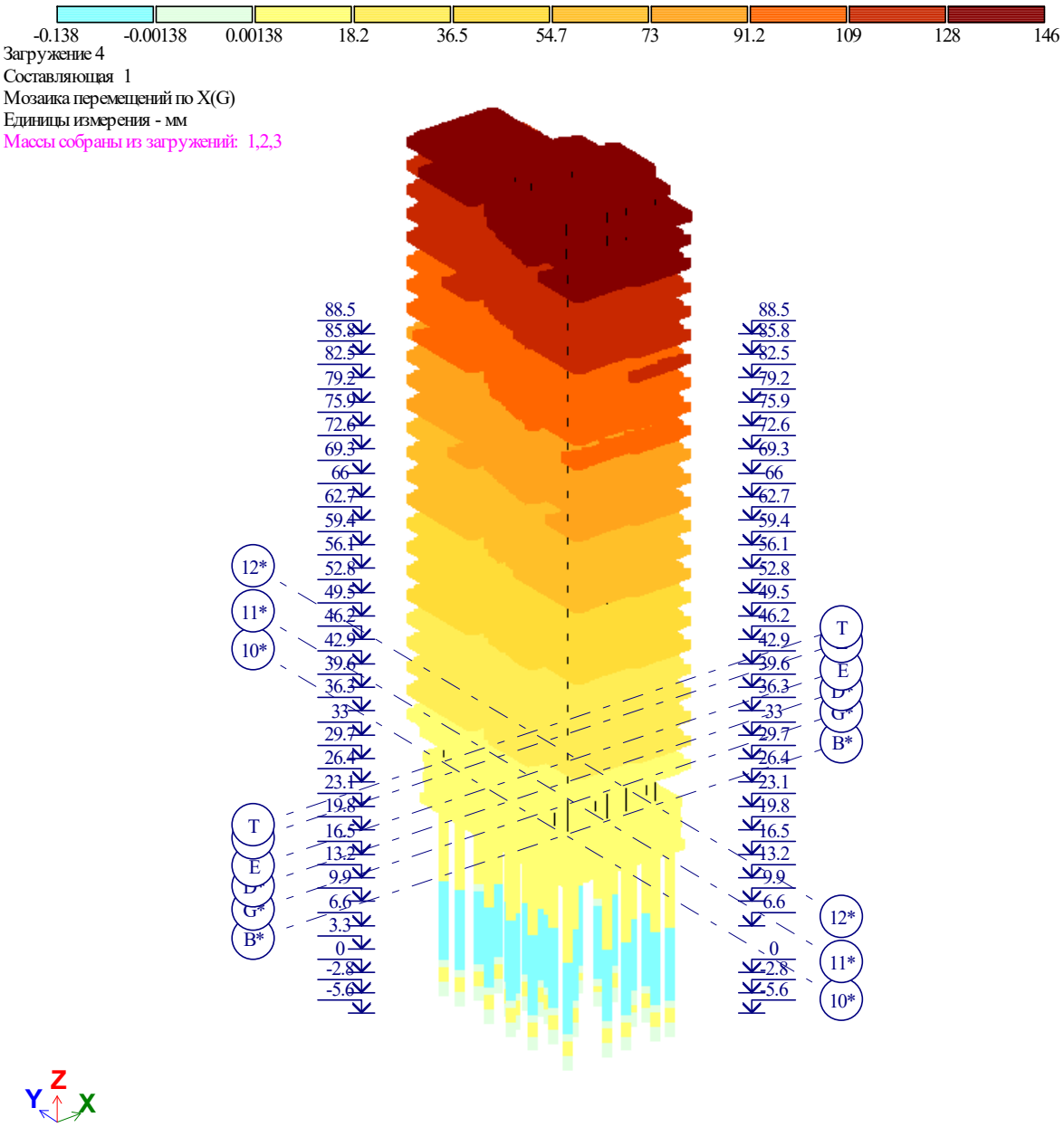

გადაადგილებები X ღერძის მიმართულებით (დატვირთვა -4 სეისმიკა)

სახელწოდება: **მრავალფუნქციური საცხოვრებელი სახლი "B" ბლოკი.**

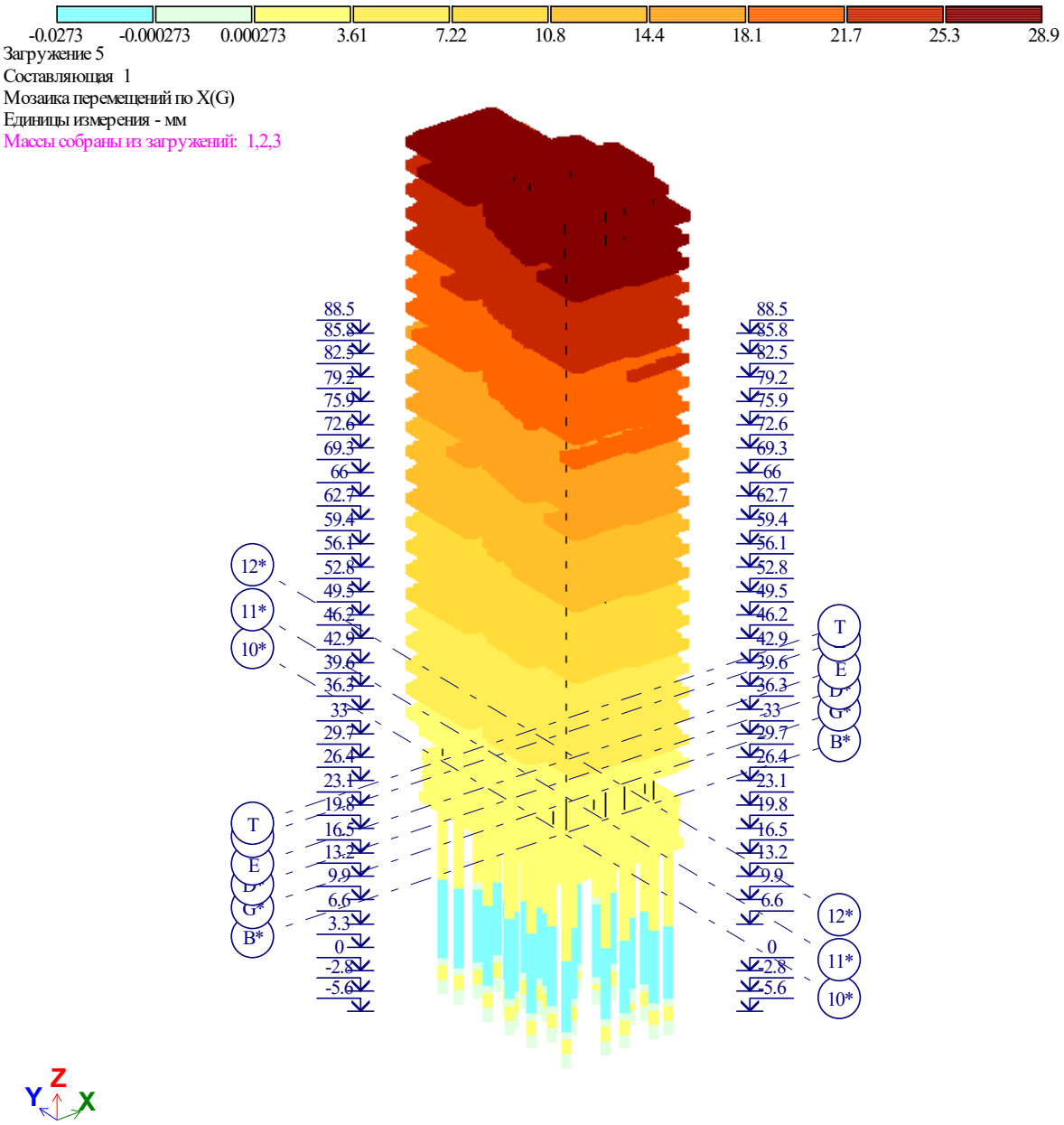

გადაადგილებები X ღერძის მიმართულებით (დატვირთვა -5 სეისმიკა)

სახელწოდება: **მრავალფუნქციური საცხოვრებელი სახლი "B" ბლოკი.**

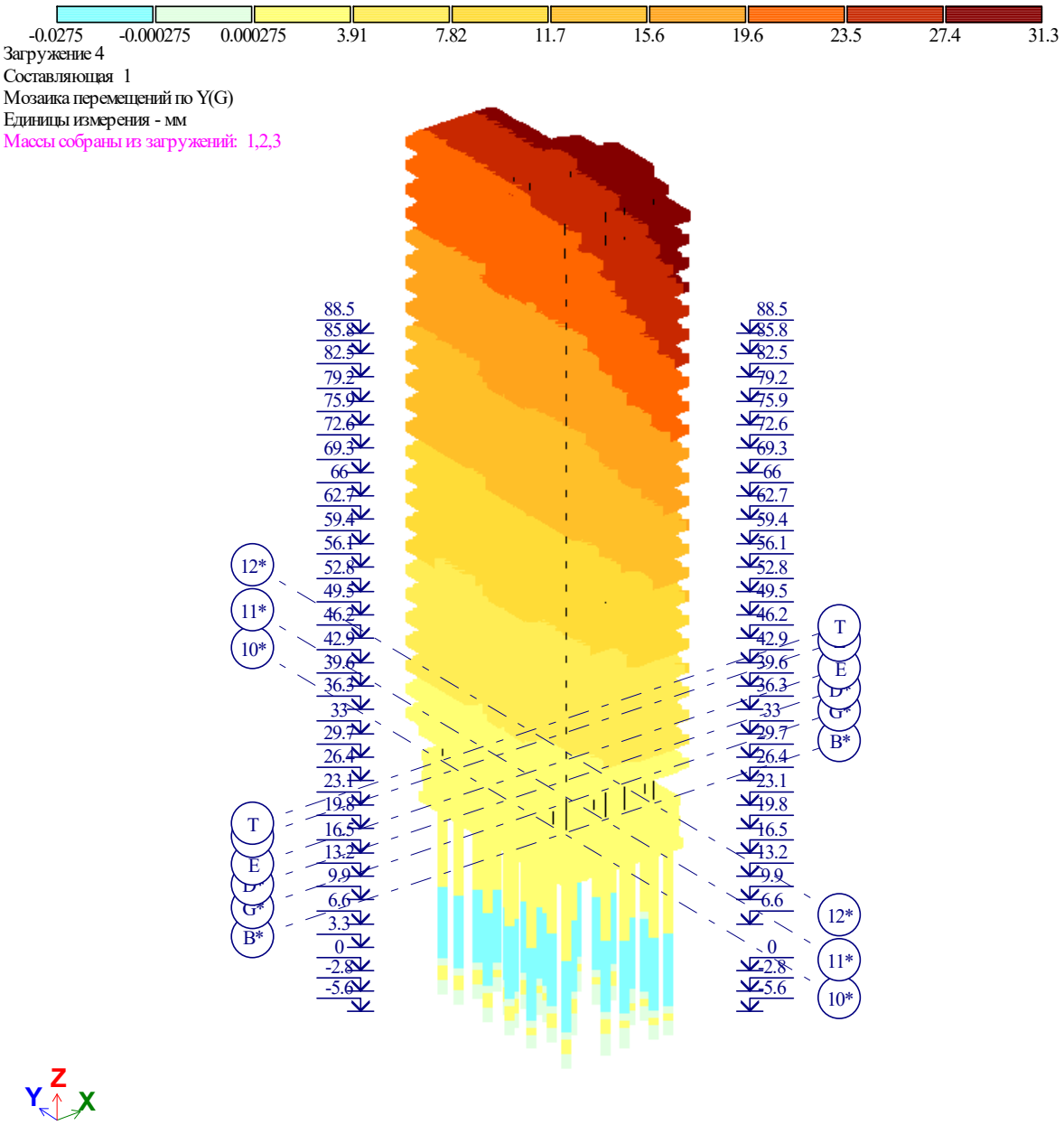

გადაადგილებები Y ღერძის მიმართულებით (დატვირთვა -4 სეისმიკა)

სახელწოდება: **მრავალფუნქციური საცხოვრებელი სახლი "B" ბლოკი.**

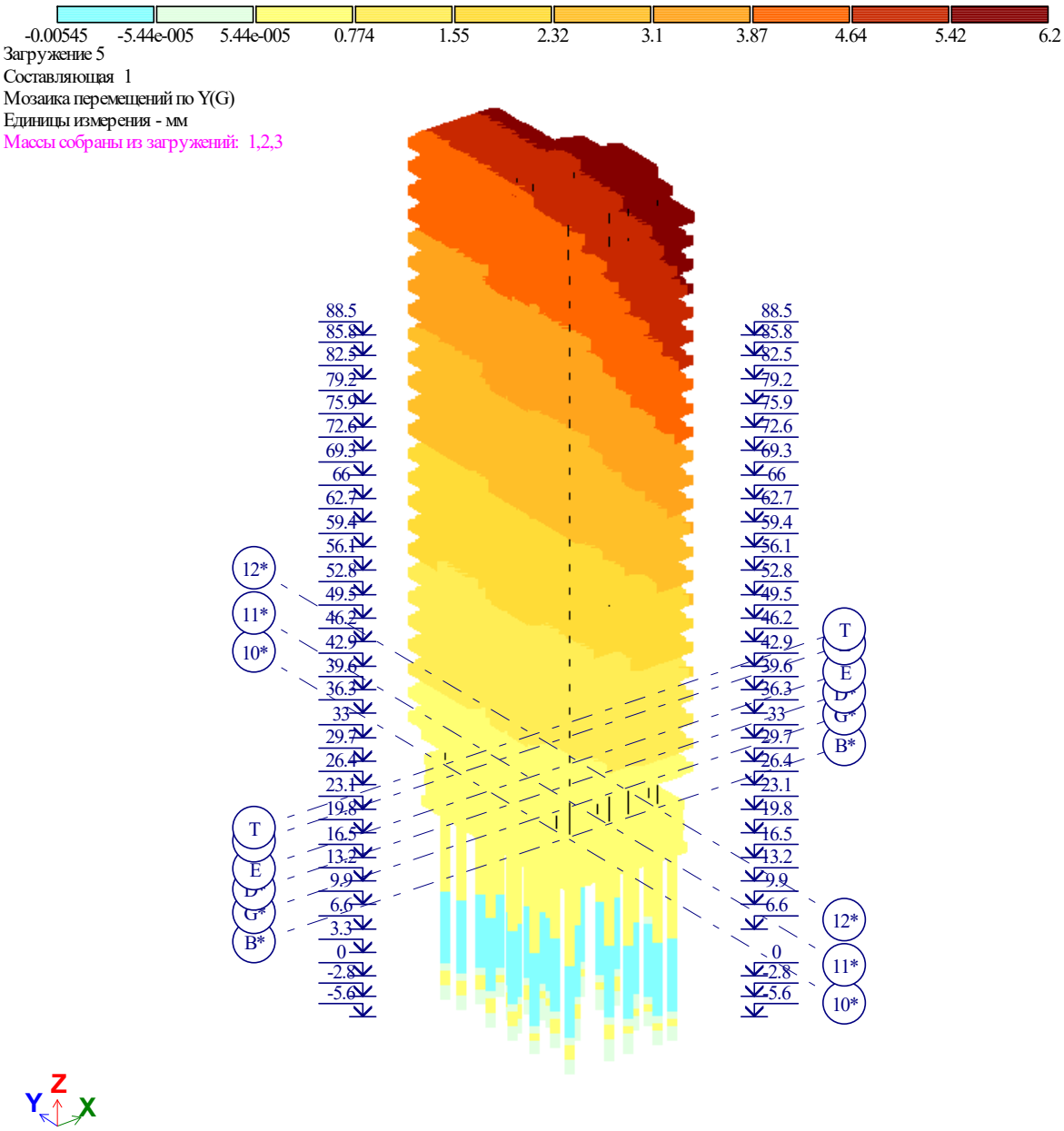

გადაადგილებები Y ღერძის მიმართულებით (დატვირთვა -5 სეისმიკა)

სახელწოდება: **მრავალფუნქციური საცხოვრებელი სახლი "B" ბლოკი.**

განმარტებითი ბარათი

საპროექტო შენობის საანგარიშო მათემატიკური მოდელი

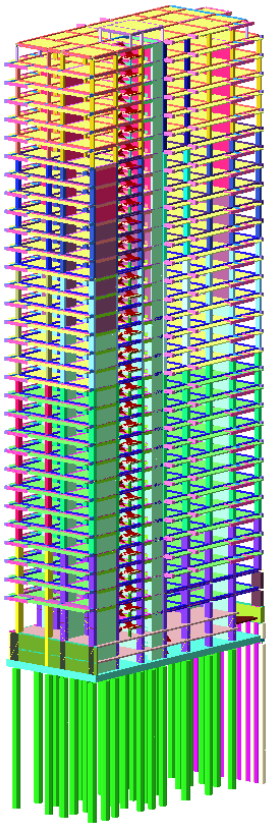

პროექტის სახელწოდება: მრავალფუნქციური საცხოვრებელი სახლი "C" ბლოკი.

მისამართი: ქ. თბილისი ალ. ყაზბეგის გამზირი №34.

შენობის ტიპი: ჩარჩო კავშირებიანი მონოლითური რკინაბეტონის კონსტრუქცია, სიხისტის დიაფრაგმებით.

სართულების რაოდენობა: ოცდათორმეტი მიწისზედა და ორი მიწისქვეშა სართულით.

დამკვეთი: შპს "იქსორი"

შეასრულა: ი. კიკნაძე

სახელწოდება: **მრავალფუნქციური საცხოვრებელი სახლი "C" ბლოკი.**

სარჩევი

1. შესავალი----------3.
2. დატვირთვები
   - 2.1 მუდმივი (ნორმატიული დოკუმენტებით)----------4
   - 2.2 დროებით ხანგრძლივი (ნორმატიული დოკუმენტებით)----------4
   - 2.3 დროებით ხანმოკლე (ნორმატიული დოკუმენტებით)----------4
   - 2.4 კლიმატოლოგია (ნორმატიული დოკუმენტებით)----------5
   - 2.5 სეისმიკა (ნორმატიული დოკუმენტებით)----------5
3. გამოყენებული მასალები----------6
   - 3.1 ბეტონი----------6
   - 3.2 ლითონი (არმატურა)----------6
4. დატვირთვების თანწყობა----------7
5. სიხისტეები ----------7
6. შედეგები----------10
7. გადაადგილებები----------11

სახელწოდება: **მრავალფუნქციური საცხოვრებელი სახლი "C" ბლოკი.**

1. შესავალი

- 1. შენობების მზიდი კონსტრუქციების, როგორც ერთიანი სივრცული სისტემის გაანგარიშება მუდმივ და დროებით ვერტიკალურ დატვირთებზე და აგრეთვე ჰორიზონტალურ სეისმურ ზემოქმედებაზე, ჩატარებულია საანგარიშო კომპლექსი LIRA-SAPR 2017-ის საშუალებით. პროექტი დამუშავებულია ქვეყანაში მოქმედი ნორმატული დოკუმენტების "სეისმომედეგი მშენებლობა (ᲡᲜ 01.01-09)"; "სამშენებლო კლიმატოლოგია (ᲡᲜ 01.05.-08)"; СНиП 2.01.07.85 Нагрузки и воздействия. მოთხოვნების შესაბამისად.
- შენობის საანგარიშო მათემატიკურ მოდელს საფუძვლად უდევს: სამშენებლო უბნის საინჟინრო-გეოლოგიური კვლევა "შპს თბილინვესტპროექტი"; შპს "ქილუქის"-ს (სამშენებლო საძიებო საინჟინრო და გეოფიზიკური კვლევების საწარმო) მიერ შესრულებული კვლევა, სამშენებლო უბნის სეისმური პროფილების აგება, სეისმურობის დაზუსტება ლოკალური პარამეტრების გათვალისწინებით, საპროექტო შენობისათვს აქსელოგრამების პაკეტის შერჩევა.
- საძირკვლის ტიპი და ჩაღრმავება განისაზღვრა ობიექტის განთავსების ტერიტორიის საინჟინრო-გეოლოგიური კვლევის შედეგებიდან გამომდინარე. შენობის საძირკვლად მიღებულ იქნა ხიმინჯოვანი საძირკველი, რომელიც ერთთმანეთთან დაკავშირებულია ფილა-როსტვერკით. ხიმინჯის დიამეტრი D=150 სმ-ია. ფილა-როსტვერკის სისქე 120 სმ-ია. ფილა-როსტვერკის ქვეშ მოწყობილია 10 სმ-იანი სისქის მჭლე ბეტონის მომზადება და ჰიდროიზოლაცია. ხიმინჯები ეფუძნება ნაკლებად გამოფიტულ ძირითად ქანს (ს.გ.ე. 6, იხილეთ პროექტის საინჟინრო-გეოლოგიური დასკვნა), რომელშიც ჩაანკერებულია 2 მეტრის სიღრმით. ხიმინჯების მზიდუნარიანობის გაანგარიშება შესრულებულია პროექტის გეოლოგიური ნაწილის კვლევის შედეგებზე დაყრდნობით, სადაც ძირითადი ქანისთვის სიმტკიცის ზღვარი ერთღერძა კუმშვაზე წყალგაჯერებულ მდგომარეობაში შეადგენს Rc.n.=28მპა.

დატვირთვების სახეობები (სტატიკური და დინამიური):

- მუდმივი
- დროებით ხანგრძლივი
- დროებით ხანმოკლე
- სეისმური

2 დატვირთვები (საანგარიშო)

2.1 მუდმივი

- კონსტრუქციის საკუთარი წონა
- გადახურვის ფილები - 220 კგ/მ^2
- კიბის ბაქნები და მარშები- 350 კგ/მ^2
- პარკინგი - 200 კგ/მ^2
- სახურვი - 400 კგ/მ^2
- პერიმეტრის (h=20სმ), ბინათშორისი (h=20სმ), და ტიხრის (h=10სმ) კედლები მოცულობითი მასით 700 კგ/მ^3

2.2 დროებით ხანგრძლივი

- გადახურვის ფილები -70 კგ/მ^2
- სახურვი - 100 კგ/მ^2
- პარკინგი - 100 კგ/მ^2

2.3 დროებით ხანმოკლე

- გადახურვის ფილები -200 კგ/მ^2
- სახურვი - 100 კგ/მ^2
- კიბის ბაქნები და მრშები- 360 კგ/მ^2
- პარკინგი - 600 კგ/მ^2

2.4 კლიმატოლოგია

- გრუნტების სეზონური გაყინვის ნორმატიული სიღრმე -0.00მ
- ქარის წნევის ნორმატიული მნიშვნელობა 15 წელიწადში ერთხელ -0.85კპა
- თოვლის საფარის წონა – 0.50 კპა

2.5 სეისმიკა

- საანგარიშო ჰორიზონტალური აჩქარების დაზუსტებული მნიშვნელობა შეადგენს 0.158g(1.550მ/წმ^2)

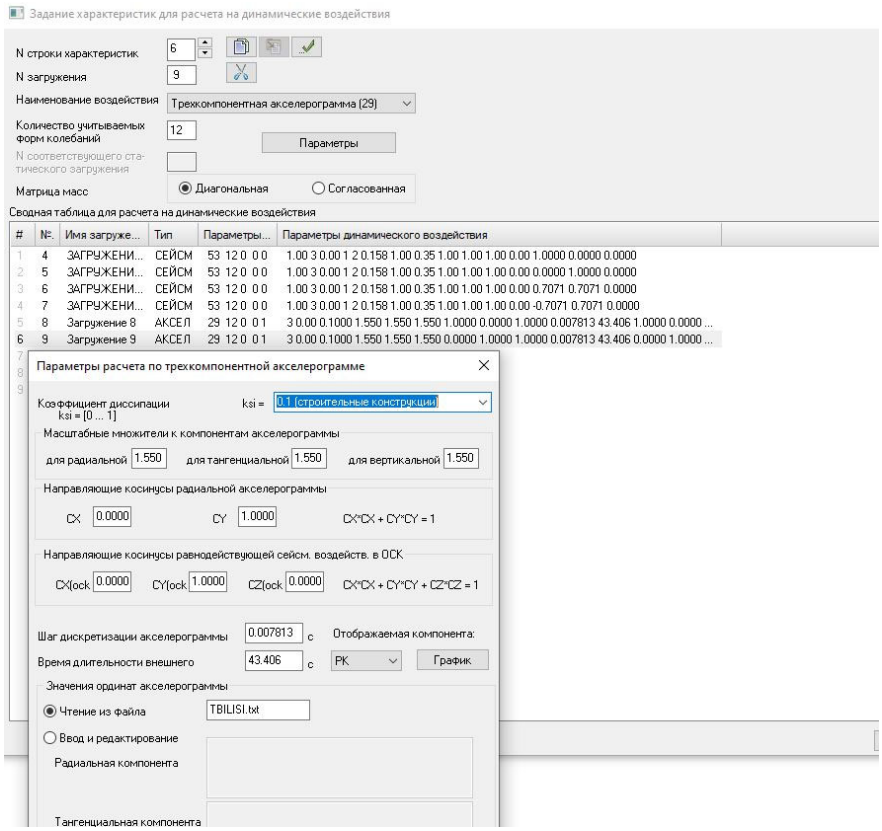

აქსელოგრამის პარამეტრები

სახელწოდება: **მრავალფუნქციური საცხოვრებელი სახლი "C" ბლოკი.**

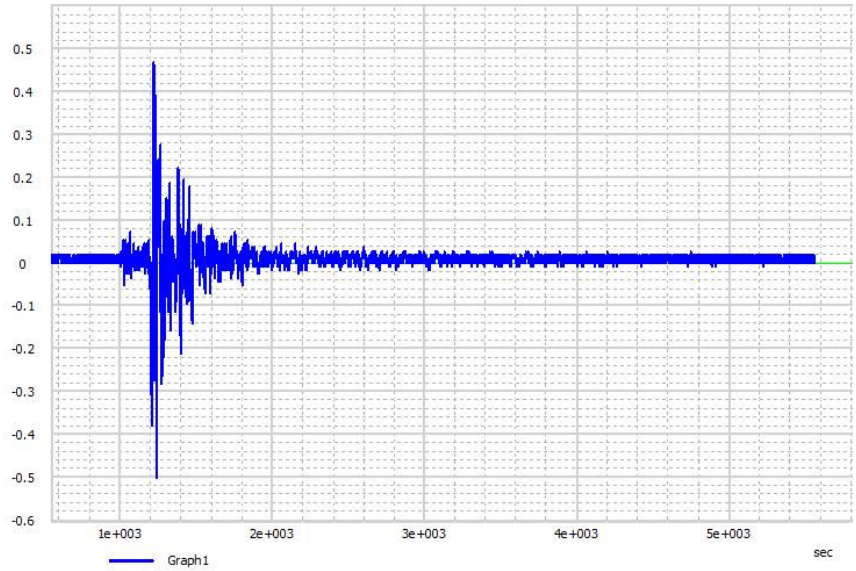

დინამიურობის კოეფიციენტის გრაფიკი, საკუთარი საანგარიშო რხევის პერიოდთან დამოკიდებულებით

3. გამოყენებული მასალები

3.1 ბეტონი

- სიმტკიცის მიხედვით B35 კლასის ბეტონი.
- გრუნტთან შეხებაში მყოფი კონსტრუქციებისთვის წყალშეუღწევადობის მიხედვით W8 მარკის, სულფატომედეგ ცემენტებზე დამზადებული ბეტონები (სტანდ. 22266-76).

3.2 ლითონი (არმატურა)

- რკ.ბ–ის კონსტრუქციებში გამოყენებულია B500C კლასის არმატურები ГОСТ Р 52544-2006; DSTU EN 10080;

4. დატვირთვების თანწყობა

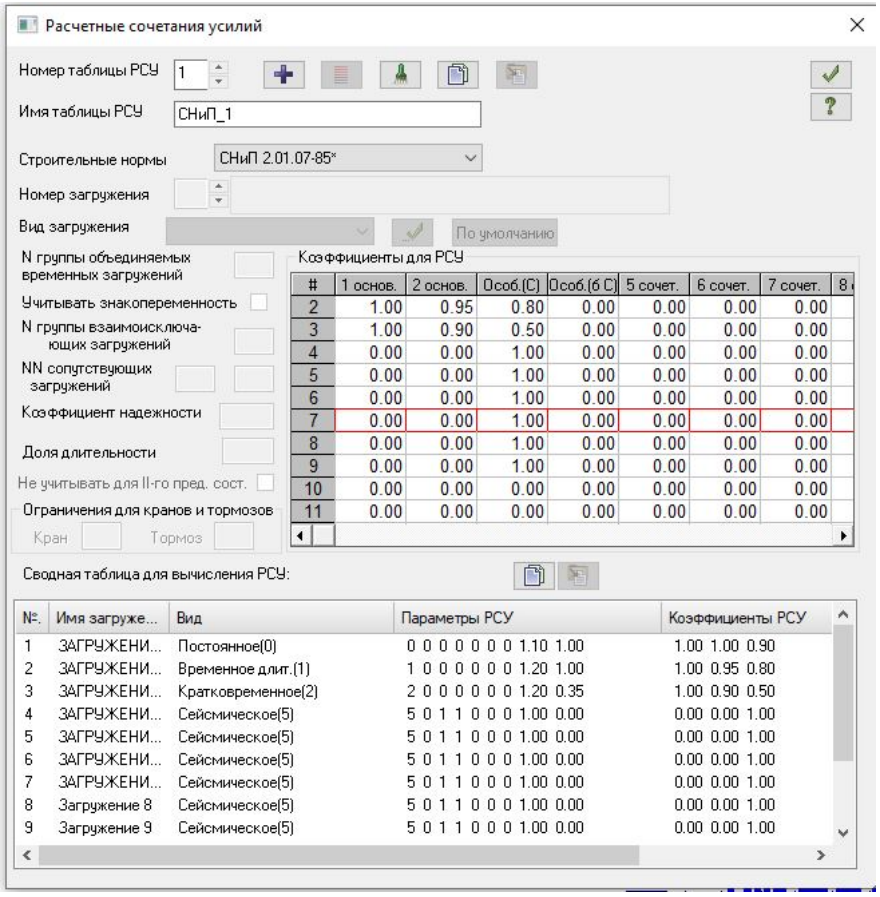

დატვირთვების თანწყობა

5. სიხისტეები

Тип жесткости	Имя	Параметры (сечения-(см) жесткости-(т,м) расп.вес-(т,м))
1		
2	Пластина H 20 (gadaxyrvis pila)	E=3.52e+006,V=0.2,H=20,Ro=2.5
3	Пластина H 20 (xisti)	E=3.52e+006,V=0.2,H=20,Ro=0.0001
4	Пластина H 20 (gadaxyrvis pila rigelis da kedlis tavze)	E=1,V=0.2,H=20,Ro=0.0001
5	Пластина H 40	E=3.52e+006,V=0.2,H=40,Ro=2.5
6	Пластина H 60	E=3.52e+006,V=0.2,H=60,Ro=2.5
7	Брус 1 X 1	Ro=0.0001,E=0,GF=0
		B=1,H=1
8	Брус 60 X 60	Ro=2.5,E=3.52e+006,GF=0
		B=60,H=60

9	Брус 40 X 60	Ro=2.5,E=3.52e+006,GF=0
		B=40,H=60
10	Брус 20 X 60	Ro=2.5,E=3.52e+006,GF=0
		B=20,H=60
11	Брус 80 X 60	Ro=2.5,E=3.52e+006,GF=0
		B=80,H=60
12	Брус 50 X 60	Ro=2.5,E=3.52e+006,GF=0
		B=50,H=60
13	Брус 1 X 1	Ro=0.0001,E=0,GF=0
		B=1,H=1
14	Пластина H 30	E=3.52e+006,V=0.2,H=30,Ro=2.5
15	Пластина H 30	E=3.52e+006,V=0.2,H=30,Ro=2.5
16	Брус 40 X 60	Ro=2.5,E=3.52e+006,GF=0
		B=40,H=60
17	Пластина H 40	E=3.52e+006,V=0.2,H=40,Ro=2.5
18	Пластина H 120 (sadz pila)	E=3.52e+006,V=0.2,H=120,Ro=2.5
19	Пластина H 120 (xisti sadz pila)	E=3.52e+006,V=0.2,H=120,Ro=2.5
20	Пластина H 120 (kedlis qvesh sadz pila)	E=3.52e+006,V=0.2,H=120,Ro=2.5
21	Пластина H 28 (gadaxyrvis pila)	E=3.52e+006,V=0.2,H=28,Ro=2.5
22	Пластина H 28 (xisti gadaxyrvis pila)	E=3.52e+006,V=0.2,H=28,Ro=0.0001
23	Пластина H 28 (kedlis tavze gadaxyrvis pila)	E=1,V=0.2,H=28,Ro=0.0001
24	Брус 120 X 80	Ro=2.5,E=3.52e+006,GF=0
		B=120,H=80
25	Брус 100 X 80	Ro=2.5,E=3.52e+006,GF=0
		B=100,H=80
26	Брус 100 X 60	Ro=2.5,E=3.52e+006,GF=0
		B=100,H=60
27	Брус 100 X 80	Ro=2.5,E=3.52e+006,GF=0
		B=100,H=80
28	Брус 80 X 40	Ro=2.5,E=3.52e+006,GF=0
		B=80,H=40
29	Брус 60 X 80	Ro=2.5,E=3.52e+006,GF=0
		B=60,H=80
30	Кольцо 150 X 0	Ro=2.50002,E=3.52e+006,GF=0
		D=150,d=0
31	Пластина H 90	E=3.52e+006,V=0.2,H=90,Ro=2.5
32	Пластина H 80	E=3.52e+006,V=0.2,H=80,Ro=2.5
33	Пластина H 70	E=3.52e+006,V=0.2,H=70,Ro=2.5
34	Пластина H 50	E=3.52e+006,V=0.2,H=50,Ro=2.5
35	Брус 50 X 60	Ro=2.5,E=3.52e+006,GF=0
		B=50,H=60
36	Пластина H 20 (kibe)	E=3.52e+006,V=0.2,H=20,Ro=2.5
37	Пластина H 20 (kibe)	E=1,V=0.2,H=20,Ro=0.0001
38	Брус 20 X 40	Ro=2.5,E=3.52e+006,GF=0
		B=20,H=40
39	Брус 60 X 40	Ro=2.5,E=3.52e+006,GF=0
		B=60,H=40
40	Пластина H 20	E=3.52e+006,V=0.2,H=20,Ro=2.5
41	Брус 50 X 40	Ro=2.5,E=3.52e+006,GF=0
		B=50,H=40

სახელწოდება: **მრავალფუნქციური საცხოვრებელი სახლი "C" ბლოკი.**

42	Брус 40 X 40	Ro=2.5,E=3.52e+006,GF=0
		B=40,H=40
43	Пластина H 28 (pandusi)	E=3.52e+006,V=0.2,H=28,Ro=2.5
44	Брус 40 X 40	Ro=2.5,E=3.52e+006,GF=0
		B=40,H=40
45	Пластина H 1 (fiktiuri)	E=1,V=0.2,H=1,Ro=0.001
46	Брус 60 X 90	Ro=2.5,E=3.52e+006,GF=0
		B=60,H=90
47	Брус 60 X 20	Ro=2.5,E=3.52e+006,GF=0
		B=60,H=20
48	Брус 50 X 20	Ro=2.5,E=3.52e+006,GF=0
		B=50,H=20
49	Брус 40 X 20	Ro=2.5,E=3.52e+006,GF=0
		B=40,H=20
50	Пластина H 20	E=3.52e+006,V=0.2,H=20,Ro=2.5
51	Пластина H 18 (gadaxyrvis pila)	E=3.52e+006,V=0.2,H=18,Ro=2.5
52	Пластина H 18 (xisti)	E=3.52e+006,V=0.2,H=18,Ro=0.0001
53	Пластина H 18 (gadaxyrvis pila rigelis da kedlis tavze)	E=1,V=0.2,H=18,Ro=0.0001
54	Пластина H 100	E=3.52e+006,V=0.2,H=100,Ro=2.5
55	Кольцо 120 X 0	Ro=2.49997,E=3.52e+006,GF=0
		D=120,d=0
56	Кольцо 120 X 0 (betonis)	Ro=2.5,E=352000,GF=0
		D=120,d=0
57	Брус 20 X 60	Ro=2.5,E=3.52e+006,GF=0
		B=20,H=60
58	Брус 70 X 60	Ro=2.5,E=3.52e+006,GF=0
		B=70,H=60
59	Брус 20 X 80	Ro=2.5,E=3.52e+006,GF=0
		B=20,H=80
60	Пластина H 120 (sadz pila ximingtan)	E=1,V=0.2,H=120,Ro=0.001
61	Брус 220 X 120	Ro=2.5,E=3.52e+006,GF=0
		B=220,H=120
62	Брус 80 X 120	Ro=2.5,E=3.52e+006,GF=0
		B=80,H=120
63	Брус 80 X 100	Ro=2.5,E=3.52e+006,GF=0
		B=80,H=100
64	Брус 60 X 100	Ro=2.5,E=3.52e+006,GF=0
		B=60,H=100
65	Брус 40 X 80	Ro=2.5,E=3.52e+006,GF=0
		B=40,H=80
66	Брус 40 X 40	Ro=2.5,E=3.52e+006,GF=0
		B=40,H=40
67	Брус 220 X 80	Ro=2.5,E=3.52e+006,GF=0
		B=220,H=80
68	Брус 200 X 80	Ro=2.5,E=3.52e+006,GF=0
		B=200,H=80
69	Брус 20 X 40	Ro=2.5,E=3.52e+006,GF=0
		B=20,H=40
70	Брус 90 X 60	Ro=2.5,E=3.52e+006,GF=0
		B=90,H=60
71	Брус 60 X 90	Ro=2.5,E=3.52e+006,GF=0
		B=60,H=90

სახელწოდება: **მრავალფუნქციური საცხოვრებელი სახლი "C" ბლოკი.**

72	Брус 90 X 80	Ro=2.5,E=3.52e+006,GF=0
		B=90,H=80
73	Брус 40 X 50	Ro=2.5,E=3.52e+006,GF=0
		B=40,H=50
74	Брус 40 X 20	Ro=2.5,E=3.52e+006,GF=0
		B=40,H=20
75	Брус 20 X 40	Ro=2.5,E=3.52e+006,GF=0
		B=20,H=40

6. შედეგები:

რხევის პერიოდი

N п/п	Собств. знач.	Рад/с.	Гц.	Периоды
1	0,477841	2,092747	0,33324	3,00084
2	0,381029	2,624474	0,41791	2,39286
3	0,335524	2,980411	0,474588	2,107092
4	0,131317	7,615154	1,212604	0,824671
5	0,122481	8,164505	1,30008	0,769183
6	0,109246	9,15363	1,457584	0,686067
7	0,06863	14,570846	2,320198	0,430998
8	0,063512	15,745078	2,507178	0,398855
9	0,058267	17,162481	2,732879	0,365914
10	0,046417	21,543796	3,430541	0,291499
11	0,043407	23,037908	3,668457	0,272594
12	0,041452	24,124391	3,841464	0,260317

7. გადაადგილებები

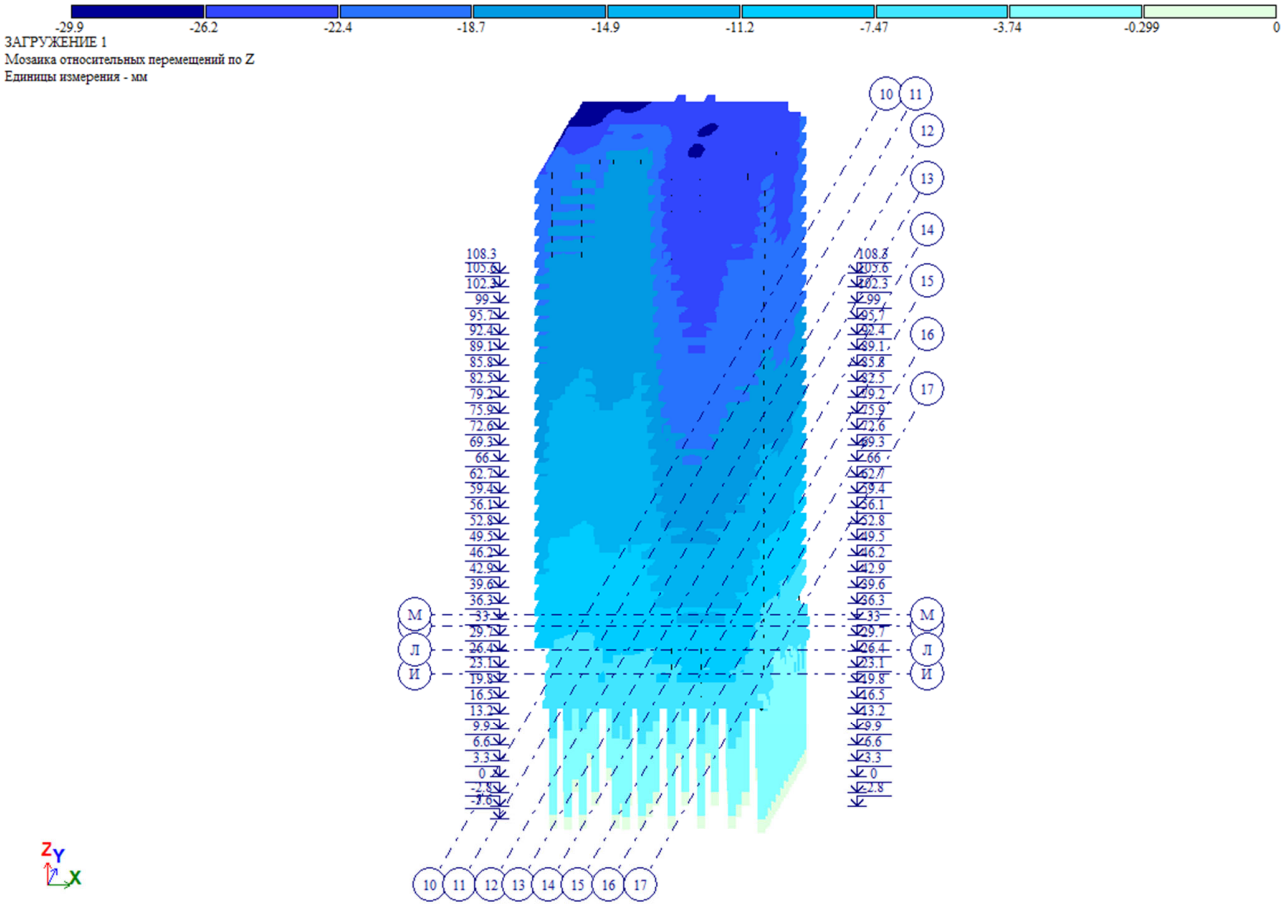

გადაადგილებები Z ღერძის მიმართულებით (დატვირთვა -1 მუდმივი)

სახელწოდება: **მრავალფუნქციური საცხოვრებელი სახლი "C" ბლოკი.**

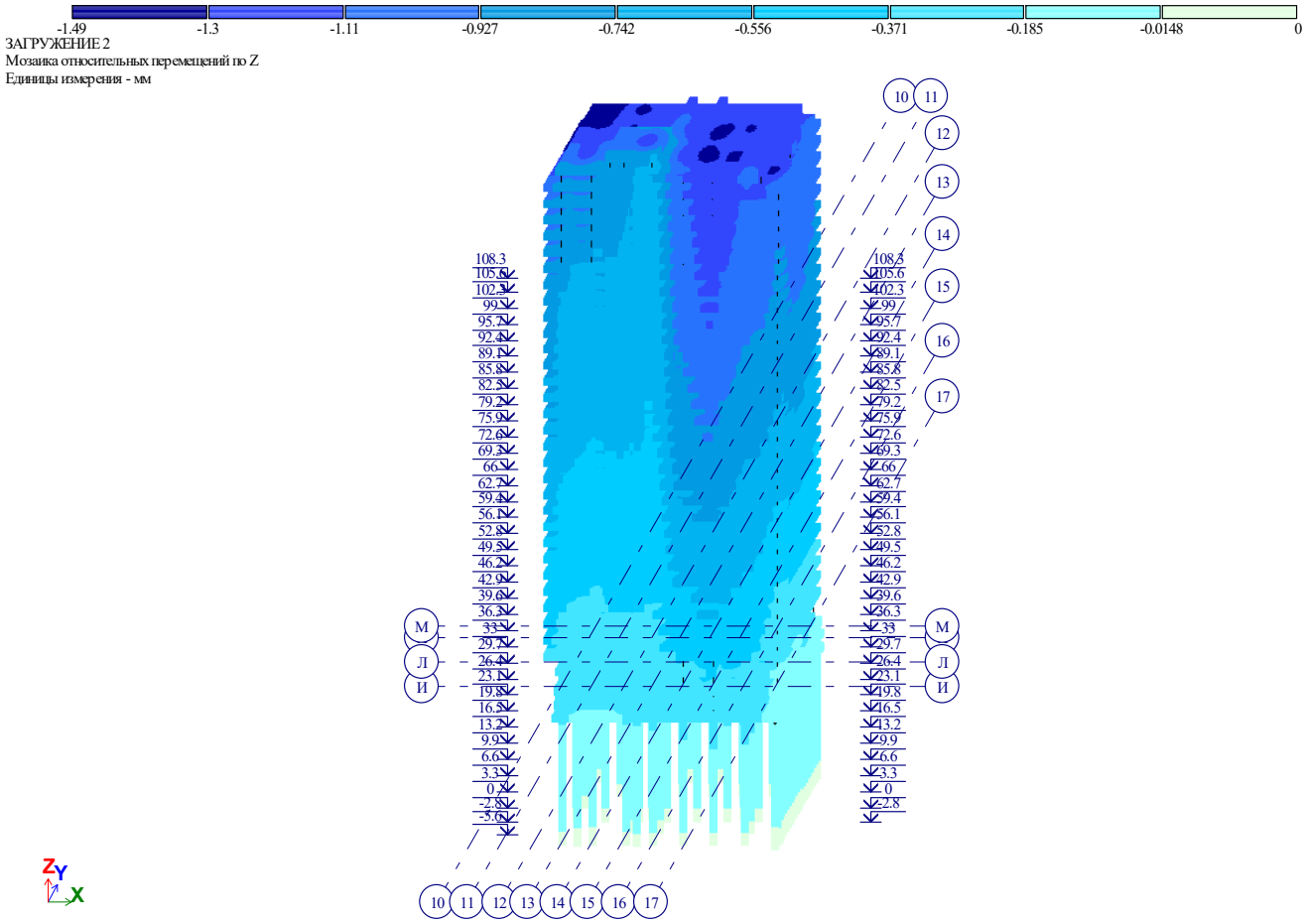

გადაადგილებები Z ღერძის მიმართულებით (დატვირთვა -2 დროებით ხანგრძლივი)

სახელწოდება: **მრავალფუნქციური საცხოვრებელი სახლი "C" ბლოკი.**

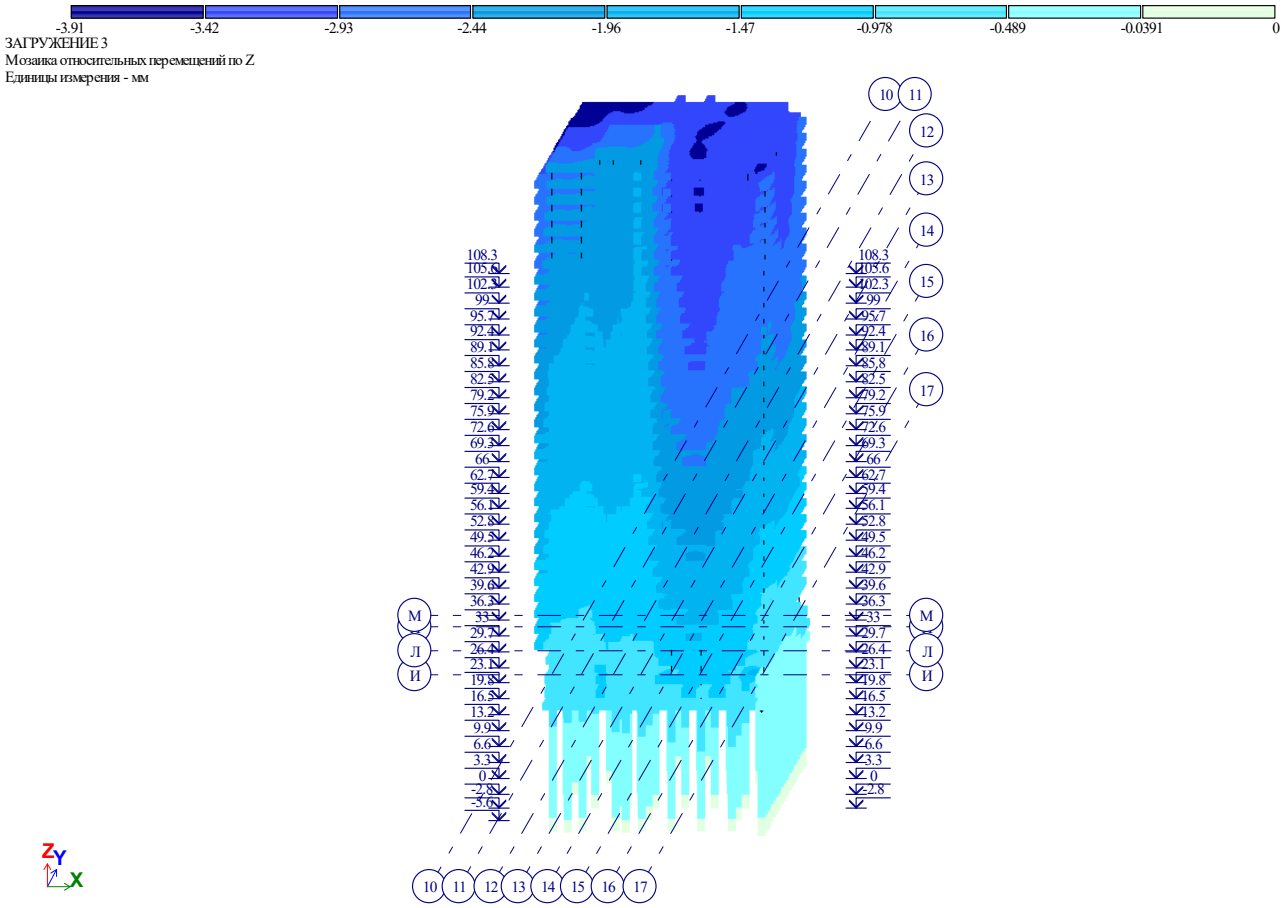

გადაადგილებები Z ღერძის მიმართულებით (დატვირთვა -3 დროებით ხანმოკლე)

სახელწოდება: **მრავალფუნქციური საცხოვრებელი სახლი "C" ბლოკი.**

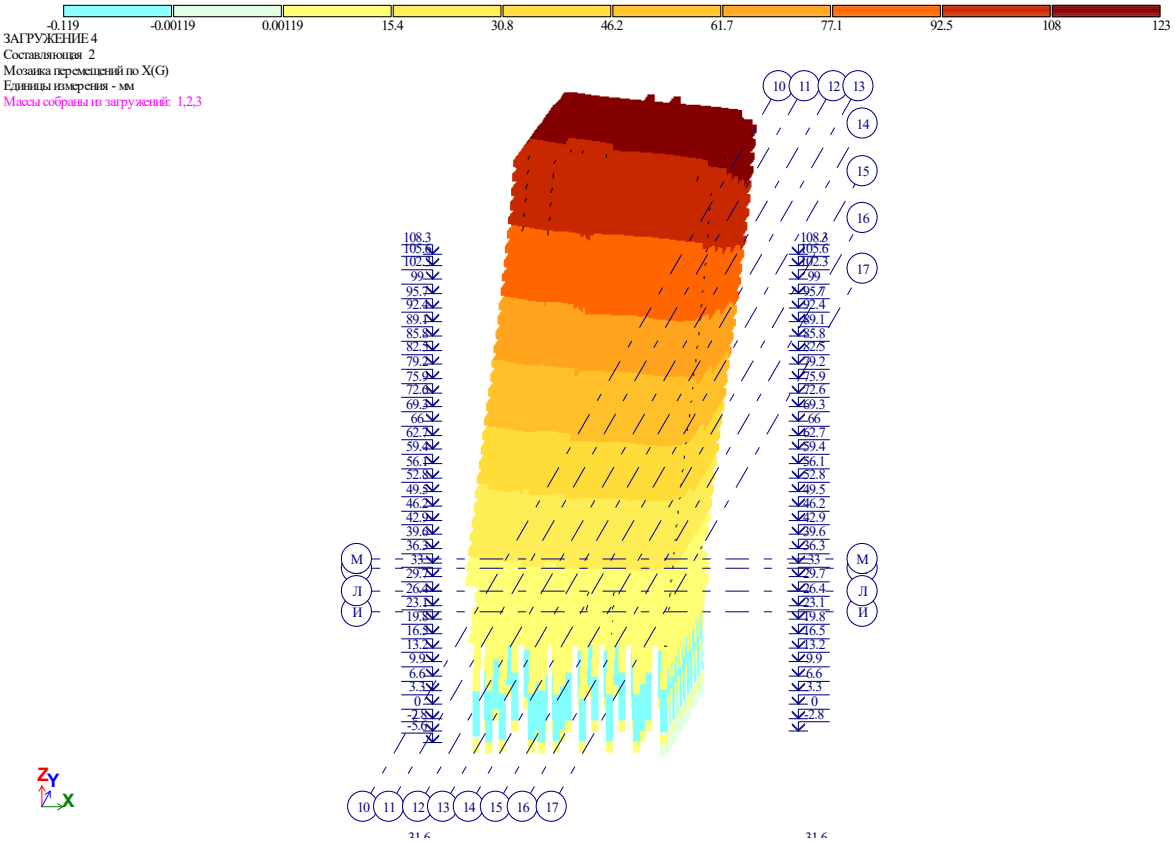

გადაადგილებები X ღერძის მიმართულებით (დატვირთვა -4 სეისმიკა)

სახელწოდება: **მრავალფუნქციური საცხოვრებელი სახლი "C" ბლოკი.**

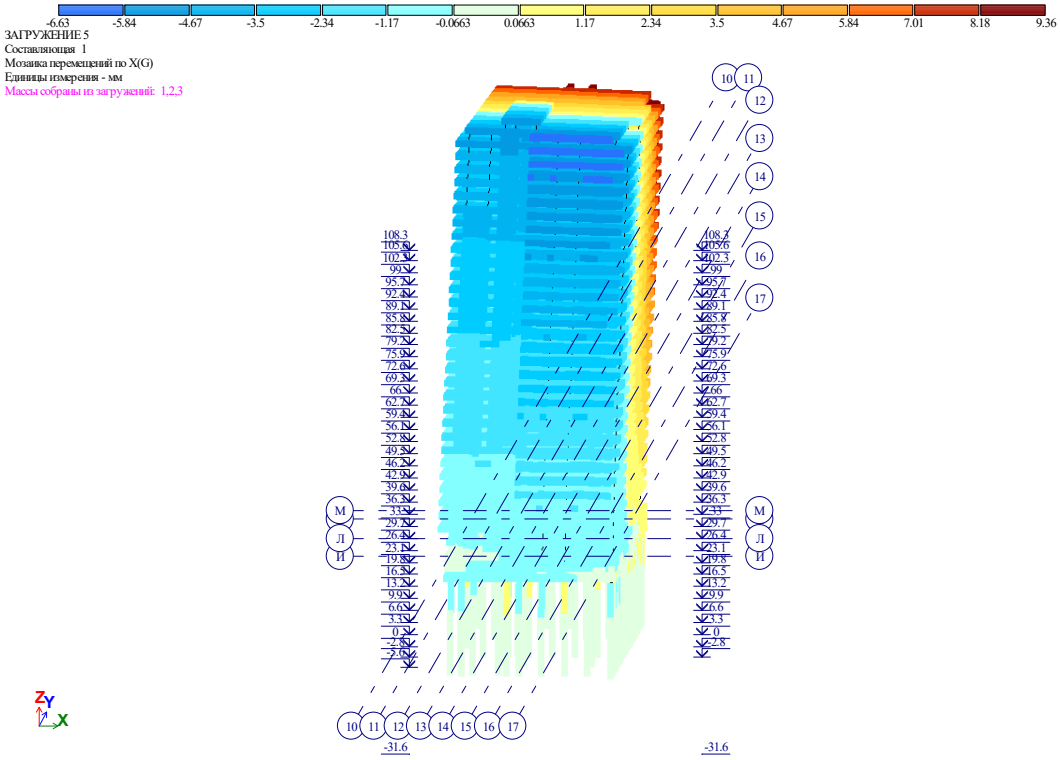

გადაადგილებები X ღერძის მიმართულებით (დატვირთვა -5 სეისმიკა)

სახელწოდება: **მრავალფუნქციური საცხოვრებელი სახლი "C" ბლოკი.**

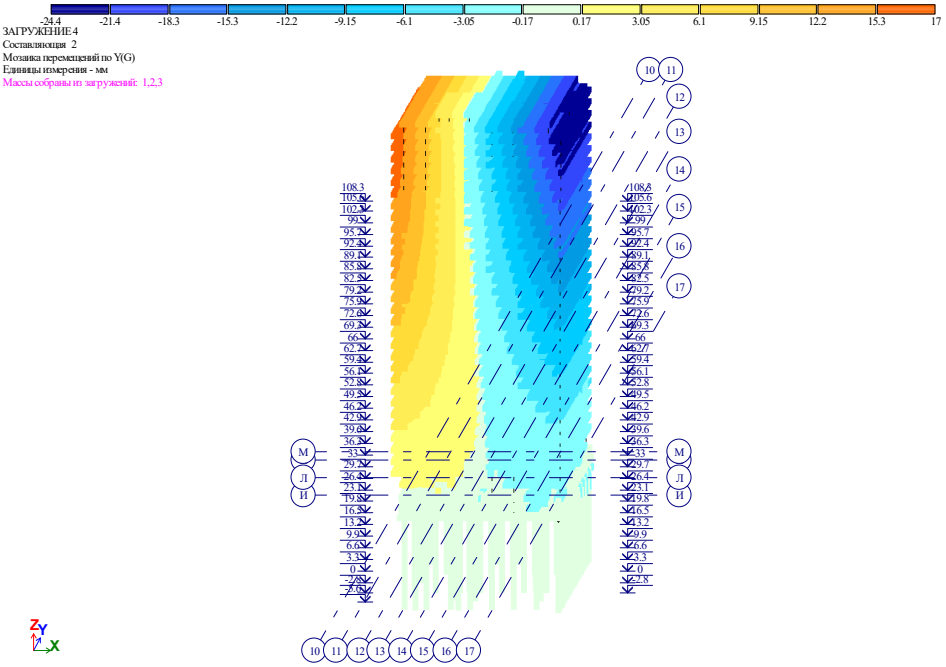

გადაადგილებები Y ღერძის მიმართულებით (დატვირთვა -4 სეისმიკა)

სახელწოდება: **მრავალფუნქციური საცხოვრებელი სახლი "C" ბლოკი.**

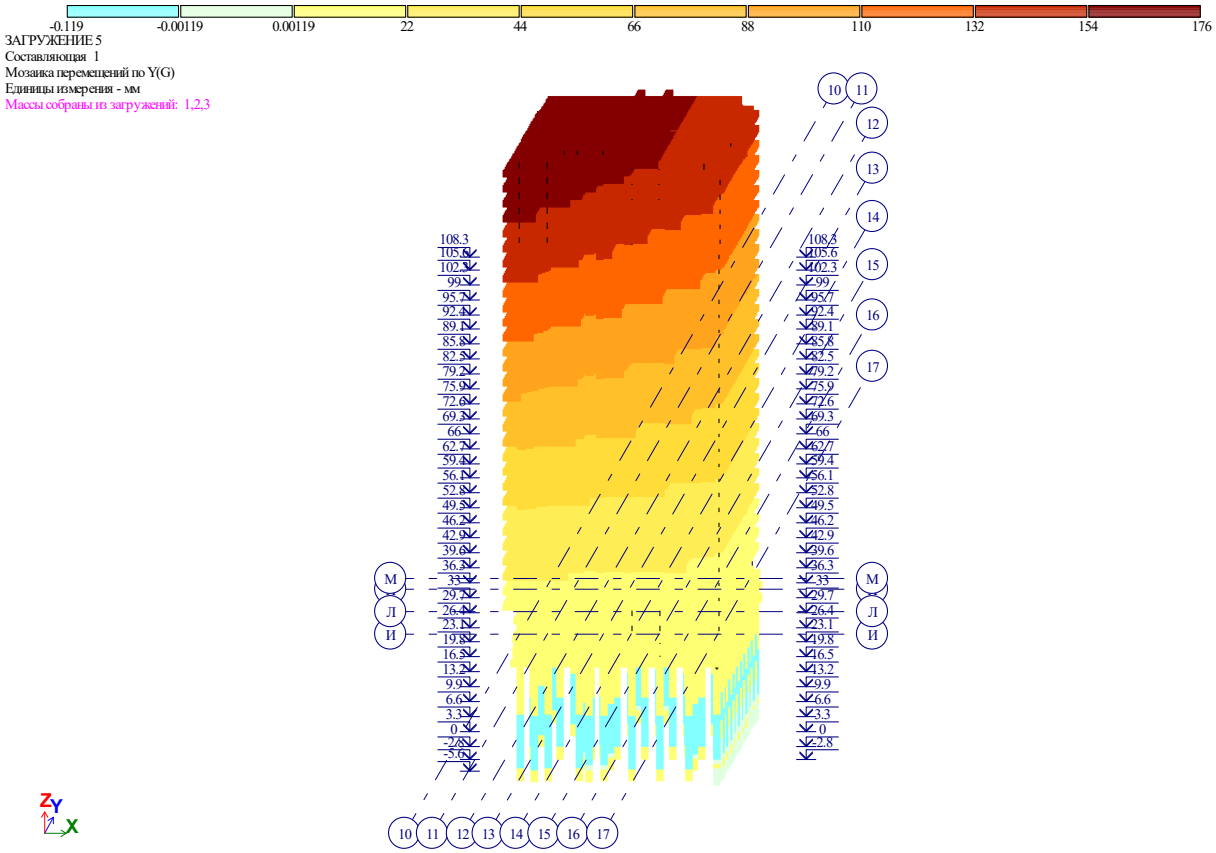

გადაადგილებები Y ღერძის მიმართულებით (დატვირთვა -5 სეისმიკა)

სახელწოდება: **მრავალფუნქციური საცხოვრებელი სახლი "C" ბლოკი.**

განმარტებითი ბარათი

საპროექტო შენობის საანგარიშო მათემატიკური მოდელი

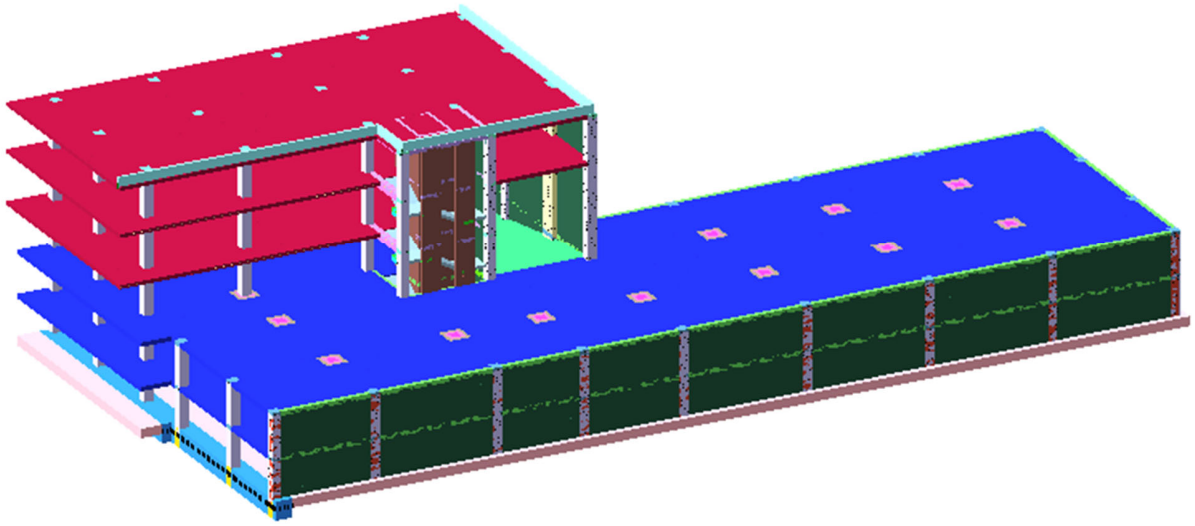

პროექტის სახელწოდება: მრავალფუნქციური საცხოვრებელი სახლი "D" ბლოკი.

მისამართი: ქ. თბილისი ალ. ყაზბეგის გამზირი №34.

შენობის ტიპი: ჩარჩო კავშირებიანი მონოლითური რკინაბეტონის კონსტრუქცია, სიხისტის დიაფრაგმებით.

სართულების რაოდენობა: სამი მიწისზედა და ორი მიწისქვეშა სართულით.

დამკვეთი: შპს "იქსორი"

შეასრულა: ი. კიკნაძე

სახელწოდება: **მრავალფუნქციური საცხოვრებელი სახლი "D" ბლოკი.**

სარჩევი

1. შესავალი----------3.
2. დატვირთვები
   - 2.1 მუდმივი (ნორმატიული დოკუმენტებით)----------4
   - 2.2 დროებით ხანგრძლივი (ნორმატიული დოკუმენტებით)----------4
   - 2.3 დროებით ხანმოკლე (ნორმატიული დოკუმენტებით)----------4
   - 2.4 კლიმატოლოგია (ნორმატიული დოკუმენტებით)----------5
   - 2.5 სეისმიკა (ნორმატიული დოკუმენტებით)----------5
3. გამოყენებული მასალები----------6
   - 3.1 ბეტონი----------6
   - 3.2 ლითონი (არმატურა)----------6
4. დატვირთვების თანწყობა----------6
5. სიხისტეები ----------7
6. შედეგები----------8
7. გადაადგილებები----------12

სახელწოდება: **მრავალფუნქციური საცხოვრებელი სახლი "D" ბლოკი.**

1. შესავალი

- 1. შენობების მზიდი კონსტრუქციების, როგორც ერთიანი სივრცული სისტემის გაანგარიშება მუდმივ და დროებით ვერტიკალურ დატვირთებზე და აგრეთვე ჰორიზონტალურ სეისმურ ზემოქმედებაზე, ჩატარებულია საანგარიშო კომპლექსი LIRA-SAPR 2017-ის საშუალებით. პროექტი დამუშავებულია ქვეყანაში მოქმედი ნორმატული დოკუმენტების "სეისმომედეგი მშენებლობა (პნ 01.01-09)"; "სამშენებლო კლიმატოლოგია (პნ 01.05.-08)"; СНиП 2.01.07.85 Нагрузки и воздействия. მოთხოვნების შესაბამისად.
- შენობის საანგარიშო მათემატიკურ მოდელს საფუძვლად უდევს: სამშენებლო უბნის საინჟინრო-გეოლოგიური კვლევა "შპს თბილინვესტპროექტი"; შპს "ქილუქის"-ს (სამშენებლო საძიებო საინჟინრო და გეოფიზიკური კვლევების საწარმო) მიერ შესრულებული კვლევა, სამშენებლო უბნის სეისმური პროფილების აგება, სეისმურობის დაზუსტება ლოკალური პარამეტრების გათვალისწინებით, საპროექტო შენობისათვს აქსელოგრამების პაკეტის შერჩევა.
- საძირკვლის ტიპი და ჩაღრმავება განისაზღვრა ობიექტის განთავსების ტერიტორიის საინჟინრო-გეოლოგიური კვლევის შედეგებიდან გამომდინარე. შენობის საძირკვლად მიღებულ იქნა რკინაბეტონის მონოლითური საძირკვლის ფილა (სისქით 60 სანტიმეტრი). რომელიც 60 სანტიმეტრის ხრეშის ბალიშით ეფუძნება თიხნაროვან გრუნტს. (ს.გ.ე. 1, იხილეთ პროექტის საინჟინრო-გეოლოგიური დასკვნა), შიგახახუნის კუთხე φ.=22^0, დეფორმაციის მოდული E0.=140კგ/სმ^2. საანგარიშო წინაღობა R0.=2კგ/სმ^2.

დატვირთვების სახეობები (სტატიკური და დინამიური):

- მუდმივი
- დროებით ხანგრძლივი
- დროებით ხანმოკლე
- სეისმური

სახელწოდება: **მრავალფუნქციური საცხოვრებელი სახლი "D" ბლოკი.**

2 დატვირთვები (საანგარიშო)

2.1 მუდმივი

- კონსტრუქციის საკუთარი წონა
- გადახურვის ფილები (პარკინგი -2.80) - 200 კგ/მ^2
- კიბის ბაქნები და მარშები- 350 კგ/მ^2
- პარკინგი (0.00) - 450 კგ/მ^2
- გადახურვის ფილები (კომერციული) - 450 კგ/მ^2
- სახურავი - 450 კგ/მ^2
- პერიმეტრის (h=20სმ), კედლები მოცულობითი მასით 700 კგ/მ^3

2.2 დროებით ხანგრძლივი

- გადახურვის ფილები -100 კგ/მ^2
- სახურავი - 100 კგ/მ^2
- პარკინგი - 100 კგ/მ^2

2.3 დროებით ხანმოკლე

- გადახურვის ფილები (კომერციული) -480 კგ/მ^2
- სახურავი - 200 კგ/მ^2
- კიბის ბაქნები და მრშები- 360 კგ/მ^2
- პარკინგი (-2.80)- 600 კგ/მ^2
- პარკინგი (0.00) - 3000 კგ/მ^2

2.4 კლიმატოლოგია

- გრუნტების სეზონური გაყინვის ნორმატიული სიღრმე -0.00მ
- ქარის წნევის ნორმატიული მნიშვნელობა 15 წელიწადში ერთხელ -0.85კპა
- თოვლის საფარის წონა – 0.50 კპა

2.5 სეისმიკა

- საანგარიშო ჰორიზონტალური აჩქარების დაზუსტებული მნიშვნელობა შეადგენს 0.158g(1.550მ/წმ^2)

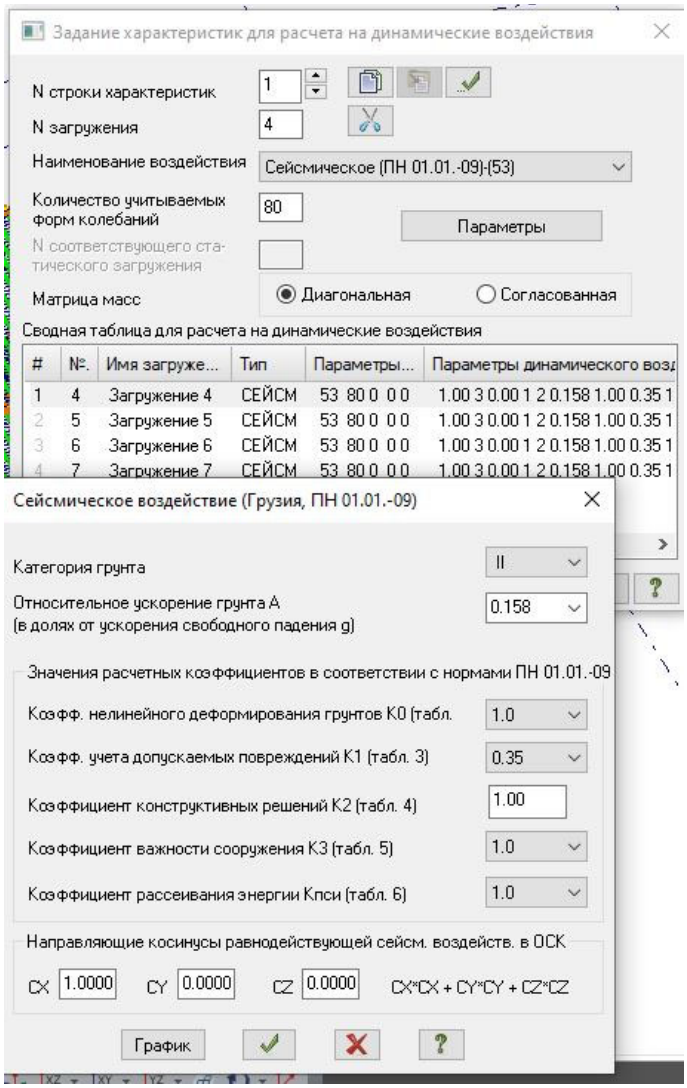

სახელწოდება: **მრავალფუნქციური საცხოვრებელი სახლი "D" ბლოკი.**

3. გამოყენებული მასალები

3.1 ბეტონი

- სიმტკიცის მიხედვით B35 კლასის ბეტონი.
- გრუნტთან შეხებაში მყოფი კონსტრუქციებისთვის წყალშეუღწევადობის მიხედვით W8 მარკის, სულფატომედეგ ცემენტებზე დამზადებული ბეტონები (სტანდ. 22266-76).

3.2 ლითონი (არმატურა)

- რკბ–ის კონსტრუქციებში გამოყენებულია B500C კლასის არმატურები ГОСТ Р 52544-2006; DSTU EN 10080;

4. დატვირთვების თანწყობა

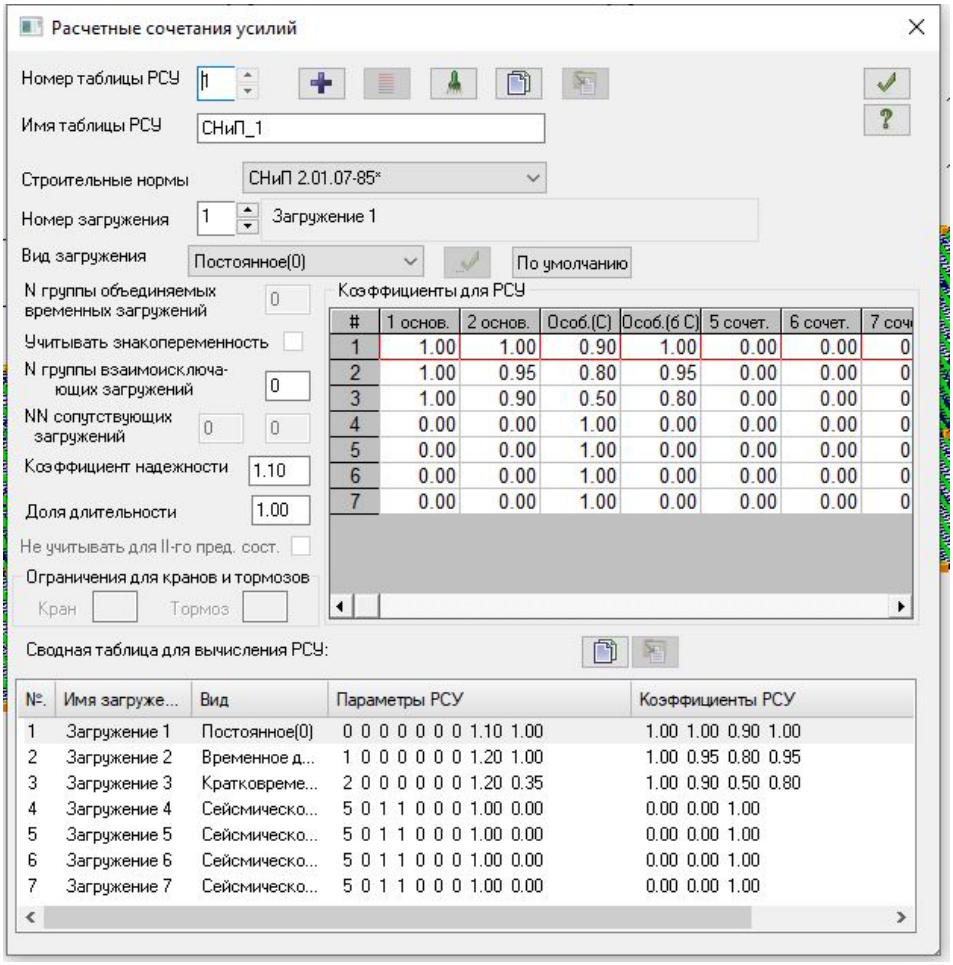

5. სიხისტეები

Имя	Параметры (сечения-(см) жесткости-(т,м) расп.вес-(т,м))
Пластина H 28 (gadaxurvis pila (B35))	E=3.52e+006,V=0.2,H=28,Ro=2.5
Пластина H 28 (xisti gadaxurvis pila (B35))	E=3.52e+006,V=0.2,H=28,Ro=0.0001
Пластина H 28 (kedelshi gadaxurvis pila (B35))	E=1,V=0.2,H=28,Ro=0.0001
Пластина H 30 (kedeli (B35))	E=3.52e+006,V=0.2,H=30,Ro=2.5
Брус 1 X 1 (rigelis da kedlis tavze)	Ro=0.001,E=0,GF=0
	B=1,H=1
Брус 40 X 50 (rigeli)	Ro=2.5,E=3.52e+006,GF=0
	B=40,H=50
Брус 40 X 40 (kibis rigeli)	Ro=2.5,E=3.52e+006,GF=0
	B=40,H=40
Брус 1 X 1 (datvirtvebi(g=.0.70 t/m3))	Ro=0.0001,E=0,GF=0
	B=1,H=1
Пластина H 60 (sadz pila (B35))	E=3.52e+006,V=0.2,H=60,Ro=2.5
Пластина H 60 (xisti sadz pila (B35))	E=3.52e+006,V=0.2,H=60,Ro=2.5
Пластина H 60 (kedlebis qvesh sadz pila (B35))	E=3.52e+006,V=0.2,H=60,Ro=2.5
Пластина H 20 (kibe (B35))	E=3.52e+006,V=0.2,H=20,Ro=2.5
Пластина H 20 (kibe kedelshi da rigelis tavze (B35))	E=1,V=0.2,H=20,Ro=0.0001
Пластина H 30 (FIKTIURI kedeli (B35))	E=1,V=0.2,H=30,Ro=0.0001
Пластина H 20 (kedeli (B35))	E=3.52e+006,V=0.2,H=20,Ro=2.5
Пластина H 25 (gadaxurvis pila (B35))	E=3.52e+006,V=0.2,H=25,Ro=2.5
Пластина H 25 (xisti gadaxurvis pila (B35))	E=3.52e+006,V=0.2,H=25,Ro=0.0001
Пластина H 25 (kedelshi gadaxurvis pila (B35))	E=1,V=0.2,H=25,Ro=0.0001
Пластина H 28 (pandusis pila (B35))	E=3.52e+006,V=0.2,H=28,Ro=2.5
Пластина H 28 (kedelshi pandusis pila (B35))	E=1,V=0.2,H=28,Ro=0.0001
Брус 20 X 85 (rigeli parapetis)	Ro=2.5,E=3.52e+006,GF=0
	B=20,H=85
Пластина H 60 (pandusis kedeli (B35))	E=3.52e+006,V=0.2,H=60,Ro=2.5
Брус 60 X 60 (kolona)	Ro=2.5,E=3.52e+006,GF=0
	B=60,H=60

სახელწოდება: **მრავალფუნქციური საცხოვრებელი სახლი "D" ბლოკი.**

Брус 120 X 60 (kolona)	Ro=2.5,E=3.52e+006,GF=0
	B=120,H=60
Пластина H 38 (kapiteli (B35))	E=3.52e+006,V=0.2,H=38,Ro=2.5
Пластина H 48 (kapiteli (B35))	E=3.52e+006,V=0.2,H=48,Ro=2.5
Пластина H 58 (xisti kapiteli(B35))	E=3.52e+006,V=0.2,H=58,Ro=0.0001
Пластина H 120 (sadz pila (B35))	E=3.52e+006,V=0.2,H=120,Ro=2.5
Пластина H 120 (xisti sadz pila (B35))	E=3.52e+006,V=0.2,H=120,Ro=2.5
Пластина H 120 (kedlebis qvesh sadz pila (B35))	E=3.52e+006,V=0.2,H=120,Ro=2.5

6. შედეგები: რხევის პერიოდი

N п/п	Собств. знач.	Рад/с.	Гц.	Периоды
1	0.077761	12.859911	2.047757	0.488339
2	0.063097	15.84853	2.523651	0.396251
3	0.049611	20.156952	3.209706	0.311555
4	0.04617	21.658908	3.448871	0.28995
5	0.042056	23.777876	3.786286	0.264111
6	0.040222	24.861842	3.958892	0.252596
7	0.032694	30.586505	4.870463	0.205319
8	0.029673	33.70117	5.366428	0.186344
9	0.028263	35.381746	5.634036	0.177493
10	0.025343	39.458924	6.283268	0.159153
11	0.024882	40.189293	6.399569	0.156261
12	0.024358	41.05378	6.537226	0.15297
13	0.023808	42.001818	6.688188	0.149517
14	0.022749	43.958118	6.9997	0.142863
15	0.022556	44.334437	7.059624	0.141651
16	0.020406	49.00413	7.803205	0.128152
17	0.020387	49.050949	7.810661	0.12803
18	0.019403	51.537776	8.206652	0.121852
19	0.01912	52.302031	8.328349	0.120072
20	0.018567	53.858196	8.576146	0.116602
21	0.018253	54.784267	8.723609	0.114631
22	0.018247	54.804573	8.726843	0.114589
23	0.017479	57.2105	9.109952	0.10977
24	0.017256	57.951114	9.227884	0.108367
25	0.017244	57.989949	9.234068	0.108295
26	0.017032	58.714285	9.349409	0.106959
27	0.016685	59.933705	9.543584	0.104782
28	0.016594	60.262363	9.595918	0.104211
29	0.016531	60.493053	9.632652	0.103814
30	0.016363	61.113813	9.731499	0.102759

სახელწოდება: **მრავალფუნქციური საცხოვრებელი სახლი "D" ბლოკი.**

31	0.01622	61.651233	9.817075	0.101863
32	0.016053	62.293196	9.919299	0.100814
33	0.015933	62.762618	9.994047	0.10006
34	0.015873	63.000712	10.03196	0.099681
35	0.015593	64.130805	10.211912	0.097925
36	0.015452	64.715534	10.305021	0.09704
37	0.015324	65.259008	10.391562	0.096232
38	0.015173	65.905738	10.494544	0.095288
39	0.015166	65.935463	10.499278	0.095245
40	0.015003	66.655462	10.613927	0.094216
41	0.014911	67.066035	10.679305	0.093639
42	0.014756	67.76747	10.790998	0.09267
43	0.014637	68.3222	10.879331	0.091917
44	0.01437	69.591435	11.081439	0.090241
45	0.014169	70.577576	11.238468	0.08898
46	0.014096	70.943242	11.296695	0.088521
47	0.01392	71.840021	11.439494	0.087416
48	0.013781	72.563625	11.554717	0.086545
49	0.013631	73.360109	11.681546	0.085605
50	0.013597	73.543223	11.710704	0.085392
51	0.013476	74.205792	11.816209	0.08463
52	0.013305	75.157192	11.967706	0.083558
53	0.013293	75.22477	11.978467	0.083483
54	0.013229	75.594074	12.037273	0.083075
55	0.013122	76.206548	12.134801	0.082408
56	0.013044	76.664924	12.20779	0.081915
57	0.01286	77.758111	12.381865	0.080763
58	0.012689	78.80973	12.54932	0.079686
59	0.012594	79.402378	12.643691	0.079091
60	0.012557	79.635389	12.680794	0.078859
61	0.012455	80.287035	12.78456	0.078219
62	0.012401	80.641276	12.840967	0.077876
63	0.012332	81.089819	12.912392	0.077445
64	0.012147	82.326437	13.109305	0.076282
65	0.012107	82.59419	13.151941	0.076034
66	0.012083	82.761643	13.178606	0.075881
67	0.012063	82.901522	13.200879	0.075753
68	0.012021	83.189216	13.24669	0.075491
69	0.01199	83.401497	13.280493	0.075298
70	0.011909	83.967545	13.370628	0.074791
71	0.011787	84.83878	13.50936	0.074023
72	0.011693	85.519775	13.617799	0.073433
73	0.01163	85.981516	13.691324	0.073039
74	0.011613	86.112866	13.71224	0.072928
75	0.011449	87.343391	13.908183	0.0719

სახელწოდება: **მრავალფუნქციური საცხოვრებელი სახლი "D" ბლოკი.**

76	0.011335	88.220249	14.04781	0.071185
77	0.011322	88.322273	14.064056	0.071103
78	0.011278	88.66429	14.118518	0.070829
79	0.01122	89.126266	14.192081	0.070462
80	0.011174	89.49026	14.250041	0.070175
81	0.011146	89.722242	14.286981	0.069994
82	0.011025	90.701143	14.442857	0.069238
83	0.010968	91.171501	14.517755	0.068881
1	0.077761	12.859911	2.047757	0.488339
2	0.063097	15.84853	2.523651	0.396251
3	0.049611	20.156952	3.209706	0.311555
4	0.04617	21.658908	3.448871	0.28995
5	0.042056	23.777876	3.786286	0.264111
6	0.040222	24.861842	3.958892	0.252596
7	0.032694	30.586505	4.870463	0.205319
8	0.029673	33.70117	5.366428	0.186344
9	0.028263	35.381746	5.634036	0.177493
10	0.025343	39.458924	6.283268	0.159153
11	0.024882	40.189293	6.399569	0.156261
12	0.024358	41.05378	6.537226	0.15297
13	0.023808	42.001818	6.688188	0.149517
14	0.022749	43.958118	6.9997	0.142863
15	0.022556	44.334437	7.059624	0.141651
16	0.020406	49.00413	7.803205	0.128152
17	0.020387	49.050949	7.810661	0.12803
18	0.019403	51.537776	8.206652	0.121852
19	0.01912	52.302031	8.328349	0.120072
20	0.018567	53.858196	8.576146	0.116602
21	0.018253	54.784267	8.723609	0.114631
22	0.018247	54.804573	8.726843	0.114589
23	0.017479	57.2105	9.109952	0.10977
24	0.017256	57.951114	9.227884	0.108367
25	0.017244	57.989949	9.234068	0.108295
26	0.017032	58.714285	9.349409	0.106959
27	0.016685	59.933705	9.543584	0.104782
28	0.016594	60.262363	9.595918	0.104211
29	0.016531	60.493053	9.632652	0.103814
30	0.016363	61.113813	9.731499	0.102759
31	0.01622	61.651233	9.817075	0.101863
32	0.016053	62.293196	9.919299	0.100814
33	0.015933	62.762618	9.994047	0.10006
34	0.015873	63.000712	10.03196	0.099681
35	0.015593	64.130805	10.211912	0.097925
36	0.015452	64.715534	10.305021	0.09704

სახელწოდება: **მრავალფუნქციური საცხოვრებელი სახლი "D" ბლოკი.**

37	0.015324	65.259008	10.391562	0.096232
38	0.015173	65.905738	10.494544	0.095288
39	0.015166	65.935463	10.499278	0.095245
40	0.015003	66.655462	10.613927	0.094216
41	0.014911	67.066035	10.679305	0.093639
42	0.014756	67.76747	10.790998	0.09267
43	0.014637	68.3222	10.879331	0.091917
44	0.01437	69.591435	11.081439	0.090241
45	0.014169	70.577576	11.238468	0.08898
46	0.014096	70.943242	11.296695	0.088521
47	0.01392	71.840021	11.439494	0.087416
48	0.013781	72.563625	11.554717	0.086545
49	0.013631	73.360109	11.681546	0.085605
50	0.013597	73.543223	11.710704	0.085392
51	0.013476	74.205792	11.816209	0.08463
52	0.013305	75.157192	11.967706	0.083558
53	0.013293	75.22477	11.978467	0.083483
54	0.013229	75.594074	12.037273	0.083075
55	0.013122	76.206548	12.134801	0.082408
56	0.013044	76.664924	12.20779	0.081915
57	0.01286	77.758111	12.381865	0.080763
58	0.012689	78.80973	12.54932	0.079686
59	0.012594	79.402378	12.643691	0.079091
60	0.012557	79.635389	12.680794	0.078859
61	0.012455	80.287035	12.78456	0.078219
62	0.012401	80.641276	12.840967	0.077876
63	0.012332	81.089819	12.912392	0.077445
64	0.012147	82.326437	13.109305	0.076282
65	0.012107	82.59419	13.151941	0.076034
66	0.012083	82.761643	13.178606	0.075881
67	0.012063	82.901522	13.200879	0.075753
68	0.012021	83.189216	13.24669	0.075491
69	0.01199	83.401497	13.280493	0.075298
70	0.011909	83.967545	13.370628	0.074791
71	0.011787	84.83878	13.50936	0.074023
72	0.011693	85.519775	13.617799	0.073433
73	0.01163	85.981516	13.691324	0.073039
74	0.011613	86.112866	13.71224	0.072928
75	0.011449	87.343391	13.908183	0.0719
76	0.011335	88.220249	14.04781	0.071185
77	0.011322	88.322273	14.064056	0.071103
78	0.011278	88.66429	14.118518	0.070829
79	0.01122	89.126266	14.192081	0.070462
80	0.011174	89.49026	14.250041	0.070175

სახელწოდება: **მრავალფუნქციური საცხოვრებელი სახლი "D" ბლოკი.**

7. გადაადგილებები

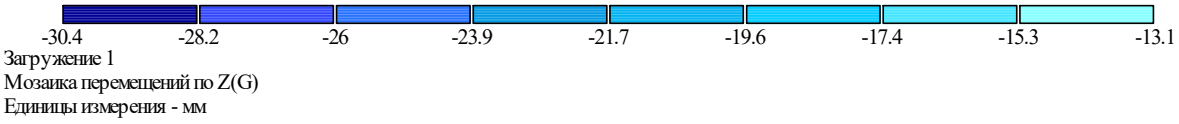

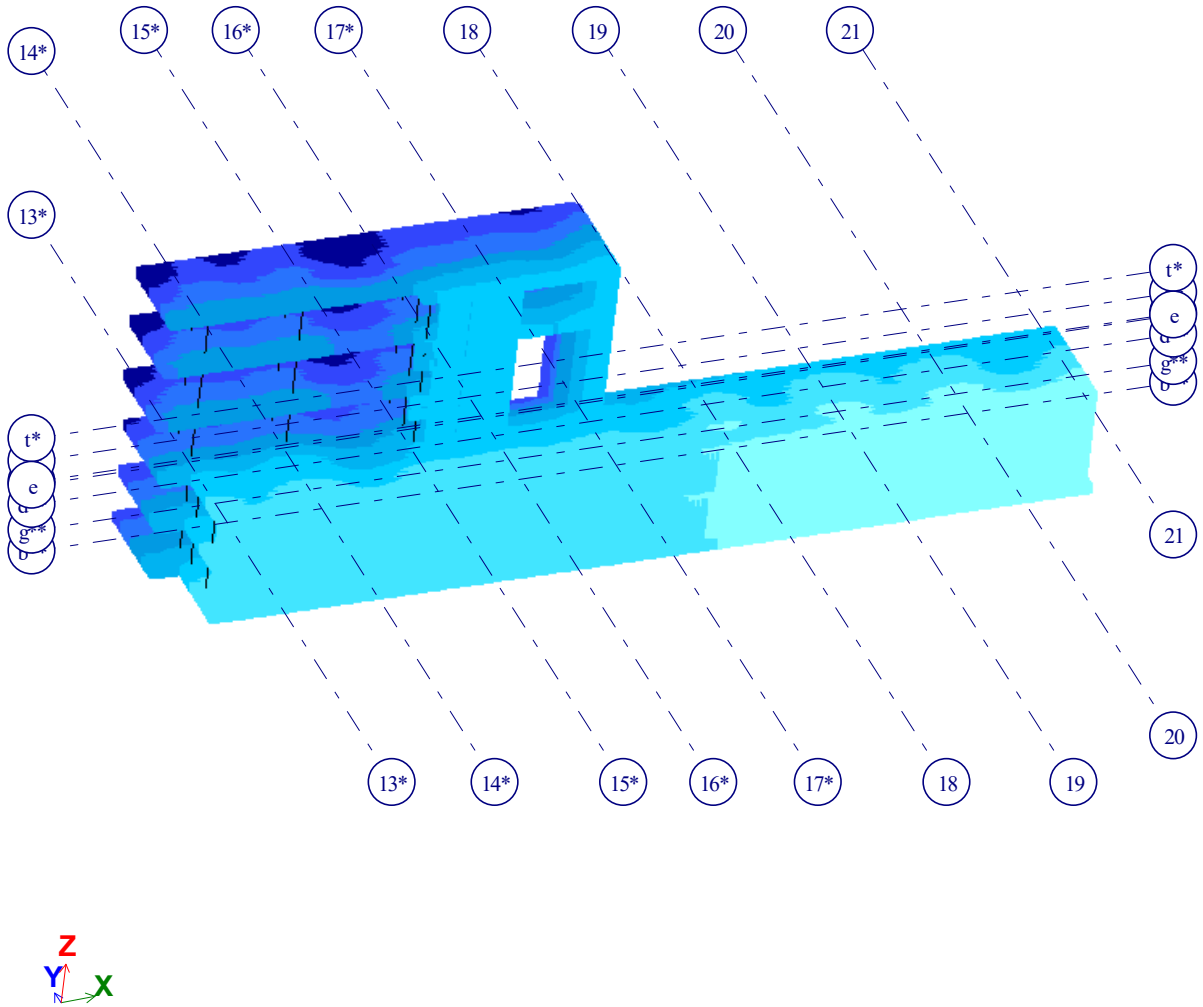

გადაადგილებები Z ღერძის მიმართულებით (დატვირთვა -1 მუდმივი)

სახელწოდება: **მრავალფუნქციური საცხოვრებელი სახლი "D" ბლოკი.**

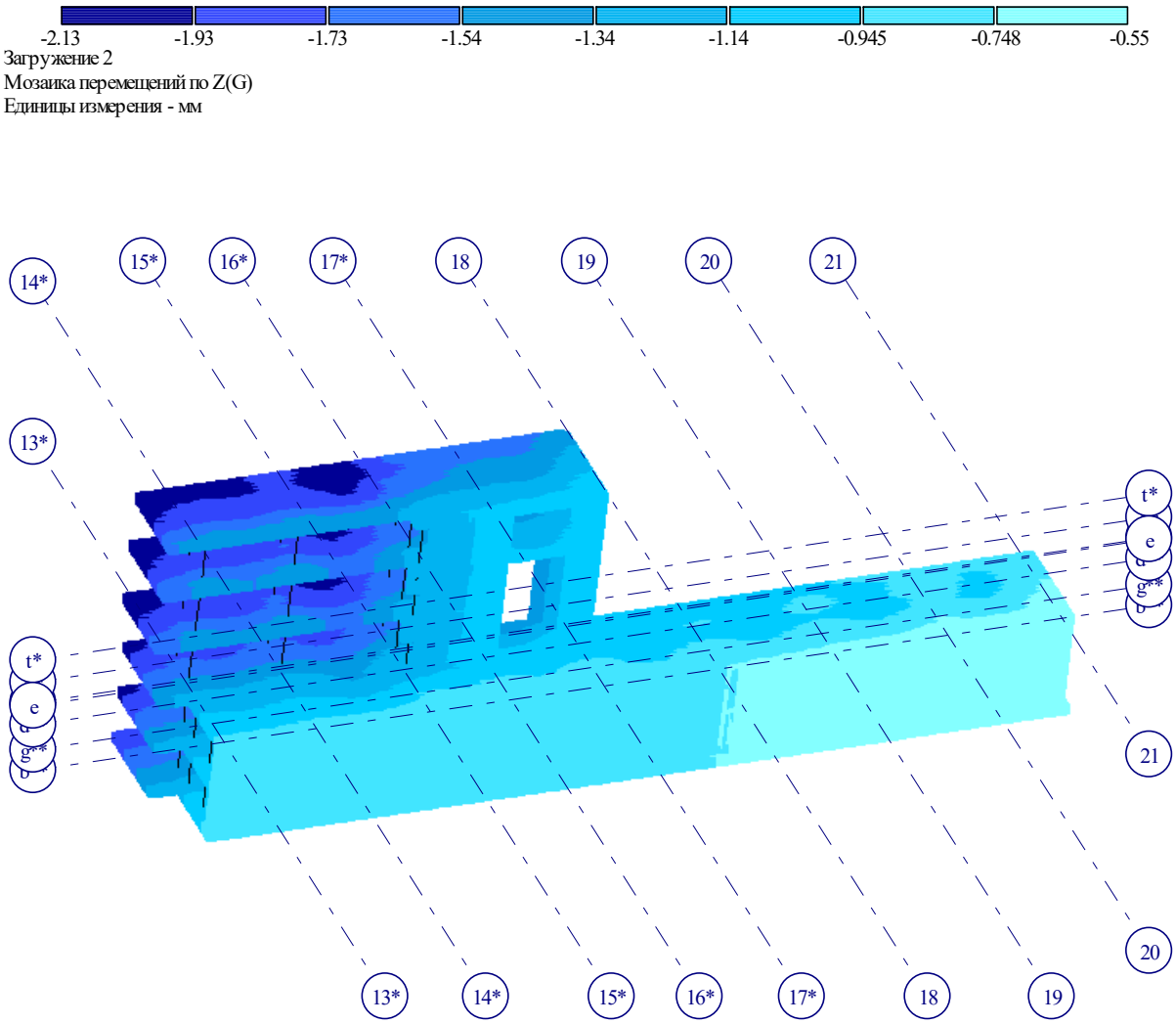

გადაადგილებები Z ღერძის მიმართულებით (დატვირთვა -2 დროებით ხანგრძლივი)

სახელწოდება: **მრავალფუნქციური საცხოვრებელი სახლი "D" ბლოკი.**

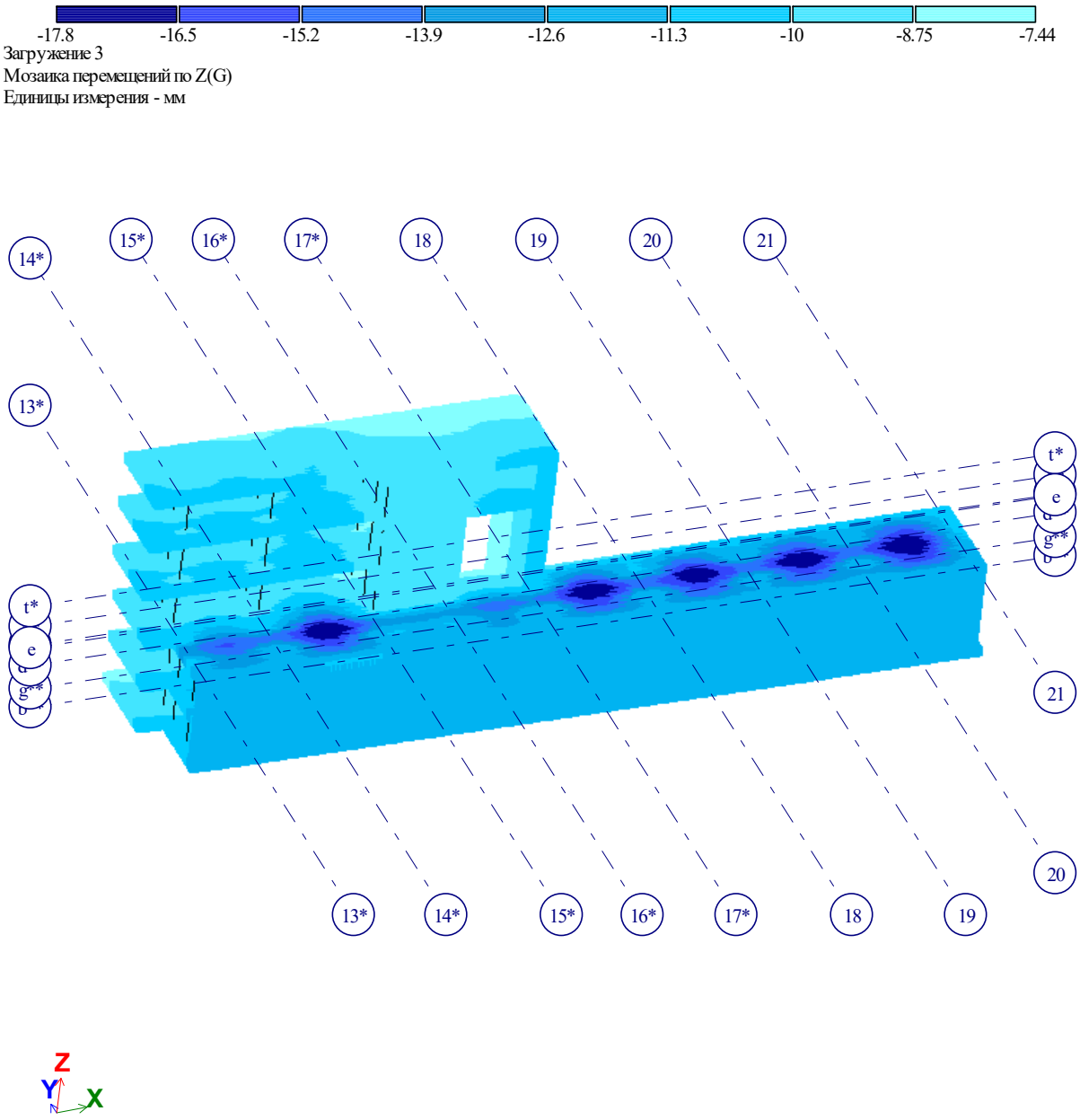

გადაადგილებები Z ღერძის მიმართულებით (დატვირთვა -3 დროებით ხანმოკლე)

გადაადგილებები X ღერძის მიმართულებით (დატვირთვა -4 სეისმიკა)

სახელწოდება: **მრავალფუნქციური საცხოვრებელი სახლი "D" ბლოკი.**

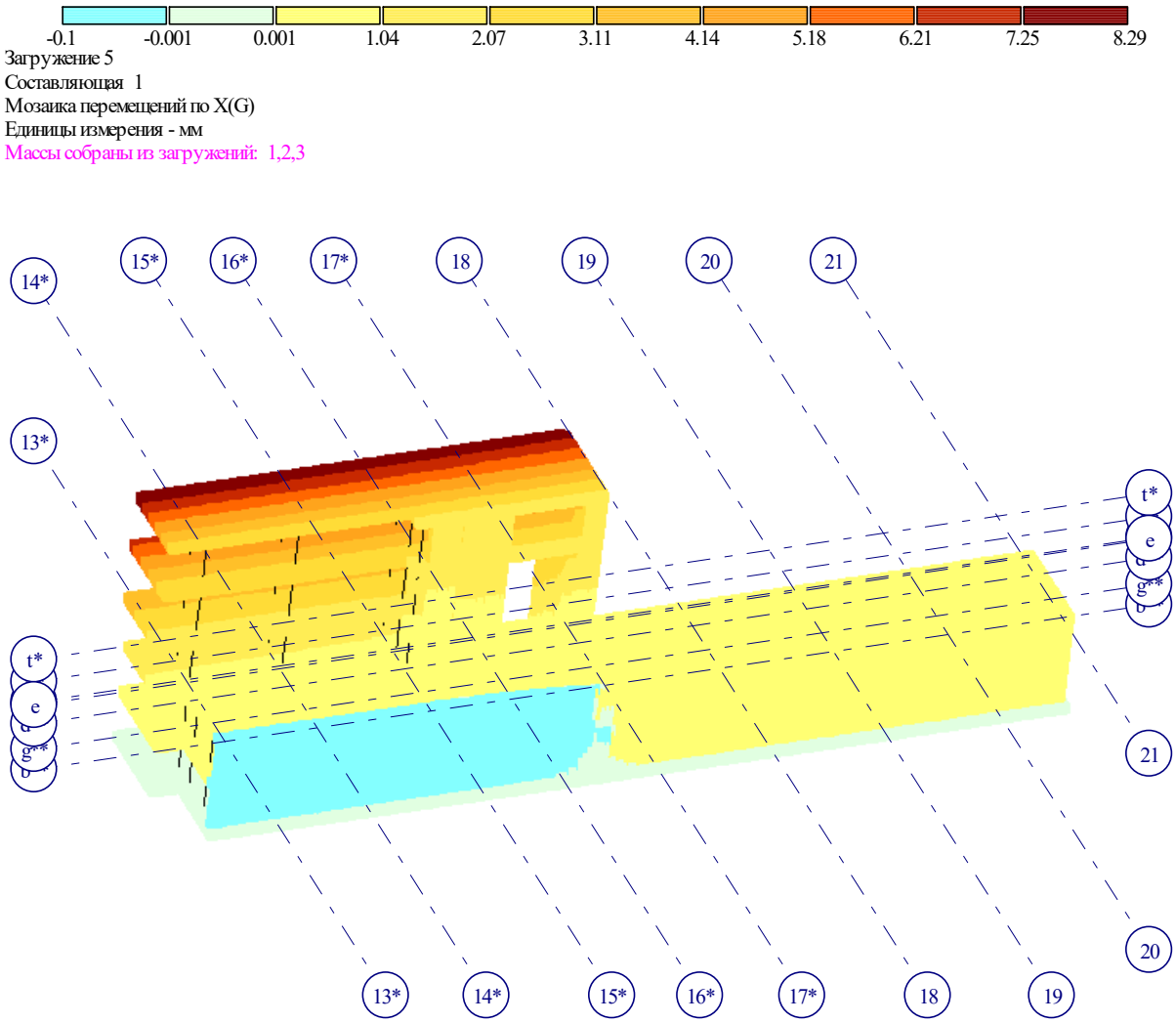

გადაადგილებები X ღერძის მიმართულებით (დატვირთვა -5 სეისმიკა)

სახელწოდება: **მრავალფუნქციური საცხოვრებელი სახლი "D" ბლოკი.**

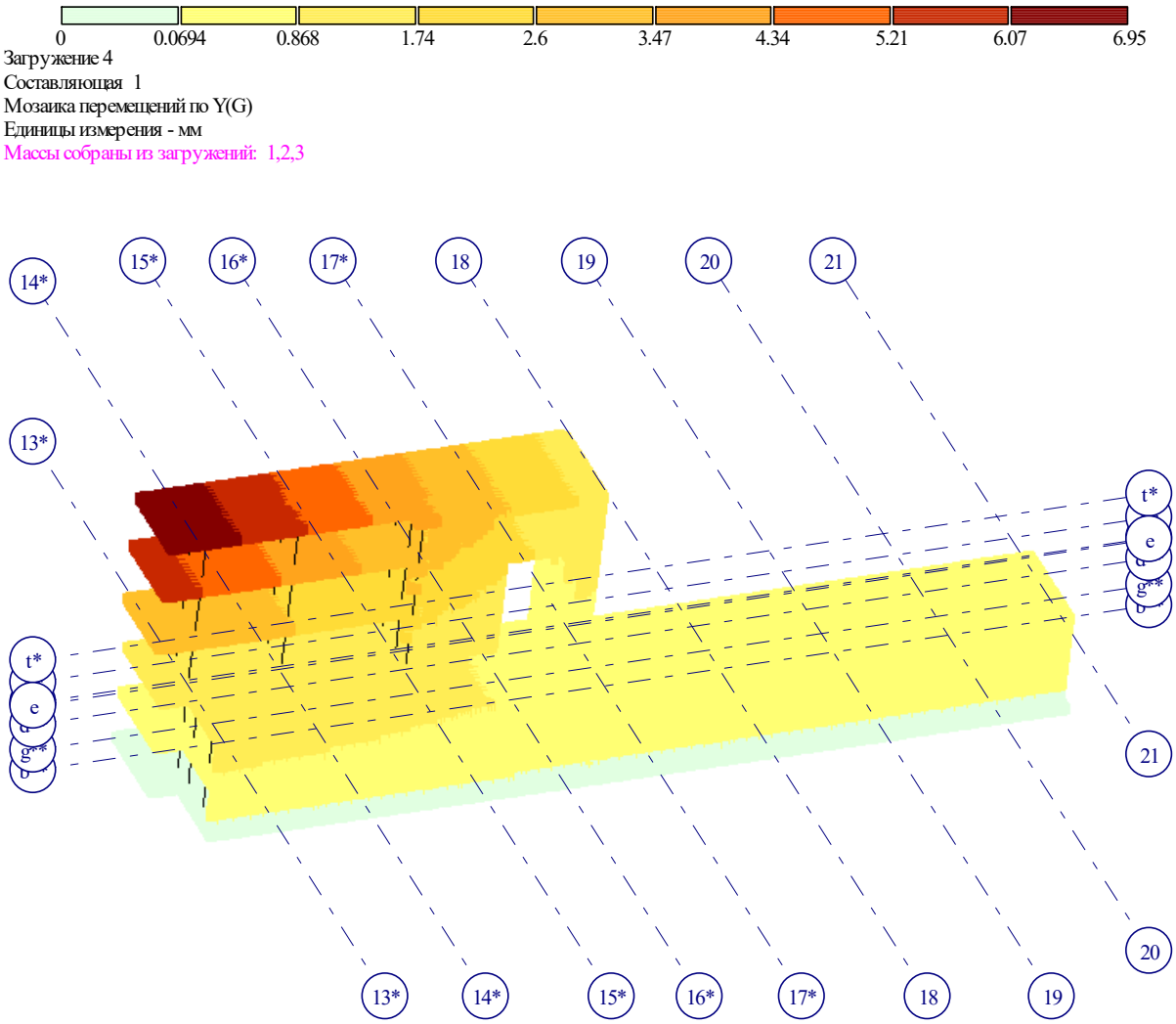

გადაადგილებები Y ღერძის მიმართულებით (დატვირთვა -4 სეისმიკა)

სახელწოდება: **მრავალფუნქციური საცხოვრებელი სახლი "D" ბლოკი.**

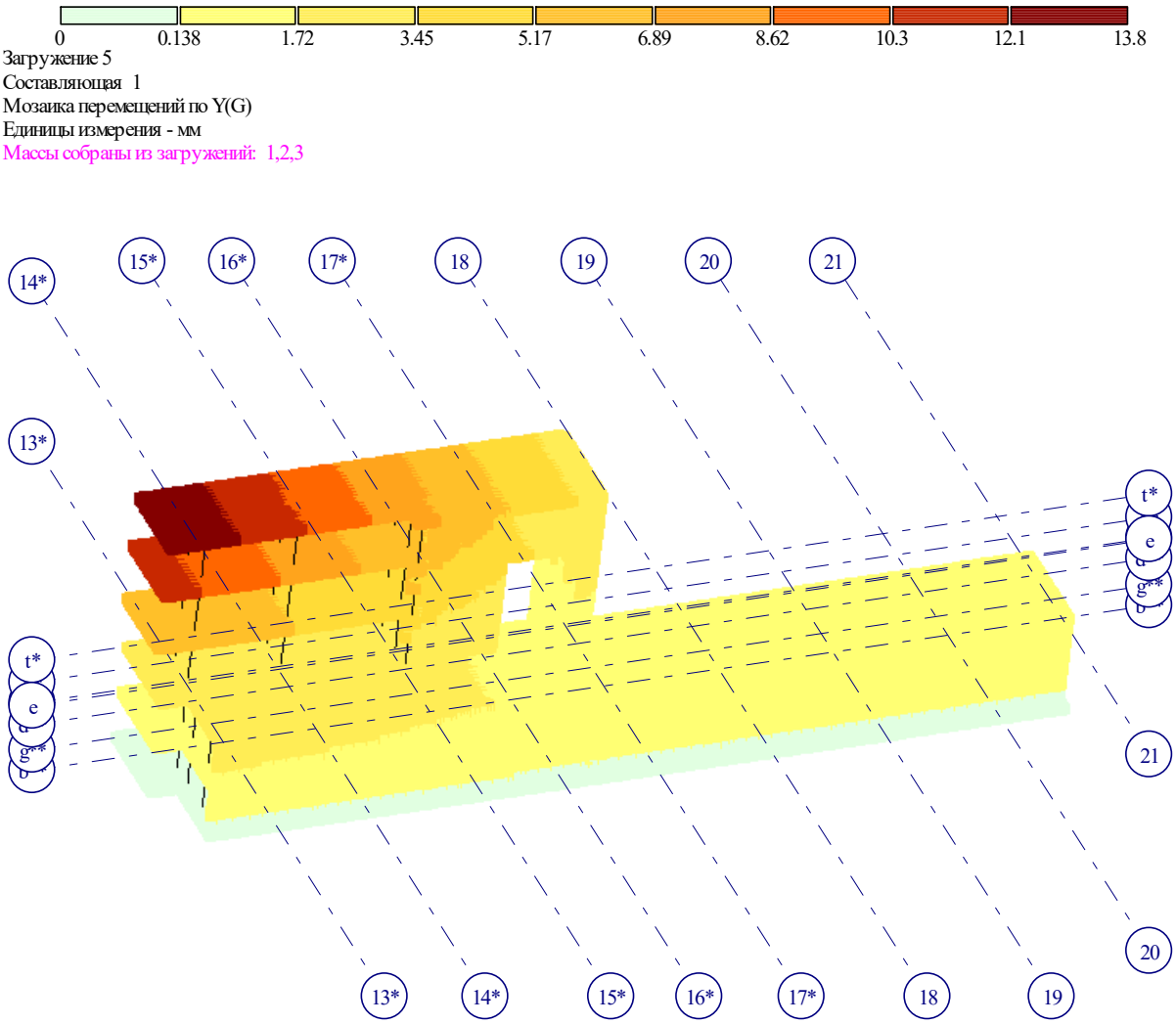

გადაადგილებები Y ღერძის მიმართულებით (დატვირთვა -5 სეისმიკა)

სახელწოდება: **მრავალფუნქციური საცხოვრებელი სახლი "D" ბლოკი.**