მრავალფუნქციური შენობა

მის: ქალაქი თბილისი, ქიზიყის ქუჩა, №42
ს.კ 01.19.22.002.024

მშენებლობის ორგანიზაციის პროექტი

არქიტექტორი: გიორგი ლოლაძე
შეასრულა: ბელა გოგოლაური

ქ. თბილისი 2022წ

შინაარსი

ა/--განმარტებითი ბარათი;

ბ/--კალენდარული გეგმა;

გ/--გრაფიკული ნაწილი: ნახაზი მო-1, მო-2

ა/ განმარტებითი ბარათი

1. მშენებლობის ორგანიზაციის პროექტი დამუშავებულია СниП 3.01.01-85 თანახმად და “საქართველოს მთავრობის დადგენილება №255, მუხლი №№18, 20”-ის თანახმად.

საპროექტო მრავალფუნქციური შენობა აშენდება ქ. თბილისში, ქიზიყის ქ№42-ში, ს/კ 01.19.22.002.024. საპროექტო ობიექტი გადაწყვეტილია მონოლითურ რკინაბეტონის ვარიანტში ბლოკის შემავსებლით. 0.00=457.28მ.

სამშენებლო უბანი მიეკუთვნება 8 ბალიან ზონას.

ტექნო-ეკონომიკური მაჩვენებლები:

--მიწის ფართობი----------6116.00მ^2;
--საერთო ფართობი----------103.63მ^2;
--სამშენებლო მოცულობა----------494.03მ^3;
--შენობა-ნაგებობის კონსტრუქციული სიმაღლე----------6.38მ

2. საპროექტო ობიექტის სამშენებლო სამუშაოების ხანგრძლივობა მიღებულია დამკვეთის სურვილის თანახმად **T=6.00თვე**, სადაც 0.50 თვე—მოსამზადებელი პერიოდის ხანგრძლივობა.

<u>მოსამზადებელ პერიოდში უნდა მოხდეს</u>:

--დროებითი ღობის მოწყობა და ქუჩის მხრიდან “გ” ღერძის გასწვრივ საფარიანი ღობის მოწყობა;
--დროებითი “ნაგებობების” განლაგება უსაფრთხო ადგილზე;
--საპროექტო ქსელების გაყვანა;
--არსებული მიწისქვეშა ქსელების ადგილმდებარეობის დაზუსტება;
--სამშენებლო მოედნის უზრუნველყოფა დროებითი წყლით და ენერგიით საპროექტო ქსელებიდან;
--სასაწყობო მოედნის გათვალისწინება;
--კონსტრუქციების და მასალების შემოტანა მოედანზე;

--ხანძრისგან დაცვის სისტემის მონტაჟი.

3 . გრუნტის დამუშავება მოხდეს ექსკავატორით და ხელით. დამუშავებული გრუნტი მთლიან მოცულობაში უნდა იქნას დატვირთული და გატანილი. სამუშაოების დაწყებამდე, არსებული ქვესადგურის ახლო მდებარეობის გამო, დაზუსტდეს მიწისქვეშა ქსელების ადგილმდებარეობა.

4. წინამდებარე პროექტი ითვალისწინებს სამუშაოების განხორციელებას ხელით და ბეტონის ტუმბოს საშუალებით. ბეტონის ტუმბოს "დგომა" მოხდება სამშენებლო ტერიტორიაზე. სამშენებლო მასალების მიწოდება მოხდეს ხელით.

სამუშაოების განხორციელების რიგები და ეტაპები:

მშენებლობის პირველი რიგი:

--პირველი ეტაპი----------სამშენებლო მოედნის მომზადება----------**10 დღე;**

--მეორე ეტაპი----------შენობა-ნაგებობის გრუნტზე დაკვალვა და ძირითადი ღერძების დაფიქსირება----------**5 დღე.**

მშენებლობის მეორე რიგი:

--მესამე ეტაპი----------შენობა-ნაგებობის მიწის სამუშაოები, შენობა-ნაგებობის ფუძის მოწყობის სამუშაოები, შენობა--ნაგებობის საძირკვლის მოწყობის სამუშაოები, ძირითადი კონსტრუქციული სისტემის მოწყობა შენობა-ნაგებობის ნულოვან ნიშნულამდე, ძირითადი კონსტრუქციული სისტემის მოწყობა შენობა-ნაგებობის ნულოვანი ნიშნულიდან, შენობა-ნაგებობის სახურავისა და გადახურვის მოწყობა, არამზიდი კონსტრუქციების მოწყობა, შენობა-ნაგებობის ლოკალური საერთო სარგებლობის საინჟინრო-ტექნიკური ქსელების მოწყობა, შენობა-ნაგებობის გარე მოსაპირკეთებელი სამუშაოები, მიწის ნაკვეთის კეთილმოწყობის სამუშაოები----------**165 დღე.**

5. **უსაფრთხოების ტექნიკა**

ზედმეტი გრუნტის დატვირთვა ავტოთვითმცვლელებზე უნდა მოხდეს ან მანქანის გვერდიდან ან მანქანის უკანა ნაწილის მხრიდან.

სამუშაო ადგილები მუშაობის პირობებისა და ტექნოლოგიურობის გათვალისწინებით უზრუნველყოფილ უნდა იყოს კოლექტიური დაცვისა და სიგნალიზაციის საშუალებით.

საჰიდროიზოლაციო სამუშაოთა შესრულებისას და ზოგიერთ სხვა სამუშაოზე მუშები უნდა იყენებდნენ სპეცტანსაცმელს, რესპირატორებსა და თავსაბურებს.

მასალებისა და ნაკეთობების დასაწყობება უნდა მოხდეს მათზე ტექნოლოგიური პირობათა გათვალისწინებით; ამავე დროს ისინი უნდა დაეწყოს მოსწორებულ ადგილზე, რომ მათი მოცურება არ მოხდეს.

გაშიშველი სადენების გამოყენება აკრძალულია. იკრძალება ვიბრატორის სხვა ადგილას გადატანა მისი ელექტროქსელიდან გამორთვის გარეშე.

სამონტაჟო მექანიზმის მუშაობის პერიოდში მის ქვეშ ან სიახლოვეს უცხო და სამშენებლო ოპერაციებში დაუსაქმებელ პირთა ყოფნა აკრძალულია.

6. გარემოს დაცვის ღონისძიებები

გარემოს დაცვის ღონისძიებები ქმნის პირობებს დამახასიათებელი ეკოსისტემებისა, მცენარეთა და ცხოველთა სახეობების, ბუნებრივი წარმონაქმნებისა და კულტურული არეალების დასაცავად და აღსადგენად.

პროექტირების დროს და შემდგომ მშენებლობაში გამოყენებული იყოს ნაკლებად ტოქსიკური სამშენებლო მასალები. წინამდებარე პროექტში აღნიშნულია მშენებლობის მოქმედების არეალი /სამშენებლო მოედანი /აუცილებლად უნდა იქნას შემოღობილი ღობით.

გარემოზე ზემოქმედების შეფასების ანგარიში იხილავს პირდაპირი და არაპირდაპირი ზემოქმედების ფაქტორებს გარემოს სხვადასხვა კომპონენტებზე:

-ადამიანის ჯანმრთელობის და უსაფრთხოება;
-მცენარეთა საფარი, ბიოლოგიური ექოსისტემა;
-ატმოსფერული ჰაერის მოსალოდნელი დაბინძურების დონეები;
-ხმაურის მოსალოდნელი დონეები და მისი ზემოქმედება ადამიანის საცხოვრებელ გარემოზე.

გარემოს დაცვის სამსახურის ნებართვის გარეშე მშენებლობის სიახლოვეს იკრძალება მრავალწლიანი ხეებისა და ნარგავების მოჭრა-განადგურება.

ბეტონის შემოტანა უნდა მოხდეს სასაქონლო წესით ---ბეტონის ტუმბოების საშუალებით.

7. წინამდებარე განმარტებითი ბარათი იხილე ნახ მო-1, მო-2 ერთად.

ბეტონის ტუმბო **M32** -ის ტექნიკური დახასიათება

1 აწევის სიმაღლე----------32.00მ
2 შვერა----------28.00მ
3 ჩაწევის სიღრმე----------21.00მ
4 მობრუნების კუთხე----------360^0
5 მანქანების ზომები----------2.80x10.00

ყურადღება!!! ნებისმიერი მექანიზმის მარკა შეიძლება შეცვლილი იქნას ანალოგიურ მარკაზე სამშენებლო ორგანიზაციის სურვილის თანახმად.

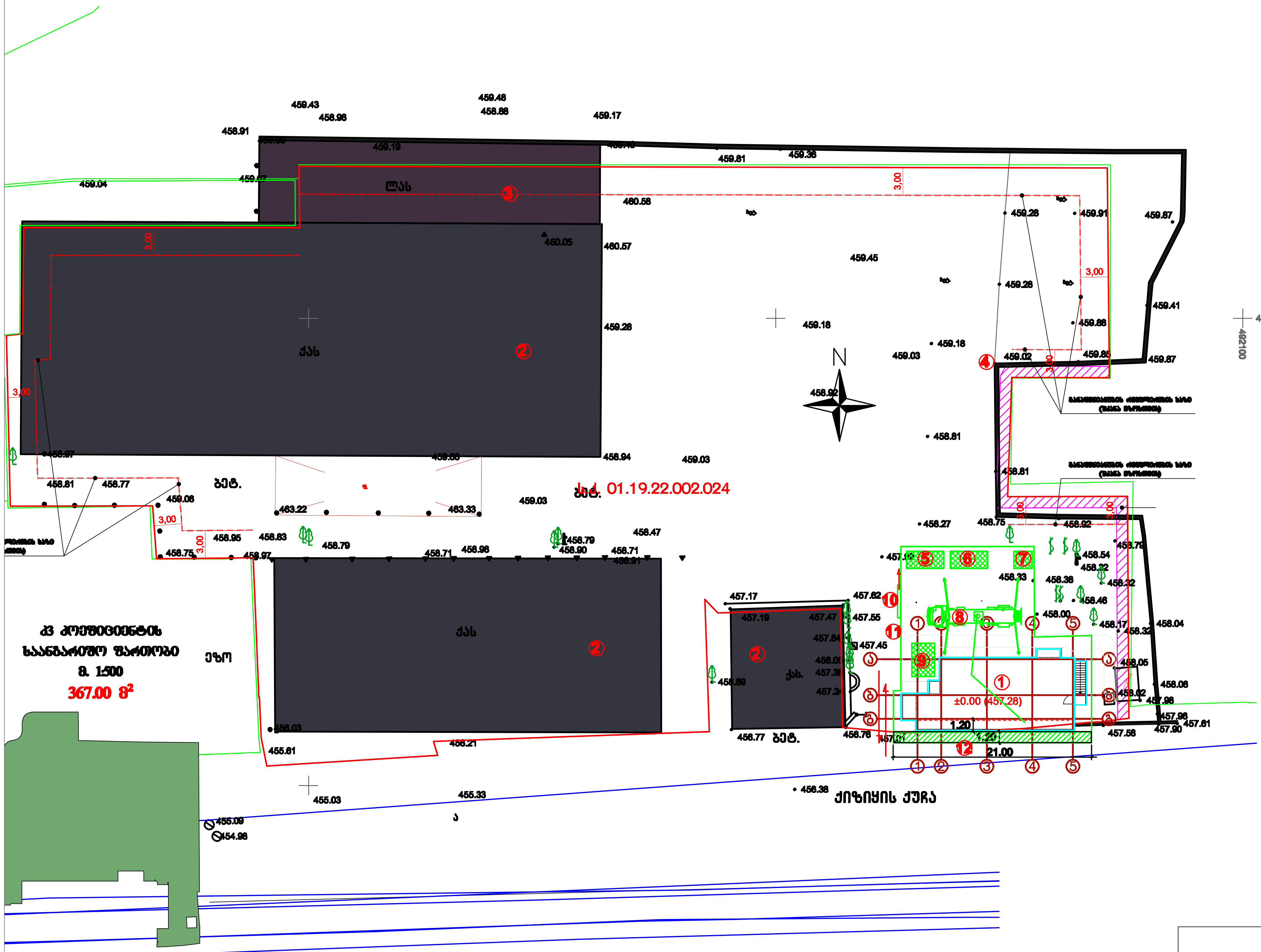

ექსპლიკაცია

1 საპროექტო მრავალფუნქციური შენობა
2 ქვის არასაცხოვრებელი შენობა
3 ლითონის არასაცხოვრებელი ნაგებობა
4 რკინაბეტონის ღობე
5 უნივერსალური დროებითი "ნაგებობა"
6 დროებითი საარმატურო
7 დროებითი ბიოტუალეტი
8 ბეტონის ტუმბო
9 დროებითი ღია საწყობი
10 დროებითი ჭიშკარი
11 დროებითი ღობე
12 დროებითი საფარიანი ღობე

პირობითი აღნიშვნები

- -საპროექტო ნაგებობა
- -არსებული ნაგებობა
- -დროებითი ნაგებობა
- -დროებითი ღობე
- -დროებითი საფარიანი ღობე

მრავალფუნქციური შენობა
მის: ქალაქი თბილისი, ქიზიყის ქუჩა, №42 ს.კ 01.19.22.002.024
არქიტექტორი: გიორგი ლოლაძე
შეასრულა: ბელა გოგოლაური
მშენ. ორგანიზ. ნაწილი / მო-1

სამონტაჟო სქემა მ1:150

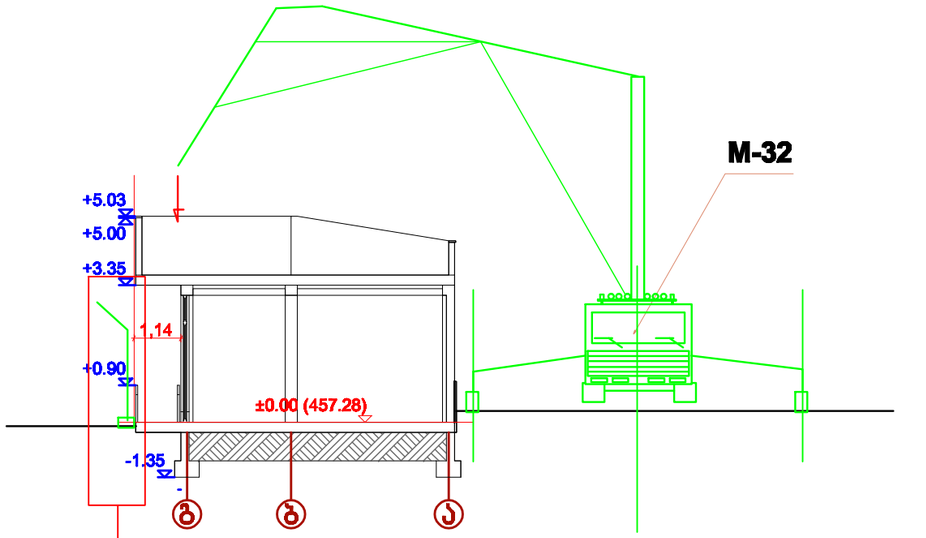

შენიშვნა: ბეტონის ტუმბოს მარკა შეიძლება შეცვლილი იქნას ანალოგიურ მარკაზე საწარმოებლო ორგანიზაციის სურვილის თანახმად

A

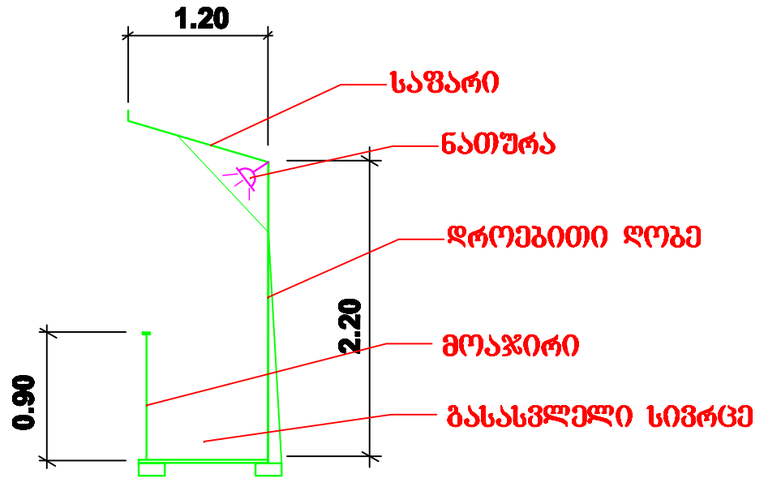

მრავალფუნქციური შენობა	
მის: ქალაქი თბილისი, ჭიზიჭის ქუჩა, №42 ს.კ 01.19.22.002.024	
არქიტექტორი: გიორგი ლოლაძე	
შესრულა: გელა გოგოლაური	
მშენ. ორგანიზ. ნაწილი	მო-2

ბ/ კალენდარული გეგმა 6.0 თვე

№ ეტ	მშენებლობის განხორციელების პროცესის რიგები და ეტაპები	დღე	თვეები											
			1		2		3		4		5		6	
			15	15	15	15	15	15	15	15	15	15	15	15
	მშენებლობის პირველი რიგი													
	მშენებლობის განხორციელების მოსამზადებელი სამუშაოები													
I	სამშენებლო მოედნის მომზადება	10	—											
II	შენობა-ნაგებობის ბრუნტზე დაკვალვა და პირითადი ღერძების დაფიქსირება	5	-											
	მშენებლობის მეორე რიგი													
	მშენებლობის განხორციელების პირითადი პერიოდის სამუშაოები													
III	შენობა-ნაგებობის მიწის სამუშაოები	165												
	შენობა-ნაგებობის შუძის მოწყობის სამუშაოები													
	შენობა-ნაგებობის საძირკვლის მოწყობის სამუშაოები													
	პირითადი კონსტრუქციული სისტემის მოწყობა შენობა-ნაგებობის ნულოვან ნიშნულამდე													
	პირითადი კონსტრუქციული სისტემის მოწყობა შენობა-ნაგებობის ნულოვანი ნიშნულიდან													
	შენობა-ნაგებობის სახურავისა და გადახურვის მოწყობა													
	არამზიდი კონსტრუქციების მოწყობა													
	შენობა-ნაგებობის ლოკალური საერთო სარგებლობის საინჟინრო–ტექნიკური ქსელების მოწყობა													
	შენობა-ნაგებობის გარე მოსაპირკეთებელი სამუშაოები													
	მიწის ნაკვეთის კეთილმოწყობის სამუშაოები													

შენიშვნა: მშენებლობის განსაზღვრული ვადის ათვლა განხორციელდება მშენებლობის ნებართვის აღების შემდეგ

დაამუშავა: / ბ. გოგოლაური /