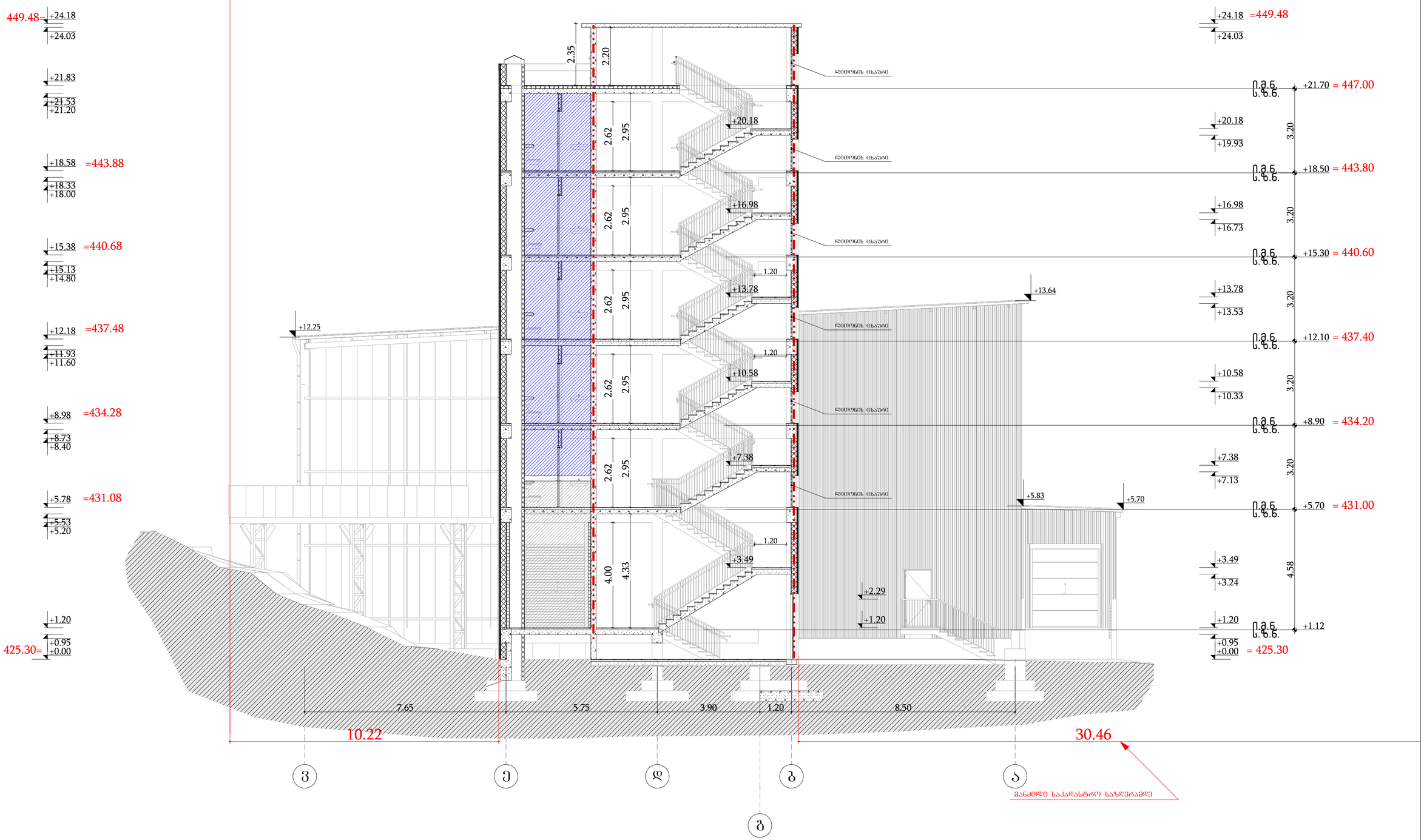

ფორმატი	პირობითი ნიშნები							
A2	მიწის ნაკვეთის საკადასტრო საზღვარი კონსტრუქციული ღერძი არქიტექტურული ნიშნული ჭრილის ხაზი	რკინა-ბეტონის კოლონა რკინა-ბეტონის რიგელი სამშენებლო ბლოკის ნყობა (კედელი ტიხარი) სავენტილაციო ღიობი	საპროექტო ორგანიზაცია შ.პ.ს. "ვერტექს"	ს/კ 405404977	მთ. არქიტექტორი	ბიორგი ბარამიძე		პროექტის სახელწოდება ორი ან მეტი ფუნქციის მქონე ობიექტები მრავალფუნქციული კომპლექსი შენობა
			მისამართი საქართველო, ქ. თბილისი, ქ. შარტავას 14 ა		არქიტექტორი	ბიორგი ბარამიძე		
					კონსტრუქტორი			
					დამკვეთი შ.პ.ს. „არკო„ (202276517)			მისამართი ქ.თბილისი, ცენტრალური ისანი-სამგორი, (ნაკ.11/077); ქალაქი თბილისი, გამზირი მოსკოვისა№8; ქალაქი თბილისი, ცენტრალური ისანი-სამგორი,(ნაკვეთი11/76) ს/კ 01.17.12.002.170

ნახაზის სახელწოდება			
ჭრილი 1			
თარიღი	მასშტაბი	ფურცელი	ფურცლები
3/30/2022	1:100	ა015	41

Фаза	Зона/Сграда/Етап		Архитектурен проект		А2
Адрес на имота					
УПИ VIII-3333, кв. 405, м. „Бъкстона"					
Възложител					
„З.Л. „ЗЕМЛЯ" ЕООД, ул. „Васил Левски" 14 А					
Проектанти					
Архитект	Конструктивна част	Електро	ВиК	Пожарна безопасност	
Част	Име	Подпис	Печат	Дата	
Проектант					
Проверил					
Главен проектант					
Управител					
Забележки					
Мащаб					
Дата					
Фаза					
Лист					
Листове					

Легенда:
- Външна бетонова стена с топлоизолация
- Вътрешна стена
- Вътрешна стена (дебелина 25см)
- Вътрешна стена (дебелина 15см)
- Вътрешна стена (дебелина 10см)

Забележки:
1. Всички размери са в метри, освен ако не е посочено друго.
2. Всички коти са спрямо нулево ниво.
3. Всички стени са с дебелина 25см, освен ако не е посочено друго.
4. Всички врати са с ширина 90см, освен ако не е посочено друго.
5. Всички прозорци са с ширина 120см, освен ако не е посочено друго.

Изм.	Промяна	Дата	Подпис	Проектант	Забележки
1	Добавена е нова стая	01.01.2023			
2	Променена е ширината на прозорците	02.01.2023			
3	Добавена е нова врата	03.01.2023			
4	Променена е височината на стените	04.01.2023			
5	Добавена е нова стена	05.01.2023			

Фаза	Зона/Сграда/Етап		Архитектурен проект		А2
Адрес на имота					
УПИ VIII-3333, кв. 405, м. „Бъкстона"					
Възложител					
„З.Л. „ЗЕМЛЯ" ЕООД, ул. „Васил Левски" 14 А					
Проектанти					
Архитект	Конструктивна част	Електро	ВиК	Пожарна безопасност	
Част	Име	Подпис	Печат	Дата	
Проектант					
Проверил					
Главен проектант					
Управител					
Забележки					
Мащаб					
Дата					
Фаза					
Лист					
Листове					

Легенда:
- Външна бетонова стена с топлоизолация
- Вътрешна стена
- Вътрешна стена (дебелина 25см)
- Вътрешна стена (дебелина 15см)
- Вътрешна стена (дебелина 10см)

Забележки:
1. Всички размери са в метри, освен ако не е посочено друго.
2. Всички коти са спрямо нулево ниво.
3. Всички стени са с дебелина 25см, освен ако не е посочено друго.
4. Всички врати са с ширина 90см, освен ако не е посочено друго.
5. Всички прозорци са с ширина 120см, освен ако не е посочено друго.

Изм.	Промяна	Дата	Подпис	Проектант	Забележки
1	Добавена е нова стая	01.01.2023			
2	Променена е ширината на прозорците	02.01.2023			
3	Добавена е нова врата	03.01.2023			
4	Променена е височината на стените	04.01.2023			
5	Добавена е нова стена	05.01.2023			

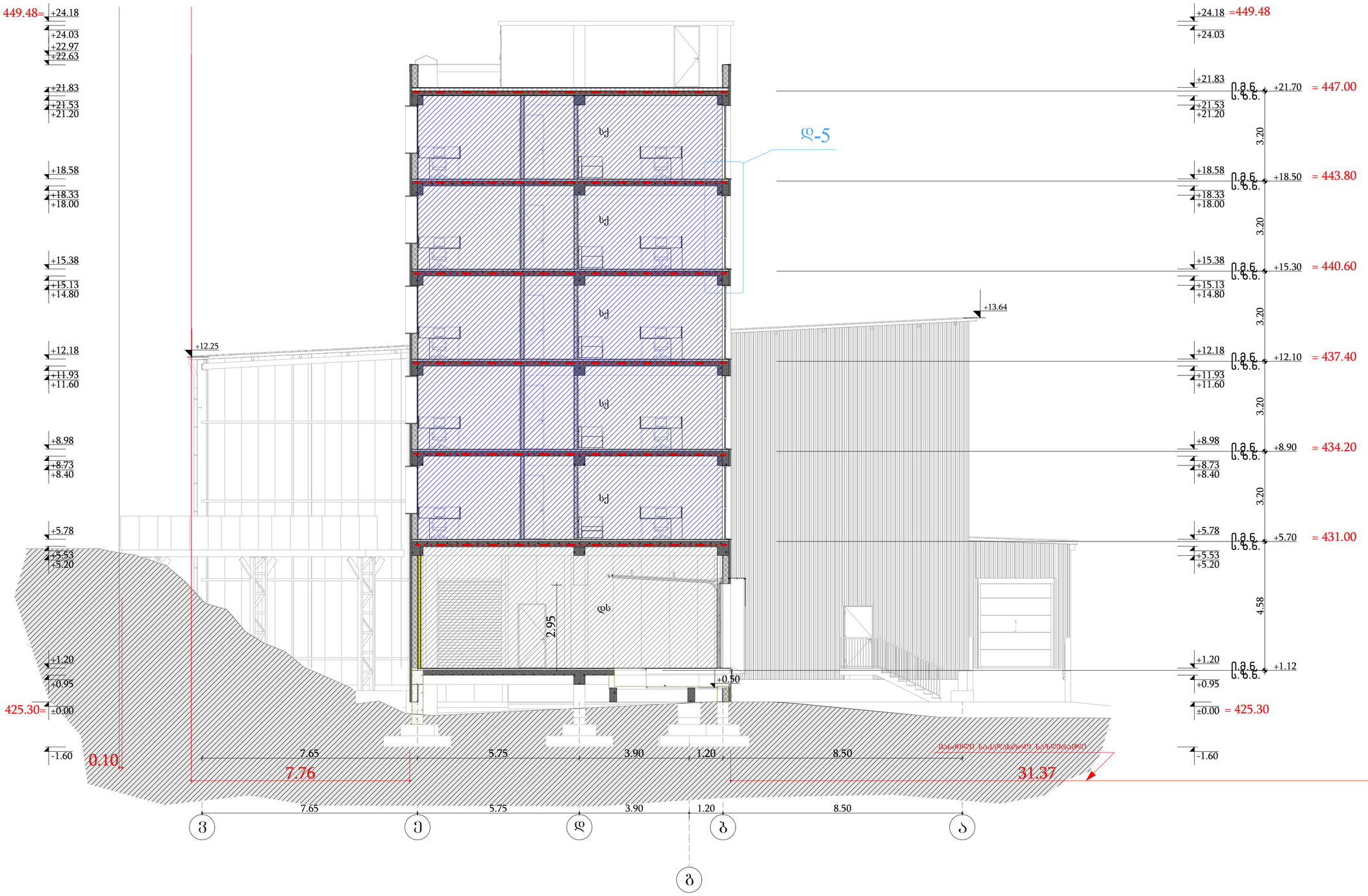

ფორმატი	პირობითი ნიშნები								
A2	მინის ნაკვეთის საკადასტრო საზღვარი კონსტრუქციული ღერძი არქიტექტურული ნიშნული ჭრილის ხაზი		რკინა-ბეტონის კოლონა რკინა-ბეტონის რიგელი სამშენებლო ბლოკის ნყობა (კედელი ტისარი) სავენტილაციო ღიობი	საპროექტო ორგანიზაცია შ.პ.ს. "ვერტექს" ს/კ 405404977 მისამართი საქართველო, ქ. თბილისი, ქ. შარტავას 14 ა	მთ. არქიტექტორი არქიტექტორი კონსტრუქტორი	გიორგი ბარამიძე გიორგი ბარამიძე	ვ.ბარამიძე ვ.ბარამიძე	პროექტის სახელწოდება ორი ან მეტი ფუნქციის მქონე ობიექტები მრავალფუნქციული კომპლექსი შენობა მისამართი ქ.თბილისი, ცენტრალური ისანი-სამგორი, (ნაკ.11/077); ქალაქი თბილისი, გამზირი მოსკოვის,№8; ქალაქი თბილისი, ცენტრალური ისანი-სამგორი,(ნაკვეთი11/76) ს/კ 01.17.12.002.170	ნახაზის სახელწოდება ჭრილი 3 თარიღი 3/30/2022	მასშტაბი 1:100	ფურცელი ა017	ფურცლები 41

| | | |

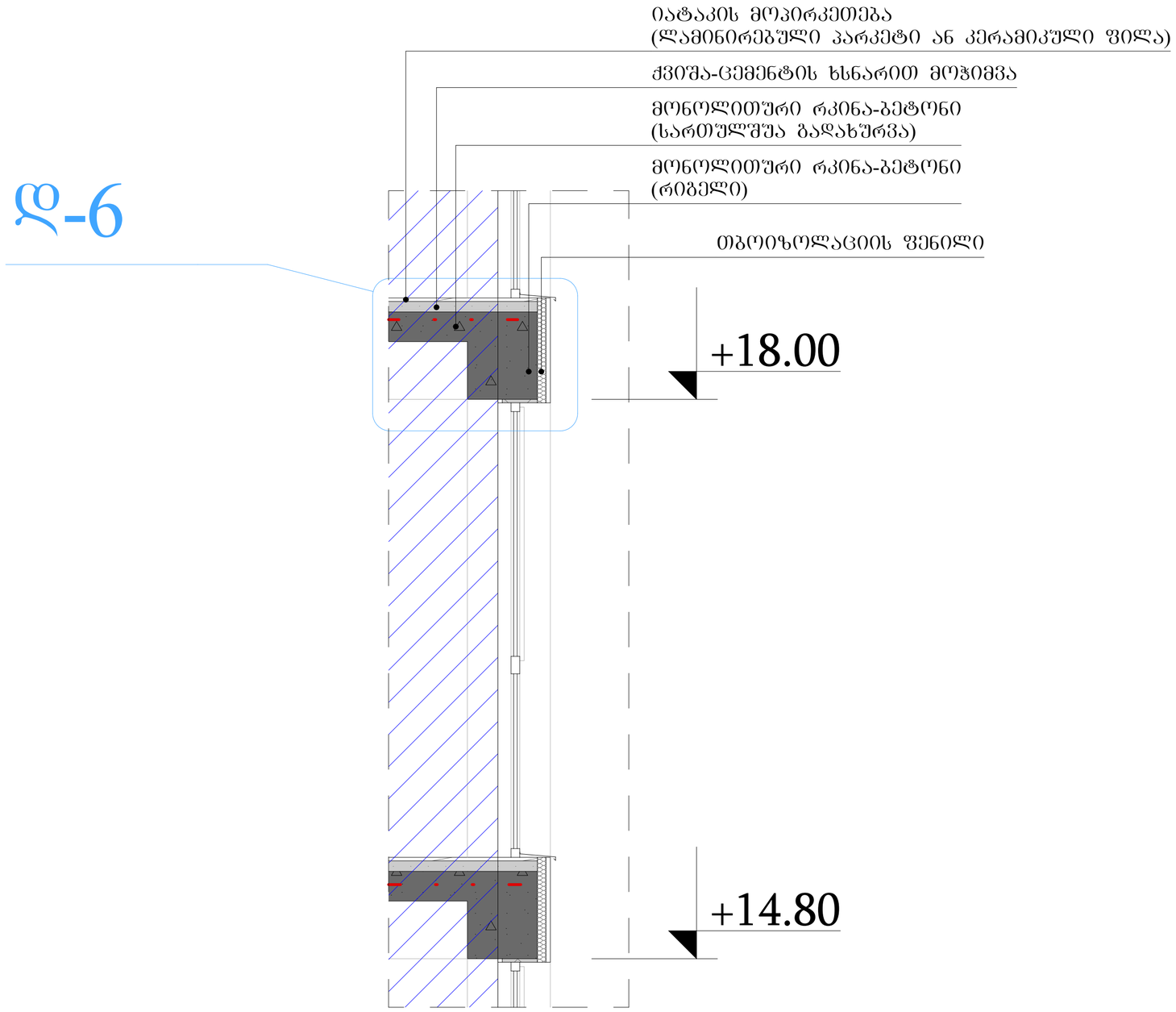

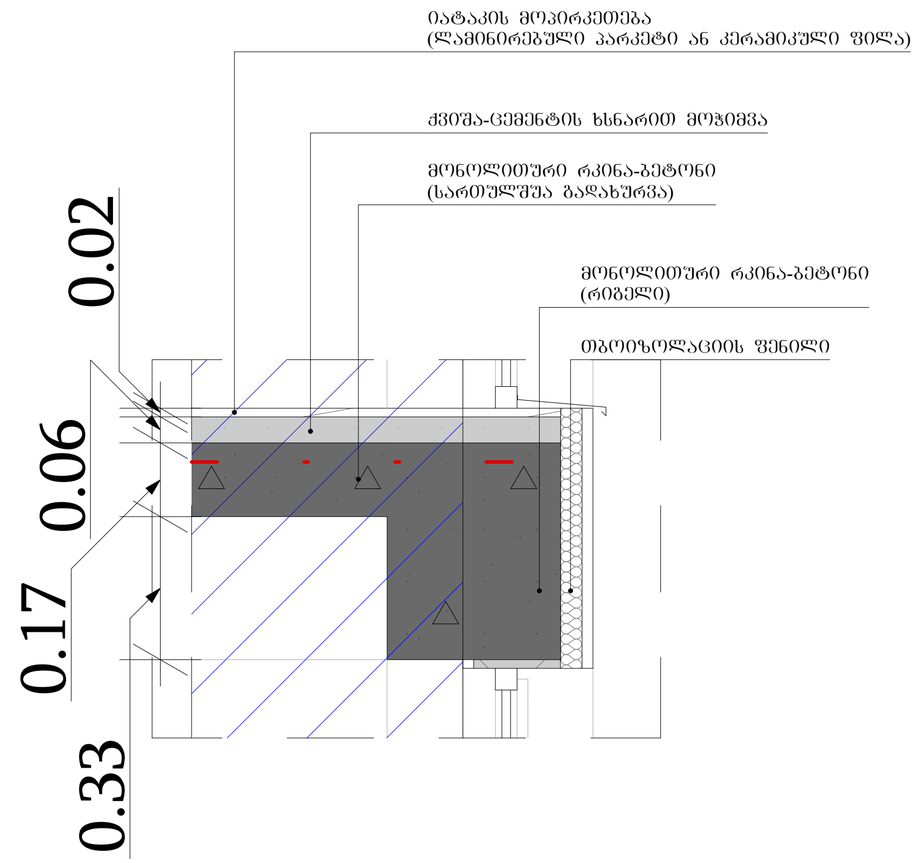

დ-5 დეტალი 1:20

დ-6 დეტალი 1:10

ფორმატი	პირობითი ნიშნები								
A2	მინის ნაკვეთის საკადასტრო საზღვარი კონსტრუქციული ღერძი არქიტექტურული ნიშნული ჭრილის ხაზი	რკინა-ბეტონის კოლონა რკინა-ბეტონის რიგელი სამშენებლო ბლოკის ნყობა (ქედელი ტიხარი) სავენტილაციო ღიობი	საპროექტო ორგანიზაცია შ.პ.ს. "ვერტექს" ს/კ 405404977 მისამართი საქართველო, ქ. თბილისი, ქ. შარტავას 14 ა	მთ. არქიტექტორი არქიტექტორი კონსტრუქტორი	გიორგი ბარამიძე გიორგი ბარამიძე	გ.ბარამიძე გ.ბარამიძე	პროექტის სახელწოდება ორი ან მეტი ფუნქციის მქონე ობიექტები მრავალფუნქციული კომპლექსი შენობა მისამართი ქ.თბილისი, ცენტრალური ისანი-სამგორი, (ნაკ.11/077); ქალაქი თბილისი, გამზირი მოსკოვისკი;ქ. ქალაქი თბილისი, ცენტრალური ისანი-სამგორი.(ნაკვეთი11/76) ს/კ 01.17.12.002.170	ნახაზის სახელწოდება დეტალები			
				დამკვეთი შ.პ.ს. ,,არკო,, (202276517)				თარიღი 3/24/2022	მასშტაბი 1:20, 1:10	ფურცელი ა020	ფურცლები 41

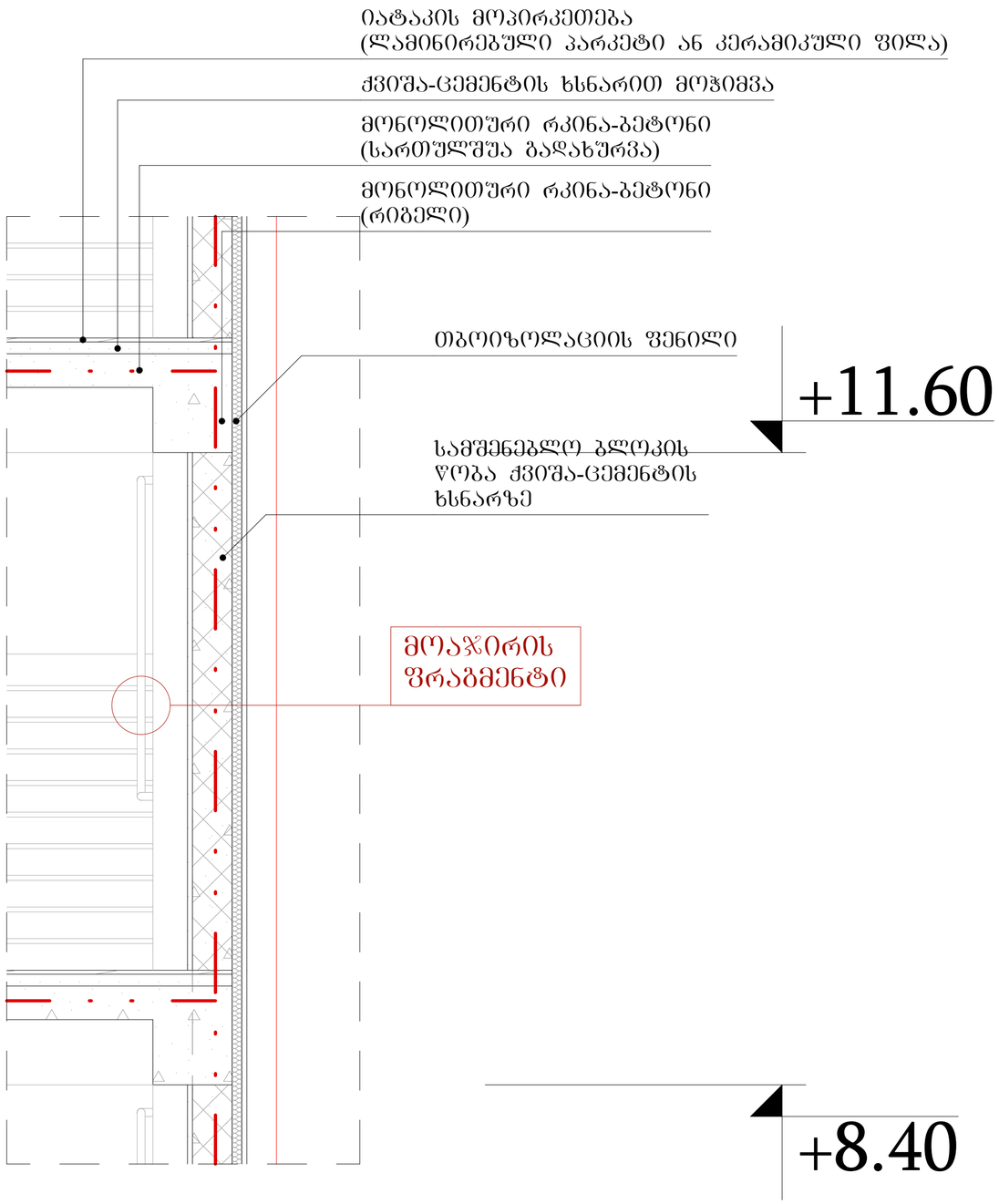

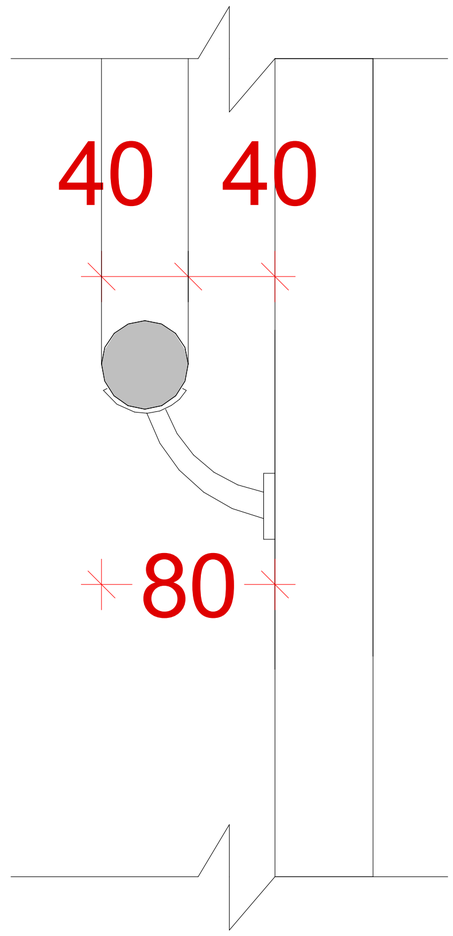

დ-7 დეტალი 1:20

მოაჯირის ფრაგმენტი 1:2

ფორმატი	პირობითი ნიშნები							
A2	მინის ნაკვეთის საკადასტრო საზღვარი კონსტრუქციული ღერძი არქიტექტურული ნიშნული ჟრილის ხაზი		რკინა-ბეტონის კოლონა რკინა-ბეტონის რიგელი სამშენებლო ბლოკის ნყობა (ქედელი ტიხარი) სავენტილაციო ღიობი	საპროექტო ორგანიზაცია შ.პ.ს. "ვერტექს" ს/კ 405404977 მისამართი საქართველო, ქ. თბილისი, ქ. შარტავას 14 ა	მთ. არქიტექტორი არქიტექტორი კონსტრუქტორი	გიორგი ბარამიძე გიორგი ბარამიძე	გ.ბარამიძე გ.ბარამიძე	პროექტის სახელწოდება ორი ან მეტი ფუნქციის მქონე ობიექტები მრავალფუნქციული კომპლექსი შენობა მისამართი ქ.თბილისი, ცენტრალური ისანი-სამგორი, (ნაკ.11/077); ქალაქი თბილისი, გამზირი მოსკოვისკი; ქალაქი თბილისი, ცენტრალური ისანი-სამგორი,(ნაკვეთი11/76) ს/კ 01.17.12.002.170	ნახაზის სახელწოდება დეტალები თარიღი 3/24/2022 მასშტაბი 1:20, 1:2 ფურცელი ა021 ფურცლები 41
					დამკვეთი შ.პ.ს. ,,არკო,, (202276517)			

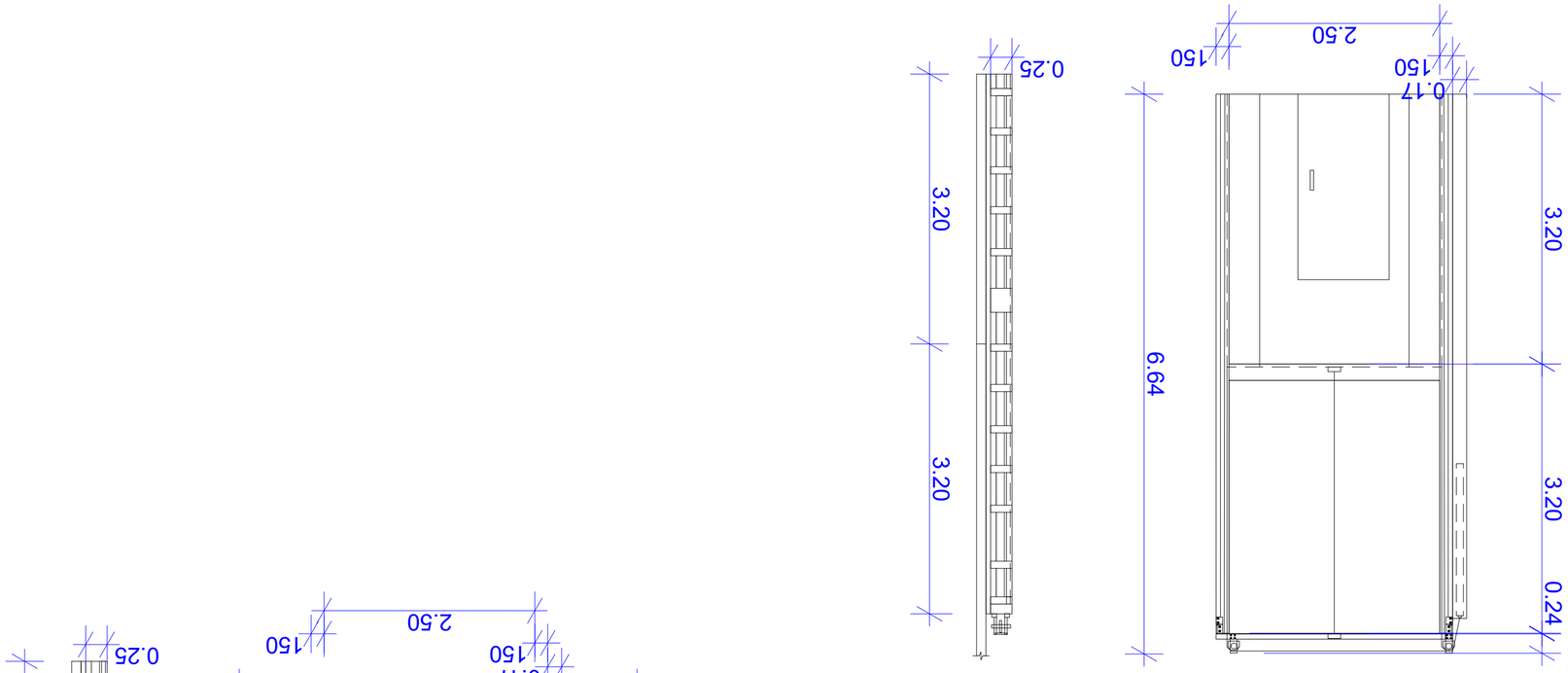
0.25
3.20
3.20
0.17
150
2.50
150
6.64
3.20
3.20
0.24

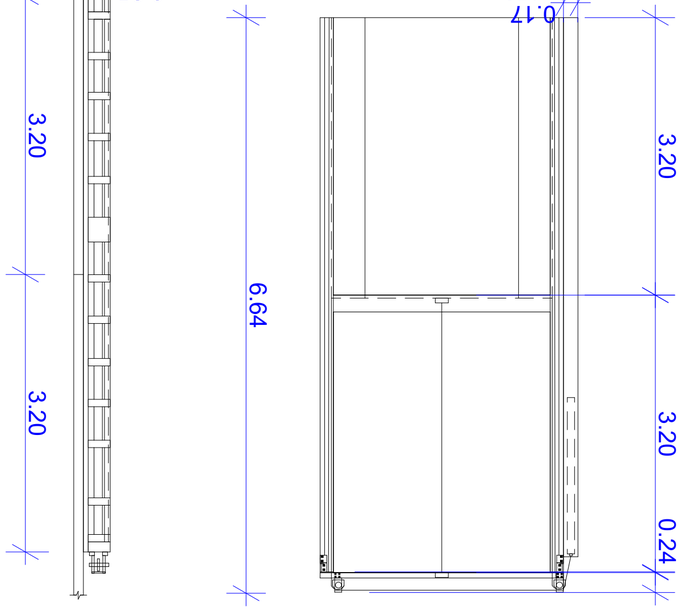
0.25
3.20
3.20
0.17
150
2.50
150
6.64
3.20
3.20
0.24

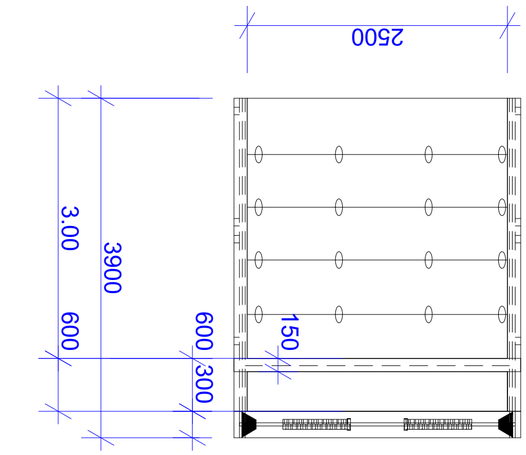
2500
3.00
3900
600
600
300
150

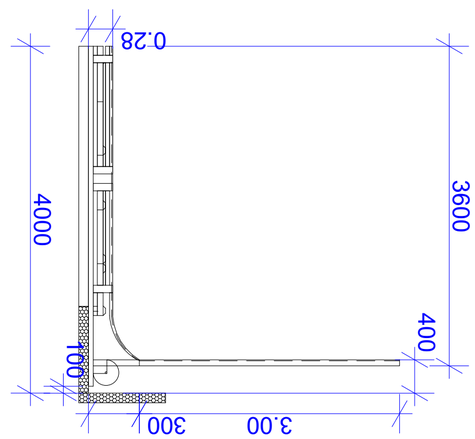
0.28
4000
3600
400
100
3.00
300
