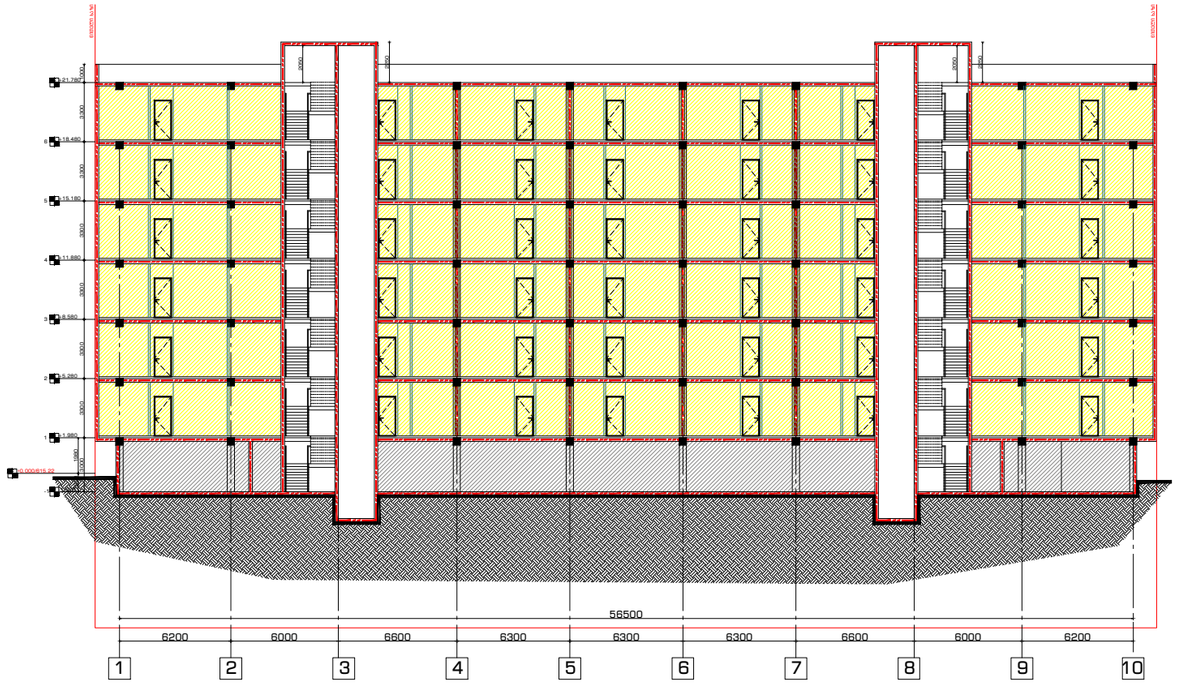

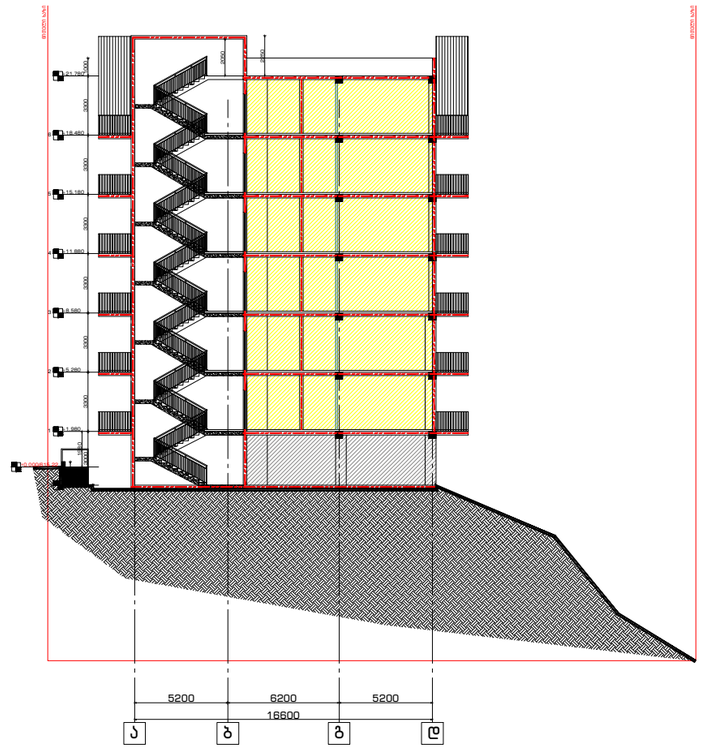

გენგეგმა:

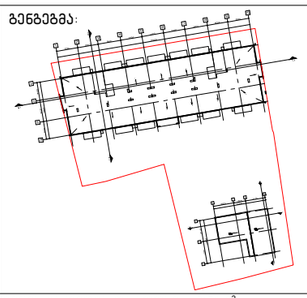

მიწის ნაკვეთის ფართობი – 3176 მ^2
განაშენიანების კოეფიციენტის საანგარიშო ფართობი – 1136.5 მ^2; კ1 = 0.4
განაშენიანების ინტენსივობის კოეფიციენტის საანგარიშო ფართობი – 6374.3 მ^2; კ2 = 2.0
გამწვანების კოეფიციენტის საანგარიშო ფართობი – 1143.5 მ^2; კ3 = 0.4

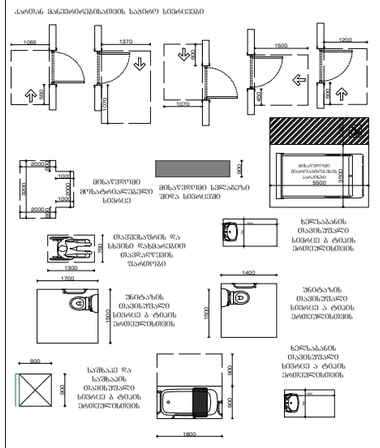

ნახაზი:
ჭრილი 1-1, ჭრილი 2-2

პროექტი:
საცხოვრებელი კომპლექსი

დამკვეთი:
შპს "პილარ ჯგუფი"

შემსრულებელი:

GURGENIDZE
არქიტექტურა
architecture

დირექტორი	ლ.გურგენიძე	
პრ.ავტორი	მ.გურგენიძე	
არქიტექტორი	ლ.გურგენიძე	
არქიტექტორი	თ.ჩხაიძე	

ფორმატი	მასშტაბი	სტადია	თარიღი	ფურც.
A1	1:100	შპ	24.11.21	A-200

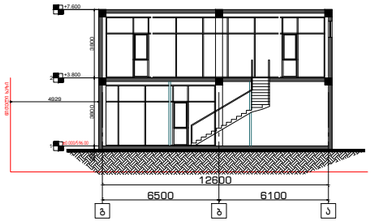

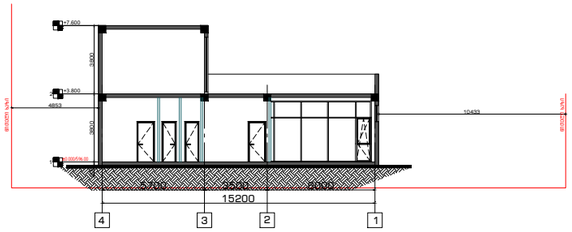

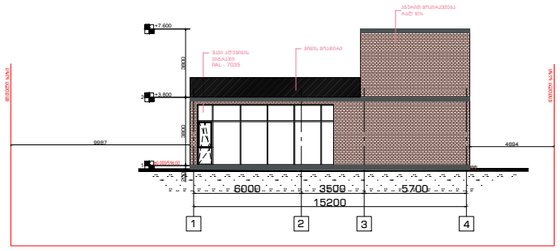

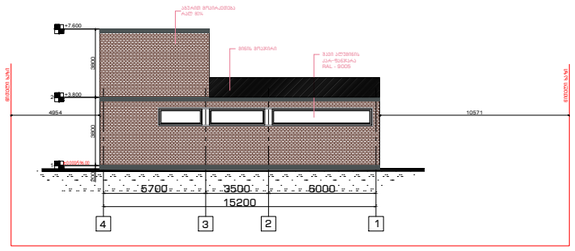

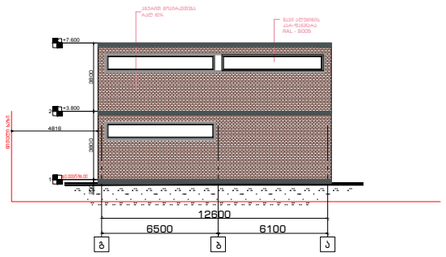

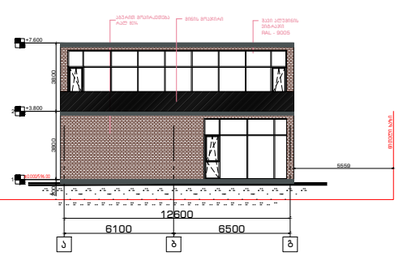

გენგეგმა:

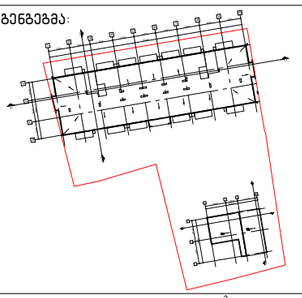

მიწის ნაკვეთის ფართობი – 3176 მ^2
განაშენიანების კოეფიციენტის საანგარიშო ფართობი – 1136.5 მ^2; კ1 = 0.4
განაშენიანების ინტენსივობის კოეფიციენტის საანგარიშო ფართობი – 6374.3 მ^2; კ2 = 2.0
გამწვანების კოეფიციენტის საანგარიშო ფართობი – 1143.5 მ^2; კ3 = 0.4

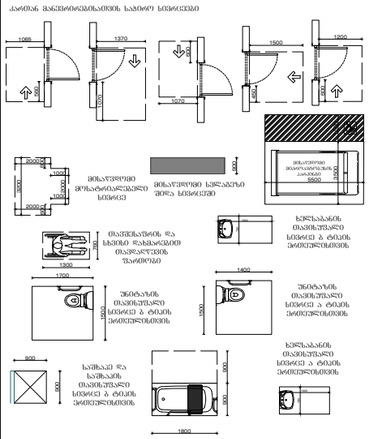

ნახაზი:
ჭრილი , ფასადი

პროექტი:
საცხოვრებელი კომპლექსი

დამკვეთი:
შპს "პილარ ჯგუფი"

შემსრულებელი:

GUR
GEN
IDZE
არქიტექტურა
architecture

დირექტორი	ლ.გურგენიძე	
არ.ავტორი	მ.გურგენიძე	
არქიტექტორი	ლ.გურგენიძე	
არქიტექტორი	თ.ჩხაიძე	

ფორმატი	მასშტაბი	სტადია	თარიღი	ფურც.
A1	1:100	შპ	24.11.21	A-201