საქართველო, თბილისი 0119, ვანის ქ.3
ტელ: +995 (32) 277 99 99
www.telasi.ge

ნომერი: 0909/650/20

თარიღი: 09/09/2020

შპს „დიღმის ველი“-ს დირექტორს

ბ-ნ ირაკლი დვალს

სს „თელასში“ შემოსული თქვენი N0825/195/20 წერილის პასუხად, გაცნობებთ, რომ განაშენიანების რეგულირების გეგმის გეგმარებითი დავალების დამტკიცების შემთხვევაში, კომპანია თანახმაა მოხდეს ადგილმონაცვლეობა ჩვენს მიწის ნაკვეთებს შორის, (ს/კ 01.72.14.009.511; სს „თელასი“) თქვენს მიერ მითითებული ესკიზის შესაბამისად, იმ პირობით, რომ ჩვენი მიწის ნაკვეთიდან ენერგოობიექტის გადატანა უნდა მოხდეს თქვენი ხარჯით, სს „თელასთან“ შეთანხმებული პროექტის შესაბამისად.

ასევე ფართების გაცვლისას გასათვალისწინებელია შპს „დიღმის ველი“-ს სავარაუდო მოთხოვნილი სიმძლავრე.

კორპორაციული განვითარების და საწარმოო
საქმიანობის უზრუნველყოფის დირექტორის მ/შ გ. ჩიხრაძე

შემსრულებელი: ზ. აზარაშვილი
ტელეფონი: 2779999(1)7531

ქალაქ თბილისის მუნიციპალიტეტის საჯარო სამართლის იურიდიული პირი – ქალაქ თბილისის მუნიციპალიტეტის ტრანსპორტისა და ურბანული განვითარების სააგენტო

წერილის ნომერი: **16-0122068170**
თარიღი: **09/03/2022**
პინი: **5353**

ადრესატი: კობა მოდრეკილაძე
პირადი ნომერი: 01023007690
მისამართი: თბილისი ლუბლიანას ქ. N 11 ბლოკი გ ბ. 105

გადაამოწმეთ: **document.municipal.gov.ge**

თქვენი 2022 წლის 10 თებერვლის 01220594-67 ელექტრონული განცხადების პასუხად, გაცნობებით, რომ ქალაქ თბილისში დიღმის სასწ. საცდელო მეურნეობაში არსებულ (01.72.14.009.510) მიწის ნაკვეთებზე, ქალაქ თბილისის მუნიციპალიტეტის საკრებულოს 2021 წლის 19 დეკემბრის N505 განკარგულებით დამტკიცდა განაშენიანების რეგულირების გეგმის პროექტი.

გრგ-ს პროექტის შესაბამისად თქვენს დაინტერესებაში არსებულ მიწის ნაკვეთებზე (01.72.14.009.510) დადგენილია საცხოვრებელი ზონა 5 (სზ-5). სადაც განთავსებულია მრავალბინიანი საცხოვრებელი სახლები. მაქსიმალური სიმაღლე და სართულიანობა დადგენლია: 7-9 სართული და 31,5 მეტრი.

AR1875287 ელექტრონული განცხადებით მოთხოვნილია სართულიანობის შემცირება 7-8 სართულამდე. წარდგენილი პროექტით დაცულია, დამტკიცებული გრგ-ს შესაბამისად დადგენილი განაშენიანება.

გაცნობებთ, რომ მიწის ნაკვეთებზე (01.72.14.009.510) შესაძლებელია განთავსდეს 7-8 სართულიანი მრავალბინიანი საცხოვრებელი სახლი AR1875287 ელექტრონული განცხადებით წარდგენილი პროექტის შესაბამისად. დაცულ იქნას გამწვანების კ-3 კოეფიციენტი.

ვიქტორ წილოსანი

სააგენტოს უფროსი

გამოყენებულია კვალიფიციური
ელექტრონული ხელმოწერა/
ელექტრონული შტამპი

გამოყენებული წესები - **„შენობა-ნაგებობის უსაფრთხოების წესები“**

ჩამოთვალეთ შენობის დაკავებულებები და აღწერეთ თითოეული გამოყენება	
სც-2 (310.4) საცხოვრებელი ჯგუფი.	I სადარბაზო (2-7 სართული) II სადარბაზო (2-8 სართული)
სწ-2 (311.3) სასაწყობო ჯგუფი “ავტოსადგომ გარაჟებს და არაწვადი მასალის შესანახ სასაწყობო სივრცეებს”	-1 სართული
სქ (304.1) საქმიანი ჯგუფი	I სადარბაზო (1 სართული) II სადარბაზო (1 სართული)

კონსტრუქციის ტიპი:	
განსაზღვრეთ კონსტრუქციის ტიპი ახალი შენობისთვის: მაგალითი: II-A, II-B, V-A, V-B	**I-B** ტიპი

სიმაღლის შეზღუდვები ცხრილი 503 -ის მიხედვით		
დაკავებულობები	**დასაშვები სართულიანობა**	**შემოთავაზებული სართულიანობა**
საცხოვრებელი ჯგუფი სც-2	11	I სადარბაზო (6 სართული) II სადარბაზო (7 სართული)
სასაწყობე ჯგუფი სწ-2	11	1
სავაჭრო ჯგუფი სვ	11	I სადარბაზო (6 სართული) II სადარბაზო (7 სართული)
	დასაშვები	**შემოთავაზებული**
საერთო სიმაღლე =	48.8	I სადარბაზო (25.7) II სადარბაზო (29.0)
მიწის ზემოთ სართულის რაოდენობა =		8

ფართობის შეზღუდვები ცხრილი 503 -ის მიხედვით		
დაკავებულობები	**დასაშვები ფართობი**	**შემოთავაზებული ფართობი**
სასაწყობე ჯგუფი სწ-2 (-1 სართ)	7340	**1706.4**
სავაჭრო ჯგუფი სვ (1 სართ) I სადარბაზო	შეუზღუდავი	**149.7**
სავაჭრო ჯგუფი სვ (1 სართ) II სადარბაზო	შეუზღუდავი	**753.6**
საცხოვრებელი ჯგუფი სც-2 (2-6 სართ) I სადარბაზო	შეუზღუდავი	**293.1**
საცხოვრებელი ჯგუფი სც-2 (2-7 სართ) II სადარბაზო	შეუზღუდავი	**955.2**
იატაკის საერთო ფართობი =	**12542.5**	
იატაკების რაოდენობა =	**9**	
შენობის საერთო ფართობი სართულების გარე პერიმეტრებით =	**15678.1**	

გარე კედლის ცეცხლმედეგობისა და ღიობისადმი მოთხოვნები ცხრილების 602-ის და 705.8 -ის მიხედვით									
გარე კედელი	**ხანძარსაწინააღმდეგო მანძილი** (მეტრი)	**ცეცხლმედეგობის ხარისხი** (საათი)		**კედლის ღიობების ფართობი** (კედლის %)					
		მოთხოვნილი	**გათვალისწინებული**	**დასაშვები**			**გათვალისწინებული**		
				დაცული	**დაუცველი საშხეფებით**	**დაუცველი**	**დაცული**	**დაუცველი საშხეფებით**	**დაუცველი**
ა-ნ ღერძებში	>9.0მ	0	0	შეუზღუდავი	შეუზღუდავი	შეუზღუდავი	-	-	აკმაყოფილებს
3-15 ღერძებში	>9.0მ	0	0	შეუზღუდავი	შეუზღუდავი	შეუზღუდავი	-	-	აკმაყოფილებს
ნ-გ ღერძებში	>9.0მ	0	0	შეუზღუდავი	შეუზღუდავი	შეუზღუდავი	-	-	აკმაყოფილებს
15-3 ღერძებში	>9.0მ	0	0	შეუზღუდავი	შეუზღუდავი	შეუზღუდავი	-	-	აკმაყოფილებს
ე-გ ღერძებში	>9.0მ	0	0	შეუზღუდავი	შეუზღუდავი	შეუზღუდავი	-	-	აკმაყოფილებს
ა-დ ღერძებში	>9.0მ	0	0	შეუზღუდავი	შეუზღუდავი	შეუზღუდავი	-	-	აკმაყოფილებს

ხანძრისაგან დაცვის სისტემებისადმი მოთხოვნები							
დაკავებულობები/სივრცეები/გასასვლელი საშუალებები	**ავტოსაშხეფი სისტემა**	**ალტერნატიული ავტომატური ცეცხლსაქრობი სისტემები**	**ხელით სამართავი სახანძრო განგაშის სისტემები**	**სახანძრო მილდგარების სისტემები**	**კვამლის საკონტროლო სისტემები**	**ხელის ცეცხლმაქრები**	**საავარიო განგაშის სისტემები**
საცხოვრებელი ჯგუფი სც-2	კი	-	-	-	-	-	კი
სასაწყობე ჯგუფი სწ-2	კი	-	კი	-	მექანიკური განიავება	კი	
სავაჭრო ჯგუფი სვ	კი	-	კი	-	-	კი	
ავტოსადგომი	კი	-	კი	კი	მექანიკური განიავება/ კვამლის გაწოვა	კი	
დერეფნები	კი	-	კი	კი	მექანიკური განიავება / კვამლის გაწოვა	კი	
ტამბური	-	-	-	-	მექანიკური განიავება/ დაწნევის სისტემა	-	
კიბის უჯრედი	-	-	-	-	დაწნევის სისტემა	-	
ლიფტის შახტა	-	-	-	-	დაწნევის სისტემა	-	
სახანძრო-ამაშველო სამსახურის მიერ გამოსაყენებელი მისაერთებლები				კი			

განიაავების მოთხოვნა		
დაკავებულობები/სივრცეები/გასასვლელი საშუალებები	ბუნებრივი განიავება	ხელოვნური განიავება
საცხოვრებელი ჯგუფი სც-2	შერეული	შერეული
სასაწყობე ჯგუფი სწ-2	შერეული	შერეული
სავაჭრო ჯგუფი სვ	შერეული	შერეული
ტამბური		კი
დერეფნები		კი
კიბის უჯრედი		კი

თითოეული სართულიდან გასასვლელი საშუალება									
სართულები	დაკავებულობა და დაკავებულობის დატვირთვის ჯამური მაჩვენებელი	მოთხოვნილი გასასვლელების/გასასვლელთან მისადგომის რაოდენობა	გათვალისწინებული გასასვლელების/გასასვლელთან მისადგომის რაოდენობა და ტიპი	გასასვლელი საშუალებების სიგანე					
				გზა-კიბეები		დერაფანი,		გასასვლელის გზა-კარი	
				მოთხოვნილი	გათვალისწინებული	მოთხოვნილი	გათვალისწინებული	მოთხოვნილი	გათვალისწინებული
-1 სართული	92	2	3 (შიგა და გარე გასასვლელის გზა-კიბეები)	1.1	>1.1	-	-	0.82	>0.82
მიწისპირა სართული	322	2	8 (გზა-კარი)	-	-	1.2	>1.2	0.82	>0.82
მეორე - მეექვსე სართული I სადარბაზო	16	1	1 (შიგა და გარე გასასვლელის გზა-კიბეები)	1.1	>1.1	1.2	>1.2	0.82	>0.82
მეორე - მეშვიდე სართული II სადარბაზო	62	2	2 (შიგა და გარე გასასვლელის გზა-კიბეები)	1.1	>1.1	1.2	>1.2	0.82	>0.82

წყალსადენი სისტემის ფიქსირებული მოწყობილობების **ცხრილი 1602.1-ის მიხედვით**											
სართულები	**დაკავებულობა და დაკავებულობის დატვირთვის ჯამური მაჩვენებელი**	**ფიქსირებული მოწყობილობები**									
		უნიტაზი		**ხელსაბანი**		**აბაზანა/შხაპი**		**წყლის დასალევი შადრევნები**		**სამომსახურეო ნიჟარა**	
		მოთხოვნილი	გათვალისწინებული	მოთხოვნილი	გათვალისწინებული	მოთხოვნილი	გათვალისწინებული	მოთხოვნილი	გათვალისწინებული	მოთხოვნილი	გათვალისწინებული
პირველი-მეორე სართული	**322**	5	5	5	5	-	-	1	1	1	1

წყალსადენი სისტემის ფიქსირებული მოწყობილობების რაოდენობა-საცხოვრებელი ჯგუფი **სც-2 და სც-3 ქვეჯგუფები** ცხრილი 1602.1-ის მიხედვით											
სართულები	**საცხოვრებელი ერთეული**	**ფიქსირებული მოწყობილობები**									
		უნიტაზი (ერთ საცხოვრებელ ერთეულზე)		**ტუალეტის ხელსაბანები (ერთ საცხოვრებელ ერთეულზე)**		**აბაზანა/შხაპი (ერთ საცხოვრებელ ერთეულზე)**		**სამზარეულოს ნიჟარა (ერთ საცხოვრებელ ერთეულზე)**		**ავტომატური სარეცხი მანქანის მისაერთებელი**	
		მოთხოვნილი	გათვალისწინებული	მოთხოვნილი	გათვალისწინებული	მოთხოვნილი	გათვალისწინებული	მოთხოვნილი	გათვალისწინებული	მოთხოვნილი	გათვალისწინებული
მეორე - მეექვსე სართული I სადარბაზო	**5**	1	1	1	1	1	1	1	1	1	1
მეორე - მეშვიდე სართული II სადარბაზო	**16**	1	1	1	1	1	1	1	1	1	1

ситуационен план

мащаб 1:200

легенда

- граници на поземлени имоти
- сградно застрояване
- сградно застрояване с подземни нива
- ограничителна линия на строеж
- ограничителна линия на сервитут
- ограничителна линия на сервитут за подземни нива
- ограничителна линия на сервитут за надземни нива
- ограничителна линия на сервитут за подземни и надземни нива
- ограничителна линия на сервитут за подземни и надземни нива с ограничение
- ограничителна линия на сервитут за подземни и надземни нива с ограничение и ограничение
- ограничителна линия на сервитут за подземни и надземни нива с ограничение и ограничение и ограничение
- ограничителна линия на сервитут за подземни и надземни нива с ограничение и ограничение и ограничение и ограничение
- ограничителна линия на сервитут за подземни и надземни нива с ограничение и ограничение и ограничение и ограничение и ограничение
- ограничителна линия на сервитут за подземни и надземни нива с ограничение и ограничение и ограничение и ограничение и ограничение и ограничение
- ограничителна линия на сервитут за подземни и надземни нива с ограничение и ограничение и ограничение и ограничение и ограничение и ограничение и ограничение
- ограничителна линия на сервитут за подземни и надземни нива с ограничение и ограничение и ограничение и ограничение и ограничение и ограничение и ограничение и ограничение
- ограничителна линия на сервитут за подземни и надземни нива с ограничение и ограничение и ограничение и ограничение и ограничение и ограничение и ограничение и ограничение и ограничение
- ограничителна линия на сервитут за подземни и надземни нива с ограничение и ограничение и ограничение и ограничение и ограничение и ограничение и ограничение и ограничение и ограничение и ограничение
- ограничителна линия на сервитут за подземни и надземни нива с ограничение и ограничение и ограничение и ограничение и ограничение и ограничение и ограничение и ограничение и ограничение и ограничение и ограничение
- ограничителна линия на сервитут за подземни и надземни нива с ограничение и ограничение и ограничение и ограничение и ограничение и ограничение и ограничение и ограничение и ограничение и ограничение и ограничение и ограничение
- ограничителна линия на сервитут за подземни и надземни нива с ограничение и ограничение и ограничение и ограничение и ограничение и ограничение и ограничение и ограничение и ограничение и ограничение и ограничение и ограничение и ограничение
- ограничителна линия на сервитут за подземни и надземни нива с ограничение и ограничение и ограничение и ограничение и ограничение и ограничение и ограничение и ограничение и ограничение и ограничение и ограничение и ограничение и ограничение и ограничение
- ограничителна линия на сервитут за подземни и надземни нива с ограничение и ограничение и ограничение и ограничение и ограничение и ограничение и ограничение и ограничение и ограничение и ограничение и ограничение и ограничение и ограничение и ограничение и ограничение
- ограничителна линия на сервитут за подземни и надземни нива с ограничение и ограничение и ограничение и ограничение и ограничение и ограничение и ограничение и ограничение и ограничение и ограничение и ограничение и ограничение и ограничение и ограничение и ограничение и ограничение
- ограничителна линия на сервитут за подземни и надземни нива с ограничение и ограничение и ограничение и ограничение и ограничение и ограничение и ограничение и ограничение и ограничение и ограничение и ограничение и ограничение и ограничение и ограничение и ограничение и ограничение и ограничение
- ограничителна линия на сервитут за подземни и надземни нива с ограничение и ограничение и ограничение и ограничение и ограничение и ограничение и ограничение и ограничение и ограничение и ограничение и ограничение и ограничение и ограничение и ограничение и ограничение и ограничение и ограничение и ограничение
- ограничителна линия на сервитут за подземни и надземни нива с ограничение и

I სართულის გეგმა



არქიტექტურული გეგმა	
ობიექტი	მრავალბინიანი საცხოვრებელი კომპლექსი
მისამართი	თბილისი დიღომი ს.კ. 01.72.14.009.672
არქიტექტორი	კ. მოდრეკილაძე
კონსტრუქტორი	ცომაია

ექსპლიკაცია

კომერციული	906.3
დამხმარე სათა	47.6
სადარბაზო	158.3
ჯამი	1112.2

სართულის განაშენიანების ფართი კ2 მ²

შენიშვნები

1. ნახაზი მომზადებული მისაწვდომობის სტანდარტების მიხედვით.

2. ზომები მოცემულია სანტიმეტრებში.

ნახაზი	1 სართულის გეგმა
ფურცლის ზომა	A2
მასშტაბი	1:200
ფურცლის ნომერი	

თბილისი 2022 წ.

Этаж (12)

Спецификация помещений

Помещение	Площадь, м²
Общая площадь квартиры	112.04
Площадь квартиры	127.9
Площадь лоджии/балкона	265.2
Итого	1513.5

Количество помещений на этаже, 12 шт. Общая площадь этажа, м² 1513.5

Экспликация помещений:

№	Наименование	Площадь, м²
1	1-комнатная квартира	43.47
2	1-комнатная квартира	42.565
3	1-комнатная квартира	45.104
4	1-комнатная квартира	44.751
5	1-комнатная квартира	46.092
6	1-комнатная квартира	46.221
7	1-комнатная квартира	48.135
8	1-комнатная квартира	42.407
9	1-комнатная квартира	44.18
10	1-комнатная квартира	45
11	1-комнатная квартира	42.099
12	1-комнатная квартира	45
13	2-комнатная квартира	62.294
14	2-комнатная квартира	76.923
15	2-комнатная квартира	67.07
16	2-комнатная квартира	67.616
17	2-комнатная квартира	76.035
18	2-комнатная квартира	54.635
19	3-комнатная квартира	63.797
20	3-комнатная квартира	63.797
21	3-комнатная квартира	63.797
22	3-комнатная квартира	63.797

Условные обозначения:

- Граница квартиры
- Перегородка
- Перегородка ниже 1,2 м
- Ограждение лоджии/балкона
- Дверь межкомнатная
- Дверь входная
- Окно
- Балконная дверь
- Витраж
- Санузел
- Ванная
- Кухня
- Коридор
- Лоджия/балкон
- Шкаф
- Стояк ВК
- Стояк ХВС
- Стояк ГВС
- Стояк канализации
- Стояк отопления
- Радиатор отопления
- Полотенцесушитель
- Унитаз
- Раковина
- Ванна
- Душевой поддон
- Мойка
- Плита
- Холодильник
- Стиральная машина
- Электрощит
- Розетка
- Выключатель
- Светильник потолочный
- Светильник настенный
- Точка освещения
- Телефонная розетка
- Компьютерная розетка
- Телевизионная розетка
- Домофон
- Звонок
- Пожарный извещатель
- Датчик движения
- Камера видеонаблюдения
- Точка доступа Wi-Fi
- Пожарный кран
- Огнетушитель
- Пожарный рукав
- Пожарная сигнализация
- Система оповещения
- Система вентиляции
- Приточная вентиляция
- Вытяжная вентиляция
- Кондиционер
- Воздуховод
- Решетка вентиляционная
- Клапан противопожарный
- Дымоудаление
- Подпор воздуха
- Молниеприемник
- Заземление
- Громоотвод
- Ось несущей стены
- Несущая стена
- Колонна
- Пилон
- Балка
- Перекрытие
- Проем в перекрытии
- Лестница
- Пандус
- Лифт
- Эскалатор
- Траволатор
- Ворота
- Шлагбаум
- Въезд
- Выезд
- Парковочное место
- Разметка
- Бордюр
- Газон
- Тротуар
- Проезжая часть
- Ограждение
- Забор
- Калитка
- Фонарь уличный
- Скамейка
- Урна
- Дорожный знак
- Светофор
- Пешеходный переход
- Остановка общественного транспорта
- Автобусная остановка
- Трамвайная остановка
- Троллейбусная остановка
- Такси
- Велосипедная парковка
- Зарядная станция для электромобилей
- Контейнер для мусора
- Мусоропровод
- Почтовый ящик
- Информационный стенд
- Указатель
- Граница земельного участка
- Межевой знак
- Геодезическая точка
- Репер
- Граница зоны с особыми условиями использования территории
- Охранная зона
- Санитарно-защитная зона
- Водоохранная зона
- Прибрежная защитная полоса
- Зона затопления
- Зона подтопления
- Граница муниципального образования
- Граница населенного пункта
- Граница территориальной зоны
- Красная линия
- Линия регулирования застройки
- Граница объекта капитального строительства
- Граница земельного участка
- Граница зоны планируемого размещения объекта
- Граница зоны с особыми условиями использования территории
- Граница территории, подлежащей комплексному развитию
- Граница территории, подлежащей реновации
- Граница территории, подлежащей сносу
- Граница территории, подлежащей благоустройству
- Граница территории, подлежащей озеленению
- Граница территории, подлежащей рекультивации
- Граница территории, подлежащей консервации
- Граница территории, подлежащей ликвидации
- Граница территории, подлежащей реконструкции
- Граница территории, подлежащей капитальному ремонту
- Граница территории, подлежащей текущему ремонту
- Граница территории, подлежащей модернизации
- Граница территории, подлежащей техническому перевооружению
- Граница территории, подлежащей расширению
- Граница территории, подлежащей строительству
- Граница территории, подлежащей проектированию
- Граница территории, подлежащей инженерным изысканиям
- Граница территории, подлежащей архитектурно-строительному проектированию
- Граница территории, подлежащей государственной экспертизе проектной документации
- Граница территории, подлежащей государственной экспертизе результатов инженерных изысканий
- Граница территории, подлежащей государственной экспертизе проектной документации и результатов инженерных изысканий
- Граница территории, подлежащей государственной экспертизе проектной документации и результатов инженерных изысканий, совмещенной с государственной экспертизой проектной документации и результатов инженерных изысканий
- Граница территории, подлежащей государственной экспертизе проектной документации и результатов инженерных изысканий, совмещенной с государственной экспертизой проектной документации и результатов инженерных изысканий, совмещенной с государственной экспертизой проектной документации и результатов инженерных изысканий

Примечания:

1. Все размеры даны в мм, если не указано иное.
2. Отметки даны относительно уровня чистого пола.
3. Привязка осей — к внутренним граням несущих стен.
4. Двери открываются наружу, если не указано иное.
5. Высота помещений — 2,7 м, если не указано иное.
6. Толщина перегородок — 120 мм, если не указано иное.
7. Толщина наружных стен — 510 мм.
8. Толщина внутренних несущих стен — 380 мм.
9. Толщина монолитных перекрытий — 200 мм.
10. Толщина лестничных маршей — 180 мм.
11. Ширина лестничных маршей — 1,2 м.
12. Ширина дверных проемов — 900 мм, если не указано иное.
13. Ширина входных дверей — 1,2 м.
14. Ширина балконных дверей — 1,4 м.
15. Ширина окон — 1,5 м, если не указано иное.
16. Высота подоконников — 0,9 м, если не указано иное.
17. Высота оконных проемов — 1,5 м, если не указано иное.
18. Высота дверных проемов — 2,1 м, если не указано иное.
19. Высота ограждений лоджий и балконов — 1,2 м.
20. Высота парапетов — 1,2 м.
21. Высота вентиляционных шахт — 1,5 м.
22. Высота дымовых труб — 2,0 м.
23. Высота молниеприемников — 2,0 м.
24. Высота громоотводов — 2,0 м.
25. Высота заземляющих устройств — 2,0 м.
26. Высота мачт — 2,0 м.
27. Высота флагштоков — 2,0 м.
28. Высота антенн — 2,0 м.
29. Высота радиомачт — 2,0 м.
30. Высота телевизионных мачт — 2,0 м.
31. Высота ветровых нагрузок — 2,0 м.
32. Высота снеговых нагрузок — 2,0 м.
33. Высота сейсмических нагрузок — 2,0 м.
34. Высота ветровых нагрузок — 2,0 м.
35. Высота снеговых нагрузок — 2,0 м.
36. Высота сейсмических нагрузок — 2,0 м.
37. Высота ветровых нагрузок — 2,0 м.
38. Высота снеговых нагрузок — 2,0 м.
39. Высота сейсмических нагрузок — 2,0 м.

3 sarTuli (2)

1:200

ااا ԱՀՀՈՒՄՆԱԿԱՆ ՏԵՂԱԿԱՆՔ

S-03

E-1-1

E-2

E-2

E-3

ընդհանուր մակերես:	0.0 մ²
կառուցապատման մակերես:	0.0 մ²
կանաչապատման նորմատիվ N 00	կազմում է: 0.0 մ²

ծանոթագրություն նախագծային լուծումների վերաբերյալ:

+0.00 նշանակում է հարկի մակարդակի բացարձակ նիշ

նշանակում է նախագծվող շենքի ուրվագիծ

նշանակում է գոյություն ունեցող շենքի ուրվագիծ

նշանակում է գոյություն ունեցող ծառ

նշանակում է ծառի կտրման ենթակա ծառ

նշանակում է ծառի պահպանման ենթակա ծառ

ծանոթագրություն

1. նախագիծը կազմվել է ճարտարապետական առաջադրանքի հիման վրա:
2. չափագրվել է 0.0 մ² տարածք:

3

ճարտարապետ	Ա. Ա
գլխավոր ճարտարապետ	Ա. Ա
նախագծի ղեկավար	Ա. Ա
կատարող	Ա. Ա

ՀՀ ԱՐՄԱՎԻՐԻ ՄԱՐԶ
ԱՐՄԱՎԻՐ ՔԱՂԱՔ
ՀՀ, 01.72.14.009.672
ա.ց.

ՀՀ ԱՐՄԱՎԻՐԻ ՄԱՐԶ
ԱՐՄԱՎԻՐ ՔԱՂԱՔ
ՀՀ, 01.72.14.009.672
ա.ց.

նախագծային փուլ

ՀՀ ԱՐՄԱՎԻՐԻ ՄԱՐԶ	
ԱՐՄԱՎԻՐ ՔԱՂԱՔ	
ՀՀ, 01.72.14.009.672	
ա.ց.	

Этаж (2)

IV цифровые данные

1:200

Проект	Жилой комплекс
Адрес	Ереван, ул. Арташата, 72, 01.72.14.009.672
Заказчик	ООО "Ереван Инвест"
Архитектор	А. Акопян
Главный инженер проекта	Г. Мкртчян
Конструктивная часть	
Площадь участка	11204.3 м²
Площадь застройки	127.9 м²
Общая площадь	265.2 м²
Высота	1513.5 м

Площадь этажа по внутреннему периметру стен 82 м²

Условные обозначения

- Граница участка
- Граница застройки
- Линия разреза
- Ось несущих конструкций
- Граница помещения
- Отметка чистого пола +0.00
- Направление уклона пола
- Дверь однопольная 1.00 / 2.10
- Окно 2.30

Экспликация помещений

№	Наименование	Площадь, м²
1	Тамбур	3.8
2	Коридор	12.4
3	Санузел	4.2
4	Жилая комната	18.6
5	Кухня-ниша	6.1
6	Лоджия	5.4

1. Тамбур, коридор, санузел, жилая комната, кухня-ниша, лоджия — по проекту.
2. Площади помещений указаны в м² с точностью до 0.1 м².

Изм. Кол. Лист № док. Подп. Дата

Разработал — Проверил — Н. контр. — ГИП

Стадия: Р | Лист 4 | Листов 8

Копирование без разрешения автора запрещено. © 2022 ГУ.



Этаж (1)

1:200

V სართულის გეგმა

არქიტექტურული გეგმა

ობიექტი

მრავალბინიანი საცხოვრებელი კომპლექსი

მისამართი

თბილისი
დიღომი
ს.კ. 01.72.14.009.672

არქიტექტორი

კ. მოღრეკილაძე

კონსტრუქტორი

ცომაია

ექსპლიკაცია

საცხოვრებელი	1120.4
საზაფხულო	127.9
სადარბაზო	265.2
ჯამი	1513.5

სართულის განამშენიანების ფართი კ2 — მ²

პირობითი ნიშნები

ინფორმაცია ფართის შესახებ:

ძირა ფართი:		0.0 მ²
საზახულო ფართი:		0.0 მ²
ფართი N 00	სულ:	0.0 მ²

ა — ა სტრუქტურული ღერძი

+0.00 ნიშნული

ბლოკის კედელი

ბეტონის კედელი

საყრდენი კოლონა

კარის ცეცხლმედეგობა

შენიშვნები

1. ნახაზი მომზადებული მისაწვდომობის სტანდარტების მიხედვით.

2. ზომები მოცემულია სანტიმეტრებში.

ნახაზი

5 სართულის გეგმა

ფურცლის ზომა

A2

მასშტაბი

1:200

ფურცლის ნომერი

თბილისი 2022 წ.

Этаж VI Квартиры на шестом этаже

6

Вид объекта	6 Квартиры на шестом этаже
Стадия проектирования	Рабочий проект
Формат	A2
Масштаб	1:200
Дата выпуска	Январь 2022 г.

Экспликация помещений:

Общая площадь квартиры:	0.0 м²
Площадь квартиры без лоджий:	0.0 м²
Высота помещений не менее:	0.0 м

1. Вид объекта - многоквартирный жилой дом.
2. Площади квартир приведены без учета площади лоджий.

Условные обозначения:

- Номер помещения и площадь помещения
- Отметка чистого пола +0.00
- Внутренние несущие стены
- Внутренние перегородки
- Оконный проем
- Дверной проем
- Дверь одностворчатая с доводчиком
- Дверь одностворчатая со стеклопакетом

Экспликация квартиры

Общая площадь	112.0 м²
Площадь с учетом лоджий	127.9 м²
Площадь без учета лоджий	265.2 м²
Количество комнат	1513.5

Площадь лоджий, балконов, террас 12 шт. 0 м²

Примечания:

1. Все размеры даны в мм, если не указано иное.
2. Отметки даны относительно уровня чистого пола.
3. Все размеры даны в осях.
4. Все размеры даны в осях.
5. Все размеры даны в осях.
6. Все размеры даны в осях.
7. Все размеры даны в осях.
8. Все размеры даны в осях.
9. Все размеры даны в осях.
10. Все размеры даны в осях.
11. Все размеры даны в осях.
12. Все размеры даны в осях.
13. Все размеры даны в осях.
14. Все размеры даны в осях.
15. Все размеры даны в осях.

Разрез 1-1

Разрез 2-2

Разрез 3-3

Разрез 4-4

Разрез 5-5

Разрез 6-6

Разрез 7-7

Разрез 8-8

Разрез 9-9

Разрез 10-10

Разрез 11-11

Разрез 12-12

Разрез 13-13

Разрез 14-14

Разрез 15-15

Разрез S-01

Разрез S-02

Разрез S-03



Этаж (2)

VII სართულის გეგმა

1:200

არქიტექტურული გეგმა

ობიექტი

მრავალბინიანი საცხოვრებელი კომპლექსი

მისამართი

თბილისი
დიღომი
ს.კ. 01.72.14.009.672

არქიტექტორი

კ. მოდრეკილაძე

კონსტრუქტორი

ცომაია

ექსპლიკაცია

საცხოვრებელი	1120.4
საზაფხულო	127.9
სადარბაზო	265.2
ჯამი	1513.5

სართულის განაშენიანების ფართი კ2 მ²

პირობითი ნიშნები

ინფორმაცია ფართის შესახებ:

შიდა ფართი:		0.0 მ²
საზახულო ფართი:		0.0 მ²
ფართი N 00	სულ:	0.0 მ²

ა — ა სტრუქტურული ღერძი

+0.00 ნიშნული

ბლოკის კედელი

ბეტონის კედელი

საყრდენი კოლონა

1.00 / 2.20 კარის ცეცხლმედეგობა

შენიშვნები

1. ნახაზი მომზადებული მისაწვდომობის სტანდარტების მიხედვით.

2. ზომები მოცემულია სანტიმეტრებში.

ნახაზი

7 სართულის გეგმა

ფურცლის ზომა

A2

მასშტაბი

1:200

ფურცლის ნომერი

თბილისი 2022 წ.

8.

Этаж (2)

VIII блок/секция


S-03
S-04
E-1
E-2
E-3
E-1-1
+24.55
+24.55
+24.55

ситуационен план
Б33а

Възложител
Община Средец
гр. Средец, ул. Васил Левски №1

Проект
Изграждане на ВЕЦ „Средец" на р. Средецка

Местоположение
Средец, ул. „Васил Левски" №1
ПИ 01.72.14.009.672

Мащаб
1:200

Дата
Септември 2022 г.

Проектант
арх. Елена Димитрова
Рег. № 0412 АС

Забележки
Всички размери са в метри, освен ако не е посочено друго.

Легенда

- Граница на имота
- Сграда за ВЕЦ
- Съществуваща сграда
- Ограда
- Път
- Река Средецка
- Дървета
- Водомерна шахта
- Кота терен

Координатна система
BGS 2005 / 3-градусова зона 9

Изготвил
инж. Петър Стоянов Колев
Диплом № 1247 / 2008
Камара на инженерите в проектирането

Одобрил
арх. Елена Димитрова
Рег. № 0412 АС

Фаза
Б33а

Лист
1 от 1

Формат
A2

Мащаб
1:200

Дата
Септември 2022 г.

מפרט טכני מיוחד
פרק 03

מסמך
מפרט טכני מיוחד
מסמכי חוזה
מסמכי מכרז

תוכן עניינים

1. כללי 3
2. עבודות עפר 5
3. בטון יצוק באתר 8
4. בטון טרום 12
5. איטום 15
6. חיפויים 18
7. מסגרות ומעקות 21
8. נגרות 24
9. אינסטלציה 27
10. חשמל ותקשורת 31
11. מיזוג אוויר 34
12. מעליות 36
13. גינון והשקיה 38
14. פיתוח 41
15. שונות 44

מידע כללי
מבנה משולב מגורים ומסחר בן 12 קומות מעל קומת מרתף אחת. שטח בנוי כולל כ-18,500 מ"ר. המבנה כולל 96 יחידות דיור, 4 חנויות בקומת הקרקע ומרתף חניה ל-120 רכבים.

מסמכי חוזה
1. כתב כמויות
2. תכניות לפי רשימה בנספח ב'
3. מפרט טכני מיוחד
4. תנאי חוזה כלליים

מסמכי רקע
5. דוח קרקע מס' 01.72.14.009.672
6. סקר עצים
7. תכנית תנועה ותשתיות

מסמכי ביצוע
8. תכניות ביצוע מעודכנות
9. רשימת כמויות מעודכנת
10. לוחות זמנים מעודכנים

הערות כלליות
11. כל המידות באתר יש לבדוק לפני ביצוע.
12. אין למדוד בסרגל – רק לפי המידות המצוינות.
13. כל שינוי מהתכנון המאושר טעון אישור בכתב.
14. הקבלן אחראי לתיאום בין כל התכניות והמפרטים.
15. כל הסטיות יירשמו ביומן העבודה.

רשימת שרטוטים

מס'	שם השרטוט	קנ"מ
1	חתך אופייני – קיר חוץ	1:20
2	פרט חיבור קיר לרצפה	1:10
3	חתך בחלון	1:10
4	פרט איטום גג	1:10
5	חתך במעקה	1:10
6	חתך בקיר תומך	1:20

הערות לשרטוטים
- כל המידות בס"מ אלא אם צוין אחרת.
- שכבות הבידוד מסומנות בקווי שיפוע.
- פרטי האיטום יתואמו עם יועץ האיטום.
- מפלסי הרצפות מתייחסים למפלס 0.00 של הפרויקט.

מקרא
- קיר בטון מזוין
- בידוד קשיח
- איטום ביטומני
- קיר בלוקי בטון
- קיר גבס על מסגרת
- חלון / דלת

חתך אופייני – קיר חוץ
קנ"מ 1:20

פרט מס' 1
קנ"מ 1:10

פרט מס' 2
קנ"מ 1:10

פרט מס' 3
קנ"מ 1:10

פרט מס' 4
קנ"מ 1:10

פרט מס' 5
קנ"מ 1:10

פרט מס' 6
קנ"מ 1:10

הערות ביצוע
1. כל המידות באתר יש לבדוק לפני ביצוע.
2. יש לתאם עם יועץ האיטום לפני ביצוע

ЗАМЕЧАНИЯ ПО ЗАСТРОЙКЕ:

Площадь участка: 0.0 га
Площадь застройки: 0.0 га
Процент застройки: 0.0 %

Площадь участка N 00 | Цена: 0.0 ₴

Условные обозначения:

- Граница земельного участка и красная линия
- +0.00 Высотная отметка
- Линия регулирования застройки
- Линия электропередач
- Водопроводная сеть
- Существующее здание
- Проектируемое здание, 1 этаж (новое), 2 этажа
- Ограждение участка

ЗАСТРОЙЩИК

ООО «Ромашка-Строй»
Директор Иванов И.И.

ГЕНЕРАЛЬНЫЙ ПРОЕКТИРОВЩИК

ООО «Проект-Сервис»
Главный архитектор Петрова А.С.

ГЕНЕРАЛЬНЫЙ ПЛАН

Жилой дом с магазином на первом этаже по ул. Центральной, 12

СТАДИЯ

Рабочая документация

ЛИСТ

1

МАСШТАБ

1:200

ФОРМАТ

А2

ЛИСТОВ В ПРОЕКТЕ

2

ПРИМЕЧАНИЯ:

1. Все размеры даны в метрах, если не указано иное.
2. Привязка выполнена к местной системе координат г. Заречье.

ГЕНЕРАЛЬНЫЙ ПЛАН

Масштаб 1:200

ПЛАН ЗЕМЛЕПОЛЬЗОВАНИЯ

Масштаб 1:200

ВЕДОМОСТЬ ПЛОЩАДЕЙ

№	Наименование	Площадь, м²
1	Жилой дом	412,5
2	Магазин	186,0
3	Тротуарная плитка	95,0
4	Газон	210,0
5	Асфальтовое покрытие	340,0
6	Ограждение	128,0

ЭКСПЛИКАЦИЯ ЗДАНИЙ

№	Наименование	Этажность	Площадь застройки, м²
1	Жилой дом	2	412,5
2	Магазин	1	186,0

ТЕХНИКО-ЭКОНОМИЧЕСКИЕ ПОКАЗАТЕЛИ

Показатель	Значение
Площадь участка	0,0 га
Площадь застройки	0,0 га
Коэффициент застройки	0,0
Количество этажей	2
Количество квартир	8

ПРИМЕЧАНИЯ:

1. Все размеры даны в метрах, если не указано иное.
2. Привязка выполнена к местной системе координат г. Заречье.

ГЕНЕРАЛЬНЫЙ ПЛАН

Масштаб 1:200

ПЛАН ЗЕМЛЕПОЛЬЗОВАНИЯ

Масштаб 1:200

ВЕДОМОСТЬ ПЛОЩАДЕЙ

№	Наименование	Площадь, м²
1	Жилой дом	412,5
2	Магазин	186,0
3	Тротуарная плитка	95,0
4	Газон	210,0
5	Асфальтовое покрытие	340,0
6	Ограждение	128,0

ЭКСПЛИКАЦИЯ ЗДАНИЙ

№	Наименование	Этажность	Площадь застройки, м²
1	Жилой дом	2	412,5
2	Магазин	1	186,0

ТЕХНИКО-ЭКОНОМИЧЕСКИЕ ПОКАЗАТЕЛИ

Показатель	Значение
Площадь участка	0,0 га
Площадь застройки	0,0 га
Коэффициент застройки	0,0
Количество этажей	2
Количество квартир	8

ПРИМЕЧАНИЯ:

1. Все размеры даны в метрах, если не указано иное.
2. Привязка выполнена к местной системе координат г. Заречье.

ГЕНЕРАЛЬНЫЙ ПЛАН

Масштаб 1:200

ПЛАН ЗЕМЛЕПОЛЬЗОВАНИЯ

Масштаб 1:200

ВЕДОМОСТЬ ПЛОЩАДЕЙ

№	Наименование	Площадь, м²
1	Жилой дом	412,5
2	Магазин	186,0
3	Тротуарная плитка	95,0
4	Газон	210,0
5	Асфальтовое покрытие	340,0
6	Ограждение	128,0

ЭКСПЛИКАЦИЯ ЗДАНИЙ

№	Наименование	Этажность	Площадь застройки, м²
1	Жилой дом	2	412,5
2	Магазин	1	186,0

ТЕХНИКО-ЭКОНОМИЧЕСКИЕ ПОКАЗАТЕЛИ

Показатель	Значение
Площадь участка	0,0 га
Площадь застройки	0,0 га
Коэффициент застройки	0,0
Количество этажей	2
Количество квартир	8

კიბის დეტალური ნახაზი მ. 1:50

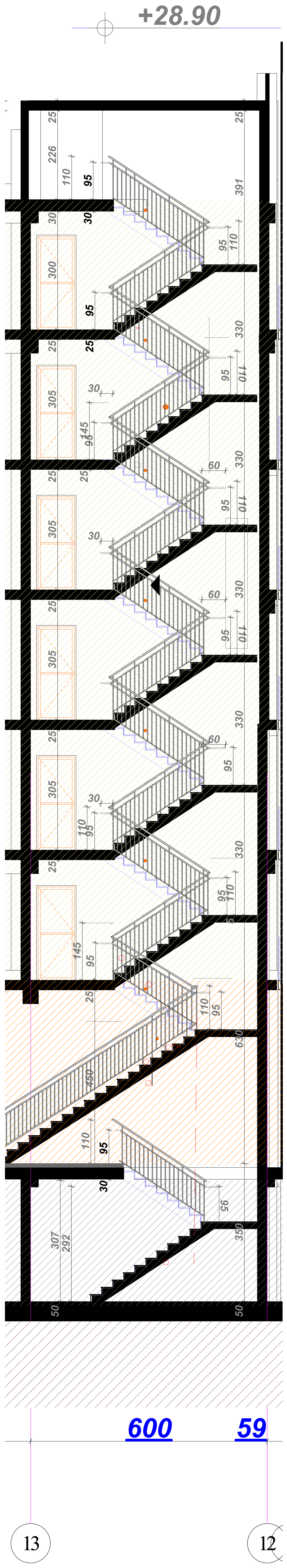

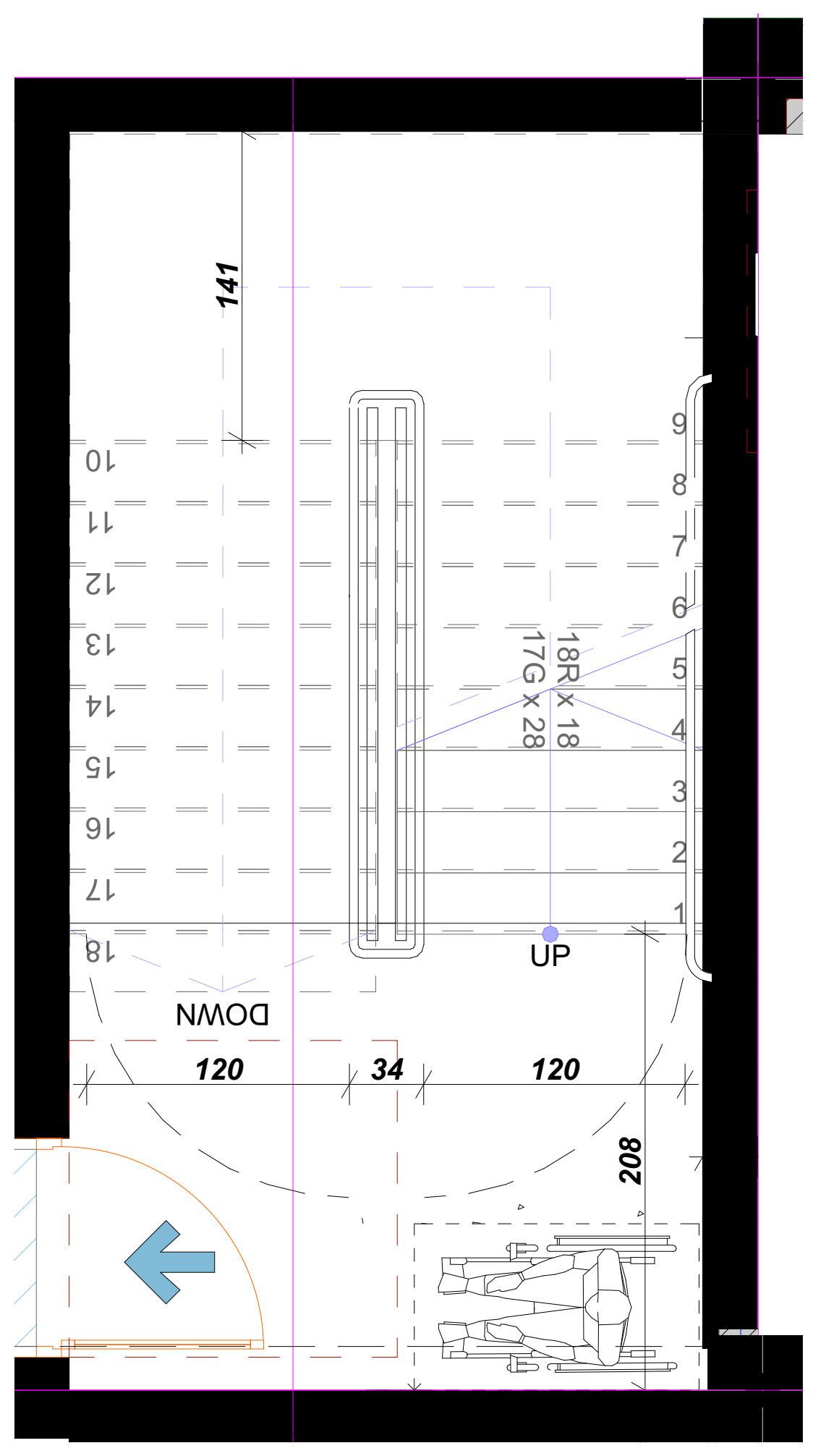

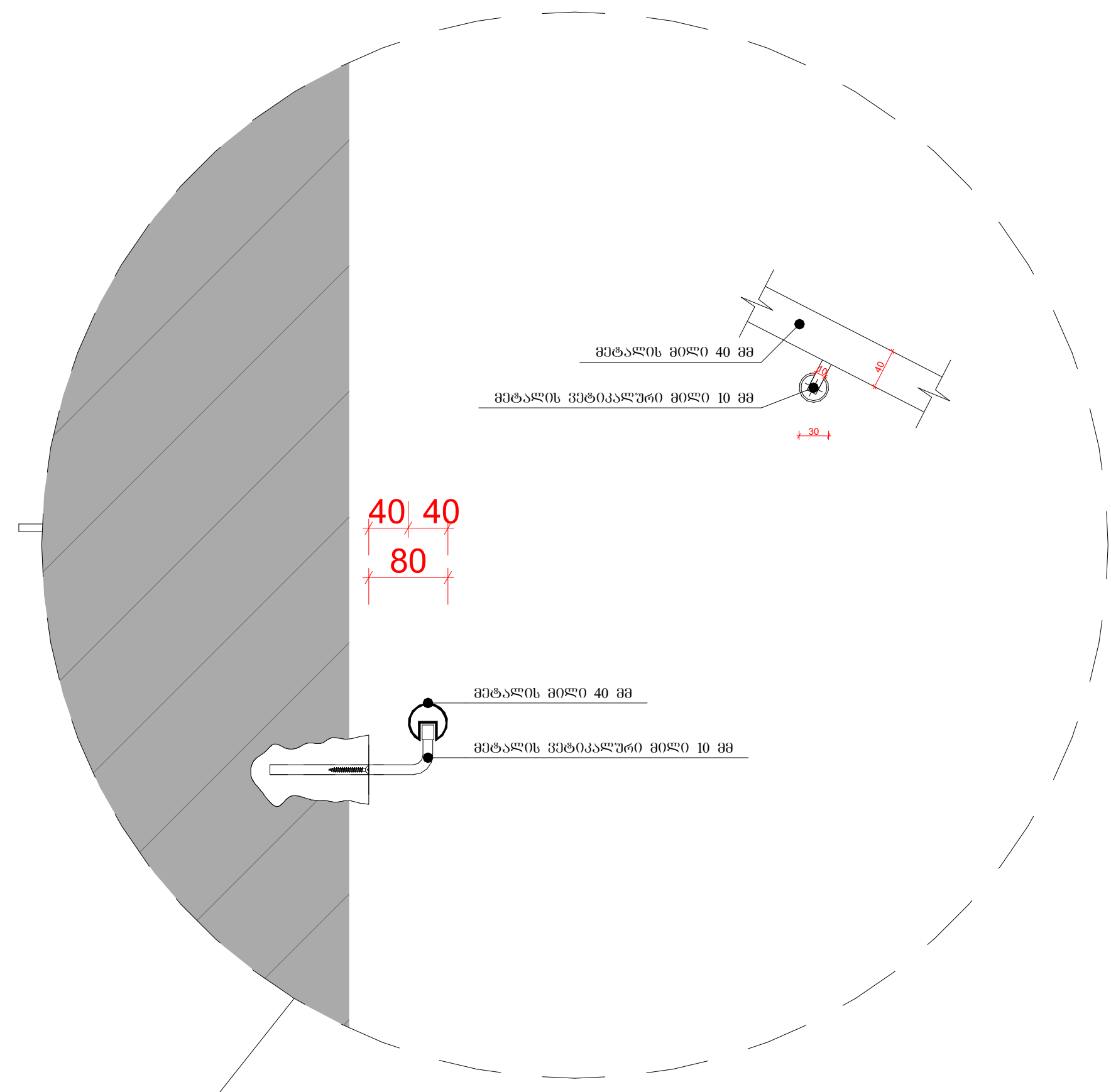

სახელური მ. 1:50

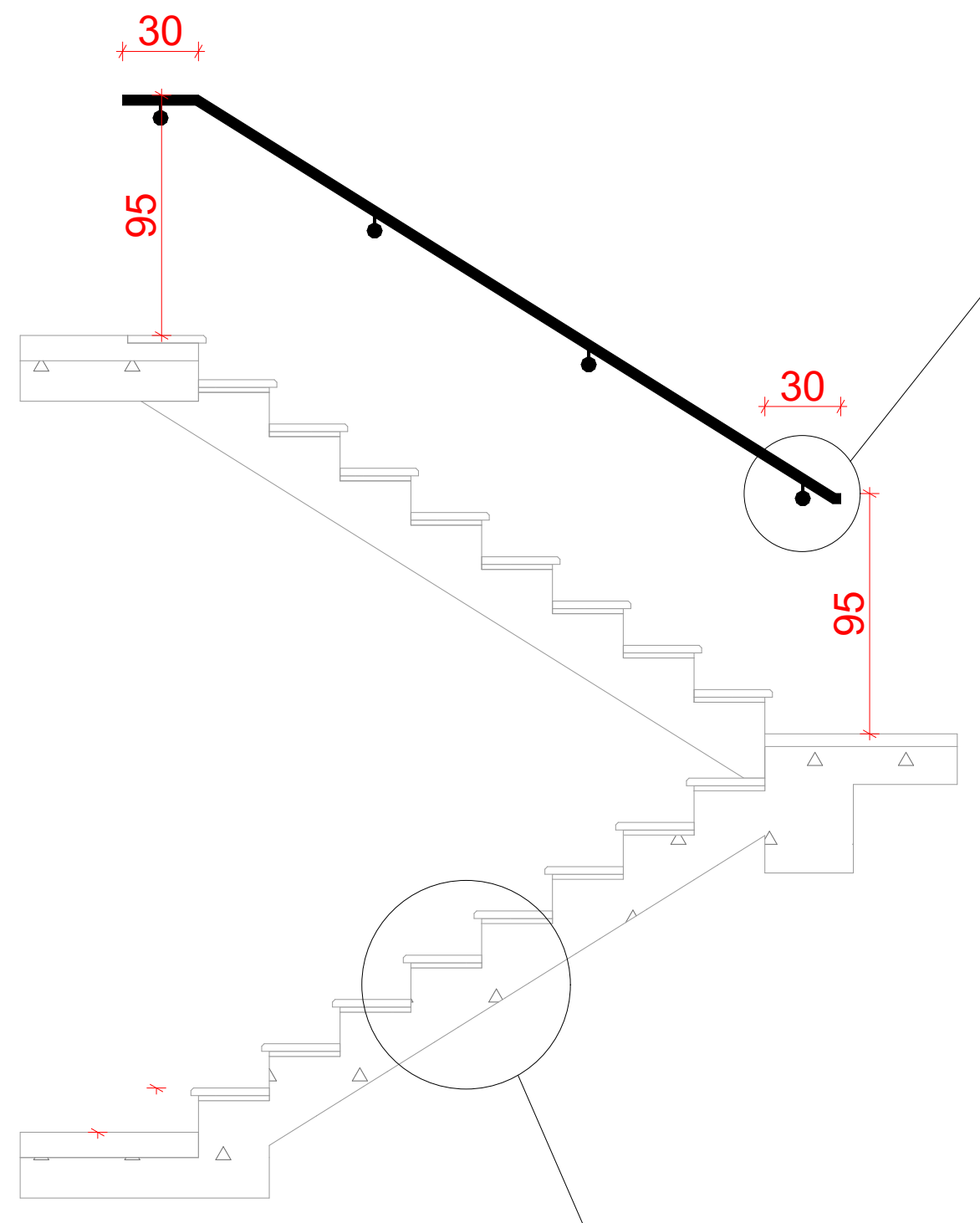

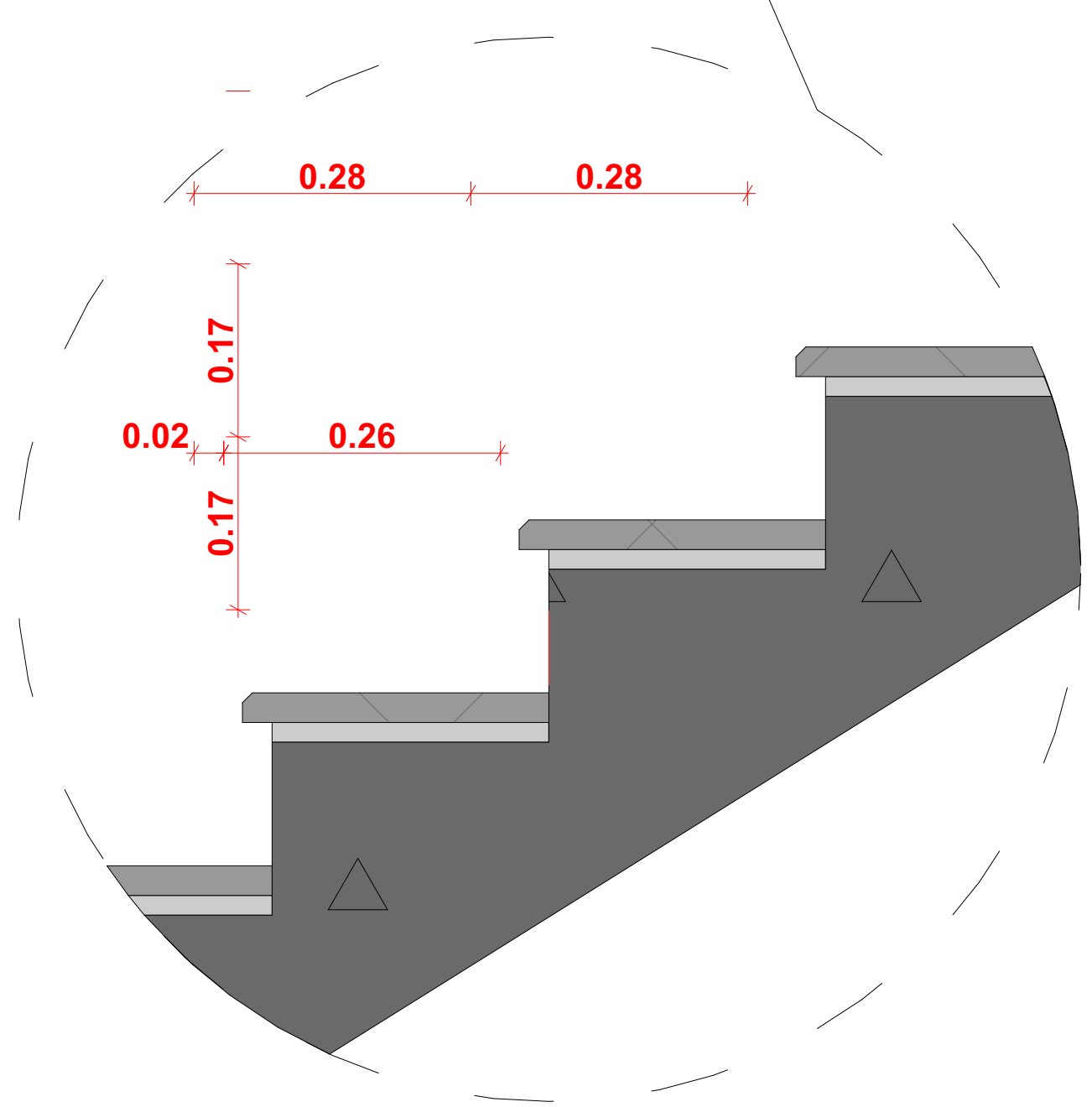

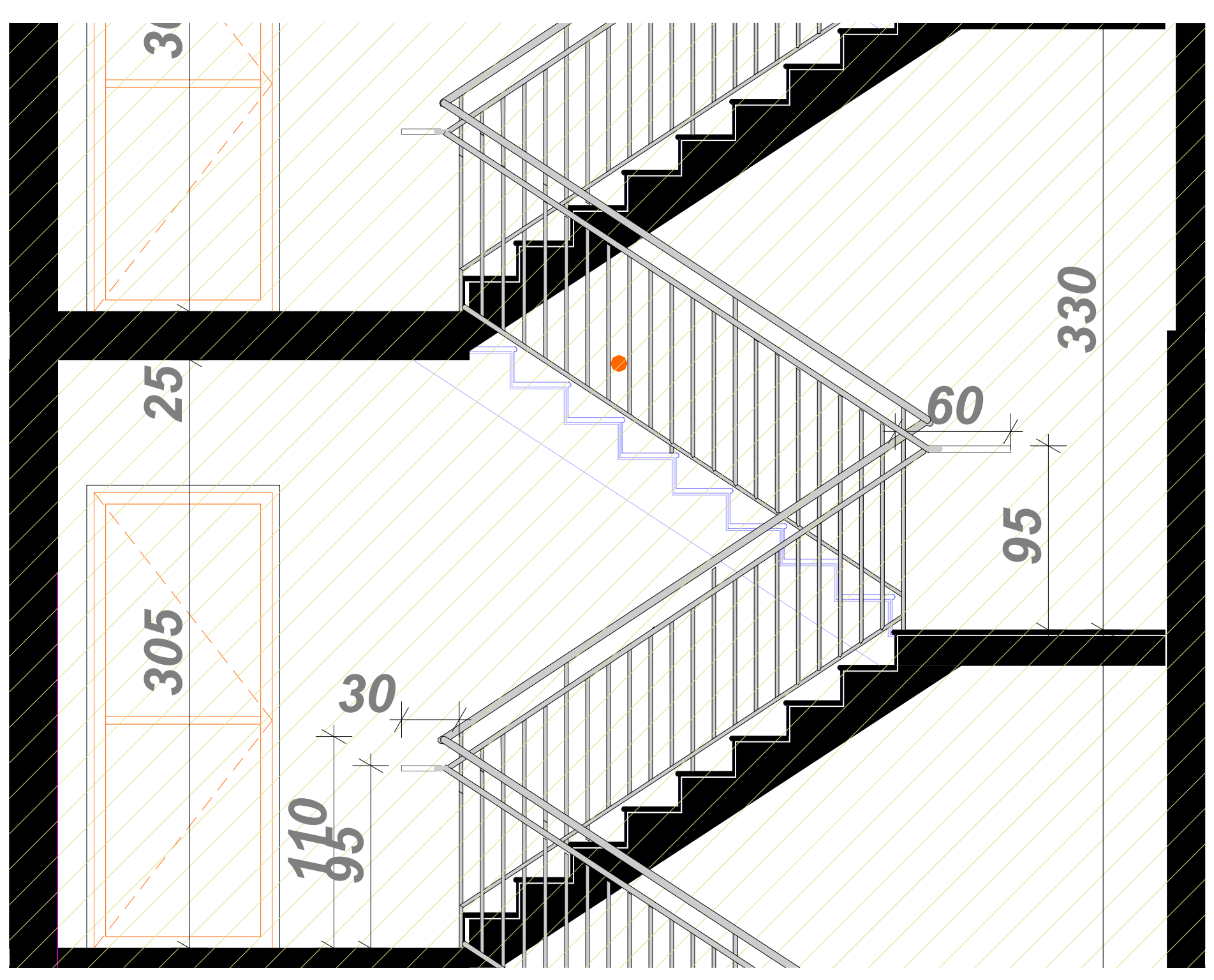

არქიტექტურული გეგმა

ობიექტი

მრავალბინიანი საცხოვრებელი კომპლექსი

მისამართი

თბილისი
დიღომი
ს.კ. 01.72.14.009.672

არქიტექტორი

კ. მოდრეკილაძე

კონსტრუქტორი

ცომაია

ექსპლიკაცია

სართულის
განაშენიანების ფართი კ2 მ²

პირობითი ნიშნები

ინფორმაცია ფართის შესახებ:

შიდა ფართი:		0.0 მ²
საზახულო ფართი:		0.0 მ²
ფართი N 00	სულ:	0.0 მ²

ა — ა სტრუქტურული ღერძი

+0.00 ნიშნული

ბლოკის კედელი

ბეტონის კედელი

საყრდენი კოლონა

1.00 / 2.20 90წთ კარის ცეცხლმედეგობა

შენიშვნები

1. ნახაზი მომზადებული მისაწვდომობის სტანდარტების მიხედვით.

2. ზომები მოცემულია სანტიმეტრებში.

ნახაზი

კვანძების დეტალური ნახაზები

ფურცლის ზომა

A2

მასშტაბი

1:200

ფურცლის ნომერი

თბილისი 2022 წ.

ფასადის სამღებრო და მოსაპირკეთებელი მასალების სპეციფიკაცია

ვიზუალიზაცი 2

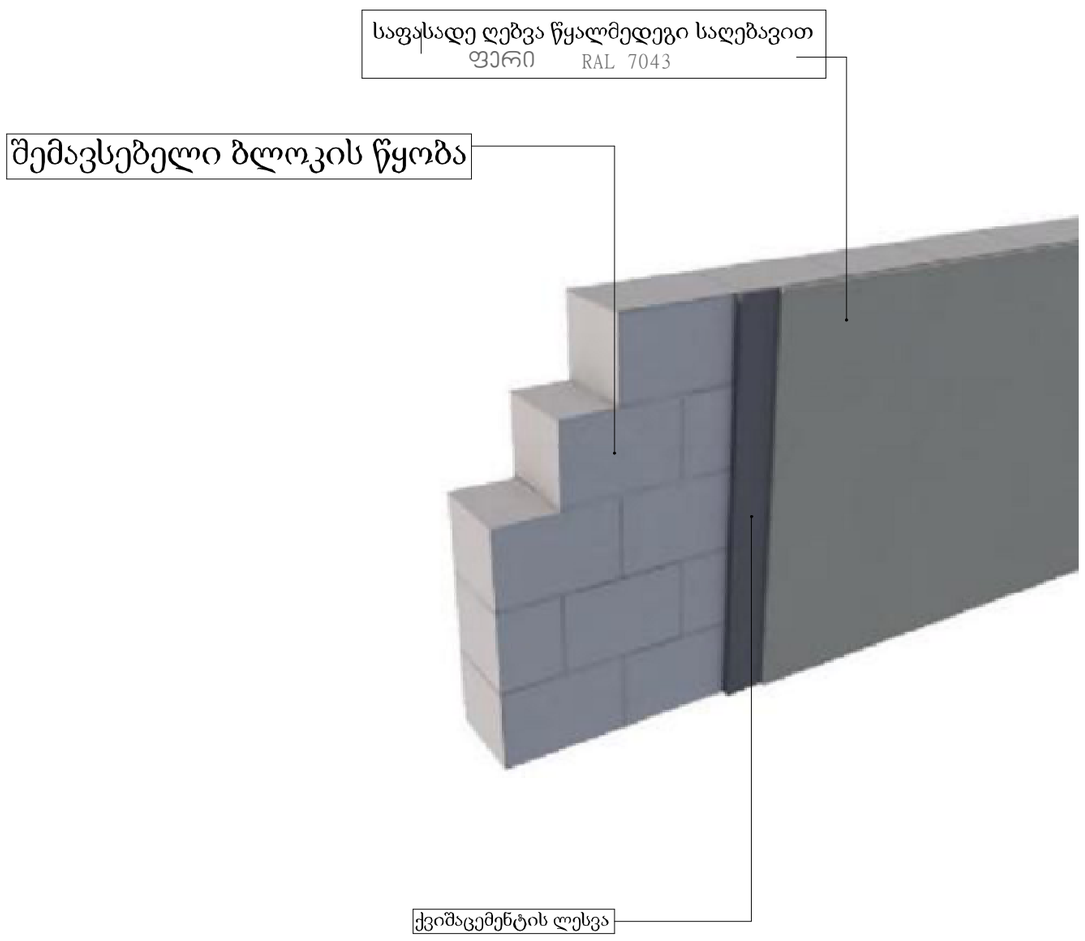

ვიზუალიზაცი 2

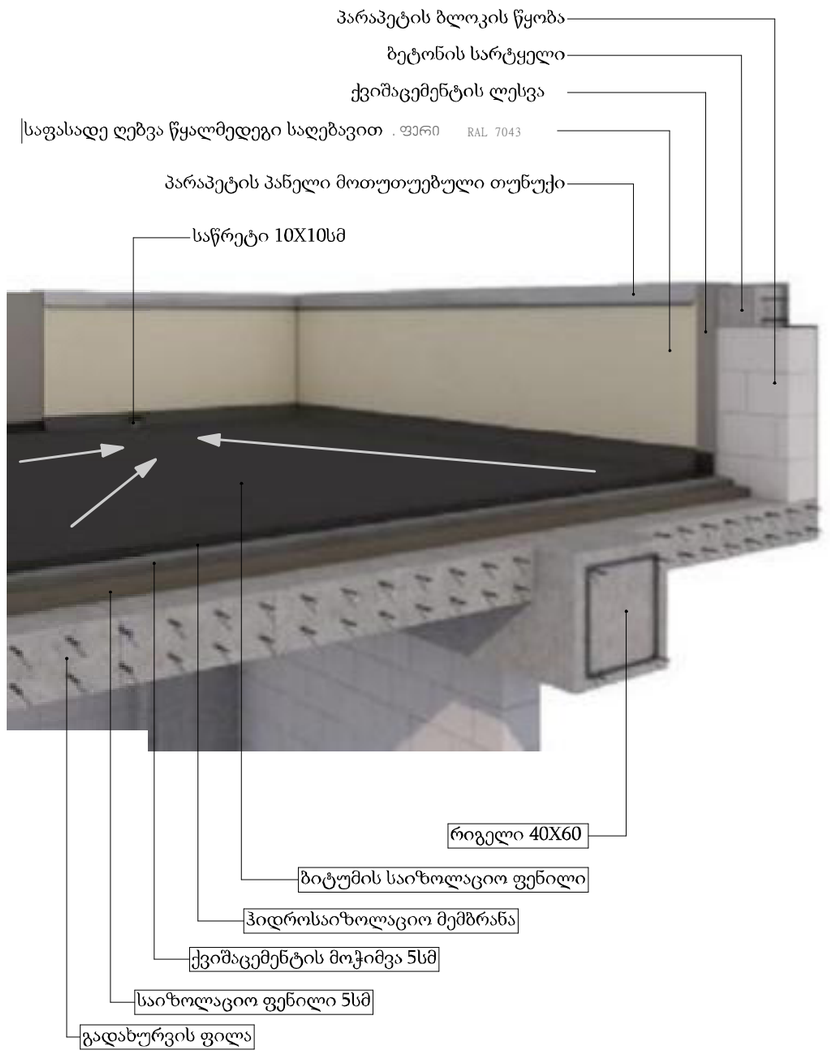

ვიზუალიზაცი 3

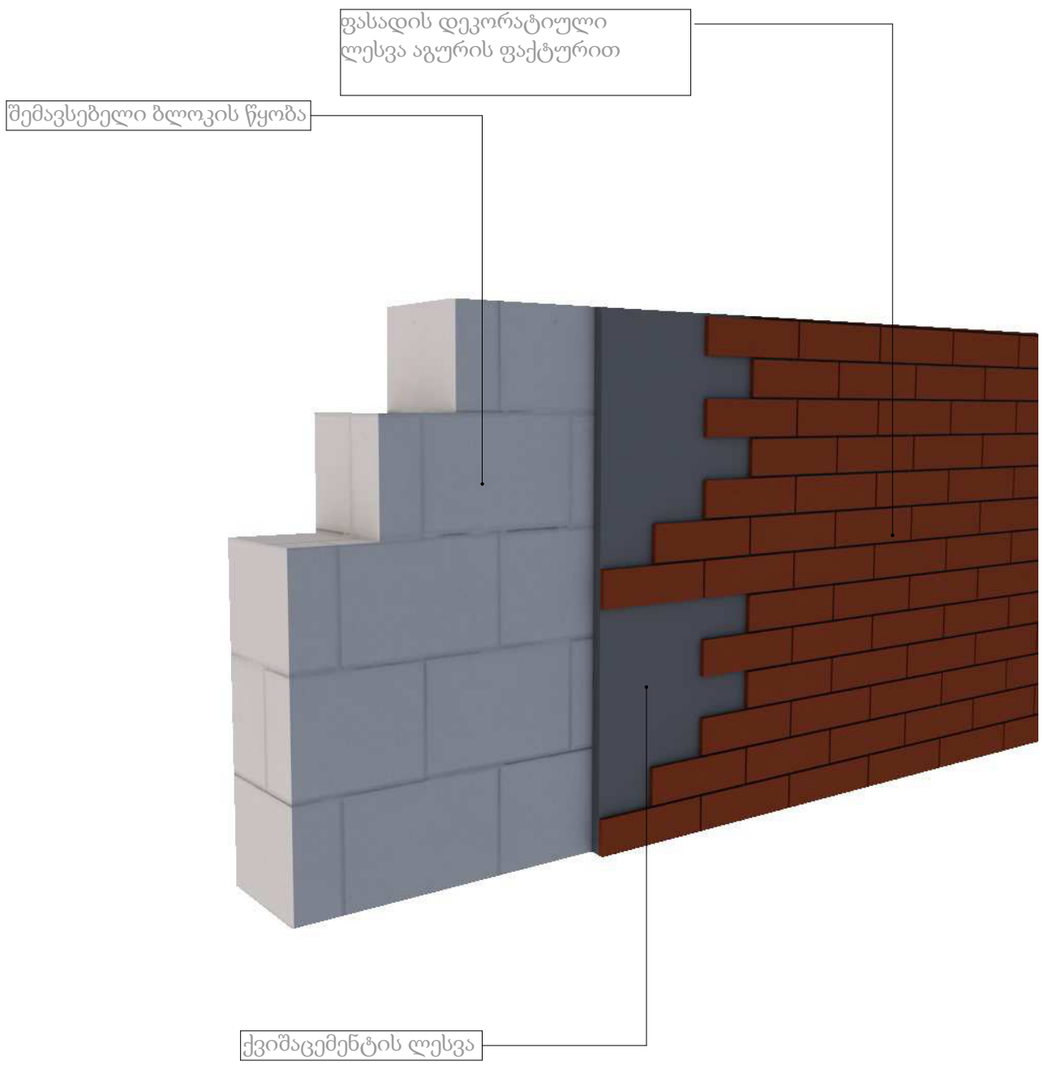

არქიტექტურული გეგმა

ობიექტი

მრავალბინიანი
საცხოვრებელი
კომპლექსი

მისამართი

თბილისი
დიღომი
ს.კ. 01.72.14.009.672

არქიტექტორი

კ. მოდრეკილაძე

კონსტრუქტორი

ცომაია

ექსპლიკაცია

სართულის
განაშენიანების ფართი კ2 მ²

პირობითი ნიშნები

ინფორმაცია ფართის შესახებ:

მიდა ფართი:		0.0 მ²
საზახულო ფართი:		0.0 მ²
ფართი N 00	სულ:	0.0 მ²

ა — ა სტრუქტურული ღერძი

+0.00 ნიშნული

ბლოკის კედელი

ბეტონის კედელი

საყრდენი კოლონა

1.00 / 2.20 (90სმ) კარის ცეცხლმედეგობა

შენიშვნები

1. ნახაზი მომზადებული მისაწვდომობის სტანდარტების მიხედვით.

2. ზომები მოცემულია სანტიმეტრებში.

ნახაზი

კვანძების დეტალური ნახაზები

ფურცლის ზომა

A2

მასშტაბი

1:200

ფურცლის ნომერი

თბილისი 2022 წ.

ნაწრთობი მინის მოაჯირი

დეტალი №8

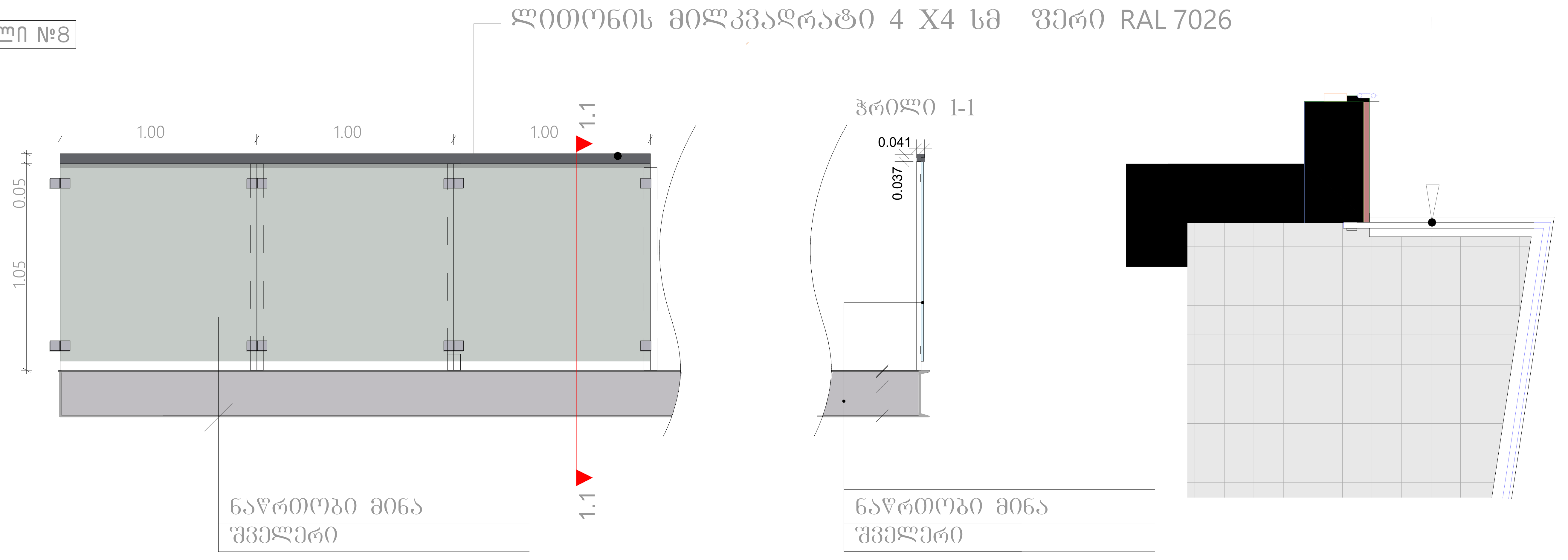

დეტალი №9

ლითონის მოაჯირი

შეიღებოს მაღალი ხარისხის ლითონის საღებავით RAL 7026

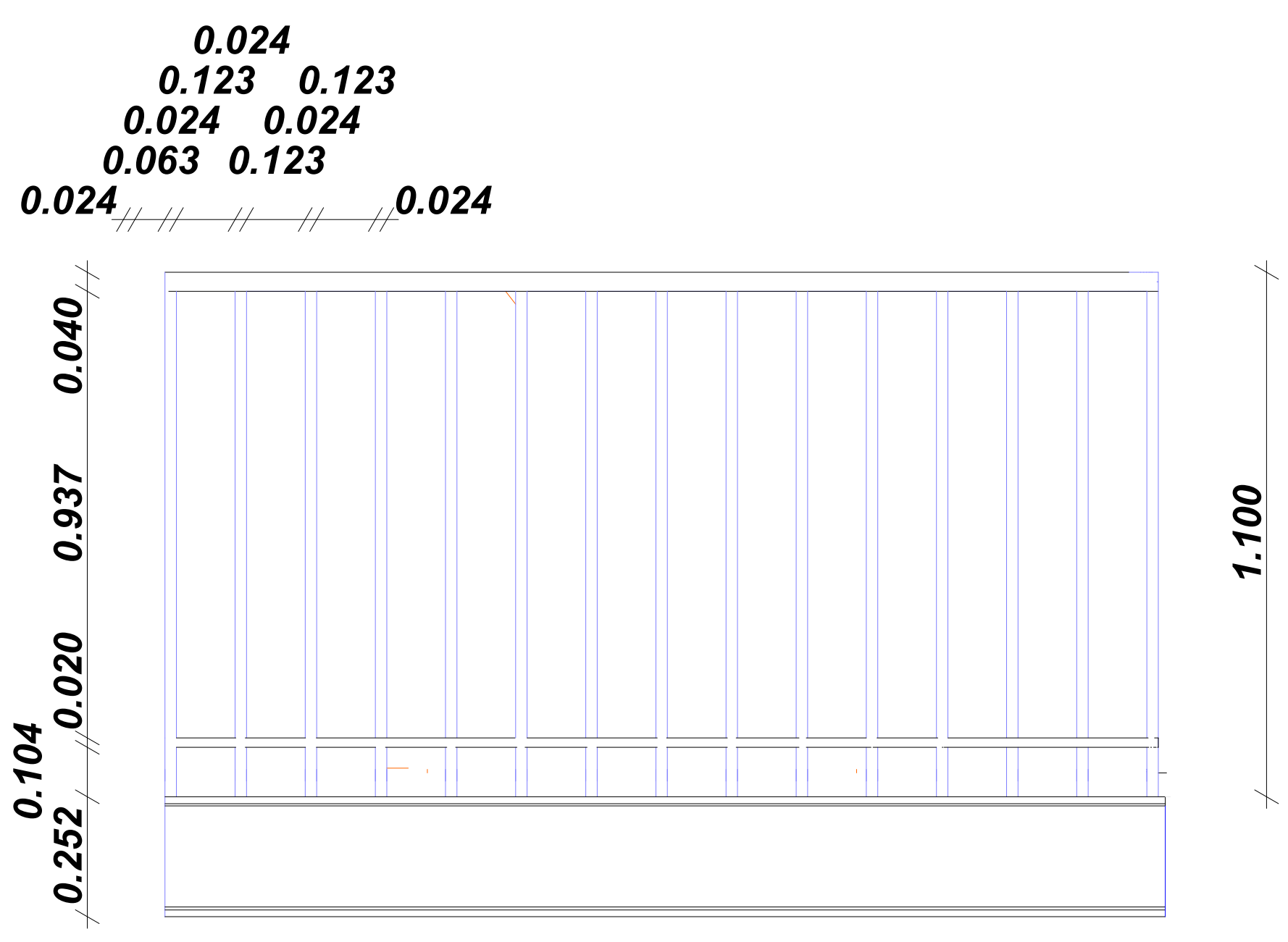

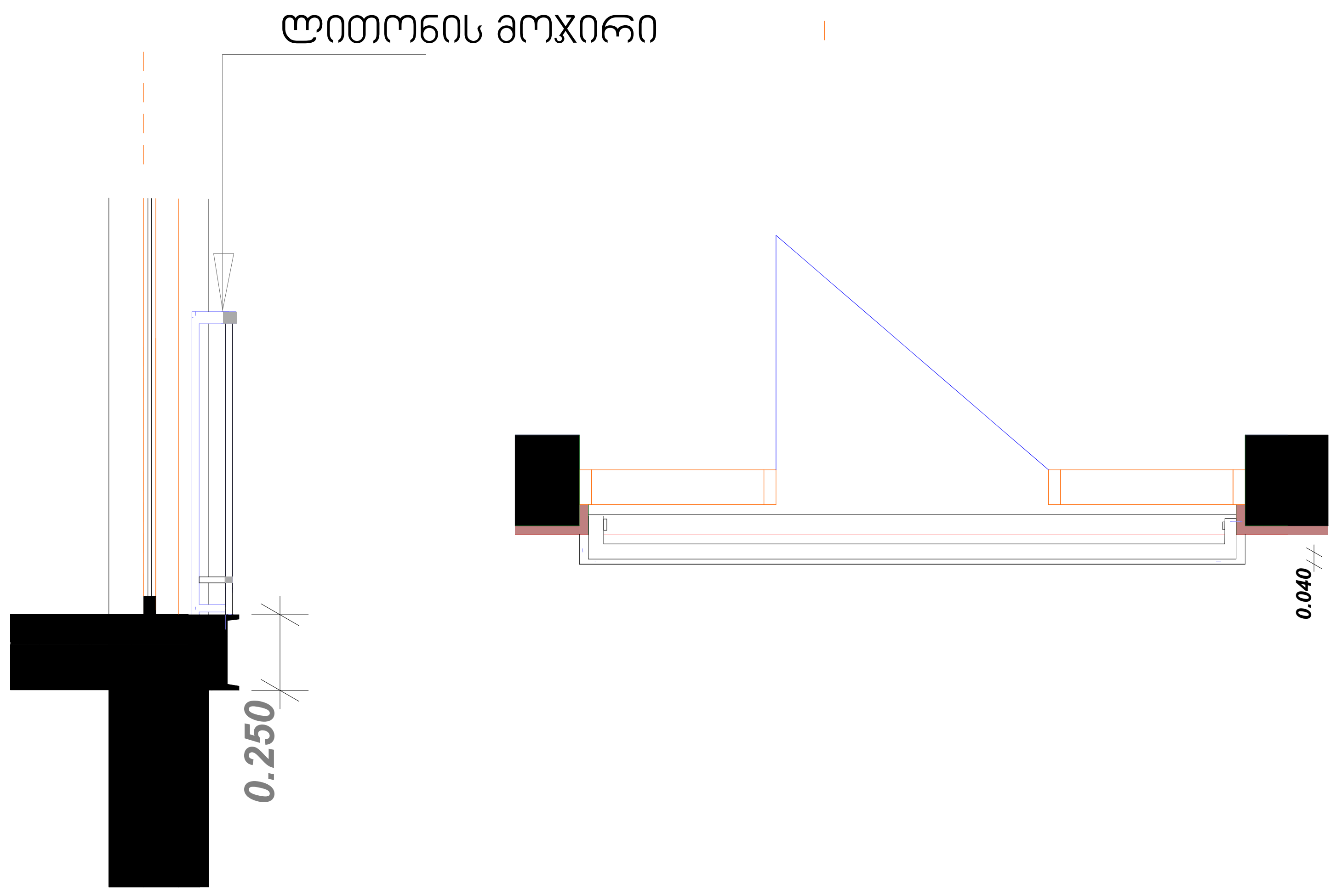

არქიტექტურული გეგმა

ობიექტი
მრავალბინიანი საცხოვრებელი კომპლექსი

მისამართი
თბილისი
დიღომი
ს.კ. 01.72.14.009.672

არქიტექტორი
კ. მოდრეკილაძე

კონსტრუქტორი
ცომაია

ექსპლიკაცია
სართულის განაშენიანების ფართი კ2 მ²

პირობითი ნიშნები

ინფორმაცია ფართის შესახებ:

შიდა ფართი:		0.0 მ²
საზაფხულო ფართი:		0.0 მ²
ფართი N 00	სულ:	0.0 მ²

ა — ა სტრუქტურული ღერძი

+0.00 ნიშნული

ბლოკის კედელი

ბეტონის კედელი

საყრდენი კოლონა

1.00 / 2.20 კარის ცეცხლმედეგობა

შენიშვნები

1. ნახაზი მომზადებული მისაწვდომობის სტანდარტების მიხედვით.

2. ზომები მოცემულია სანტიმეტრებში.

ნახაზი
კვანძების დეტალური ნახაზები

ფურცლის ზომა
A2

მასშტაბი
1:200

ფურცლის ნომერი

თბილისი 2022 წ.

ფასადზე მოწყობილობების დასაფარი ჭალუზი

დეტალი №10

ლითონის მილკვადრატი 40 X 80 მმ ფერი RAL 7026

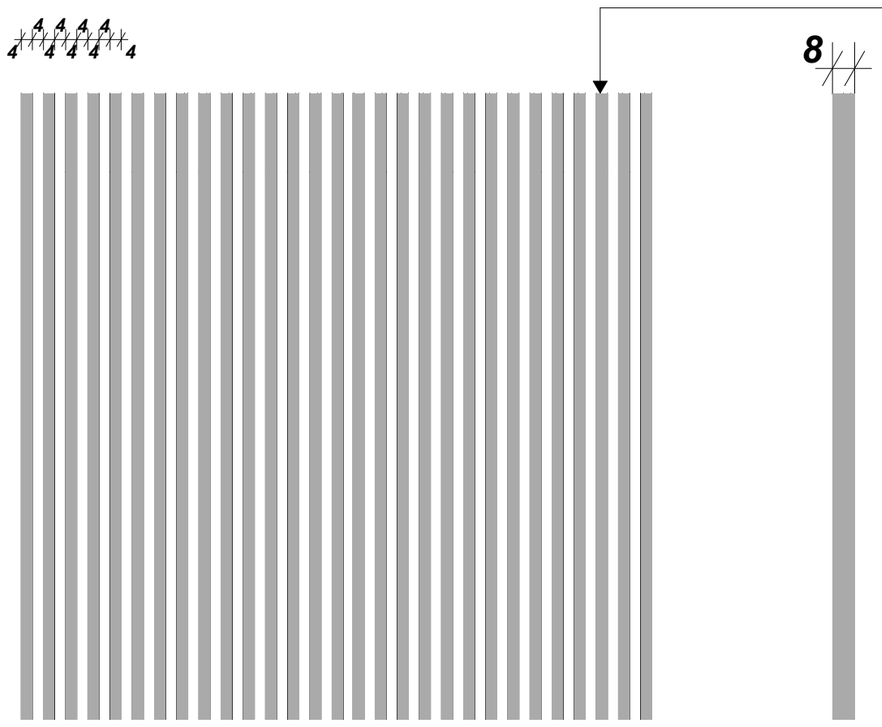

ვიზუალიზაცი

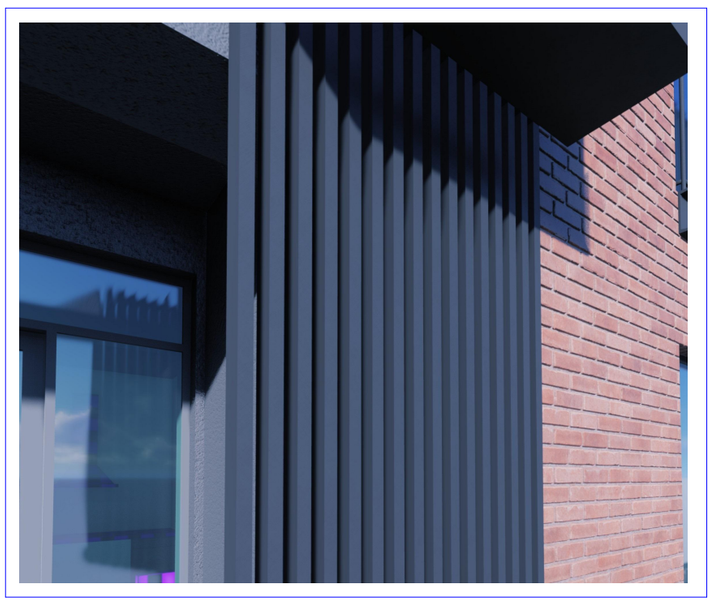

ფასადზე მოსაწყობი ყვავულის ქოთანი , ლითონო ფერი RAL 7026

დეტალი №11

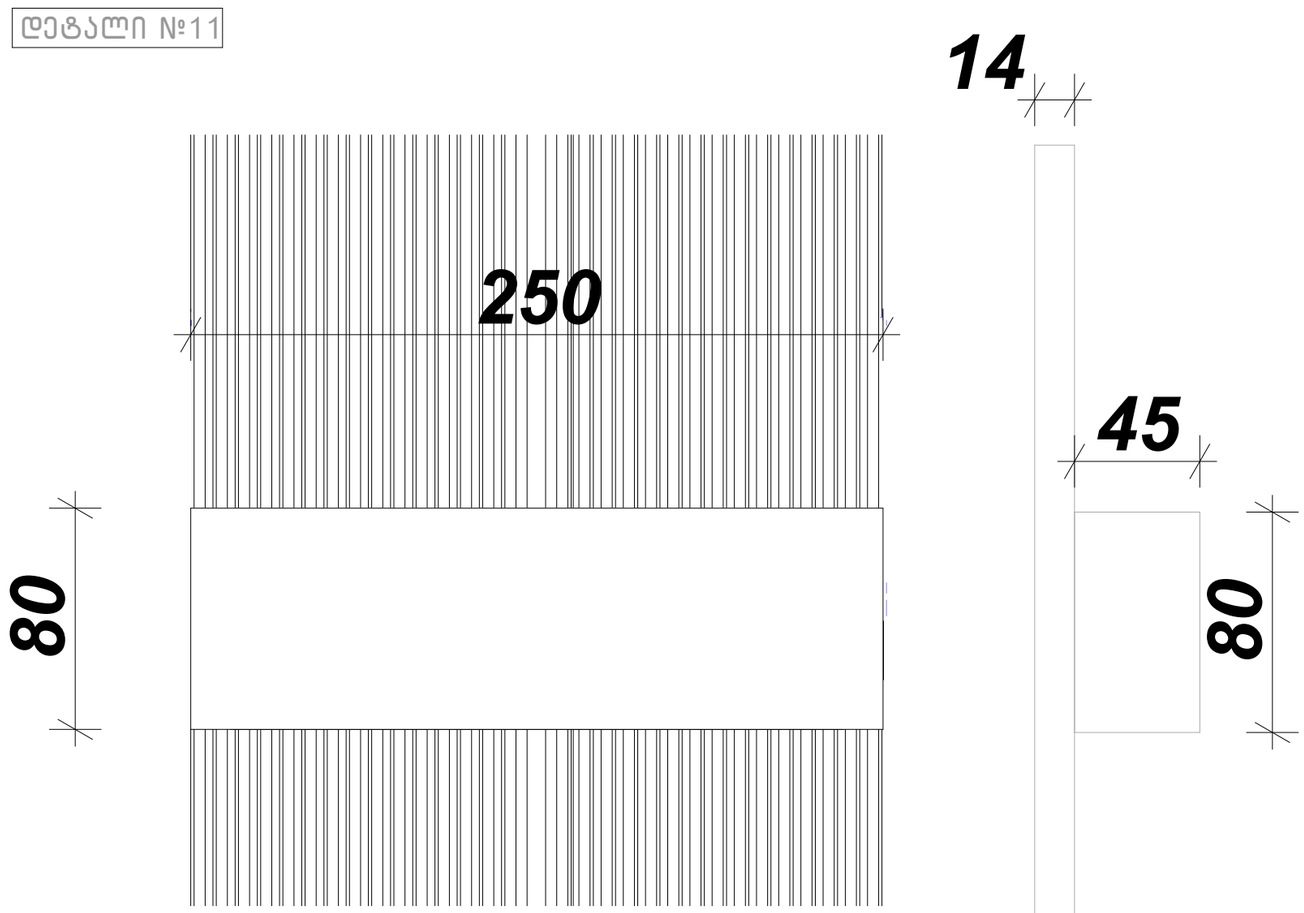

ვიზუალიზაცი

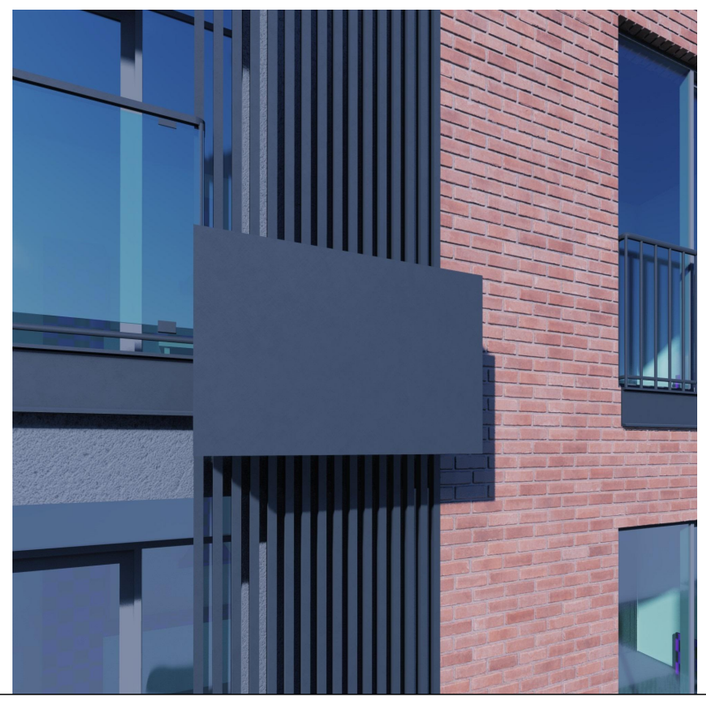

დეტალი №14 საჩრდილობელი

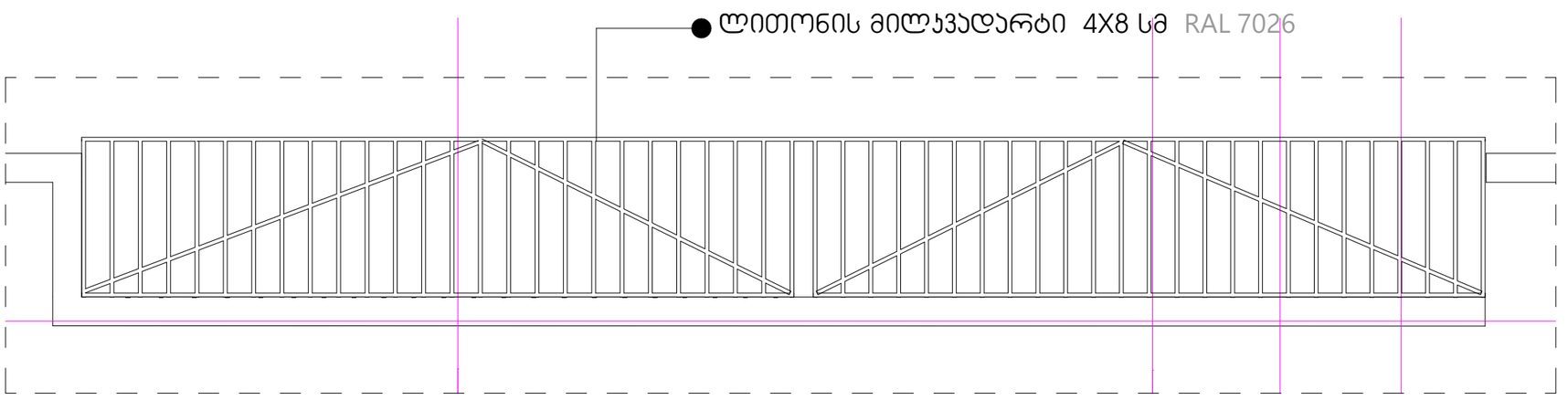

არქიტექტურული გეგმა

ობიექტი

მრავალბინიანი
საცხოვრებელი
კომპლექსი

მისამართი

თბილისი
დიღომი
ს.კ. 01.72.14.009.672

არქიტექტორი

კ. მოდრეკილაძე

კონსტრუქტორი

ცომაია

ექსპლიკაცია

სართულის
განაშენიანების ფართი კ2 მ²

პირობითი ნიშნები

ინფორმაცია ფართის შესახებ:

შიდა ფართი:		0.0 მ²
საზახულო ფართი:		0.0 მ²
ფართი N 00	სულ:	0.0 მ²

ა — ა სტრუქტურული ღერძი

+0.00 ნიშნული

ბლოკის კედელი

ბეტონის კედელი

საყრდენი კოლონა

1.00 / 2.20 კარის ცეცხლმედეგობა

შენიშვნები

1. ნახაზი მომზადებული მისაწვდომობის სტანდარტების მიხედვით.

2. ზომები მოცემულია სანტიმეტრებში.

ნახაზი

კვანძების დეტალური ნახაზები

ფურცლის ზომა

A2

მასშტაბი

1:200

ფურცლის ნომერი

თბილისი 2022 წ.

	3-1	3-2	3-3	3-4	3-5	3-6	3-7
ФАЗАЛЕМЕНТЫ	116	106	62	12	12	12	7
ВЫСОТА	ВЫСОТА ПРОЕМА 2,422						
ЦВЕТ	RAL 7016						

ЗАПОЛНЕНИЕ ПРОЕМОВ

ОБЩИЕ ДАННЫЕ

Заполнение проемов выполнено в соответствии с проектом КЖ-2022-ЗП.

Количество заполнений проемов: 7 шт.

Общая площадь заполнений проемов: 0,0 м²

Площадь стеклопакетов: 0,0 м²

Площадь заполнений проемов N 00: 0,0 м²

ЭКСПЛИКАЦИЯ ЗАПОЛНЕНИЙ ОКОННЫХ ПРОЕМОВ

Поз.	Обозначение	Наименование	Кол.	Примечание
1	ГОСТ 30674-99	Профиль оконный ПВХ, цвет белый	24 м	
2	ГОСТ 24866-2014	Стеклопакет 4М1-16-4М1-16-И4, 32 мм	1,8 м²	
3	ГОСТ 30971-2012	Монтажная пена, 750 мл	6 шт	
4	ГОСТ 30971-2012	Герметик силиконовый, белый	2 шт	
5	ГОСТ 30971-2012	Уплотнитель EPDM, 9 мм	12 м	
6	ГОСТ 30971-2012	Подоконная доска ПВХ, 300 мм	3 шт	
7	ГОСТ 30971-2012	Отлив оконный, оцинкованная сталь	2 шт	

ТЕХНОЛОГИЯ МОНТАЖА

1. Демонтировать старый оконный блок, очистить проем от мусора и пыли.
2. Установить временные опоры, выставить блок по уровню и отвесу.
3. Закрепить блок анкерными пластинами через 700 мм.
4. Смонтировать подоконную доску с уклоном наружу.
5. Заполнить монтажный шов пеной, срезать излишки.
6. Герметизировать внутренний и наружный периметр.
7. Установить отлив, проверить работу створок.

ТРЕБОВАНИЯ БЕЗОПАСНОСТИ

Работы выполнять в защитных очках и перчатках. Не допускать детей к зоне монтажа. Соблюдать правила пожарной безопасности при работе с монтажной пеной.

ГАРАНТИЯ

Гарантийный срок на установленные заполнения составляет 5 лет с момента подписания акта приемки.

ПРИЕМКА

Приемка работ оформляется актом освидетельствования скрытых работ. Акт подписывается представителями заказчика и подрядной организации.

ЭКСПЛИКАЦИЯ ПОМЕЩЕНИЙ

Поз.	Наименование	Площадь, м²
1	Коридор	0,0
2	Санузел совмещенный	0,0
3	Комната жилая N 00	0,0

ЭКСПЛИКАЦИЯ ПОЛОВ

Поз.	Наименование	Площадь, м²
1	Керамогранит 600×600	0,0
2	Ламинат 32 класс	0,0
3	Плинтус напольный	0,0

ЭКСПЛИКАЦИЯ ПОТОЛКОВ

Поз.	Наименование	Площадь, м²
1	Потолок натяжной матовый	0,0
2	Потолок подвесной Армстронг	0,0
3	Потолок окрашенный	0,0

ЭКСПЛИКАЦИЯ ДВЕРЕЙ

Поз.	Обозначение	Наименование	Кол.	Примечание
1	ГОСТ 6629-88	Дверь межкомнатная, 800×2000	4 шт	
2	ГОСТ 6629-88	Дверь санузловая, 700×2000	1 шт	
3	ГОСТ 6629-88	Дверь входная, 900×2100	1 шт	
4	ГОСТ 6629-88	Коробка дверная, комплект	6 шт	
5	ГОСТ 6629-88	Наличник плоский, 70 мм	24 м	
6	ГОСТ 6629-88	Ручка дверная, хром	6 шт	

ЭКСПЛИКАЦИЯ ОКОННЫХ ПРОЕМОВ

Поз.	Обозначение	Наименование	Кол.	Примечание
1	ГОСТ 30674-99	Профиль оконный ПВХ, цвет белый	24 м	
2	ГОСТ 24866-2014	Стеклопакет 4М1-16-4М1-16-И4, 32 мм	1,8 м²	
3	ГОСТ 30971-2012	Монтажная пена, 750 мл	6 шт	
4	ГОСТ 30971-2012	Герметик силиконовый, белый	2 шт	
5	ГОСТ 30971-2012	Уплотнитель EPDM, 9 мм	12 м	
6	ГОСТ 30971-2012	Подоконная доска ПВХ, 300 мм	3 шт	
7	ГОСТ 30971-2012	Отлив оконный, оцинкованная сталь	2 шт	

ЭКСПЛИКАЦИЯ ПОЛОВ

Поз.	Наименование	Площадь, м²
1	Керамогранит 600×600	0,0
2	Ламинат 32 класс	0,0
3	Плинтус напольный	0,0

ЭКСПЛИКАЦИЯ ПОТОЛКОВ

Поз.	Наименование	Площадь, м²
1	Потолок натяжной матовый	0,0
2	Потолок подвесной Армстронг	0,0
3	Потолок окрашенный	0,0

ЭКСПЛИКАЦИЯ ДВЕРЕЙ

Поз.	Обозначение	Наименование	Кол.	Примечание
1	ГОСТ 6629-88	Дверь межкомнатная, 800×2000	4 шт	
2	ГОСТ 6629-88	Дверь санузловая, 700×2000	1 шт	
3	ГОСТ 6629-88	Дверь входная, 900×2100	1 шт	
4	ГОСТ 6629-88	Коробка дверная, комплект	6 шт	
5	ГОСТ 6629-88	Наличник плоский, 70 мм	24 м	
6	ГОСТ 6629-88	Ручка дверная, хром	6 шт	

ЭКСПЛИКАЦИЯ ОКОННЫХ ПРОЕМОВ

Поз.	Обозначение	Наименование	Кол.	Примечание
1	ГОСТ 30674-99	Профиль оконный ПВХ, цвет белый	24 м	
2	ГОСТ 24866-2014	Стеклопакет 4М1-16-4М1-16-И4, 32 мм	1,8 м²	
3	ГОСТ 30971-2012	Монтажная пена, 750 мл	6 шт	
4	ГОСТ 30971-2012	Герметик силиконовый, белый	2 шт	
5	ГОСТ 30971-2012	Уплотнитель EPDM, 9 мм	12 м	
6	ГОСТ 30971-2012	Подоконная доска ПВХ, 300 мм	3 шт	
7	ГОСТ 30971-2012	Отлив оконный, оцинкованная сталь	2 шт	

ТЕХНОЛОГИЯ МОНТАЖА

1. Демонтировать старый оконный блок, очистить проем от мусора и пыли.
2. Установить временные опоры, выставить блок по уровню и отвесу.
3. Закрепить блок анкерными пластинами через 700 мм.
4. Смонтировать подоконную доску с уклоном наружу.
5. Заполнить монтажный шов пеной, срезать излишки.
6. Герметизировать внутренний и наружный периметр.
7. Установить отлив, проверить работу створок.

ТРЕБОВАНИЯ БЕЗОПАСНОСТИ

Работы выполнять в защитных очках и перчатках. Не допускать детей к зоне монтажа. Соблюдать правила пожарной безопасности при работе с монтажной пеной.

ГАРАНТИЯ

Гарантийный срок на установленные заполнения составляет 5 лет с момента подписания акта приемки.

ПРИЕМКА

Приемка работ оформляется актом освидетельствования скрытых работ. Акт подписывается представителями заказчика и подрядной организации.

ЭКСПЛИКАЦИЯ ПОМЕЩЕНИЙ

Поз.	Наименование	Площадь, м²
1	Коридор	0,0
2	Санузел совмещенный	0,0
3	Комната жилая N 00	0,0

Этаж (5)

ტექნიკური სათავსო

სახანძრო სატუმბო
სადგურის და წყლის რეზერვუარის
განთავსების ადგილი
(ავტოსდგომის საშხეფი სისტემისთვის)

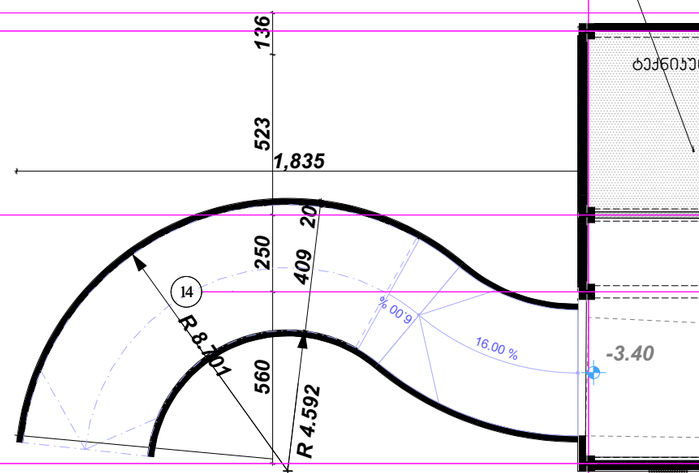

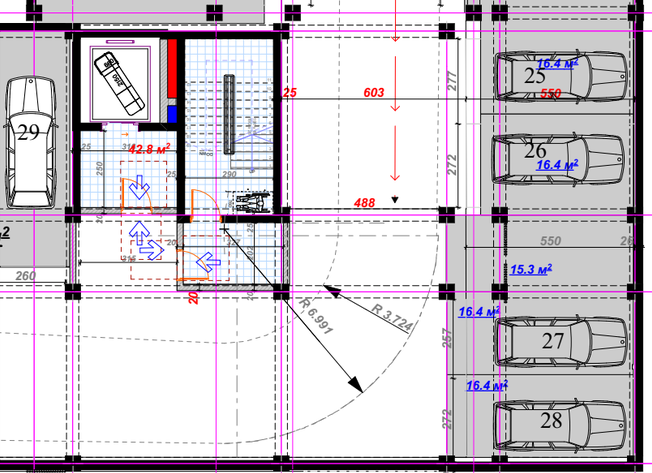

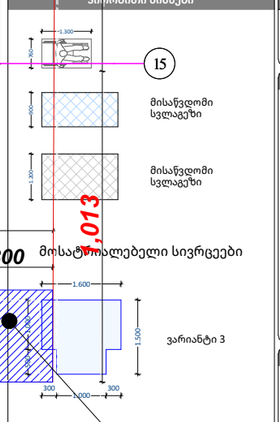

პირობითი ნიშნები

მისაწვდომობის გეგმა

ობიექტი
მრავალფუნქციური საცხოვრებელი კომპლექსი

მისამართი
თბილისი
გორგასლის ქუჩა N40
ს.კ. 01.18.09.005.024

არქიტექტორი
ლ. ოქროპირიძე

კონსტრუქტორი
ზ. კიზირია

ექსპლიკაცია

შენიშვნები

1. ნახაზი მომზადებული მისაწვდომობის სტანდარტების მიხედვით.

2. ნიშნები მოცემულია მილიმეტრებში.

3. იატაკის ზედაპირები მოეწყობა ისე, რომ იქნება მდგრადი, მყარი და არასრიალა.

4. განათების სამართავები ელექტრო გამანაწილებლები ელექტრო ჩამრთველები და დენსართები ტემპერატურის მარეგულირებლები მოწყობილობების სამართავები წყალსადენი სისტემის მოწყობილობების მარეგულირებლები და დამცავი და ორმხრივი საკომუნიკაციო სისტემების სამართავები "ა" ტიპის ერთეულში მოეწყობა სტანდარტის 309-ე ქვეთავის შესაბამისად.

5. სინათლის ჩამრთველები ელექტრო ჩაშრთველები დენსართები ტემპერატურის მარეგულირებლები ელექტრო გამანაწილებლები და უსაფრთხოების ან შიდასაკომუნიკაციო სისტემების სამართავები "ბ" ტიპის ერთეულებში მოეწყობა სტანდარტის 309.2 და 1104.1.1 ქვეთავების მიხედვით.

ნახაზი

ფურცლის ზომა
A2

მასშტაბი
1:200

ფურცლის ნომერი

თბილისი 2022 წ.



ეკოფილა ,გამწვანება

მისაწვდომობის გეგმა

ობიექტი

მრავალფუნქციური საცხოვრებელი კომპლექსი

მისამართი

თბილისი
გორგასლის ქუჩა N40
ს.კ. 01.18.09.005.024

არქიტექტორი

ლ. ოქროპირიძე

კონსტრუქტორი

ზ. კიზირია

ექსპლიკაცია

პირობითი ნიშნები

მისაწვდომი სვლაგზი

მისაწვდომი სვლაგზი

მოსატრიალებელი სივრცეები

ვარიანტი 3

კარის წინ თავისუფალი სივრცე

თავისუფალი სივრცე კართან მანევრირებისათვი ანკაძიანი კარი
წინიდან მისაწვდომი - გამოწევით გაღება

თავისუფალი სივრცე კართან მანევრირებისათვი ანკაძიანი კარი
წინიდან მისაწვდომი - მიწოლით გაღება

შენიშვნები

1. ნახაზი მომზადებული მისაწვდომობის სტანდარტების მიხედვით.

2. ზომები მოცემულია მილიმეტრებში.

3. იატაკის ზედაპირები მოეწყობა ისე, რომ იქნება მდგრადი, მყარი და არასრიალა.

4. განათების სამართავები ელექტრო გამანაწილებლები ელექტრო ჩამრთველები და დენსართები ტემპერატურის მარეგულირებლები მოწყობილობების სამართავები წყალსადენი სისტემის მოწყობილობების მარეგულირებლები და დამცავი და ორმხრივი საკომუნიკაციო სისტემების სამართავები "ა" ტიპის ერთეულში მოეწყობა სტანდარტის 309-ე ქვეთავის შესაბამისად.

5. სინათლის ჩამრთველები ელექტრო ჩამრთველები დენსართები ტემპერატურის მარეგულირებლები ელექტრო გამანაწილებლები და უსაფრთხოების ან შიდასაკომუნიკაციო სისტემების სამართავები "ბ" ტიპის ერთეულებში მოეწყობა სტანდარტის 309.2 და 1104.1.1 ქვეთავების მიხედვით.

ნახაზი

ფურცლის ზომა
A2

მასშტაბი
1:200

ფურცლის ნომერი

თბილისი 2022 წ.

Этаж (17)

S-03

S-04

E-1

E-2

E-3

E-4

3.000

3.000

10.116

27.267

63.727

16.009

40.988

16.805

14.652

14.651

5.651

5.651

Възложител	
Проект №	2.
Проектант	A2
Одобрил	
Мащаб	1:200
Проектен етап	
Дата	октомври 2022 г.

Виза за проектиране

Проектант
Инж. Стефан Стефанов
Рег.№ 01.18.09.005.024

Част
Архитектурна

Мащаб
1:200

Наименование
Етаж (17)

Забележки

1. Всички размери да се проверяват на място преди изпълнение на строителните дейности.
2. Чертежът да се използва само за целите, за които е предоставен.
3. Проектът да се изпълнява съгласно действащите нормативни изисквания.
4. Забранява се използването на чертежа за цели, различни от посочените.
5. Използването на чертежа за цели, различни от посочените, е за сметка на потребителя.

Легенда

- Нова стена
- Съществуваща стена
- Преградна стена
- Стена за демонтаж
- Нова колона
- Съществуваща колона
- Нова конструкция
- Съществуваща конструкция
- Нова плоча
- Съществуваща плоча
- Нова стълба
- Съществуваща стълба
- Нова рампа
- Съществуваща рампа
- Нова дограма
- Съществуваща дограма
- Нова врата
- Съществуваща врата
- Нов прозорец
- Съществуващ прозорец
- Нов парапет
- Съществуващ парапет
- Нова мебел
- Съществуваща мебел
- Нова ограда
- Съществуваща ограда
- Нова настилка
- Съществуваща настилка
- Нова растителност
- Съществуваща растителност
- Нова водна площ
- Съществуваща водна площ
- Нова пътна настилка
- Съществуваща пътна настилка
- Нова тротоарна настилка
- Съществуваща тротоарна настилка
- Нова зелена площ
- Съществуваща зелена площ
- Нова паркинг настилка
- Съществуваща паркинг настилка
- Нова бордюр
- Съществуващ бордюр
- Нова ограда
- Съществуваща ограда
- Нова растителност
- Съществуваща растителност
- Нова водна площ
- Съществуваща водна площ
- Нова пътна настилка
- Съществуваща пътна настилка
- Нова тротоарна настилка
- Съществуваща тротоарна настилка
- Нова зелена площ
- Съществуваща зелена площ
- Нова паркинг настилка
- Съществуваща паркинг настилка
- Нова бордюр
- Съществуващ бордюр

Детайл 1
Стена за демонтаж - бетонова стена

Детайл 2
Стена за демонтаж - бетонова стена

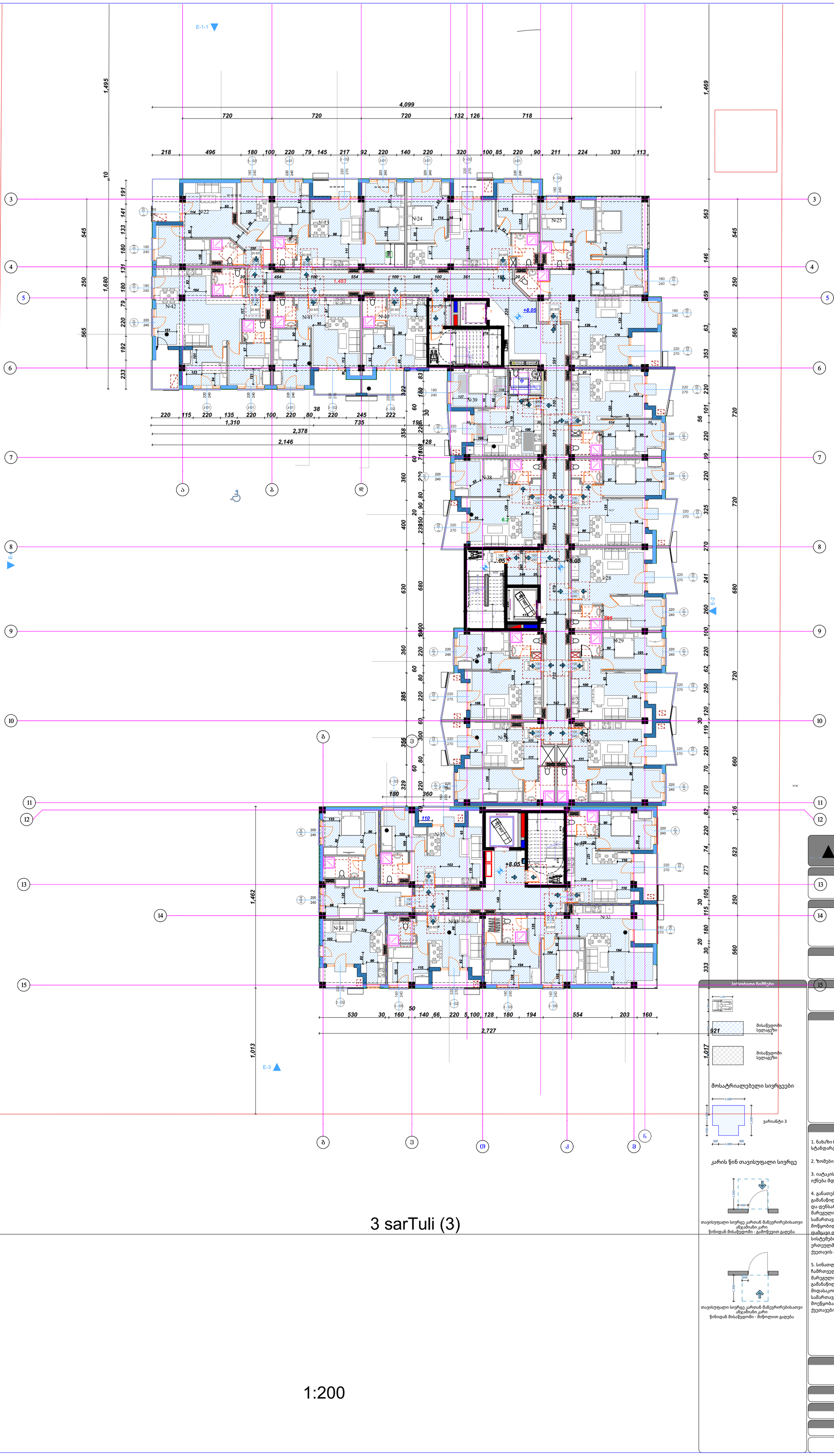

3 sarTuli (3)

1:200

მისაწვდომობის S-03 გეგმა

ობიექტი

13 მრავალფუნქციური საცხოვრებელი კომპლექსი

მისამართი

14 თბილისი
გორგასლის ქუჩა N40
ს.კ. 01.18.09.005.024

არქიტექტორი

ლ. ოქროპირიძე

კონსტრუქტორი

15 ზ. კიზირია

ექსპლიკაცია

პირობითი ნიშნები

მისაწვდომი სვლაგეზი

მისაწვდომი სვლაგეზი

მოსატრიალებელი სივრცეები

ვარიანტი 3

კარის წინ თავისუფალი სივრცე

თავისუფალი სივრცე კართან მანევრირებისათვი ანკამიანი კარი
წინიდან მისაწვდომი - გამოწვევით გაღება

თავისუფალი სივრცე კართან მანევრირებისათვი ანკამიანი კარი
წინიდან მისაწვდომი - მიწოლით გაღება

შენიშვნები

1. ნახაზი მომზადებული მისაწვდომობის სტანდარტების მიხედვით.

2. ზომები მოცემულია მილიმეტრებში.

3. იატაკის ზედაპირები მოეწყობა ისე, რომ იქნება მდგრადი, მყარი და არასრიალა.

4. განათების სამართავები ელექტრო გამანაწილებლები ელექტრო ჩამრთველები და დენსართები ტემპერატურის მარეგულირებლები მოწყობილობების სამართავები წყალსადენი სისტემის მოწყობილობების მარეგულირებლები და დამცავი და ორმხრივი საკომუნიკაციო სისტემების სამართავები "ა" ტიპის ერთეულში მოეწყობა სტანდარტის 309-ე ქვეთავის შესაბამისად.

5. სინათლის ჩამრთველები ელექტრო ჩამრთველები დენსართები ტემპერატურის მარეგულირებლები ელექტრო გამანაწილებლები და უსაფრთხოების ან შიდასაკომუნიკაციო სისტემების სამართავები "ბ" ტიპის ერთეულებში მოეწყობა სტანდარტის 309.2 და 1104.1.1 ქვეთავების მიხედვით.

ნახაზი

ფურცლის ზომა
A2

მასშტაბი
1:200

ფურცლის ნომერი
3

თბილისი 2022 წ.

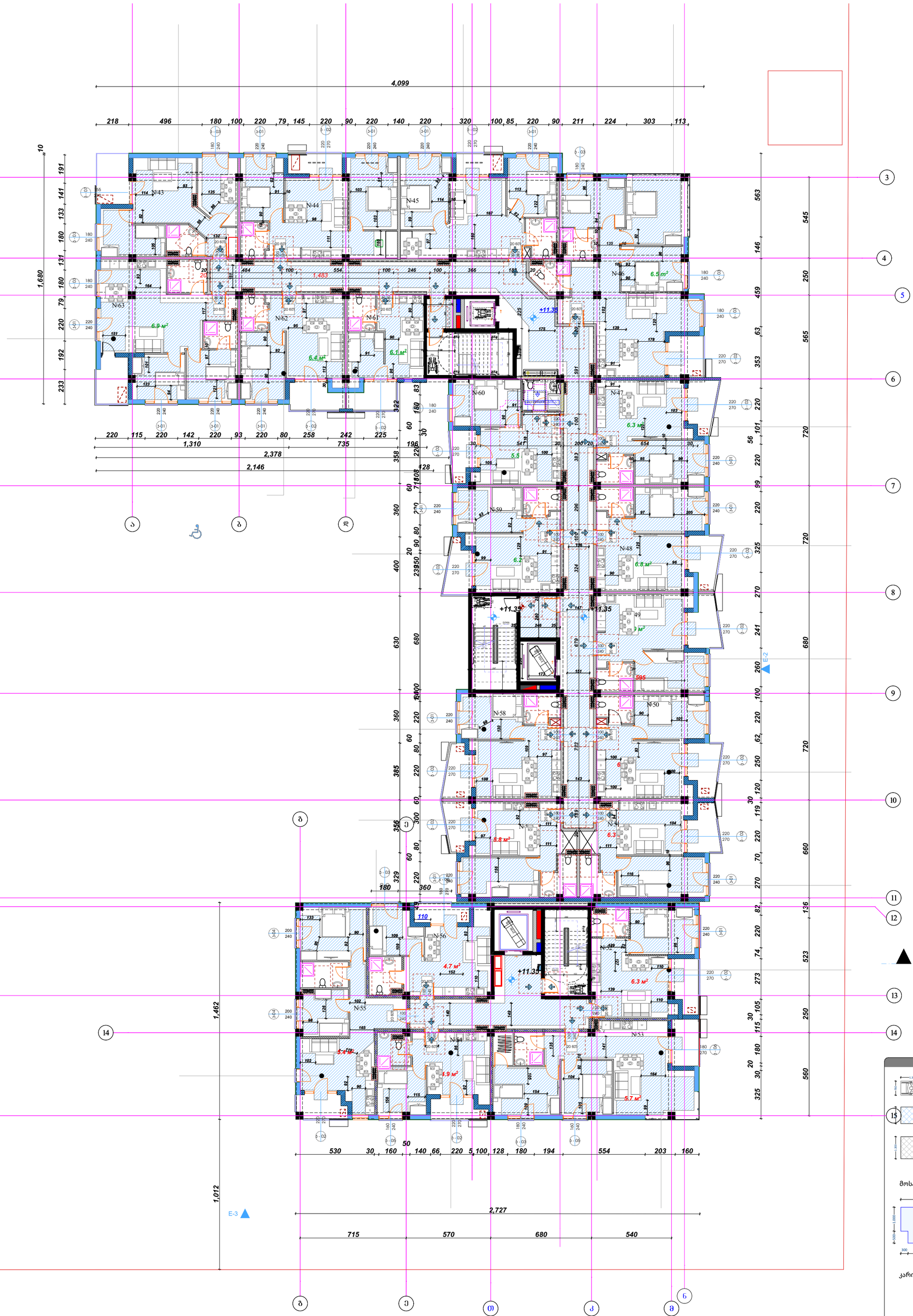

Этаж (3)

მისაწვდომობის გეგმა

ობიექტი

მრავალფუნქციური საცხოვრებელი კომპლექსი

მისამართი

თბილისი
გორგასლის ქუჩა N40
ს.კ. 01.18.09.005.024

არქიტექტორი

ლ. ოქროპირიძე

კონსტრუქტორი

ზ. კიზირია

ექსპლიკაცია

პირობითი ნიშნები



მოსატრიალებელი სივრცეები

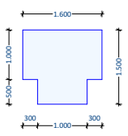

კარის წინ თავისუფალი სივრცე

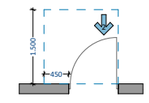

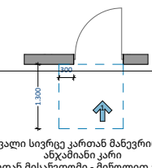

შენიშვნები

1. ნახაზი მომზადებული მისაწვდომობის სტანდარტების მიხედვით.

2. ზომები მოცემულია მილიმეტრებში.

3. იატაკის ზედაპირები მოეწყობა ისე, რომ იქნება მდგრადი, მყარი და არასრიალა.

4. განათების სამართავები ელექტრო გამანაწილებლები ელექტრო ჩამრთველები და დენსართები ტემპერატურის მარეგულირებლები მოწყობილობების სამართავები წყალსადენი სისტემის მოწყობილობების მარეგულირებლები და დამცავი და ორმხრივი საკომუნიკაციო სისტემების სამართავები "ა" ტიპის ერთეულში მოეწყობა სტანდარტის 309-ე ქვეთავის შესაბამისად.

5. სინათლის ჩამრთველები ელექტრო ჩამრთველები დენსართები ტემპერატურის მარეგულირებლები ელექტრო გამანაწილებლები და უსაფრთხოების ან შიდასაკომუნიკაციო სისტემების სამართავები "ბ" ტიპის ერთეულებში მოეწყობა სტანდარტის 309.2 და 1104.1.1 ქვეთავების მიხედვით.

ნახაზი

ფურცლის ზომა
A2

მასშტაბი
1:200

ფურცლის ნომერი

თბილისი 2022 წ.

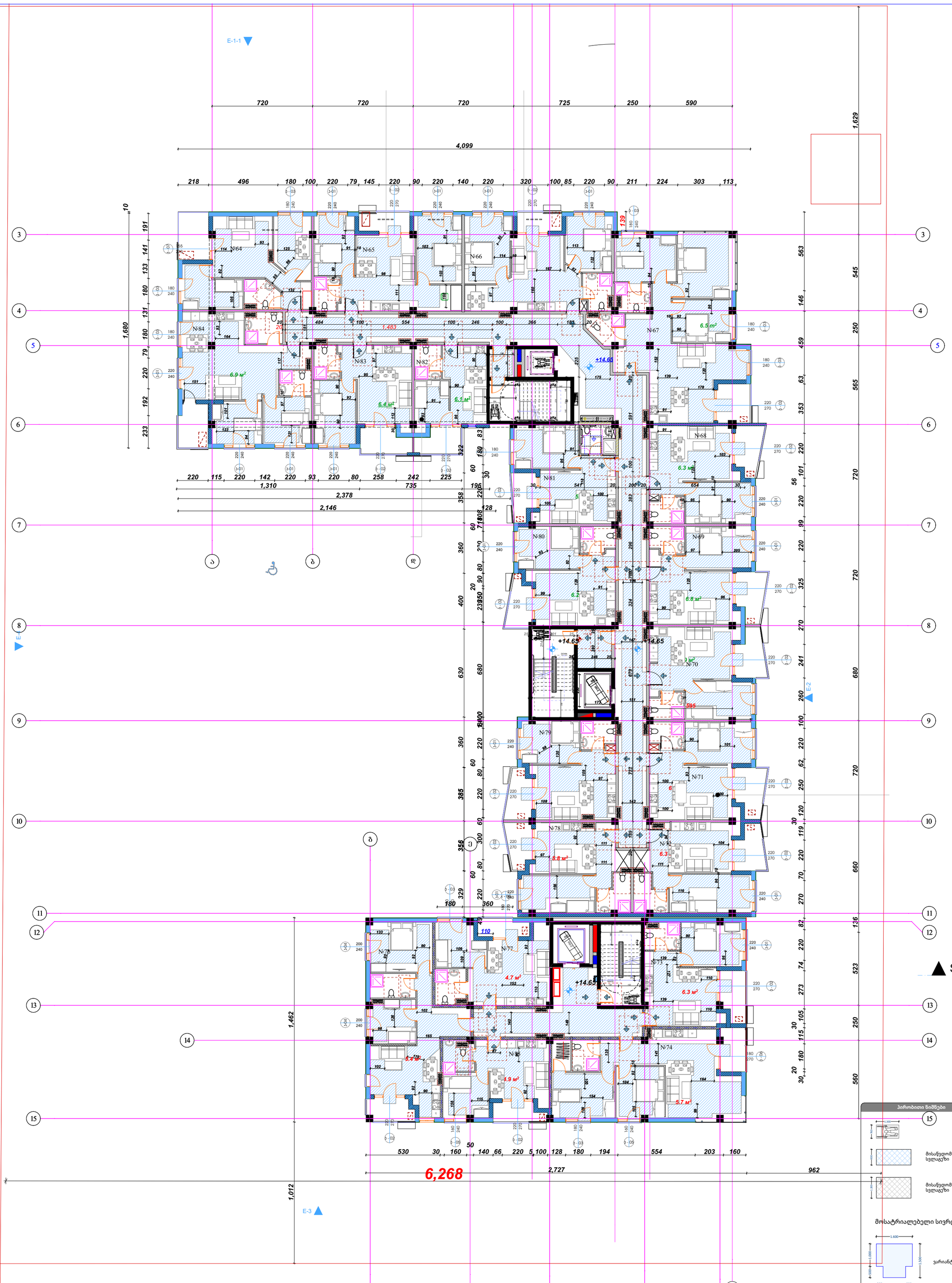

Этаж (2)

პირობითი ნიშნები

- მისაწვდომი სვლაგეზი
- მისაწვდომი სვლაგეზი

მოსატრიალებელი სივრცეები

ვარიანტი 3

კარის წინ თავისუფალი სივრცე

თავისუფალი სივრცე კართან მანევრირებისათვი ანკამიანი კარი
წინიდან მისაწვდომი - გამოწევით გაღება

თავისუფალი სივრცე კართან მანევრირებისათვი ანკამიანი კარი
წინიდან მისაწვდომი - მიწოლით გაღება

მისაწვდომობის გეგმა

ობიექტი

მრავალფუნქციური საცხოვრებელი კომპლექსი

მისამართი

თბილისი
გორგასლის ქუჩა N40
ს.კ. 01.18.09.005.024

არქიტექტორი

ლ. ოქროპირიძე

კონსტრუქტორი

ზ. კიზირია

ექსპლიკაცია

შენიშვნები

1. ნახაზი მომზადებული მისაწვდომობის სტანდარტების მიხედვით.

2. ზომები მოცემულია მილიმეტრებში.

3. იატაკის ზედაპირები მოეწყოობა ისე, რომ იქნება მდგრადი, მყარი და არასრიალა.

4. განათების სამართავები ელექტრო გამანაწილებლები ელექტრო ჩამრთველები და დენსართები ტემპერატურის მარეგულირებლები მოწყობილობების სამართავები წყალსადენი სისტემის მოწყობილობების მარეგულირებლები და დამცავი და ორმხრივი საკომუნიკაციო სისტემების სამართავები "ა" ტიპის ერთეულში მოეწყოობა სტანდარტის 309-ე ქვეთავის შესაბამისად.

5. სინათლის ჩამრთველები ელექტრო ჩამრთველები დენსართები ტემპერატურის მარეგულირებლები ელექტრო გამანაწილებლები და უსაფრთხოების ან შიდასაკომუნიკაციო სისტემების სამართავები "ბ" ტიპის ერთეულებში მოეწყობა სტანდარტის 309.2 და 1104.1.1 ქვეთავების მიხედვით.

ნახაზი

ფურცლის ზომა

A2

მასშტაბი

1:200

ფურცლის ნომერი

თბილისი 2022 წ.

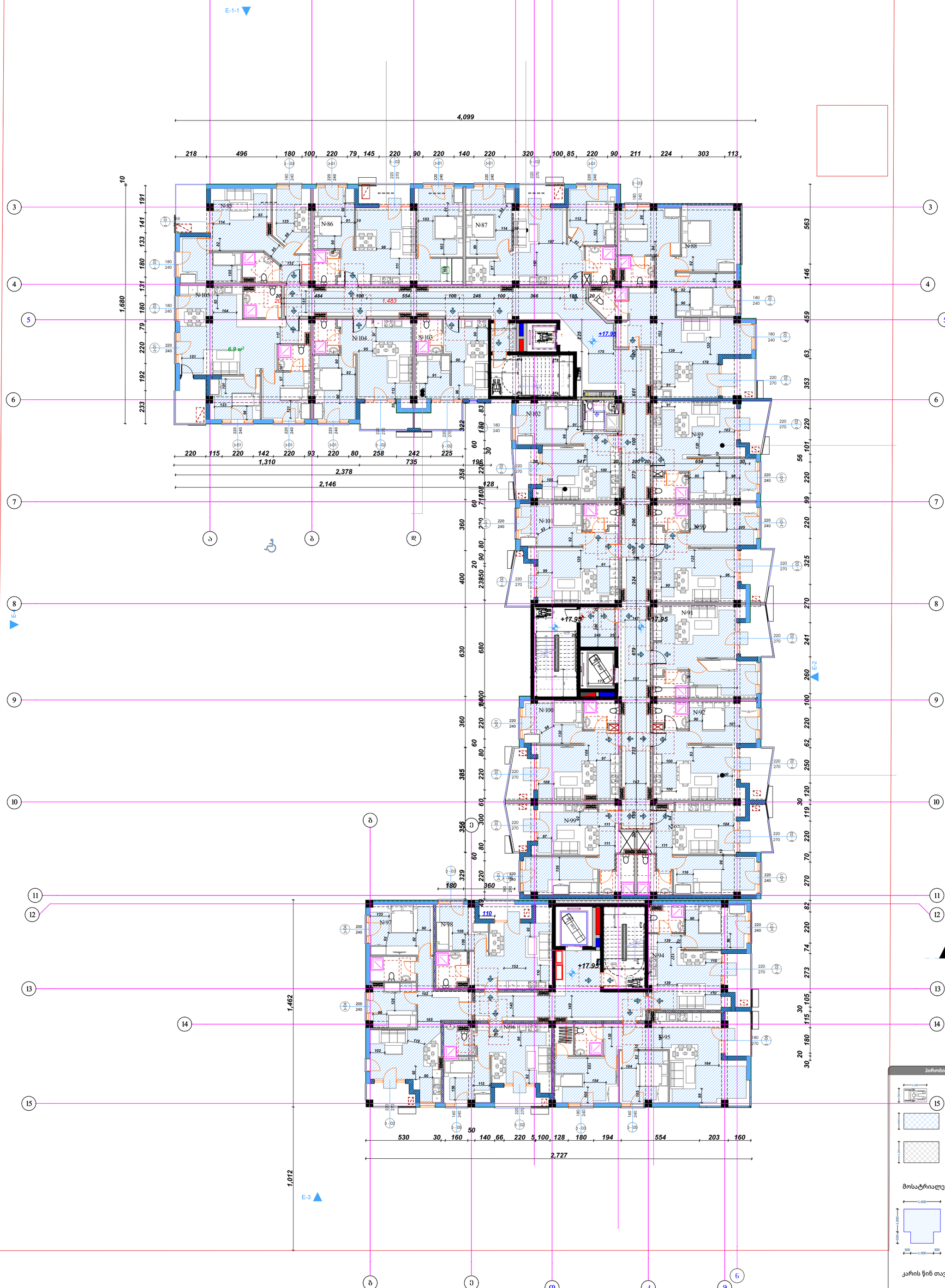

Этаж (2)

მისაწვდომობის გეგმა

ობიექტი

მრავალფუნქციური საცხოვრებელი კომპლექსი

მისამართი

თბილისი
გორგასლის ქუჩა N40
ს.კ. 01.18.09.005.024

არქიტექტორი

ლ. ოქროპირიძე

კონსტრუქტორი

ზ. კიზირია

ექსპლიკაცია

შენიშვნები

1. ნახაზი მომზადებული მისაწვდომობის სტანდარტების მიხედვით.

2. ზომები მოცემულია მილიმეტრებში.

3. იატაკის ზედაპირები მოეწყობა ისე, რომ იქნება მდგრადი, მყარი და არასრიალა.

4. განათების სამართავები ელექტრო გამანაწილებლები ელექტრო ჩამრთველები და დენსართები ტემპერატურის მარეგულირებლები მოწყობილობების სამართავები წყალსადენი სისტემის მოწყობილობების მარეგულირებლები და დამცავი და ორმხრივი საკომუნიკაციო სისტემების სამართავები "ა" ტიპის ერთეულში მოეწყობა სტანდარტის 309-ე ქვეთავის შესაბამისად.

5. სინათლის ჩამრთველები ელექტრო ჩამრთველები დენსართები ტემპერატურის მარეგულირებლები ელექტრო გამანაწილებლები და უსაფრთხოების ან შიდასაკომუნიკაციო სისტემების სამართავები "ბ" ტიპის ერთეულებში მოეწყობა სტანდარტის 309.2 და 1104.1.1 ქვეთავების მიხედვით.

პირობითი ნიშნები

მისაწვდომი სვლაგეზი

მისაწვდომი სვლაგეზი

მოსატრიალებელი სივრცეები

ვარიანტი 3

კარის წინ თავისუფალი სივრცე

თავისუფალი სივრცე კართან მანევრირებისათვის ანჯამიანი კარი
წინიდან მისაწვდომი - გამოწევით გაღება

თავისუფალი სივრცე კართან მანევრირებისათვის ანჯამიანი კარი
წინიდან მისაწვდომი - მიწოლით გაღება

ნახაზი

ფურცლის ზომა
A2

მასშტაბი
1:200

ფურცლის ნომერი

თბილისი 2022 წ.

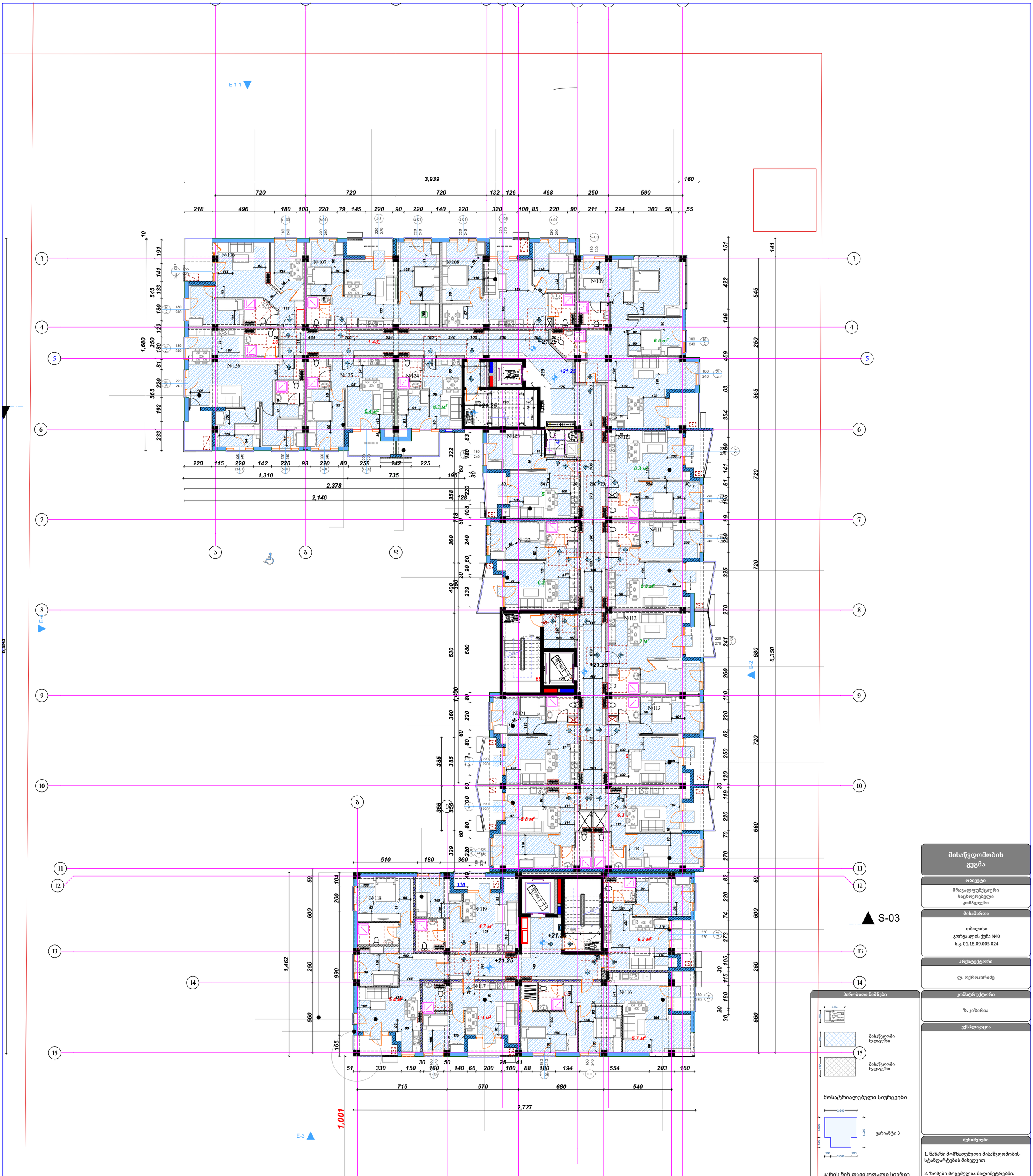

პირობითი ნიშნები

მოსატრიალებელი სივრცეები

კარის წინ თავისუფალი სივრცე

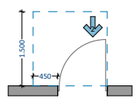

თავისუფალი სივრცე კართან მანევრირებისათვი ანჯამიანი კარი
წინიდან მისაწვდომი - გამოწევით გაღება

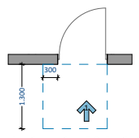

თავისუფალი სივრცე კართან მანევრირებისათვი ანჯამიანი კარი
წინიდან მისაწვდომი - მიწოლით გაღება

მისაწვდომობის გეგმა

ობიექტი

მრავალფუნქციური საცხოვრებელი კომპლექსი

მისამართი

თბილისი
გორგასლის ქუჩა N40
ს.კ. 01.18.09.005.024

არქიტექტორი

ლ. ოქროპირიძე

კონსტრუქტორი

ზ. კიზირია

ექსპლიკაცია

შენიშვნები

1. ნახაზი მომზადებული მისაწვდომობის სტანდარტების მიხედვით.

2. ზომები მოცემულია მილიმეტრებში.

3. იატაკის ზედაპირები მოეწყობა ისე, რომ იქნება მდგრადი, მყარი და არასრიალა.

4. განათების სამართავები ელექტრო გამანაწილებლები ელექტრო ჩამრთველები და დენსართები ტემპერატურის მარეგულირებლები მოწყობილობების სამართავები წყალსადენი სისტემის მოწყობილობების მარეგულირებლები და დამცავი და ორმხრივი საკომუნიკაციო სისტემების სამართავები "ა" ტიპის ერთეულში მოეწყობა სტანდარტის 309-ე ქვეთავის შესაბამისად.

5. სინათლის ჩამრთველები ელექტრო ჩამრთველები დენსართები ტემპერატურის მარეგულირებლები ელექტრო გამანაწილებლები და უსაფრთხოების ან შიდასაკომუნიკაციო სისტემების სამართავები "ბ" ტიპის ერთეულებში მოეწყობა სტანდარტის 309.2 და 1104.1.1 ქვეთავების მიხედვით.

ნახაზი

ფურცლის ზომა

A2

მასშტაბი

1:200

ფურცლის ნომერი

თბილისი 2022 წ.

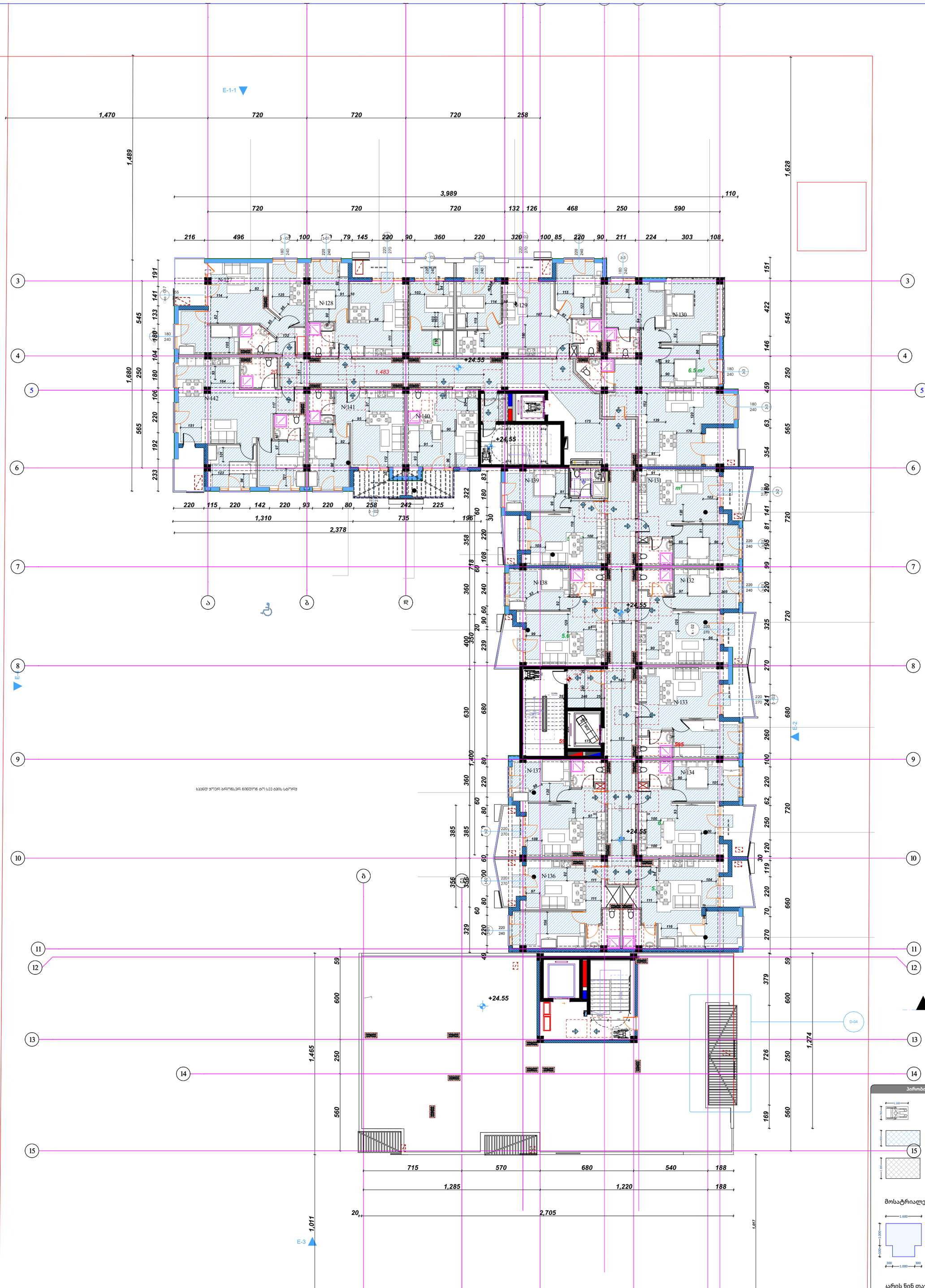

Этаж (3)

მისაწვდომობის გეგმა

ობიექტი

მრავალფუნქციური საცხოვრებელი კომპლექსი

მისამართი

თბილისი
გორგასლის ქუჩა N40
ს.კ. 01.18.09.005.024

არქიტექტორი

ლ. ოქროპირიძე

კონსტრუქტორი

ზ. კიზირია

ექსპლიკაცია

პირობითი ნიშნები

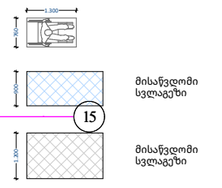

მოსატრიალებელი სივრცეები

კარის წინ თავისუფალი სივრცე

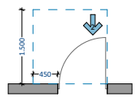

თავისუფალი სივრცე კართან მანევრირებისათვის ანკაშიანი კარი
წინიდან მისაწვდომი - გამოწევით გაღება

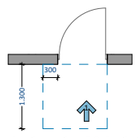

თავისუფალი სივრცე კართან მანევრირებისათვის ანკაშიანი კარი
წინიდან მისაწვდომი - მიწოლით გაღება

შენიშვნები

1. ნახაზი მომზადებული მისაწვდომობის სტანდარტების მიხედვით.

2. ზომები მოცემულია მილიმეტრებში.

3. იატაკის ზედაპირები მოეწყობა ისე, რომ იქნება მდგრადი, მყარი და არასრიალა.

4. განათების სამართავები ელექტრო გამანაწილებლები ელექტრო ჩამრთველები და დენსართები ტემპერატურის მარეგულირებლები მოწყობილობების სამართავები წყალსადენი სისტემის მოწყობილობების მარეგულირებლები და დამცავი და ორმხრივი საკომუნიკაციო სისტემების სამართავები "ა" ტიპის ერთეულში მოეწყობა სტანდარტის 309-ე ქვეთავის შესაბამისად.

5. სინათლის ჩამრთველები ელექტრო ჩამრთველები დენსართები ტემპერატურის მარეგულირებლები ელექტრო გამანაწილებლები და უსაფრთხოების ან შიდასაკომუნიკაციო სისტემების სამართავები "ბ" ტიპის ერთეულებში მოეწყობა სტანდარტის 309.2 და 1104.1.1 ქვეთავების მიხედვით.

ნახაზი

ფურცლის ზომა

A2

მასშტაბი

1:200

ფურცლის ნომერი

თბილისი 2022 წ.

ბინის გეგმა

ობიექტი
ორსართულიანი საცხოვრებელი სახლის პროექტი

მისამართი
ბათუმი, ზ. გამსახურდიას ქუჩა N40
ს.კ. 01.18.09.005.024

ფორმატი
A2

მასშტაბი
1:200

ფურცლის ნომერი
არქიტექტურა

ფურცლების რაოდენობა
2

შემსრულებელი
ნ. ბერიძე

ინჟინერული ქსელები

ცვლილებების ნომერი

ფურცლის დასახელება
ბინის გეგმა ტიპი ორ ოთახიანი ბინა 63.00 მ²

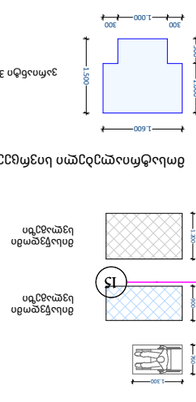

1. ნახაზი დამზადებულია ბინის ზომების გაზომვის საფუძველზე.
2. ზომები მოცემულია მილიმეტრებში.
3. ოთახის მოცულობა, ტენიანობა და ტემპერატურა განსაზღვრულია ნორმების შესაბამისად.
4. ნახაზზე მითითებული ზომები საშუალო მნიშვნელობებია.
5. ნებადართული ცდომილება ±50 მმ.
6. ნახაზზე მითითებული ფანჯრების ზომები ნომინალურია.
7. ნახაზზე მითითებული ფანჯრების ზომები ნომინალურია.
8. ნახაზზე მითითებული ფანჯრების ზომები ნომინალურია.

ბინის ტიპი ორ ოთახიანი ბინა 63 მ²

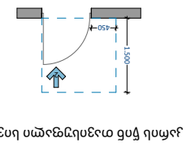

ოთახის ფართობი - 18.5 მ²

ოთახის ფართობი - 18.5 მ²

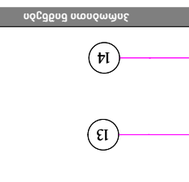

ოთახის ფართობი - 3 მ²

ბინის ტიპი ორ ოთახიანი ბინა 63 მ²

1. ნახაზი დამზადებულია ბინის ზომების გაზომვის საფუძველზე.
2. ზომები მოცემულია მილიმეტრებში.

მისაწვდომი ტუალეტები სავაჭრო სივრცეში

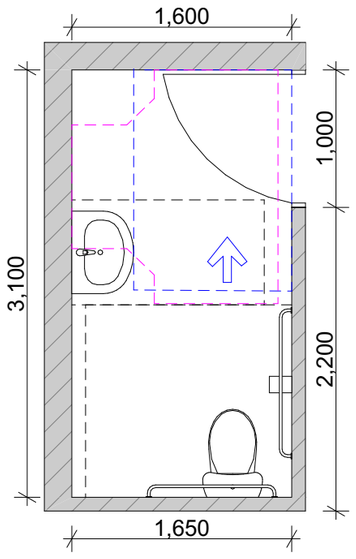

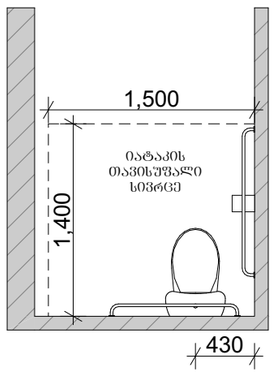

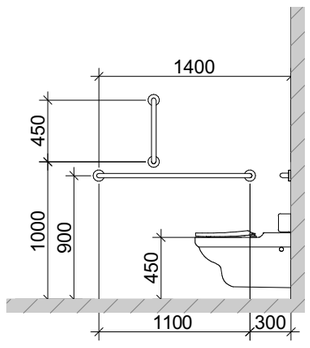

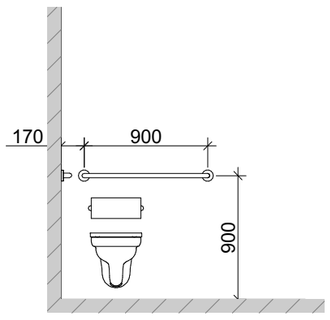

ხელსაბანის მდებარეობა

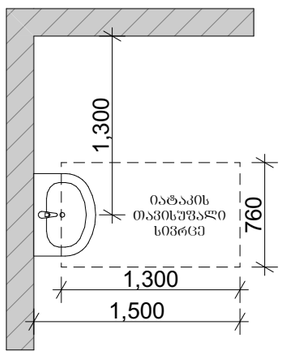

თავისუფალი სივრცე ფეხის ფალანგისთვის

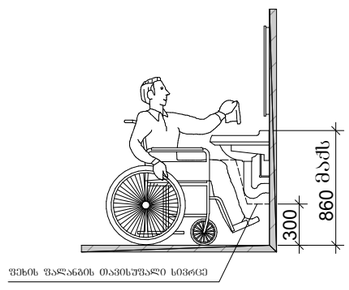

T-ფორმის მოსატრიალებელი სივრცე ვარიანტი 3

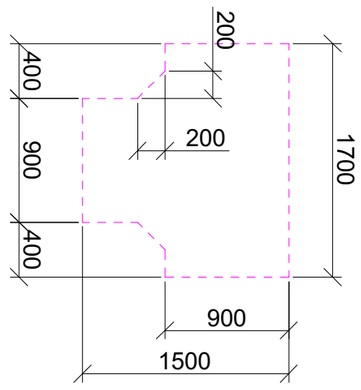

თავისუფალი სივრცე კართან მანევრირებისთვის

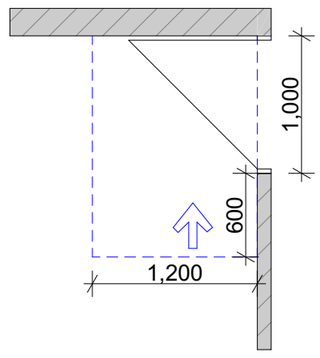

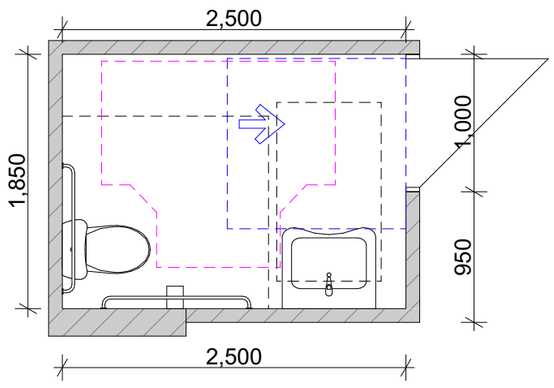

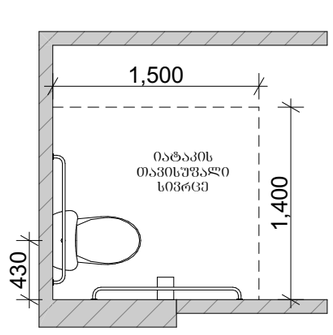

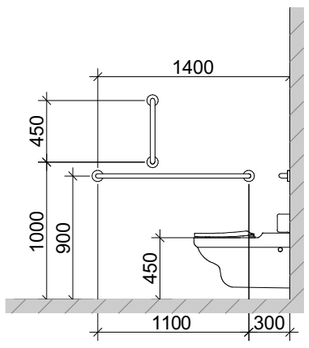

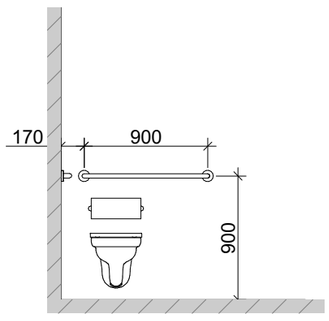

ხელსაბანის მდებარეობა

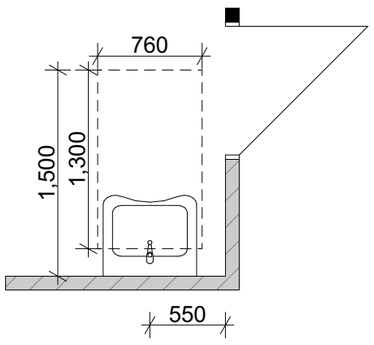

თავისუფალი სივრცე ფეხის ფალანგისთვის

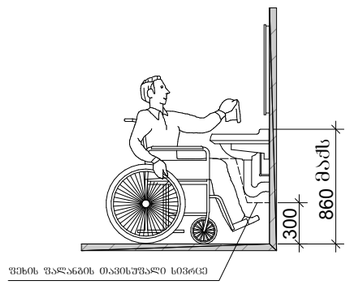

T-ფორმის მოსატრიალებელი სივრცე ვარიანტი 3

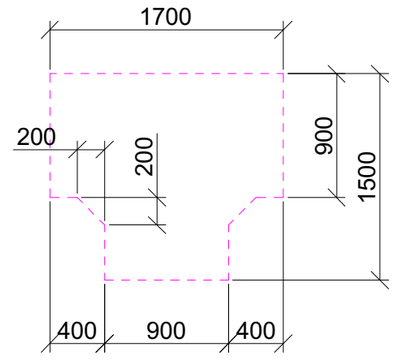

თავისუფალი სივრცე კართან მანევრირებისთვის

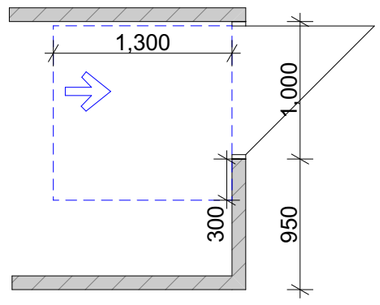

პირობითი ნიშნები



მისაწვდომი სვლაგეზი



მისაწვდომი სვლაგეზი

მოსატრიალებელი სივრცეები

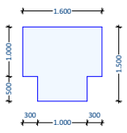

ვარიანტი 3

კარის წინ თავისუფალი სივრცე

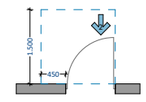

თავისუფალი სივრცე კართან მანევრირებისათვის
ანკამიანი კარი
წინიდან მისაწვდომი - გამოწევით გაღება

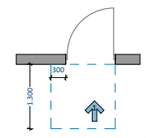

თავისუფალი სივრცე კართან მანევრირებისათვის
ანკამიანი კარი
წინიდან მისაწვდომი - მიწოლით გაღება

მისაწვდომობის გეგმა

ობიექტი

მრავალფუნქციური
საცხოვრებელი
კომპლექსი

მისამართი

თბილისი
გორგასლის ქუჩა N40
ს.კ. 01.18.09.005.024

არქიტექტორი

ლ. ოქროპირიძე

კონსტრუქტორი

ზ. კიზირია

ექსპლიკაცია

შენიშვნები

1. ნახაზი მომზადებული მისაწვდომობის სტანდარტების მიხედვით.

2. ზომები მოცემულია მილიმეტრებში.

3. იატაკის ზედაპირები მოეწყობა ისე, რომ იქნება მდგრადი, მყარი და არასრიალა.

4. განათების სამართავები ელექტრო გამანაწილებლები ელექტრო ჩამრთველები და დენსართები ტემპერატურის მარეგულირებლები მოწყობილობების სამართავები წყალსადენი სისტემის მოწყობილობების მარეგულირებლები და დამცავი და ორმხრივი საკომუნიკაციო სისტემების სამართავები "ა" ტიპის ერთეულში მოეწყობა სტანდარტის 309-ე ქვეთავის შესაბამისად.

5. სინათლის ჩამრთველები ელექტრო ჩამრთველები დენსართები ტემპერატურის მარეგულირებლები ელექტრო გამანაწილებლები და უსაფრთხოების ან შიდასაკომუნიკაციო სისტემების სამართავები "ბ" ტიპის ერთეულებში მოეწყობა სტანდარტის 309.2 და 1104.1.1 ქვეთავების მიხედვით.

ნახაზი

ფურცლის ზომა

A2

მასშტაბი

1:200

ფურცლის ნომერი

თბილისი 2022 წ.

მისაწვდომი ტუალეტები სავაჭრო სივრცეში

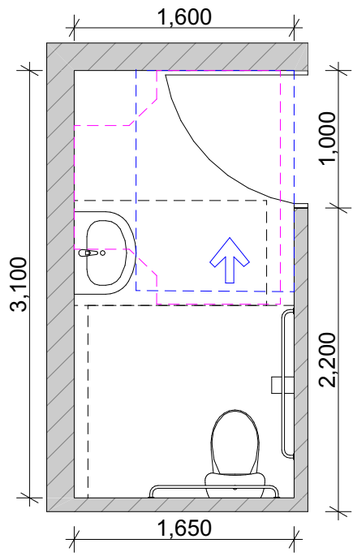

ხელსაბანის მდებარეობა

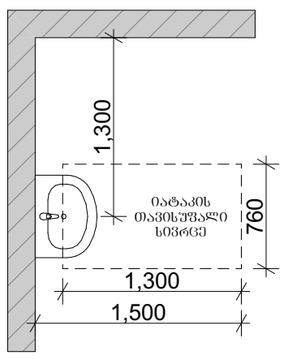

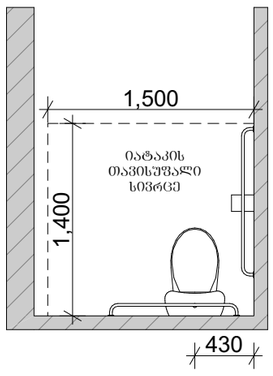

თავისუფალი სივრცე ფეხის ფალანგისთვის

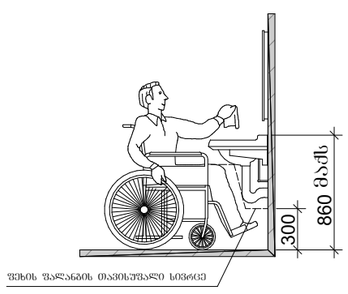

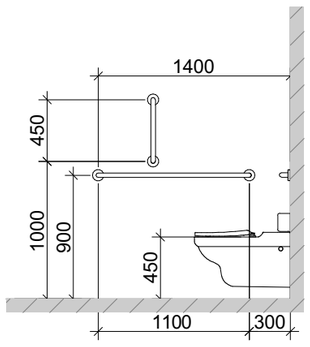

T-ფორმის მოსატრიალებელი სივრცე ვარიანტი 3

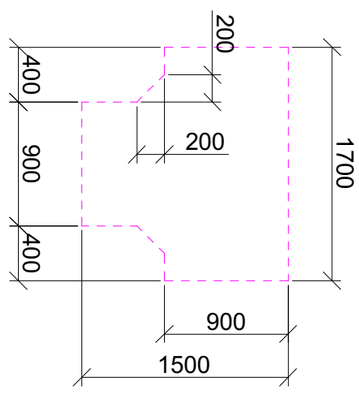

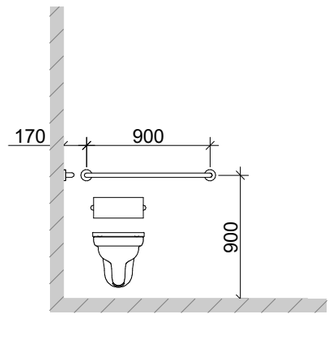

თავისუფალი სივრცე კართან მანევრირებისთვის

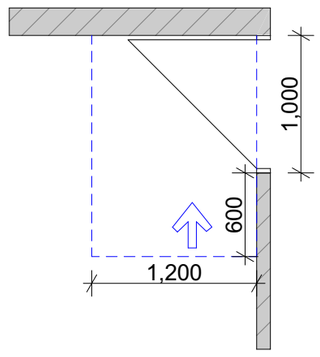

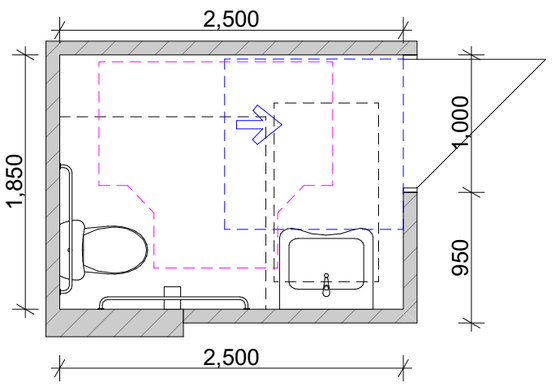

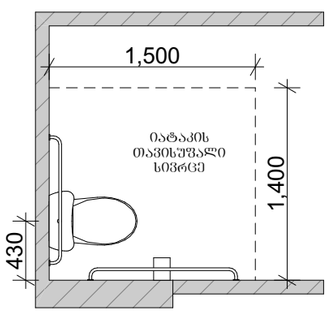

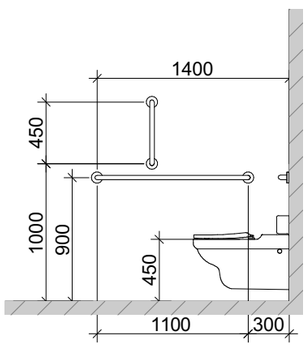

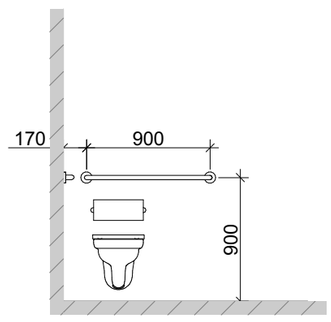

ხელსაბანის მდებარეობა

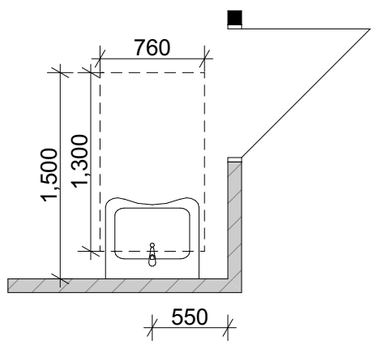

თავისუფალი სივრცე ფეხის ფალანგისთვის

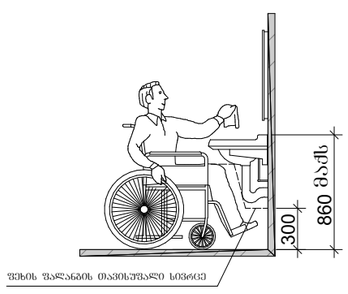

T-ფორმის მოსატრიალებელი სივრცე ვარიანტი 3

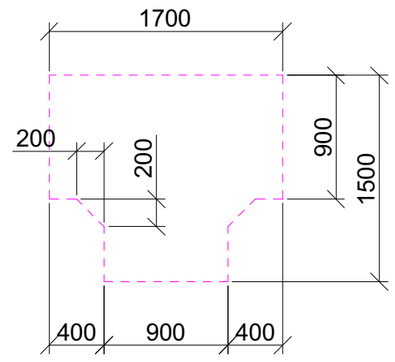

თავისუფალი სივრცე კართან მანევრირებისთვის

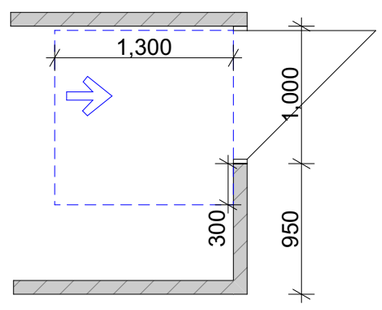

პირობითი ნიშნები



მისაწვდომი სვლაგეზი

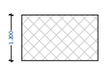

მისაწვდომი სვლაგეზი

მოსატრიალებელი სივრცეები

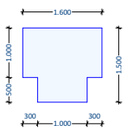

ვარიანტი 3

კარის წინ თავისუფალი სივრცე

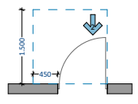

თავისუფალი სივრცე კართან მანევრირებისათვის ანჯამიანი კარი
წინიდან მისაწვდომი - გამოწევით გაღება

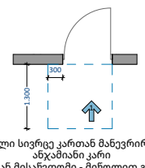

თავისუფალი სივრცე კართან მანევრირებისათვის ანჯამიანი კარი
წინიდან მისაწვდომი - მიწოლით გაღება

მისაწვდომობის გეგმა

ობიექტი

მრავალფუნქციური საცხოვრებელი კომპლექსი

მისამართი

თბილისი
გორგასლის ქუჩა N40
ს.კ. 01.18.09.005.024

არქიტექტორი

ლ. ოქროპირიძე

კონსტრუქტორი

ზ. კიზირია

ექსპლიკაცია

შენიშვნები

1. ნახაზი მომზადებული მისაწვდომობის სტანდარტების მიხედვით.

2. ზომები მოცემულია მილიმეტრებში.

3. იატაკის ზედაპირები მოეწყობა ისე, რომ იქნება მდგრადი, მყარი და არასრიალა.

4. განათების სამართავები ელექტრო გამანაწილებლები ელექტრო ჩამრთველები და დენსართები ტემპერატურის მარეგულირებლები მოწყობილობების სამართავები წყალსადენი სისტემის მოწყობილობების მარეგულირებლები და დამცავი და ორმხრივი საკომუნიკაციო სისტემების სამართავები "ა" ტიპის ერთეულში მოეწყობა სტანდარტის 309-ე ქვეთავის შესაბამისად.

5. სინათლის ჩამრთველები ელექტრო ჩამრთველები დენსართები ტემპერატურის მარეგულირებლები ელექტრო გამანაწილებლები და უსაფრთხოების ან შიდასაკომუნიკაციო სისტემების სამართავები "ბ" ტიპის ერთეულებში მოეწყობა სტანდარტის 309.2 და 1104.1.1 ქვეთავების მიხედვით.

ნახაზი

ფურცლის ზომა

A2

მასშტაბი

1:200

ფურცლის ნომერი

თბილისი 2022 წ.

მისაწვდომი ტუალეტი "ა" ტიპის ერთეულში

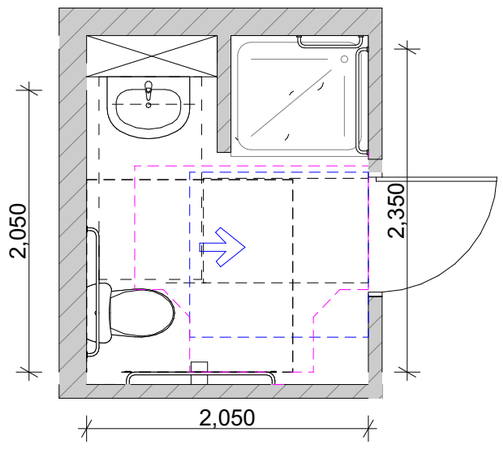

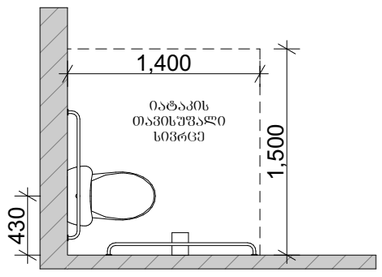

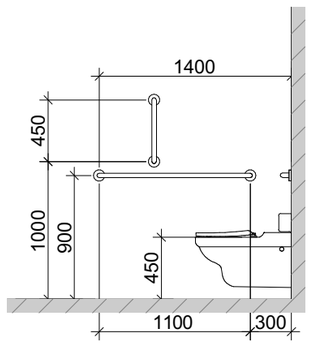

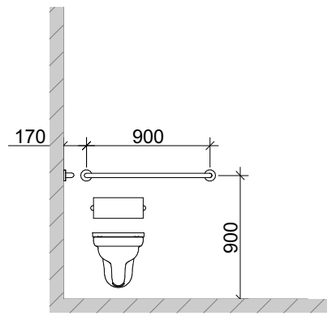

ხელსაბანის მდებარეობა

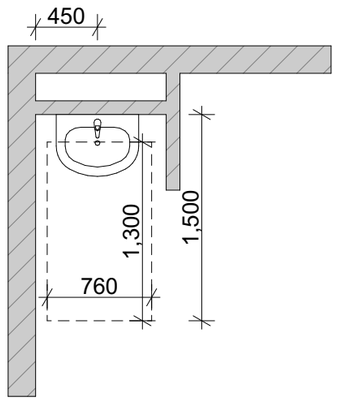

საშხაპის მდებარეობა

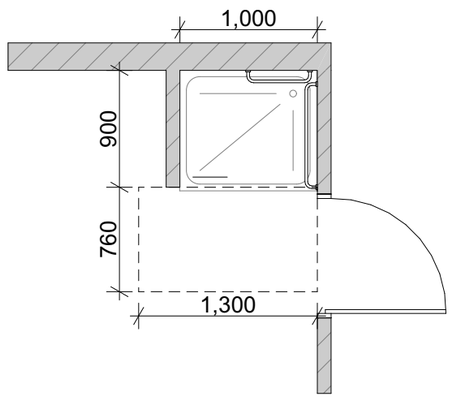

თავისუფალი სივრცე ფეხის ფალანგისთვის

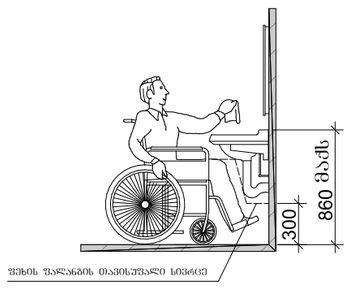

T-ფორმის მოსატრიალებელი სივრცე ვარიანტი 3

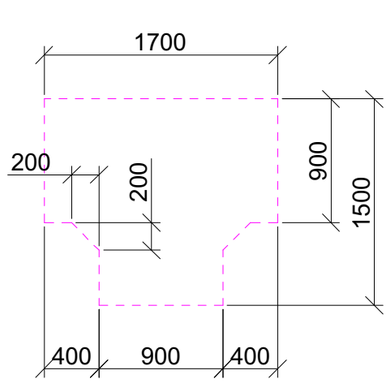

თავისუფალი სივრცე კართან მანევრირებისთვის

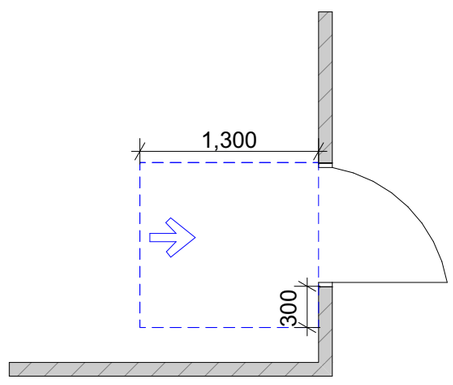

სალაროს დახლი

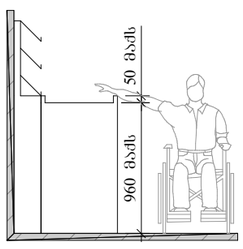

გასაყვლელის მხარე

შენიშვნა:

"ა" ტიპის ერთეულში ხემოსაჭიდი ძელები დამაგრდება საჭიროების შემთხვევაში

მასშტაბი 1:50

Этаж (21)

1:45.41

პირობითი ნიშნები

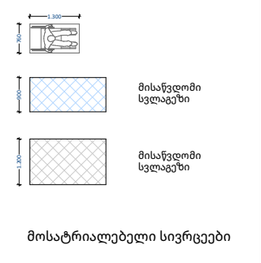

მოსატრიალებელი სივრცეები

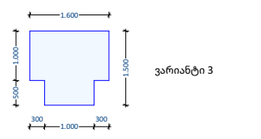

ვარიანტი 3

კარის წინ თავისუფალი სივრცე

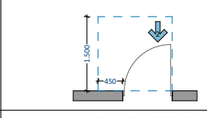

თავისუფალი სივრცე კართან მანევრირებისათვი ანჯამიანი კარი
წინიდან მისაწვდომი - გამოწევით გაღება

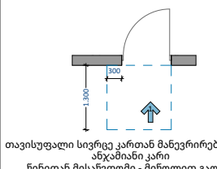

თავისუფალი სივრცე კართან მანევრირებისათვი ანჯამიანი კარი
წინიდან მისაწვდომი - მიწოლით გაღება

მისაწვდომობის გეგმა

ობიექტი

მრავალფუნქციური საცხოვრებელი კომპლექსი

მისამართი

თბილისი
გორგასლის ქუჩა N40
ს.კ. 01.18.09.005.024

არქიტექტორი

ლ. ოქროპირიძე

კონსტრუქტორი

ზ. კიზირია

ექსპლიკაცია

შენიშვნები

1. ნახაზი მომზადებული მისაწვდომობის სტანდარტების მიხედვით.

2. ზომები მოცემულია მილიმეტრებში.

3. იატაკის ზედაპირები მოეწყობა ისე, რომ იქნება მდგრადი, მყარი და არასრიალა.

4. განათების სამართავები ელექტრო გამანაწილებლები ელექტრო ჩამრთველები და დენსართები ტემპერატურის მარეგულირებლები მოწყობილობების სამართავები წყალსადენი სისტემის მოწყობილობების მარეგულირებლები და დამცავი და ორმხრივი საკომუნიკაციო სისტემების სამართავები "ა" ტიპის ერთეულში მოეწყობა სტანდარტის 309-ე ქვეთავის შესაბამისად.

5. სინათლის ჩამრთველები ელექტრო ჩამრთველები დენსართები ტემპერატურის მარეგულირებლები ელექტრო გამანაწილებლები და უსაფრთხოების ან შიდასაკომუნიკაციო სისტემების სამართავები "ბ" ტიპის ერთეულებში მოეწყობა სტანდარტის 309.2 და 1104.1.1 ქვეთავების მიხედვით.

ნახაზი

ფურცლის ზომა

A2

მასშტაბი

1:200

ფურცლის ნომერი

2

თბილისი 2022 წ.

,,ა,, ტიპის ბინა №18

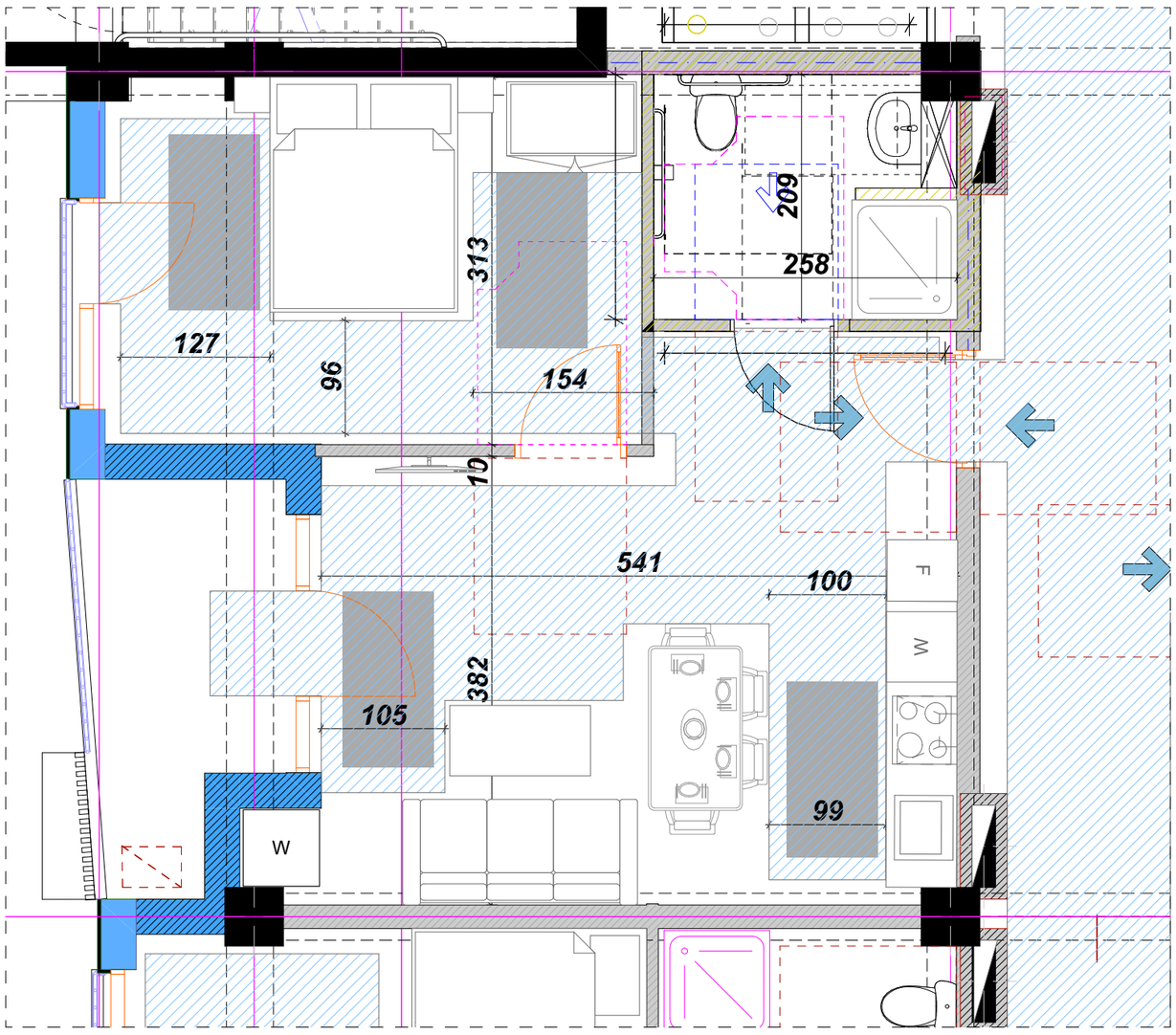

,,ა,, ტიპის ბინა №39

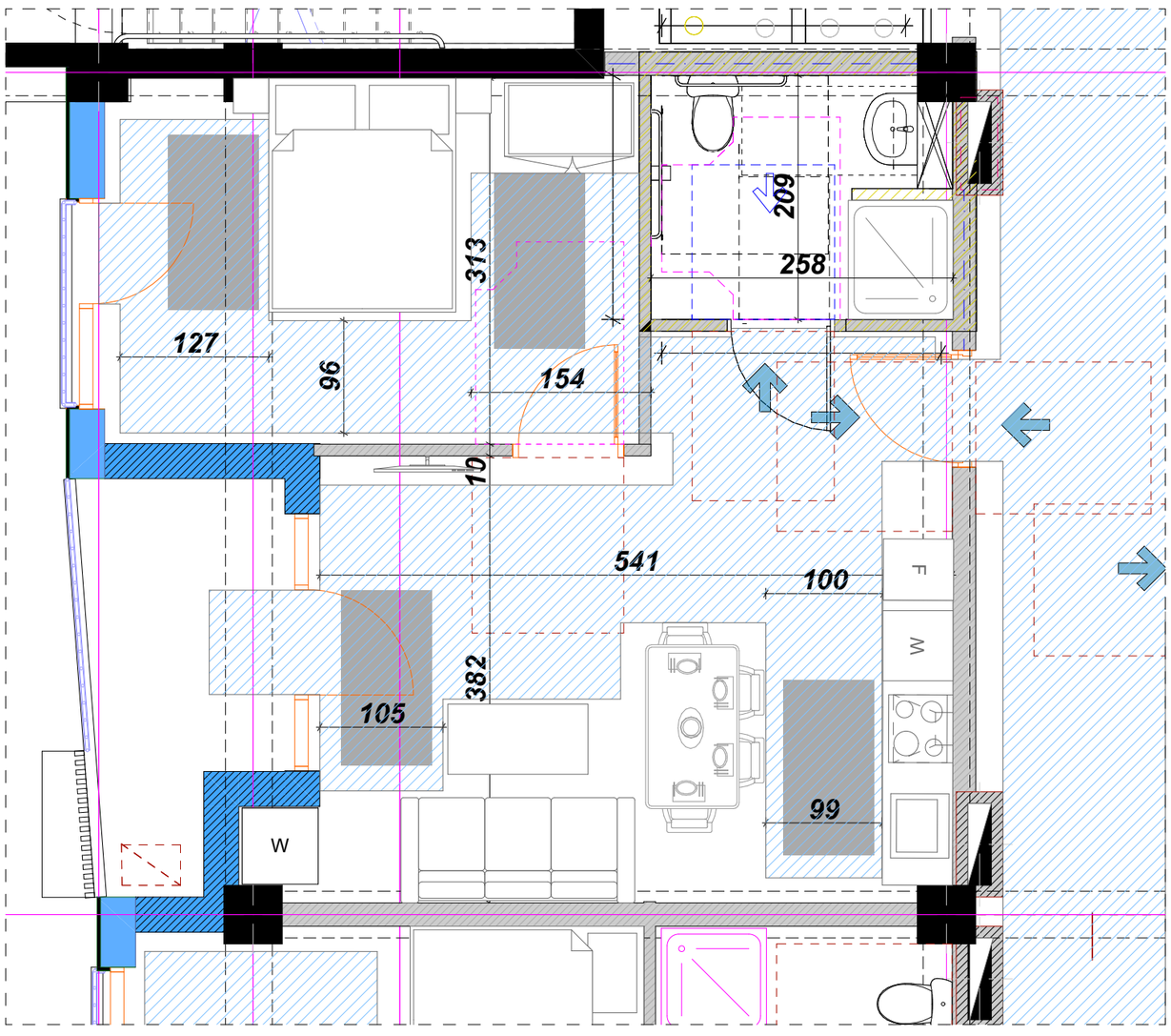

მისაწვდომობის გეგმა

ობიექტი

მრავალფუნქციური საცხოვრებელი კომპლექსი

მისამართი

თბილისი
გორგასლის ქუჩა N40
ს.კ. 01.18.09.005.024

არქიტექტორი

ლ. ოქროპირიძე

კონსტრუქტორი

ზ. კიზირია

ექსპლიკაცია

პირობითი ნიშნები

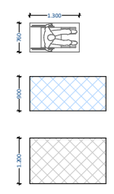

მოსატრიალებელი სივრცეები

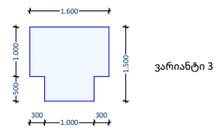

ვარიანტი 3

კარის წინ თავისუფალი სივრცე

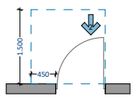

თავისუფალი სივრცე კართან მანევრირებისათვი ანკამიანი კარი
წინიდან მისაწვდომი - გამოწევით გაღება

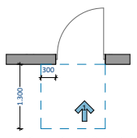

თავისუფალი სივრცე კართან მანევრირებისათვი ანკამიანი კარი
წინიდან მისაწვდომი - მიწოლით გაღება

შენიშვნები

1. ნახაზი მომზადებული მისაწვდომობის სტანდარტების მიხედვით.

2. ზომები მოცემულია მილიმეტრებში.

3. იატაკის ზედაპირები მოეწყობა ისე, რომ იქნება მდგრადი, მყარი და არასრიალა.

4. განათების სამართავები ელექტრო გამანაწილებლები ელექტრო ჩამრთველები და დენსართები ტემპერატურის მარეგულირებლები მოწყობილობების სამართავები წყალსადენი სისტემის მოწყობილობების მარეგულირებლები და დამცავი და ორმხრივი საკომუნიკაციო სისტემების სამართავები "ა" ტიპის ერთეულში მოეწყობა სტანდარტის 309-ე ქვეთავის შესაბამისად.

5. სინათლის ჩამრთველები ელექტრო ჩამრთველები დენსართები ტემპერატურის მარეგულირებლები ელექტრო გამანაწილებლები და უსაფრთხოების ან შიდასაკომუნიკაციო სისტემების სამართავები "ბ" ტიპის ერთეულებში მოეწყობა სტანდარტის 309.2 და 1104.1.1 ქვეთავების მიხედვით.

ნახაზი

ფურცლის ზომა
A2

მასშტაბი
1:200

ფურცლის ნომერი

თბილისი 2022 წ.

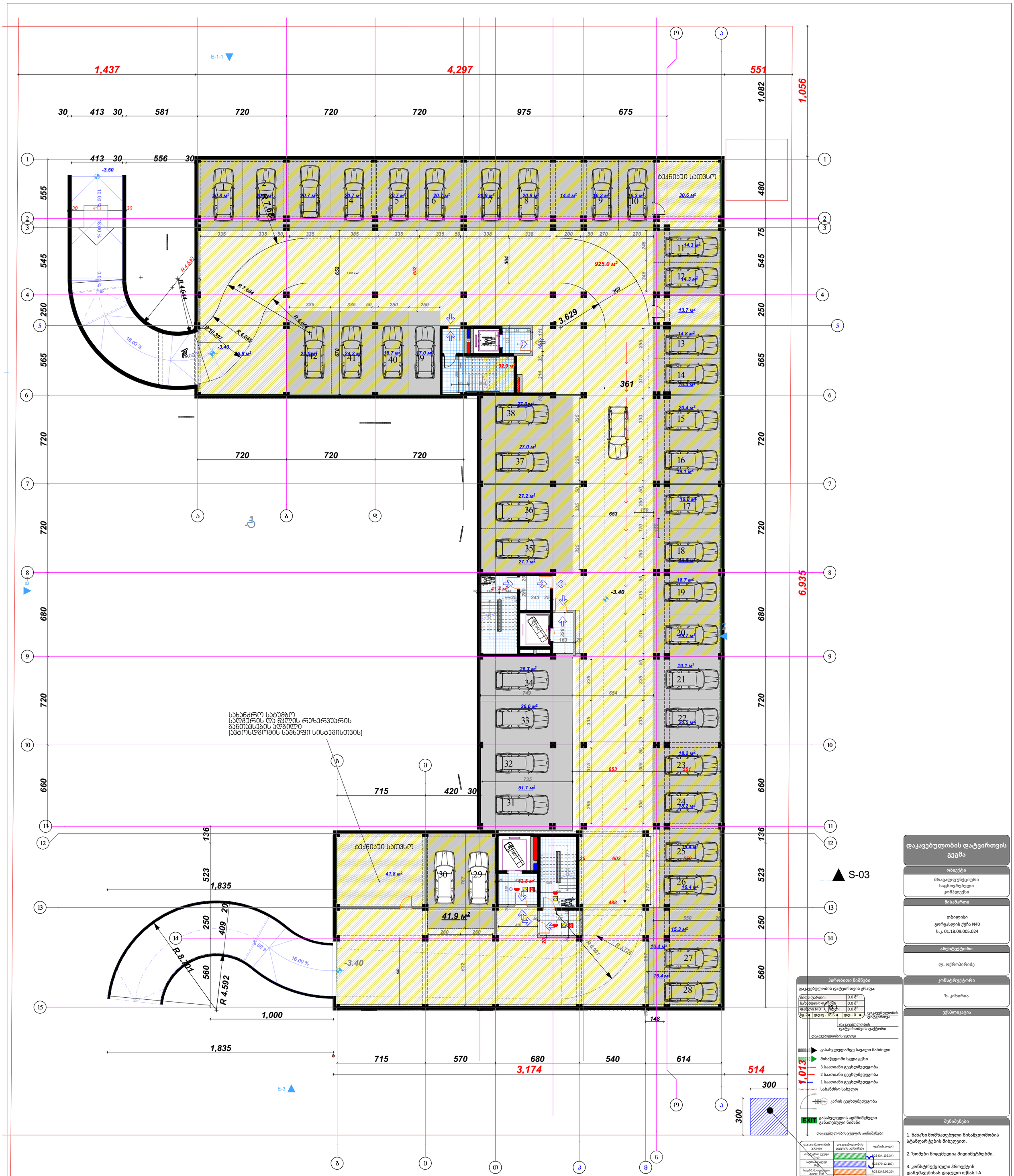

Этаж (6)

-1. -1 სართულის გეგმა

1:200

დაკავებულობის დატვირთვის გეგმა

ობიექტი

მრავალფუნქციური საცხოვრებელი კომპლექსი

მისამართი

თბილისი
გორგასლის ქუჩა N40
ს.კ. 01.18.09.005.024

არქიტექტორი

ლ. ოქროპირიძე

კონსტრუქტორი

ზ. კიზირია

ექსპლიკაცია

შენიშვნები

1. ნახაზი მომზადებული მისაწვდომობის სტანდარტების მიხედვით.

2. ზომები მოცემულია მილიმეტრებში.

3. კონსტრუქციული პროექტის დამუშავებისას დაცული იქნას I-A კონსტრუქციის ტიპის მოთხოვნები.

4. ხანძარსაწინააღმდეგო დაცვის სისტემების საინჟინრო დოკუმენტაცია დამუშავდეს 28.01.16 წ. #41 დადგენილების შესაბამისად.

პირობითი ნიშნები

დაკავებულობის დატვირთვის გრაფა:

მიღა ფართი:		0.0 მ²
საზსრულო ფართი:		0.0 მ²
ფართი N 0	სულ:	0.0 მ²
სც - 2	დდ - 18.6	დდ - 0

დაკავებულობის დატვირთვა
დაკავებულობის დატვირთვის ფაქტორი
დაკავებულობის ჯგუფი

- გასასვლელამდე სავალი მანძილი
- მისაწვდომი სვლა გეზი
- 3 საათიანი ცეცხლმედეგობა
- 2 საათიანი ცეცხლმედეგობა
- 1 საათიანი ცეცხლმედეგობა
- სახანძრო სახელო
- კარის ცეცხლმედეგობა
- EXIT გასასვლელის აღმნიშვნელი განათებული ნიშანი

დაკავებულობის ჯგუფის აღნიშვნები

დაკავებულობის ჯგუფი	დაკავებულობის ჯგუფის აღნიშვნა	ფერის კოდი
ოთახების ჯგუფი (ოჯ)		RGB (34.139.34)
სატრიალო ჯგუფი (სტ)		RGB (79.12.187)
საკანმასაკლებლო ჯგუფი (სმ)		RGB (245.99.20)
საზრენველო ჯგუფი (სმ)		RGB (160.32.240)
ცივი საწყობის შენახვის ჯგუფი (ცსშ)		RGB (94.8.58)
თაუნურის ჯგუფი (თჯ)		RGB (0.0.255)
სავაჭრო ჯგუფი (სვ)		RGB (255.0.0)
საბოთრებელი ჯგუფი (სბ)		RGB (220.185.0)
სასაწყობო ჯგუფი (სწ)		RGB (136.135.134)
დამხმარე ჯგუფი (დხ)		RGB (57.57.56)

ნახაზი

ფურცლის ზომა
A2 2

მასშტაბი
1:200

ფურცლის ნომერი

თბილისი 2022 წ.

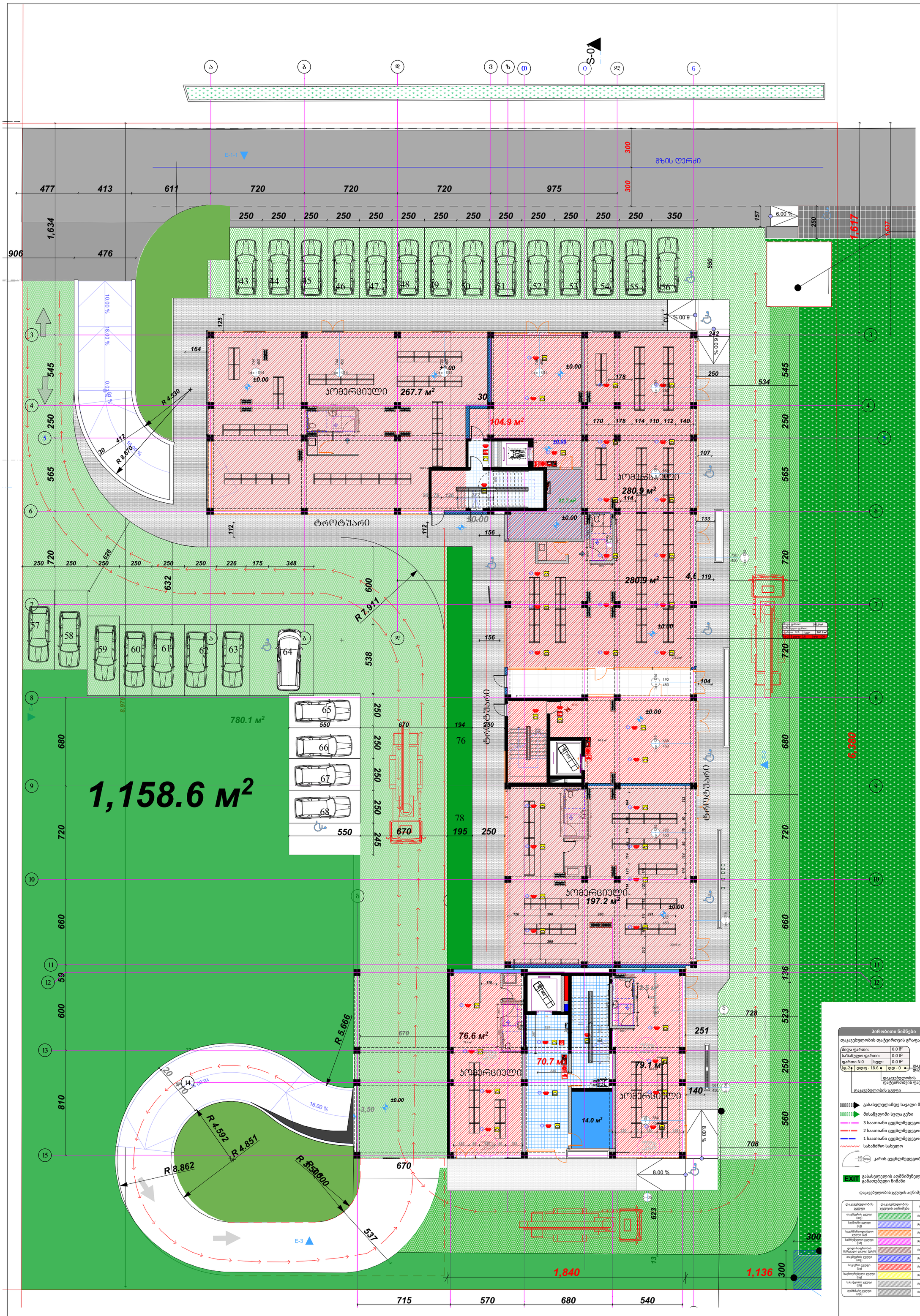

Ground Floor (8)

1.

I სართულის გეგმა

1:200

დაკავებულობის დატვირთვის გეგმა

ობიექტი

მრავალფუნქციური საცხოვრებელი კომპლექსი

მისამართი

თბილისი
გორგასლის ქუჩა N40
ს.კ. 01.18.09.005.024

არქიტექტორი

ლ. ოქროპირიძე

კონსტრუქტორი

ზ. კიზირია

ექსპლიკაცია

პირობითი ნიშნები

დაკავებულობის დატვირთვის გრაფა:

მიდა ფართი:			0.0 მ²
საზახლო ფართი:			0.0 მ²
ფართი N 0	სულ:		0.0 მ²
სც-2	დდფ - 18.6	დდ - 0	დაკავებულობის დატვირთვა

დაკავებულობის დატვირთვის ფაქტორი

დაკავებულობის ჯგუფი

- გასასვლელამდე სავალი მანძილი
- მისაწვდომი სვლა გეზი
- 3 საათიანი ცეცხლმედეგობა
- 2 საათიანი ცეცხლმედეგობა
- 1 საათიანი ცეცხლმედეგობა
- სახანძრო სახელო
- კარის ცეცხლმედეგობა
- EXIT გასასვლელის აღმნიშვნელი განათებული ნიშანი

დაკავებულობის ჯგუფის აღნიშვნები

დაკავებულობის ჯგუფი	დაკავებულობის ჯგუფის აღნიშვნა	ფერის კოდი
თავშეყრის ჯგუფი (თჯ)		RGB (34.139.34)
საქმიანი ჯგუფი (საქ)		RGB (79.12.187)
საკონსტანტელებლო ჯგუფი (სა)		RGB (245.99.20)
საწოწებელო ჯგუფი (სძ)		RGB (160.32.240)
ღიღი საფრთხის შემცველი ჯგუფი (ღსშ)		RGB (94.8.58)
თავშეყრის ჯგუფი (თჯ)		RGB (0.0.255)
საავარო ჯგუფი (სჯ)		RGB (255.0.0)
საეხოვრებელი ჯგუფი (სე)		RGB (220.185.0)
სასაწყობო ჯგუფი (სწ)		RGB (136.135.134)
დამხმარე ჯგუფი (დმ)		RGB (57.57.56)

შენიშვნები

1. ნახაზი მომზადებული მისაწვდომობის სტანდარტების მიხედვით.

2. ზომები მოცემულია მილიმეტრებში.

3. კონსტრუქციული პროექტის დამუშავებისას დაცული იქნას I-A კონსტრუქციის ტიპის მოთხოვნები.

4. ხანძარსაწინააღმდეგო დაცვის სისტემების საინჟინრო დოკუმენტაცია დამუშავდეს 28.01.16 წ. #41 დადგენილების შესაბამისად.

ნახაზი

ფურცლის ზომა
A2 2

მასშტაბი
1:200

ფურცლის ნომერი

თბილისი 2022 წ.

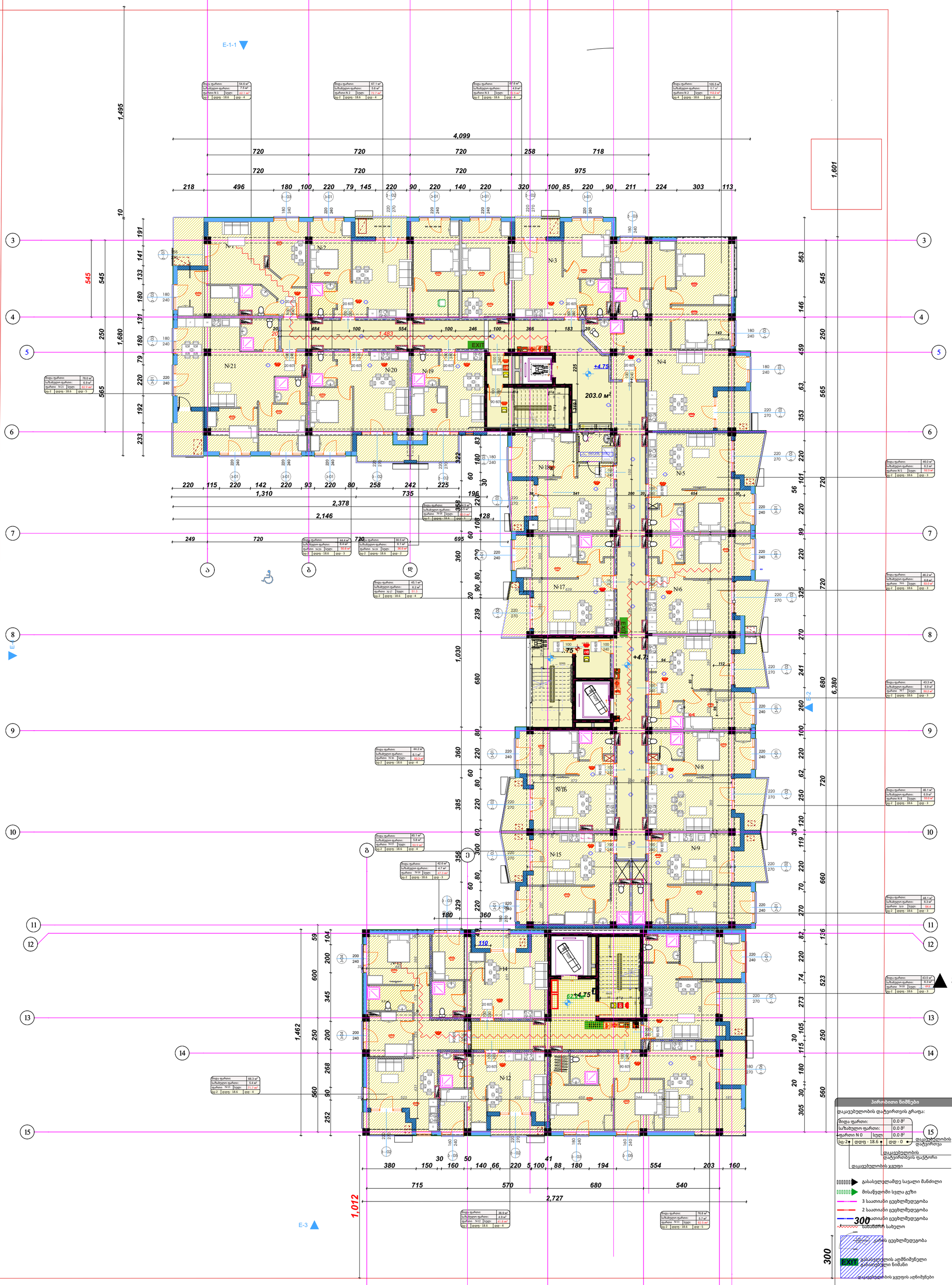

Этаж (18)

II სართულის გეგმა

დაკავებულობის დატვირთვის გეგმა

ობიექტი

მრავალფუნქციური საცხოვრებელი კომპლექსი

მისამართი

თბილისი
გორგასლის ქუჩა N40
ს.კ. 01.18.09.005.024

არქიტექტორი

ლ. ოქროპირიძე

კონსტრუქტორი

ზ. კიზირია

ექსპლიკაცია

შენიშვნები

1. ნახაზი მომზადებული მისაწვდომობის სტანდარტების მიხედვით.

2. ზომები მოცემულია მილიმეტრებში.

3. კონსტრუქციული პროექტის დამუშავებისას დაცული იქნას I-A კონსტრუქციის ტიპის მოთხოვნები.

4. ხანძარსაწინააღმდეგო დაცვის სისტემების საინჟინრო დოკუმენტაცია დამუშავდეს 28.01.16 წ. #41 დადგენილების შესაბამისად.

პირობითი ნიშნები

დაკავებულობის დატვირთვის გრაფა:

მიღა ფართი:			0.0 მ²
საზახურო ფართი:			0.0 მ²
ფართი N 0	სულ		0.0 მ²
სც-2	დდფ - 18.6	დდ - 0	დაკავებულობის დატვირთვა

დაკავებულობის დატვირთვის ფაქტორი

დაკავებულობის ჯგუფი

- გასასვლელამდე სავალი მანძილი
- მისაწვდომი სვლა გეზი
- 3 საათიანი ცეცხლმედეგობა
- 2 საათიანი ცეცხლმედეგობა
- საათიანი ცეცხლმედეგობა
- სახანძრო სახელო
- კარის ცეცხლმედეგობა
- გასასვლელის აღმნიშვნელი განათებული ნიშანი

დაკავებულობის ჯგუფის აღნიშვნები

დაკავებულობის ჯგუფი	დაკავებულობის ჯგუფის აღნიშვნა	ფერის კოდი
თავშეყრის ჯგუფი (თჯ)		RGB (34.139.34)
საძინაო ჯგუფი (საძ)		RGB (79.12.187)
საგანმანათლებლო ჯგუფი (საგ)		RGB (245.99.20)
საბრუნველო ჯგუფი (საბ)		RGB (160.32.240)
ფიღი საფრთხის შემცველი ჯგუფი (ფშ)		RGB (94.8.58)
თავშეყრის ჯგუფი (თჯ)		RGB (0.0.255)
საავარიო ჯგუფი (საჯ)		RGB (255.0.0)
საბიოყრებელი ჯგუფი (საჯ)		RGB (220.185.0)
სასაწყობო ჯგუფი (სწ)		RGB (136.135.134)
დამხმარე ჯგუფი (დხ)		RGB (57.57.56)

ნახაზი

ფურცლის ზომა

A2 2

მასშტაბი

1:200

ფურცლის ნომერი

თბილისი 2022 წ.

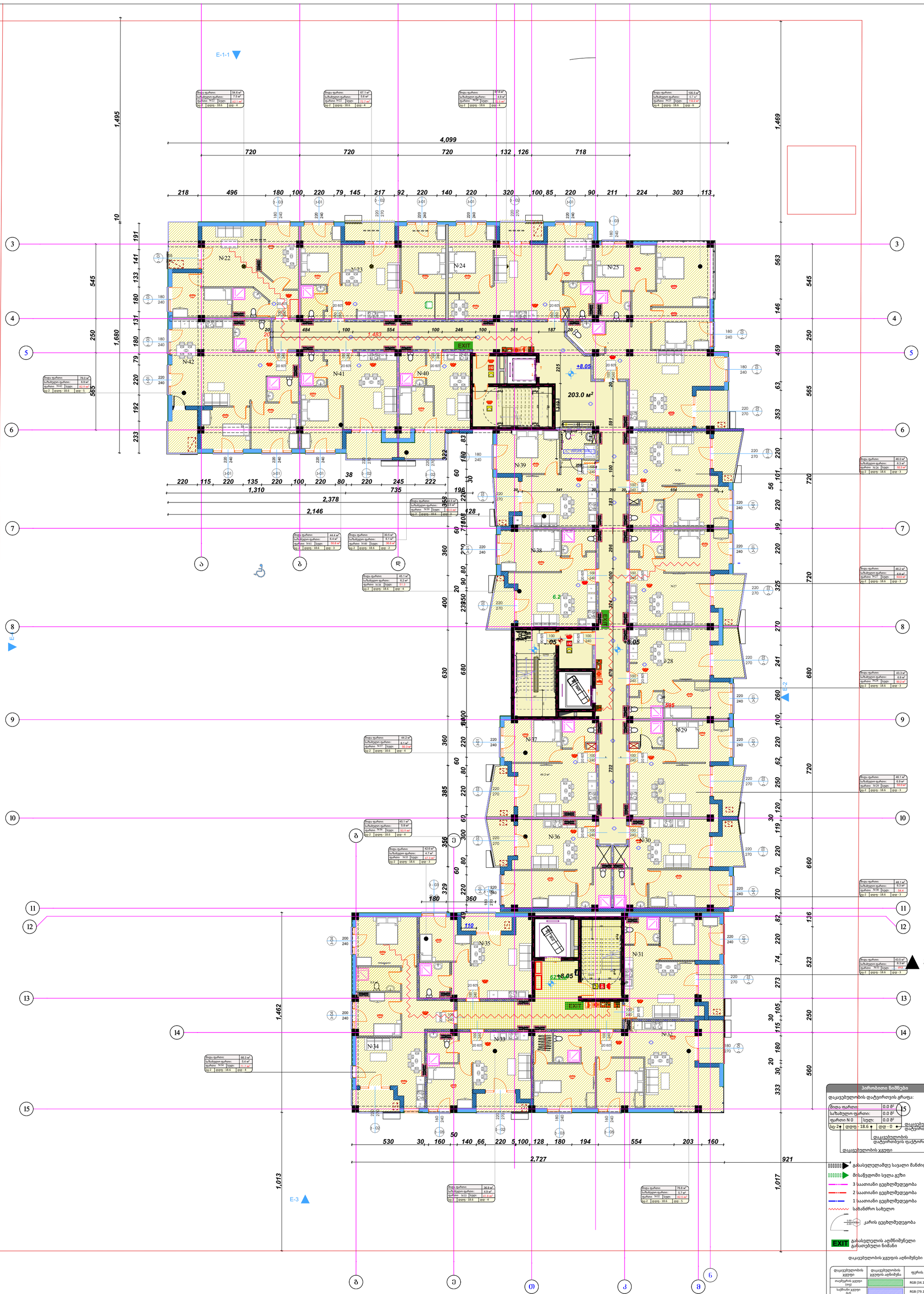

3 sarTuli (4)

III სართულის გეგმა

პირობითი ნიშნები

დაკავებულობის დატვირთვის გრაფა:

მიღმა ფართი:			0.0 მ²
საზიარო ფართი:			0.0 მ²
ფართი N 0	სულ:		0.0 მ²
სე-2	დდფ - 18.6	დდ - 0	

დაკავებულობის დატვირთვა

დაკავებულობის დატვირთვის ფაქტორი

დაკავებულობის ჯგუფი

- გასასვლელამდე სავალი მანძილი
- მისაწვდომი სვლა გეზი
- 3 საათიანი ცეცხლმედეგობა
- 2 საათიანი ცეცხლმედეგობა
- 1 საათიანი ცეცხლმედეგობა
- სახანძრო სახელო
- კარის ცეცხლმედეგობა
- EXIT გასასვლელის აღმნიშვნელი განათებული ნიშანი

დაკავებულობის ჯგუფის აღნიშვნები

დაკავებულობის ჯგუფი	დაკავებულობის ჯგუფის აღნიშვნა	ფერის კოდი
თავშეყრის ჯგუფი (თე)		RGB (34.139.34)
საქმიანი ჯგუფი (საქ)		RGB (79.12.187)
საგანმანათლებლო ჯგუფი (საგ)		RGB (245.99.20)
საბორტნელო ჯგუფი (საბ)		RGB (160.32.240)
ღია საფრთხის შემცველი ჯგუფი (ღშ)		RGB (94.8.58)
თავშეყრის ჯგუფი (თე)		RGB (0.0.255)
სავაჭრო ჯგუფი (სვ)		RGB (255.0.0)
საკვებარმტკნელი ჯგუფი (სგ)		RGB (220.185.0)
სასაწყობო ჯგუფი (სწ)		RGB (136.135.134)
დამხმარე ჯგუფი (დხ)		RGB (57.57.56)

დაკავებულობის დატვირთვის გეგმა

ობიექტი

მრავალფუნქციური საცხოვრებელი კომპლექსი

მისამართი

თბილისი
გორგასლის ქუჩა N40
ს.კ. 01.18.09.005.024

არქიტექტორი

ლ. ოქროპირიძე

კონსტრუქტორი

ზ. კიზირია

ექსპლიკაცია

S-03

შენიშვნები

1. ნახაზი მომზადებული მისაწვდომობის სტანდარტების მიხედვით.

2. ზომები მოცემულია მილიმეტრებში.

3. კონსტრუქციული პროექტის დამუშავებისას დაცული იქნას I-A კონსტრუქციის ტიპის მოთხოვნები.

4. ხანძარსაწინააღმდეგო დაცვის სისტემების საინჟინრო დოკუმენტაცია დამუშავდეს 28.01.16 წ. #41 დადგენილების შესაბამისად.

ნახაზი

ფურცლის ზომა

A2 2

მასშტაბი

1:200

ფურცლის ნომერი

თბილისი 2022 წ.

Этаж (4)

IV цокольный этаж

S-03

Площ. жилая:	68.3 м²
Балкон/Тераса:	5.4 м²
Площ. общая:	73.7 м²
Тип:	2-ст. - 1.8.6

Площ. жилая:	45.1 м²
Балкон/Тераса:	6.8 м²
Площ. общая:	52.0 м²
Тип:	1-ст. - 1.8.6

Площ. жилая:	43.2 м²
Балкон/Тераса:	6.1 м²
Площ. общая:	50.3 м²
Тип:	1-ст. - 1.8.6

Площ. жилая:	45.1 м²
Балкон/Тераса:	6.8 м²
Площ. общая:	52.0 м²
Тип:	1-ст. - 1.8.6

Площ. жилая:	43.2 м²
Балкон/Тераса:	6.8 м²
Площ. общая:	50.0 м²
Тип:	1-ст. - 1.8.6

Площ. жилая:	46.0 м²
Балкон/Тераса:	6.3 м²
Площ. общая:	52.3 м²
Тип:	1-ст. - 1.8.6

Площ. жилая:	105.5 м²
Балкон/Тераса:	6.7 м²
Площ. общая:	112.2 м²
Тип:	4-ст. - 1.8.6

Площ. жилая:	67.1 м²
Балкон/Тераса:	5.5 м²
Площ. общая:	72.7 м²
Тип:	2-ст. - 1.8.6

Площ. жилая:	54.6 м²
Балкон/Тераса:	7.3 м²
Площ. общая:	62.1 м²
Тип:	2-ст. - 1.8.6

Площ. жилая:	76.0 м²
Балкон/Тераса:	6.9 м²
Площ. общая:	82.9 м²
Тип:	2-ст. - 1.8.8

Площ. жилая:	68.3 м²
Балкон/Тераса:	5.4 м²
Площ. общая:	73.7 м²
Тип:	2-ст. - 1.8.6

Площ. жилая:	44.8 м²
Балкон/Тераса:	6.8 м²
Площ. общая:	50.8 м²
Тип:	1-ст. - 1.8.6

Площ. жилая:	61 м²
Балкон/Тераса:	5.2 м²
Площ. общая:	66.3 м²
Тип:	2-ст. - 1.8.6

Площ. жилая:	30.5 м²
Балкон/Тераса:	3.6 м²
Площ. общая:	34.1 м²
Тип:	1-ст. - 1.8.6

Площ. жилая:	42.8 м²
Балкон/Тераса:	4.7 м²
Площ. общая:	47.5 м²
Тип:	1-ст. - 1.8.6

Площ. жилая:	45.1 м²
Балкон/Тераса:	5.8 м²
Площ. общая:	50.9 м²
Тип:	1-ст. - 1.8.6

Площ. жилая:	44.2 м²
Балкон/Тераса:	6.8 м²
Площ. общая:	51.0 м²
Тип:	1-ст. - 1.8.6

Площ. жилая:	30.5 м²
Балкон/Тераса:	3.6 м²
Площ. общая:	34.1 м²
Тип:	1-ст. - 1.8.6

Площ. жилая:	44.8 м²
Балкон/Тераса:	6.8 м²
Площ. общая:	50.8 м²
Тип:	1-ст. - 1.8.6

Площ. жилая:	61 м²
Балкон/Тераса:	5.2 м²
Площ. общая:	66.3 м²
Тип:	2

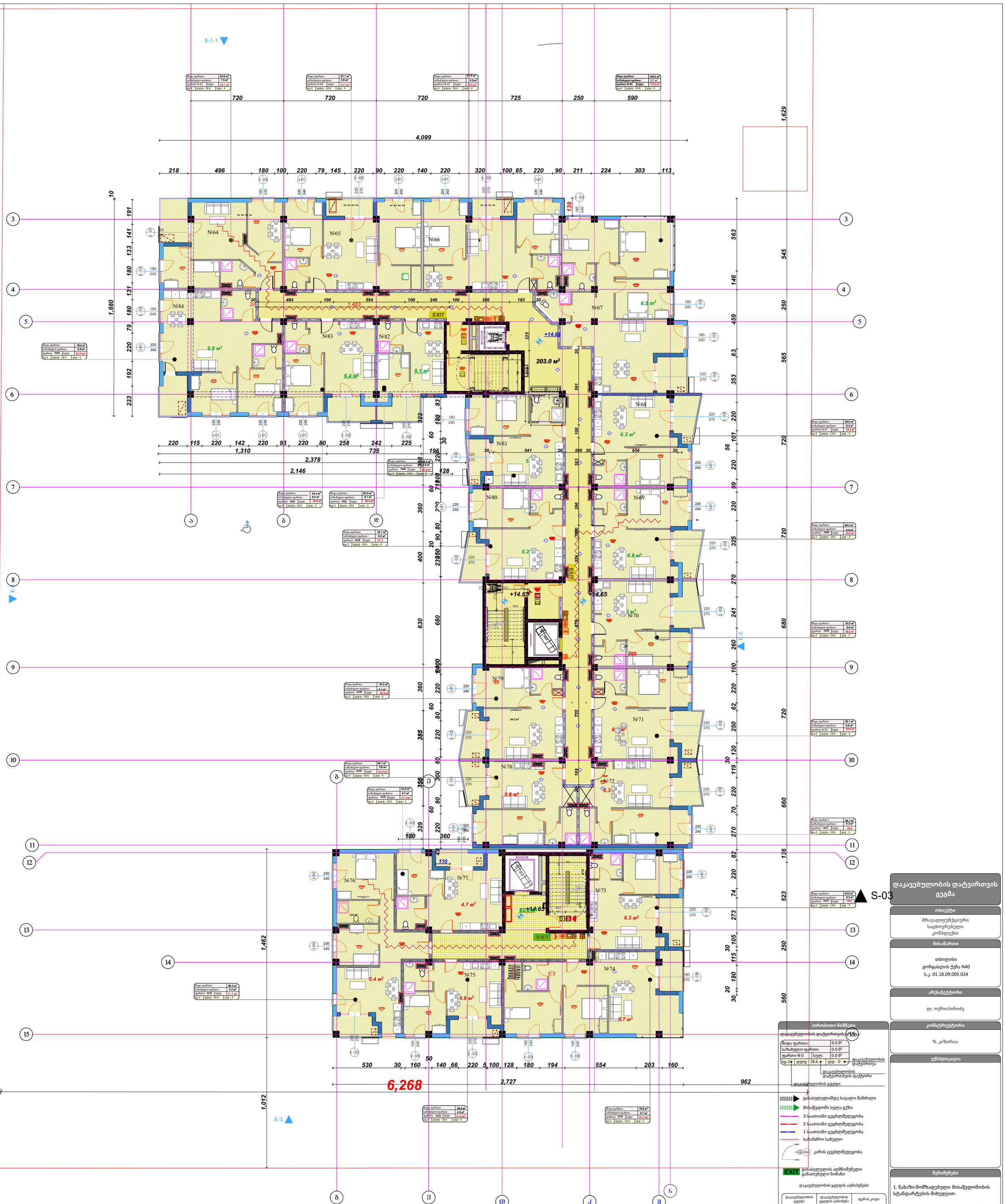

Этаж (3)

V სართულის გეგმა

დაკავებულობის დატვირთვის გეგმა

ობიექტი

მრავალფუნქციური საცხოვრებელი კომპლექსი

მისამართი

თბილისი
გორგასლის ქუჩა N40
ს.კ. 01.18.09.005.024

არქიტექტორი

ლ. ოქროპირიძე

კონსტრუქტორი

ზ. კიზირია

ექსპლიკაცია

შენიშვნები

1. ნახაზი მომზადებული მისაწვდომობის სტანდარტების მიხედვით.

2. ზომები მოცემულია მილიმეტრებში.

3. კონსტრუქციული პროექტის დამუშავებისას დაცული იქნას I-A კონსტრუქციის ტიპის მოთხოვნები.

4. ხანძარსაწინააღმდეგო დაცვის სისტემების საინჟინრო დოკუმენტაცია დამუშავდეს 28.01.16 წ. #41 დადგენილების შესაბამისად.

ნახაზი

S-03

ფურცლის ზომა

A2 2

მასშტაბი

1:200

ფურცლის ნომერი

თბილისი 2022 წ.

პირობითი ნიშნები

დაკავებულობის დატვირთვის ბრენდი:

მიდა ფართი:	0.0 მ²
საზუსტო ფართი:	0.0 მ²
ფართი N 0	სულ: 0.0 მ²
სც-2	დდფ - 18.6 დდ - 0

დაკავებულობის დატვირთვა
დაკავებულობის დატვირთვის ფაქტორი
დაკავებულობის ჯგუფი

- გაასვლელამდე სავალი მანძილი
- მისაწვდომი სვლა გეზი
- 3 საათიანი ცეცხლმედეგობა
- 2 საათიანი ცეცხლმედეგობა
- 1 საათიანი ცეცხლმედეგობა
- სახანძრო სახელო
- კარის ცეცხლმედეგობა
- EXIT გასასვლელის აღმნიშვნელი განათებული ნიშანი

დაკავებულობის ჯგუფის აღნიშვნები

დაკავებულობის ჯგუფი	დაკავებულობის ჯგუფის აღნიშვნა	ფერის კოდი
თავშეყრის ჯგუფი (თჯ)		RGB (34.139.34)
საძინაო ჯგუფი (სქ)		RGB (79.12.187)
საგანმანათლებლო ჯგუფი (სგ)		RGB (245.99.20)
საბრუნვალო ჯგუფი (სმ)		RGB (160.32.240)
ფიზიკი საფრთხის შემცველი ჯგუფი (ფსშ)		RGB (94.8.58)
თავშეყრის ჯგუფი (თჯ)		RGB (0.0.255)
საავარო ჯგუფი (სჯ)		RGB (255.0.0)
საფხორებელი ჯგუფი (სც)		RGB (220.185.0)
სასაწყობო ჯგუფი (სწ)		RGB (136.135.134)
დამხმარე ჯგუფი (დხ)		RGB (57.57.56)



VI სართულის გეგმა

1:200

დაკავებულობის დატვირთვის გეგმა

ობიექტი

მრავალფუნქციური საცხოვრებელი კომპლექსი

მისამართი

თბილისი
გორგასლის ქუჩა N40
ს.კ. 01.18.09.005.024

არქიტექტორი

ლ. ოქროპირიძე

კონსტრუქტორი

ზ. კიზირია

ექსპლიკაცია

პირობითი ნიშნები

დაკავებულობის დატვირთვის გრაფა:

შიდა ფართი:		0.0 მ²
საზახულო ფართი:		0.0 მ²
ფართი N 0	სულ:	0.0 მ²
სც-2	დდფ - 18.6	დდ - 0

სც-2 — დაკავებულობის ჯგუფი
დდფ - 18.6 — დაკავებულობის დატვირთბვის ფაქტორი
დდ - 0 — დაკავებულობის დატვირთვა

- გასასვლელამდე სავალი მანძილი
- მისაწვდომი სვლა გეზი
- 3 საათიანი ცეცხლმედეგობა
- 2 საათიანი ცეცხლმედეგობა
- 1 საათიანი ცეცხლმედეგობა
- სახანძრო სახელო
- 1.00 / 2.20 90წთ — კარის ცეცხლმედეგობა
- EXIT — გასასვლელის აღმნიშვნელი განათებული ნიშანი

დაკავებულობის ჯგუფის აღნიშვნები

დაკავებულობის ჯგუფი	დაკავებულობის ჯგუფის აღნიშვნა	ფერის კოდი
თავშეყრის ჯგუფი (თ3)		RGB (34.139.34)
საქმიანი ჯგუფი (სქ)		RGB (79.12.187)
საგანმანათლებლო ჯგუფი (სგ)		RGB (245.99.20)
სამრეწველო ჯგუფი (სმ)		RGB (160.32.240)
დიდი საფრთხის შემცველი ჯგუფი (დსშ)		RGB (94.8.58)
თავშეყრის ჯგუფი (თ3)		RGB (0.0.255)
სავაჭრო ჯგუფი (სვ)		RGB (255.0.0)
საცხოვრებელი ჯგუფი (სც)		RGB (220.185.0)
სასაწყობო ჯგუფი (სწ)		RGB (136.135.134)
დამხმარე ჯგუფი (დს)		RGB (57.57.56)

შენიშვნები

1. ნახაზი მომზადებული მისაწვდომობის სტანდარტების მიხედვით.
2. ზომები მოცემულია მილიმეტრებში.
3. კონსტრუქციული პროექტის დამუშავებისას დაცული იქნას I-A კონსტრუქციის ტიპის მოთხოვნები.
4. ხანძარსაწინააღმდეგო დაცვის სისტემების საინჟინრო დოკუმენტაცია დამუშავდეს 28.01.16 წ. #41 დადგენილების შესაბამისად.

ნახაზი

ფურცლის ზომა

A2 2

მასშტაბი

1:200

ფურცლის ნომერი

თბილისი 2022 წ.

VII цьфщгшфъ ядядяя ъщфщфщ

Этаж (4)

S-03

S-02

E-3

E-2

E-1-1

1,001

1,462

6,494

6,350

1,680

2,727

2,378

2,146

1,310

3,939

1,400

1,483

203.0 м²

+21.25

+21.28

+21.25

+21.25

N 116

N 117

N 115

N 119

N 118

N 114

N 121

N 113

N 112

N 122

N 111

N 110

N 123

N 124

N 125

N 126

N 109

N 108

N 107

N 105

N 106

EXIT

1. Бъдъ бпл ъгфгфщфщфщ фпъгфщфщфщ фпъгфщфщфщпъ фпъгфщфщфщпъ фпъгфщфщфщпъ.

2. ъпъгфщфщфщ фпъгфщфщфщпъ фпъгфщфщфщпъ фпъгфщфщфщпъ.

3. ъпъгфщфщфщ ъпъгфщфщфщпъ ъпъгфщфщфщпъ ъпъгфщфщфщпъ I-A фпъгфщфщфщпъ фпъгфщфщфщпъ фпъгфщфщфщпъ фпъгфщфщфщпъ.

4. Бъдъ бпл ъгфгфщфщфщ фпъгфщфщфщпъ фпъгфщфщфщпъ фпъгфщфщфщпъ

VIII цэвэрлэгээний байгууламж

Этаж (4)

S-03

S-02

E-1-1

E-2

E-3

E-4

1,628	1,489	1,470
1,274	1,465	1,011
1,680	1,100	545

| | | |

გადახურვის გეგმა

Этаж (2)

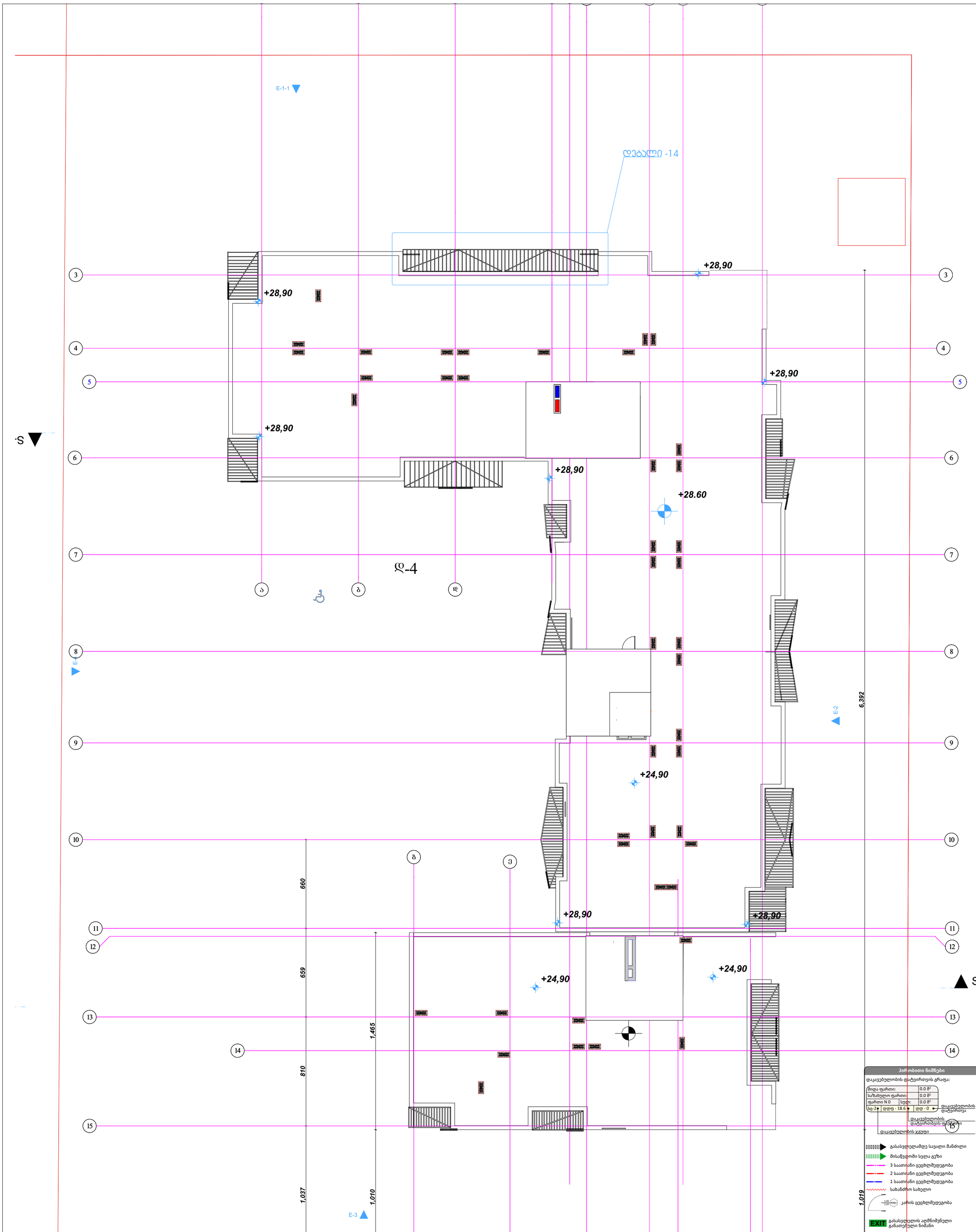

პირობითი ნიშნები

დაკავებულობის დატვირთვის გრაფა:

მიდა ფართი:	0.0 მ²
სარახულო ფართი:	0.0 მ²
ფართი N 0	სულ: 0.0 მ²

სც-2 | დდფ - 18.6 | დდ - 0

დაკავებულობის დატვირთვა

დაკავებულობის დატვირთვის ფუნქციონი

დაკავებულობის ჯგუფი

- გასასვლელამდე სავალი მანძილი
- მისაწვდომი სვლა გეზი
- 3 საათიანი ცეცხლმედეგობა
- 2 საათიანი ცეცხლმედეგობა
- 1 საათიანი ცეცხლმედეგობა
- სახანძრო სახელო
- კარის ცეცხლმედეგობა
- EXIT გასასვლელის აღმნიშვნელი განათებული ნიშანი

დაკავებულობის ჯგუფის აღნიშვნები

დაკავებულობის ჯგუფი	დაკავებულობის ჯგუფის აღნიშვნა	ფერის კოდი
თაუნჰაუსის ჯგუფი (თს)		RGB (34.139.34)
საცხოვრებელი (სქ)		RGB (79.12.187)
საგანმანათლებლო ჯგუფი (სგ)		RGB (245.99.20)
საბრუნველო ჯგუფი (სბ)		RGB (160.32.240)
ცალი საფრთხის შემცველი ჯგუფი (ცსშ)		RGB (94.8.58)
თაუნჰაუსის ჯგუფი (თც)		RGB (0.0.255)
საავადმო ჯგუფი (სც)		RGB (255.0.0)
საფხორებელი ჯგუფი (სფ)		RGB (220.185.0)
სასაწყობო ჯგუფი (სწ)		RGB (136.135.134)
დამხმარე ჯგუფი (დხ)		RGB (57.57.56)

დაკავებულობის დატვირთვის გეგმა

ობიექტი

მრავალფუნქციური საცხოვრებელი კომპლექსი

მისამართი

თბილისი
გორგასლის ქუჩა N40
ს.კ. 01.18.09.005.024

არქიტექტორი

ლ. ოქროპირიძე

კონსტრუქტორი

ზ. კიზირია

ექსპლიკაცია

შენიშვნები

1. ნახაზი მომზადებული მისაწვდომობის სტანდარტების მიხედვით.

2. ზომები მოცემულია მილიმეტრებში.

3. კონსტრუქციული პროექტის დამუშავებისას დაცული იქნას I-A კონსტრუქციის ტიპის მოთხოვნები.

4. ხანძარსაწინააღმდეგო დაცვის სისტემების საინჟინრო დოკუმენტაცია დამუშავდეს 28.01.16 წ. #41 დადგენილების შესაბამისად.

ნახაზი

ფურცლის ზომა
A2 2

მასშტაბი
1:200

ფურცლის ნომერი

თბილისი 2022 წ.

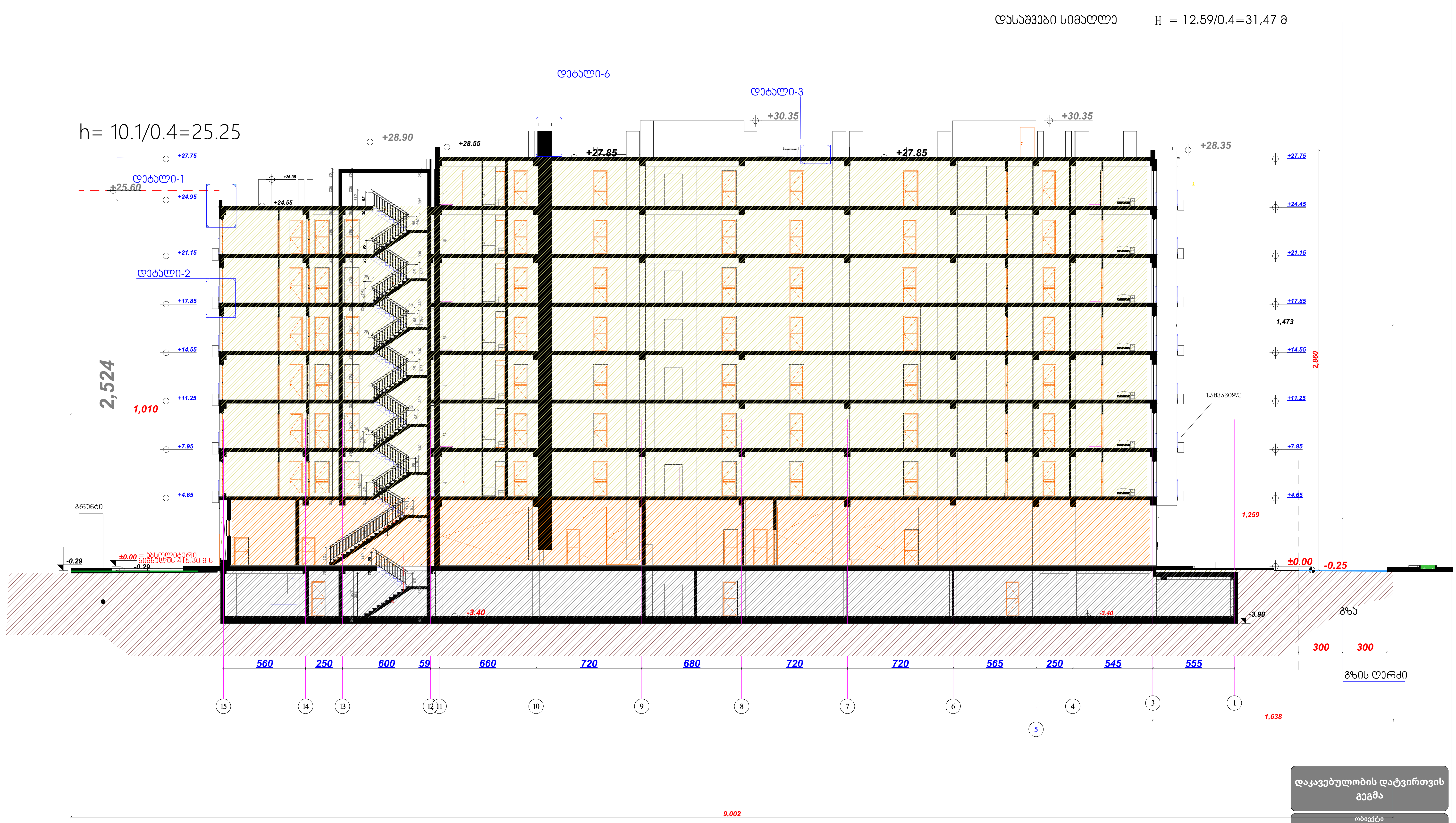

Building Section (5)

1:250

S-01

დაკავებულობის დატვირთვის გეგმა

ობიექტი

მრავალფუნქციური საცხოვრებელი კომპლექსი

მისამართი

თბილისი
გორგასლის ქუჩა N40
ს.კ. 01.18.09.005.024

არქიტექტორი

ლ. ოქროპირიძე

კონსტრუქტორი

ზ. კიზირია

ექსპლიკაცია

პირობითი ნიშნები

დაკავებულობის დატვირთვის გრაფა:

შიდა ფართი:		0.0 მ2
საზახულო ფართი:		0.0 მ2
ფართი N 0	სულ:	0.0 მ2
სც-2	დდფ - 18.6	დდ - 0

დაკავებულობის დატვირთვა

დაკავებულობის დატვირთბვის ფაქტორი

დაკავებულობის ჯგუფი

გასასვლელამდე სავალი მანძილი

მისაწვდომი სვლა გეზი

3 საათიანი ცეცხლმედეგობა

2 საათიანი ცეცხლმედეგობა

1 საათიანი ცეცხლმედეგობა

სახანძრო სახელო

1.00 / 2.20 90წთ კარის ცეცხლმედეგობა

EXIT გასასვლელის აღმნიშვნელი განათებული ნიშანი

დაკავებულობის ჯგუფის აღნიშვნები

დაკავებულობის ჯგუფი	დაკავებულობის ჯგუფის აღნიშვნა	ფერის კოდი
თავშეყრის ჯგუფი (თვ)		RGB (34.139.34)
საქმიანი ჯგუფი (სქ)		RGB (79.12.187)
საგანმანათლებლო ჯგუფი (სგ)		RGB (245.99.20)
სამრეწველო ჯგუფი (სმ)		RGB (160.32.240)
დიდი საფრთხის შემცველი ჯგუფი (დსშ)		RGB (94.8.58)
თავშეყრის ჯგუფი (თვ)		RGB (0.0.255)
სავაჭრო ჯგუფი (სვ)		RGB (255.0.0)
საცხოვრებელი ჯგუფი (სც)		RGB (220.185.0)
სასაწყობო ჯგუფი (სწ)		RGB (136.135.134)
დამხმარე ჯგუფი (დს)		RGB (57.57.56)

შენიშვნები

1. ნახაზი მომზადებული მისაწვდომობის სტანდარტების მიხედვით.

2. ზომები მოცემულია მილიმეტრებში.

3. კონსტრუქციული პროექტის დამუშავებისას დაცული იქნას I-A კონსტრუქციის ტიპის მოთხოვნები.

4. ხანძარსაწინააღმდეგო დაცვის სისტემების საინჟინრო დოკუმენტაცია დამუშავდეს 28.01.16 წ. #41 დადგენილების შესაბამისად.

ნახაზი

ფურცლის ზომა

A2 2

მასშტაბი

1:200

ფურცლის ნომერი

თბილისი 2022 წ.

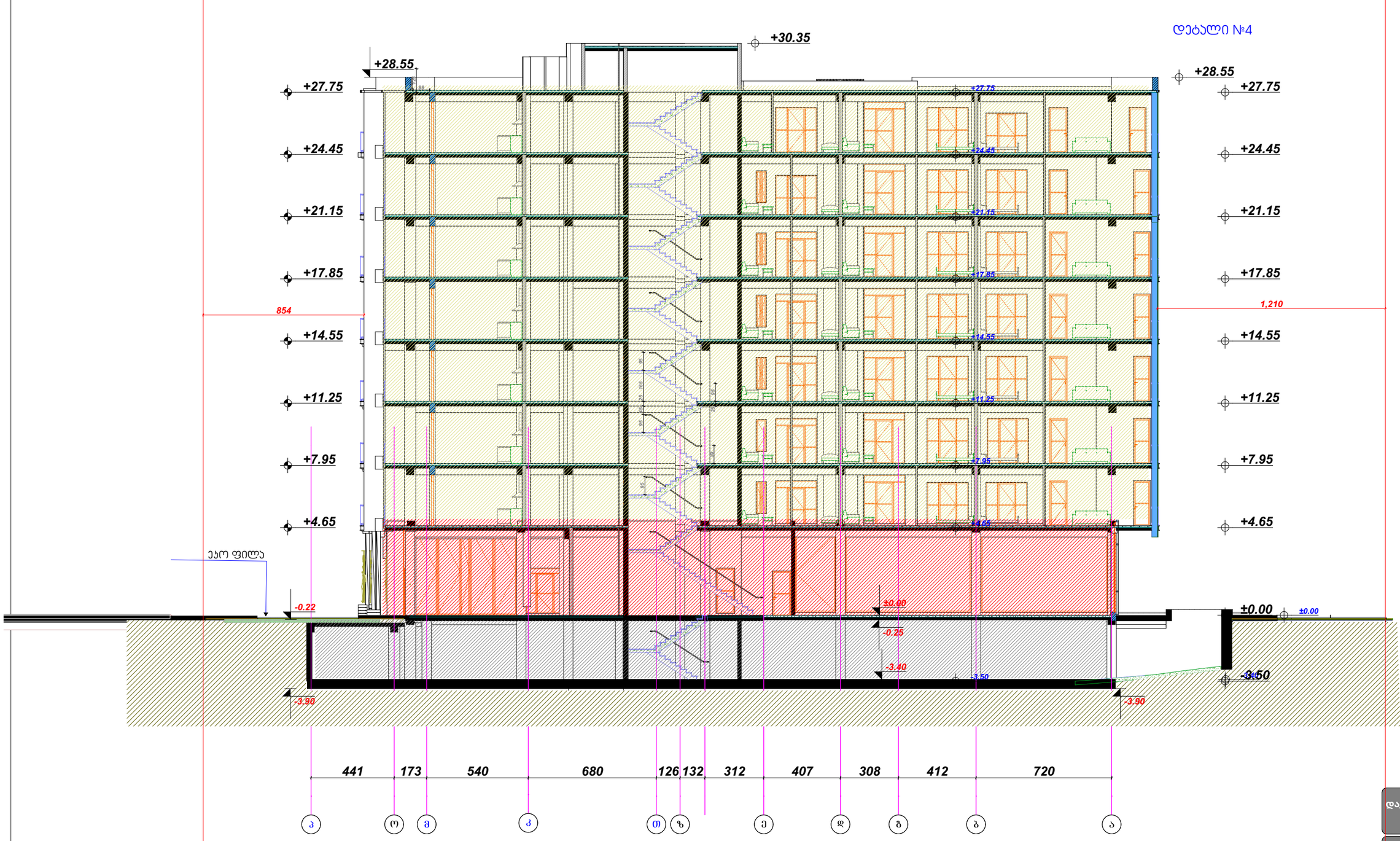

დაკავებულობის დატვირთვის გეგმა

ობიექტი

მრავალფუნქციური
საცხოვრებელი
კომპლექსი

მისამართი

თბილისი
გორგასლის ქუჩა N40
ს.კ. 01.18.09.005.024

არქიტექტორი

ლ. ოქროპირიძე

კონსტრუქტორი

ზ. კიზირია

ექსპლიკაცია

პირობითი ნიშნები

დაკავებულობის დატვირთვის გრაფა:



- გასასვლელამდე სავალი მანძილი
- მისაწვდომი სვლა გეზი
- 3 საათიანი ცეცხლმედეგობა
- 2 საათიანი ცეცხლმედეგობა
- 1 საათიანი ცეცხლმედეგობა
- სახანძრო სახელო
- კარის ცეცხლმედეგობა

EXIT გასასვლელის აღმნიშვნელი განათებული ნიშანი

დაკავებულობის ჯგუფის აღნიშვნები

დაკავებულობის ჯგუფი	დაკავებულობის ჯგუფის აღნიშვნა	ფერის კოდი
თავშეყრის ჯგუფი (თე)		RGB (34.139.34)
საქმიანი ჯგუფი (საქ)		RGB (79.12.187)
საგანმანათლებლო ჯგუფი (საგ)		RGB (245.99.20)
საბრუნველო ჯგუფი (საბ)		RGB (160.32.240)
დიდი საფრთხის შემცველი ჯგუფი (დსბ)		RGB (94.8.58)
თავშეყრის ჯგუფი (თე)		RGB (0.0.255)
საავარიო ჯგუფი (საე)		RGB (255.0.0)
საბოვრებელი ჯგუფი (საც)		RGB (220.185.0)
საპატიმრო ჯგუფი (სპ)		RGB (136.135.134)
დაბინძარე ჯგუფი (დბ)		RGB (57.57.56)

შენიშვნები

1. ნახაზი მომზადებული მისაწვდომობის სტანდარტების მიხედვით.

2. ზომები მოცემულია მილიმეტრებში.

3. კონსტრუქციული პროექტის დამუშავებისას დაცული იქნას I-A კონსტრუქციის ტიპის მოთხოვნები.

4. ხანძარსაწინააღმდეგო დაცვის სისტემების საინჟინრო დოკუმენტაცია დამუშავდეს 28.01.16 წ. #41 დადგენილების შესაბამისად.

ნახაზი

ფურცლის ზომა

A2 2

მასშტაბი

1:200

ფურცლის ნომერი

თბილისი 2022 წ.