შ.პ.ს. „ჰიდროგეოპროექტი“ - L.T.D. „HIDROGEOPROJECT“

205175415

№16-2/21 „28“ ივნისი 2021 წ.

საექსპერტო-ტექნიკური დასკვნა ქალაქ თბილისში, საბურთალოს რაიონში, დავით აღმაშენებლის ხეივანი №36-ში (ს/კ№01.72.14.034.022) დაპროექტებული შენობის მშენებლობის გავლენისა, ირგვლივ მდებარე შენობა-ნაგებობებზე.

ქალაქ თბილისში, საბურთალოს რაიონში, დავით აღმაშენებლის ხეივანი №36-ში) შ.პ.ს. „ხარული“-ს თავის კუთვნილ მიწის ნაკვეთზე (ს/კ№01.72.14.034.022) დაგეგმილი აქვს განახორციელოს სავაჭრო შენობის მშენებლობა.

შენობის მზიდი კონსტრუქციული ნაწილი გადაწყვეტილია მონოლითური რკინაბეტონის ჩარჩოვან ვარიანტში. საპროექტო შენობის გეგმითი მოხაზულობა განსაზღვრულია წითელი ხაზების მოხაზულობით. საპროექტო შენობას, წითელი სასაზღვრო ხაზის დასავლეთით ესაზღვრება გრუნტის გზა სიგანით 4.0მ; ხოლო შემდეგ მიწის ნაკვეთი ს/კ№01.72.14.032.953 (მესაკუთრე მარგალიტა გოგიჩაშვილი); მასზე მდებარე შენობით. შენობა ერთ სართულიანია, გეგმაში მართკუთხა მოხაზულობის მქონე, გაბარიტული ზომებით L×B=12×6მ. მანძილი საპროექტო წითელი ხაზიდან შენობამდე 4.0მ.-ია; ხოლო მინიმალური მანძილი საპროექტო შენობიდან არსებულ შენობამდე 10.5მ.

სამხრეთიდან საპროექტო ტერიტორიას ესაზღვრება რამოდენიმე ნაკვეთი რომელთა საკადასტრო კოდებია: 01.72.14.034.531 (მესაკუთრე გიორგი გულედანი); 01.72.14.034.489 (მესაკუთრე გიორგი ნოზაძე); ნაკვეთზე განთავსებულია სამი შენობა (1/1; 2/1; 3/1; საქართველოს იუსტიციის სამინისტროს საჯარო რეესტრის ეროვნული სააგენტოს საკადასტრო გეგმის მიხედვით. უფრო ახლოს საპროექტო ნაკვეთთან იმყოფება შენობები 1/1 და 3/1).

მანძილი საპროექტო შენობიდან მესაკუთრე გიორგი გულედანის ნაკვეთის წითელ (სასაზღვრო) ხაზამდე შეადგენს 5.28მ.-ს; ხოლო საპროექტო და არსებულ შენობებს შორის 12.3მ.

მანძილი საპროექტო შენობიდან მესაკუთრე გიორგი ნოზაძის ნაკვეთის წითელ (სასაზღვრო) ხაზამდე შეადგენს 11.0მ.-ს; ხოლო საპროექტო და არსებულ 1/1 და 3/1 შენობებს შორის, შესაბამისად 16 და 13მ.
აღმოსავლეთიდან საპროექტო ტერიტორიას ესაზღვრება მიწის ნაკვეთი, რომელიც თავისუფალია შენობა-ნაგებობებისაგან, საკადასტრო კოდით 01.72.14.034.7 (მესაკუთრე ქ. თბილისის თვითმმართველი ერთეული, ნაკვეთის სიგანეა 6მ.); შემდეგ კი დავით აღმაშენებლის ხეივანი.

ჩრდილოეთიდან საპროექტო ტერიტორიას ესაზღვრება მიწის ნაკვეთი რომლის საკადასტრო კოდია: 01.72.14.034.021 (მესაკუთრე შ.პ.ს. „გიითი“). ნაკვეთზე განთავსებულია ორი შენობა (უფრო მოზრდილი 1/3 და მომცრო 2/1; საქართველოს იუსტიციის სამინისტროს საჯარო რეესტრის ეროვნული სააგენტოს საკადასტრო გეგმის მიხედვით. უფრო ახლოს საპროექტო ნაკვეთთან იმყოფება შენობა 2/1. შესაბამისი მანძილები საპროექტო შენობასა და 1/3 შენობას შორის 8მ.-ია, ხოლო საპროექტო შენობასა და 2/1 შენობას შორის 1მ.

დასკვნა:

ქალაქ თბილისში, საბურთალოს რაიონში, დავით აღმაშენებლის ხეივანი №36-ში (ს/კ№01.72.14.034.022) შ.პ.ს. „ხარული“-ს, თავის .კუთვნილ მიწის ნაკვეთზე დაგეგმილი აქვს ააგოს ახალი, თანამედროვე მოთხოვნების შესაბამისი შენობა სადაც განთავსდება ოთხ სართულიანი სავაჭრო ცენტრი. შენობას არ გააჩნია მიწისქვეშა სარდაფის სართული. ზემოაღწერილიდან გამომდინარე, გაცნობებთ, რომ საპროექტო და არსებულ შენობებს შორის მანძილების სიდიდის გათვალისწინებით, სამხრეთი; დასავლეთი და აღმოსავლეთი მხარეებიდან, არსებულ შენობა-ნაგებობებს მშენებლობა არანაირ ზიანს არ მიაყენებს და მათი უსაფრთხო მუშაობაუზრუნველყოფილი იქნება, რაიმე დამატებითი სახის საინჟინრო ღონისძიებების გამოყენების გარეშე, რაც შეეხება ჩრდილოეთი მხრიდან არსებულ 2/1 ნაგებობას, საჭიროა მის გასწვრივ მოეწყოს ნაბურღ-ინექცირებული ხიმინჯები დიამეტრით 15სმ, რომელთა ცენტრებს შორის მანძილი ტოლი იქნება 80სმ. ნაბურღ-ინექცირებული ხიმინჯები მოეწყობა მთლიანად შენობის სამხრეთი მხარის გრძივი ტორსის გასწვრივ ხიმინჯების თავები გაერთიანდება მონოლითური რკინაბეტონის კოჭით, რომელიც უზრუნველყოფს ხიმინჯების ერთდროულ მუშაობას. მოცემული ღონისძიება დაიცავს 2/1 შენობას დაზიანებისაგან და უარყოფითი ზემოქმედებისაგან. ხიმინჯების რაოდენობა 18ც. სიღრმე 9მ.

შ.პ.ს. ”ჰიდროპროექტი”-ს
დირექტორი /ნ. ქიქავა/

ნაბურღ-ინექციური ხიმინჯების მოწყობის გეგმა

მ. 1:150

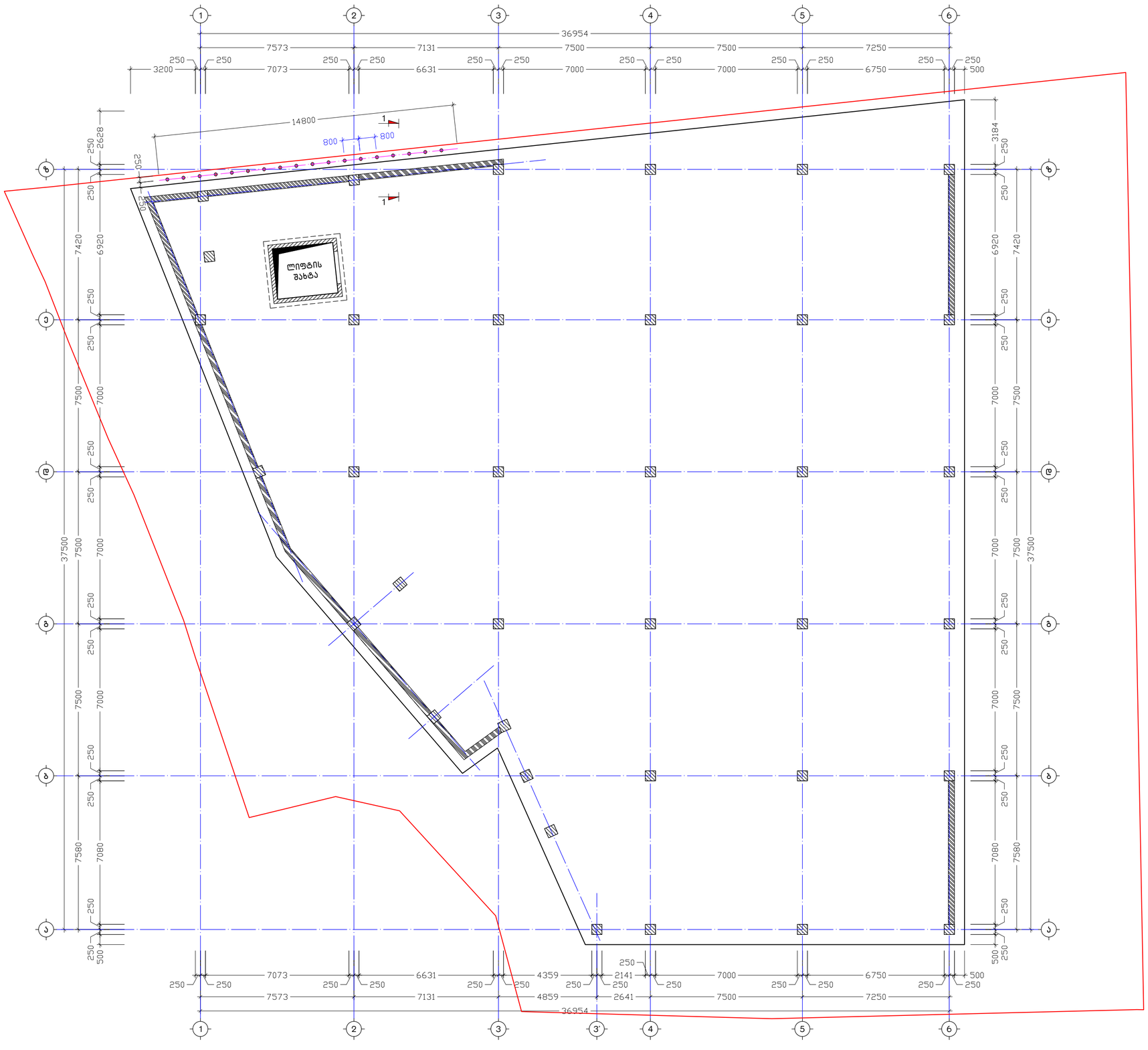

კ ვ ე თ ი 1-1
მ. 1:50

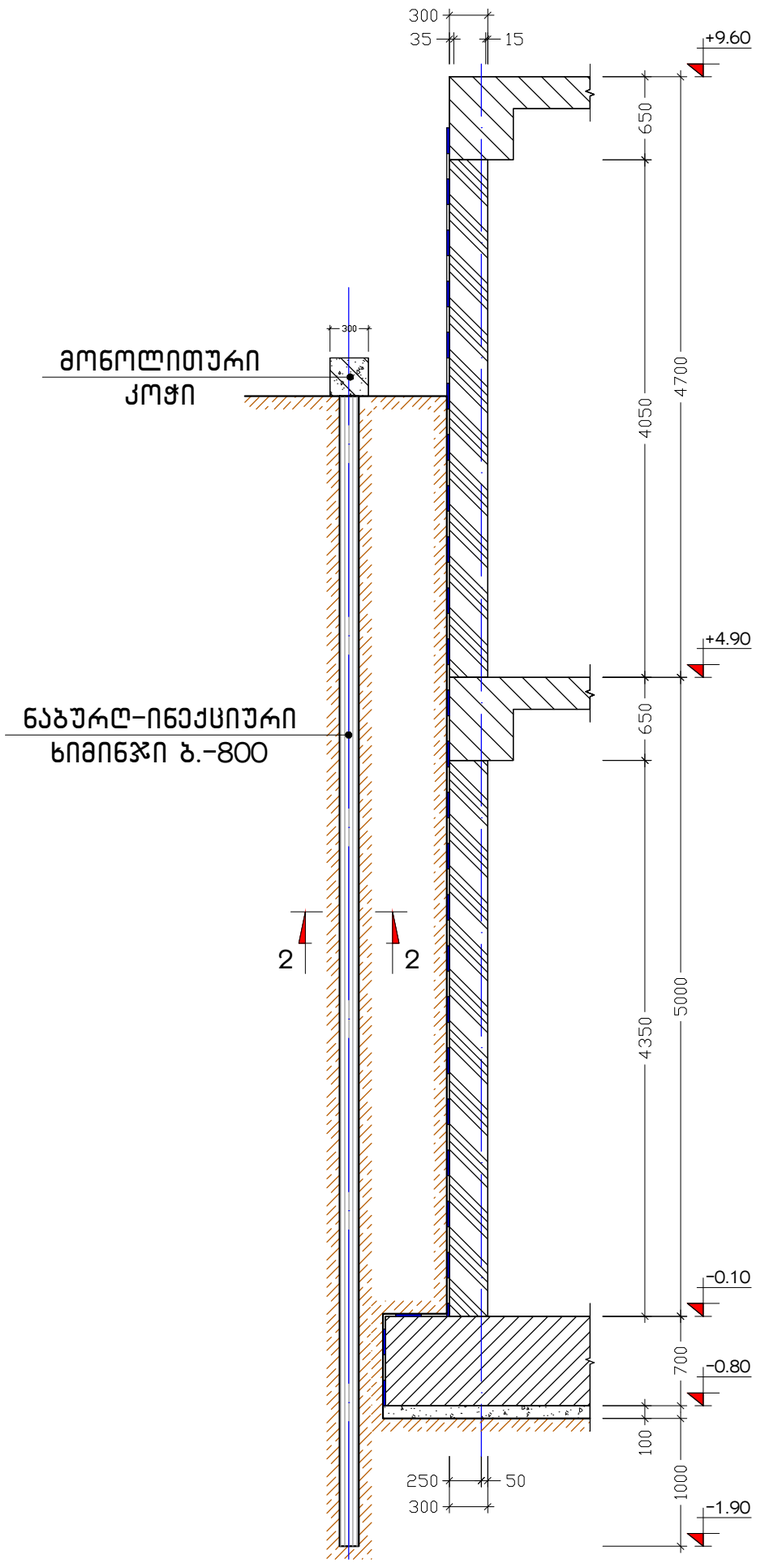

კვეთი 2-2
მ. 1:5

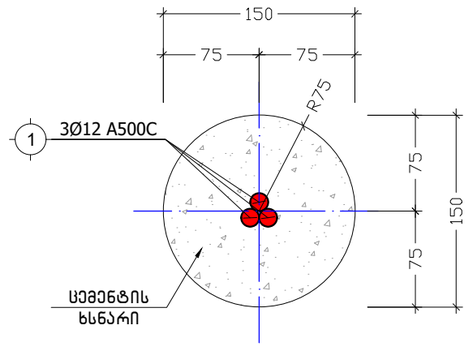

მონოლითური კოჭი
მ. 1:10

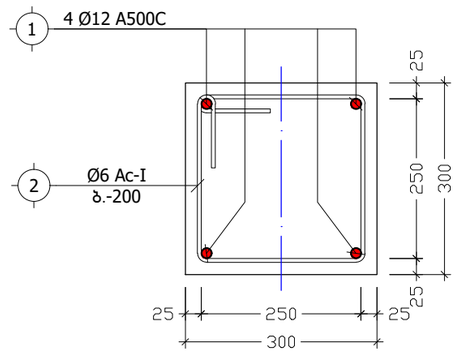

კოზ. №	ესკიზი	L
2	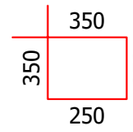	1200

კოზისა	აღნიშვნა	დასახელება	ერთეულის სიგრძე (მმ.)	ერთეულის სიგრძე (მ.)	რაოდენობა (ც.)	საერთო სიგრძე (მ.)	საერთო წონა (კგ.)
ნაბურღ-ინექციური ხიმინჯი							
ანაკრები ერთეულები							
1	დ.ა	Ø 12 A500C ДСТУ 3760-98 (ISO 6935)	L = 9200	L =	3 x 18	496.8	440.8
მასალა: ცემენტის ხსნარი				V =	1.5 x 18 =	27.0	მ³
ნაბურღ-ინექციური ხიმინჯი, მონოლითური კოჭი							
ანაკრები ერთეულები							
2	დ.ა	Ø 12 A500C ДСТУ 3760-98 (ISO 6935)	L =	L = 66	1 x 1	66	58.6
3	საკიდი	Ø 6 Ac-I ДСТУ 3760-98 (ISO 6935)	L = 1200	L =	74 x 1	88.8	19.7
მასალა: ბეტონი კლ. B25				V =	1.4 x 1 =	1.4	მ³

ქ. თბილისი, დ. აღმაშენებლის ხეივანი №36 (ს/კ: 01.72.14.034.022)			კვეთები 4-4, 5-5			2021 წ.
დირექტორი	გ. იაშვილი		ფურც. №	რაოდენ.	მასშტ.	ფორმატი
მთავარი ინჟინერი	მ. საველიძე		კ. - 07	33	1:50	A3
კონსტრუქტორი	ნ. არჩვაძე		დამკვეთი: შ.პ.ს. "ხარული"			
შეამოწმა	მ. საველიძე		შ.პ.ს. "მონოლითი"			

ნიკოლოზ ქიქავა

მისამართი: ალ. ყაზბეგის გამზ. N4
300060 თბილისი,
საქართველო
მობ : 551-310-160
597-203-806.
ელ-ფოსტა: nikokikava@yahoo.com

პერსონარული ინფორმაცია

სქესი – მამრობითი
ოჯახური მდგომარეობა.--- დაოჯახებული
დაბადების თარიღი – 01.08.1962

სამუშაო გამოცდილებ

2014-----დღემდე „ცენტრპოინტ ჯგუფი“ ხარჯთაღმრიცხველი.

2011 – 2014 შპს. I C E S-ში სამუშაოთა მწარმოებლად.

2008-2011 წწ-თავდაცვის სამინისტროს საინჟინრო ბატალიონი. ინჟინერ-მშენებელი.
(მომარაგების განყოფილება)
2006–2008 შ.პ.ს ,,ახალი ქართული ჯგუფი” სამუშაოთა მწარმოებელი.

2004–2005 შ.პ.ს ,,ხიდი’’ მწვანე კონცხის სარკინიგზო გვირაბის სარეაბილიტაციო სამუშაოები. სამუშაოთა მწარმოებელი.

2000–2004 მეტალოპლასტმასისა და ლითონნაკეთობათა საამქროს უფროსი.

1993–1995- „თელასი“. მომარაგების განყოფილება.

1989-1990—სპმკ-15. დმანისში სტიქიით დაზარალებულტათვის სახლების მშენებლობა.
(კანალიზაცია, გათბობა. ცივი და ცხელი წყალი. სახლებსი შეყვანა)
1986–1989 ,თბილმეტრომშენს’’–ს TO-32 სამუშაოთა მწარმოებელი. სადგური ,,ვაჟა-ფშაველა’’.

1985–1986 საქ.სახ.გზამკვლევი– კვლევითი ინსტიტუტი ინჟინერი. ხიდების საცდელი ლაბორატორია.

განათლება

1980–1985 საქართველოს ტექნიკური უნივერსიტეტის სატრანსპორტო ფაკ–ტი.
ხიდები და გვირაბები.
1969–1979 ქ.თბილისის 161–ე საშუალო სკოლა.
ენები- ქართული. რუსული ძალიან კარგად. ინგლისური ლექსიკონით.

IT უნარები

საოფისე პროგრამები- AutoCAD. MS. Word. Ms . Excel. Internet
მართვის მოწმობა B კატეგორია.

დიპლომი

КВ № 153469

ეს დიპლომი მიეცა ნიკოლოზ
ელგუჯას ძე კიკავას
მასზე, რომ იგი 1980 წელს შევიდა
საქართველოს ვ. ი. ლენინის სახელობის
პოლიტექნიკურ ინსტიტუტში
და 1985 წელს დაამთავრა
აღნიშნული
ინსტიტუტის
სრული კურსი სპეციალობით
ხიდები და გვირაბები

სახელმწიფო საგამოცდო კომისიის 1985 წ.
„29" ივნისის დადგენილებით
ნ. ე. კიკავას მიენიჭა ინჟინერ-
მშენებლის
კვალიფიკაცია.

სახელმწიფო საგამოცდო
კომისიის თავმჯდომარე
რექტორი
მდივანი

ბ. ა.

ქალაქი თბილისი 1986 წ. „21" 04

სარეგისტრაციო № 0935

Грузинский яз.

ДИПЛОМ

КВ № 153469

Настоящий диплом выдан Кикава
Николаю Элгуджовичу
в том, что он в 1980 году поступил
в Грузинский политехнический
институт им. В.И. Ленина
и в 1985 году окончил полный курс
названного
института
по специальности
мосты и тоннели

Решением Государственной экзаменационной
комиссии от „29" июня 1985 г.
Кикава Н.Э.
присвоена квалификация инженера
строителя

Председатель Государственной экзаменационной комиссии

Ректор

Секретарь

М. П.

Город Тбилиси „21" 04 1986 г.

Регистрационный № 0935

Московская типография Гознака. 1982.

Georgia IDENTITY CARD

მოქალაქის პირადობის მოწმობა

საქართველო

GEO



სახელი / FIRST NAME

ნიკოლოზ

NIKOLOZ

გვარი / LAST NAME

ქიქავა

KIKAVA

მოქ. / CIT	სქესი / SEX	პირადი No / PERSONAL No
GEO	მმ / M	01011004271

დაბადების თარიღი DATE OF BIRTH	მოქმედების ვადა DATE OF EXPIRY
01.08.1962	12.06.2025

ბარათის No / CARD No

13IM54143

ხელმოწერა SIGNATURE

დაბადების ადგილი / PLACE OF BIRTH

ხაშური

KHASHURI

გაცემის თარიღი / DATE OF ISSUE

12.06.2015

გამცემი ორგანო / ISSUING AUTHORITY

იუსტიციის სამინისტრო

MINISTRY OF JUSTICE

დამკვეთი: სრს; დამამზადებელი: MB-IDS 2014

სუს-ს რეგისტრაციის No 26-3184

IDGE013IM541439010110042 71<<<<
6208015M2506126GEO<<<<<<<<<<<5
KIKAVA<<NIKOLOZ<<<<<<<<<<<<<<<