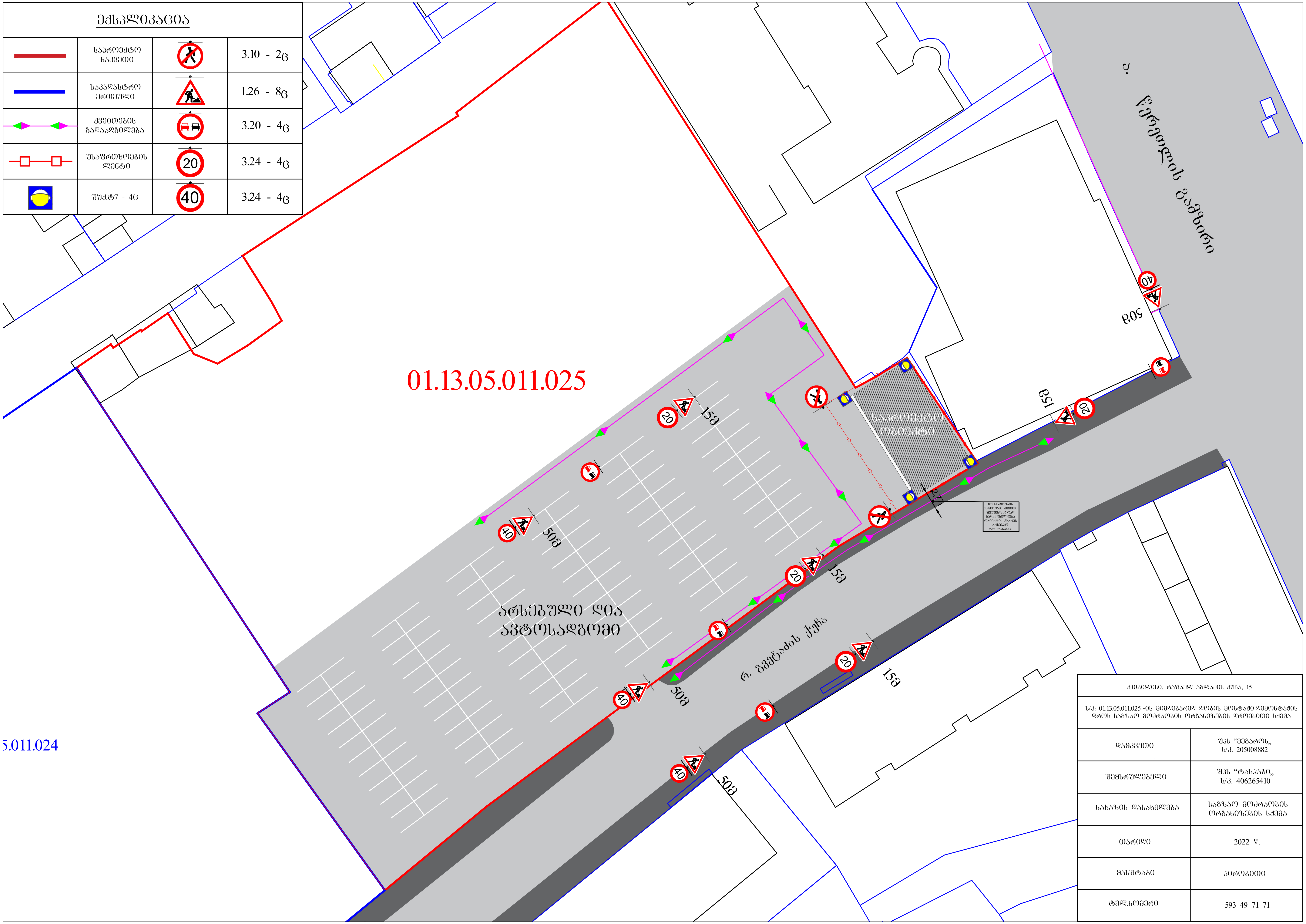

ექსპლიკაცია

	საპროექტო ნაკვეთი		3.10 - 2ც
	საკადასტრო ერთეული		1.26 - 8ც
	ქვეითების გადაადგილება		3.20 - 4ც
	უსაფრთხოების ლენტი	20	3.24 - 4ც
	შუქ.ტ7 - 4ც	40	3.24 - 4ც

ქ.თბილისი, რაფაელ აგლაძის ქუჩა, 15	
ს/კ: 01.13.05.011.025 -ის მიმდებარედ ლობის მონტაჟი-დემონტაჟის დროს საგზაო მოძრაობის ორგანიზების დროებითი სქემა	
დამკვეთი	შპს “მეგარონ„ ს/კ. 205008882
შემსრულებელი	შპს “ტასჰაბი„ ს/კ. 406265410
ნახაზის დასახელება	საგზაო მოძრაობის ორგანიზების სქემა
თარიღი	2022 წ.
მასშტაბი	პირობითი
ტელ.ნომერი	593 49 71 71

ექსპლიკაცია

	საპროექტო ნაკვეთი		შშძ.ტ7 - 4ც		3.20 - 4ც
	საკადასტრო ერთეული		სამშენებლო ქოლგა		
	ქვეითების გადაადგილება	20	3.24 - 4ც		
	სამშენებლო ტექნიკის გადაადგილება	40	3.24 - 4ც		
	მედროშე - 2ც		1.26 - 8ც		

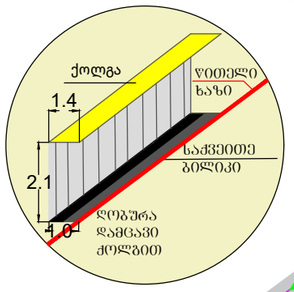

01.13.05.011.025

01.13.05.011.024

ქ.თბილისი, რაფაელ აბდლაძის ქუჩა, 15	
ს/კ: 01.13.05.011.025 -ის მიმდებარედ მშენებლობის კერძოდმი საგზაო მოძრაობის ორგანიზების დროებითი სქემა	
დამკვეთი	შპს "მეგარო„ ს/კ. 205008882
შემსრულებელი	შპს "ტასჩაბი„ ს/კ. 406265410
ნახაზის დასახელება	საგზაო მოძრაობის ორგანიზების სქემა
თარიღი	2022 წ.
მასშტაბი	პირობითი
ტელ.ნომერი	593 49 71 71

ექსპლიკაცია

საპროექტო ნაკვეთი

საკადასტრო ერთეული

5.19.1 - 2ც

5.19.2 - 2ც

7.4. - 4ც

2.3. - 1ც

3.24 - 1ც

ტროტუარის განივი კვეთა

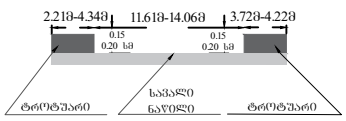

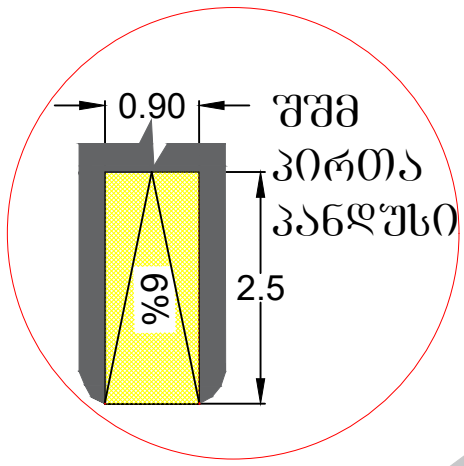

01.13.05.011.025

არსებული ღია ავტოსადგომი

ქ.თბილისი, რაფიელ აბლაძის ქუჩა, 15	
ს/კ: 01.13.05.011.025 -ის მიმდებარედ მიმდებარედ საგზაო მოძრაობის ორგანიზების სქემა (დასრულებული ვარიანტი)	
დამკვეთი	შპს "მეგარონ„ ს/კ. 205008882
შემსრულებელი	შპს "ტასჰაბი„ ს/კ. 406265410
ნახაზის დასახელება	საგზაო მოძრაობის ორგანიზების სქემა
თარიღი	2022 წ.
მასშტაბი	პიროგითი
ტელ.ნომერი	593 49 71 71

ქალაქ თბილისის მუნიციპალიტეტის საჯარო სამართლის იურიდიული პირი – ქალაქ თბილისის მუნიციპალიტეტის ტრანსპორტისა და ურბანული განვითარების სააგენტო

წერილის ნომერი: **16-01220981042**
თარიღი: **08/04/2022**
პინი: **0692**

ადრესატი: სერგო გიორგაია
პირადი ნომერი: 37001058879
მისამართი: თბილისი მარშალ იოზეფ პილსუდსკის გამზ. N 9 ბ. 172

გადაამოწმეთ: **document.municipal.gov.ge**

ბატონო სერგო,

ქალაქ თბილისის მუნიციპალიტეტის სსიპ - ქალაქ თბილისის მუნიციპალიტეტის ტრანსპორტისა და ურბანული განვითარების სააგენტომ განიხილა თქვენი, 2022 წლის 6 აპრილის № 01220962001-16 განცხადება, რომელთან დაკავშირებითაც გაცნობებთ შემდეგს:

დაკმაყოფილდეს 2022 წლის 6 აპრილის № 01220962001-16 განცხადება და შეთანხმდეს ქალაქ თბილისში, რაფაელ აგლაძის ქუჩა N15-ში არსებულ მიწის ნაკვეთზე (საკადასტრო კოდი: 01.13.05.011.025) საგზაო მოძრაობის ორგანიზების სქემა თანდართულ ბმულზე არსებული დანართის შესაბამისად.

სამუშაოს დასრულების შემდეგ, 30 კალენდარული დღის ვადაში დემონტაჟი უნდა გაუკეთდეს დროებით დამონტაჟებულ საგზაო მოძრაობის ორგანიზების ტექნიკურ საშუალებებს და ქუჩის სავალი ნაწილი მოყვანილი იქნას პირვანდელ მდგომარეობაში.

საგზაო მოძრაობის ორგანიზების სქემის ცვლილება საჭიროებს შეთანხმებას სააგენტოსთან.

გადაწყვეტილების გასაჩივრება, დაინტერესებული მხარის მიერ, შესაძლებელია ამ გადაწყვეტილების გაცნობიდან ერთი თვის ვადაში ქალაქ თბილისის მუნიციპალიტეტის მერთან (მისამართი: ჟ. შარტავას ქუჩა N7) კანონმდებლობით დადგენილი წესით.

დანართი: სსიპ - ტრანსპორტისა და ურბანული განვითარების სააგენტოს მიერ შეთანხმებული საგზაო მოძრაობის ორგანიზების სქემები იხილეთ თანდართულ ბმულზე :

https://cloud.tbilisi.gov.ge/index.php/s/PH66KSmJOylbJjn

პატივისცემით,

ვიქტორ წილოსანი

სააგენტოს უფროსი

გამოყენებულია კვალიფიციური ელექტრონული ხელმოწერა/ ელექტრონული შტამპი

საქართველოს შინაგან საქმეთა სამინისტროს
საპატრულო პოლიციის დეპარტამენტი

MINISTRY OF INTERNAL AFFAIRS OF GEORGIA
PATROL POLICE DEPARTMENT

MIA 0 22 00929821

08/04/2022

მოქ. ნ. პაიკიძეს
სამტრედია ს. ეწერი;
თქვენს 2022 წლის 8 აპრილის განცხადებაზე

ასლი: საპატრულო პოლიციის დეპარტამენტის
ქ. თბილისის მთავარი სამმართველოს

შსს საპატრულო პოლიციის დეპარტამენტში განხილულ იქნა თქვენი განცხადება, რომელიც ეხება ქ. თბილისი, რაფაელ აგლაძის ქ. N15 ს/კ 01.13.05.011.025-ის მიმდებარედ სამშენებლო დამცავი ღობის განთავსების და არსებული საგზაო/სატრანსპორტო ინფრასტრუქტურის ნაკადების მიმართულების საგზაო მოძრაობის ორგანიზაციის წარმოდგენილი სქემების შეთანხმებას.

ვითვალისწინებთ რა, ქ. თბილისის მუნიციპალიტეტის სსიპ ტრანსპორტის და ურბანული განვითარების სააგენტოს თანხმობას (წერილის ნომერი 08/04/2022 16-01220981042), შსს საპატრულო პოლიციის დეპარტამენტი ითანხმებს (საგზაო მოძრაობის უსაფრთხოების კუთხით) წარმოდგენილ დროებითი და მუდმივი მოძრაობის ორგანიზაციის სქემებს და არ არის წინააღმდეგი განახორციელოთ სამუშაოები შემდეგი პირობების დაცვით:

- სამშენებლო დამცავი ღობე შეიღებოს შავ-თეთრი ან წითელ-თეთრი ზოლებით;
- ქვეითად მოსიარულეთა უსაფრთხოების მიზნით დამცავი ღობის ფარგლებში მოეწყოს ქუჩის სავალი ნაწილის მხრიდან ქვეითად მოსიარულეთა ბილიკი, ღობე გზის სავალი ნაწილის მხრიდან გადაიხუროს და ღამის საათებში განათდეს;
- სამშენებლო ობიექტზე მისასვლელი გზა (სამუშაოების განხორციელების პროცესში) აღიჭურვოს მოძრაობის რეგულირების ტექნიკური საშუალებებით შეთანხმებული სქემების შესაბამისად, ხოლო მიმდებარე ტერიტორიაზე არსებულ მოძრაოის ორგანიზების ტექნიკურ საშუალებებს გაუკეთდეს დროებით დემონტაჟი ან შეიფუთოს;
- საგზაო მოძრაობის რეგულირებისთვის და ფეხით მოსიარულეთა უსაფრთხო გადაადგილების მიზნით სამუშაოების მწარმოებლის მიერ გამოყოფილ იქნეს სპეც. ტანსაცმლით და ალმით აღჭურვილი საჭირო რაოდენობის თანამშრომელი;
- დაცული იქნას გზის სავალი ნაწილის სისაუფთავე, არ დაუშვათ სამშენებლო მასალისა და ტექნიკის გზის სავალ ნაწილზე განთავსება;

0190, თბილისი, ნოე რამიშვილის ქ. №38
№38, Noe Ramishvili St. 0190, Tbilisi, Georgia
ტელ./Tel.: (+995 032) 2 41 42 42
ფაქსი/Fax: (+995 032) 2 41 85 02
E-mail: patrolinfo@mia.gov.ge

- სამუშაოების დასრულებისთანავე ფეხით მოსიარულეთა ბილიკი მოყვანილ იქნას პირვანდელ მდგომარეობაში, დროებითი მოძრაობის რეგულირების ტექნიკურ საშუალებებს გაუკეთდეს დემონტაჟი და გზის მიერთების ადგილები აღიჭურვოს მოძრაობის რეგულირების ტექნიკური საშუალებებით შეთანხმებული საგზაო მოძრაობის ორგანიზაციის სქემების შესაბამისად;
- სამუშაოების დაწყების შესახებ წინასწარ ეცნობოს ქ. თბილისის მუნიციპალიტეტის მერიის სსიპ ქონების მართვის სააგენტოს და შსს საპატრულო პოლიციის დეპარტამენტის სამორიგეო ნაწილს (241–85–04; 241–85–05).

მეორე ადრესატს: გთხოვთ, უზრუნველყოთ კონტროლის დაწესება წერილში მითითებულ პირობების შესრულებაზე და მოძრაობის რეგულირების ტექნიკური საშუალებების განთავსების მდგომარეობაზე. შეუსრულებლობის შემთხვევაში გაატარეთ ზომები საქართველოს ადმინისტრაციულ სამართალდარღვევათა კოდექსის 134 მუხლით გათვალისწინებული მოთხოვნების შესაბამისად.

დანართი: 1 ფაილად.

საპატრულო პოლიციის დეპარტამენტი /
საორგანიზაციო სამმართველო / საგზაო მოძრაობის
ზედამხედველობის განყოფილება
განყოფილების უფროსი
ბარბაქაძე დავით

ტექნიკური რეგლამენტი „მისაწვდომობის ეროვნული სტანდარტები“

ობიექტი:	ავტოსადგომის შენობა
მისამართი:	ქალაქი თბილისი, რაფაელ აგლაძის ქუჩა N15
საკადასტრო კოდი:	01.13.05.011.025
არქიტექტორ(ებ)ი:	ელენე მაჩაიძე
ექსპერტი(ებ)ი:	ლევანი ოქროპირიძე

თბილისი 2022

შ ე ნ ი შ ვ ნ ე ბ ი

- საპროექტო დასკვნა წარმოადგენს სანებართვო არქიტექტურული პროექტისა საქართველოს მთავრობის 2020 წლის 4 დეკემბერის დადგენილება №732, ტექნიკური რეგლამენტის – „მისაწვდომობის ეროვნული სტანდარტების“ დამტკიცების თაობაზე შესაბამისობის შეფასებას და არ მოიცავს საქართველოს ტერიტორიაზე მოქმედ, სამშენებლო სფეროში გამოყენებულ სხვა რაიმე დადგენილებასთან შესაბამისობის ანალიზს.
- საექსპერტო დასკვნისთვის მოწოდებული დოკუმენტაციის სისწორეზე და რეალობასთან შესაბამისობაზე პასუხისმგებელია მომწოდებელი მხარე.
- დამკვეთი ვალდებულია შენობა-ნაგებობის მშენებლობა და შემდგომი ექსპლუატაციის პროცესი განახორციელოს წინამდებარე დასკვნის შესაბამისად და დასკვნაში აღნიშნული შენიშვნა-რეკომენდაციების გათვალისწინებით.
- პროექტის რაიმე სახის ცვლილებას მშენებლობის დროს ან ექსპლუატაციის მიღების შემდგომ ავტომატურად გამოიწვევს გაცემული საექსპერტო დასკვნის გაუქმებას
- საპროექტო შენობის არქიტექტურული დოკუმენტაციის ისეთი კორექტირება, რომელიც შეუსაბამობაში მოდის წინამდებარე დასკვნის ნაწილებთან, შეთანხმებული უნდა იყოს ექსპერტთან.
- ექსპერტი პასუხს აგებს მხოლოდ არქიტექტურული პროექტის რეგლამენტთან შესაბამისობაზე და არა მის განხორციელებაზე მშენებლობის პროცესში.
- კონსტრუქციული, სახანძრო უსაფრთხოების სისტემების და მასთან დაკავშირებული საინჟინრო-კომუნიკაციების პროექტები უნდა დამუშავდეს შენობა-ნაგებობების უსაფრთხოების წესების მოთხოვნათა დაცვით.
- მშენებლობის დროს დაცული უნდა იყოს წესების მე-20 თავის შესაბამისად
- საექსპერტო დასკვნაში გამოყენებული ტერმინები (დაკავებულობა, დაკავებულობის დატვირთვა, მისაწვდომობა და სხვა) შეესაბამება შენობა-ნაგებობის უსაფრთხოების წესებში გამოყენებულ ტერმინებს და უნდა განემარტოს აღნიშნული წესების მიხედვით. განუმარტავი ტერმინები საყოველთაოდ მიღებული მნიშვნელობით გამოიყენება.

საექსპერტო დასკვნის მოსამზადებლად მოწოდებულ იქნა არქიტექტურული პროექტი რომელიც მოიცავს შემდეგ მასალებს:

1. განმარტებითი ბარათს;
2. პირობითი აღნიშვნებს;
3. შენობა-ნაგებობის უსაფრთხოების წესებთან შესაბამისობის ანალიზს;
4. მიწის ნაკვეთის ტოპოგრაფიული გეგმას;
5. საპროექტო შენობის გენგეგმა მიმდებარე საკადასტრო ხაზების და გზების დატანით;
6. არსებული სიტუაციის ამსახველი ფოტომასალას;
7. შენობა-ნაგებობის ყველა სართულის გეგმას;
8. შენობა-ნაგებობის ფასადებს;
9. შენობა-ნაგებობის ჭრილებს;
10. დაკავებულობის და ხანძარსაწინააღმდეგო სისტემის გეგმებს (აღნიშნული მოიცავს: დაკავებულობის დატვირთვებს; გზა-კიბეებისა და სხვა გასასვლელი საშუალებების გამტარუნარიანობებს; გასასვლელებს; გასასვლელთან მისადგომებს; გასავლელებსა და შენობიდან გამოსასვლელებს; გასასვლელამდე სავალ მაქსიმალურ მანძილებს; ცეცხლმედეგობის ხარისხიან მოთხოვნილ გამმიჯნავებს)
11. პანდუსების და კიბის უჯრედების დეტალურ ნახაზებს;
12. ფასადის დეტალურ ნახაზებს;
13. სახურავის დეტალურ ნახაზებს;
14. შენობის ვიზუალურ ნაწილს (რენდერი);

შენიშვნა: დოკუმენტაციის სისწორეზე და რეალობასთან შესაბამისობაზე პასუხისმგებელია მომწოდებელი მხარე

ტექნიკური რეგლამენტი „მისაწვდომობის ეროვნული სტანდარტები“-ს საფუძველზე შეფასდა:

1. მისაწვდომი სვლაგეზი:
   - მისაწვდომი სვლაგეზის სავალი ზედაპირები;
   - თითოეული კარი და კართან მანევრირებისთვის საჭირო სივრცეები;
2. წყალსადენის ელემენტები და მოწყობილობები”
   - ტუალეტების ოთახები:
   - უნიტაზები;
   - ხელსაბანები;
3. საკომუნიკაციო ელემენტები და ფუნქციები:
   - ნიშნები;
4. ჩაშენებული ავეჯი და მოწყობილობები:
   - სავაჭრო მომსახურებისათვის განკუთვნილი დახლები;

1. მისაწვდომი სვლა გეზი:

საპროექტო მიწის ნაკვეთსა და საპროექტო შენობაში მისაწვდომი სვლაგეზები შეესაბამება ტექნიკური რეგლამენტი - „მისაწვდომობის ეროვნული სტანდარტები“-ს მე-4 თავის დებულებებს. მისაწვდომი სვლაგეზი მოიცავს არაუმეტეს 1:20 დახრილ სავალ ზედაპირებს, კარებს, პანდუსს და ლიფტს, რაც შეესაბამება 402.2 ქვეთავის მოთხოვნებს.

მისაწვდომი სვლაგეზის სავალი ზედაპირები შეესაბამება 403 ქვეთავის მოთხოვნებს:

- იატაკის ზედაპირები არის მდგრადი, მყარი და არასრიალა, რაც შეესაბამება **302** ქვეთავის მოთხოვნას.
- საზოგადოებრივი სივრციდან საპროექტო მიწის ნაკვეთის გავლით მოწყობილი სავალი ზედაპირის დახრილი სვლა არ არის 1:20-ზე მეტად დახრილი, ხოლო სავალი ზედაპირის განივი დახრა არ აღემატება 1:48-ს, თანახმად **403.3** ქვეთავისა.
- იატაკის ზედაპირებზე დონე არ იცვლება, შესაბამისად დაკმაყოფილებულია **303-ე** ქვეთავის მოთხოვნა.
- მისაწვდომი სვლაგეზის მინიმალური თავისუფალი სიგანე შენობაში უტოლდება 900 მმ-ს, ხოლო შენობის გარეთ - 1200 მმ-ს, რაც შეესაბამება **403.5.1** ქვეთავის მოთხოვნას.
- სადაც მისაწვდომი სვლაგეზი აკეთებს 180 გრადუსიან ბრუნს, თავისუფალი სიგანე მოსატრიალებელთან მიახლოებისას და მოსატრიალებლიდან მოშორებისას აკმაყოფილებს **403.5.2.1** ქვეთავით განსაზღვრულ ყველა კრიტერიუმს.
- სადაც მისაწვდომი სვლაგეზი აკეთებს 90 გრადუსიან ბრუნს, თავისუფალი სიგანე მოსატრიალებელთან მიახლოებისას და მოსატრიალებლიდან მოშორებისას აკმაყოფილებს **403.5.3.1** ქვეთავით განსაზღვრულ ყველა კრიტერიუმს.
- საპროექტო შენობაში მისაწვდომი სვლაგეზები მოიცავს გვერდასავლელ სივრცეებს, რაც შეესაბამება **403.5.4.1** ქვეთავის მოთხოვნას.

კარები და გზა-კარები, რომლებიც მისაწვდომი სვლაგეზის ნაწილია შეესაბამება 404 ქვეთავის მოთხოვნებს:

- მისაწვდომ სვლაგეზზე არსებული ყველა გზა-კარების თავისუფალი სიგანე არ არის 820 მმ-ზე ნაკლები, რაც შეესაბამება **404.2.2** ქვეთავის მოთხოვნას.
- მისაწვდომ სვლაგეზზე არსებულ ყველა კართან და გზა-კართან უზრუნველყოფილია მანევრირებისათვის თავისუფალი სივრცე **404.2.3.2** ცხრილის შესაბამისად. მანევრირებისთვის აუცილებელ თავისუფალ სივრცეში, იატაკის ზედაპირი შეესაბამება 302-ე ქვეთავს და მათი ზედაპირი არ არის 1:48-ზე მეტად დახრილი. ყოველივე აღნიშნული შეესაბამება **404.2.3** და **404.2.3.1** ქვეთავების მოთხოვნებს.
- გზა-კარების ზღურბლების სიმაღლე არაუმეტეს 13 მმ-ია, რაც შეესაბამება **404.2.4** ქვეთავის მოთხოვნას. რაც შეეხება ამავე ქვეთავით განსაზღვრულ იატაკის დონეებს შორის ცვლილების საკითხს, კარებთან იატაკის დონეები უცვლელია.
- კარების კავეულის სიმაღლე მდებარეობს არაუმცირეს 860 მმ და არაუმეტეს 1200 მმ სიმაღლეზე, რაც შეესაბამება **404.2.6.1** ქვეთავის მოთხოვნას.

- იატაკიდან 250 მმ-ის საზღვრებში, შვეულად გაზომვისას, კარების ზედაპირები გლუვია მიწოლის მხარეს და ასეთი გლუვი ზედაპირები კარის მთელ სიგანეზე გრძელდება. კარის კავეული და ნებისმიერი სხვა შემაფერხებელი ან გამოშვერილი ნაწილი, არ არის მოწყობილი იატაკიდან 250 მმ- ის საზღვრებში. ყოველივე აღნიშნული აკმაყოფილებს **404.2.9** ქვეთავის მოთხოვნებს.

2. წყალსადენის ელემენტები და მოწყობილობები:

საპროექტო ფართში განთავსებული ტუალეტები შეესაბამება 603 ქვეთავის მოთხოვნებს:

- ტუალეტის ოთახებში უზრუნველყოფილია საპროექტო შენობებისათვის განკუთვნილი **T-ს** ფორმის მოსატრიალებელი სივრცე, რაც შეესაბამება **603.2.1** ქვეთავის მოთხოვნას.
- ტუალეტის ოთახების კარის გაღებისას, ისინი არ იჭრებიან მოწყობილობებისათვის განკუთვნილ იატაკის თავისუფალ სივრცეებში, რაც შეესაბამება **603.2.2** ქვეთავს.

ტუალეტის ოთახებში განთავსებული უნიტაზები შეესაბამება 604 ქვეთავის მოთხოვნებს:

- უნიტაზის განთავსებულია კედელთან ახლოს და უნიტაზის ცენტრიდან კედლის ზედაპირამდე მანძილი განსაზღვრულია 450 მმ-ით, რაც შეესაბამება **604.2** ქვეთავის მოთხოვნას.
- უნიტაზთან მოწყობილია იატაკის თავისუფალი სივრცე 1400 მმ სიღრმისა და 1500 მმ სიგანის სახით, სადაც არ იჭრება რაიმე სახის დეტალი, რაც აკმაყოფილებს **604.3** ქვეთავის მოთხოვნას.
- უნიტაზის დასაჯდომის სიმაღლე განთავსებულია 450 მმ-ზე იატაკის ზედაპირიდან, რაც შეესაბამება **604.4** ქვეთავს.
- უნიტაზთან მოწყობილია ხელჩასაჭიდი ძელები **604.5** ქვეთავის მოთხოვნების დაცვით.
- უნიტაზთან მოწყობილი ძელები შეესაბამება **609** ქვეთავის მოთხოვნებს.

ტუალეტის ოთახებში განთავსებული ხელსაბანები შეესაბამება 606 ქვეთავის მოთხოვნებს:

- ხელსაბანთან მოწყობილია იატაკის თავისუფალი სივრცე, **606.2** ქვეთავის შესაბამისად.
- ხელსაბანის განთავსების სიმაღლე შესაბამისობაშია **606.3** ქვეთავის მოთხოვნასთან.

3. საკომუნიკაციო ელემენტები და ფუნქციები:

საპროექტო შენობაში დაკმაყოფილებულია საქართველოს მთავრობის 28.01.2016 წლის #41-ე დადგენილების მოთხოვნები შენობებშიმისაწვდომობის ნიშნების მოწყობისა და ადგილმდებარეობის თაობაზე და ყველა ასეთი ნიშანი შეესაბამება ტექნიკური რეგლამენტი **-„მისაწვდომობის ეროვნული სტანდარტები“-ს მოთხოვნებს, ნიშნები მოწყობილია ქვემოთ ჩამოთვლილ ადგილებში:**

- ყველა გამავალ ყველა კართან მოწყობილია ნიშანი ამოწეული სიმბოლოებითა და ბრაილის ასოებით, წარწერით - „გასასვლელი/EXIT“ აღნიშნული ნიშანი შეესაბამება **703.3** და **703.4** ქვეთავების მოთხოვნებს, ამობურცულ სიმბოლოებსა და ბრაილთან მიმართებაში.
- მისაწვდომობის საერთაშორისო სიმბოლო მოწყობილია საზოგადოებრივ სივრცეებში განთავსებულ ყველა მისაწვდომ ერთადგილიან ტუალეტის ოთახთან. ნიშანი შეესაბამება **703.6.3** და **703.2** ქვეთავებს.
- მისაწვდომობის საერთაშორისო სიმბოლო მოწყობილია მისაწვდომი მსუბუქი ავტომობილის და მიკროავტობუსის ავტოსადგომ სივრცეებში. ნიშანი შეესაბამება **703.6.3** და **703.2** ქვეთავებს.

ზემოაღნიშნულ ნიშნებში გამოყენებული ვიზუალური სიმბოლოები შეესაბამება 703.2 ქვეთავის მოთხოვნებს:

- სიმბოლოებს ტრადიციული ფორმა აქვთ. სიმბოლოები არ არის დაწერილი იტალიკით, დახრილად, გაკრული შრიფტით, მეტისმეტად დეკორატიულად ან სხვა უჩვეულო ფორმით.
- სიმბოლოების ზომა, სიგანე, შტრიხის სიგანე, სიმბოლოებს და სტრიქონებს შორის დაშორება შეესაბამება **703.2.4 – 703.2.8** ქვეთავების მოთხოვნებს.
- ვიზუალური სიმბოლოების იატაკიდან განთავსების სიმაღლე შეესაბამება **703.2.4** ცხრილს.
- სიმბოლოებისა და მათი ფონის ზედაპირი არ კაშკაშებს. სიმბოლოები ფონისგან განირჩევა, ანუ სიმბოლო სიმბოლო მუქი ფერისაა, ფონი კი ღია ფერის, რაც შეესაბამება **703.2.10** ქვეთავის მოთხოვნას.

ზემოაღნიშნულ ნიშნებში გამოყენებული ამობურცული სიმბოლოები შეესაბამება 703.3 ქვეთავის მოთხოვნებს:

- ამობურცული სიმბოლოები უკანა სიბრტყიდან ამობურცულია **703.3.2** ქვეთავის შესაბამისად.
- ლათინური სიმბოლოები ასახულია დიდი ასობგერებით, თანახმად **703.3.3** ქვეთავისა.
- ლათინური სიმბოლოებისთვის გამოყენებულია „SANS SERIF“-ის ტიპის შრიფტი. სიმბოლოები არ არის შესრულებული იტალიკით, დახრილად, ხელნაწერის სახით, მეტისმეტად დეკორატიულად ან სხვა უჩვეულო ფორმით, თანახმად **703.3.4** ქვეთავისა.

- შრიფტის ყველა სიმბოლოს დასაშვები სიმაღლე, სიგანე, სიმბოლოებს შორის დაშორება, სტრიქონებს შორის დაშორება განსაზღვრულია **703.3.5 – 703.3.9** ქვეთავების შესაბამისად.
- სიმბოლოების იატაკის დონიდან განთავსების სიმაღლე შეესაბამება **703.3.10** ქვეთავის მოთხოვნას.
- ამობურცული სიმბოლოების და ბრაილის შემცველი ნიშანების განთავსების არეალები შეესაბამება **703.3.11** ქვეთავის მოთხოვნებს.
- სიმბოლოები ფონისგან განირჩევა (მუქი ფერის სიმბოლოებს ღია ფერის ფონი აქვთ), თანახმად **703.3.12** ქვეთავისა.

ზემოაღნიშნულ ნიშნებში გამოყენებული ბრაილი შეესაბამება 703.4 ქვეთავის მოთხოვნებს:

- ნიშნებზე გამოყენებულია მე-2 ხარისხის ბრაილი, თანახმად **703.4.1** ქვეთავისა.
- ბრაილის წერტილებს აქვს გუმბათისებური ფორმა და ისინი უნდა შეესაბამება **703.4.3** ცხრილს.
- ბრაილის განთავსების პოზიცია შეესაბამება **703.4.4** ქვეთავს.
- ბრაილის იატაკიდან განთავსების სიმაღლე შეესაბამება **703.4.5** ქვეთავს.

ზემოაღნიშნულ ნიშნებში გამოყენებული მისაწვდომობის სიმბოლო შეესაბამება 703.6 ქვეთავის მოთხოვნებს:

- მისაწვდომობის სიმბოლოები მკვეთრად განირჩევა ფონისგან, ანუ მუქი ფერის სიმბოლო მოწყობილია ღია ფერის ფონზე, თანახმად **703.6.2** ქვეთავისა.
- მისაწვდომობის საერთაშორისო სიმბოლო შეესაბამება **703.6.3.1** სურათს.
- მისაწვდომობის სიმბოლოები და მათი ფონები არ არის ამრეკლავი.

4. ჩაშენებული ავეჯი და მოწყობილობები:

სავაჭრო მომსახურებისათვის განკუთვნილი დახლი შეესაბამება 904 ქვეთავის მოთხოვნას, კერძოდ:

- დახლის ყველა ნაწილი მდებარეობს მისაწვდომ სვლაგეზზე.
- სალაროს დახლის ზედაპირის სიმაღლე შეესაბამება **904.4.2** ქვეთავის მოთხოვნას.

დ ა ს კ ვ ნ ა

ქალაქი თბილისი, ქალაქი თბილისი, რაფაელ აგლაძის ქუჩა N15 ს/კ 01.13.05.011.025 საკადასტრო ერთეულზე საპროექტო ავტოსადგომის შენობის არქიტექტურული პროექტი სრულად შესაბამისობაშია საქართველოს მთავრობის 2020 წლის 4 დეკემბერის №732 დადგენილებასთან. ტექნიკური რეგლამენტის – „მისაწვდომობის ეროვნული სტანდარტების“ დამტკიცების თაობაზე. ასევე ვადასტურებ დოკუმენტაცია შედგენილია კარგ ტექნიკურ დონეზე და მოიცავს სტანდარტებთან შესაბამისობისთვის ყველა საჭირო ინფორმაციას. საექსპერტო დასკვნის საფუძველზე პროექტს ეძლევა დადებითი შეფასება.

ექსპერტი: ლევან ოქროპირიძე

11 აპრილი 2022 წელი

ლევანი ოქროპირიძე

პერსონალური ინფორმაცია

სახელი, გვარი	ლევანი ოქროპირიძე
დაბადების თარიღი	03.07.1985
დაბადების ადგილი	რუსთავი
მისამართი	ქ. თბილისი, ბურძგლას ქ. N28
ტელეფონის ნომერი	595 65 15 56
E-mail:	okropira@gmail.com

განათლება

უნივერსიტეტი ფაკულტეტი	2003-2007 საქართველოს ტექნიკური უნივერსიტეტი. ენერგეტიკის და ტელეკომუნიკაციის ფაკულტეტი. სპეციალობა - ინჟინერი, ბაკალავრი.
უნივერსიტეტი ფაკულტეტი	2010-2012 თბილისის აპოლონ ქუთათელაძის სახელობის სამხატვრო აკადემია. არქიტექტურის ფაკულტეტი. სპეციალობა - ინტერიერის დიზაინერი, მაგისტრი.
უნივერსიტეტი ფაკულტეტი	2017 საქართველოს ტექნიკური უნივერსიტეტი. არქიტექტურის, ურბანისტიკის და დიზაინის ფაკულტეტი - დოქტორუანტურა

სამუშაო გამოცდილება

2006-2011 - შპს „დ პლუსი“ - სამშენებლო კომპანია არქიტექტორი (პროექტის შედგენა, შეთანხმება შესაბამის ორგანოებთან)

2013_დან დღემდე - შპს „ენ ენ ჯგუფი“ - სამშენებლო კომპანია

არქიტექტორი (პროექტის შედგენა, შეთანხმება შესაბამის ორგანოებთან)

2011_დან დღემდე - შპს „საინვესტიციო დეველოპერული კომპანია ათორი“ - სამშენებლო კომპანია
მთავარი არქიტექტორი (პროექტის შედგენა, შეთანხმება შესაბამის ორგანოებთან)

კომპიუტერული პროგრამები

AutoCAD, ArchiCAD, Revit, 3D’s Max, Photoshop, CorelDraw

ენები

ქართული	მშობლიური
ინგლისური	კარგი
რუსული	კარგი

ინტერესთა სფერო

კითხვა, მუსიკის მოსმენა, მოგზაურობა.

განმცხადებელი ლ. ოქროპირიძე

თარიღი: 09.01.2019

სერტიფიკატი

№ 2017-081

გადაეცემა

ლევან ოქროპირიძეს

მასზედ, რომ მან წარმატებით გაიარა შენობა-ნაგებობის უსაფრთხოების წესების კურსი

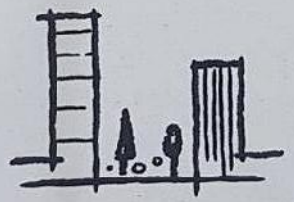

„შენობა ნაგებობების ინსტიტუტი - საქართველო“

თეიმურაზ ბოლოთაშვილი, დირექტორი

საქართველო

თბილისის აპოლონ ქუთათელაძის
სახელობის სახელმწიფო
სამხატვრო აკადემია

მაგისტრის დიპლომი

TSAA № 000097

არქიტექტურის

ფაკულტეტის 2012 წლის 25 ივლისის № 3

გადაწყვეტილებით ლევან ოქროპირიძეს მიენიჭა

ინტერიერის დიზაინის

მაგისტრის აკადემიური ხარისხი

დეკანი
Dean ნოდარ ამაშუკელი
/ Nodar Amashukeli /

რექტორი
Rector თინათინ კლდიაშვილი
/ Tinatin Kldiashvili /

თბილისი
TBILISI

05 / რიცხვი/ day
09 / თვე/month
2013 / წელი/year

GEORGIA

APOLLON KUTATELADZE
TBILISI STATE
ACADEMY OF ART

MASTER'S DIPLOMA

TSAA № 000097

By Decision № 3 of 25 July 2012 of the Faculty of

Architecture

Levani Okropiridze

was awarded the Degree of Master of

Interior Design

ბ.ა.
Seal

სარეგისტრაციო №
REGISTRATION 155


Georgia
IDENTITY CARD
მოქალაქის პირადობის მოწმობა
საქართველო
GEO
სახელი / FIRST NAME
ლევანი
LEVANI
გვარი / LAST NAME
ოქროპირიძე
OKROPIRIDZE
მოქ. / CIT
GEO
სქესი / SEX
მმ / M
პირადი No / PERSONAL No
35001052365
დაბადების თარიღი
DATE OF BIRTH
03.07.1985
მოქმედების ვადა
DATE OF EXPIRY
18.05.2022
ხელმოწერა
SIGNATURE
ბარათის No / CARD No
11ID54620


დაბადების ადგილი / PLACE OF BIRTH
რუსთავი
RUSTAVI
გაცემის თარიღი / DATE OF ISSUE
18.05.2012
გამცემი ორგანო / ISSUING AUTHORITY
იუსტიციის სამინისტრო
MINISTRY OF JUSTICE
IDGE011ID54620635001052365<<<<
8507033M2205186GE0<<<<<<<<<<<2
OKROPIRIDZE<<LEVANI<<<<<<<<<<<

21.03.2022

მისაწვდომობის გეგმა 0.00 ნიშნულზე
მ. 1:100

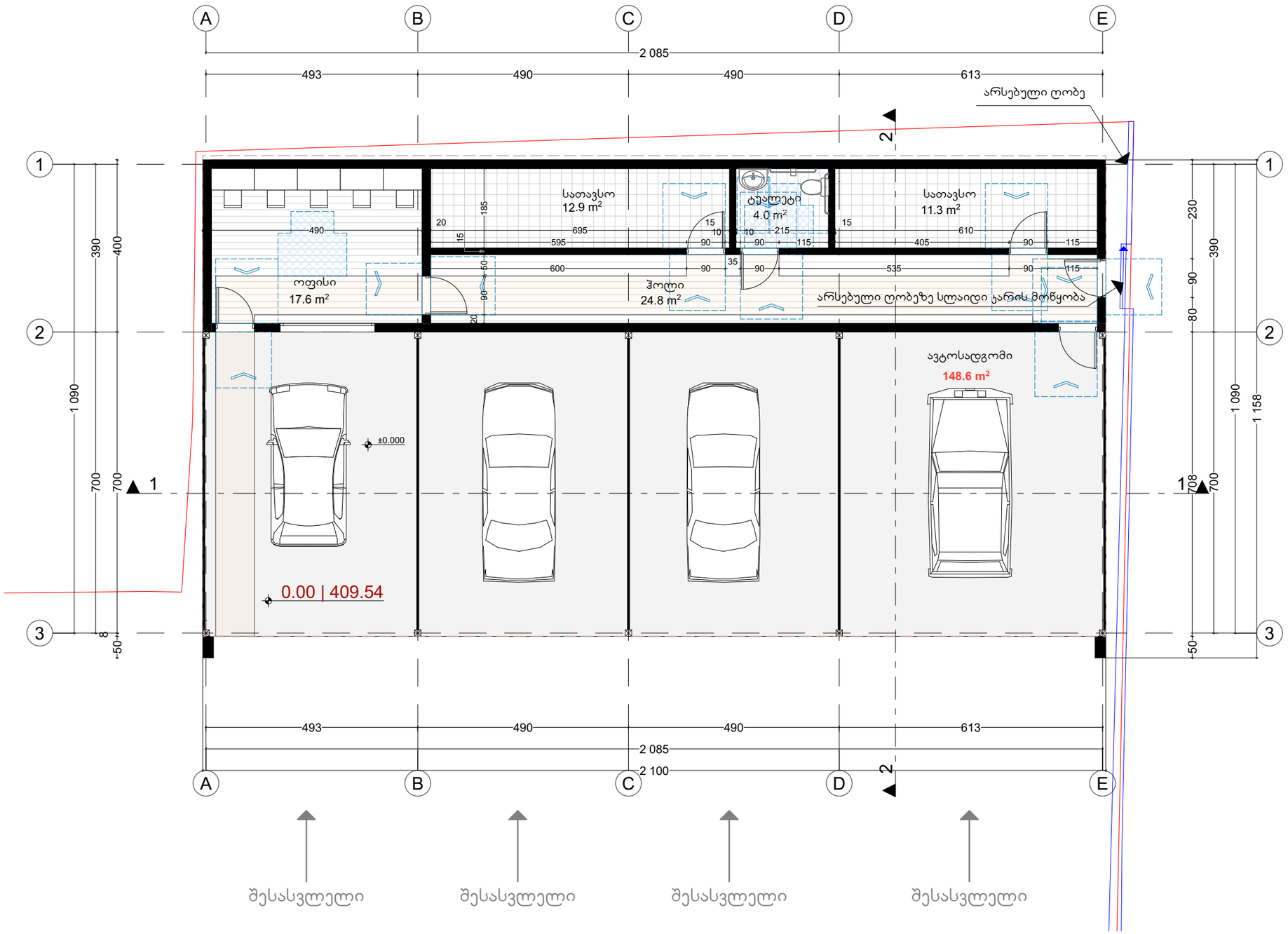

პირობითი აღნიშვნები

ავტოსადგომი | მშენებლობის ნებართვა პროექტის შეთანხმება

არქიტექტურული ნაწილი

M PARTNERS	400285277	
	დამკვეთი:	შ.პ.ს. „მეგარონ“
	დაკვეთა №	01/22
	სტადია	მ.ნ.
დირექტორი		ე. მაჩაიძე
არქიტექტორი		ე. მაჩაიძე
ფურცელი	A3	ფურცელები 32

თბილისი,რაფაელ აგლაძის ქუჩა N15
ავტოსადგომის კონსტრუქციული პროექტი
(საკ.კოდი: 01.13.05.011.025)

საპროექტო ჯგუფი:

კონსტრუქტორი ლაშა ნარდაია

კონსტრუქტორი დავით ხარანაული

თბილისი 2022წ.

ბინაზე მოწყობილობების განლაგების სქემა

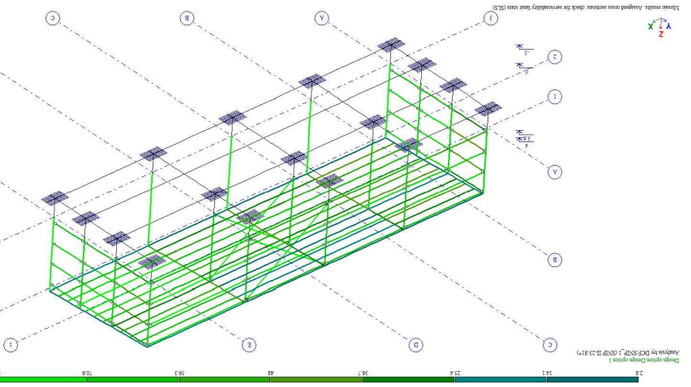

ფიგურა 1. ბინაზე მოწყობილობების განლაგების 3D ხედი

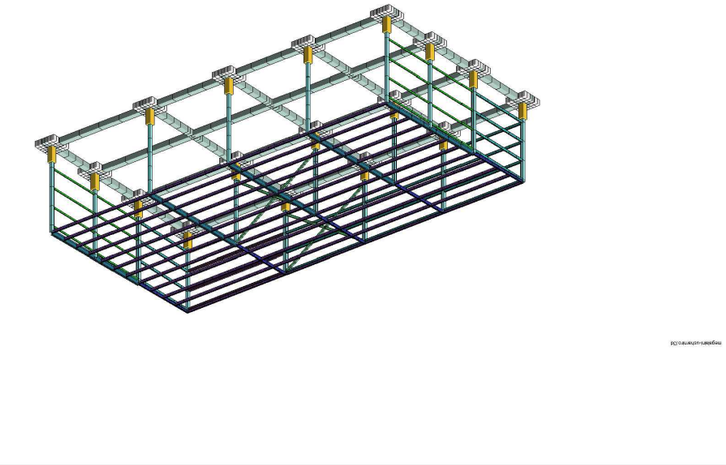

ფიგურა 2. I ფენაზე ლითონის ფიქსირებული ბინაზიდის ჯამური ჩატვირთვის ველის ანალიზი. ელემენტების მაქსიმალური დატვირთვა 93.2%

ფიგურა 3. II ფენაზე ლითონის ფიქსირებული ბინაზიდის ჯამური ჩატვირთვის ველის ანალიზი. ელემენტების მაქსიმალური დატვირთვა 93.8%

ბინაზე მოწყობილობების განლაგების სქემა

ბინაზე მოწყობილობების განლაგების სქემა შედგენილია ლითონის ფიქსირებული ბინაზიდის ორი ფენისთვის. ქვედა ფენა განკუთვნილია ძირითადად მძიმე ტექნოლოგიური აღჭურვილობის განსათავსებლად, ხოლო ზედა ფენა ძირითადად ადამიანური რესურსის მოსათავსებლად. ორივე ფენა აღჭურვილია ინდივიდუალური ელექტრომომარაგების სისტემით.

ქვედა ფენა შეიცავს ოთხ ერთეულ ტექნოლოგიურ მოდულს, რომლებიც განლაგებულია ბინაზის ცენტრალურ ნაწილში. თითოეული მოდული წარმოადგენს დამოუკიდებელ სამუშაო ერთეულს, რომელიც მოიცავს საკუთარ ელექტრომომარაგების ბლოკს, ვენტილაციის სისტემას და ავტომატური ხანძარსაწინააღმდეგო დაცვის მოწყობილობას. მოდულების ზომები შეირჩა ისე, რომ მათ შორის დარჩეს საკმარისი თავისუფალი სივრცე ტექნიკური მომსახურების ჩასატარებლად.

ზედა ფენა ძირითადად განკუთვნილია ადამიანური რესურსის განსათავსებლად. აქ მოწყობილია სამუშაო ადგილები, რომლებიც აღჭურვილია ერგონომიული ავეჯით, განათების ადგილობრივი წყაროებით და საინფორმაციო ეკრანებით. ადგილები ისეა განლაგებული, რომ ოპერატორებს ჰქონდეთ ტექნოლოგიური მოდულების ხილვადობა და ადვილად მიუწვდეთ ხელი საკონტროლო პანელებზე.

ფენებს შორის ვერტიკალური კავშირი უზრუნველყოფილია ორი ცალი ფოლადის სადგომი კიბით, რომელთა სიგანე 1.2 მ-ია. კიბეები განთავსებულია ბინაზის საპირისპირო კუთხეებში, რაც უზრუნველყოფს ევაკუაციის ორმხრივ გზას ნებისმიერი ფენიდან. კიბეების საფეხურების სიმაღლე და სიგანე შეესაბამება ნორმატიულ მოთხოვნებს.

ბინაზის ზედა ფენის ჭერის ნიშნული 3.60 მ-ია. ჭერის ქვეშ გაყვანილია ტექნოლოგიური მილსადენები, ელექტრული კაბელების ლოტოკები და ხანძარსაწინააღმდეგო სისტემის მილები. ჭერის კონსტრუქცია ასევე გამოიყენება ტექნოლოგიური მოდულების ზემოდან ასაწევი ტალების დასამაგრებლად.

ბინაზის იატაკის საფარი შედგება ორი ფენისგან: ქვედა ფენა არის ანტისტატიკური ლითონის ბადე, რომელიც უზრუნველყოფს სტატიკური მუხტების მოხსნას და ადვილად ჩაიწევა ტექნოლოგიური მოდულების ქვეშ. ზედა ფენა არის ანტისტატიკური ლინოლეუმი, რომელიც დაიგება ბადის ზედაპირზე და დაიწებება ნაკერების გარეშე.

ბინაზის ელექტრომომარაგების სისტემა ეფუძნება ორ დამოუკიდებელ შემყვანს, რომელთაგან თითოეული უზრუნველყოფილია სრული დატვირთვის 100%-ით. ძირითადი შემყვანის გათიშვის შემთხვევაში ავტომატურად ირთვება სარეზერვო შემყვანი. ელექტრომომარაგების სქემა ითვალისწინებს ასევე ავარიული განათების ცალკე ხაზს.

ბინაზის ვენტილაციის სისტემა უზრუნველყოფს ჰაერის ცვლის მინიმუმ 6-ჯერად ინტენსივობას საათში. ჰაერის მიწოდება ხდება ჭერის ზედა ნაწილიდან, ხოლო ამოღება - იატაკის დონეზე განთავსებული ცალკეული ვენტილაციის ხვრელებით. ეს უზრუნველყოფს ოპერატორების კომფორტულ პირობებს.

ბინაზის ინტერიერის ფერადი გადაწყვეტა ეფუძნება ნეიტრალურ ტონალობას. კედლები შეღებილია ღია ნაცრისფერი საღებავით, ხოლო ავეჯი და ტექნოლოგიური მოდულების ფასადები - მუქი ნაცრისფერი. ეს ფერადი გადაწყვეტა ხელს უწყობს ვიზუალური ყურადღების ფოკუსირებას სამუშაო ადგილებზე.

ბინაზის ელექტრომომარაგების სისტემა ეფუძნება ორ დამოუკიდებელ შემყვანს, რომელთაგან თითოეული უზრუნველყოფილია სრული დატვირთვის 100%-ით. ძირითადი შემყვანის გათიშვის შემთხვევაში ავტომატურად ირთვება სარეზერვო შემყვანი. ელექტრომომარაგების სქემა ითვალისწინებს ასევე ავარიული განათების ცალკე ხაზს.

ბინაზის ვენტილაციის სისტემა უზრუნველყოფს ჰაერის ცვლის მინიმუმ 6-ჯერად ინტენსივობას საათში. ჰაერის მიწოდება ხდება ჭერის ზედა ნაწილიდან, ხოლო ამოღება - იატაკის დონეზე განთავსებული ცალკეული ვენტილაციის ხვრელებით. ეს უზრუნველყოფს ოპერატორების კომფორტულ პირობებს.

ბინაზის ინტერიერის ფერადი გადაწყვეტა ეფუძნება ნეიტრალურ ტონალობას. კედლები შეღებილია ღია ნაცრისფერი საღებავით, ხოლო ავეჯი და ტექნოლოგიური მოდულების ფასადები - მუქი ნაცრისფერი. ეს ფერადი გადაწყვეტა ხელს უწყობს ვიზუალური ყურადღების ფოკუსირებას სამუშაო ადგილებზე.

ბინაზის იატაკის საფარი შედგება ორი ფენისგან: ქვედა ფენა არის ანტისტატიკური ლითონის ბადე, რომელიც უზრუნველყოფს სტატიკური მუხტების მოხსნას და ადვილად ჩაიწევა ტექნოლოგიური მოდულების ქვეშ. ზედა ფენა არის ანტისტატიკური ლინოლეუმი, რომელიც დაიგება ბადის ზედაპირზე და დაიწებება ნაკერების გარეშ

საძირკვლების და რანკოჭების განლაგების გეგმა
მ 1:100

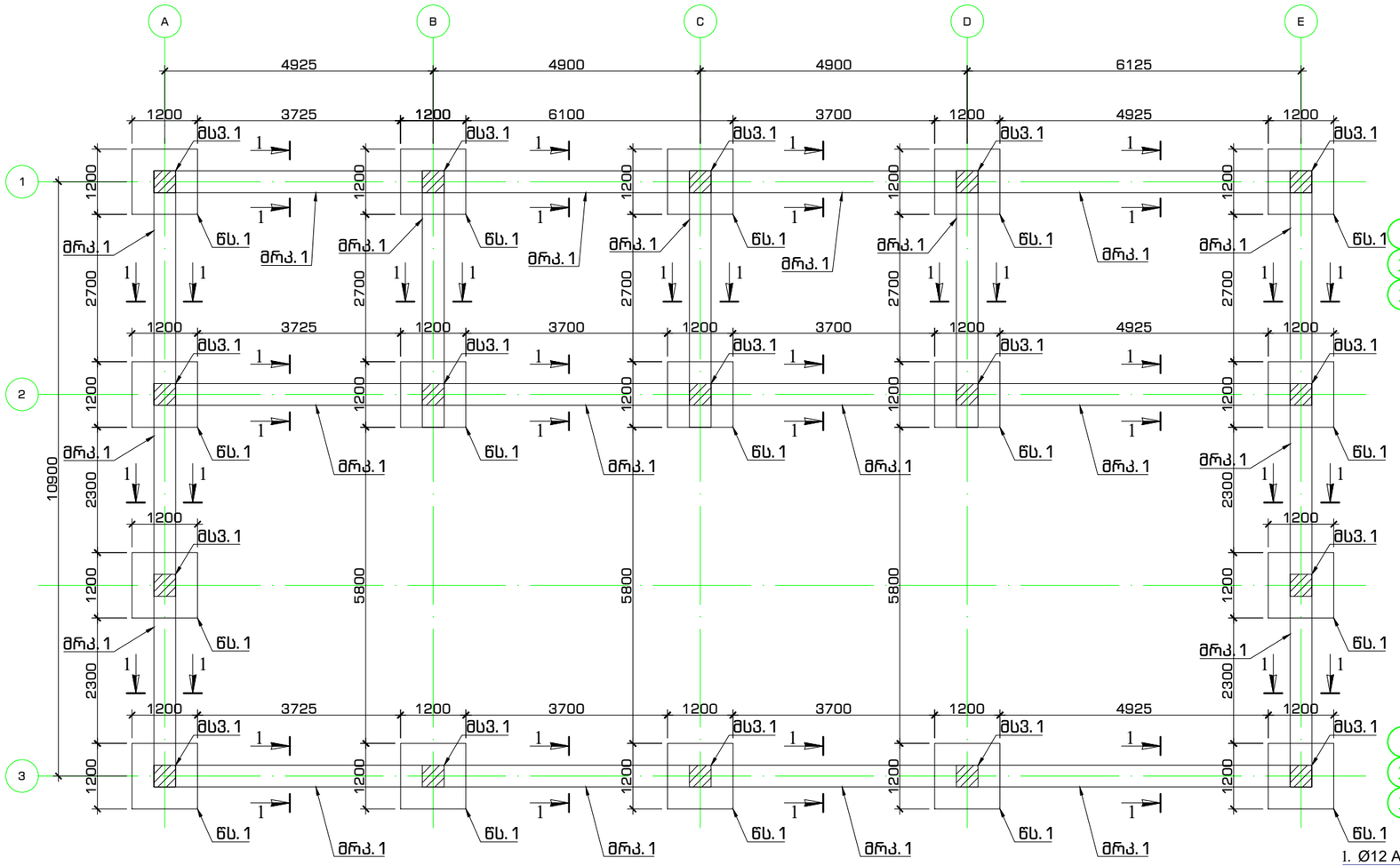

ვერტილოვანი საძირკველი-1
17 ცალი

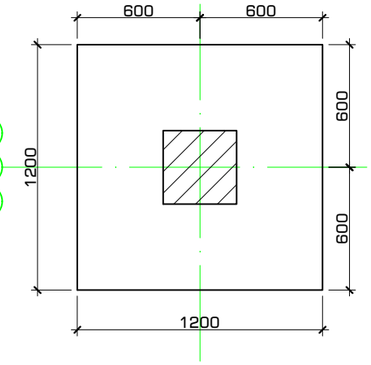

ვერტილოვანი საძირკველი-1
არმირების სქემა
17 ცალი

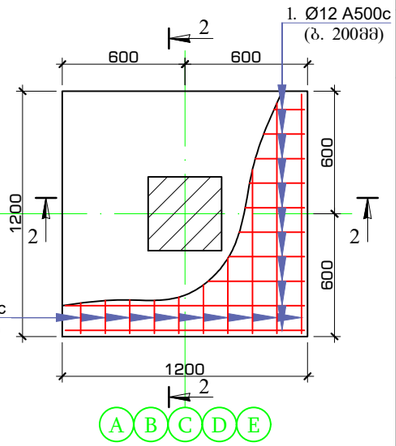

ჭრილი 2-2

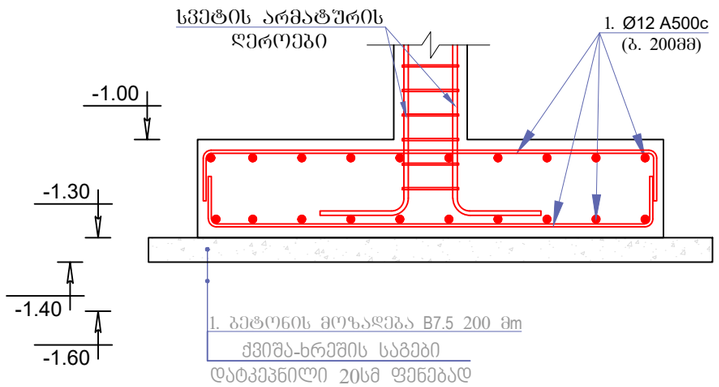

პოზ. №1
L=1500

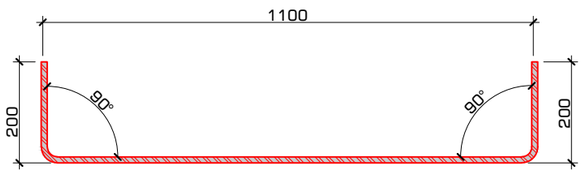

პოზ.№ 1.1
L=460
S-400X400

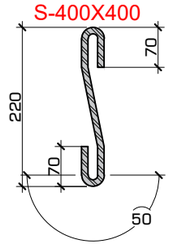

პოზ.№ 1.2
L=960
S-600X600

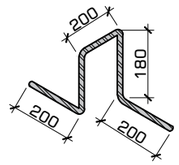

ელემენტი	პოზ. №	ესკიზი მმ.	Ø და კლ.	L მმ.	n ც.	n x L მ.	მასა კგ. ერთი პოზ.	მასა კგ. ქვედა პოზ.	მასა კგ. სულ	არმ. ამოკრეფა Ø და კლ.	არმ. ამოკრეფა მასა კგ. A240c	არმ. ამოკრეფა მასა კგ. A500c
ვერტილოვან საძირკველზე №1 ბაზელის მასალის ხარჯი (17 ცალი)	1	**1500** იხილე ნახაზზე	12 A500c	1500	24	36	1.33	32	543	12 A500c		543
	1.1	480 იხილე ნახაზზე	8 A240c	480	10	5	0.19	2	32	8 A250c	58	
	1.2	960 იხილე ნახაზზე	8 A240c	960	4	4	0.38	2	26			
		Σ							601		58	543

ბეტონი B25 V=0.44 X 17 = 7.48 მ³
ბეტონი B7.5 V=0.20 X 17 = 3.40 მ³
ქვიშა-ხრეშის საგები დატკეპნილი 20სმ ფენებად V=0.65 X 17 = 11.05 მ³

კონსტრუქტორი
ფიზიკური პირი: ლაშა ნარდაია
პირადი ნომერი: 62005030920
ელ-ფოსტა: Nardaia1993@Gmail.com
ტელეფონი: +995 598 24 29 06

კონსტრუქტორი
ფიზიკური პირი: დავით ხარანაული
პირადი ნომერი: 01019073851
ელ-ფოსტა: dxaranauli@gmail.com
ტელეფონი: +995 555 76 31 86

პირობითი აღნიშვნები:

ობიექტის მისამართი	თბილისი,რაფაელ აბლაძის ქუჩა N15 (საკ.კოდი: 01.13.05.011.025)

შენიშვნა
1. შენობის ფუძე მიღებულ იქნას ინჟინერ-გეოლოგის მიერ, სათანადო აქტის საფუძველზე.
2. აუცილებლობის შემთხვევაში მოხდეს საძირკვლის გადაანგარიშება (გეოლოგიური პირობების დაზუსტების შემდეგ)
3. რანდკოჭის არმირების სქემა იხილე ფურცელი 003.
4.სვეტების არმირების სქემა იხილე ფურცელი 004.

ნახაზის დასახელება
წერტილოვანი საძირკვლები ნს.1,რანდკოჭების და სვეტების განლაგების გეგმა, საძირკვლების სპეციფიკაცია

შეასრულა	ლ. ნარდაია	
ფორმატი	A3	
მასშტაბი	1:100	
თარიღი	12/04/2022	ფურცელი 002

კონსტრუქტორი
ფიზიკური პირი: ლაშა ნარდაია
პირადი ნომერი: 62005030920
ელ-ფოსტა: Nardaia1993@Gmail.com
ტელეფონი: +995 598 24 29 06

კონსტრუქტორი
ფიზიკური პირი: დავით ხარანაული
პირადი ნომერი: 01019073851
ელ-ფოსტა: dxaranauli@gmail.com
ტელეფონი: +995 555 76 31 86

პირობითი აღნიშვნები:

რანდ/კოჭების არმირების ტიპიური სქემა

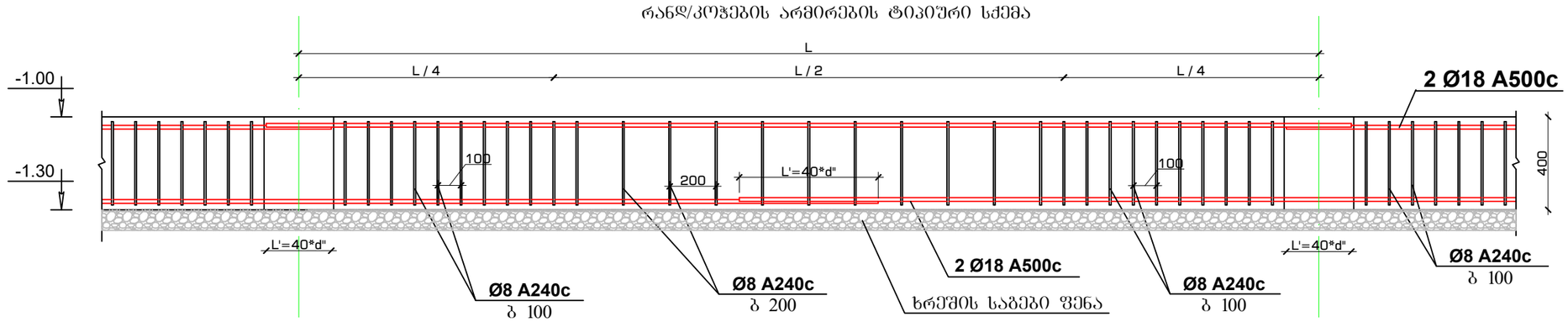

რანდ/კოჭების ჩაანკერების ფრაგმენტი

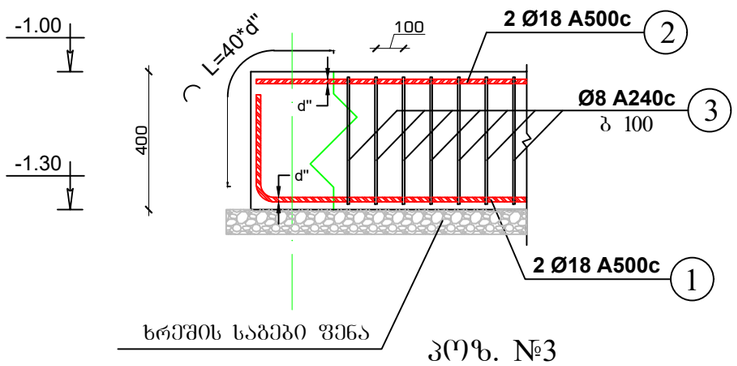

პოზ. №3
Ø8 A240c

ჭრილი 1-1 ტიპიური რანდ/კოჭების არმირების სქემა

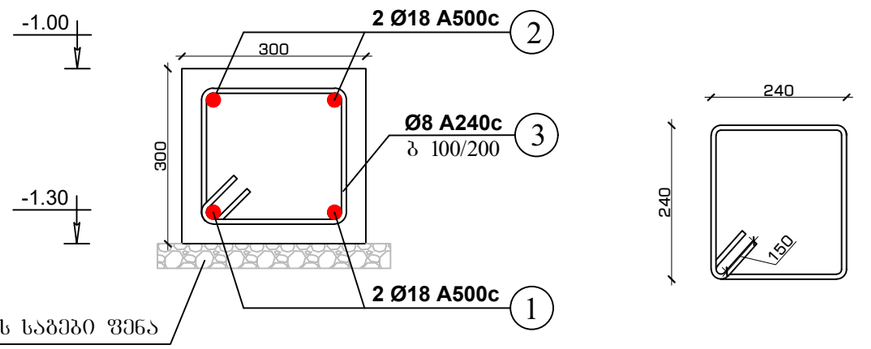

რანდკოჭებზე გაწეული მასალის ხარჯი

		მასალის სპეციფიკაცია								არმ. ამოკრეფა		
								მასა კგ.			მასა კგ.	
	ელემენტი	პოზ. №	ესკიზი მმ.	Ø და კლ.	L მმ.	n ც.	n x L მ.	ერთი პოზ.	ყველა პოზ.	სულ	Ø და კლ.	A240c	A500c
	რანდკოჭებზე დაწეული მასალის ხარჯი	1	**109450**	18 A500c	109450	2	219	218.68	437	437	18 A500c		868
		2	**107650**	18 A500c	107650	2	215	215.08	430	430	8 A240c	733	
		3	1260	8 A240c	1260	1472	1855	0.50	733	733			
			Σ							1600		733	868
		ბეტონი B25 V=9.05 მ³ ხრეში V=15.10 მ³											

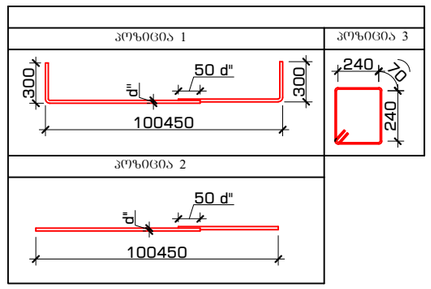

ობიექტის მისამართი	თბილისი,რაფაელ აბლაძის ქუჩა N15 (საკ.კოდი: 01.13.05.011.025)

შენიშვნა
1. მშენობის ფუძე მიღებულ იქნას ინჟინერ-გეოლოგის მიერ, სათანადო აქტის საფუძველზე.
2. აუცილებლობის შემთხვევაში მოხდეს საძირკვლის გადაანგარიშება (გეოლოგიური პირობების დაზუსტების შემდეგ)

ნახაზის დასახელება

რანდკოჭები, სპეციფიკაცია

შეასრულა	ლ. ნარდაია	

ფორმატი
A3

მასშტაბი	1:100	ფურცელი	003
თარიღი	12/04/2022		

მონოლითური სვეტი მს-10ს
არმირების სქემა

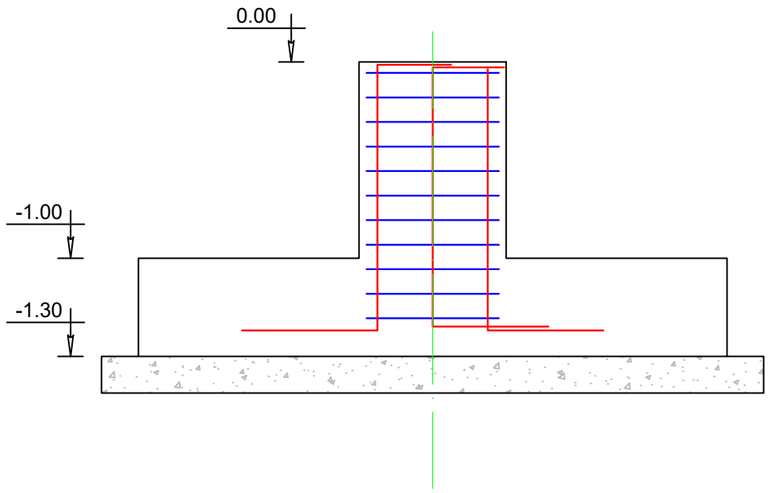

პოზ. №1
L=2050

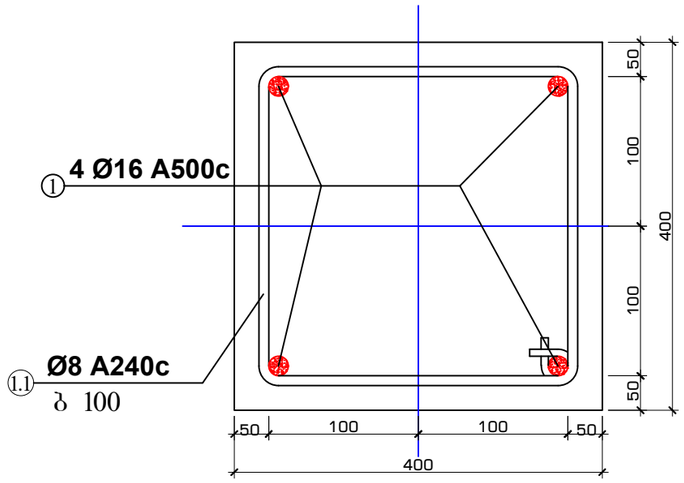

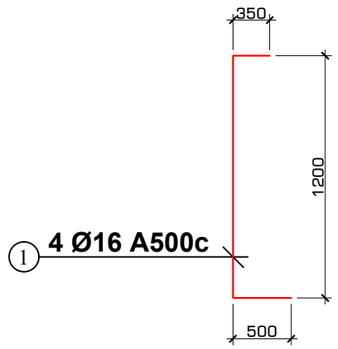

პოზ. №1.1
L=1400

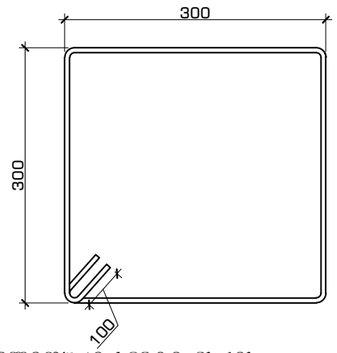

მონოლითური სვეტი მს-10ს
კვეთის არმირების სქემა

მასალის სპეციფიკაცია										არმ. ამოკრეფა		
							მასა კგ.				მასა კგ.	
ელემენტი	პოზ. №	ესკიზი მმ.	Ø და კლ.	L მმ.	n ც.	n x L მ.	ერთი პოზ.	ქვედა პოზ.	სულ	Ø და კლ.	A240c	A500c
მონოლითური სვეტი-10ს არმირებაზე გადმოსული მასალის ხარჯი (17 ცალი)	1	2050 იხილე ნახაზზე	16 A500c	2050	4	8	3.23	13	220	16 A500c		220
	1.1	1400 იხილე ნახაზზე	8 A240c	1400	13	18	0.55	7	122	8 A240c	122	
		Σ							342		122	220
	B25 V = 0.16 X 17 = 2.75											

კონსტრუქტორი
ფიზიკური პირი: ლაშა ნარდაია
პირადი ნომერი: 62005030920
ელ-ფოსტა: Nardaia1993@Gmail.com
ტელეფონი: +995 598 24 29 06

კონსტრუქტორი
ფიზიკური პირი: დავით ხარანაული
პირადი ნომერი: 01019073851
ელ-ფოსტა: dxaranauli@gmail.com
ტელეფონი: +995 555 76 31 86

პირობითი აღნიშვნები:

ობიექტის მისამართი	თბილისი,რაფაელ აბლაძის ქუჩა N15 (სააკ.კოდი: 01.13.05.011.025)

შენიშვნა
1. მშენობის ფუძე მიღებულ იქნას ინჟინერ-გეოლოგის მიერ, სათანადო აქტის საფუძველზე.
2. აუცილებლობის შემთხვევაში მოხდეს საძირკვლის გადაანგარიშება (გეოლოგიური პირობების დაზუსტების შემდეგ)

ნახაზის დასახელება

რკინაბეტონის სვეტები, სპეციფიკაცია

შეასრულა	ლ. ნარდაია	

ფორმატი
A3

მასშტაბი	1:100	ფურცელი	004
თარიღი	12/04/2022		

მონოლითური რკინაბეტონის ფილა H=20სმ
მ 1:100

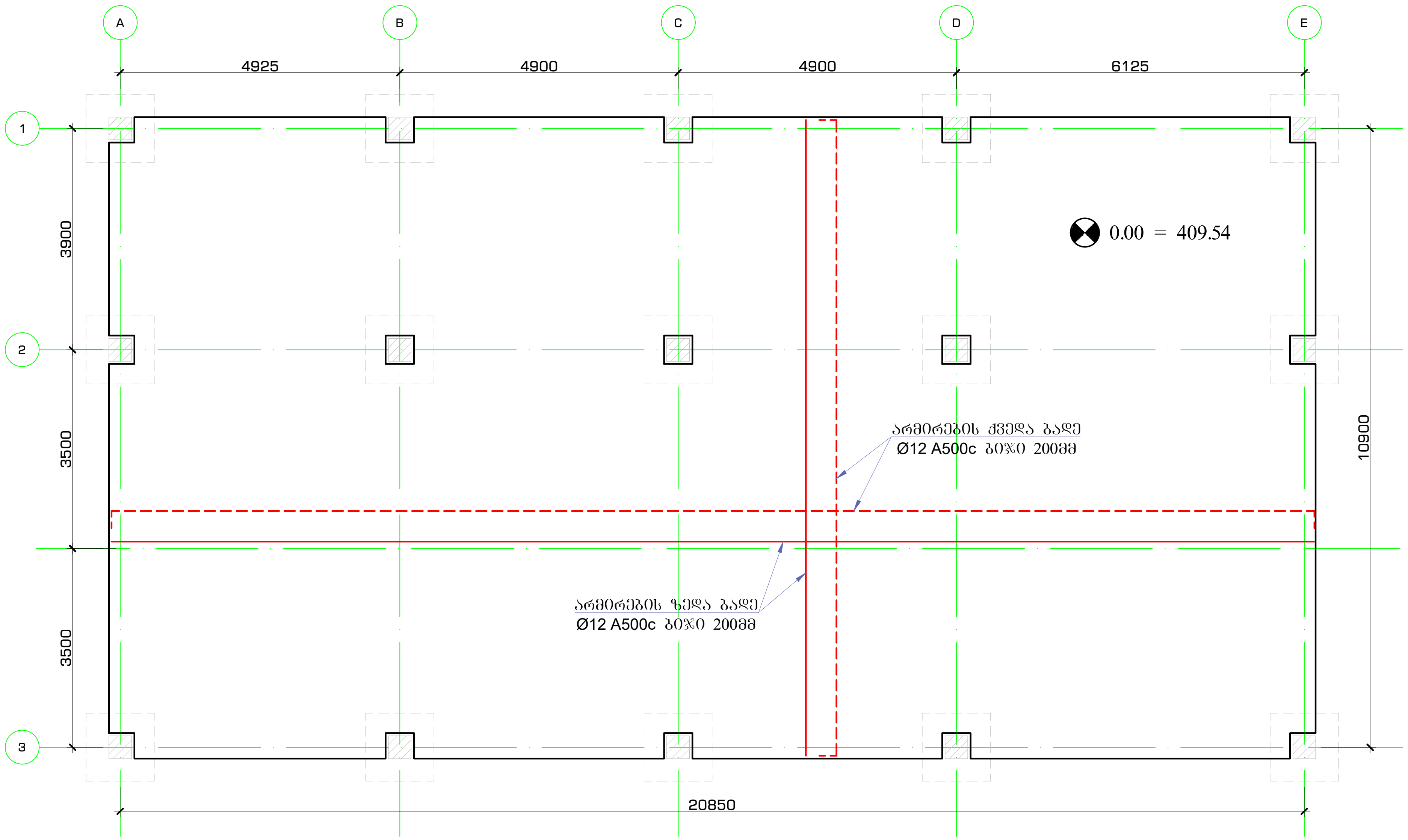

პოზ.№ 1.1
L=380
S-600X600

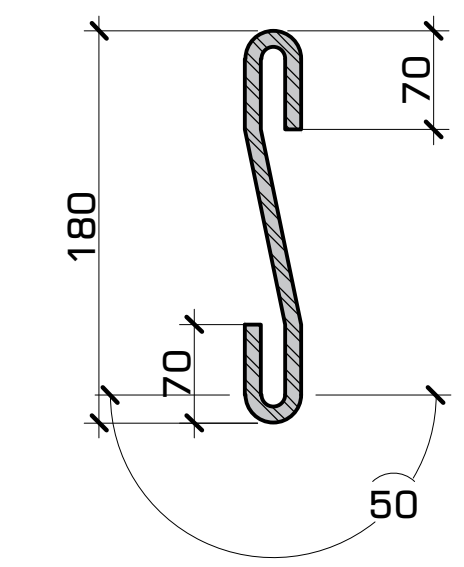

პოზ.№ 1.2
L=840
S-1000X1000

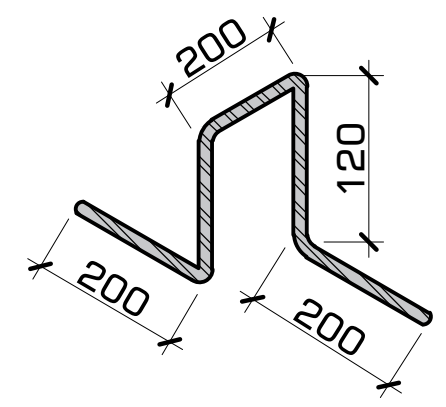

ფილის
ქვედა და ზედა შრეების ფიქსატორების მოწყობის
სქემატური ნახაზი

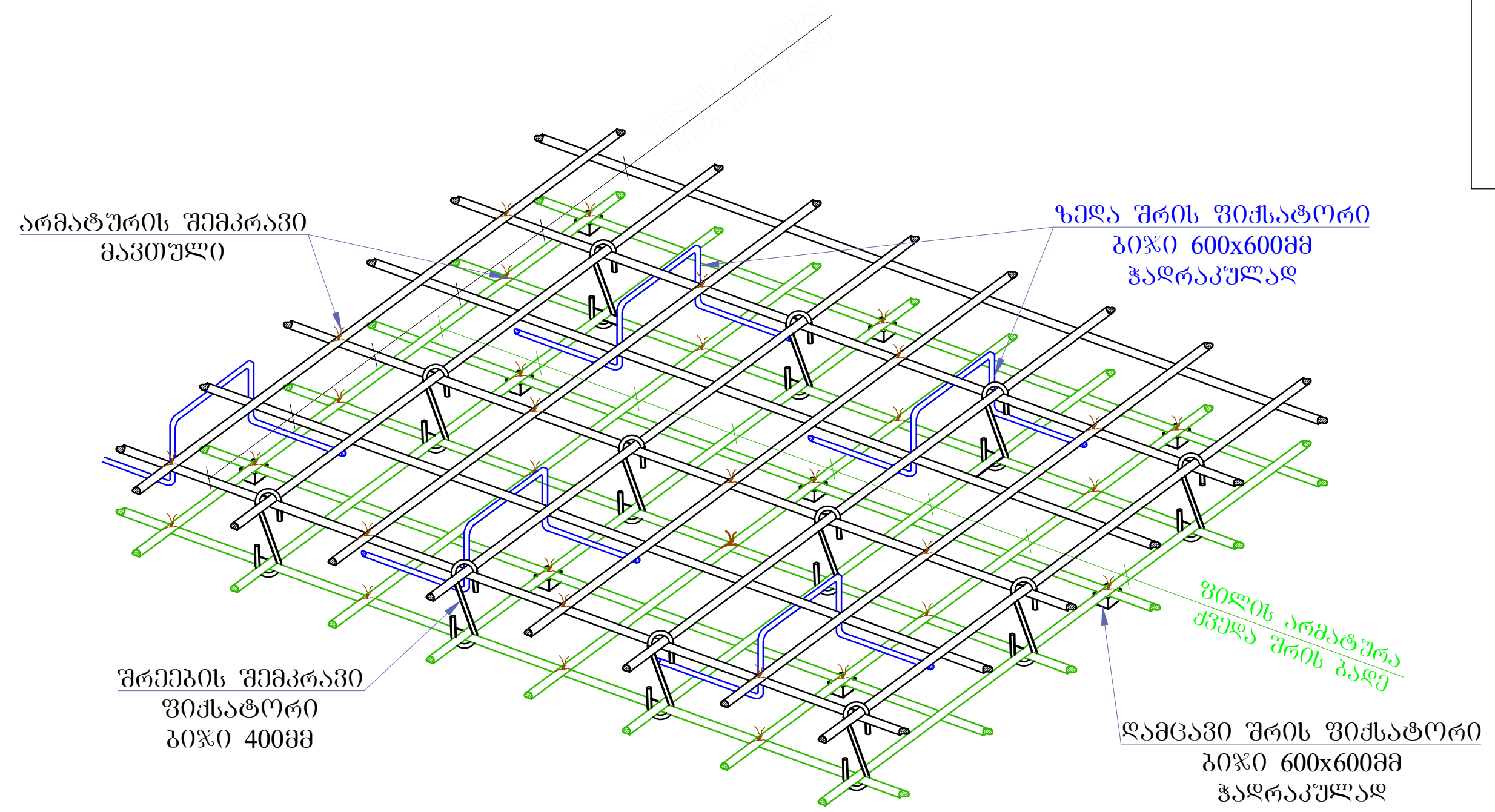

მასალათა სპეციფიკაცია										არმატურის ამოკრეფა		
ელემენტი	პოზ. N	ესკიზი მმ.	⌀ და კლასი	L მმ.	n ც.	nxL	მასა კგ. ერთი პოზ.	მასა კგ. ყველა პოზ.	მასა კგ. სულ	⌀ და კლასი	მასა კგ. A240c	მასა კგ. A500c
პუფზე გაწყობილი მასალის ხარჯი	1	12000 დაიჭრას ადგილზე	12 A500c	12000	420	5040	10.66	4476	4476	12 A500c		4476
	1.1	430	8 A240c	430	660	284	0.17	112	112	8 A240c	162	
	1.2	530	8 A240c	530	240	127	0.21	50	50			
		Σ							4638		162	4476
	ბეტონი B25 V= 47.50 მ³ ბეტონი B7.5 V= 24.00 მ³ ხრეში ფრაქციით 0-40 V= 47.50 მ³											

შენიშვნა:
მონოლითური ფილა და სვეტები უნდა დაესხას ცალ-ცალკე ერთმანეთის დამოუკიდებლად.

კონსტრუქტორი
ფიზიკური პირი: ლაშა ნარდაია
პირადი ნომერი: 62005030920
ელ-ფოსტა: Nardaia1993@Gmail.com
ტელეფონი: +995 598 24 29 06

კონსტრუქტორი
ფიზიკური პირი: დავით ხარანაული
პირადი ნომერი: 01019073851
ელ-ფოსტა: dxaranauli@gmail.com
ტელეფონი: +995 555 76 31 86

პირობითი აღნიშვნები:

ობიექტის მისამართი	თბილისი,რაფაელ აგლაძის ქუჩა N15 (საკ.კოდი: 01.13.05.011.025)

შენიშვნა
1. შენობის ფუძე მიღებულ იქნას ინჟინერ-გეოლოგის მიერ, სათანადო აქტის საფუძველზე.
2. აუცილებლობის შემთხვევაში მოხდეს საძირკვლის გადაანგარიშება (გეოლოგიური პირობების დაზუსტების შემდეგ)

ნახაზის დასახელება

რკინაბეტონის ფილა 0.00 ნიშნულზე

შეასრულა	ლ. ნარდაია	
ფორმატი	A3	
მასშტაბი	1:100	ფურცელი 005
თარიღი	12/04/2022	

სვეტების განლაგების გეგმა 0.00 ნიშნულზე
/საძირკველი ნაჩვენები არ არის/
მ 1:75

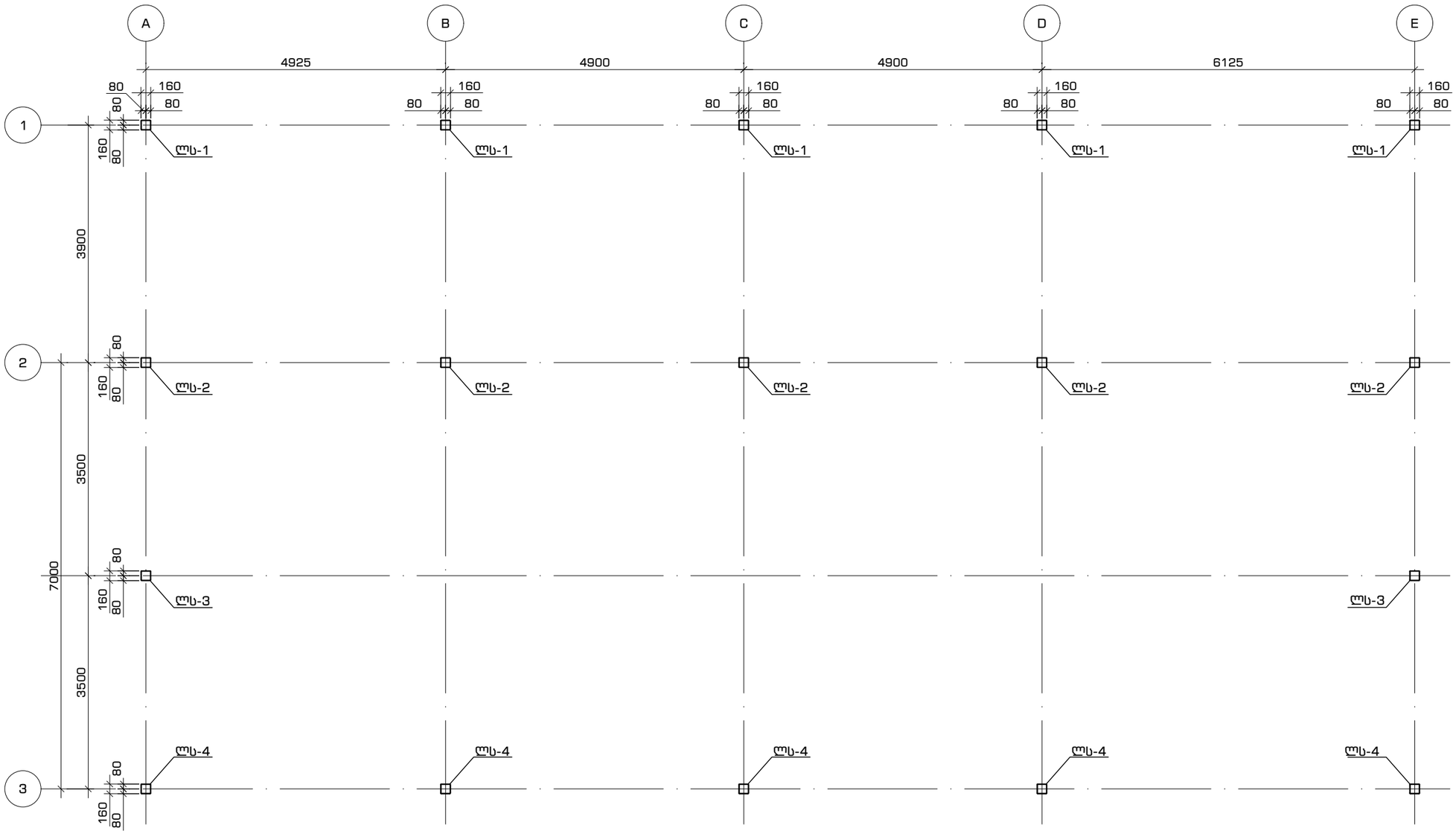

კონსტრუქტორი
ფიზიკური პირი: ლაშა ნარდაია
პირადი ნომერი: 62005030920
ელ-ფოსტა: Nardaia1993@Gmail.com
ტელეფონი: +995 598 24 29 06

კონსტრუქტორი
ფიზიკური პირი: დავით ხარანაული
პირადი ნომერი: 01019073851
ელ-ფოსტა: dxaranauli@gmail.com
ტელეფონი: +995 555 76 31 86

პირობითი აღნიშვნები:
"ლს"- ლითონის სვეტი

ობიექტის მისამართი	თბილისი,რაფაელ აბლაძის ქუჩა N15 (საკ.კოდი: 01.13.05.011.025)

ნახაზის დასახელება

სვეტების განლაგების გეგმა 0.00 ნიშნულზე

შეასრულა	დ.ხარანაული	

ფორმატი A3

მასშტაბი	1:75	ფურცელი	006
თარიღი	12/04/2022		

გადახურვის კოჭების განლაგების გეგმა
მ 1:75

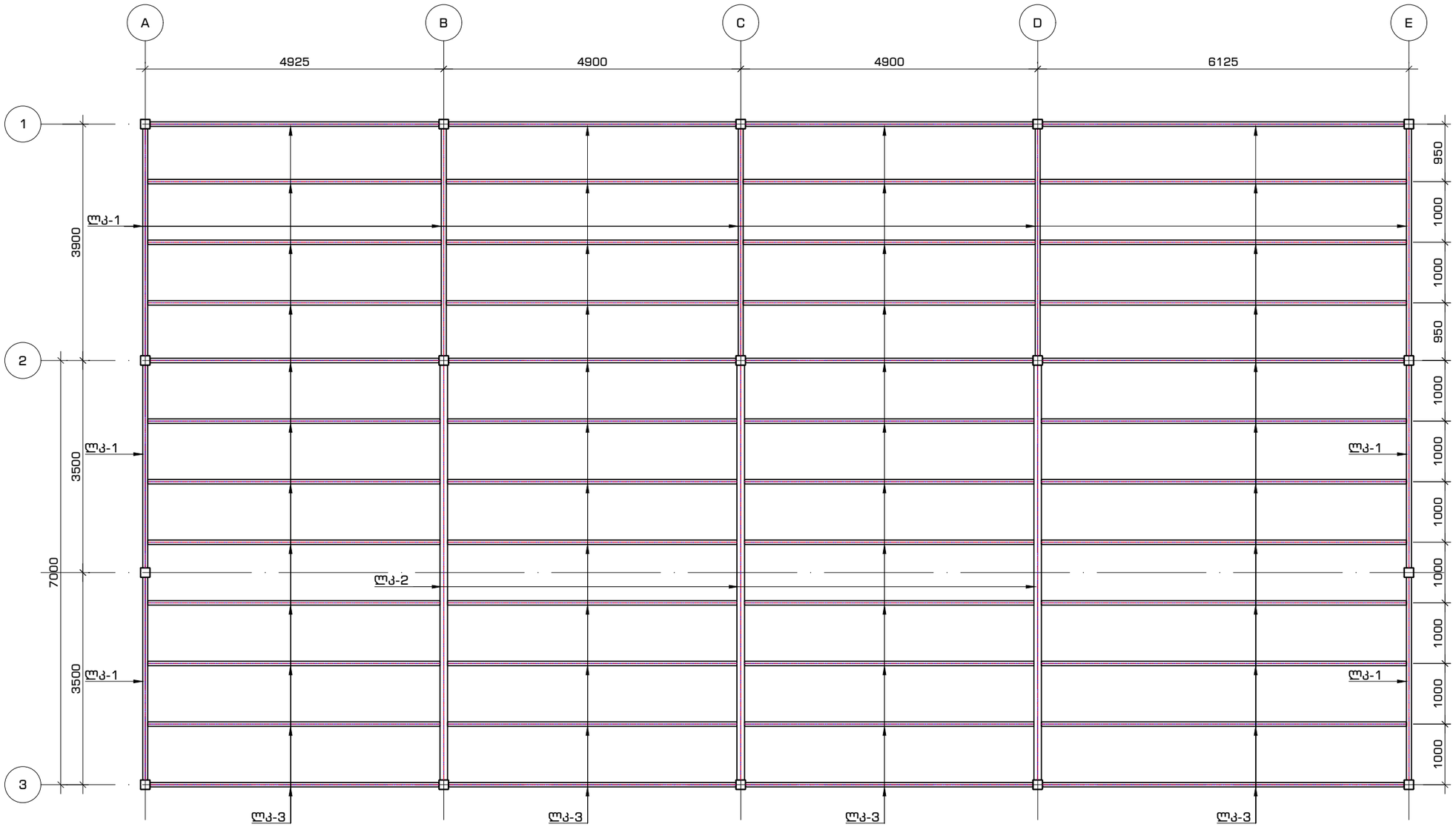

კონსტრუქტორი
ფიზიკური პირი: ლაშა ნარდაია
პირადი ნომერი: 62005030920
ელ-ფოსტა: Nardaia1993@Gmail.com
ტელეფონი: +995 598 24 29 06

კონსტრუქტორი
ფიზიკური პირი: დავით ხარანაული
პირადი ნომერი: 01019073851
ელ-ფოსტა: dxaranauli@gmail.com
ტელეფონი: +995 555 76 31 86

პირობითი აღნიშვნები:
"ლკ"- ლითონის კოჭი

ობიექტის მისამართი	თბილისი,რაფაელ აბლაძის ქუჩა N15 (საკ.კოდი: 01.13.05.011.025)

ნახაზის დასახელება

გადახურვის კოჭების განლაგების გეგმა

შეასრულა	დ.ხარანაული	

ფორმატი A3

მასშტაბი	1:75	ფურცელი	007
თარიღი	12/04/2022		

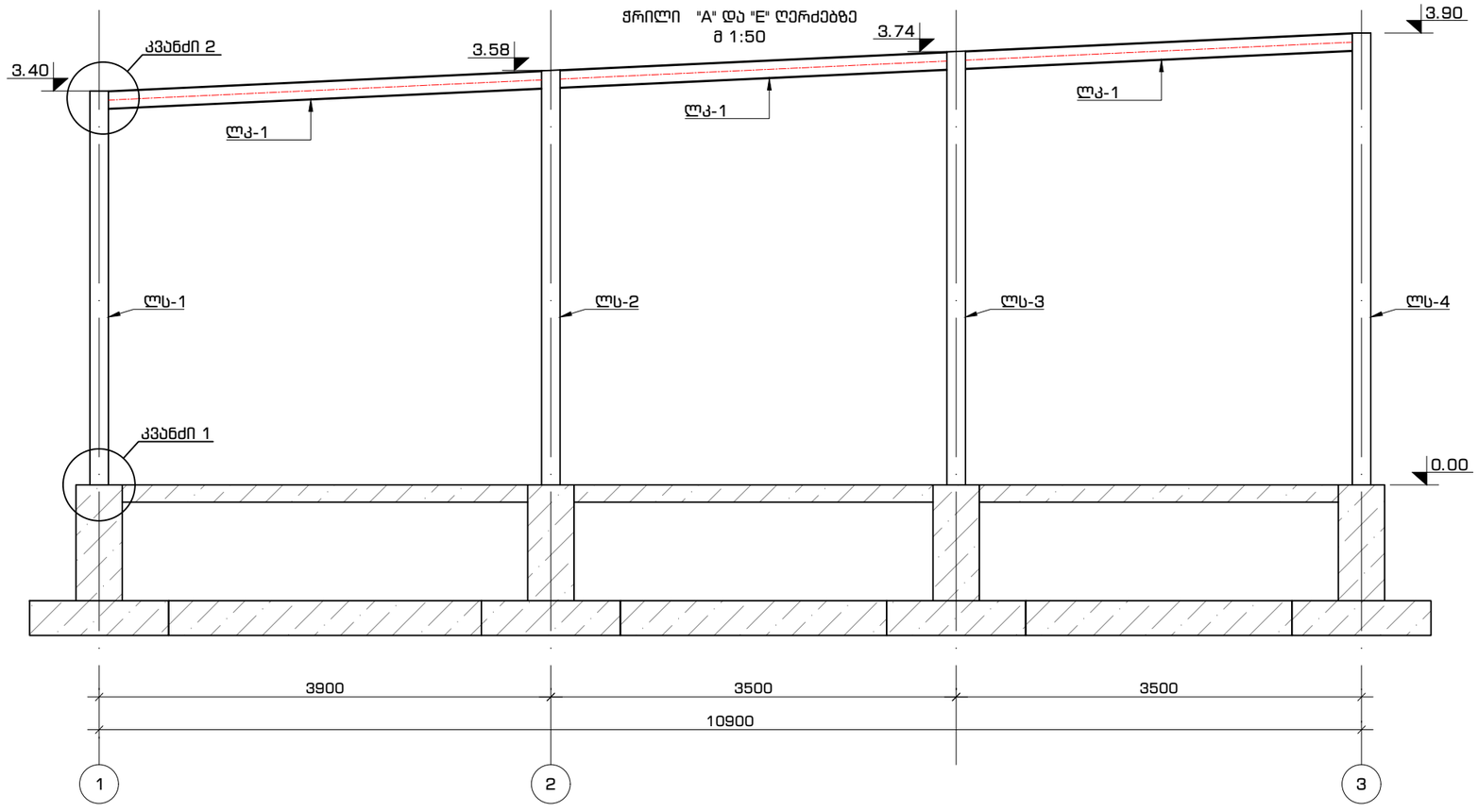

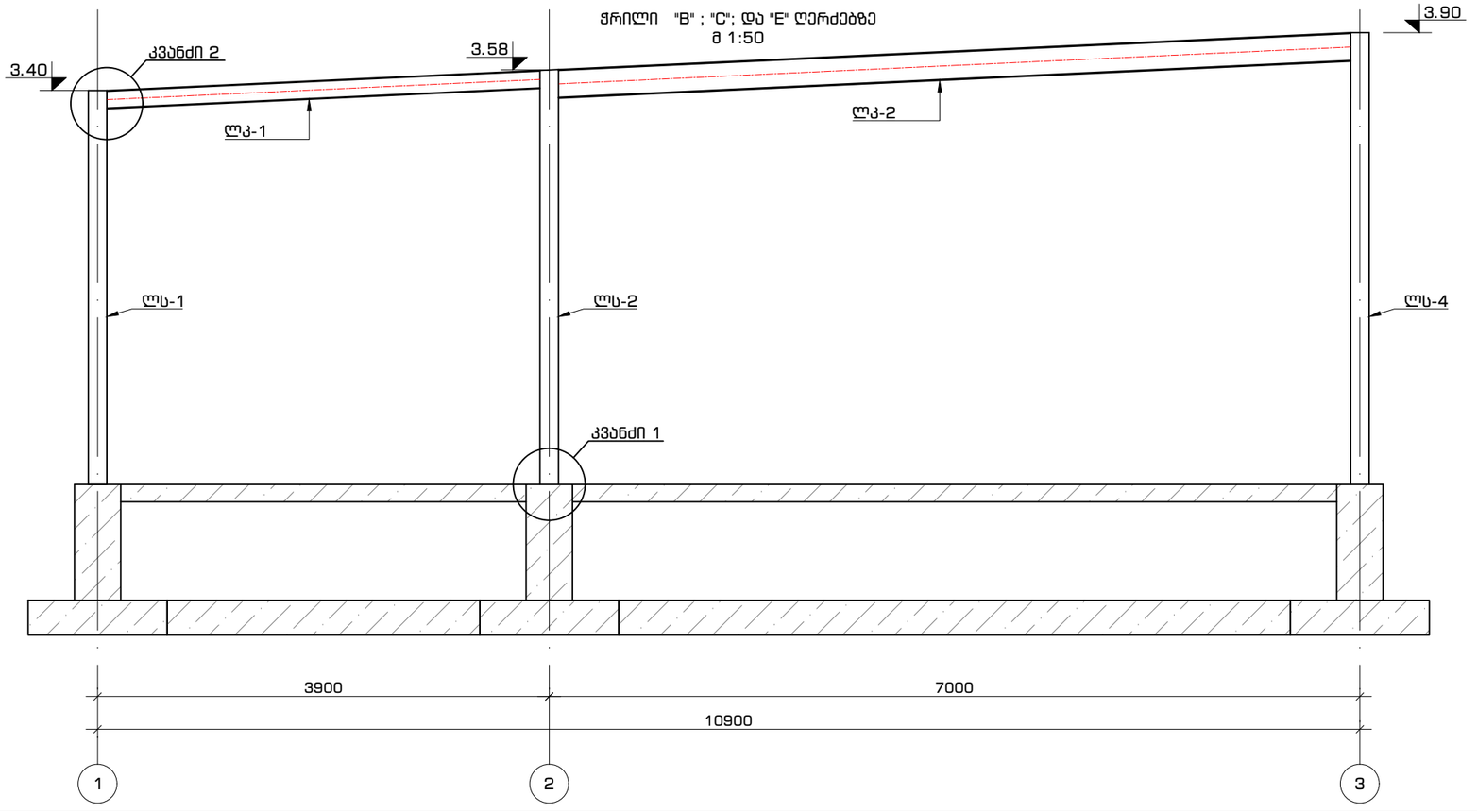

კონსტრუქტორი
ფიზიკური პირი: ლაშა ნარდაია
პირადი ნომერი: 62005030920
ელ-ფოსტა: Nardaia1993@Gmail.com
ტელეფონი: +995 598 24 29 06

კონსტრუქტორი
ფიზიკური პირი: დავით ხარანაული
პირადი ნომერი: 01019073851
ელ-ფოსტა: dxaranauli@gmail.com
ტელეფონი: +995 555 76 31 86

პირობითი აღნიშვნები:

"ლს"- ლითონის სვეტი
"ლკ"- ლითონის კოჭი

ობიექტის მისამართი	თბილისი,რაფაელ აბლაძის ქუჩა N15 (საკ.კოდი: 01.13.05.011.025)

ნახაზის დასახელება

ჭრილები A,B,C,D,E ღერძებზე

შეასრულა	დ.ხარანაული	

ფორმატი A3

მასშტაბი	1:50	ფურცელი	008
თარიღი	12/04/2022		

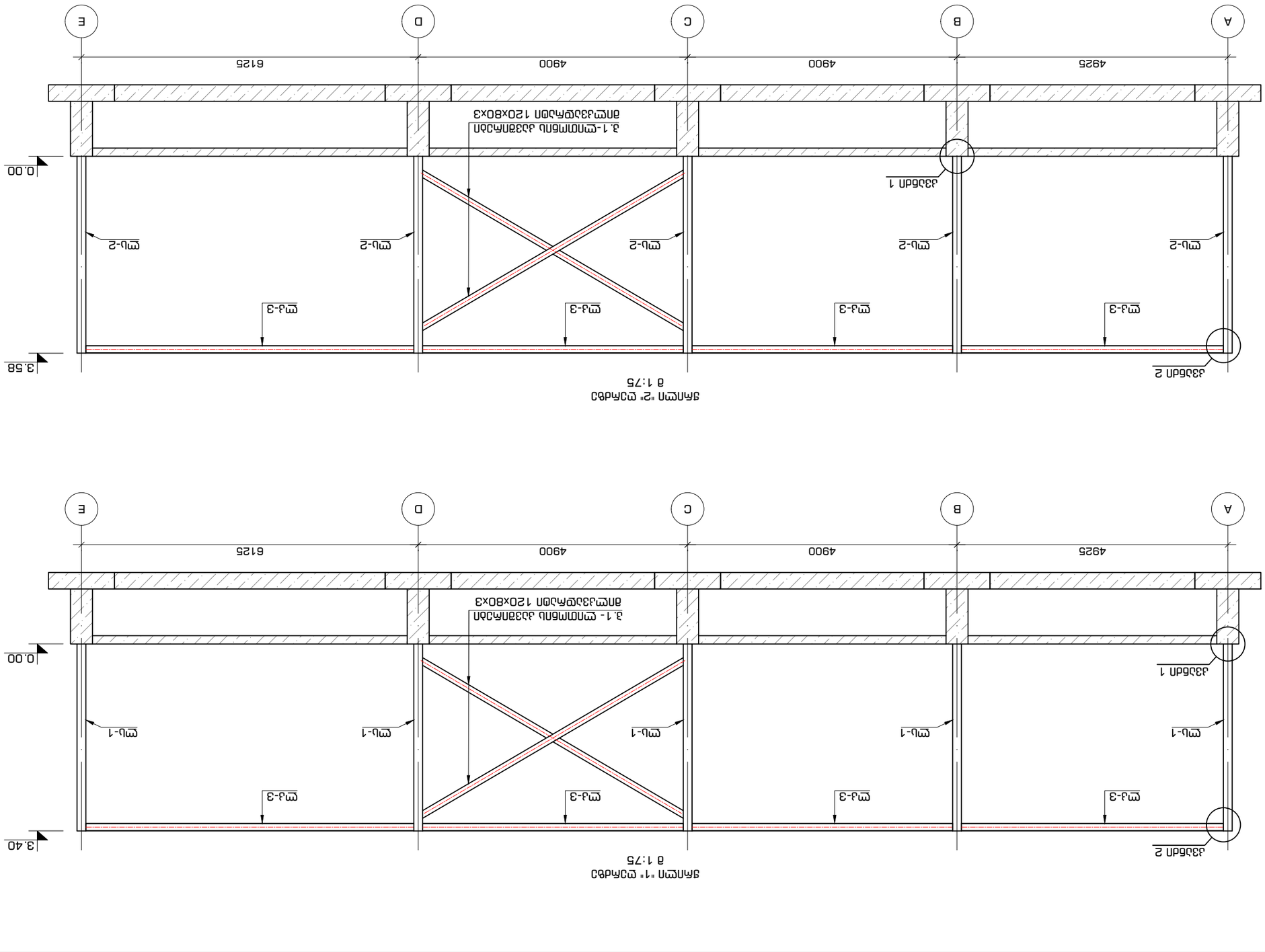

Дата	12/04/2022
Масштаб	1:75
Формат	А3
Лист	009

Разработал
Проверил
Н.контроль
Утвердил

Монтажная схема 2 из 2
Монтажная схема 1 из 2

Заказчик: ООО "Строительная компания "Ремонтник"

Адрес объекта: г. Ростов-на-Дону, ул. Доватора, 150/1

Генеральный директор
Ларионов Александр Сергеевич
+995 555 76 31 86
dzaranaulil@gmail.com

Главный инженер проекта
Нарбаев Артур Сергеевич
+995 598 24 29 06
Narbaia1993@Gmail.com

Генеральный директор
Ларионов Александр Сергеевич
+995 555 76 31 86
dzaranaulil@gmail.com

Главный инженер проекта
Нарбаев Артур Сергеевич
+995 598 24 29 06
Narbaia1993@Gmail.com

Монтажная схема "1" Ш-образных связей
Монтажная схема "2" Ш-образных связей

Ш-образные связи "Ш-1"- Ш-ПОМ-БАЛ-1
Ш-образные связи "Ш-3"- Ш-ПОМ-БАЛ-3

Ш-образные связи балок "Ш-2"- Ш-ПОМ-БАЛ-2

1. Ш-ПОМ-БАЛ-1 Ш-образные связи балок 120х80х3
1. Ш-ПОМ-БАЛ-2 Ш-образные связи балок 120х80х3

Монтажная схема 1 из 2
Монтажная схема 2 из 2

Выполнил
Н.контроль
Утвердил

Разработал

Монтажная схема
Монтажная схема

Изм. Кол.уч. Лист № док. Подпись Дата

Изм. Кол.уч. Лист № док. Подпись Дата

Ш-образные связи балок
Ш-образные связи балок

Ш-образные связи балок
Ш-образные связи балок

Ш-образные связи балок
Ш-образные связи балок

ჭრილი "3" ღერძზე
მ 1:75

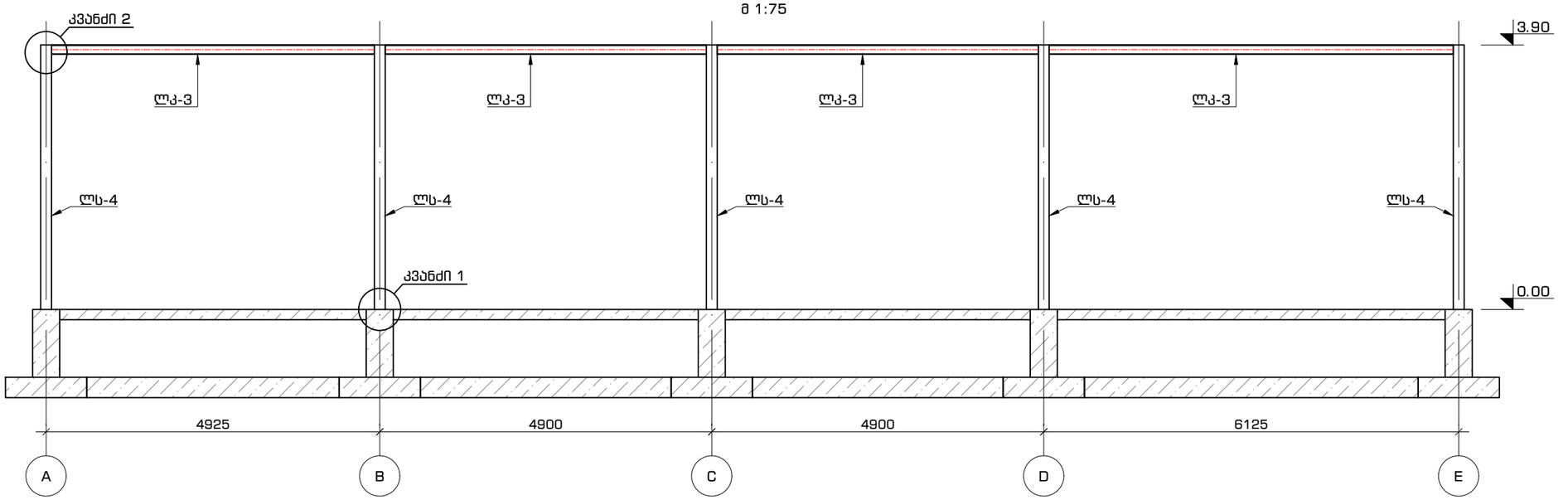

საკედლე გრძივები "1" ღერძზე
მ 1:75

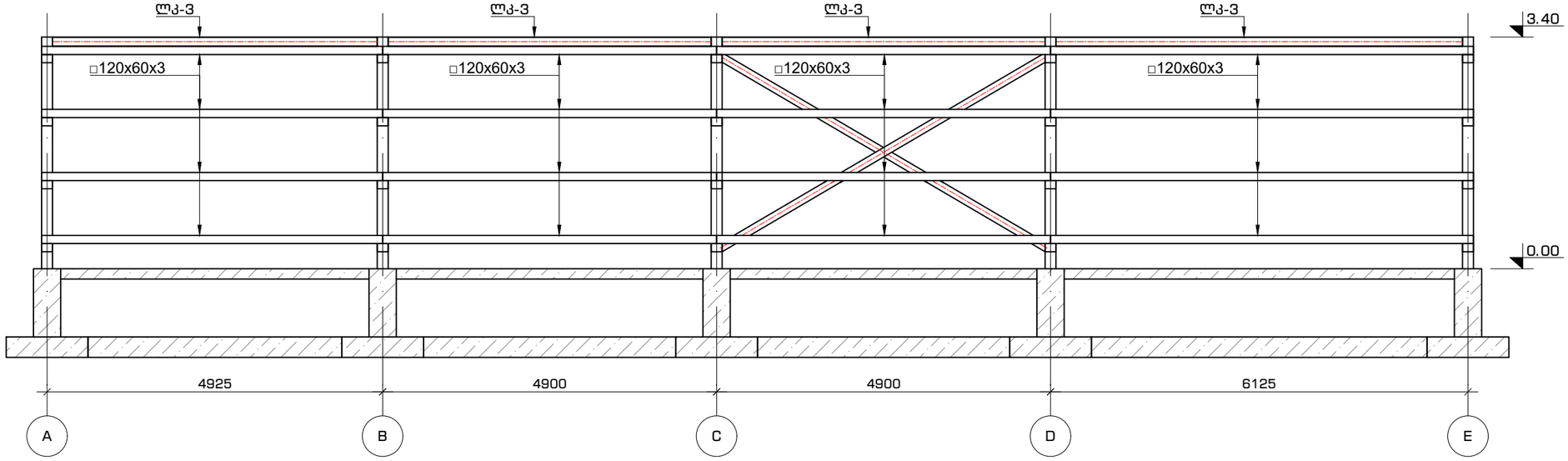

კონსტრუქტორი
ფიზიკური პირი: ლაშა ნარდაია
პირადი ნომერი: 62005030920
ელ-ფოსტა: Nardaia1993@Gmail.com
ტელეფონი: +995 598 24 29 06

კონსტრუქტორი
ფიზიკური პირი: დავით ხარანაული
პირადი ნომერი: 01019073851
ელ-ფოსტა: dxaranauli@gmail.com
ტელეფონი: +995 555 76 31 86

პირობითი აღნიშვნები:
"ლს"- ლითონის სვეტი
"ლკ"- ლითონის კოჭი

ობიექტის მისამართი	თბილისი,რაფაელ აბლაძის ქუჩა N15 (საკ.კოდი: 01.13.05.011.025)

ნახაზის დასახელება

ჭრილი 3 ღერძზე და საკედლე გრძივების განლაგება 1 ღერძზე

შეასრულა	დ.ხარანაული	

ფორმატი A3

მასშტაბი	1:75	ფურცელი	010
თარიღი	12/04/2022		

საკედლე გრძივები "A" და "E" ღერძებზე
მ 1:50

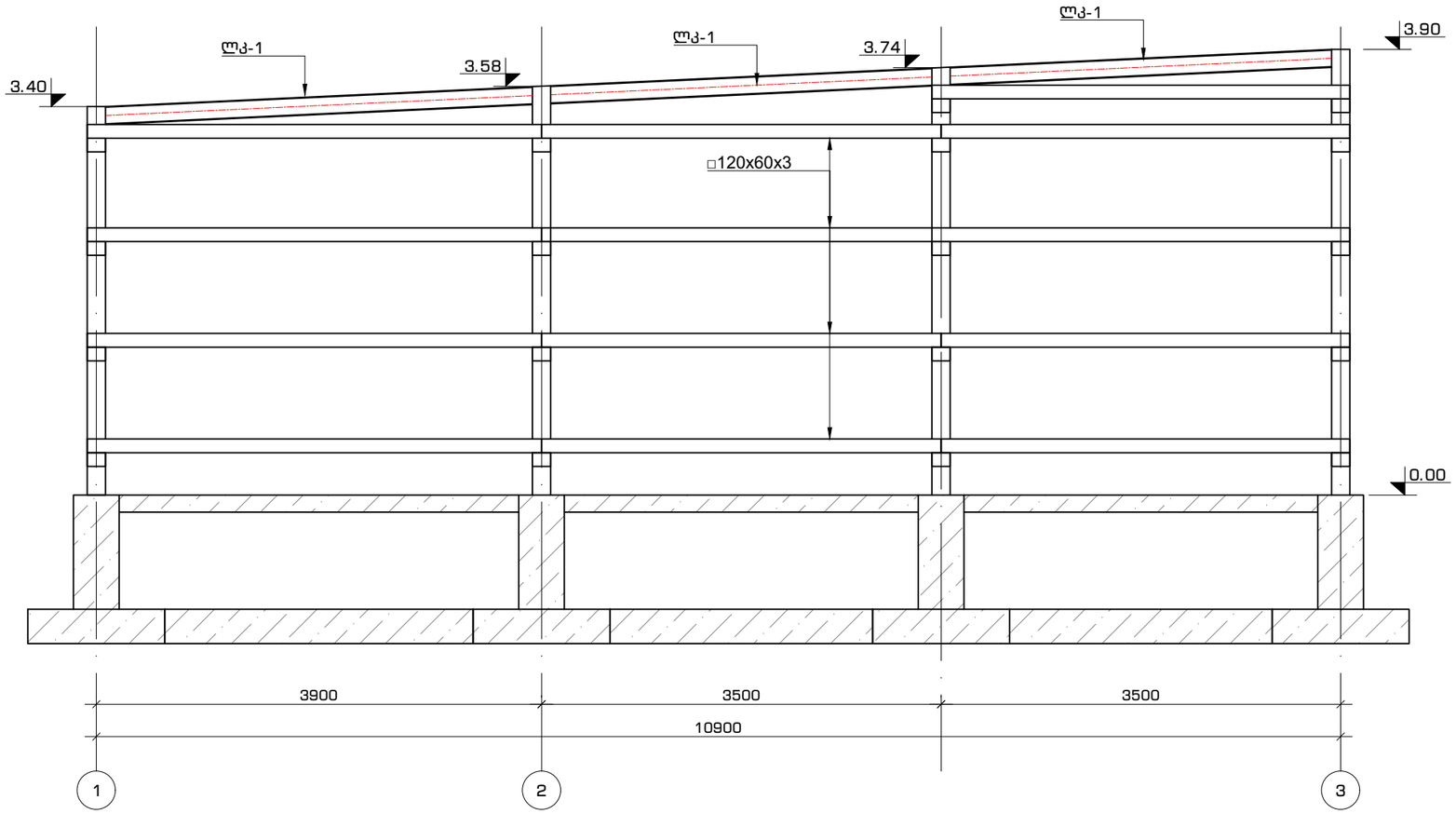

მასალის სპეციფიკაცია							
ელემენტი	ელემენტის მარკა	კვეთი	სიგრძე (მმ)	რაოდენობა (ც)	საერთო სიგრძე (მ)	ჯამური წონა(კგ)	ფოლადის კლასი
ლითონის სვეტები	ლს-1	მილკვადრატი 160x160x5 GOST 30245-94	3400	5	17	405.1	C235 (СНиП II-23-81* Стальные конструкции)
	ლს-2	მილკვადრატი 160x160x5 GOST 30245-94	3580	5	17.9	426.6	
	ლს-3	მილკვადრატი 160x160x5 GOST 30245-94	3740	2	7.48	178.2	
	ლს-4	მილკვადრატი 160x160x5 GOST 30245-94	3900	5	19.5	464.7	
ლითონის კოჭები	ლკ-1	ორტესებრი N16Б1 GOST 26020 - 83	ცვალებადი	9	33.5	425.5	
	ლკ-2	ორტესებრი N26Б1 GOST 26020 - 83	7000	3	21	588.0	
	ლკ-3	ორტესებრი N14Б1 GOST 26020 - 83	ცვალებადი	48	250.5	2630.3	
საკედლე გრძივები	მილკვადრატი 120x60x3	მილკვადრატი 120x60x3 GOST 30245-2003	ცვალებადი	42	181	1449.8	
კავშირები	მილკვადრატი 120x80x3	მილკვადრატი120x80x3 GOST 30245-2003	5600	4	22.4	200.7	
					ჯამი	6768.8	
					შედუღების ნაკერი 2%	135.4	
					გაუთვალისწინებელი ფურცლოვანი და სხვა ფოლადის ხარჯი 2%	135.4	
					ჯამი	7039.6	

კონსტრუქტორი
ფიზიკური პირი: ლაშა ნარდაია
პირადი ნომერი: 62005030920
ელ-ფოსტა: Nardaia1993@Gmail.com
ტელეფონი: +995 598 24 29 06

კონსტრუქტორი
ფიზიკური პირი: დავით ხარანაული
პირადი ნომერი: 01019073851
ელ-ფოსტა: dxaranauli@gmail.com
ტელეფონი: +995 555 76 31 86

პირობითი აღნიშვნები:
"ლს"- ლითონის სვეტი
"ლკ"- ლითონის კოჭი

ობიექტის მისამართი	თბილისი,რაფაელ აბლაძის ქუჩა N15 (საკ.კოდი: 01.13.05.011.025)

ნახაზის დასახელება
საკედლე გრძივები A და E ღერძებზე

შეასრულა	დ.ხარანაული	

ფორმატი A3

მასშტაბი	1:50	ფურცელი	011
თარიღი	12/04/2022		

კვანძი -1
მ 1:5

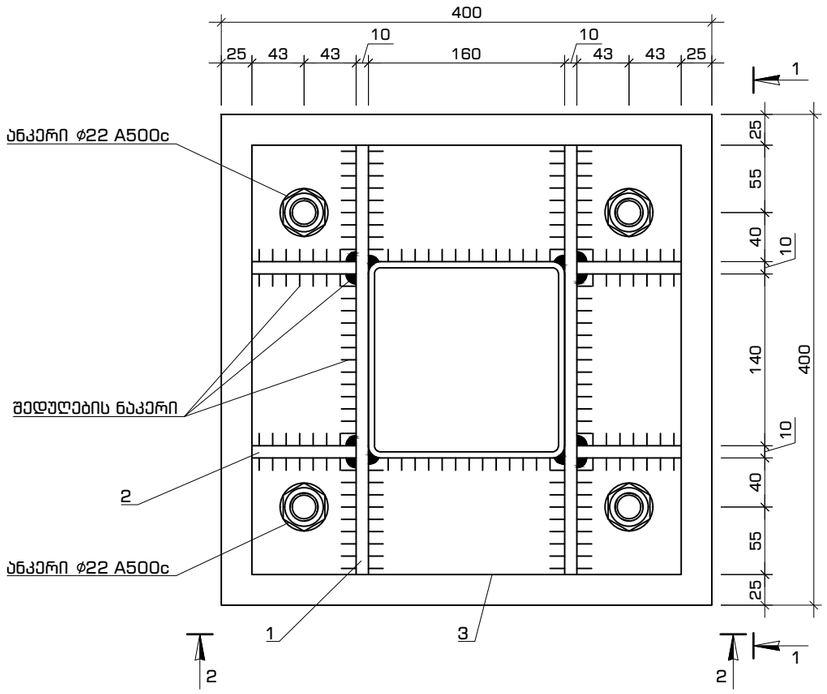

კვეთი 1-1
კვეთი 2-2

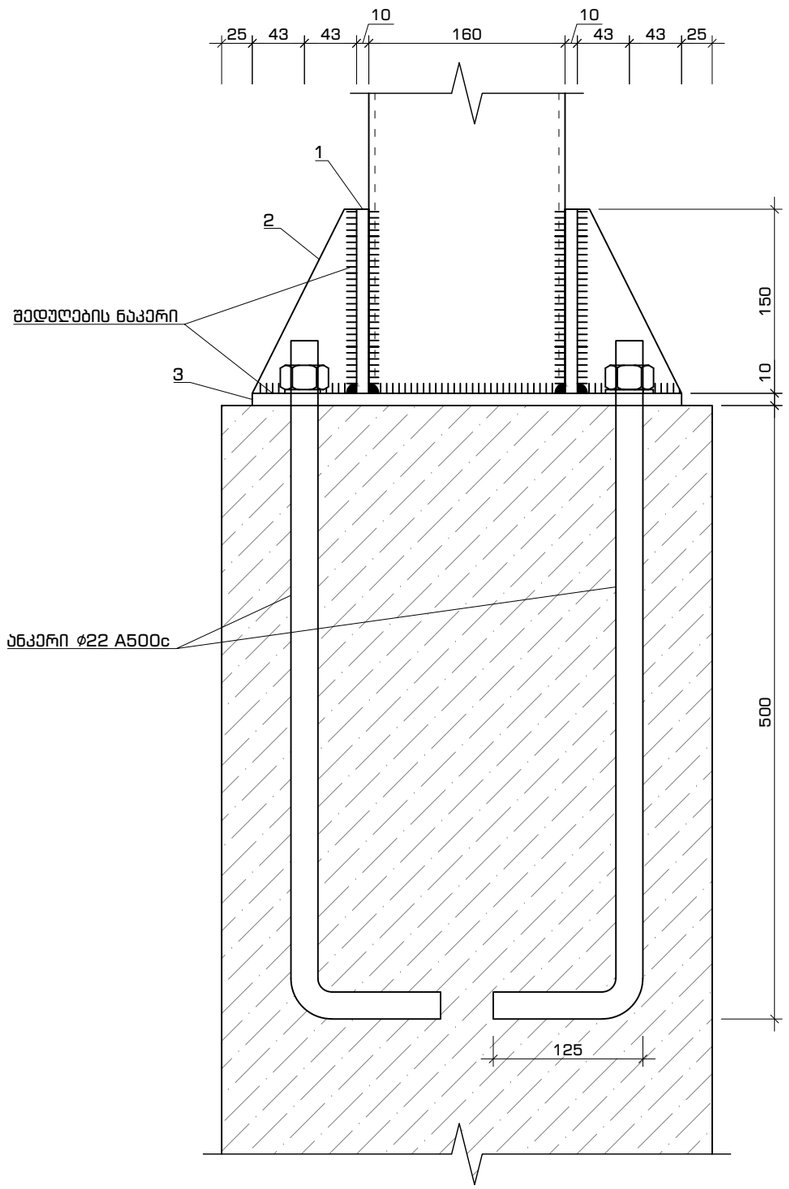

პ.3

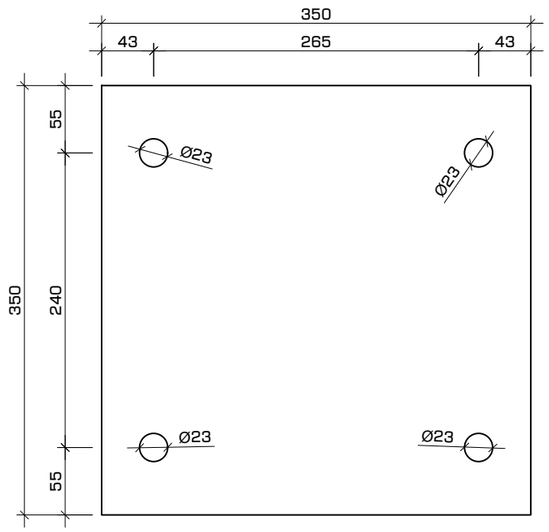

პ.1

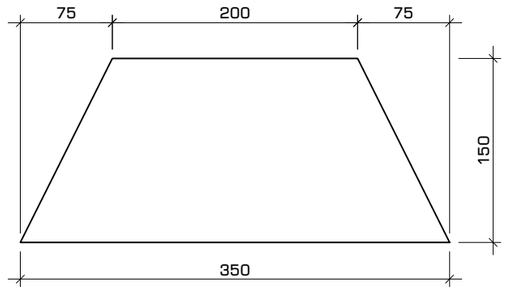

პ.2

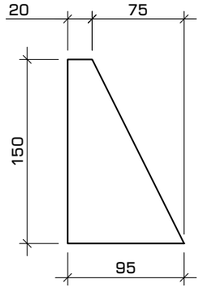

კონსტრუქტორი
ფიზიკური პირი: ლაშა ნარდაია
პირადი ნომერი: 62005030920
ელ-ფოსტა: Nardaia1993@Gmail.com
ტელეფონი: +995 598 24 29 06

კონსტრუქტორი
ფიზიკური პირი: დავით ხარანაული
პირადი ნომერი: 01019073851
ელ-ფოსტა: dxaranauli@gmail.com
ტელეფონი: +995 555 76 31 86

პირობითი აღნიშვნები:

ობიექტის მისამართი	თბილისი,რაფაელ აბლაძის ქუჩა N15 (საკ.კოდი: 01.13.05.011.025)

ნახაზის დასახელება

სვეტის ბაზის კონსტრუქცია
კვანძი -1

შეასრულა	დ.ხარანაული	

ფორმატი A3

მასშტაბი	1:5	ფურცელი	012
თარიღი	12/04/2022		

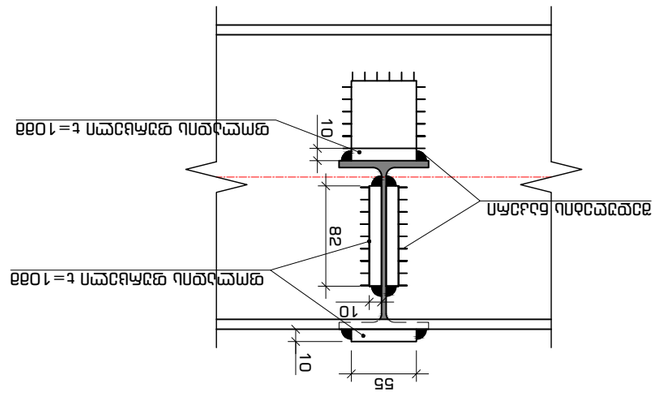

2-2 μπαζαη
ā 1:5

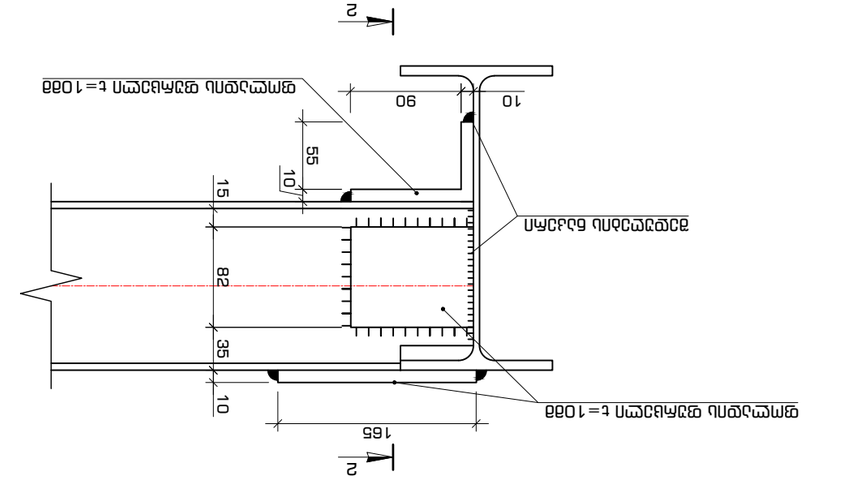

ωμτεαδηαζμμ ναδαζτεαζτ μαζδδαη ναδαζτεαζτ ναδαζτεαζτ ναδαζτεαζτ
2-3 ωπαδαη ωμτεαδηαζμμ ναδαζτεαζτ

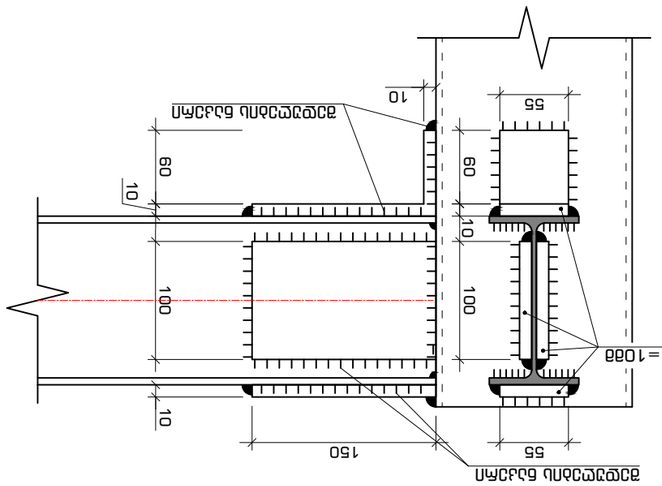

1-1
ā 1:5

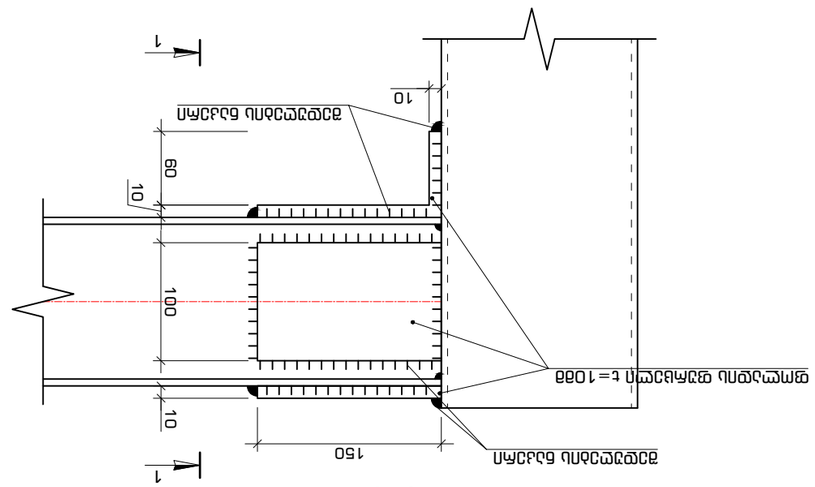

ωμτεαδηαζμμ ναδαζτεαζτ μαζδδαη ναδαζτεαζτ ναδαζτεαζτ ναδαζτεαζτ
2-3 ωπαδαη ωμτεαδηαζμμ ναδαζτεαζτ

μαζδδαη ναδαζτεαζτ	ωμτεαδηαζμμ τ=10mm ωμτεαδηαζμμ ναδαζτεαζτ
ωμτεαδηαζμμ τ=10mm ωμτεαδηαζμμ ναδαζτεαζτ	μαζδδαη ναδαζτεαζτ

μαζδδαη ναδαζτεαζτ

μαζδδαη ναδαζτεαζτ ωμτεαδηαζμμ τ=10mm ωμτεαδηαζμμ

მისამართი: ქ.თბილისი, რ. აგლაძის 15 ს/კ 01.13.05.011.025

ავტოსადგომი

გათბობის სქემა

გარე ზღუდდაების თბოგადაცემის კოეფიციენტები
K ვატი/მ
2 სთ. გრად.
1. გარე კედელი 0.2
2. იატაკი 0.8
3. გადახურვა 1.0

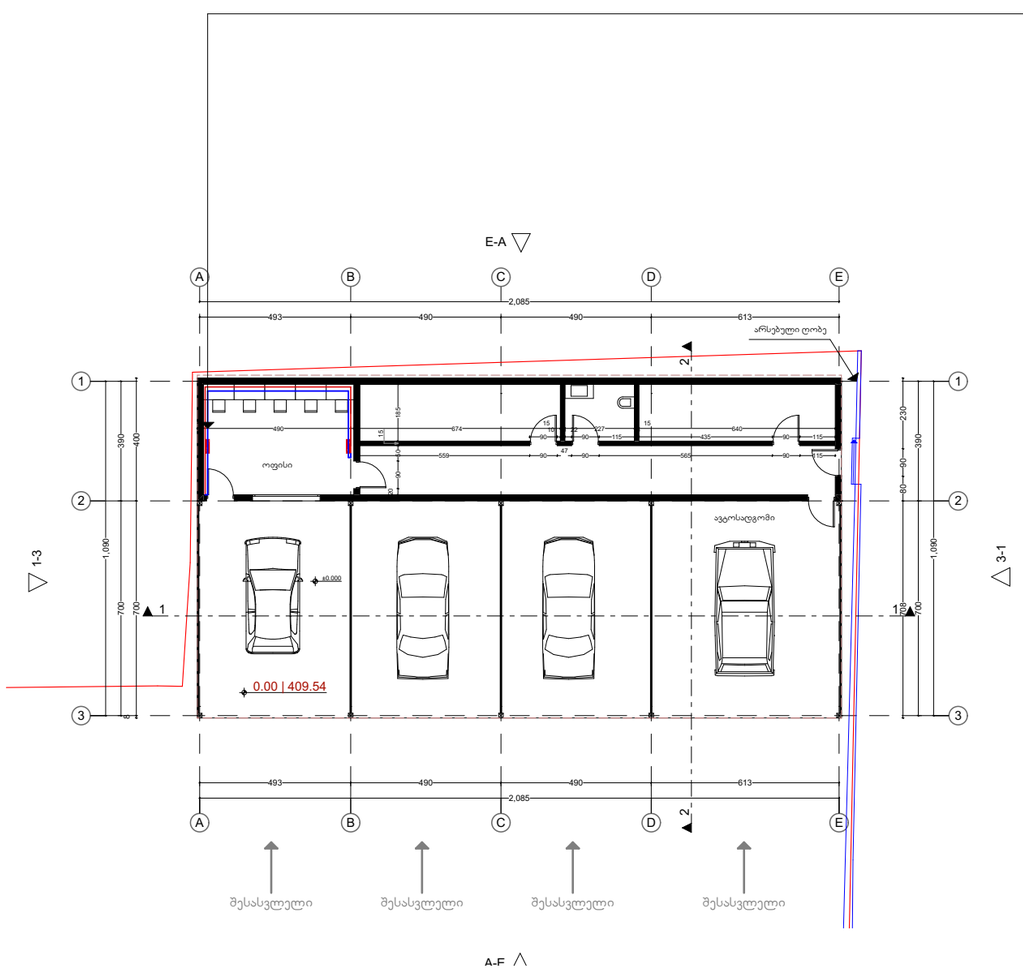

პირობითი აღნიშვნები

	გათბობის მიმწოდებელი მაგისტრალი
	გათბობის უკუ მაგისტრალი
	სქმიური რადიატორი ნიველებს შორის სიმაღლის, სქციების რიცხვის, რადიატორის ვენტილის, დროსელ ვენტილის, ავტომატური საჰაერო ონკანის ჩვენებით, გეგმაზე და სქემაზე.
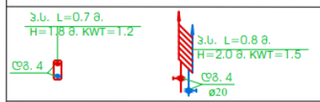	ჰირსახოცსაშრობი მოდელის, ზომების და თბური სიმძლავრის ჩვენებით გეგმაზე და სქემაზე.
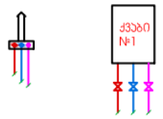	უცხოური წარმოების, დაბალი წნევის ბუნებრივ გაზზე მომუშავე, კედელზე დასაკიდებელი, ორკონტურიანი /გათბობის და ცხელი წყალმომარაგების სისტემისთვის/ წყალმამცხელებელი ქვაბი, წვის გერმეტული /დახურული/ კამერით, Q=24 კვტ. სითბოს წარმდობით. ჩვენებით გეგმაზე და სქემაზე
	ვენტილი - ურდული, უკუ სარქველი
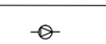	საცირკულაციო ტუმბო
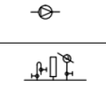	თერმომეტრი, მანომეტრი, ავტომატური საჰაერო ონკანი
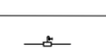	ჰორიზონტალური ჰაერმგმარები ავტომატური ჰაერგამშვებით ø 159X 4.5

18.04.2022

პირობითი აღნიშვნები

ავტოსადგომი | მშენებლობის ნებართვა პროექტის შეთანხმება

არქიტექტურული ნაწილი

M PARTNERS	400285277	
	დამკვეთი:	შ.პ.ს. „მეგარონ“
	დაკვეთა №	01/22
	სტადია	მ.ნ.
დირექტორი		პ. მაჩაიძე
არქიტექტორი		ე. მაჩაიძე
ფურცელი	A3	ფურცელები 32

მისამართი: ქ.თბილისი, რ. აგლაძის 15 ს/კ 01.13.05.011.025

ავტოსადგომი

შიდა ელ. მომარაგება სქემა

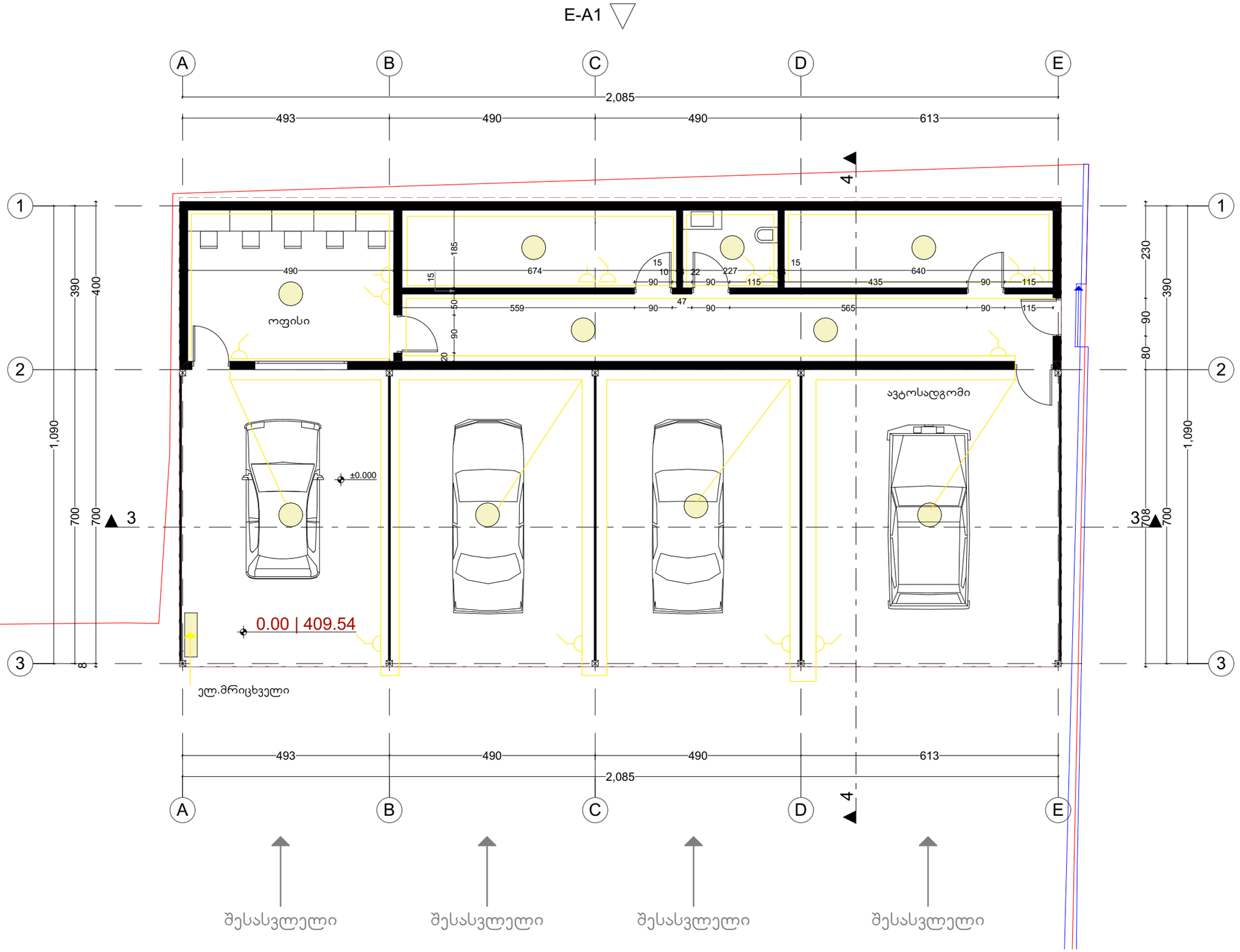

18.04.2022

პირობითი აღნიშვნები

ავტოსადგომი | მშენებლობის ნებართვა პროექტის შეთანხმება

არქიტექტურული ნაწილი

M PARTNERS	400285277	
	დამკვეთი:	შ.პ.ს. „მეგარონ“
	დაკვეთა №	01/22
	სტადია	მ.ნ.
დირექტორი		ს. მაჩაიძე
არქიტექტორი		ე. მაჩაიძე
ფურცელი	A3	ფურცელები 32

მისამართი: ქ.თბილისი, რ. აგლაძის 15 ს/კ 01.13.05.011.025

ავტოსადგომი

წყალმომარაგება და წყალარინების შიდა ქსელი

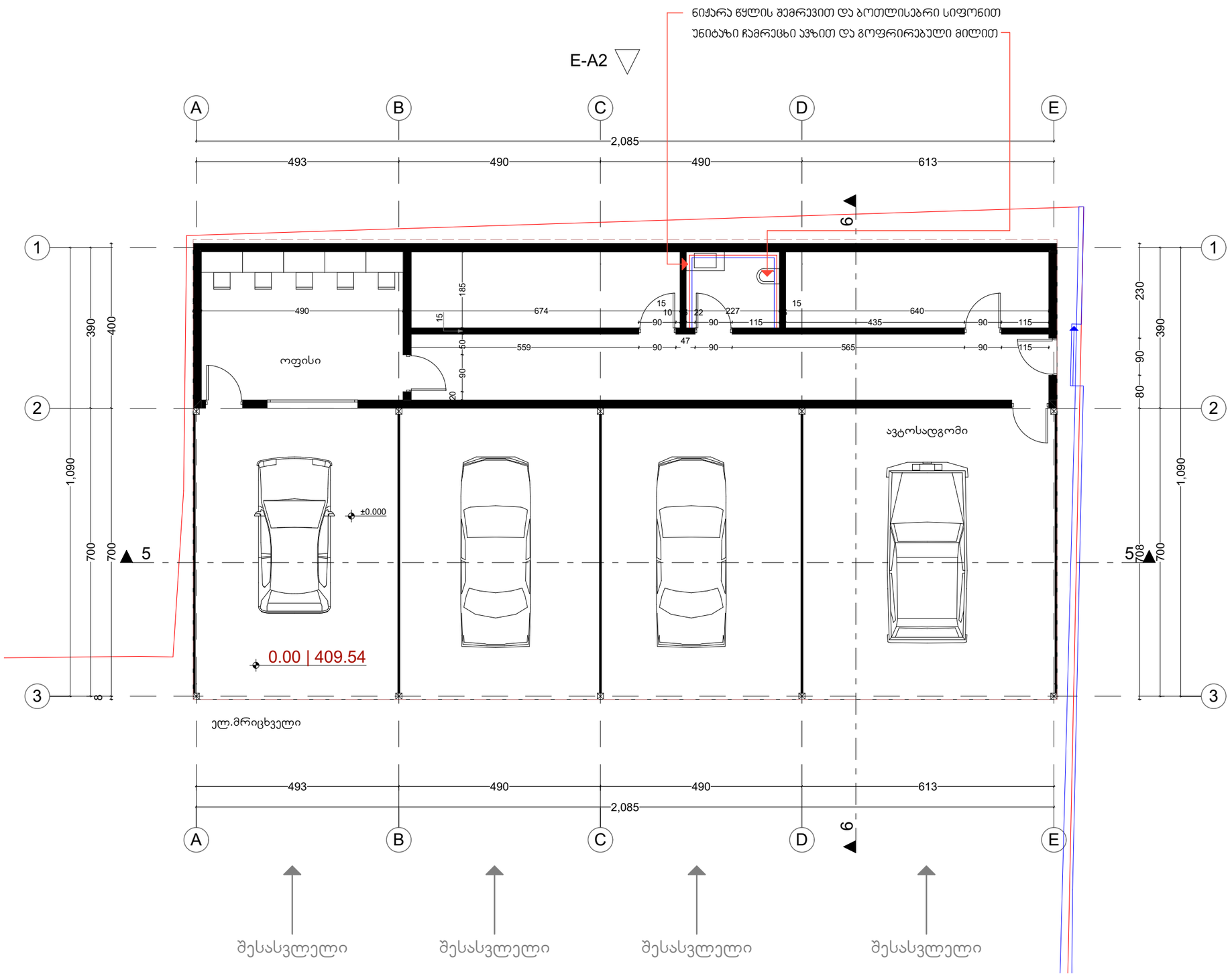

18.04.2022

პირობითი აღნიშვნები

ავტოსადგომი | მშენებლობის ნებართვა პროექტის შეთანხმება

არქიტექტურული ნაწილი

M PARTNERS	400285277	
	დამკვეთი:	შ.პ.ს. „მეგარონ“
	დაკვეთა №	01/22
	სტადია	მ.ნ.
დირექტორი		ჯ. მაჩაიძე
არქიტექტორი		ე. მაჩაიძე
ფურცელი	A3	ფურცელები 32

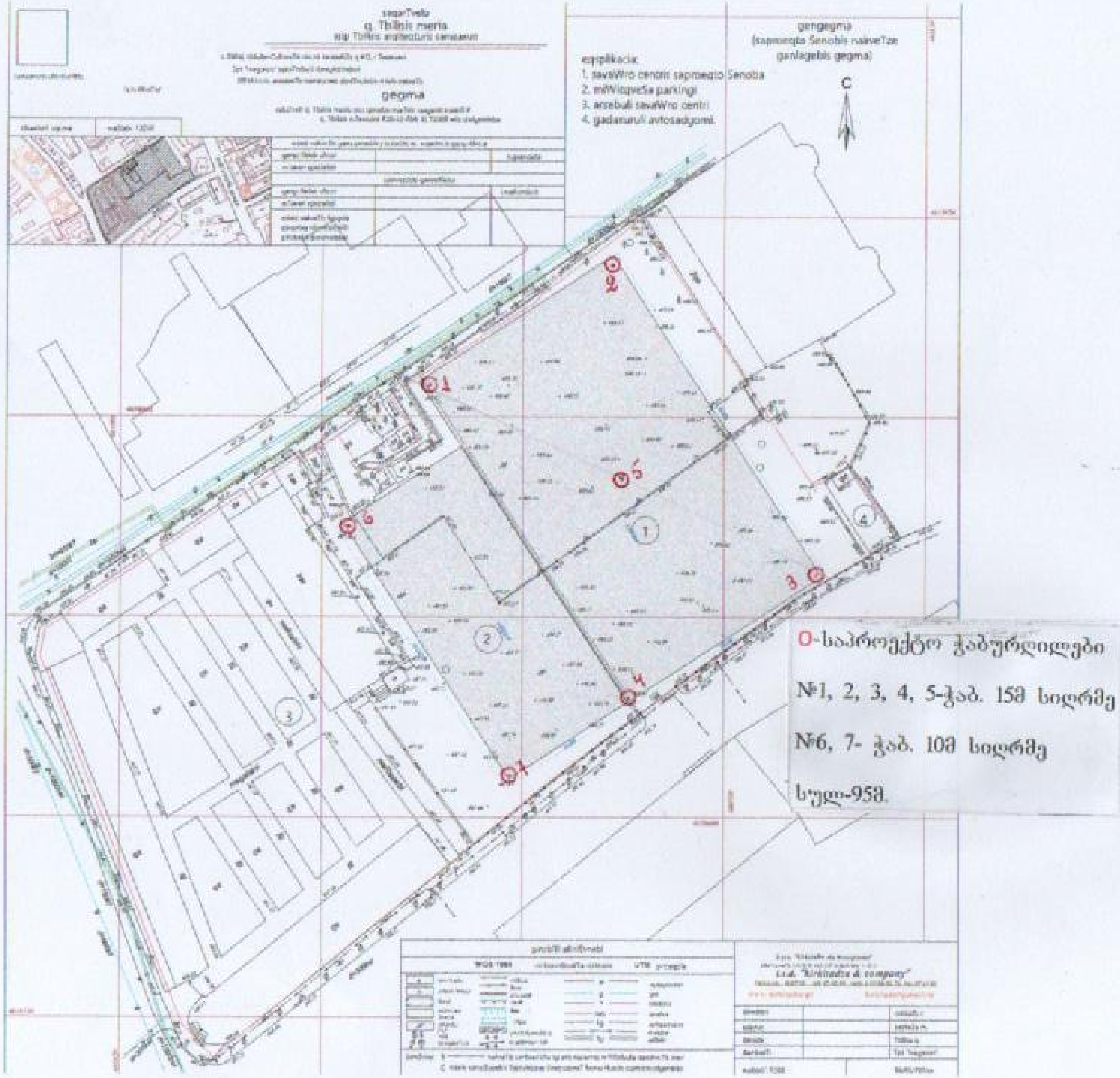
saqarTvelo
q. Tbilisis meria
gegma
gengegma
(saproeqto Senobis naiveTze ganlagebis gegma)
eqsplikacia:
1. savaWro centris saproeqto Senoba
2. miWisqveSa parkingi
3. arsebuli savaWro centri
4. gadanaruli avtosadgomi.
C
O-საპროექტო ჭაბურღილები
№1, 2, 3, 4, 5-ჭაბ. 15მ სიღრმე
№6, 7- ჭაბ. 10მ სიღრმე
სულ-95მ.

სს საქქალაქმშენპროექტი
საქართველოს ქალაქმშენებლობისა და ტერიტორიული დაგეგმარების საპროექტო ინსტიტუტი
სქმპ

საქართველო. 380062, თბილისი, ი. ჭავჭავაძის გამზ. 74

დ ა ს კ ვ ნ ა

კერესელიძის შესახვევის №12-ში სავაჭრო ცენტრის მშენებლობისათვის გამოყოფილი ტერიტორიის საინჟინრო გეოლოგიური პირობების შესახებ.

მშენებლობისათვის გამოყოფილი ტერიტორია მდებარეობს დიდუბეში და სამი მხრიდან (ჩრდილო-დასავლეთიდან, სამხრეთ-დასავლეთიდან და სამხრეთ-აღმოსავლეთიდან) შემოსაზღვრულია დიდუბის, დიდუბის შესახვევის და გვეტაძის ქუჩებით. ჩრდილო-აღმოსავლეთიდან ისაზღვრება წერეთლის გამზირზე მდებარე სარეზერვო ტერიტორიით. ტერიტორიის ზომებია 165×160 მ.

განაშენიანების პროექტის თანახმად, ტერიტორიაზე გათვალისწინებულია ერთსართულიანი (3,0 მ-დე სიმაღლის), მსუბუქი ტიპის მინის და ლითონის კონსტრუქციების სავაჭრო პავილიონების მშენებლობა.

მორფოლოგიურად ტერიტორია წარმოადგენს მდ. მტკვრის მარცხენა ჭალის ზედა ძველი ტერასის ნაწილს, სამხრეთ-დასავლეთისაკენ სუსტად დახრილი, სწორი ზედაპირით. სიმაღლეთა აბსოლუტური ნიშნულები ტერიტორიის ფარ- გლებში მერყეობს 406,0 მ-დან 409,50 მ-დე.

მშენებლობისათვის გამოყოფილი ტერიტორიის გეოლოგიურ აგებულებაში, 6,0 მ-დე სიღრმის ფარგლებში, მონაწილეობენ დელუვიური გენეზისის თიხოვანი (თიხა, თიხნარები) და ალუვიური გენეზისის მსხვილნატეხოვანი გრუნტები (ქვიშნარის და ქვიშის შემავსებლიანი სხვადასხვა ფრაქციის კენჭები).

დელუვიური თიხოვანი გრუნტების გავრცელება მოსალოდნელია მიწის ზედა-პირიდან 3,0–3,5 მ სიღრმემდე, ქვემოთ გავრცელებულია ალუვიური კენჭნარები.

ზემოთ დასახელებული გრუნტები დაფარულია მცირე სიმძლავრის (1,0 მ-დე) ტექნოგენური (ნაყარი) გრუნტით.

გრუნტის წყლის ცირკულაცია წარმოებს ალუვიურ კენჭნარებში, საგარაუდოდ, მიწის ზედაპირიდან 3,5–4,0 მ სიღრმეზე.

ზემოთაღნიშნულის საფუძველზე შეიძლება გაკეთდეს შემდეგი დასკვნა:

1. მშენებლობისათვის გამოყოფილი ტერიტორია საინჟინრო გეოლოგიური პირობების სირთულის მიხედვით (სნ და წ 1. 02. 07-87, მე-10 დანართი) მიეკუთნება I კატეგორიას (მარტივი)
2. ზემოთ აღწერილ გრუნტებში, ნაყარი გრუნტის ჩაუთვლელად, სამშენებლო თვისებების მიხედვით შეიძლება გამოიყოს ორი საინჟინრო გეოლოგიური ელემენტი (სგე):
   I სგე – დელუვიური თიხოვანი გრუნტები;
   II სგე – ალუვიური მსხვილნატეხოვანი გრუნტები.
3. საანგარიშო წინაღობა დელუვიური თიხოვანი გრუნტებისათვის (I სგე) შეიძლება მიღებული იქნეს R_0=200 კპა (2,0 კგძ/სმ²);
   იგივე მახასიათებელი ალუვიური კენჭნარებისათვის (II სგე) ტოლია R_0=500კპა (5,0კგძ/სმ²).
4. საქართველოს ამჟამად მოქმედი სეისმური დარაიონების სქემის მიხედვით ქ. თბილისი მიეკუთვნება 8 ბალიანი სეისმურობის ზონას და ეს სიდიდე იქნება მიღებული სამშენებლო მოედნის საანგარიშო სეისმურობად.

5. თხრილების ფერდოების დასაშვები დახრები მიღებული იქნეს სნ და წ 3.02.01-87 პპ 3.11, 3.12, 3.15 და სნ და წ III-4-80 მოთხოვნათა გათვალისწინებით.
6. გრუნტების დამუშავების კატეგორიები აიღება სნ და წ IV-2-82 I-I ცხრილიდან.

ინჟინერ გეოლოგი ზ. კვაჭანტირაძე

საინჟინრო გეოლოგიური კვლევების განყოფილების უფროსი ს. სირაძე

JSC SKMP ""Sakkalakmshenproekti"
(The Georgian Design Institute of Regional & Urban Planning)
74, Ilia Chavchavadze Ave. Tbilisi, 380062, Georgia
Tel: (995.32) 22.69.58;

АО СКМП „Саккалакмшенпроекти"
(Грузинский проектный институт градостроительства и территориальной планировки)
Грузия, 380062, Тбилиси, пр. И. Чавчавадзе 74
22.59.64 Fax: (995.32) 22.59.58

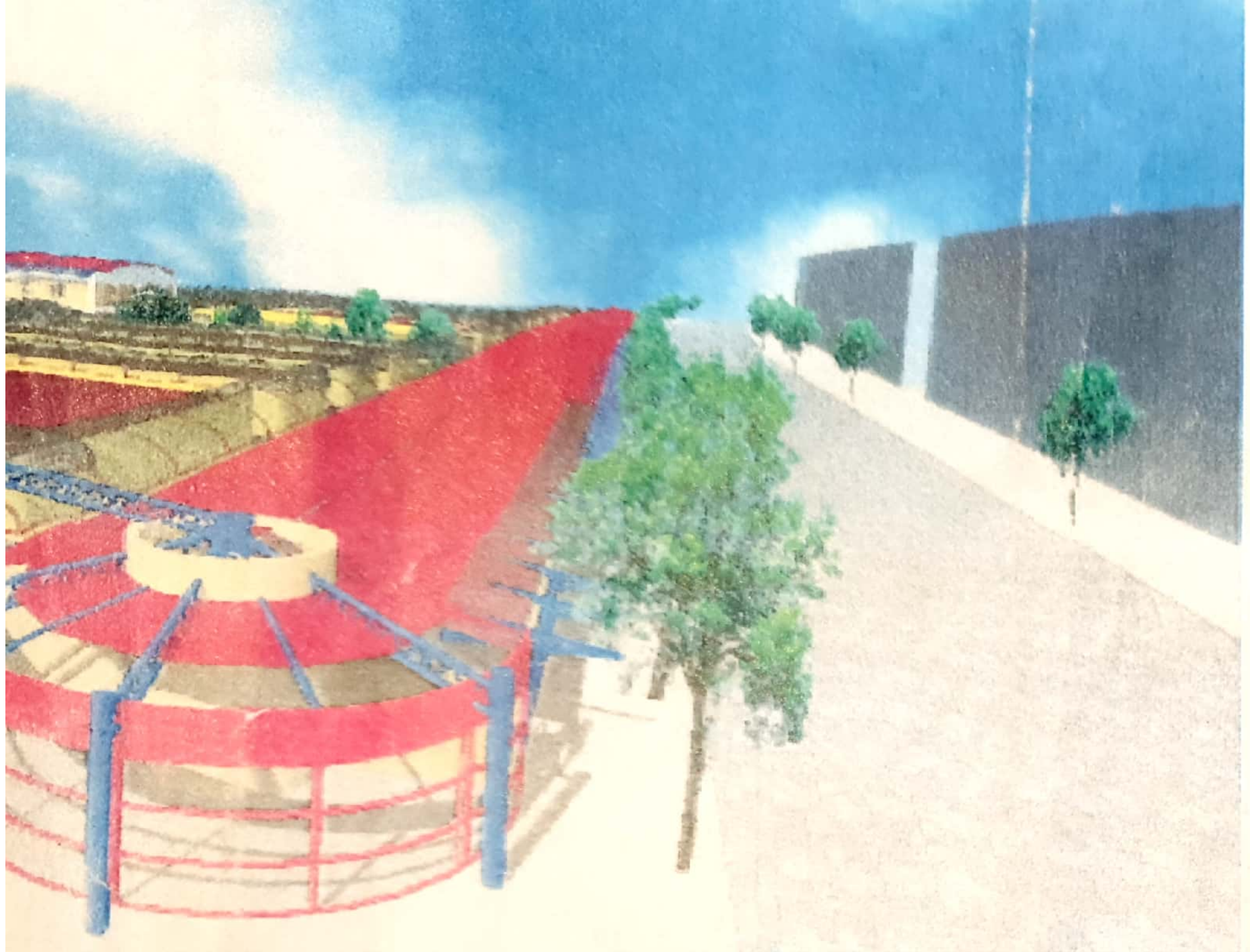

ᲓᲘ

ᲠᲘ ᲙᲔᲠᲔᲡᲔᲚᲘᲫᲘᲡ ᲨᲔᲡ №12-ᲬᲘ

რეგ...
ქ. თბილისის ... ...
«07 04 № 85 2003 წ.

შპს „მშენ-ექსპერტი“ - LTD „BUILD-EXPERT“

A – ტიპის ინსპექტირების ორგანო

მის.: ქ. თბილისი, მიროტაძის ქუჩა №1, ბინა №4

ტელ.: (+995) 595-95-25-22

ს/კ 200266559

საქ GAC

სსტ ისო/იეკ 17020:2012/2013
GAC –IB-0121

აკრედიტაციის მოწმობის №:GAC-IB-0121
ინსპექტირების ანგარიშის №: FT-103/03/19-I103
გაცემის თარიღი: “ 21 ” 03 2019 წელი
ინსპექტირების თარიღი: 18.03÷21.03.2019 წელი

ინსპექტირების ობიექტის იდენტიფიკაცია:
ქ. თბილისში, რ. აგლაძის ქ. №15-ში (ნაკვ. №01.13.05.011.023)
სავაჭრო ცენტრის შენობის საინჟინრო-გეოლოგიური ნაწილი

ვამტკიცებ,
დირექტორი, პროფესორი
მ. წიქარიშვილი

ინსპექტირების ანგარიში
(ექსპერტიზის დასკვნა)

დამკვეთის იდენტიფიკაცია:	შპს „მეგარონ“; ს/კ 205008882 დირექტორი: ალექსი ბუზოღლი
ანგარიშის შედგენის საფუძველი:	განაცხადი №103/03/19-I103 (18.03.2019 წ) ხელშეკრულება №C-103/03/19-I103 (18.03.2019 წ)
აკრედიტაციის სფერო:	საინჟინრო-გეოლოგიური ნაწილის ინსპექტირება
ინსპექტირების ამოცანა:	ქ. თბილისში, რ. აგლაძის ქ. №15-ში (ნაკვ. №01.13.05.011.023) სავაჭრო ცენტრის შენობის საინჟინრო-გეოლოგიური ნაწილის ინსპექტირება.

თბილისი
2019 წელი

შემადგენლობა

1. ინსპექტირების შემსრულებლები 3
2. ინსპექტირებისათვის წარმოდგენილი მასალები 3
3. გამოყენებული ნორმატიული დოკუმენტები 3
4. კვლევითი ნაწილი 4
5. დასკვნა 7

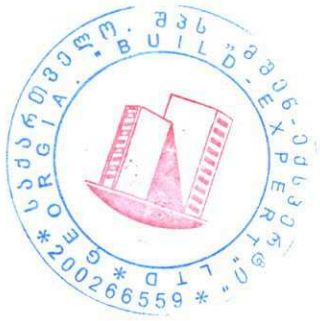

ინსპექტირების შემსრულებლები

ინსპექტირების შემსრულებლები ინსპექტირების ორგანოს ხელმძღვანელის მიერ გაფრთხილებული და პასუხისმგებელნი ვართ ინსპექტირება ვაწარმოოთ მიუკერძოებლობლად, ჯეროვნად ჩავატაროთ კვლევა და დავიცვათ ინსპექტირების ჩატარების დროს მიღებული ან წარმოქმნილი ნებისმიერი სახის ინფორმაციის კონფიდენციალურობა.

ინსპექტორი: ***ილია ცხომელიძე***

წარმოდგენილი მასალები

1. საინჟინრო-გეოლოგიური კვლევის ანგარიში.

გამოყენებული ნორმატიული ლიტერატურა

1. საქართველოს ტერიტორიაზე სამშენებლო სფეროს მარეგულირებელი ტექნიკური რეგლამენტები (საქართველოს მთავრობის 2014 წლის 15 იანვრის დადგენილებაში №71):
   - ტექნიკური რეგლამენტი - „შენობების და ნაგებობების ფუძეები" (დანართი №2);
   - ტექნიკური რეგლამენტი - „სამშენებლო კლიმატოლოგია" (დანართი №5);
2. СНиП 1.02.07-87 „საინჟინრო-საძიებო სამუშაოების მშენებლობისათვის";
3. პნ 01.01.-09 სეისმომედეგი მშენებლობა;
4. სნ და წ. IV-5-82 მიწის სამუშაოები;
5. სნ და წ. 2.02.02-85 ჰიდროტექნიკური ნაგებობების ფუძეები;
6. სნ და წ. 2.02.03-85 ხიმინჯოვანი საძირკვლები;
7. B-E – TP-G05/16 ინსპექტირების მეთოდები და პროცედურები.

კვლევითი ნაწილი

ინსპექტირებაზე წარმოდგენილია ქ. თბილისში, რ. აგლაძის ქ. №15-ში (ნაკვ. №01.13.05.011.023) სავაჭრო ცენტრის შენობის საინჟინრო-გეოლოგიური კვლევის შედეგები. აღნიშნულ ობიექტზე კვლევები ჩატარდა შ.პ.ს. "გეოსტანდარტპროექტი"-ს მიერ 2019 წლის მარტში შ.პ.ს. "მეგარონი"-სთან დადებული ხელშეკრულების საფუძველზე და დირექტორის მიერ გაცემული ტექნიკური დავალების შესაბამისად..

ექსპერტიზის მიზანია წარმოდგენილი დოკუმენტაციის შესაბამისობის დადგენა საინჟინრო-გეოლოგიური კვლევების წარმოებისათვის საქართველოში ამჟამად მოქმედი სტანდარტებისა და ნორმატიული დოკუმენტების მოთხოვნებთან.

ექსპერტიზისთვის წარმოდგენილი საინჟინრო-გეოლოგიური კვლევების ამსახველი დაკუმენტაცია აკინძულია ერთ ალბომად და შედგება: თავფურცელი – 2 გვ, სარჩევი – 1 გვ, შესავალი – 1.5 გვ, გეომორფოლოგია, გეოლოგიური აგებულება და ჰიდროგეოლოგიური პირობები – 2 გვ, გრუნტების ფიზიკურ-მექანიკური თვისებები – 3 გვ, მოედნის ჰიდროგეოლოგიური პირობები – 1 გვ, დასკვნები და რეკომენდაციები – 1.5 გვ. გრაფიკული დანართები წარმოდგენილია ტოპოგეგმა ჭაბურღილების და ჭრილის ხაზების განლაგებით – 1 გვ, საინჟინრო-გეოლოგიური ჭრილი პირობითი აღნიშვნებით – 4 გვ. ჭაბურღილების სვეტები – 9 გვ. ტექსტური დანართები წარმოდგენილია: ტექნიკური დავალება – 1 გვ, გრუნტების ფიზიკურ-მექანიკური თვისებების ჯამური უწყისი – 1 გვ, გრუნტების ძვრაზე გამოცდის შედეგები – 6 გვ, ქანების სიმტკიცეზე გამოცდის შედეგები – 6 გვ, წყლის ქიმიური ანალიზი – 3 გვ. სტატისტიკური დამუშავების შედეგები – 2 გვ, სულ 45 გვ.

შესავალში აღნიშნულია, რომ სამუშაო შესრულებულია შ.პ.ს. "მეგარონი"-სთან დადებული ხელშეკრულების საფუძველზე. დასახულია კვლევის მიზანი და მის შესასრულებლად განხორციელებული სამუშაოების მოცულობები სნ და წ. 1.02.07-87 §3.64 შესაბამისად. გაყვანილია 9 ჭაბურღილი, რაც შეესაბამება სნ და წ. 1.02.07-87 §3.63-ის მოთხოვნას, ხოლო ჭაბურღილების საერთო სიღრმემ შეადგინა 81 გრძ/მ. აღებულია 6 დარღვეული და 12 დაურღვეველი სტრუქტურის გრუნტის ნიმუში, მითითებულია, რომ ბურღვა მიმდინარეობა საბურღი აგრეგატი УРБ 2-А2 საშუალებით, მექანიკურ-სვეტური მეთოდით. ლაბორატორიული კვლევები ჩატარდა სსიპ გ. წულუკიძის სამთო ინსტიტუტის ქანების, საშენი მასალების თვისებების და ხარისხის კონტროლის განყოფილებაში. მოყვანილია იმ ნორმატიული დოკუმენტების ჩამონათვალი, რომლის მოთხოვნათა შესაბამისად არის შესრულებული აღნიშნული ანგარიში.

ტექსტური ნაწილის მეორე თავში განხილულია ტერიტორიის ადგილმდებარეობა, კლიმატი, გეომორფოლოგია, ტექტონიკური კუთვნილება, გეოლოგიური აგებულება და ჰიდროგეოლოგიური პირობები. აღნიშნულია, რომ ტერიტორია წარმოადგენს მდ. მტკვრის ჭალისზედა I (დიდუბე-ჩუღურეთის) ტერასას, სამშენებლო მოედანი წარმოადგენს ხელოვნურად მოსწორებულ და ბეტონის საფარით დაფარულ ჰორიზონტულ მოედანს. მოცემულია ტერიტორიის ტექტონიკური კუთვნილება, ზოგადი გეოლოგიური აგებულება. ტერიტორია აგებულია ზედა ეოცენური ასაკის ფიქლისებრი თიხებით, ქვიშაქვებით და არგილიტებით, რომლებიც ზემოდან გადაფარულია მეოთხეული ასაკის მდ. მტკვარის ალუვიური კენჭნარით და დელუვიურ-პროლუვიური ნალექებით, რომლებიც ლითოლოგიურად წარმოდგენილნი არიან თიხური და თიხნარული გრუნტებთ. ზემოდან ამ ფენაზე განლაგებულია თანამედროვე ნაყარი გრუნტი.

გრუნტების ფიზიკურ-მექანიკურ თვისებებში მითითებულია, რომ ტერიტორია სნ და წ. 1.02.07-87 დანართი 10-ის თანახმად განეკუთვნება II (საშუალო) სირთულის კატეგორიას, რაც შესაბამისობაშია ნორმატიულ დოკუმენტთან. რადგან მოედანზე გამოყოფილია გრუნტის 5 ფენა. აღნიშნულია რომ, ჭაბურღილები გაყვანილია კლდოვანი ქანების გამოუფიტავ ნაწილში 2,0 მ-მდე ჩაღრმავებით, რაც შესაბამისობაშია სნ და წ. 1.02.07-87 ცხრ. 37-ის მე-2 შენიშვნასთან. მოყვანილია გრუნტების დახასიათება და ფიზიკურ-მექანიკური თვისებები ფენების მიხედვით. ნაყარი გრუნტი ფენად არ არის გამოყოფილი. მისი სიმძლავრე 0,4-4,0 მ. **ფენა №1** — თიხნარი მუქი-ყავისფერი, ძნელპლასტიური კონსისტენციის. გრუნტი დასინჯულია ექვსი ნიმუშით, ნიმუშებზე ჩატარდა ძვრაზე გამოცდა, ცხრილის სახით მოყვანილია გრუნტის ფიზიკურ-მექანიკური მახასიათებლების ნორმატიული მნიშვნელობები. **ფენა №2** — ხრეში ქვიშის შემავსებლით, ცხრილის სახით მოცემულია გრუნტის ფიზიკურ-მექანიკური მახასიათებლების ნორმატიული მნიშვნელობები. **ფენა №3** — არგილიტის და ქვიშაქვის მორიგეობა, ძლიერ გამოფიტული, დაბალი სიმტკიცის. ცხრილის სახით მოყვანილია გრუნტის თვისებების ნორმატიული მნიშვნელობები, **ფენა №4** — არგილიტის და ქვიშაქვის თხელშრეებრივი მორიგეობა, ძლიერ გამოფიტული, საშუალო სიმტკიცის. ცხრილის სახით მოყვანილია გრუნტის თვისებების ნორმატიული მნიშვნელობები,

მოედნის ჰიდროგეოლოგიური პირობებში აღნიშნულია, რომ გრუნტის წყალი 2,8-4,5 მ-ის სიღრმიდან არის გავრცელებული. წყალი მაღალი მინერალიზაციისაა, მოყანილია წყლის ქიმიური შედგენილობა და სულფატური აგრესიულობა. ამ თავში მოყვანილია ჭაბურღილებში ჩატარებული საცდელი ამოტუმბვის შედეგები და გამოთვლილია წყლის დებეტი.

ანგარიშის ბოლო თავს წარმოადგენს დასკვნები და რეკომენდაციები, რომელიც რვა პუნქტს შეიცავს. ტერიტორიაზე საშიში გეოლოგიური მოვლენები ამჟამად განვითარებული არ არის. მოცემულია გამოყოფილი ს.გ.ე-ების ჩამონათვალი, ცხრილის სახით მოცემულია გრუნტების ნორმატიული და საანგარიშო მნიშვნელობები, მიცემულია რეკომენდაცია ნაგებობის დაფუძნებისთვის მისაღები საძირკვლის ტიპის და ფუძის გრუნტების შესახებ, მითითებულია გრუნტის წყლის გავრცელების სიღრმე, აგრესიულობის ხარისხი. პნ 01.01.-09 (სეისმომედეგი მშენებლობა) მიხედვით მოცემულია ტერიტორიის სეისმურობის ზონა. ანგარიშს ხელს აწერს ინჟინერ-გეოლოგი, მაგისტრი გ. სიყმაშვილი.

გრაფიკულ დანართებში მოცემულია ტოპოგეგმა ჭაბურღილების განლაგებით და რელიეფის ნიშნულებით. საინჟინრო გეოლოგიური ჭრილები ჭაბურღილების სიღრმეების ჩვენებით და ქანების წოლის ფორმების განლაგებით. ჭაბურღილების სვეტები აბსოლუტური ნიშნულების, სიღრმეების და ფენის სიმძლავრის მითითებით,

ტექსტურ დანართებში მოცემულია გრუნტების ლაბორატორიული კვლევების ჯამური უწყისი, გრუნტის ძვრაზე გამოცდის ცხრილები და გრაფიკები, წყლის ქიმიური ანალიზის შედეგები. კლდოვანი ქანების სიმკვრივეზე და ერთღერძა კუმშვაზე გამოცდის შედეგების ცხრილები. ლაბორატორიული კვლევების მასალებს ხელს აწერს აკადემიური დოქტორი გ. ბალიაშვილი.

ქ. თბილისში, რ. აგლაძის ქ. №15-ში (ნაკვ. №01.13.05.011.023) სავაჭრო ცენტრის შენობის საინჟინრო-გეოლოგიური კვლევის შედეგების მიმართ ინსპექტირებას პრეტენზია არ გააჩნია და ეძლევა დადებითი შეფასება.

დასკვნა

ქ. თბილისში, რ. აგლაძის ქ. №15-ში (ნაკვ. №01.13.05.011.023) სავაჭრო ცენტრის შენობის საინჟინრო-გეოლოგიური კვლევის შედეგები ძირითადად პასუხობს მოქმედი ნორმატული დოკუმენტების მოთხოვნებს. საინჟინრო-გეოლოგიური კვლევის ანგარიშს ეძლევა დადებითი შეფასება და რეკომენდაცია განხორციელებისათვის.

იხ. კვლევითი ნაწილი.

ინსპექტირების ანგარიში შეადგინა:
ინსპექტორი: /ი. ცხომელიძე/

ინსპექტირების ანგარიში ტექნიკურად გადაამოწმა:
ტექნიკური მენეჯერის მოვალეობის შემსრულებელი: /ი. ცხომელიძე /

ინსპექტირების ანგარიში ადმინისტრაციულად გადაამოწმა:
ინსპექტირების ორგანოს ხელმძღვანელი: /მ. წიქარიშვილი/

სსიპ „აკრედიტაციის ერთიანი ეროვნული ორგანო – აკრედიტაციის ცენტრი“

აკრედიტაციის მოწმობა

GAC-IB-0121

ადასტურებს, რომ

შპს „მშენ-ექსპერტი“-ს

A-ტიპის ინსპექტირების ორგანო

მდებარე: ქ. თბილისი, მიროტაძის ქ. #1, ბინა #4

შეფასდა და აკმაყოფილებს ეროვნული სტანდარტის

სსტ ისო/იეკ 17020:2012/2013-ის მოთხოვნებს

აკრედიტებულია შემდეგ სფეროში: 1. ობიექტის ხარჯთაღრიცხვის ინსპექტირება; 2. ობიექტზე შესრულებული სამუშაოების ინსპექტირება (მათ შორის ფორმა #2-ის მიხედვით); 3. ობიექტის ან მისი ნაწილის ტექნიკური მდგომარეობის, შესრულებული სამშენებლო, სარემონტო, სამონტაჟო, სადემონტაჟო, სარეკონსტრუქციო, სარესტავრაციო სამუშაოების ინსპექტირება; 4. ობიექტის სამშენებლო სამუშაოებზე ტექნიკური ზედამხედველობა - ინსპექტირება; 5. სამშენებლო ობიექტის პროექტის (შენობის, ნაგებობების, ჰიდროტექნიკური ნაგებობების, ხიდების, გვირაბების, საავტომობილო გზების და სხვა ხაზობრივი ნაგებობების) ან პროექტის ნაწილის მოქმედ დოკუმენტებთან შესაბამისობის შეფასება/ინსპექტირება, მათ შორის: საინჟინრო-გეოლოგიური კვლევა/დასკვნა; კონსტრუქციული ნაწილი; საინჟინრო ქსელები: (ელ. მომარაგება, სუსტი დენები) და მათი ტექნოლოგიური ნაწილი; საინჟინრო ქსელები: წყალმომარაგება, კანალიზაცია, წყალარინება) და მათი ტექნოლოგიური ნაწილი; საინჟინრო ქსელები: (ვენტილაცია, კონდიცირება, გათბობა) და მათი ტექნოლოგიური ნაწილი; არქიტექტურული ნაწილი; **დამატებით სფეროს აკრედიტაცია:** 6. ობიექტის ხარჯთაღრიცხვის ფასწარმოქმნის ადეკვატურობის ინსპექტირება;
(იხ. დანართი - „აკრედიტაციის სფერო“)

აკრედიტაციის ცენტრის
გენერალური დირექტორი

რეგისტრაციის თარიღი
14 აგვისტო 2017 წ.

ძალაშია
01 აპრილი 2020 წ.

0186 თბილისი, ალ. ყაზბეგის გამზ. №42ა

დამკვეთი: სსიპ „აკრედიტაციის ერთიანი ეროვნული ორგანო - აკრედიტაციის ცენტრი“
დამამზადებელი: შპს „სოლეი“ სფს-ს რეგისტრაციის № 06-3938

ტექნიკური დავალება

საინჟინრო-გეოლოგიური კვლევების ჩასატარებლად

დამკვეთი მენაშენე –შ.პ.ს. „მეგარონ“ ID 205008882

ობიექტის დასახელება – სავაჭრო ცენტრი

ობიექტის მისამართი – ქ. თბილისი, რაფაელ აგლაძის ქუჩა №15 ; ქალაქი თბილისი, კერესელიძის I შესახვევი, №12, (ყოფილი დიდუბის I შესახვევი №6) ; ქალაქი თბილისი, ა. წერეთლის გამზირი, №56. ს/კ 01.13.05.011.023

ობიექტის დაპროექტების სტადია – მუშა პროექტი.

შენობის კლასი პასუხისმგებლობის მიხედვით – IV

ობიექტის ტექნიკური დახასიათება – მონოლითური რკ/ბეტონის კარკასული ტიპის.

საძირკვლის სავარაუდო ტიპი – მონოლითური ფილა ან ხიმინჯები.

ჩასატარებელი სამუშაოები: საკადასტრო გეგმაზე მოცემული ჭაბურღილების განლაგების სქემის მიხედვით, გაყვანილი იქნას 7 ჭაბურღილი. საერთო სიღრმით 95მ. ჭაბურღილების ზუსტი სიღრმეები დადგენილი იქნება გეოლოგის მიერ მუშა პროცესში. ჭაბურღილებიდან აღებულ მონოლითებზე და გრუნტის წყალზე ს.ნ. და წ. 1.02.07-87 დანართი 8-ის მიხედვით ჩატარდეს სერთიფიცირებულ საინჟინრო-გეოლოგიურ ლაბორატორიაში კვლევები , მათი ფიზიკურ –მექანიკური თვისებების დსადგენად.

საინჟინრო-გეოლოგიური კვლევის დოკუმენტაცია წარმოდგენილ იქნას 3 ეგზემპლარად ქართულ ენაზე და აგრეთვე ელ.ვერსია.

დანართი: 1. საკვლევი მოედნის ტოპო-გეგმა 1:500 მასშტაბში.

2. სამშენებლო მოედნის საკადასტრო გეგმა სარპოექტო ჭაბურღილების განლაგების სქემით

პროექტის კონსტრუქტორი ვ. ჯაფარიძე