
შენობის განთავსების აღგილი

ქალაქ თბილისის მუნიციპალიტეტის საჯარო სამართლის იურიდიული პირი – ქალაქ თბილისის მუნიციპალიტეტის ტრანსპორტისა და ურბანული განვითარების სააგენტო

წერილის ნომერი: **16-01220982870**
თარიღი: **08/04/2022**
პინი: **6630**

ადრესატი: ლევან ლალიაშვილი
პირადი ნომერი: 14001026895
მისამართი: საქართველო, ქალაქი რუსთავი, XII მიკრო/რაიონი, N 5, ბინა 59

გადაამოწმეთ: **document.municipal.gov.ge**

ბატონო ლევან,

ქალაქ თბილისის მუნიციპალიტეტის სსიპ - ქალაქ თბილისის მუნიციპალიტეტის ტრანსპორტისა და ურბანული განვითარების სააგენტომ განიხილა თქვენი, 2022 წლის 1 აპრილის №01220913918-16 განცხ ადება, რომელთან დაკავშირებითაც გაცნობებთ შემდეგს:

დაკმაყოფილდეს 2022 წლის 1 აპრილის №01220913918-16 განცხადება და შეთანხმდეს ქალაქ ქალა ქ თბილისში, სამგორი ქუჩა, N 2-ში არსებულ მიწის ნაკვეთზე (საკადასტრო კოდი: N 01.17.11.008.098) საგზაო მოძრაობის ორგანიზების სქემა თანდართულ ბმულზე არსებული დანართის შესაბამისად.

წარმოდგენილი საგზაო მოძრაობის ორგანიზების სქემა სააგენტოს მიერ შეთანხმდა იმ პირობით, რ ომ N01.17.11.008.087 კოდით რეგისტრირებული მიწის ნაკვეთის არსებული შესასვლელ-გამოსასვლელ ი გზა სერვიტუტით დაიტვირთება N01.17.11.008.098 საკადასტრო კოდით რეგისტრირებული მიწის ნაკვ ეთის სასარგებლოდ.

სამუშაოს დასრულების შემდეგ, 30 კალენდარული დღის ვადაში დემონტაჟი უნდა გაუკეთდეს დროე ბით დამონტაჟებულ საგზაო მოძრაობის ორგანიზების ტექნიკურ საშუალებებს და ქუჩის სავალი ნაწილი მოყვანილი იქნას პირვანდელ მდგომარეობაში.

საგზაო მოძრაობის ორგანიზების სქემის ცვლილება საჭიროებს შეთანხმებას სააგენტოსთან.

გადაწყვეტილების გასაჩივრება, დაინტერესებული მხარის მიერ, შესაძლებელია ამ გადაწყვეტილების გაცნობიდან ერთი თვის ვადაში ქალაქ თბილისის მუნიციპალიტეტის მერთან (მისამართი: ჟ. შარტავას ქ უჩა N7) კანონმდებლობით დადგენილი წესით.

დანართი: სსიპ - ტრანსპორტისა და ურბანული განვითარების სააგენტოს მიერ შეთანხმებული საგზაო მოძრაობის ორგანიზების სქემები იხილეთ თანდართულ ბმულზე :

https://cloud.tbilisi.gov.ge/index.php/s/tSQmGZDVhnrFUpV

პატივისცემით,

ვიქტორ წილოსანი

სააგენტოს უფროსი

გამოყენებულია კვალიფიციური ელექტრონული ხელმოწერა/ ელექტრონული შტამპი

საქართველოს შინაგან საქმეთა სამინისტროს
საპატრულო პოლიციის დეპარტამენტი

MINISTRY OF INTERNAL AFFAIRS OF GEORGIA
PATROL POLICE DEPARTMENT

MIA 6 22 00931789

08/04/2022

მოქ. ლ. ლალიაშვილს
ქ. რუსთავი, XII მ/რ, N 5, ბინა 59;
ასლი: საპატრულო პოლიციის დეპარტამენტის
ქ. თბილისის მთავარი სამმართველოს

შსს საპატრულო პოლიციის დეპარტამენტში განხილულ იქნა თქვენი განცხადება, რომელიც ეხება ქ. თბილისი, სამგორის ქ. N 2 ს/კ 01.17.11.008.098-ის მიმდებარედ სამშენებლო დამცავი ღობის განთავსების და არსებული საგზაო/სატრანსპორტო ინფრასტრუქტურის ნაკადების მიმართულების საგზაო მოძრაობის ორგანიზაციის წარმოდგენილი სქემების შეთანხმებას.

ვითვალისწინებთ რა, ქ. თბილისის მუნიციპალიტეტის სსიპ ტრანსპორტის და ურბანული განვითარების სააგენტოს თანხმობას (წერილის ნომერი 08/04/2022 16-01220982870), შსს საპატრულო პოლიციის დეპარტამენტი ითანხმებს (საგზაო მოძრაობის უსაფრთხოების კუთხით) წარმოდგენილ დროებითი და მუდმივი მოძრაობის ორგანიზაციის სქემებს და არ არის წინააღმდეგი განახორციელოთ სამუშაოები შემდეგი პირობების დაცვით:

- სამშენებლო დამცავი ღობე შეიღებოს შავ-თეთრი ან წითელ-თეთრი ზოლებით;
- ქვეითად მოსიარულეთა უსაფრთხოების მიზნით დამცავი ღობის ფარგლებში მოეწყოს ქუჩის სავალი ნაწილის მხრიდან ქვეითად მოსიარულეთა ბილიკი, ღობე გზის სავალი ნაწილის მხრიდან გადაიხუროს და ღამის საათებში განათდეს;
- სამშენებლო ობიექტზე მისასვლელი გზა (სამუშაოების განხორციელების პროცესში) აღიჭურვოს მოძრაობის რეგულირების ტექნიკური საშუალებებით შეთანხმებული სქემების შესაბამისად, ხოლო მიმდებარე ტერიტორიაზე არსებულ მოძრაოის ორგანიზების ტექნიკურ საშუალებებს გაუკეთდეს დროებით დემონტაჟი ან შეიფუთოს;
- საგზაო მოძრაობის რეგულირებისთვის და ფეხით მოსიარულეთა უსაფრთხო გადაადგილების მიზნით სამუშაოების მწარმოებლის მიერ გამოყოფილ იქნეს სპეც. ტანსაცმლით და ალმით აღჭურვილი საჭირო რაოდენობის თანამშრომელი;
- დაცული იქნას გზის სავალი ნაწილის სისაუფთავე, არ დაუშვათ სამშენებლო მასალისა და ტექნიკის გზის სავალ ნაწილზე განთავსება;

0190, თბილისი, ნოე რამიშვილის ქ. №38
№38, Noe Ramishvili St. 0190, Tbilisi, Georgia
ტელ./Tel.: (+995 032) 2 41 42 42
ფაქსი/Fax: (+995 032) 2 41 85 02
E-mail: patrolinfo@mia.gov.ge

- სამუშაოების დასრულებისთანავე ფეხით მოსიარულეთა ბილიკი მოყვანილ იქნას პირვანდელ მდგომარეობაში, დროებითი მოძრაობის რეგულირების ტექნიკურ საშუალებებს გაუკეთდეს დემონტაჟი და გზის მიერთების ადგილები აღიჭურვოს მოძრაობის რეგულირების ტექნიკური საშუალებებით შეთანხმებული საგზაო მოძრაობის ორგანიზაციის სქემების შესაბამისად;
- სამუშაოების დაწყების შესახებ წინასწარ ეცნობოს ქ. თბილისის მუნიციპალიტეტის მერიის სსიპ ქონების მართვის სააგენტოს და შსს საპატრულო პოლიციის დეპარტამენტის სამორიგეო ნაწილს (241–85–04; 241–85–05).

მეორე ადრესატს: გთხოვთ, უზრუნველყოთ კონტროლის დაწესება წერილში მითითებულ პირობების შესრულებაზე და მოძრაობის რეგულირების ტექნიკური საშუალებების განთავსების მდგომარეობაზე. შეუსრულებლობის შემთხვევაში გაატარეთ ზომები საქართველოს ადმინისტრაციულ სამართალდარღვევათა კოდექსის 134 მუხლით გათვალისწინებული მოთხოვნების შესაბამისად.

დანართი: 1 ფაილად.

საპატრულო პოლიციის დეპარტამენტი /
საორგანიზაციო სამმართველო / საგზაო მოძრაობის
ზედამხედველობის განყოფილება
განყოფილების უფროსი
ბარბაქაძე დავით

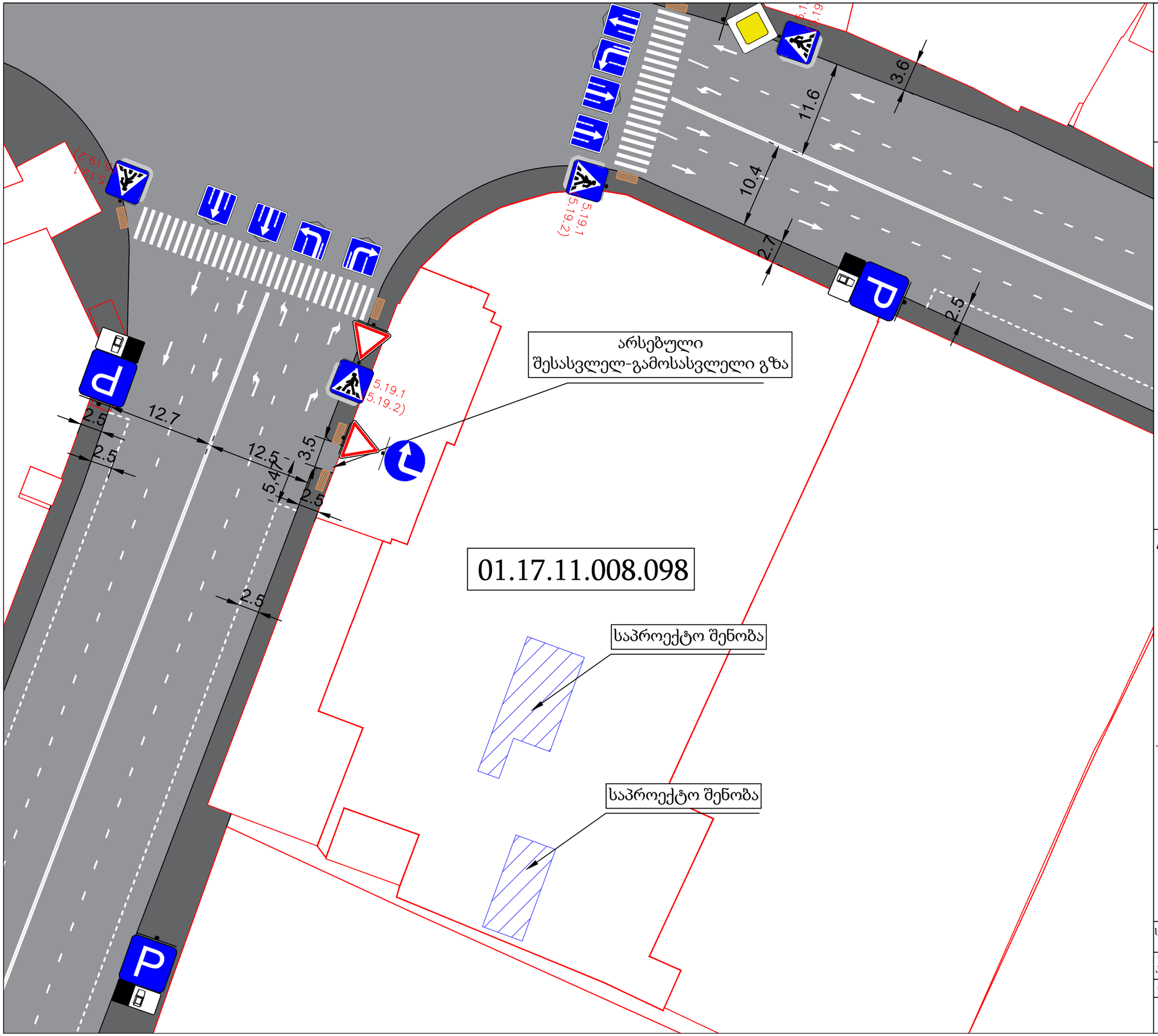

პირობითი აღნიშვნები

სამანქანო გზა

ტროტუარი

შშმ პირთა პანდუსი

საგზაო მოძრაობის ორგანიზების ტექნიკური საშუალებები

2.1 1 ცალი

2.3 2 ცალი

4.1.2 1 ცალი

5.15.2 8 ცალი

5.19.1/2 8 ცალი

7.4 3 ცალი

8.6.1 3 ცალი

ტროტუარის ჭრილი

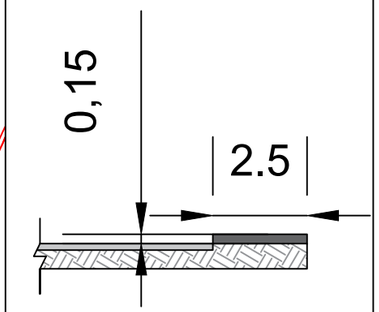

შშმ პირთა პანდუსი

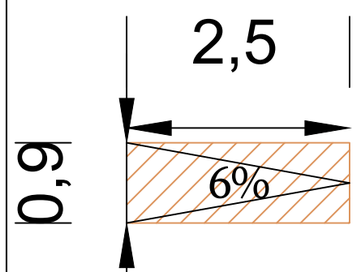

საგზაო მოძრაობის ორგანიზების სქემა
(დასრულებული ვარიანტი)

მასშტაბი	ფორმატი	თარიღი
პირობითი	A3	17.03.2022

საპროექტო კოდი 01.17.11.008.098

მისამართი სამგორის ჭუჩა

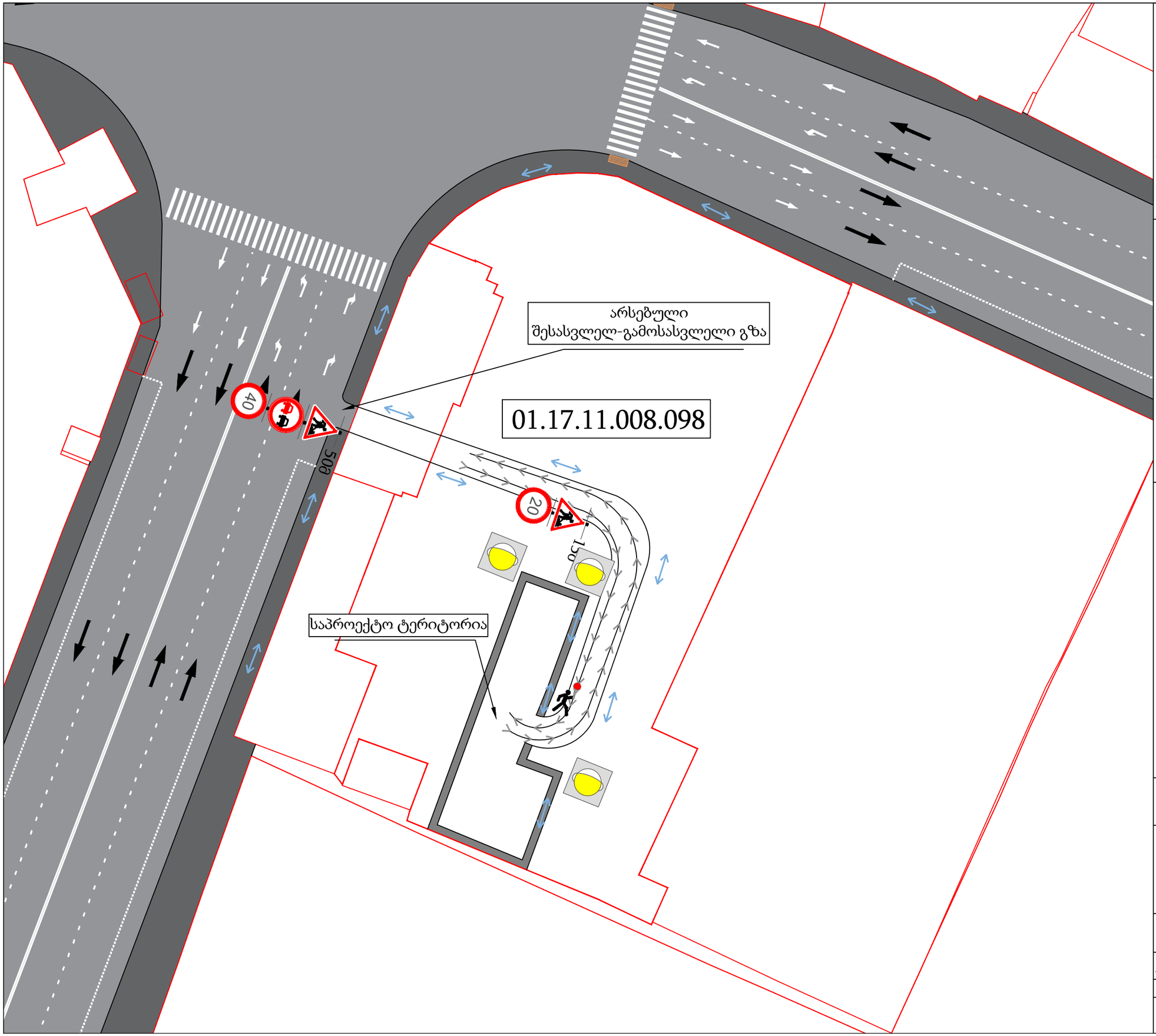

აეროზითი აღნიშვნები

საგზაო მოძრაობის მარეგულირებელი, მედროშე აღამიანი

სამშენებლო ღობე

ტრანსპორტის მოძრაობა

ქვეითთა გადაადგილების მიმართულება

სამშენებლო ტექნიკის გადაადგილების მიმართულება

საგზაო მოძრაობის ორგანიზების ტექნიკური საშუალებები

1.26	2 ცალი
3.20	1 ცალი
3.24	1 ცალი
3.24	1 ცალი
ტ7 შუძ.	3 ცალი

სამშენებლო ღობის ჭრილი

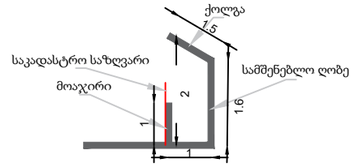

საპროექტო ტერიტორიის მიმდებარედ არ იზღუდება ქვეითთა გადაადგილება

საპროექტო ტერიტორია სამანქანე გზიდან დაშორებულია 30 მეტრ მანძილზე მეტით, შესაბამისად, დამატებითი საგზაო ნიშნების განთავსება აუცილებელი არ არის.

მშენებლობის პერიოდში საგზაო მოძრაობის ორგანიზების დროებითი სქემა

მასშტაბი	ზომატი	თარიღი
აეროზითი	A3	17.03.2022

საკადასტრო კოდი: 01.17.11.008.098

მისამართი: სამგორის ჭუჩა

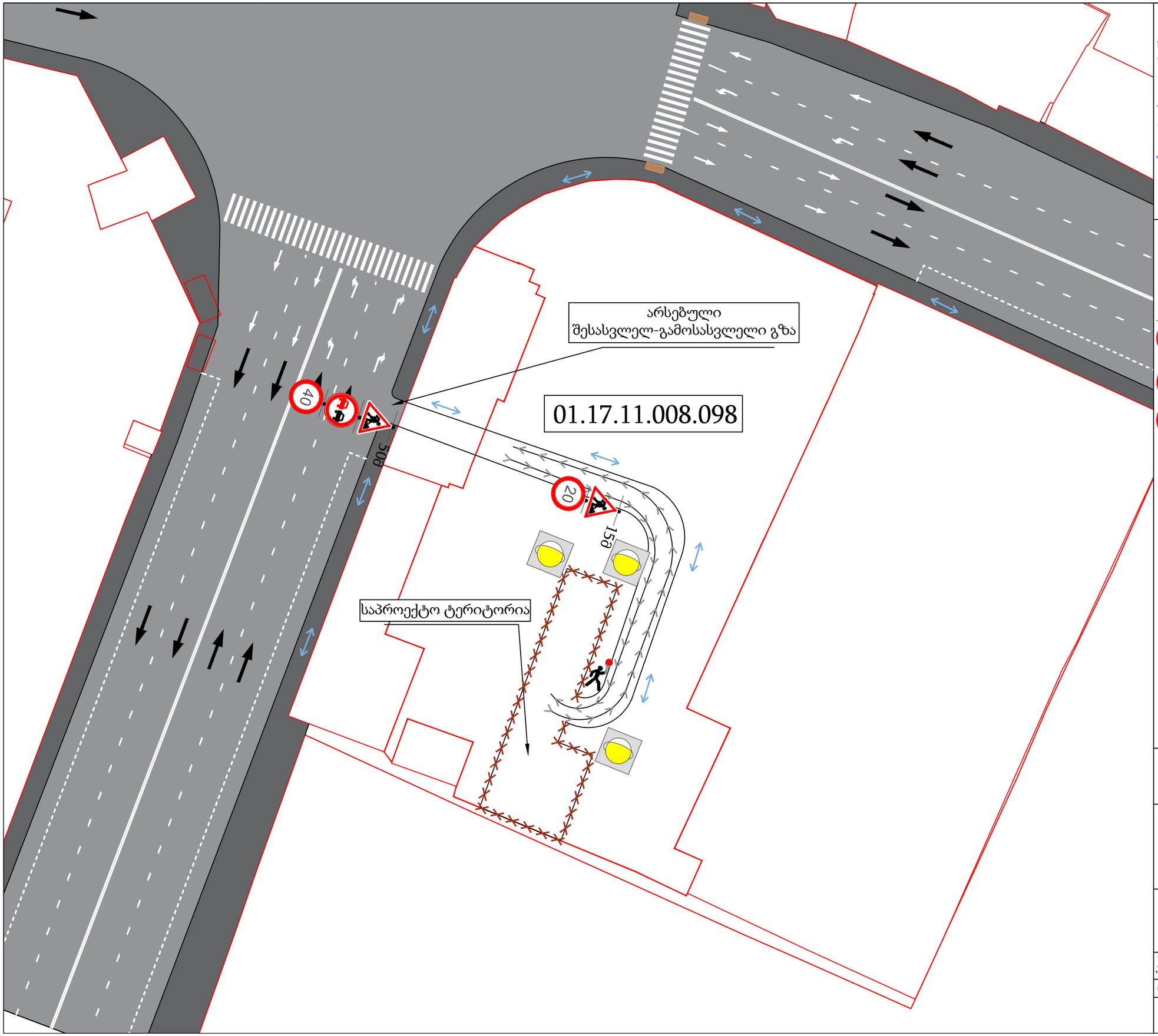

აირობითი აღნიშვნები

საგზაო მოძრაობის მარეგულირებელი, მედროშე აღამიანი

ღობეშრა

ტრანსპორტის მოძრაობა

ქვეითთა გადაადგილების მიმართულება

სამშენებლო ტექნიკის გადაადგილების მიმართულება

საგზაო მოძრაობის ორგანიზების ტექნიკური საშუალებები

1.26 2 ცალი

3.20 1 ცალი

3.24 1 ცალი

3.24 1 ცალი

ტ7 შუქ. 3 ცალი

საპროექტო ტერიტორიის მიმდებარედ არ იზღუდება ქვეითთა გადაადგილება

საპროექტო ტერიტორია სამანქანე გზიდან დაშორებულია 30 მეტრ მანძილზე მეტით, შესაბამისად, დამატებითი საგზაო ნიშნების განთავსება აუცილებელი არ არის.

საშენებლო ღობის მოწყობის პერიოდში საგზაო მოძრაობის ორგანიზების დროებითი სქემა

მასშტაბი	ფორმატი	თარიღი
აირობითი	A3	17.03.2022

საპროექტო კოდი 01.17.11.008.098

მისამართი სამგორის ჭუჭა