შემსრულებელი დაწესებულების დასახელება	მშენებლობის ტიპი	ობიექტის მისამართი	ნახაზის დასახელება
შპს „ქალაქის პროექტი“	ახალი მშენებლობა	ქ. თბილისი, დიდუბის რაიონი, ზ. ჭავჭავაძის გამზირი №30	ფასადი 1-1
ავტორი	ხელმოწერა	ს.კ. 205011217	
მთ. ვ. ბერიძე			
ხელმძღვანელი			
მ. ბიბილეიშვილი			

ნახაზის მასშტაბი	1 : 150
თარიღი	10/02/2022
ფურცელი	85

A - 3

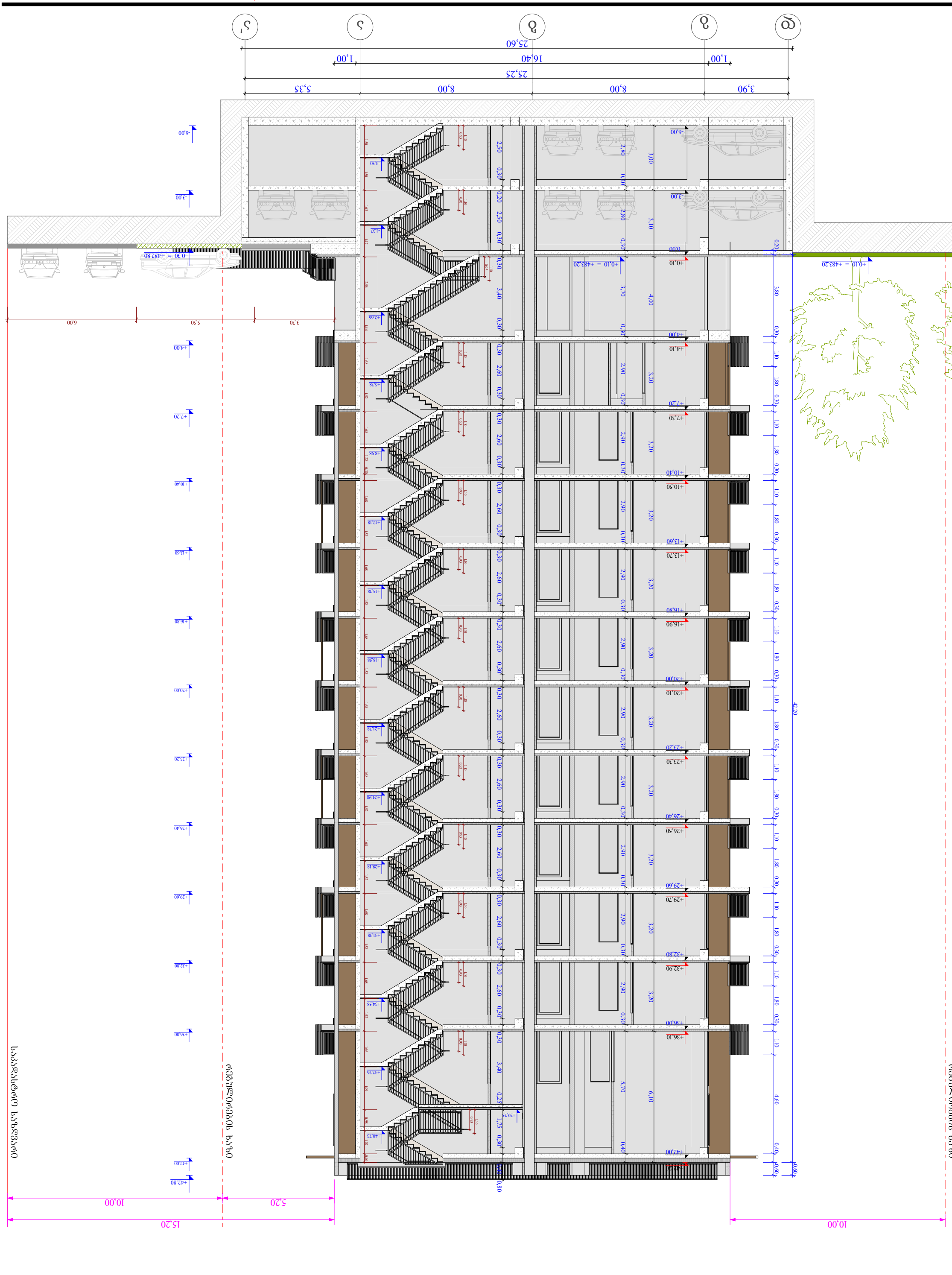
3,90
8,00
5,35
25,25
1,00
16,40
1,00
25,60
ფ
ქ
ბ
ა
ა'
42.20
10.00
5.20
10.00
15.20
+0.10 = +483.20
-0.30 = +482.80
+7.20 - ასაღები ნიშნული მოპირკეთების ქვემოთ
+7.20 - სანიაღვრე ჭაბურღილის ზედა ნიშნული მოპირკეთების ქვემოთ
ასფალტის საფარი
ბეტონის (ცემენტბეტონის) ტროტუარის ქვაფენილი
საფეხმავლო ბილიკის საფარი - ე.წ. სველი ასფალტი
ბეტონის (ცემენტბეტონის) 1 სანიაღვრე ჭაბურღილი
ბეტონის (ცემენტბეტონის) 2 სანიაღვრე ჭაბურღილი
ასაღები ნიშნული
ფასადის ელემენტების ფერადოვანი გადაწყვეტა
ფასადის ელემენტების ფერადოვანი გადაწყვეტა
ფასადის ელემენტების ფერადოვანი გადაწყვეტა

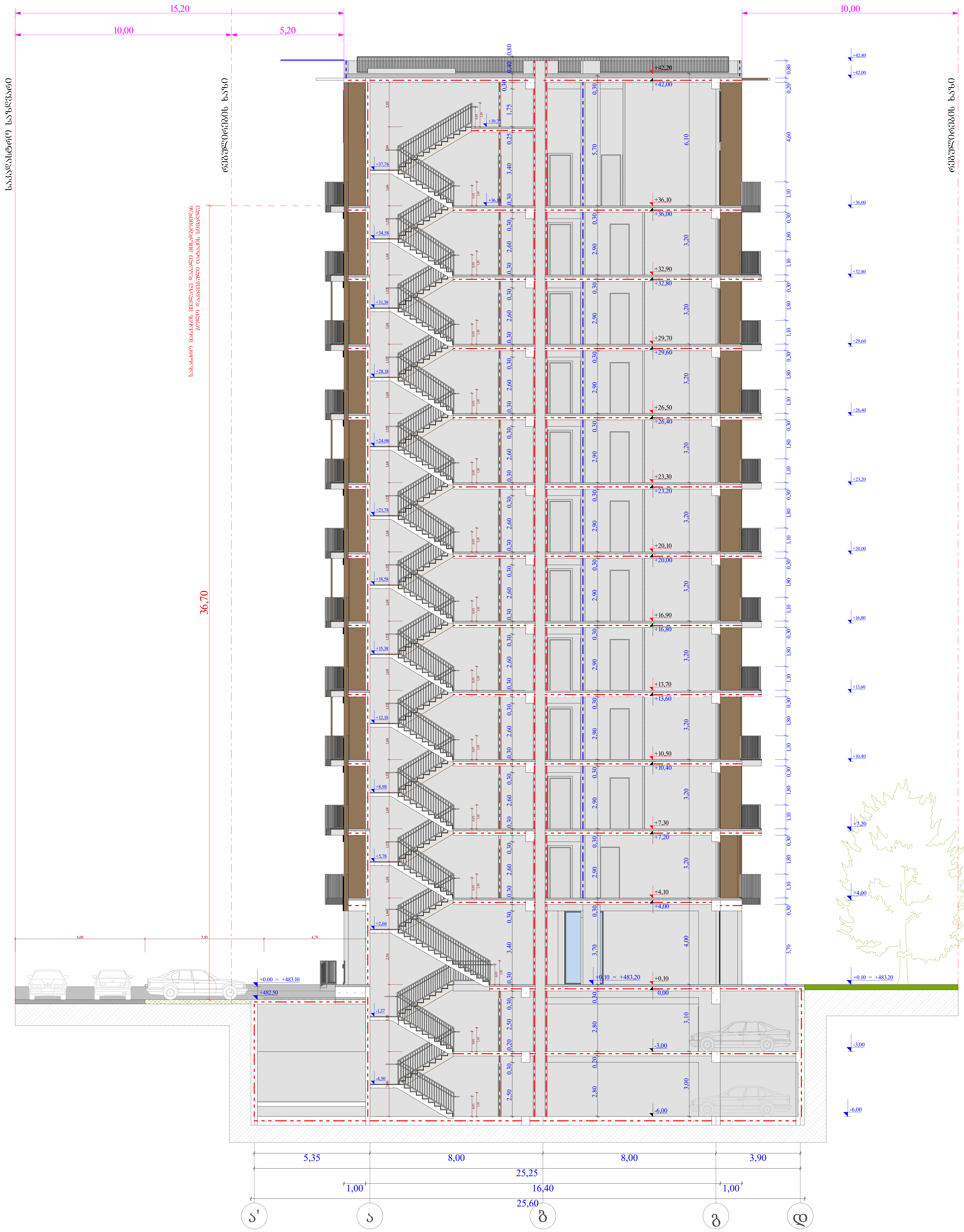

ფუნქციური დანიშნულება	ობიექტის მისამართი	ორგანიზაცია	დირექტორი
მრავალფუნქციური კომპლექსი (საცხოვრებელი და კომერციული)	ს.კ. 01.10.06.001.002; 01.10.06.001.125; 01.10.06.001.126; 01.10.06.001.229; 01.10.06.001.278 ქ. თბილისი, დასახლება დიდი დიღომი, მიკრო/რაიონი I, პეტრე იბერის ქუჩა № 30	შპს "კალასი" ს.კ. 205011217	გ. ხუციშვილი პრ. ავტორი მ. პაპუკაშვილი

ჭრილი ა - გ ღერძებში

- საკადასტრო საზღვარი
- განაშენიანების რეგულირების წით ლი ხაზი
- კედლის ცეცხლმედეგობის ხარისხი 1 საათი
- კედლის ცეცხლმედეგობის ხარისხი 2 საათი
- +7,30 - იატაკის მოპირკეთების ნიშნული
- +7,20 - სტრუქტურის ზედაპირის ნიშნული
- ბლოკის კედელი
- გაძლიერებული ბეტონის სტრუქტურული ელემენტები. ხანძარმედეგობა - 3 საათი. (სვეტი, კოჭი, დიაფრაგმა, იატაკისა და სახურავის ანაწყობი)

A - 3	
მასშტაბი	1 : 150
თარიღი	10/02/2022
ფურც.	86



ობიექტის მისამართი

ს.კ. 01.10.06.001.002; 01.10.06.001.125; 01.10.06.001.126; 01.10.06.001.229; 01.10.06.001.278

ქ. თბილისი, დასახლება დიდი დიღომი, პეტრე იბერის №30

ფუნქციური დანიშნულება

მრავალფუნქციური კომპლექსი (საცხოვრებელი და კომერციული)

ორგანიზაცია

შპს "კალასი"

ს.კ. 205011217

დირექტორი

გ. ხუციშვილი

პრ. ავტორი

მ. პაპუკაშვილი

ჭრილი 1 - 7 ღერძებში

სც - 2

დ.დ - 5

№ 1	75.9
11.3	87.2

83 / 230 — № 1 / 90

+7,30 - იატაკის მოპირკეთების ნიშნული

+7,20 - სტრუქტურის ზედაპირის ნიშნული

საკადასტრო საზღვარი

განაშენიანების რეგულირების წით ლი ხაზი

კედლის ცეცხლმედეგობის ხარისხი 1 საათი

კედლის ცეცხლმედეგობის ხარისხი 2 საათი

ჭრილი

გასასვლელამდე სავალი მანძილი

ღერძის ხაზი

ბლოკის კედელი

გაძლიერებული ბეტონის სტრუქტურული ელემენტები.

ხანძარმედეგობა - 3 საათი.

(სვეტი, კოჭი, დიაფრაგმა, იატაკისა და სახურავის ანაწყობი)

A - 3

მასშტაბი	1 : 200
თარიღი	10/02/2022
ფურც.	87

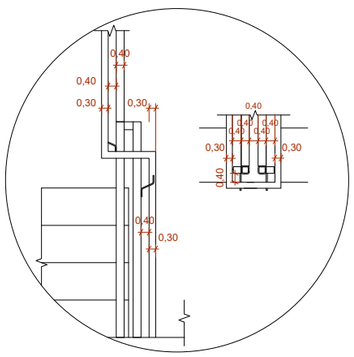

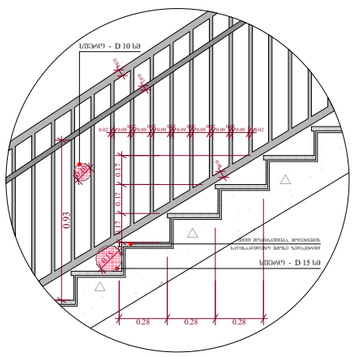

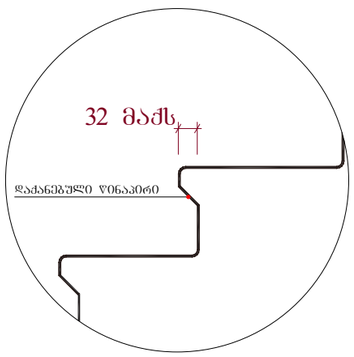

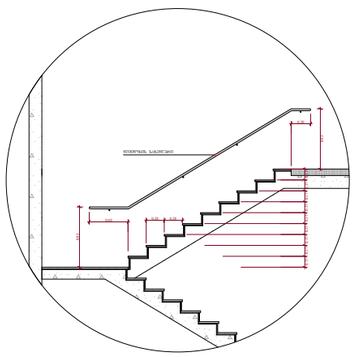

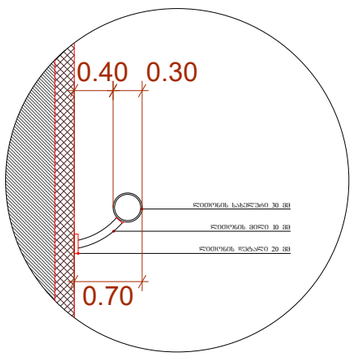

შენიშვნები :

- ქვედა კიბის (მათ შორის მარე კიბეს) მოედნის სიგანის დასაშვებად 40 მმ სასახლ ნაზომზე, რომელიც იზომება სიგანის ნაშენიდან თაბაშირამდე, ცხენა ქონებაროვანი შენის მქონე ზედაპირი, რომელიც სიგანის დასანორმებ ნაწილებად მკვეთრად განსხვავებული იქნება (მეტი და ნაკლები). ხელსაწი კონტროლის გამოსწორება მოედნის სიგანის ნაწილებად.

- მისაყრდენი ბეტონის საზომებში ბატონის ზედაპირები იქნება მდორე, მკვრივი და არასრიალა.

- კიბის სიგანის განსხვავებული მოწყობა იქნება გამოქვა.

- შენობის გარეთ მდებარე კიბის სიგანები და გაანები ისე დაგეგმარება, რომ სიგანე ზედაპირზე წყალი არ დაგროვდება.

- გასანათებელი საშუალებები უზრუნველყოფს კიბეების განათებას, რომელიც გაითვალისწინებული საგანათებლის ზედაპირების და გაანების ზედაპირების ცენტრში გაზომვისას სიგანების წინაპირებზე 600 მმ-ის სიზუსტით, შემდეგი წესის შესაბამისად :

1. არანაკლებ 11 ლუქსი განათება.
2. არანაკლებ 100 ლუქსი განათება, კიბეთ საევაკუაციო გზებს.
3. კიბეების გამოყენებისას 11 ლუქსიდან 110 ლუქსამდე გაზომვილი უნდა იქნეს განათების სიმაღლესთან უზრუნველყოფილი ავტომატური, მოძრავი სენსორული ტიპის განათების ჩამრთველებით, რომელთაც შეესაბამება ქვედა ზღვრის ნაგთეობელს :

ა) განათ ბის სამართლიანად ანაზღაურება იქნება საიმედო ოპერაციული სისტემით და შეფასებული იქნება ამ მოსაზრებით გამოყენებისთვის.

ბ) მოძრავი სენსორი გააქტიურდება დამგავსების მოძრაობით საფეხურებზე ან საფეხურების გაანებზე.

გ) განათების გამგააქტიურებელი დაყენებული იქნება არანაკლებ 15 წუთიანი მოქმედების ქრონოლოდით.

დ) გზა-კიბის განათება ნაირთქმება ავტომატური სენსორული ჩამრთველებით, ასეთის არსებობის შემთხვევაში ის, რომ შესაძლებელი მოძრავი გაანის, მის მოსაზღვრე თითოეული კიბის მარშსა და შესახვლელზე მდებარე გაანის ზემოთ და ქვემოთ მდებარე გაანებზე ვე - 4 კუნძტით დაფიქსირდა განათ ბელობის დროს საფეხურის გამოყენებაზე იქნება უზრუნველყოფილი.

- კიბის სახეხლურები და ნგრძივი კედელი ან მათ მოედნისაგან მდებარე სხვა ზედაპირი არ იქნება გასარი ან უხეში ზედაპირის შემცველი.

- კიბის სახეხლურები არ იტარიალებს მათი ბეტონების საზღვრებში.

ტიპიური კიბის უჯრედის სქემა - 6.00 ნიშნულზე

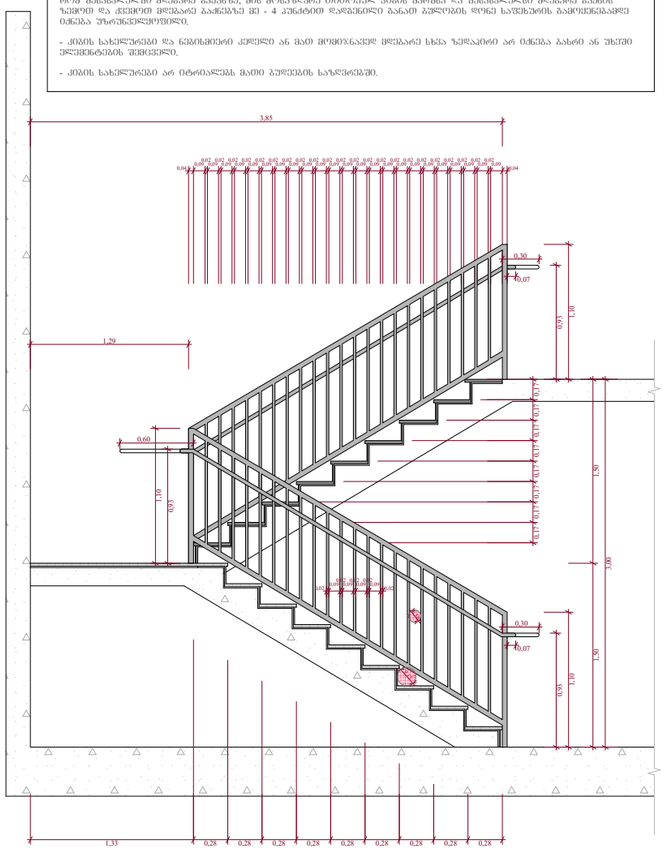

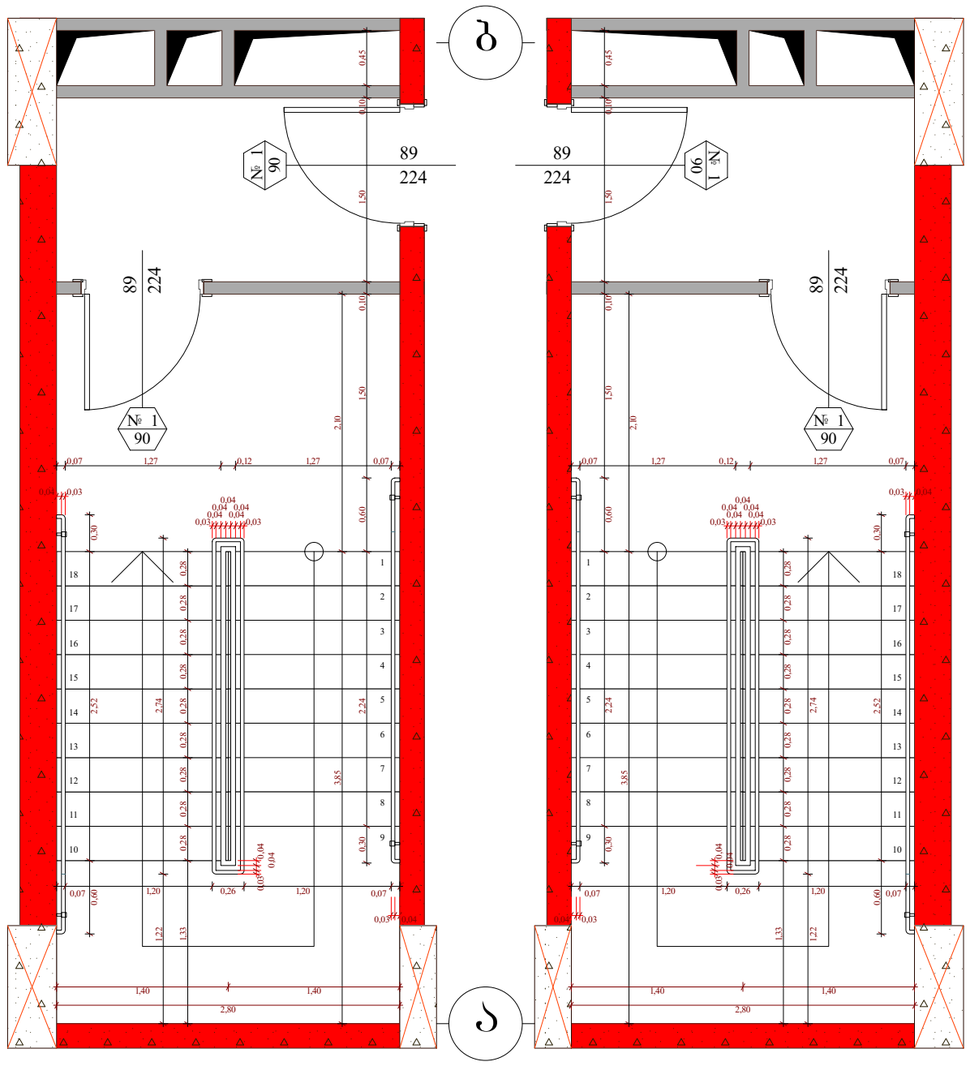

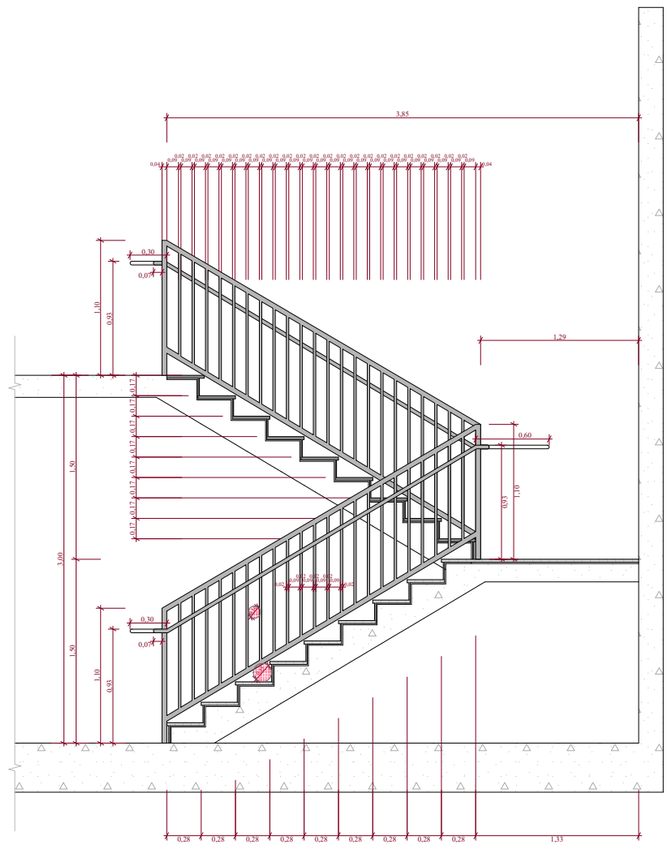

5

3

ფუნქციური დანიშნულება	ობიექტის მისამართი	ორგანიზაცია	დირექტორი
მრავალფუნქციური კომპლექსი (სახლოვრებელი და კომერციული)	ს.კ. 01.10.06.001.002; 01.10.06.001.125; 01.10.06.001.126; 01.10.06.001.229; 01.10.06.001.278 ქ. თბილისი, დასახლება დიდი დილომი, პეტრე იბერის №30 ს.კ. 205011217	**შპს "კალასი"**	**გ. ხუციშვილი** პრ. ავტორი **მ. პაპუკაშვილი**

ტიპიური კიბის უჯრედის სქემა - 6.00 ნიშნულზე

ბეტონის კედელი

საკონსტრუქციო ელემენტების ხარისხიანობის ინსპექტირება აუცილებელია.

ხანძარგამძლეობა - 3 საათი.

ცხვირა, კრეპ, რისხვანაბა, ბატონისა და სახეხლურის ანალოგიური

საკადასტრო საზღვარი

განათებისათვის ავტომატების წითი ღრე ხაზი

კედლის ცეცხლგამძლეობის ხარისხი 1 საათი

კედლის ცეცხლგამძლეობის ხარისხი 2 საათი

ბრძილი

ღერძის ხაზი

+7,30 - ბატაკის მოედნის ნიშნული

+7,20 - სახეხლურების ზედაპირის ნიშნული

A - 3	
მასშტაბი	1 : 50
თარიღი	10/02/2022
ფურც.	88

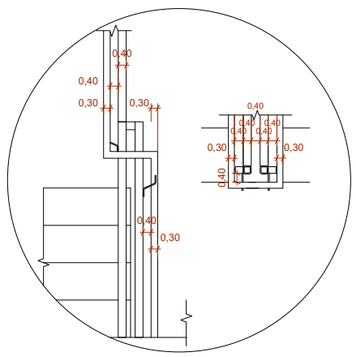

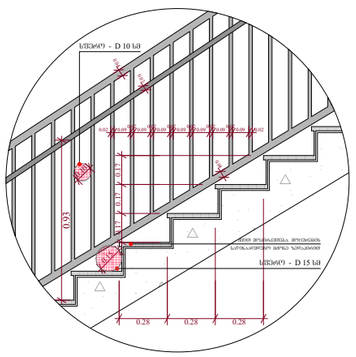

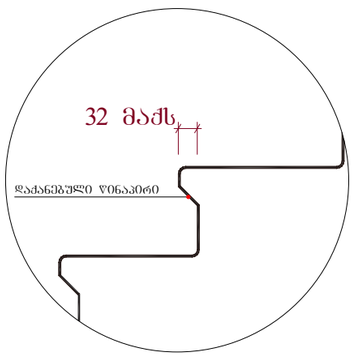

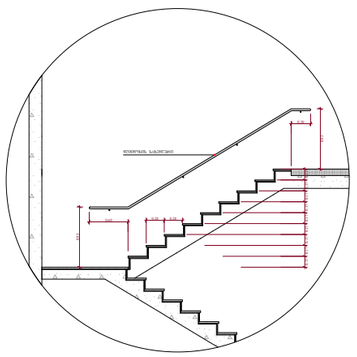

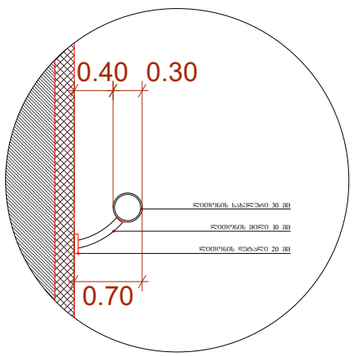

შენიშვნებზე :

- ქვედა კიბის (მათ შორის გარე კიბეს) მოედნის საფეხურის დასაბოლოებლის 40 მმ სახაზ ნაწილს, რომელიც ოსტატება საფეხურის ნაცრისფრად თანარიგებულ, ქანება ქრომბაგირებულნი შენის მცირე ზედაპირი, რომელზეც საფეხურის დანარჩენი ნაწილებიან განსხვავებულად განსხვავებული იქნება (ფერი და ფაქტი). ხელსაწი კრიტერიუმის დანიშნულება მოედნის საფეხურის ცალი კიდეები საფეხურის მიერ.

- მისაყრდენი ბაზკიბის საზღვრებში იატაკის ზედაპირები იქნება მდგარი, მცარი და არასრიალა.

- კიბის საფეხურების განსხვავებული მონიშნა იქნება გამოლე.

- შენობის გარეთ მდებარე კიბის საფეხურები და გაანები ისე დაგეგმარება, რომ საჯარ ზედაპირზე წყალი არ დაბარდება.

- გასანათებელი საშუალებები შტრუნელიდან კიბეების განათება, რომელზეც გაითვალისწინება საგანგებო ზედაპირების და გაანების ზედაპირების ცენტრში გაზომილის საფეხურის წინაპირიდან 600 მმ-ის სიზრდისაში, შემდეგი წესის შესაბამისად :

1. არანაკლებ 11 ლუქსი განათება.
2. არანაკლებ 100 ლუქსი განათება, კიბეთ საგანგებო მდგომ.
3. კიბეების გამოქვეყნებიდან 11 ლუქსიდან 110 ლუქსზე გაზომილი შესაძლებელი უნდა იქნეს განათების სიმძლავრეების შენარჩუნებული ავტომატური, მოძრავი სენსორული ტიპის განათების ჩამრთველებით, რომელთაც შესაბამება ქვედა ზღვრის ნაგულისხმევს :

ა) განათ ბის სამართლიანი ალუმინიუმი იქნება საიმედო ოპერაციული სისტემით და შეფასებული იქნება ამ მოსაზრებით გამოქვეყნებისთვის.

ბ) მოძრავი სენსორი მაკატეგორიზება დამკვიდრების მოძრაობით საფეხურებზე ან საფეხურების გაანებზე.

გ) განათების გამაკატეგორიზებელი დაქვეყნებული იქნება არანაკლებ 15 წუთიანი მოქმედების ვადიდით.

დ) გზა-კიბის განათება ნაირიდება ავტომატური სენსორული ჩამრთველებით, ასეთის არსებობის შემთხვევაში ისე, რომ შესასვლელში მდებარე გაანის, მის მოსაზღვრე თითოეული კიბის მარშია და შესასვლელზე მდებარე გაანის ზედიდი და ქვედიდი მდებარე გაანებზე ვე - 4 კუნძტით დაგეგმილი განათ განათების დიდი გაანებით იქნება უზრუნველყოფილი.

- კიბის სახეხლურები და ნებისმიერი კედელი ან მათ მოედნისაკენ მდებარე სხვა ზედაპირი არ იქნება გასარი ან უხეში ელემენტების შემცველი.

- კიბის სახეხლურები არ იტარიალებს მათი გეთების საზღვრებში.

ტიპიური კიბის ჭრილის სქემა - 3.00 ნიშნულზე

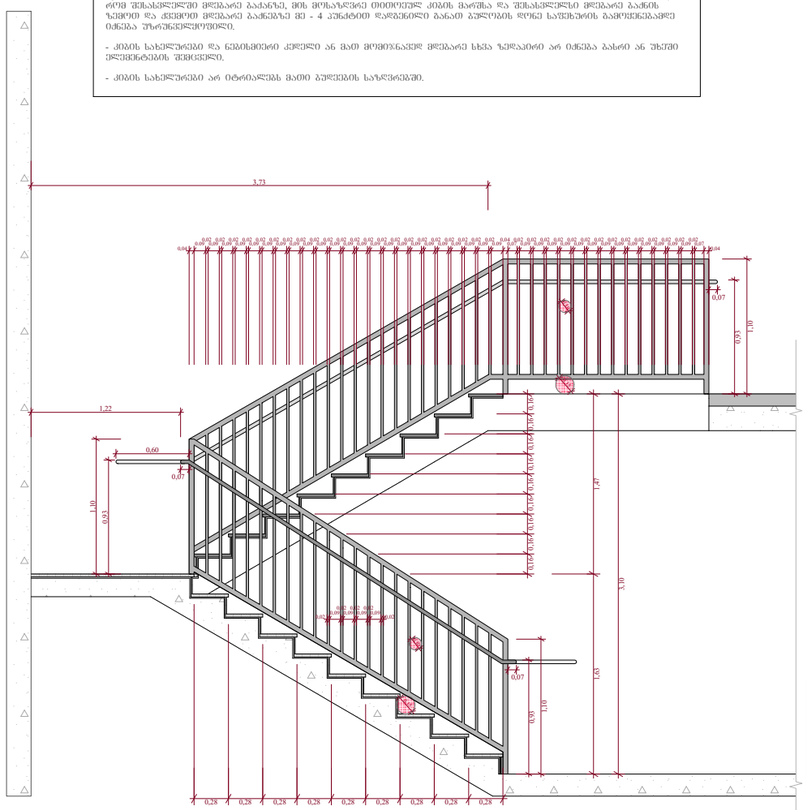

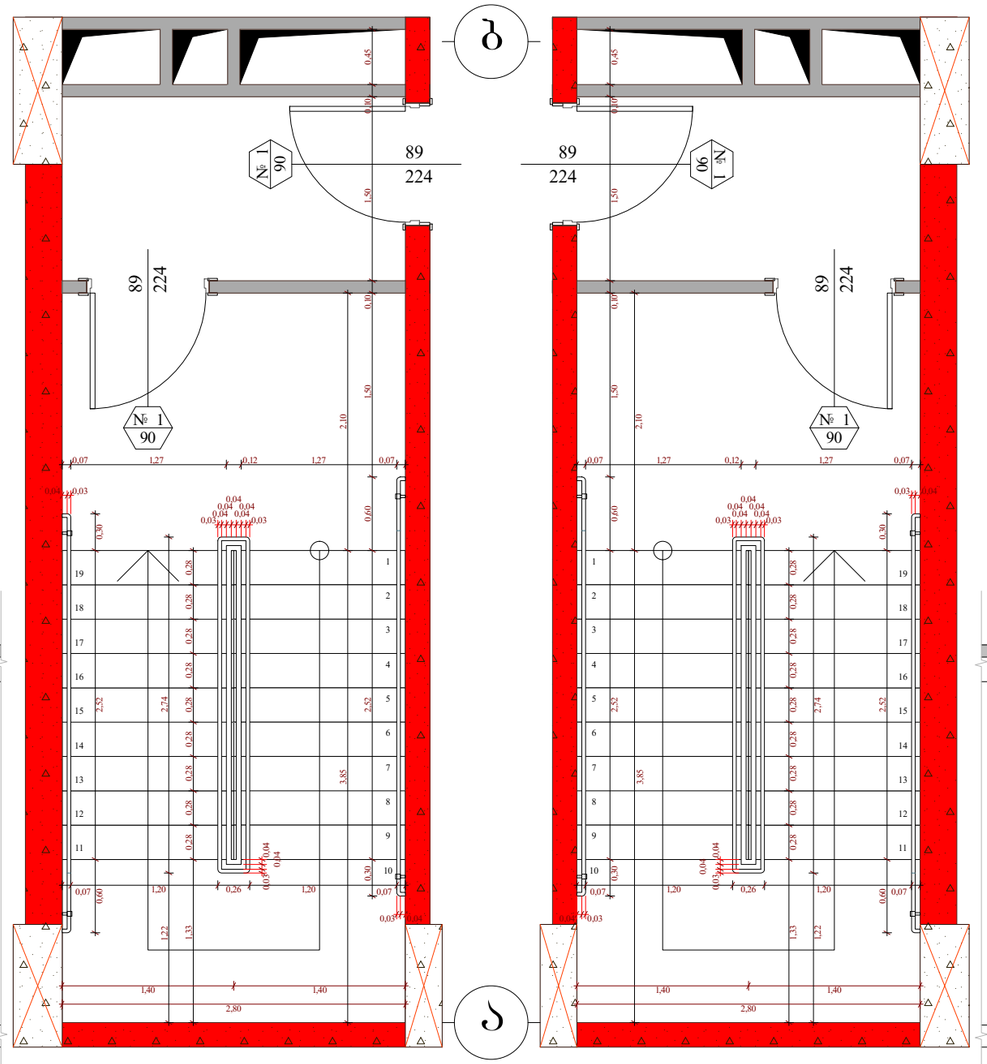

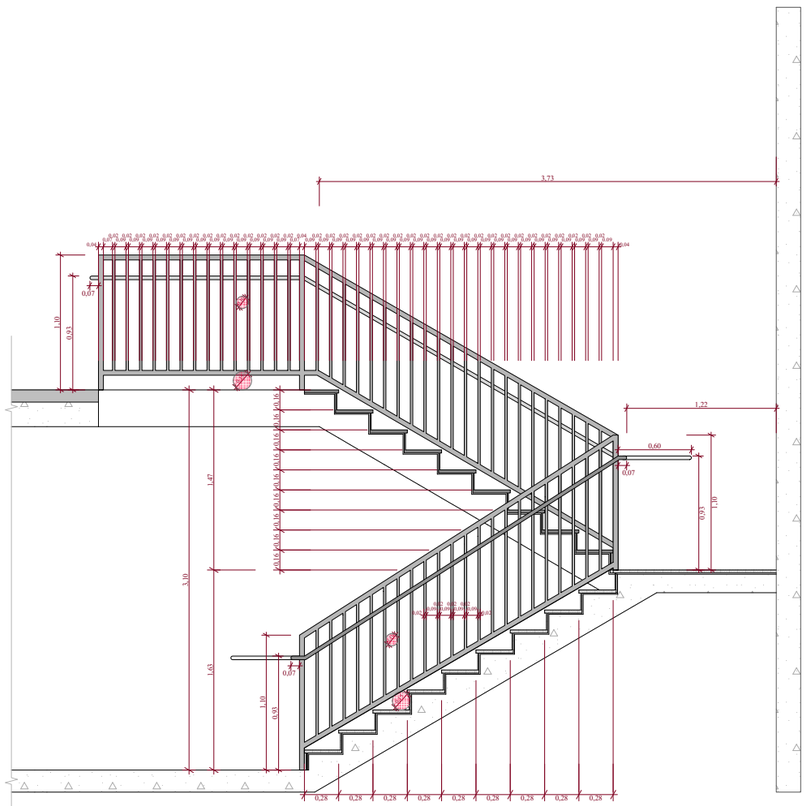

5

3

ფუნქციური დანიშნულება	ობიექტის მისამართი		ორგანიზაცია	დირექტორი	
მრავალფუნქციური კომპლექსი (სახოვრებელი და კომერციული)	ს.კ. 01.10.06.001.002; 01.10.06.001.125; 01.10.06.001.126; 01.10.06.001.229; 01.10.06.001.278		**შპს "ჯალასი"**	**გ. ხუციშვილი**	
	ქ. თბილისი, დასახლება დიდი დიღომი, პეტრე იბერის №30	ს.კ. 205011217		პრ. ავტორი	
				მ. პაპუკაშვილი	

ტიპიური კიბის ჭრილის სქემა - 3.00 ნიშნულზე

ბეტონის კედელი

გაანლისგასვლელი გვარღნის სართულშორისი ელემენტები.

ხანგრძლივობა - 3 საათი.

(სწორი, ჯრეზ, რეაბილიტაცია, ხანგრძლივ რა ხანგრძლივის ანალოგიური)

საევაკუაციო გასასვლელი

გაანაშენიანების ორმუშაობის წინ ლე ხაზი

კედლის იშენდებრივების ხარისხი 1 საათი

კედლის იშენდებრივების ხარისხი 2 საათი

პროექტი

ღერძის ხაზი

+7,30 - ობიექტის მოეპირქვეთების ნიშნული

+7,20 - სართულების ზედაპირის ნიშნული

A - 3	
მასშტაბი	1 : 50
თარიღი	10/02/2022
ფურც.	89

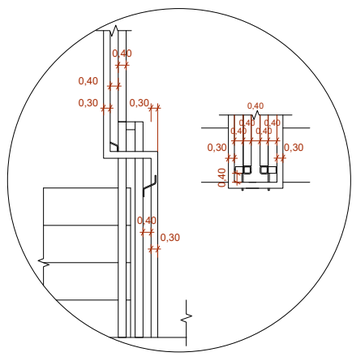

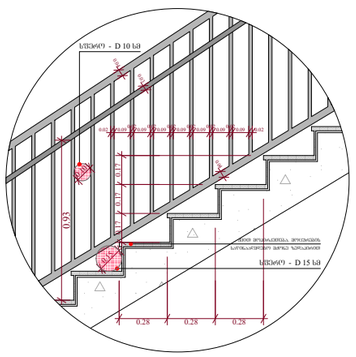

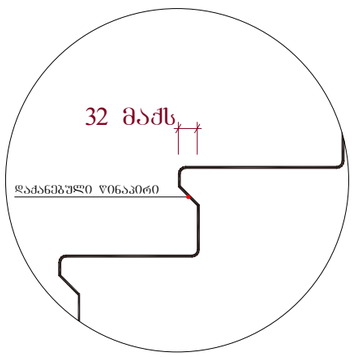

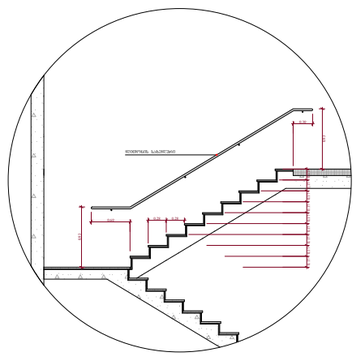

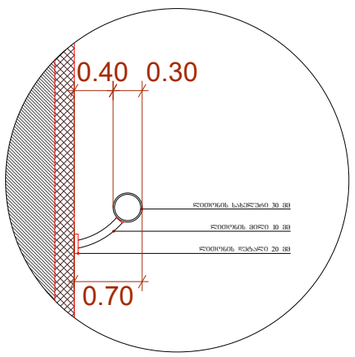

შენიშვნები :

- ქვედა კიბის (მათ შორის გარე კიბეს) მოცვლილი საფეხურის დასაბეტონებელის 40 მმ სამაგალ ნაწილს, რომელიც იზოლირება საფეხურის ნაშენიერთან მთარაზულად, ცხნება ქონმასაროსანი შენის მქონე ჭერკაპით, რომელიც საფეხურის დასანარჩენ ნაწილებან მკვეთრად განსხვავებული იქნება (ფერი და ფაქტი). ხელსაწი კონტრასტის გამოცდილება მოცვლილი საფეხურის ნაწილი ანტი-სრიალა ზედაპირით.

- მისაყვანი გზა კიბის სარეკრებში იატაკის ზედაპირები იქნება მდგრადი, მკვრივი და არასრიალა.

- კიბის საფეხურების განსხვავებული მონიშნა იქნება გამოყენ.

- შენობის გარეთ მდებარე კიბის საფეხურები და გაანები ისე დაგეგმარდება, რომ სამაგალ ზედაპირზე წყალი არ დაგროვდება.

- გამანათებელი საშუალებები შტრუნელიორს კიბეების განათებას, რომელიც გაითვალისწინებს ზედაპირების და გაანების ზედაპირების ცენტრში გაზომილის საფეხურების წინაპირიდან 600 მმ-ის სარეკრებში, შემდეგი წესის შესაბამისად :

1. არანაკლებ 11 ლუქსი განათება.
2. არანაკლებ 100 ლუქსი განათება, კიბეთ სარეკრების დროს.
3. კიბეების გამოყენებისას 11 ლუქსიდან 110 ლუქსზე გადასვლელი უნდა იქნეს განათების სამართავებით შტრუნელიორეთან ავტომატური, მოძრავი სენსორული ტიპის განათების რამოთნელით, რომელიც შეესაბამება ქვედა ზღვრის რადიოსიგნალს :

ა) განათ ბის სამართავები არეული იქნება საიდენ ოპერატორული სისტემით და შეუსაბამო იქნება ამ მოხსნ ბამოყენებისთვის.

ბ) მოძრავი სენსორი გააქტიურდება დამკავებლის მოძრაობით საფეხურებზე ან საფეხურების გაანებზე.

გ) განათების გამთაქტიურებელი დაქნებული იქნება არანაკლებ 15 წუთიანი მოქმედების ქონით.

დ) გზა-კიბის განათება რამოთნება ავტომატური სენსორული რამოთნელით, ისეთის არხებით შემთხვევაში ის, რომ შესახელით მდებარე გაანის, მის მოსაზღვრე თითოეული კიბის მარშსა და შესახვლელზე მდებარე გაანის ზედაპირ და ქვედა მდებარე გაანებზე ვე - 4 კანდელი დაღებული განათება გარეთის დროს საფეხურის გამოყენებისათვის იქნება უზრუნველყოფილი.

- კიბის სახელურები და ნგაბისთვის კედელი ან მათ მოშორებით მდებარე სხვა ზედაპირი არ იქნება გასარი ან უხეში ზედაპირის შემთხვევაში.

- კიბის სახელურები არ იტარიალებს მათი გეომეტრის საზღვრებში.

ტიპიური კიბის შჯრედის სქემა + 0.00; ნიშნულზე

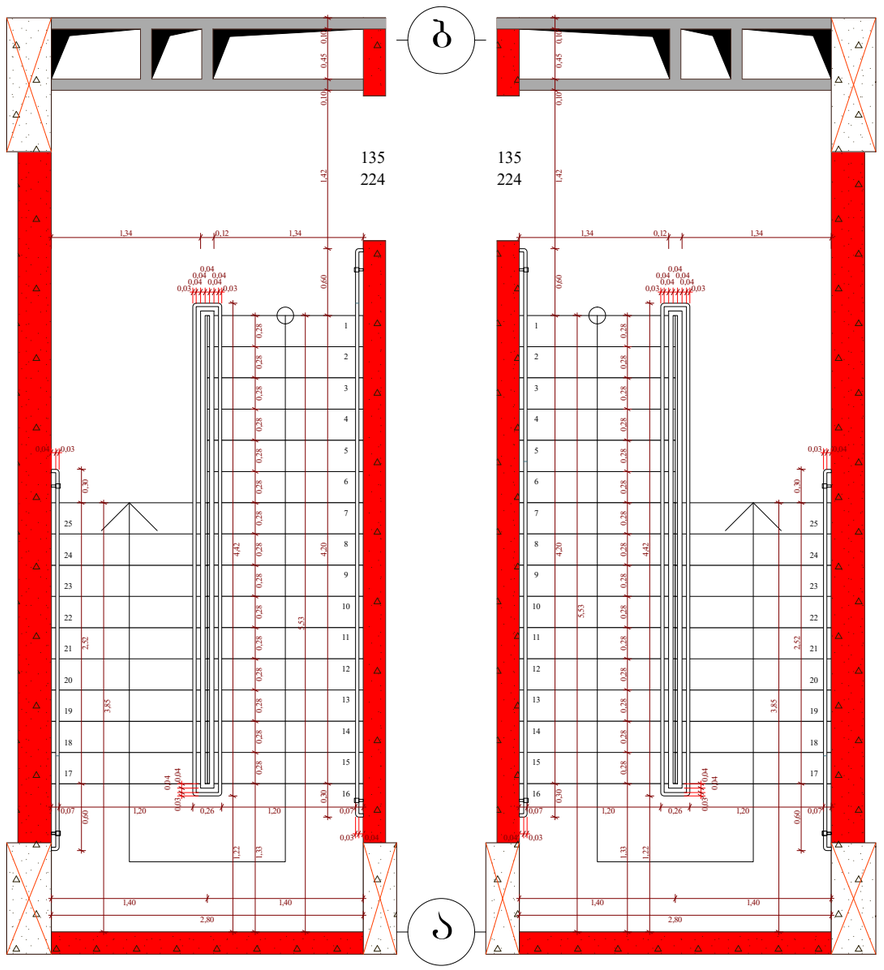

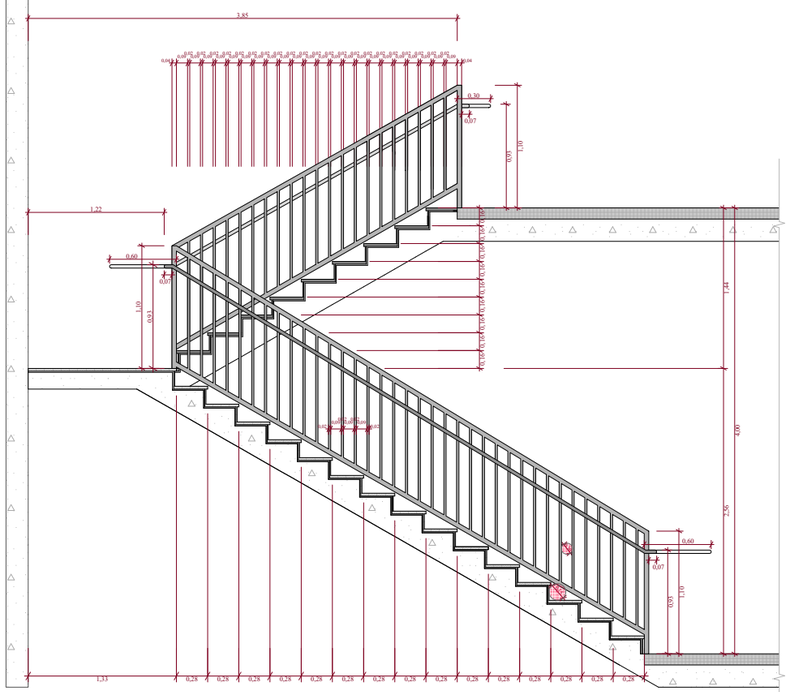

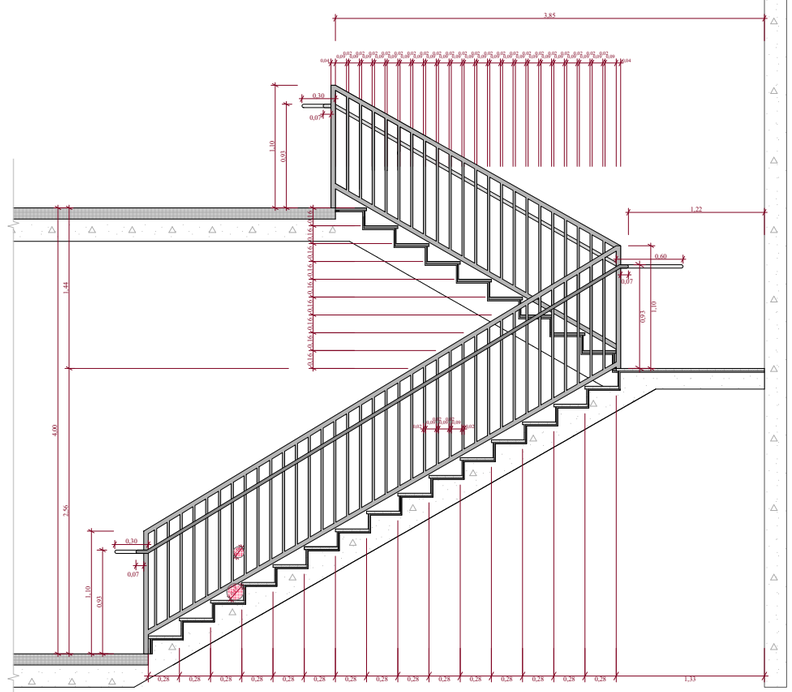

5

3

ფუნქციური დანიშნულება	ობიექტის მისამართი	ორგანიზაცია	დირექტორი
მრავალფუნქციური კომპლექსი (სახვითრებელი და კომერციული)	ს.კ. 01.10.06.001.002; 01.10.06.001.125; 01.10.06.001.126; 01.10.06.001.229; 01.10.06.001.278 ქ. თბილისი, დასახლება დიდი დიღომი, პატრე იბერის №30	შპს "კალასი" ს.კ. 205011217	გ. ხუციშვილი პრ. ავტორი მ. პაპუკაშვილი

ტიპიური კიბის უჯრედის სქემა + 0.00 ნიშნულზე

ბეტონის კედელი
გაანებისკენული პანელის სტრუქტურული ელემენტები.
ხანგრძლივობა - 3 საათი.
ცემენტი, ქვიშა, რიყნარი, ადიტივები და სახეობის ანალოგიური

საკვანძო ხაზი
განათებისკენის ღერძების წყვილი და ხაზი
კედლის ცენტრალური ნაწილის ხარისხი 1 საათი
კედლის ცენტრალური ნაწილის ხარისხი 2 საათი

პროექტი
ღერძის ხაზი

+7,30 - იატაკის მოკირწყვლის ნიშნული
+7,20 - სტრუქტურის ზედაპირის ნიშნული

A - 3

მასშტაბი	1 : 50
თარიღი	10/02/2022
ფურც.	90

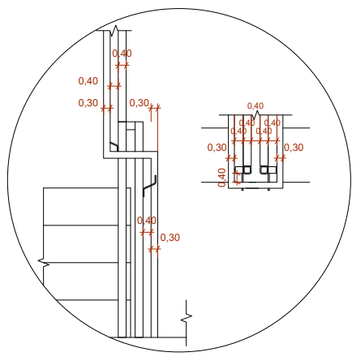

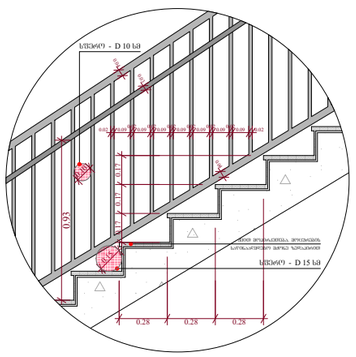

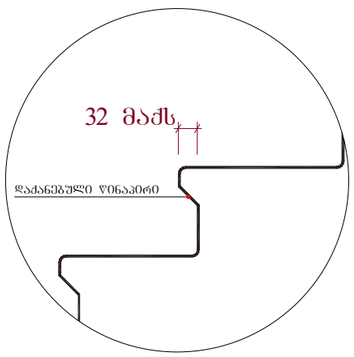

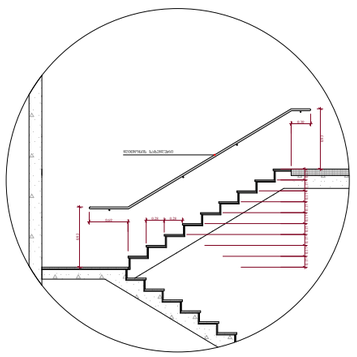

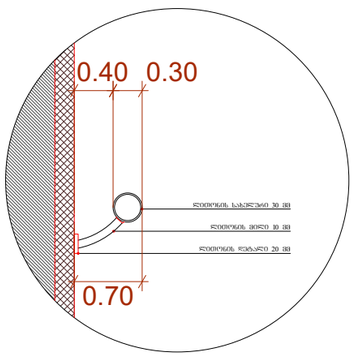

შენიშვნები :

- ქვედა კიბის (მათ შორის მარე კიბეს) მოედნის საფეხურის დასაბოლოებლის 40 მმ სანახ ნაწილს, რომელიც იზოლირებულია საფეხურის ნაშენისგან მთარაზულად, ექნება ქრომატირებული შენის მქონე ზოლაები, რომელიც საფეხურის დანარჩენი ნაწილისგან განსხვავებულ განსხვავებული იქნება (ფერი და ფაქტი). ხელსაწი კონტრასტის გამოსახულება მოედნის საფეხურის ცალი კიდეები საფეხურის მეორე კიდეები.

- მისაყრდენი გზაკიბის საზღვრებში იატაკის ზედაპირები იქნება ფლატური, მჭარი და არასრიალა.

- კიბის საფეხურების განსხვავებული მონიშნა იქნება გამოქვ.

- შენობის გარეთ მდებარე კიბის საფეხურები და გაანები ის დაგეგმარება, რომ სასახ ზედაპირზე წყალი არ დაგროვდება.

- გასანათებელი საშუალებები უზრუნველყოფს კიბეების განათებას, რომელიც გამოყენება საგანგებო ზედაპირების და გაანების ზედაპირების ცენტრში გაზომვისას საფეხურის წინაპირიდან 600 მმ-ის საზღვრებში, შემდეგი წესის შესაბამისად :

1. არაუმეტეს 11 ლუქსი განათება.
2. არაუმეტეს 100 ლუქსი განათება, კიბეთ სარემონტო ჟროს.
3. კიბეების გაგრძელებისას 11 ლუქსიდან 110 ლუქსზე გაზრდელი შესაძლებელი უნდა იქნს განათების სასარგებლოდ უზრუნველყოფილი ავტომატური, მოძრავი სენსორული ტიპის განათების ჩამრთველით, რომელიც შესაბამება ქვედა ზღვრის ნაგულისხმევს :

ა) განათ ბის სამარეთ ანაზღაურებით იქნება საიდუმლო ოპერაციული სისტემით და შეფასებული იქნება ამ მოსაზ გამოყენებისთვის.

ბ) მოძრავი სენსორი გააქტიურდება დამგავსების მოძრაობით საფეხურებზე ან საფეხურების გაანებზე.

გ) განათების გამგააქტიურებლები დაყენებული იქნება არაუმეტეს 15 წუთიანი მოქმედების ქრონომეტრით.

დ) გზა-კიბის განათება ნაწილობრივ ავტომატური სენსორული ჩამრთველით, ანუ ორი პარალელის შემთხვევაში ის, რომ შესასვლელში მდებარე გაანის, მის მოსაზღვრე ორივეზეა კიბის მარშია და შესასვლელზე მდებარე გაანის ჩამრთველი და ქვედა მდებარე გაანებზე ვე - 4 კუნძტით დაგეგმილი განათ გეთების დონე საფეხურის გამოყენებისთვის იქნება უზრუნველყოფილი.

- კიბის სახეხლებები და ნგაიხმები კედელი ან მათ მოედნებედ მდებარე სხვა ზედაპირი არ იქნება გასარ ან უხეშ ელემენტების შემცველი.

- კიბის სახეხლებები არ იტარილების მათი გეოლების საზღვრებში.

ტიპიური კიბის უჯრედის სქემა + 4.00 - + 36.00; ნიშნულებზე

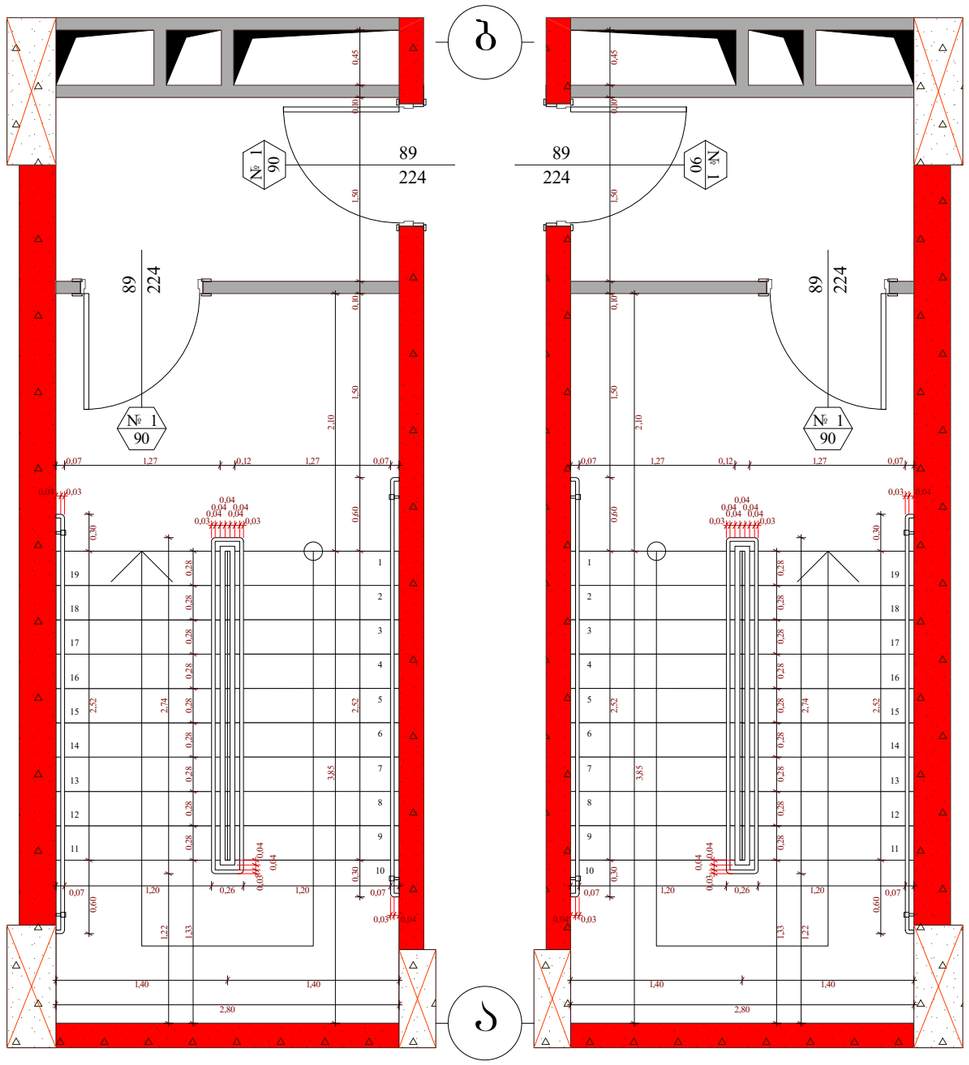

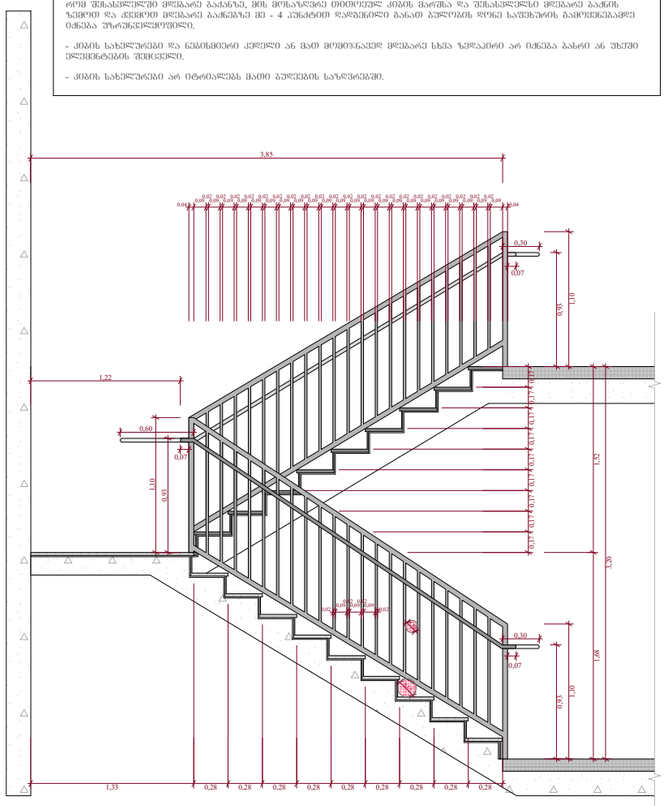

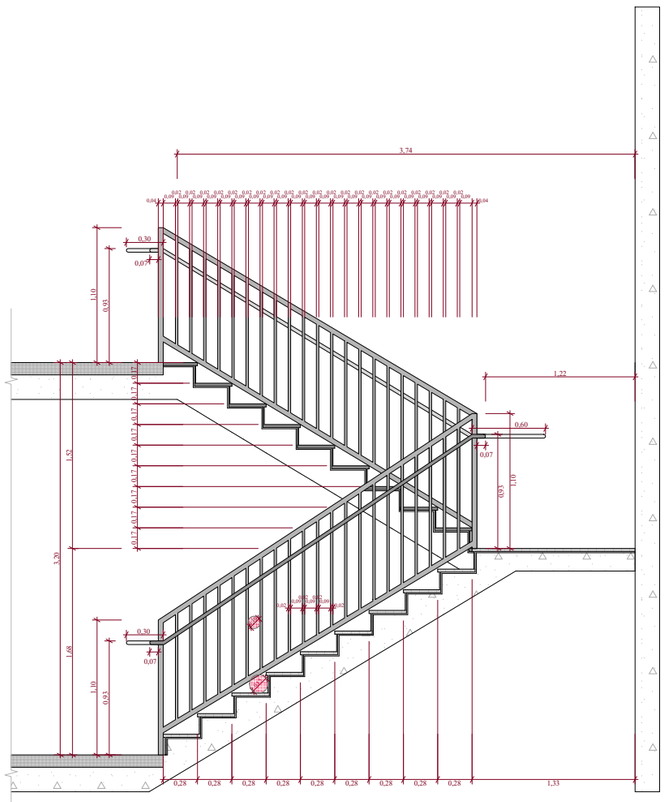

5

3

ფუნქციური დანიშნულება	ობიექტის მისამართი	ორგანიზაცია	დირექტორი
მრავალფუნქციური კომპლექსი (სავაჭრებელი და კომერციული)	ს.კ. 01.10.06.001.002; 01.10.06.001.125; 01.10.06.001.126; 01.10.06.001.229; 01.10.06.001.278 ქ. თბილისი, დასახლება დიდი დიღომი, პეტრე იბერის №30 ს.კ. 205011217	**შპს "კალასი"**	**გ. ხუციშვილი** პრ. ავტორი **მ. პაპუკაშვილი**

ტიპიური კიბის უჯრედის სქემა + 4.00 / + 36.00 ნიშნულებზე

ბლოკის კედელი

განათების პუნქტის სრულფასოვანი ელემენტები.

სანათი ელემენტია - 3 საათი.

(ბეტონი, კრეტი, რისაშენება, ნაბეჭდია და სახეზანის ანალოგი)

საკალასტრო საზღვარი

განაშენიანების რეგულირების წითელი ხაზი

კედლის ცენტრალიზების ხარისხი 1 საათი

კედლის ცენტრალიზების ხარისხი 2 საათი

პროფილი

ღერძის ხაზი

+7,30 - ობიექტის მოეპირქვნების ნიშნული

+7,20 - სტრუქტურის ზედაპირის ნიშნული

A - 3	
მასშტაბი	1 : 50
თარიღი	10/02/2022
ფურც.	91

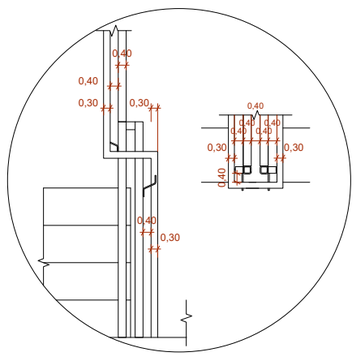

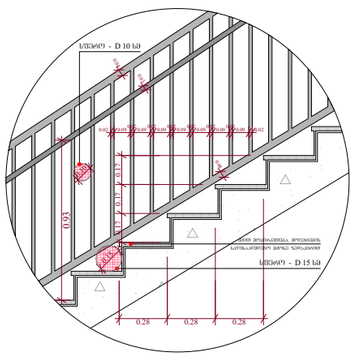

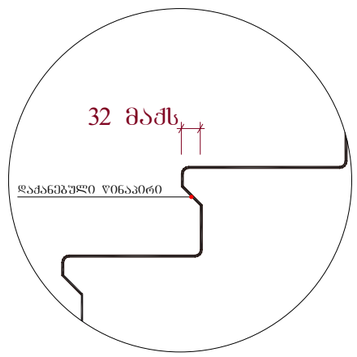

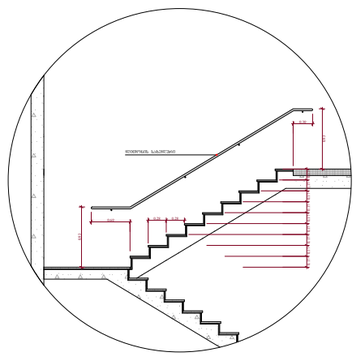

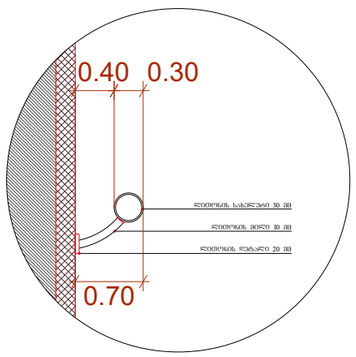

ტიპიური კიბის შჯრედის სქემა + 36.00 - + 42.00; ნიშნულებზე

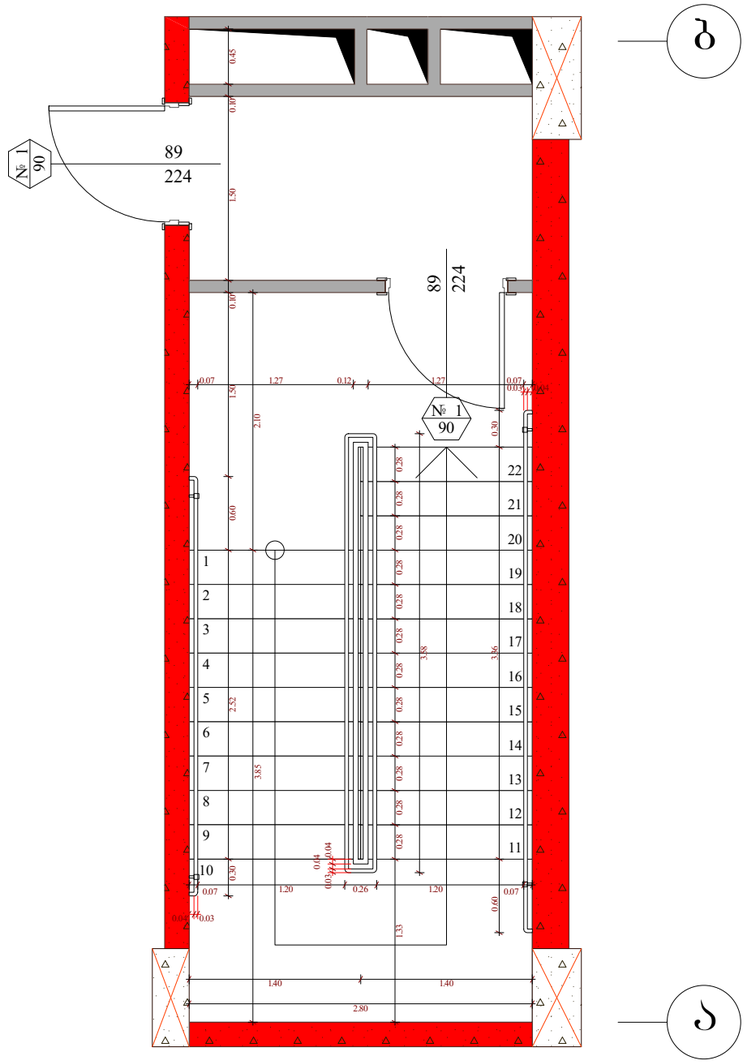

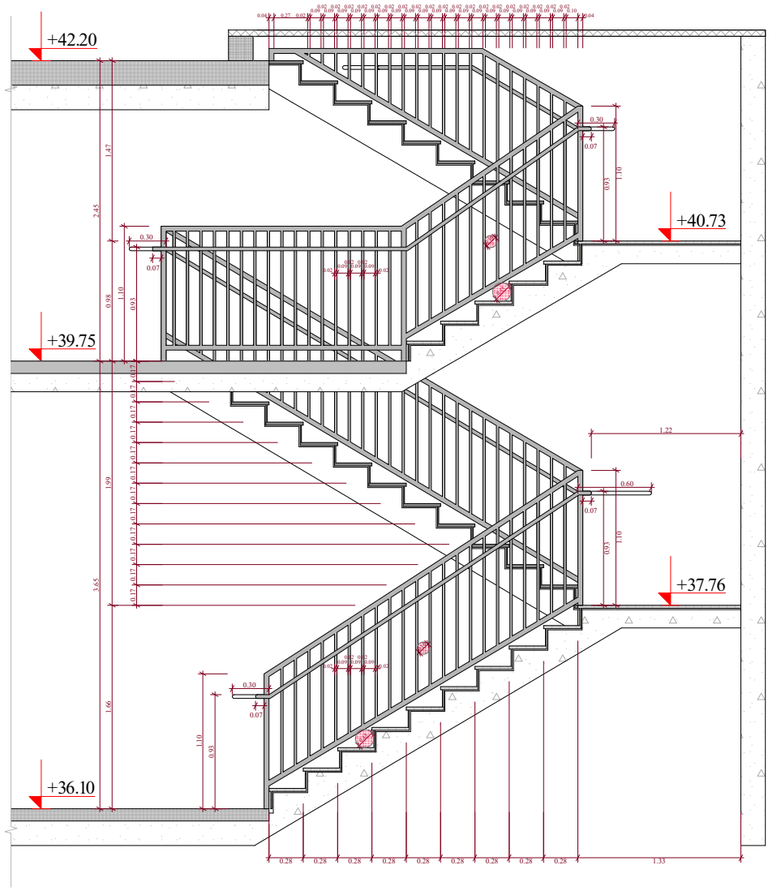

შენიშვნები :

- ქვედა კიბეს (მათ შორის გარე კიბეს) ყოველი საფეხურის დასაბოჭებლის 40 მმ სავალ ნაწილს, რომელიც იზომება საფეხურის ნაშვერიდან თარაზულად, ეძენება ერთგვაროვანი ფერის მძიმე ზედაპირი, რომელიც საფეხურის დანარჩენი ნაწილისგან მკვეთრად განსხვავებული იქნება (მუქი ღია ფონზე). ხილვადი კონტრასტი გაბარძელება ყოველი საფეხურის ერთი კიდიდან საფეხურის მეორე კიდემდე.

- მისაწვდომი გზაკიბის საზღვრებში იატაკის ზედაპირები იქნება მდგრადი, მქარი და არასრიალა.

- კიბის საფეხურების განსხვავებული მონიშვნა იქნება გამძლე.

- შენობის გარეთ მდებარე კიბის საფეხურები და გაძნები ისე დაბეგმარდება, რომ სავალ ზედაპირზე წყალი არ დაბრუნდება.

- გასანათებელი საშუალებები უზრუნველყოფს კიბეების განათებას, რომელიც გაიზომება საბინელების ზედაპირებს და გაძნების ზედაპირების ცენტრში გაზომვისას საფეხურის წინაპირიდან 600 მმ-ის სახღვრებში, შემდეგი წესის შესაბამისად :

1. არაუმცირეს 11 ლუქსი განათება.
2. არაუმცირეს 100 ლუქსი განათება, კიბეთ სარგებლობის დროს.
3. კიბეების გამოქვეყნებისას 11 ლუქსიდან 110 ლუქსზე გადასვლა შესაძლებელი უნდა იყოს განათების სამართავებით უზრუნველყოფილი ავტომატური, მოძრავი სენსორული ტიპის განათების ჩამრთველებით, რომლებიც შესაბამება ყველა ქვემოთ ჩამოთვლილს :

ა) განათ ბის სამართავები აღჭურვილი იქნება საიმედო ოპერაციული სისტემით და შეიზახებული იქნება ამ მიზნით გამოქვეყნებისთვის.

ბ) მოძრავი სენსორი გააქტიურდება დამკავებლის მოძრაობით საფეხურებზე ან საფეხურების გაძნებზე.

გ) განათების გამააქტიურებელი დაქვეყნებული იქნება არაუმცირეს 15 წუთიანი მოქმედების კერიოდით.

დ) გზა-კიბის განათება ჩაირთვება ავტომატური სენსორული ჩამრთველით, ასეთის არსებობის შემთხვევაში ისე, რომ შესახვლელში მდებარე გაძანზე, მის მოსაზღვრე ორიენტირ კიბის მარშსა და შესახვლელსა მდებარე გაძნის ზედაპი და ქვემოთ მდებარე გაძნებზე მე - 4 კუნძტით დაფიქსირი განათ ბულობის დროს საფეხურის გამოქვეყნებამდე იქნება უზრუნველყოფილი.

- კიბის სახელურები და ნებისმიერი კედელი ან მათ მოსაზღვრედ მდებარე სხვა ზედაპირი არ იქნება ბასრი ან უხეში ელემენტების შემცველი.

- კიბის სახელურები არ იტრიალებს მათი გულების საზღვრებში.

ფუნქციური დანიშნულება	ობიექტის მისამართი	ორგანიზაცია	დირექტორი
მრავალფუნქციური კომპლექსი (სახოვრებელი და კომერციული)	ს.კ. 01.10.06.001.002; 01.10.06.001.125; 01.10.06.001.126; 01.10.06.001.229; 01.10.06.001.278 ქ. თბილისი, დასახლება დიდი დიღომი, პეტრე იბერის №30 ს.კ. 205011217	**შპს "კალასი"**	**გ. ხუციშვილი** პრ. ავტორი **მ. პაპუკაშვილი**

ტიპიური კიბის შჯრედის სქემა + 36.00 / + 42.00 ნიშნულზე

ბეტონის კედელი
საკაფსახტრე საზღვარი
ბანაშენობების რეგისტრირების წყის ღვე ხაზი
კედლის ცენტრალიზებების ხარისხი 1 საათი
კედლის ცენტრალიზებების ხარისხი 2 საათი
ბანაშენობების კეთრნის სტრუქტურული ელემენტები.
ხანაგრძლივობა - 3 საათი.
(ცემენტ, კრემ, რიგნარება, იატაკისა და სახეარების ანალოგი)
პინილი
ღერძის ხაზი
+7,30 - იატაკის მოპირკეთების ნიშნული
+7,20 - სტრუქტურის ზედაპირის ნიშნული

A - 3

მასშტაბი	1 : 50
თარიღი	10/02/2022
ფურც.	92

სამანძანო პანდუსის სძემა - 3.00 და - 6.00 ნიშნულებზე

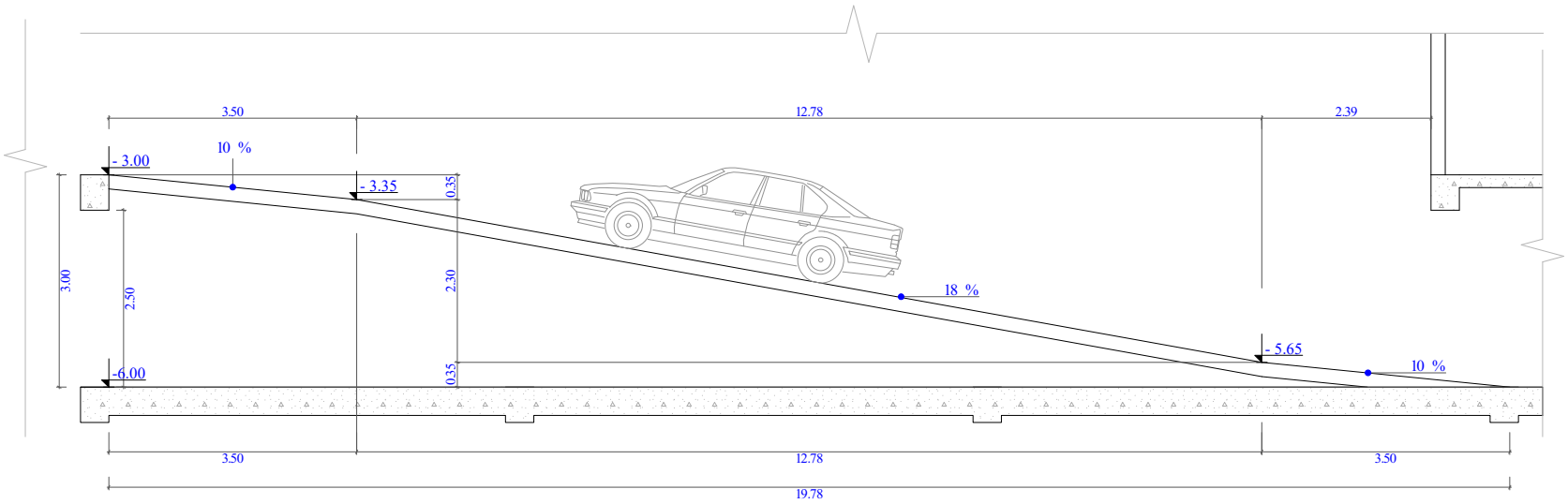

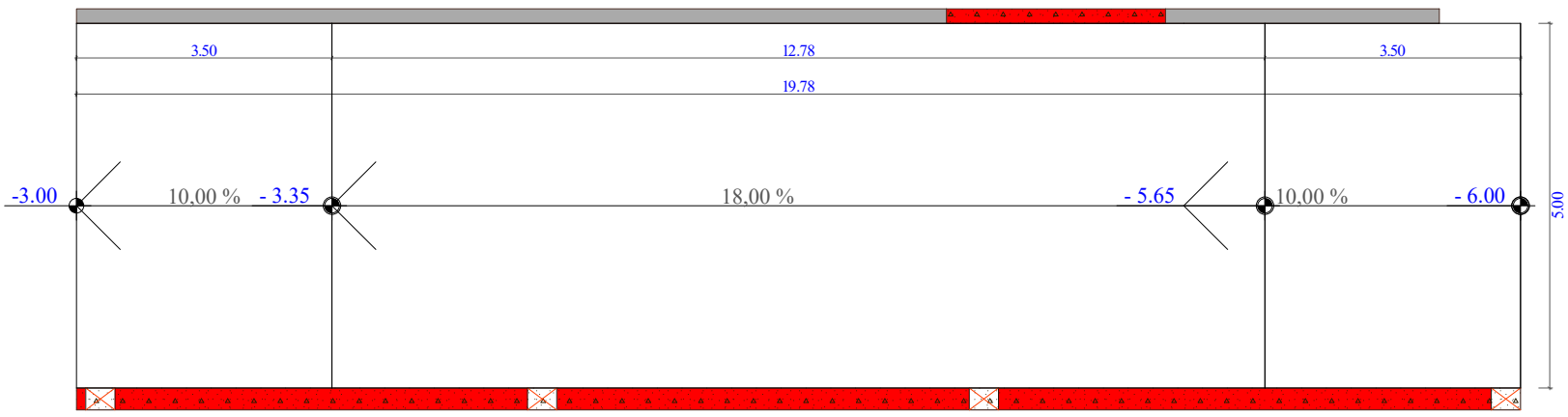

სამანძანო პანდუსის სძემა - 0.60 და - 3.00 ნიშნულებზე

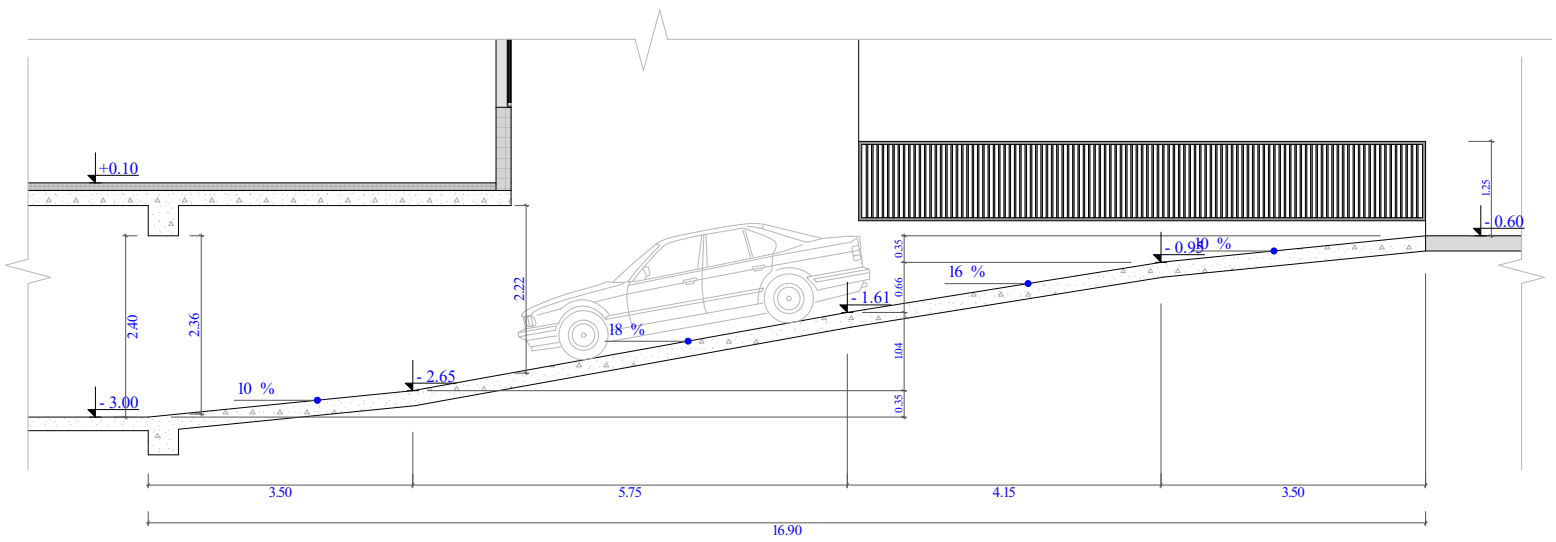

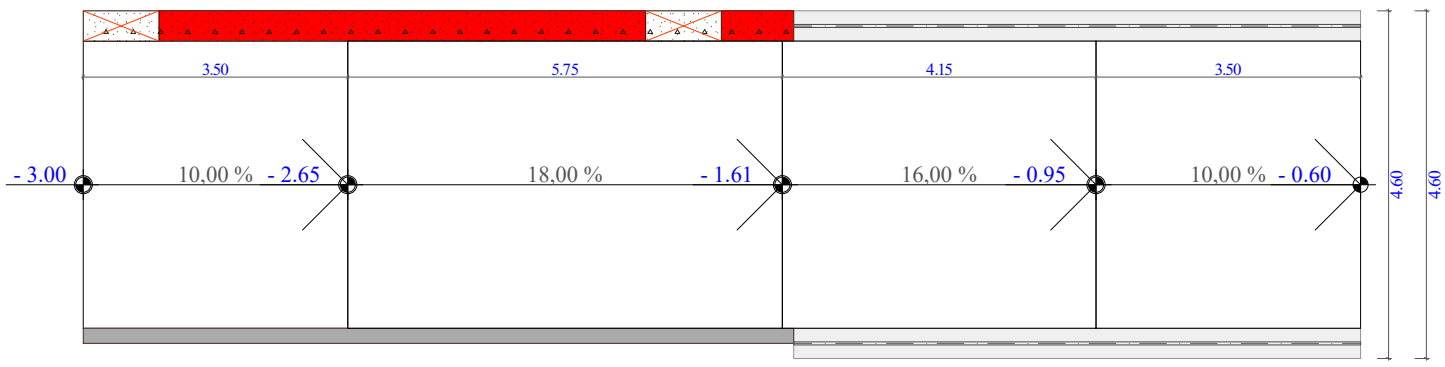

ფუნქციური დანიშნულება	ობიექტის მისამართი	ორგანიზაცია	დირექტორი		პანდუსის დეტალი	A - 3
მრავალფუნქციური კომპლექსი (საცხოვრებელი და კომერციული)	ს.კ. 01.10.06.001.002; 01.10.06.001.125; 01.10.06.001.126; 01.10.06.001.229; 01.10.06.001.278 ქ. თბილისი, დასახლება დიდი დიღომი, მიკრო/რაიონი I, პეტრე იბერის ქუჩა №30	**შპს "კალასი"** ს.კ. 205011217	**გ. ხუციშვილი** პრ. ავტორი **მ. პაპუკაშვილი**			მასშტაბი 1 : 100 თარიღი 10/02/2022 ფურც. 93

საკადასტრო საზღვარი
განაშენიანების რეგულირების წითელი ხაზი
კედლის ცეცხლგამძლეობის ხარისხი 1 საათი
კედლის ცეცხლგამძლეობის ხარისხი 2 საათი

+7,30 - ია-ტაკის მოპირკეთების ნიშნული
+7,20 - სტრუქტურის ზედაპირის ნიშნული
გლუვის კედელი
გაწითლებული ბეტონის სარეზერვო ფილებისთვის, სანარჩენო ტერიტორია - 3 საათის ცეცხლ, ქრომ, ორთანაბაც, ია-ტაკისა და სახურავის ანარეკლის

გაძლიერებული ბეტონის სვეტები 0.30X0.40; 0.40X0.40; 0.80X0.40; 1.00X0.40; 1.20X0.40; ცეცხლმედეგობა 2სთ.

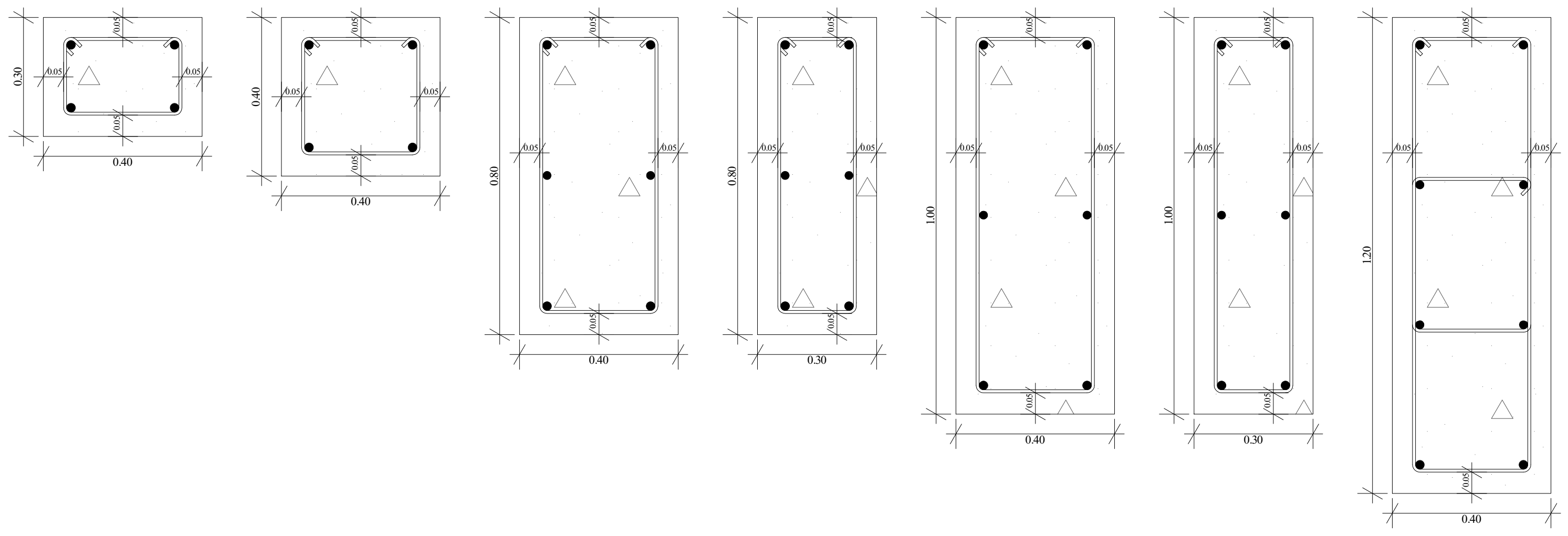

გაძლიერებული ბეტონის კოჭი იატაკის და სახურავის ფილა 0.20X0.40; 0.30X0.40; 0.40X0.40; 0.20X0.50; 0.30X0.50; 0.40X0.50; ცეცხლმედეგობა 2სთ.

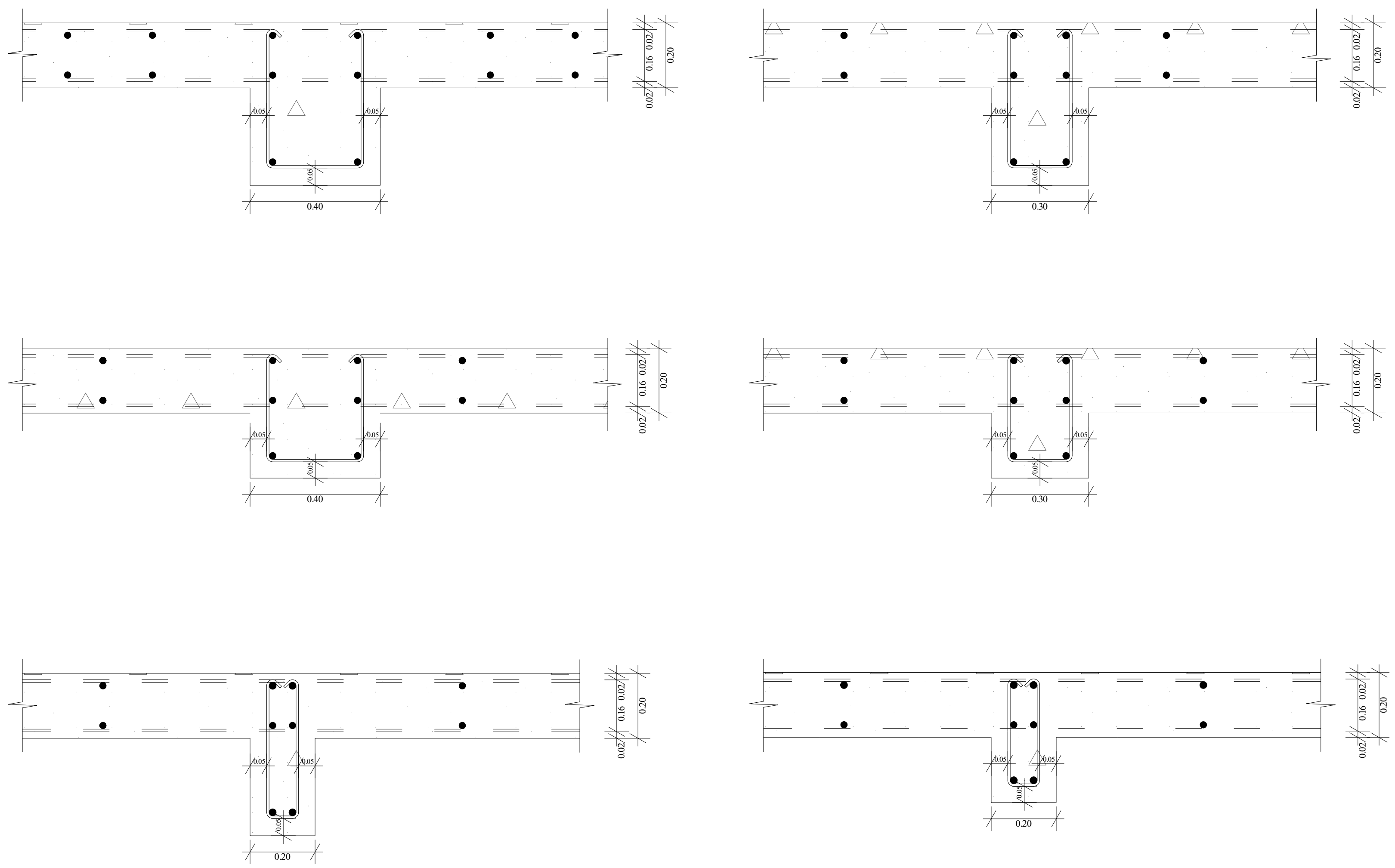

გაძლიერებული ბეტონის კედელი გზა-კიბის შემომზღუდავები ცეცხლმედეგობა 2სთ.

ბლოკის კედელი ოთახებს შორის გამყოფი ტიხრები ცეცხლმედეგობა 1 სთ.

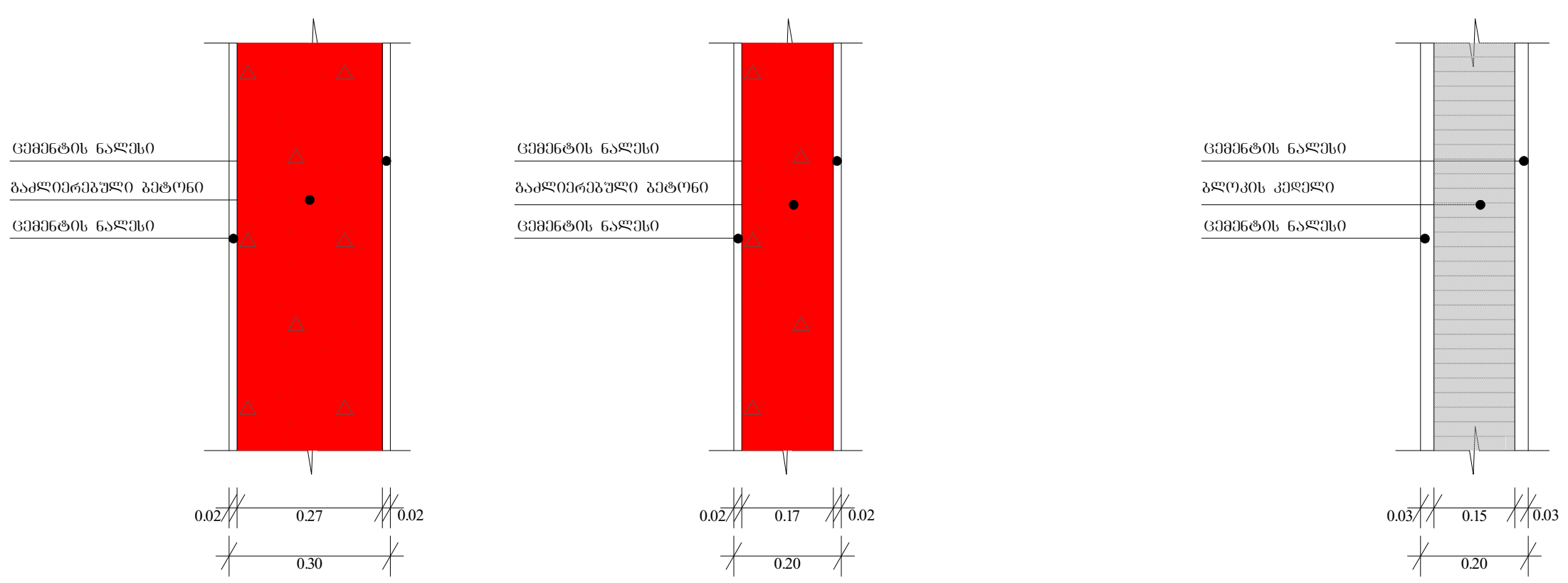

ფუნქციური დანიშნულება	ობიექტის მისამართი	ორგანიზაცია	დირექტორი
მრავალფუნქციური კომპლექსი (საცხოვრებელი და კომერციული)	ს.კ. 01.10.06.001.002; 01.10.06.001.125; 01.10.06.001.126; 01.10.06.001.229; 01.10.06.001.278 ქ. თბილისი, დასახლება დიდი დიღომი, პეტრე იბერის №30 ს.კ. 205011217	შპს "კალასი"	გ. ხუციშვილი პრ. ავტორი მ. პაპუაშვილი

გაძლიერებული ბეტონის სვეტის, კედლის, კოჭის და ბლოკის კედლის კვეთის დეტალები

- ბლოკის კედელი
- გაძლიერებული ბეტონის სტრუქტურული ელემენტები. ხანძარმედეგობა - 3 საათი. (სვეტი, კოჭი, დიაფრაგმა, იატაკისა და სახურავის ანაწყობი)
- საკადასტრო საზღვარი
- განაშენიანების რეგულირების წით ლი ხაზი
- კედლის ცეცხლმედეგობის ხარისხი 1 საათი
- კედლის ცეცხლმედეგობის ხარისხი 2 საათი
- ჭრილი
- ღერძის ხაზი
- +7,30 - იატაკის მოპირკეთების ნიშნული
- +7,20 - სტრუქტურის ზედაპირის ნიშნული

A - 3	
მასშტაბი	1:20
თარიღი	10/02/2022
ფურც.	94