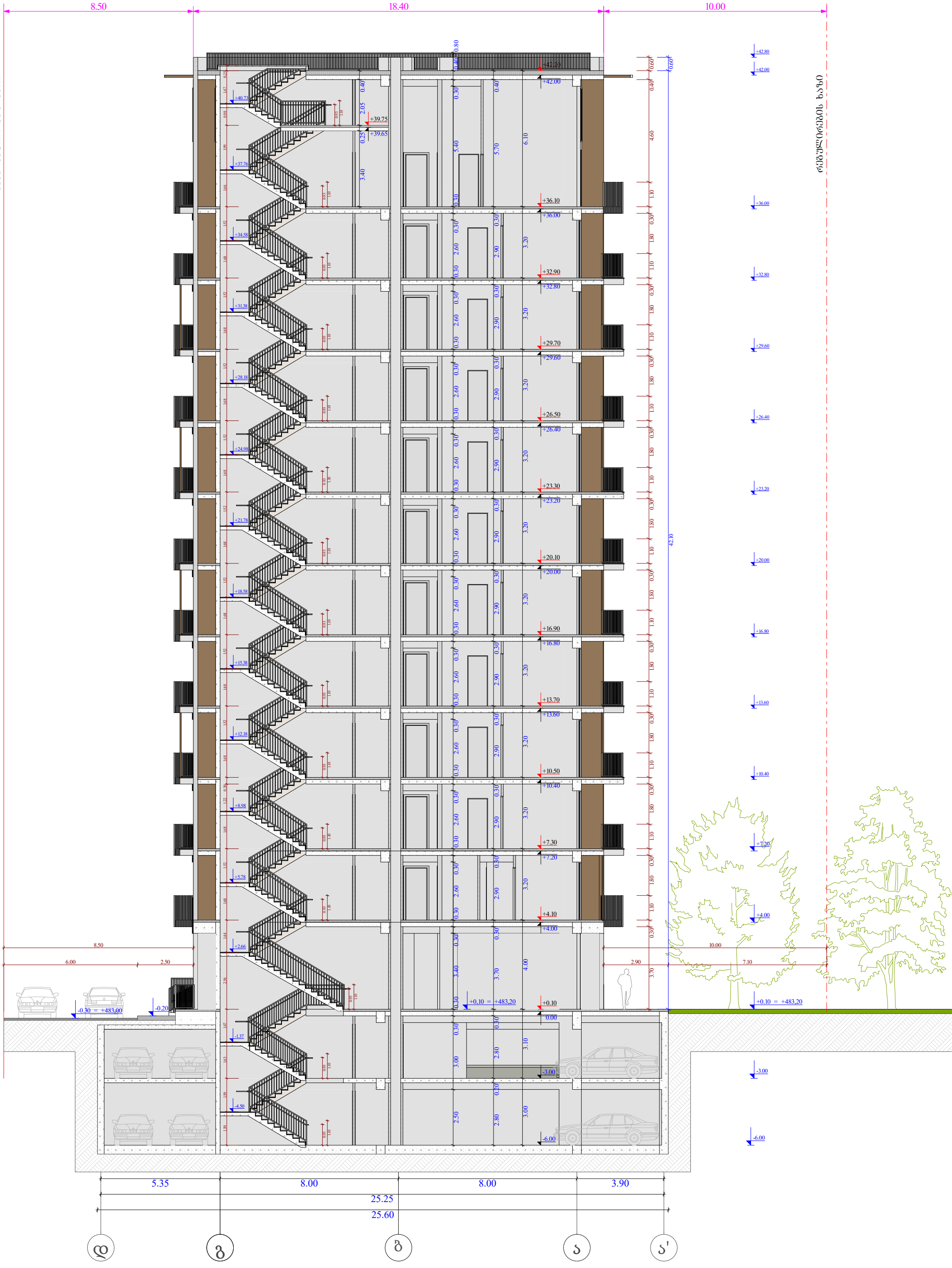

ფუნქციური დანიშნულება	ობიექტის მისამართი	ორგანიზაცია	დირექტორი
მრავალფუნქციური კომპლექსი (საცხოვრებელი და კომერციული)	ს.კ. 01.10.06.001.002; 01.10.06.001.125; 01.10.06.001.126; 01.10.06.001.229; 01.10.06.001.278 ქ. თბილისი, დასახლება დიდი დიღომი, მიკრო/რაიონი I, პეტრე იბერის ქუჩა №30	**შპს "კალასი"** ს.კ. 205011217	**გ. ხუციშვილი** პრ. ავტორი **მ. პაპუკაშვილი**

ჭრილი ვ - ა ღერძებში

- საპროექტო ხაზი
- განაშენიანების რეგულირების წითელი ხაზი
- კედლის ცეცხლდედეგობის ხარისხი 1 საათი
- კედლის ცეცხლდედეგობის ხარისხი 2 საათი

+7.30 - იატაკის მოპირკეთების ნიშნული

+7.20 - სტრუქტურის ზედაპირის ნიშნული

გლუვის კედელი

გაჯერებისველი ბეტონის სტრუქტურული ელემენტების, სანაპირეშეფარება - 3 საათი, (ცემენტი, ქვიშა, ხრეშიანად, იატაკისა და სახურავის ანარჩენი)

A - 3	
მასშტაბი	1 : 150
თარიღი	10/02/2022
ფურც.	85

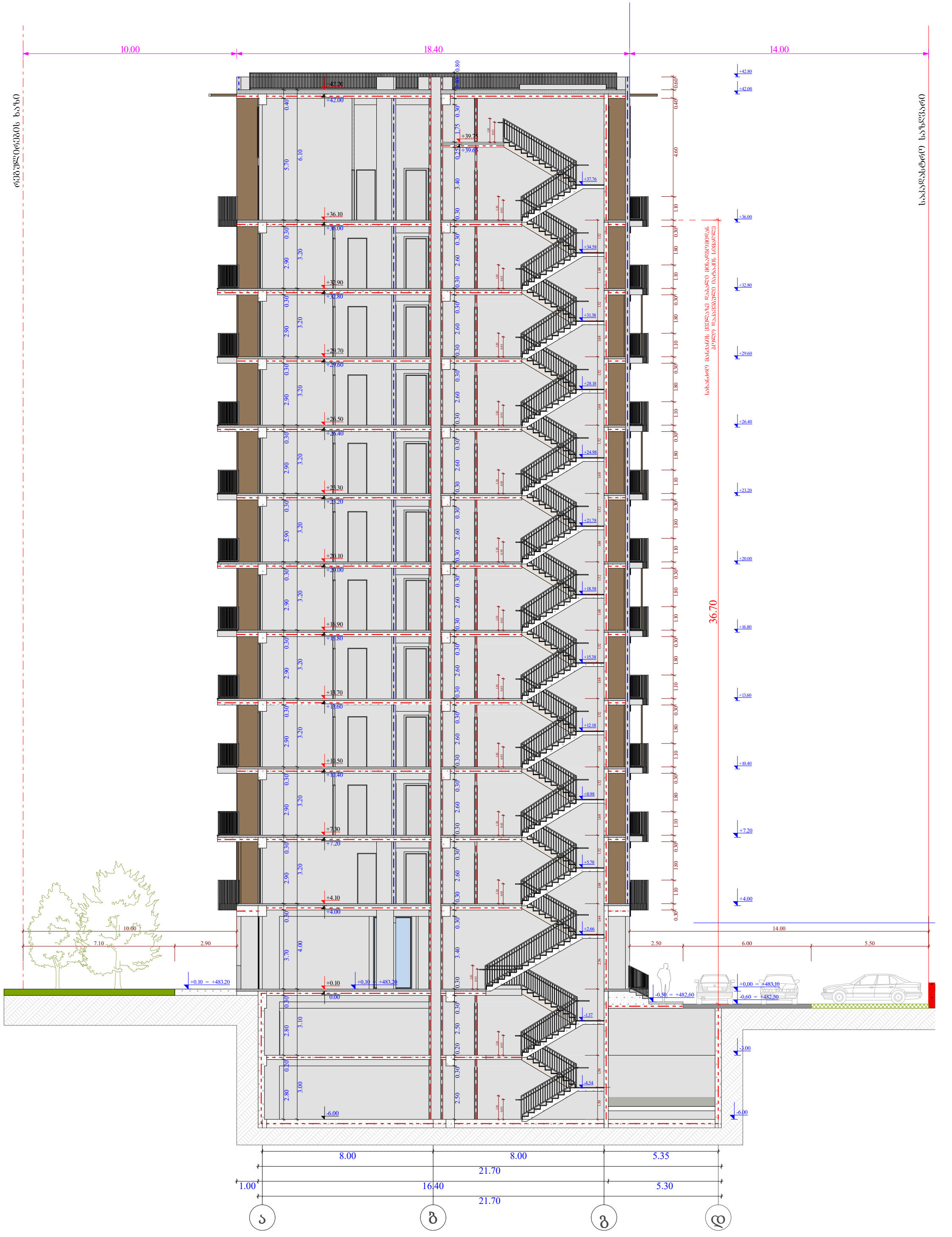

ფუნქციური დანიშნულება	ობიექტის მისამართი	ორგანიზაცია	დირექტორი		
მრავალფუნქციური კომპლექსი (საცხოვრებელი და კომერციული)	ს.კ. 01.10.06.001.002; 01.10.06.001.125; 01.10.06.001.126; 01.10.06.001.229; 01.10.06.001.278 ქ. თბილისი, დასახლება დიდი დიღომი, მიკრო/რაიონი I, პეტრე იბერის ქუჩა №30	შპს "კალასი" ს.კ. 205011217	გ. ხუციშვილი პრ. ავტორი მ. პაპუკაშვილი	ჩრილი ა - ბ ღერძებში	

- საპროექტო საზღვარი
- განაშენიანების რეგულირების წითელი ხაზი
- კედლის ცენტრალური ღერძის ხარისხი 1 საათი
- კედლის ცენტრალური ღერძის ხარისხი 2 საათი

+7,30 - ბატარეის მოპირკეთების ნიშნული
+7,20 - სტრუქტურის ზედაპირის ნიშნული
გლუვის კედელი
გარეთა/შიდა კედლის სტანდარტული ფილების, საანალიზოა - 3 საათი, (ბეტონი, ქვიშა, ხრეშისგან, ბატარეა და სახურავის ანარჩენი)

A - 3	
მასშტაბი	1 : 150
თარიღი	10/02/2022
ფურც.	86

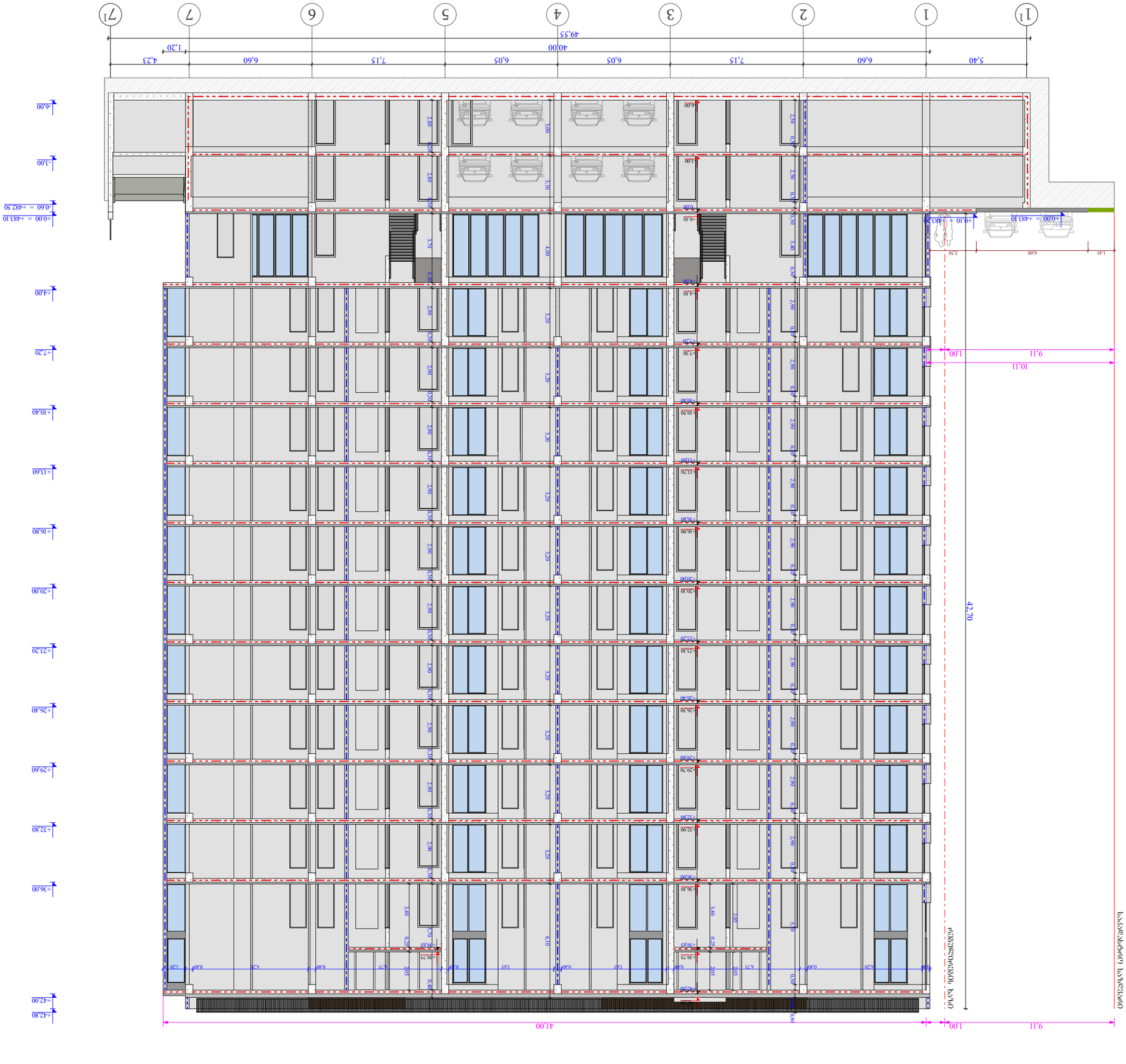

(ՅՈՒՆԱՑՈՒՄ ՈՒՆԵՑՈՂ)

ի.պ. 01.10.06.001.002;
01.10.06.001.125; 01.10.06.001.126;
01.10.06.001.229; 01.10.06.001.278

քաղաք Գյումրի, Վարդանանց պողոտա թիվ 30

ՊՐՈՅԵԿՏԱՅԻՆ ԱՇԽԱՏԱՆՔՆԵՐ

ՅԱՐԿԱՅԻՆ ՊԱՏՎԻՐԱՏՈՒ ՀԱՄԱՐ ՀՈՂԱՄԱՍԻ ԱՐՏԱՔԻՆ ՀԱՐԴԱԿՈՒՄՆԵՐԻ ԵՎ ՀԱՐԱԿՑԱՅՈՒՄՆԵՐԻ ՀԱՄԱԼՄԱՆ ՆԱԽԱԳԻԾ

(ՊՈՒՆԱՑՈՒՄ ՈՒՆԵՑՈՂ)

ՀՀԼ "ԱՐՄՍԱԼՈՒ"

ի.ջ. 20501121?

ՊՐՈՅԵԿՏՈՒՄԱՎ	
Ա. ԲՂՇՈՒՅԱՆՄՆ	
ՀԱ. ՀՀՀՊՈՒՄԱՎ	
Ա. ՀՀՀՊՈՒՅՈՒՅՈՒՄՆ	

ՅԱՐԿԱՅԻՆ 1 - 7 ՊՐՈՅԵԿՏԱՅԻՆ

ՇԻՆԱՐԱՐՈՒԹՅԱՆ ՎԱՎԵՐԱԿԱՆ	A - 3
ՄԱՍՇՏԱԲ	1 : 200
ՕՐԱԿՈՉՈՒՄ	10/02/2022
ՇՐՋԱԳԾ.	87

შენიშვნები :

- ყველა კიბეს (მათ შორის გარე კიბეს) ქონდეს საფეხურის დასაბეტონების 40 მმ სანამდე ნაწილს, რომელიც ოპერდება საფეხურის ნაშენიდან მარაზულად. ქანება პროექტირებული შენის მიმდინარე ზედაპირი, რომელიც საფეხურის დანარჩენი ნაწილებად მკვეთრად განსხვავებული იქნება (მუქი და ფერადი). ხილვადი კონტრასტი გაბარძილება ქონდეს საფეხურის ერთი კიდიდან საფეხურის მეორე კიდემდე.

- მისაღწევი გზაკიბის საზღვრებში ბალახის ზედაპირები იქნება მდგრადი, მკვრივი და არასრიალა.

- კიბის საფეხურების განსხვავებული მონიშვნა იქნება გამყოფი.

- შენობის გარეთ მდებარე კიბის საფეხურები და გაძნები ისე დაგეგმარდება, რომ სანამდე ზედაპირზე წყალი არ დაგროვდება.

- გასანათებელი საშუალებები უზრუნველყოფს კიბეების განათებას, რომელიც გაიზომება საბინაო ბლოკების ზედაპირების და გაძნების ზედაპირების ცენტრში გაზომვისას საფეხურის ზინაპირიდან 600 მმ-ის სიმაღლეში, შემდეგი წესის შესაბამისად :

1. არანაკლებ 11 ლუქსი განათება.
2. არანაკლებ 100 ლუქსი განათება, კიბეზე სარეგისტრაციო დროს.
3. კიბეების გამოქვეყნებისას 11 ლუქსიდან 110 ლუქსზე გადასვლა შესაძლებელი უნდა იქნეს განათების სამართავებით უზრუნველყოფილი ავტომატური, მოძრავი სენსორული ტიპის განათების ჩამრთველებით, რომელიც შეესაბამება ქვემოთ ჩამოთვლილს :

ა) განათ ბის სამართავები აღჭურვილი იქნება საბინაო ოპერაციული სისტემით და შეესაბამება იქნება ამ მოსნით გამოყენებისთვის.

ბ) მოძრავი სენსორი გააქტიურდება დამკავებლის მოძრაობით საფეხურებზე ან საფეხურების გაძნებზე.

გ) განათების გამააქტიურებელი ღილაკები იქნება არანაკლებ 15 წუთიანი მოქმედების პერიოდით.

დ) გზაკიბების განათება ჩართვებია ავტომატური სენსორული ჩამრთველებით, ასეთის არსებობის შემთხვევაში ისე, რომ შესასვლელში მდებარე გაძანზე, მის მოსაზღვრე ოთთიოეულ კიბის მარშა და შესასვლელზე მდებარე გაძნის ზემოთ და ქვემოთ მდებარე გაძნებზე მე - 4 პუნქტით დადგენილი განათ ებულობის დონე საფეხურის გამოყენებამდე იქნება უზრუნველყოფილი.

- კიბის სახელურები და ნაბიჯისთვის კედლები ან მათ მოშორებით მდებარე სხვა ზედაპირი არ იქნება ბასრი ან უხეში ელემენტების შემცველი.

- კიბის სახელურები არ იტრიალებს მათი გუდების საზღვრებში.

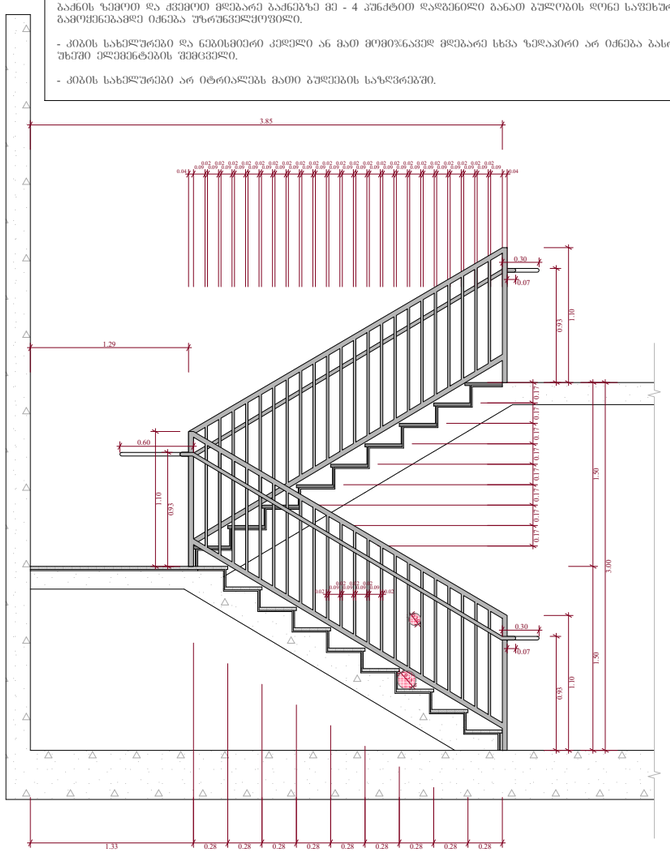

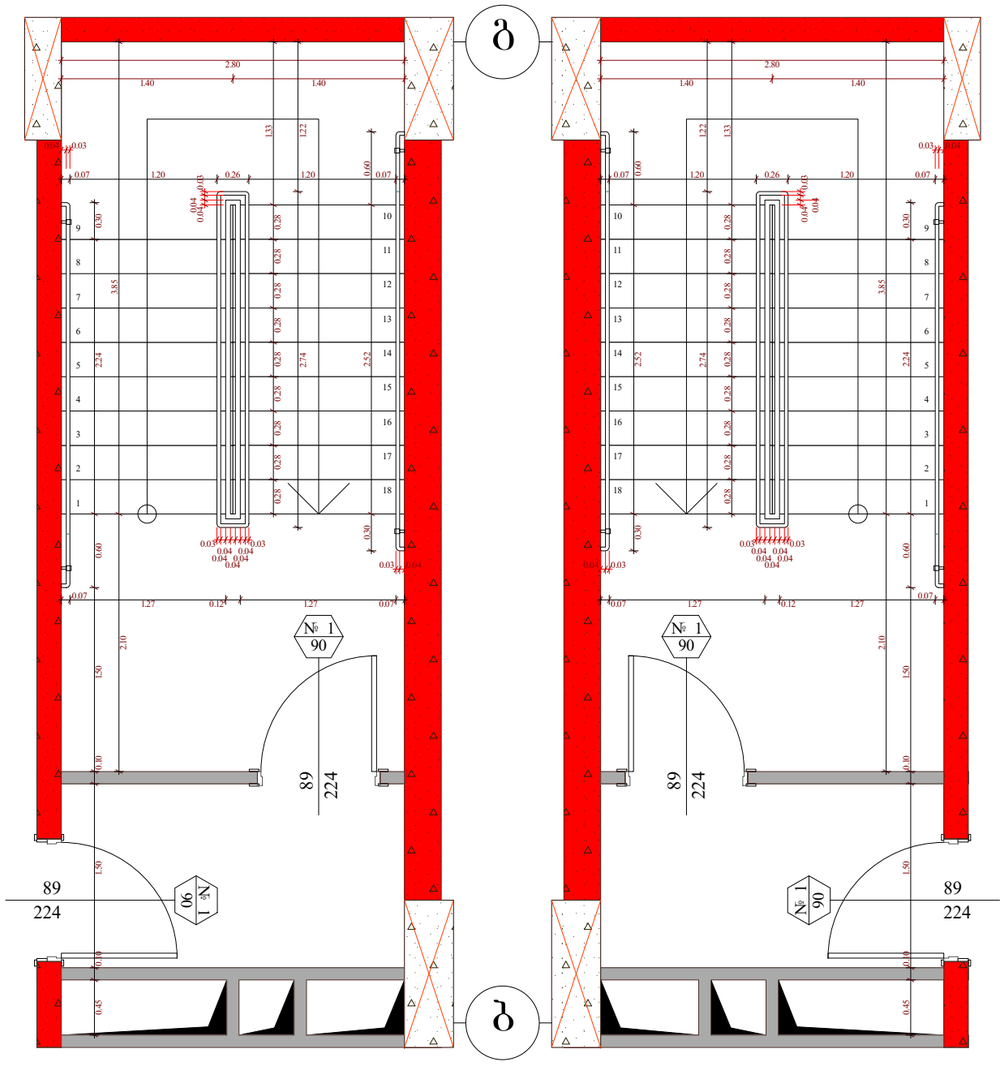

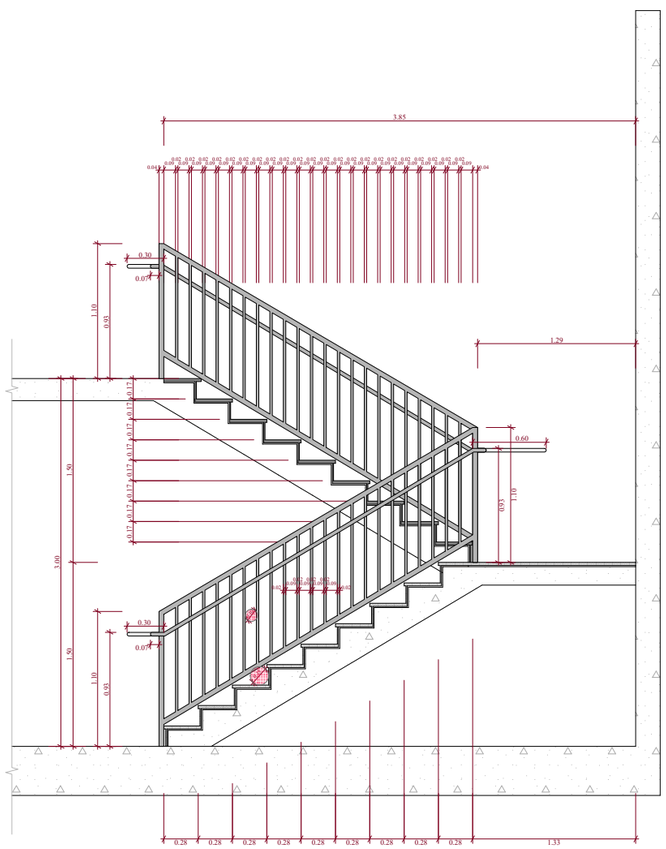

ტიპიური კიბის უჯრედის სქემა - 6.00 ნიშნულზე

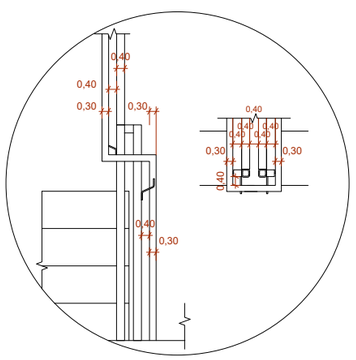

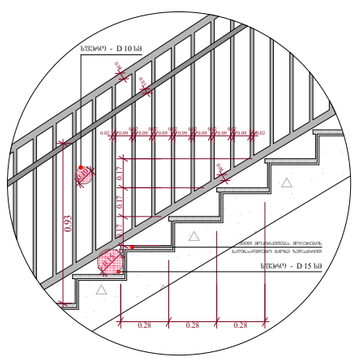

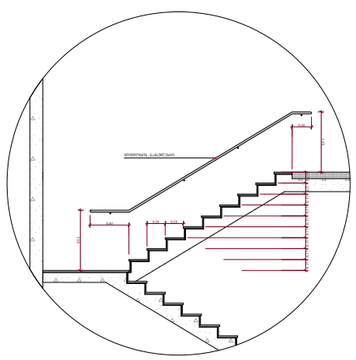

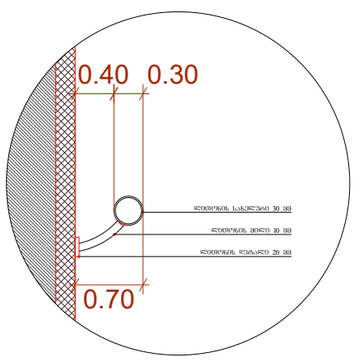

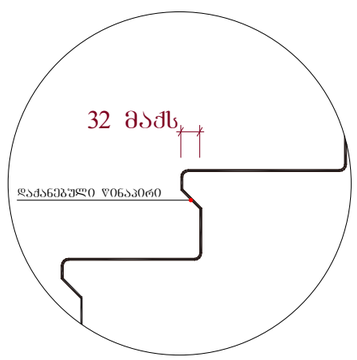

ფუნქციური დანიშნულება	ობიექტის მისამართი	ორგანიზაცია	დირექტორი
მრავალფუნქციური კომპლექსი (საცხოვრებელი და კომერციული)	ს.კ. 01.10.06.001.002; 01.10.06.001.125; 01.10.06.001.126; 01.10.06.001.229; 01.10.06.001.278 ქ. თბილისი, დასახლება დიდი დიღომი, პეტრე იბერის №30 ს.კ. 205011217	შპს "კალასი"	გ. ხუციშვილი პრ. ავტორი მ. პაპუკაშვილი

ტიპიური კიბის უჯრედის სქემა - 6.00 ნიშნულზე

ბლოკის კედლები

საკონსტრუქციო კედლების სტრუქტურული ელემენტები.

საანგარიშო პარამეტრების ცვლილების ხაზები

საანგარიშო ჭრილების ადგილმდებარეობა

+7,30 - ობიექტის მოედანზე ნიშნული

+7,20 - სტრუქტურის ზედაპირის ნიშნული

A - 3	
მასშტაბი	1 : 50
თარიღი	10/02/2022
ფურც.	88

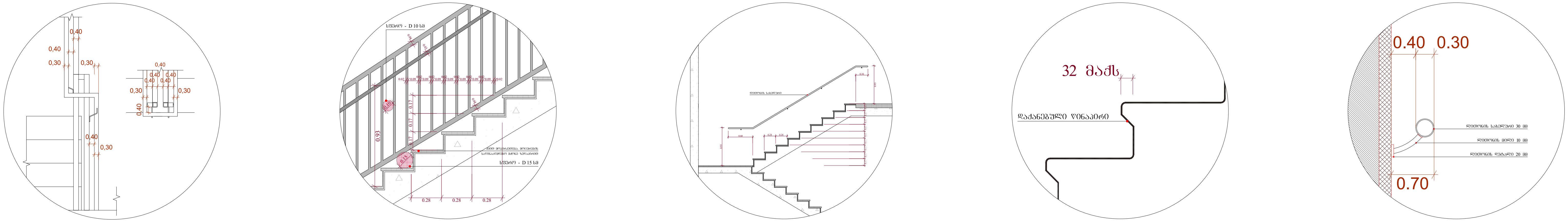

ტიპიური კიბის უჯრედის სქემა - 3.00 ნიშნულზე

შენიშვნები :

- ყველა კიბეს (მათ შორის გარე კიბეს) ყოველი საფეხურის დასაბიჯებლის 40 მმ სავალ ნაწილს, რომელიც იზომება საფეხურის ნაშვერიდან თარაზულად, ექნება ერთგვაროვანი ფერის მქონე ზედაპირი, რომელიც საფეხურის დანარჩენი ნაწილისგან მკვეთრად განსხვავებული იქნება (მუქი ღია ფონზე). ხილვადი კონტრასტი გაგრძელდება ყოველი საფეხურის ერთი კიდიდან საფეხურის მეორე კიდემდე.

- მისაწვდომი გზაკიბის საზღვრებში იატაკის ზედაპირები იქნება მდგრადი, მყარი და არასრიალა.

- კიბის საფეხურების განსხვავებული მონიშვნა იქნება გამძლე.

- შენობის გარეთ მდებარე კიბის საფეხურები და ბაქნები ისე დაგეგმარდება, რომ სავალ ზედაპირზე წყალი არ დაგროვდება.

- განათებული საშუალებები უზრუნველყოფს კიბეების განათებას, რომელიც გაიზომება საბიჯელების ზედაპირების და ბაქნების ზედაპირების ცენტრში გაზომვისას საფეხურის წინაპირიდან 600 მმ-ის საზღვრებში, შემდეგი წესის შესაბამისად :

1. არაუმცირეს 11 ლუქსი განათება.
2. არაუმცირეს 100 ლუქსი განათება, კიბით სარგებლობის დროს.
3. კიბეების გამოყენებისას 11 ლუქსიდან 110 ლუქსზე გადასვლა შესაძლებელი უნდა იყოს განათების სამართავებით უზრუნველყოფილი ავტომატური, მოძრავი სენსორული ტიპის განათების ჩამრთველებით, რომლებიც შესაბამება ყველა ქვემოთ ჩამოთვლილს :

ა) განათ ბის სამართავები აღჭურვილი იქნება საიმედო ოპერაციული სისტემით და შეფასებული იქნება ამ მიზნით გამოყენებისთვის.

ბ) მოძრავი სენსორი გააქტიურდება დამკავებლის მოძრაობით საფეხურებზე ან საფეხურების ბაქნებზე.

გ) განათების გამააქტიურებლები დაყენებული იქნება არაუმცირეს 15 წუთიანი მოქმედების პერიოდით.

დ) გზა-კიბის განათება ჩაირთვება ავტომატური სენსორული ჩამრთველებით, ასეთის არსებობის შემთხვევაში ისე, რომ შესასვლელში მდებარე ბაქანზე, მის მოსაზღვრე თითოეულ კიბის მარშა და შესასვლელში მდებარე ბაქნის ზემოთ და ქვემოთ მდებარე ბაქნებზე მე - 4 პუნქტით დადგენილი განათ ბულობის დონე საფეხურის გამოყენებამდე იქნება უზრუნველყოფილი.

- კიბის სახელურები და ნებისმიერი კედელი ან მათ მომიჯნავედ მდებარე სხვა ზედაპირი არ იქნება ბასრი ან უხეში ელემენტების შემცველი.

- კიბის სახელურები არ იტრიალებს მათი ბუდეების საზღვრებში.

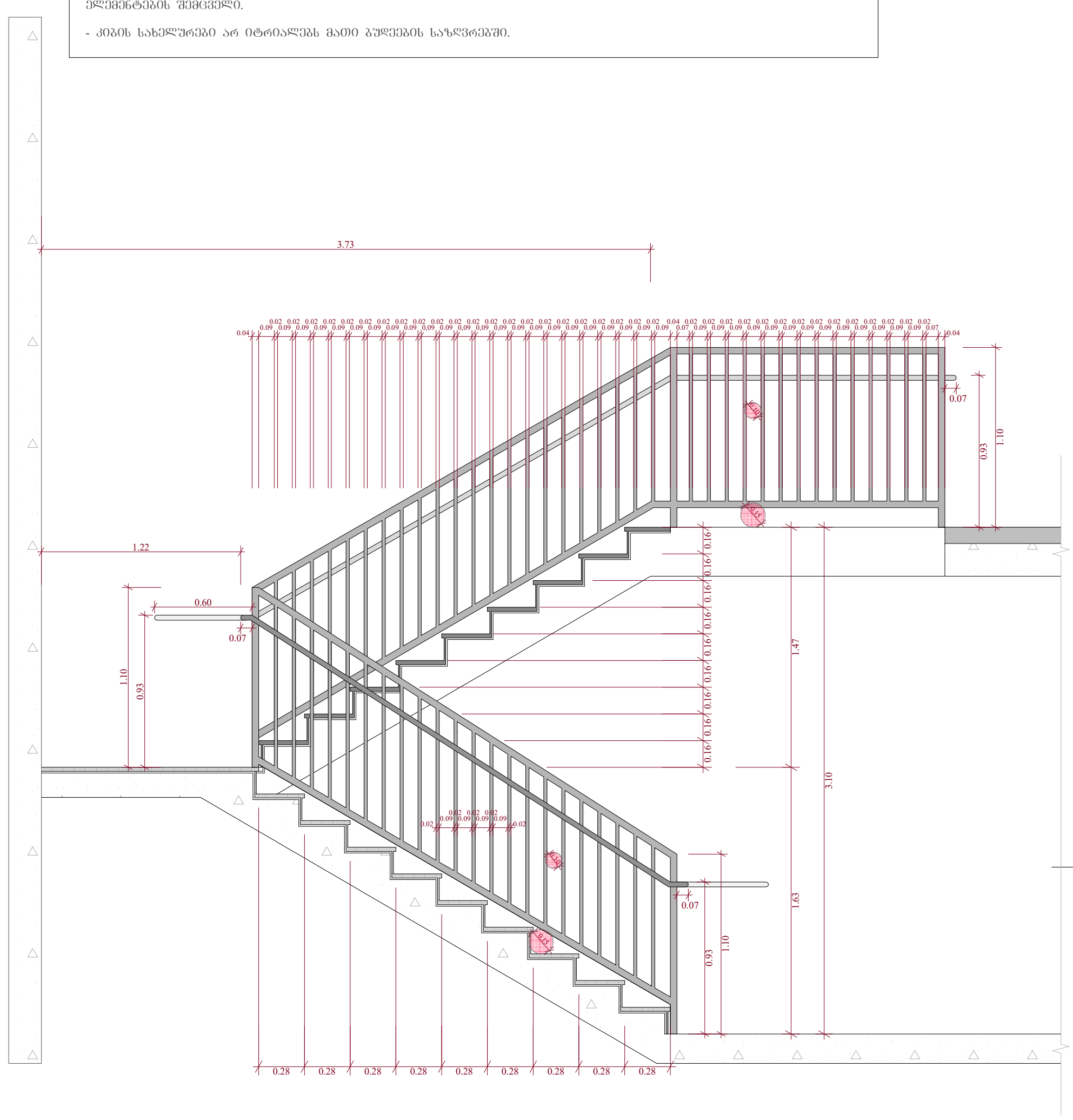

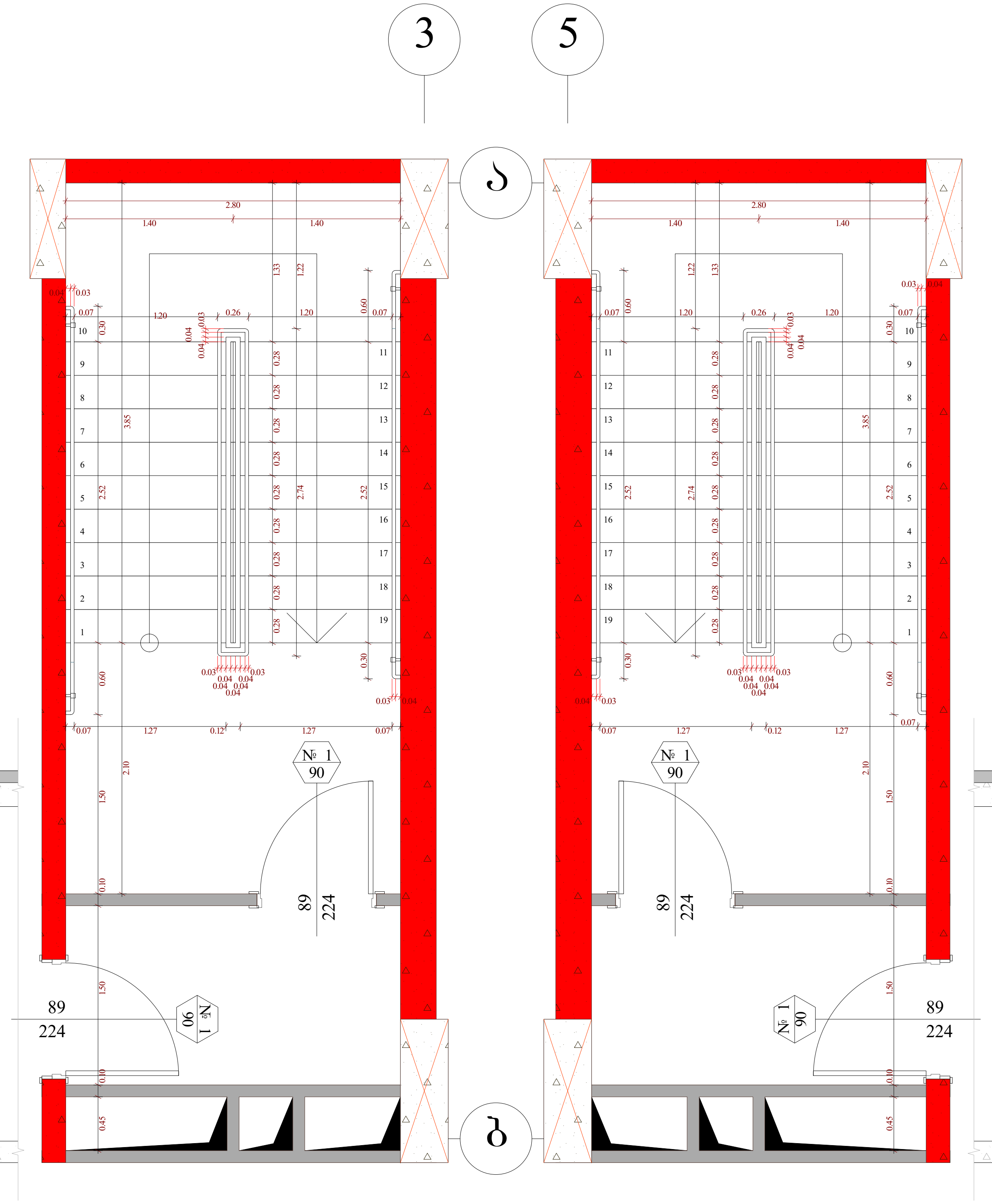

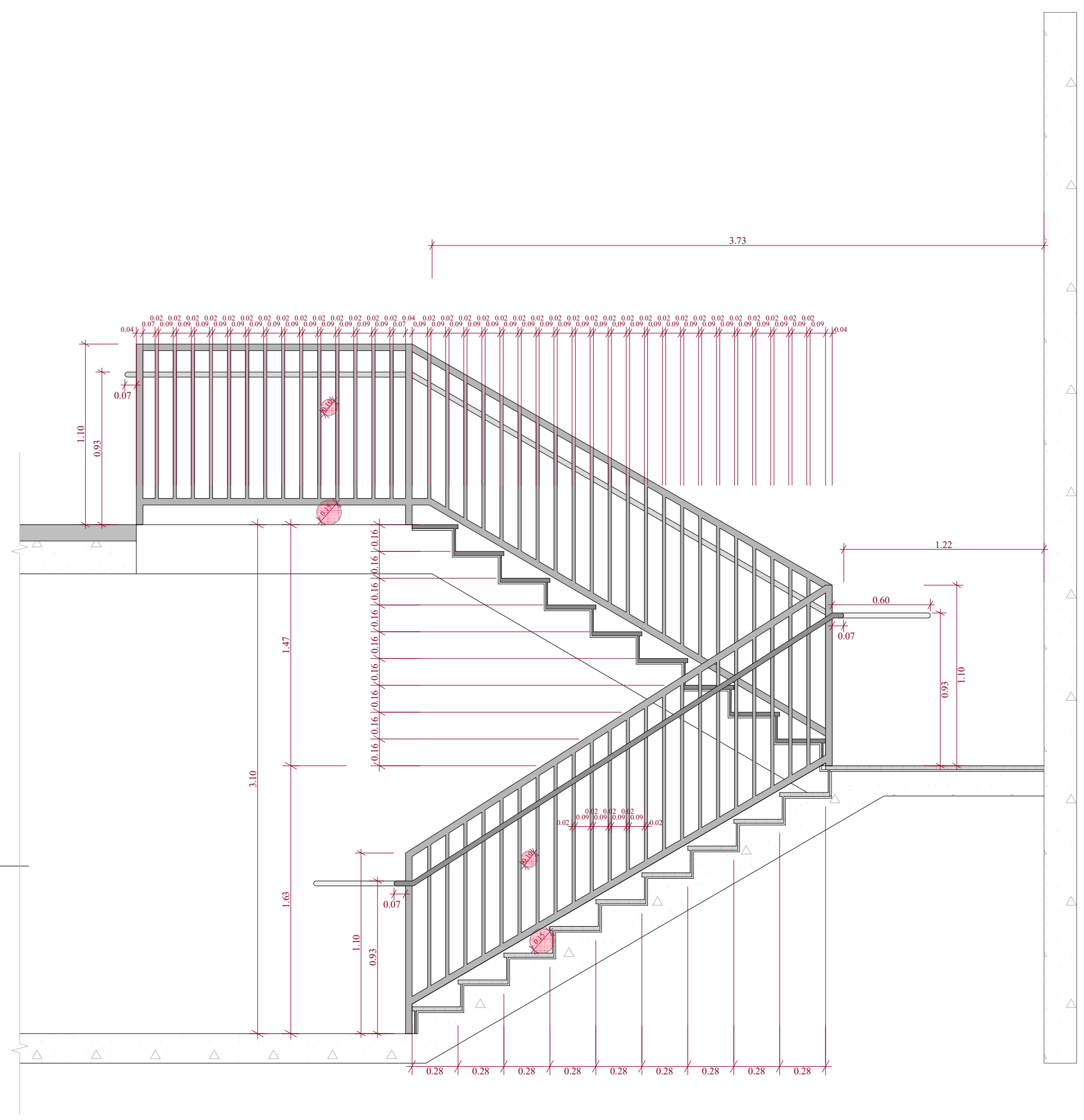

ფუნქციური დანიშნულება	ობიექტის მისამართი	ორგანიზაცია	დირექტორი
მრავალფუნქციური კომპლექსი (საცხოვრებელი და კომერციული)	ს.კ. 01.10.06.001.002; 01.10.06.001.125; 01.10.06.001.126; 01.10.06.001.229; 01.10.06.001.278 ქ. თბილისი, დასახლება დიდი დიღომი, პეტრე იბერის №30	შპს "კალასი" ს.კ. 205011217	გ. ხუციშვილი პრ. ავტორი მ. პაპუკაშვილი

ტიპიური კიბის უჯრედის სქემა - 3.00 ნიშნულზე

ბლოკის კედელი

გაძლიერებული ბეტონის სტრუქტურული ელემენტები.
ხანძარმედეგობა - 3 საათი.
(სვეტი, კოჭი, დიაფრაგმა, იატაკისა და სახურავის ანაწყობი)

საკადასტრო საზღვარი

განაშენიანების რეგულირების წით ლი ხაზი

კედლის ცეცხლმედეგობის ხარისხი 1 საათი

კედლის ცეცხლმედეგობის ხარისხი 2 საათი

ჭრილი

ღერძის ხაზი

+7,30 - იატაკის მოპირკეთების ნიშნული

+7,20 - სტრუქტურის ზედაპირის ნიშნული

A - 3	
მასშტაბი	1 : 50
თარიღი	10/02/2022
ფურც.	89

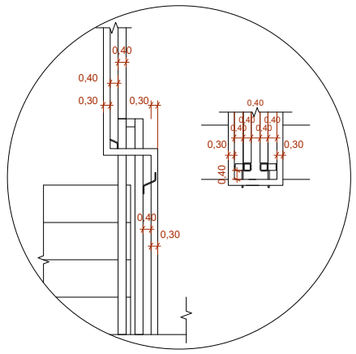

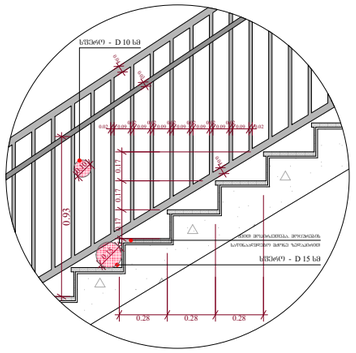

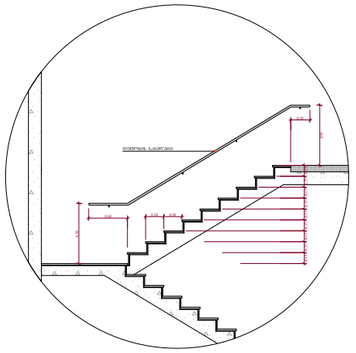

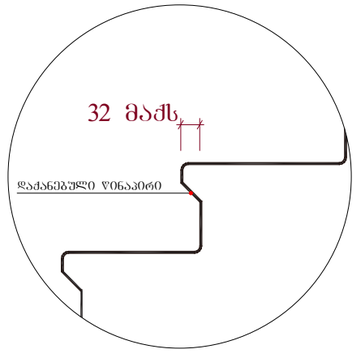

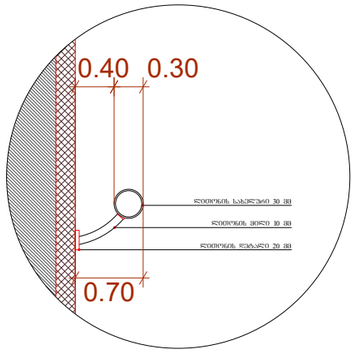

შენიშვნები :

- ქვედა კიბის (მათ შორის გარე კიბეს) მოედნის საფეხურის დასაპირველდის 40 მმ სიმაღლის ნაწილს, რომელიც იზოლირებულია საფეხურის ნაშენისგან თბარაზოლით, უნდა ეროზიასთან ერთად ბეტონით ჩამოსხმა.

- კიბის საფეხურების განსხვავებული მოხაზულობა იქნება მითითებული.

- შენიშვნის გარეშე მოცემული კიბის საფეხურები და გაკეთები იქნეს დაბეტონირება, რომ სასურველ ზედაპირზე წყალი არ დაგროვდეს.

- განათებული საშუალებები შორენიშნულია კიბეებში განათებას, რომელიც გამოყენება საპირველების ზედაპირების და გაკეთების ზედაპირების ექსტერიერში განთავსებას საფეხურების წინაპირიდან 600 მმ-ის სიგრძეებში, შემდეგი წესით შესაბამისად :

1. არანაკლებ 11 ლუქსის განათება.
2. არანაკლებ 100 ლუქსის განათება, კიბეთა სარეკლამო ბრტყ.
3. კიბეების განათებისას 11 ლუქსიდან 110 ლუქსამდე გაზრდილი უნდა იქნეს განათების სპეციალური უზრუნველყოფილი ავტომატური, მოძრავი სენსორული ტიპის განათების რეგისტრაციით, რომელიც შეესაბამება ქვედა ქვედით რეგისტრაციას :

ა) განათ ბის სპეციალური აღჭურვილი იქნება საიმედო ოპერაციული სისტემით და შეესაბამება ამ მოხსნის მოთხოვნებს.

ბ) მოძრავი სენსორის მაქსიმალური დაშტანგის მოძრაობით საფეხურებზე ან საფეხურების გაანგარიშ.

გ) განათების გამაკონტროლებელი დანერგილი იქნება არანაკლებ 15 წუთისა მოქმედების ქრონომეტრით.

დ) გზა-კიბის განათება ნაირსახეობა ავტომატური სენსორული რეგისტრაციით, ასეთის არსებობის შემთხვევაში, რომ შესაძლებელი მოედანი გაანათოს, მის მოსაზღვრე მითითებულ კიბის მარშსა და შესასვლელზე მოედანი გაანათოს ქვედით და ქვედით მოედანი გაანათოს ჭ - 4 კონტაქტით დაღებული განათ გეთლების დროს საფეხურის გამოყენებამდე იქნება უზრუნველყოფილი.

- კიბის სახეხლურები და ნებისმიერი კედელი ან მათ მოედნასთან მოედანი სხვა ზედაპირი არ იქნება გასარი ან უხეში ელემენტების შემცველი.

- კიბის სახეხლურები არ იტრიალებს მათი გეთლების საზღვრებში.

ტიპიური კიბის უჯრედის სქემა + 0.00; ნიშნულზე

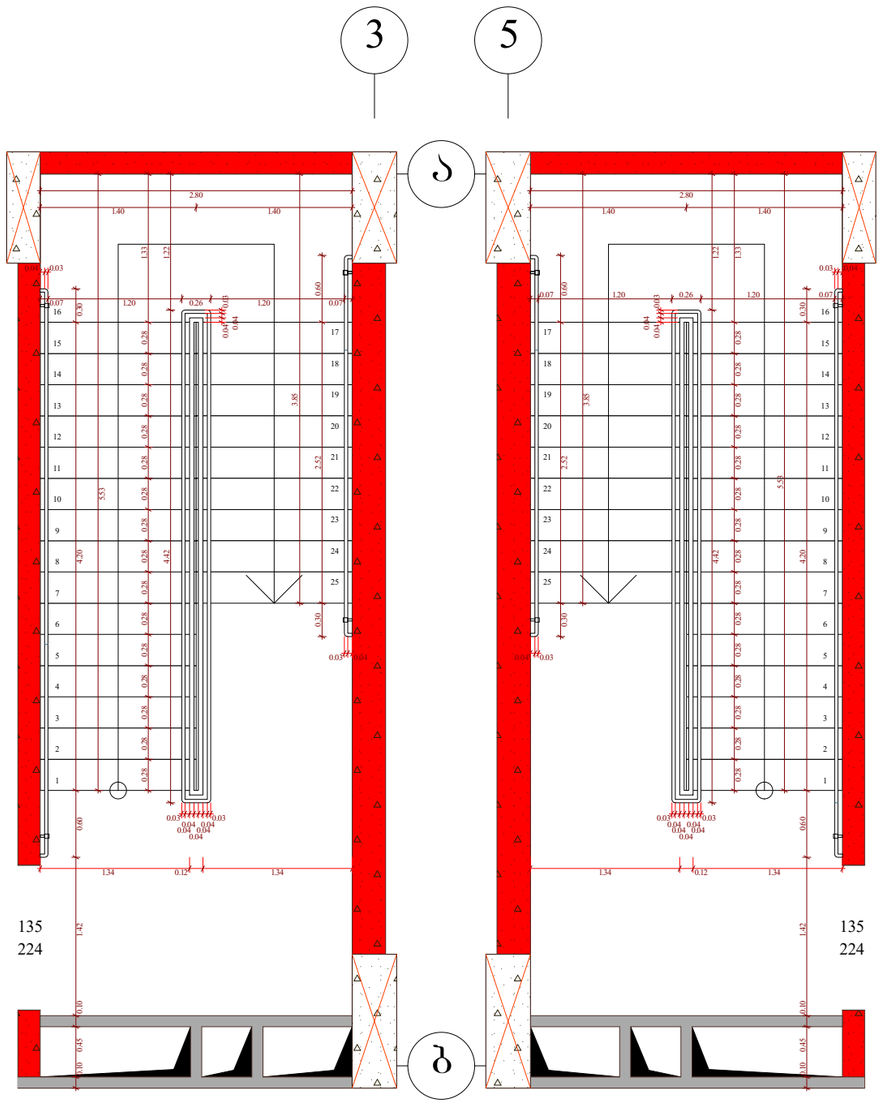

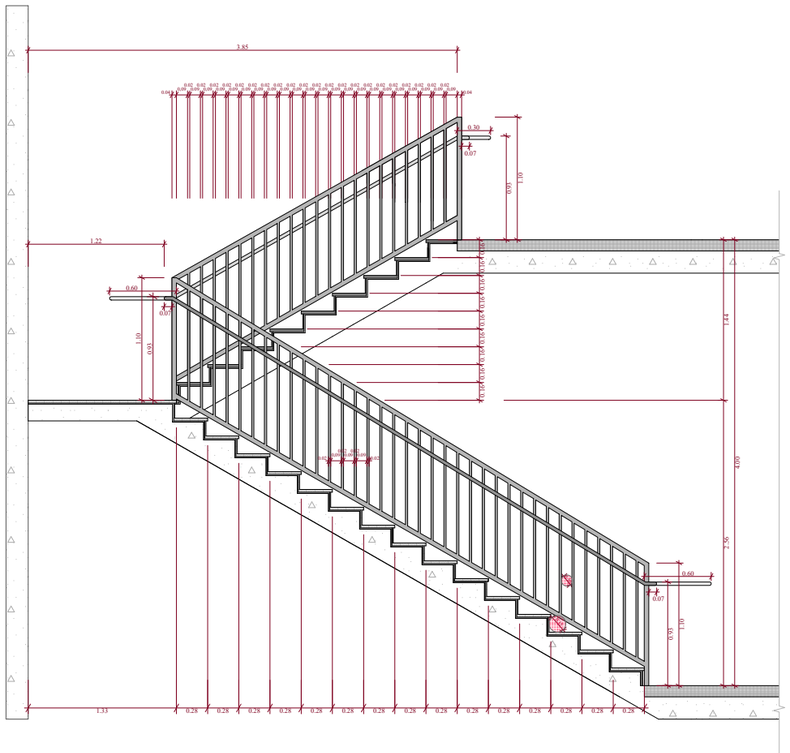

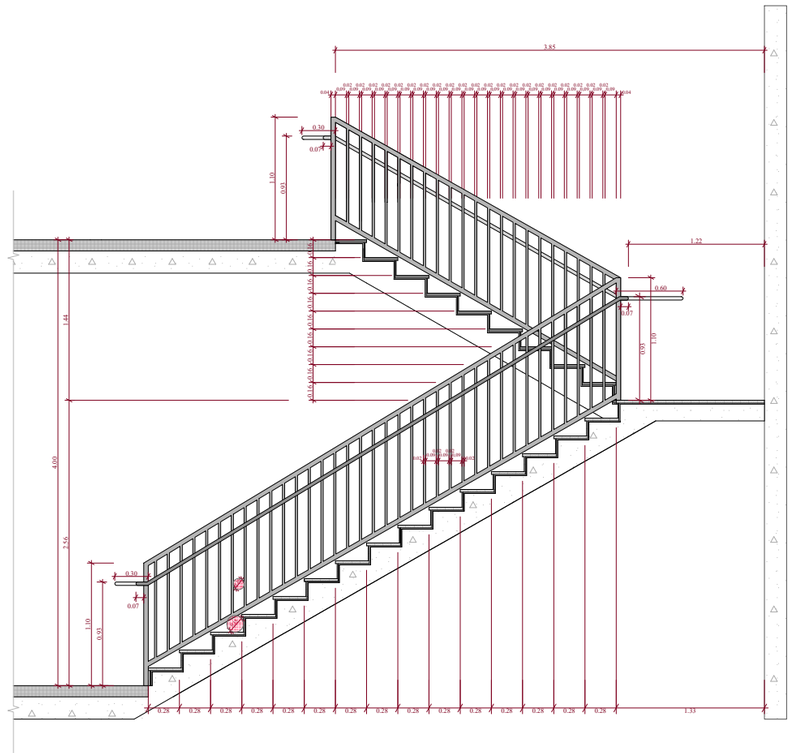

ფუნქციური დანიშნულება	ობიექტის მისამართი	ორგანიზაცია	დირექტორი
მრავალფუნქციური კომპლექსი (საბოვრებელი და კომერციული)	ს.კ. 01.10.06.001.002; 01.10.06.001.125; 01.10.06.001.126; 01.10.06.001.229; 01.10.06.001.278 ქ. თბილისი, დასახლება დიდი დიღომი, პეტრე იბერის №30 ს.კ. 205011217	**შპს "კალასი"**	**გ. ხუციშვილი** პრ. ავტორი **მ. პაპუკაშვილი**

ტიპიური კიბის უჯრედის სქემა + 0.00 ნიშნულზე

ბეტონის კედელი

საფეხურებიანი კედლის ბეტონის ბლოკებით შევსება.

ხანაფრჩხილა - 3 საათი.

(ქვიშა, ქვიშა, რიგებადება, ბაღაღა და სახეხლის ანალიზი)

საკადასტრო საზღვარი

შენობის ნაწილების რეგისტრირების წითელი ხაზი

კედლის ცეცხლმედეგობის ხარისხი 1 საათი

კედლის ცეცხლმედეგობის ხარისხი 2 საათი

ჯერილი

ღერძის ხაზი

+7,30 - ბაღაღის მოედანზე ნიშნული

+7,20 - სხვენებების ზედაპირის ნიშნული

A - 3	
მასშტაბი	1 : 50
თარიღი	10/02/2022
ფურც.	90

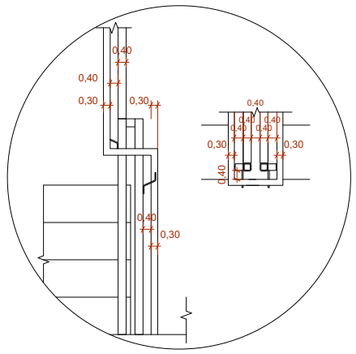

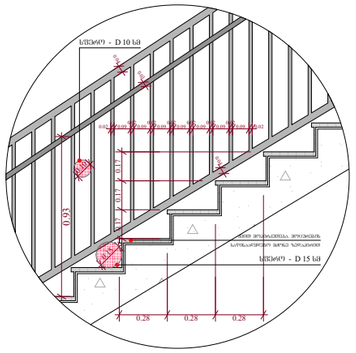

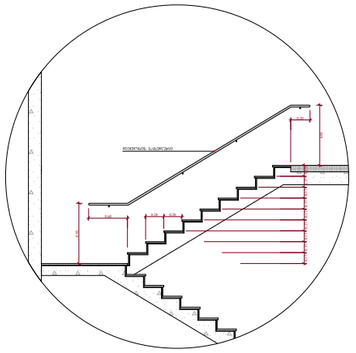

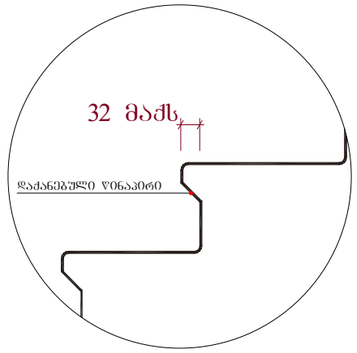

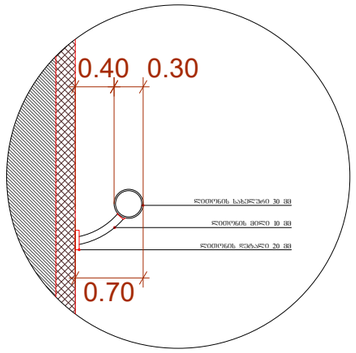

ტიპიური კიბის უჯრედის სქემა + 4.00 - + 36.00; ნიშნულებზე

შენიშვნები :

- ქვედა კიბის (მათ შორის გარე კიბეს) მოედნის საფეხურის დასაბოლოებლის 40 მმ სიგანის ნაწილს, რომელიც იზოლირებულია საფეხურის ნაშენისგან თბოსაიზოლაციო შრით მცირე ზომის ხვრელებით, რომელშიც საფეხურის დასაწინაურებელი ნაწილი ჩადგმულია.

- მისაყრდენი ბალიშების საზღვრებში ბატარეის ჭიპლაკები იქნება მოზრდილი, მცირე და არანაირია.

- კიბის საფეხურების განსხვავებული მოწითლება იქნება გამჭვირვალე.

- შენობების გარეთ მდებარე კიბის საფეხურები და გაქნები იხეთ დაბეტონირებულია, რომ სასეირნო ზედაპირზე წყალი არ დაგროვდეს.

- განათებული საშველიანები შეიძლება ჩაშენებული იყოს კიბეების განათებას, რომელიც გამოყენება საბინაციების ჭიპლაკიანების და გაქნების ჭიპლაკიანების ცენტრში გაზომვისას საფეხურის წინაპირიდან 600 მმ-ის დაშორებაში, შემდეგი წესით შესაბამისად :

1. არაუმეტეს 11 ლენტის განათება.
2. არაუმეტეს 100 ლენტის განათება, კიბეთ სარეველების ზრდის,
3. კიბეების გამოძახებისას 11 ლენტიდან 110 ლენტის გაზრდა შესაძლებელი უნდა იქნეს განათების სისტემებით შეიძლებელი ავტომატური, მოძრავი სენსორული ტიპის განათების გამოთვლებით, რომელებიც შესაბამება ქვედა ქვედეთ გამოყენებულს :

ა) განათ ბის სამართველი ალგორითი იქნება საიმედო ოპერაციული სისტემით და შეიძლებული იქნება ამ მეზნით გამოყენებისთვის.

ბ) მოძრავი სენსორი მაატმოძრავება მოძრაობით საფეხურებზე ან საფეხურების გაძნებზე.

გ) განათების გამაატმორებელი დაქნებული იქნება არაუმეტეს 15 წუთიანი მოქმედების ეფექტურით.

დ) გზა-კიბის განათება ნაირთება ავტომატური სენსორული ნაირთველებით, ასეთის არსებობის შემთხვევაში ის, რომ შესაბლებული მდებარე განათზე, მის მოსაზღვრე თითოეულ კიბის მართლა და შესაბლებელი მდებარე გაძნის ზემოთ და ქვემოთ მდებარე გაძნებზე 3 - 4 კუნძტით დაღებული განათ გეთლობის დროს საფეხურის გამოყენებამდე იქნება უზრუნველყოფილი.

- კიბის სახეხელურები და ნებისმიერი ქედლი ან მათ მოედნისაქენ მდებარე სხვა ჭიპლაკები არ იქნება გასარ ან უხეში ელემენტების შემცველი.

- კიბის სახეხელურები არ იტრიალების მათი გეთლების სახვრეებში.

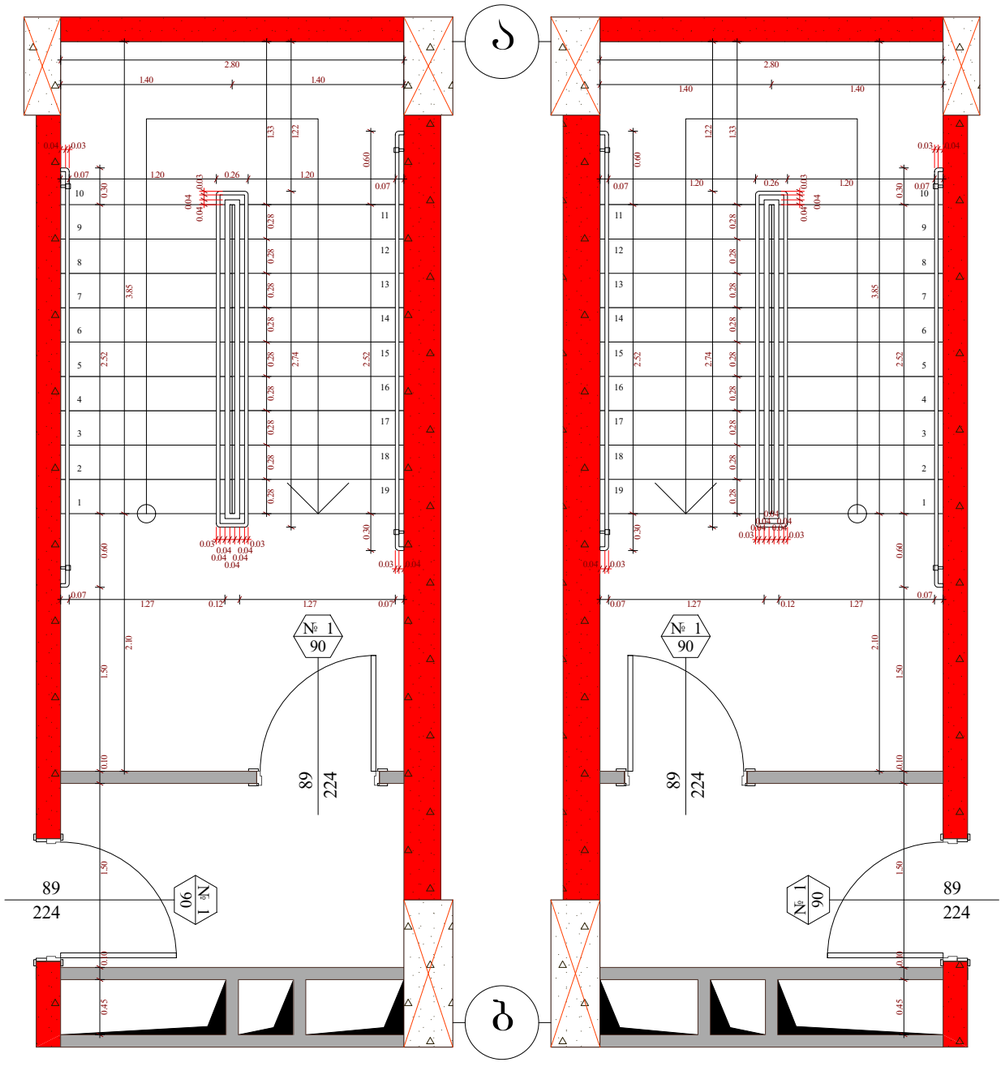

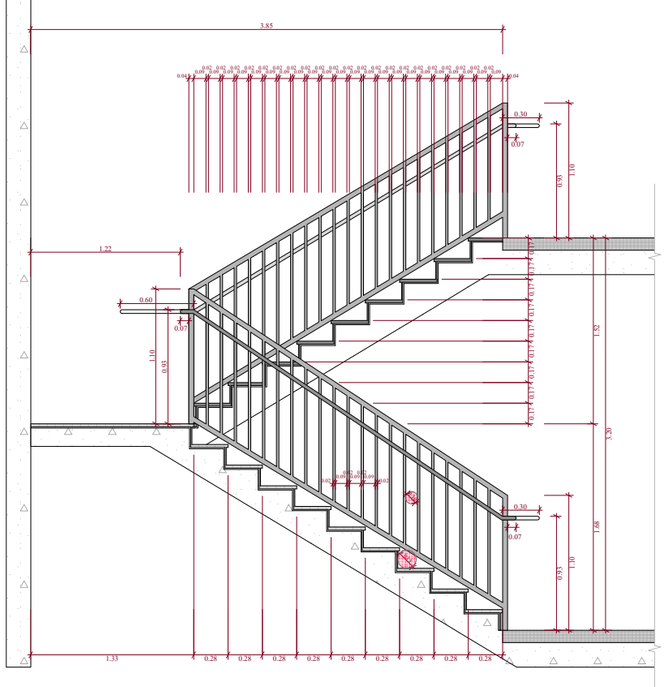

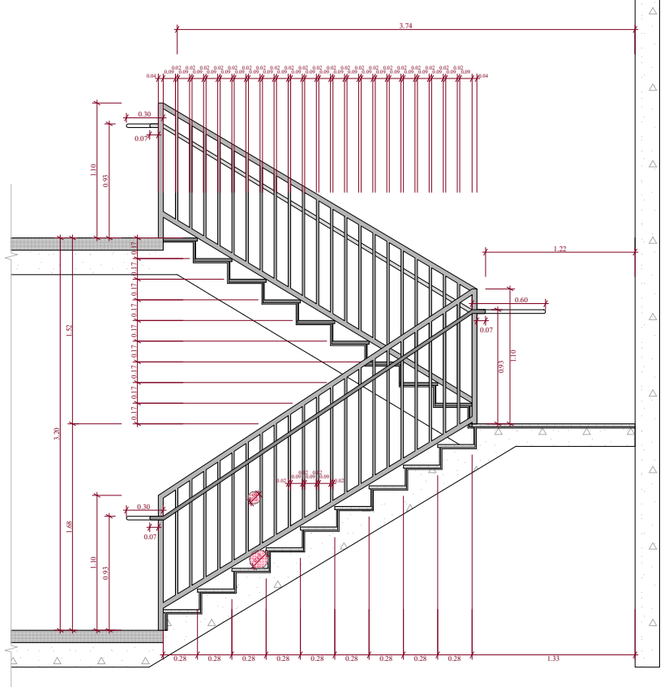

ფუნქციური დანიშნულება	ობიექტის მისამართი	ორგანიზაცია	დირექტორი
მრავალფუნქციური კომპლექსი (საბოვრებელი და კომერციული)	ს.კ. 01.10.06.001.002; 01.10.06.001.125; 01.10.06.001.126; 01.10.06.001.229; 01.10.06.001.278 ქ. თბილისი, დასახლება დიდი დიღომი, პეტრე იბერის №30	**შპს "ვალასი"** ს.კ. 205011217	**გ. ხუციშვილი** პრ. ავტორი **მ. პაპუკაშვილი**

ტიპიური კიბის უჯრედის სქემა + 4.00 / + 36.00 ნიშნულებზე

ბეტონის კედელი

საკონსტრუქციო ელემენტების ბეტონის სტრუქტურული ელემენტები.

განათების ნაწილი - 3 საათი.

(ცემენტი, ქვიშა, რიგნარევები, ადიტივები და სახეობების ანალოგები)

საკაფალტირე საზღვარი

განათების რეგულირების ტიპის და ზომა ნაწილი

კედლის ელექტროგამტარობის ხარისხი 1 საათი

კედლის ელექტროგამტარობის ხარისხი 2 საათი

პროექტი

ღერძის ნაზა

+7,30 - ბიტაკის მოკირწყვილების ნიშნული

+7,20 - სტრუქტურის ზედაპირის ნიშნული

A - 3	
მასშტაბი	1 : 50
თარიღი	10/02/2022
ფურც.	91

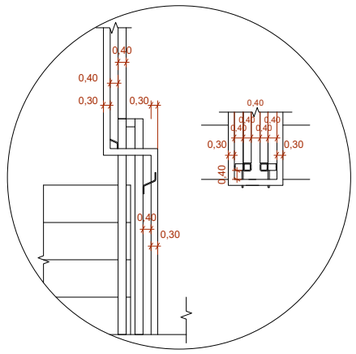

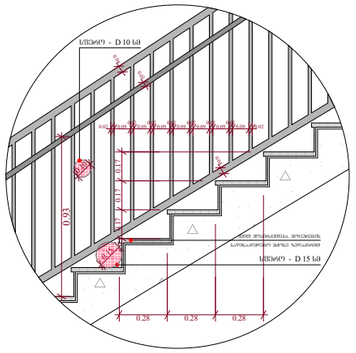

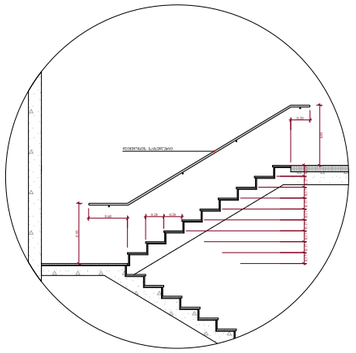

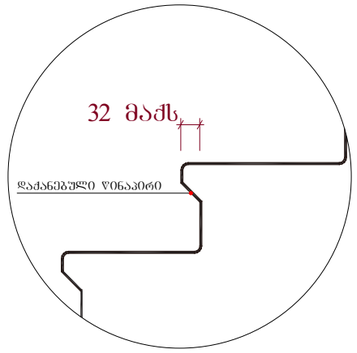

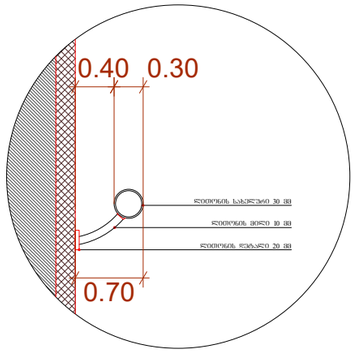

3

ტექნიკური პირობები :

- ქვედა კიბის (ცალი შეხის გარე კიბეს) ქვედელი საფეხურის დასაბეტონების 40 მმ სისქით ნაწილს, რომელიც ეხება საფეხურის ნაშენიერად თარაზულად, იქნება ერთმასიური შენის მქონე ჭერკაპის, რომელიც საფეხურის დანარჩენი ნაწილისგან მკვეთრად განსხვავებული იქნება (ქვეძე და შეხეზე). ხოლო ზედა ქონტრასტი გაპრძელება ქიგნის საფეხურის ნიშნი კიდიდან საფეხურის ქიდის კიდემდე.

- მისაყრდნობი გზაკიბის საზღვრებში ღატაკის ჭერკაპის იქნება მოზარდი, მკარი და არასრული.

- კიბის საფეხურების განხვავებული მოწყობა იქნება გაგრძელ.

- შენობის გარეთ მდებარე კიბის საფეხურები და გაქნები ისე დაბეტონდება, რომ სასურ ზედაპირზე წყალი არ დაგროვდება.

- გასანათებელი საშუალებები შეირჩევა კიბების განათება, რომელიც გათვალისწინებული ჭერკაპების და გაქნების ზედაპირების ცენტრში გაზომვისას საფეხურის წინაპირიდან 600 მმ-ის დაშორებით, შემდეგი წესის შესაბამისად :

1. არანაკლებ 11 ლუქსის განათება.
2. არანაკლებ 100 ლუქსის განათება, კიბეთა საინვალიდო ზონის.
3. კიბეების გამოქნებისას 11 ლუქსიდან 110 ლუქსზე გადასვლა შესაძლებელი უნდა იყოს განათების სამართავებით შენობის ელექტროსადგურის ავტომატებით, მოძრავი სენსორული ტესტის განათების რამოთვლებით, რომლებიც შესაბამება ქვედა ქვედეთ რამოთვლებს :

ა) განათ კიბ სამართავები ავტომატით იქნება საიმედო ოპერაციული სისტემით და შეუსაბამება იქნება ამ მოზანით გამოყენებისათვის.

ბ) მოძრავი სენსორი გაათტომატებული დაშვებულების მოძრაობით საფეხურებზე ან საფეხურების გაძნებზე.

გ) განათების გამთიანტომატებული ავტომატით იქნება არანაკლებ 15 წუთიანი მოყვების კონტროლით.

დ) გზა-კიბის განათება რამოთვლება ავტომატური სენსორული რამოთვლებით, ანუ ისინ არასამუშაო შეუმუშავებაში ისე, რომ შესაძლებელი მოძრავი განათება, მის მოზაზვის მიმართულებ კიბის ნაწილი და შესაძლებელი მოძრავი გაძნის ზედაპირ და კედლის მოძრავი გაძნებზე მე - 4 კონტაქტით დაშენებული განათ გამოყენების დროს საფეხურების გამოყენებამდე იქნება შენარჩუნებული.

- კიბის სახელურები და ნებისმიერი კედელი ან მათ მოთავსებულ მოძრავი სხვა ზედაპირი არ იქნება გაყრი ან უხეში ელემენტების შემცველი.

- კიბის სახელურები არ იმრიალებს მათი გამოყენების საზღვრებში.

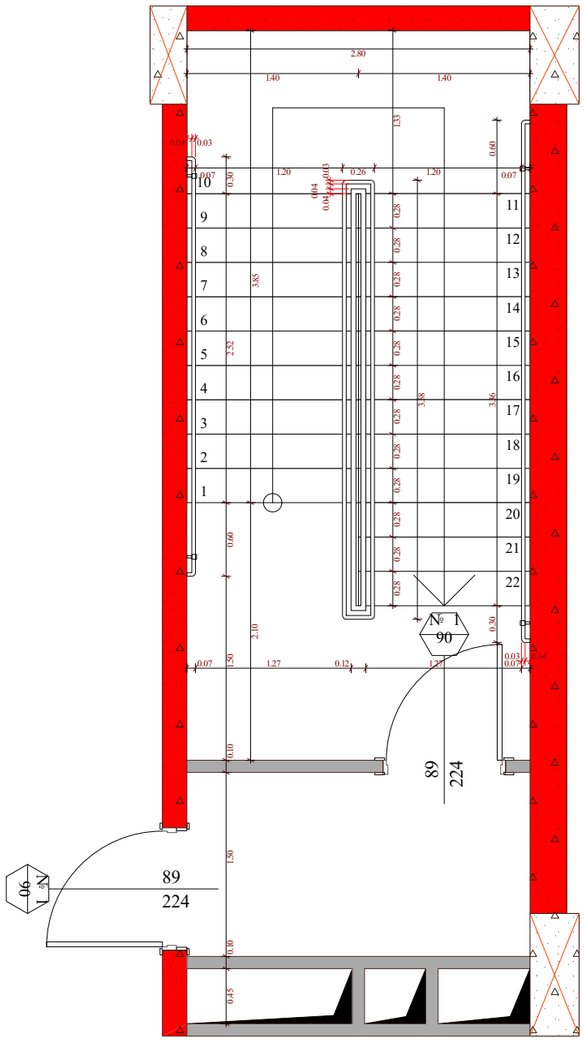

ბ

ტიპიური კიბის უჯრედის სქემა + 36.00 - + 42.00; ნიშნულებზე

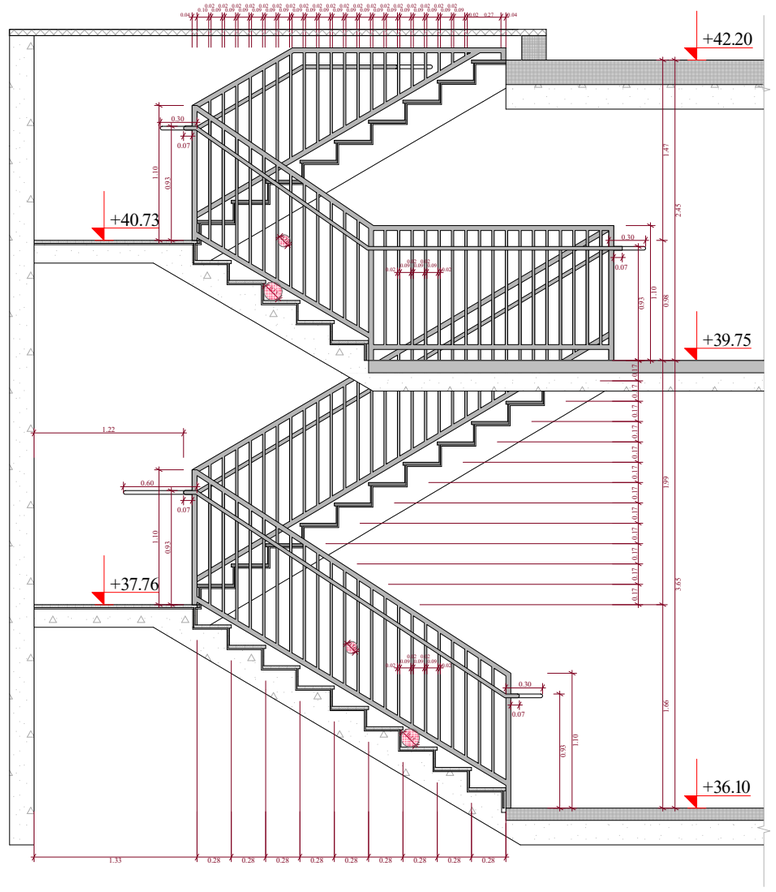

ფუნქციური დანიშნულება	ობიექტის მისამართი	ორგანიზაცია	დირექტორი	
მრავალფუნქციური კომპლექსი (საცხოვრებელი და კომერციული)	ს.კ. 01.10.06.001.002; 01.10.06.001.125; 01.10.06.001.126; 01.10.06.001.229; 01.10.06.001.278 ქ. თბილისი, დასახლება დიდი დიღომი, პეტრე იბერის №30 ს.კ. 205011217	შპს "კალასი"	გ. ხუციშვილი პრ. ავტორი მ. პაპუკაშვილი	

ტიპიური კიბის უჯრედის სქემა + 36.00 / + 42.00 ნიშნულზე

- ბეტონის კედელი
- გაყრითსანქციის ბეტონის სტრუქტურული ელემენტები.
- ხანგრძლივობა - 3 საათი.
- ცვლები, კოხი, რიგოლაკა, ისპაპია და სახეარების ანალოგი
- საკალატორე საზღვარი
- გაანაწილებელის რეცეპტირების წყის ღრე ხაზი
- კედლის ცეცხლმედეგობის ხარისხი 1 საათი
- კედლის ცეცხლმედეგობის ხარისხი 2 საათი
- პროფილი
- ღერძის ხაზი
- +7,30 - ისპაპის მოპირკეთების ნიშნული
- +7,20 - სტრუქტურის ზედაპირის ნიშნული

A - 3	
მასშტაბი	1 : 50
თარიღი	10/02/2022
ფურც.	92

სამანქანო პანდუსის სქემა - 3.00 და - 6.00 ნიშნულებზე

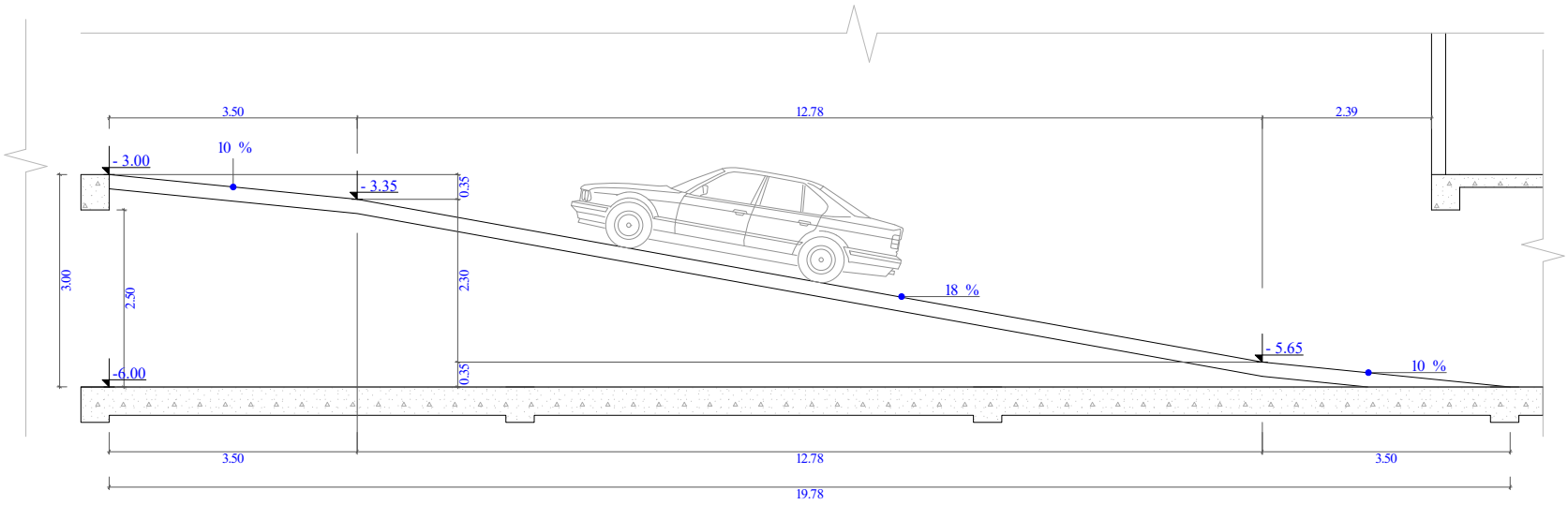

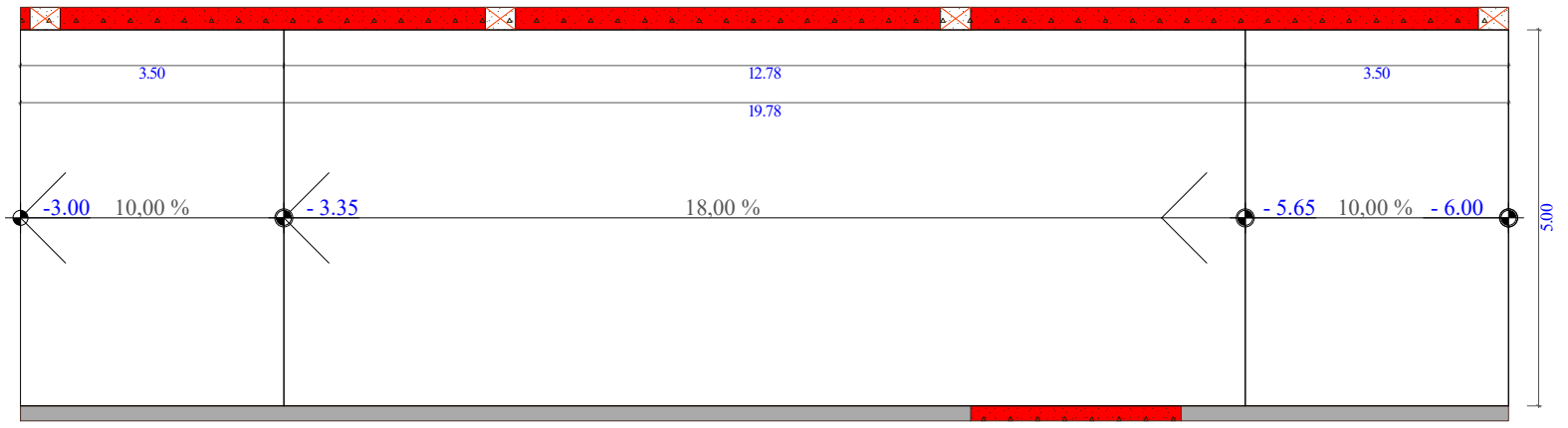

სამანქანო პანდუსის სქემა - 0.60 და - 3.00 ნიშნულებზე

ჭრილი 1 - 1

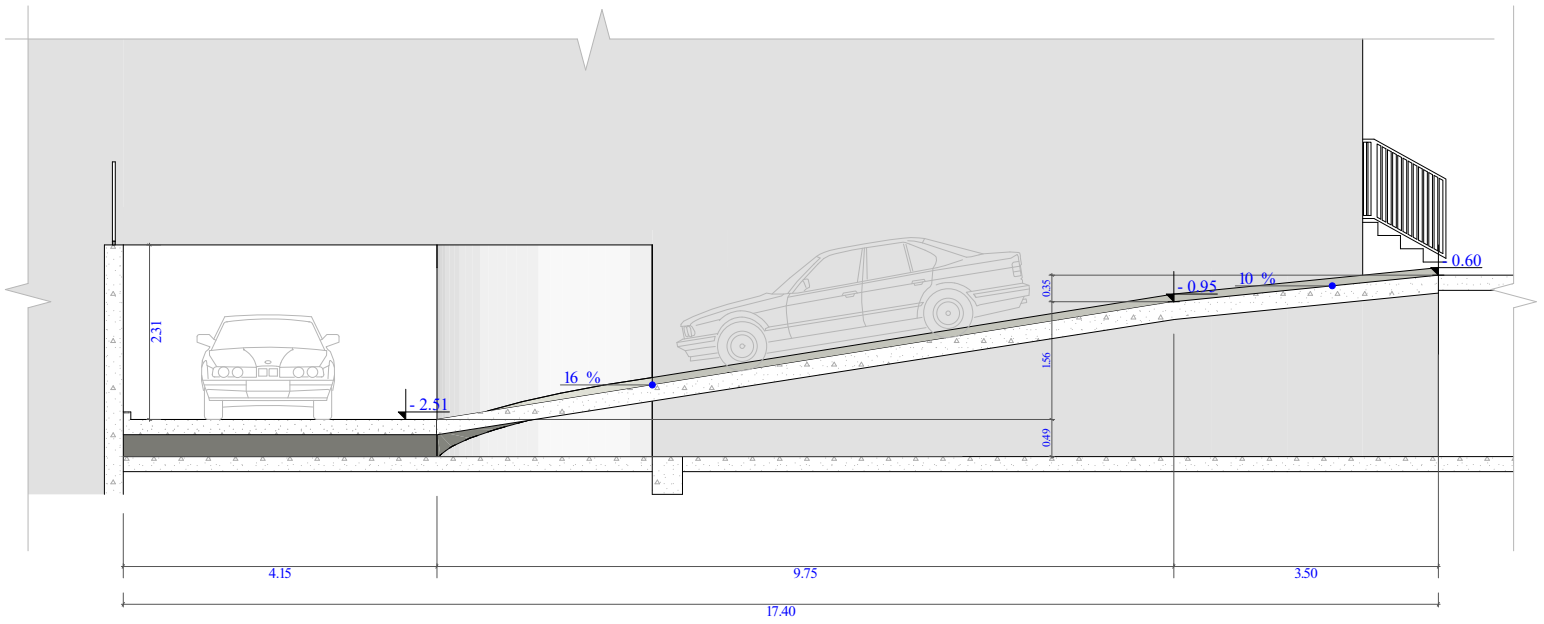

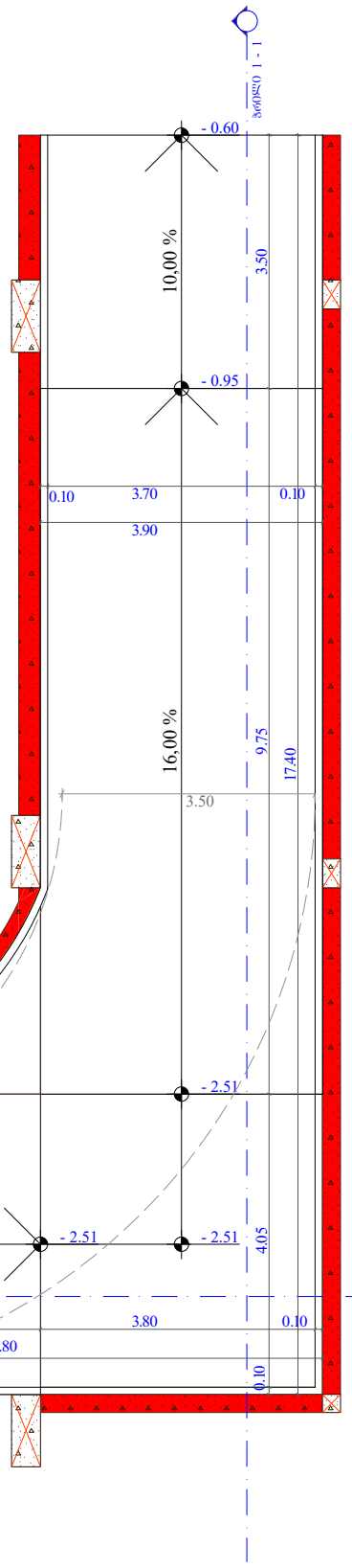

სამანქანო პანდუსის სქემა - 0.60 და - 3.00 ნიშნულებზე

ჭრილი 2 - 2

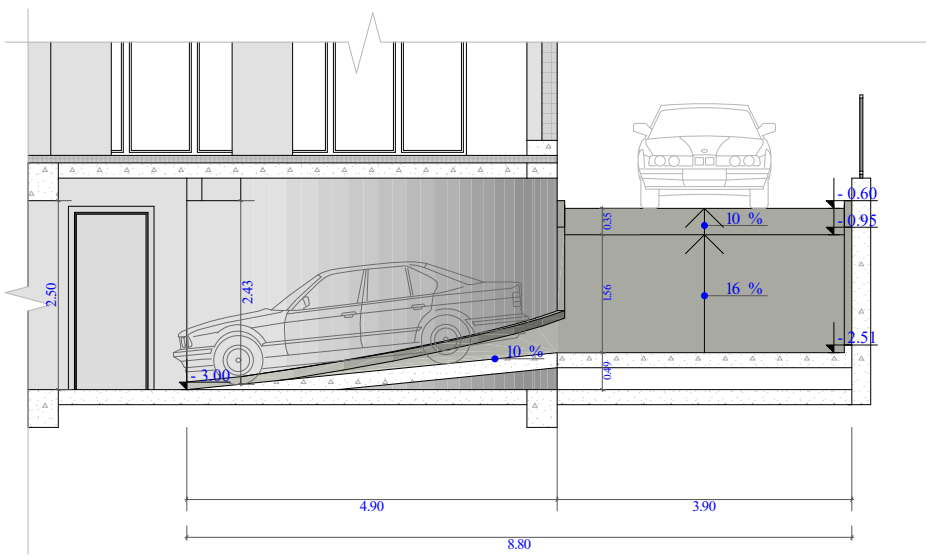

ფუნქციური დანიშნულება	ობიექტის მისამართი	ორგანიზაცია	დირექტორი
მრავალფუნქციური კომპლექსი (საცხოვრებელი და კომერციული)	ს.კ. 01.10.06.001.002; 01.10.06.001.125; 01.10.06.001.126; 01.10.06.001.229; 01.10.06.001.278 ქ. თბილისი, დასახლება დიდი დიღომი, მიკრო/რაიონი I, პეტრე იბერის ქუჩა №30	შპს "კალასი" ს.კ. 205011217	გ. ხუციშვილი პრ. ავტორი მ. პაპუკაშვილი

პანდუსის დეტალი

- საკადასტრო საზღვარი
- განაშენიანების რეგულირების წითელი ხაზი
- კედლის ცემენტბეტონის ხარისხი 1 საძი
- კედლის ცემენტბეტონის ხარისხი 2 საძი

+7,30 - ია-ტაკის მოპირკეთების ნიშნული
+7,20 - სტრუქტურის ზედაპირის ნიშნული
გლუვის კედელი
განათებისთვის პანდუსის სრულიად ფილებისთვის, სანათებისთვის - 3 საათი, ქსელის, ტროს, რიგისთვის, ია-ტაკისა და სახურავის ანარეკლზე

A - 3

მასშტაბი	1 : 100
თარიღი	10/02/2022
ფურც.	93

გაძლიერებული ბეტონის სვეტები 0.30X0.40; 0.40X0.40; 0.80X0.40; 1.00X0.40; 1.20X0.40; ცვლილებადია 2სმ.

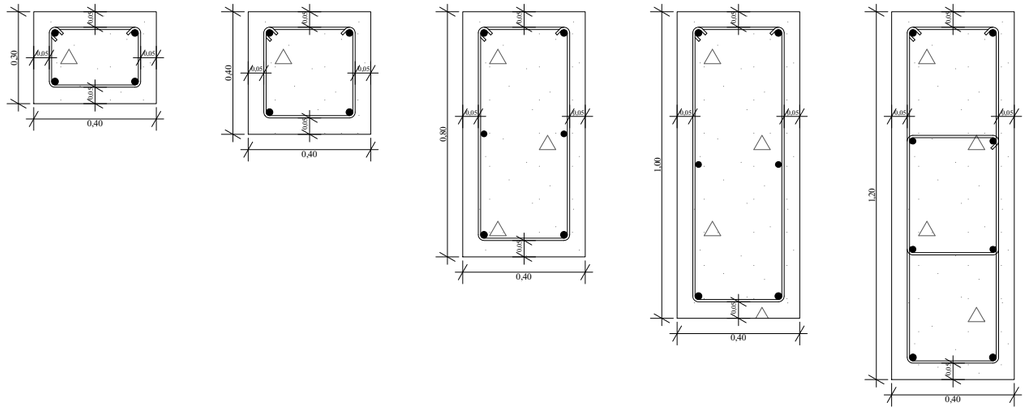

გაძლიერებული ბეტონის კოჭი იატაკის და სახურავის ფილა 0.20X0.40; 0.30X0.40; 0.40X0.40; 0.20X0.50; 0.30X0.50; 0.40X0.50; ცვლილებადია 2სმ.

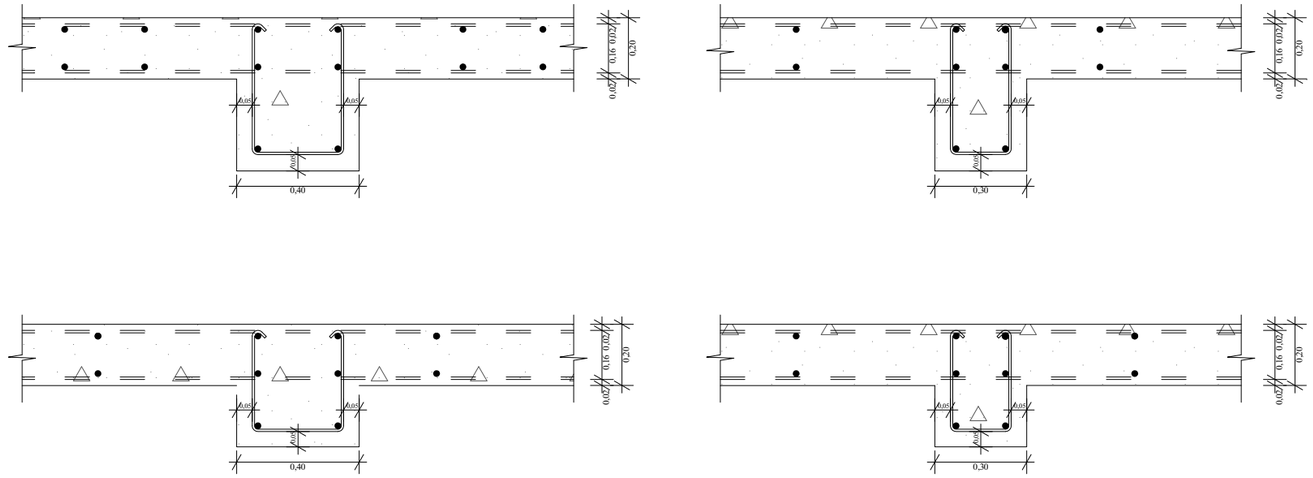

გაძლიერებული ბეტონის კედელი გზა-კიბის შემომზღუდავებზე ცვლილებადია 2სმ.

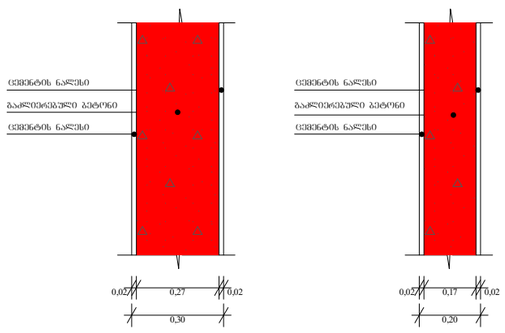

ბლოკის კედელი ოთახებს შორის გამყოფი ტიხრები ცვლილებადობა 1 სმ.

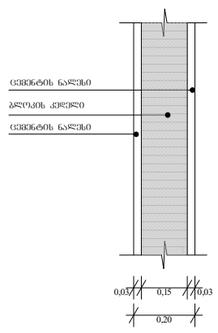

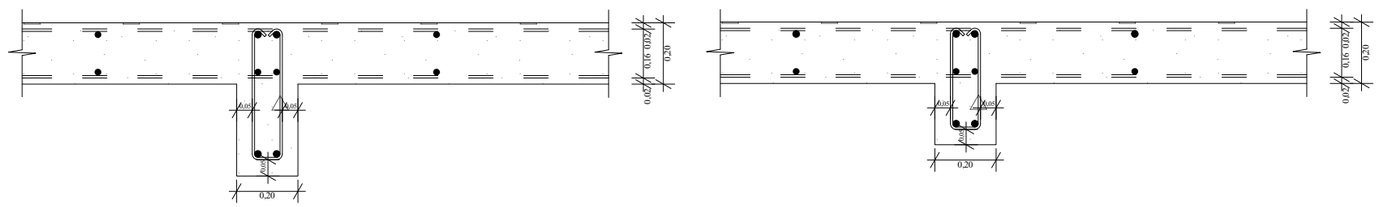

ფუნქციური დანიშნულება	ობიექტის მისამართი	ორგანიზაცია	დირექტორი	
მრავალფუნქციური კომპლექსი (საცხოვრებელი და კომერციული)	ს.კ. 01.10.06.001.002; 01.10.06.001.125; 01.10.06.001.126; 01.10.06.001.229; 01.10.06.001.278 ქ. თბილისი, დასახლება დიდი დიღომი, პეტრე იბერის №30 ს.კ. 205011217	**შპს "კალასი"**	**გ. ხუციშვილი** პრ. ავტორი **მ. პაპუკაშვილი**	

გაძლიერებული ბეტონის სვეტის, კედლის, კოჭის და ბლოკის კედლის კვეთის დეტალები

- ბლოკის კედელი
- გაძლიერებული ბეტონის სტრუქტურული ელემენტები.
- ხანძარმედეგობა - 3 საათი.
- (ცვლილებადობა, რიგობა, ნაკაწრები და სახეობის ანალოგიურ)
- საპროექტო საზღვარი
- მანაშენიანების რეგულირების წითელი ხაზი
- კედლის ცვლილებების ხარისხი 1 საათი
- კედლის ცვლილებების ხარისხი 2 საათი
- პროფილი
- ღერძის ხაზი
- +7,30 - იატაკის მოპირკეთების ნიშნული
- +7,20 - სტრუქტურის ზედაპირის ნიშნული

A - 3	
მასშტაბი	1:20
თარიღი	10/02/2022
ფურც.	94