დაგეგმარების საფუძვლები და მიზნები:

პროექტი შედგენილია ქ. თბილისის მუნიციპალიტეტის სსიპ-ქ. თბილისის მუნიციპალიტეტის არქიტექტურის სამსახურის მიერ გაცემული № 5597628 15.09.2021წ. მიწის ნაკვეთის სამშენებლოდ გამოყენების პირობების საფუძველზე. პროექტით გათვალისწინებულია სწრაფი კვების ობიექტის მშენებლობა.

მიწის ნაკვეთის მდებარეობა და აღწერა:

საპროექტო მიწის ნაკვეთი (საკ. კოდთ N01.19.17.015.004) მდებარეობს ქ. თბილისში, დასახლება ორხევი (ნაკვეთი 15/004).
მიწის ნაკვეთის ფართობი შეადგენს - 6990.0 კვ.მ-ს
ნაკვეთს სამხრეთით, დასავლეთითა და აღმოსავლეთით მხრიდან გააჩნია საზოგადოებრივი სივრცე, ხოლო დანარჩენი მხრიდან რეგისტრირებული ნაკვეთები ესაზღვრება.

პროექტის აღწერა:

პროექტით გათვალისწინებულია 5.35 მ. სიმაღლის, 1 სართულიანი სწრაფი კვების ობიექტის შენობის მშენებლობა. აქედან:

- +0.00 ნიშნულზე განთავსებულია სწრაფი კვების ობიექტის დარბაზი სანზარეულოთი, ასევე მოეწყობა ოფისები, საკვები პროდუქტების საწყობები, ელ. ფარის ოთახი.
- სტრუქტურული ნაწილი წარმოადგენს გაძლიერებული ბეტონის კარკასს, გაძლიერებული რკინა-ბეტონის გადახურვებითა და სამშენებლო ბლოკის შევსებით. გარე კედლები ნაწილობრივ შელესილია და შეღებილია ფასადის საღებავით, ფრაგმენტულად მოპირკეთდება საფასადე პანელებით, ფრაგმენტულად ხანძარმედეგობაზე დამუშავებული ხის პანელებითაა მოპირკეთბულილი; მოეწყობა ალუმინის ვიტრაჟები.

<u>შენობის საპროექტო ნაწილში მოეწყობა შემდეგი ხანძრისგან დაცვის სისტემები:</u>

1. ხელის ცეცხლმაქრები
2. ავტოსაშხეფი სისტემა
3. კვამლის ავტომატური აღმომჩენი
4. სახანძრო განგაშის ხელით სამართავი კოლოფი
5. დამკავებელთა შეტყობინების სისტემა
6. მხედველობითი განგაშის სისტემა
7. ავარიული განათება
8. სახანძრო-სამაშველო სამსახურის მიერ გამოსაყენებელი მისაერთებელი
9. სახანძრო ჰიდრანტი

დაგეგმარებისთვის გამოყენებული კანონმდებლობის აღწერა

საპროექტო შენობის დაგეგმარებისთვის გამოყენებულია საქართველოს მთავრობის #41 დადგენილება. ტექნიკური რეგლამენტი „შენობა-ნაგებობების უსაფრთხოების წესები“.

პირობითი აღნიშვნა

	სიმბოლოს სახელწოდება
	ხელის ცეცხლმაქრი
	ჯვამლის ავტომატური აღმომჩენი
	ავტოსაშხეფი
	ალტერნატიული ავტომატური ცეცხლსაქრობი სისტემა
	სახანძრო განგაშის ღილაკი
	დამაკავებელთა შეტყობინების სისტემა
	მხედველობითი განგაშის სიგნალი
	ავარიული განათება
	სახანძრო მისაერთებელი
	სახანძრო ჰიდრანტი


მონოლითი


შემაკავებელი


საჭიერო შახტები მექანიკური განიავებისთვის

ბი წუთიანი ხანძარმედეგი კედელი

მისანდობა

გასასვლელთან მისადგომი მანძილი



საევაკუაციო გასასვლელი

დაკავებულობების ჯგუფები	დაკავებულობების ჯგუფი ალნიშვნა	ფერის კოდი	დაშტრიხვა	ხაზის სისქე	დაშტრიხვის მანძილები	
თავშეყრის ჯგუფი (თ3)		RGB(34,139,34)	ANSI31	0.05 mm	40	0
საქმიანი ჯგუფი (სძ)		RGB(72,12,187)	ANSI31	0.05 mm	40	დაშტრიხვის კუთხე
სასაწყობო ჯგუფი (ს6)		RGB (136,135,134)	ANSI31	0.05 mm	40	0
დამხმარე ჯგუფი (ღს)		RGB(57,57,56)	ANSI31	0.05 mm	40	0

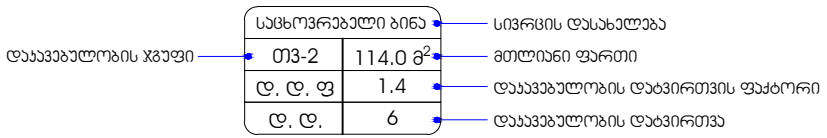

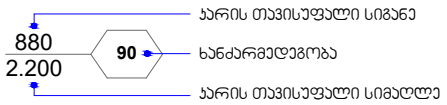

შენობა-ნაგებობის უსაფრთხოების წესებთან შესაბამისობის ანალიზი

გამოყენებული წესები - **„შენობა-ნაგებობის უსაფრთხოების წესები“**

ჩამოთვალეთ შენობის დაკავებულებები და აღწერეთ თითოეული გამოყენება
1. მცირე საფრთხის სემცველი სასაწყობო ჯგუფი **(სწ-2) ±0.00** ნიშნულზე განთავსებული გაყინული და მშრალი პროდუქტების საწყობი, საკვები ნარჩენების საწყობი.
2. დამხმარე და სხვადასხვა დანიშნულების ჯგუფი **(დს) ±0.00** ნიშნულზე განთავსებული ელ. ფარის ოთახი.
3. საქმიანი ჯგუფი **(სქ) ±0.00** ნიშნულზე განთავსებული მენეჯერის ოთახი, აიტის ოთახი, თანამშრომლების მოსასვენებელი ოთახი და გასახდელები.
4. თავშეყრის ჯგუფი **(თვ-2) ±0.00** ნიშნულზე განთავსებული სწრაფი კვების ობიექტის დარბაზი და სამზარეულო.

კონსტრუქციის ტიპი:	
განსაზღვრეთ კონსტრუქციის არსებული შენობისთვის: მაგალითი: II-A, II-B, V-A, V-B	
განსაზღვრეთ კონსტრუქციის ტიპი ახალი შენობისთვის: მაგალითი: II-A, II-B, V-A, V-B	**II -B**
შერეული კონსტრუქციის შემთხვევაში მიუთითეთ ტიპები, რომელიც გამოყენებული იქნება, განსაზღვრეთ ტიპები და მათი მდებარეობა:	

სიმაღლის შეზღუდვები ცხრილი 503 -ის მიხედვით		
დაკავებულობები	**დასაშვები სართულიანობა**	**შემოთავაზებული სართულიანობა**
1. სასაწყობო ჯგუფი სწ-2	**4**	**1 სართული**
2. დამხმარე ჯგუფი დს	**1**	**1 სართული**
3. საქმიანი ჯგუფი სქ	**4**	**1 სართული**
4. თავშეყრის ჯგუფი თვ-2	**2**	**1 სართული**
	დასაშვები სიმაღლე	**შემოთავაზებული სიმაღლე**

შენობის საერთო სიმაღლე =	16.8	5.35
მიწის დონის ზედა სართულის რაოდენობა	-	1
მიწის დონის ქვედა სართულის რაოდენობა	-	-

ფართობის შეზღუდვები ცხრილი 503 -ის მიხედვით			
დაკავებულობები		დასაშვები ფართობი კვ.მ.	შემოთავაზებული ფართობი კვ.მ.
1. სასაწყობო ჯგუფი სწ-2 (გაყინული და მშრალი პროდუქტების საწყობი, საკვები ნარჩენების საწყობი)	±0.00	2420.0	49.0
2. დამხმარე ჯგუფი დს (ელ. ფარის ოთახი)	±0.00	790.0	5.0
3. საქმიანი ჯგუფი სქ (მენეჯერის ოთახი, აიტის ოთახი, თანამშრომლების მოსასვენებელი ოთახი და გასახდელები)	±0.00	2140.0	40.3
4. თავშეყრის ჯგუფი თვ-2 (სწრაფი კვების ობიექტის დარბაზი და სამზარეულო)	±0.00	880	245.3
იატაკის საერთო ფართობი =		339.6	
იატაკების რაოდენობა =		მიწის დონის ზედა 1 სართული მიწის დონის ქვედა - სართული	
შენობის საერთო ფართობი =		339.6+ 67.1 (±0.00 ნიშნ) =406.7	

გარე კედლის ცეცხლმედეგობისა და ღიობისადმი მოთხოვნები ცხრილების 602-ის და 705.8 -ის მიხედვით									
გარე კედელი	ხანძარსაწინააღმდეგო მანძილი (მეტრი)	ცეცხლმედეგობის ხარისხი (საათი)		კედლის ღიობების ფართობი (კედლის %)					
		მოთხოვნილი	გათვალისწინებული	დასაშვები			გათვალისწინებული		
				დაცული	დაუცველი საშხეფებით	დაუცველი	დაცული	დაუცველი საშხეფებით	დაუცველი
ღერძები „ 1-6 “	3-ზე მეტი	0	0	შეუზღუდავია ა)	შეუზღუდავია ა)	შეუზღუდავი ა)	-	-	აკმაყოფილებს ა)
ღერძები „ A-D “	3-ზე მეტი	0	0	შეუზღუდავია ა)	შეუზღუდავია ა)	შეუზღუდავი ა)	-	-	აკმაყოფილებს ა)
ღერძები „ 6-1 “	3-ზე მეტი	0	0	შეუზღუდავია ა)	შეუზღუდავია ა)	შეუზღუდავი ა)	-	-	აკმაყოფილებს ა)
ღერძები „ D-A “	3-ზე მეტი	0	0	შეუზღუდავია ა)	შეუზღუდავია ა)	შეუზღუდავი ა)	-	-	აკმაყოფილებს ა)

ა. 705.8.1 ქვეთავის N2 გამონაკლისი.

ხანძრისაგან დაცვის სისტემებისადმი მოთხოვნები									
დაკავებულობები/სივრცეები/გასასვლელი საშუალებები	ავტოს აშხეფი სისტემა	ალტერნატიული ავტომატური ცეცხლს საქრობი სისტემა	სახანძრო განგაშისა და ცეცხლაღმომჩენი სისტემები	სახანძრო მილდგარების სისტემები	კვამლის საკონტროლო სისტემები	ხელის ცეცხლმაქრები	საავარიო განგაშის სისტემები	ხანძრის მართვის ცენტრი	სახანძრო-სამაშველო სამსახურის მიერ გამოსაყენებელი მისაერთებელი
სასაწყობო ჯგუფი სწ-2 (გაყინული და მშრალი პროდუქტების საწყობი, საკვები ნარჩენების საწყობი)	კი	-	-	-	-	კი	_	-	კი
დამხმარე ჯგუფი დს (ელ. ფარის ოთახი)	-	კი	კვამლის ავტომატური აღმომჩენი	-	მექანიკური განიავება	კი	_		
საქმიანი ჯგუფი სქ (მენეჯერის ოთახი, აიტის ოთახი, თანამშრომლების მოსასვენებელი ოთახი და გასახდელები)	კი	-	-	-	ბუნებრივი განიავება; მექანიკური განიავება	კი	_		
თავშეყრის ჯგუფი თვ-2 (სწრაფი კვების ობიექტის დარბაზი)	კი	_	კვამლის ავტომატური აღმომჩენი, სახანძრო განგაშის სისტემა, დამკავებელთა შეტყობინების სისტემა, მხედველობითი განგაშის სისტემა, ავარიული განათება.	-	ბუნებრივი განიავება; მექანიკური განიავებაკვამლის გაწოვის სისტემა	-	_		
თავშეყრის ჯგუფი თვ-2 (სამზარეულო)	-	კი	კვამლზე მორეაგირე მაუწყებელი	-	მექანიკური განიავება, კვამლის გაწოვის სისტემა	-	_		

დერეფანი	კი	-	კვამლზე მორეაგირე მაუწყებელი	-	მექანიკური განიავება, კვამლის გაწოვის სისტემა	-	_		

განიავებისადმი მოთხოვნები		
დაკავებულობები/სივრცეები/გასასვლელი საშუალებები	ბუნებრივი განიავება	ხელოვნური განიავება
სასაწყობო ჯგუფი სწ-2 (გაყინული და მშრალი პროდუქტების საწყობი, საკვები ნარჩენების საწყობი)	-	კი
დამხმარე ჯგუფი დს (ელ. ფარის ოთახი)	-	კი
საქმიანი ჯგუფი სქ (მენეჯერის ოთახი, აიტის ოთახი, თანამშრომლების მოსასვენებელი ოთახი და გასახდელები)	კი	კი
თავშეყრის ჯგუფი თვ-2 (სწრაფი კვების ობიექტის დარბაზი)	კი	კი
თავშეყრის ჯგუფი თვ-2 (სამზარეულო)	კი	კი
დერეფანი	-	კი

თითოეული სართულიდან და სივრციდან გასასვლელი საშუალება									
სართულები	დაკავებულობა და დაკავებულობის დატვირთვის ჯამური მაჩვენებელი	მოთხოვნილი გასასვლელების/გასასვლელთან მისადგომის რაოდენობა	გათვალისწინებული გასასვლელების/გასასვლელთან მისადგომის რაოდენობა და ტიპი	გასასვლელი საშუალებების სიგანე (მეტრი)					
				გზა-კიბეები		დერაფანი,		გასასვლელის გზა-კარი	
				მოთხოვნილი	გათვალისწინებული	მოთხოვნილი	გათვალისწინებული	მოთხოვნილი	გათვალისწინებული (თავისუფალი)
±0.00 ნიშნულზე	სასაწყობო ჯგუფი სწ-2 (გაყინული და მშრალი პროდუქტების საწყობი, საკვები ნარჩენების საწყობი) ს.დ.დ. 3	1	1 გზა-კიბე	1.10	1.25	-	-	0.82	0.88
±0.00 ნიშნულზე	დამხმარე და სხვადასხვა დანიშნულების ჯგუფი დს (ელ. ფარის ოთახი) დ.დ. 1	1	1 გზა-კარი	-	-	-	-	0.82	0.82
±0.00 ნიშნულზე	საქმიანი ჯგუფი სქ (მენეჯერის ოთახი, აიტის ოთახი, თანამშრომლების მოსასვენებელი ოთახი და გასახდელები) ს.დ.დ.10	1 (თითოეულს)	1 (გზა-კარი) (თითოეულს)	-	-	-	-	0.82	0.82
±0.00 ნიშნულზე	თავშეყრის ჯგუფი თვ-2 (სწრაფი კვების ობიექტის დარბაზი) დ.დ.109	2	2 (გზა-კარი)	-	-	-	-	0.82	0.82
±0.00 ნიშნულზე	თავშეყრის ჯგუფი თვ-2 (სამზარეულო) დ.დ.5	1	2 ღია მალი	-	-	-	-	0.82	ღია მალი

წყალსადენი სისტემის ფიქსირებული მოწყობილობების რაოდენობა ცხრილი 1602.1-ის მიხედვით														
სართულები	დაკავებულობა და დაკავებულობის დატვირთვის ჯამური მაჩვენებელი	ფიქსირებული მოწყობილობები												
		უნიტაზი			ტუალეტის ხელსაბანები			აბაზანა/შხაპი		სასმელი წყლის აპარატი		სამომსახურო ნიჟარა	
		მოთხოვნილი	გათვალისწინებული		მოთხოვნილი	გათვალისწინებული		მოთხოვნილი	გათვალისწინებული	მოთხოვნილი	გათვალისწინებული	მოთხოვნილი	გათვალისწინებული
±0.00 ნიშნ.	**სქ** **ს.დ.დ.10** (მენეჯერის ოთახი, აიტის ოთახი, თანამშრომლების მოსასვენებელი ოთახი და გასახდელები)	1	1 ქ + 1 ვ	2 შშმპ	1	1 ქ + 1 ვ	2 შშმპ	-	-	1	1	1	1
	თვ-2 **ს.დ.დ. 114** (სწრაფი კვების ობიექტის დარბაზი და სამზარეულო)	1 ქ + 1 ვ	1 ქ + 1 ვ		1 ქ + 1 ვ	1 ქ + 1 ვ		-	-	1		1	

<u>ს ა ე ქ ს პ ე რ ტ ო შ ე ფ ა ს ე ბ ა</u>

ქ. თბილისში, დასახლება ორხევი (ნაკვეთი 15/004), მისამართზე არსებულ მიწის ნაკვეთზე (ს/კ: 01.19.17.015.004) დაპროექტებული სწრაფი კვების ობიექტის (მაკდონალდსის) არქიტექტურული პროექტის საქართველოს მთავრობის 2020 წლის 4 დეკემბრის №732 დადგენილებით დამტკიცებულ ტექნიკურ რეგლამენტთან - „მისაწვდომობის ეროვნული სტანდარტები“- შესაბამისობის დადგენის მიზნით

ექსპერტი:  მიხეილ ბუჯიაშვილი

თ ბ ი ლ ი ს ი

2 0 2 1

საექსპერტო შეფასება მოიცავს შემდეგ ნაწილებს:

- მისაწვდომი სვლაგეზები (მისაწვდომი სვლაგეზები, პანდუსი, კარი)
- ადგილისა და შენობის ზოგადი ელემენტები (მისაწვდომი ავტოსადგომი სივრცეები)
- წყალსადენის ელემენტები და მოწყობილობები (ტუალეტის ოთახები, უნიტაზები, ხელსაბანები, საშხაპეები და ა.შ)
- საკომუნიკაციო ელემენტები და ფუნქციები (ნიშნები)

მისაწვდომი სვლაგეზების შეფასება:

საპროექტო მიწის ნაკვეთსა და საპროექტო შენობაში მისაწვდომი სვლაგეზები შეესაბამება ტექნიკური რეგლამენტი - „მისაწვდომობის ეროვნული სტანდარტები“-ს მე-4 თავის დებულებებს. მისაწვდომი სვლაგეზი მოიცავს არაუმეტეს 1:20 დახრილ სავალ ზედაპირებს, კარებს და მისაწვდომ პანდუსს, რაც შეესაბამება 402.2 ქვეთავის მოთხოვნებს.

1. **მისაწვდომი სვლაგეზის სავალი ზედაპირები შეესაბამება 403-ე ქვეთავის მოთხოვნებს, კერძოდ:**

- იატაკის ზედაპირები არის მდგრადი, მყარი და არასრიალა, რაც შეესაბამება 302 ქვეთავის მოთხოვნას.
- საზოგადოებრივი სივრციდან საპროექტო მიწის ნაკვეთის გავლით მოწყობილი სავალი ზედაპირის დახრილი სვლა არ არის 1:20-ზე მეტად დახრილი, ხოლო სავალი ზედაპირის განივი დახრა არ აღემატება 1:48-ს, თანახმად 403.3 ქვეთავისა.
- იატაკის ზედაპირებზე დონე არ იცვლება, შესაბამისად დაკმაყოფილებულია 303-ე ქვეთავის მოთხოვნა.
- მისაწვდომი სვლაგეზის მინიმალური თავისუფალი სიგანე შენობაში უტოლდება 900 მმ-ს, ხოლო შენობის გარეთ - 1200 მმ-ს, რაც შეესაბამება 403.5.1 ქვეთავის მოთხოვნას.
- სადაც მისაწვდომი სვლაგეზი აკეთებს 90 გრადუსიან ბრუნს, თავისუფალი სიგანე მოსატრიალებელთან მიახლოებისას და მოსატრიალებლიდან მოშორებისას აკმაყოფილებს 403.5.3.1 ქვეთავით განსაზღვრულ ყველა კრიტერიუმს.

  საპროექტო შენობაში მისაწვდომი სვლაგეზები მოიცავს გვერდასავლელ სივრცეებს, რაც შეესაბამება 403.5.4.1 ქვეთავის მოთხოვნას.

2. **კარები, რომლებიც მისაწვდომი სვლაგეზის ნაწილია შეესაბამება 404-ე ქვეთავის მოთხოვნებს, კერძოდ:**

- მისაწვდომ სვლაგეზზე არსებული ყველა გზა-კარის თავისუფალი სიგანე არ არის 820 მმ-ზე ნაკლები, რაც შეესაბამება 404.2.2 ქვეთავის მოთხოვნას.
- მისაწვდომ სვლაგეზზე არსებულ ყველა კართან და გზა-კართან უზრუნველყოფილია მანევრირებისათვის თავისუფალი სივრცე 404.2.3.2 ცხრილის შესაბამისად. მანევრირებისთვის აუცილებელ თავისუფალ სივრცეში, იატაკის ზედაპირი შეესაბამება 302-ე ქვეთავს და მათი ზედაპირი არ არის 1:48-ზე მეტად დახრილი. ყოველივე აღნიშნული შეესაბამება 404.2.3 და 404.2.3.1 ქვეთავების მოთხოვნებს.
- შენობაში გათვალისწინებული ყველა გზა-კარები ზღურბლის გარეშეა.
- მწკრივში მდებარე ორ ანჯამიან კარს შორის სივრცე უზრუნველყოფს მოსატრიალებელ სივრცეს. დაცულია მათ შორის დადგენილი მინიმალური სიგანე 1.70 მეტრი. ყოველივე აღნიშნული შეესაბამება 404.2.5 ქვეთავის მოთხოვნას.
- კარის კავეულის სიმაღლე მდებარეობს 1100 მმ სიმაღლეზე, რაც შეესაბამება 404.2.6.1 ქვეთავის მოთხოვნას.
- იატაკიდან 250 მმ-ის საზღვრებში, შვეულად გაზომვისას, კარების ზედაპირები გლუვია მიწოლის მხარეს და ასეთი გლუვი ზედაპირები კარის მთელ სიგანეზე გრძელდება. კარის კავეული და ნებისმიერი სხვა შემაფერხებელი ან გამოშვერილი ნაწილი, არ არის მოწყობილი იატაკიდან 250 მმ-ის საზღვრებში. ყოველივე აღნიშნული აკმაყოფილებს 404.2.9 ქვეთავის მოთხოვნებს.

3. **პანდუსები, რომლებიც მისაწვდომი სვლაგეზის ნაწილია შეესაბამება 405 ქვეთავის მოთხოვნებს, კერძოდ:**

- პანდუსების დახრა არ არის 1/12-ზე მეტი, კერძოდ პანდუსების დახრის პროცენტულობა უტოლდება 8%-ს, რაც შეესაბამება 405.2 ქვეთავის მოთხოვნებს.
- ქანობი, რომელიც იზომება პანდუსების სავალი მიმართულების პერპენდიკულარულად, არ აღემატება 1:48-ს, რაც შესაბამისობაშია 405.3 ქვეთავის მოთხოვნებთან.
- პანდუსების თავისუფალი სიგანე ბორდიურებს შორის უტოლდება 900 მმ-ს, რაც შესაბამისობაშია 405.5 ქვეთავთან.
- პანდუსების სვლის ამაღლება უტოლდება 300 მმ-ს, რაც შესაბამისობაშია 405.6 ქვეთავთან.

- პანდუსების თავსა და ბოლოში უზრუნველყოფილია ბაქნები, ბაქნები არ არის 1:48-ზე მეტად დახრილი და მათი ზედაპირები შეესაბამება 302-ე ქვეთავს, ბაქნების თავისუფალი სიგანე უტოლდება პანდუსის სიგანეს, ბაქნების თავისუფალი სიგრძე აღემატება 1500 მმ-ს. ყოველივე აღნიშნული შეესაბამება 405.7 – 405.7.3 ქვეთავების მოთხოვნებს.
- სადაც გზა-კარი პანდუსის ბაქნების მომიჯნავედ მდებარეობს, მანევრირებისათვის საჭირო თავისუფალი სივრცე გადადის ბაქნის ფართობზე, თუმცა აღნიშნული დასაშვებია 405.7.5 ქვეთავის შესაბამისად.
- ვინაიდან პანდუსების ამაღლება ცდება 150 მმ-ს, პანდუსებს ემსახურება სახელურები, რაც აკმაყოფილებს 405.8 ქვეთავის მოთხოვნებს. თავის მხრივ სახელურები შეესაბამება 505-ე ქვეთავს.
- პანდუსების კიდეები დაცულია ორივე მხარეს, რაც შეესაბამება 405.9 ქვეთავის მოთხოვნას. კიდეები დაცულია 100 მმ-იანი ბორდიურით, 405.9.2.1 ქვეთავის შესაბამისად.

ადგილისა და შენობის ზოგადი ელემენტების შეფასება:

1. **საპროექტო მიწის ნაკვეთზე მისაწვდომი ავტოსადგომი სივრცეები შეესაბამება ტექნიკური რეგლამენტი - „მისაწვდომობის ეროვნული სტანდარტები“-ს მე-5 თავის დებულებებს, კერძოდ:**

- მისაწვდომი ავტომობილის გასაჩერებელი სივრცის სიგანე უტოლდება 3500 მმ-ს, ადაპტირებულია მიკროავტობუსისთვისაც და პასუხობს 502.2 ქვეთავის მოთხოვნას.
- მსუბუქი ავტომობილის და მიკროავტობუსის გასაჩერებელი სივრცე დახაზულია, თანახმად 502.3 ქვეთავისა.
- მსუბუქი ავტომობილის და მიკროავტობუსის გასაჩერებელ სივრცეს ესაზღვრება მისაწვდომი გასავლელი. მისაწვდომი გასავლელი ესაზღვრება მისაწვდომ სვლაგეზს. მისაწვდომი გასავლელი არ ფარავს საავტომობილო გზას. მისაწვდომი ავტოსადგომების გასაჩერებელი სივრცის მისაწვდომი გასავლელის სიგანე უტოლდება 1500 მმ-ს, ხოლო მათი სიგრძე გრძელდება იმ ავტოსადგომი სივრცის მთელ სიგრძეზე, რომელსაც ის ემსახურება. მისაწვდომი გასავლელები აღნიშნულია გრაფიკულად, გასავლელებში პარკინგის თავიდან ასაცილებლად. ყოველივე აღნიშნული აკმაყოფილებს 502.4 – 502.4.4 ქვეთავის მოთხოვნებს.
- ავტოსადგომი სივრცეები და მისაწვდომი გასავლელები შეესაბამება 302 ქვეთავს და მათი ზედაპირებები არ არის 1:48-ზე მეტად დახრილი. მისაწვდომი

გასავლელები იმ ავტოსადგომი სივრცის დონეზე მდებარეობდეს, რომლისთვისაც ის განკუთვნილია, რაც შეესაბამება 502.5 ქვეთავის მოთხოვნას.

მისაწვდომ ავტოსადგომ სივრცეს ემსახურება ნიშანი, რომელიც შეიცავს 703.6.3.1 ქვეთავის შესაბამის მისაწვდომობის საერთაშორისო სიმბოლოს და მიკროავტობუსის ავტოსადგომისათვის ასეთი ნიშანი დამატებით შეიცავს წარწერას - „მისაწვდომია მიკროავტობუსებისთვის“/“VAN ACCESSIBLE”. ასეთი ნიშნების ქვედაპირი მდებარეობს ავტოსადგომი სივრცეებს იატაკიდან არაუმცირეს, 1500 მმ სიმაღლეზე. ყოველივე აღნიშნული შეესაბამება 502.7 ქვეთავის მოთხოვნას.

- მისაწვდომი ავტოსადგომებისათვის განკუთვნილი გასაჩერებელი სივრცეები და ამ სივრცეების მომსახურე მისაწვდომი გასასვლელები არ ხერგავს მომიჯნავე მისაწვდომი სვლაგეზებისათვის განკუთვნილ აუცილებელ თავისუფალ სიგანეს, რაც აკმაყოფილებს 502.8 ქვეთავის მოთხოვნას.

<u>წყალსადენის ელემენტების და მოწყობილობების შეფასება:</u>

1. **რესტორნის დარბაზში განთავსებული მისაწვდომი ტუალეტები შეესაბამება 603 ქვეთავის მოთხოვნებს, კერძოდ:**
   - მისაწვდომი ტუალეტების ოთახებში უზრუნველყოფილია საპროექტო შენობებისათვის განკუთვნილი T-ს ფორმის მოსატრიალებელი სივრცე, რაც შეესაბამება 603.2.1 ქვეთავის მოთხოვნას.
   - ტუალეტის ოთახების კარის გაღებისას, ისინი არ იჭრებიან მოწყობილობებისათვის განკუთვნილ იატაკის თავისუფალ სივრცეებში, რაც შეესაბამება 603.2.2 ქვეთავს.

2. **რესტორნის დარბაზში, მისაწვდომი ტუალეტის ოთახებში განთავსებული უნიტაზი შეესაბამება 604 ქვეთავის მოთხოვნებს, კერძოდ:**
   - უნიტაზის განთავსებულია კედელთან ახლოს და უნიტაზის ცენტრიდან კედლის ზედაპირამდე მანძილი განსაზღვრულია 400-450 მმ-ით, რაც შეესაბამება 604.2 ქვეთავის მოთხოვნას.
   - უნიტაზთან მოწყობილია იატაკის თავისუფალი სივრცე 1400 მმ სიღრმისა და 1500 მმ სიგანის სახით, სადაც არ იჭრება რაიმე სახის დეტალი, რაც აკმაყოფილებს 604.3 ქვეთავის მოთხოვნას.
   - უნიტაზის დასაჯდომის სიმაღლე განთავსებულია 450 მმ-ზე იატაკის ზედაპირიდან, რაც შეესაბამება 604.4 ქვეთავს.

- უნიტაზთან მოწყობილია ხელჩასაჭიდი ძელები 604.5 ქვეთავის მოთხოვნების დაცვით.
- უნიტაზთან მოწყობილი ძელები შეესაბამება 609 ქვეთავის მოთხოვნებს.

3. **რესტორნის დარბაზში, მისაწვდომი ტუალეტის ოთახში განთავსებული ხელსაბანები შეესაბამება 606 ქვეთავის მოთხოვნებს, კერძოდ:**
   - ხელსაბანთან მოწყობილია იატაკის თავისუფალი სივრცე, 606.2 ქვეთავის შესაბამისად.
   - ხელსაბანის განთავსების სიმაღლე შესაბამისობაშია 606,3 ქვეთავის მოთხოვნასთან.

საკომუნიკაციო ელემენტები და ფუნქციები:

საპროექტო შენობაში დაკმაყოფილებეულია საქართველოს მთავრობის 28.01.2016 წლის №41-ე დადგენილების მოთხოვნები შენობებში მისაწვდომობის ნიშნების მოწყობისა და ადგილმდებარეობის თაობაზე და ყველა ასეთი ნიშანი შეესაბამება ტექნიკური რეგლამენტი - „მისაწვდომობის ეროვნული სტანდარტები“-ს მოთხოვნებს, კერძოდ ნიშნები მოწყობილია ქვემოთ ჩამოთვლილ ადგილებში:

- გარეთ გამავალ ყველა კართან მოწყობილია ნიშანი ამოწეული სიმბოლოებითა და ბრაილის ასოებით, წარწერით - „გასასვლელი/EXIT“. **აღნიშნული ნიშანი შეესაბამება 703.3 და 703.4 ქვეთავების მოთხოვნებს, ამობურცულ სიმბოლოებსა და ბრაილთან მიმართებაში.**
- მისაწვდომობის საერთაშორისო სიმბოლო მოწყობილია რესტორნის სივრცეში განთავსებულ მისაწვდომ ტუალეტის ოთახებთან. **ნიშანი შეესაბამება 703.6.3 და 703.2 ქვეთავებს.**
- მისაწვდომობის საერთაშორისო სიმბოლო მოწყობილია მისაწვდომი მსუბუქი ავტომობილის და მიკროავტობუსის ავტოსადგომ სივრცეებში. **ნიშანი შეესაბამება 703.6.3 და 703.2 ქვეთავებს.**

- **ზემოაღნიშნულ ნიშნებში გამოყენებული ვიზუალური სიმბოლოები შეესაბამება 703.2 ქვეთავის მოთხოვნებს, კერძოდ:**
  - სიმბოლოებს ტრადიციული ფორმა აქვთ. სიმბოლოები არ არის დაწერილი იტალიკით, დახრილად, გაკრული შრიფტით, მეტისმეტად დეკორატიულად ან სხვა უჩვეულო ფორმით.

- სიმბოლოების ზომა, სიგანე, შტრიხის სიგანე, სიმბოლოებს და სტრიქონებს შორის დაშორება შეესაბამება 703.2.4 – 703.2.8 ქვეთავების მოთხოვნებს.
- ვიზუალური სიმბოლოების იატაკიდან განთავსების სიმაღლე შეესაბამება 703.2.4 ცხრილს.
- სიმბოლოებისა და მათი ფონის ზედაპირი არ კაშკაშებს. სიმბოლოები ფონისგან განირჩევა, ანუ სიმბოლო სიმბოლო მუქი ფერისაა, ფონი კი ღია ფერის, რაც შეესაბამება 703.2.10 ქვეთავის მოთხოვნას.

- **ზემოაღნიშნულ ნიშნებში გამოყენებული ამობურცული სიმბოლოები შეესაბამება 703.3 ქვეთავის მოთხოვნებს, კერძოდ:**
  - ამობურცული სიმბოლოები უკანა სიბრტყიდან ამობურცულია 703.3.2 ქვეთავის შესაბამისად.
  - ლათინური სიმბოლოები ასახულია დიდი ასობგერებით, თანახმად 703.3.3 ქვეთავისა.
  - ლათინური სიმბოლოებისთვის გამოყენებულია „SANS SERIF“-ის ტიპის შრიფტი. სიმბოლოები არ არის შესრულებული იტალიკით, დახრილად, ხელნაწერის სახით, მეტისმეტად დეკორატიულად ან სხვა უჩვეულო ფორმით, თანახმად 703.3.4 ქვეთავისა.
  - შრიფტის ყველა სიმბოლოს დასაშვები სიმაღლე, სიგანე, სიმბოლოებს შორის დაშორება, სტრიქონებს შორის დაშორება განსაზღვრულია 703.3.5 – 703.3.9 ქვეთავების შესაბამისად.
  - სიმბოლოების იატაკის დონიდან განთავსების სიმაღლე შეესაბამება 703.3.10 ქვეთავის მოთხოვნას.
  - ამობურცული სიმბოლოების და ბრაილის შემცველი ნიშანების განთავსების არეალები შეესაბამება 703.3.11 ქვეთავის მოთხოვნებს.
  - სიმბოლოები ფონისგან განირჩევა (მუქი ფერის სიმბოლოებს ღია ფერის ფონი აქვთ), თანახმად 703.3.12 ქვეთავისა.

- **ზემოაღნიშნულ ნიშნებში გამოყენებული ბრაილი შეესაბამება 703.4 ქვეთავის მოთხოვნებს, კერძოდ:**
  - ნიშნებზე გამოყენებულია მე-2 ხარისხის ბრაილი, თანახმად 703.4.1 ქვეთავისა.
  - ბრაილის წერტილებს აქვს გუმბათისებური ფორმა და ისინი უნდა შეესაბამება 703.4.3 ცხრილს.
  - ბრაილის განთავსების პოზიცია შეესაბამება 703.4.4 ქვეთავს.

- ბრაილის იატაკიდან განთავსების სიმაღლე შეესაბამება 703.4.5 ქვეთავს.

- **ზემოაღნიშნულ ნიშნებში გამოყენებული მისაწვდომობის სიმბოლო შეესაბამება 703.6 ქვეთავის მოთხოვნებს, კერძოდ:**
  - მისაწვდომობის სიმბოლოები მკვეთრად განირჩევა ფონისგან, ანუ მუქი ფერის სიმბოლო მოწყობილია ღია ფერის ფონზე, თანახმად 703.6.2 ქვეთავისა.
  - მისაწვდომობის საერთაშორისო სიმბოლო შეესაბამება 703.6.3.1 სურათს.
  - მისაწვდომობის სიმბოლოები და მათი ფონები არ არის ამრეკლავი.

<u>დ ა ს კ ვ ნ ა</u>

ქ. თბილისში, დასახლება ორხევი (ნაკვეთი 15/004), მისამართზე არსებულ მიწის ნაკვეთზე (ს/კ: 01.19.17.015.004) დაპროექტებული სწრაფი კვების ობიექტის (მაკდონალდსის) არქიტექტურული პროექტი შესაბამისობაშია ტექნიკური რეგლამენტი - „მისაწვდომობის ეროვნული სატანდარტები“-ს მოთხოვნებთან. საექპერტო დასკვნის საფუძველზე პროექტს ეძლევა დადებითი შეფასება განსახორციელებლად.

ექსპერტი: მიხეილ ბუჯიაშვილი

<u>გამოყენებული (კანონმდებლობა, რეგლამენტები, წესები, სტანდარტები.....)</u>

ტექნიკური რეგლამენტი - „მისაწვდომობის ეროვნული სტანდარტები“ დამტკიცების თაობაზე“

26.10.2021 წ.

ღია საზოგადოების ფონდი

March 25-26, 2021

Accessible and Usable Buildings and Facilities - National Standards

Certificate awarded to

Mikheil Bujiashvili

Keti Khutsishvili
Executive Director

www.osgf.ge

4, Chovelidze street, Tbilisi 0108, Georgia, Tel: (+995 32) 225 04 63; E-mail contact@osgf.ge

განმარტებითი ბარათი

საპროექტო ტერიტორიის მისამართია: ქ.თბილისი,ორხევის დასახლება(ნაკვეთი 15/004) და მდებარეობს კახეტის გზატკეცილის თბილისში შემომსვლელ მიმართულებაზე, შემანელებელი ზოლის პირას

ფუნქციურად პროექტი არის სწრაფი კვების ობიექტი ,,მაკდონალდსი“ რომელიც ასევე ითავსებს ავტომობილისტთა მომსახურებასაც

შენობა წარმოადგენს 466,6 კვმ ფართობის მქონე ერთ სართულიან რკინა-ბეტონის ნაგებობას, წერტილოვანი საძირკვლით. რესტორნის კონსტრუქციული სიმაღლე შეადგენს 7,9 მეტრს.

პროექტი წარმოადგენს ტრადიციული მაკდონალდსის რესტორნის ტიპს, რომელსაც გარშემო მიუყვება ე.წ მაკ დრაივის ზოლი, ორი შეკვეთის მიკროფონით რათა არ მოხდეს მომხმარებლის შეფერხება. რესტორანი გათვლილია 92 დასაჯდომ ადგილზე.

შენობის მხატვრული გადაწყვეტა ასევე ეფუძნება მაკდონალდსში არსებულ სტანდარტს, მოსაპირკეთებლად გამოყენებულია სხვადასხვა ფერის კომპოზიტური რეინობონდის ფურცლები, ცეცხლგამძლე ხსნარით დამუშავებული ანაწყობი ხის კოჭები, კერამოგრანიტი და ,,შუკოს“ წარმოებული კარფანჯარა.

ტერიტორიაზე შენობა განთავსებულია ყველა სავალდებულო ნორმის დაცვით, და მიმდებარე მიწისქვეშა კომუნიკაციების პატრონი კომპანიების რეკომენდაციების გათვალისწინებით, ნაკვეთის ჩრდილოეთ ნაწილში იქნება 39,8 კვმ ფართობის პირველი კლასის ერთ სართულიანი ნაგებობა, რომელიც განკუთვნილია სახანძრო სატუმბი სადგურის და მისთვის აუცილებელი წყლის ავზებისათვის, ასევე მის მიმდებარედ დაიდგმება ელექტრო გენერატორი და ტრანსფორმატორი ,რომელიც შემოღობილია ხის ვერტიკალური მესერით.

რაც შეეხება გამწვანებას, პროექტში დაცულია გამწვანების ყველა არსებული სტანდარტი, ნაკვეთზე მაქსიმალურად იქნა შენარჩუნებული არსებული ხე-ნარგავები, ეს გენ გეგმაზე ნათლად იკითხება.

ნაგებობის ჩრდილო და დასავლეთ მხარეს გათვალისწინებულია ავტოსადგომები 17 მანქანაზე ,რომელთა შორისაც რათქმაუნდა არის ავტოსადგომი ეტლით მოსარგებლე შშმ პირისათვის.

საპროექტო ორგანიზაცია შპს Waterlink corporation ltd	
დამკვეთი :ააიპ საზოგადოება "თიბისი ლიზინგი"	დირექტორი ლ.შაბურიშვილი
პროექტის სახელწოდება: სწრაფი კვების ობიექტი მაკდონალდსი, კახეთის გზატკეცილზე 01.19.17.015.004	არქიტექტორი დ.შაბურიშვილი
სტადია: პროექტი ფორმატი: -3	

დაკავებულობის გეგმა

რესტორნის დარბაზი	
თვ - 2	151,6 მ²
დ. დ. ფ	1.4
დ. დ.	109

რესტორნის სამზარეულო	
თვ - 2	93,7 მ²
დ. დ. ფ	18.6
დ. დ.	5

მენეჯერის ოთახი	
სძ	7.5 მ²
დ. დ. ფ	9.3
დ. დ.	1

აიჭი ოფისი	
სძ	5.6 მ²
დ. დ. ფ	9.3
დ. დ.	1

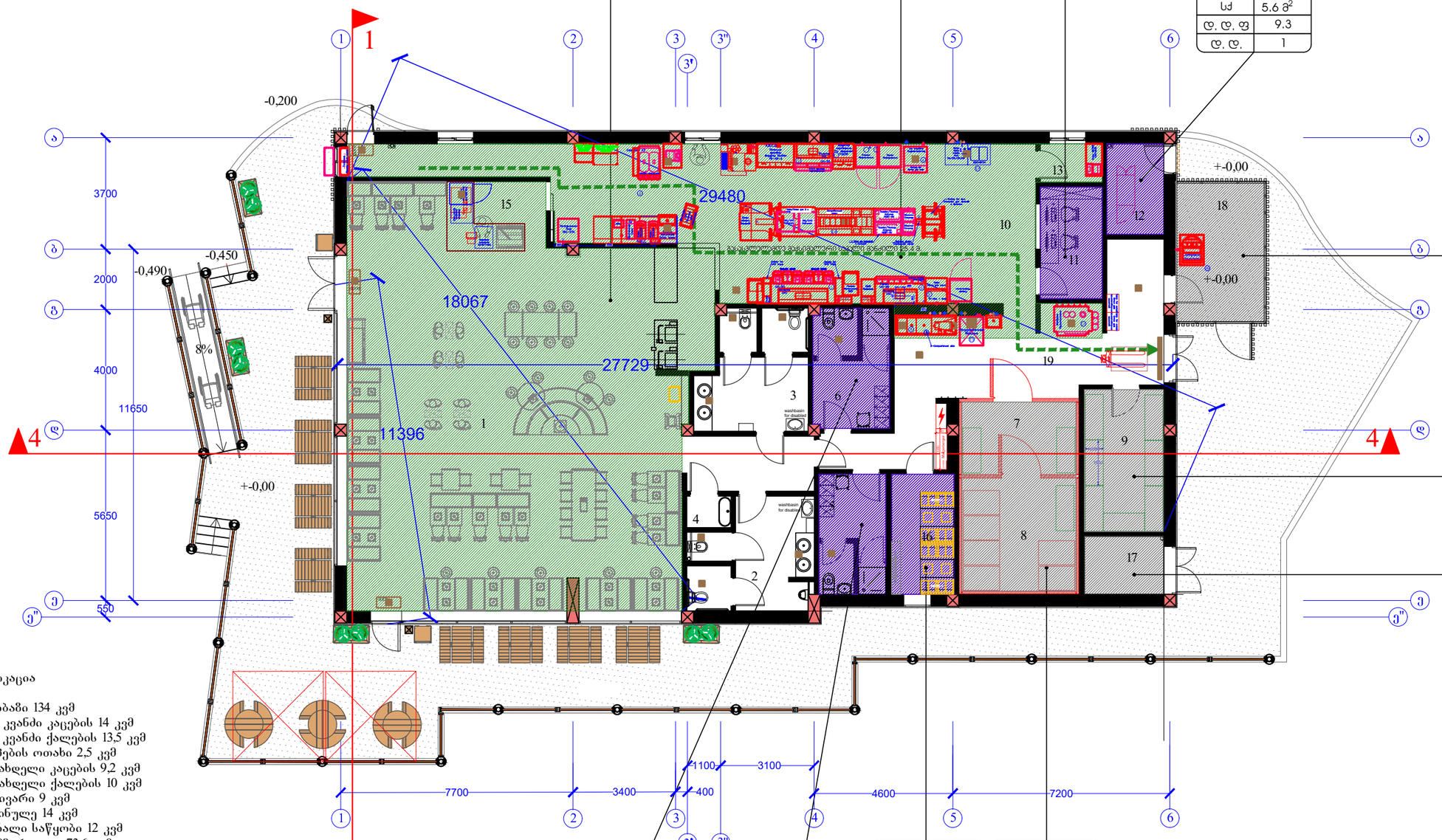

საკვები ნარჩენების საწყობი	
სწ - 2	14.0 მ²
დ. დ. ფ	46.5
დ. დ.	1

მშრალი პროდუქტების საწყობი	
სწ - 2	12.0 მ²
დ. დ. ფ	46.5
დ. დ.	1

სხვადასხვა ინვენტარის საწყობი	
სწ - 2	5 მ²
დ. დ. ფ	46.5
დ. დ.	1

ექსპლიკაცია

1 - დარბაზი 134 კვმ
2 - სან კვანძი კაცების 14 კვმ
3 - სან კვანძი ქალების 13,5 კვმ
4 - მოპების ოთახი 2,5 კვმ
5 - გასახდელი კაცების 9,2 კვმ
6 - გასახდელი ქალების 10 კვმ
7 - მაცივარი 9 კვმ
8 - საყინულე 14 კვმ
9 - მშრალი საწყობი 12 კვმ
10 - სამზარეულო 73,6 კვმ
11 - სამენეჯერო 7,5 კვმ
12 - აიჭი 5,6 კვმ
13 - დრაივის სალარო 2,6 კვმ
14 - შეკვეთის ზონა 8 კვმ
15 - მაკკაფის ზონა 6,4 კვმ
16 - ოთახი თანამშრომლებისათვის 8 კვმ
17 - სხვადასხვა ინვენტარის საწყობი 5,5 კვმ
18 - საწყობი და ნაგვის საპრესი 14 კვმ
19 - დერეფანი 36 კვმ

პერსონალის გასახდელი	
სძ	10.0 მ²
დ. დ. ფ	ფიქსირებული
დ. დ.	1

პერსონალის გასახდელი	
სძ	9.2 მ²
დ. დ. ფ	ფიქსირებული
დ. დ.	1

პერსონალის დასასვენებელი ოთახი	
სძ	8.0 მ²
დ. დ. ფ	1.4
დ. დ.	6

გაყინული პროდუქტის საწყობი	
სწ - 2	23.0 მ²
დ. დ. ფ	46.5
დ. დ.	1

საპროექტო ორგანიზაცია შპს Waterlink corporation ltd

დამკვეთი :შპს "თ და კ რესტორნები" ქ.თბილისი. ძმ კაკაბაძეების №1	დირექტორი ლ.შაბურიშვილი
პროექტის სახელწოდება: სწრაფი კვების ობიექტი მაკდონალდსი, კახეთის გზატკეცილზე 01.19.17.015.004	არქიტექტორი დ.შაბურიშვილი
სტადია: პროექტი ფორმატი: -3	

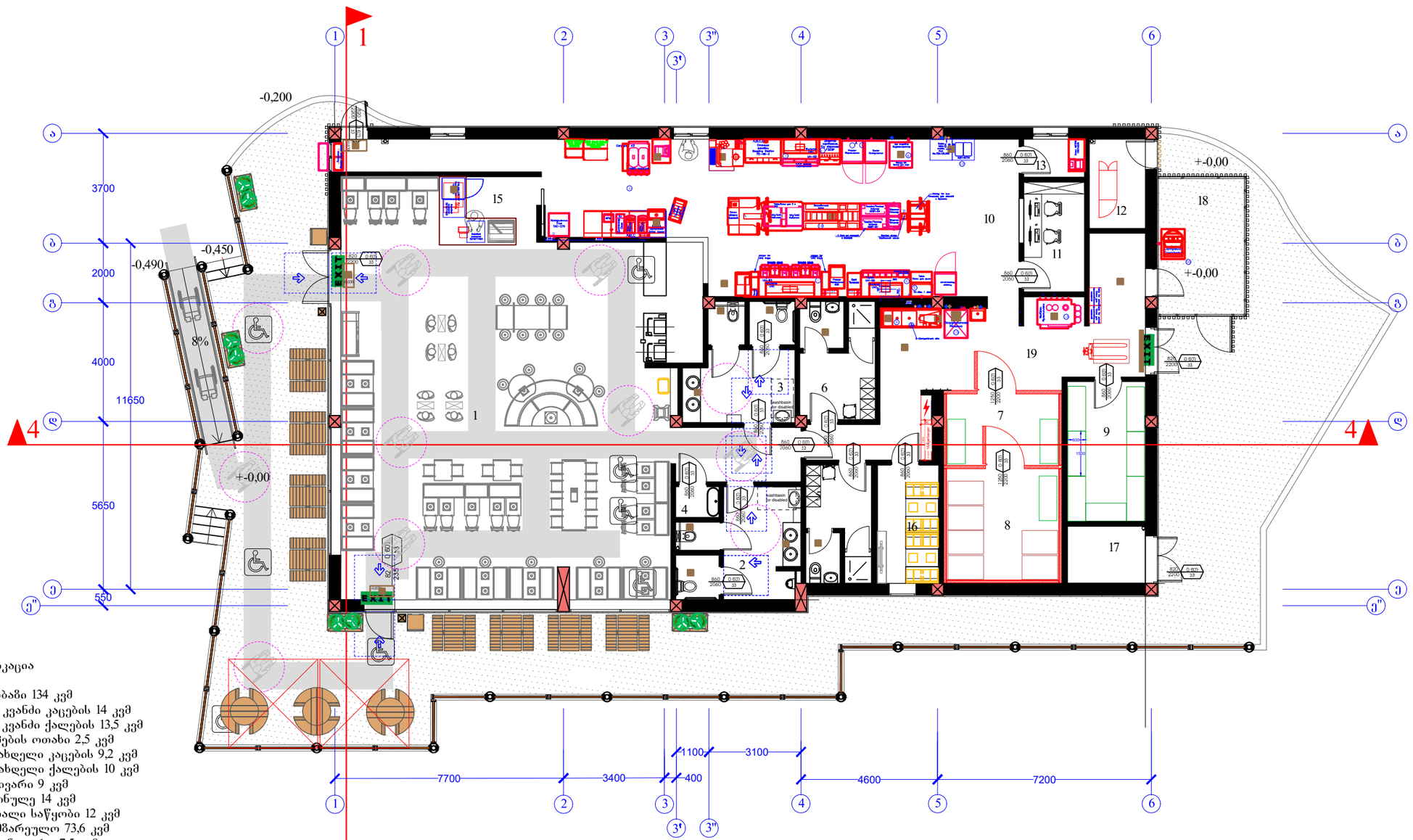

ექსპლიკაცია

1 - დარბაზი 134 კვმ
2 - სან კვანძი კაცების 14 კვმ
3 - სან კვანძი ქალების 13,5 კვმ
4 - მოპების ოთახი 2,5 კვმ
5 - გასახდელი კაცების 9,2 კვმ
6 - გასახდელი ქალების 10 კვმ
7 - მაცივარი 9 კვმ
8 - საყინულე 14 კვმ
9 - მშრალი საწყობი 12 კვმ
10 - სამზარეულო 73,6 კვმ
11 - სამენეჯერო 7,5 კვმ
12 - აიტი 5,6 კვმ
13 - დრაივის სალარო 2,6 კვმ
14 - შეკვეთის ზონა 8 კვმ
15 - მაკაფის ზონა 6,4 კვმ
16 - ოთახი თანამშრომლებისათვის 8 კვმ
17 - სხვადასხვა ინვენტარის საწყობი 5,5 კვმ
18 - საწყობი და ნაგვის საპრესი 14 კვმ
19 - დერეფანი 36 კვმ

საპროექტო ორგანიზაცია შპს Waterlink corporation ltd	
დამკვეთი :შპს "თ და კ რესტორნები" ქ.თბილისი. ძმ კაკაბაძეების №1	დირექტორი ლ.შაბურიშვილი
პროექტის სახელწოდება: სწრაფი კვების ობიექტი მაკდონალდსი, კახეთის გზატკეცილზე 01.19.17.015.004	არქიტექტორი დ.შაბურიშვილი
სტადია: პროექტი ფორმატი: -3	

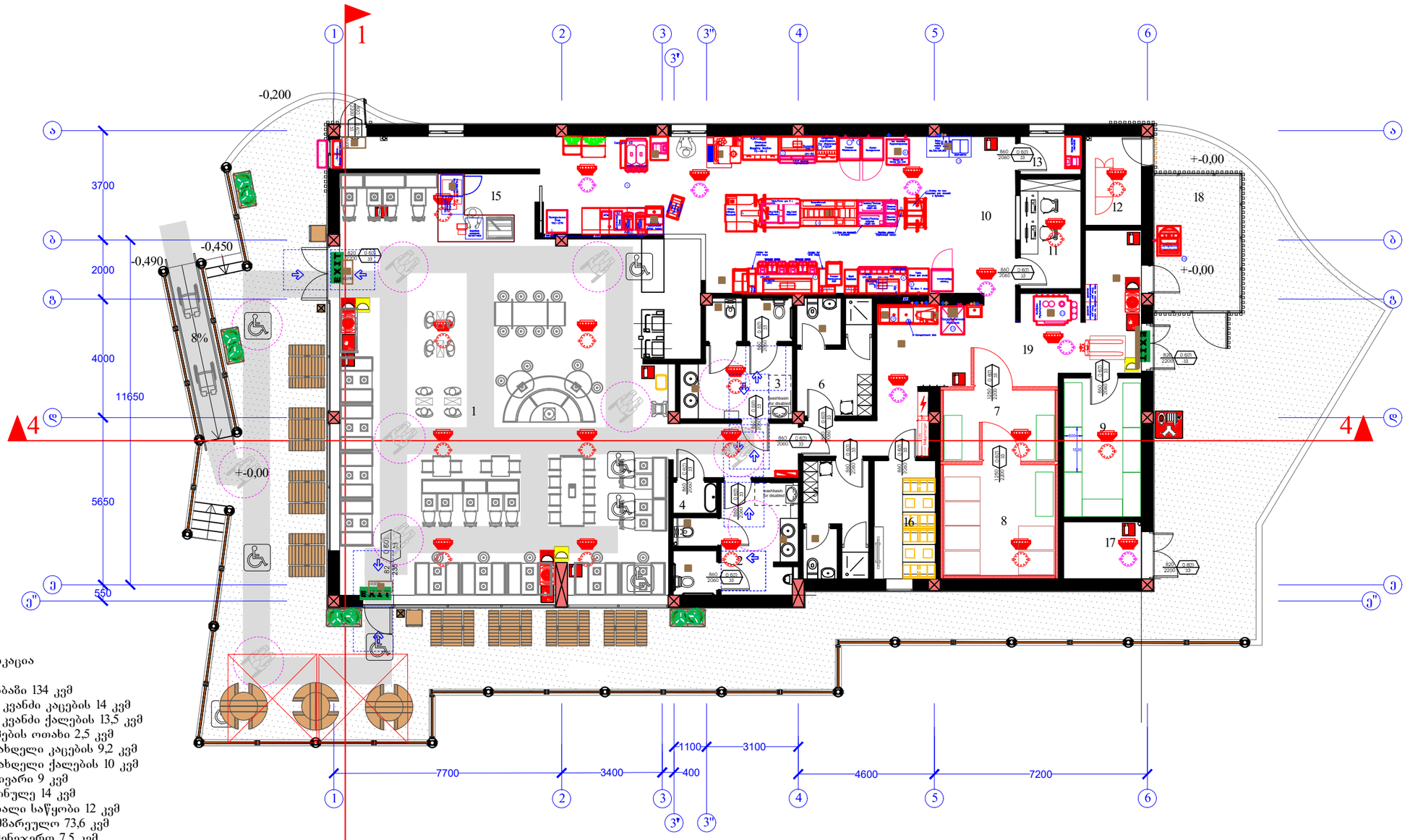

ექსპლიკაცია

1 - დარბაზი 134 კვმ
2 - სან კვანძი კაცების 14 კვმ
3 - სან კვანძი ქალების 13,5 კვმ
4 - მოპების ოთახი 2,5 კვმ
5 - გასახდელი კაცების 9,2 კვმ
6 - გასახდელი ქალების 10 კვმ
7 - მაცივარი 9 კვმ
8 - საყინულე 14 კვმ
9 - მშრალი საწყობი 12 კვმ
10 - სამზარეულო 73,6 კვმ
11 - სამენეჯერო 7,5 კვმ
12 - აიგი 5,6 კვმ
13 - დრაივის სალარო 2,6 კვმ
14 - შეკვეთის ზონა 8 კვმ
15 - მაკკაფის ზონა 6,4 კვმ
16 - ოთახი თანამშრომლებისათვის 8 კვმ
17 - სხვადასხვა ინვენტარის საწყობი 5,5 კვმ
18 - საწყობი და ნაგვის საპრესი 14 კვმ
19 - დერეფანი 36 კვმ

საპროექტო ორგანიზაცია შპს Waterlink corporation ltd	
დამკვეთი :შპს "თ და კ რესტორნები" ქ.თბილისი. ძმ კაკაბაძეების №1	დირექტორი ლ.შაბურიშვილი
პროექტის სახელწოდება: სწრაფი კვების ობიექტი მაკდონალდსი, კახეთის გზატკეცილზე 01.19.17.015.004	არქიტექტორი დ.შაბურიშვილი
სტადია: პროექტი ფორმატი: -3	

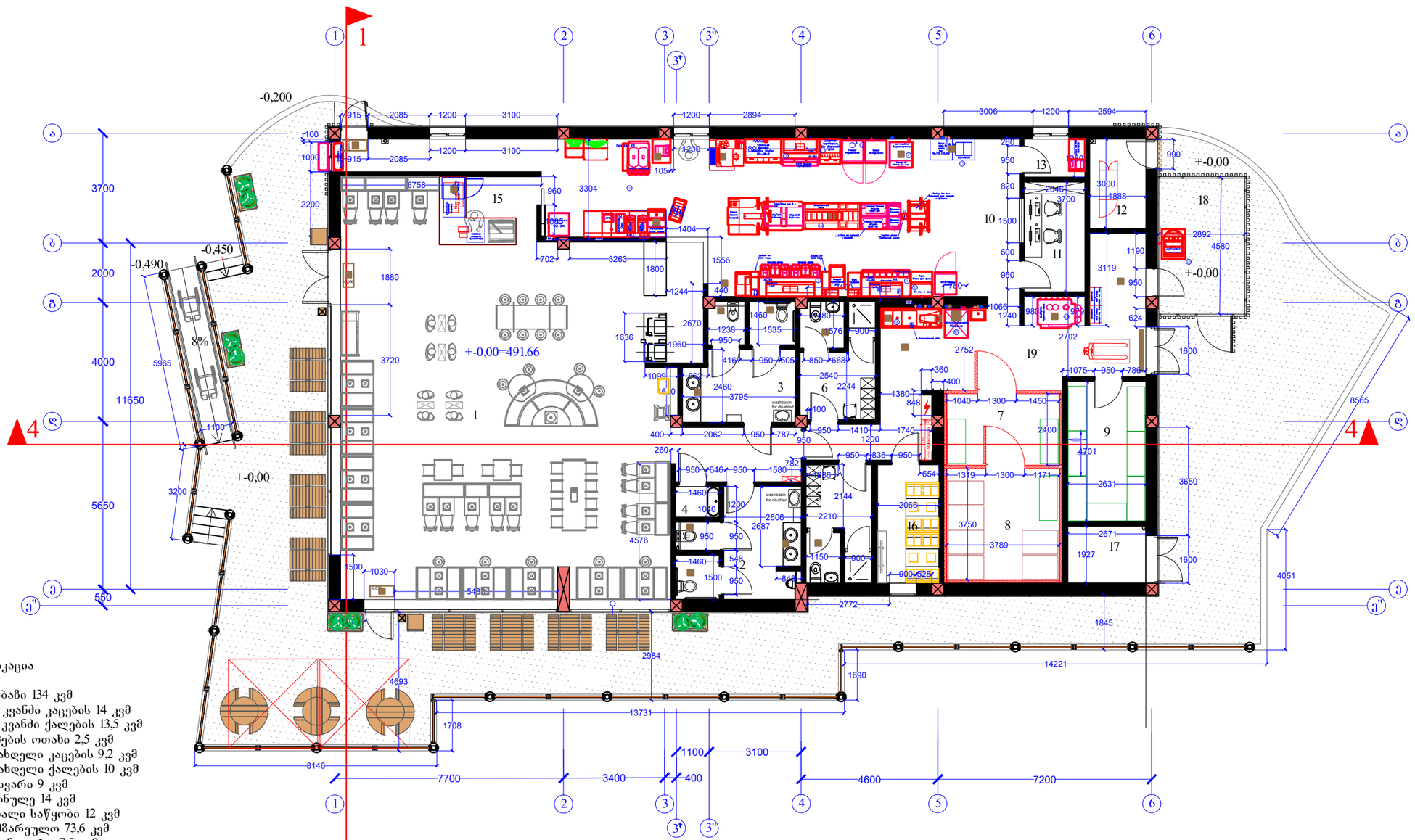
+-0,00=491.66
-0,200
-0,490
-0,450
+-0,00
+-0,00
+-0,00
8%
1
2
3
3'
3"
4
5
6
А
Б
В
Г
Г"
Д
Д"
11650
5650
3700
2000
4000
5650
550
5965
3200
8146
7700
3400
400
4600
7200
1100
3100
13731
14221
8565
3650
4051
1845
2984
4693
4576
1880
3720
2200
1000
100
1030
1500
548
1690
1708
2772
2892
4580
1600
1927
2631
4701
2671
1888
3119
1190
624
2752
2702
1075
786
2400
1319
1171
2066
3750
3789
2144
2210
2606
2687
1636
2670
1460
1238
1535
1244
1404
1556
1800
1960
2460
3795
2062
2540
2244
1740
1410
1200
836
1040
1380
1450
1040
1300
1066
1240
960
1500
820
2046
3700
1360
990
1200
2894
3100
2085
915
3006
2594
3263
3304
1056
1200
702
960
6758
1099
865
1460
1580
782
654
1300
848
1460
1460
1460

სახურავზე მზის ელექტრო პანელების განლაგების გეგმა

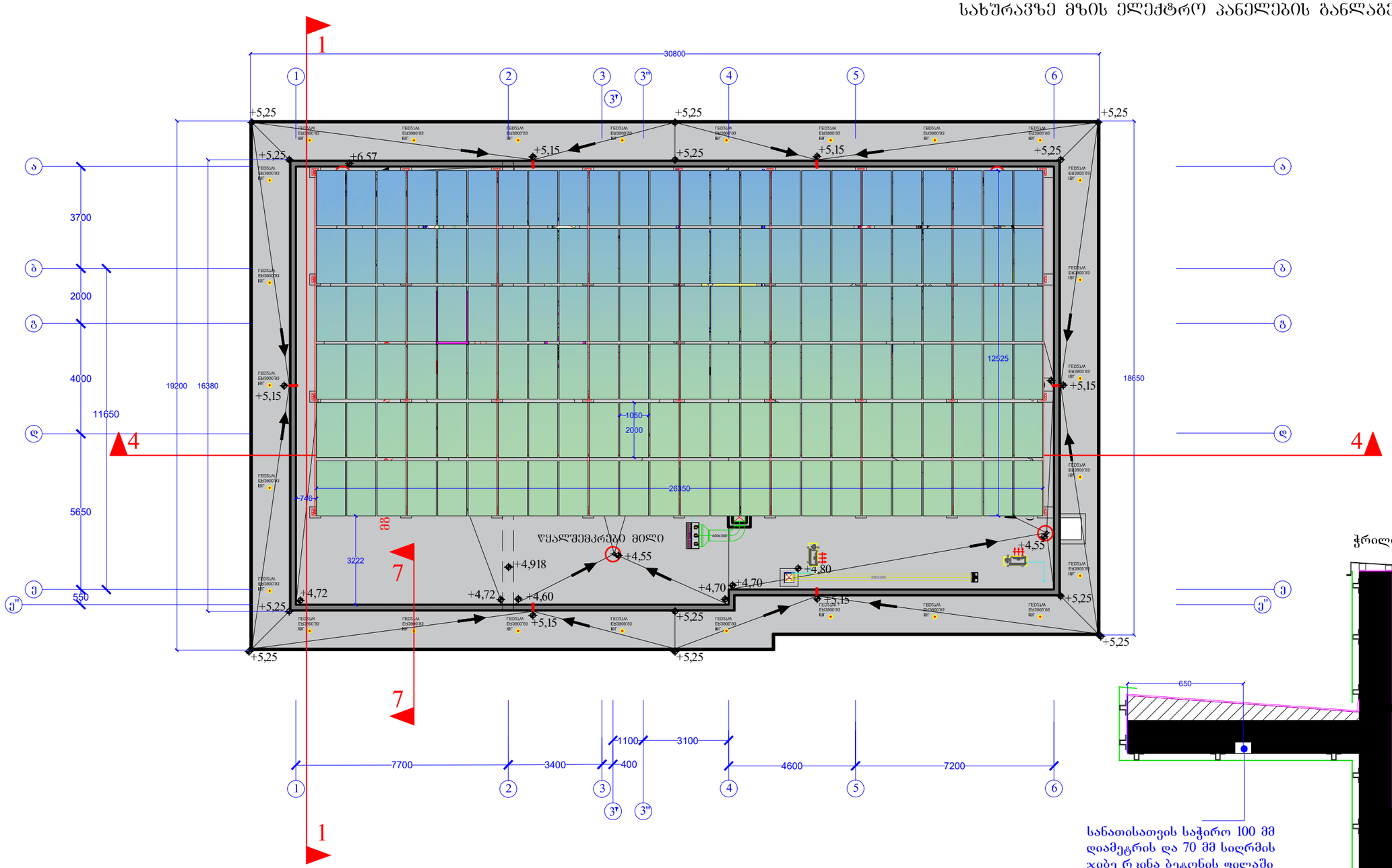

ჭრილი 7-7

სანათისათვის საჭირო 100 მმ
დიამეტრის და 70 მმ სიღრმის
ჯიბე რკინა ბეტონის ფილაში

საპროექტო ორგანიზაცია შპს Waterlink corporation ltd	
დამკვეთი :შპს "თ და კ რესტორნები" ქ.თბილისი. ძმ კაკაბაძეების №1	დირექტორი ლ.შაბურიშვილი
პროექტის სახელწოდება: სწრაფი კვების ობიექტი მაკდონალდსი, კახეთის გზატკეცილზე 01.19.17.015.004	არქიტექტორი დ.შაბურიშვილი
სტადია: პროექტი ფორმატი: -3	

სახურავის გეგმა

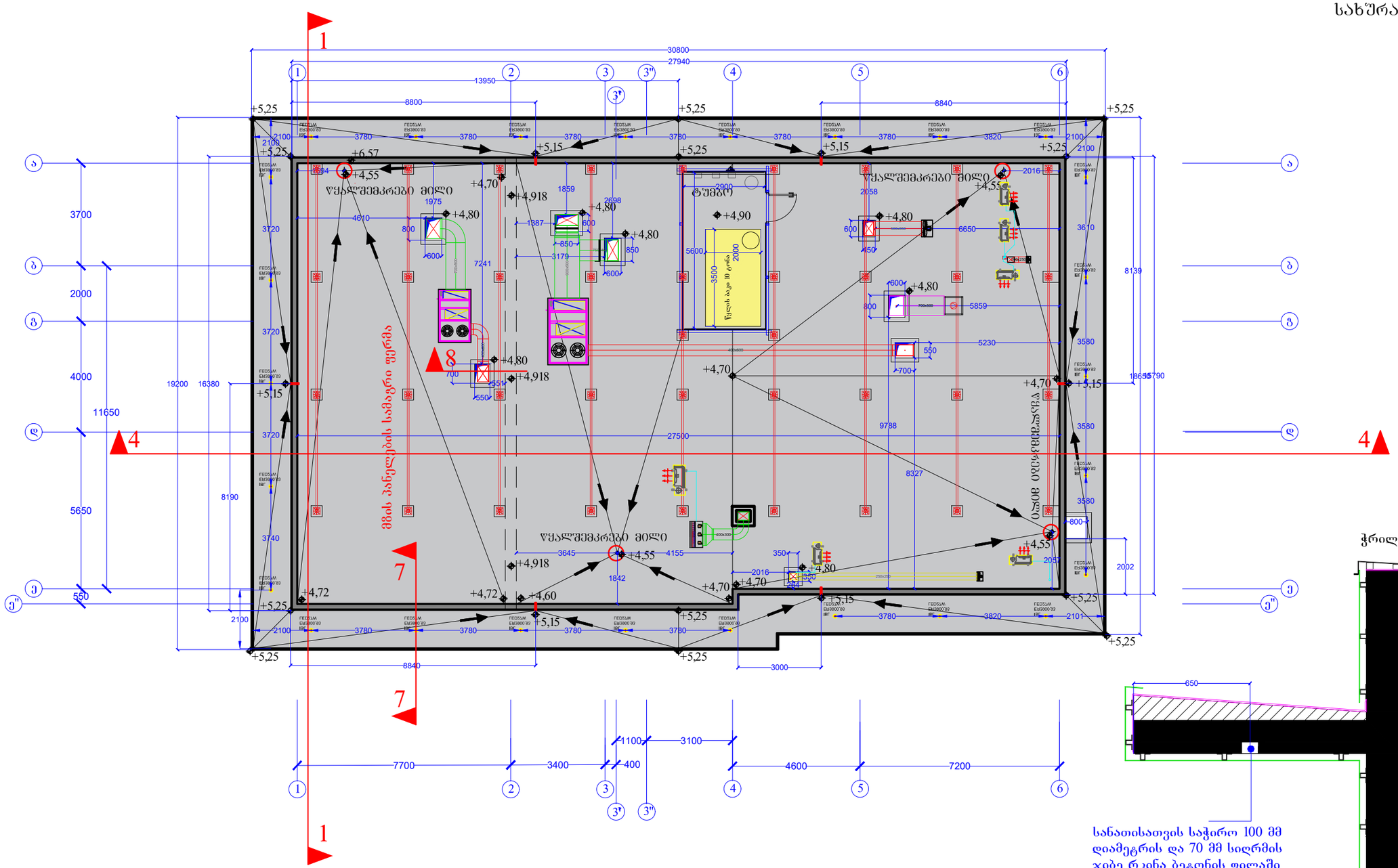
წყალშემკრები მილი
წყალშემკრები მილი
წყალშემკრები მილი
შტამბი
წყალშემკრები მილი
მზის პანელების სამაგრი ფერმა
30800
27940
13950
8800
8840
+5,25
+6,57
+4,55
+4,70
+4,918
+4,80
+4,90
+5,15
+4,72
+4,60
+4,55
+4,70
+4,72
+4,918
+4,80
+4,80
+4,80
+4,80
+4,80
+4,70
+4,70
+4,70
+4,55
+4,55
+4,80
+4,80
+4,80
+4,80
+4,80
+4,918
+4,80
+4,80
+4,80
+4,80
+4,80

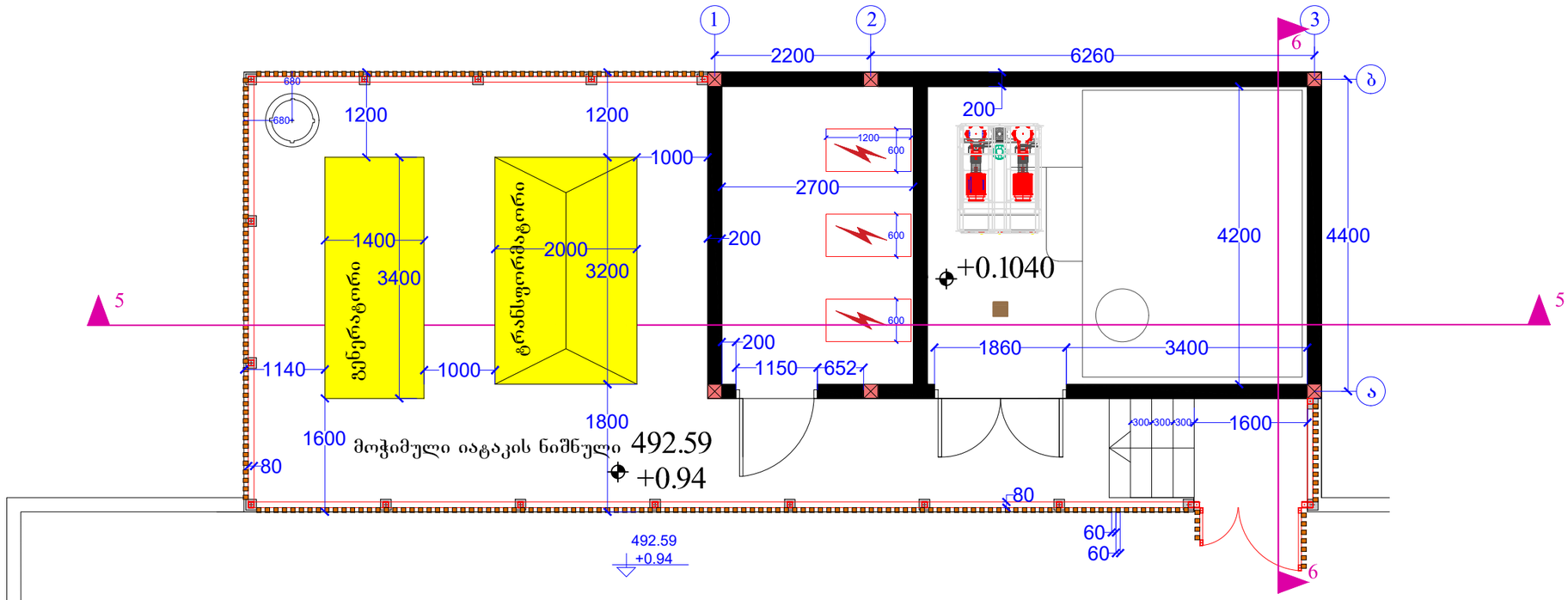

სახურავის გეგმა

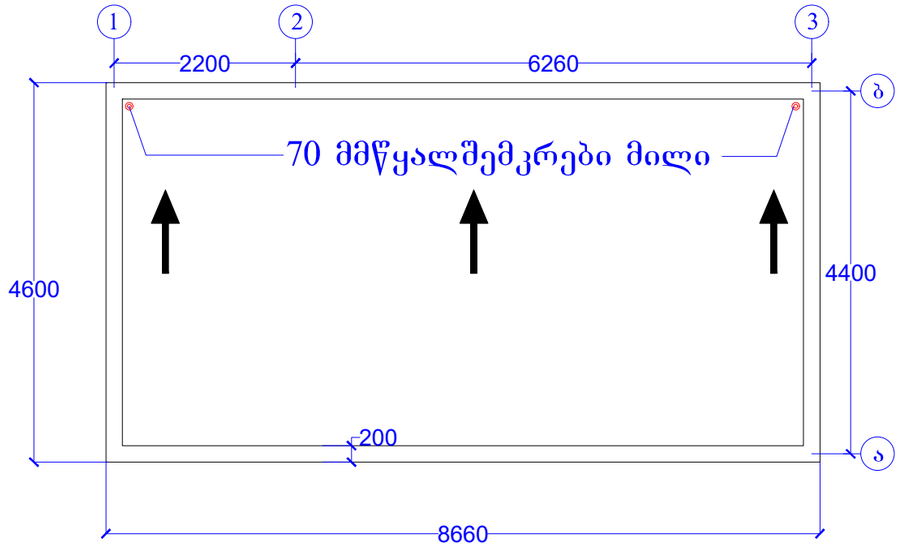

საპროექტო ორგანიზაცია შპს Waterlink corporation ltd	
დამკვეთი :შპს "თ და კ რესტორნები" ქ.თბილისი. ძმ კაკაბაძეების №1	დირექტორი ლ.შაბურიშვილი
პროექტის სახელწოდება: სწრაფი კვების ობიექტი მაკდონალდსი, კახეთის გზატკეცილზე 01.19.17.015.004	არქიტექტორი დ.შაბურიშვილი
სტადია: პროექტი ფორმატი: -3	

დეტალები

ფასადი

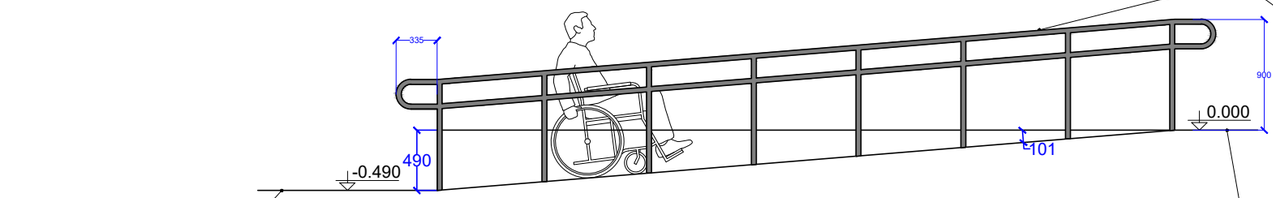

მისაწვდომი პანდუსი

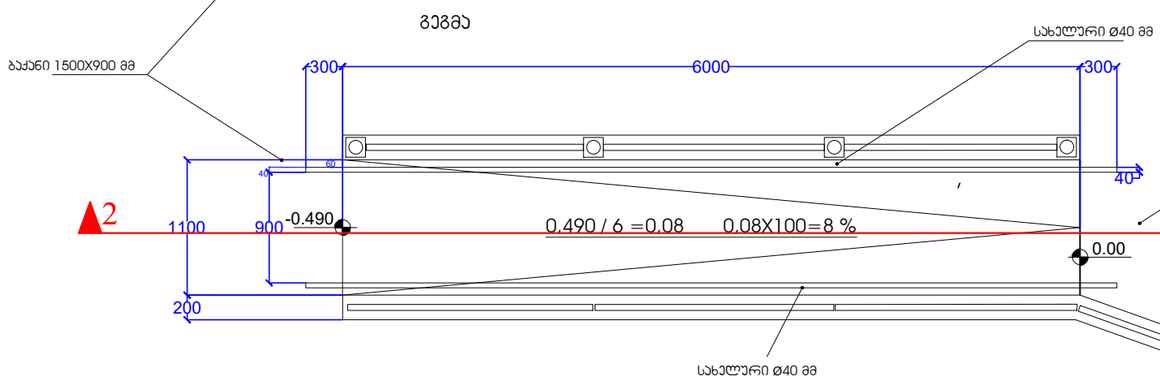

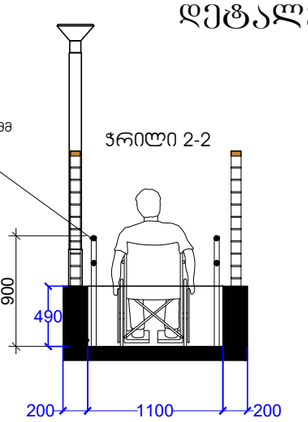

ჭრილი 2-2

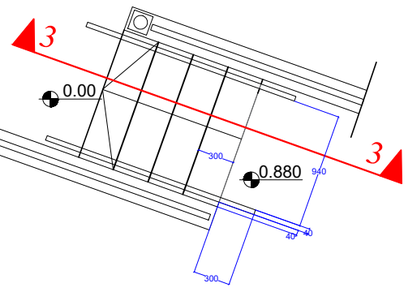

ჭრილი 3-3

უნიტაზი შშმ პირთათვის

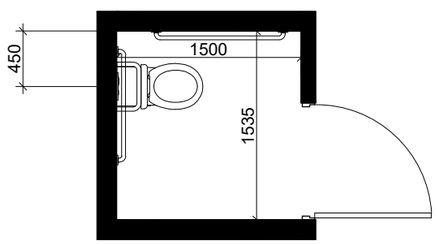

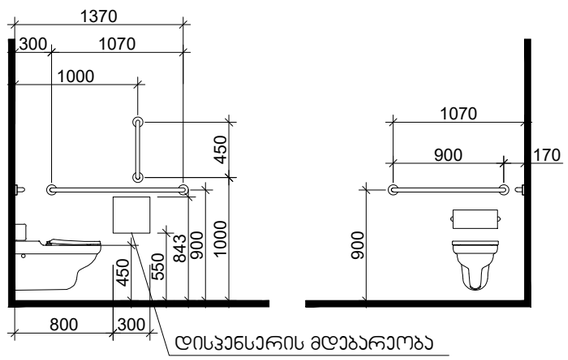

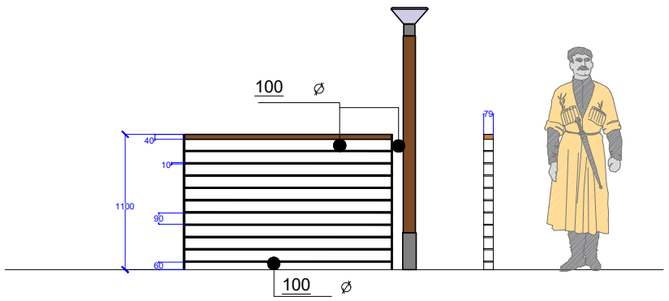

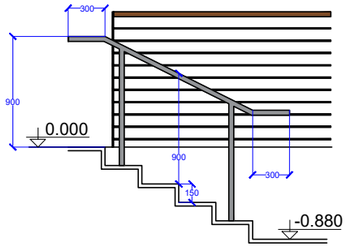

საპროექტო ორგანიზაცია შპს Waterlink corporation ltd	
დამკვეთი :ააიპ საზოგადოება "თიბისი ლიზინგი"	დირექტორი ლ.შაბურიშვილი
პროექტის სახელწოდება: სწრაფი კვების ობიექტი მაკდონალდსი, კახეთის გზატკეცილზე 01.19.17.015.004	არქიტექტორი დ.შაბურიშვილი
სტადია: პროექტი ფორმატი: -3	

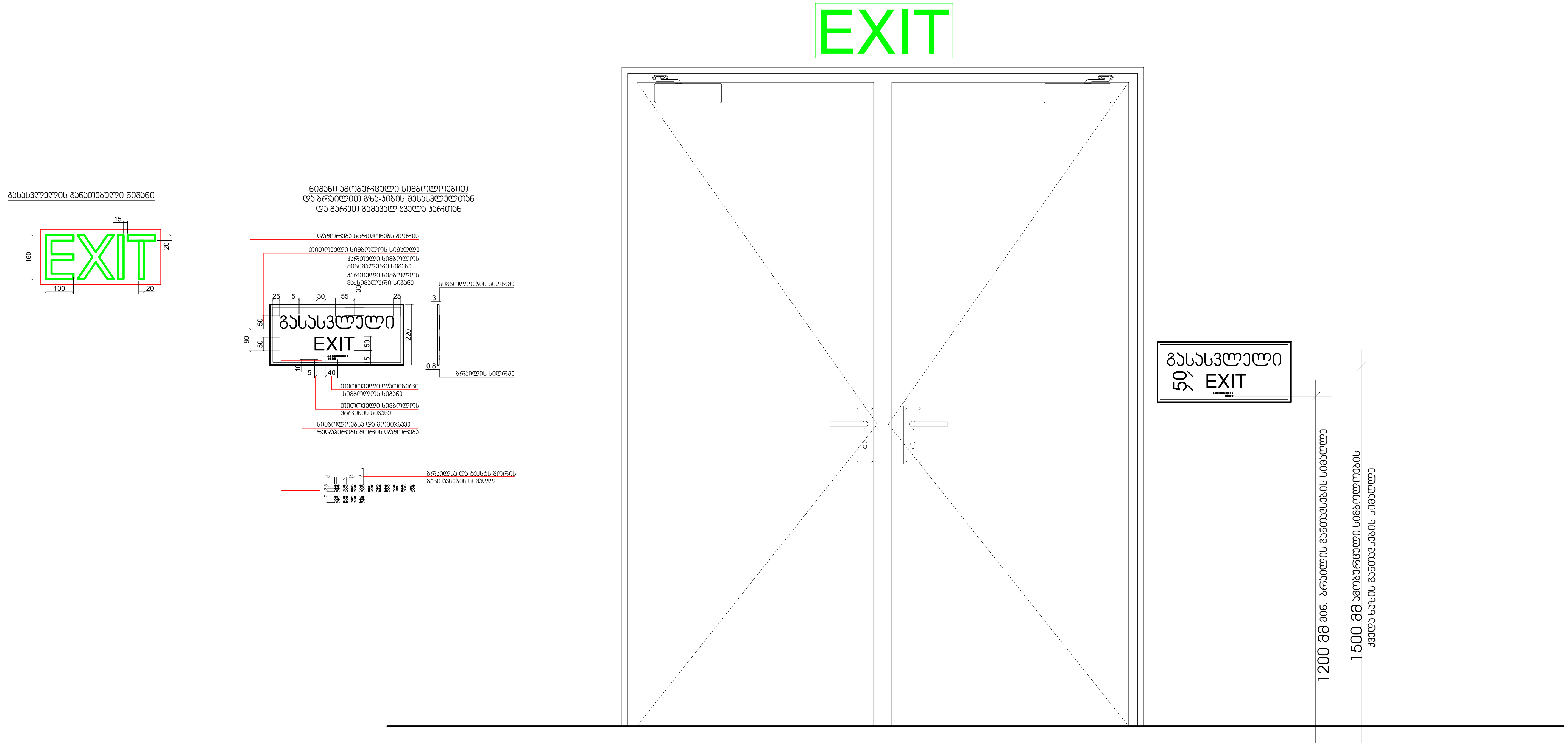
EXIT
გასასვლელის განათებული ნიშანი
15
160
20
100
20
EXIT
ნიშანი ამობურცული სიმბოლოებით
და ბრაილით გზა-ჯიბის შესასვლელთან
და გარეთ გამავალ ყველა კართან
დაშორება სტრიქონებს შორის
თითოეული სიმბოლოს სიმაღლე
ქართული სიმბოლოს
მინიმალური სიგანე
ქართული სიმბოლოს
მაქსიმალური სიგანე
25
5
30
55
30
25
50
80
50
220
50
15
10
5
40
გასასვლელი
EXIT
სიმბოლოების სიღრმე
3
0.8
ბრაილის სიღრმე
თითოეული ლათინური
სიმბოლოს სიგანე
თითოეული სიმბოლოს
შტრიხის სიგანე
სიმბოლოებსა და მომიჯნავე
ზედაპირებს შორის დაშორება
1.6
2.5
15
2.5
10
ბრაილსა და ტექსტს შორის
განთავსების სიმაღლე
გასასვლელი
50
EXIT
1200 მმ მინ. ბრაილის განთავსების სიმაღლე
1500 მმ ამობურცული სიმბოლოების
ქვედა ხაზის განთავსების სიმაღლე

ნიშანი პიქტოგრამებით, ამობურცული ნიშნებით და ბრაილით
განთავსდება
მისაწვდომ ტუალეტებთან კარის მომიჯნავედ

