ს ა წ ყ ო ბ ი

მის: ქ.თბილისი, ავჭალა, ხანძთელის ქუჩა N1

კონსტრუქციული ნაწილი

(სამშენებლო დოკუმენტაცია)

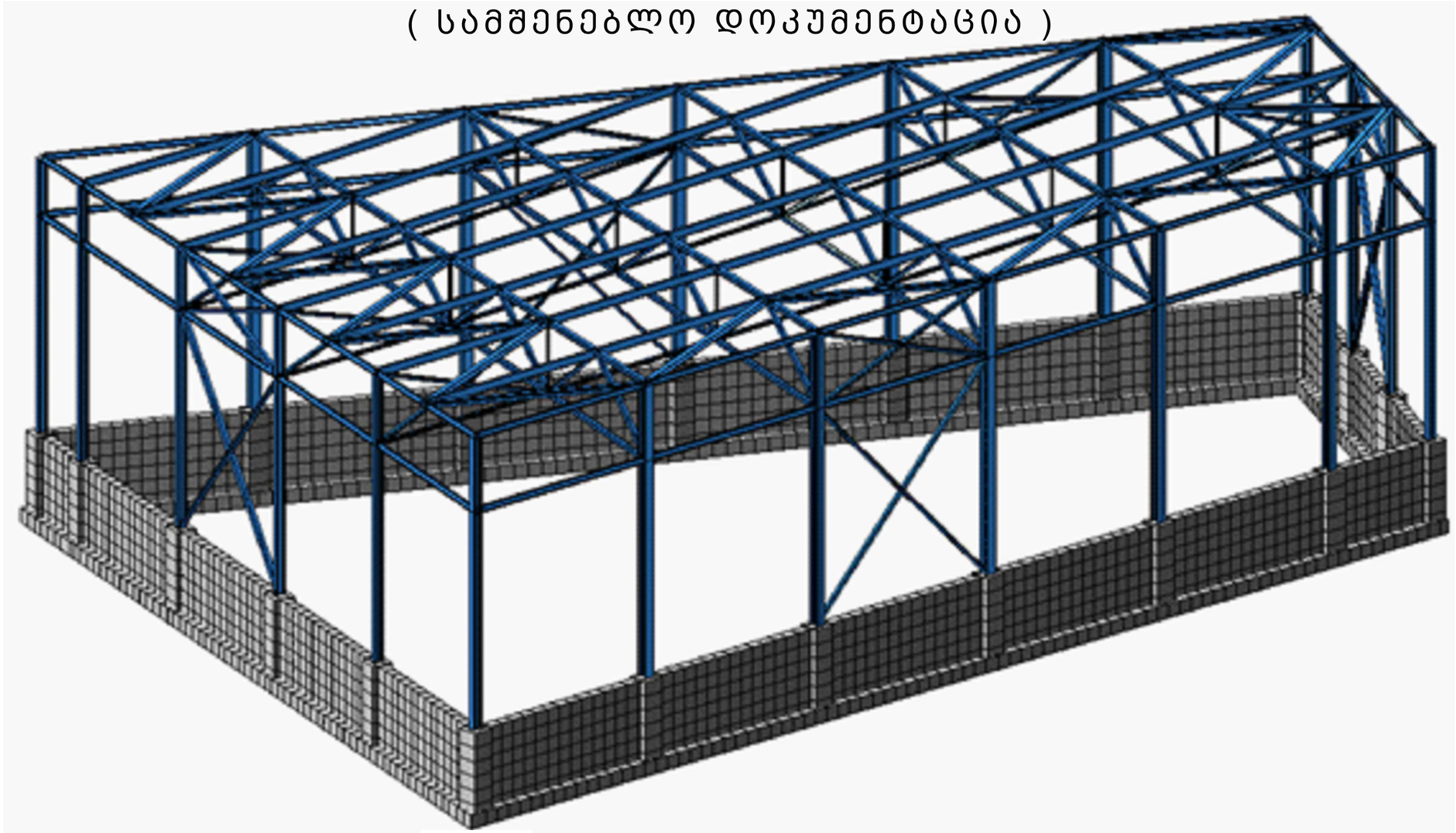

დირექტორი: ჯ. კაკალაძე

პრ. წამყ. კონსტრუქტორი: ჯ. კაკალაძე

შ.პ.ს "CONSTRUCTOR"

ქ. თბილისი 2020 წ

ნახაზების ჩამონათვალი

ნახაზების დასახელება	კოდი	REVISION				
ჩამონათვალი	S - 001	--	--	--	--	--
განმარტებითი ბარათი	S - 002	--	--	--	--	--
პირობითი აღნიშვნები	S - 003	--	--	--	--	--
საძირკვლების განლაგების გეგმა	S - 101	--	--	--	--	--
გრუნტზე მოწყობილი ფილის საყალიბე გეგმა 1.00 ნიშნულზე	S - 102	--	--	--	--	--
საძირკვლის კვეთები N1	S - 103	--	--	--	--	--
საძირკვლის კვეთები N2	S - 104	--	--	--	--	--
ჩარჩო 2 ღერძზე	S - 105	--	--	--	--	--
ჩარჩო 2 - კვანძი I	S - 106	--	--	--	--	--
ჩარჩო 2 - კვანძი II	S - 107	--	--	--	--	--
ჩარჩო 2 - კვანძი V	S - 108	--	--	--	--	--
ჩარჩო 2 - კვანძი III	S - 109	--	--	--	--	--
ჩარჩო 2 - კვანძი IV	S - 110	--	--	--	--	--
ჩარჩო 2 - სპეციფიკაცია	S - 111	--	--	--	--	--
ჩარჩო 3 ღერძზე	S - 112	--	--	--	--	--
ჩარჩო 3 - კვანძი VI	S - 113	--	--	--	--	--
ჩარჩო 3 - კვანძი VII	S - 114	--	--	--	--	--
ჩარჩო 3 - კვანძი VIII	S - 115	--	--	--	--	--
ჩარჩო 3 - კვანძი IX	S - 116	--	--	--	--	--
ჩარჩო 3 - სპეციფიკაცია	S - 117	--	--	--	--	--
ჩარჩო 4 ღერძზე	S - 118	--	--	--	--	--
ჩარჩო 4 - კვანძი X	S - 119	--	--	--	--	--
ჩარჩო 4 - კვანძი XI	S - 221	--	--	--	--	--
ჩარჩო 4 - კვანძი XII	S - 222	--	--	--	--	--
ჩარჩო 4 - კვანძი XIII	S - 223	--	--	--	--	--
ჩარჩო 4 - სპეციფიკაცია	S - 224	--	--	--	--	--
ჩარჩო 5 ღერძზე	S - 225	--	--	--	--	--
ჩარჩო 5 - კვანძი XIV	S - 226	--	--	--	--	--
ჩარჩო 5 - კვანძი XV	S - 227	--	--	--	--	--
ჩარჩო 5 - კვანძი XVI	S - 228	--	--	--	--	--
ჩარჩო 5 - კვანძი XVII	S - 229	--	--	--	--	--
ჩარჩო 5 - სპეციფიკაცია	S - 230	--	--	--	--	--
ჩარჩო 6 ღერძის გასწვრივ	S - 231	--	--	--	--	--
ჩარჩო 6 - კვანძი XVIII	S - 232	--	--	--	--	--
ჩარჩო 6 - კვანძი XIX	S - 233	--	--	--	--	--
ჩარჩო 6 - კვანძი XX	S - 234	--	--	--	--	--
ჩარჩო 6 - კვანძი XXI	S - 235	--	--	--	--	--
ჩარჩო 6 - სპეციფიკაცია	S - 236	--	--	--	--	--
ლითონის წამწე ST.T-1 2 3 4 5_ის და კავშირების სამონტაჟო სქემა	S - 201	--	--	--	--	--
ფოლადის გრძივებისა და კავშირების სამონტაჟო სქემა წამწის ზედა სა	S - 202	--	--	--	--	--
ლითონის წამწე T. - 1	S - 203	--	--	--	--	--
ლითონის წამწე T. - 1 კვანძი - I	S - 204	--	--	--	--	--
ლითონის წამწე T. - 1 კვანძი - II	S - 205	--	--	--	--	--
ლითონის წამწე T. - 1 კვანძი - III	S - 206	--	--	--	--	--
ლითონის წამწე T. - 1 კვანძი - IV	S - 207	--	--	--	--	--
ლითონის წამწე T. - 1 კვანძი - V	S - 208	--	--	--	--	--
ლითონის წამწე T. - 1 კვანძი - VI	S - 209	--	--	--	--	--
ლითონის წამწე T. - 1 კვანძი - VII VIII IX	S - 210	--	--	--	--	--
ლითონის წამწე T. - 1 სპეციფიკაცია	S - 211	--	--	--	--	--
ლითონის წამწე T. - 2	S - 212	--	--	--	--	--
ლითონის წამწე T. - 2 კვანძი - I	S - 213	--	--	--	--	--
ლითონის წამწე T. - 2 კვანძი - II	S - 214	--	--	--	--	--
ლითონის წამწე T. - 2 კვანძი - III	S - 215	--	--	--	--	--
ლითონის წამწე T. - 2 კვანძი - IV	S - 216	--	--	--	--	--
ლითონის წამწე T. - 2 კვანძი - V	S - 217	--	--	--	--	--
ლითონის წამწე T. - 2 კვანძი - VI	S - 218	--	--	--	--	--
ლითონის წამწე T. - 2 კვანძი - VII VIII IX	S - 219	--	--	--	--	--
ლითონის წამწე T. - 2 სპეციფიკაცია	S - 220	--	--	--	--	--
ლითონის წამწე T. - 3	S - 221	--	--	--	--	--
ლითონის წამწე T. - 3 კვანძი - I	S - 222	--	--	--	--	--
ლითონის წამწე T. - 3 კვანძი - II	S - 223	--	--	--	--	--
ლითონის წამწე T. - 3 კვანძი - III	S - 224	--	--	--	--	--
ლითონის წამწე T. - 3 კვანძი - IV	S - 225	--	--	--	--	--
ლითონის წამწე T. - 3 კვანძი - V	S - 226	--	--	--	--	--
ლითონის წამწე T. - 3 კვანძი - VI	S - 227	--	--	--	--	--
ლითონის წამწე T. - 3 კვანძი - VII VIII IX	S - 228	--	--	--	--	--
ლითონის წამწე T. - 3 სპეციფიკაცია	S - 229	--	--	--	--	--
ლითონის წამწე T. - 4	S - 230	--	--	--	--	--
ლითონის წამწე T. - 4 კვანძი - I	S - 231	--	--	--	--	--
ლითონის წამწე T. - 4 კვანძი - II	S - 232	--	--	--	--	--
ლითონის წამწე T. - 4 კვანძი - III	S - 233	--	--	--	--	--
ლითონის წამწე T. - 4 კვანძი - IV	S - 234	--	--	--	--	--
ლითონის წამწე T. - 4 კვანძი - V	S - 235	--	--	--	--	--
ლითონის წამწე T. - 4 კვანძი - VI	S - 236	--	--	--	--	--
ლითონის წამწე T. - 4 კვანძი - VII VIII IX	S - 237	--	--	--	--	--
ლითონის წამწე T. - 4 სპეციფიკაცია	S - 238	--	--	--	--	--
ლითონის წამწე T. - 5	S - 239	--	--	--	--	--
ლითონის წამწე T. - 5 კვანძი - I	S - 241	--	--	--	--	--
ლითონის წამწე T. - 5 კვანძი - II	S - 242	--	--	--	--	--
ლითონის წამწე T. - 5 კვანძი - III	S - 243	--	--	--	--	--
ლითონის წამწე T. - 5 კვანძი - IV	S - 244	--	--	--	--	--
ლითონის წამწე T. - 5 კვანძი - V	S - 245	--	--	--	--	--
ლითონის წამწე T. - 5 კვანძი - VI	S - 246	--	--	--	--	--
ლითონის წამწე T. - 5 კვანძი - VII VIII IX	S - 247	--	--	--	--	--
ლითონის წამწე T. - 5 სპეციფიკაცია	S - 248	--	--	--	--	--
ჩარჩო 1 ღერძზე	S - 301	--	--	--	--	--
ჩარჩო ა და ბ ღერძების გასწვრივ	S - 302	--	--	--	--	--
ჩარჩო 7 ღერძზე	S - 303	--	--	--	--	--
კვანძი - II	S - 304	--	--	--	--	--
ფოლადის სვეტების და კავშირების სპეციფიკაცია	S - 305	--	--	--	--	--

შენიშვნა:
NOTE:

----	----	----	----
----	----	----	----
----	----	----	----
----	----	----	----
----	----	----	----
No	Date	Revision	Issued by

სიტუაციური სქემა
KEY PLAN

მისამართი
ADDRESS
ქ.თბილისში, ავჭალაში ხანძთელის ქუჩა N1

პროექტი
PROJECT
საწყობი

ნახაზი
DRWG.
ჩამონათვალი

შ.პ.ს "CONSTRUCTOR"

შესრულა: ISSUED BY: ჯაბა კაკალაძე	შეამოწმა APPROVED BY: ჯაბა კაკალაძე	
ფაილი FILE LIST OF DWG	პროექტის №: PROJECT No 01	
ფორმატი PAPER SIZE A3	მასშტაბი SCALE ----	
ნახ.კოდი DRWG. No S - 001	კორექტ. REVISION ----	სტადია STATUS C.D.

20/06/2020

1. ზოგადი

- ობ. მისამართი - ქ.თბილისი, ავჭალა ხანძთელის ქუჩა N1
- შენობა-ნაგებობის კლასი (#57_2009/03/24) - III

2. საინჟინრო გეოლოგია და დაფუძნების პირობები, ქვაბული

2.1 საძირკვლის ფუძედ მიჩნეული გრუნტის მახასიათებლები:

- დასახელება - რბილპლასტიკური კონსისტენციის თიხოვანი გრუნტი;
- საანგარიშო წინაღობა R_0=190 კპა (1.90 კგძ/სმ²);
- კუთრი წონა ρ=1.92 ტ/მ³;
- დეფორმაციის მოდული E=10.5 მპა (105 კგძ/სმ²);
- შიგა ხახუნის კუთხე φ=19°;
- პუასონის კოეფიციენტი μ=0.35
- დასკვნა - მშენებლობისთვის გამოყოფილ უბანზე და მის ირგვლივ არ აღინიშნება საშიში გეოლოგიური პროცესები და მათი ჩასახვა არც მომავალშია მოსალოდნელი, იგი იმყოფება დამაკმაყოფილებელ საინჟინრო-გეოლოგიურ პირობებში;
- გრუნტის კატეგორია სეისმური თვისებების მიხედვით - II (ᲡᲜ 01.01.-09 ცხ.#1);
- ხელოვნური ფუძე - საძირკვლის ქვეშ ბეტონის მომზადების მოწყობამდე საჭიროა დაიყაროს მდინარის ხვინჭა 20 სმ. გამკვრივების კოეფიციენტი უნდა იყოს K=95-98 %, პირობითი საანგარიშო წინაღობა არანაკლებ R_0=3.0 კგძ/სმ²;
- ქვაბული - ქვაბულის გვერდების დამაგრება მოხდეს გრუნტების ბუნებრივი ქანობის კუთხით.

3. უსაფრთხოება

- მშენებლობის პროცესი წარიმართოს საქართველოს მთავრობის 2007 წლის 28 მარტის #62 დადგენილების მოთხოვნების შესაბამისად და მკაცრად იქნას დაცული უსაფრთხოების წესები.

4. მასალები

- მასალების ანტიკოროზიული და ხანძარსაწინააღმდეგო დაცვა - შესრულდეს ნორმების СНиП 2.01.02-85* და СНиП 2.03.11-85 მოთხოვნების შესაბამისად;
- ბეტონი - შენობის მზიდ კონსტრუქციებში გამოყენებულია ბეტონი კლასით - B25, საძირკვლის ქვეშ გამოყენებულია ბეტონის მომზადება B15 (ГОСТ 25192 - 2012);
- არმატურა - შენობის რკ.ბეტონის ელემენტებში გამოყენებულია არმატურა კლასით - A500C; A240C. (ДСТУ 3760-98);
- ნაგლინული ფოლადი - სპორტდარბაზის სახურავის მზიდ კონსტრუქციად გამოყენებულია ფოლადის ფერმები.

ფოლადის ფასონური პროფილები შერჩეულია ევრონორმებით ხოლო ფურცლოვანი ფალადი ГОСТ-ით. ევრონორმებით შერჩეული პროფილებისთვის მასალად მიღებულია Fe E235, ხოლო ГОСТ-ით გათვალისწინებული პროფილებისთვის - C235;

შედუღებები გათვალისწინებულია Э42А ტიპის ელექტროდებით (ГОСТ 6467 - 75*); სამონტაჟო შედუღება კოლონებთან უნდა განხორციელდეს ГОСТ 5264-80 -ის მოთხოვნების დაცვით;

მიღებული იქნეს: შედუღების სიგრძედ არანაკლებ 50 მმ, სისქედ - არანაკლები შესადუღებელი ელემენტების მინიმალური სისქე (ზოგ კვანძებში მითითებულია კონკრეტული შედუღების ნაკერის კათეტის სისქე).;

მონტაჟის შემდეგ კონსტრუქციები უნდა დაიფაროს ანტიკოროზიული საღებავით.

- საკიდლე და სატიხრე მასალა - შენობის კონტურზე კედლების შევსება მოხდება მსუბუქი სამშენებლო ბლოკებით მარკით არანაკლებ M 50-ისა, მოცულობითი წონით არაუმეტეს 1200 კგ./მ³. ქვიშა-ცემენტის ხსნარზე, მარკით არანაკლებ M 50-ისა; წყობის ღერძულ გაჭიმვაზე დროებითი წინაღობის (ნორმალური შეჭიდულობის) სიდიდე უნდა იყოს არანაკლებ 1.2კგ.ძ/სმ²-სა, ხოლო სპორტდარბაზის შემომზღუდავი კედლები განხორციელებულია "სენდვიჩ-პანელებისგან".
- ჰიდროიზოლაცია - შენობის კედლები რომლებიც შეხებაში არის გრუნტთან დაიფაროს ჰიდროსაიზოლაციო შრით, (ჰიდროიზოლაციის ტიპი განისაზღვროს დამკვეთთან შეთანხმებით);
- სამშენებლო მასალების ხარისხის კონტროლი:
  - სამშენებლო მოედანზე აუცილებელია განხორციელდეს სამშენებლო მასალების სისტემატური კონტროლი. მშენებლობაზე შემოზიდულ მასალებს თან უნდა ახლდეს მწარმოებლის ხარისხის დამადასტურებელი დოკუმენტი (პასპორტი) რომელშიც მითითებული იქნება ტექნიკური მახასიათებლები, მაგ: მასალის სიმტკიცის ზღვარი, ყინვამედეგობის მაჩვენებელი და სხვა.
  - ბეტონის სამუშაოების წარმოებისას მშრალი და ცხელი კლიმატის პირობებში 25°C-ზე მეტი ჰაერის ტემპერატურისა და 50%-ზე ნაკლები ფარდობითი ტენიანობისას გამოყენებულ იქნას ცემენტები, რომელთა სამარკო სიმტკიცე არანაკლებ 20%-ით სჭარბობს ბეტონის საპროექტო მარკას.
  - ახლადჩაწყობილი ბეტონი დაცული უნდა იქნას მექანიკური დაზიანებისგან (და/ან ზემოქმედებისგან), მზის სხივების პირდაპირი მოხვედრისგან, ყინვისგან, ქარისგან. პროექტში მითითებული სიმტკიცის 75%-ის მიღწევამდე ბეტონის სტრუქტურა ადვილად იმსხვრევა, აქედან გამომდინარე აღნიშნული სიმტკიცის მირწევამდე აუცილებელია მკაცრად დაცული იქნას ტემპერატურის და ტენიანობის რეჟიმი;

5. კლიმატოლოგია და დატვირთვები

- ჩაყინვის სიღრმე - 0.00 მ (ᲡᲜ 01.05-08);
- ქარი - W0 = 85 კგ/მ² (ᲡᲜ 1.0508);
- თოვლი - q = 50 კგ/მ² (ᲡᲜ 01.0508);
- სტატიკური მუდმივი - 200 კგ/მ²; 100 კგ/მ²;
- სტატიკური დროებითი - 200 კგძ/მ²; 400 კგძ/მ²;

  360 კგძ/მ²;
- სეისმურობა - საქართველოს ტერიტორიის სეისმური საშიშროების რუქის მიხედვით ყვარელი იმყოფება 9 ბ. სეისმურ ზონაში (სკალა MSK64), ჰორიზონტალური აჩქარება - 0.50 (სეისმურობის კოეფიციენტი);

6. მათ. მოდელირება (გაანგარიშება)

- «Lira - САПР 2013» (ვერსია R3) პროგრამული კომპლექსის მეშვეობით, სასრული ელემენტების მეთოდის საფუძველზე. შენობის საანგარიშო მოდელი შედგენილია არქიტექტურული ნახაზების მიხედვით.
- გაანგარიშებაში მიღებულია შემდეგი დატვირთვები:
  - სტატიკური მუდმივი;
  - სტატიკური დროებითი ხანმოკლე;
  - სეისმური X მიმართულება;
  - სეისმური Y მიმართულება;
- გათვალისწინებულია საკუთარი რხევების 21 ფორმა.

7. შენობის აღწერილობა

- პირობითი საპროექტო ნიშნული 0.00 - შეესაბამება აბსოლიტურ ნიშნულს 443.60
- სართულიანობა - 1 მიწისზედა სართ.;
- შენობის მიახლოებითი გაბარიტული ზომები - 38X25 მ.
- საძირკველი - ლენტური
- კონსტრუქციული ელემენტები (სართ. გადახურვის ფილა, სვეტი, რიგელი, ა.შ.)

სვეტები - HEB 280 ; HEB 220 ;

8. სახურავი - საწყობის სახურავი არის ერთქანობიანი, რომელიც ეწყობა ფოლადის ფერმებზე. ფოლადის ფერმა არის ტრაპეციის ფორმის. ფერმის ზედა სარტყლის კვეთი - L140X10; ქვედა სარტყლის კვეთი - L125X10; ირიბაბები - L90X6; დგარები - L50X5; ფერმები დაკავშირებულია ჰორიზონტალური (L70X5) და ვერტიკალური კავშირებით (L90X6). ფერმის ზედა კვანძების გასწვრივ მოწყობილია გრძივები, რომელზეც მაგრდება სენდვიჩ პანელი - სისქით 10 სმ, შემავსებელი პოლიურეთანი, თუნუქის სისქე 0.6 მმ; კეხის სიმაღლე 4 სმ.

9. შენიშვნები

- საძირკვლის ფუძე აუცილებელია მიიღოს ინჟ. გეოლოგმა.
- მიწის სამუშაოთა წარმოებისას დაცული უნდა იყოს СНиП 3.02.01-87 ЗЕМЛЯНЫЕ СООРУЖЕНИЯ,ОСНОВАНИЯ И ФУНДАМЕНТЫ 10.1÷10.5 პუნქტების მოთხოვნები;
- შენობის ღერძების დაკვალვა განხორციელდეს არქიტექტურული ნახაზების შესაბამისად;
- ნახაზებში აღმოჩენილი შეუსაბამობის, არქიტექტურულ ნახაზებთან შეუსაბამობის და/ან საინჟინრო-გეოლოგიური ნაწილის ადგილზე არსებულ სიტუაციასთან შეუსაბამობის შემთხვევაში - აუცილებლად ეცნობოს პროექტის ავტორს;
- არმატურების მოღუნვა განხორციელდეს ცივად გაცხელების გარეშე;
- რკ.ბეტონის კონსტრუქციებს (ფილები,რიგელები) მიეცეს სამშენებლო აწევა „შუქში მალის“ 1/250;
- თუ სადმე ბლოკის წყობის სიმაღლის და სიგანის ფარდობა (H/W) აღემატება 12-ს აუცილებელია შუალედური რკ.ბეტონის სარტყელის მოწყობა;

9. გამოყენებული ლიტერატურა

- (ᲡᲜ 01.01-09) - სეისმომედეგი მშენებლობა
- (ᲡᲜ 03.01-09) - ბეტონისა და რკინაბეტონის კონსტრუქციები
- (ᲡᲜ 02.01-08) - შენობების და ნაგებობების ფუძეები
- (ᲡᲜ 01.05-08) - სამშენებლო კლიმატოლოგია
- СНиП 2.01.07-85* _ Нагрузки и воздействия
- СНиП II-23-81* _ Стальные конструкции

შენიშვნა:
NOTE:

----	----	----	----
----	----	----	----
----	----	----	----
----	----	----	----
----	----	----	----
No	Date	Revision	Issued by

სიტუაციური სქემა
KEY PLAN

მისამართი ADDRESS: ქ.თბილისში, ავჭალაში ხანძთელის ქუჩა N1

პროექტი PROJECT: საწყობი

ნახაზი DRWG.: განმარტებითი ბარათი

შ.პ.ს "CONSTRUCTOR"

	შეასრულა: ISSUED BY: ჯაბა კაკალაძე	შეამოწმა APPROVED BY: ჯაბა კაკალაძე
	ფაილი FILE EXPL.NOTE	პროექტის №: PROJECT No 01
	ფორმატი PAPER SIZE A3	მასშტაბი SCALE ----
ნახ.კოდი DRWG. No S - 002	კორექტ. REVISION ----	სტადია STATUS C.D.

20/06/2020

პირობითი აღნიშვნები:
General Legend:

- არსებული კონსტრუქცია
- Existing Wall

- დასაშლელი კონსტრუქცია
- Demolition Wall

- კვეთი ბეტონის ელემენტზე
- Section on concrete element

- კვეთი რკ.ბ. ელემენტზე
- Section on r.c. element

- მონოლითური რკ.ბეტონის ელემენტი (კონსტრუქცია)
- Monolitic r.c. element (Structural)

- ბლოკის წყობა
- Block Masonry

- აგურის წყობა
- Brick Masonry

- ბეტონის მომზადება
- Concrete Preparation

- ქვიშა
- SAND

- ხვინჭა
- Ballast

- ღორღი
- Gravel

- გრუნტი
- Soil

- ნაყარი გრუნტი
- Filled soil

- ძირითადი ქანი
- Main rock

- ჰიდროიზოლაცია
- Waterproofing

- პოლიეთილენის ფენა
- Polyethylene layer

- ქვაბულის ფერდი
- Trench side

- დაბეტონების დონე
- Pouring Level

- "ქარხნული" შედუღება
- "Factory" Welding

- ადგილობრივი შედუღება
- Local Welding

22
[8]
- ნაშვერების პოზიცია
- Dowels Position
- ნაშვერების რაოდენობა
- Dowels Quantity

h_0
h_1
- მანძილი ფილიდან ღიობამდე
- Distance From the Slab to the Openings
- ღიობის სიმაღლე
- Opening Height

-1.10
- კედლის ზედაპირის ნიშნული
- Wall top level

3.20
- ელემენტის კონსტრუქციული ნიშნული
- Structural level of the element

-2.70
(427.85)
- საპროექტო ნიშნული
- Design Level
- აბსოლიტური ნიშნული
- Elevation (Height above mean sea level)

415.60
422.25
- წითელი ნიშნული
- Red Level
- შავი ნიშნული
- Black Level

30(50)
- კვეთში ეს აღნიშვნა მუთითებს, რომ ურთიერთგადამკვეთ რიგელებს აქვთ სხვადასხვა სისქის (ბეტონის) დაამცავი ზონა
- This legend in section mentions that beams have diffenrent concrete coat thickness

აბრივიატურა
List of Abbreviations

C.O.S.	- დაიჭრას ადგილზე - Cut on Site
V.S.	- დაზუსტდეს ადგილზე - Verify on Site
C.	- მონოლითური სვეტი - Column
BM.	- მონოლითური რიგელი - Reinforced Concrete Beam
SH.W.	- სიხისტის დიაფრაგმა - Shear wall
R.C.W.	- მონოლითური კედელი - Reinforced Concrete wall
G.B.	- რანდკოჭი (ან როსტვერკის კოჭი) - Ground Beam
P.	- ხიმინჯი - Pile
S.F.	- წერტილოვანი საძირკველი - Spread Footing
C.F.	- ლენტური საძირკველი - Continuous Footing
B.S.C.	- არმატურის მოც. კარკასი - Bar Space Cage
P.R.C.	- ხიმინჯის კარკასი - Pile Reinforcement Cage
C.R.	- კარკასი (სიბრტყითი) - Cage of Reinforcement
MESH	- არმატურის ბადე - Rebar Mesh
ST.C.	- ლითონის სვეტი - Steel Column
ST.G.	- ლითონის მთავარი კოჭი - Steel Girder
ST.G.	- ლითონის კოჭი - Steel Beam
ST.T.	- ლითონის წამწე - Steel Truss
ST.V.B.	- ლითონის ვერტიკალური კავშირი - Steel Vertical Bracing
ST.H.B.	- ლითონის ჰორიზონტალური კავშირი - Steel Horizontal Bracing
C.B.	- მედგენილი კოჭი - Composite Beam
E.P.	- ჩასატანებელი დეტალი - Embedded Part

არმატურის აღნიშვნა:
Rebar Marking:

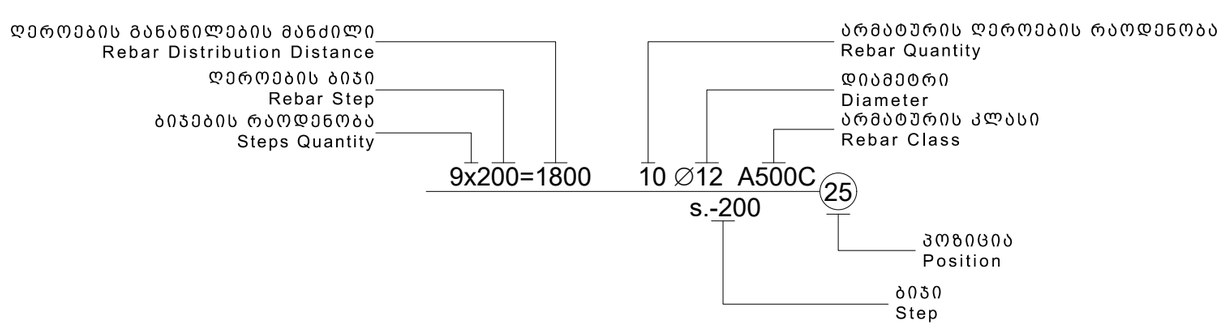

შენიშვნა:
NOTE:

----	----	----	----
----	----	----	----
----	----	----	----
----	----	----	----
----	----	----	----
No	Date	Revision	Issued by

სიტუაციური სქემა
KEY PLAN

მისამართი ADDRESS: ქ.თბილისში, ავჭალაში ხანძთელის ქუჩა N1

პროექტი PROJECT: საწყობი

ნახაზი DRWG.: პირობითი აღნიშვნები

შ.პ.ს "CONSTRUCTOR"

	შეასრულა: ISSUED BY: ჯაბა კაკალაძე	შეამოწმა APPROVED BY: ჯაბა კაკალაძე
	ფაილი FILE: LEGEND	პროექტის №: PROJECT No 01
	ფორმატი PAPER SIZE A3	მასშტაბი SCALE ----
ნახ.კოდი DRWG. No S - 003	კორექტ. REVISION ----	სტადია STATUS C.D.

20/06/2020

შენიშვნა:
NOTE:

საძირკვლების განლაგების გეგმა
მ. 1:100

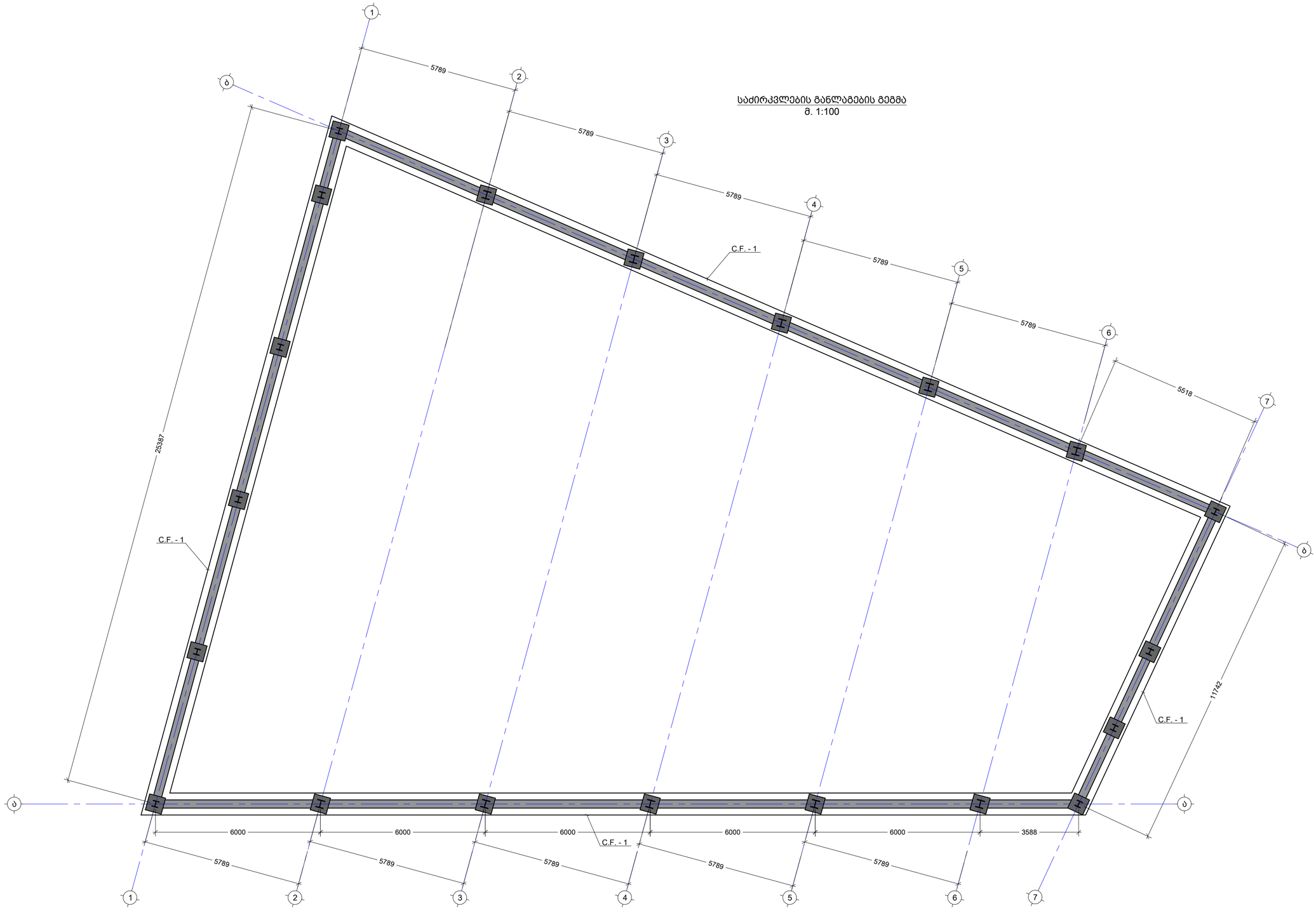

----	----	----	----
----	----	----	----
----	----	----	----
----	----	----	----
----	----	----	----
No	Date	Revision	Issued by

სიტუაციური სქემა
KEY PLAN

მისამართი
ADDRESS
ქ.თბილისში, ავჭალაში
ხანძთელის ქუჩა N1

პროექტი
PROJECT
საწყობი

ნახაზი
DRWG.
საძირკვლების განლაგების გეგმა

შ.პ.ს "CONSTRUCTOR"

	შეასრულა: ISSUED BY: ჯაბა ქაკაბაძე	შეამოწმა APPROVED BY: ჯაბა ქაკაბაძე
	ფაილი FILE FOUNDATION	პროექტის №: PROJECT № 01
	ფორმატი PAPER SIZE A2	მასშტაბი SCALE ----
ნახ.კოდი DRWG. No S - 101	კორექტ. REVISION ----	სტატუსი STATUS C.D.

14/07/2020

შენიშვნა:
NOTE:

გრუნტზე მოწყობილი ფილის საყალიბე გეგმა 1.00 ნიშნულზე
მ. 1:100

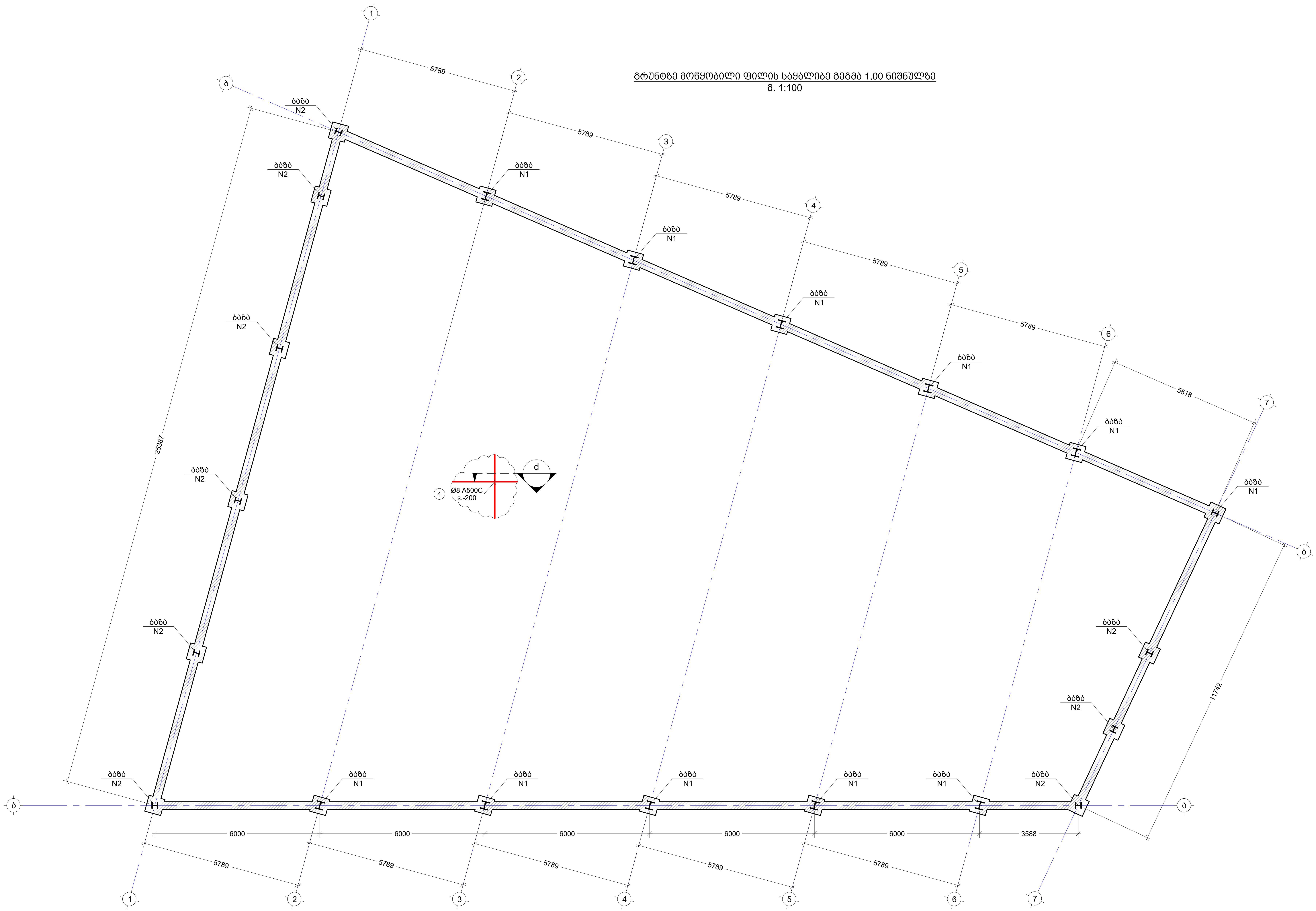

No	Date	Revision	Issued by
----	----	----	----
----	----	----	----
----	----	----	----
----	----	----	----
----	----	----	----

სიტუაციური სქემა
KEY PLAN

მისამართი
ADDRESS
ქ.თბილისში, ავჭალაში
ხანძთელის ქუჩა N1

პროექტი
PROJECT
საწყობი

ნახაზი
DRWG.
გრუნტზე მოწყობილი ფილის საყალიბე გეგმა 1.00 ნიშნულზე

შ.პ.ს "CONSTRUCTOR"

შეასრულა:
ISSUED BY:
ჯაბა კაკალაძე

შეამოწმა
APPROVED BY:
ჯაბა კაკალაძე

ფაილი
FILE
FOUNDATION

პროექტის №:
PROJECT No 01

ფორმატი
PAPER SIZE
A2

მასშტაბი
SCALE

ნახ.კოდი
DRWG. No
S - 102

კორექტ.
REVISION

სტადია
STATUS
C.D.

14/07/2020

ლენტური საძირკველი
კვეთი a C.F- 1_ზე
მ. 1:20

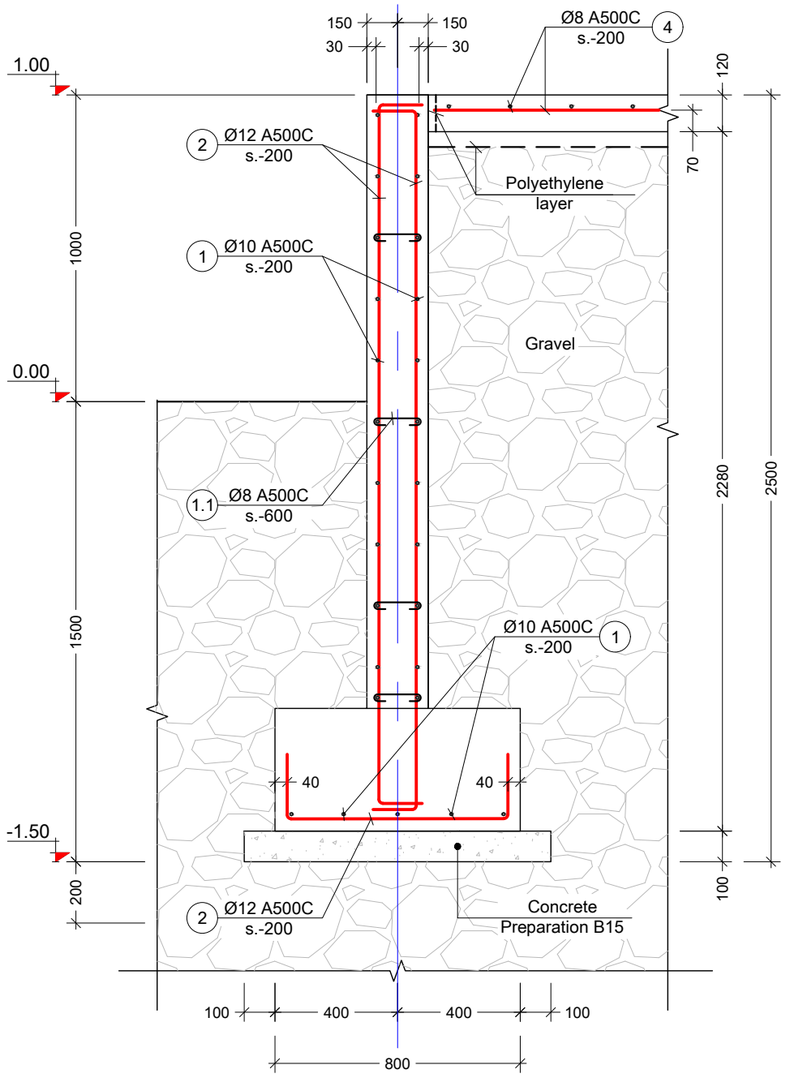

ლენტური საძირკველი
კვეთი b C.F- 1_ზე
მ. 1:20

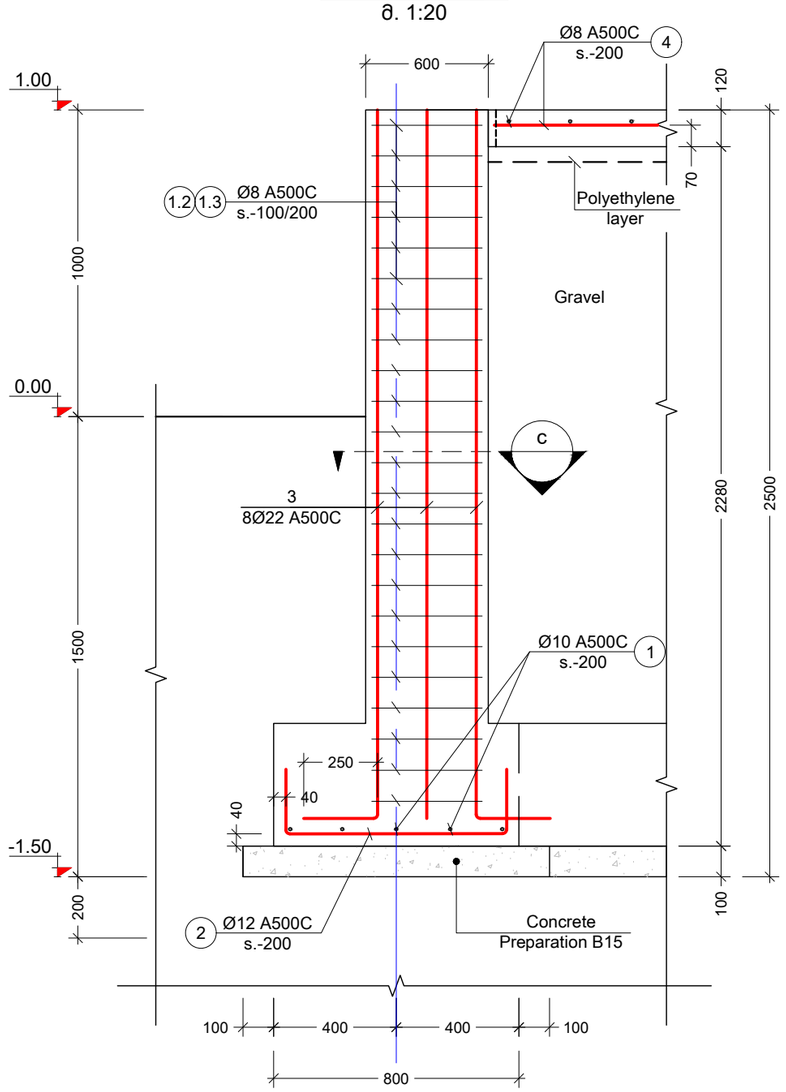

შენიშვნა:
NOTE:

----	----	----	----
----	----	----	----
----	----	----	----
----	----	----	----
----	----	----	----
No	Date	Revision	Issued by

სიტუაციური სქემა
KEY PLAN

მისამართი
ADDRESS
ქ.თბილისში, ავჭალაში
ხანძთელის ქუჩა N1

პროექტი
PROJECT
საწყობი

ნახაზი
DRWG.
საძირკვლის კვეთები N1

შ.პ.ს "CONSTRUCTOR"

	შეასრულა: ISSUED BY: ზაბა კაკალაძე	შეამოწმა APPROVED BY: ზაბა კაკალაძე
	ფაილი FILE FOUNDATION	პროექტის №: PROJECT No 01
	ფორმატი PAPER SIZE A3	მასშტაბი SCALE ----
ნახ.კოდი DRWG. No S - 103	კორექტ. REVISION ----	სტადია STATUS C.D.

14/07/2020

კვეთი c
მ. 1:10

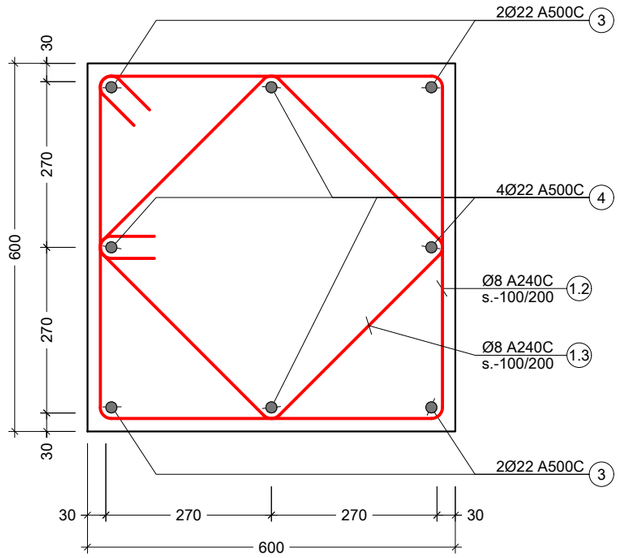

პოზ. №	ესკიზი	L მმ
1.1	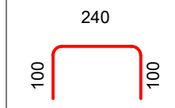	440
1.2	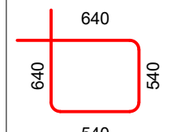	2360
1.3	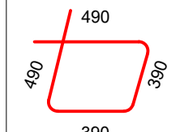	1760

კვეთი c
მ. 1:10

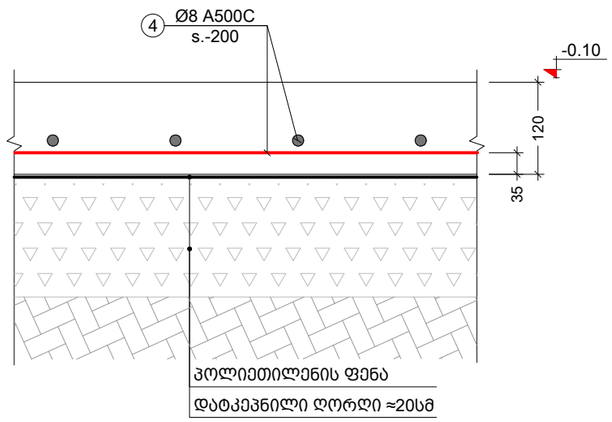

შენიშვნა:
NOTE:

----	----	----	----
----	----	----	----
----	----	----	----
----	----	----	----
----	----	----	----
No	Date	Revision	Issued by

კონსტრ. დასახ.	ელემენტის დასახ.	პოზ. №	დიამეტრი ან კვეთი (მმ)	ერთეულის სიგრძე (მმ.)	რაოდენობა (ც.)	საერთო სიგრძე (მ.)	საერთო წონა (კგ.)
საძირკვლები	ლენტური საძირკველი	1	Ø 10 A500C	დ.ა.	-	2900	1787
		2	Ø 12 A500C	დ.ა.	-	2900	2573
		3	Ø 22 A500C	2600	8 X 20	416	1241
		1.1	Ø 8 A240C	440	355 X 1	156	62
		1.2	Ø 8 A240C	2360	24 X 20	1133	447
		1.3	Ø 8 A240C	1760	24 X 20	845	333
		მძიმე ბეტონი B25		V =	101 X 1	= 101 მ³	
		ბეტონის მომზადება B15		V =	12 X 1	= 12 მ³	
	მონოლითური ფილა	4	Ø 8 A500C	დ.ა.	-	6300	2485
		მძიმე ბეტონი B25		V =	72 X 1	= 72 მ³	

სიტუაციური სქემა
KEY PLAN

მისამართი ADDRESS	ქ.თბილისში, ავჭალაში ხანძთელის ქუჩა N1
პროექტი PROJECT	საწყობი
ნახაზი DRWG.	საძირკვლის კვეთები N2

შ.პ.ს "CONSTRUCTOR"

შესრულა: ISSUED BY: პაპა კაკალაძე	შეამოწმა APPROVED BY: პაპა კაკალაძე	
ფაილი FILE FOUNDATION	პროექტის №: PROJECT No 01	
ფორმატი PAPER SIZE A3	მასშტაბი SCALE ----	
ნახ.კოდი DRWG. No S - 104	კორექტ. REVISION ----	სტატუს STATUS C.D.

14/07/2020

ჩარჩო "2" ღერძზე
მ. 1:100

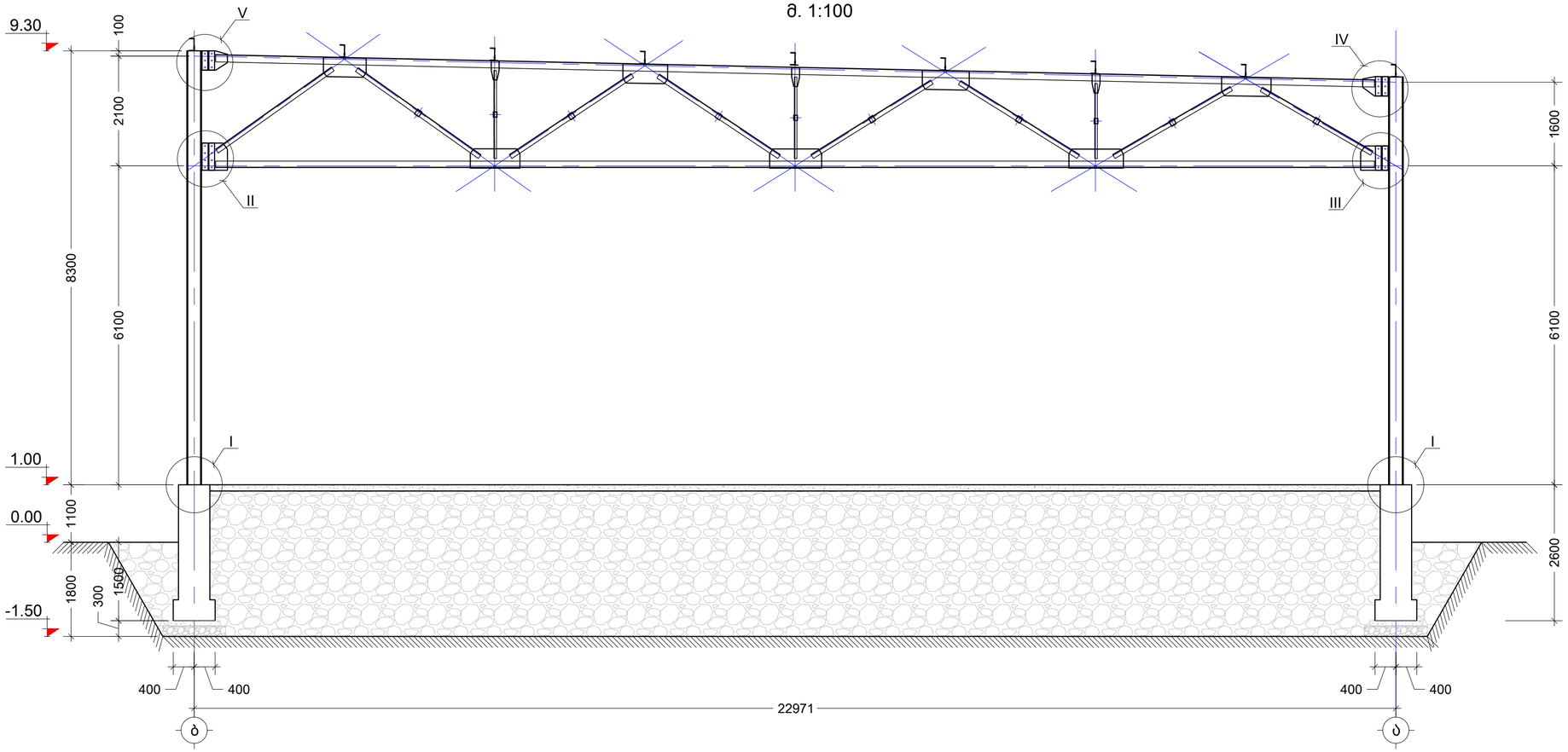

შენიშვნა:
NOTE:

----	----	----	----
----	----	----	----
----	----	----	----
----	----	----	----
----	----	----	----
No	Date	Revision	Issued by

სიტუაციური სქემა
KEY PLAN

მისამართი
ADDRESS
ქ.თბილისში, ავჭალაში
ხანძთელის ქუჩა N1

პროექტი
PROJECT
საწყობი

ნახაზი
DRWG.
ჩარჩო 2 ღერძზე

შ.პ.ს "CONSTRUCTOR"

	შესრულა: ISSUED BY: ჯაბა კაკალაძე	შეამოწმა APPROVED BY: ჯაბა კაკალაძე
	ფაილი FILE FERMEBI_GEGM	პროექტის №: PROJECT No 01
	ფორმატი PAPER SIZE A3	მასშტაბი SCALE ----
ნახ.კოდი DRWG. No S - 105	კორექტ. REVISION ----	სტადია STATUS C.D.

14/07/2020

კვანძი - I
მ: 1:10

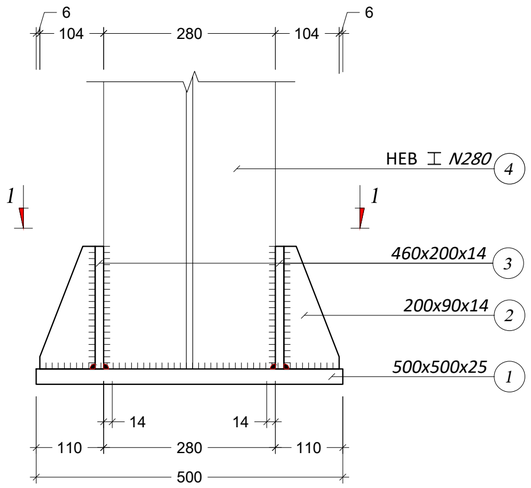

კვეთი 1 - 1
მ: 1:10

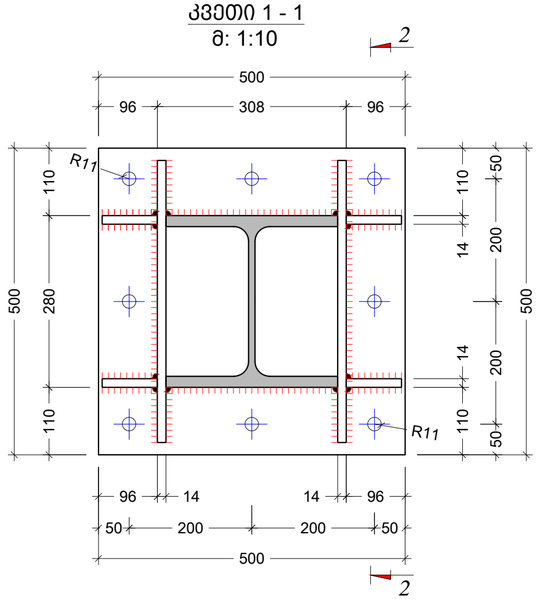

კვეთი 2 - 2
მ: 1:10

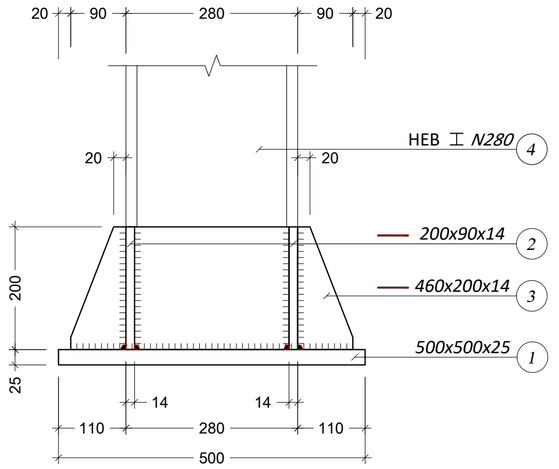

ჯოხისება - №1
მ 1:10

ჯოხისება - №3
მ 1:10

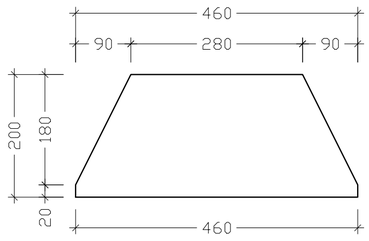

ჯოხისება - №2
მ 1:10

შენიშვნა:
NOTE:

No	Date	Revision	Issued by
----	----	----	----
----	----	----	----
----	----	----	----
----	----	----	----
----	----	----	----

სიტუაციური სქემა
KEY PLAN

მისამართი
ADDRESS
ქ.თბილისში, ავჭალაში ხანძთელის ქუჩა N1

პროექტი
PROJECT
საწყობი

ნახაზი
DRWG.
ჩარჩო 2 - კვანძი I

შ.პ.ს "CONSTRUCTOR"

შესრულა:
ISSUED BY:
ჯაბა კაკალაძე

შეამოწმა
APPROVED BY:
ჯაბა კაკალაძე

ფაილი
FILE
FERMEBI_GEGM

პროექტის №:
PROJECT No
01

ფორმატი
PAPER SIZE
A3

მასშტაბი
SCALE

ნახ.კოდი
DRWG. No
S - 106

კორექტ.
REVISION

სტადია
STATUS
C.D.

14/07/2020

კვანძი - II
მ: 1:10

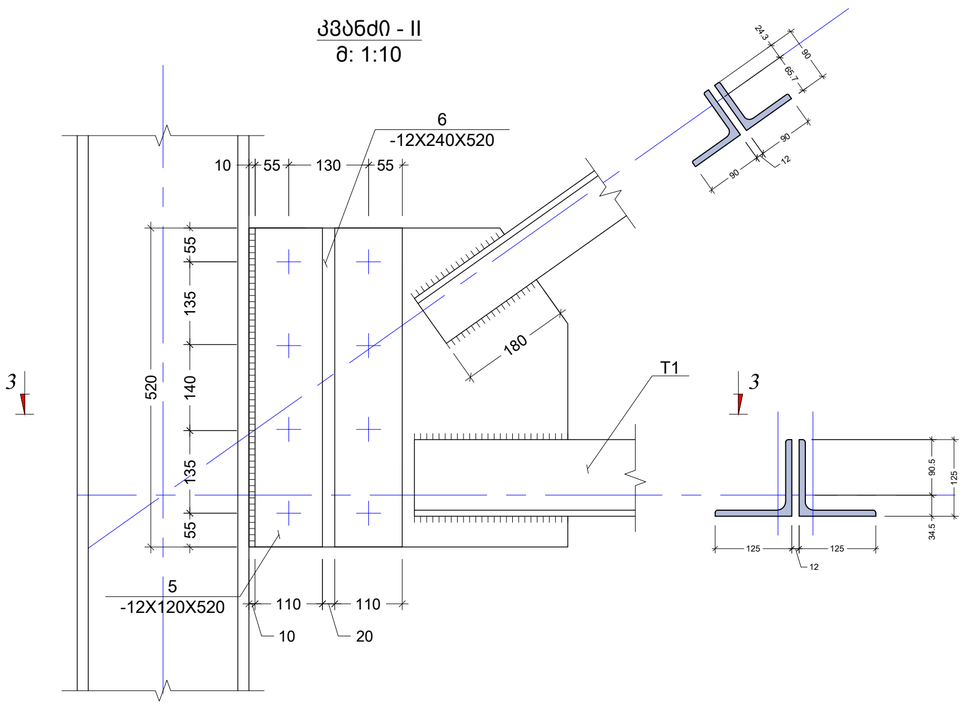

კვეთი 3 - 3
მ: 1:10

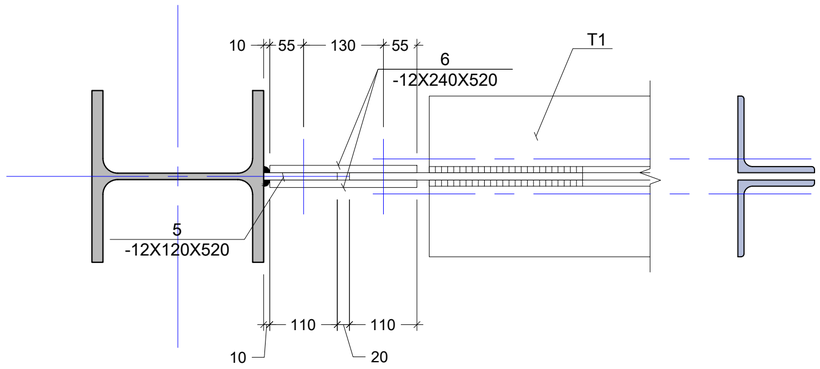

პოზ. N5
მ: 1:10

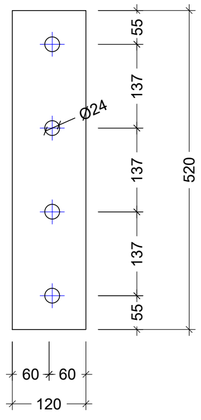

პოზ. N6
მ: 1:10

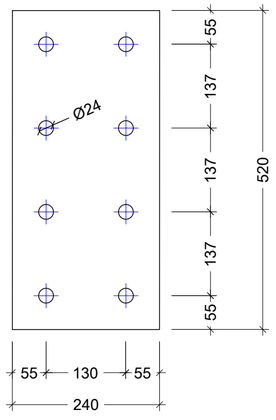

შენიშვნა:
NOTE:

No	Date	Revision	Issued by
----	----	----	----
----	----	----	----
----	----	----	----
----	----	----	----
----	----	----	----

სიტუაციური სქემა
KEY PLAN

მისამართი
ADDRESS
ქ.თბილისში, ავჭალაში
ხანძთელის ქუჩა N1

პროექტი
PROJECT
საწყობი

ნახაზი
DRWG.
ჩარჩო 2 - კვანძი II

შ.პ.ს "CONSTRUCTOR"

შესრულა: ISSUED BY: ჯაბა კაკალაძე	შეამოწმა APPROVED BY: ჯაბა კაკალაძე	
ფაილი FILE FERMEBI_GEGM	პროექტის №: PROJECT No 01	
ფორმატი PAPER SIZE A3	მასშტაბი SCALE ----	
ნახ.კოდი DRWG. No S - 107	კორექტ. REVISION ----	სტადია STATUS C.D.

14/07/2020

კვანძი - V
მ: 1:10

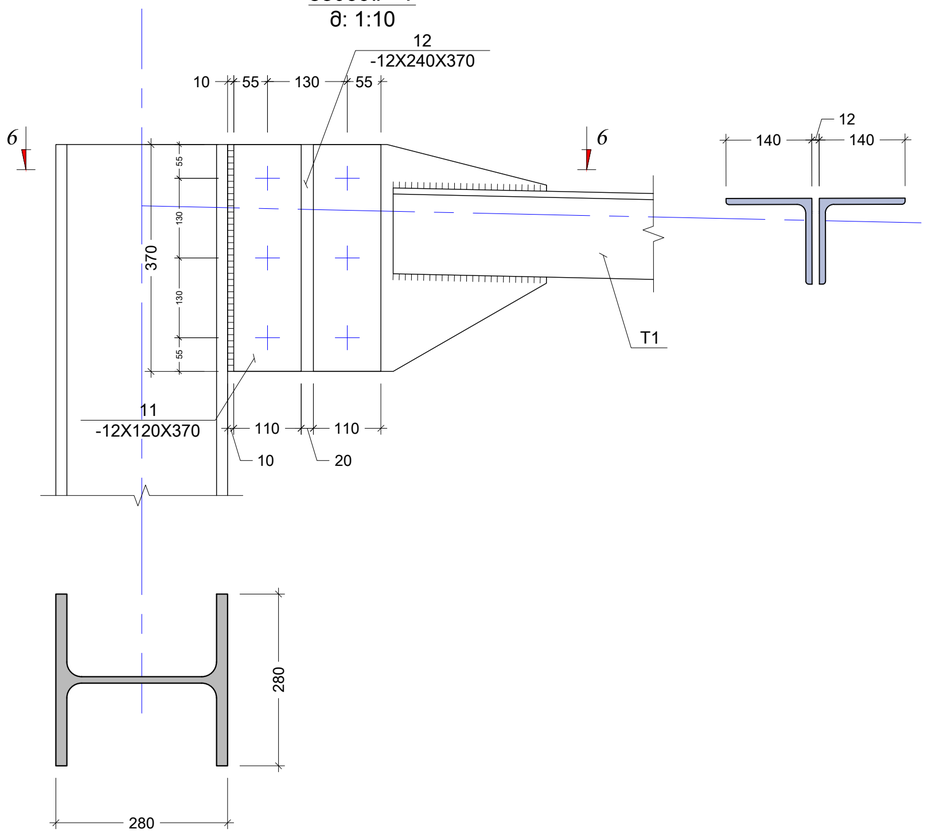

კვეთი 6 - 6
მ: 1:10

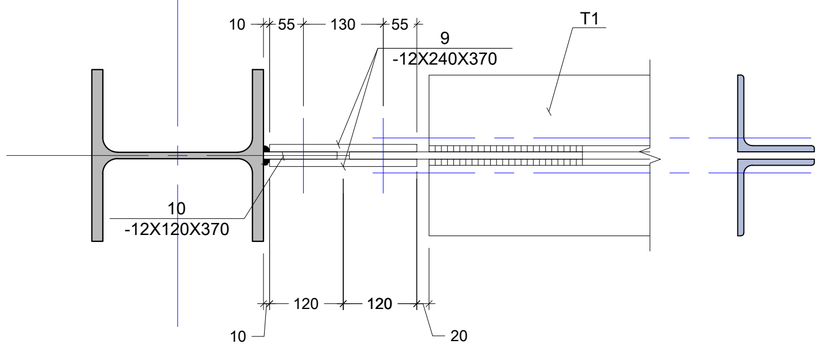

პოზ. N11
მ: 1:10

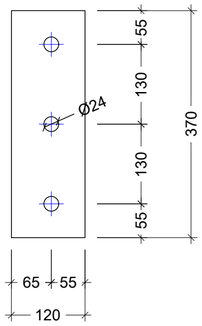

პოზ. N12
მ: 1:10

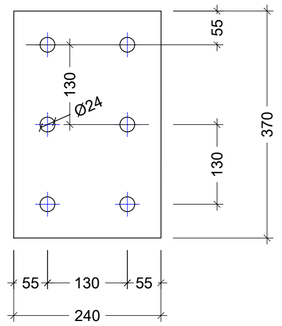

შენიშვნა:
NOTE:

----	----	----	----
----	----	----	----
----	----	----	----
----	----	----	----
----	----	----	----
No	Date	Revision	Issued by

სიტუაციური სქემა
KEY PLAN

მისამართი
ADDRESS
ქ.თბილისში, ავჭალაში
ხანძთელის ქუჩა N1

პროექტი
PROJECT
საწყობი

ნახაზი
DRWG.
ჩარჩო 2 - კვანძი V

შ.პ.ს "CONSTRUCTOR"

	შეასრულა: ISSUED BY: პაპა კაკალაძე	შეამოწმა APPROVED BY: პაპა კაკალაძე
	ფაილი FILE FERMEBI_GEGM	პროექტის №: PROJECT No 01
	ფორმატი PAPER SIZE A3	მასშტაბი SCALE ----
ნახ.კოდი DRWG. No S - 108	კორექტ. REVISION ----	სტადია STATUS C.D.

14/07/2020

კვანძი - III
მ: 1:10

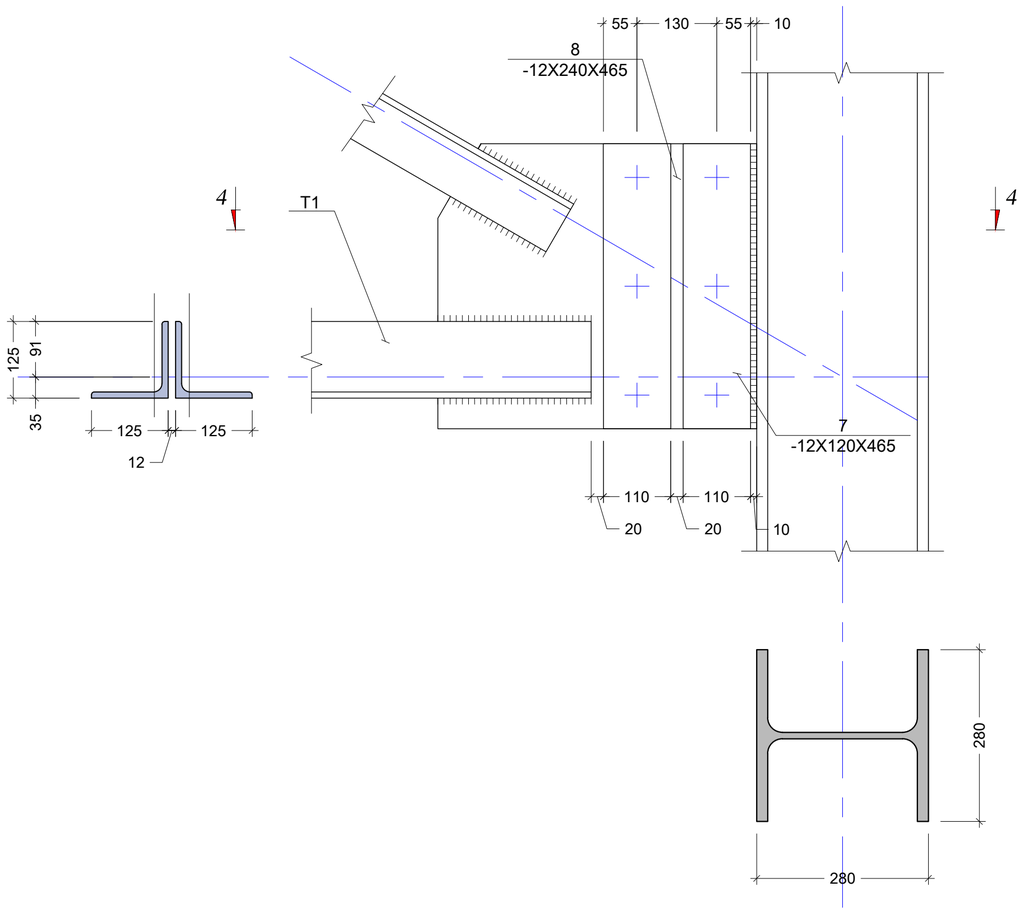

კვეთი 4 - 4
მ: 1:10

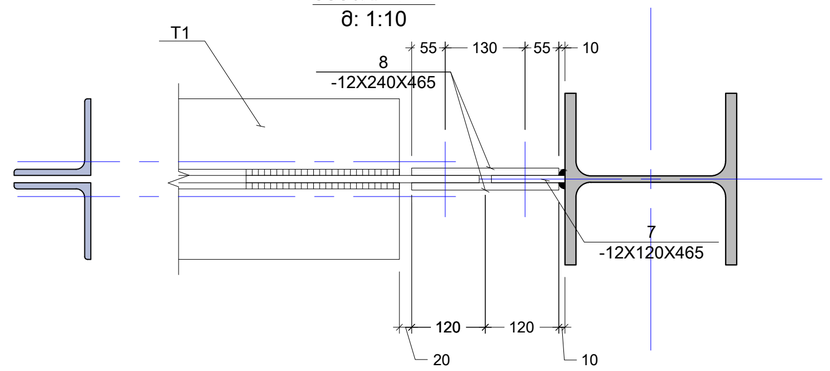

პოზ. N8
მ: 1:10

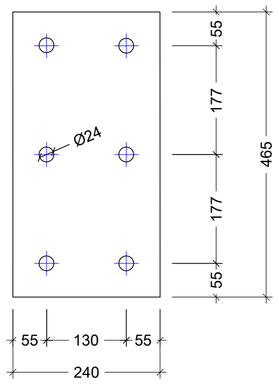

პოზ. N7
მ: 1:10

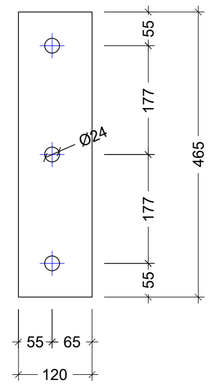

შენიშვნა:
NOTE:

No	Date	Revision	Issued by
----	----	----	----
----	----	----	----
----	----	----	----
----	----	----	----
----	----	----	----
----	----	----	----

სიტუაციური სქემა
KEY PLAN

მისამართი
ADDRESS
ქ.თბილისში, ავჭალაში
ხანძთელის ქუჩა N1

პროექტი
PROJECT
საწყობი

ნახაზი
DRWG.
ჩარჩო 2 - კვანძი III

შ.პ.ს "CONSTRUCTOR"

შესრულა:
ISSUED BY:
ჯაბა კაკალაძე

შეამოწმა
APPROVED BY:
ჯაბა კაკალაძე

ფაილი
FILE
FERMEBI_GEGM

პროექტის №:
PROJECT No 01

ფორმატი
PAPER SIZE
A3

მასშტაბი
SCALE

ნახ.კოდი
DRWG. No
S - 109

კორექტ.
REVISION

სტადია
STATUS
C.D.

14/07/2020

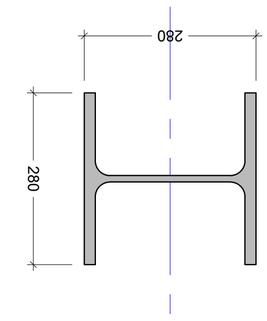

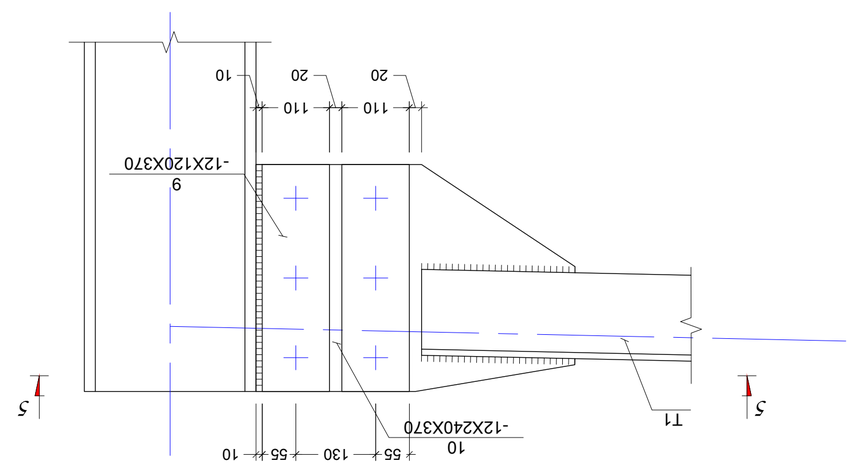

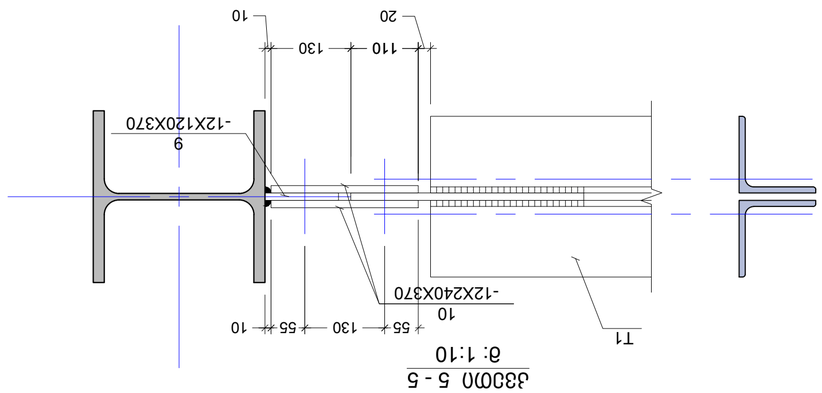

No	Date	Revision	Issued by
----	----	----	----
----	----	----	----
----	----	----	----
----	----	----	----
----	----	----	----
----	----	----	----
----	----	----	----

ᲣᲜᲘᲕᲔᲠᲡᲐᲚᲣᲠᲘ ᲡᲐᲮᲚᲘ
KEY PLAN

ᲛᲘᲛᲗᲐᲠᲔᲑᲐ
ADDRESS
ქ.ᲛᲐᲠᲜᲔᲣᲚᲘ, ᲡᲔᲚᲐᲕᲔᲠᲗᲣᲚᲘᲡ ᲓᲐᲜᲘᲡ N1
ᲑᲚᲝᲙᲘ ᲐᲡᲐᲜᲗᲐᲮᲐᲠᲘᲡᲮᲔᲑᲘᲡ

ᲞᲠᲝᲔᲥᲢᲘ
PROJECT
ᲡᲐᲮᲔᲚᲛᲬᲘᲤᲝ ᲡᲐᲛᲨᲔᲜᲔᲑᲚᲝ

ᲜᲐᲮᲐᲢᲘᲡ ᲜᲝᲛᲔᲠᲘ
DRWG.
S - 110

ᲤᲐᲖᲘᲡ ᲓᲐᲡᲐᲮᲔᲚᲔᲑᲐ
ᲛᲐᲡᲨᲢᲐᲑᲘ 1 : 10

ᲛᲘᲛᲓᲘᲜᲐᲠᲔ ᲙᲝᲜᲡᲢᲠᲣᲥᲢᲝᲠᲘ
ᲐᲥᲪᲘᲐ ᲡᲐᲐᲥᲪᲘᲝ ᲒᲐᲜᲘᲗᲐᲠᲔᲑᲘᲗ ᲞᲐᲡᲐᲣᲮᲘᲡᲛᲒᲔᲑᲚᲝ
"CONSTRUCTOR" ᲒᲐᲛᲒᲔ ᲐᲥᲪᲘᲐ

	ISSUED BY: ᲒᲐᲪᲔᲛᲣᲚᲘᲐ	APPROVED BY: ᲓᲐᲓᲐᲡᲢᲣᲠᲔᲑᲣᲚᲘᲐ
	FILE ᲤᲐᲘᲚᲘ FEMABI_GEGM	PROJECT No. ᲞᲠᲝᲔᲥᲢᲘᲡ №: 01
	PAPER SIZE ᲤᲝᲠᲛᲐᲢᲘ A3	SCALE ᲛᲐᲡᲨᲢᲐᲑᲘ ----
	REVISION ᲒᲐᲜᲐᲮᲚᲔᲑᲐ ----	STATUS ᲡᲢᲐᲢᲣᲡᲘ C.D.

ᲜᲐᲮᲐᲢᲘᲡ №
DRWG. No
S - 110

14/07/2020

ᲨᲔᲜᲘᲨᲕᲜᲐ:
NOTE:

ფოლადის მასალის ამოკრეფა

კონსტრუქციის დასახელება	ელემენტის მარკირება		პოზ. #	პროფილი	სტანდარტი	სიგრძე (მმ)	ერთ ელემენტზე			მთლიანად		ფოლადის მარკა
							რაოდენობა (ც.)	სიგრძე (მ.)	წონა (კგ.)	სიგრძე (მ.)	წონა (კგ.)	
ჩარჩო 2_ის სპეციფიკაცია	ფოლადის სვეტები	2 (ც)	1	— 500 X 25	ГОСТ 19903-74	500	1	0.50	49.06	1.00	98.13	Вст3кп2
		2 (ც)	2	— 200 X 14	ГОСТ 19903-74	90	4	0.36	7.91	0.72	15.83	Вст3кп2
		2 (ც)	3	— 460 X 14	ГОСТ 19903-74	200	2	0.40	20.22	0.80	40.44	Вст3кп2
		1 (ც)	4	⌶ № 280 HEB	ГОСТ 26020-83	8300	1	8	855.73	8.30	855.73	С345
		1 (ც)	4	⌶ № 280 HEB	ГОСТ 26020-83	7800	1	8	804.18	7.80	804.18	С345
		2 (ც)	5	— 520 X 12	ГОСТ 19903-74	120	1	0.12	5.88	0.24	11.76	Вст3кп2
		2 (ც)	6	— 520 X 12	ГОСТ 19903-74	240	2	0.48	23.51	0.96	47.02	Вст3кп2
		2 (ც)	7	— 465 X 12	ГОСТ 19903-74	120	1	0.12	5.26	0.24	10.51	Вст3кп2
		2 (ც)	8	— 465 X 12	ГОСТ 19903-74	240	2	0.48	21.03	0.96	42.05	Вст3кп2
		2 (ც)	9	— 370 X 12	ГОСТ 19903-74	120	1	0.12	4.18	0.24	8.36	Вст3кп2
		2 (ც)	10	— 370 X 12	ГОСТ 19903-74	240	2	0.48	16.73	0.96	33.46	Вст3кп2
		2 (ც)	11	— 370 X 12	ГОСТ 19903-74	120	1	0.12	4.18	0.24	8.36	Вст3кп2
		2 (ც)	12	— 370 X 12	ГОСТ 19903-74	240	2	0.48	16.73	0.96	33.46	Вст3кп2

შენიშვნა:
NOTE:

No	Date	Revision	Issued by
----	----	----	----
----	----	----	----
----	----	----	----
----	----	----	----
----	----	----	----

სიტუაციური სქემა
KEY PLAN

მისამართი
ADDRESS
ქ.თბილისში, ავჭალაში ხანძთელის ქუჩა N1

პროექტი
PROJECT
საწყობი

ნახაზი
DRWG.
ჩარჩო 2 - სპეციფიკაცია

შ.პ.ს "CONSTRUCTOR"

	შეასრულა: ISSUED BY: ჯაბა კაკალაძე	შეამოწმა APPROVED BY: ჯაბა კაკალაძე
	ფაილი FILE FERMEBI_GEGM	პროექტის №: PROJECT No 01
	ფორმატი PAPER SIZE A3	მასშტაბი SCALE ----
ნახ.კოდი DRWG. No S - 111	კორექტ. REVISION ----	სტადია STATUS C.D.

14/07/2020

ჩარჩო "3" ღერძზე
მ. 1:75

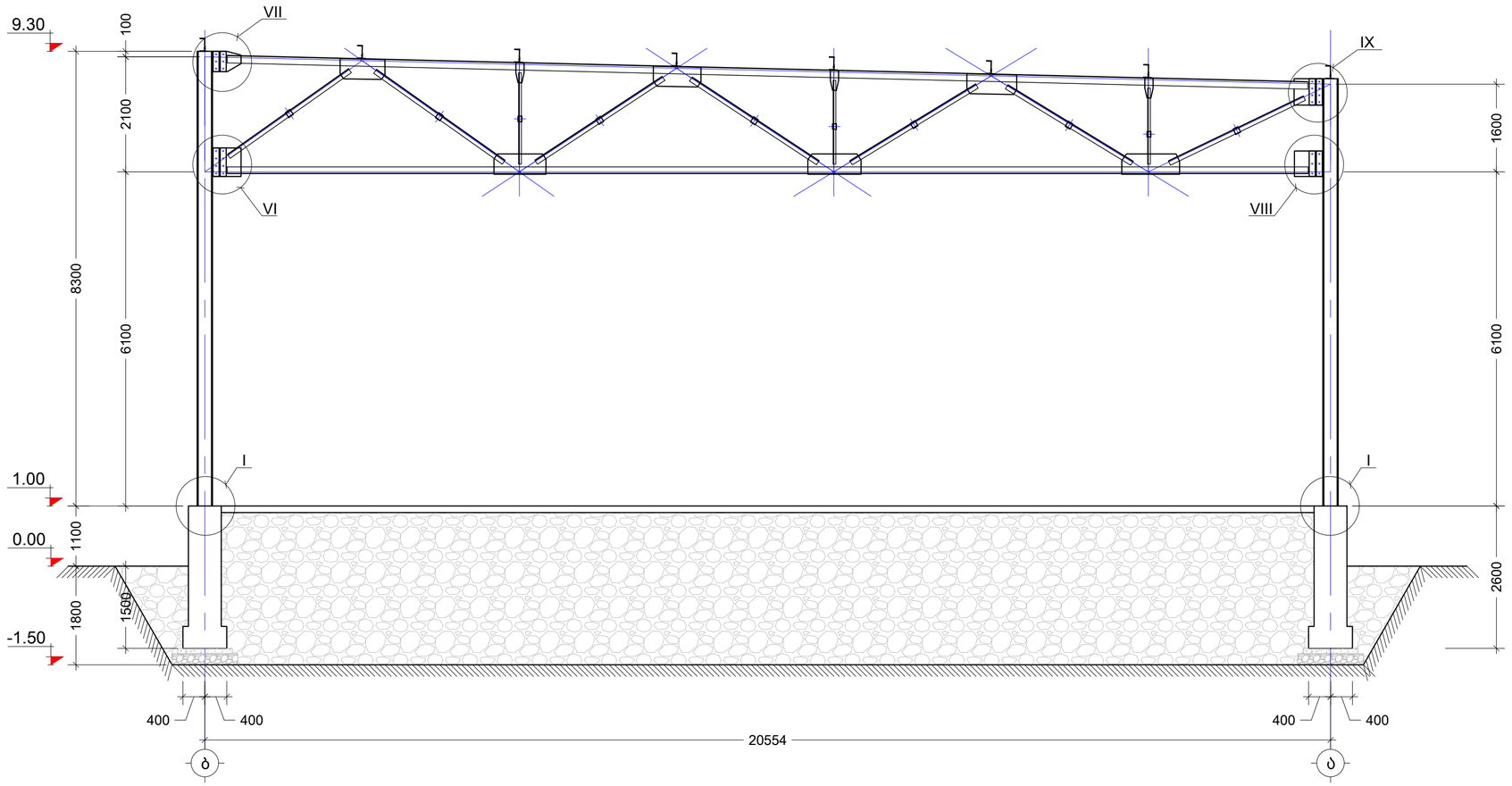

შენიშვნა:
NOTE:

----	----	----	----
----	----	----	----
----	----	----	----
----	----	----	----
----	----	----	----
No	Date	Revision	Issued by

სიტუაციური სქემა
KEY PLAN

მისამართი
ADDRESS
ქ.თბილისში, ავჭალაში
ხანძთელის ქუჩა N1

პროექტი
PROJECT
საწყობი

ნახაზი
DRWG.
ჩარჩო 3 ღერძზე

შ.პ.ს "CONSTRUCTOR"

	შესრულა: ISSUED BY: პაპა კაკალაძე	შეამოწმა APPROVED BY: პაპა კაკალაძე
	ფაილი FILE FERMEBI_GEGM	პროექტის №: PROJECT No 01
	ფორმატი PAPER SIZE A3	მასშტაბი SCALE ----
ნახ.კოდი DRWG. No S - 112	კორექტ. REVISION ----	სტადია STATUS C.D.

14/07/2020

კვანძი - VI
მ: 1:10

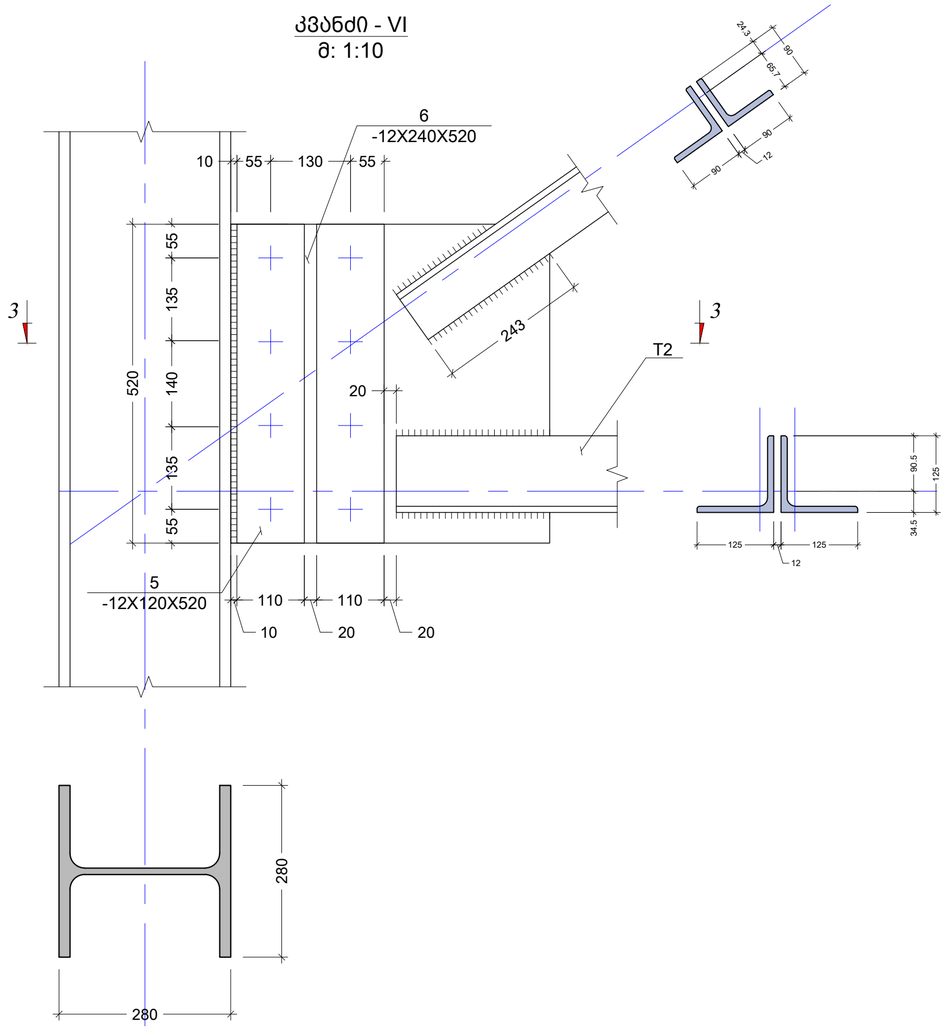

კვეთი 3 - 3
მ: 1:10

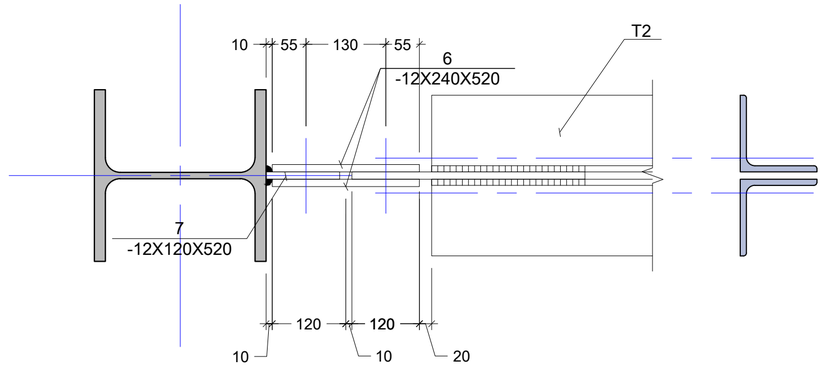

პოზ. N5
მ: 1:10

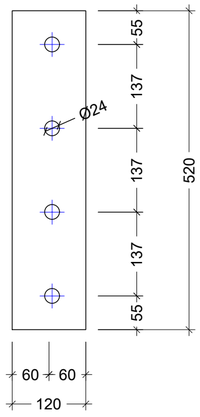

პოზ. N6
მ: 1:10

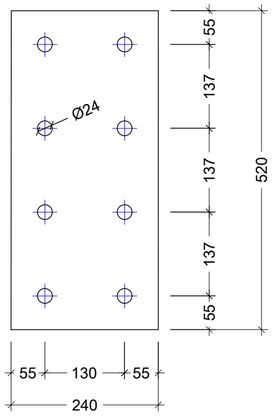

შენიშვნა:
NOTE:

No	Date	Revision	Issued by
----	----	----	----
----	----	----	----
----	----	----	----
----	----	----	----
----	----	----	----
----	----	----	----

სიტუაციური სქემა
KEY PLAN

მისამართი
ADDRESS
ქ.თბილისში, ავჭალაში ხანძთელის ქუჩა N1

პროექტი
PROJECT
საწყობი

ნახაზი
DRWG.
ჩარჩო 3 - კვანძი VI

შ.პ.ს "CONSTRUCTOR"

შესრულა:
ISSUED BY:
პაპა კაკალაძე

შეამოწმა
APPROVED BY:
პაპა კაკალაძე

ფაილი
FILE
FERMEBI_GEGM

პროექტის №:
PROJECT No
01

ფორმატი
PAPER SIZE
A3

მასშტაბი
SCALE

ნახ.კოდი
DRWG. No
S - 113

კორექტ.
REVISION

სტადია
STATUS
C.D.

14/07/2020

კვანძი - VII
მ: 1:10

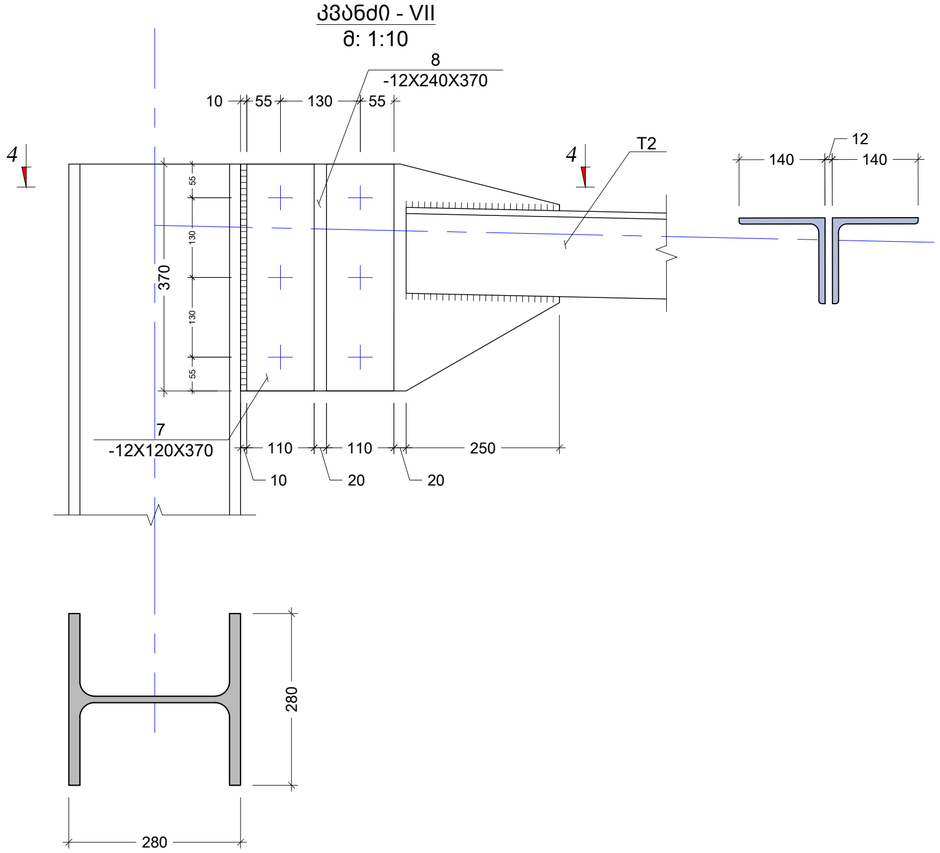

კვეთი 4 - 4
მ: 1:10

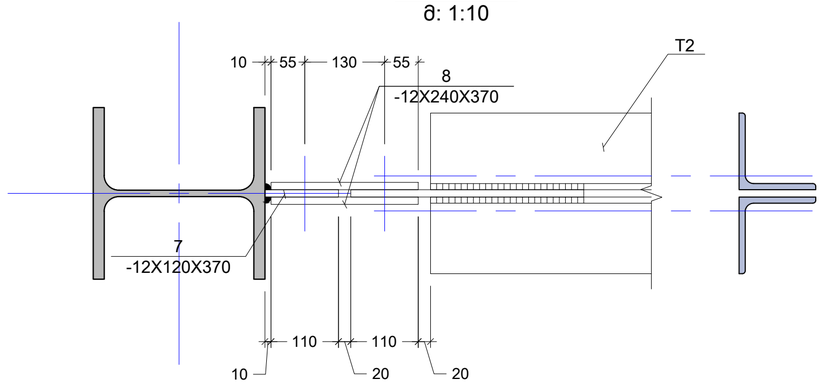

პოზ. N7
მ: 1:10

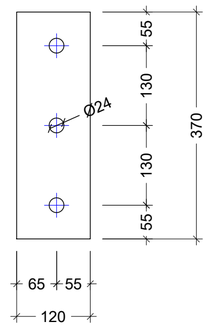

პოზ. N8
მ: 1:10

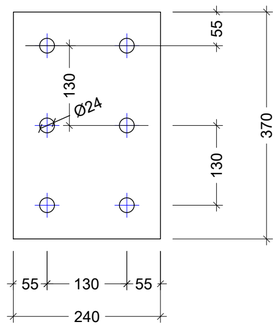

შენიშვნა:
NOTE:

----	----	----	----
----	----	----	----
----	----	----	----
----	----	----	----
----	----	----	----
No	Date	Revision	Issued by

სიტუაციური სქემა
KEY PLAN

მისამართი
ADDRESS
ქ.თბილისში, ავჭალაში
ხანძთელის ქუჩა N1

პროექტი
PROJECT
საწყობი

ნახაზი
DRWG.
ჩარჩო 3 - კვანძი VII

შ.პ.ს "CONSTRUCTOR"

	შეასრულა: ISSUED BY: პაპა კაკალაძე	შეამოწმა APPROVED BY: პაპა კაკალაძე
	ფაილი FILE FERMEBI_GEGM	პროექტის №: PROJECT No 01
	ფორმატი PAPER SIZE A3	მასშტაბი SCALE ----
ნახ.კოდი DRWG. No S - 114	კორექტ. REVISION ----	სტადია STATUS C.D.

14/07/2020

კვანძი - VIII
მ: 1:10

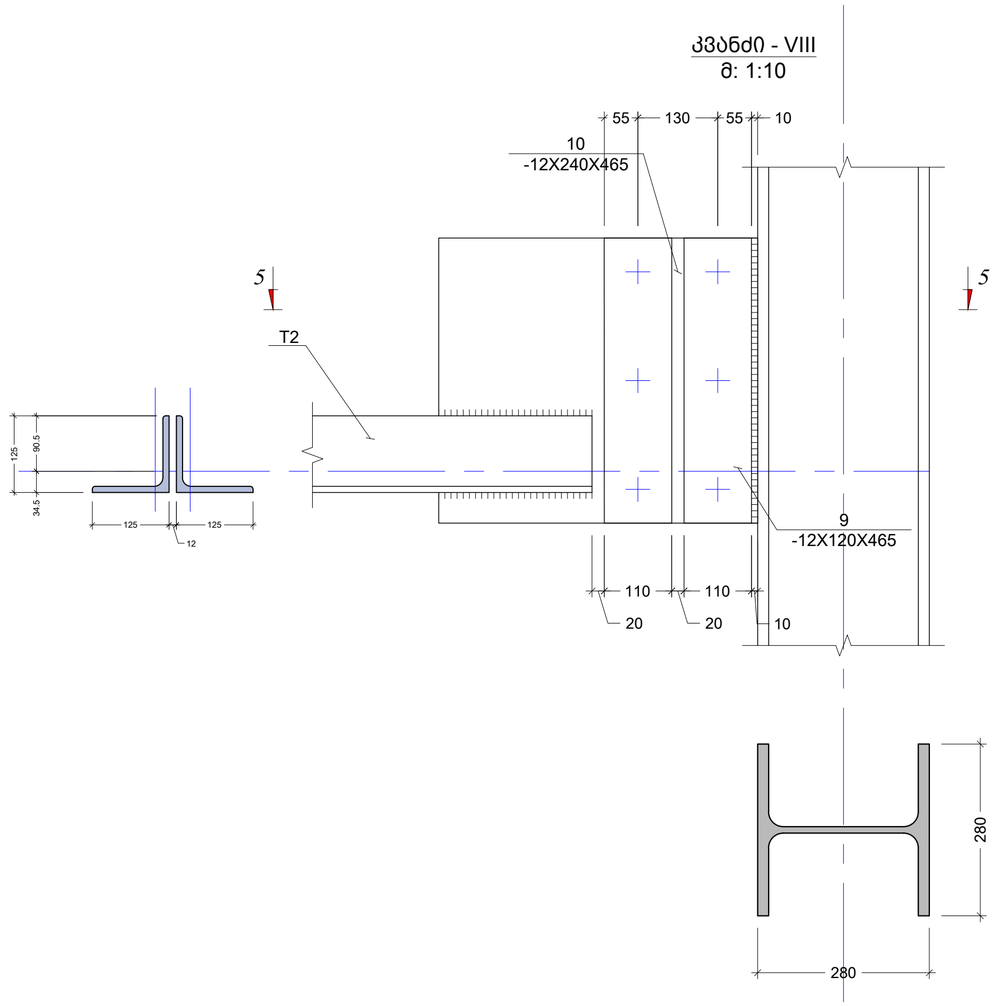

კვეთი 5 - 5
მ: 1:10

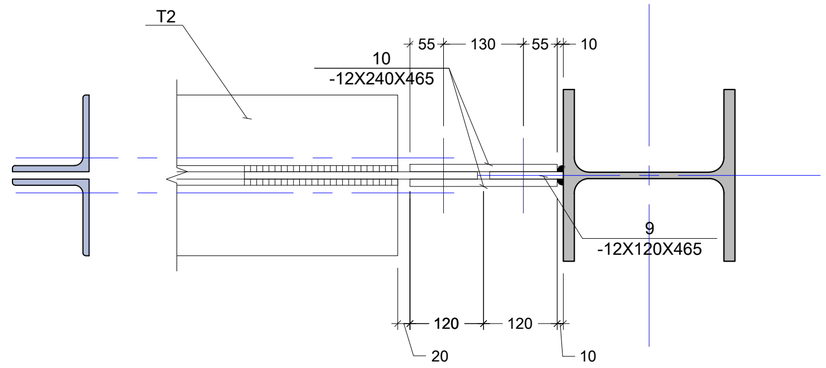

პოზ. N9
მ: 1:10

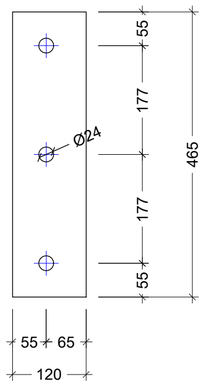

პოზ. N10
მ: 1:10

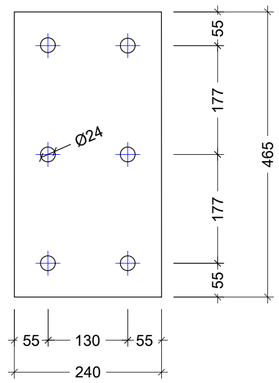

შენიშვნა:
NOTE:

No	Date	Revision	Issued by
----	----	----	----
----	----	----	----
----	----	----	----
----	----	----	----
----	----	----	----

სიტუაციური სქემა
KEY PLAN

მისამართი
ADDRESS
ქ.თბილისში, ავჭალაში
ხანძთელის ქუჩა N1

პროექტი
PROJECT
საწყობი

ნახაზი
DRWG.
ჩარჩო 3 - კვანძი VIII

შ.პ.ს "CONSTRUCTOR"

შესრულა:
ISSUED BY:
პაპა კაკალაძე

შეამოწმა
APPROVED BY:
პაპა კაკალაძე

ფაილი
FILE
FERMEBI_GEGM

პროექტის №:
PROJECT No
01

ფორმატი
PAPER SIZE
A3

მასშტაბი
SCALE

ნახ.კოდი
DRWG. No
S - 115

კორექტ.
REVISION

სტადია
STATUS
C.D.

14/07/2020

კვანძი - IX
მ: 1:10

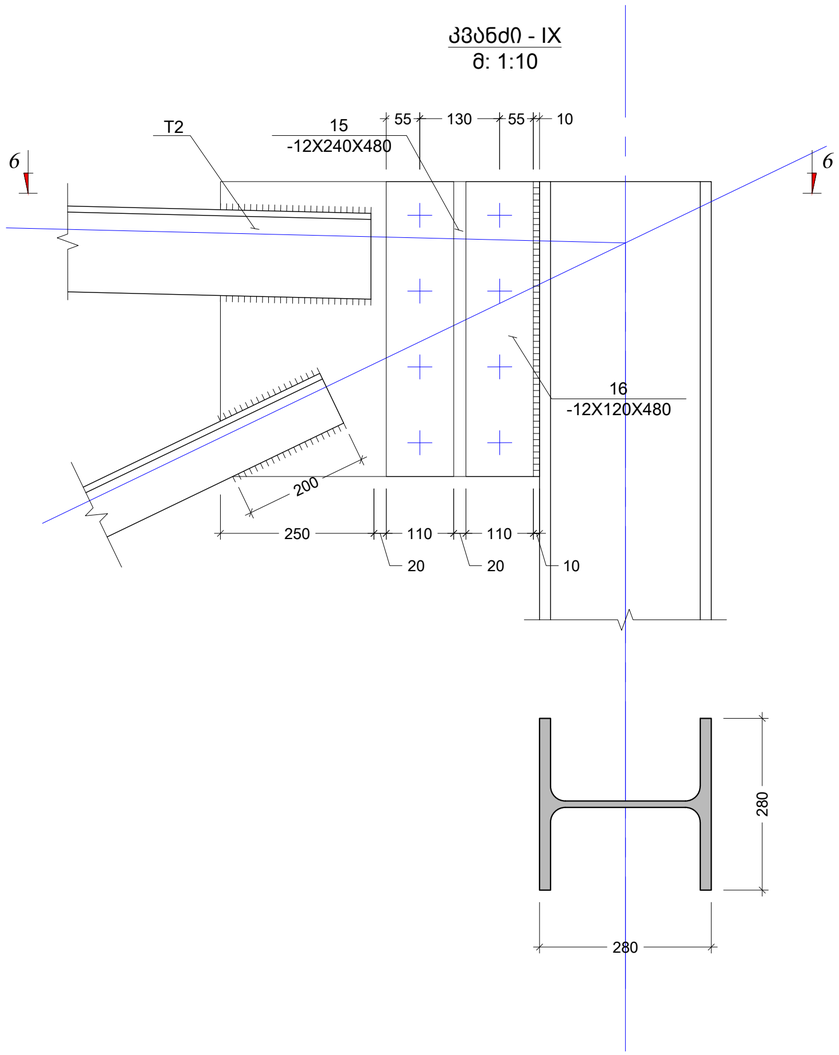

კვეთი 6 - 6
მ: 1:10

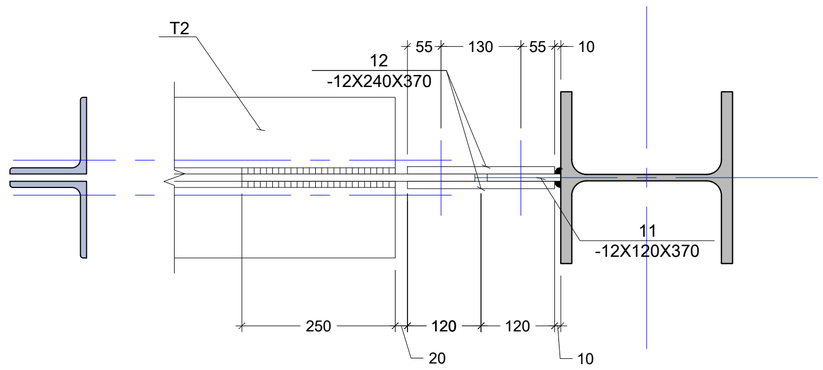

პოზ. N11
მ: 1:10

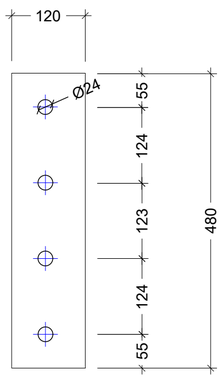

პოზ. N12
მ: 1:10

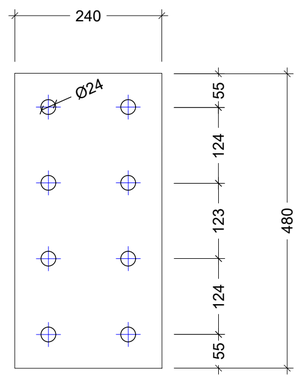

შენიშვნა:
NOTE:

No	Date	Revision	Issued by
----	----	----	----
----	----	----	----
----	----	----	----
----	----	----	----
----	----	----	----

სიტუაციური სქემა
KEY PLAN

მისამართი
ADDRESS
ქ.თბილისში, ავჭალაში ხანძთელის ქუჩა N1

პროექტი
PROJECT
საწყობი

ნახაზი
DRWG.
ჩარჩო 3 - კვანძი IX

შ.პ.ს "CONSTRUCTOR"

შესრულა: ISSUED BY:	შეამოწმა APPROVED BY:
პაპა კაკალაძე	პაპა კაკალაძე
ფაილი FILE: FERMEBI_GEGM	პროექტის №: PROJECT No: 01
ფორმატი PAPER SIZE: A3	მასშტაბი SCALE: ----
ნახ.კოდი DRWG. No: S - 116	კორექტ. REVISION: ----
	სტადია STATUS: C.D.

14/07/2020

ფოლადის მასალის ამოკრეფა

კონსტრუქციის დასახელება	ელემენტის მარკირება		პოზ. #	პროფილი	სტანდარტი	სიგრძე (მმ)	ერთ ელემენტზე			მთლიანად		ფოლადის მარკა
							რაოდენობა (ც.)	სიგრძე (მ.)	წონა (კგ.)	სიგრძე (მ.)	წონა (კგ.)	
ჩარჩო 3_ის სპეციფიკაცია	ფოლადის სვეტები	2 (ც)	1	— 500 X 25	ГОСТ 19903-74	500	1	0.50	49.06	1.00	98.13	Вст3кп2
		2 (ც)	2	— 200 X 14	ГОСТ 19903-74	90	4	0.36	7.91	0.72	15.83	Вст3кп2
		2 (ც)	3	— 460 X 14	ГОСТ 19903-74	200	2	0.40	20.22	0.80	40.44	Вст3кп2
		1 (ც)	4	I№ 280 HEB	ГОСТ 26020-83	8300	1	8	855.73	8.30	855.73	С345
		1 (ც)	4	I№ 280 HEB	ГОСТ 26020-83	7800	1	8	804.18	7.80	804.18	С345
		2 (ც)	5	— 520 X 12	ГОСТ 19903-74	120	1	0.12	5.88	0.24	11.76	Вст3кп2
		2 (ც)	6	— 520 X 12	ГОСТ 19903-74	240	2	0.48	23.51	0.96	47.02	Вст3кп2
		2 (ც)	7	— 370 X 12	ГОСТ 19903-74	120	1	0.12	4.18	0.24	8.36	Вст3кп2
		2 (ც)	8	— 370 X 12	ГОСТ 19903-74	240	2	0.48	16.73	0.96	33.46	Вст3кп2
		2 (ც)	9	— 465 X 12	ГОСТ 19903-74	120	1	0.12	5.26	0.24	10.51	Вст3кп2
		2 (ც)	10	— 465 X 12	ГОСТ 19903-74	240	2	0.48	21.03	0.96	42.05	Вст3кп2
		2 (ც)	11	— 480 X 12	ГОСТ 19903-74	120	1	0.12	5.43	0.24	10.85	Вст3кп2
		2 (ც)	12	— 480 X 12	ГОСТ 19903-74	240	2	0.48	21.70	0.96	43.41	Вст3кп2

შენიშვნა:
NOTE:

No	Date	Revision	Issued by
----	----	----	----
----	----	----	----
----	----	----	----
----	----	----	----
----	----	----	----

სიტუაციური სქემა
KEY PLAN

მისამართი
ADDRESS
ქ.თბილისში, ავჭალაში ხანძთელის ქუჩა N1

პროექტი
PROJECT
საწყობი

ნახაზი
DRWG.
ჩარჩო 3 - სპეციფიკაცია

შ.პ.ს "CONSTRUCTOR"

შესრულა: ISSUED BY:	შეამოწმა APPROVED BY:
ჯაბა კაკალაძე	ჯაბა კაკალაძე
ფაილი FILE: FERMEBI_GEGM	პროექტის №: PROJECT No: 01
ფორმატი PAPER SIZE: A3	მასშტაბი SCALE: ----
ნახ.კოდი DRWG. No: S - 117	კორექტ. REVISION: -----
	სტადია STATUS: C.D.

14/07/2020

ჩარჩო "4" ღერძზე
მ. 1:75

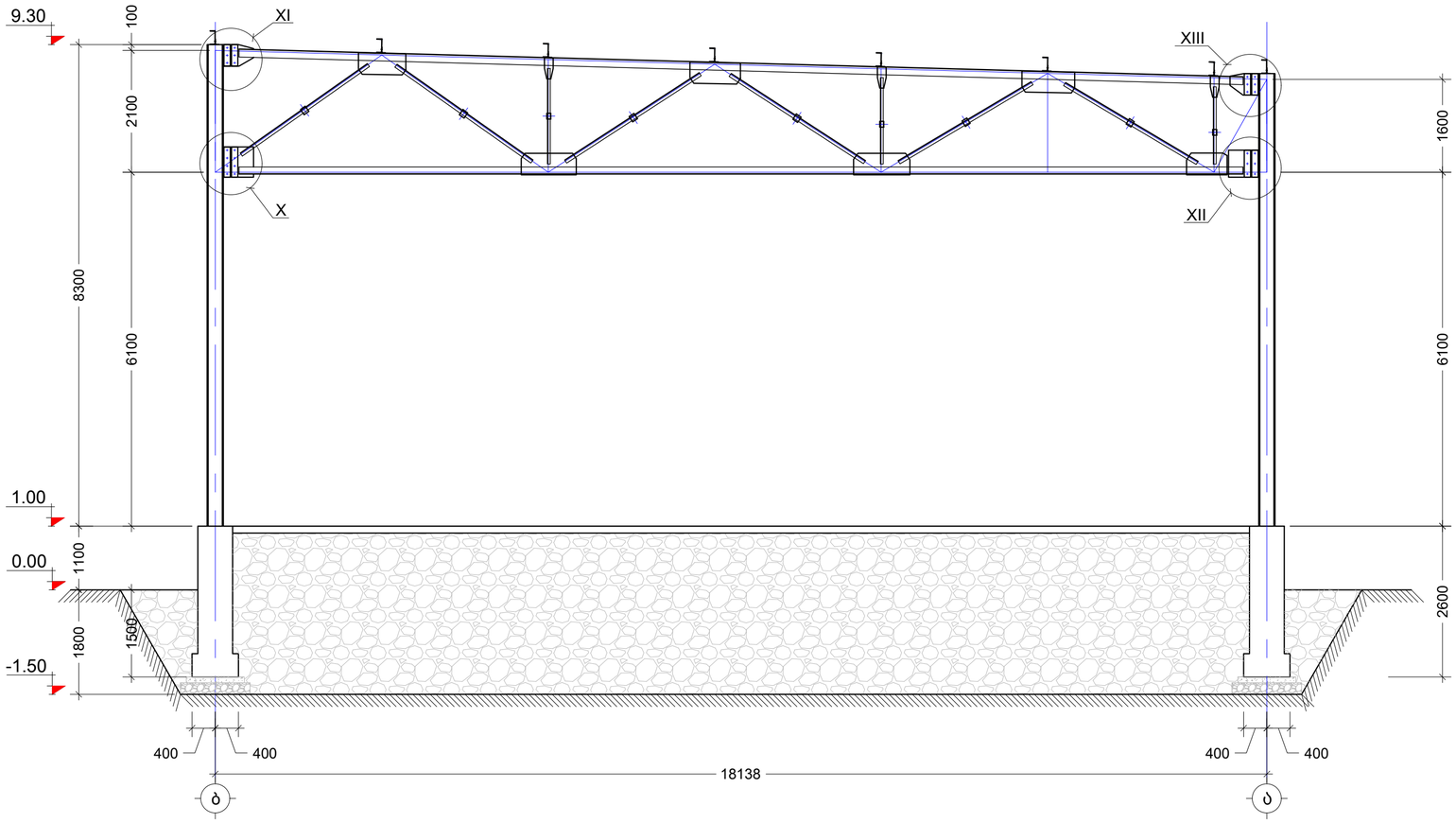

შენიშვნა:
NOTE:

No	Date	Revision	Issued by
----	----	----	----
----	----	----	----
----	----	----	----
----	----	----	----
----	----	----	----

სიტუაციური სქემა
KEY PLAN

მისამართი
ADDRESS
ქ.თბილისში, ავჭალაში
ხანძთელის ქუჩა N1

პროექტი
PROJECT
საწყობი

ნახაზი
DRWG.
ჩარჩო 4 ღერძზე

შ.პ.ს "CONSTRUCTOR"

	შეასრულა: ISSUED BY: ჯაბა კაკალაძე	შეამოწმა APPROVED BY: ჯაბა კაკალაძე
	ფაილი FILE FERMEBI_GEGM	პროექტის №: PROJECT No 01
	ფორმატი PAPER SIZE A3	მასშტაბი SCALE ----
ნახ.კოდი DRWG. No S - 118	კორექტ. REVISION ----	სტადია STATUS C.D.

14/07/2020

კვანძი - X
მ: 1:10

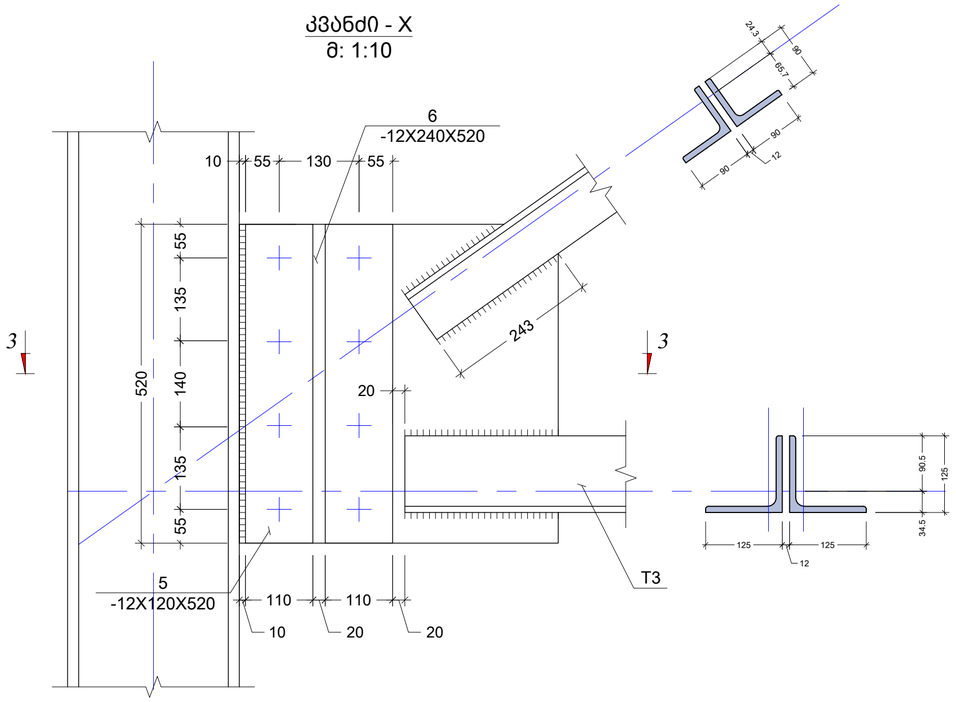

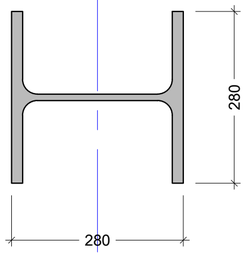

კვეთი 3 - 3
მ: 1:10

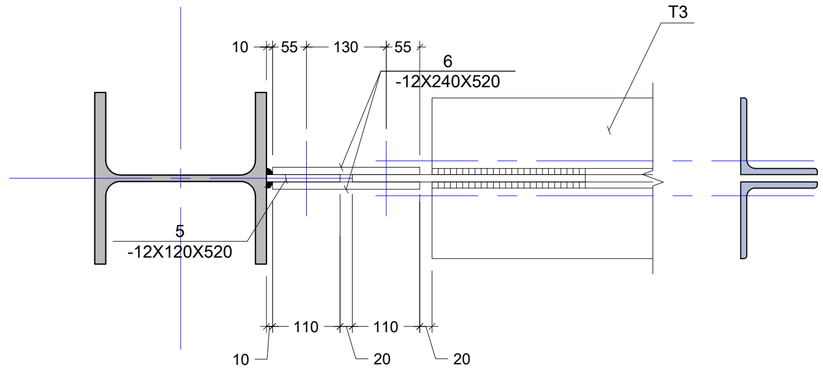

პოზ. N5
მ: 1:10

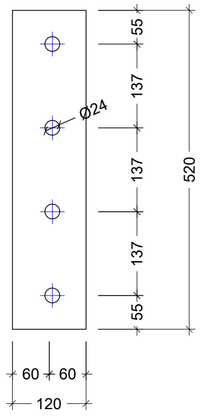

პოზ. N6
მ: 1:10

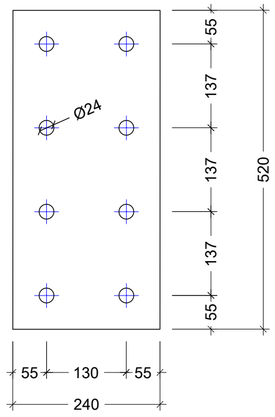

შენიშვნა:
NOTE:

No	Date	Revision	Issued by
----	----	----	----
----	----	----	----
----	----	----	----
----	----	----	----
----	----	----	----
----	----	----	----

სიტუაციური სქემა
KEY PLAN

მისამართი
ADDRESS
ქ.თბილისში, ავჭალაში
ხანძთელის ქუჩა N1

პროექტი
PROJECT
საწყობი

ნახაზი
DRWG.
ჩარჩო 4 - კვანძი X

შ.პ.ს "CONSTRUCTOR"

	შეასრულა: ISSUED BY: პაპა კაკალაძე	შეაგონება APPROVED BY: პაპა კაკალაძე
	ფაილი FILE FERMEBI_GEGM	პროექტის №: PROJECT No 01
	ფორმატი PAPER SIZE A3	მასშტაბი SCALE ----
ნახ.კოდი DRWG. No S - 119	კორექტ. REVISION ----	სტადია STATUS C.D.

14/07/2020

კვანძი - XI
მ: 1:10

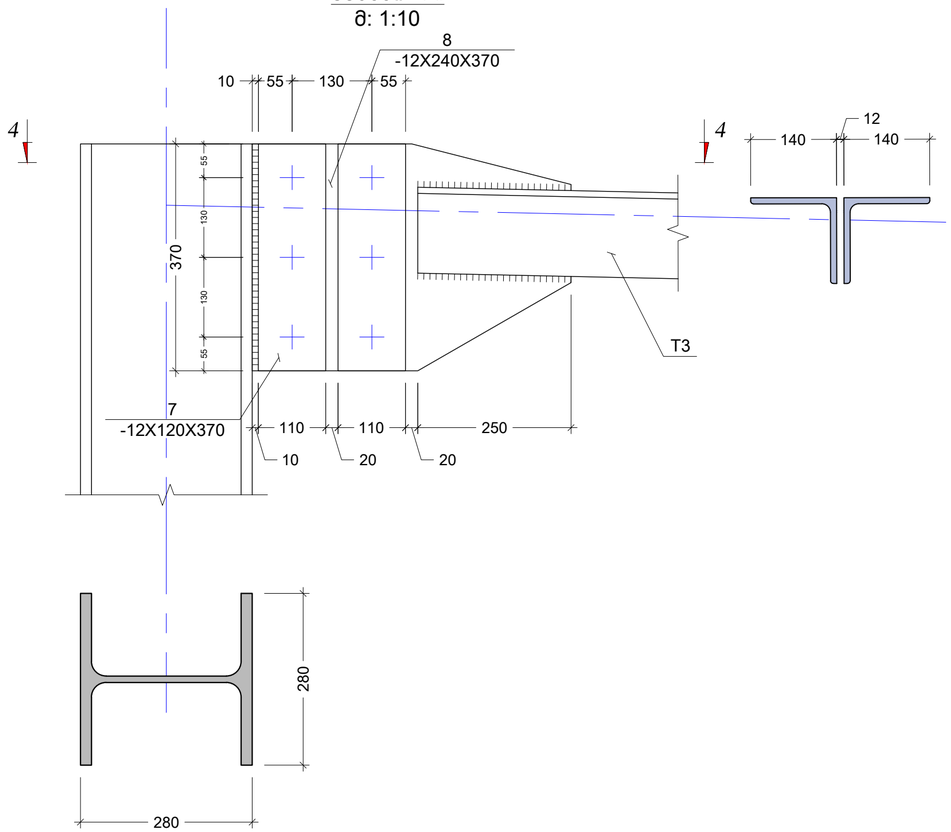

კვეთი 4 - 4
მ: 1:10

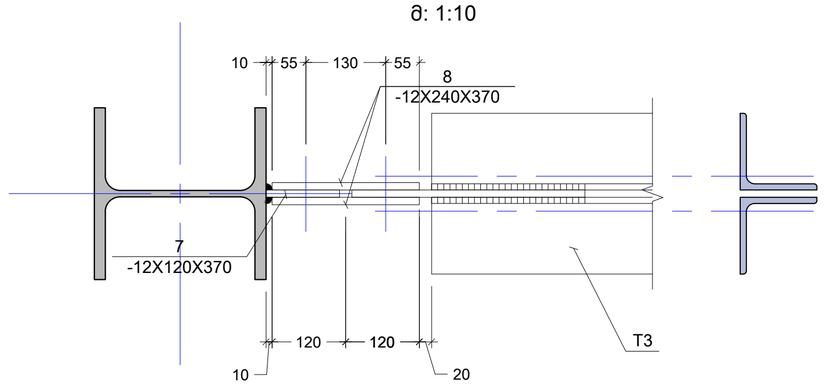

პოზ. N7
მ: 1:10

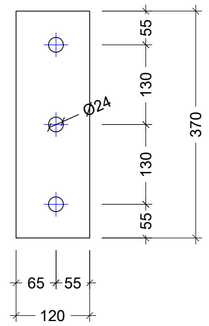

პოზ. N8
მ: 1:10

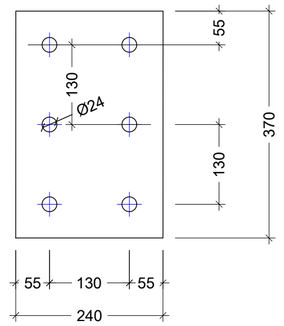

შენიშვნა:
NOTE:

----	----	----	----
----	----	----	----
----	----	----	----
----	----	----	----
----	----	----	----
No	Date	Revision	Issued by

სიტუაციური სქემა
KEY PLAN

მისამართი
ADDRESS
ქ.თბილისში, ავჭალაში
ხანძთელის ქუჩა N1

პროექტი
PROJECT
საწყობი

ნახაზი
DRWG.
ჩარჩო 4 - კვანძი XI

შ.პ.ს "CONSTRUCTOR"

	შეასრულა: ISSUED BY: ჯაბა კაკალაძე	შეამოწმა APPROVED BY: ჯაბა კაკალაძე
	ფაილი FILE FERMEBI_GEGM	პროექტის №: PROJECT No 01
	ფორმატი PAPER SIZE A3	მასშტაბი SCALE ----
ნახ.კოდი DRWG. No S - 221	კორექტ. REVISION ----	სტადია STATUS C.D.

14/07/2020

კვანძი - XII
მ: 1:10

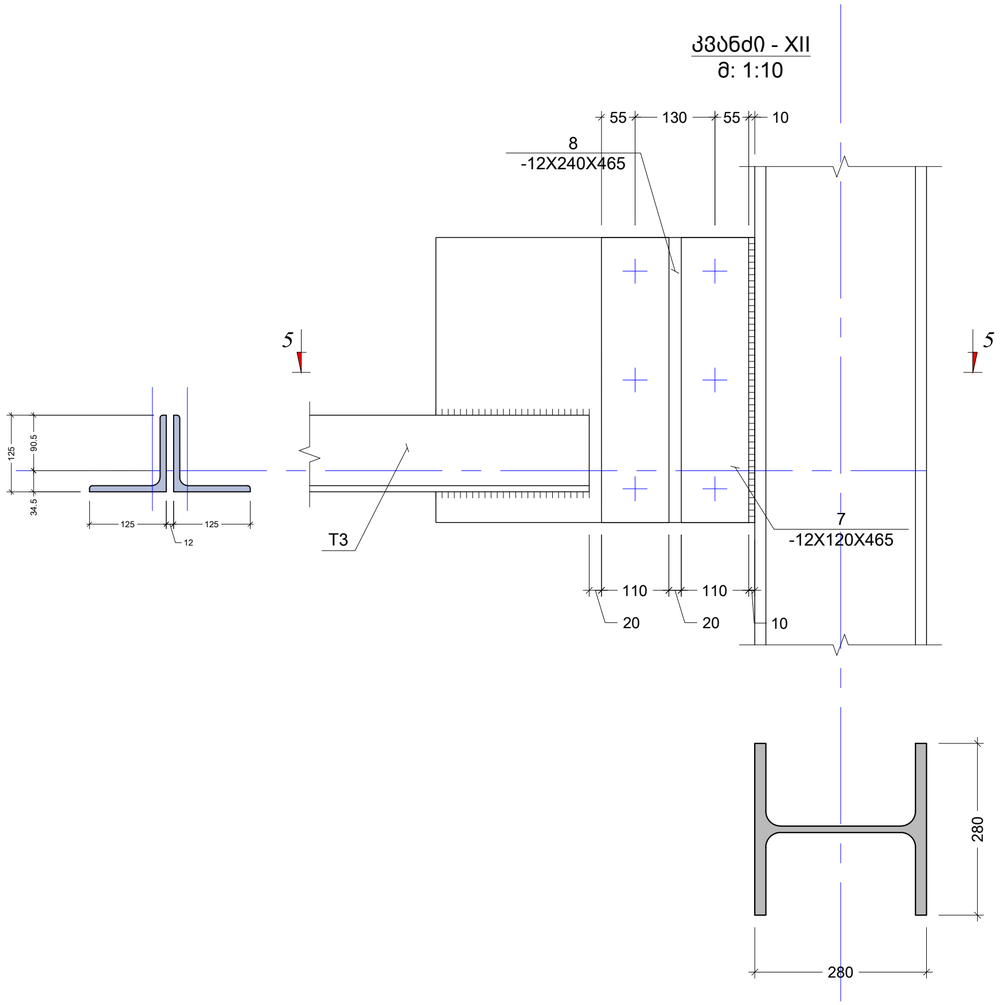

კვეთი 5 - 5
მ: 1:10

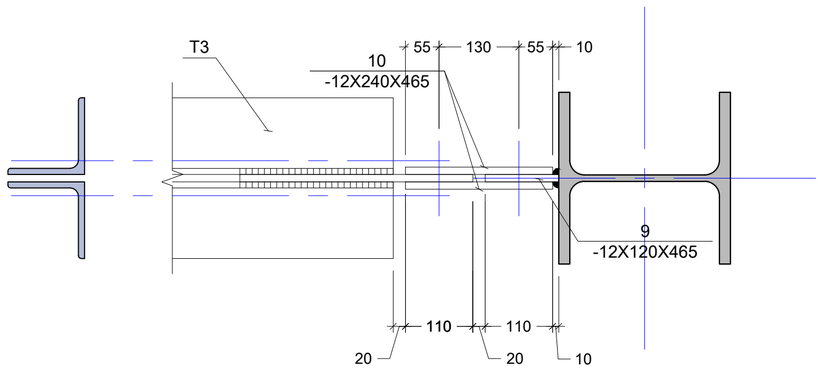

პოზ. N9
მ: 1:10

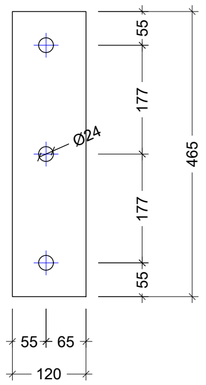

პოზ. N10
მ: 1:10

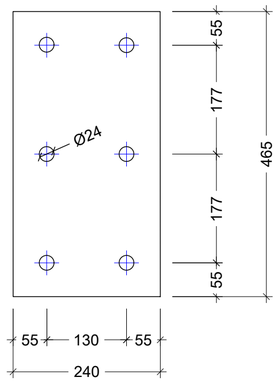

შენიშვნა:
NOTE:

----	----	----	----
----	----	----	----
----	----	----	----
----	----	----	----
----	----	----	----
No	Date	Revision	Issued by

სიტუაციური სქემა
KEY PLAN

მისამართი
ADDRESS
ქ.თბილისში, ავჭალაში ხანძთელის ქუჩა N1

პროექტი
PROJECT
საწყობი

ნახაზი
DRWG.
ჩარჩო 4 - კვანძი XII

შ.პ.ს "CONSTRUCTOR"

შესრულა: ISSUED BY: პაპა კაკალაძე	შეამოწმა APPROVED BY: პაპა კაკალაძე	
ფაილი FILE FERMEBI_GEGM	პროექტის №: PROJECT No 01	
ფორმატი PAPER SIZE A3	მასშტაბი SCALE ----	
ნახ.კოდი DRWG. No S - 222	კორექტ. REVISION ----	სტადია STATUS C.D.

14/07/2020

კვანძი - XIII
მ: 1:10

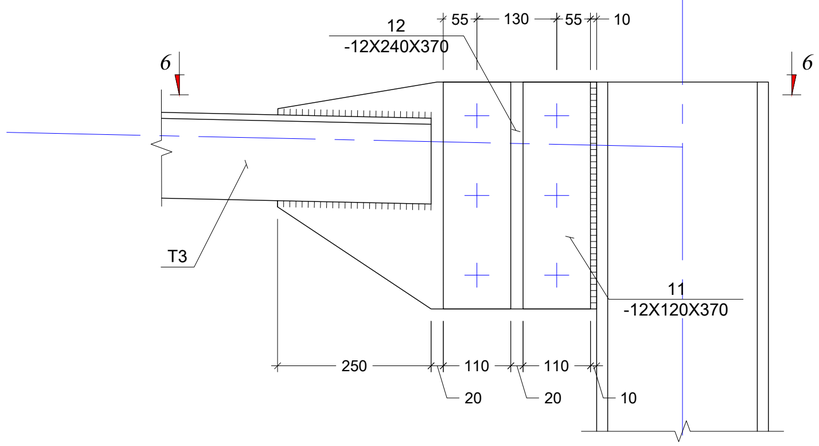

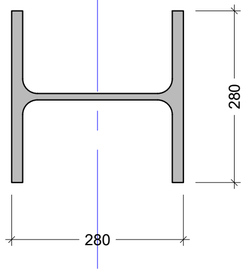

კვეთი 6 - 6
მ: 1:10

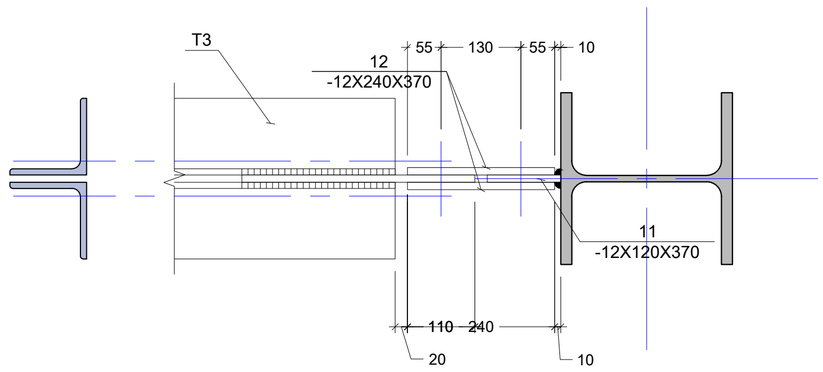

პოზ. N11
მ: 1:10

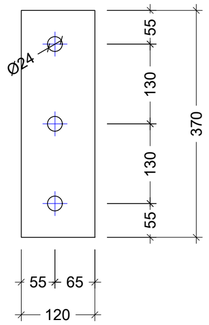

პოზ. N12
მ: 1:10

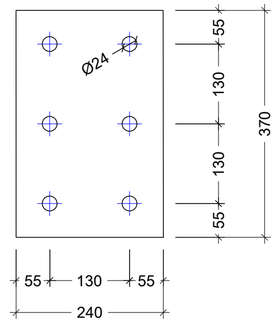

შენიშვნა:
NOTE:

No	Date	Revision	Issued by
----	----	----	----
----	----	----	----
----	----	----	----
----	----	----	----
----	----	----	----

სიტუაციური სქემა
KEY PLAN

მისამართი
ADDRESS
ქ.თბილისში, ავჭალაში
ხანძთელის ქუჩა N1

პროექტი
PROJECT
საწყობი

ნახაზი
DRWG.
ჩარჩო 4 - კვანძი XIII

შ.პ.ს "CONSTRUCTOR"

	შესრულა: ISSUED BY: ჯაბა კაკალაძე	შეამოწმა APPROVED BY: ჯაბა კაკალაძე
	ფაილი FILE FERMEBI_GEGM	პროექტის №: PROJECT No 01
	ფორმატი PAPER SIZE A3	მასშტაბი SCALE ----
	ნახ.კოდი DRWG. No S - 223	კორექტ. REVISION ----
		სტადია STATUS C.D.

14/07/2020

ფოლადის მასალის ამოკრეფა

კონსტრუქციის დასახელება	ელემენტის მარკირება		პოზ. #	პროფილი	სტანდარტი	სიგრძე (მმ)	ერთ ელემენტზე			მთლიანად		ფოლადის მარკა
							რაოდენობა (ც.)	სიგრძე (მ.)	წონა (კგ.)	სიგრძე (მ.)	წონა (კგ.)	
ჩარჩო 4_ის სპეციფიკაცია	ფოლადის სვეტები	2 (ც)	1	— 500 X 25	ГОСТ 19903-74	500	1	0.50	49.06	1.00	98.13	Вст3кп2
		2 (ც)	2	— 200 X 14	ГОСТ 19903-74	90	4	0.36	7.91	0.72	15.83	Вст3кп2
		2 (ც)	3	— 460 X 14	ГОСТ 19903-74	200	2	0.40	20.22	0.80	40.44	Вст3кп2
		1 (ც)	4	⌶ № 280 HEB	ГОСТ 26020-83	8300	1	8	855.73	8.30	855.73	С345
		1 (ც)	4	⌶ № 280 HEB	ГОСТ 26020-83	7800	1	8	804.18	7.80	804.18	С345
		2 (ც)	5	— 520 X 12	ГОСТ 19903-74	120	1	0.12	5.88	0.24	11.76	Вст3кп2
		2 (ც)	6	— 520 X 12	ГОСТ 19903-74	240	2	0.48	23.51	0.96	47.02	Вст3кп2
		2 (ც)	7	— 370 X 12	ГОСТ 19903-74	120	1	0.12	4.18	0.24	8.36	Вст3кп2
		2 (ც)	8	— 370 X 12	ГОСТ 19903-74	240	2	0.48	16.73	0.96	33.46	Вст3кп2
		2 (ც)	9	— 465 X 12	ГОСТ 19903-74	120	1	0.12	5.26	0.24	10.51	Вст3кп2
		2 (ც)	10	— 465 X 12	ГОСТ 19903-74	240	2	0.48	21.03	0.96	42.05	Вст3кп2
		2 (ც)	11	— 370 X 12	ГОСТ 19903-74	120	1	0.12	4.18	0.24	8.36	Вст3кп2
		2 (ც)	12	— 370 X 12	ГОСТ 19903-74	240	2	0.48	16.73	0.96	33.46	Вст3кп2

შენიშვნა:
NOTE:

No	Date	Revision	Issued by
----	----	----	----
----	----	----	----
----	----	----	----
----	----	----	----
----	----	----	----

სიტუაციური სქემა
KEY PLAN

მისამართი
ADDRESS
ქ.თბილისში, ავჭალაში
ხანძთელის ქუჩა N1

პროექტი
PROJECT
საწყობი

ნახაზი
DRWG.
ჩარჩო 4 - სპეციფიკაცია

შ.პ.ს "CONSTRUCTOR"

შესრულა: ISSUED BY:	შეამოწმა APPROVED BY:
ჯაბა კაკალაძე	ჯაბა კაკალაძე
ფაილი FILE: FERMEBI_GEGM	პროექტის №: PROJECT No 01
ფორმატი PAPER SIZE A3	მასშტაბი SCALE ----
ნახ.კოდი DRWG. No S - 224	კორექტ. REVISION ----
სტადია STATUS C.D.	

14/07/2020

ჩარჩო "5" ღერძზე
მ. 1:75

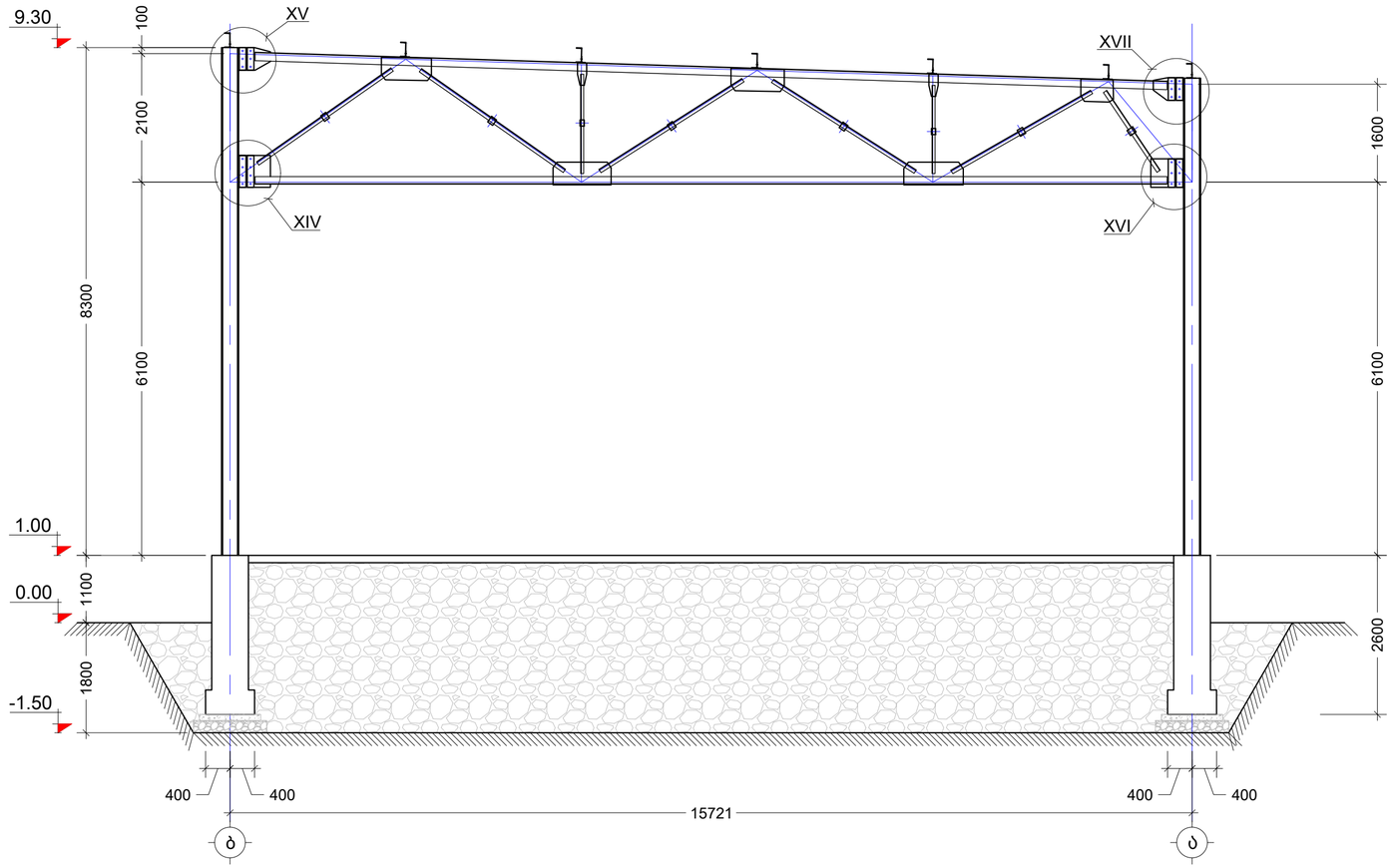

შენიშვნა:
NOTE:

No	Date	Revision	Issued by
----	----	----	----
----	----	----	----
----	----	----	----
----	----	----	----
----	----	----	----

სიტუაციური სქემა
KEY PLAN

მისამართი
ADDRESS
ქ.თბილისში, ავჭალაში
ხანძთელის ქუჩა N1

პროექტი
PROJECT
საწყობი

ნახაზი
DRWG.
ჩარჩო 5 ღერძზე

შ.პ.ს "CONSTRUCTOR"

	შესრულა: ISSUED BY: ზაბა კაკალაძე	შეამოწმა APPROVED BY: ზაბა კაკალაძე
	ფაილი FILE FERMEBI_GEGM	პროექტის №: PROJECT No 01
	ფორმატი PAPER SIZE A3	მასშტაბი SCALE ----
ნახ.კოდი DRWG. No S - 225	კორექტ. REVISION ----	სტადია STATUS C.D.

14/07/2020

კვანძი - XIV
მ: 1:10

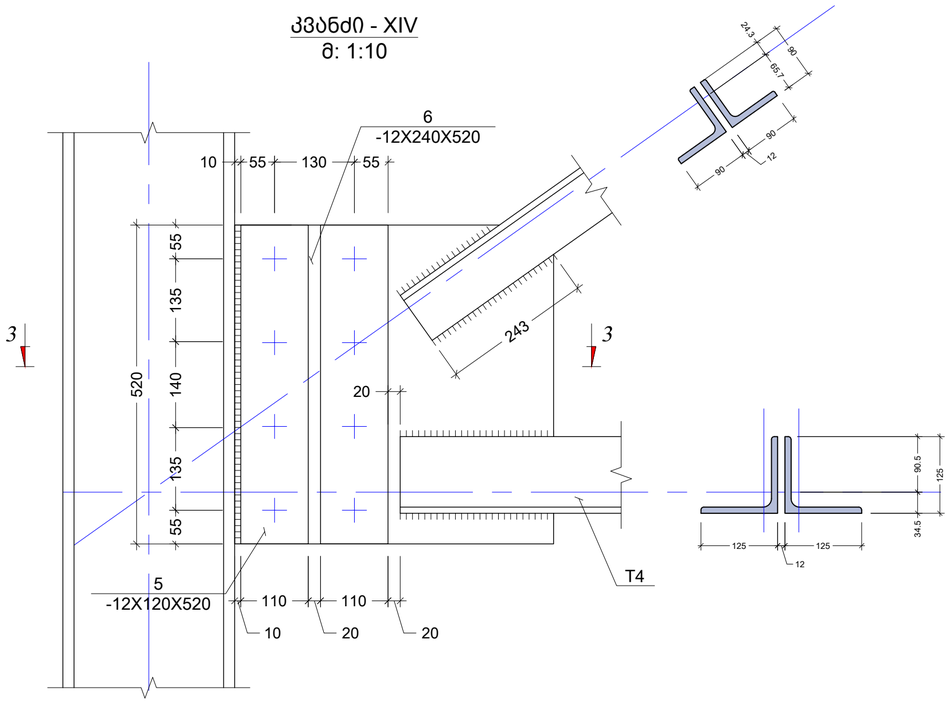

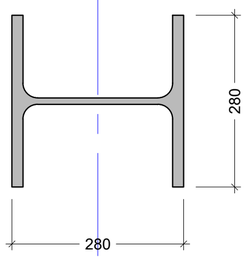

კვეთი 3 - 3
მ: 1:10

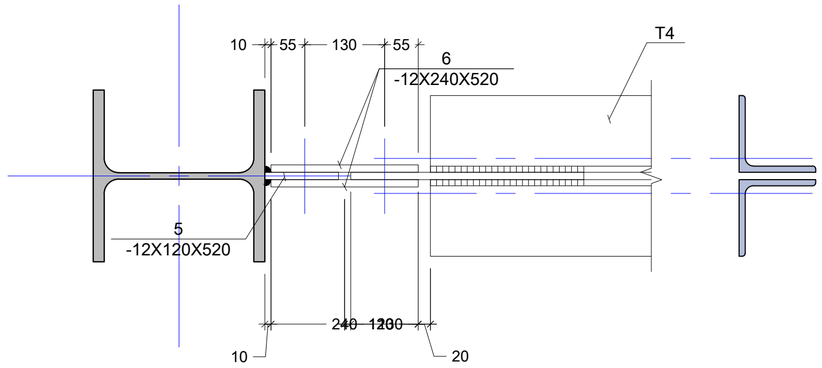

პოზ. N5
მ: 1:10

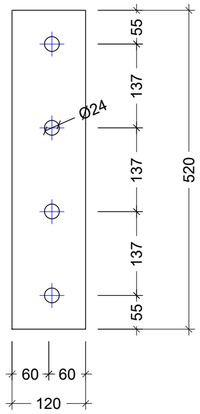

პოზ. N6
მ: 1:10

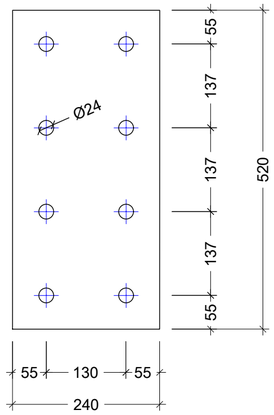

შენიშვნა:
NOTE:

----	----	----	----
----	----	----	----
----	----	----	----
----	----	----	----
----	----	----	----
----	----	----	----
No	Date	Revision	Issued by

სიტუაციური სქემა
KEY PLAN

მისამართი
ADDRESS
ქ.თბილისში, ავჭალაში
ხანძთელის ქუჩა N1

პროექტი
PROJECT
საწყობი

ნახაზი
DRWG.
ჩარჩო 5 - კვანძი XIV

შ.პ.ს "CONSTRUCTOR"

	შეასრულა: ISSUED BY: ჯაბა კაკალაძე	შეამოწმა APPROVED BY: ჯაბა კაკალაძე
	ფაილი FILE FERMEBI_GEGM	პროექტის №: PROJECT No 01
	ფორმატი PAPER SIZE A3	მასშტაბი SCALE ----
ნახ.კოდი DRWG. No S - 226	კორექტ. REVISION ----	სტადია STATUS C.D.

14/07/2020

კვანძი - XV
მ: 1:10

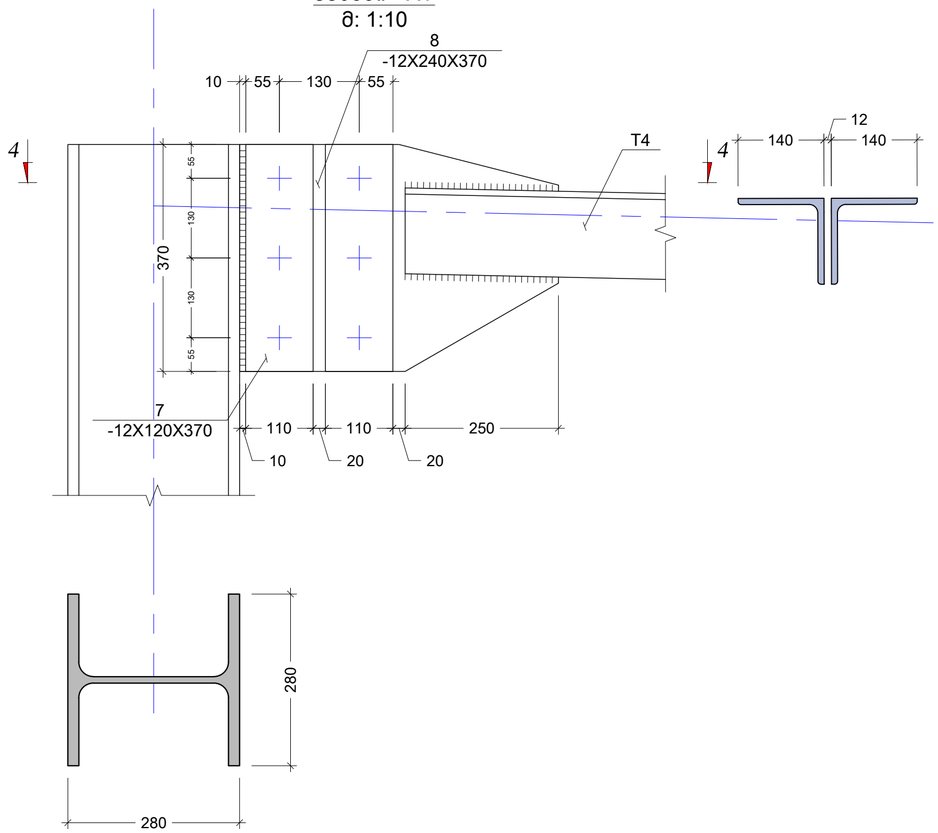

კვეთი 4 - 4
მ: 1:10

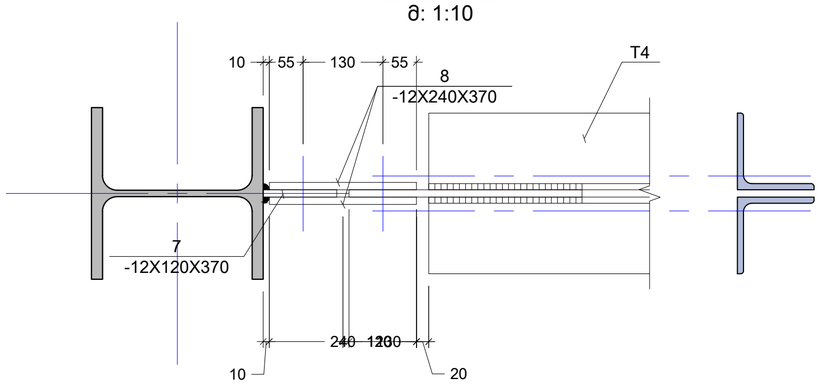

პოზ. N7
მ: 1:10

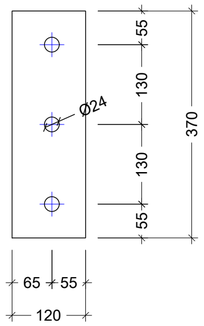

პოზ. N8
მ: 1:10

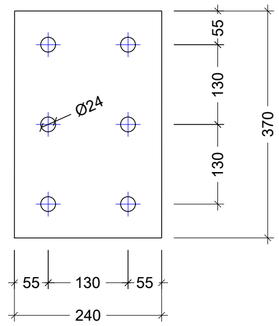

შენიშვნა:
NOTE:

----	----	----	----
----	----	----	----
----	----	----	----
----	----	----	----
----	----	----	----
No	Date	Revision	Issued by

სიტუაციური სქემა
KEY PLAN

მისამართი
ADDRESS
ქ.თბილისში, ავჭალაში ხანძთელის ქუჩა N1

პროექტი
PROJECT
საწყობი

ნახაზი
DRWG.
ჩარჩო 5 - კვანძი XV

შ.პ.ს "CONSTRUCTOR"

	შესრულა: ISSUED BY: პაპა კაკალაძე	შეამოწმა APPROVED BY: პაპა კაკალაძე
	ფაილი FILE FERMEBI_GEGM	პროექტის №: PROJECT No 01
	ფორმატი PAPER SIZE A3	მასშტაბი SCALE ----
ნახ.კოდი DRWG. No S - 227	კორექტ. REVISION ----	სტადია STATUS C.D.

14/07/2020

კვანძი - XVI
მ: 1:10

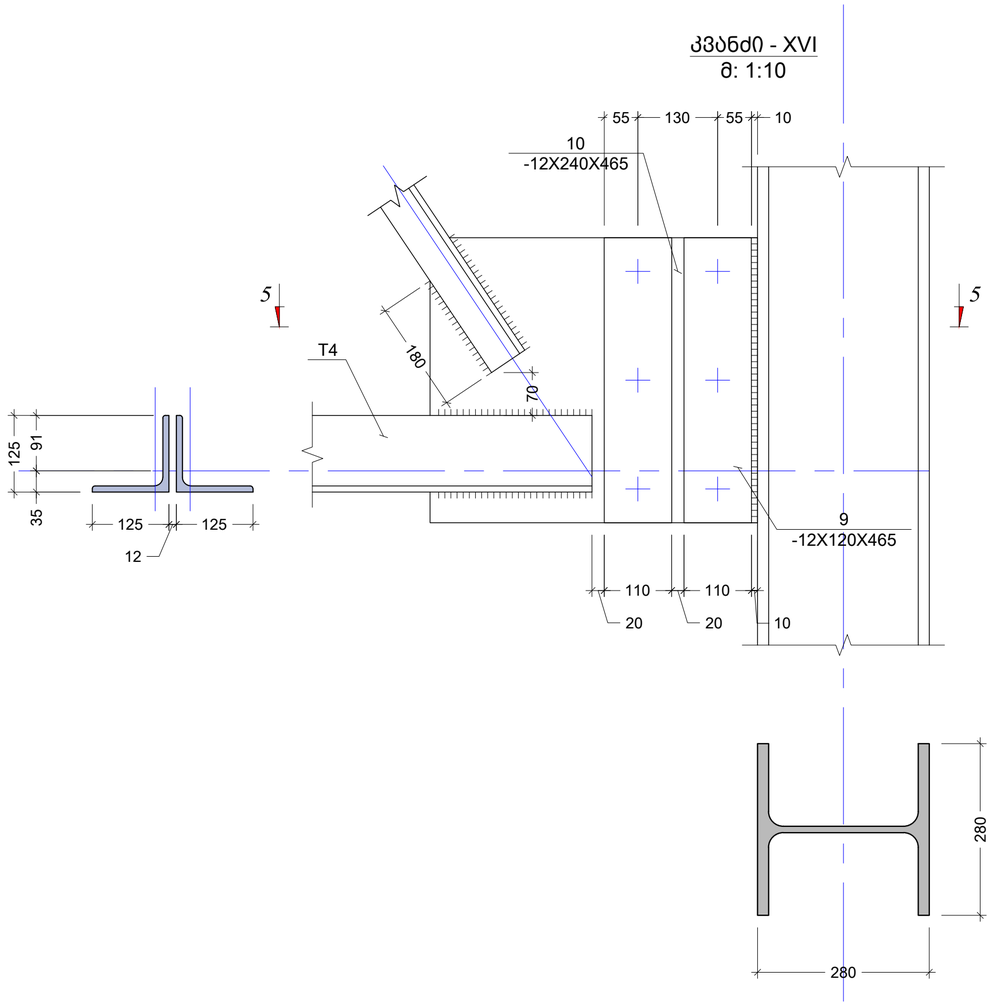

კვეთი 5 - 5
მ: 1:10

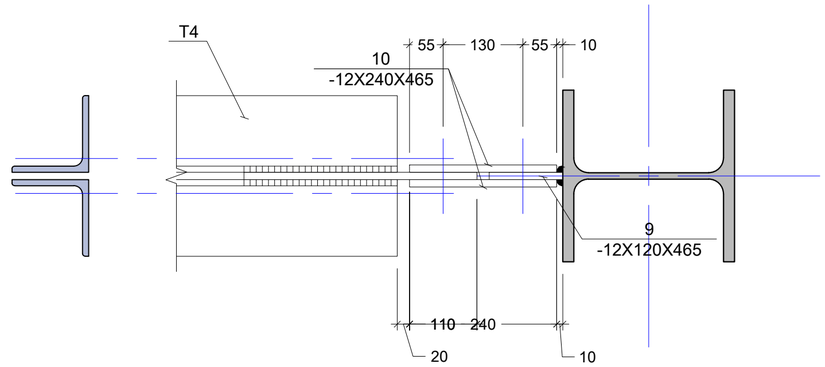

პოზ. N9
მ: 1:10

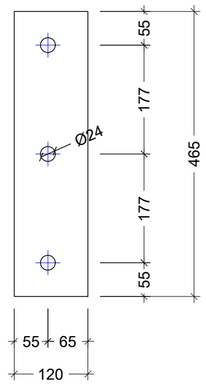

პოზ. N10
მ: 1:10

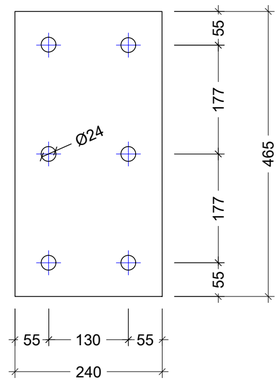

შენიშვნა:
NOTE:

No	Date	Revision	Issued by
----	----	----	----
----	----	----	----
----	----	----	----
----	----	----	----
----	----	----	----

სიტუაციური სქემა
KEY PLAN

მისამართი
ADDRESS
ქ.თბილისში, ავჭალაში
ხანძთელის ქუჩა N1

პროექტი
PROJECT
საწყობი

ნახაზი
DRWG.
ჩარჩო 5 - კვანძი XVI

შ.პ.ს "CONSTRUCTOR"

	შესრულა: ISSUED BY: პაპა კაკალაძე	შეამოწმა APPROVED BY: პაპა კაკალაძე
	ფაილი FILE FERMEBI_GEGM	პროექტის №: PROJECT No 01
	ფორმატი PAPER SIZE A3	მასშტაბი SCALE ----
ნახ.კოდი DRWG. No S - 228	კორექტ. REVISION ----	სტადია STATUS C.D.

14/07/2020

კვანძი - XVII
მ: 1:10

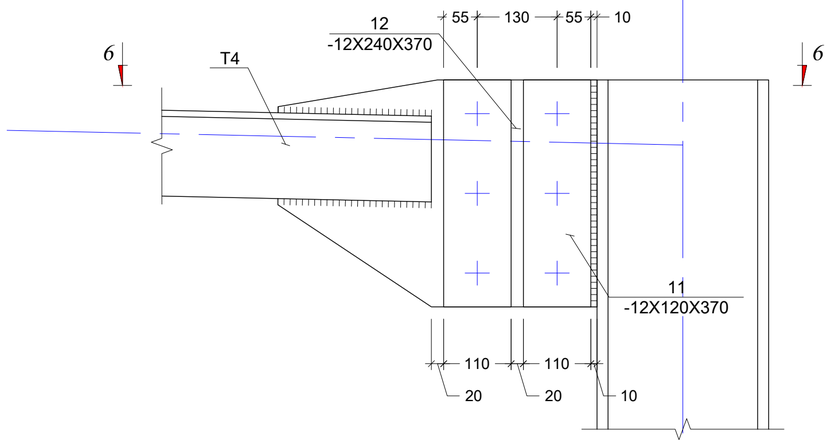

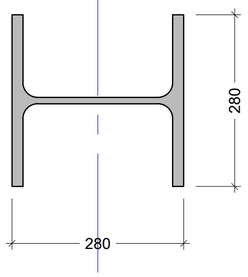

კვეთი 6 - 6
მ: 1:10

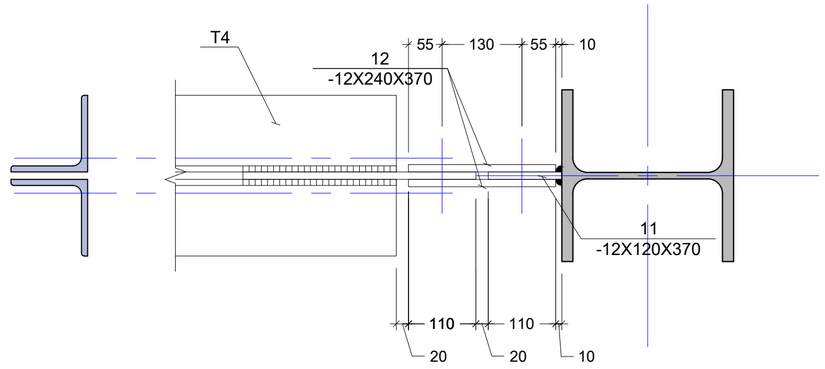

პოზ. N11
მ: 1:10

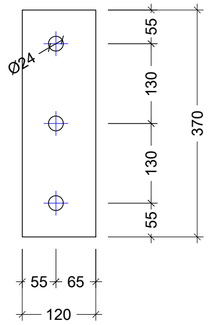

პოზ. N12
მ: 1:10

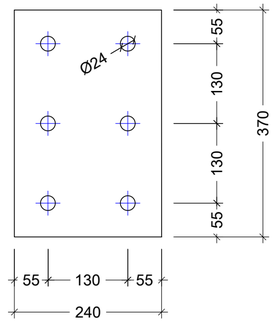

შენიშვნა:
NOTE:

No	Date	Revision	Issued by
----	----	----	----
----	----	----	----
----	----	----	----
----	----	----	----
----	----	----	----

სიტუაციური სქემა
KEY PLAN

მისამართი
ADDRESS
ქ.თბილისში, ავჭალაში
ხანძთელის ქუჩა N1

პროექტი
PROJECT
საწყობი

ნახაზი
DRWG.
ჩარჩო 5 - კვანძი XVII

შ.პ.ს "CONSTRUCTOR"

	შესრულა: ISSUED BY: ჯაბა კაკალაძე	შეამოწმა APPROVED BY: ჯაბა კაკალაძე
	ფაილი FILE FERMEBI_GEGM	პროექტის №: PROJECT No 01
	ფორმატი PAPER SIZE A3	მასშტაბი SCALE ----
ნახ.კოდი DRWG. No S - 229	კორექტ. REVISION ----	სტადია STATUS C.D.

14/07/2020

ფოლადის მასალის ამოკრეფა

კონსტრუქციის დასახელება	ელემენტის მარკირება		პოზ. #	პროფილი	სტანდარტი	სიგრძე (მმ)	ერთ ელემენტზე			მთლიანად		ფოლადის მარკა
							რაოდენობა (ც.)	სიგრძე (მ.)	წონა (კგ.)	სიგრძე (მ.)	წონა (კგ.)	
ჩარჩო 5_ის სპეციფიკაცია	ფოლადის სვეტები	2 (ც)	1	— 500 X 25	ГОСТ 19903-74	500	1	0.50	49.06	1.00	98.13	Вст3кп2
		2 (ც)	2	— 200 X 14	ГОСТ 19903-74	90	4	0.36	7.91	0.72	15.83	Вст3кп2
		2 (ც)	3	— 460 X 14	ГОСТ 19903-74	200	2	0.40	20.22	0.80	40.44	Вст3кп2
		1 (ც)	4	I № 280 HEB	ГОСТ 26020-83	8300	1	8	855.73	8.30	855.73	С345
		1 (ც)	4	I № 280 HEB	ГОСТ 26020-83	7800	1	8	804.18	7.80	804.18	С345
		2 (ც)	5	— 520 X 12	ГОСТ 19903-74	120	1	0.12	5.88	0.24	11.76	Вст3кп2
		2 (ც)	6	— 520 X 12	ГОСТ 19903-74	240	2	0.48	23.51	0.96	47.02	Вст3кп2
		2 (ც)	7	— 370 X 12	ГОСТ 19903-74	120	1	0.12	4.18	0.24	8.36	Вст3кп2
		2 (ც)	8	— 370 X 12	ГОСТ 19903-74	240	2	0.48	16.73	0.96	33.46	Вст3кп2
		2 (ც)	9	— 465 X 12	ГОСТ 19903-74	120	1	0.12	5.26	0.24	10.51	Вст3кп2
		2 (ც)	10	— 465 X 12	ГОСТ 19903-74	240	2	0.48	21.03	0.96	42.05	Вст3кп2
		2 (ც)	11	— 370 X 12	ГОСТ 19903-74	120	1	0.12	4.18	0.24	8.36	Вст3кп2
		2 (ც)	12	— 370 X 12	ГОСТ 19903-74	240	2	0.48	16.73	0.96	33.46	Вст3кп2

შენიშვნა:
NOTE:

No	Date	Revision	Issued by
----	----	----	----
----	----	----	----
----	----	----	----
----	----	----	----
----	----	----	----
----	----	----	----

სიტუაციური სქემა
KEY PLAN

მისამართი
ADDRESS
ქ.თბილისში, ავჭალაში
ხანძთელის ქუჩა N1

პროექტი
PROJECT
საწყობი

ნახაზი
DRWG.
ჩარჩო 5 - სპეციფიკაცია

შ.პ.ს "CONSTRUCTOR"

	შესრულა: ISSUED BY: ზაბა კაკალაძე	შეამოწმა APPROVED BY: ზაბა კაკალაძე
	ფაილი FILE FERMEBI_GEGM	პროექტის №: PROJECT No 01
	ფორმატი PAPER SIZE A3	მასშტაბი SCALE ----
	ნახ.კოდი DRWG. No S - 230	კორექტ. REVISION ----
		სტადია STATUS C.D.

14/07/2020

ჩარჩო "6" ღერძზე
მ. 1:75

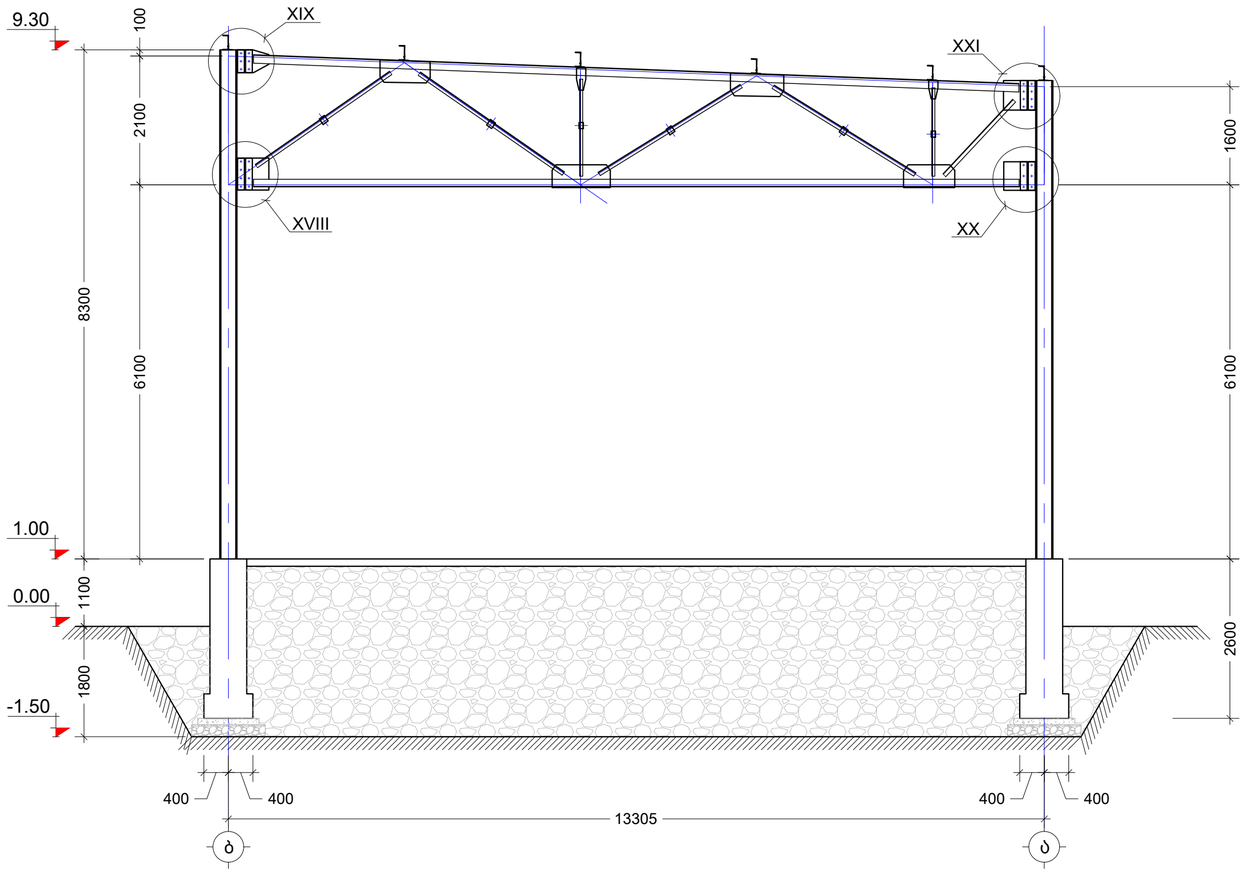

შენიშვნა:
NOTE:

----	----	----	----
----	----	----	----
----	----	----	----
----	----	----	----
----	----	----	----
No	Date	Revision	Issued by

სიტუაციური სქემა
KEY PLAN

მისამართი
ADDRESS
ქ.თბილისში, ავჭალაში
ხანძთელის ქუჩა N1

პროექტი
PROJECT
საწყობი

ნახაზი
DRWG.
ჩარჩო 6 ღერძის გასწვრივ

შ.პ.ს "CONSTRUCTOR"

შესრულა:
ISSUED BY:
პაპა კაკალაძე

შეამოწმა
APPROVED BY:
პაპა კაკალაძე

ფაილი
FILE
FERMEBI_GEGM

პროექტის №:
PROJECT No
01

ფორმატი
PAPER SIZE
A3

მასშტაბი
SCALE

ნახ.კოდი
DRWG. No
S - 231

კორექტ.
REVISION

სტადია
STATUS
C.D.

14/07/2020

კვანძი - XVIII
მ: 1:10

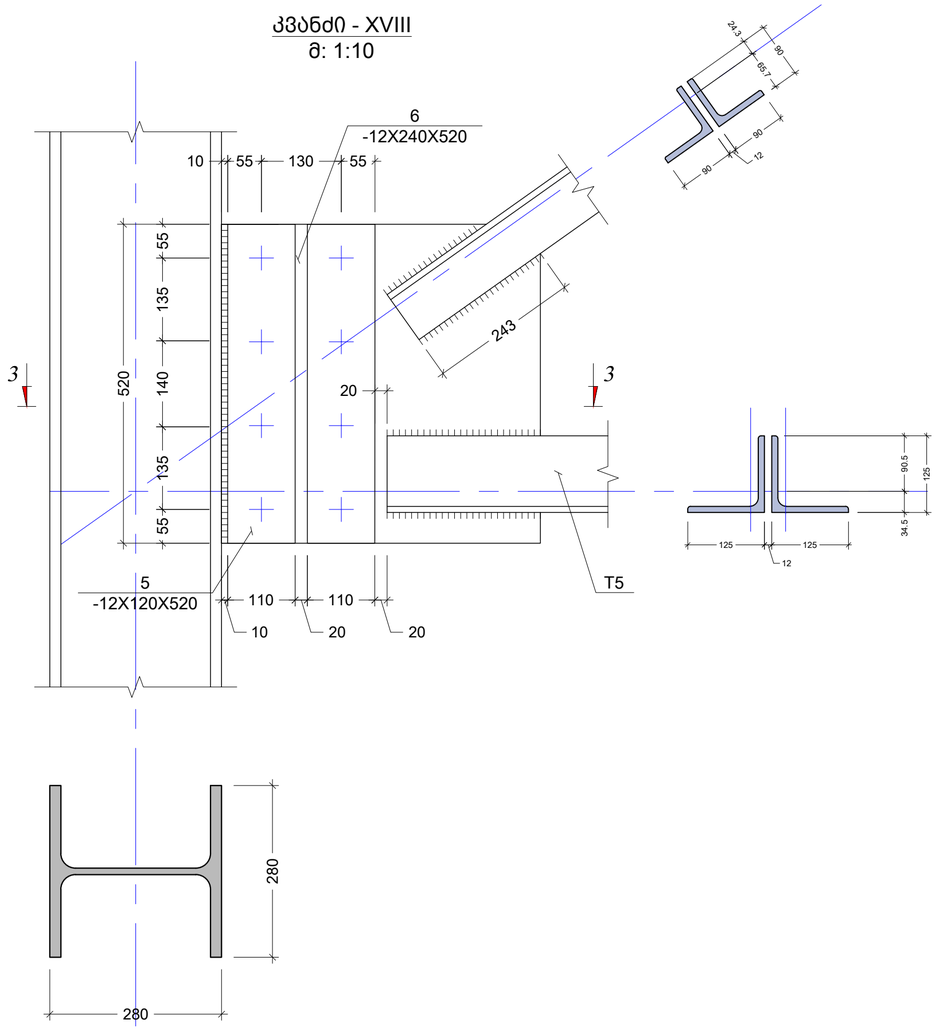

კვეთი 3 - 3
მ: 1:10

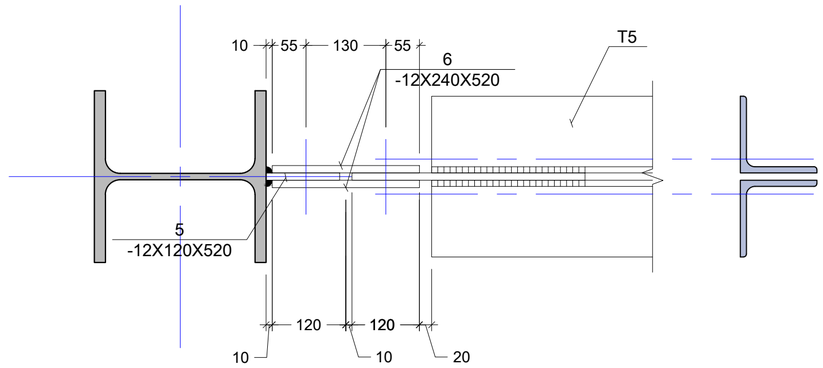

პოზ. N7
მ: 1:10

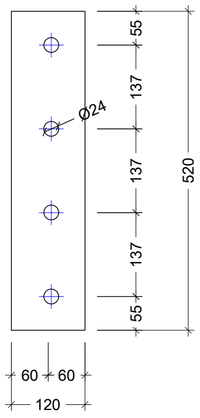

პოზ. N6
მ: 1:10

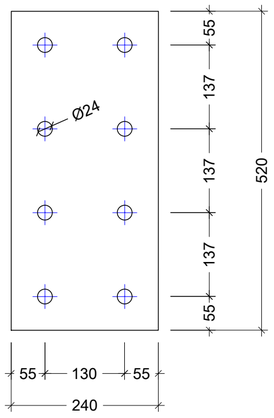

შენიშვნა:
NOTE:

----	----	----	----
----	----	----	----
----	----	----	----
----	----	----	----
----	----	----	----
----	----	----	----
No	Date	Revision	Issued by

სიტუაციური სქემა
KEY PLAN

მისამართი
ADDRESS
ქ.თბილისში, ავჭალაში
ხანძთელის ქუჩა N1

პროექტი
PROJECT
საწყობი

ნახაზი
DRWG.
ჩარჩო 6 - კვანძი XVIII

შ.პ.ს "CONSTRUCTOR"

	შესრულა: ISSUED BY: ჯაბა კაკალაძე	შეამოწმა APPROVED BY: ჯაბა კაკალაძე
	ფაილი FILE FERMEBI_GEGM	პროექტის №: PROJECT No 01
	ფორმატი PAPER SIZE A3	მასშტაბი SCALE ----
ნახ.კოდი DRWG. No S - 232	კორექტ. REVISION ----	სტადია STATUS C.D.

14/07/2020

კვანძი - XIX
მ: 1:10

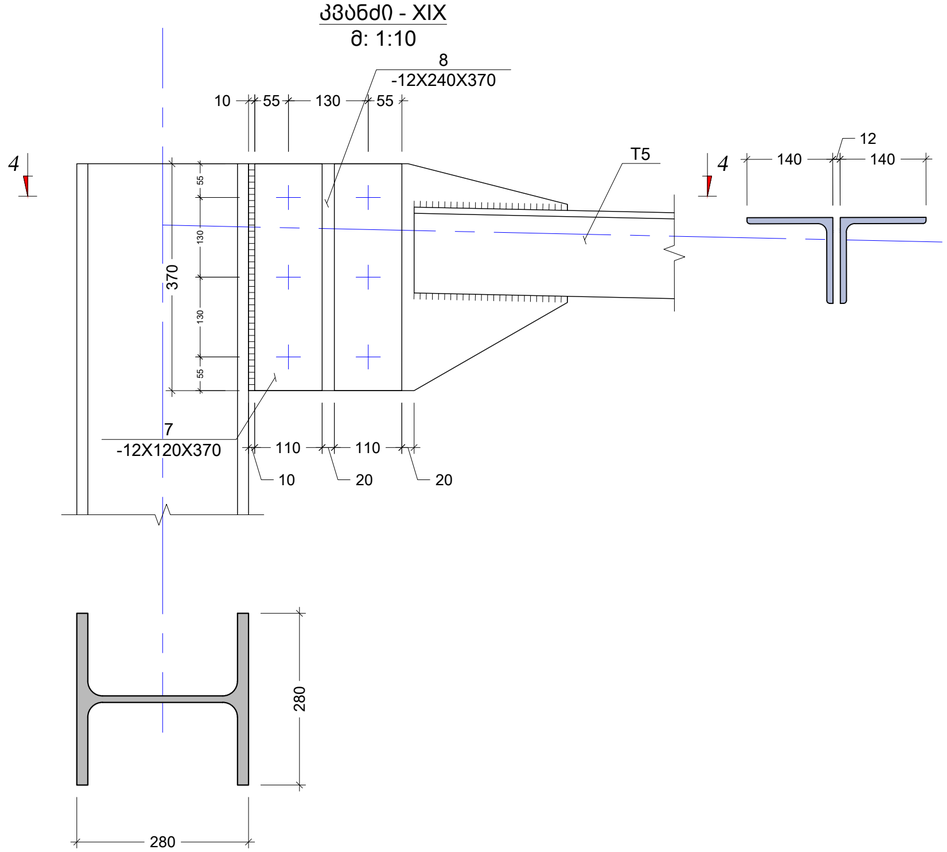

კვეთი 4 - 4
მ: 1:10

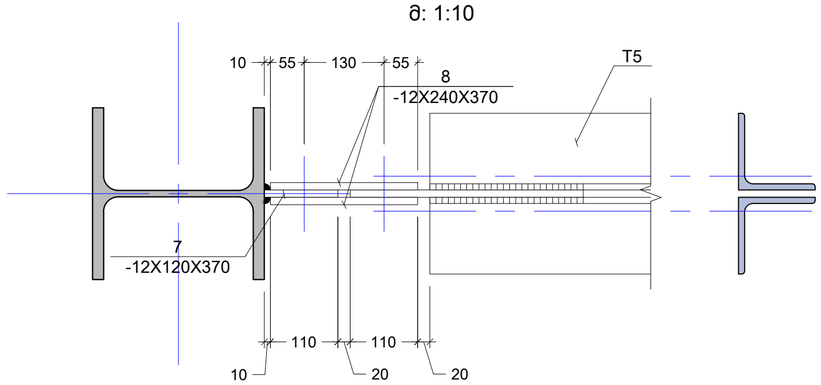

პოზ. N7
მ: 1:10

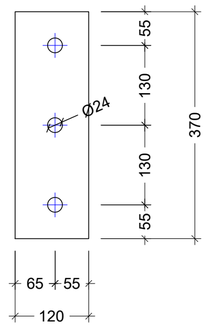

პოზ. N8
მ: 1:10

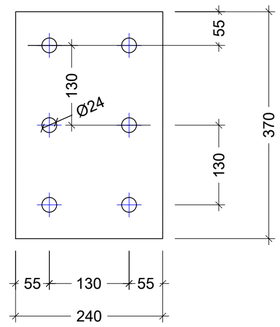

შენიშვნა:
NOTE:

----	----	----	----
----	----	----	----
----	----	----	----
----	----	----	----
----	----	----	----
No	Date	Revision	Issued by

სიტუაციური სქემა
KEY PLAN

მისამართი
ADDRESS
ქ.თბილისში, ავჭალაში ხანძთელის ქუჩა N1

პროექტი
PROJECT
საწყობი

ნახაზი
DRWG.
ჩარჩო 6 - კვანძი XIX

შ.პ.ს "CONSTRUCTOR"

	შესრულა: ISSUED BY: პაპა კაკალაძე	შეამოწმა APPROVED BY: პაპა კაკალაძე
	ფაილი FILE FERMEBI_GEGM	პროექტის №: PROJECT No 01
	ფორმატი PAPER SIZE A3	მასშტაბი SCALE ----
ნახ.კოდი DRWG. No S - 233	კორექტ. REVISION ----	სტადია STATUS C.D.

14/07/2020

კვანძი - XX
მ: 1:10

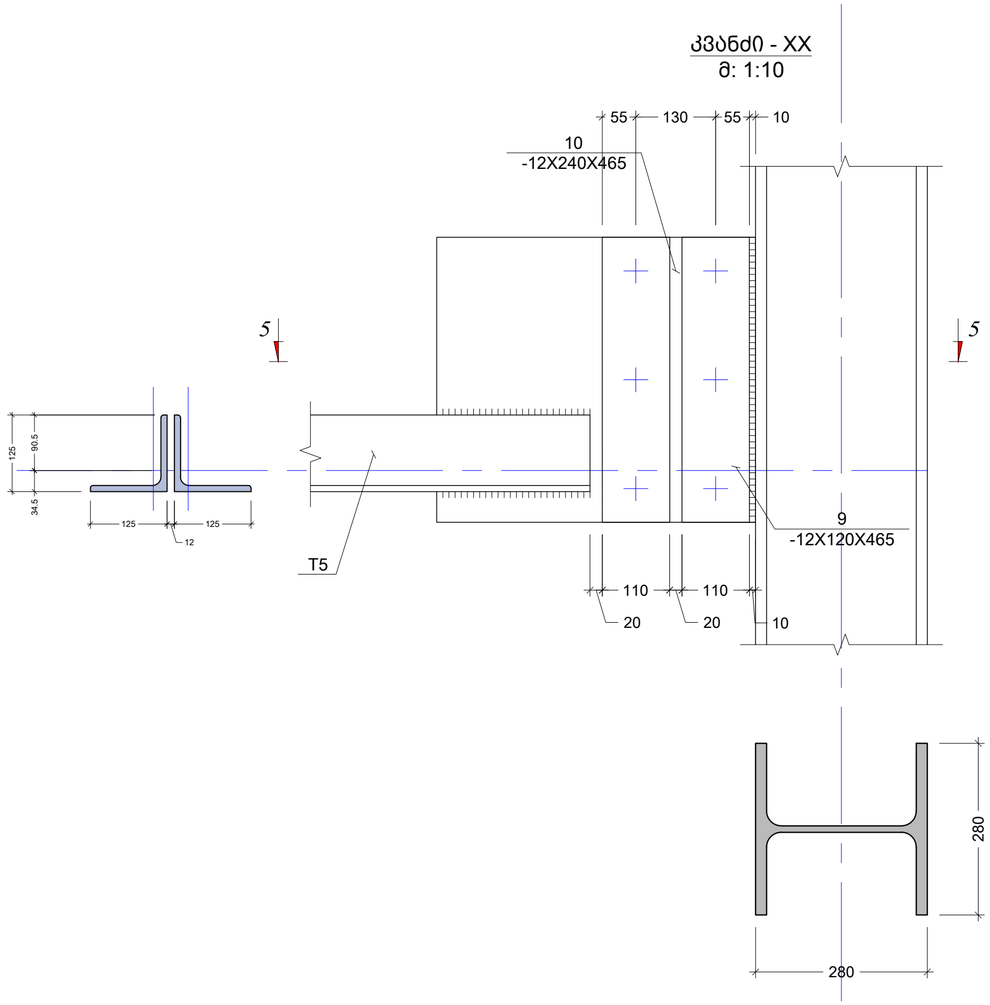

კვეთი 5 - 5
მ: 1:10

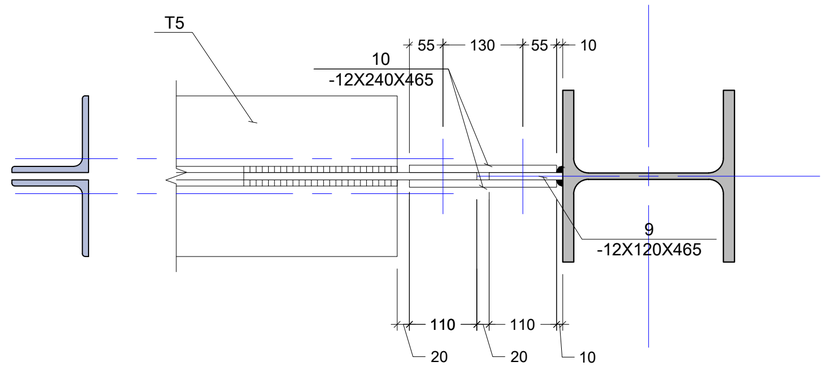

პოზ. N9
მ: 1:10

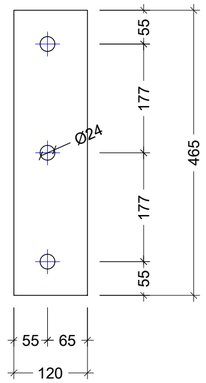

პოზ. N10
მ: 1:10

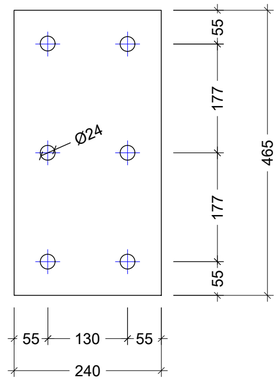

შენიშვნა:
NOTE:

----	----	----	----
----	----	----	----
----	----	----	----
----	----	----	----
----	----	----	----
No	Date	Revision	Issued by

სიტუაციური სქემა
KEY PLAN

მისამართი
ADDRESS
ქ.თბილისში, ავჭალაში
ხანძთელის ქუჩა N1

პროექტი
PROJECT
საწყობი

ნახაზი
DRWG.
ჩარჩო 6 - კვანძი XX

შ.პ.ს "CONSTRUCTOR"

შესრულა:
ISSUED BY:
პაპა კაკალაძე

შეამოწმა
APPROVED BY:
პაპა კაკალაძე

ფაილი
FILE
FERMEBI_GEGM

პროექტის №:
PROJECT No
01

ფორმატი
PAPER SIZE
A3

მასშტაბი
SCALE

ნახ.კოდი
DRWG. No
S - 234

კორექტ.
REVISION

სტადია
STATUS
C.D.

14/07/2020

კვანძი - XXI
მ: 1:10

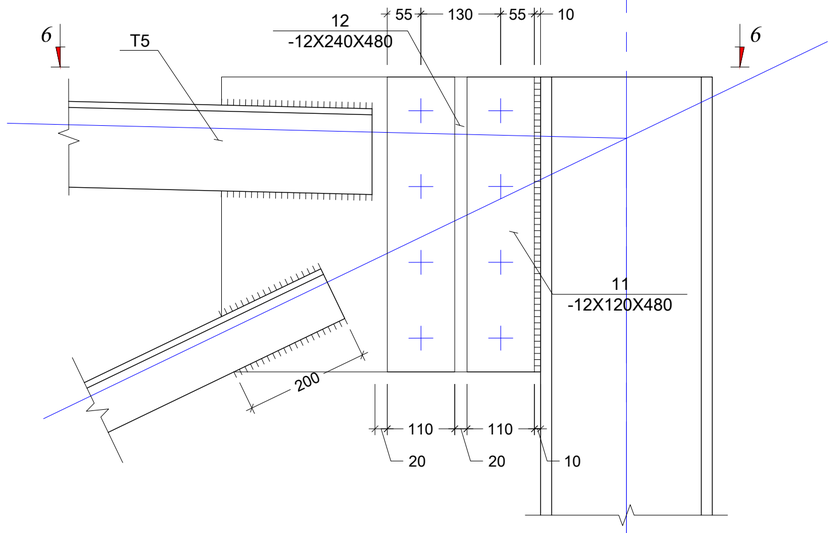

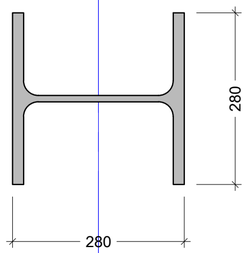

კვეთი 6 - 6
მ: 1:10

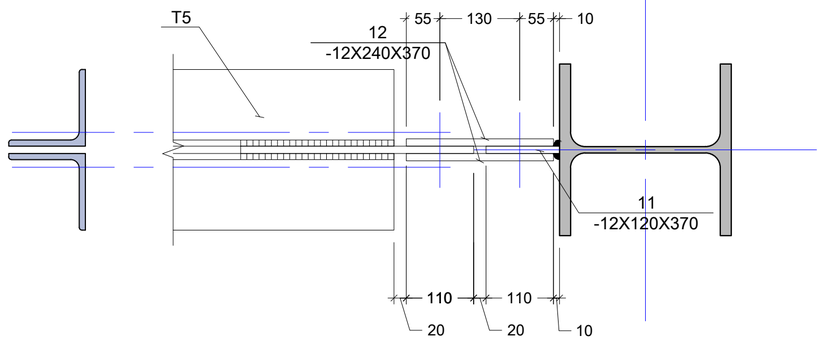

პოზ. N11
მ: 1:10

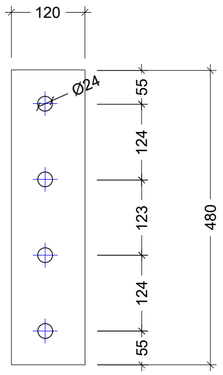

პოზ. N12
მ: 1:10

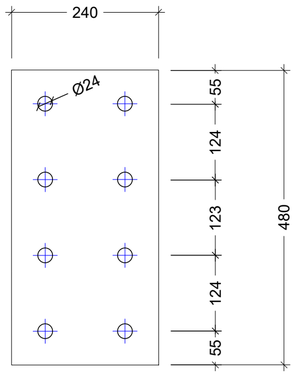

შენიშვნა:
NOTE:

----	----	----	----
----	----	----	----
----	----	----	----
----	----	----	----
----	----	----	----
No	Date	Revision	Issued by

სიტუაციური სქემა
KEY PLAN

მისამართი
ADDRESS
ქ.თბილისში, ავჭალაში
ხანძთელის ქუჩა N1

პროექტი
PROJECT
საწყობი

ნახაზი
DRWG.
ჩარჩო 6 - კვანძი XXI

შ.პ.ს "CONSTRUCTOR"

	შესრულა: ISSUED BY: პაპა კაკალაძე	შეამოწმა APPROVED BY: პაპა კაკალაძე
	ფაილი FILE FERMEBI_GEGM	პროექტის №: PROJECT No 01
	ფორმატი PAPER SIZE A3	მასშტაბი SCALE ----
ნახ.კოდი DRWG. No S - 235	კორექტ. REVISION ----	სტადია STATUS C.D.

14/07/2020

ფოლადის მასალის ამოკრეფა

კონსტრუქციის დასახელება	ელემენტის მარკირება		პოზ. #	პროფილი	სტანდარტი	სიგრძე (მმ)	ერთ ელემენტზე			მთლიანად		ფოლადის მარკა
							რაოდენობა (ც.)	სიგრძე (მ.)	წონა (კგ.)	სიგრძე (მ.)	წონა (კგ.)	
ჩარჩო 6_ის სპეციფიკაცია	ფოლადის სვეტები	2 (ც)	1	— 500 X 25	ГОСТ 19903-74	500	1	0.50	49.06	1.00	98.13	Вст3кп2
		2 (ც)	2	— 200 X 14	ГОСТ 19903-74	90	4	0.36	7.91	0.72	15.83	Вст3кп2
		2 (ც)	3	— 460 X 14	ГОСТ 19903-74	200	2	0.40	20.22	0.80	40.44	Вст3кп2
		1 (ც)	4	№ 280 НЕВ	ГОСТ 26020-83	8300	1	8	855.73	8.30	855.73	С345
		1 (ც)	4	№ 280 НЕВ	ГОСТ 26020-83	7800	1	8	804.18	7.80	804.18	С345
		2 (ც)	5	— 520 X 12	ГОСТ 19903-74	120	1	0.12	5.88	0.24	11.76	Вст3кп2
		2 (ც)	6	— 520 X 12	ГОСТ 19903-74	240	2	0.48	23.51	0.96	47.02	Вст3кп2
		2 (ც)	7	— 370 X 12	ГОСТ 19903-74	120	1	0.12	4.18	0.24	8.36	Вст3кп2
		2 (ც)	8	— 370 X 12	ГОСТ 19903-74	240	2	0.48	16.73	0.96	33.46	Вст3кп2
		2 (ც)	9	— 465 X 12	ГОСТ 19903-74	120	1	0.12	5.26	0.24	10.51	Вст3кп2
		2 (ც)	10	— 465 X 12	ГОСТ 19903-74	240	2	0.48	21.03	0.96	42.05	Вст3кп2
		2 (ც)	11	— 370 X 12	ГОСТ 19903-74	120	1	0.12	4.18	0.24	8.36	Вст3кп2
		2 (ც)	12	— 370 X 12	ГОСТ 19903-74	240	2	0.48	16.73	0.96	33.46	Вст3кп2

შენიშვნა:
NOTE:

No	Date	Revision	Issued by
----	----	----	----
----	----	----	----
----	----	----	----
----	----	----	----
----	----	----	----
----	----	----	----

სიტუაციური სქემა
KEY PLAN

მისამართი
ADDRESS
ქ.თბილისში, ავჭალაში ხანძთელის ქუჩა N1

პროექტი
PROJECT
საწყობი

ნახაზი
DRWG.
ჩარჩო 6 - სპეციფიკაცია

შ.პ.ს "CONSTRUCTOR"

	შეასრულა: ISSUED BY: პაპა კაკალაძე	შეამოწმა APPROVED BY: პაპა კაკალაძე
	ფაილი FILE FERMEBI_GEGM	პროექტის №: PROJECT No 01
	ფორმატი PAPER SIZE A3	მასშტაბი SCALE ----
	ნახ.კოდი DRWG. No S - 236	კორექტ. REVISION ----
		სტადია STATUS C.D.

14/07/2020

ситуационен план за обект ул.ул.„Ивайло“ №5 и ул.„Ивайло“ №7, гр.Дупница

6. 1:100

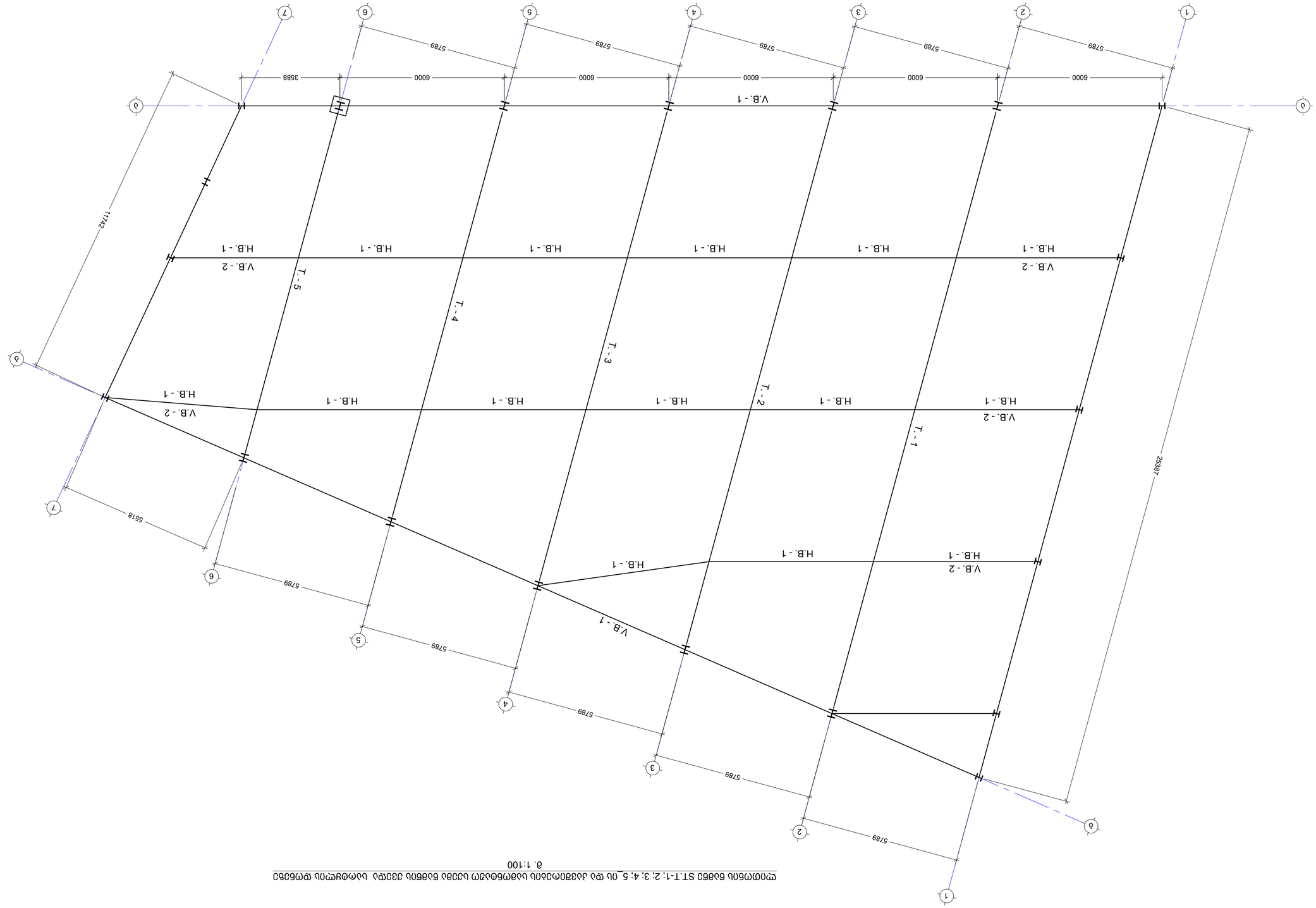

NOTE:

No	Date	Revision	Issued by
----	----	----	----
----	----	----	----
----	----	----	----
----	----	----	----
----	----	----	----
----	----	----	----
----	----	----	----

KEY PLAN

ОБЩИНА, ОБЛАСТ, ГРАД, УЛИЦА, №
ADDRESS
Б.ДЖАМБАЗОВ, ОБЛАСТ ДУПНИЦА, ГР.ДУПНИЦА, УЛ.„ИВАЙЛО“ №5 И №7

ОБЕКТ
PROJECT
ЖИЛИЩНА СГРАДА

ЧЕРТЕЖ
DRWG.
ПЛАН ПОКРИВ ЗА ЖИЛИЩНА СГРАДА С ТАВАНСКИ ЕТАЖ И ПОДПОКРИВНО ПОМЕЩЕНИЕ

ИЗПЪЛНИТЕЛ:
ISSUED BY:
Б.Д.Ц. "CONSTRUCTOR"

ОДОБРИЛ:
APPROVED BY:
Б.Д.Ц.

ИНВЕСТОР: Б.Д.Ц.
PROJECT No. 01

ФАЙЛ
FILE
ПЛАН.dwg

ФОРМАТ
PAPER SIZE
A2

МАЩАБ
SCALE

ДАТА
DATE
14/07/2020

ЧЕРТЕЖ №
DRWG. No
S - 201

РЕВИЗИЯ
REVISION

СТАТУС
STATUS
С.П.

ЗАБЕЛЕЖКИ:
NOTE:

ფოლადის გრძივებისა და კავშირების სამონტაჟო სქემა წამწის ზედა სარტყლის დონეზე

მ. 1:100

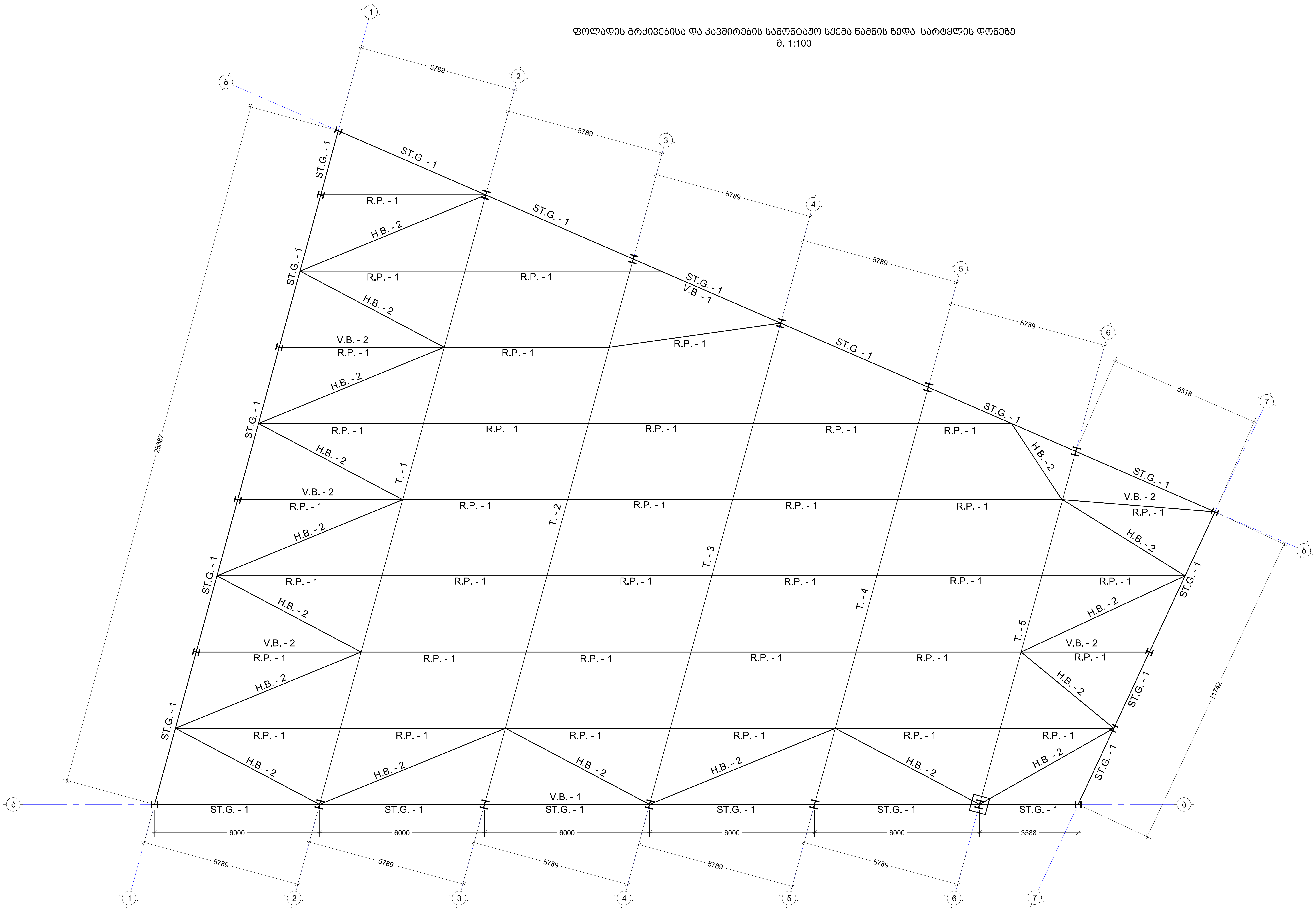

შენიშვნა:
NOTE:

No	Date	Revision	Issued by
----	----	----	----
----	----	----	----
----	----	----	----
----	----	----	----
----	----	----	----

სიტუაციური სქემა
KEY PLAN

მისამართი
ADDRESS
ქ.თბილისში, ავჭალაში ხანძთელის ქუჩა N1

პროექტი
PROJECT
საწყობი

ნახაზი
DRWG.
ფოლადის გრძივებისა და კავშირების სამონტაჟო სქემა წამწის ზედა სა

შ.პ.ს "CONSTRUCTOR"

შეასრულა: ISSUED BY:	შეამოწმა APPROVED BY:
ჯაბა კაკალაძე	ჯაბა კაკალაძე
ფაილი FILE: FERMEBI_GEGM	პროექტის №: PROJECT No: 01
ფორმატი PAPER SIZE: A2	მასშტაბი SCALE: ----

ნახ.კოდი DRWG. No	კორექტ. REVISION	სტადია STATUS
S - 202	----	C.D.

14/07/2020

ლითონის წამწე T. - 1 გეომეტრიული სქემა
მ. 1:75

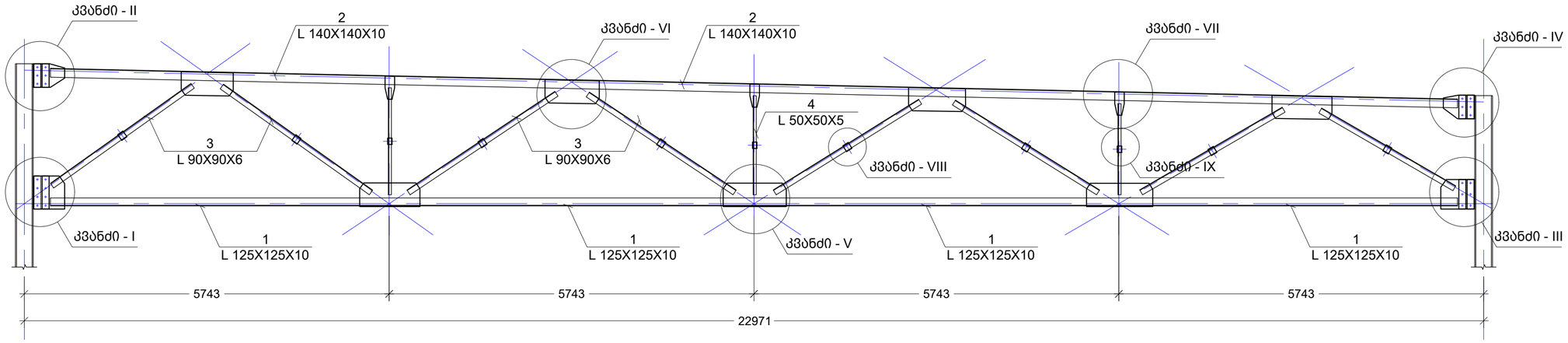

ლითონის წამწე T. - 1 საანგარიშო სქემა
მ. 1:75

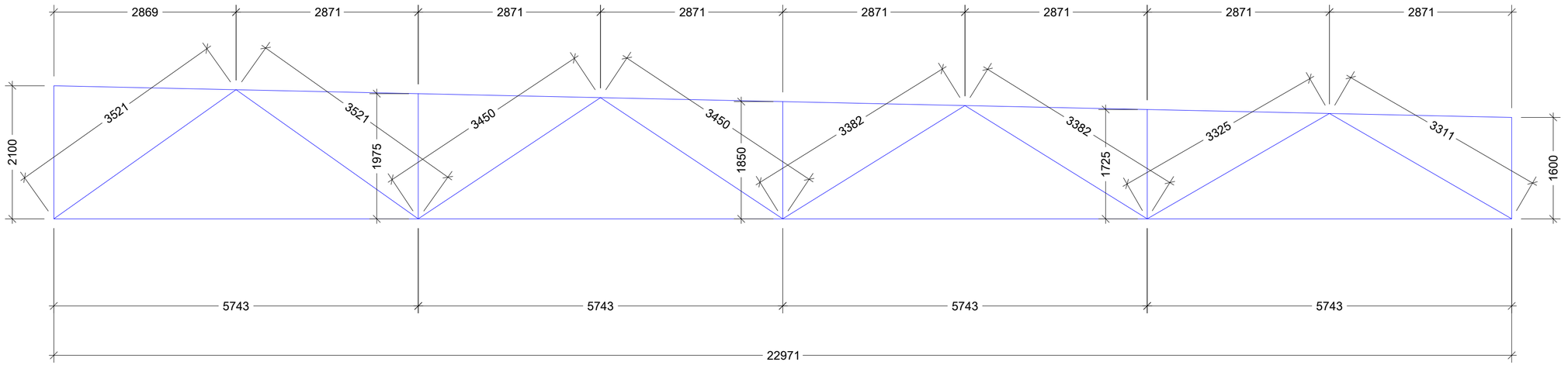

შენიშვნა:
NOTE:

No	Date	Revision	Issued by
----	----	----	----
----	----	----	----
----	----	----	----
----	----	----	----
----	----	----	----

სიტუაციური სქემა
KEY PLAN

მისამართი
ADDRESS
ქ.თბილისში, ავჭალაში
ხანძთელის ქუჩა N1

პროექტი
PROJECT
საწყობი

ნახაზი
DRWG.
ლითონის წამწე T.- 1

შ.პ.ს "CONSTRUCTOR"

	შეასრულა: ISSUED BY: ჯაბა კაკალაძე	შეამოწმა APPROVED BY: ჯაბა კაკალაძე
	ფაილი FILE T_FERM	პროექტის №: PROJECT No 01
	ფორმატი PAPER SIZE A3	მასშტაბი SCALE ----
ნახ.კოდი DRWG. No S- 203	კორექტ. REVISION ----	სტადია STATUS C.D.

20/06/2020

კვანძი - I
მ: 1:10

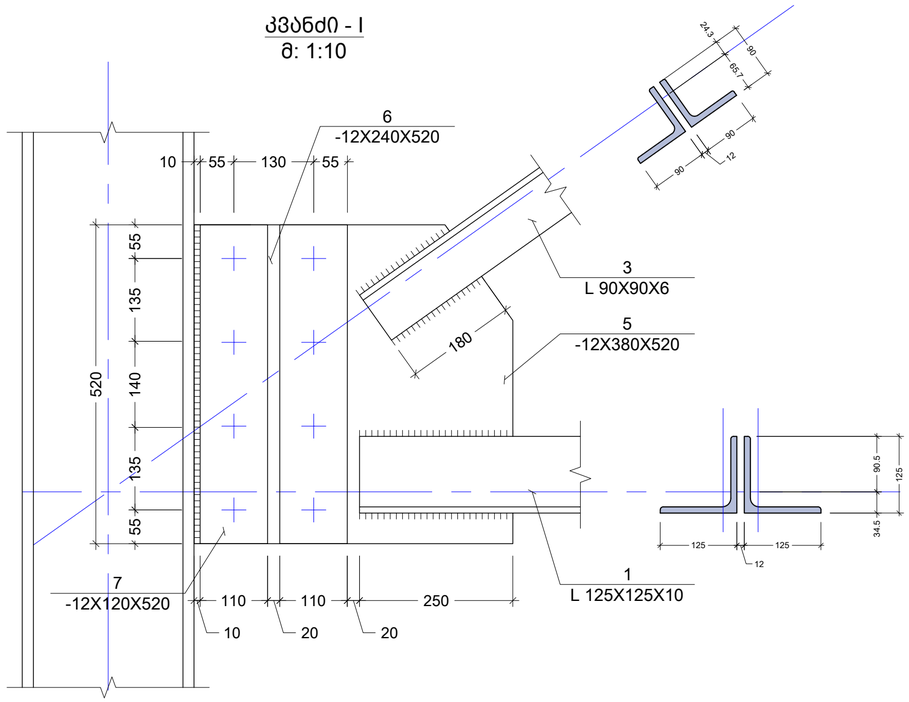

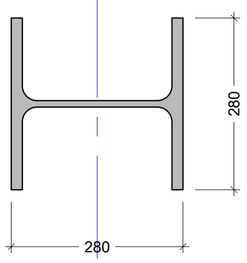

კვეთი 1 - 1
მ: 1:10

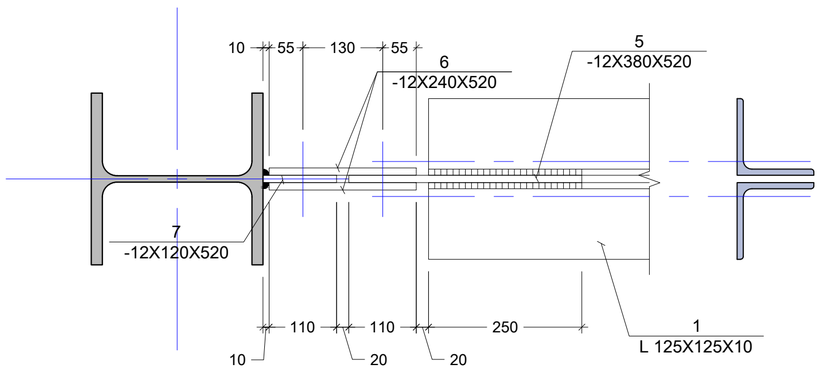

პოზ. N5
მ: 1:10

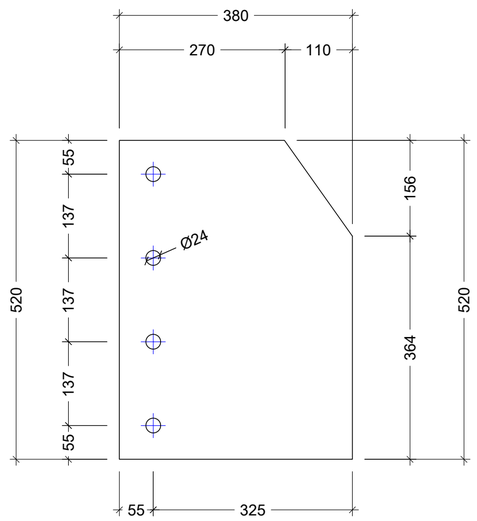

პოზ. N6
მ: 1:10

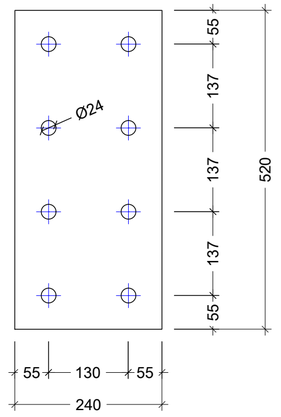

პოზ. N7
მ: 1:10

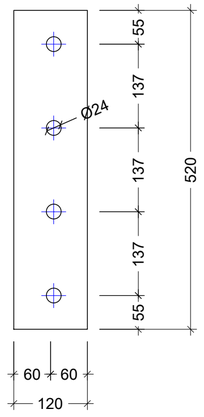

შენიშვნა:
NOTE:

No	Date	Revision	Issued by
----	----	----	----
----	----	----	----
----	----	----	----
----	----	----	----
----	----	----	----

სიტუაციური სქემა
KEY PLAN

მისამართი
ADDRESS
ქ.თბილისში, ავჭალაში
ხანძთელის ქუჩა N1

პროექტი
PROJECT
საწყობი

ნახაზი
DRWG.
[illegible]

შ.პ.ს "CONSTRUCTOR"

შესრულა:
ISSUED BY:
პაპა კაკალაძე

შეამოწმა
APPROVED BY:
პაპა კაკალაძე

ფაილი
FILE
T_FERM

პროექტის №:
PROJECT No
01

ფორმატი
PAPER SIZE
A3

მასშტაბი
SCALE

ნახ.კოდი
DRWG. No
S- 204

კორექტ.
REVISION

სტადია
STATUS
C.D.

20/06/2020

კვანძი - II
მ: 1:10

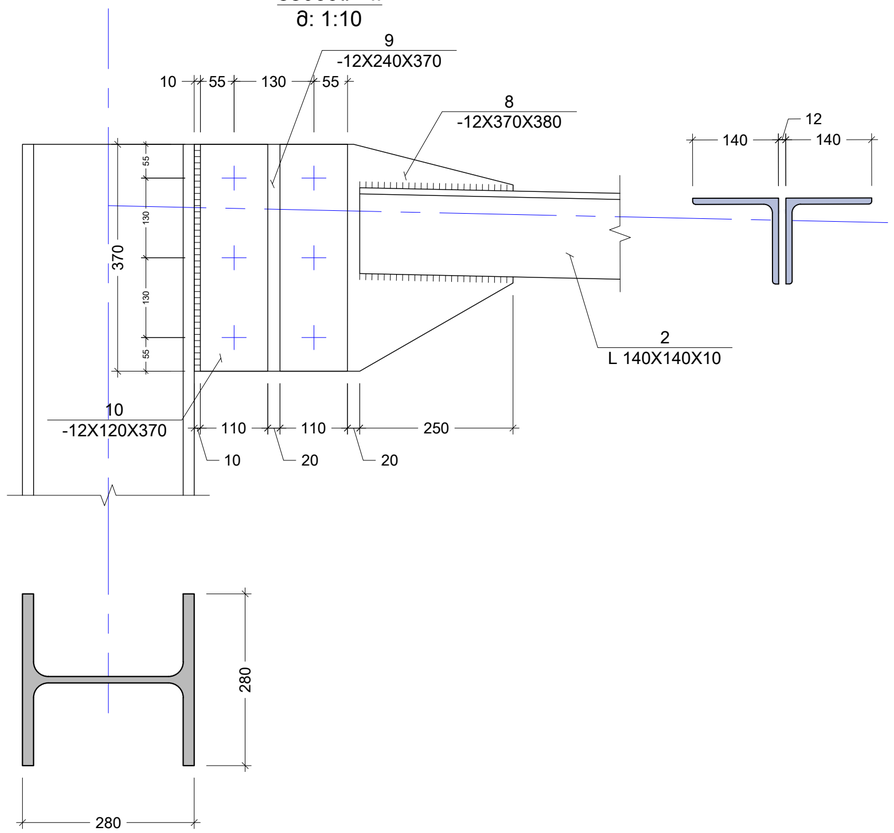

პოზ. N8
მ: 1:10

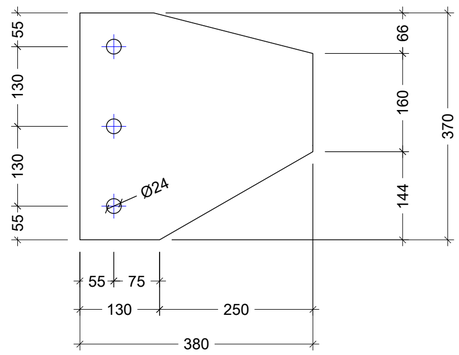

პოზ. N9
მ: 1:10

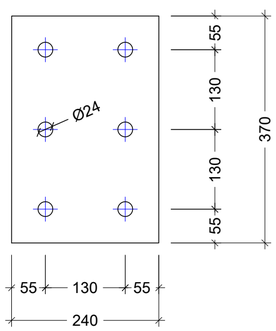

პოზ. N10
მ: 1:10

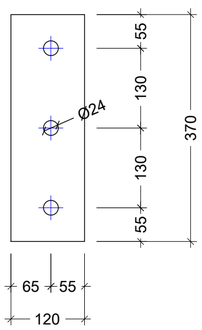

კვეთი 2 - 2
მ: 1:10

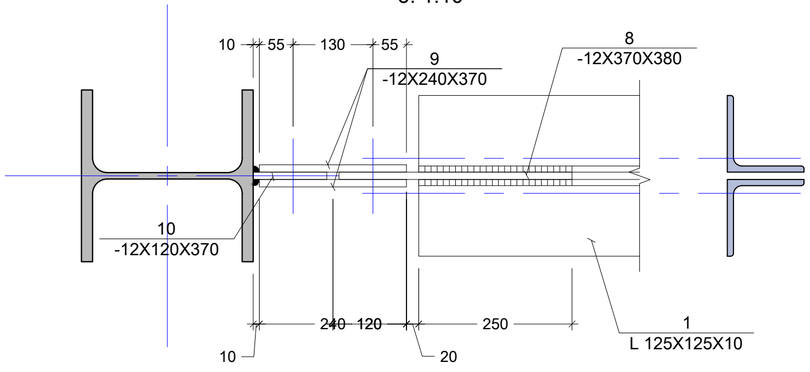

შენიშვნა:
NOTE:

No	Date	Revision	Issued by
----	----	----	----
----	----	----	----
----	----	----	----
----	----	----	----
----	----	----	----
----	----	----	----

სიტუაციური სქემა
KEY PLAN

მისამართი
ADDRESS
ქ.თბილისში, ავჭალაში
ხანძთელის ქუჩა N1

პროექტი
PROJECT
საწყობი

ნახაზი
DRWG.
[illegible]

შ.პ.ს "CONSTRUCTOR"

	შეასრულა: ISSUED BY: ჯაბა კაკალაძე	შეამოწმა APPROVED BY: ჯაბა კაკალაძე
	ფაილი FILE T_FERM	პროექტის №: PROJECT No 01
	ფორმატი PAPER SIZE A3	მასშტაბი SCALE ----
ნახ.კოდი DRWG. No S- 205	კორექტ. REVISION ----	სტატუს STATUS C.D.

20/06/2020

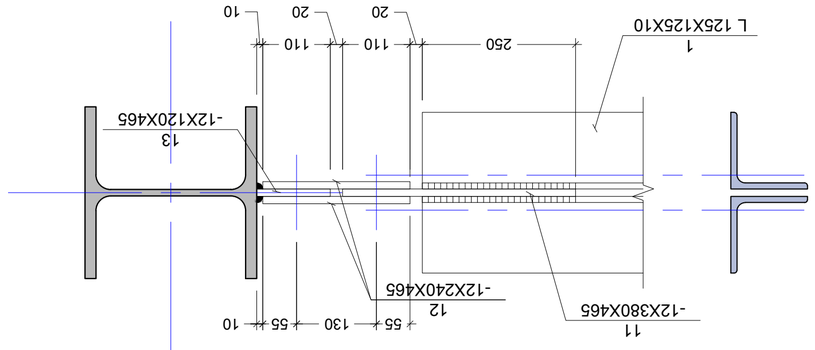

Ø30Ø0 3 - 3
ϑ: 1:10

ϑ3Ø6Δ0 - III
ϑ: 1:10

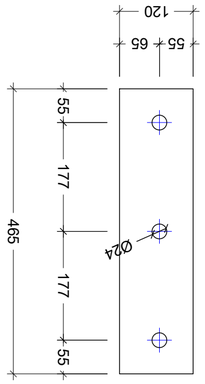

3Ø8. N13
ϑ: 1:10

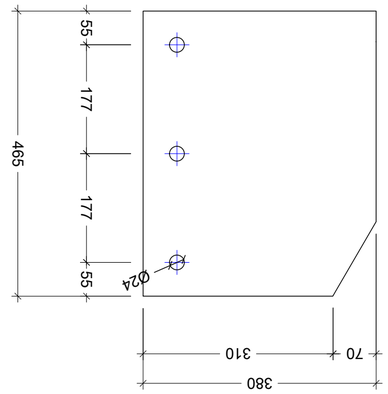

3Ø8. N11
ϑ: 1:10

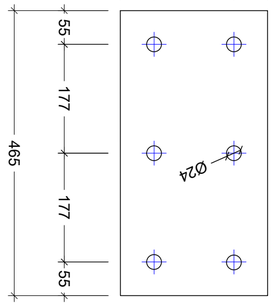

3Ø8. N12
ϑ: 1:10

NOTE:
ϑ3ϑ0ϑ3ϑϑ:

No	Date	Revision	Issued by
----	----	----	----
----	----	----	----
----	----	----	----
----	----	----	----
----	----	----	----
----	----	----	----

KEY PLAN
ЬϑϑϽϽϑϑϑ ϑϽϽϑϑ

ADDRESS
ϑϑϑϽϑϑϑϑ
Ͻϑϑϑϑϑϑϑ, ϑϽϑϽϑϑϑ Ͻϑϑϑϑϑϑϑ N1

PROJECT
Ͻϑϑϑϑϑϑ

DRWG.
ϑϑϑϑϑϑ

ϑϑϑϑϑϑϑ

კვანძი I- IV
მ: 1:10

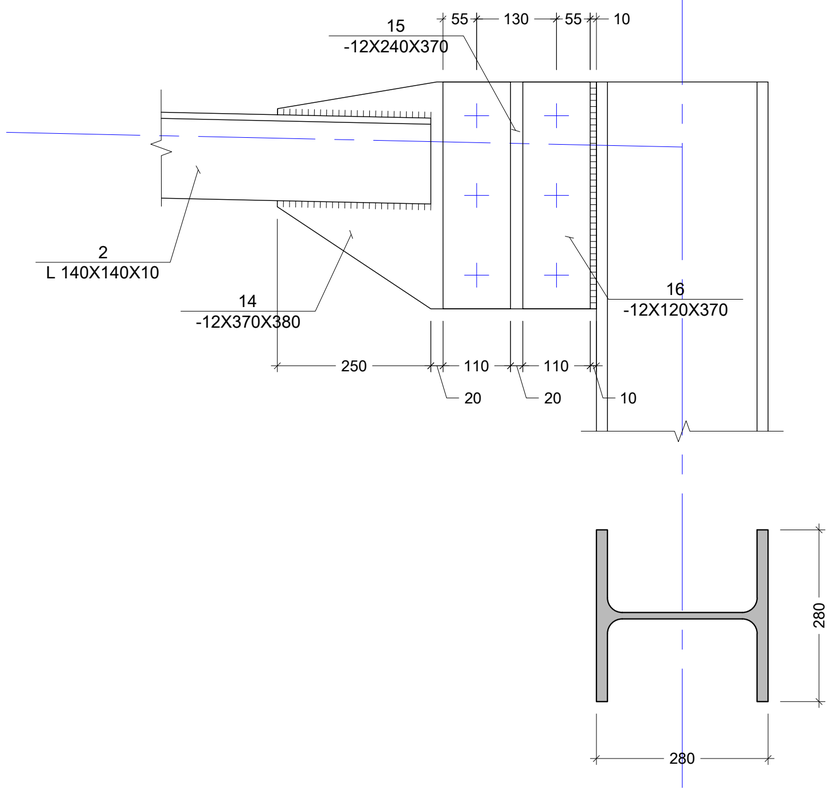

პოზ. N14
მ: 1:10

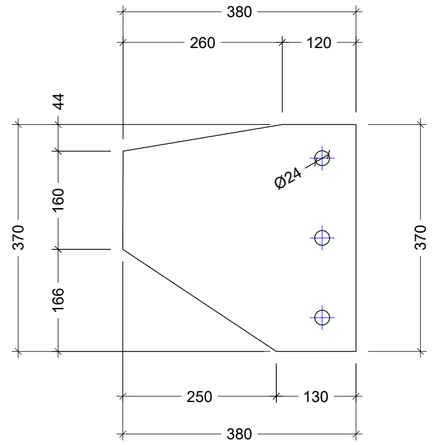

პოზ. N15
მ: 1:10

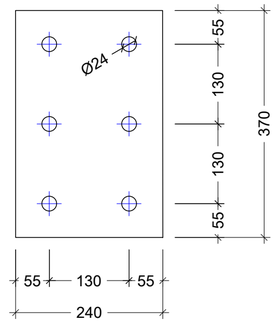

პოზ. N16
მ: 1:10

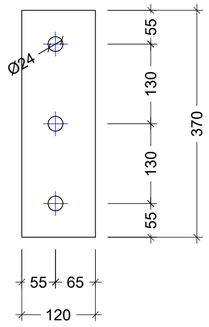

კვეთი 3 - 3
მ: 1:10

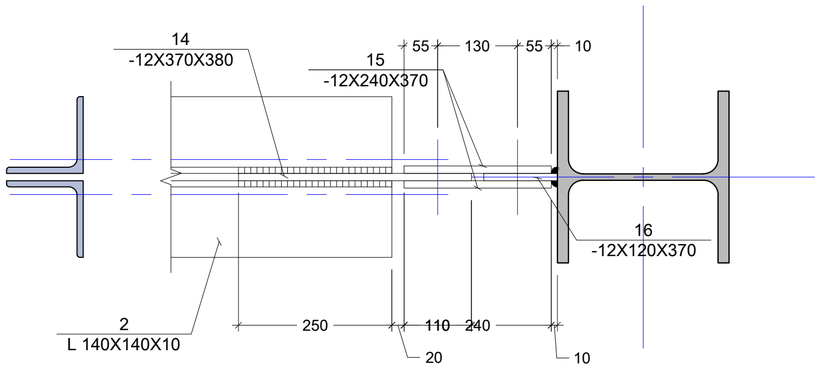

შენიშვნა:
NOTE:

----	----	----	----
----	----	----	----
----	----	----	----
----	----	----	----
----	----	----	----
No	Date	Revision	Issued by

სიტუაციური სქემა
KEY PLAN

მისამართი
ADDRESS
ქ.თბილისში, ავჭალაში ხანძთელის ქუჩა N1

პროექტი
PROJECT
საწყობი

ნახაზი
DRWG.
[illegible]

შ.პ.ს "CONSTRUCTOR"

	შესრულა: ISSUED BY: ჯაბა კაკალაძე	შეამოწმა APPROVED BY: ჯაბა კაკალაძე
	ფაილი FILE T_FERM	პროექტის №: PROJECT No 01
	ფორმატი PAPER SIZE A3	მასშტაბი SCALE ----
ნახ.კოდი DRWG. No S- 207	კორექტ. REVISION ----	სტადია STATUS C.D.

S- 207

20/06/2020

კვანძი - V
მ: 1:10

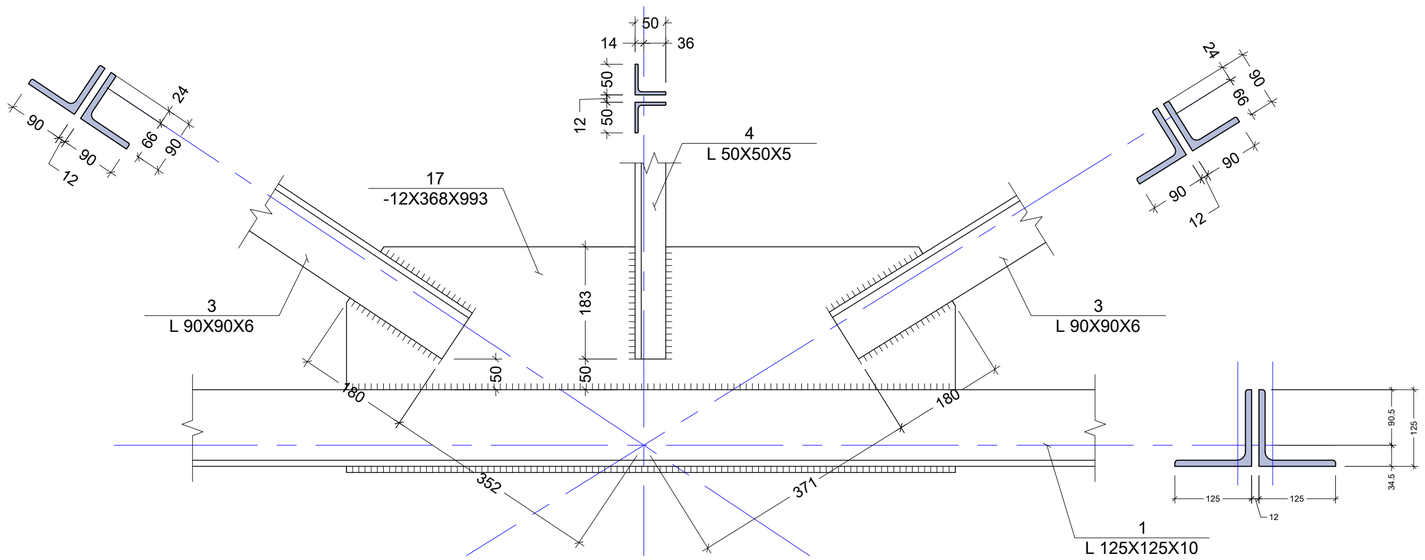

პოზ. N17
მ: 1:10

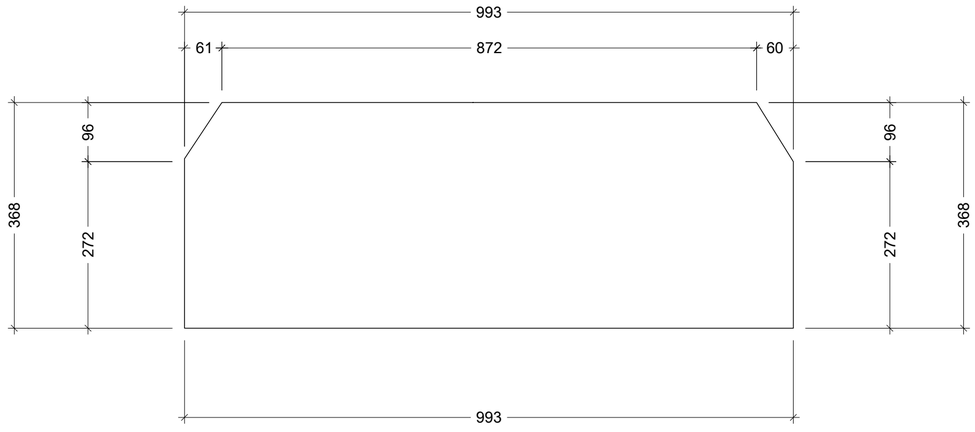

შენიშვნა:
NOTE:

----	----	----	----
----	----	----	----
----	----	----	----
----	----	----	----
----	----	----	----
No	Date	Revision	Issued by

სიტუაციური სქემა
KEY PLAN

მისამართი
ADDRESS
ქ.თბილისში, ავჭალაში
ხანძთელის ქუჩა N1

პროექტი
PROJECT
საწყობი

ნახაზი
DRWG.
[illegible]

შ.პ.ს "CONSTRUCTOR"

	შეასრულა: ISSUED BY: ჯაბა კაკალაძე	შეამოწმა APPROVED BY: ჯაბა კაკალაძე
	ფაილი FILE T_FERM	პროექტის №: PROJECT No 01
	ფორმატი PAPER SIZE A3	მასშტაბი SCALE ----
ნახ.კოდი DRWG. No S-208	კორექტ. REVISION ----	სტადია STATUS C.D.

20/06/2020

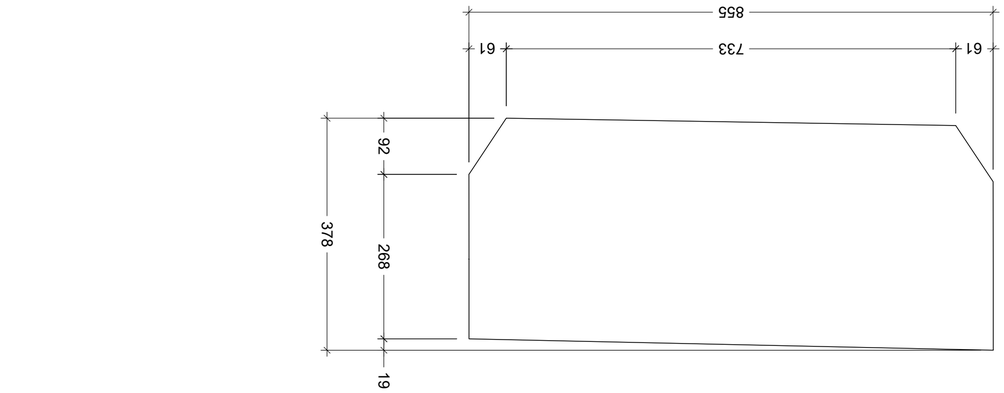

ვნ8. N18
მ: 1:10

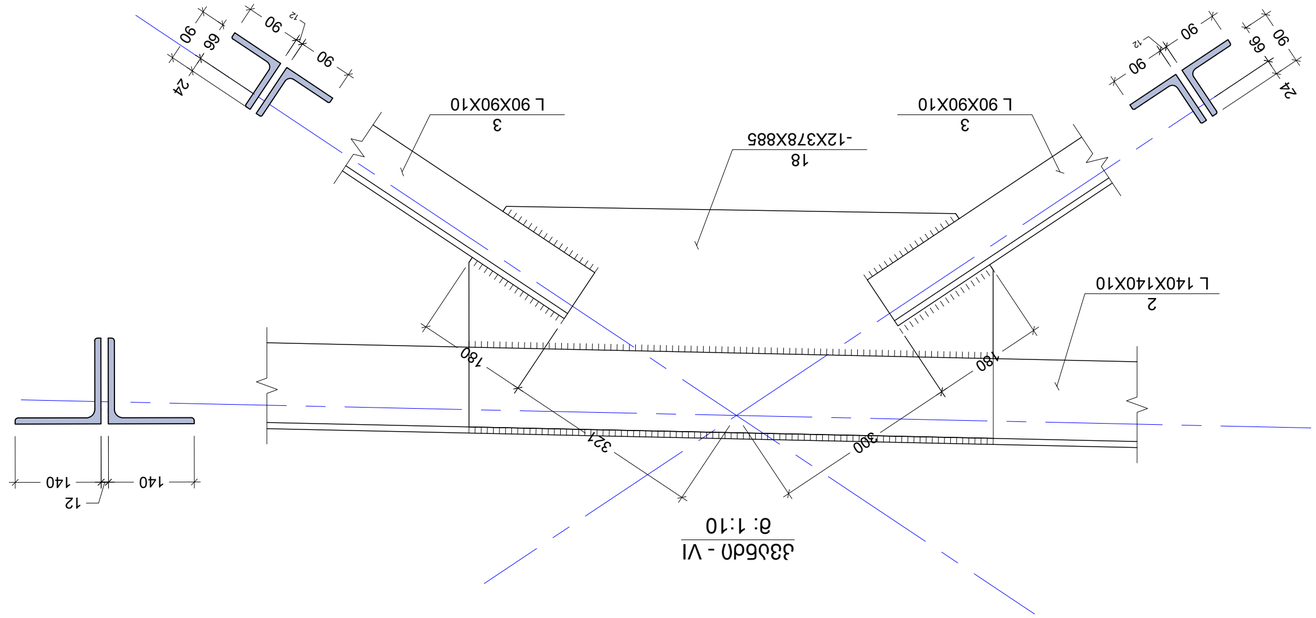

ჯამბარა
მ: 1:10

No	Date	Revision	Issued by
----	----	----	----
----	----	----	----
----	----	----	----
----	----	----	----
----	----	----	----
----	----	----	----

ნახაზის ნომერი
KEY PLAN

ნებართვის ნომერი:
NOTE:

ობიექტის მისამართი, ნაგებობის N1
ADDRESS

პროექტი
PROJECT

ნახაზის დასახელება
DRWG.

ტექნიკური ზედამხედველი: ა.ა.ა.

კვანძი - VII
მ: 1:10

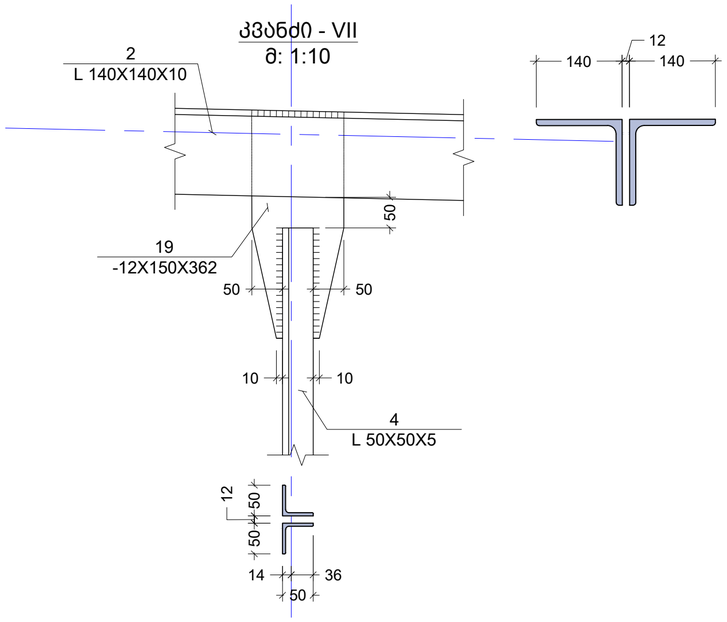

კვანძი - VIII
მ: 1:10

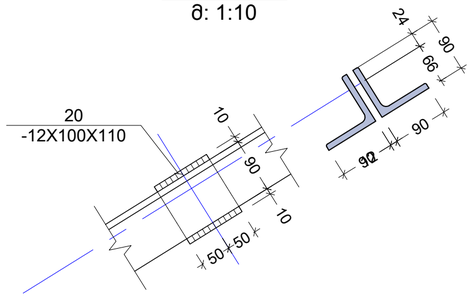

პოზ. N19
მ: 1:10

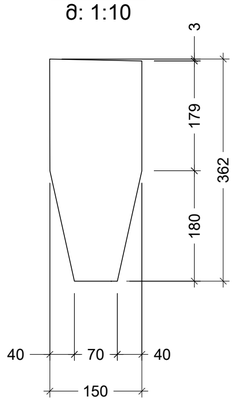

კვანძი - IX
მ: 1:10

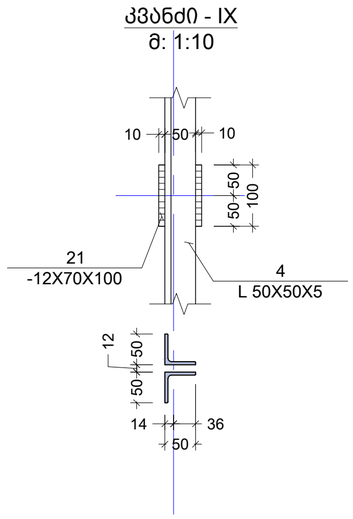

შენიშვნა:
NOTE:

----	----	----	----
----	----	----	----
----	----	----	----
----	----	----	----
----	----	----	----
No	Date	Revision	Issued by

სიტუაციური სქემა
KEY PLAN

მისამართი
ADDRESS
ქ.თბილისში, ავჭალაში
ხანძთელის ქუჩა N1

პროექტი
PROJECT
საწყობი

ნახაზი
DRWG.
[illegible]

შ.პ.ს "CONSTRUCTOR"

	შეასრულა: ISSUED BY: ჯაბა კაკალაძე	შეამოწმა APPROVED BY: ჯაბა კაკალაძე
	ფაილი FILE T_FERM	პროექტის №: PROJECT No 01
	ფორმატი PAPER SIZE A3	მასშტაბი SCALE ----
ნახ.კოდი DRWG. No S-210	კორექტ. REVISION ----	სტადია STATUS C.D.

20/06/2020

ელემენტის მარკირება	პოზ. #	პროფილი	სტანდარტი	სიგრძე (მმ)	რაოდენობა (ც.)			სიგრძე (მ.)	წონა (კგ.)	ფოლადის მარკა
ლითონის წამწე T. - 1	1	∟ 125 X 10	ГОСТ 8240-88	22700	1	X	2	45.40	855.34	C275
	2	∟ 140 X 10	ГОСТ 8240-88	22700	1	X	2	45.40	962.25	
	3	∟ 90 X 6	ГОСТ 8240-88	22000	1	X	2	44.00	360.60	
	4	∟ 50 X 5	ГОСТ 8240-88	5000	1	X	2	10.00	37.29	
	5	— 12 X 380	ГОСТ 19903-74	520	1	X	1	0.52	18.61	
	6	— 12 X 240	ГОСТ 19903-74	520	1	X	1	0.52	11.76	
	7	— 12 X 120	ГОСТ 19903-74	520	1	X	1	0.52	5.88	
	8	— 12 X 370	ГОСТ 19903-74	380	1	X	1	0.38	13.24	
	9	— 12 X 240	ГОСТ 19903-74	370	1	X	1	0.37	8.36	
	10	— 12 X 120	ГОСТ 19903-74	370	1	X	1	0.37	4.18	
	11	— 12 X 380	ГОСТ 19903-74	465	1	X	1	0.47	16.65	
	12	— 12 X 240	ГОСТ 19903-74	465	1	X	1	0.47	10.51	
	13	— 12 X 120	ГОСТ 19903-74	465	1	X	1	0.47	5.26	
	14	— 12 X 370	ГОСТ 19903-74	380	1	X	1	0.38	13.24	
	15	— 12 X 240	ГОСТ 19903-74	370	1	X	1	0.37	8.36	
	16	— 12 X 120	ГОСТ 19903-74	370	1	X	1	0.37	4.18	
	17	— 12 X 370	ГОСТ 19903-74	995	1	X	3	2.99	104.04	
	18	— 12 X 380	ГОСТ 19903-74	885	1	X	4	3.54	126.72	
	19	— 12 X 150	ГОСТ 19903-74	362	1	X	3	1.09	15.35	
	20	— 12 X 100	ГОСТ 19903-74	110	1	X	8	0.88	8.29	
	21	— 12 X 70	ГОСТ 19903-74	100	1	X	8	0.80	5.28	
									2595	

შენიშვნა:
NOTE:

No	Date	Revision	Issued by
----	----	----	----
----	----	----	----
----	----	----	----
----	----	----	----
----	----	----	----

სიტუაციური სქემა
KEY PLAN

მისამართი
ADDRESS
ქ.თბილისში, ავჭალაში
ხანძთელის ქუჩა N1

პროექტი
PROJECT
საწყობი

ნახაზი
DRWG.
ლითონის წამწე T.-1 სპეციფიკაცია

შ.პ.ს "CONSTRUCTOR"

შეასრულა: ISSUED BY:	შეამოწმა APPROVED BY:
ჯაბა კაკალაძე	ჯაბა კაკალაძე
ფაილი FILE T_FERM	პროექტის №: PROJECT No 01
ფორმატი PAPER SIZE A3	მასშტაბი SCALE ----

ნახ.კოდი DRWG. No	კორექტ. REVISION	სტადია STATUS
S-211	----	C.D.

20/06/2020

ლიმონის წამწე T. - 2 გეომეტრიული სქემა
მ. 1:75

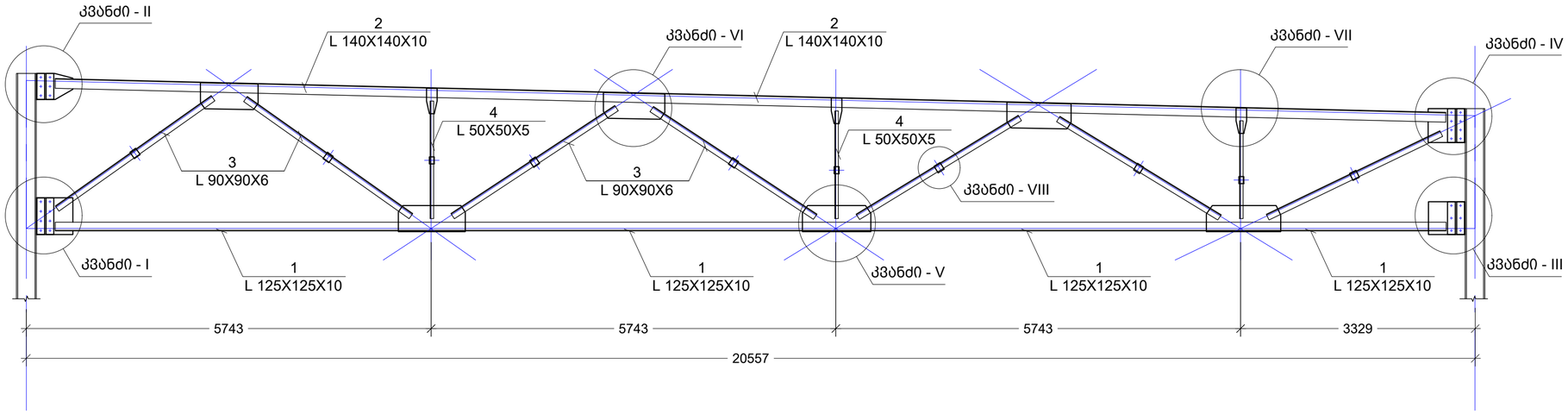

ლიმონის წამწე T. - 2 საანგარიშო სქემა
მ. 1:75

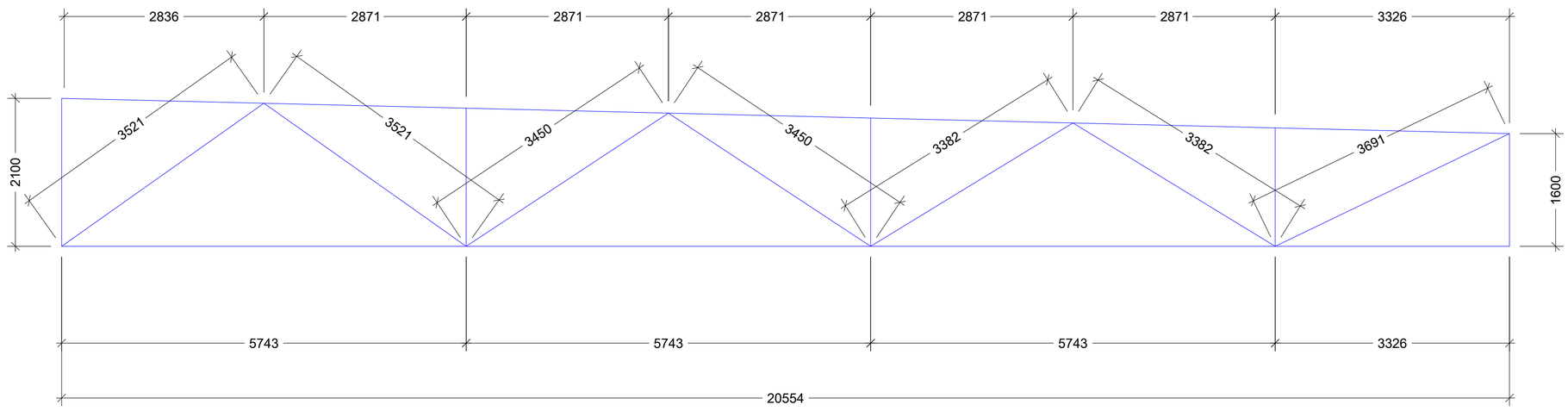

შენიშვნა:
NOTE:

No	Date	Revision	Issued by
----	----	----	----
----	----	----	----
----	----	----	----
----	----	----	----
----	----	----	----

სიტუაციური სქემა
KEY PLAN

მისამართი
ADDRESS
ქ.თბილისში, ავჭალაში
ხანძთელის ქუჩა N1

პროექტი
PROJECT
საწყობი

ნახაზი
DRWG.
ლიმონის წამწე T.- 2 2

შ.პ.ს "CONSTRUCTOR"

შესრულა:
ISSUED BY:
პაპა კაკალაძე

შეამოწმა
APPROVED BY:
პაპა კაკალაძე

ფაილი
FILE
T_FERM

პროექტის №:
PROJECT No
01

ფორმატი
PAPER SIZE
A3

მასშტაბი
SCALE

ნახ.კოდი
DRWG. No
S-212

კორექტ.
REVISION

სტადია
STATUS
C.D.

20/06/2020

კვანძი - I
მ: 1:10

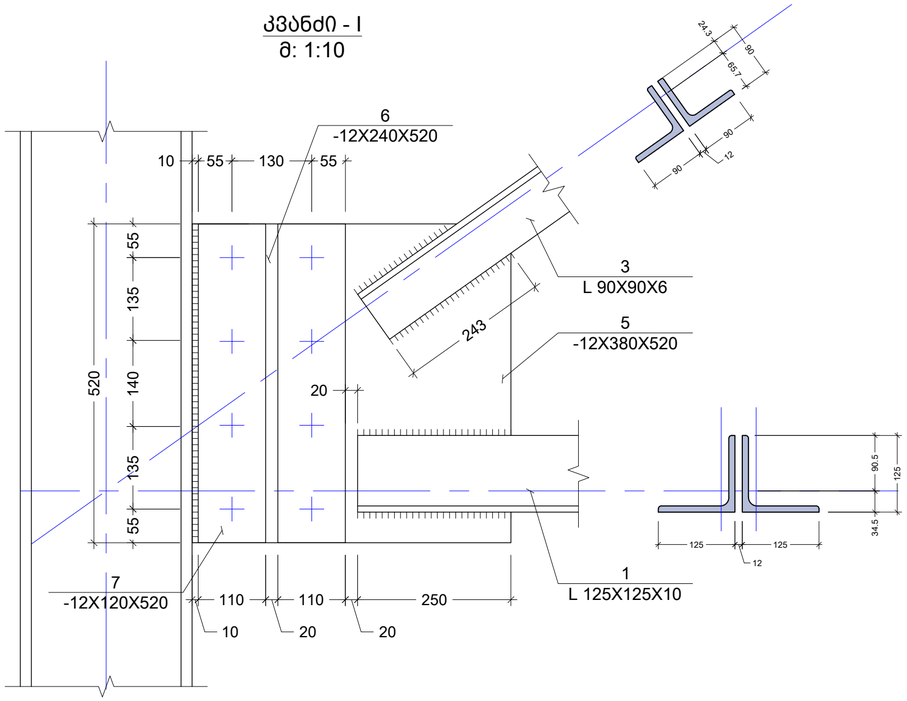

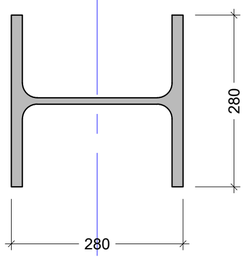

პოზ. N5
მ: 1:10

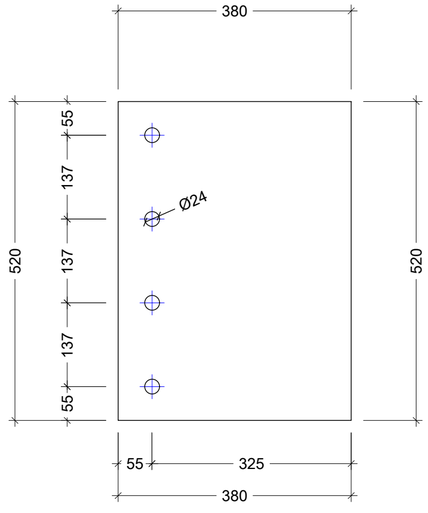

პოზ. N6
მ: 1:10

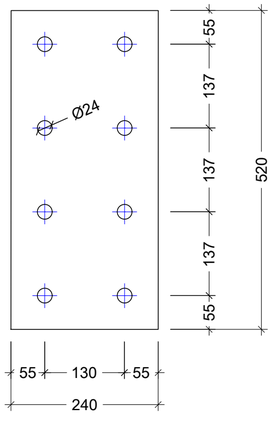

პოზ. N7
მ: 1:10

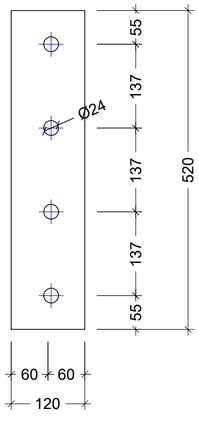

კვეთი 1 - 1
მ: 1:10

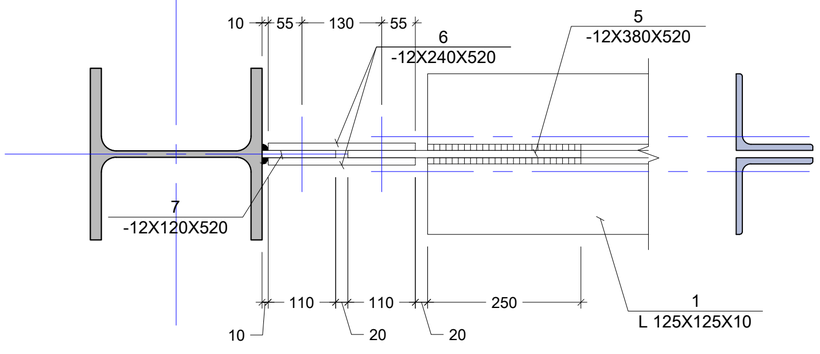

შენიშვნა:
NOTE:

No	Date	Revision	Issued by
----	----	----	----
----	----	----	----
----	----	----	----
----	----	----	----
----	----	----	----

სიტუაციური სქემა
KEY PLAN

მისამართი
ADDRESS
ქ.თბილისში, ავჭალაში
ხანძთელის ქუჩა N1

პროექტი
PROJECT
საწყობი

ნახაზი
DRWG.
~~ლითონის კონსტრუქციები~~ 2 ~~ნახაზი~~

შ.პ.ს "CONSTRUCTOR"

	შესრულა: ISSUED BY: ჯაბა კაკალაძე	შეამოწმა APPROVED BY: ჯაბა კაკალაძე
	ფაილი FILE T_FERM	პროექტის №: PROJECT No 01
	ფორმატი PAPER SIZE A3	მასშტაბი SCALE ----
	ნახ.კოდი DRWG. No ~~S-213~~ S-213	კორექტ. REVISION ----
		სტადია STATUS C.D.

20/06/2020

კვანძი - II
მ: 1:10

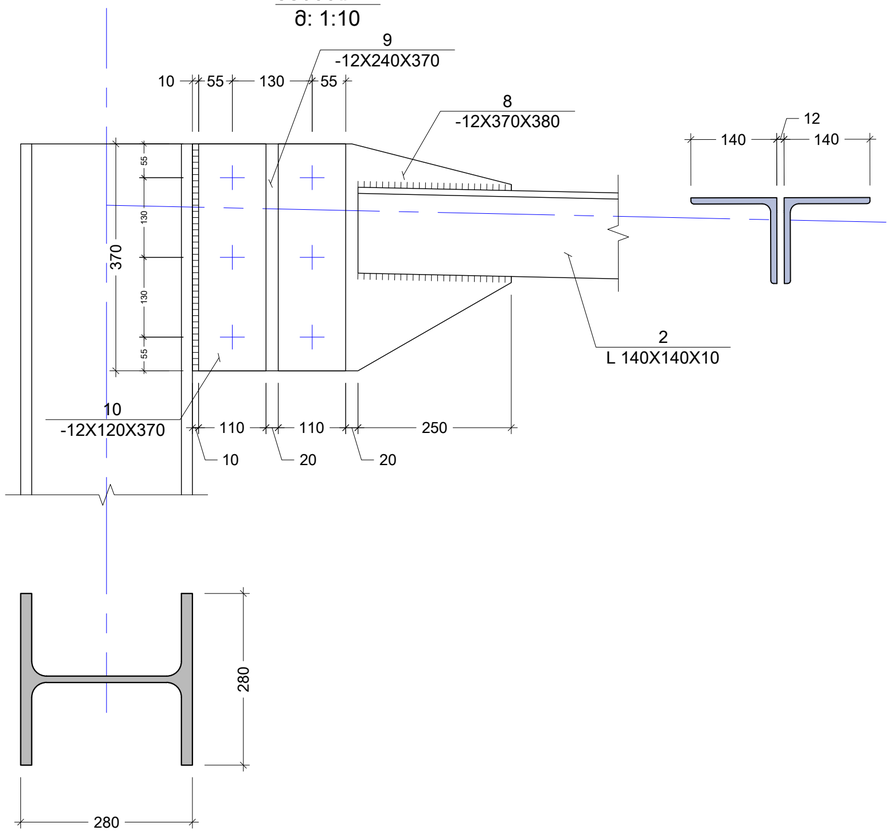

პოზ. N8
მ: 1:10

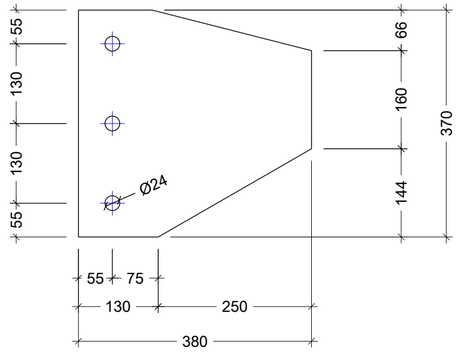

პოზ. N9
მ: 1:10

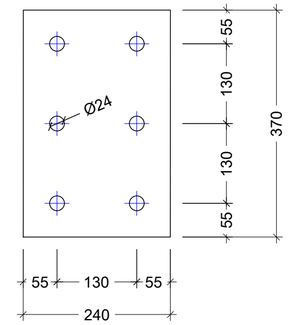

პოზ. N10
მ: 1:10

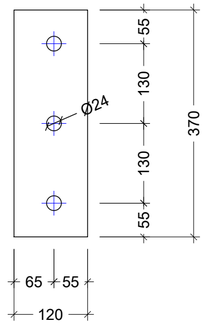

კვეთი 2 - 2
მ: 1:10

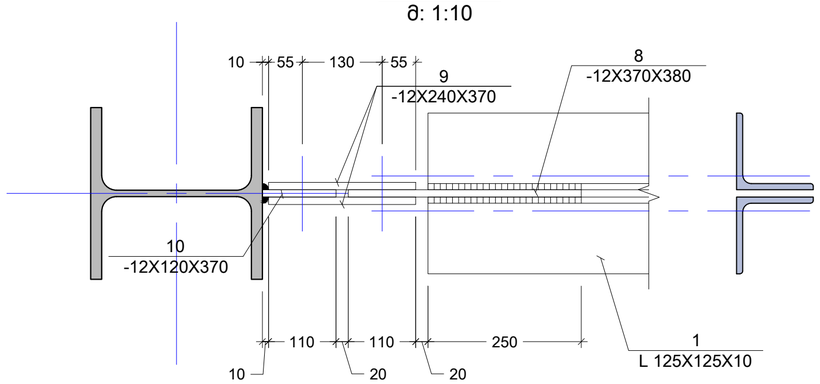

შენიშვნა:
NOTE:

----	----	----	----
----	----	----	----
----	----	----	----
----	----	----	----
----	----	----	----
No	Date	Revision	Issued by

სიტუაციური სქემა
KEY PLAN

მისამართი
ADDRESS
ქ.თბილისში, ავჭალაში
ხანძთელის ქუჩა N1

პროექტი
PROJECT
საწყობი

ნახაზი
DRWG.
[illegible] T- 2 კვანძი II

შ.პ.ს "CONSTRUCTOR"

	შეასრულა: ISSUED BY: ჯაბა კაკალაძე	შეამოწმა APPROVED BY: ჯაბა კაკალაძე
	ფაილი FILE T_FERM	პროექტის №: PROJECT No 01
	ფორმატი PAPER SIZE A3	მასშტაბი SCALE ----
ნახ.კოდი DRWG. No S- 214	კორექტ. REVISION ----	სტადია STATUS C.D.

20/06/2020

კვანძი - III
მ: 1:10

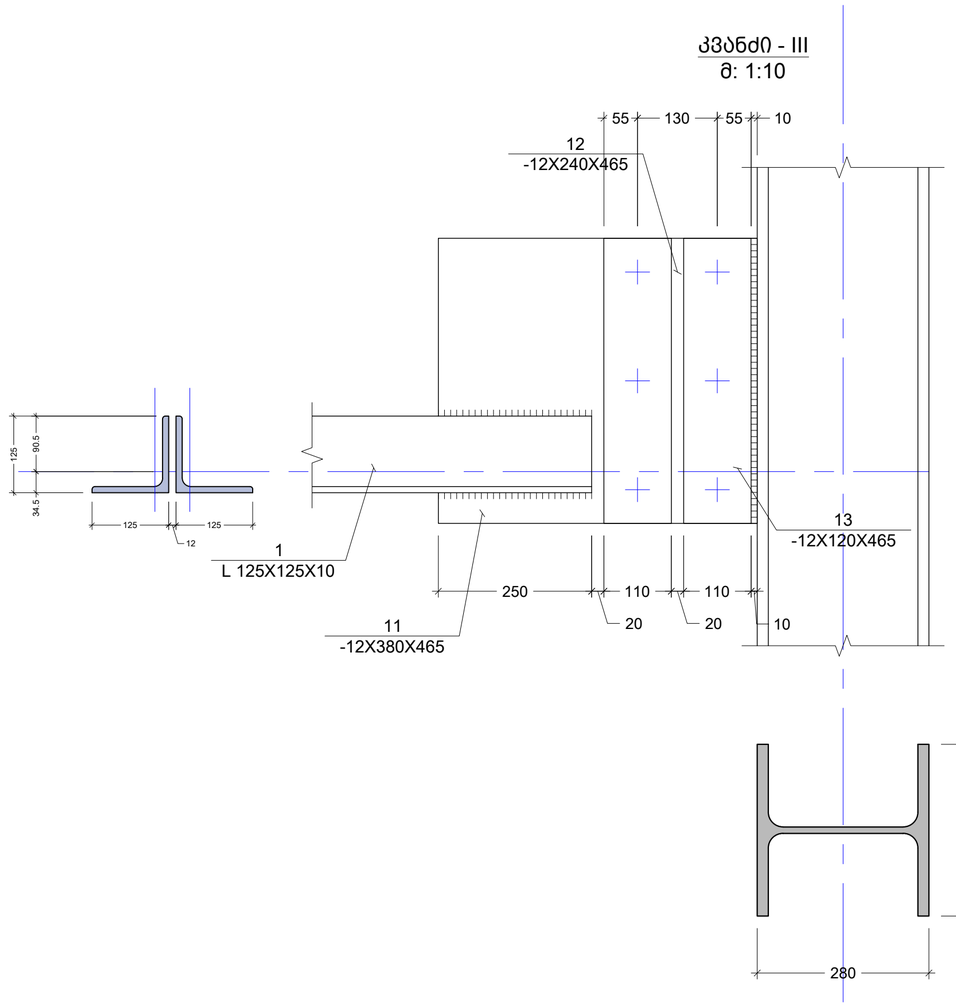

პოზ. N11
მ: 1:10

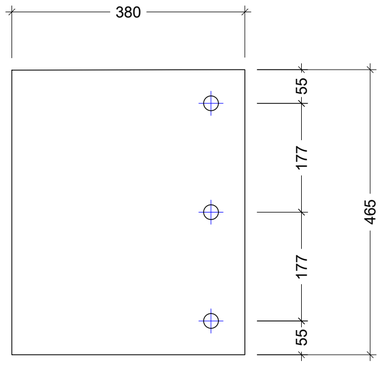

პოზ. N12
მ: 1:10

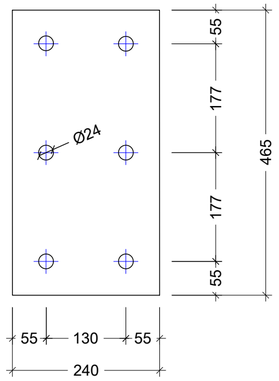

პოზ. N13
მ: 1:10

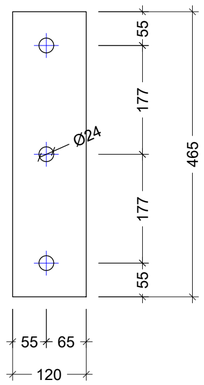

კვეთი 3 - 3
მ: 1:10

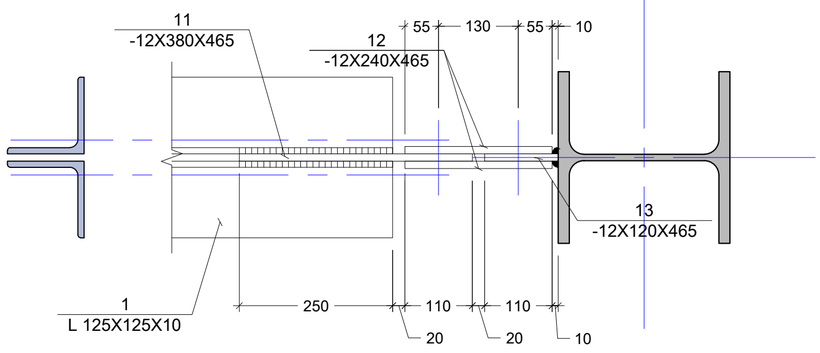

შენიშვნა:
NOTE:

No	Date	Revision	Issued by
----	----	----	----
----	----	----	----
----	----	----	----
----	----	----	----
----	----	----	----

სიტუაციური სქემა
KEY PLAN

მისამართი
ADDRESS
ქ.თბილისში, ავჭალაში
ხანძთელის ქუჩა N1

პროექტი
PROJECT
საწყობი

ნახაზი
DRWG.
[illegible]

შ.პ.ს "CONSTRUCTOR"

	შეასრულა: ISSUED BY: ჯაბა კაკალაძე	შეამოწმა APPROVED BY: ჯაბა კაკალაძე
	ფაილი FILE T_FERM	პროექტის №: PROJECT No 01
	ფორმატი PAPER SIZE A3	მასშტაბი SCALE ----
ნახ.კოდი DRWG. No S-215	კორექტ. REVISION ----	სტადია STATUS C.D.

20/06/2020

კვანძი - IV
მ: 1:10

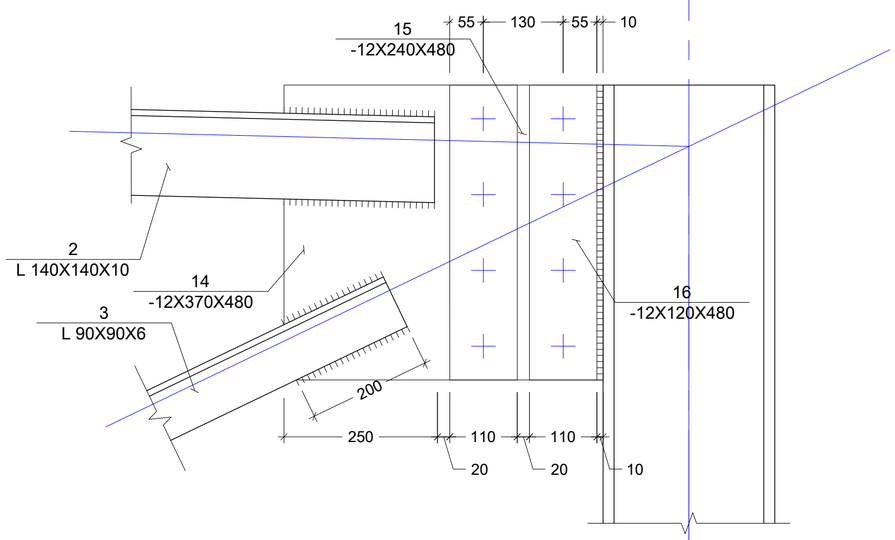

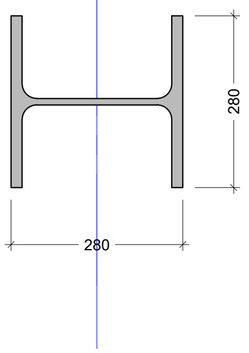

პოზ. N14
მ: 1:10

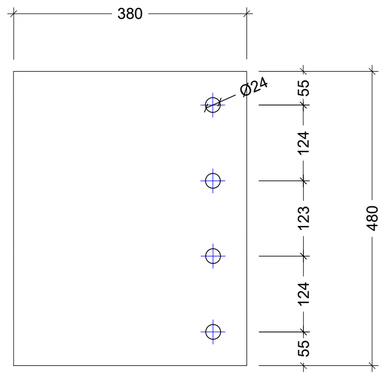

პოზ. N15
მ: 1:10

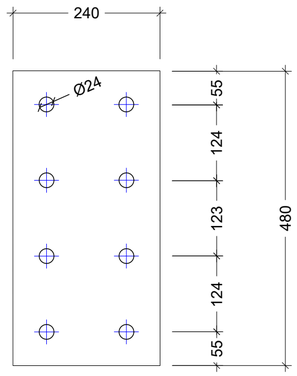

პოზ. N16
მ: 1:10

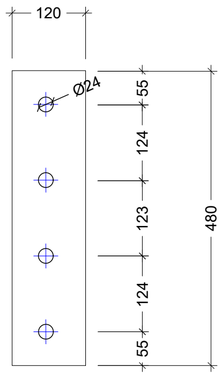

კვეთი 3 - 3
მ: 1:10

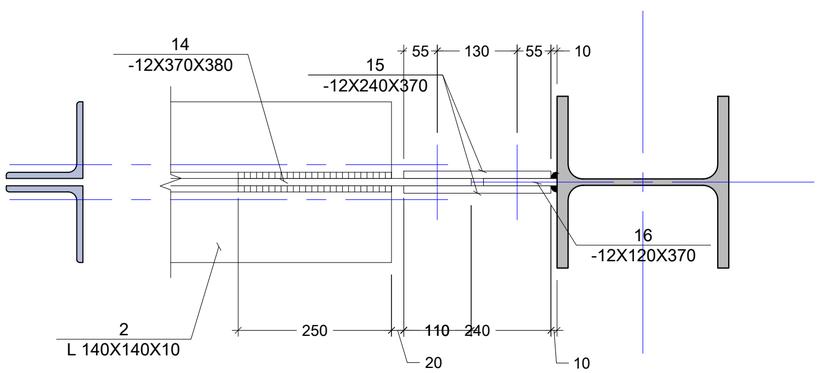

შენიშვნა:
NOTE:

----	----	----	----
----	----	----	----
----	----	----	----
----	----	----	----
----	----	----	----
No	Date	Revision	Issued by

სიტუაციური სქემა
KEY PLAN

მისამართი
ADDRESS
ქ.თბილისში, ავჭალაში
ხანძთელის ქუჩა N1

პროექტი
PROJECT
საწყობი

ნახაზი
DRWG.
[illegible]

შ.პ.ს "CONSTRUCTOR"

	შეასრულა: ISSUED BY: ჯაბა კაკალაძე	შეამოწმა APPROVED BY: ჯაბა კაკალაძე
	ფაილი FILE T_FERM	პროექტის №: PROJECT No 01
	ფორმატი PAPER SIZE A3	მასშტაბი SCALE ----
ნახ.კოდი DRWG. No S-216	კორექტ. REVISION ----	სტადია STATUS C.D.

20/06/2020

კვანძი - V
მ: 1:10

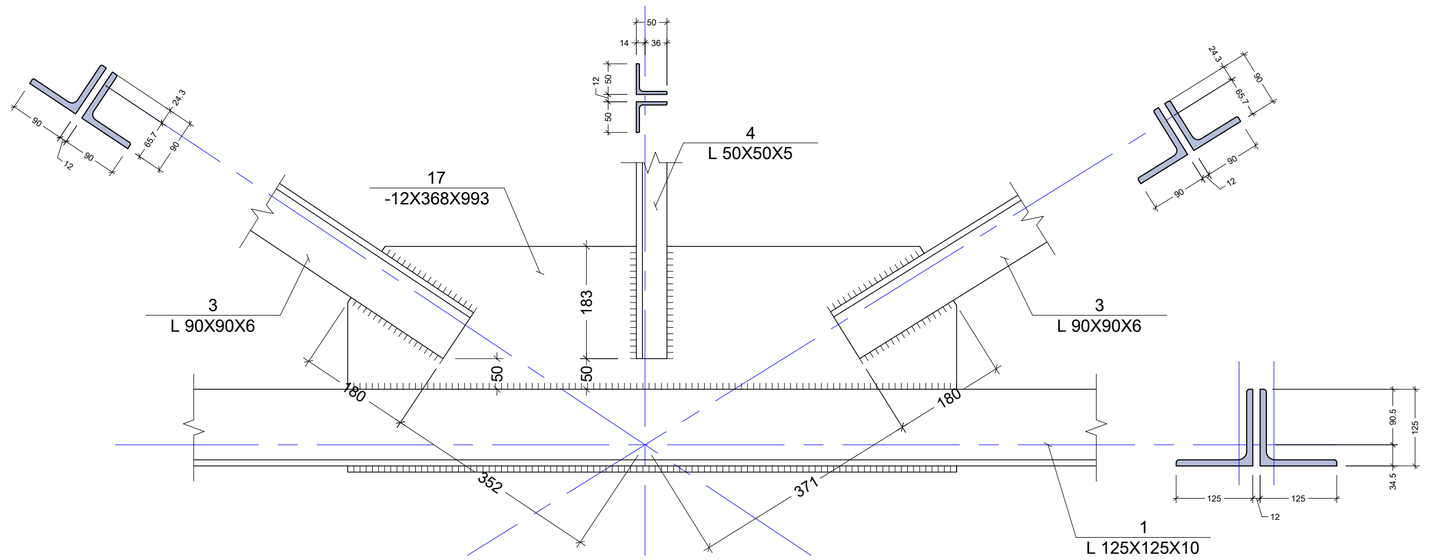

პოზ. N17
მ: 1:10

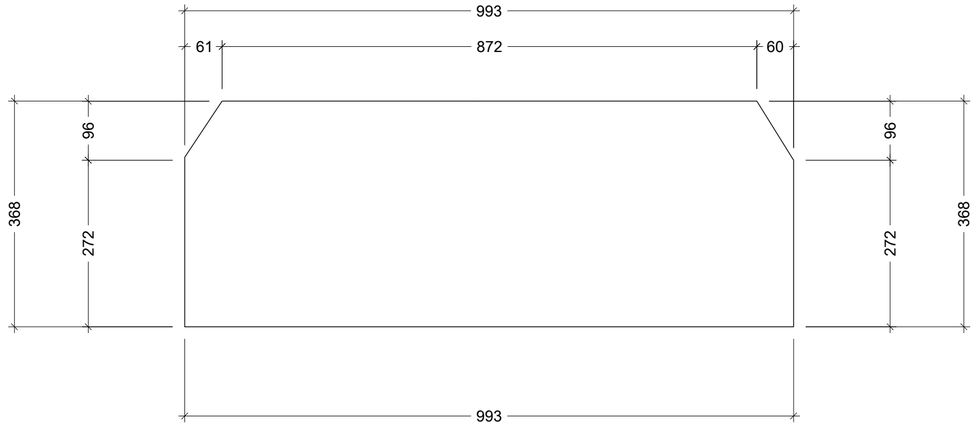

შენიშვნა:
NOTE:

No	Date	Revision	Issued by
----	----	----	----
----	----	----	----
----	----	----	----
----	----	----	----
----	----	----	----

სიტუაციური სქემა
KEY PLAN

მისამართი
ADDRESS
ქ.თბილისში, ავჭალაში
ხანძთელის ქუჩა N1

პროექტი
PROJECT
საწყობი

ნახაზი
DRWG.
[illegible]

შ.პ.ს "CONSTRUCTOR"

	შეასრულა: ISSUED BY: ჯაბა კაკალაძე	შეამოწმა APPROVED BY: ჯაბა კაკალაძე
	ფაილი FILE T_FERM	პროექტის №: PROJECT No 01
	ფორმატი PAPER SIZE A3	მასშტაბი SCALE ----
ნახ.კოდი DRWG. No S-217	კორექტ. REVISION ----	სტადია STATUS C.D.

20/06/2020

კვანძი - VI
მ: 1:10

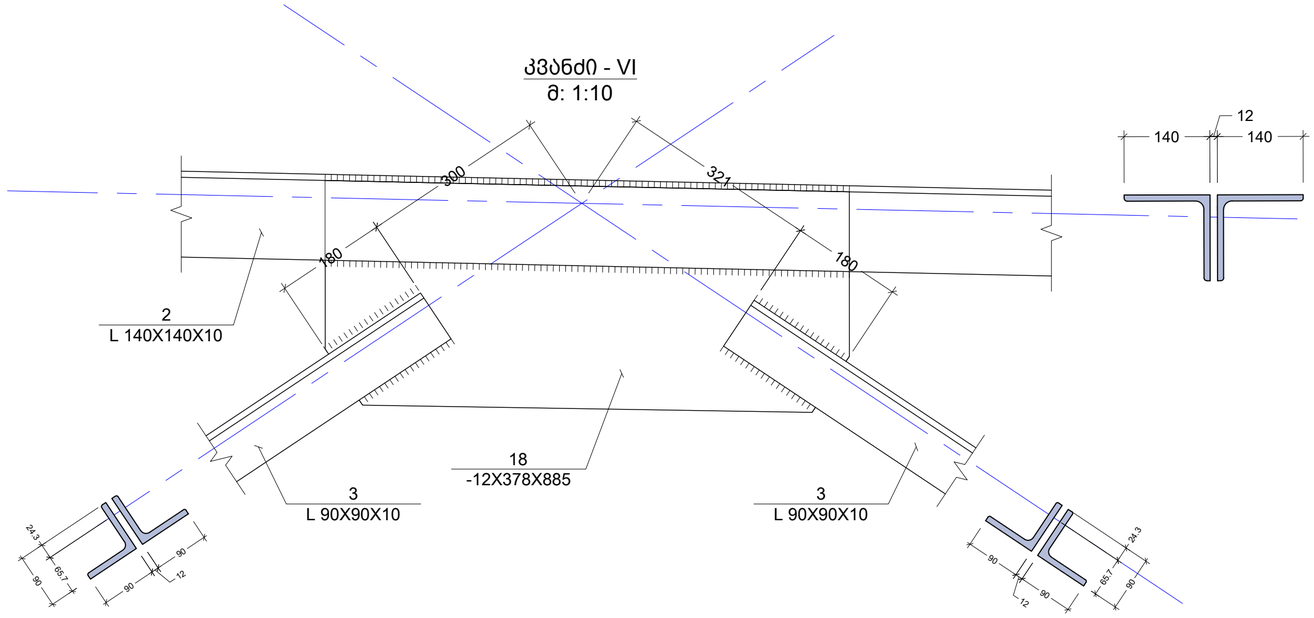

პოზ. N18
მ: 1:10

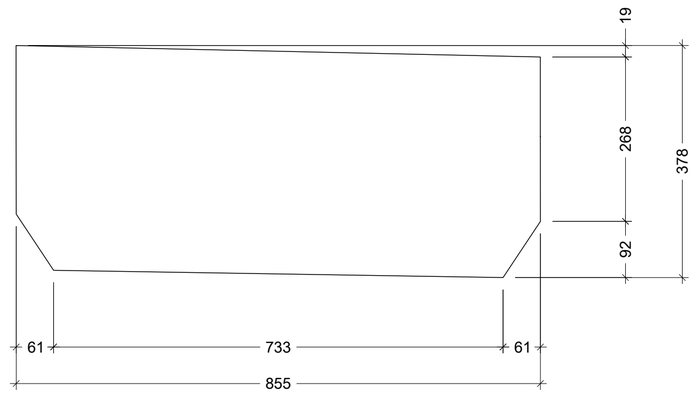

შენიშვნა:
NOTE:

No	Date	Revision	Issued by
----	----	----	----
----	----	----	----
----	----	----	----
----	----	----	----
----	----	----	----

სიტუაციური სქემა
KEY PLAN

მისამართი
ADDRESS
ქ.თბილისში, ავჭალაში
ხანძთელის ქუჩა N1

პროექტი
PROJECT
საწყობი

ნახაზი
DRWG.
ლითონის წამწე T. - 2 კვანძი - VI

შ.პ.ს "CONSTRUCTOR"

შესრულა:
ISSUED BY:
პაპა კაკალაძე

შეამოწმა
APPROVED BY:
პაპა კაკალაძე

ფაილი
FILE
T_FERM

პროექტის №:
PROJECT No
01

ფორმატი
PAPER SIZE
A3

მასშტაბი
SCALE

ნახ.კოდი
DRWG. No
S - 218

კორექტ.
REVISION

სტადია
STATUS
C.D.

20/06/2020

კვანძი - VII
მ: 1:10

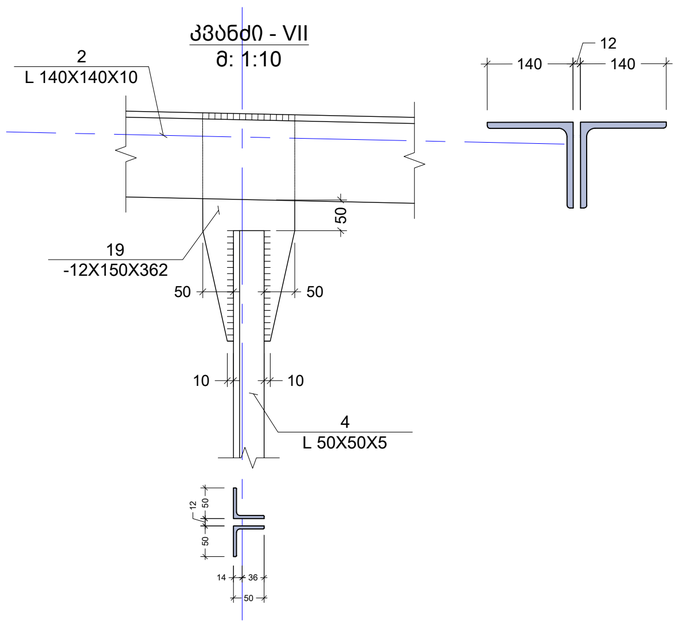

პოზ. N19
მ: 1:10

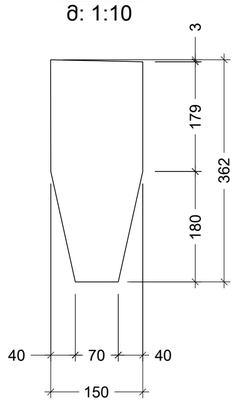

კვანძი - VIII
მ: 1:10

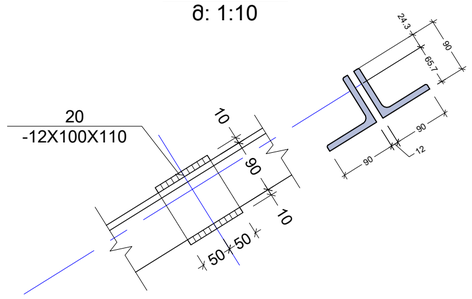

კვანძი - IX
მ: 1:10

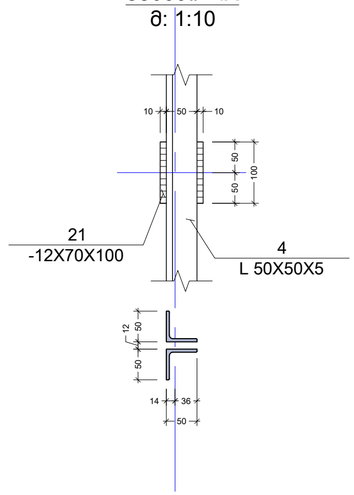

შენიშვნა:
NOTE:

No	Date	Revision	Issued by

სიტუაციური სქემა
KEY PLAN

მისამართი
ADDRESS
ქ.თბილისში, ავჭალაში ხანძთელის ქუჩა N1

პროექტი
PROJECT
საწყობი

ნახაზი
DRWG.
ლითონის წამწე T. - 2 კვანძი - VII VIII IX

შ.პ.ს "CONSTRUCTOR"

შესრულა:
ISSUED BY:
პაპა კაკალაძე

შეამოწმა
APPROVED BY:
პაპა კაკალაძე

ფაილი
FILE

პროექტის №:
PROJECT No 01

ფორმატი
PAPER SIZE
A3

მასშტაბი
SCALE

ნახ.კოდი
DRWG. No
S - 219

კორექტ.
REVISION

სტადია
STATUS
C.D.

ელემენტის მარკირება	პოზ. #	პროფილი	სტანდარტი	სიმრძე (მმ)	რაოდენობა (ც.)			სიმრძე (მ.)	წონა (კგ.)	ფოლადის მარკა
ლითონის წამწე T. - 2	1	∟ 125 X 10	ГОСТ 8240-88	20300	1	X	2	40.60	764.90	
	2	∟ 140 X 10	ГОСТ 8240-88	20300	1	X	2	40.60	860.52	
	3	∟ 90 X 6	ГОСТ 8240-88	19000	1	X	2	38.00	311.43	
	4	∟ 50 X 5	ГОСТ 8240-88	5000	1	X	2	10.00	37.29	
	5	— 12 X 380	ГОСТ 19903-74	520	1	X	1	0.52	18.61	
	6	— 12 X 240	ГОСТ 19903-74	520	1	X	1	0.52	11.76	
	7	— 12 X 120	ГОСТ 19903-74	520	1	X	1	0.52	5.88	
	8	— 12 X 370	ГОСТ 19903-74	380	1	X	1	0.38	13.24	
	9	— 12 X 240	ГОСТ 19903-74	370	1	X	1	0.37	8.36	
	10	— 12 X 120	ГОСТ 19903-74	370	1	X	1	0.37	4.18	
	11	— 12 X 380	ГОСТ 19903-74	465	1	X	1	0.47	16.65	C275
	12	— 12 X 240	ГОСТ 19903-74	465	1	X	1	0.47	10.51	
	13	— 12 X 120	ГОСТ 19903-74	465	1	X	1	0.47	5.26	
	14	— 12 X 380	ГОСТ 19903-74	480	1	X	1	0.48	17.18	
	15	— 12 X 240	ГОСТ 19903-74	480	1	X	1	0.48	10.85	
	16	— 12 X 120	ГОСТ 19903-74	480	1	X	1	0.48	5.43	
	17	— 12 X 370	ГОСТ 19903-74	995	1	X	3	2.99	104.04	
	18	— 12 X 380	ГОСТ 19903-74	885	1	X	3	2.66	95.04	
	19	— 12 X 150	ГОСТ 19903-74	362	1	X	3	1.09	15.35	
	20	— 12 X 100	ГОСТ 19903-74	110	1	X	7	0.77	7.25	
	21	— 12 X 70	ГОСТ 19903-74	100	1	X	3	0.30	1.98	
									2326	

შენიშვნა:
NOTE:

No	Date	Revision	Issued by

სიტუაციური სქემა
KEY PLAN

მისამართი
ADDRESS
ქ.თბილისში, ავჭალაში
ხანძთელის ქუჩა N1

პროექტი
PROJECT
საწყობი

ნახაზი
DRWG.
ლითონის წამწე T. - 2 სპეციფიკაცია

შ.პ.ს "CONSTRUCTOR"

შეასრულა: ISSUED BY:	შეამოწმა APPROVED BY:
პაბა კაკალაძე	პაბა კაკალაძე
ფაილი FILE	პროექტის №: PROJECT No 01
ფორმატი PAPER SIZE A3	მასშტაბი SCALE
ნახ.კოდი DRWG. No S - 220	კორექტ. REVISION
სტადია STATUS C.D.	

ლითონის წამწე T. - 3 გეომეტრიული სქემა
მ. 1:75

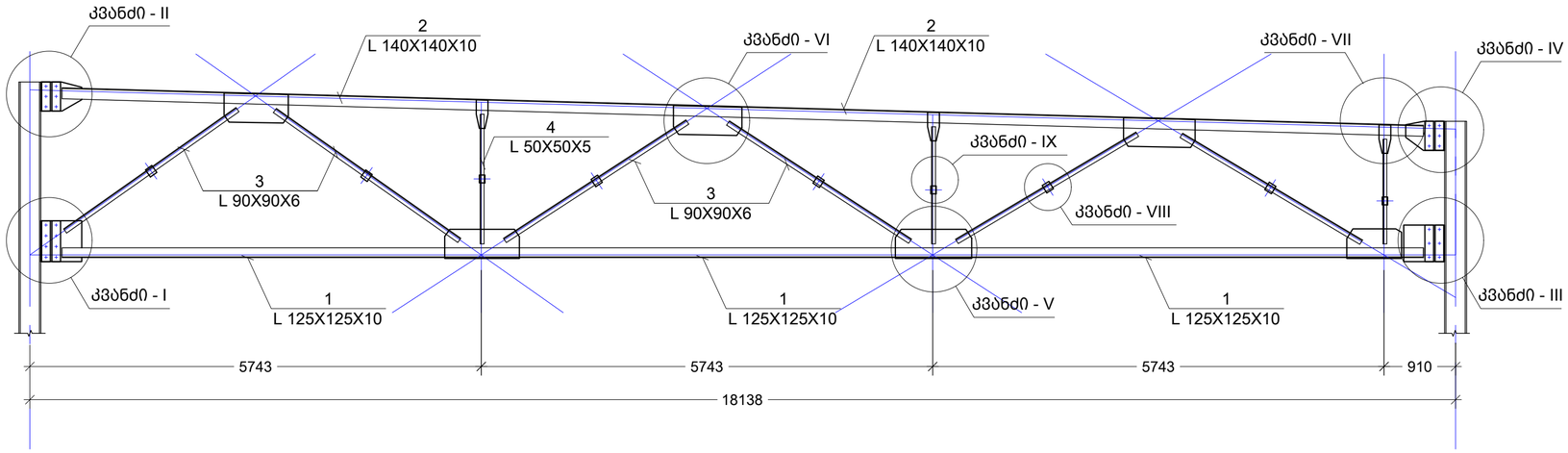

ლითონის წამწე T. - 3 საანგარიშო სქემა
მ. 1:75

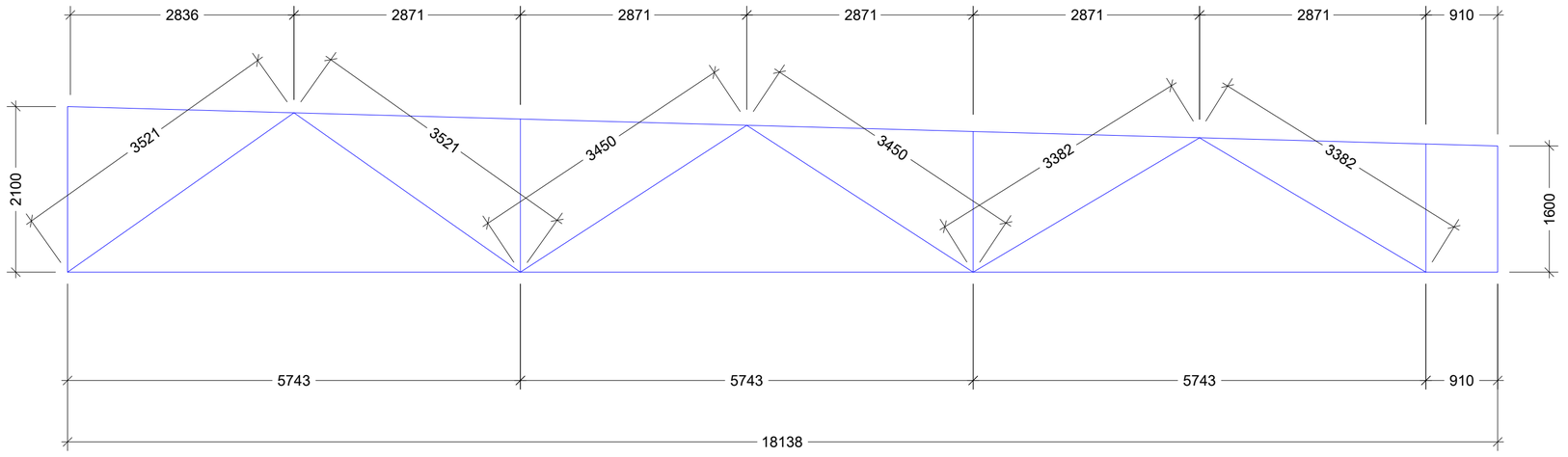

შენიშვნა:
NOTE:

----	----	----	----
----	----	----	----
----	----	----	----
----	----	----	----
----	----	----	----
No	Date	Revision	Issued by

სიტუაციური სქემა
KEY PLAN

მისამართი
ADDRESS
ქ.თბილისში, ავჭალაში
ხანძთელის ქუჩა N1

პროექტი
PROJECT
საწყობი

ნახაზი
DRWG.
ლითონის წამწე T. - 3

შ.პ.ს "CONSTRUCTOR"

	შეასრულა: ISSUED BY: ჯაბა კაკალაძე	შეამოწმა APPROVED BY: ჯაბა კაკალაძე
	ფაილი FILE T_FERM	პროექტის №: PROJECT No 01
	ფორმატი PAPER SIZE A3	მასშტაბი SCALE ----
ნახ.კოდი DRWG. No S - 221	კორექტ. REVISION ----	სტადია STATUS C.D.

20/06/2020

კვანძი - I
მ: 1:10

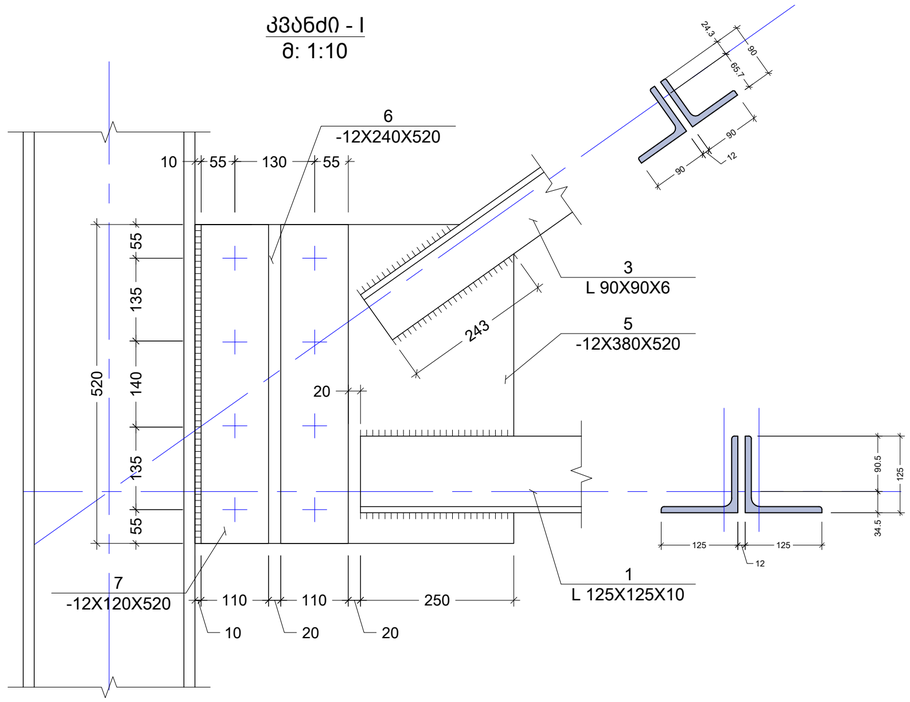

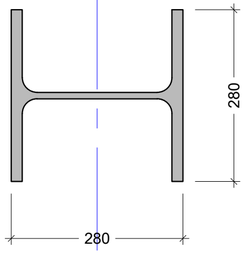

პოზ. N5
მ: 1:10

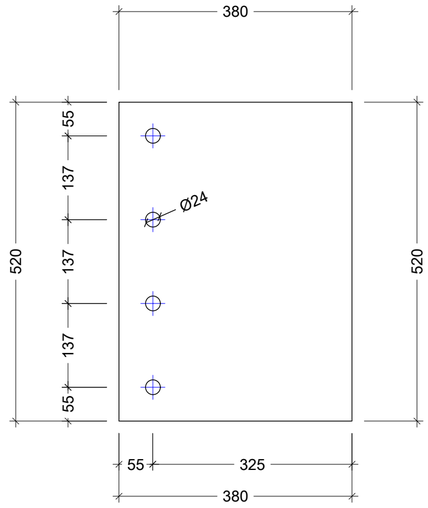

პოზ. N6
მ: 1:10

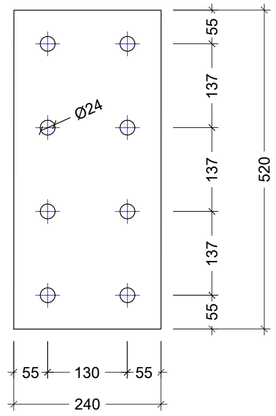

პოზ. N7
მ: 1:10

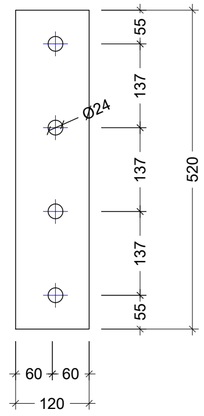

კვეთი 1 - 1
მ: 1:10

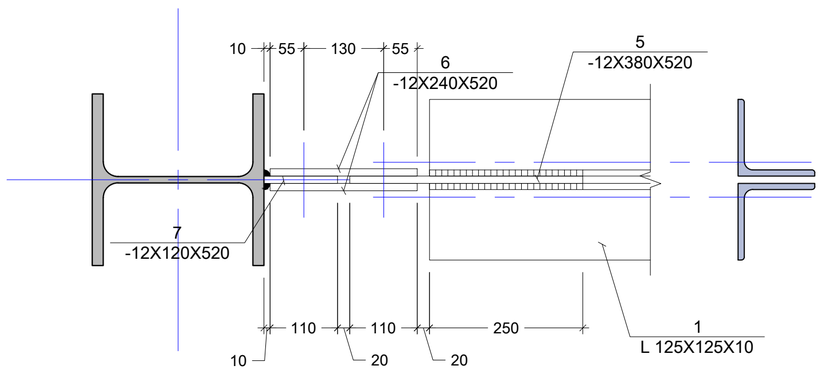

შენიშვნა:
NOTE:

No	Date	Revision	Issued by
----	----	----	----
----	----	----	----
----	----	----	----
----	----	----	----
----	----	----	----
----	----	----	----

სიტუაციური სქემა
KEY PLAN

მისამართი
ADDRESS
ქ.თბილისში, ავჭალაში
ხანძთელის ქუჩა N1

პროექტი
PROJECT
საწყობი

ნახაზი
DRWG.
ლითონის ნამწე T. - 3 კვანძი - I

შ.პ.ს "CONSTRUCTOR"

	შესრულა: ISSUED BY: ზაბა კაკალაძე	შეამოწმა APPROVED BY: ზაბა კაკალაძე
	ფაილი FILE T_FERM	პროექტის №: PROJECT No 01
	ფორმატი PAPER SIZE A3	მასშტაბი SCALE ----
ნახ.კოდი DRWG. No S - 222	კორექტ. REVISION ----	სტადია STATUS C.D.

20/06/2020

კვანძი - II
მ: 1:10

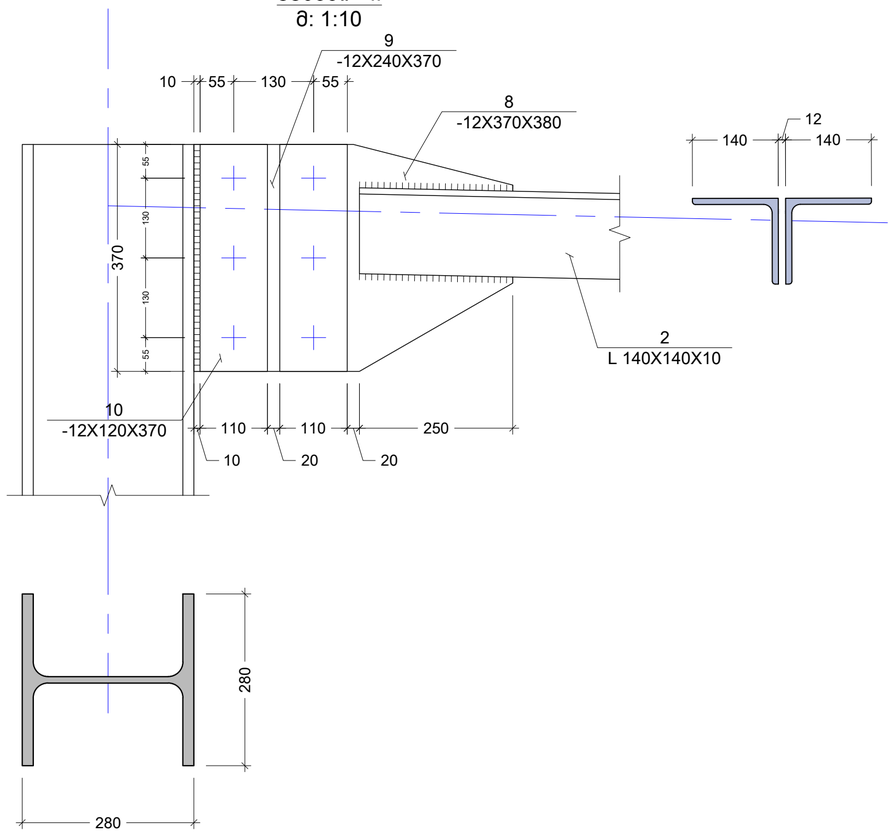

პოზ. N8
მ: 1:10

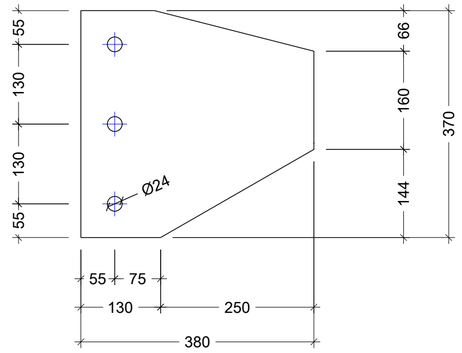

პოზ. N9
მ: 1:10

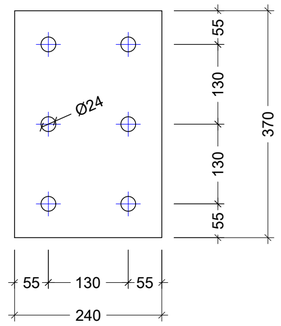

პოზ. N10
მ: 1:10

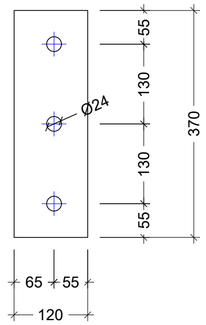

კვეთი 2 - 2
მ: 1:10

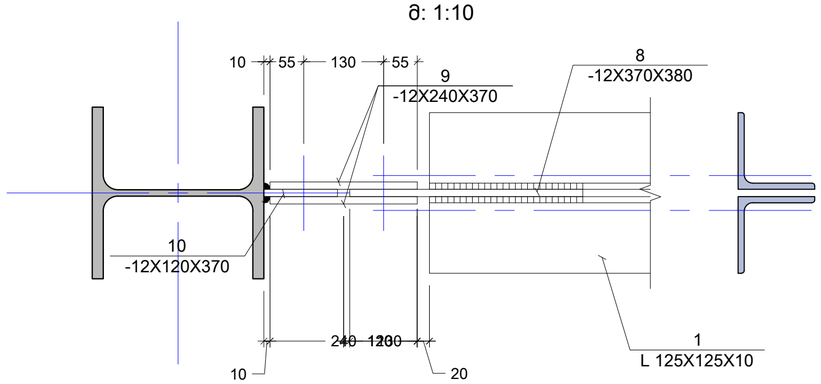

No	Date	Revision	Issued by

შენიშვნა:
NOTE:

საორიენტაციო სქემა
KEY PLAN

მისამართი ADDRESS	ქ.თბილისში, ავჭალაში ხანძთელის ქუჩა N1
პროექტი PROJECT	საწყობი
ნახაზი DRWG.	ლითონის ნამწე T. - 3 კვანძი - II

შ.პ.ს "CONSTRUCTOR"

	შესრულა: ISSUED BY: პაპა კაკალაძე	შეამოწმა APPROVED BY: პაპა კაკალაძე
	ფაილი FILE	პროექტის №: PROJECT No 01
	ფორმატი PAPER SIZE A3	მასშტაბი SCALE
ნახ.კოდი DRWG. No S - 223	კორექტ. REVISION	სტადია STATUS C.D.

კვანძი - III
მ: 1:10

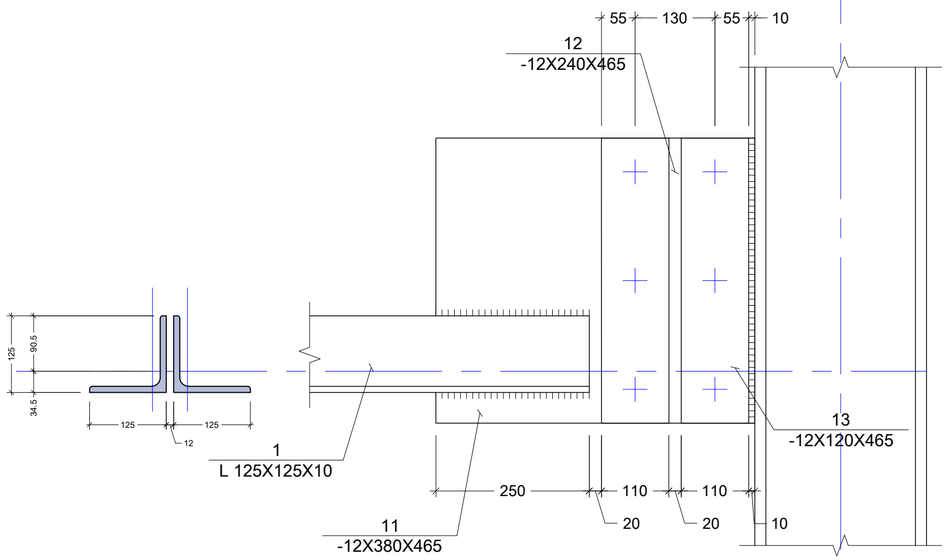

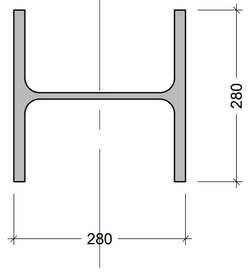

პოზ. N11
მ: 1:10

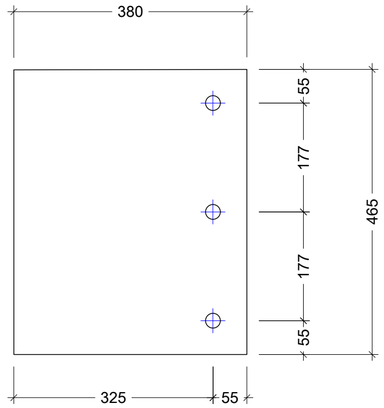

პოზ. N12
მ: 1:10

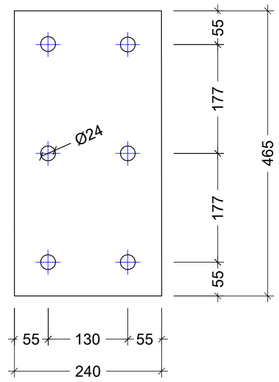

პოზ. N13
მ: 1:10

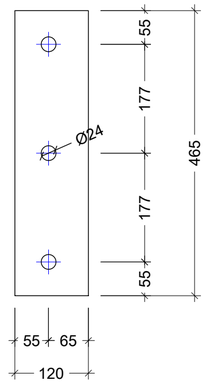

კვეთი 3 - 3
მ: 1:10

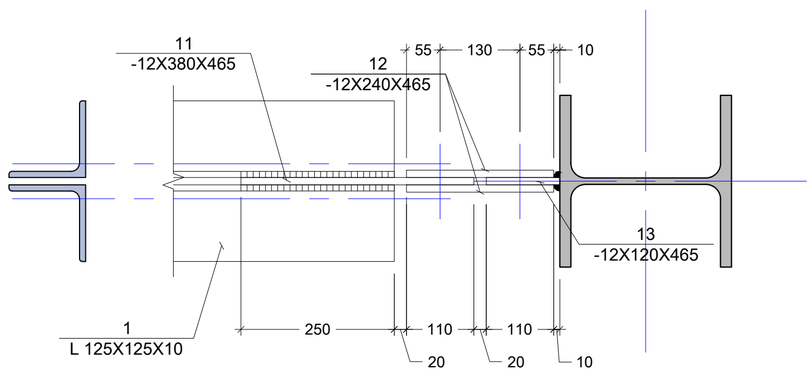

შენიშვნა:
NOTE:

No	Date	Revision	Issued by

სიტუაციური სქემა
KEY PLAN

მისამართი
ADDRESS
ქ.თბილისში, ავჭალაში ხანძთელის ქუჩა N1

პროექტი
PROJECT
საწყობი

ნახაზი
DRWG.
ლითონის წამწე T. - 3 კვანძი - III

შ.პ.ს "CONSTRUCTOR"

	შესრულა: ISSUED BY: ჯაბა კაკალაძე	შეამოწმა APPROVED BY: ჯაბა კაკალაძე
	ფაილი FILE	პროექტის №: PROJECT No 01
	ფორმატი PAPER SIZE A3	მასშტაბი SCALE
ნახ.კოდი DRWG. No S - 224	კორექტ. REVISION	სტატია STATUS C.D.

კვანძი - IV
მ: 1:10

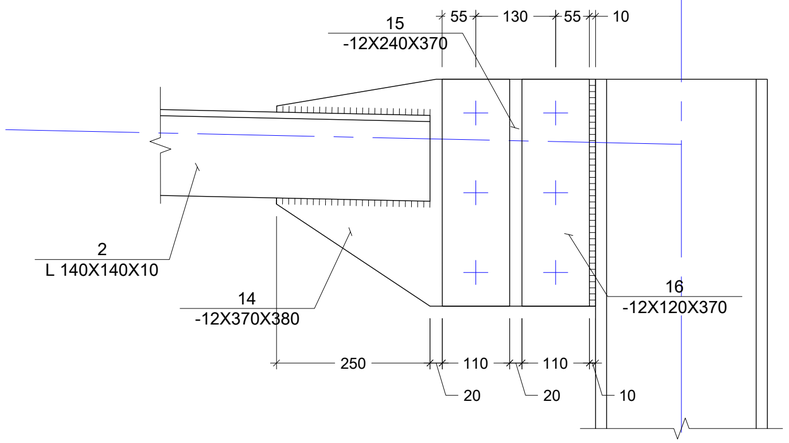

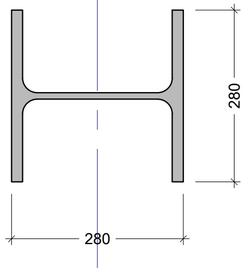

პოზ. N14
მ: 1:10

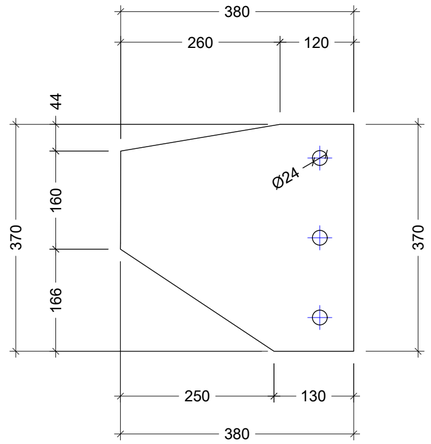

პოზ. N15
მ: 1:10

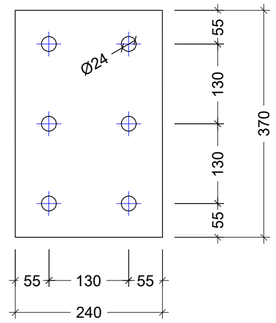

პოზ. N16
მ: 1:10

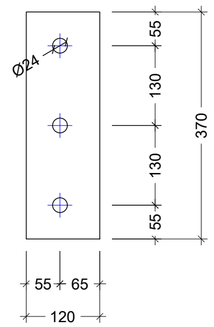

კვეთი 3 - 3
მ: 1:10

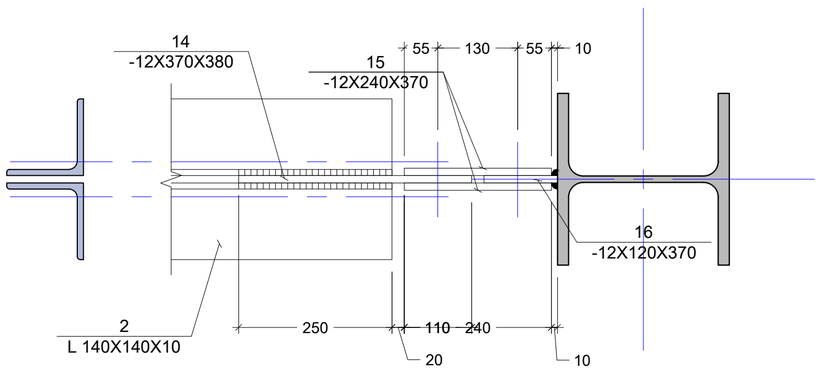

შენიშვნა:
NOTE:

No	Date	Revision	Issued by

სიტუაციური სქემა
KEY PLAN

მისამართი
ADDRESS
ქ.თბილისში, ავჭალაში
ხანძთელის ქუჩა N1

პროექტი
PROJECT
საწყობი

ნახაზი
DRWG.
ლითონის წამწე T. - 3 კვანძი - IV

შ.პ.ს "CONSTRUCTOR"

	შეასრულა: ISSUED BY: პაპა კაკალაძე	შეამოწმა APPROVED BY: პაპა კაკალაძე
	ფაილი FILE	პროექტის №: PROJECT No 01
	ფორმატი PAPER SIZE A3	მასშტაბი SCALE
ნახ.კოდი DRWG. No S - 225	კორექტ. REVISION	სტადია STATUS C.D.

კვანძი - V
მ: 1:10

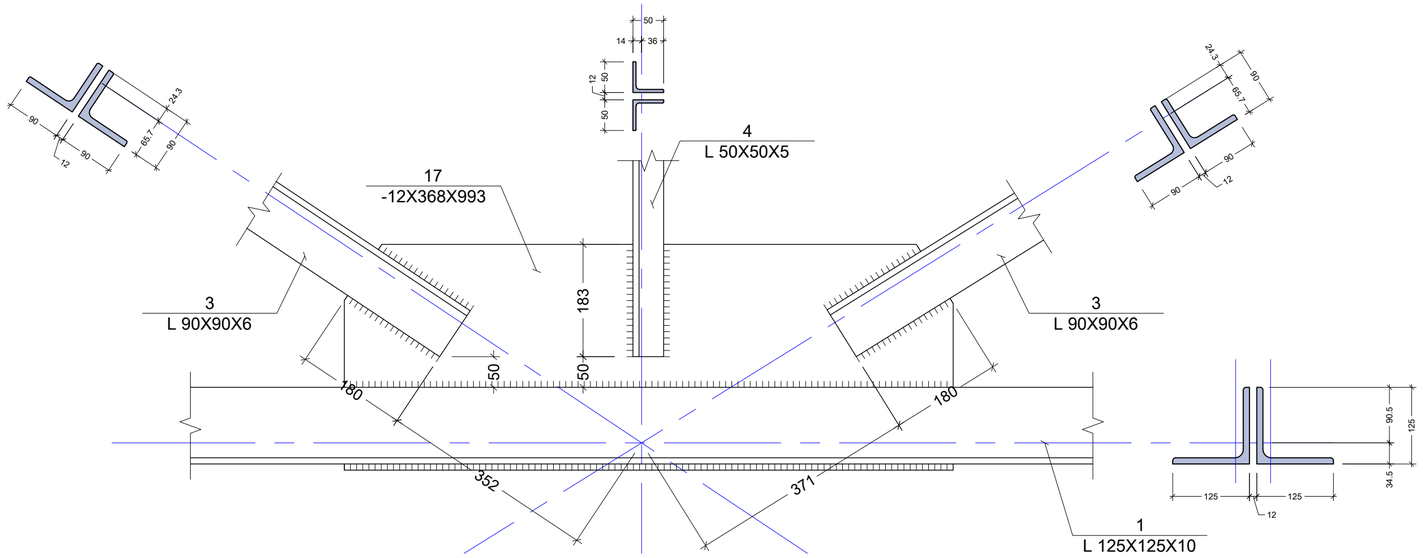

პოზ. N17
მ: 1:10

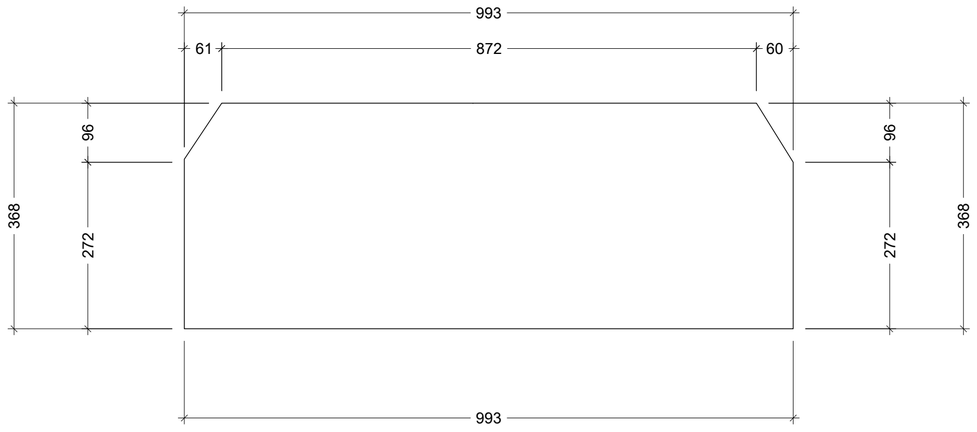

შენიშვნა:
NOTE:

No	Date	Revision	Issued by

სიტუაციური სქემა
KEY PLAN

მისამართი
ADDRESS
ქ.თბილისში, ავჭალაში
ხანძთელის ქუჩა N1

პროექტი
PROJECT
საწყობი

ნახაზი
DRWG.
ლითონის წამწე T. - 3 კვანძი - V

შ.პ.ს "CONSTRUCTOR"

შესრულა:
ISSUED BY:
პაპა კაკალაძე

შეამოწმა
APPROVED BY:
პაპა კაკალაძე

ფაილი
FILE

პროექტის №:
PROJECT No 01

ფორმატი
PAPER SIZE
A3

მასშტაბი
SCALE

ნახ.კოდი
DRWG. No
S - 226

კორექტ.
REVISION

სტადია
STATUS
C.D.

კვანძი - VI
მ: 1:10

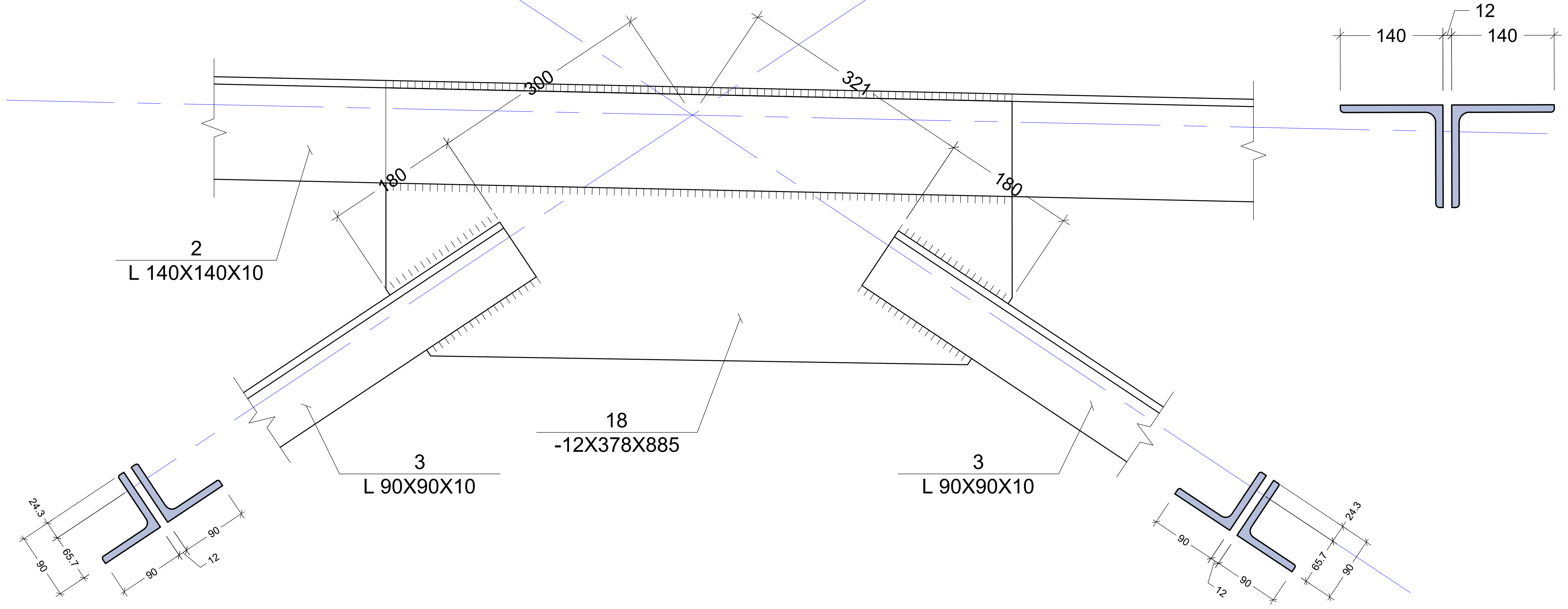

პოზ. N18
მ: 1:10

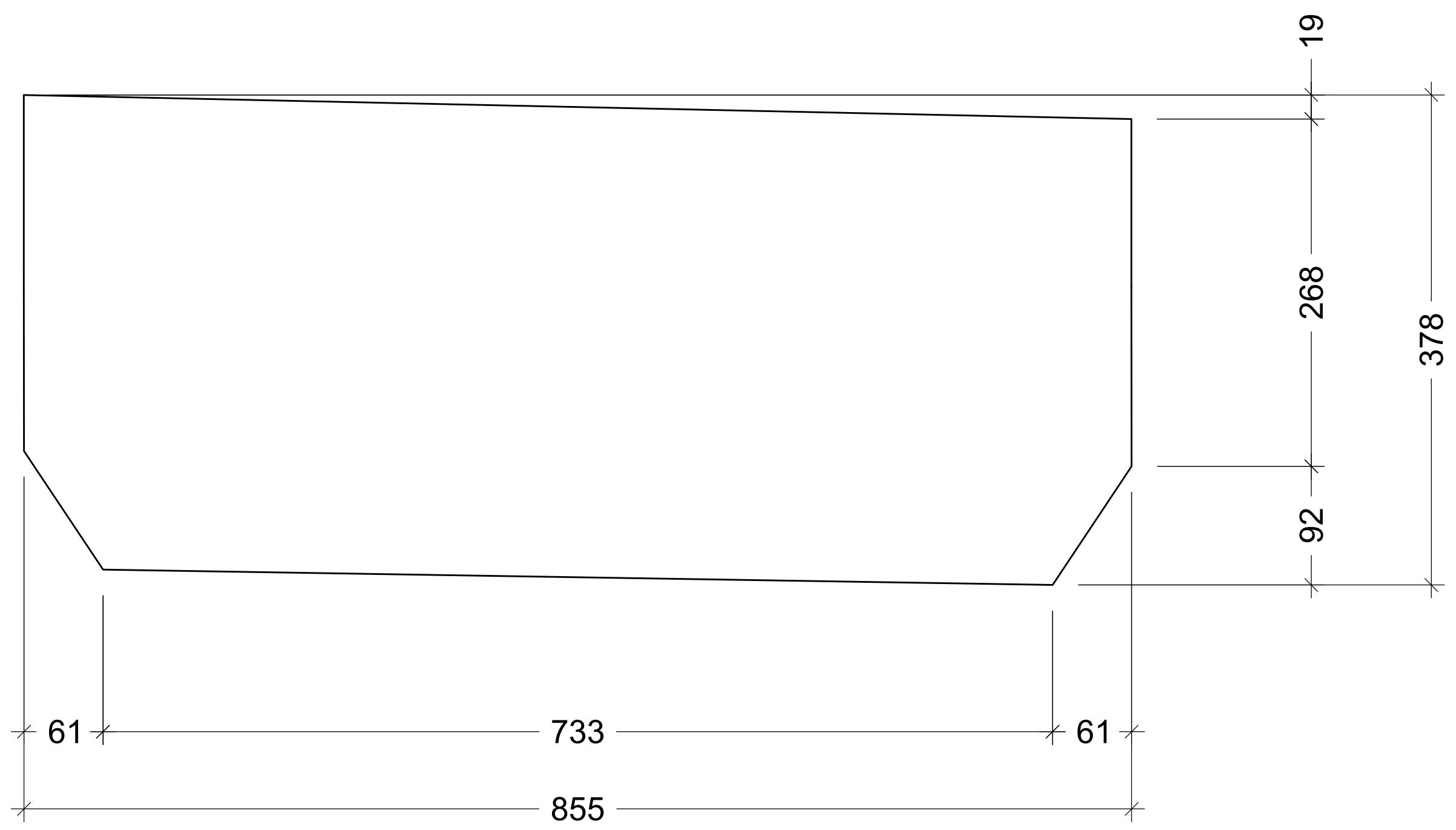

შენიშვნა:
NOTE:

No	Date	Revision	Issued by

სიტუაციური სქემა
KEY PLAN

მისამართი
ADDRESS
ქ.თბილისში, ავჭალაში
ხანძთელის ქუჩა N1

პროექტი
PROJECT
საწყობი

ნახაზი
DRWG.
ლითონის ნაწნე T. - 3 კვანძი - VI

შ.პ.ს "CONSTRUCTOR"

	შემსრულე: ISSUED BY: ზაზა კაკალაძე	შეამოწმა APPROVED BY: ზაზა კაკალაძე
	ფაილი FILE	პროექტის №: PROJECT No 01
	ფორმატი PAPER SIZE A3	მასშტაბი SCALE
ნახ.კოდი DRWG. No S - 227	კორექტ. REVISION	სტატუს STATUS C.D.

კვანძი - VII
მ: 1:10

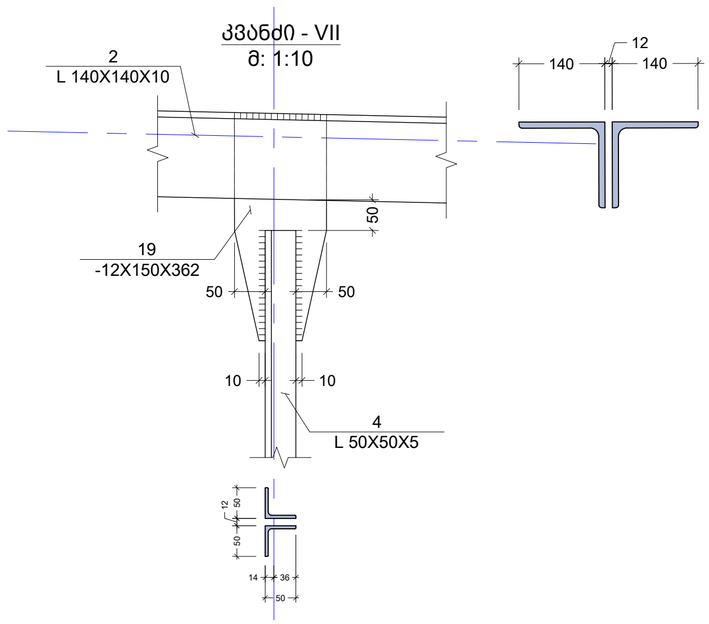

კვანძი - VIII
მ: 1:10

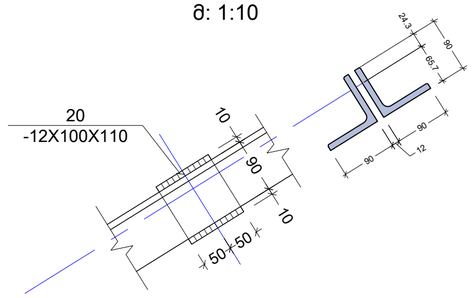

პოზ. N19
მ: 1:10

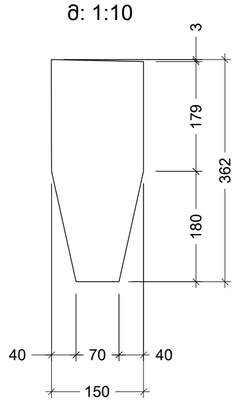

კვანძი - IX
მ: 1:10

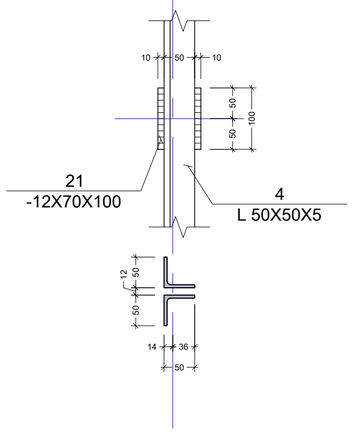

შენიშვნა:
NOTE:

No	Date	Revision	Issued by

სიტუაციური სქემა
KEY PLAN

მისამართი
ADDRESS
ქ.თბილისში, ავჭალაში
ხანძთელის ქუჩა N1

პროექტი
PROJECT
საწყობი

ნახაზი
DRWG.
ლითონის ნამწე T. - 3 კვანძი - VII VIII IX

შ.პ.ს "CONSTRUCTOR"

შესრულა:
ISSUED BY:
პაპა კაკალაძე

შეამოწმა
APPROVED BY:
პაპა კაკალაძე

ფაილი
FILE

პროექტის №:
PROJECT No 01

ფორმატი
PAPER SIZE
A3

მასშტაბი
SCALE

ნახ.კოდი
DRWG. No
S - 228

კორექტ.
REVISION

სტადია
STATUS
C.D.

ელემენტის მარკირება	პოზ. #	პროფილი	სტანდარტი	სიგრძე (მმ)	რაოდენობა (ც.)			სიგრძე (მ.)	წონა (კგ.)	ფოლადის მარკა
ლიტონის წამწე T. - 3	1	∟ 125 X 10	ГОСТ 8240-88	17900	1	X	2	35.80	674.47	
	2	∟ 140 X 10	ГОСТ 8240-88	17900	1	X	2	35.80	758.78	
	3	∟ 90 X 6	ГОСТ 8240-88	16000	1	X	2	32.00	262.25	
	4	∟ 50 X 5	ГОСТ 8240-88	5000	1	X	2	10.00	37.29	
	5	— 12 X 380	ГОСТ 19903-74	520	1	X	1	0.52	18.61	
	6	— 12 X 240	ГОСТ 19903-74	520	1	X	1	0.52	11.76	
	7	— 12 X 120	ГОСТ 19903-74	520	1	X	1	0.52	5.88	
	8	— 12 X 370	ГОСТ 19903-74	380	1	X	1	0.38	13.24	
	9	— 12 X 240	ГОСТ 19903-74	370	1	X	1	0.37	8.36	
	10	— 12 X 120	ГОСТ 19903-74	370	1	X	1	0.37	4.18	
	11	— 12 X 380	ГОСТ 19903-74	465	1	X	1	0.47	16.65	C275
	12	— 12 X 240	ГОСТ 19903-74	465	1	X	1	0.47	10.51	
	13	— 12 X 120	ГОСТ 19903-74	465	1	X	1	0.47	5.26	
	14	— 12 X 370	ГОСТ 19903-74	380	1	X	1	0.38	13.24	
	15	— 12 X 240	ГОСТ 19903-74	370	1	X	1	0.37	8.36	
	16	— 12 X 120	ГОСТ 19903-74	370	1	X	1	0.37	4.18	
	17	— 12 X 370	ГОСТ 19903-74	995	1	X	3	2.99	104.04	
	18	— 12 X 380	ГОСТ 19903-74	885	1	X	3	2.66	95.04	
	19	— 12 X 150	ГОСТ 19903-74	362	1	X	3	1.09	15.35	
	20	— 12 X 100	ГОСТ 19903-74	110	1	X	6	0.66	6.22	
	21	— 12 X 70	ГОСТ 19903-74	100	1	X	3	0.30	1.98	
									2076	

შენიშვნა:
NOTE:

No	Date	Revision	Issued by

სიტუაციური სქემა
KEY PLAN

მისამართი
ADDRESS
ქ.თბილისში, ავჭალაში
ხანძთელის ქუჩა N1

პროექტი
PROJECT
საწყობი

ნახაზი
DRWG.
ლიტონის წამწე T. - 3 სპეციფიკაცია

შ.პ.ს "CONSTRUCTOR"

	შეასრულა: ISSUED BY: ზაბა კაკალაძე	შეამოწმა APPROVED BY: ზაბა კაკალაძე
	ფაილი FILE	პროექტის №: PROJECT No 01
	ფორმატი PAPER SIZE A3	მასშტაბი SCALE
ნახ.კოდი DRWG. No S - 229	კორექტ. REVISION	სტადია STATUS C.D.

ლითონის წამწე T. - 4 გეომეტრიული სქემა
მ. 1:75

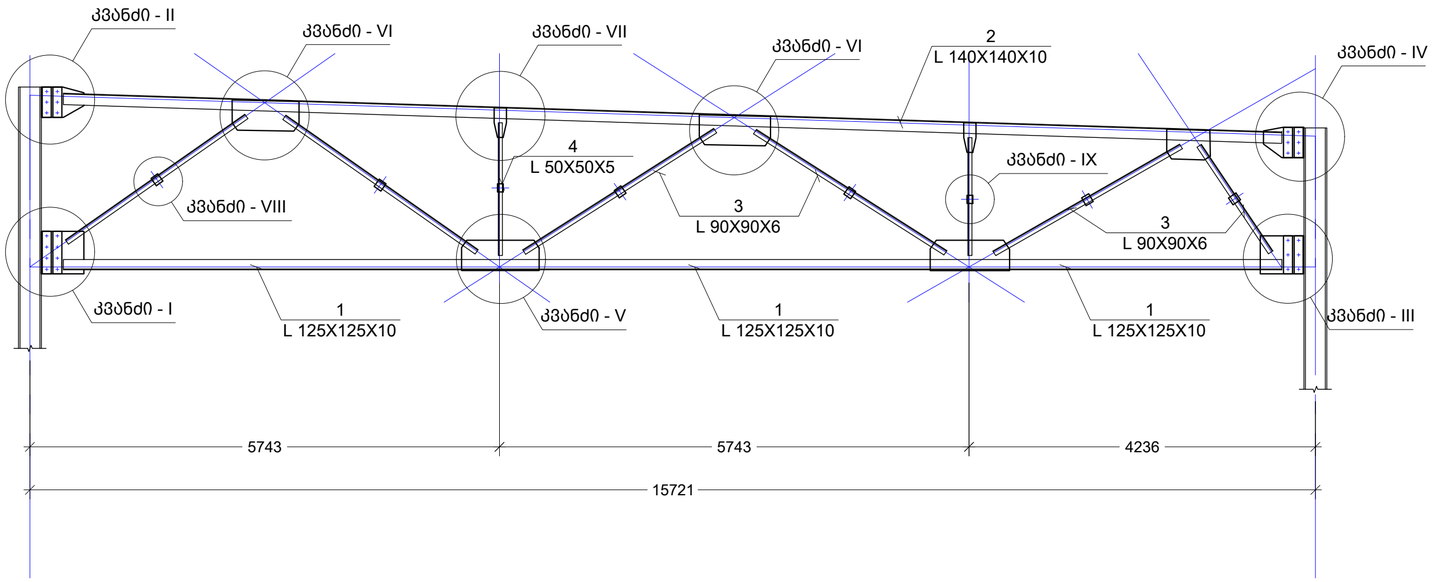

ლითონის წამწე T. - 4 საანგარიშო სქემა
მ. 1:75

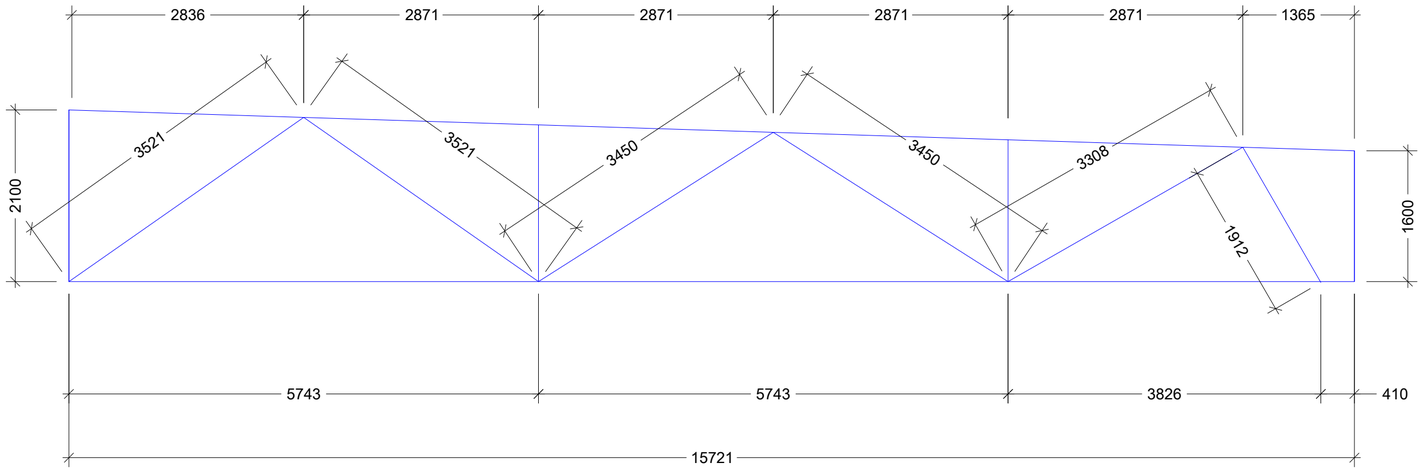

შენიშვნა:
NOTE:

No	Date	Revision	Issued by

სიტუაციური სქემა
KEY PLAN

მისამართი
ADDRESS
ქ.თბილისში, ავჭალაში
ხანძთელის ქუჩა N1

პროექტი
PROJECT
საწყობი

ნახაზი
DRWG.
ლითონის წამწე T. - 4

შ.პ.ს "CONSTRUCTOR"

შესრულა:
ISSUED BY:
პაპა კაკალაძე

შეამოწმა
APPROVED BY:
პაპა კაკალაძე

ფაილი
FILE

პროექტის №:
PROJECT No 01

ფორმატი
PAPER SIZE
A3

მასშტაბი
SCALE

ნახ.კოდი
DRWG. No
S - 230

კორექტ.
REVISION

სტადია
STATUS
C.D.

კვანძი - I
მ: 1:10

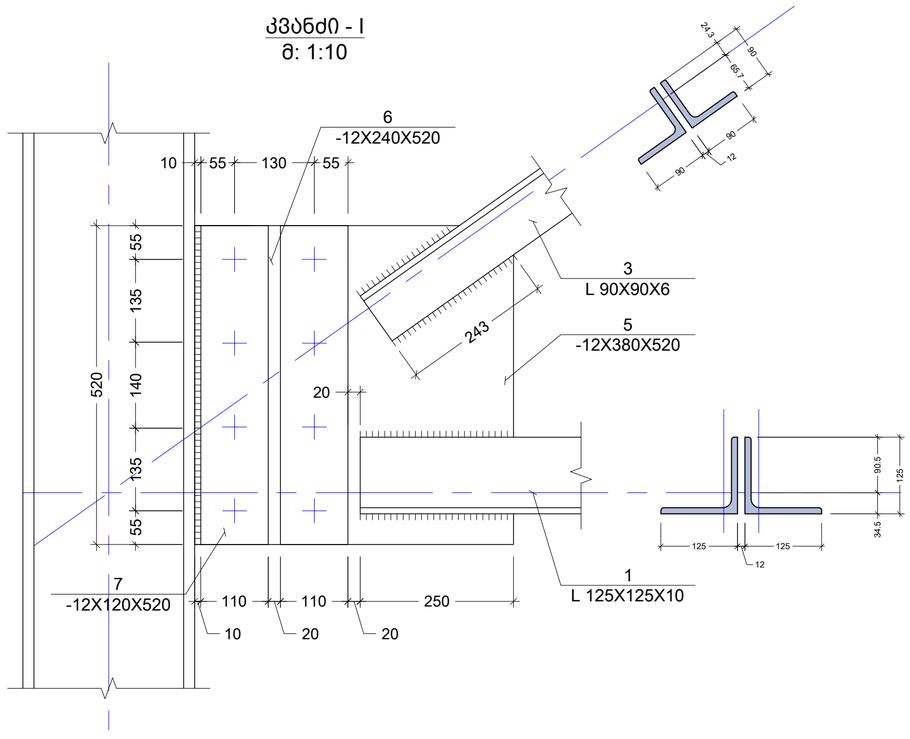

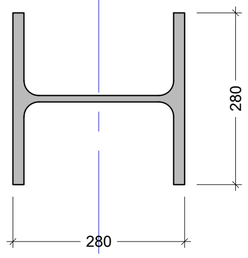

კვეთი 1 - 1
მ: 1:10

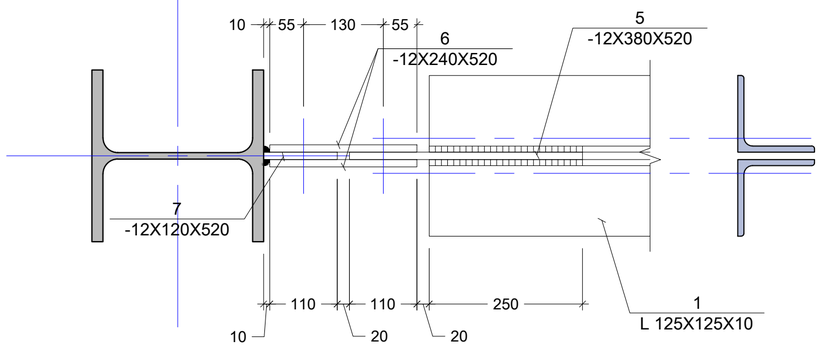

პოზ. N5
მ: 1:10

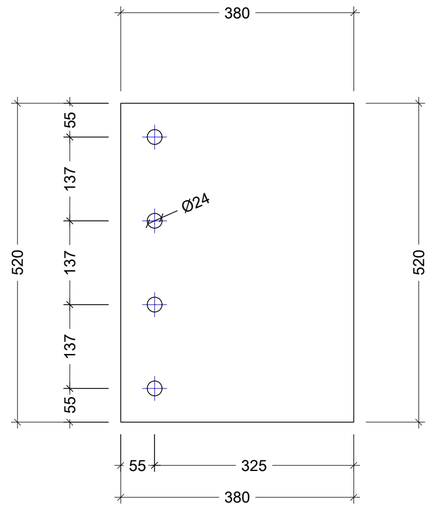

პოზ. N6
მ: 1:10

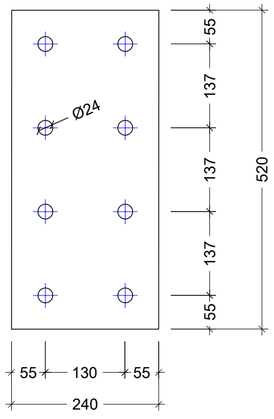

პოზ. N7
მ: 1:10

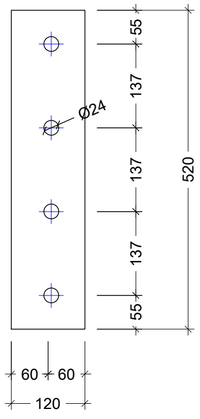

შენიშვნა:
NOTE:

No	Date	Revision	Issued by

სიტუაციური სქემა
KEY PLAN

მისამართი
ADDRESS
ქ.თბილისში, ავჭალაში
ხანძთელის ქუჩა N1

პროექტი
PROJECT
საწყობი

ნახაზი
DRWG.
ლითონის ნამწე T. - 4 კვანძი - I

შ.პ.ს "CONSTRUCTOR"

შესრულა: ISSUED BY: ზაბა კაკალაძე	შეამოწმა APPROVED BY: ზაბა კაკალაძე	
ფაილი FILE	პროექტის №: PROJECT No 01	
ფორმატი PAPER SIZE A3	მასშტაბი SCALE	
ნახ.კოდი DRWG. No S - 231	კორექტ. REVISION	სტატუს STATUS C.D.

კვანძი - II
მ: 1:10

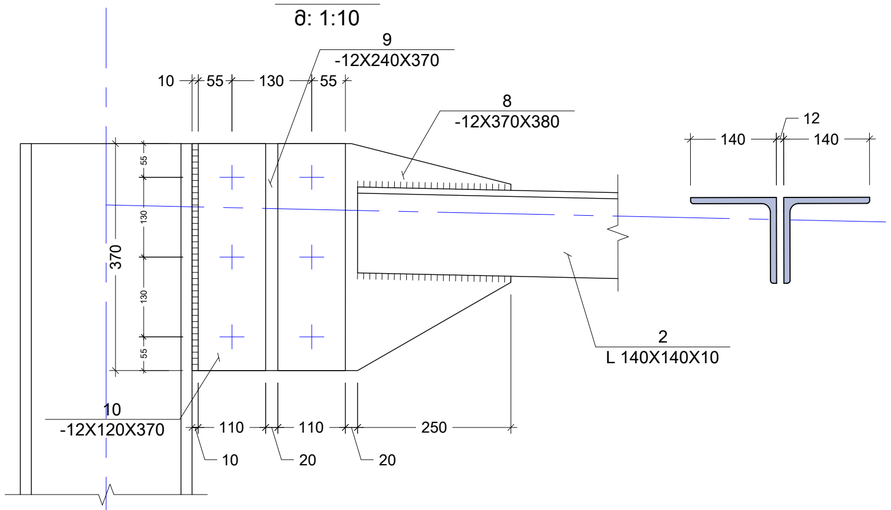

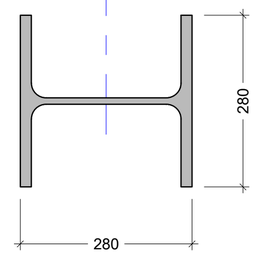

კვეთი 2 - 2
მ: 1:10

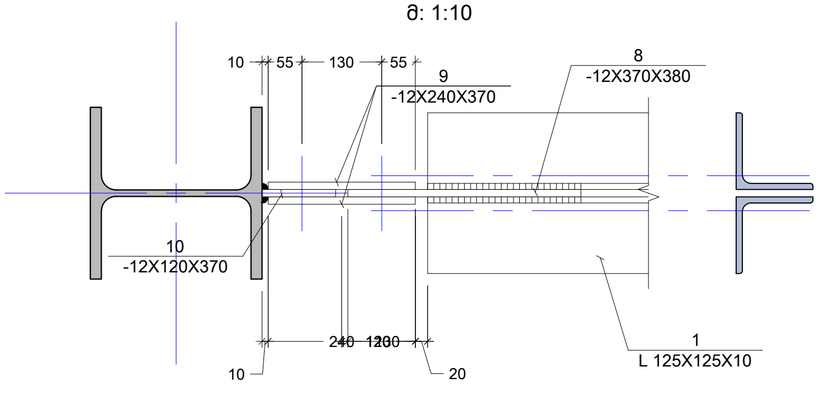

პოზ. N8
მ: 1:10

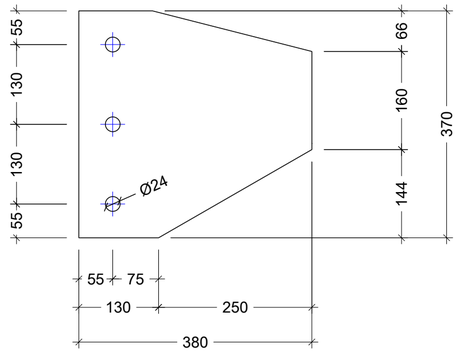

პოზ. N9
მ: 1:10

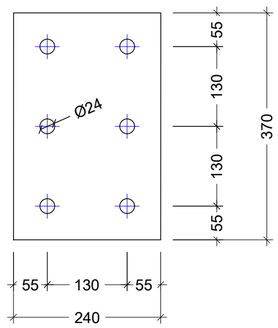

პოზ. N10
მ: 1:10

შენიშვნა:
NOTE:

No	Date	Revision	Issued by

სიტუაციური სქემა
KEY PLAN

მისამართი
ADDRESS
ქ.თბილისში, ავჭალაში
ხანძთელის ქუჩა N1

პროექტი
PROJECT
საწყობი

ნახაზი
DRWG.
ლითონის წამწე T. - 4 კვანძი - II

შ.პ.ს "CONSTRUCTOR"

შესრულა: ISSUED BY: ჯაბა კაკალაძე	შეამოწმა APPROVED BY: ჯაბა კაკალაძე	
ფაილი FILE	პროექტის №: PROJECT No 01	
ფორმატი PAPER SIZE A3	მასშტაბი SCALE	
ნახ.კოდი DRWG. No S - 232	კორექტ. REVISION	სტადია STATUS C.D.

კვანძი - III
მ: 1:10

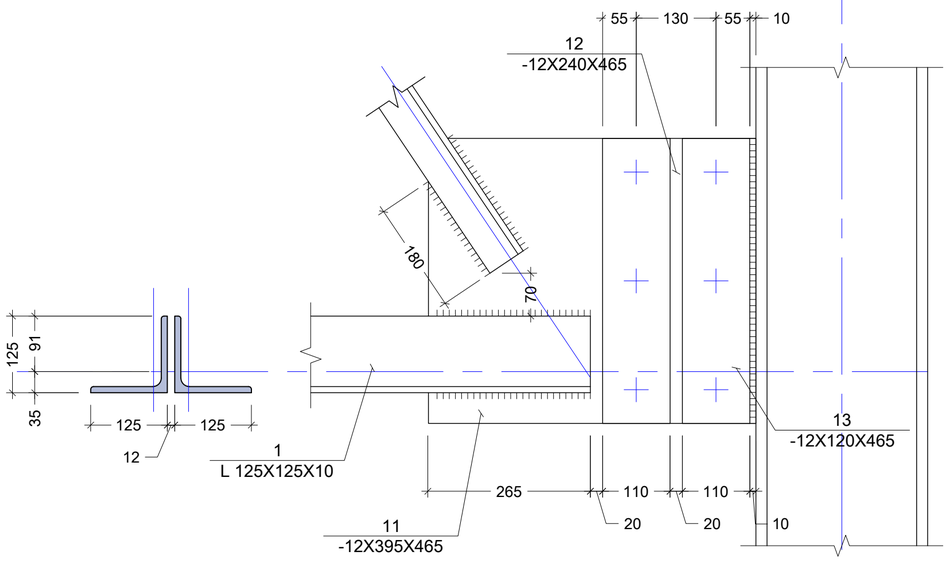

პოზ. N11
მ: 1:10

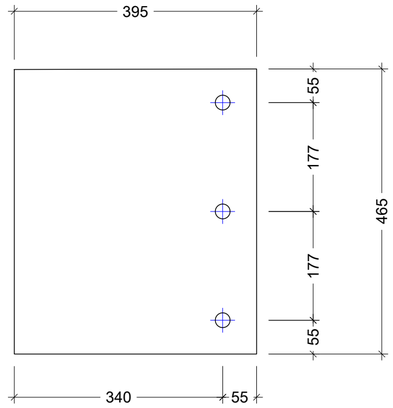

პოზ. N12
მ: 1:10

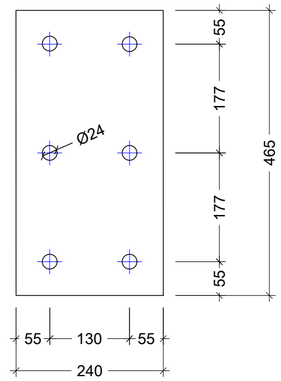

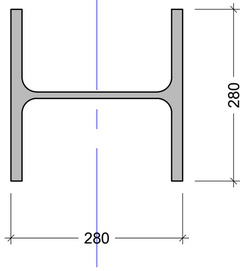

პოზ. N13
მ: 1:10

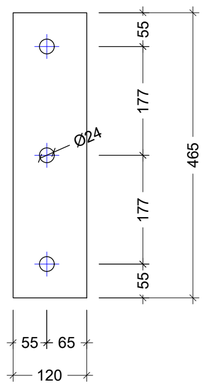

კვეთი 3 - 3
მ: 1:10

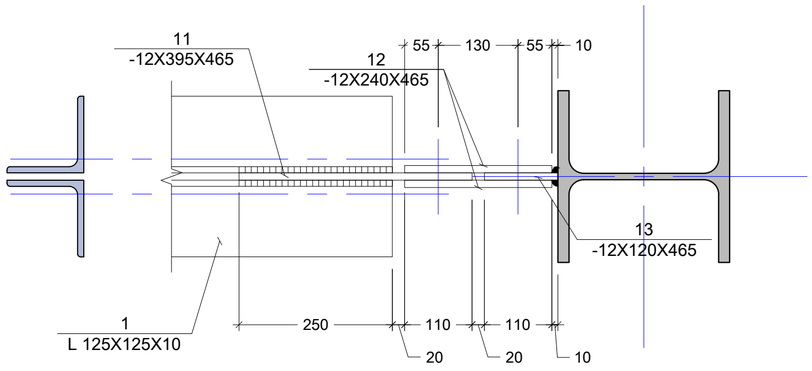

შენიშვნა:
NOTE:

No	Date	Revision	Issued by

სიტუაციური სქემა
KEY PLAN

მისამართი
ADDRESS
ქ.თბილისში, ავჭალაში ხანძთელის ქუჩა N1

პროექტი
PROJECT
საწყობი

ნახაზი
DRWG.
ლითონის წამწე T. - 4 კვანძი - III

შ.პ.ს "CONSTRUCTOR"

შესრულა:
ISSUED BY:
ზაბა კაკალაძე

შეამოწმა
APPROVED BY:
ზაბა კაკალაძე

ფაილი
FILE

პროექტის №:
PROJECT No 01

ფორმატი
PAPER SIZE
A3

მასშტაბი
SCALE

ნახ.კოდი
DRWG. No
S - 233

კორექტ.
REVISION

სტადია
STATUS
C.D.

კვანძი - IV
მ: 1:10

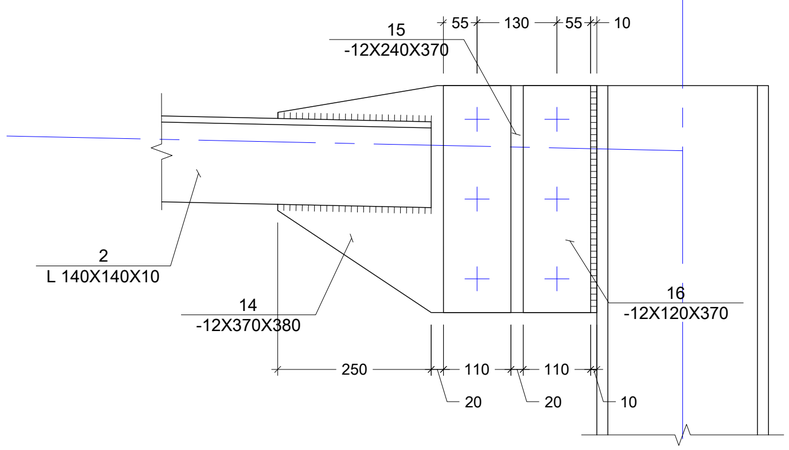

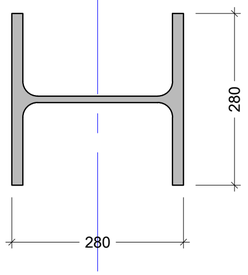

პოზ. N14
მ: 1:10

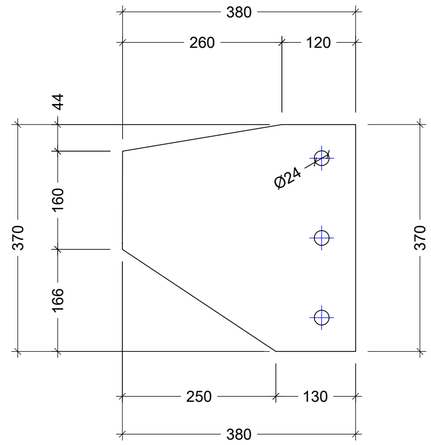

პოზ. N15
მ: 1:10

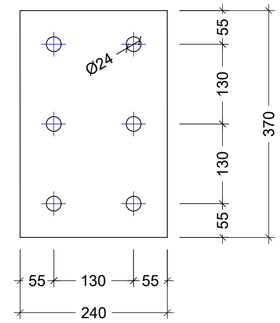

პოზ. N16
მ: 1:10

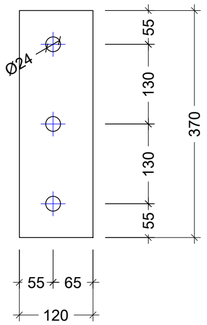

კვეთი 3 - 3
მ: 1:10

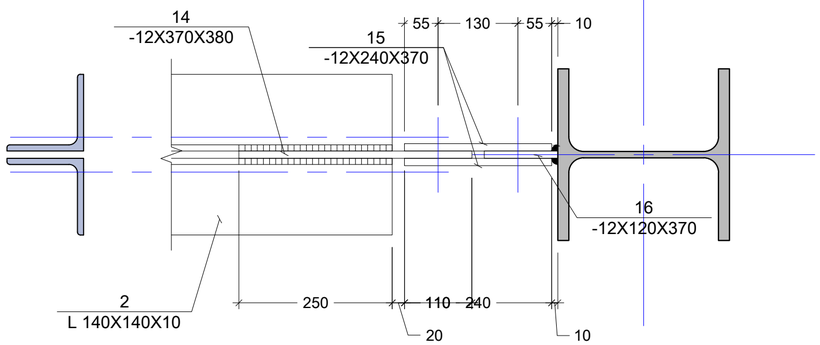

შენიშვნა:
NOTE:

No	Date	Revision	Issued by

სიტუაციური სქემა
KEY PLAN

მისამართი
ADDRESS
ქ.თბილისში, ავჭალაში
ხანძთელის ქუჩა N1

პროექტი
PROJECT
საწყობი

ნახაზი
DRWG.
ლითონის წამწე T. - 4 კვანძი - IV

შ.პ.ს "CONSTRUCTOR"

შესრულა:
ISSUED BY:
ზაბა კაკალაძე

შეამოწმა
APPROVED BY:
ზაბა კაკალაძე

ფაილი
FILE

პროექტის №:
PROJECT No 01

ფორმატი
PAPER SIZE
A3

მასშტაბი
SCALE

ნახ.კოდი
DRWG. No
S - 234

კორექტ.
REVISION

სტადია
STATUS
C.D.

კვანძი - V
მ: 1:10

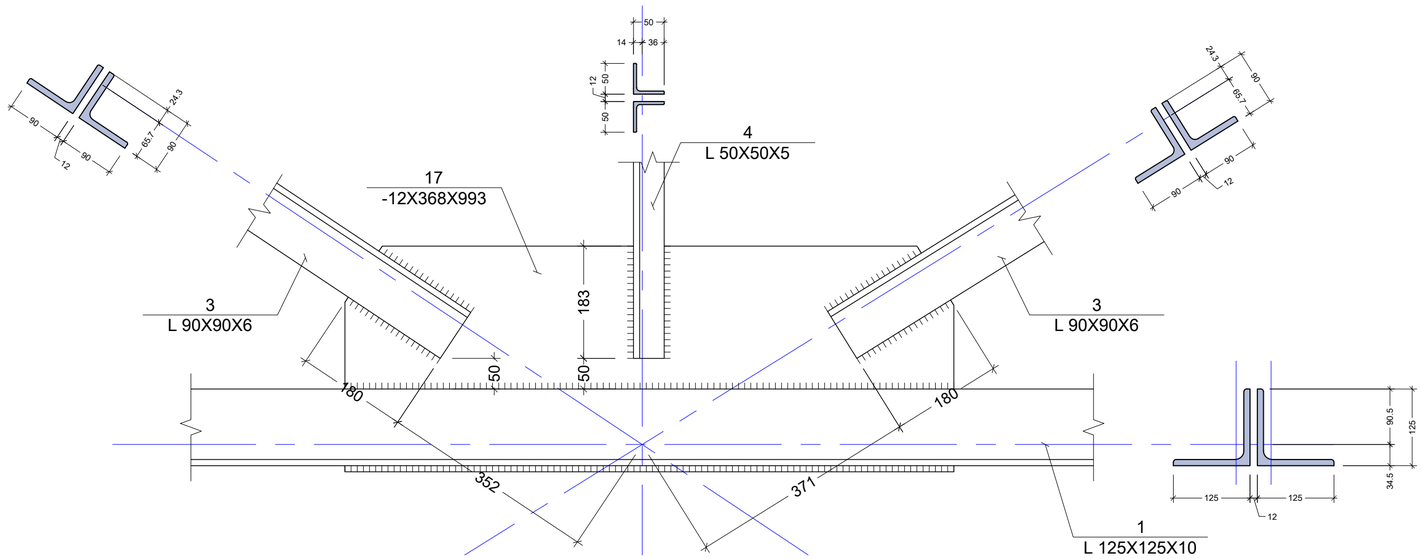

პოზ. N17
მ: 1:10

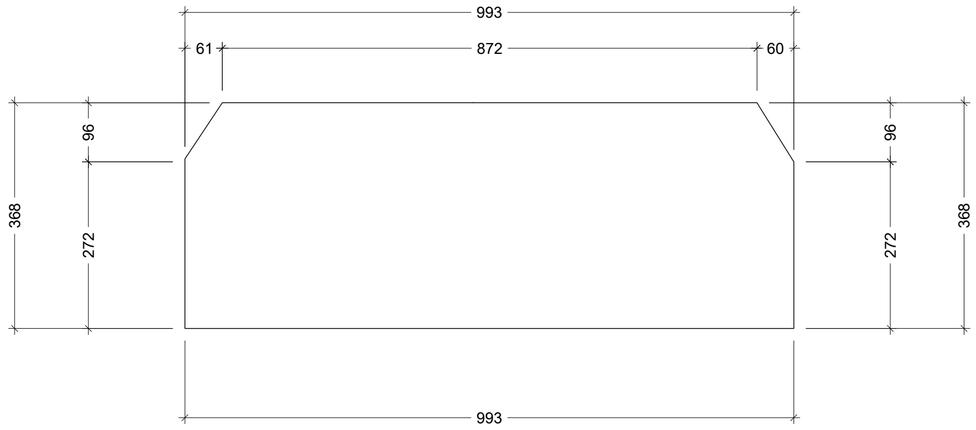

შენიშვნა:
NOTE:

No	Date	Revision	Issued by

სიტუაციური სქემა
KEY PLAN

მისამართი
ADDRESS
ქ.თბილისში, ავჭალაში
ხანძთელის ქუჩა N1

პროექტი
PROJECT
საწყობი

ნახაზი
DRWG.
ლითონის წამწე T. - 4 კვანძი - V

შ.პ.ს "CONSTRUCTOR"

შესრულა:
ISSUED BY:
პაპა კაკალაძე

შეამოწმა
APPROVED BY:
პაპა კაკალაძე

ფაილი
FILE

პროექტის №:
PROJECT No 01

ფორმატი
PAPER SIZE
A3

მასშტაბი
SCALE

ნახ.კოდი
DRWG. No
S - 235

კორექტ.
REVISION

სტადია
STATUS
C.D.

კვანძი - VI
მ: 1:10

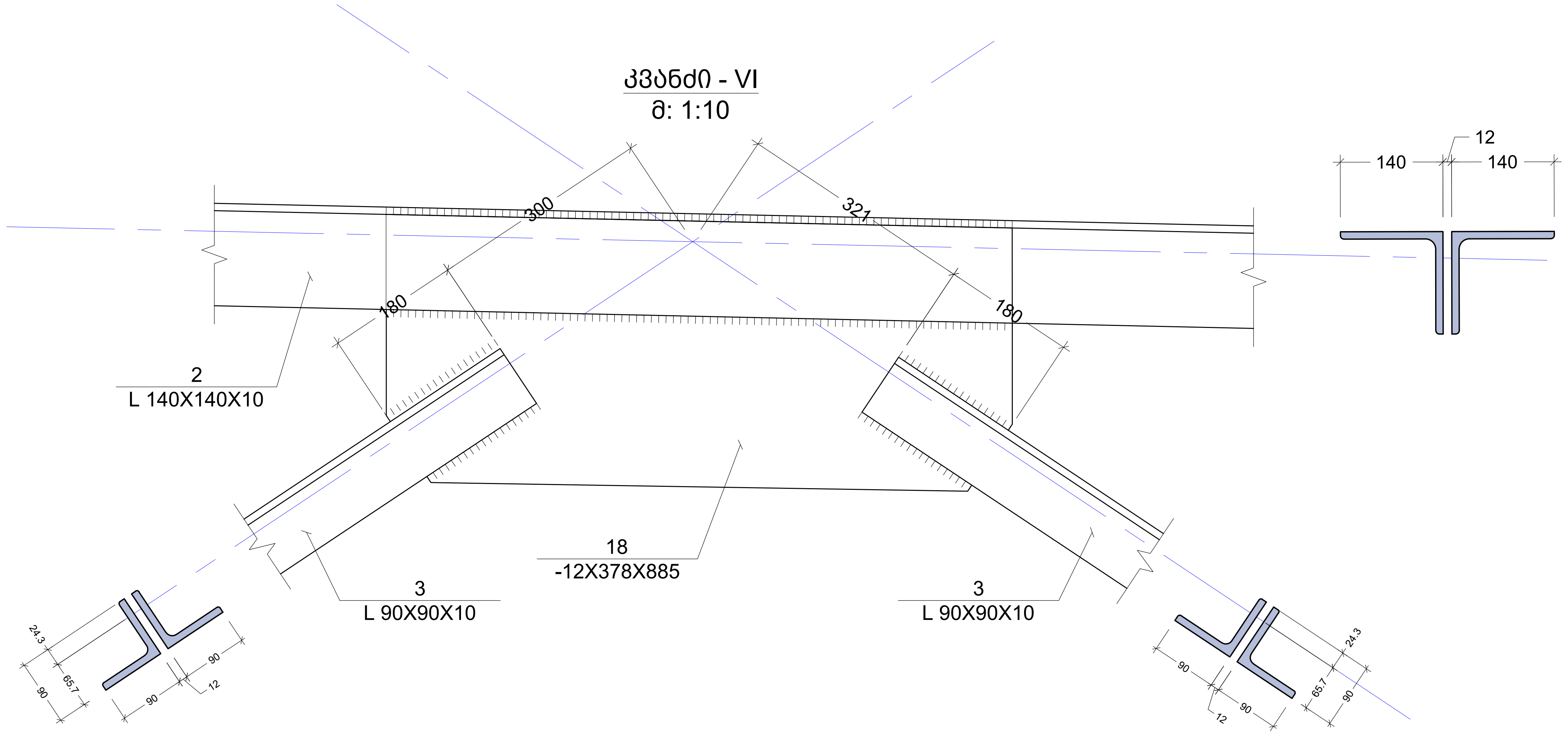

პოზ. N18
მ: 1:10

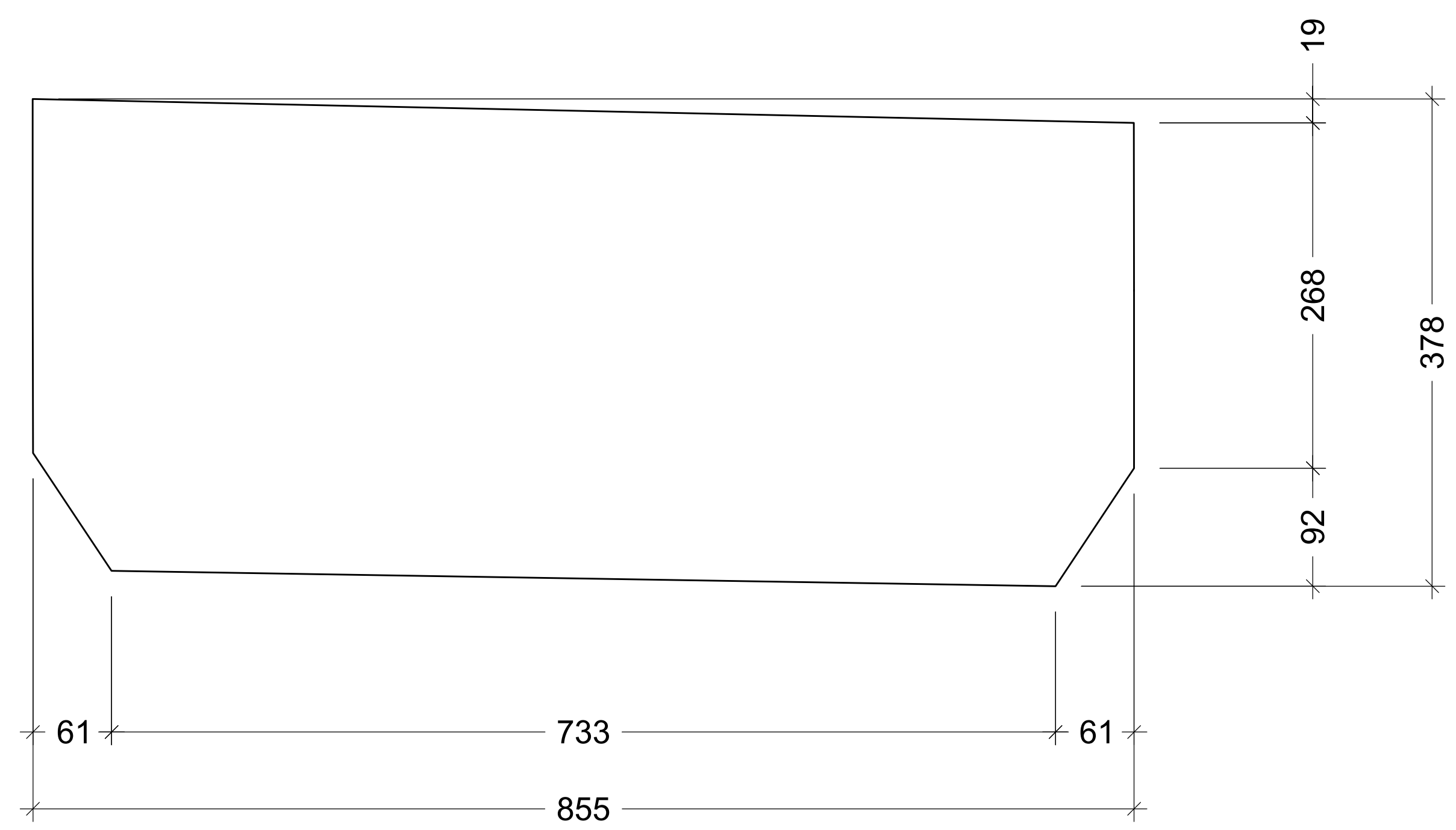

შენიშვნა:
NOTE:

No	Date	Revision	Issued by

სიტუაციური სქემა
KEY PLAN

მისამართი ADDRESS	ქ.თბილისში, ავჭალაში ხანძთელის ქუჩა N1
პროექტი PROJECT	საწყობი
ნახაზი DRWG.	ლითონის წამწე T. - 4 კვანძი - VI

შ.პ.ს "CONSTRUCTOR"

	შეასრულა: ISSUED BY: ჯაბა კაკალაძე	შეამოწმა APPROVED BY: ჯაბა კაკალაძე
	ფაილი FILE	პროექტის №: PROJECT No 01
	ფორმატი PAPER SIZE A3	მასშტაბი SCALE
ნახ.კოდი DRWG. No S - 236	კორექტ. REVISION	სტადია STATUS C.D.

კვანძი - VII
მ: 1:10

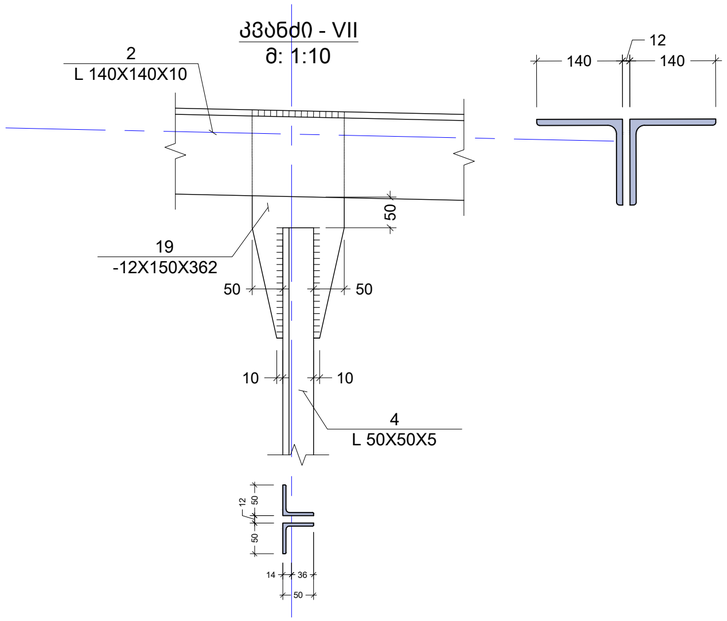

პოზ. N19
მ: 1:10

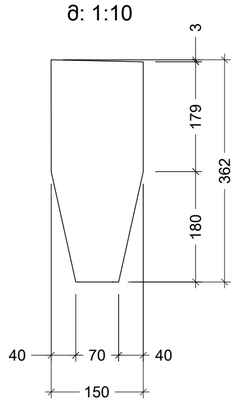

კვანძი - VIII
მ: 1:10

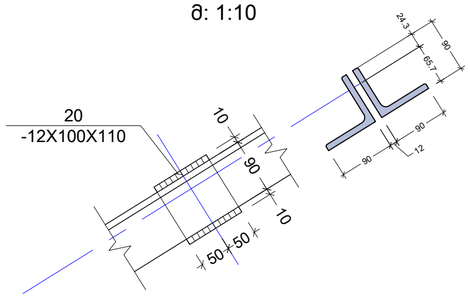

კვანძი - IX
მ: 1:10

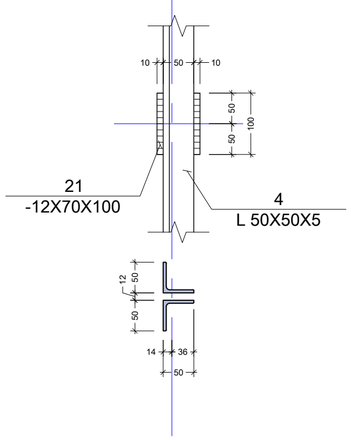

შენიშვნა:
NOTE:

No	Date	Revision	Issued by

სიტუაციური სქემა
KEY PLAN

მისამართი
ADDRESS
ქ.თბილისში, ავჭალაში
ხანძთელის ქუჩა N1

პროექტი
PROJECT
საწყობი

ნახაზი
DRWG.
ლითონის წამწე T. - 4 კვანძი - VII VIII IX

შ.პ.ს "CONSTRUCTOR"

შესრულა:
ISSUED BY:
პაპა კაკალაძე

შეამოწმა
APPROVED BY:
პაპა კაკალაძე

ფაილი
FILE

პროექტის №:
PROJECT No 01

ფორმატი
PAPER SIZE
A3

მასშტაბი
SCALE

ნახ.კოდი
DRWG. No
S - 237

კორექტ.
REVISION

სტადია
STATUS
C.D.

ელემენტის მარკირება	პოზ. #	პროფილი	სტანდარტი	სიგრძე (მმ)	რაოდენობა (ც.)			სიგრძე (მ.)	წონა (კგ.)	ფოლადის მარკა
ლიტონის წამწე T. - 4	1	∟ 125 X 10	ГОСТ 8240-88	15400	1	X	2	30.80	580.27	
	2	∟ 140 X 10	ГОСТ 8240-88	15400	1	X	2	30.80	652.81	
	3	∟ 90 X 6	ГОСТ 8240-88	15000	1	X	2	30.00	245.86	
	4	∟ 50 X 5	ГОСТ 8240-88	5000	1	X	2	10.00	37.29	
	5	— 12 X 380	ГОСТ 19903-74	520	1	X	1	0.52	18.61	
	6	— 12 X 240	ГОСТ 19903-74	520	1	X	1	0.52	11.76	
	7	— 12 X 120	ГОСТ 19903-74	520	1	X	1	0.52	5.88	
	8	— 12 X 370	ГОСТ 19903-74	380	1	X	1	0.38	13.24	
	9	— 12 X 240	ГОСТ 19903-74	370	1	X	1	0.37	8.36	
	10	— 12 X 120	ГОСТ 19903-74	370	1	X	1	0.37	4.18	
	11	— 12 X 395	ГОСТ 19903-74	465	1	X	1	0.47	17.30	C275
	12	— 12 X 240	ГОСТ 19903-74	465	1	X	1	0.47	10.51	
	13	— 12 X 120	ГОСТ 19903-74	465	1	X	1	0.47	5.26	
	14	— 12 X 370	ГОСТ 19903-74	380	1	X	1	0.38	13.24	
	15	— 12 X 240	ГОСТ 19903-74	370	1	X	1	0.37	8.36	
	16	— 12 X 120	ГОСТ 19903-74	370	1	X	1	0.37	4.18	
	17	— 12 X 370	ГОСТ 19903-74	995	1	X	3	2.99	104.04	
	18	— 12 X 380	ГОСТ 19903-74	885	1	X	3	2.66	95.04	
	19	— 12 X 150	ГОСТ 19903-74	362	1	X	3	1.09	15.35	
	20	— 12 X 100	ГОСТ 19903-74	110	1	X	6	0.66	6.22	
	21	— 12 X 70	ГОСТ 19903-74	100	1	X	3	0.30	1.98	
									1860	

შენიშვნა:
NOTE:

No	Date	Revision	Issued by

სიტუაციური სქემა
KEY PLAN

მისამართი
ADDRESS
ქ.თბილისში, ავჭალაში
ხანძთელის ქუჩა N1

პროექტი
PROJECT
საწყობი

ნახაზი
DRWG.
ლიტონის წამწე T. - 4 სპეციფიკაცია

შ.პ.ს "CONSTRUCTOR"

შესრულა:
ISSUED BY:
პაპა კაკალაძე

შეამოწმა
APPROVED BY:
პაპა კაკალაძე

ფაილი
FILE

პროექტის №:
PROJECT No 01

ფორმატი
PAPER SIZE
A3

მასშტაბი
SCALE

ნახ.კოდი
DRWG. No
S - 238

კორექტ.
REVISION

სტადია
STATUS
C.D.

ლითონის წამწე T. - 5 გეომეტრიული სქემა
მ. 1:75

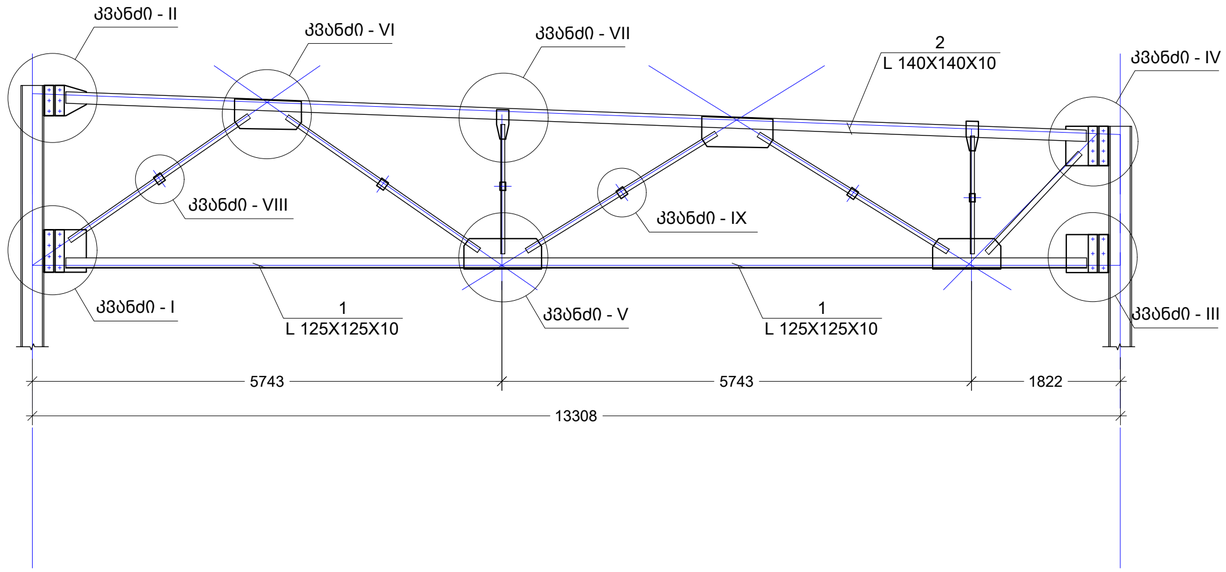

ლითონის წამწე T. - 5 საანგარიშო სქემა
მ. 1:75

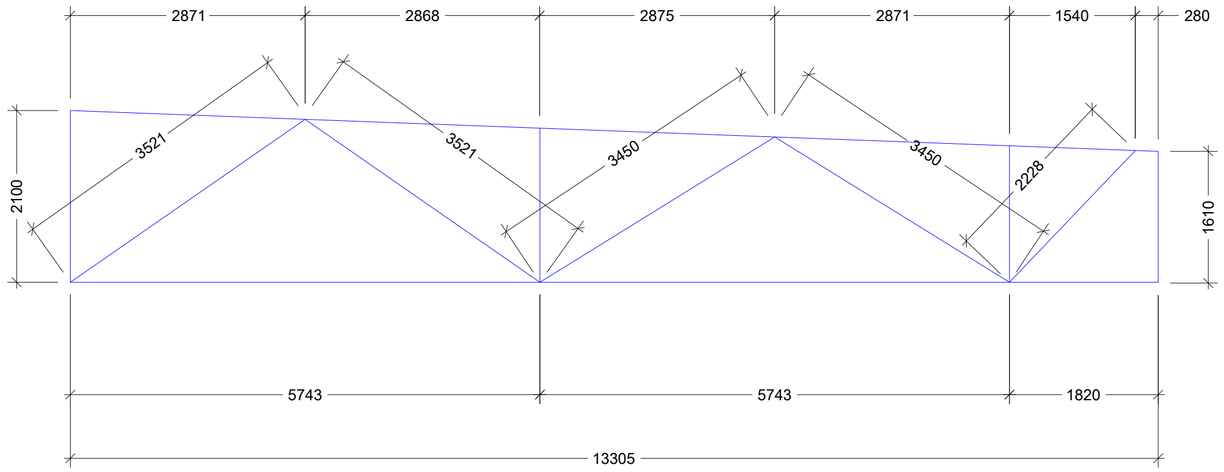

შენიშვნა:
NOTE:

No	Date	Revision	Issued by

სიტუაციური სქემა
KEY PLAN

მისამართი
ADDRESS
ქ.თბილისში, ავჭალაში
ხანძთელის ქუჩა N1

პროექტი
PROJECT
საწყობი

ნახაზი
DRWG.
ლითონის წამწე T. - 5

შ.პ.ს "CONSTRUCTOR"

შესრულა:
ISSUED BY:
პაპა კაკალაძე

შეამოწმა
APPROVED BY:
პაპა კაკალაძე

ფაილი
FILE

პროექტის №:
PROJECT No 01

ფორმატი
PAPER SIZE
A3

მასშტაბი
SCALE

ნახ.კოდი
DRWG. No
S - 239

კორექტ.
REVISION

სტადია
STATUS
C.D.

კვანძი - I
მ: 1:10

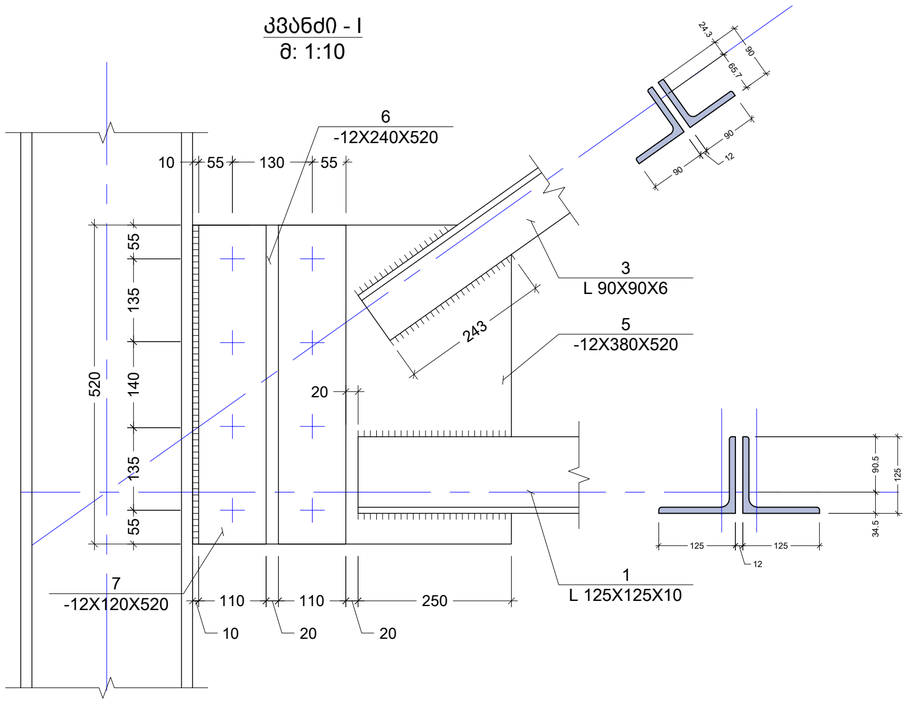

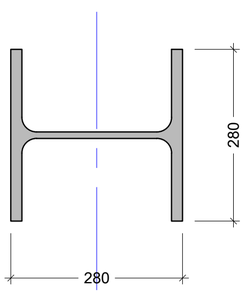

კვეთი 1 - 1
მ: 1:10

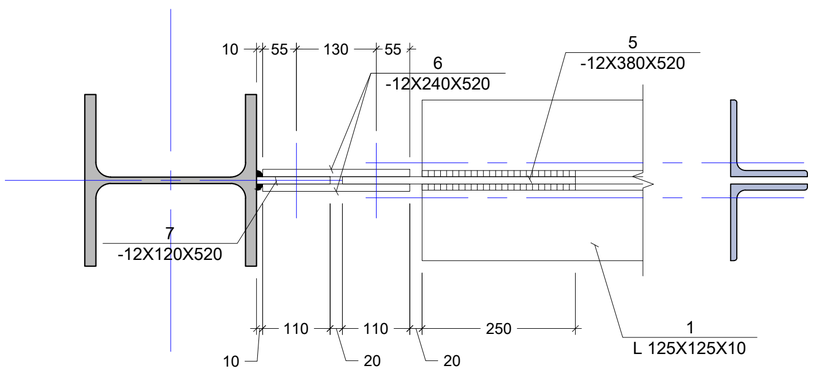

პოზ. N5
მ: 1:10

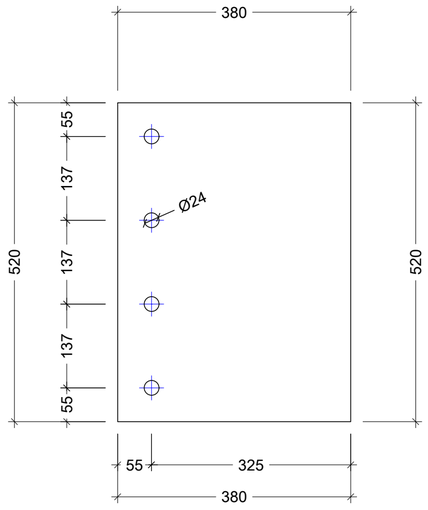

პოზ. N6
მ: 1:10

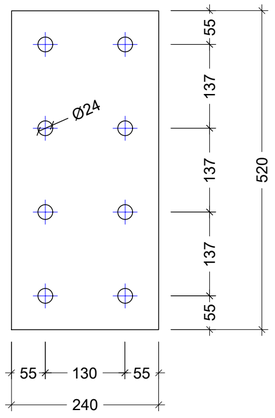

პოზ. N7
მ: 1:10

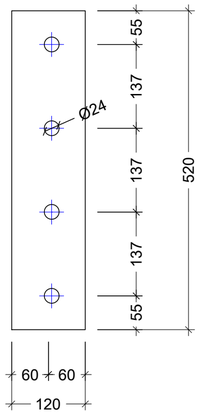

შენიშვნა:
NOTE:

No	Date	Revision	Issued by

სიტუაციური სქემა
KEY PLAN

მისამართი
ADDRESS
ქ.თბილისში, ავჭალაში
ხანძთელის ქუჩა N1

პროექტი
PROJECT
საწყობი

ნახაზი
DRWG.
ლიითონის ნამწე T. - 5 კვანძი - I

შ.პ.ს "CONSTRUCTOR"

შესრულა:
ISSUED BY:
პაპა კაკალაძე

შეამოწმა
APPROVED BY:
პაპა კაკალაძე

ფაილი
FILE

პროექტის №:
PROJECT No 01

ფორმატი
PAPER SIZE
A3

მასშტაბი
SCALE

ნახ.კოდი
DRWG. No
S - 241

კორექტ.
REVISION

სტადია
STATUS
C.D.

კვანძი - II
მ: 1:10

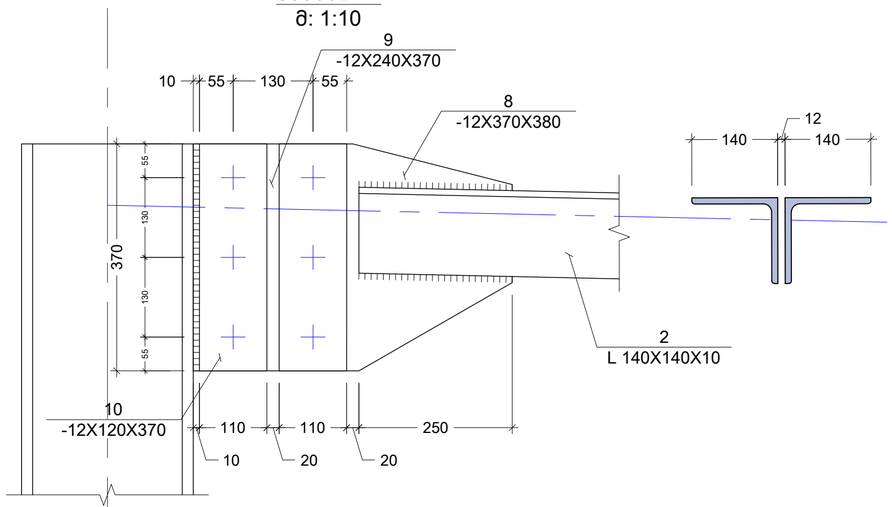

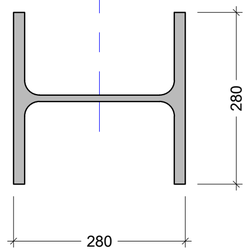

პოზ. N8
მ: 1:10

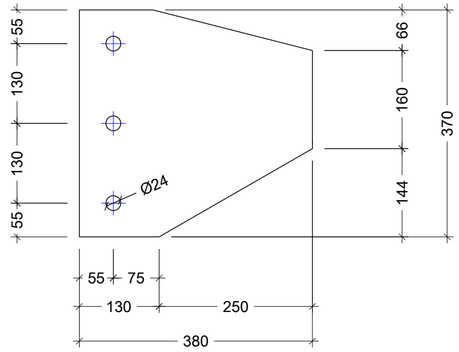

პოზ. N9
მ: 1:10

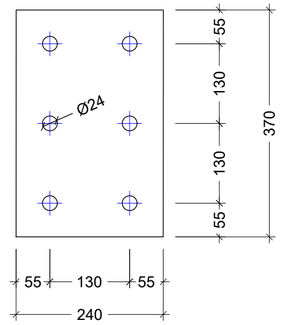

პოზ. N10
მ: 1:10

კვეთი 2 - 2
მ: 1:10

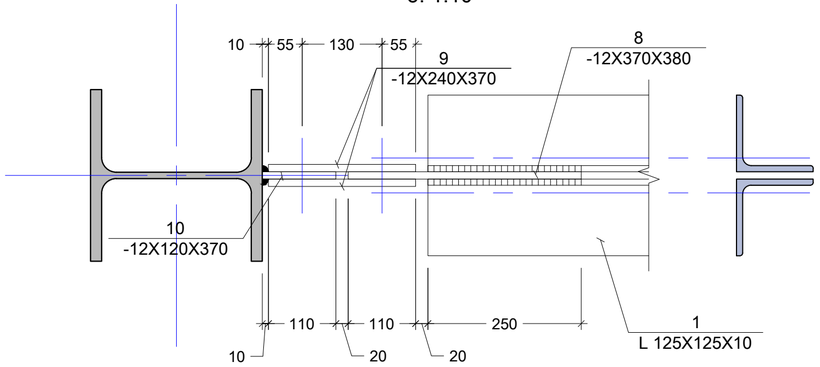

შენიშვნა:
NOTE:

No	Date	Revision	Issued by

სიტუაციური სქემა
KEY PLAN

მისამართი
ADDRESS
ქ.თბილისში, ავჭალაში
ხანძთელის ქუჩა N1

პროექტი
PROJECT
საწყობი

ნახაზი
DRWG.
ლითონის წამწე T. - 5 კვანძი - II

შ.პ.ს "CONSTRUCTOR"

შესრულა:
ISSUED BY:
ზაბა კაკალაძე

შეამოწმა
APPROVED BY:
ზაბა კაკალაძე

ფაილი
FILE

პროექტის №:
PROJECT No 01

ფორმატი
PAPER SIZE
A3

მასშტაბი
SCALE

ნახ.კოდი
DRWG. No
S - 242

კორექტ.
REVISION

სტადია
STATUS
C.D.

კვანძი - III
მ: 1:10

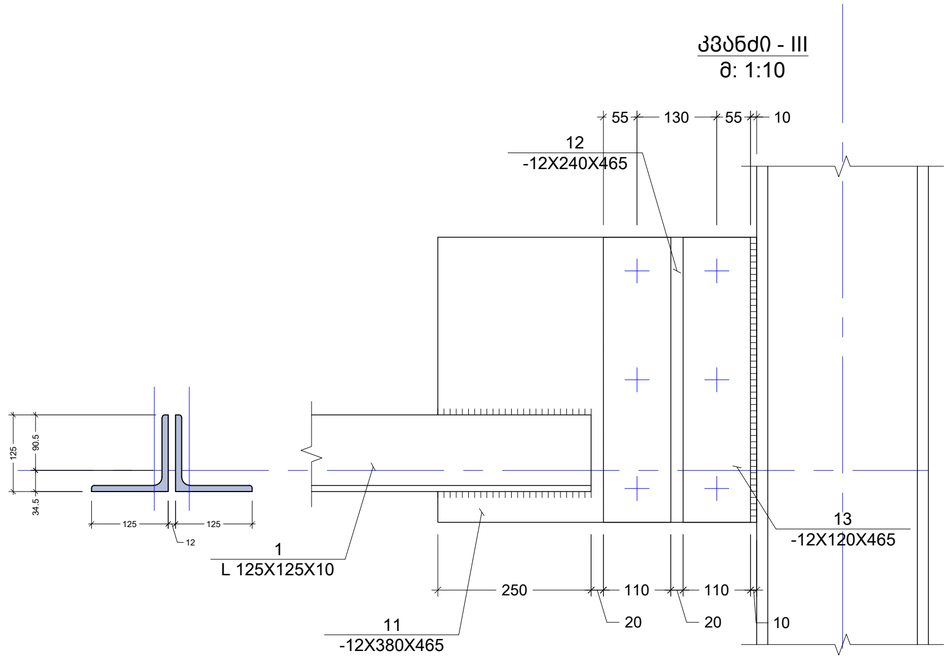

პოზ. N11
მ: 1:10

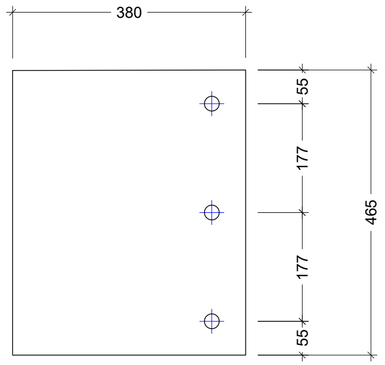

პოზ. N12
მ: 1:10

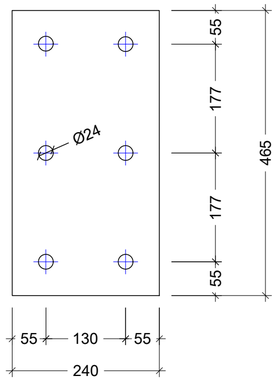

პოზ. N13
მ: 1:10

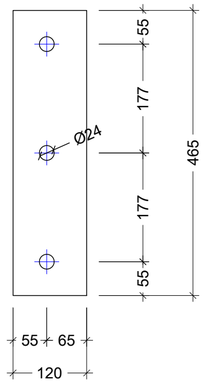

კვეთი 3 - 3
მ: 1:10

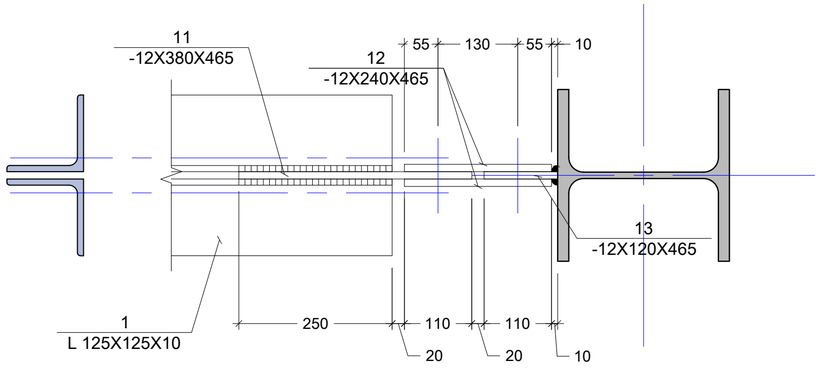

შენიშვნა:
NOTE:

No	Date	Revision	Issued by

სიტუაციური სქემა
KEY PLAN

მისამართი
ADDRESS
ქ.თბილისში, ავჭალაში
ხანძთელის ქუჩა N1

პროექტი
PROJECT
საწყობი

ნახაზი
DRWG.
ლითონის წამწე T. - 5 კვანძი - III

შ.პ.ს "CONSTRUCTOR"

შესრულა:
ISSUED BY:
ჯაბა კაკალაძე

შეამოწმა
APPROVED BY:
ჯაბა კაკალაძე

ფაილი
FILE

პროექტის №:
PROJECT No 01

ფორმატი
PAPER SIZE
A3

მასშტაბი
SCALE

ნახ.კოდი
DRWG. No
S - 243

კორექტ.
REVISION

სტადია
STATUS
C.D.

კვანძი - IV
მ: 1:10

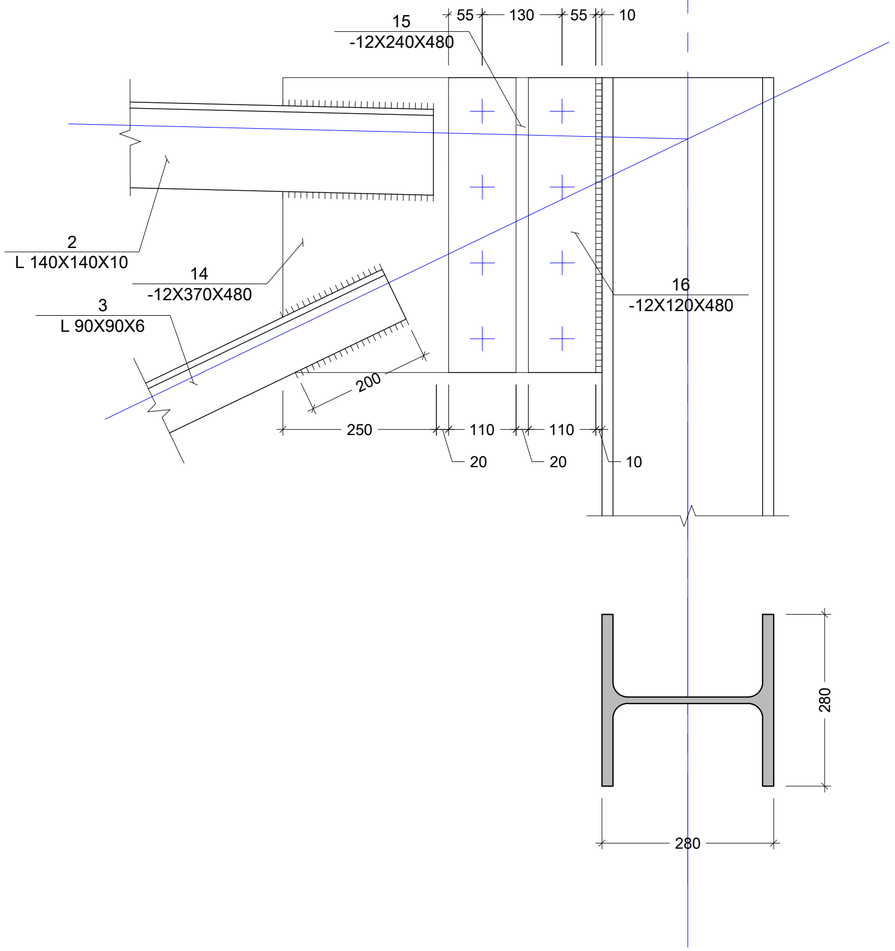

პოზ. N14
მ: 1:10

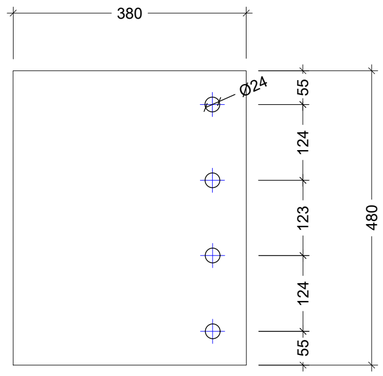

პოზ. N15
მ: 1:10

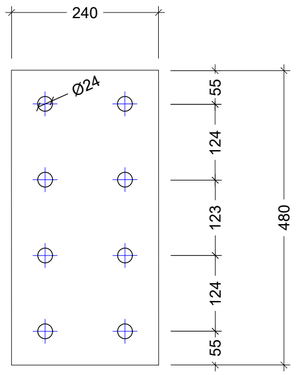

პოზ. N16
მ: 1:10

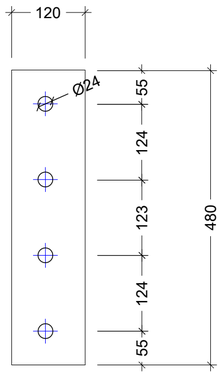

კვეთი 3 - 3
მ: 1:10

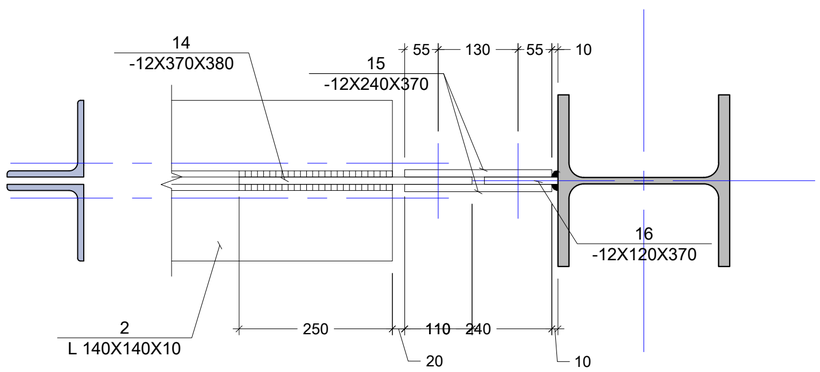

შენიშვნა:
NOTE:

No	Date	Revision	Issued by

სიტუაციური სქემა
KEY PLAN

მისამართი
ADDRESS
ქ.თბილისში, ავჭალაში
ხანძთელის ქუჩა N1

პროექტი
PROJECT
საწყობი

ნახაზი
DRWG.
ლითონის ნამწე T. - 5 კვანძი - IV

შ.პ.ს "CONSTRUCTOR"

შესრულა:
ISSUED BY:
პაპა კაკალაძე

შეამოწმა
APPROVED BY:
პაპა კაკალაძე

ფაილი
FILE

პროექტის №:
PROJECT No 01

ფორმატი
PAPER SIZE
A3

მასშტაბი
SCALE

ნახ.კოდი
DRWG. No
S - 244

კორექტ.
REVISION

სტადია
STATUS
C.D.

კვანძი - V
მ: 1:10

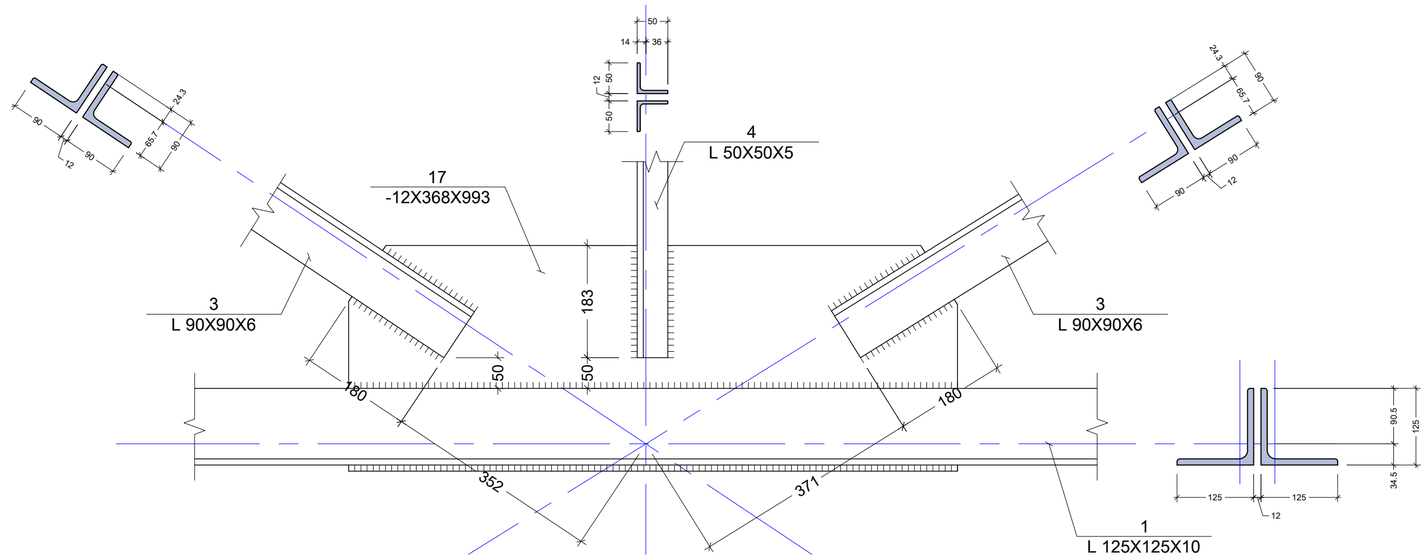

პოზ. N17
მ: 1:10

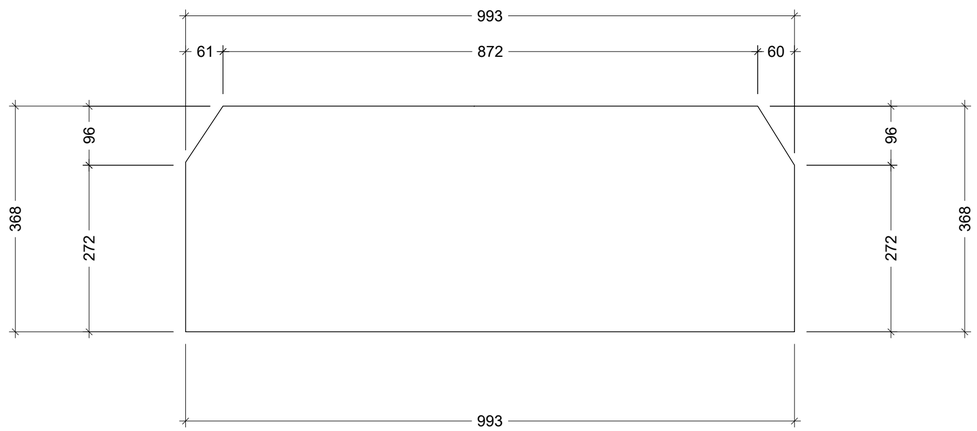

შენიშვნა:
NOTE:

No	Date	Revision	Issued by

სიტუაციური სქემა
KEY PLAN

მისამართი
ADDRESS
ქ.თბილისში, ავჭალაში
ხანძთელის ქუჩა N1

პროექტი
PROJECT
საწყობი

ნახაზი
DRWG.
ლითონის წამწე T. - 5 კვანძი - V

შ.პ.ს "CONSTRUCTOR"

შესრულა:
ISSUED BY:
პაპა კაკალაძე

შეამოწმა
APPROVED BY:
პაპა კაკალაძე

ფაილი
FILE

პროექტის №:
PROJECT No 01

ფორმატი
PAPER SIZE
A3

მასშტაბი
SCALE

ნახ.კოდი
DRWG. No
S - 245

კორექტ.
REVISION

სტადია
STATUS
C.D.

კვანძი - VI
მ: 1:10

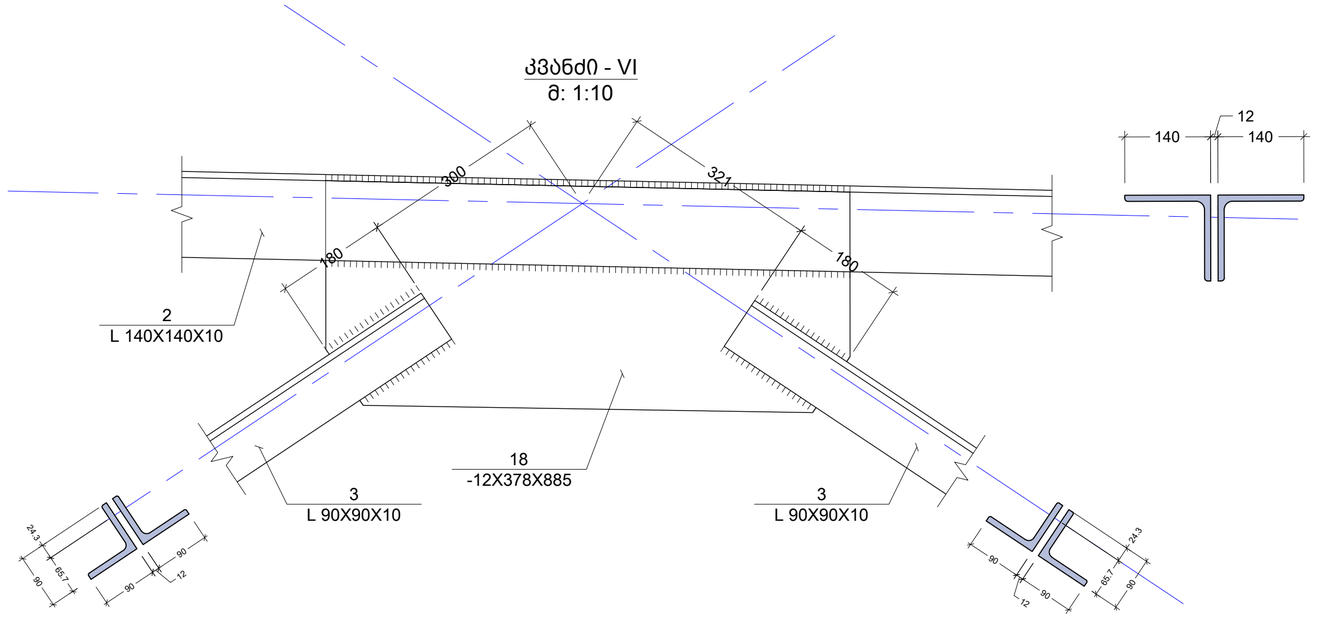

პოზ. N18
მ: 1:10

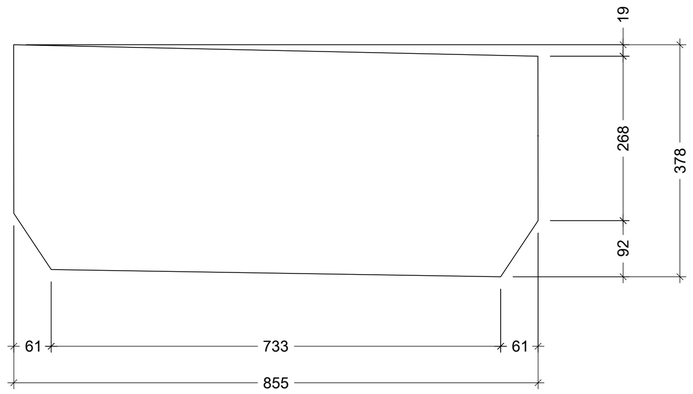

შენიშვნა:
NOTE:

No	Date	Revision	Issued by

სიტუაციური სქემა
KEY PLAN

მისამართი
ADDRESS
ქ.თბილისში, ავჭალაში
ხანძთელის ქუჩა N1

პროექტი
PROJECT
საწყობი

ნახაზი
DRWG.
ლითონის წამწე T. - 5 კვანძი - VI

შ.პ.ს "CONSTRUCTOR"

შესრულა:
ISSUED BY:
პაპა კაკალაძე

შეამოწმა
APPROVED BY:
პაპა კაკალაძე

ფაილი
FILE

პროექტის №:
PROJECT No 01

ფორმატი
PAPER SIZE
A3

მასშტაბი
SCALE

ნახ.კოდი
DRWG. No
S - 246

კორექტ.
REVISION

სტადია
STATUS
C.D.

კვანძი - VII
მ: 1:10

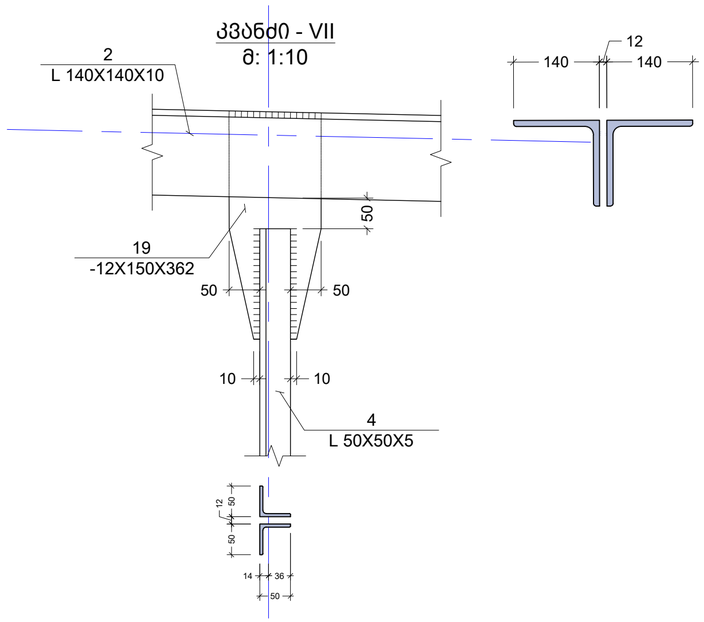

კვანძი - VIII
მ: 1:10

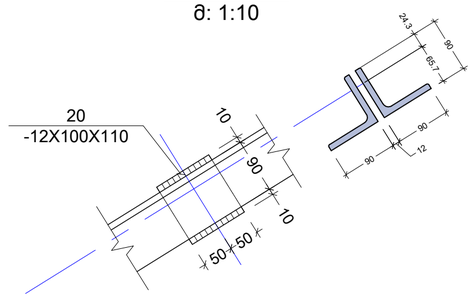

პოზ. N19
მ: 1:10

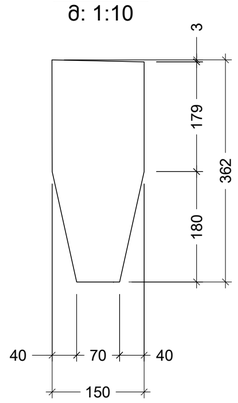

კვანძი - IX
მ: 1:10

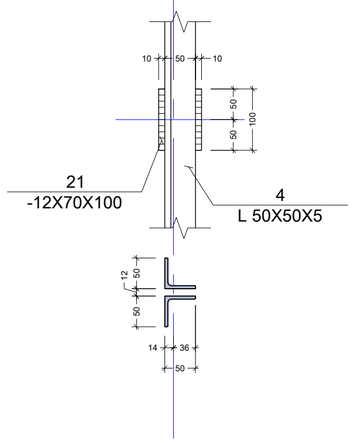

შენიშვნა:
NOTE:

No	Date	Revision	Issued by

სიტუაციური სქემა
KEY PLAN

მისამართი
ADDRESS
ქ.თბილისში, ავჭალაში
ხანძთელის ქუჩა N1

პროექტი
PROJECT
საწყობი

ნახაზი
DRWG.
ლითონის წამწე T. - 5 კვანძი - VII VIII IX

შ.პ.ს "CONSTRUCTOR"

შესრულა:
ISSUED BY:
პაპა კაკალაძე

შეამოწმა
APPROVED BY:
პაპა კაკალაძე

ფაილი
FILE

პროექტის №:
PROJECT No 01

ფორმატი
PAPER SIZE
A3

მასშტაბი
SCALE

ნახ.კოდი
DRWG. No
S - 247

კორექტ.
REVISION

სტადია
STATUS
C.D.

ელემენტის მარკირება	პოზ. #	პროფილი	სტანდარტი	სიგრძე (მმ)	რაოდენობა (ც.)			სიმრავე (მ.)	წონა (კგ.)	ფოლადის მარკა
ლიმონის წამწე T. - 5	1	∟ 125 X 10	ГОСТ 8240-88	13000	1	X	2	26.00	489.84	
	2	∟ 140 X 10	ГОСТ 8240-88	13000	1	X	2	26.00	551.07	
	3	∟ 90 X 6	ГОСТ 8240-88	13000	1	X	2	26.00	213.08	
	4	∟ 50 X 5	ГОСТ 8240-88	3000	1	X	2	6.00	22.37	
	5	— 12 X 380	ГОСТ 19903-74	520	1	X	1	0.52	18.61	
	6	— 12 X 240	ГОСТ 19903-74	520	1	X	1	0.52	11.76	
	7	— 12 X 120	ГОСТ 19903-74	520	1	X	1	0.52	5.88	
	8	— 12 X 370	ГОСТ 19903-74	380	1	X	1	0.38	13.24	
	9	— 12 X 240	ГОСТ 19903-74	370	1	X	1	0.37	8.36	
	10	— 12 X 120	ГОСТ 19903-74	370	1	X	1	0.37	4.18	
	11	— 12 X 395	ГОСТ 19903-74	465	1	X	1	0.47	17.30	C275
	12	— 12 X 240	ГОСТ 19903-74	465	1	X	1	0.47	10.51	
	13	— 12 X 120	ГОСТ 19903-74	465	1	X	1	0.47	5.26	
	14	— 12 X 370	ГОСТ 19903-74	480	1	X	1	0.48	16.73	
	15	— 12 X 240	ГОСТ 19903-74	480	1	X	1	0.48	10.85	
	16	— 12 X 120	ГОСТ 19903-74	480	1	X	1	0.48	5.43	
	17	— 12 X 370	ГОСТ 19903-74	995	1	X	3	2.99	104.04	
	18	— 12 X 380	ГОСТ 19903-74	885	1	X	3	2.66	95.04	
	19	— 12 X 150	ГОСТ 19903-74	362	1	X	3	1.09	15.35	
	20	— 12 X 100	ГОСТ 19903-74	110	1	X	6	0.66	6.22	
	21	— 12 X 70	ГОСТ 19903-74	100	1	X	3	0.30	1.98	
									1627	

შენიშვნა:
NOTE:

No	Date	Revision	Issued by

სიტუაციური სქემა
KEY PLAN

მისამართი
ADDRESS
ქ.თბილისში, ავჭალაში
ხანძთელის ქუჩა N1

პროექტი
PROJECT
საწყობი

ნახაზი
DRWG.
ლიმონის წამწე T. - 5 სპეციფიკაცია

შ.პ.ს "CONSTRUCTOR"

შეასრულა:
ISSUED BY:
პაპა კაკალაძე

შეამოწმა
APPROVED BY:
პაპა კაკალაძე

ფაილი
FILE

პროექტის №:
PROJECT No 01

ფორმატი
PAPER SIZE
A3

მასშტაბი
SCALE

ნახ.კოდი
DRWG. No
S - 248

კორექტ.
REVISION

სტადია
STATUS
C.D.

ჩარჩო "1" ღერძზე
მ. 1:100

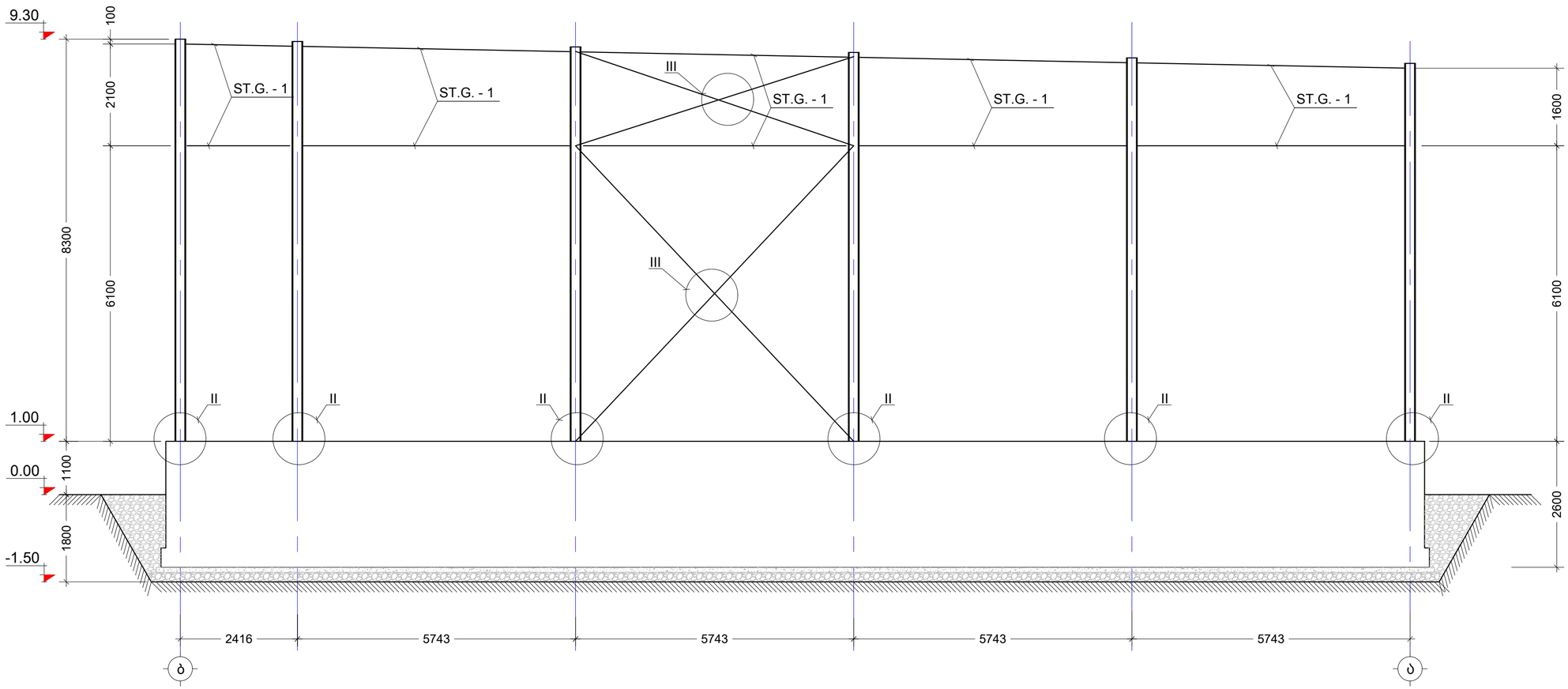

შენიშვნა:
NOTE:

----	----	----	----
----	----	----	----
----	----	----	----
----	----	----	----
----	----	----	----
No	Date	Revision	Issued by

სიტუაციური სქემა
KEY PLAN

მისამართი
ADDRESS
ქ.თბილისში, ავჭალაში
ხანძთელის ქუჩა N1

პროექტი
PROJECT
საწყობი

ნახაზი
DRWG.
ჩარჩო 1 ღერძზე

შ.პ.ს "CONSTRUCTOR"

	შესრულა: ISSUED BY: ჯაბა კაკალაძე	შეამოწმა APPROVED BY: ჯაბა კაკალაძე
	ფაილი FILE KAVSHIREBI	პროექტის №: PROJECT No 01
	ფორმატი PAPER SIZE A3	მასშტაბი SCALE ----
ნახ.კოდი DRWG. No S - 301	კორექტ. REVISION ----	სტადია STATUS C.D.

20/06/2020

ჩარჩო "ა" ღერძზე
მ. 1:100

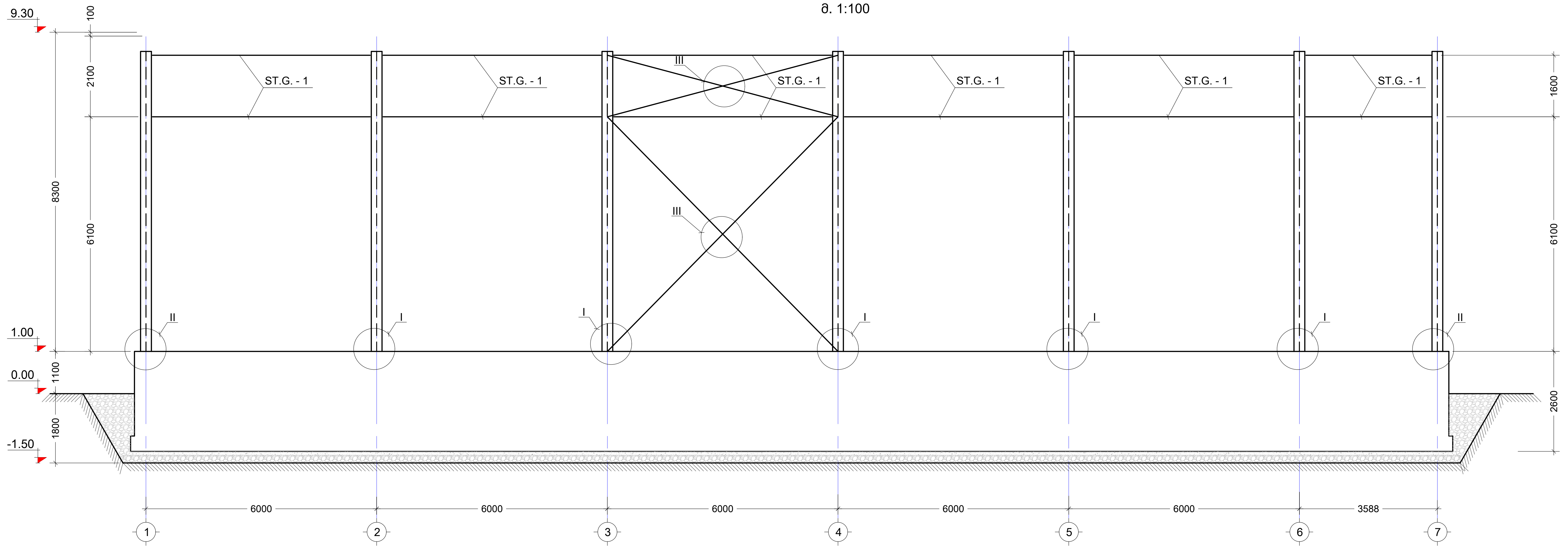

ჩარჩო "ბ" ღერძზე
მ. 1:100

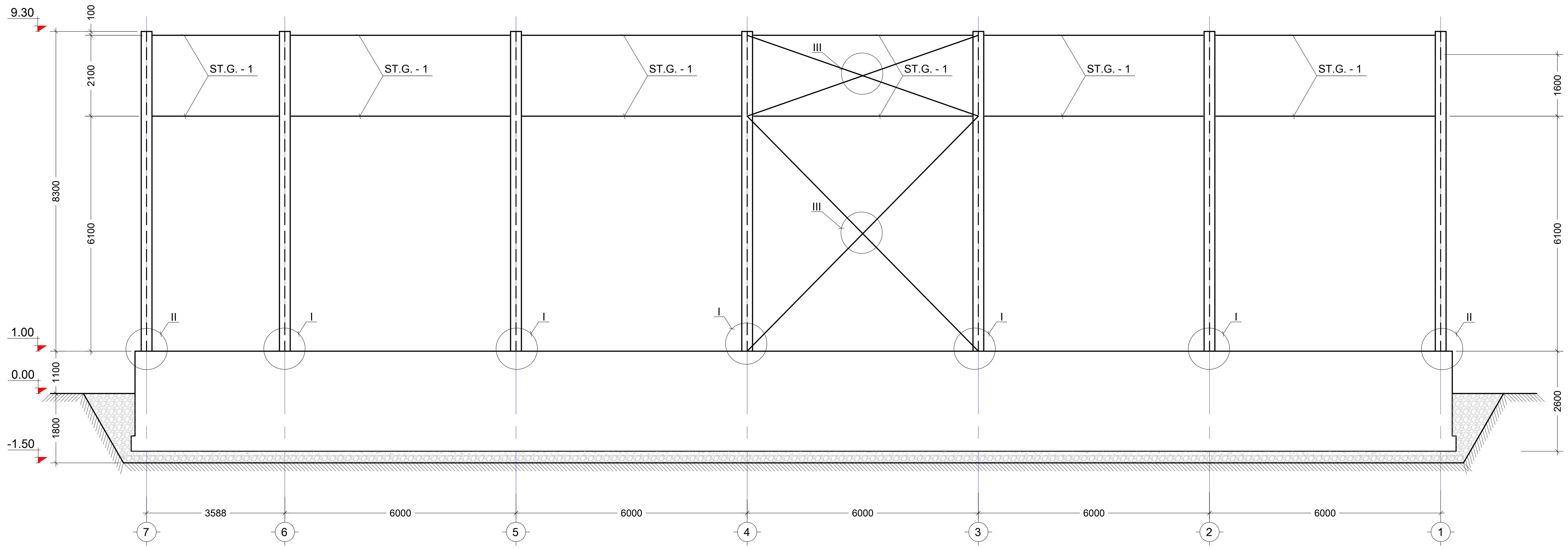

შენიშვნა:
NOTE:

No	Date	Revision	Issued by
----	----	----	----
----	----	----	----
----	----	----	----
----	----	----	----
----	----	----	----

სიტუაციური სქემა
KEY PLAN

მისამართი ADDRESS	ქ.თბილისში, ავჭალაში ხანძთელის ქუჩა N1
პროექტი PROJECT	საწყობი
ნახაზი DRWG.	ჩარჩო ა და ბ ღერძების გასწვრივ

შ.პ.ს "CONSTRUCTOR"

	შეასრულა: ISSUED BY: ჯაბა კაკალაძე	შეამოწმა APPROVED BY: ჯაბა კაკალაძე
	ფაილი FILE KAVSHIREBI	პროექტის №: PROJECT No 01
	ფორმატი PAPER SIZE A2	მასშტაბი SCALE ----
ნახ.კოდი DRWG. No S - 302	კორექტ. REVISION ----	სტადია STATUS C.D.

20/06/2020

ჩარჩო "7" ღერძზე
მ. 1:100

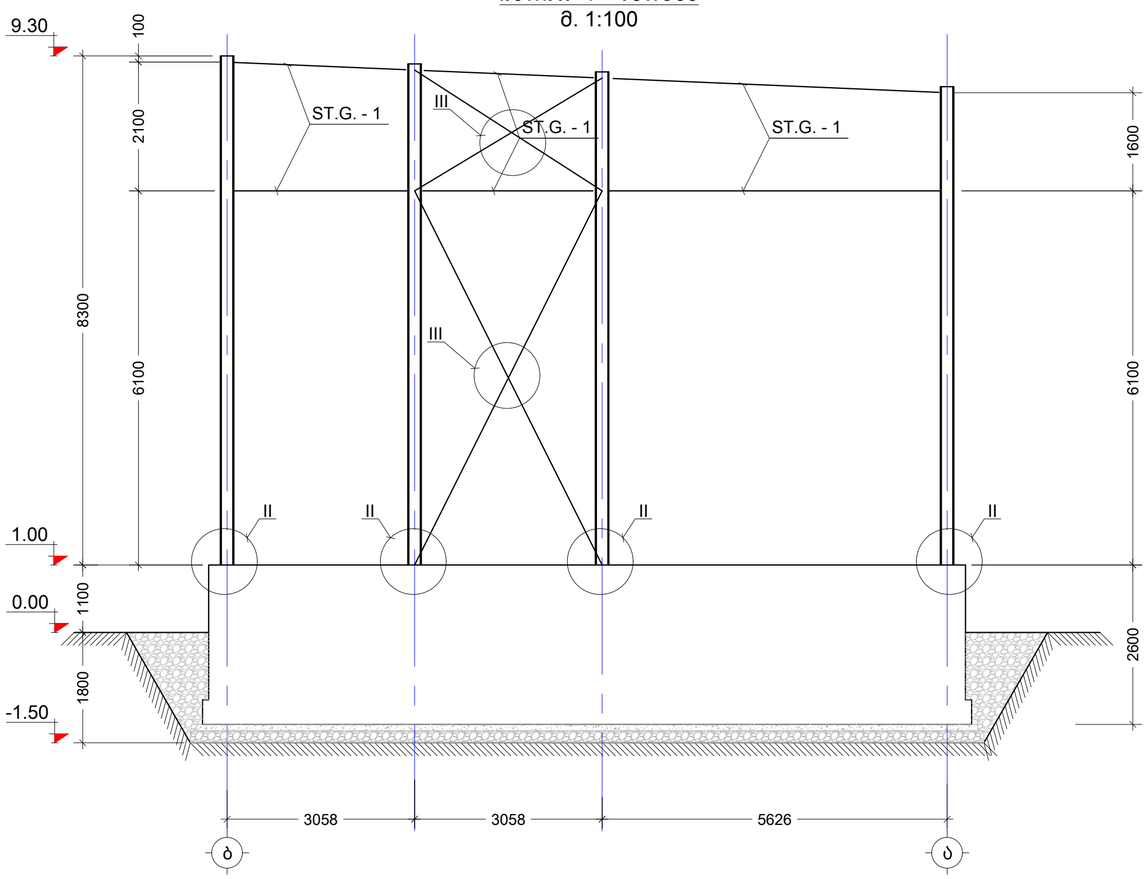

შენიშვნა:
NOTE:

----	----	----	----
----	----	----	----
----	----	----	----
----	----	----	----
----	----	----	----
----	----	----	----
No	Date	Revision	Issued by

სიტუაციური სქემა
KEY PLAN

მისამართი
ADDRESS
ქ.თბილისში, ავჭალაში
ხანძთელის ქუჩა N1

პროექტი
PROJECT
საწყობი

ნახაზი
DRWG.
ჩარჩო 7 ღერძზე

შ.პ.ს "CONSTRUCTOR"

	შესრულა: ISSUED BY: ჯაბა კაკალაძე	შეამოწმა APPROVED BY: ჯაბა კაკალაძე
	ფაილი FILE KAVSHIREBI	პროექტის №: PROJECT No 01
	ფორმატი PAPER SIZE A3	მასშტაბი SCALE ----
ნახ.კოდი DRWG. No S - 303	კორექტ. REVISION ----	სტადია STATUS C.D.

20/06/2020

ბაგის მოწყობის ტიპიური კვანძი
მ 1:10

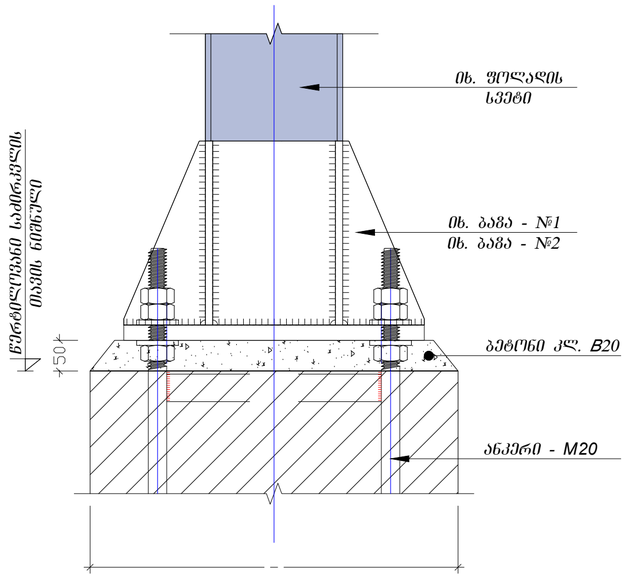

კვანძი - II
მ: 1:10

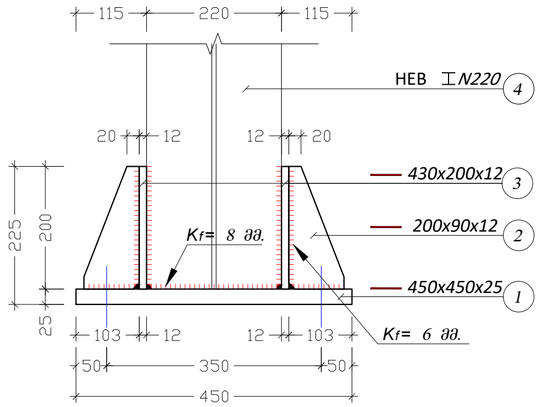

კვეთი 2 - 2
მ: 1:10

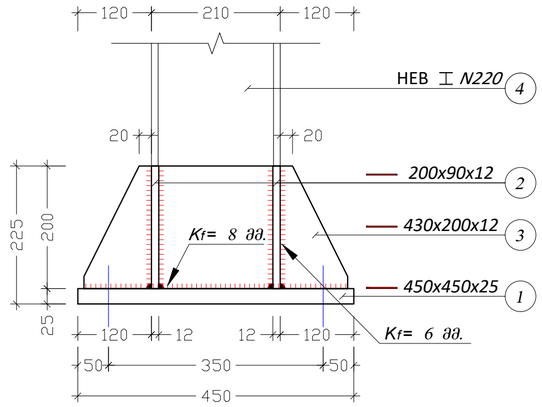

კვანძი - III
მ: 1:10

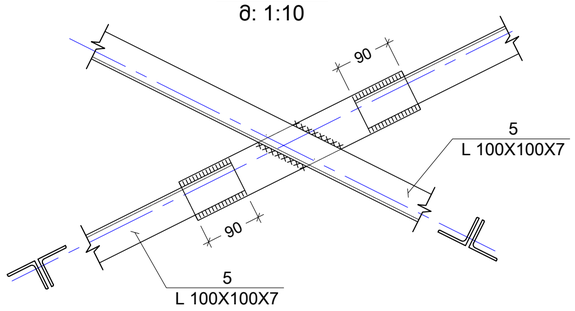

კვეთი 1 - 1
მ: 1:10

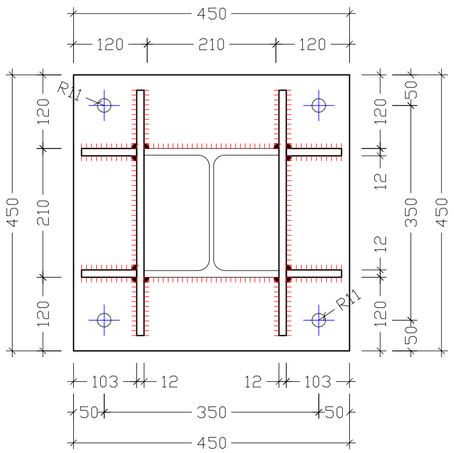

პლანკა - №1
მ 1:10

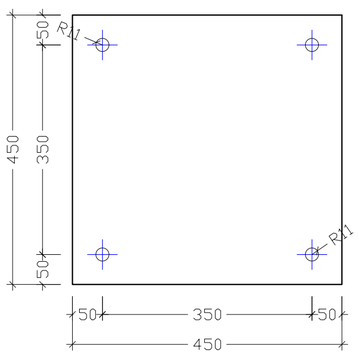

პლანკა - №2
მ 1:10

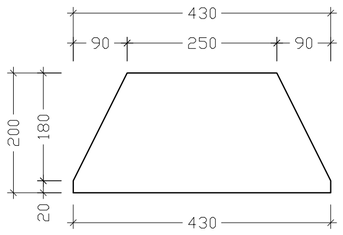

პლანკა - №3
მ 1:10

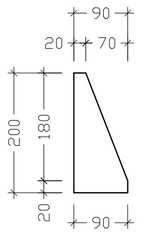

შენიშვნა:
NOTE:

No	Date	Revision	Issued by
----	----	----	----
----	----	----	----
----	----	----	----
----	----	----	----
----	----	----	----

სიტუაციური სქემა
KEY PLAN

მისამართი
ADDRESS
ქ.თბილისში, ავჭალაში ხანძთელის ქუჩა N1

პროექტი
PROJECT
საწყობი

ნახაზი
DRWG.
კვანძი - II

შ.პ.ს "CONSTRUCTOR"

შესრულა: ISSUED BY: ჯაბა კაკალაძე	შეამოწმა APPROVED BY: ჯაბა კაკალაძე	
ფაილი FILE KAVSHIREBI	პროექტის №: PROJECT No 01	
ფორმატი PAPER SIZE A3	მასშტაბი SCALE ----	
ნახ.კოდი DRWG. No S - 304	კორექტ. REVISION ----	სტადია STATUS C.D.

20/06/2020

კონსტრუქციის დასახელება	ელემენტის მარკირება		პოზ. #	პროფილი	სტანდარტი	სიგრძე (მმ)	ერთ ელემენტზე			მთლიანად		ფოლადის მარკა
							რაოდენობა (ც.)	სიგრძე (მ.)	წონა (კგ.)	სიგრძე (მ.)	წონა (კგ.)	
ფოლადის სვეტების და კავშირების სპეციფიკაცია	ფოლადის სვეტები	10 (ც)	1	— 450 X 25	ГОСТ 19903-74	500	1	0.50	44.16	5	441.56	Вст3кп2
		10 (ც)	2	— 200 X 14	ГОСТ 19903-74	90	4	0.36	7.91	3.6	79.13	Вст3кп2
		10 (ც)	3	— 460 X 14	ГОСТ 19903-74	200	2	0.40	20.22	4	202.22	Вст3кп2
		1 (ც)	4	⌶ № 220 HEB	ГОСТ 26020-83	დ.ა.	-	-	-	85	6070	С345
	V.B. - 1	1 (ც)	5	∟ 100 X 7	ГОСТ 8509-93	დ.ა.	-	-	-	120	1272.64	С345
	V.B. - 2	1 (ც)	5	∟ 100 X 7	ГОСТ 8509-93	დ.ა.	-	-	-	70	742.37	С345
	H.B. - 1	1 (ც)	5	∟ 90 X 6	ГОСТ 8509-93	დ.ა.	-	-	-	95	778.56	С345
	H.B. - 2	1 (ც)	5	∟ 160 X 10	ГОСТ 8509-93	დ.ა.	-	-	-	100	2433.50	С345
	S.T.G.- 1	1 (ც)	6	⌶ № 180 IPE-A	ГОСТ 26020-83	დ.ა.	-	-	-	200	3076	С345
	R.P. -1	1 (ც)	1	⌶ № 24	ГОСТ 26020-83	დ.ა.	-	-	-	250	6825	С345

შენიშვნა:
NOTE:

No	Date	Revision	Issued by
----	----	----	----
----	----	----	----
----	----	----	----
----	----	----	----
----	----	----	----

სიტუაციური სქემა
KEY PLAN

მისამართი ADDRESS: ქ.თბილისში, ავჭალაში ხანძთელის ქუჩა N1

პროექტი PROJECT: საწყობი

ნახაზი DRWG.: ფოლადის სვეტების და კავშირების სპეციფიკაცია

შ.პ.ს "CONSTRUCTOR"

შესრულა: ISSUED BY:	შეამოწმა APPROVED BY:
პაპა კაკალაძე	პაპა კაკალაძე
ფაილი FILE: KAVSHIREBI	პროექტის №: PROJECT No: 01
ფორმატი PAPER SIZE: A3	მასშტაბი SCALE: ----
ნახ.კოდი DRWG. No: S - 305	კორექტ. REVISION: ----
სტადია STATUS: C.D.	

20/06/2020

საექსპერტო კვლევითი ჯგუფი

შ.პ.ს "ექსპერტ დეველოპმენტი"



LTD "expert development"

მტკვრის ქუჩა №6

ტელ: 599 98 05 21

Mail:expert_development@gmail.com

26/06/2020 წელი

პროექტის კონსტრუქციული ნაწილის ექსპერტიზა

ქალაქი თბილისი, ქუჩა ხანძთელი №1 (ნაკვეთი 003/005) საკადასტრო კოდით №01.11.04.003.005 შპს “მიქსორი”-ს საკუთრებაში არსებულ მიწის ნაკვეთზე არიტექტურულ პროექტზე დაყრდნობით სასაწყობე დანიშნულების შენობის პროექტის კონსტრუქციული ნაწილის ექსპერტიზა

შინაარსი

ქალაქი თბილისი, ქუჩა ხანძთელი №1 (ნაკვეთი 003/005) საკ. კოდით №01.11.04.003.005 შემოწმება ჩავუტარეთ არსებულ მიწის ნაკვეთზე შედგენილ საპროექტო დოკუმენტაციას, რომელიც მოიცავს არქიტექტურულ ნახაზებზე დამუშავებულ კონსტრუქციულ მუშა ნახაზებს. პროექტის მიხედვით დაგეგმარებულია არსებულ მიწის ნაკვეთზე სასაწყობე დანიშნულების შენობა. საპროექტო შენობების მაქსიმალური გაბარიტული ზომები შეადგენს 25,387X33,588 მ. გეოლოგიურ მონაცემებზე დაყრდნობით შენობის ფუნდამენტი განისაზღვრა მონოლითურ რკინა-ბეტონის ლენტურ საძირკველზე.

კონსტრუქციული ნაწილის ექსპერტიზა

აღნიშნულ პროექტზე ჩვენს მიერ ჩატარებულ იქნა კვლევა, სადაც შესწავლილ იქნა ყველა ის კონსტრუქციული მახასიათებლები და საანგარიშო სქემა, რაც მოიცავს ორივე იდენტური შენობის მნიშველოვან მზიდუნარიან დეტალებს. საპროექტო დოკუმენტაციის მიხედვით შენობის სქემა წარმოდგენილია შემდეგი სახით:

1. ფუნდამენტი გაანგარიშებულია მონოლითურ რკინა-ბეტონის ლენტურ საძირკველზე (სისქით 800 მმ),
2. საანგარიშო სქემა ლითონის კარკასული ტიპისაა
3. გადახურვები მოწყობილია სტურქტურული ერთქანობიანი ტრაპეციის ფორმის ფერმის მეშვეობით

საპროექტო დოკუმენტაციის მიხედვით გათვალისწინებულია სასაწყობე დანიშნულების შენობის მშენებლობა, რომლის კონსტრუქცია გაანგარიშებულია ლითინკონსტრუქციების მეშვეობით. საძირკვლების კონსტრუქციული სქემა ლენტური ტიპისაა, რომელიც გეოლოგიური მონაცემების მიხედვით დასულია 2 შრეზე (ჩაღრმავება საპროექტო ნიშნულის მიხედვით შეადგენს -1.50 მ-ს). გამოყენებულია საანგარიშო გათვალებით A500c და A240c არამტურა. სვეტებად გამოყენებულია ლითონის 240 მმ და 280 მმ კვეთის ორტესებრი კოჭები. სეისმომედეგობის გათვალისწინებით ჩარჩოები გაძლიერებულია სიხისტის კოჭებით, რაც განპირობებულია საპროექტო გეომეტრიული ფორმებისა და პარამეტრების მიხედვით. დატვირთვებისა და თანაბარ გადანაწილებული ძალვების სწორი მუშაობის პრინციპი წარმოდგენილი პროექტის მიხედვით სრულად არის დამუშავებული. რკინა-ბეტონის ფუძე-საძირკვლებში გამოყენებულია A500c კლასის მუშა არმატურა. გადახურავა ერთქანობიანია და დამუშავებულია სტატიკურად ოთხჯერ ურკვევი სისტემით, სტურქტურული ფერმა შედგენილი კუთხოვანების ერთობლიობით. სეისმო მედეგობის პირობის მიხედვით აღნიშნული კონსტრუქციული პროექტი მოქმედ სამშენებლო ნორმატივებთან მიმართებაში წარმოებულია სწორად, რასაც ვეთანხმებით და ვანიჭებთ დადებით შეფასებას.

ჩატარებული ექსპერტიზის საფუძველზე საპროექტო დოკუმენტაცია შედგენილია გეოლოგიური მონაცემების და კონსტრუქციული სწორი საანგარიშო სქემის მიხედვით თანდართული მასალებით, რაც მოცემულია მუშა ნახაზებში და გათვლებში. შესაბამისად ორივე

შენობის პროექტის კონსტრუქციული ნაწილი შედგენილია და დამუშავებული სამშენებლო ნორმატივებისა და წესების ფარგლებში.

ჩატარებული ექსპერტიზის საფუძველზე საპროექტო დოკუმენტაცია შედგენილია გეოლოგიური მონაცემების და კონსტრუქციული სწორი საანგარიშო სქემის მიხედვით. ორივე შენობის მზიდი კონსტრუქციები გაანგარიშებულია Lira-SAPR 2018R2 პროგრამული კომპლექსის მეშვეობით (ლიც. 3289) სასრული ელემენტების მეთოდის საფუძველზე, გაანგარიშებაში განხილულია შემდეგი დატვირთვები: 1. სტატიკური მუდმივი 2. სტატიკური ხანმოკლე 3. სტატიკური ხანგრძლივი 4. სეისმური X მიმართულება (0.14g აჩქარება) 5. სეისმური Y მიმართულება 6. სეისმური 45^0 7. სეისმური 135^0 8. ქარი სტატიკური X მიმართულება 9. ქარი სტატიკური Y 10. ქარი პულსაციური X 11. ქარი პულსაციური Y 12. აქსელეროგრამა 1, X მიმართულება 13. აქსელეროგრამა 1, Y 14. აქსელეროგრამა 2, X მიმართულება 15. აქსელეროგრამა 2, Y მიმართულება 16. აქსელეროგრამა 3, X მიმართულება 17. აქსელეროგრამა 3, Y მიმართულება 18. აქსელეროგრამა 4, X მიმართულება 19. აქსელეროგრამა აქსელეროგრამა Y მიმართულება 20. აქსელეროგრამა 5, X მიმართულება 21. აქსელეროგრამა Y მიმართულება 22. აქსელეროგრამა 6, X მიმართულება 23. აქსელეროგრამა 6, Y მიმართულება 24. აქსელეროგრამა 7, X მიმართულება 25. აქსელეროგრამა 7, Y მიმართულება.

გრუნტის კატეგორია სეისმური თვისებებით-II. საანგარიშო სეისმურობა 8 ბალს შეადგენს. (MSK-98 სკალით) გათვალისწინებულია საკუთარი რხევის 9 ფორმა. ბეტონის კლასი B-25. არმატურა A500c, A240c. შესაბამისად წარმოდგენილი პროექტის კონსტრუქციული ნაწილი შედგენილია და დამუშავებული სამშენებლო ნორმატივებისა და წესების ფარგლებში.

საანგარიშო მოდელს აქვს შემდეგი სახე:

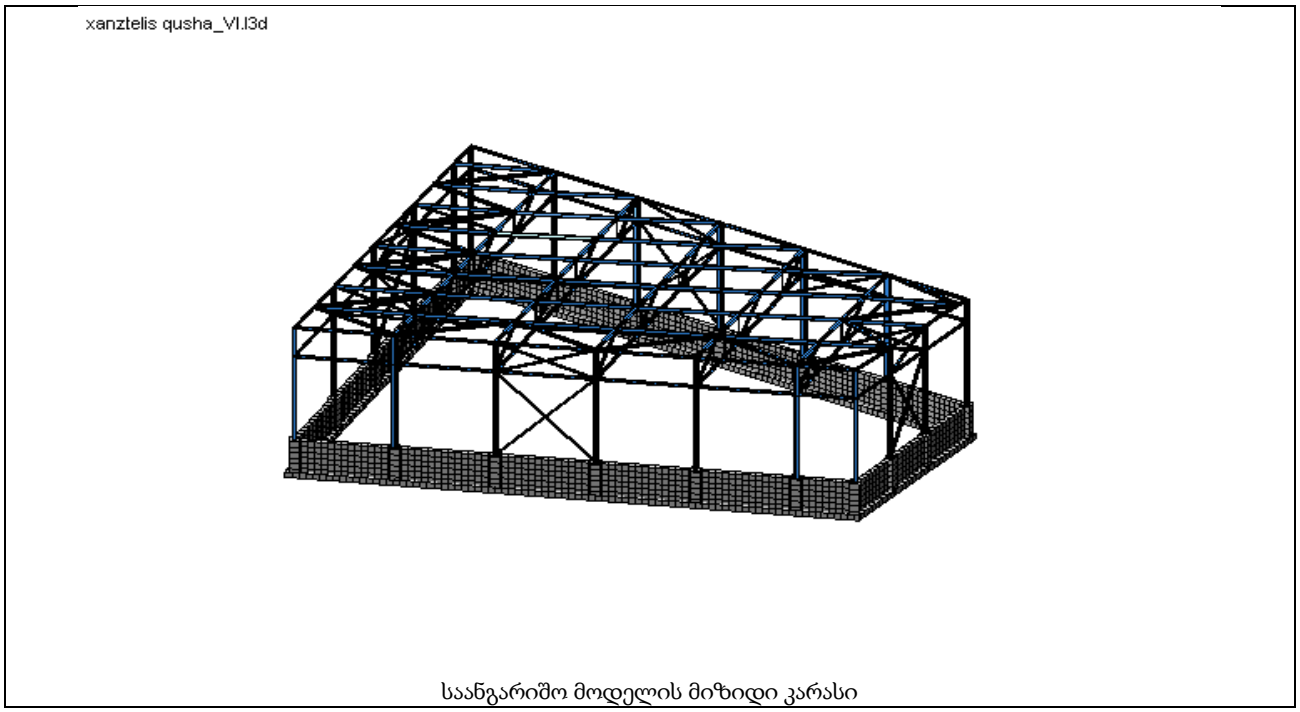

საანგარიშო მოდელის მიზიდი კარასი

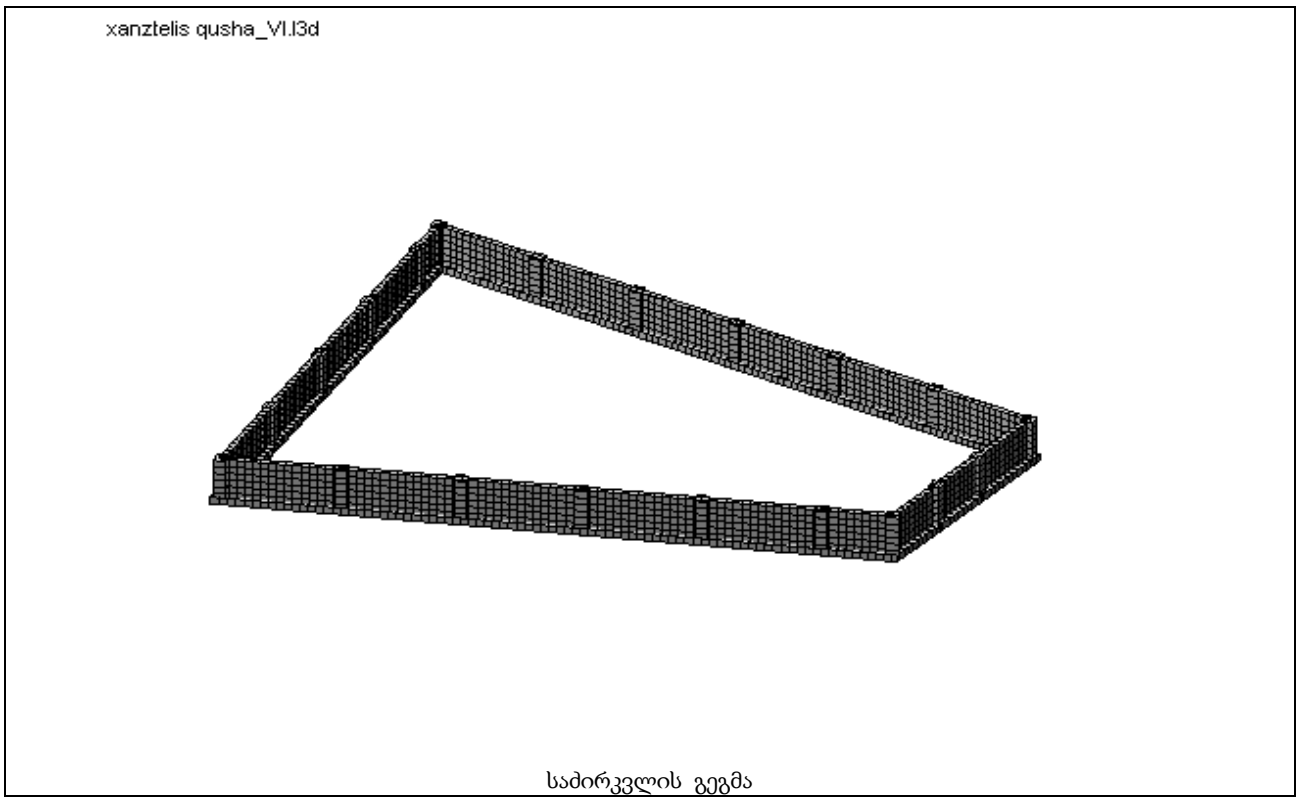

საძირკვლის გეგმა

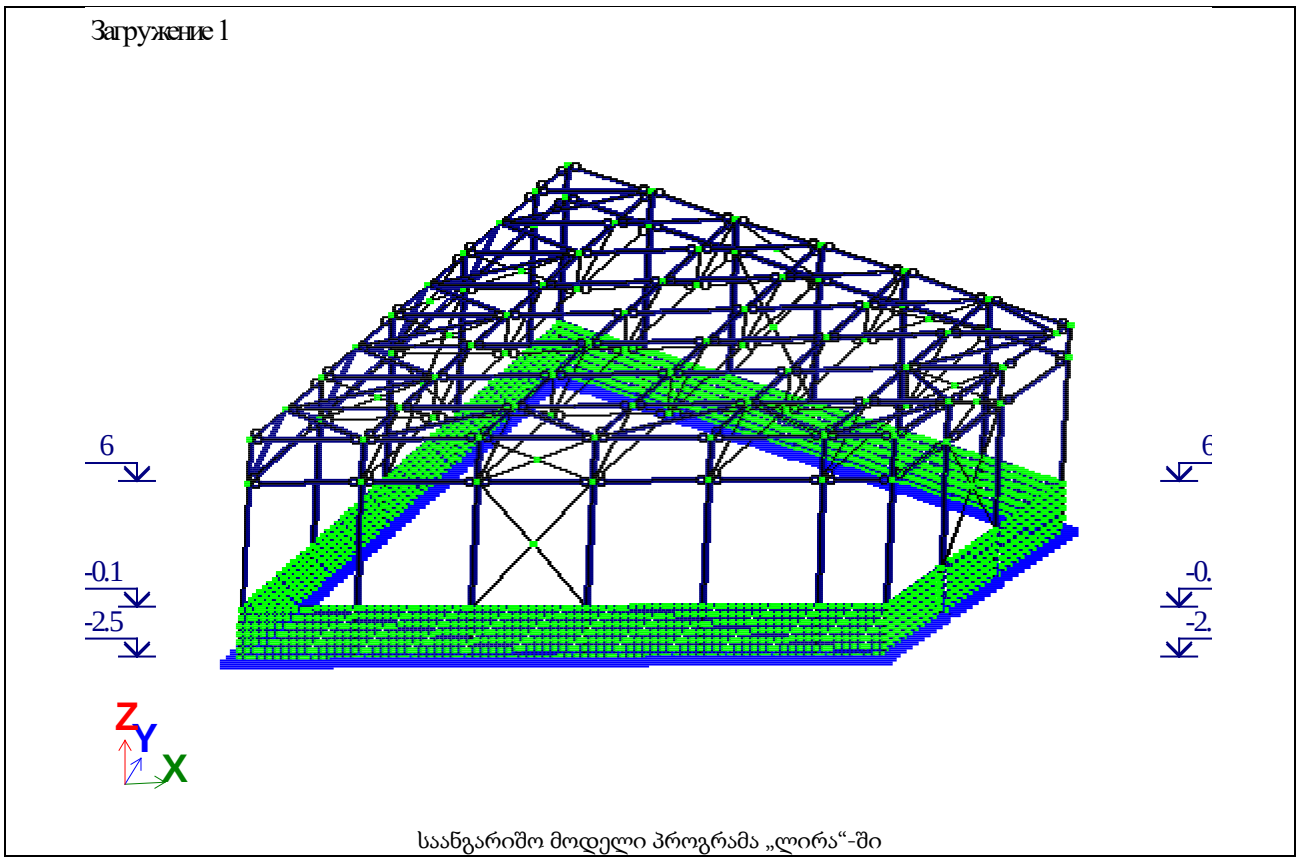

საანგარიშო მოდელი პროგრამა „ლირა“-ში

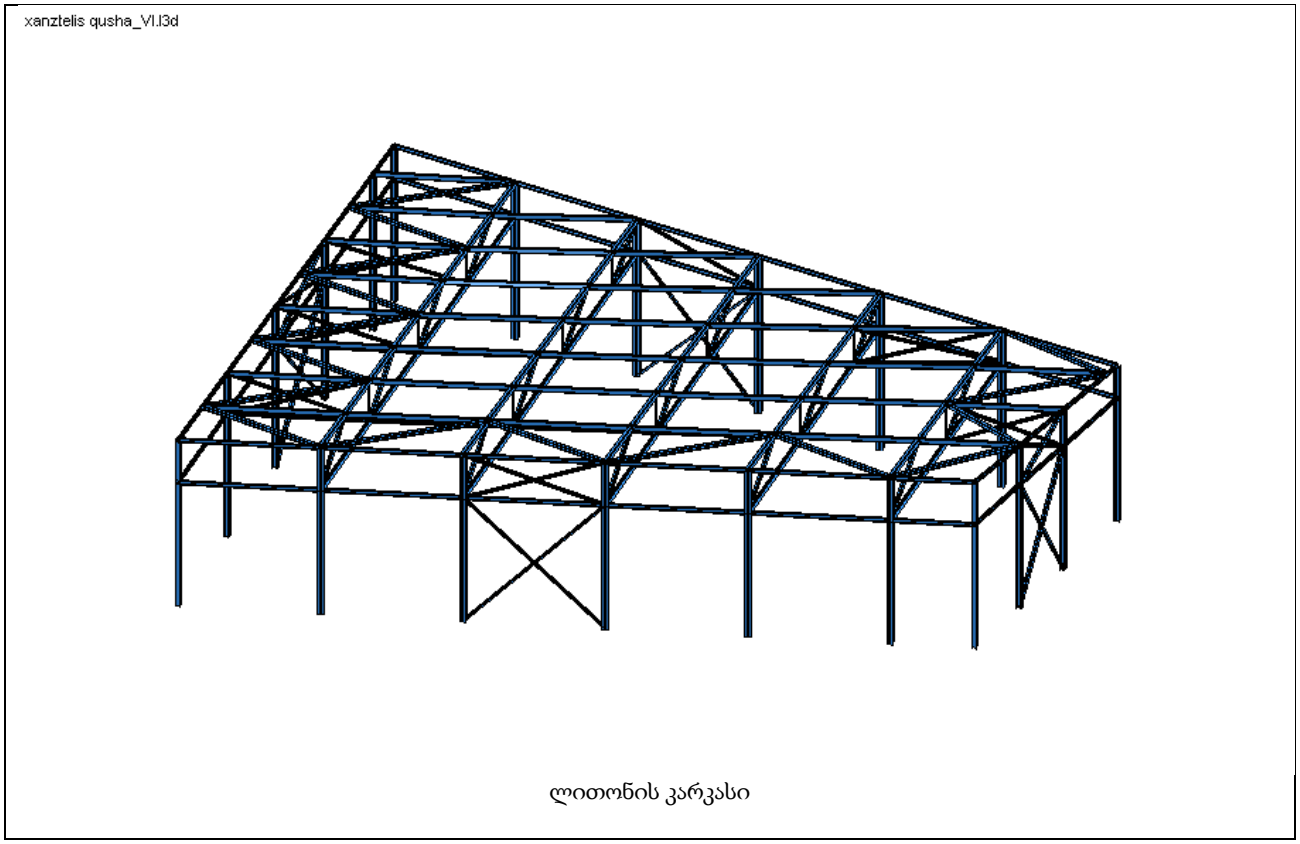

ლითონის კარკასი

სიხისტის ტიპები

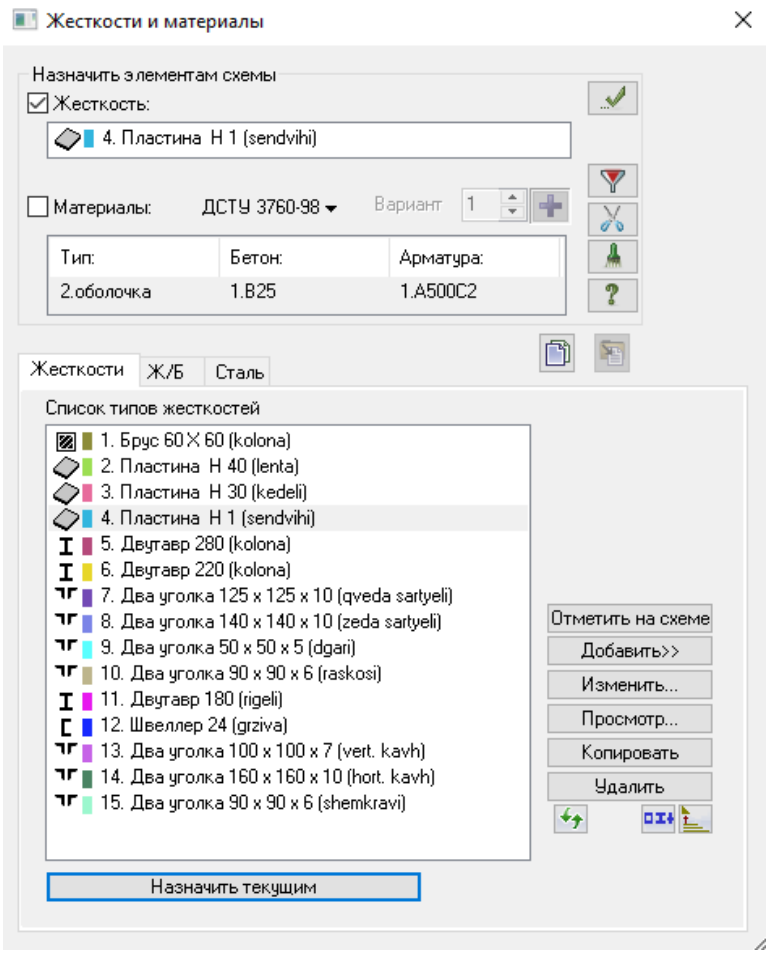

Тип жесткости	Имя	Параметры
1	Брус 60 X 60 (kolona)	Ro=2.75,E=3e+006,GF=0
		B=60,H=60
2	Пластина H 40 (lenta)	E=3e+006,V=0.2,H=40,Ro=2.75
3	Пластина H 30 (kedeli)	E=3e+006,V=0.2,H=30,Ro=2.75
4	Пластина H 1 (sendvini)	E=1000,V=0.2,H=1,Ro=0.5
5	Двутавр 280 (kolona)	q=0.103107
		EF=276021,EIy=1.39e+003
		EIz=4.05e+003,GIk=11.5
		Y1=10.5,Y2=10.5,Z1=3.59,Z2=3.59,RU_Y=0,RU_Z=0
6	Двутавр 220 (kolona)	q=0.0714059
		EF=191156,EIy=1.7e+003
		EIz=597,GIk=6.11
		Y1=2.84,Y2=2.84,Z1=8.08,Z2=8.08,RU_Y=0,RU_Z=0
7	Два уголка 125 x 125 x 10 (qveda sartyeli)	q=0.0381825
		EF=102216,EIy=151
		EIz=311,GIk=1.45
		Y1=2.34,Y2=2.34,Z1=1.63,Z2=4.29,RU_Y=0,RU_Z=0
8	Два уголка 140 x 140 x 10 (zeda sartyeli)	q=0.0428906
		EF=114820,EIy=215
		EIz=430,GIk=1.61
		Y1=2.58,Y2=2.58,Z1=4.91,Z2=1.84,RU_Y=0,RU_Z=0
9	Два уголка 50 x 50 x 5 (dgari)	q=0.00753293
		EF=20165.9,EIy=4.71
		EIz=12.1,GIk=0.0697
		Y1=1.09,Y2=1.09,Z1=1.64,Z2=0.652,RU_Y=0,RU_Z=0
10	Два уголка 90 x 90 x 6 (raskosi)	q=0.0166509
		EF=44575.1,EIy=34.5
		EIz=72.8,GIk=0.232
		Y1=1.72,Y2=1.72,Z1=3.18,Z2=1.18,RU_Y=0,RU_Z=0
11	Двутавр 180 (rigeli)	q=0.0153797
		EF=41172.1,EIy=223
		EIz=17.2,GIk=0.216
		Y1=0.918,Y2=0.918,Z1=6.13,Z2=6.13,RU_Y=0,RU_Z=0
12	Швеллер 24 (grziva)	q=0.0240112
		EF=64278.8,EIy=609
		EIz=43.7,GIk=0.597
		Y1=1.03,Y2=2.81,Z1=7.9,Z2=7.9,RU_Y=0,RU_Z=0
13	Два уголка 100 x 100 x 7 (vert. kavh)	q=0.0215787
		EF=57766.9,EIy=54.9
		EIz=107,GIk=0.416
		Y1=1.8,Y2=1.8,Z1=3.5,Z2=1.3,RU_Y=0,RU_Z=0
14	Два уголка 160 x 160 x 10 (hort. kavh)	q=0.049325
		EF=132045,EIy=325
		EIz=605,GIk=1.88
		Y1=2.81,Y2=2.81,Z1=5.73,Z2=2.11,RU_Y=0,RU_Z=0
15	Два уголка 90 x 90 x 6 (shemkravi)	q=0.0166509
		EF=44575.1,EIy=34.5
		EIz=67.7,GIk=0.232
		Y1=1.63,Y2=1.63,Z1=3.18,Z2=1.18,RU_Y=0,RU_Z=0

დატვირთვები და საანგარიშო კომბინაციები:

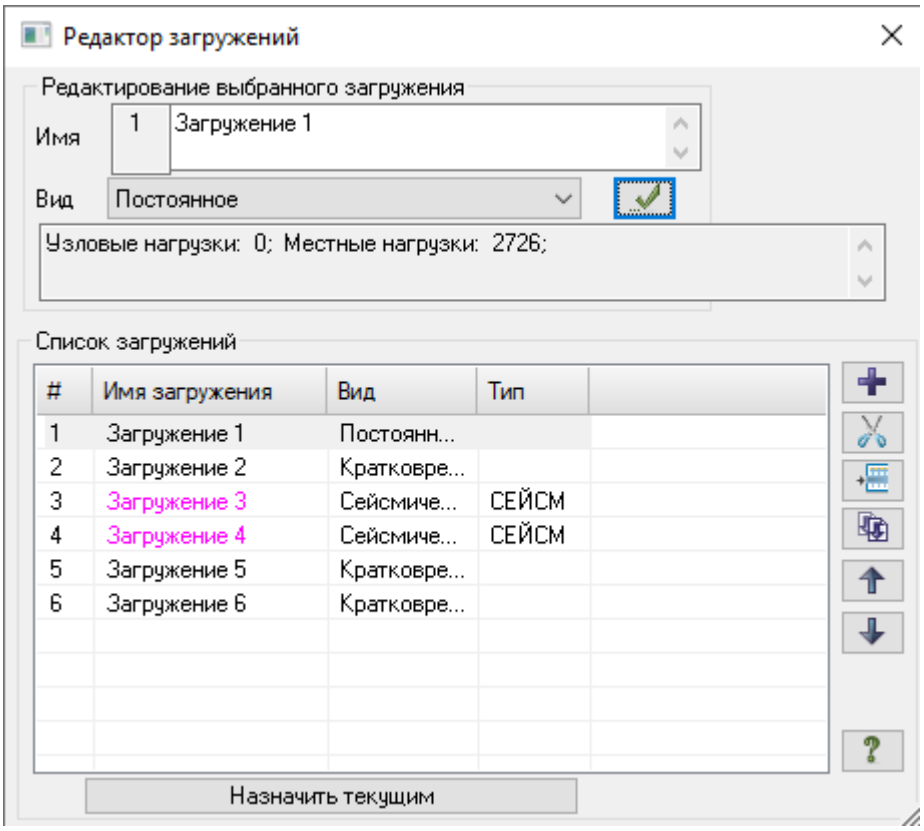

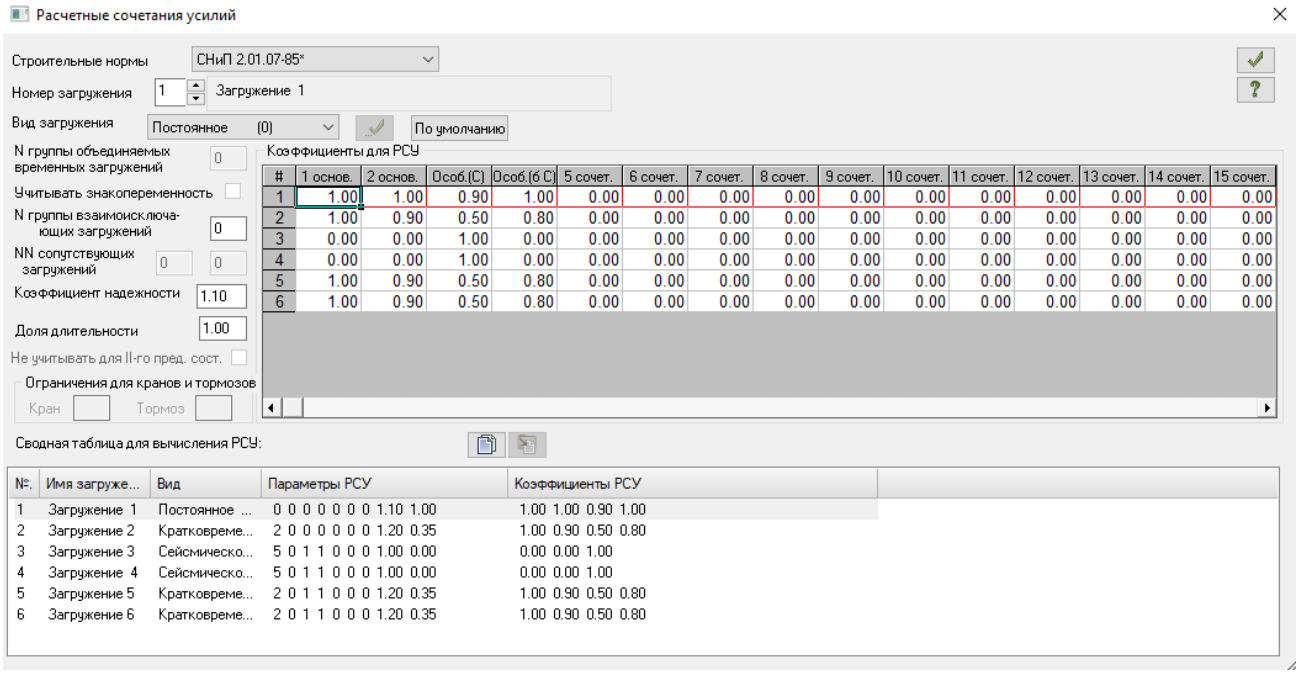

სეისმური დატვირთვის კოეფიციენტები

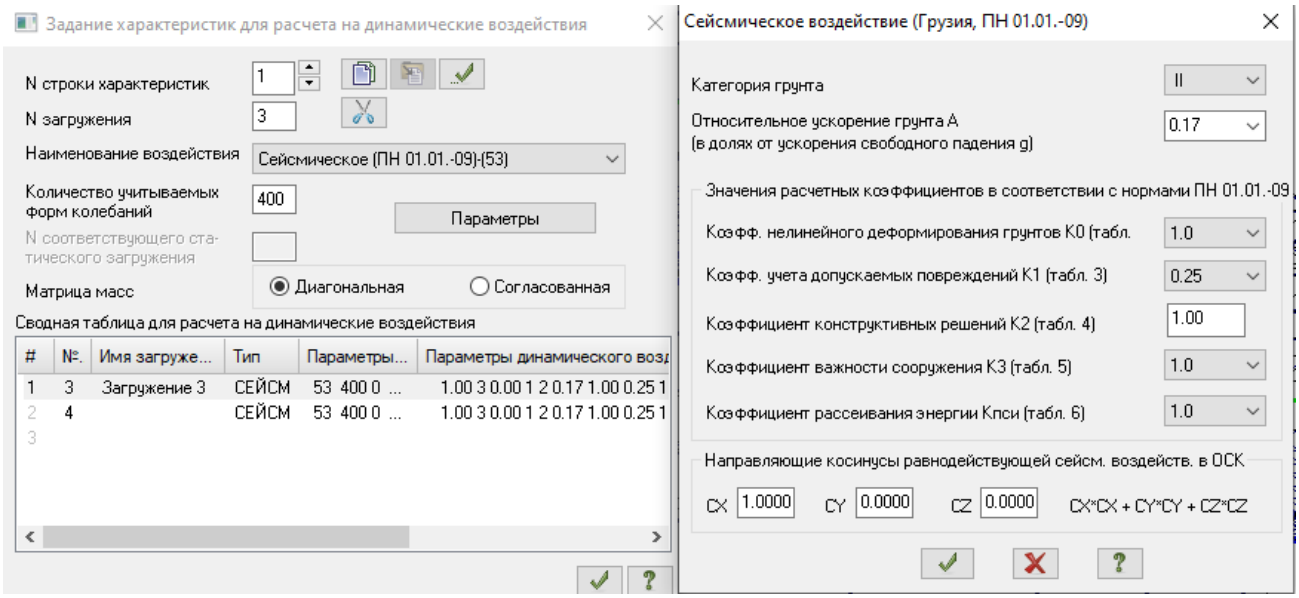

გადაადგილებების შეფასება

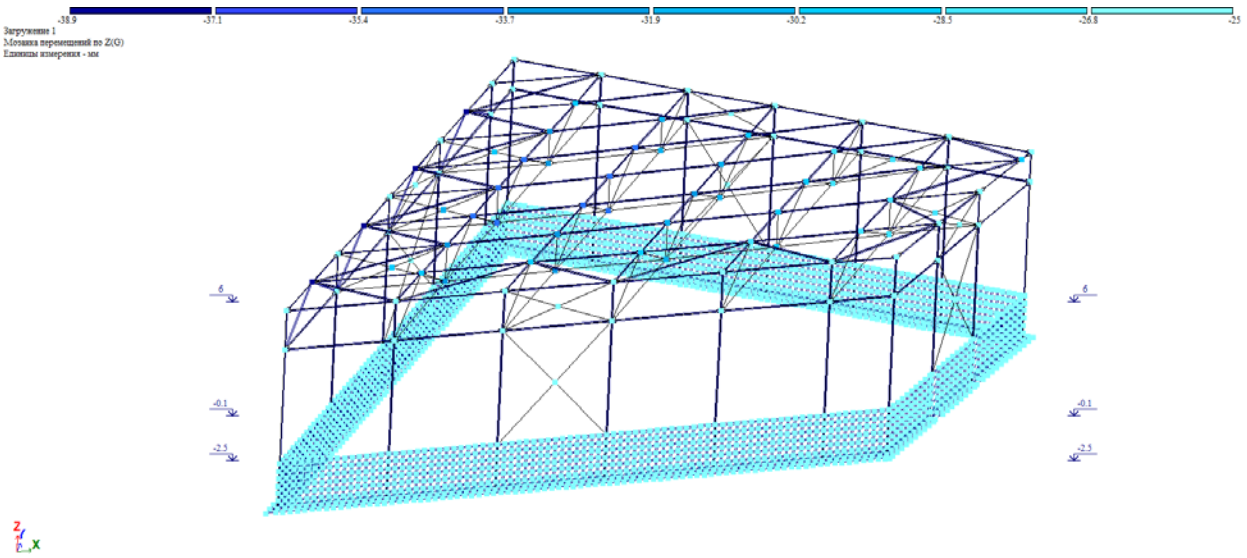

Z, მმ. დატვირთვა #1 (საანგარიშო)

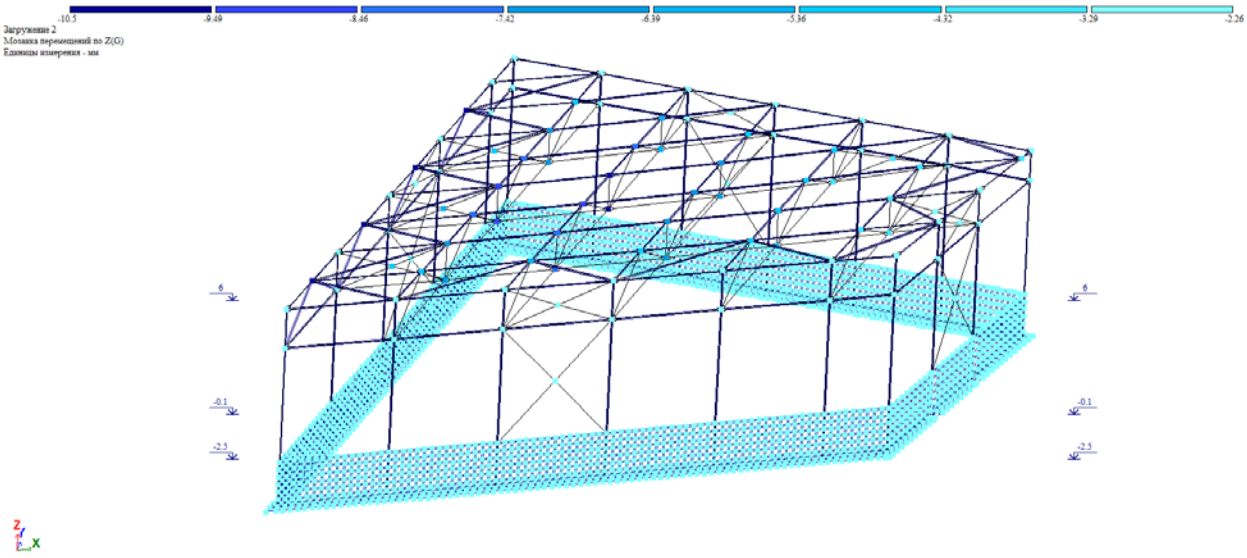

Z, მმ. დატვირთვა #2 (საანგარიშო)

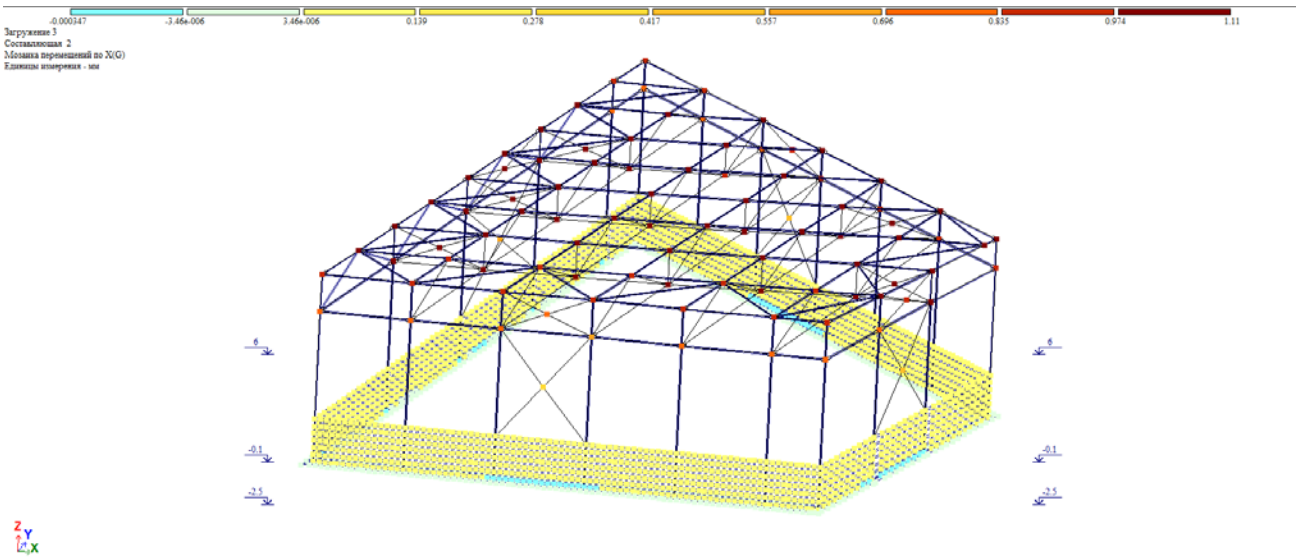

X, მმ. დატვირთვა #3 (საანგარიშო)

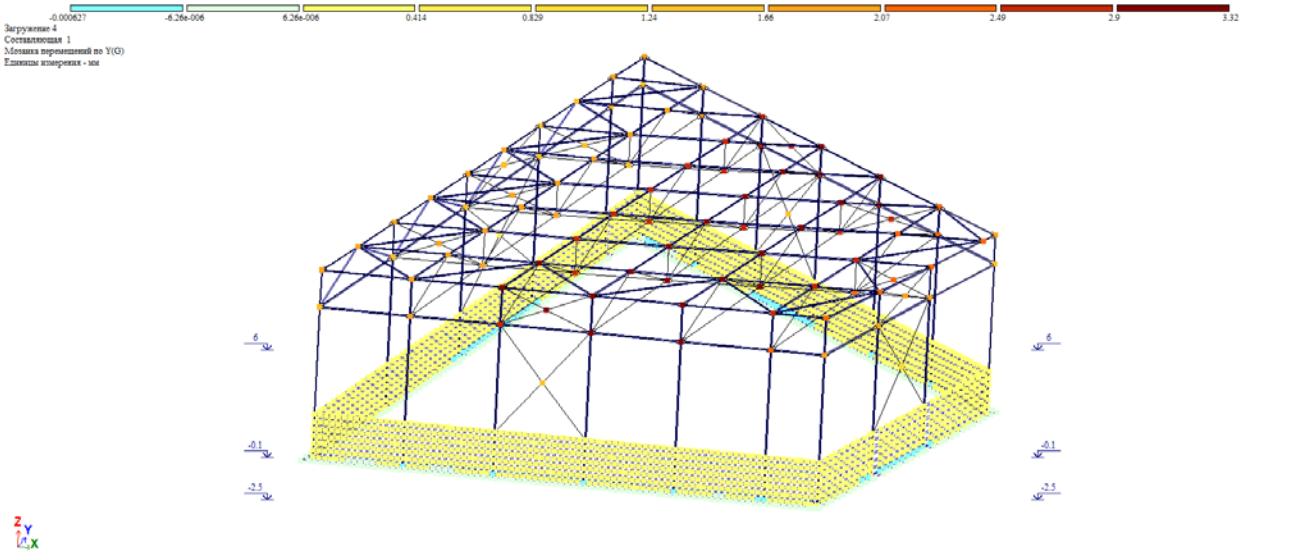

Y, მმ. დატვირთვა #4 (საანგარიშო)

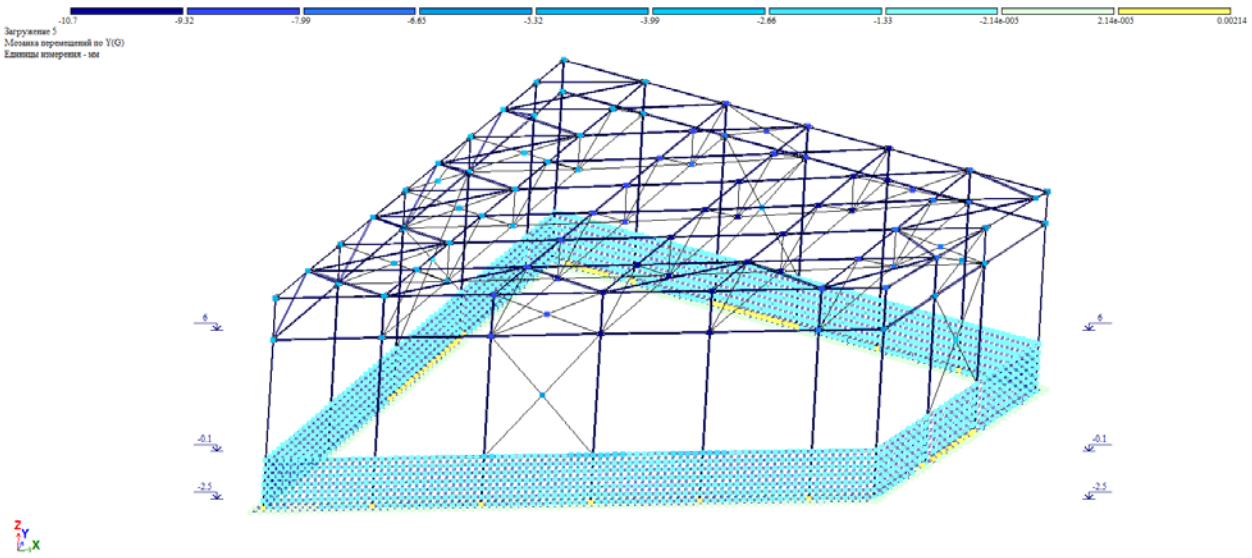

Y, მმ. დატვირთვა #5 (საანგარიშო)

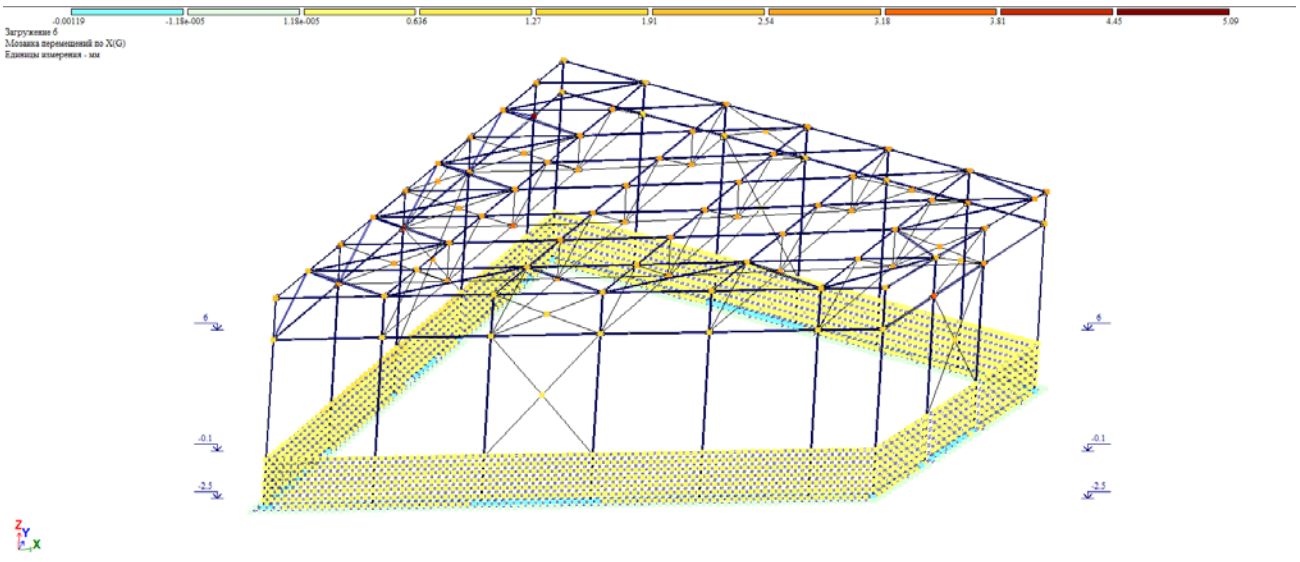

X, მმ. დატვირთვა #6 (საანგარიშო)

ნორმალური ძაბვები საძირკვლის ქვეშ

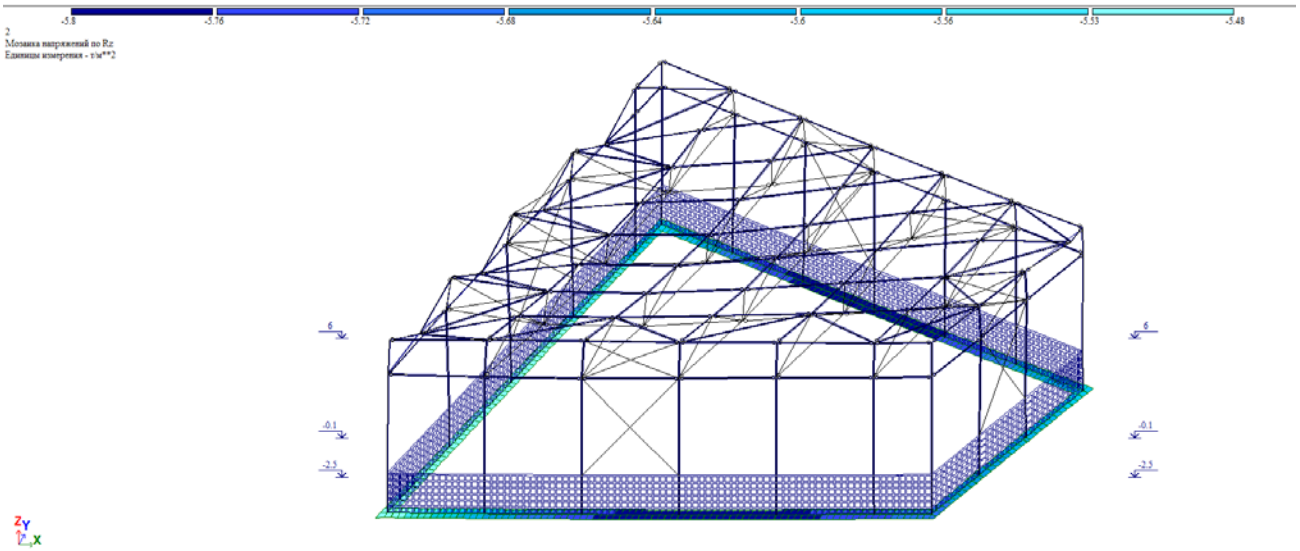

დასკვნითი ნაწილი: ჩვენს მიერ შესწავლილი ქალაქი თბილისი, ქუჩა ხანძთელი №1 (ნაკვეთი 003/005) (საკ. კოდით №01.11.04.003.005) არსებულ მიწის ნაკვეთზე შედგენილი სასაწყობე დანიშნულების შენობის კონსტრუქციული პროექტი და მასში მოცემული ნახაზები შესრულებულია სამშენებლო ნორმატივების, გეოლოგიური მონაცემებზე დაგეგმარებული სწორი კონსტრუქციული საანგარიშო სქემის გათვალისწინებით, რომელიც სავსებით დამაკმაყოფილებელია და საიმედო დღეისათვის მოქმედ სამშენებლო ნორმებთან და წესებთან მიმართებაში. საპროექტო სამუშაოებით არ ირღვევა კონსტრუქციული ელემენტების სქემა და დეფორმაციების წარმოქმნის პირობა, დაცულია სეისმომედეგობის ნორმები, რის საფუძველზეც მოცემული დოკუმენტაცია სრულიად აკმაყოფილებს დღეისათვის მოქმედ სამშენებლო ნორმებსა და წესებს.

კონსტრუქტორ-ექსპერტი: **ა. ყურაშვილი**



საქართველო

მოქალაქის პირადობის მოწმობა



პირადი № 01024034907

სახელი ალექსანდრე

გვარი ყურაშვილი

დაბადების თარიღი 21.02.1985

დაბადების ადგილი თბილისი

№ დ 1428509

პირადი ხელმოწერა

მისამართი თბილისი ივ.ხვიჩიას ქ. N 16 ბ. 11

მოწმობის გამცემი ორგანოს დასახელება სამოქალაქო რეესტრის სააგენტოს საბურთალოს სამსახური

გაცემის თარიღი 11.05.2011

მოქმედების ვადა 11.05.2021

რეგისტრაციის თარიღი 23.06.2001

ბ.ა.

უფლებამოსილი პირის ხელმოწერა

დამკვეთი: სსიპ სრს; შემსრულებელი: შპს „კაბადონი +"; სფს რეგისტრაციის № 05-1623

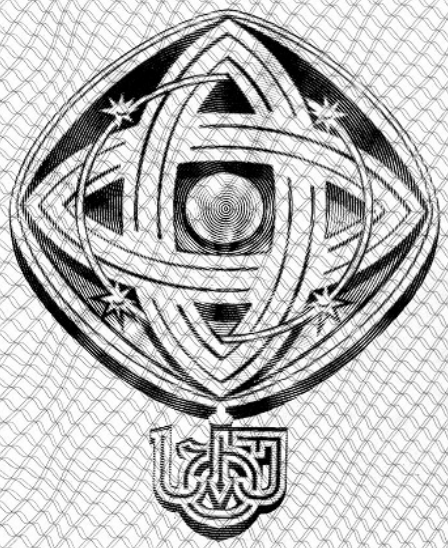

დამკვეთი: საქართველოს ტექნიკური უნივერსიტეტი
შემსრულებელი: საგამომცემლო პოლიგრაფიული სახლი კაბადონი
ს.ფ.ს. რეგისტრაციის № 7 - 0158

საქართველოს ტექნიკური უნივერსიტეტი

GEORGIAN TECHNICAL UNIVERSITY



ბაკალავრის დიპლომი

BACHELOR'S DIPLOMA

GEORGIAN TECHNICAL UNIVERSITY

DIPLOMA

With honours

STU № 000839

This is to certify that Mr./Ms. Alexander
Name, Surname
Kurashvili

was enrolled in 2002 in Georgian Technical University and in 2006

completed the requirements of Faculty of

Civil Engineering

Bachelor's Degree of the University

with major in Industrial and Civil Engineering

By the decision of the State Qualification Commission, September
Month, Day, Year
18, 2006, Mr. Alexander Kurashvili
Name, Surname

was awarded the Academic Degree of

Bachelor of Civil Engineering

Seal

Rector

Dean

City: Tbilisi

Registration # 06535

საქართველოს ტექნიკური უნივერსიტეტი

დიპლომი

წარჩინებით

STU № 000839

ეძლევა ალექსანდრე ყურაშვილს

მასზედ, რომ იგი 2002 წელს ჩაირიცხა და 2006

წელს დაამთავრა საქართველოს ტექნიკური უნივერსიტეტის

სამშენებლო

ფაკულტეტის

ბაკალავრიატის სრული კურსი სამრეწველო და სამოქალაქო

მშენებლობის

სპეციალობით

საკვალიფიკაციო კომისიის 2006 18. 9
(წელი, რიცხვი, თვე)
გადაწყვეტილებით

ალექსანდრე ყურაშვილს მიენიჭა

ბაკალავრის აკადემიური ხარისხი და მშენებლის

კვალიფიკაცია

რექტორი

დეკანი

ქალაქი თბილისი

სარეგისტრაციო ნომერი 06535



მაგისტრის
დიპლომი

MASTER'S
DIPLOMA

დამკვეთი: საქართველოს ტექნიკური უნივერსიტეტი
დამამზადებელი: შპს „ფორმა“
სფს რეგისტრაციის № 04-1599

GEORGIA

LEGAL ENTITY OF PUBLIC LAW

TECHNICAL UNIVERSITY OF GEORGIA

MASTER'S

DIPLOMA

MA № 000505

This is to certify that by the decision June 26, 2008.

of the Civil Engineering faculty

of the **Technical University of Georgia**

Mr. Alexander Kurashvili

born on February 21, 1985.

was awarded an academic Degree of Master with a Major in

Civil Engineering

seal

Dean of the faculty

Rector

Tbilisi September 18, 2008. Registration No 00504

საქართველო

საჯარო სამართლის იურიდიული პირი

საქართველოს ტექნიკური უნივერსიტეტი

მაგისტრის

დიპლომი

MA № 000505

საქართველოს ტექნიკური უნივერსიტეტის

საინჟინრო

ფაკულტეტის 2008 წლის 26. 6 გადაწყვეტილებით,

ალექსანდრე ყურაშვილს

დაბადებულს 1985 წლის 21 თებერვალს

მიენიჭა მშენებლობის

მაგისტრის აკადემიური ხარისხი.

ბ. ა.

ფაკულტეტის დეკანი

რექტორი

თბილისი 18/09/2008 სარეგისტრაციო # 00504