თბილისი

პიროვნითი აღნიშვნები

მოცემული მუშა დოკუმენტაცია დამუშავებულია შპს "აკადემიკოს ო. ღუდუშაურის სახელობის ეროვნული სამედიცინო ცენტრი"- ის დავალების საფუძველზე და ითვალისწინებს კუთვნილი ნაკვეთიზე ახალ მშენებლობას: სამედიცინო ინვენტარის საწყობის მოსაწყობად.
არსებულ ტერიტორიაზე მდებარეობს რამოდენიმე შენობა, რომელთაგან ინგრევა მხოლოდ 16/1, 15/1 და14/1 შენობები.
თოვლის საფარის წონის ნორმატიული მნიშვნელობა - 50 კგძ/მ2.
ქარის დაწოლის ნორმატიული მნიშვნელობა - 100 კგძ/მ2.
რაიონის სეისმურობა - 8 ბალი.

საწყობის კანალიზაციის ხაზის მიერთება გათვალისწინებულია ტერიტორიაზე არსებულ საკანალიზაციო ჭასთან.
ეზოს ატმოსფერული ნალექისგან დაწრეტა ხორციელდება ეზოს ბუნებრივი დახრით, ლუბლიანას ქუჩაზე არსებულ საქალაქო სანიაღვრე ქსელში.

პროექტით გათვალისწინებულია შესასვლელების ღიობებთან ბეტონის პანდუსები ქანობით 8%, ცენტრალურ შესასვლელთან მოწყობილია პანდუსი შშმ პირთათვის 8% -იანი დახრით.

ნახაზების ჩამონათვალი:

1. გენგეგმა
2. I სართულის გეგმა 0.000 ნიშნულზე
3. II სართულის გეგმა 3.100 ნიშნულზე
4. სახურავის გეგმა
5. კროკები
6. პანდუსის მოწყობა
7. კიბის მოწყობა
8. ჭრილი 1-1
9. ჭრილი 2-2
10. ჭრილი 3-3
11. ფასადი ა-კ ღერძებზე
12. ფასადი 1-7 ღერძებზე
13. ფასადი 7-1 ღერძებზე
14. ფასადი კ-ა ღერძებზე
15. სიმაღლის სქემა
16. სიმაღლის სქემა
17. ფოტომონტაჟი
18. რენდერი
19. რენდერი

შპს
"იმედი **R**"

დირექტორი	რ. ხვედელიძე	
პრ. ავტორი		
შეასრულა		

სტადია	ფურც.	თარიღი	მასშტაბი	ფორმატი
არქ. პრ.		2018		A 3

ტექნიკურ-ეკონომიკური მაჩვენებლები

მიწის ნაკვეთის ფართი - 59780 კვ.მ

განაშენიანების ფართი - 1449.84 კვ.მ
კ1 საანგარიშო კროკი - 1449.84+9399.55=10849.39 კვ.მ კ1=10849.39/59780 კ2=0.2
კ2 საანგარიშო კროკი - 1789.80+35425.39=37212.84 კვ.მ კ2=37212.84/59780 კ2=0.6
კ3 საანგარიშო კროკი - 29713.43 კვ.მ კ3=29713.43/59780 კ3=0.5

საპროექტო შენობის კოეფიციენტები

საერთო ფართობი - 1719.39 კვ.მ

მათ შორის

საოფისე ფართი - 352.17 კვ.მ
სასაწყობე ფართი- 1068.60 კვ.მ
დამხმარე ფართი - 257.85 კვ.მ
კიბის უჯრედის ფართი - 33.08 კვ.მ
საზაფხულო ფართი - 7.69 კვ.მ

კონსტრუქციული სიმაღლე - 8.50 მ.

±0.00 ზევით - 7.30 მ.
±0.00 ქვევით - 1.20 მ.

სამშენებლო მოცულობა - 9389.0 კუბ.მ.

±0.00 ზევით - 8539.0 კუბ.მ.
±0.00 ქვევით - 850.0 კუბ.მ.

თბილისი

პირობითი აღნიშვნები

შპს
"იმედი **R**"

დირექტორი	რ. ხვედელიძე	
პრ. ავტორი		
შესრულა		

სტადია	ფურც.	თარიღი	მასშტაბი	ფორმატი
არქ. პრ		2018		A 3

დაგეგმარების მიზნის აღწერა

დაგეგმარების საფუძველი და მიზნები:

პროექტი მიზნად ისახავს სამედიცინო დანადგარების საწყობის მშენებლობას: სასაწყობე შენობის დაგეგმარებას თანამედროვე გეგმარებითი პრინციპებისა და „შენობა-ნაგებობების უსაფრთხოების წესები“-ს მიხედვით.

მიწის ნაკვეთის მდებარეობა და აღწერა:

საპროექტო მიწის ნაკვეთი (საკადასტრო კოდი 01.13.01.015.101) მდებარეობს ქ. თბილისში, ნოდარ ბოხუას ქ.#12 და ლუბლიანას ქ. #66 - ის მიმდებარედ და წარმოადგენს უმნიშვნელოდ ქანობიან -1,8%, ტერიტორიას, რომელსაც სამანქანო შესასვლელები სამხრეთ-აღმოსავლეთიდან, ლუბლიანას ქუჩის მხრიდან აქვს. ტერიტორიას არმოსავლეთის და დასავლეთის მხრიდან ესაზღვრება კერძო მიწის ნაკვეთები, ჩრდილოეთის მხრიდან ნოდარ ბოხუას ქუჩა, ხოლო აღმოსავლეთის მხრიდან ლუბლიანას ქუჩა.

საპროექტო ტერიტორიაზე მდებარეობს სხვა შენობეი, პროექტში გათვალისწინებულია ნაკვეთზე არსებული სამი ერთსართულიანი შენობების დემონტაჟი, ესენია: შენობები 16/1, 15/1 და 14/1.

1. სამედიცინო დანადგარების საწყობი**.**

არქიტექტურული პროექტის მიხედვით, საპროექტო, საწყობი წარმოადგენს ერთსართულიან (თ-კ ღერძებს შორის ორსართულიანი) სწორკუთხა შენობას მოშენების ფართობით 1450,11 კვ.მ, რომელიც განთავსებულია ±0,00 ნიშნულზე. შენობაში ±0,00 ნიშნულზე განთავსებულია: სამედივინო დანადგარების საწყობი, ადმინისტრაციული ოთახები, ფოიე, სანკვანძები, ერთი სანკვანძი შშმ პირთათვის. შენობაში მოხვედრა შესაძლებელია აღმოსავლეთის მხრიდან და აგრეთვე ჩრდილოეთის და სამხრეთის მხრიდან სამანქანო ღიობებით. მეორე სართულზე განთავსებულია ადმინისტრაციული ოთახები. მეორე სართულზე მოხვედრა შესაძლებელია დახურული კიბის უჯრედით.

პროექტის ძირითადი სტრუქტურული სისტემის აღწერა:

სახელოსნოს შენობა შესრულებულია ლითონის კარკასის გამოყენებით, შენობის კედლები: ქვედა ნაწილში- ბეტონის ბლოკის (ლენტურ საძირკველზე) + 3.15 მ ნიშნულამდე, ზედა ნაწილში კი ლითონის კონსტრუქციაზე მოწყობილი უწვადი ქვა ბამბის სენდვიჩ-პანელით. სახელოსნოს სახურავი ორქანობიანია და გადახურულია არაწვადი ქვა ბამბის სენდვიჩ-პანელებით. ტიხრები შესრულებულია ბეტონის ბლოკის და თაბაშირმუყაოს მასალით. პირველი სართულის იატაკი არის ბეტონის (მოპრიალებული), ხოლო მეორე სართულის - მეტლახის.

პროექტით გათვალისწინებულია შესასვლელების ღიობებთან ბეტონის პანდუსები ქანობით 8%.
შენობის ექსტერიერზე გამოყენებულია ფანჯრები, რომლებიც დამზადებულია ზოგი შავი ალუმინის ვიტრაჟისგან, ზოგი შავი მეტალოპლასტმასის პროფილებისაგან. ფასადის წინა ნაწილი მოპირკეთებულია ბუნებრივი ქვითა და დეკორატიული ლესვით RAL-9006.

დაგეგმარებისათვის გამოყენებული კანონმდებლობის აღწერა:
სასაყობე შენობების დაგეგმარებისათვის გამოყენებულია საქართველოს მთავრობის დადგენილება N 41, ტექნიკური რეგლამენტი „შენობა-ნაგებობის უსაფრთხოების წესები“.

შპს
"იმედი **R**"

დირექტორი	რ. ხუციშვილი	
პრ. ავტორი		
შეასრულა		

სტადია	ფურც.	თარიღი	მასშტაბი	ფორმატი
არქ. პრ		2018		A 3

შენობა-ნაგებობის უსაფრთხოების წესებთან შესაბამისობის ანალიზი

სამედიცინო ინვენტარის საწყობი

გამოყენებული წესები: შენობა-ნაგებობის უსაფრთხოების წესები

ჩამოთვალეთ შენობის დაკავებულებები და აღწერეთ თითოეული გამოყენება	
1.	სასაწყობო ჯგუფი სწ (საწყობი 0,00 ნიშნულზე)
2.	საქმიანი ჯგუფი სქ (ოფისი 0,00 და + 3,15 ნიშნულზე)

:	
: მაგალითი: II-A, II-B, V-A, V-B	II-B
, , :	

ცხრილი 503 -ის მიხედვით		
სასწყობე ჯგუფი სწ	4	1 (მიწისპირა სართული)
საქმიანი ჯგუფი სქ	4	2 (მიწისპირა და მეორე სართული)
=	16.8	7,60 მიწის დონის ნიშნული (427,500)
=	2	

ცხრილი 503 -ის მიხედვით		
სწ	2420	1068,60
სქ	2140	352,17
=		1420,77 + 230.06 (±0.00 ნიშნ) + 68,56 (+3,15 ნიშნ) = 1719,39 კვ.მ
=		მიწისპირა 1, მეორე სართული 1
=		1719,39 კვ.მ

ცხრილების 602-ის და 705.8 -ის მიხედვით									
	(მეტრი)	(საათი)		(კედლის %)					
7-1 ღერძი	150,90	2	>2	დაუშვ.	დაუშვ.	დაუშვ.	-	-	41.2%
A-K ღერძი	3.68	0	1	შეუზღ.	შეუზღ.	შეუზღ.			-
1-7 ღერძი	23,00	0	1	შეუზღ.	შეუზღ.	შეუზღ.			10.2%
K-A ღერძი	165,00	0	>2	შეუზღ.	შეუზღ.	შეუზღ.			15.8%

დაკავებულობები/ სივრცეები/გასასვლელი საშუალებები	მექანიკური განიავების სისტემა												
სწ		კი		კი		კი		კი					
სქ	კი	კი		კი		კი		კი					

		/	/	(მეტრი)					
				-		,		-	
	სწ+სქ / 34	2	2			1.2 (მინიმუმ)	1.2 (მინიმუმ)	0.82	0.83
	სქ / 27	1	1	0.9	1.26	1.1	1.6	0.82	1.64

ცხრილი 1602.1-ის მიხედვით														
		(ცალი)												
						/								
		ოპტიმალობით	ოპტიმალობამდე ნაკლებად	ოპტიმალობით	ოპტიმალობამდე ნაკლებად	ოპტიმალობით	ოპტიმალობამდე ნაკლებად	ოპტიმალობით	ოპტიმალობამდე ნაკლებად	ოპტიმალობით	ოპტიმალობამდე ნაკლებად	ოპტიმალობით	ოპტიმალობამდე ნაკლებად	
	სწ+სქ / 34	1	2	1	1	1	1	1	1 ვარიანტი	1	1			
	სქ / 27	0	2	0	2									

თბილისი

პიროვნითი აღნიშვნები

შპს "იმედი **R**"

დირექტორი	რ. ხვედელიძე	
პრ. ავტორი		
შემსრულა		

სტადია	ფურც.	თარიღი	მასშტაბი	ფორმატი
არქ. პრ.		2018		A 3

სართულის გეგმა 0.000 ნიშნულზე

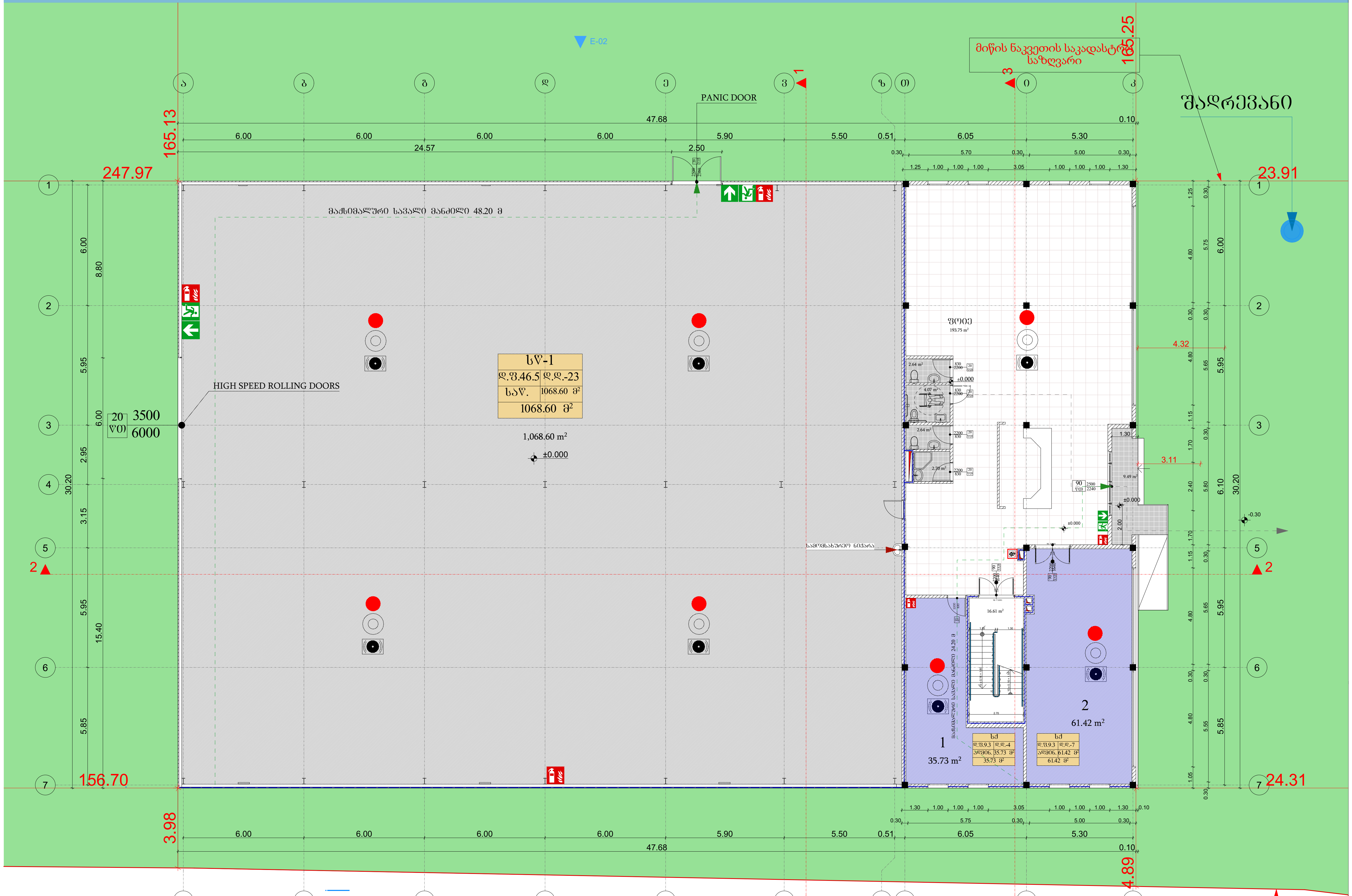

დაკავებულობა	სწ	სქ	სქ			
სახელი	საწყობი	ადმინ.	ადმინ.			
ნომერი		1	2			
ფართი	1068.60 კვ/მ	35.73 კვ/მ	61.42 კვ/მ			1165.75 კვ/მ
დ.დ.	23	4	7			34

სასაწყობო ჯგუფი (სწ) — საქმიანი ჯგუფი (სქ)

თბილისი

პირობითი აღნიშვნები

- მაქსიმალური სავალი მანძილი
- მისაწვდომი სვლაგეზი
- კედლის ცეცხლმედეგობა (ორსაათიანი)
- ბეტონის ბლოკის წყობა
- თაბაშირმუყაოს ტიხარი
- სენდვიჩპანელი
- ბეტონის ბლოკის წყობა
- N — ჩრდილოეთი
- ნიშნული / აბსოლუტური ნიშნული ±0 512,00
- ა/დ — ღერძის ხაზი
- კარის სიგანე / სიმაღლე 830 / 2200; 90 / წთ — ცმ. ხარისხი
- სქ / დ.დ.2 / ადმინ / სას: 62,394 — სასარგებლო ფართი; დასახელება; დაკავებულობის დატვირთვა; დაკავებულობის ჯგუფი (ქვეჯგუფი)
- გასასვლელი
- კვამლის აღმომჩენი
- ავტოსაშხეფი
- სახანძრო განგაშის სისტემა
- ხელის ცეცხლმაქრი
- ხელოვნური ვენტილაცია

შპს "იმედი R"

დირექტორი	რ. ხვედელიძე
პრ. ავტორი	
შეასრულა	

სტადია	ფურც.	თარიღი	მასშტაბი	ფორმატი
არქ. პრ.		2022		A 3

გეგმარებითი ნაწილი

სართულის გეგმა 3.100 ნიშნულზე

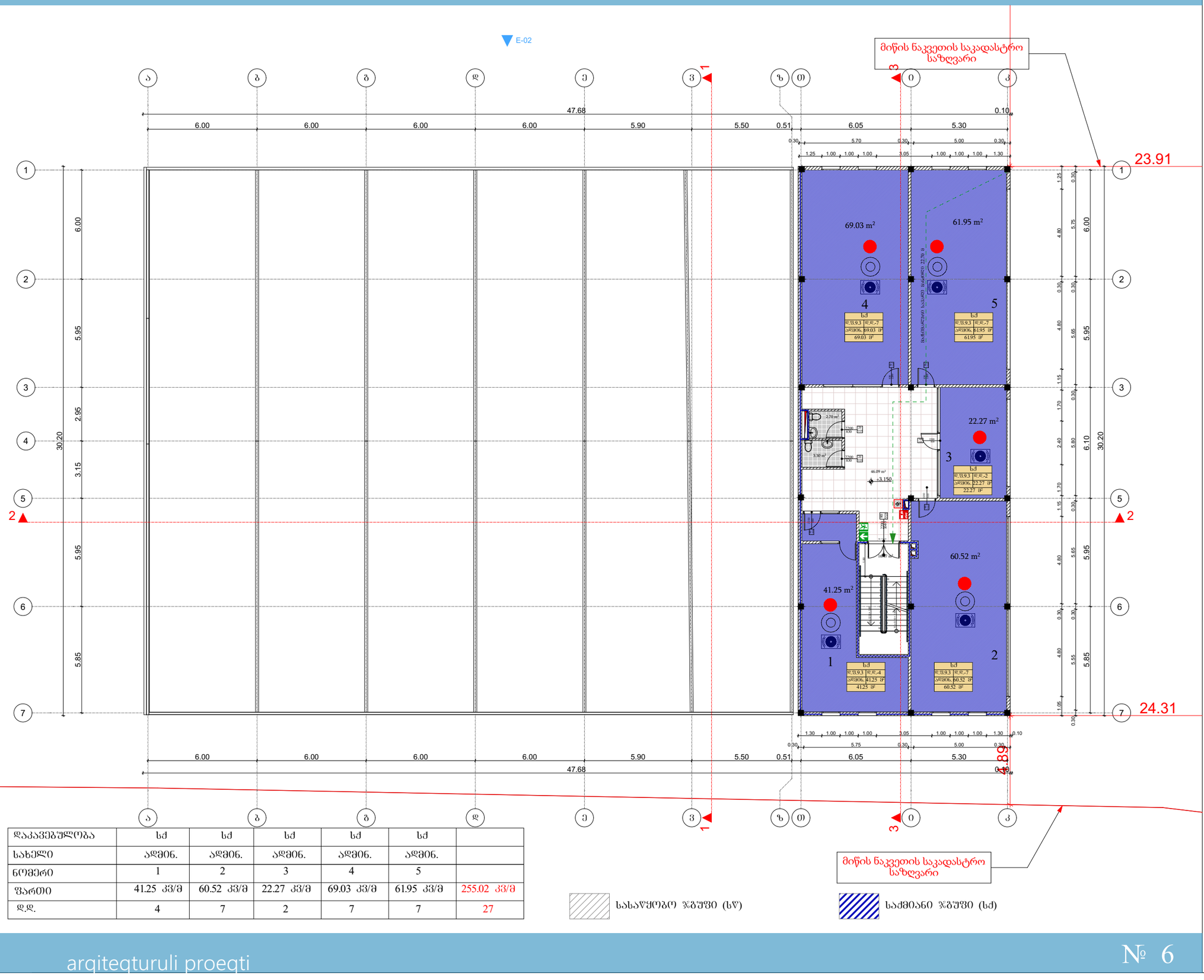
E-02
მიწის ნაკვეთის საკადასტრო საზღვარი
47.68
0.10
6.00
6.00
6.00
6.00
5.90
5.50
0.51
6.05
5.30
23.91
24.31
69.03 m²
61.95 m²
22.27 m²
60.52 m²
41.25 m²
4
5
3
2
1
30.20
6.00
5.95
2.95
3.15
5.85
6.10
4.80
5.75
5.65
1.15
2.40
5.80
1.70
1.05
0.30
0.30
0.30

გეგმარებითი ნაწილი

სახურავის გეგმა

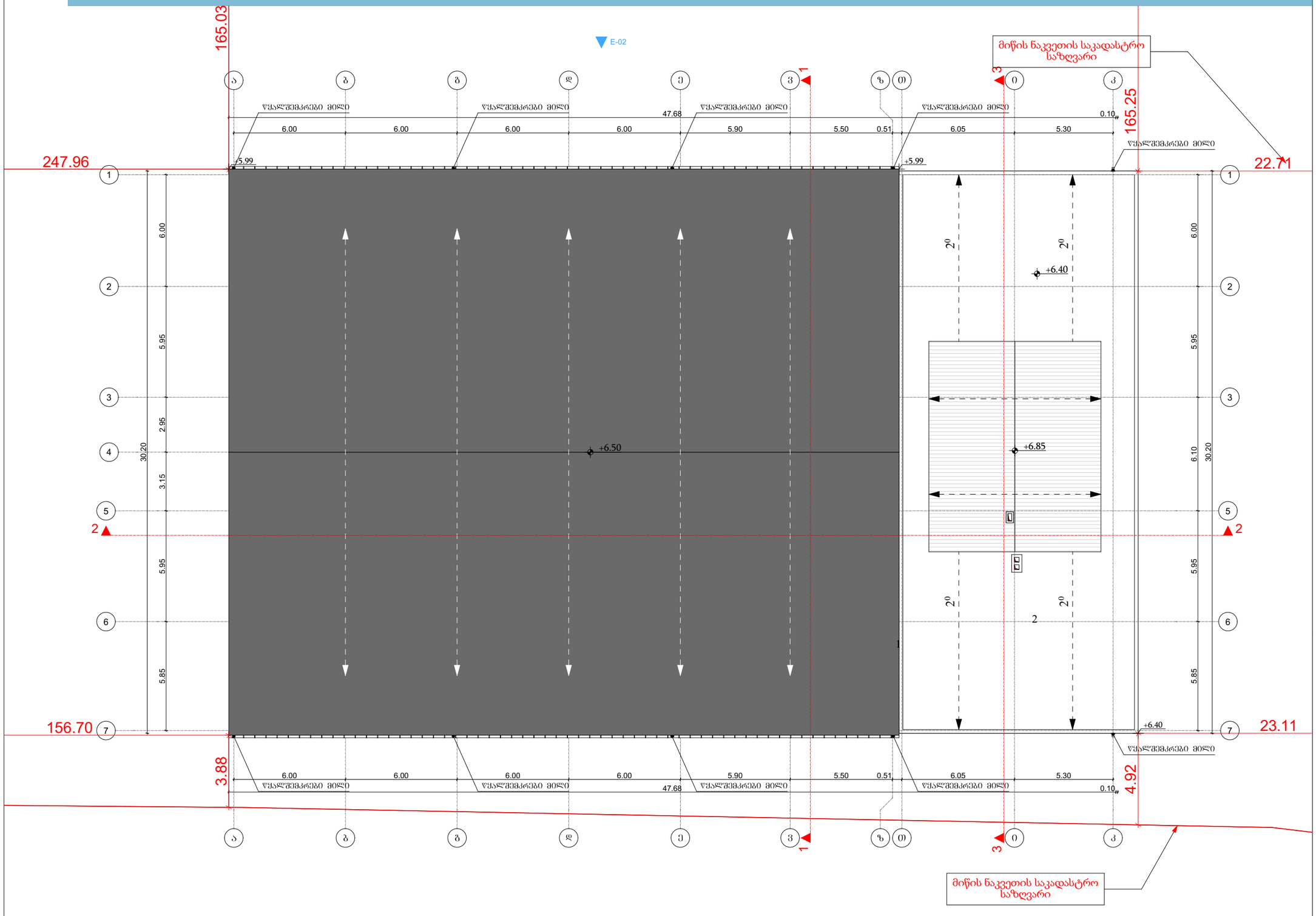

1 : 200

დირექტორი	რ. ხვედელიძე			
პრ. ავტორი				
შესრულა				
სტადია	ფურც.	თარიღი	მასშტაბი	ფორმატი
არქ. პრ.		2022		A 3

თბილისი

პიროგითი აღნიშვნები

შპს
"იმედი **R**"

ფასადებისა და გადახურვის დეტალიზაცია

დეტალი №1

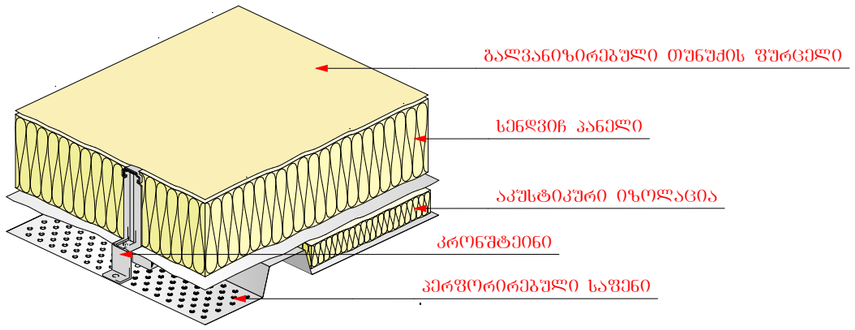

დეტალი №2

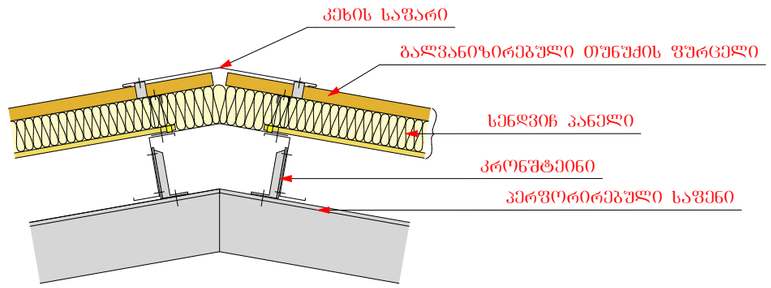

დეტალი №3

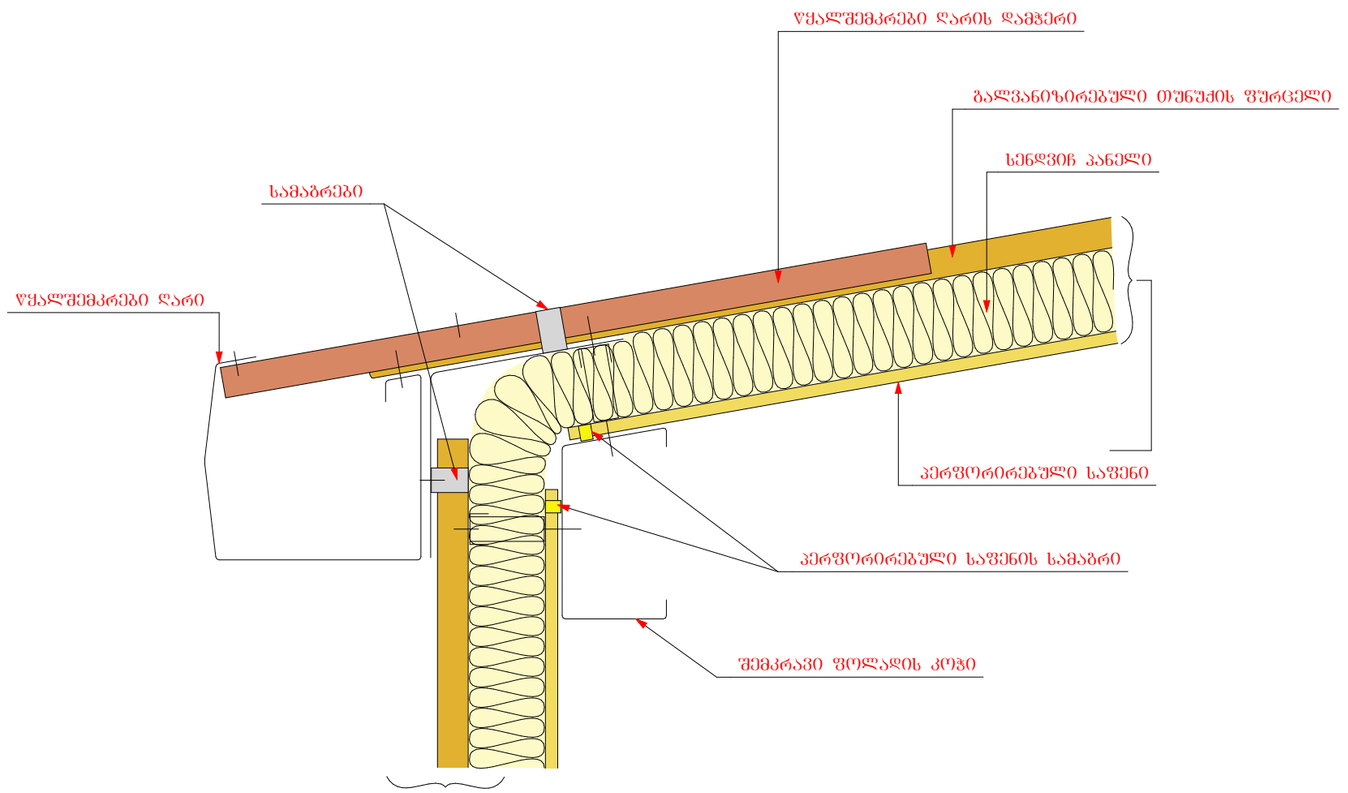

F01 - გალვანიზირებული ლითონის მყარი მინერალური ძვა ბამბის კედლის ენდვიჩ-პანელი. სისქე - 50მმ, ვერტიკალურად დაზოლილი, ფილების მოდულარული სიგანე - 1000 მმ
პანელის ზედა მეტალი - 0.7 მმ სისქის წინასწარშეღებილი, გალვანიზირებული ფოლადის ფურცელი, RAL -
პანელის ქვედა მეტალი - 0.5 მმ სისქის წინასწარშეღებილი, ალვანიზირებული ფოლადის ფურცელი, RAL - 9003
შუაგული - 50 მმ სისქის მყარი მინერალური ძვა ბამბა, სიმკვრივე - (EN 1602) 0 (±2) 110კგ/მ3, თვითჩამქრობი დამცავი ფენით, თერმული გამტარობის მინიმალური მოთხოვნა - (EN 13165) 0,022-0,024 W/mK , გაბარიტული ტაბილურობის მინიმალური მოთხოვნა (EN 13165) Level DS(TH) 11, ცეცხლგამძლეობის კლასის მინიმალური მოთხოვნა (EN 13501) - B. S2 . d0, წყლის შთანთქმის მინიმალური მოთხოვნა (EN ISO 354) - % 2 (168 sT), სითბოს წინააღმდეგობა - 200 / +110 °C
ენდვიჩ-პანელების ვერტიკალური გაღაბმა - ჩამალული ტიპის.

R01 - სახურავი წარმოადგენს გალვანიზირებული ლითონის მყარი მინერალური ძვა ბამბის სახურავის სენდვიჩ-პანელის სისტემას, სისქე - 100მმ, ვერტიკალურად დაზოლილი, ტრაპეციული პროფილებით, ფილების მოდულარული სიგანე - 1000 მმ
პანელის ზედა მეტალი - 0.5 მმ სისქის წინასწარშეღებილი, გალვანიზირებული ფოლადის ფურცელი, RAL - 7035
პანელის ქვედა მეტალი - 0.5 მმ სისქის წინასწარშეღებილი, გალვანიზირებული ფოლადის ფურცელი, RAL - 9002
შუაგული - 100 მმ სისქის მყარი მინერალური ძვა ბამბას. ძვაბამბის სიმკვრივე - (EN 1602) 40 (±2) 110kg/m3, თვითჩამქრობი დამცავი ფენით, თერმული გამტარობის მინიმალური მოთხოვნა -λ (EN 13165) 0,022-0,024 W/mK , გაბარიტული სტაბილურობის მინიმალური მოთხოვნა (EN 13165) Level DS(TH) 11, ცეცხლგამძლეობის კლასის მინიმალური მოთხოვნა (EN 13501) - B. S2 . d0, წყლის შთანთქმის მინიმალური მოთხოვნა (EN ISO 354) - % 2 (168 sT), სითბოს წინააღმდეგობა - -200 / +110 °C
სენდვიჩ-პანელების გაღაბმის ტიპი - ჩამკეტით.

თბილისი

პიროვნითი აღნიშვნები

შპს
"იმედი **R**"

დირექტორი	რ. ხუციშვილი	
პრ. ავტორი		
შესრულა		

სტადია	ფურც.	თარიღი	მასშტაბი	ფორმატი
არქ. პრ		2018		A 3

გზა-კიბეების, მოაჯირებისა და სახელურების შესაბამისობა

გეგმა მ. 1:100

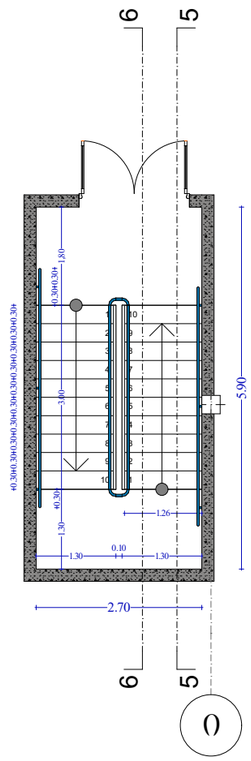

ჭრილი 5-5 მ. 1:100

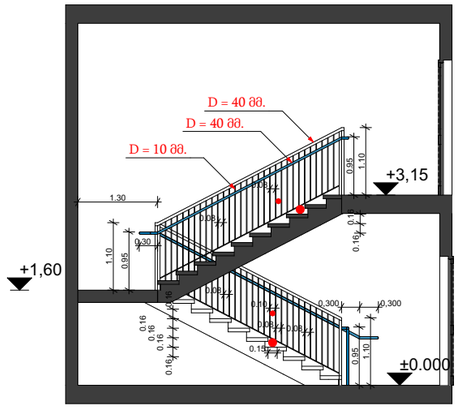

ჭრილი 6-6 მ. 1:100

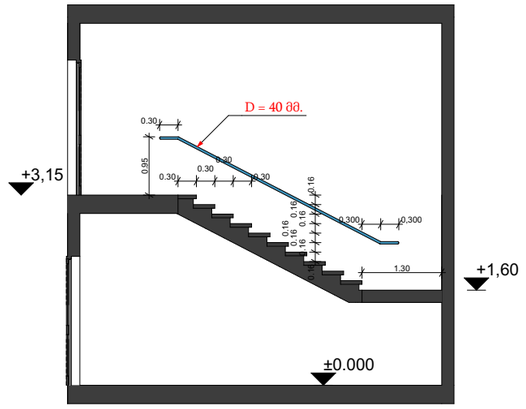

მოაჯირის ჭრილი
მ. 1:30

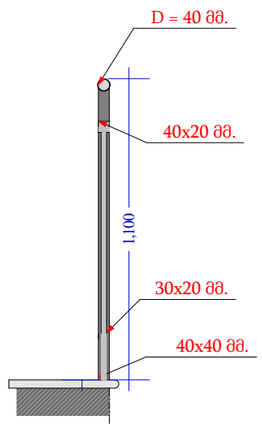

სახელურის ჭრილი
მ. 1:20

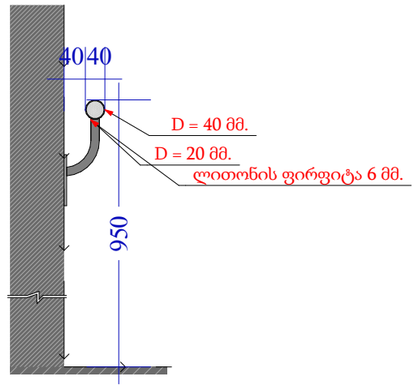

1 : 100

დირექტორი	რ. ხვედელიძე			
პრ. ავტორი				
შესრულა				

შპს
"იმედი **R**"

სტადია	ფურც.	თარიღი	მასშტაბი	ფორმატი
არქ. პრ.		2018		A 3

პანდუსი შშმ პირთათვის 8%-იანი დახრით

თბილისი

პირობითი აღნიშვნები

გეგმა მ. 1:50

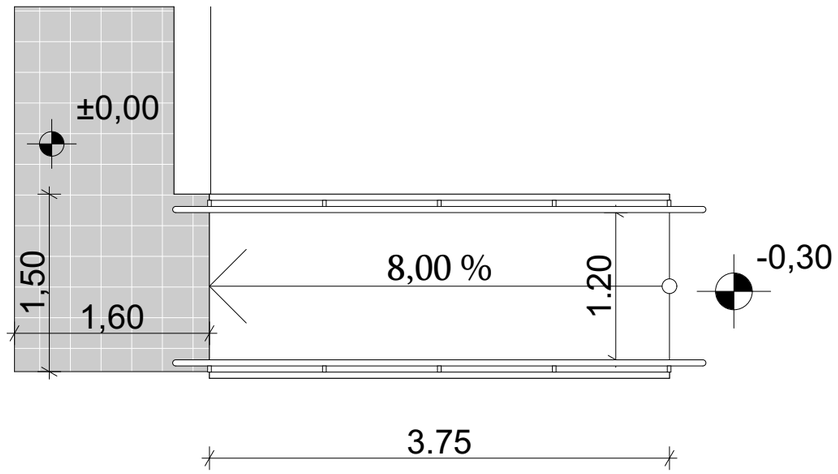

ჭრილი მ. 1:50

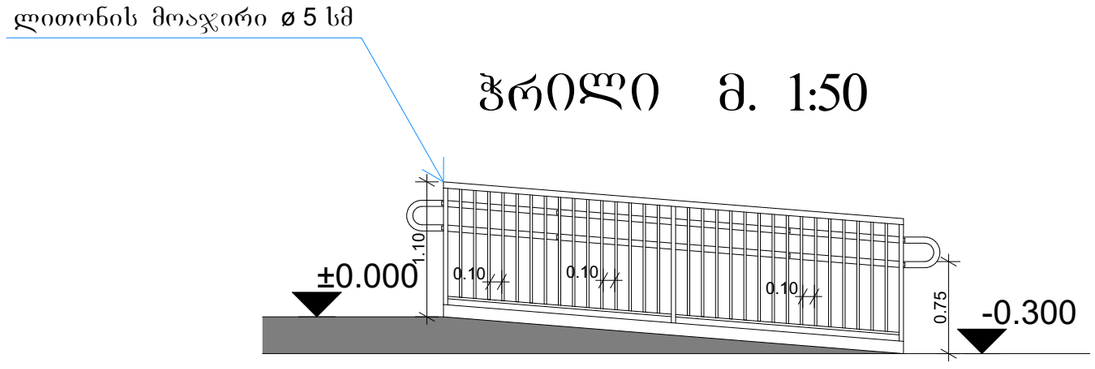

შპს
"იმედი **R**"

დირექტორი	რ. ხვედელიძე	
პრ. ავტორი		
შეასრულა		

სტადია	ფურც.	თარიღი	მასშტაბი	ფორმატი
არქ. პრ.		2018		A 3