მშენებლობის კალენდარული გრაფიკი

№	სამუშაოთა ჩამონათვალი	დღე	1 წელი												2 წელი											
			I თვე	II თვე	III თვე	IV თვე	V თვე	VI თვე	VII თვე	VIII თვე	IX თვე	X თვე	XI თვე	XII თვე	I თვე	II თვე	III თვე	IV თვე	V თვე	VI თვე	VII თვე	VIII თვე	IX თვე	X თვე	XI თვე	XII თვე
			10 20 30	10 20 30	10 20 30	10 20 30	10 20 30	10 20 30	10 20 30	10 20 30	10 20 30	10 20 30	10 20 30	10 20 30	10 20 30	10 20 30	10 20 30	10 20 30	10 20 30	10 20 30	10 20 30	10 20 30	10 20 30	10 20 30	10 20 30	10 20 30
I	მშენებლობის პირველი რიგი																									
	ძირითადი სამუშაოების პერიოდი																									
1ეტ.	ძირითადი კონსტრუქციული სისტემის გამაგრება შენობა-ნაგებობის ნულოვან ნიშნულამდე შენობა-ნაგებობის +24.30 ნიშნულის მოწყობა შენობა-ნაგებობის +28.60 ნიშნულის მოწყობა შენობა-ნაგებობის სახურავისა და გადახურვის მოწყობა;	180																								
2ეტ.	არამზიდი კონსტრუქციების მოწყობა შენობა-ნაგებობის ლოკალური საერთო სარგებლობის საინჟინრო-ტექნიკური ქსელების მოწყობა;	300																								
3ეტ.	შენობა-ნაგებობის ლოკალური საერთო სარგებლობის საინჟინრო-ტექნიკური ქსელების მოწყობა; ტექნოლოგიური მოწყობილობების მონტაჟი;	150																								
4ეტ.	შენბა-ნაგებობის გარე მოსაპირკეთებელი სამუშაოები; მიწის ნაკვეთის კეთილმოწყობის სამუშაოები.	90																								

ღობე

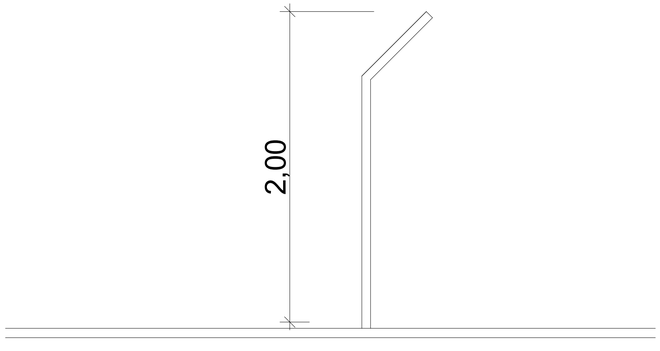

	შ.პ.ს. „ქალაქპროექტი"
	სასტუმრო
	კალენდარული გრაფიკი
	ტერიტორიის საპროექტო საზღვარი

დამკვეთი	შ.პ.ს. მელიქიშვილი 1966	
CITY PROJECT	ქ.თბილისი, მთაწმინდის რაიონი, მელიქიშვილის გამზირი №5	
თანამდებობა	გვარი, სახელი	ხელმოწერა
დირექტორი	მ. მახათაძე	
მთ. არქიტექტორი	ლ.ციწცაძე	
არქიტექტორი	ვ.ამისულაშვილი	

				ფურც №:
სტადია	ფორმატი	სულ.ფურც	მასშტაბი	თარიღი
არქ.პროექტი	A1		1:100	2022