ქ. თბილისი, ბაგების სატყეო უბანი
ს.კ. 01.14.09.004.519
ინდივიდუალური საცხოვრებელი სახლის

მშენებლობის ორგანიზაციის პროექტი

შემსრულებელი  ა. მაისაშვილი

ქ.თბილისი 2022წ.

ქ. თბილისი, ბაგების სატყეო უბანი
ს.კ. 01.14.09.004.519
ინდივიდუალური საცხოვრებელი სახლის

სამუშაოთა ორგანიზაციის პროექტის შედგენას საფუძვლად დაედო არქიტექტურული პროექტი ტერიტორიის დათვალიერება და შესწავლა. მასთან სამანქანო მისასვლელი გზა გათვალისწინებულია და წარმოდგენილია შეთანხმებული სატრანსპორტო სქემის მიხედვით.

სამშენებლო სამუშაოები წარიმართოს ძირითადად ელექტრო საწვეველას, ბეტონის ტუმბოს დახმარებით. მოჭრილი გრუნტი დაიყაროს საპროექტო ობიექტის ტერიტოიაზე.

უბანი ხასიათდება შემდეგი კლიმატური და სეისმური ფაქტორებით: ქარის დაწოლა – 45კგ.მ./მ2; თოვლის საფარის წონა - 50კგ/მ2, საამშენებლო მექანიზმების ნუსხა მოყვანილია ცხრილში მომდევნო ფურცელზე. სამუშაოთა წარმოების დროს აუცილებელია შრომის უსაფრთხოების წესების დაცვა, აგრეთვე შენობის მშენებლობის დროს სელიტებურ ზონაში მტვრის გაფანტვისაგან დამცავი ღონისძიებების უზრუნველყოფა.

რიგითობა და ეტაპები

მშენებლობის პირველი რიგი

1. ეტაპი.

მოსამზადებელი სამუშაოები, რომლებიც დაკავშირებულია სამშენებლო მოედნის მოწესრიგებასთან, მათ შორის, შესანარჩუნებელი მწვანე ნარგავების დაცვასა და მიწისქვეშა საინჟინრო კომუნიკაციების შენარჩუნებასთან.

2.ეტაპი.

შენობა-ნაგებობის გრუნტზე დაკვალვა და ძირითადი ღერძების დაფიქსირება.

მშენებლობის მეორე რიგი

1. **ეტაპი.**
   შენობა-ნაგებობის მიწის სამუშაოები;
   შენობა-ნაგებობის ფუძის მოწყობის სამუშაოები;
2. **ეტაპი.**
   შენობა-ნაგებობის საძირკვლის მოწყობის სამუშაოები;
   ნულოვანი ციკლის დასრულება;
3. **ეტაპი.**
   ძირითადი კონსტრუქციული სისტემის მოწყობა:
   შენობა-ნაგეგბობის ნულოვანი ნიშნულიდან +3.70 ნიშნულამდე
   რკინა ბეტონის ძირითადი კონსტრუქციების მონტაჟი;
4. **ეტაპი.**
   ძირითადი კონსტრუქციული სისტემის მოწყობა:
   შენობა-ნაგეგბობის +7.10 ნიშნულიდან +10.50 ნიშნულამდე
   რკინა ბეტონის ძირითადი კონსტრუქციების მონტაჟი;
5. **ეტაპი.**
   ძირითადი კონსტრუქციული სისტემის მოწყობა:
   შენობა-ნაგეგბობის +12.90 რკინა ბეტონის ძირითადი
   კონსტრუქციების მონტაჟი;
6. **ეტაპი.**
   შენობა-ნაგებობის სახურავისა და გადახურვის მოწყობა;
7. **ეტაპი.**
   არამზიდი კონსტრუქციების მოწყობა;
   გარე და შიდა კედლების ბლოკით ამოყვანა.
   შენობა-ნაგებობის კარ-ფანჯრებისა და ვიტრაჟების მონტაჟი;
8. **ეტაპი.**
   შენობა-ნაგებობის ლოკალური საერთო სარგებლობის
   საინჟინრო-ტექნიკური ქსელების მოწყობა;
   შენბა-ნაგებობის გარე მოსაპირკეთებელი სამუშაოები;
   მიწის ნაკვეთის დასუფთავების და კეთილმოწყობის სამუშაოები.

შენობის სამშენებლო წარმოების პროექტის შესადგენი ნორმატივები

2.1 СНиП 3.01.01-85 „Оригинализация строительного производства'' М.,1989

2.2 СНиП -4-80 „Техника безопасности на строительстве'' М., 1981

2.3 Справочник инженера строителя, М., 1989

2.4 Строительные стреловые самоходные краны, М., 1984

2.5 კრებული სამახსოვრო "სამშენებლო წარმოების ნორმები და წესები", ამონაწერი სამშენებლო ნორმებიდან და წესებიდან, თბ., 1987

2.6 მშენებლობის ორგანიზაციის პროექტში მომუშავეთა შორის უსაფრთხოების და სანიტარულ ჰიგიენური მომსახურეობის საკითხებზე მთავარ წყაროდ წარმოდგენილია სააშენბლო ნორმების საქარტველოს მავრობის №41 დადგენილების პუნქტი №20-ის მიხედვით.

ასაშენებელი ობიექტის დახასიათება

შენობა გეგმაში მრავალკუთხა ფორმისაა. სხვადასხვა ზომებით, შენობა წარმოადგენს სამ სართულს, სარდაფით. საძირკველი კომბინირებული ტიპისაა. კედლების შეგსება ხდება წვრილი საკედლე ბლოკით, გადახურვა პრტყელი მონოლითური რკინა-ბეტონის. სართულშუა კიბე წარმოადგენს მონოლითურ რკინა-ბეტონს.

მშენებლობის ხანგრძლივობის შესახებ

შენობის მშენებლობა დაკვეთის მიერ განსაზღვრულია 24 თვის ვადაში რაც არის გაწერილი და გათვალიწინებული მშენებლობის კალენდარულ გრაფიკში. გეგმიურად დადგენილი ხანგრძლივობის დაცვა შენობების მშენებლობაზე 24 თვის პერიოდში შესაძლებელია უწყვეტი ფინანსირების შემთხვევაში, რასაც ხელი უნდა შეუწყოს ქ. თბილისის რბილმა და ზომიერმა კლიმატურმა პირობებმაც. სამუშაოთა შესრულების ვადების დაცვა უწყვეტ ფინანსირებაზეა დამოკიდებული, რაც უნდა გაითვალისწინოს დამკვეთმა.

სამშენებლო მანქანა-მექანიზმების, დანადგარებისა და ინსტრუმენტების ჩამონათვალი

№	დასახელება	მარკა	რაოდენ. ცალი
1	2	3	4
1	თვითმცლელი ძარიანი და სპეც-დანიშნულების ავტოტრანსპორტი სამშენებლო ტვირთის გადასატანად	სხვადასხვა	2
2	გადასატანი კომპრესორი	სო-48	1
3	ელექტროშესადუღებელი საჭრელი აგრეგატი	კომპ.	1
4	ავტოკენური შედუღების და ჭრის აპარატი	კომპ. პკუ-35	1
5	ბეტონმრევი	-	1
6	ლითონის სახარაჩო სექციები 100 მ2 ფართობისათვის	კომპ.	1
7	ელექტრო საწვეველა	-	1

მომუშავეთა შრომის უსაფრთხოების წესების დაცვის თაობაზე

მომუშავეთა შრომის უსაფრთხოების პირობების დაცვა შენობათა სამშენებო ცალკეულ ეტაპებზე აუცილებელია სნ და წ III-4-80* "უსაფრთხოების ტექნიკა მშენებლობაზე" და სხვა ნორმატულ-საკანონმდებლო დოკუმენტების შესაბამისობით. მათგან ყურადღებას გამახვილებთ შემდეგზე:

სამუშაო ადგილები მუშაობის პირობებისა და ტექნოლოგიურობის გათვალისწინებით უზრუნველყოფილი უნდა იყოს კოლექტიური დაცვისა და სიგნალიზაციის საშუალებით.

ელექტრო უსაფრთხოების წესები ჩამოყალიბებულია სახელმწიფო სტანდარტში 12.013-88 ელექტრო კარადა ყოველთვის უნდა იყოს ჩაკეტილ მდგომარეობაში, ელექტრო კაბელები, ელექრტო სადენები და ელექტრო მოწყობილობები კი იზოლირებულად. გაშიშვლებული სადენების გამოყენება აკრძალულია სამშენებლო მოედანზე.

ელექტრო საწეველას მუშაობის პერიობში დაუშვებელია უცხო პირთა, დაუსაქმებელ მუშა-მომსახურეთა ყოფნა, სამშემებლო გენგეგმაზე შემოფარგლული ელექტროსაწეველას მოქმედების სახიფათო ზონის ფარგლებში.

ღამის პერიოდებში უსაფრთხოების ზონის აღმნიშვნელი ფირნიშები აუცილებელია განთავსება და განათება.

სამუშაოთა უწყვეტობისა და ტექნოლოგიურობის, აგრეთვე შრომის უსაფრთხოების უზრუნველყოფად აუცილებელია მშენებლობის ცხრილში მოცემული და ჩვენს მიერ რეკომენდირებული მანქანა- მექანიზმებით, ინსტრუმენტებითა და დანადგარ-სამარჯვეებით აღჭურვა. ცხადია შესაძლებელია მათი შეცვლაც უფრო თანამედროვეთი.

სამუშაო ოპერაციებში დასაქმებული მუშაკები დაცული უნდა იყვნენ თავის დამცავი ჩაფხუტებით.

დაუშვებელია მანქანების, ხელსაწყოებისა და მოწყობილობების დატოვება ჩართულ მდგომარეობაში ზედამხედველობის გარეშე. ცხადია მათი ტექნიკური მომსახურეობაც უნდა მოხდეს ძრავის გამორთვის შემდეგ.

ლითონის ელემენტების ჩაჭრას ელექტრო ან აიროვანი აპარატებით ქვედა იარუსებზე 5 მეტრის რადიუსში ფართობები უნდა გავანთავისუფლოთ წვადი მასალებისაგან, ხოლო 10 მეტრის რადიუსში ასაფეთქებელი (მაგალითად ჟანგბადის ბალონები) მასალებისაგან სამშენებლო სამუშაოებზე დასაქმებულმა ყველა მუშაკმა (როგორც მუშამ, ასევე მოსამსახურემ) უნდა შეისწავლოს შრომის უსაფრთხოების წესები, გაიაროს ინსტრუქტაჟი, ჩააბაროს გამოცდა სპეციალურ ჟურნალში ხელმოწერების დაფიქსირებით.

ბუნების დაცვითი და ჰაერის დაბინძურების საწინააღმდეგო ღონისძიებები

შენობა მდებარეობს ქალაქ თბილისი საგარეუბნო განაშენიანებაში. აღნიშნულის გამო აუცილებელია შენობის მშენებლობის პერიოდში შემდეგი ღონისძიებების დაცვა.

გარემოს დაცვის სამსახურის ნებართვის გარეშე იკრძალება მრავალწლიანი ხეებისა და ნარგავების მოჭრა, ამოძირკვა ან განადგურება.

მონოლითური რკინა-ბეტონის, კედლების, ტიხრების, იატაკის მშენებლობის პროცესში მოსალოდნელია მტვრის გაფანტვა გარე სივრცეში, რის გამოც შენობას უნდა ჩამოეფაროს ფარდა ანდა სამუშაოები განხოციელდეს დახურულ სივრცეში ვენტილაციის მოწყობით.

იკრძალება სამშენებლო ნაგვისა და ნარჩენების ღია წესით გადატანა და ჩამოყრა. სასურველია სამშენებლო ნაგვის პირდაპირ თვითმცლელი მანქანების ძარებში ჩაყრა. დიდი ზომის სამშენებლო ნარჩენები ან მოხსნილი ნაკეთობები უნდა ჩამოგუშვათ ამწის საშუალებით. აქაც სასურველია მაშინვე მოხდეს მათი ავტომანქანების ძარებში ჩატვირთვა და ნაგავსაყრელზე ან დამკვეთის მიერ მითითებულ ადგილზე მიტანა შესაბამისი სამსახურებთან შეთანხმების შემდეგ. დაუშვებელია არსებული საკანალიზაციო ჭების დანაგვიანება სამშენებლო ნარცენებით. ასევე დაუშვებელია ამოსახაპი ორმოების მოწყობა. ინვენტარული საყოფაცხოვრებო ვაგონეტიდან საკანალიზაციო ჩადინება უნდა მოეწყოს უშუალოდ საქალაქო საკანალიზაციო წებში. გენგეგმაზე მათ მოსაწყობად მითითებული ადგილები შესაძლებელია შეიცვალოს საკანალიზაციო ჭების სიახლოვეს მათი განთავსებით ამწეთა მოქმედების სახიფათო ზონების საზღვრების გათვალისწინებით. სამშენებლო ნაგვის ტრანსპორტირება ფხვიერ მდგომარეობაში რეკომენდირებული არ არის. ავტომანქანების ძარებში ჩატვირთვის შემდეგ მათი ზედაპირი დაინამოს.

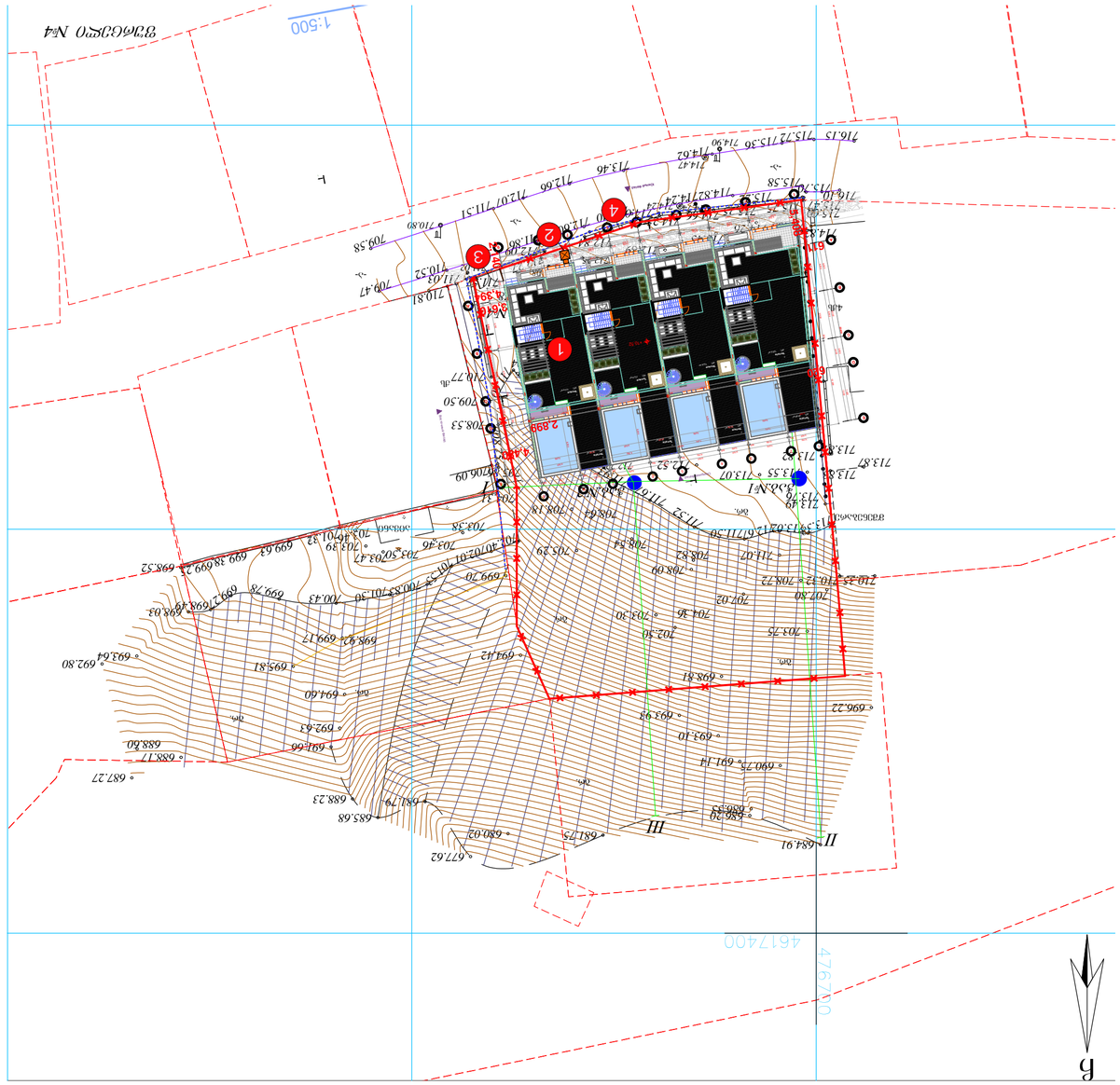

Ръководител проект	арх. Ивайло Ангелов
Проектант	инж. Ивайло Ангелов
Проектант	инж. Ивайло Ангелов
Проектант	инж

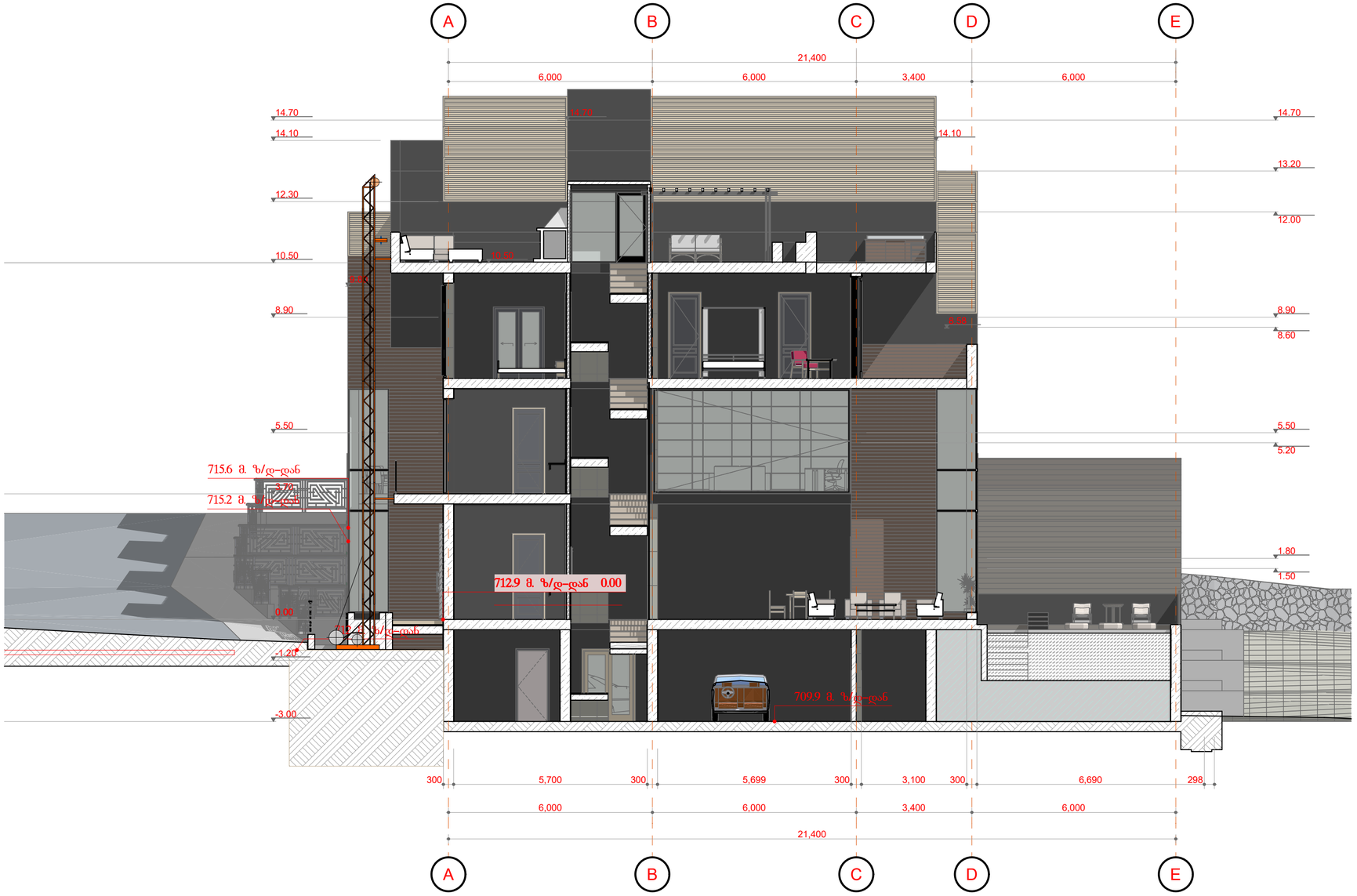

A-3

ექსპლიკაცია

პირობითი ნიშნები

დირექტორი		თ.ბადათურია
შეასრულა		ა.მაისაშვილი

ქ. თბილისი, ბაგების სატყეო უბანი, ს.კ. 01.14.09.004.519 ინდივიდუალური საცხოვრებელი სახლის პროექტი

2022წ.

მშენებლობის ორგანიზაცია	სტადია	ფურცლი	სულ
	მ.ო.		

სამონტაჟო სქემა

შ.პ.ს "კოლხა-07„

A-3

ექსპლიკაცია

პირობითი ნიშნები

მშენებლობის კალენდარული გრაფიკი

№	სამუშაოთა ჩამონათვალი	დღე	1 წელი	2 წელი
			I თვე, II თვე, III თვე, IV თვე, V თვე, VI თვე, VII თვე, VIII თვე, IX თვე, X თვე, XI თვე, XII თვე (10, 20, 30)	I თვე, II თვე, III თვე, IV თვე, V თვე, VI თვე, VII თვე, VIII თვე, IX თვე, X თვე, XI თვე, XII თვე (10, 20, 30)
I	მშენებლობის პირველი რიგი			
	მოსამზადებელი სამუშაოების პერიოდი			
1ეტ.	მოსამზადებელი სამუშაოები, რომლებიც დაკავშირებულია სამშენებლო მოედნის მოწესრიგებასთან, მათ შორის, შესანარჩუნებელი მწვანე ნარგავების დაცვასა და მიწისქვეშა საინჟინრო კომუნიკაციების შენარჩუნებასთან.	10		
2ეტ.	შენობა-ნაგებობის გრუნტზე დაკვალვა და ძირითადი ღერძების დაფიქსირება	10		
II	მშენებლობის მეორე რიგი			
	ძირითადი სამუშაოების პერიოდი			
1ეტ.	შენობა-ნაგებობის მიწის სამუშაოები; შენობა-ნაგებობის ფუძის მოწყობის სამუშაოები;	90		
2ეტ.	შენობა-ნაგებობის საძირკვლის მოწყობის სამუშაოები; ნულოვანი ციკლის დასრულება;	80		
3ეტ.	ძირითადი კონსტრუქციული სისტემის მოწყობა: შენობა-ნაგეგბობის ნულოვანი ნიშნულიდან +3.70 ნიშნულამდე რკინა ბეტონის ძირითადი კონსტრუქციების მონტაჯი;	80		
4ეტ.	ძირითადი კონსტრუქციული სისტემის მოწყობა: შენობა-ნაგეგბობის +7.10 ნიშნულიდან +10.50 ნიშნულამდე რკინა ბეტონის ძირითადი კონსტრუქციების მონტაჯი;	80		
5ეტ.	ძირითადი კონსტრუქციული სისტემის მოწყობა: შენობა-ნაგეგბობის +12.90 რკინა ბეტონის ძირითადი კონსტრუქციების მონტაჯი;	80		
6ეტ.	შენობა-ნაგებობის სახურავისა და გადახურვის მოწყობა;	90		
7ეტ.	არამზიდი კონსტრუქციების მოწყობა; გარე და შიდა კედლების ბლოკით ამოყვანა. შენობა-ნაგებობის კარ-ფანჯრებისა და ვიტრაჟების მონტაჟი	90		
8ეტ.	შენობა-ნაგებობის ლოკალური საერთო სარგებლობის საინჟინრო-ტექნიკური ქსელების მოწყობა; შენბა-ნაგებობის გარე მოსაპირკეთებელი სამუშაოები; მიწის ნაკვეთის დასუფთავების და კეთილმოწყობის სამუშაოები.	110		

ღობე

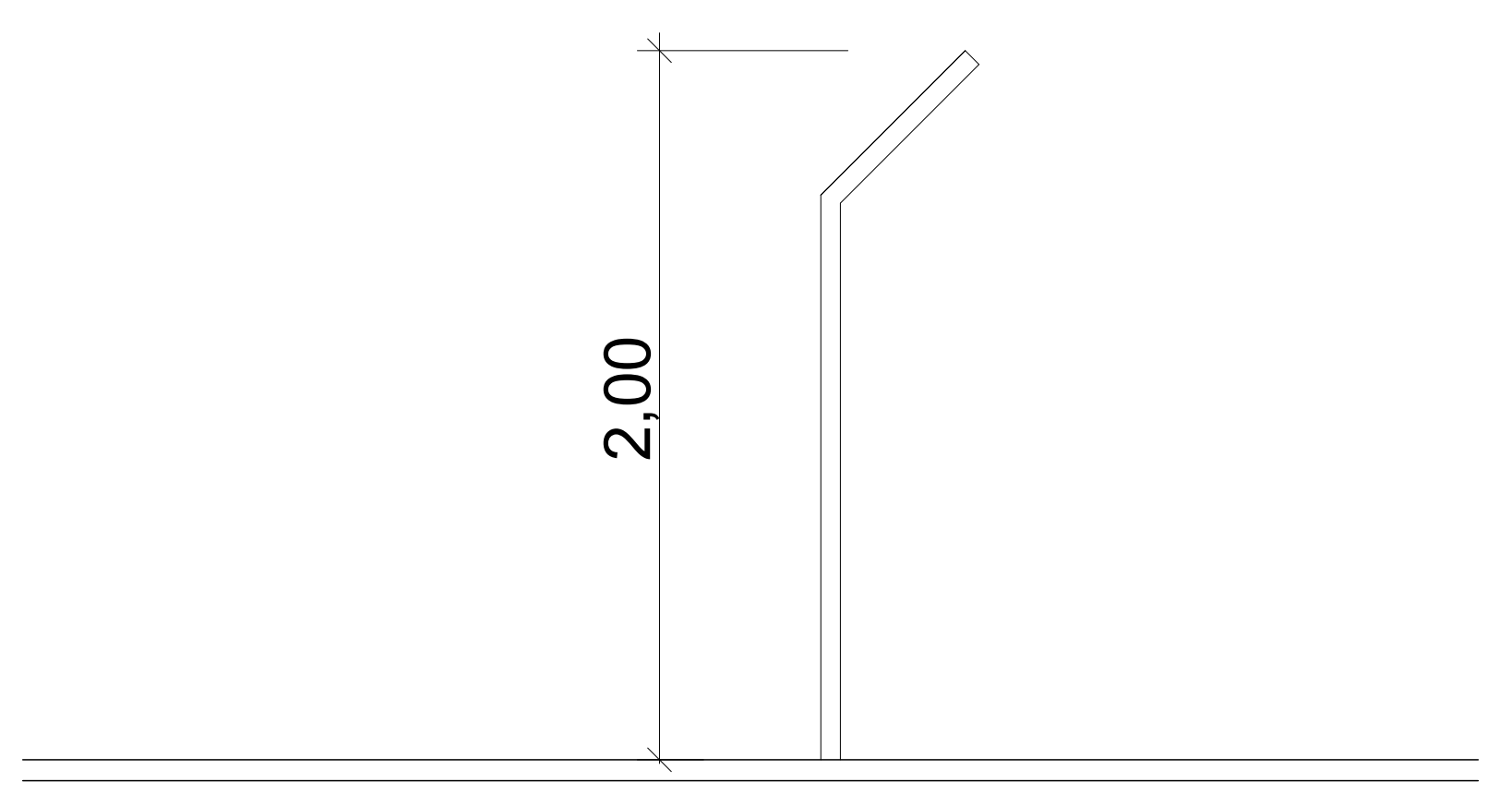

დირექტორი		თ.ბაღათურია
შეასრულა		ა.მაისაშვილი

ქ. თბილისი, ბაგების სატყეო უბანი,
ს.კ. 01.14.09.004.519
ინდივიდუალური საცხოვრებელი
სახლის პროექტი

2022წ.

მშენებლობის ორგანიზაცია	სტადია	ფურ-ლი	სულ
	მ.ო.		

სამონტაჟო სქემა

შ.პ.ს. "კოლხა-07,,