შ.პ.ს ფუძე

ქ. თბილისი, სანაპიროს ქუჩა №10

(ს/კ:01.15.03.004.021)

შეონობა-ნაგებობის რეკონსტრუქცია

კონსტრუქციული ნაწილი

2021 წელი

ნახაზების ჩამონათვალი	
№	ნახაზების დასახელება
1	თავფურცელი
2	სადემონტაჟო კედლების გეგმა
3	№№№№

სადემონტაჟო კედლების გეგმა

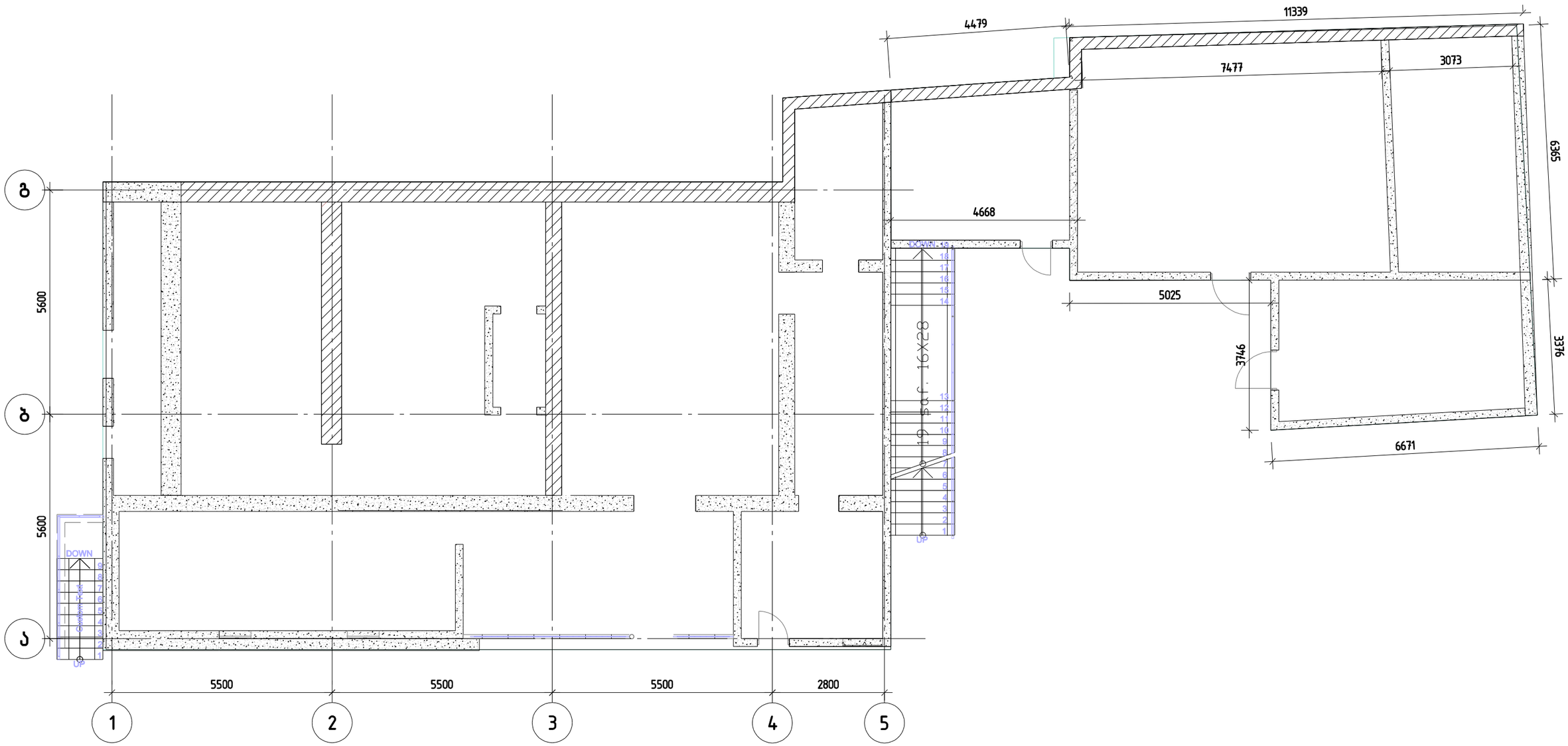

დემონტაჟი

შენარჩუნება

შ.პ.ს ფუძე			ქ.თბილისი, სანაპიროს ქუჩა №10 (ს/კ:01.15.03.004.021)		
			შენობა–ნაგებობის რეკონსტრუქციის პროექტი		მუშა პრ.
მთ.კონსტ.	ო.ქვრივიშვილი		სადემონტაჟო კედლების გეგმა		დაკვ
შეასრულა	ბ. დარსალია				ფურც.№ 2
შეამოწმა	ო.ქვრივიშვილი		მასშტაბი 1:100	ინვ. №	ფურცლები

საძირკვლის კონსტრუქციების განლაგების გეგმა

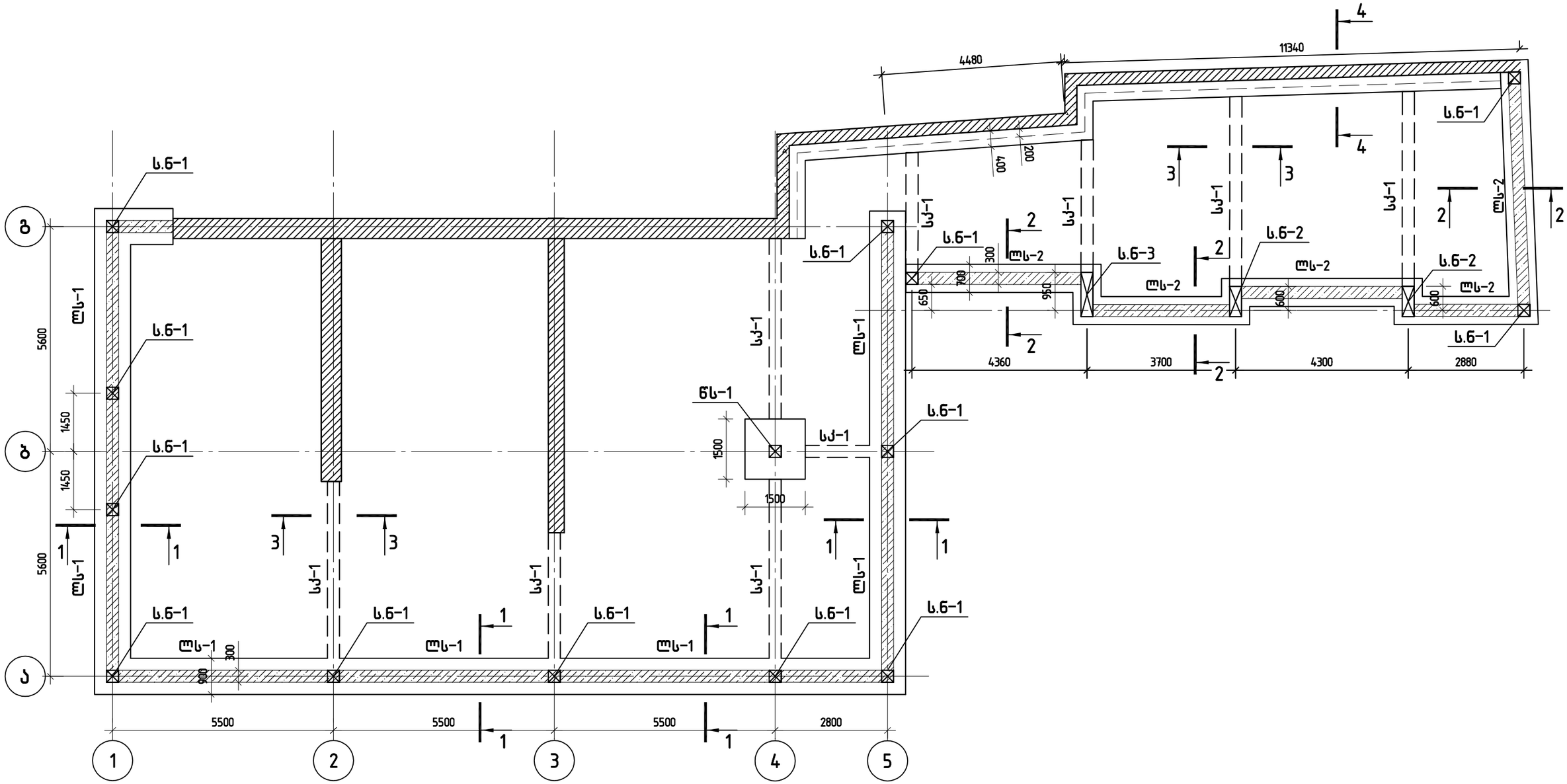

შ.პ.ს ფუძე			ქ.თბილისი, სანაპიროს ქუჩა №10 (ს/კ:01.15.03.004.021)	
			შენობა-ნაგებობის რეკონსტრუქციის პროექტი	მუშა პრ.
მთ.კონსტ.	ო.ქვრივიშვილი		საძირკვლის კონსტრუქციების განლაგების გეგმა	დაკვ
შეასრულა	ბ. დარსალია			ფურც.№ 3
შეამოწმა	ო.ქვრივიშვილი		მასშტაბი 1: 100	ინვ. № ფურცლები

ლენტური საძირკველი ლს-1
კვეთი 1-1

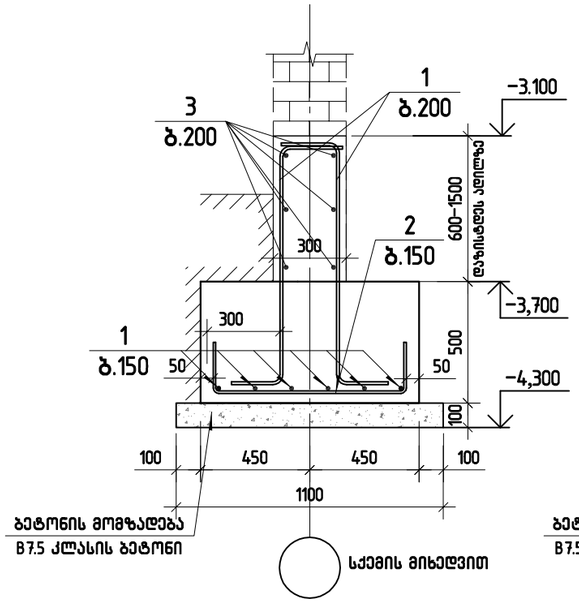

ლენტური საძირკველი ლს-2
კვეთი 2-2

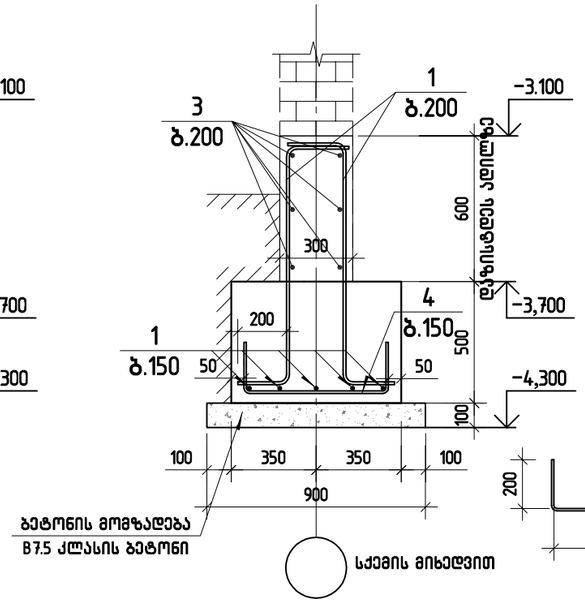

საძირკვლის კოჭი სკ-1

კვეთი 3-3

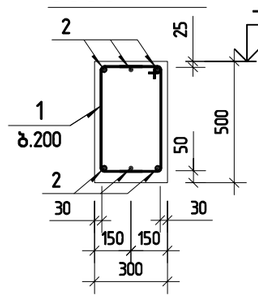

პოზ.1

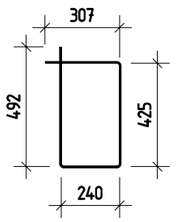

პოზ.2

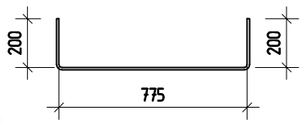

პოზ.4

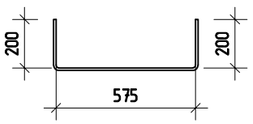

სვეტების ნაშვერები ს.6-1; 2 და 3
ლენტური საძირკვლიდან

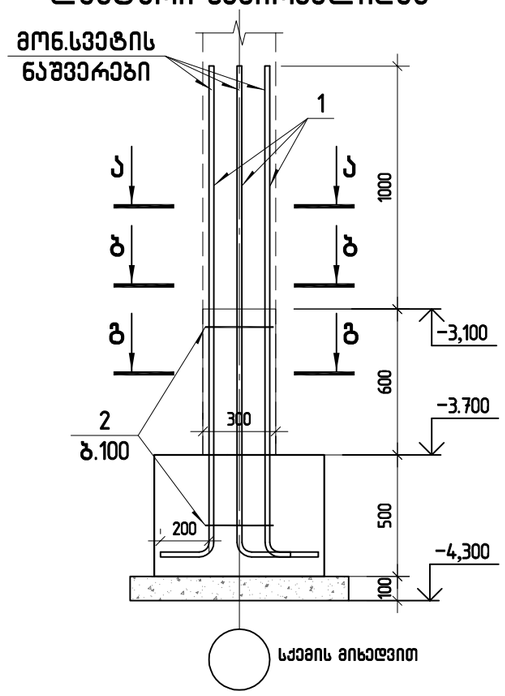

ბ-ბ

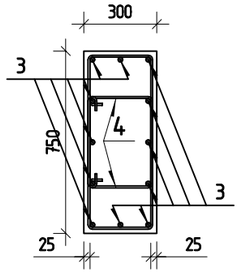

ა-ა

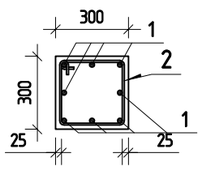

გ-გ

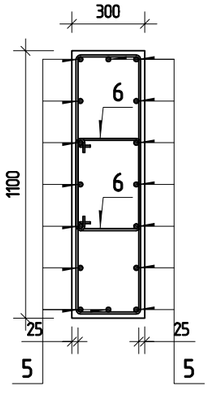

პოზ.	აღნიშვნა	დასახელება	რაოდ.	ერთ.წონა კგ	საერთო წონა კგ
		ლენტური საძირკვლები ლს-1 და ლს-2			
		დეტალები			
1	დაიჭრას ადგილზე	ф 12 A500C ℓ= 2138390	1	1900.55 კგ	1900.6
2		ф 12 A500C ℓ= 1000	309	0.89 კგ	274.3
3	დაიჭრას ადგილზე	ф 10 A500C ℓ= 700992	1	432.66 კგ	432.7
4		ф 12 A500C ℓ= 1200	243	1.07 კგ	258.7
		მასალები			2866
		ბეტონი კლასით B25		29.45 მ³	
		ბეტონი კლასით B7.5		7.31 მ³	

პოზ.	აღნიშვნა	დასახელება	რაოდ.	ერთ.წონა კგ	საერთო წონა კგ
		საძირკვლის კოჭი სკ-1			
		დეტალები			
1		ф 8 A240 ℓ= 1500	175	0.59 კგ	103.58
2	დაიჭრას ადგილზე	ф 18 A500C ℓ= 231000	1	461.44 კგ	461.44
		მასალები			
		B25 კლასის ბეტონი		5.25 მ³	565.02

პოზ.	აღნიშვნა	დასახელება	რაოდ.	ერთ.წონა კგ	საერთო წონა კგ
		სვეტების ნაშვერები			
		დეტალები			
1		ф 22 A500C ℓ= 2200	112	6.57 კგ	736.1
2		ф 8 A240 ℓ= 1150	112	0.45 კგ	50.9
3		ф 18 A500C ℓ= 2200	24	4.40 კგ	105.6
4		ф 8 A240 ℓ= 1700	32	0.67 კგ	21.5
5		ф 18 A500C ℓ= 2200	16	4.40 კგ	70.4
6		ф 8 A240 ℓ= 2100	16	0.83 კგ	13.3
		მასალები			998

შ.პ.ს ფუძე		ქ.თბილისი, სანაპიროს ქუჩა №10 (ს/კ:01.15.03.004.021)	
		შენობა-ნაგებობის რეკონსტრუქციის პროექტი	მუშა პრ.
მთ.კონსტ.	ო.ქვრივიშვილი	ლენტური საძირკველი ლს-1; ლს-2; სვეტების ნაშვერები და საძირკვლის კოჭი სკ-1	დაკვ
შეასრულა	ბ. დარსალია		ფურც.№ 4
შეამოწმა	ო.ქვრივიშვილი	მასშტაბი 1: 25	ფურცლები

მონოლითური კედელი მკ-1

კვეთი 4-4

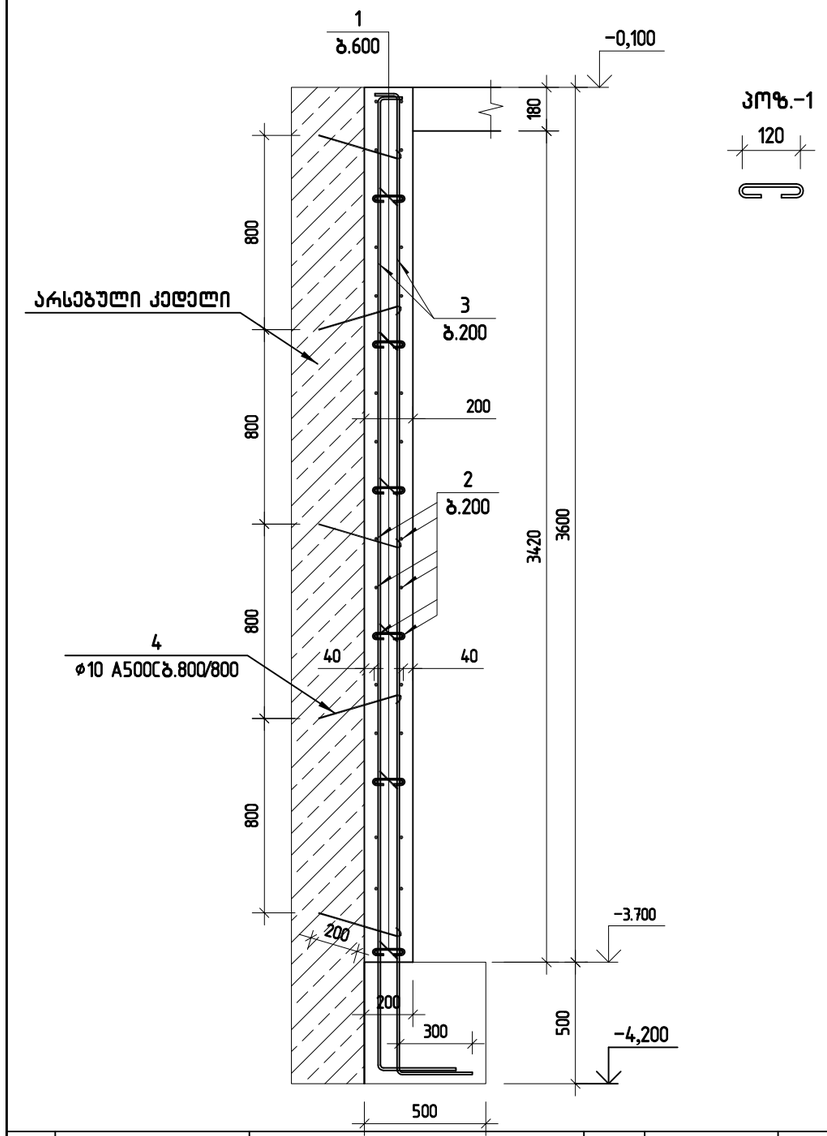

პოზ.	აღნიშვნა	დასახელება	რაოდ.	ერთ.წონა კგ	საერთო წონა კგ
		მონოლითური კედელი მკ-1			
		დეტალები			
1		ø 8 A240 ℓ= 340	200	0.13 კგ	26.83
2	დაიჭრას ადგილზე	ø 10 A500C ℓ= 756000	1	466.10 კგ	466.10
3		ø 12 A500C ℓ= 4500	200	4.00 კგ	799.03
4		ø 10 A500C ℓ= 400	115	0.25 კგ	28.36
		მასალები			
		B25 კლასის ბეტონი		19.40 მ³	1320.33

წერტილოვანი საძირკველი წს-1

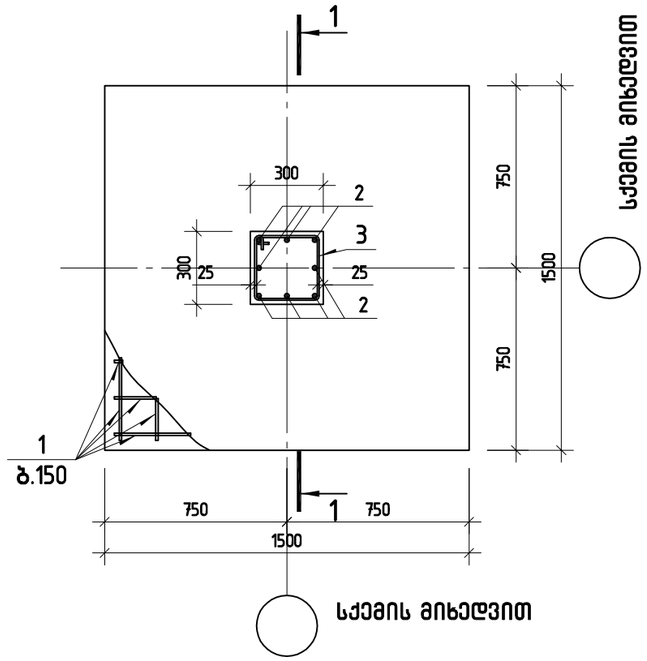

პოზ.1

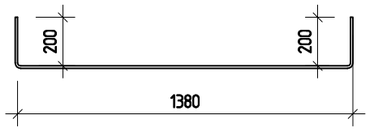

კვეთი 1-1

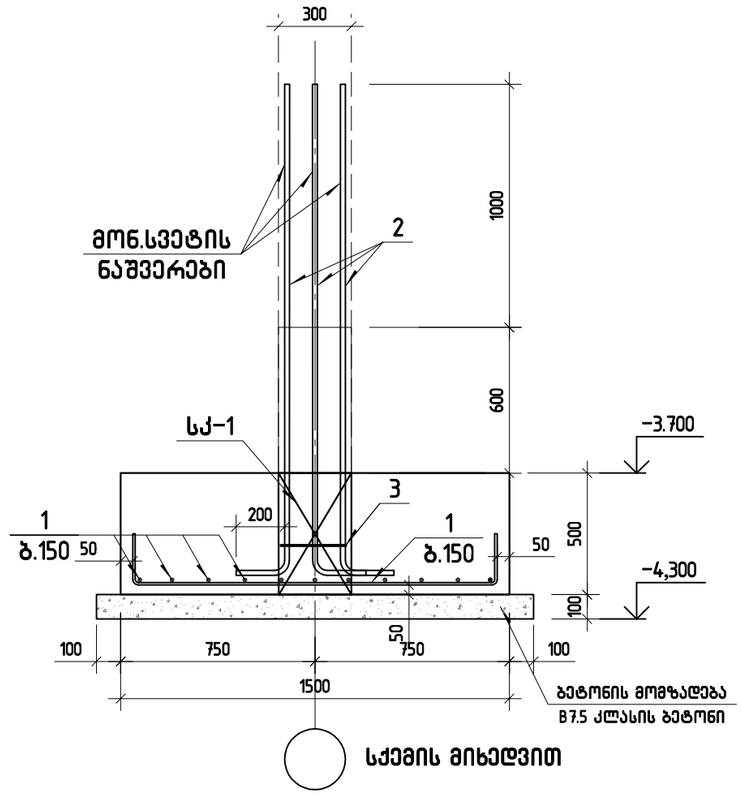

პოზ.	აღნიშვნა	დასახელება	რაოდ.	ერთ.წონა კგ	საერთო წონა კგ
		წერტილოვანი საძირკველი წს-1	1		
		დეტალები			
1		ø 12 A500C ℓ= 2000	22	1.78 კგ	39.1
2		ø 22 A500C ℓ= 2200	8	6.57 კგ	52.6
3		ø 8 A240 ℓ= 1150	8	0.45 კგ	3.6
		მასალები			95
		ბეტონი კლასით B25		1.13 მ³	
		ბეტონი კლასით B7.5		0.29 მ³	

შ.პ.ს ფუძე		ქ.თბილისი, სანაპიროს ქუჩა №10 (ს/კ:01.15.03.004.021)	
		შენობა-ნაგებობის რეკონსტრუქციის პროექტი	მუშა პარ.
მთ.კონსტ.	ო.ქვრივიშვილი	მონოლითური კედელი მკ-1 და წერტილოვანი საძირკველი წს-1	დკკ
შეასრულა	ბ. დარსალია		ფურც.№ 5
შეამოწმა	ო.ქვრივიშვილი	მასშტაბი 1:25 / ინვ. №	ფურცლები

არმირებული იატაკის მოჭიმვა ▽-3.100

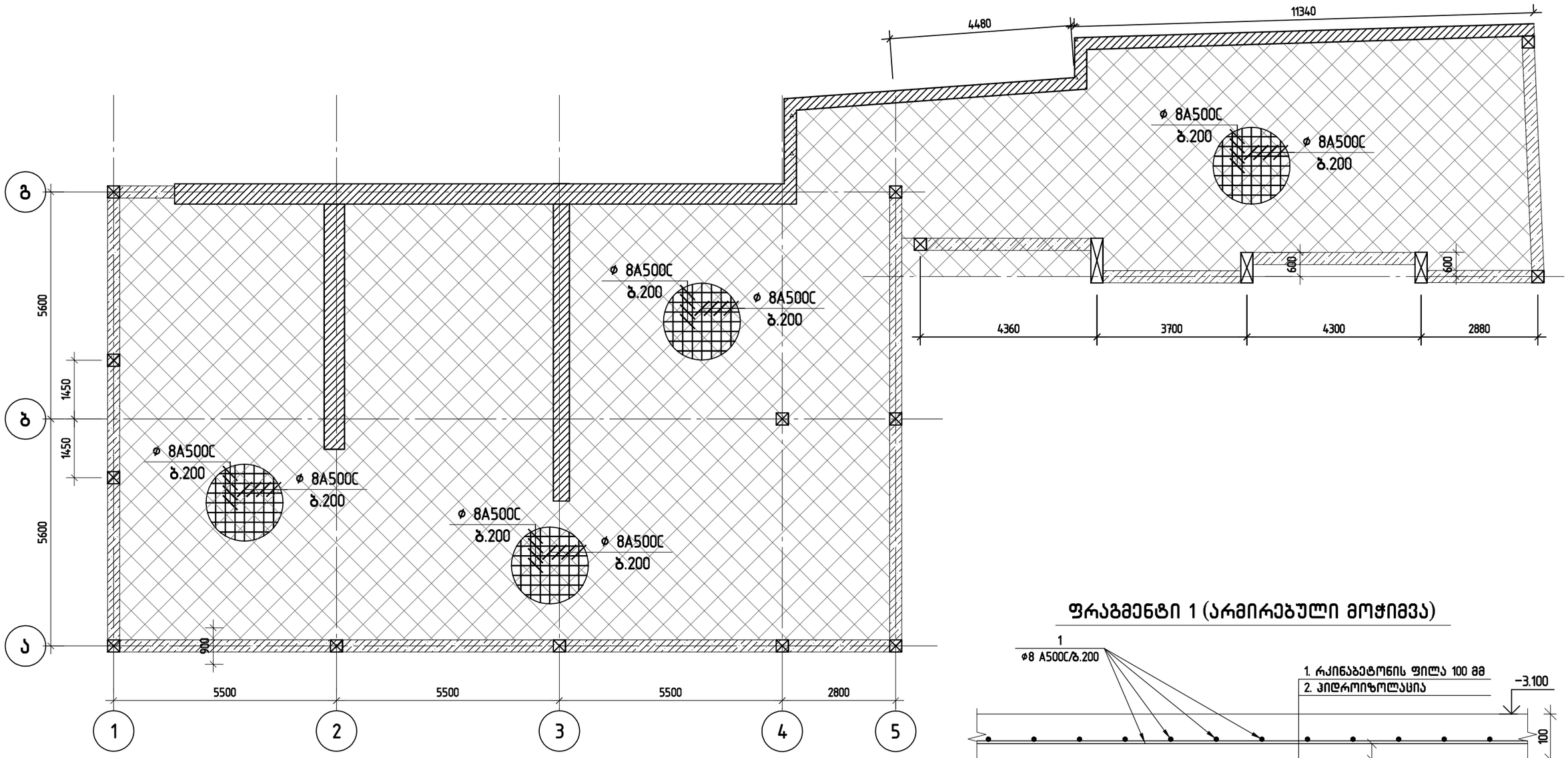

ფრაგმენტი 1 (არმირებული მოჭიმვა)

პოზ.	ა ღ ნ ი შ ვ ნ ა	დ ა ს ა ხ ე ლ ე ბ ა	რაოდ.	ერთ.წონა კგ	საერთო წონა კგ
		არმირებული იატაკი (მოჭიმვა)			
	დაიჭრას ადგილზე	ф 8 A500C ℓ= 2979229	1	1176.83 კგ	1176.8
		მასალები			
		ბეტონი კლასით B25		28.37 მ^3	

შ.პ.ს ფუძე			ქ.თბილისი, სანაპიროს ქუჩა №10 (ს/კ:01.15.03.004.021)	
			შენობა-ნაგებობის რეკონსტრუქციის პროექტი	მუშა პრ.
მთ.კონსტ.	ო.ქვრივიშვილი		არმირებული იატაკის მოჭიმვა ▽-3.100	დაკვ
შეასრულა	ბ. დარსალია			ფურც.№ 6
შეამოწმა	ო.ქვრივიშვილი		მასშტაბი 1: 100	ინვ. № ფურცლები

კონსტრუქციების განლაგების გეგმა ▽-0.100

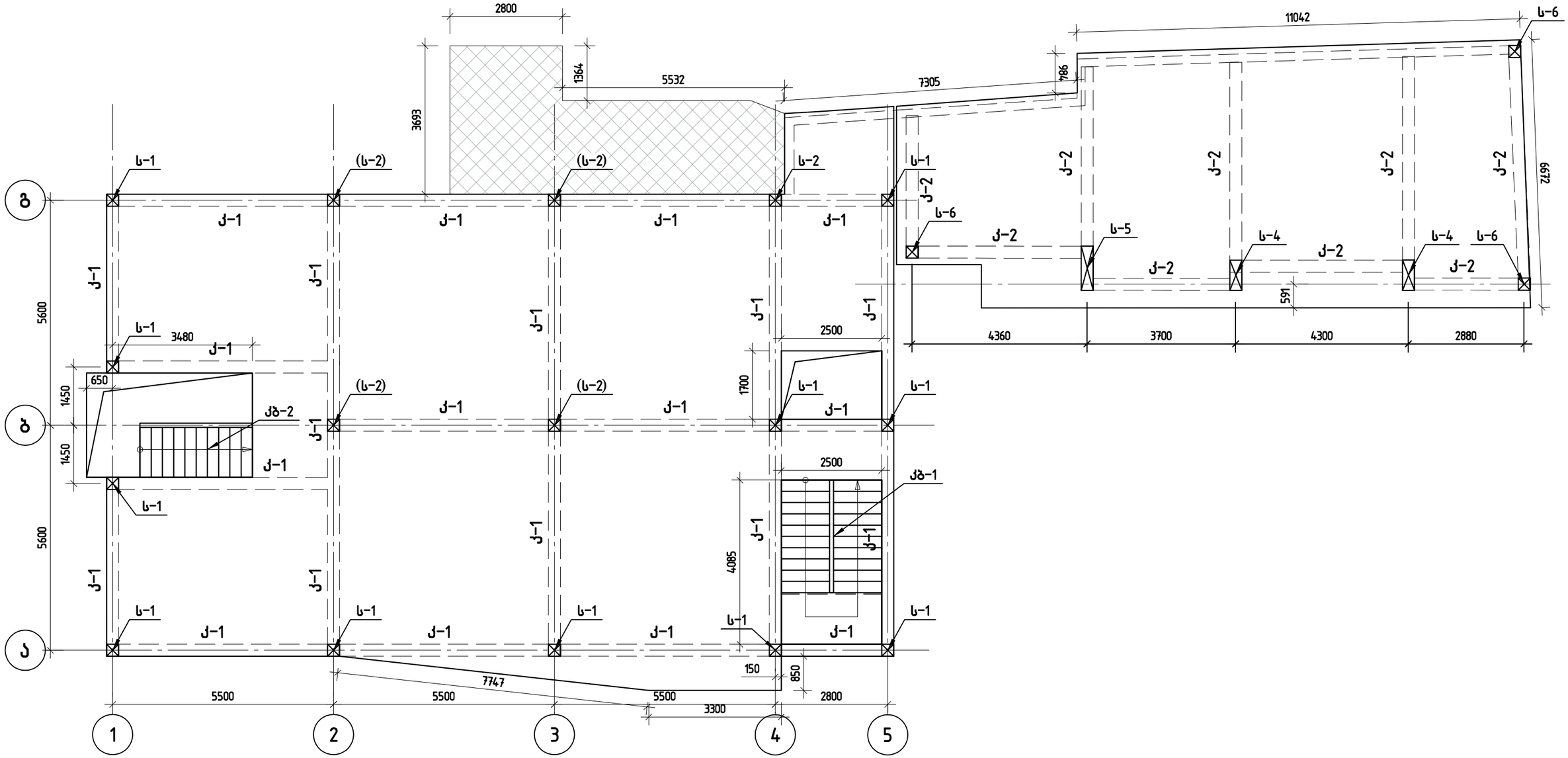

შ.პ.ს ფუძე			ქ.თბილისი, სანაპიროს ქუჩა №10 (ს/კ:01.15.03.004.021)		
			შენობა-ნაგებობის რეკონსტრუქციის პროექტი		მუშა პრ.
მთ.კონსტ.	ო.ქვრივიშვილი		კონსტრუქციების განლაგების გეგმა ▽-0.100		ღაკვ
შეასრულა	ბ. დარსალია				ფურც.№ 7
შეამოწმა	ო.ქვრივიშვილი		მასშტაბი 1: 100	ინვ. №	ფურცლები

კონსტრუქციების განლაგების გეგმა ▽+2.900

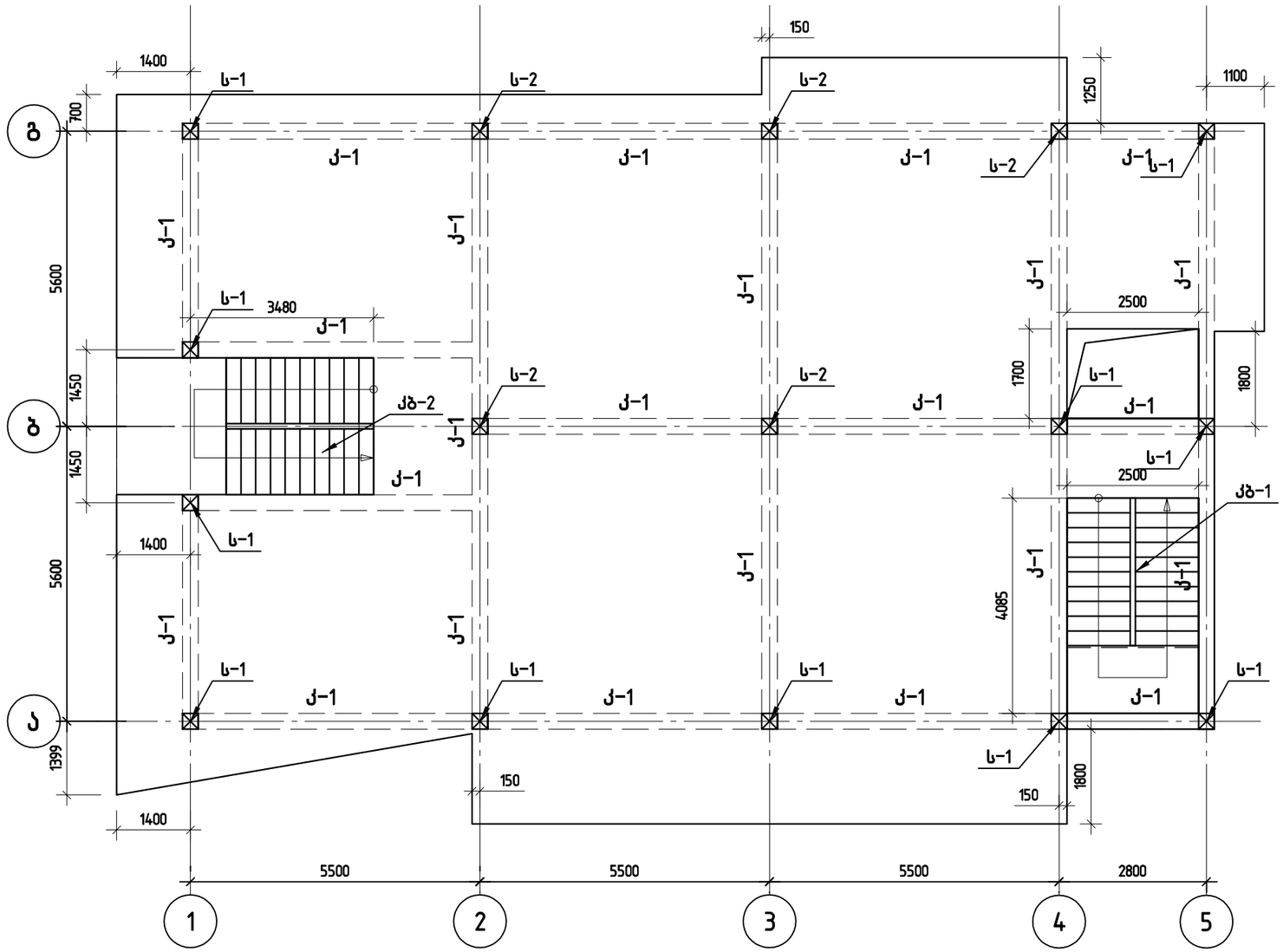

შ.პ.ს ფუძე			ქ.თბილისი, სანაპიროს ქუჩა №10 (ს/კ:01.15.03.004.021)	
			შენობა-ნაგებობის რეკონსტრუქციის პროექტი	გუშპ პრ.
გთ.კონსტ.	ო.ქვრივიშვილი		კონსტრუქციების განლაგების გეგმა ▽+2.900	დაკვ
შეასრულა	ბ. დარსალია			ფურც.№ 8
შეამოწმა	ო.ქვრივიშვილი		მასშტაბი 1: 100	ინვ. № ფურცლები

კონსტრუქციების განლაგების გეგმა ▽+5.900

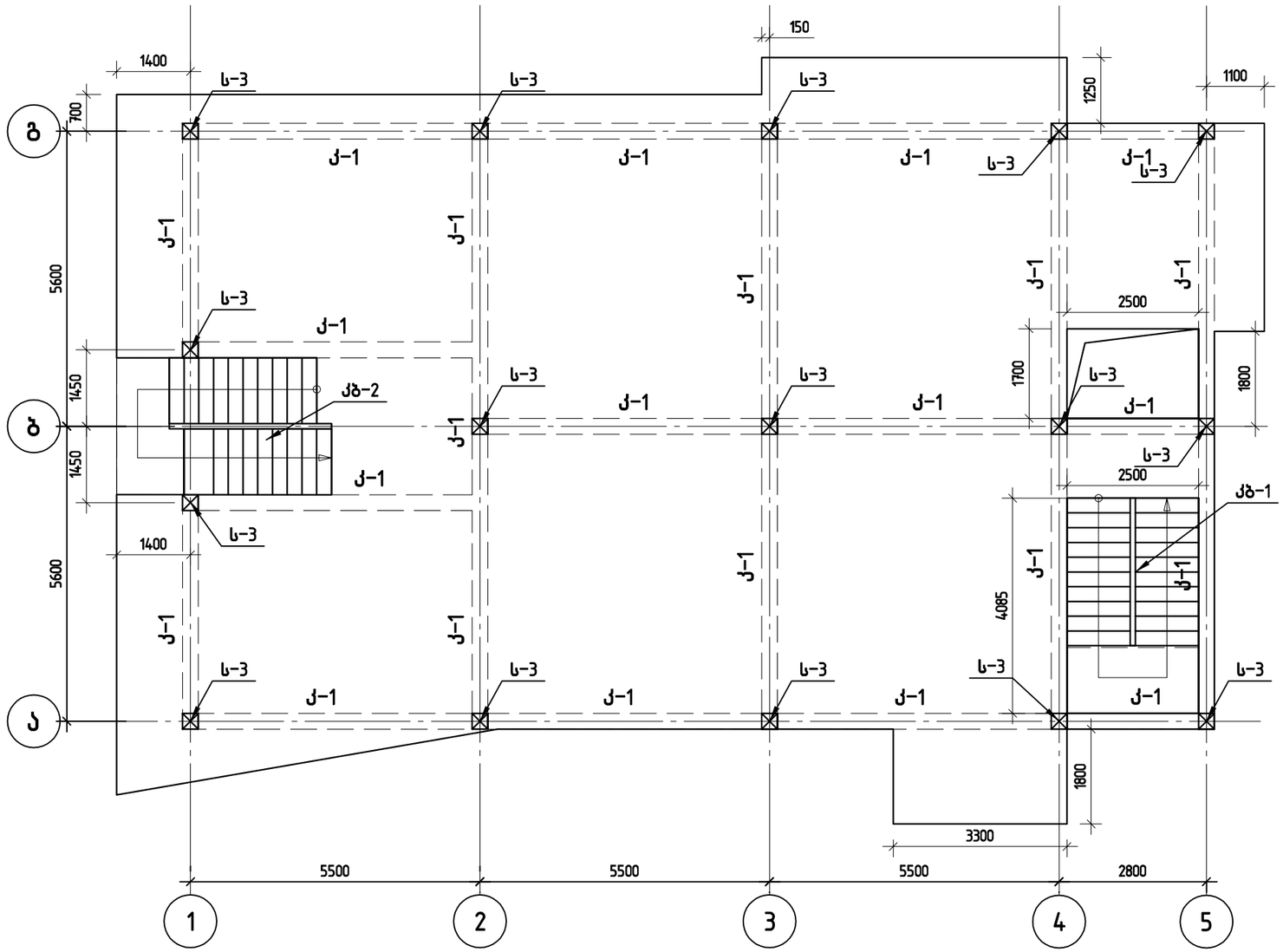

შ.პ.ს ფუძე			ქ.თბილისი, სანაპიროს ქუჩა №10 (ს/კ:01.15.03.004.021)	
			შენობა–ნაგებობის რეკონსტრუქციის პროექტი	გუშპ პრ.
გმ.კონსტ.	ო.ქვრივიშვილი		კონსტრუქციების განლაგების გეგმა ▽+5.900	დაკვ
შეასრულა	ბ. დარსალია			ფურც.№ 9
შეამოწმა	ო.ქვრივიშვილი		მასშტაბი 1: 100	ინვ. № ფურცლები

რ/ბ გადახურვის ფილის არმირების სქემა ▽-0.100

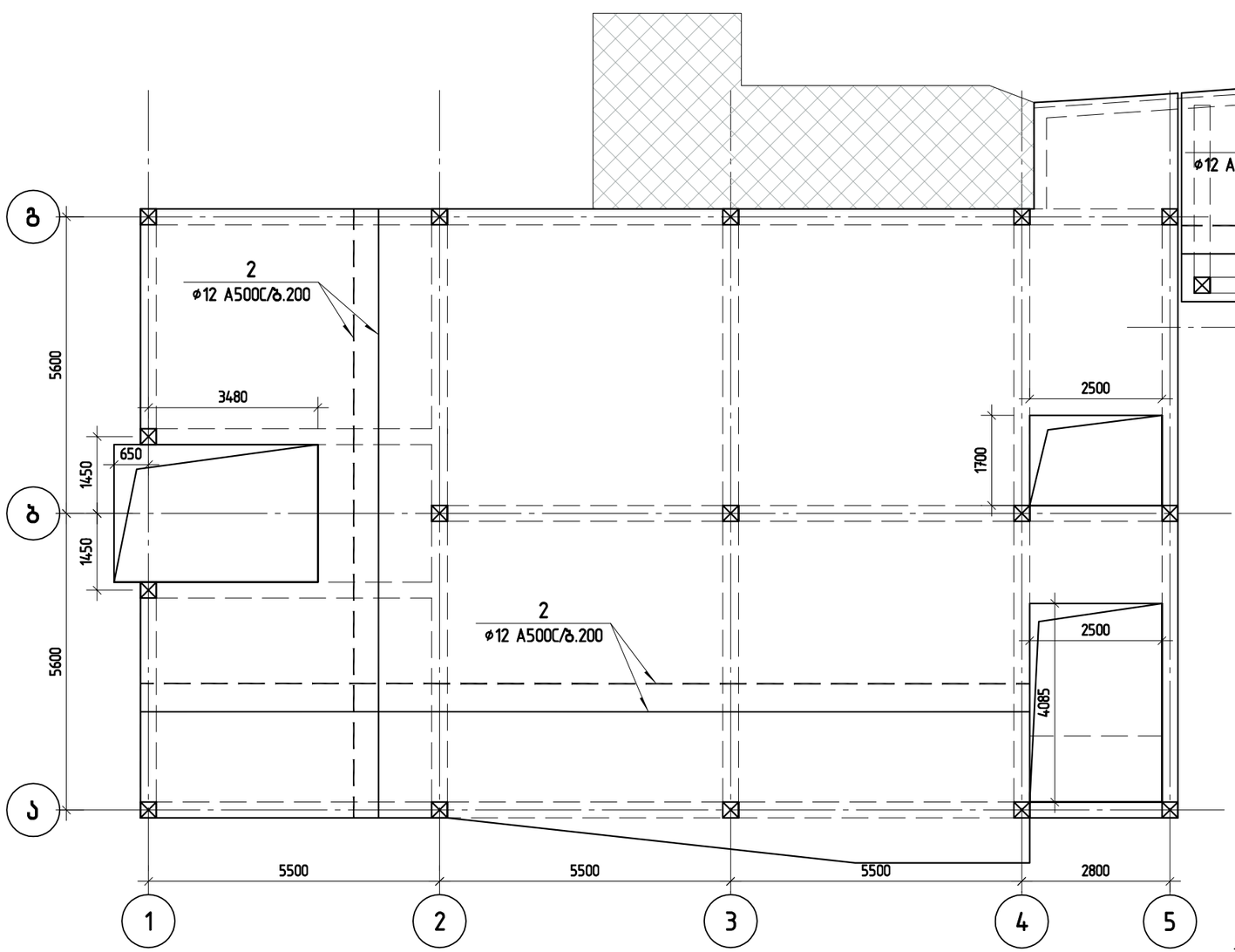

პოზ.	ა ღ ნ ი შ ვ ნ ა	დ ა ს ა ხ ე ლ ე ბ ა	რაოდ.	ერთ. წონა კგ	საერთო წონა კგ
		რ/ბ მონოლითური ფილა ▽-0.100	1		
		დეტალები			
1		ø 8 A240 ℓ= 280	857	0.11 კგ	94.67
2	დაიჭრას ადგილზე	ø 12 A500C ℓ= 6169261	1	5477.15 კგ	5477.15
		მასალები			
		B25 კლასის ბეტონი		55.52 მ³	5571.82

ფილის არმირების დეტალი

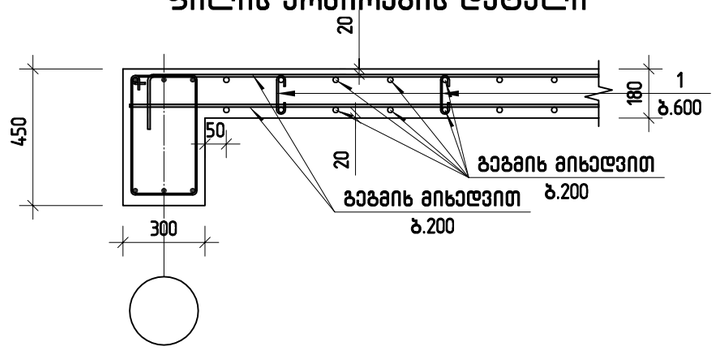

კოზ. 1

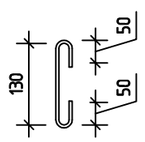

ფილაში არმატურის გადაბმის სქემა

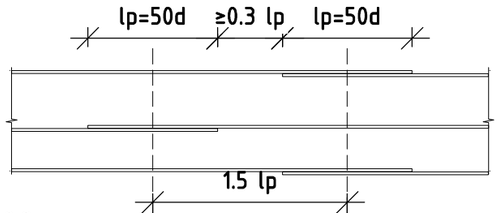

შენიშვნა:

1. მონოლითური ფილის ქვედა არმატურა გადაიბას საყრდენებზე.
2. მონოლითური ფილის ზედა არმატურა გადაიბას მალის შუა ნაწილში.

შ.პ.ს ფუძე		ქ.თბილისი, სანაპიროს ქუჩა №10 (ს/კ:01.15.03.004.021)	
		შენობა-ნაგებობის რეკონსტრუქციის პროექტი	მუშა პრ.
მთ.კონსტ.	ო.ქვრივიშვილი	რ/ბ გადახურვის ფილის არმირების სქემა ▽-0.100	დაკვ
შეასრულა	ბ. დარსალია		ფურც.№ 10
შეამოწმა	ო.ქვრივიშვილი	მასშტაბი 1: 100 / ინვ. №	ფურცლები

რ/ბ გადახურვის ფილის არმირების სქემა ▽+2.900

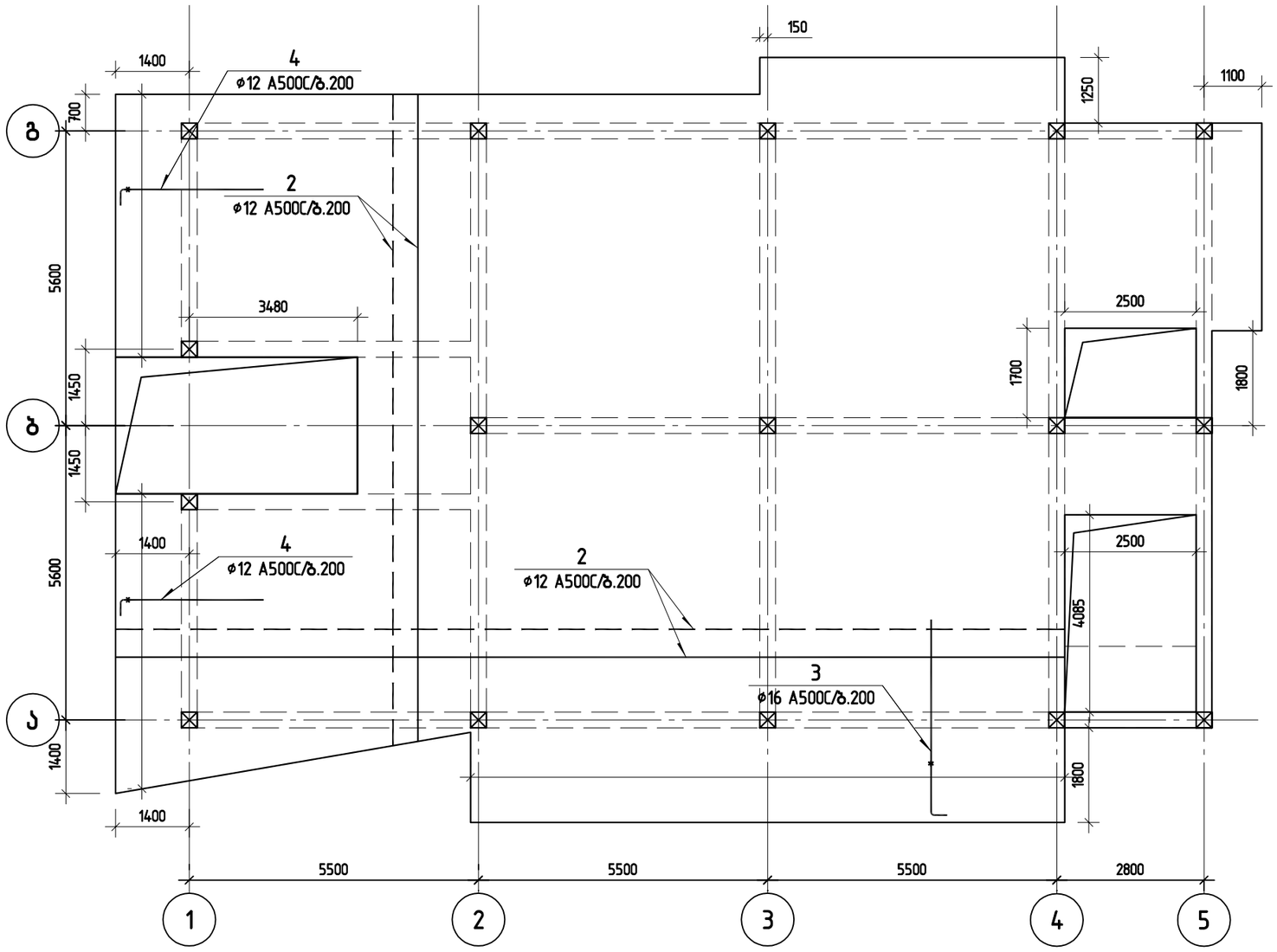

პოზ.	ა ღ ნ ი შ ვ ნ ა	დ ა ს ა ხ ე ლ ე ბ ა	რაოდ.	ერთ. წონა კგ	საერთო წონა კგ
		რ/ბ მონოლითური ფილა ▽+2.900	1		
		დეტალები			
1		ø 8 A240 ℓ= 280	644	0.11 კგ	71.15
2	დაიჭრას ადგილზე	ø 12 A500C ℓ= 4636786	1	4116.60 კგ	4116.60
3		ø 16 A500C ℓ= 4000	55	6.31 კგ	347.23
4		ø 12 A500C ℓ= 3000	60	2.66 კგ	159.81
		მასალები			
		B25 კლასის ბეტონი		41.73 მ³	4694.79

ფილის არმირების დეტალი

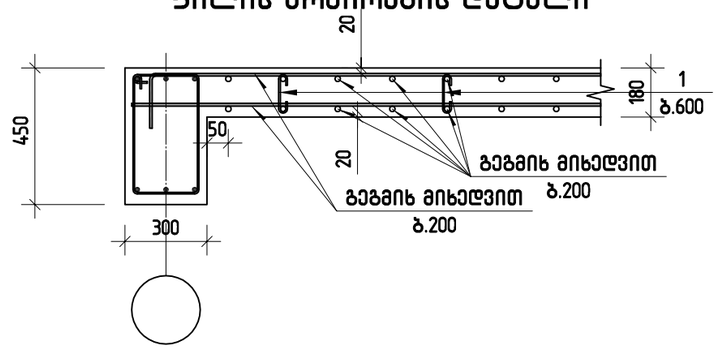

ფილაში არმატურის გადაბმის სქემა

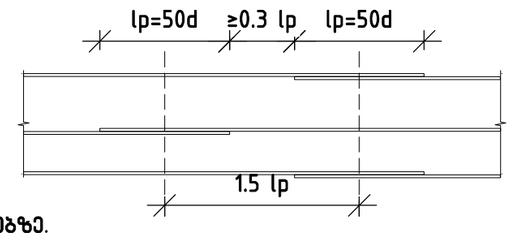

პოზ. 1

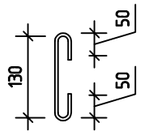

შენიშვნა:

1. მონოლითური ფილის ქვედა არმატურა გადაიბას საყრდენებზე.
2. მონოლითური ფილის ზედა არმატურა გადაიბას მალის შუა ნაწილში.

შ.პ.ს ფუძე		ქ.თბილისი, სანაპიროს ქუჩა №10 (ს/კ:01.15.03.004.021)	
		შენობა–ნაგებობის რეკონსტრუქციის პროექტი	მუშა პრ.
მთ.კონსტ.	ო.ქვრივიშვილი	რ/ბ გადახურვის ფილის არმირების სქემა ▽+2.900	დაკვ
შეასრულა	ბ. დარსალია		ფურც.№ 11
შეამოწმა	ო.ქვრივიშვილი	მასშტაბი 1: 100 ინვ. №	ფურცლები

რ/ბ გადახურვის ფილის არმირების სქემა ▽+5.900

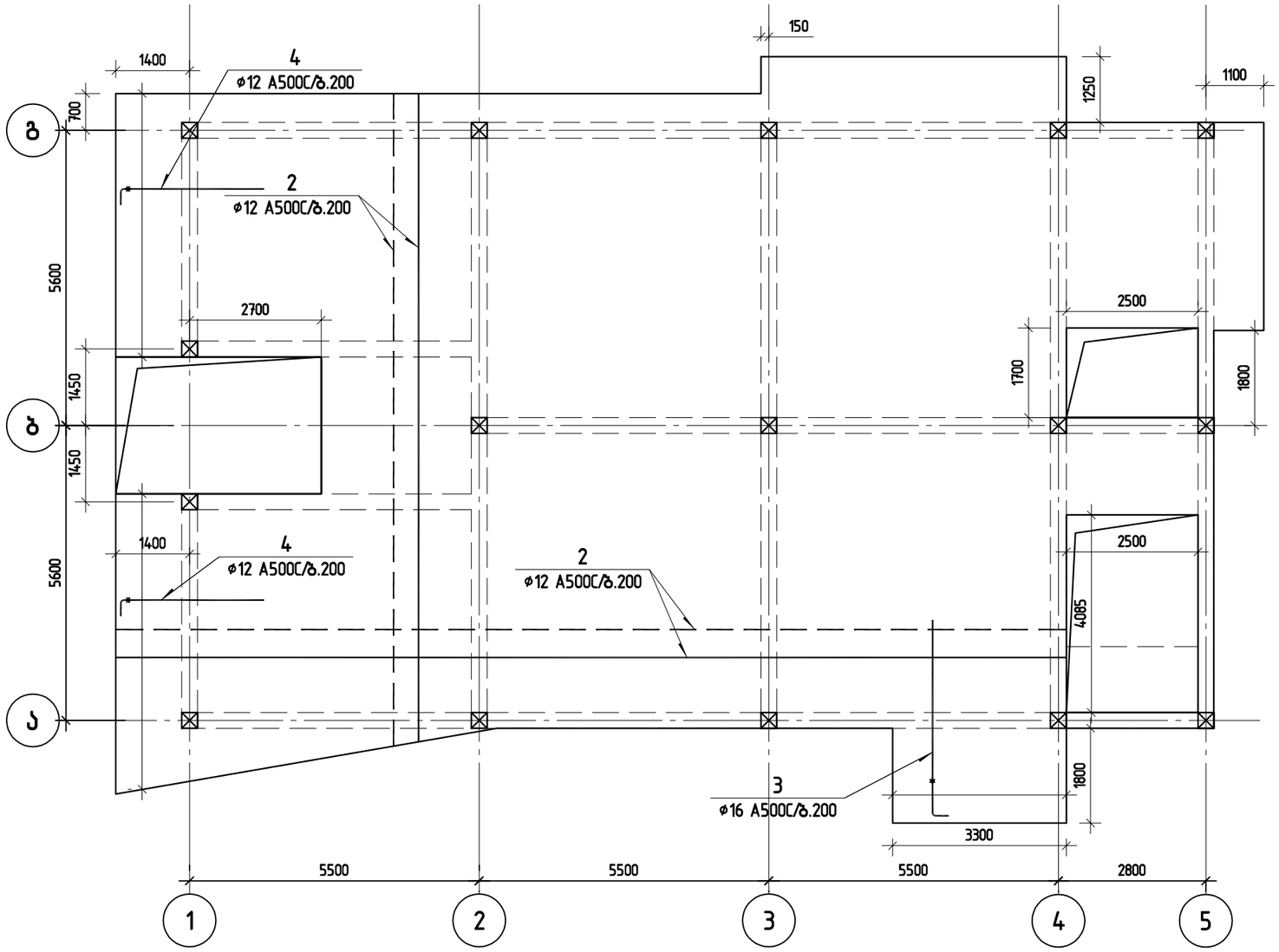

პოზ.	ა ღ ნ ი შ ვ ნ ა	დ ა ს ა ხ ე ლ ე ბ ა	რაოდ.	ერთ. წონა კგ	საერთო წონა კგ
		რ/ბ მონოლითური ფილა ▽+5.900	1		
		დეტალები			
1		ø 8 A240 ℓ= 280	604	0.11 კგ	66.73
2	დაიჭრას ადგილზე	ø 12 A500C ℓ= 4348806	1	3860.93 კგ	3860.93
3		ø 16 A500C ℓ= 4000	17	6.31 კგ	104.17
4		ø 12 A500C ℓ= 3000	60	2.66 კგ	159.81
		მასალები			
		B25 კლასის ბეტონი		39.14 მ³	4191.64

ფილაში არმატურის გადაბმის სქემა

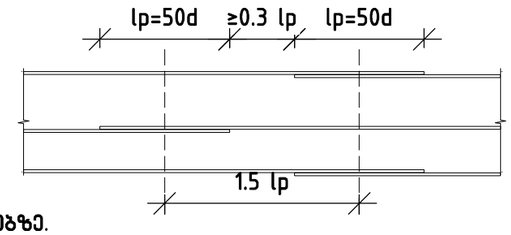

პოზ. 1

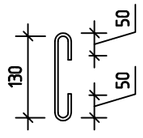

ფილის არმირების დეტალი

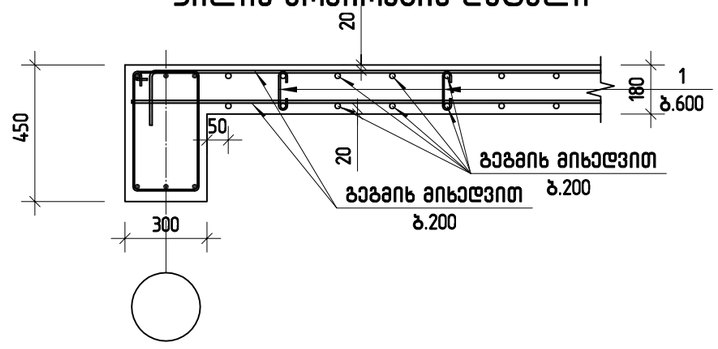

შენიშვნა:

1. მონოლითური ფილის ქვედა არმატურა გადაიბას საყრდენებზე.
2. მონოლითური ფილის ზედა არმატურა გადაიბას მალის შუა ნაწილში.

შ.პ.ს ფუძე		ქ.თბილისი, სანაპიროს ქუჩა №10 (ს/კ:01.15.03.004.021)	
		შენობა–ნაგებობის რეკონსტრუქციის პროექტი	მუშა პრ.
მთ.კონსტ.	ო.ქვრივიშვილი	რ/ბ გადახურვის ფილის არმირების სქემა ▽+5.900	დაკვ
შეასრულა	ბ. დარსალია		ფურც.№ 12
შეამოწმა	ო.ქვრივიშვილი	მასშტაბი 1:100	ინვ. № ფურცლები

მონოლითური სვეტი ს-1

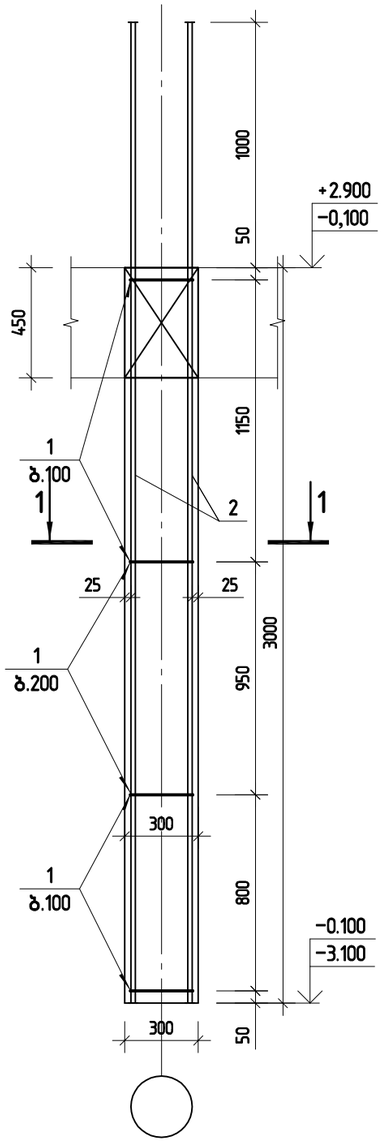

მონოლითური სვეტი ს-2

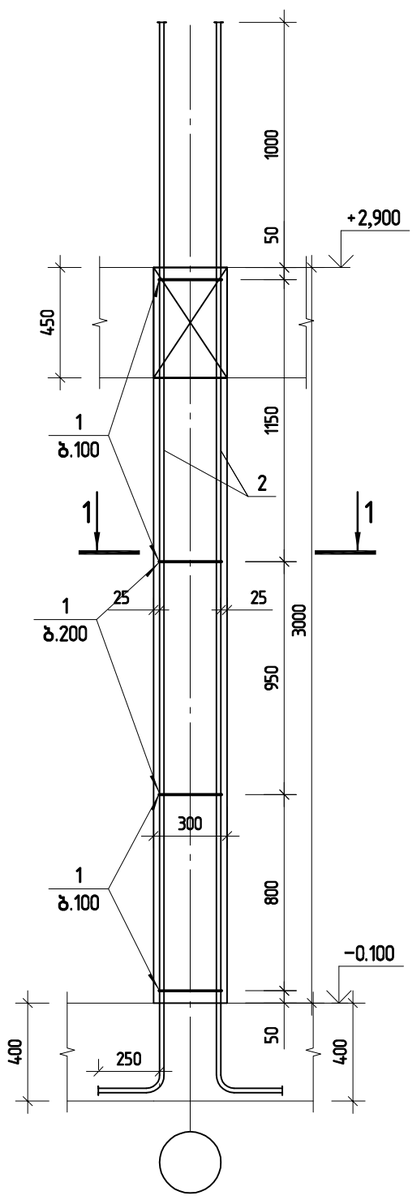

მონოლითური სვეტი ს-3

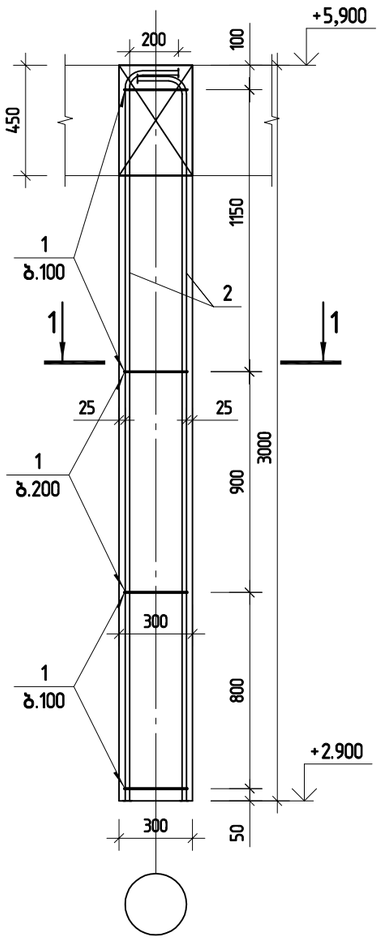

პოზ.	აღნიშვნა	დასახელება	რაოდ.	ერთ.წონა კგ	საერთო წონა კგ
		მონოლითური სვეტი ს-1	22		
		დეტალები			
1		ф 8 A240 ℓ= 1150	26	0.45 კგ	11.9
2		ф 22 A500C ℓ= 4000	8	11.95 კგ	95.6
		მასალები			108
		ბეტონი კლასით B25		0.27 მ³	

პოზ.	აღნიშვნა	დასახელება	რაოდ.	ერთ.წონა კგ	საერთო წონა კგ
		მონოლითური სვეტი ს-2	5		
		დეტალები			
1		ф 8 A240 ℓ= 1150	26	0.45 კგ	11.9
2		ф 22 A500C ℓ= 4590	8	13.71 კგ	109.7
		მასალები			122
		ბეტონი კლასით B25		0.27 მ³	

პოზ.	აღნიშვნა	დასახელება	რაოდ.	ერთ.წონა კგ	საერთო წონა კგ
		მონოლითური სვეტი ს-3	16		
		დეტალები			
1		ф 8 A240 ℓ= 1150	26	0.45 კგ	11.8
2		ф 22 A500C ℓ= 3150	8	9.41 კგ	75.3
		მასალები			87
		ბეტონი კლასით B25		0.27 მ³	

პოზ.1

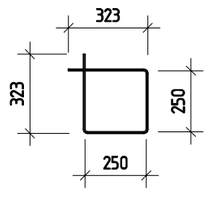

კვეთი 1-1

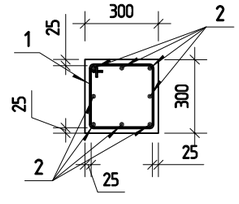

შ.პ.ს ფუძე		ქ.თბილისი, სანაპიროს ქუჩა №10 (ს/კ:01.15.03.004.021)	
		შენობა-ნაგებობის რეკონსტრუქციის პროექტი	მუშა პრ.
მთ.კონსტ.	ო.ქვრივიშვილი	მონოლითური სვეტი ს-1 მონოლითური სვეტი ს-2 მონოლითური სვეტი ს-3	დაკვ
შეასრულა	ბ. დარსალია		ფურც.№ 13
შეამოწმა	ო.ქვრივიშვილი	მასშტაბი 1: 25 ინვ. №	ფურცლები

მონოლითური სვეტი ს-4

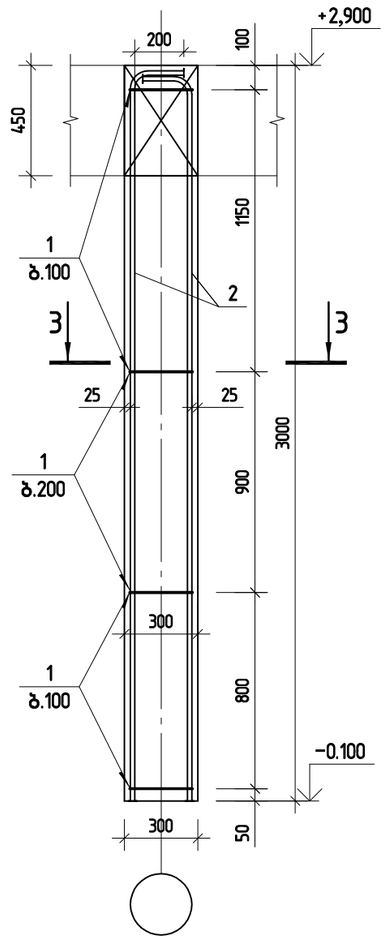

მონოლითური სვეტი ს-5

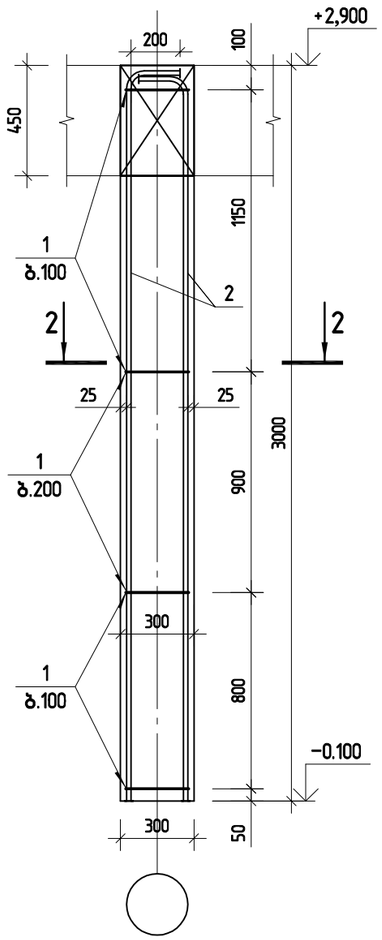

მონოლითური სვეტი ს-6

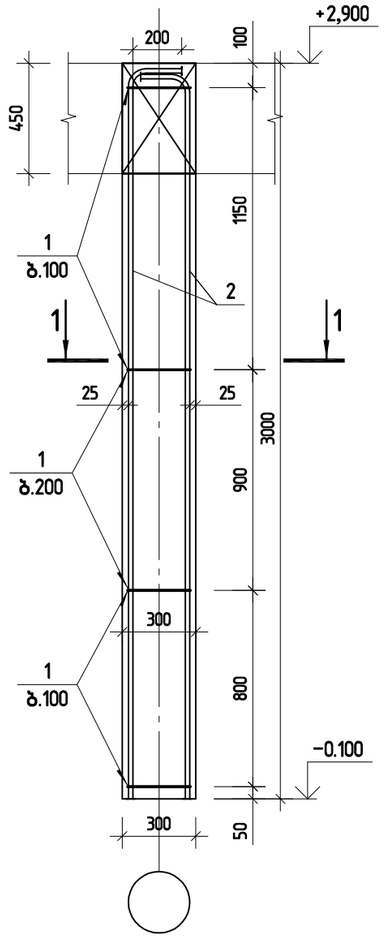

პოზ.	აღნიშვნა	დასახელება	რაოდ.	ერთ.წონა კგ	საერთო წონა კგ
		მონოლითური სვეტი ს-4	1		
		დეტალები			
1		ф 8 A240 ℓ= 1700	49	0.67 კგ	32.9
2		ф 18 A500C ℓ= 3150	16	6.30 კგ	100.8
		მასალები			134
		ბეტონი კლასით B25		0.68 მ³	

პოზ.	აღნიშვნა	დასახელება	რაოდ.	ერთ.წონა კგ	საერთო წონა კგ
		მონოლითური სვეტი ს-5	1		
		დეტალები			
1		ф 8 A240 ℓ= 2100	49	0.83 კგ	40.6
2		ф 18 A500C ℓ= 3150	16	6.30 კგ	100.8
		მასალები			141
		ბეტონი კლასით B25		0.99 მ³	

პოზ.	აღნიშვნა	დასახელება	რაოდ.	ერთ.წონა კგ	საერთო წონა კგ
		მონოლითური სვეტი ს-6	4		
		დეტალები			
1		ф 8 A240 ℓ= 1150	26	0.45 კგ	11.8
2		ф 18 A500C ℓ= 3150	8	6.30 კგ	50.4
		მასალები			62
		ბეტონი კლასით B25		0.27 მ³	

3-3

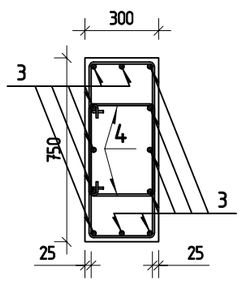

2-2

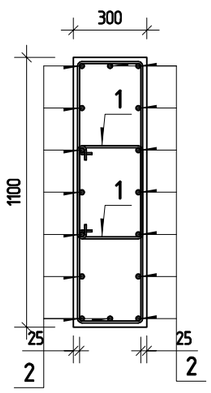

პოზ.1

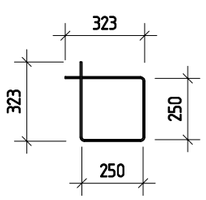

პოზ.1

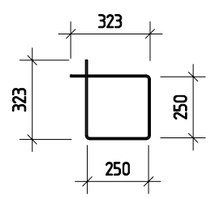

კვეთი 1-1

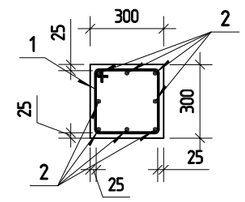

შ.პ.ს ფუძე		ქ.თბილისი, სანაპიროს ქუჩა №10 (ს/კ:01.15.03.004.021)	
		შენობა-ნაგებობის რეკონსტრუქციის პროექტი	მუშა პრ.
მთ.კონსტ.	ო.ქვრივიშვილი	მონოლითური სვეტი ს-4 მონოლითური სვეტი ს-5 მონოლითური სვეტი ს-6	დაკვ
შესრულა	ბ. დარსალია		ფურც.№ 14
შეამოწმა	ო.ქვრივიშვილი	მასშტაბი 1: 25 / ინვ. №	ფურცლები

მონოლითური კოჭი კ-1

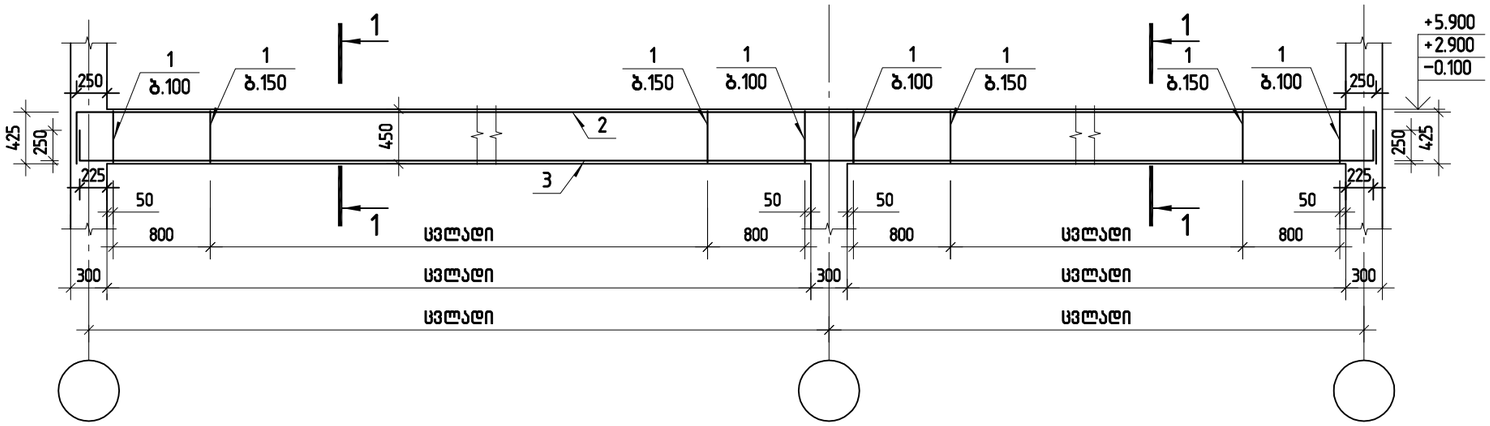

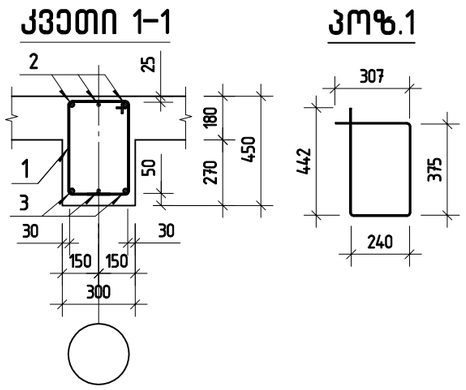

მონოლითური კოჭი კ-2

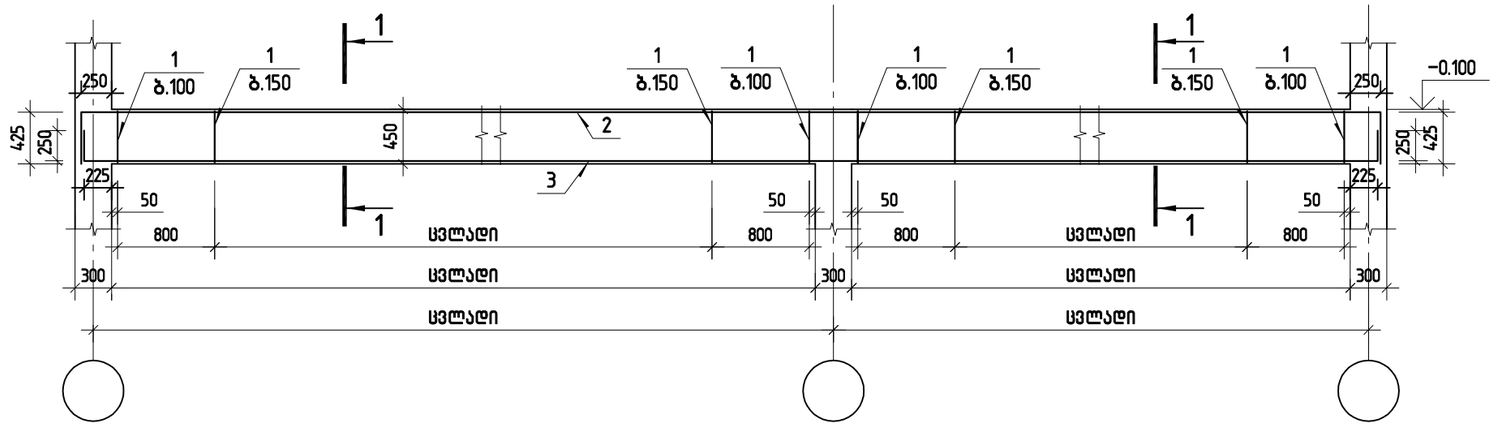

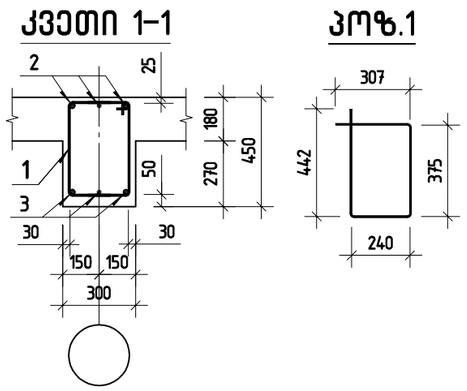

პოზ.	ა ღ ნ ი შ ვ ნ ა	დ ა ს ა ხ ე ლ ე ბ ა	რაოდ.	შ ე ნ ი შ ვ ნ ა	საერთო წონა კგ
		მონოლითური კოჭი კ-1	1		
		დეტალები			
1		ϕ 8 A240 ℓ= 1350	2784	0.53 კგ	1483.00
2	დაიჭრას ადგილზე	ϕ 22 A500C ℓ= 1148400	1	3426.87 კგ	3426.87
3	დაიჭრას ადგილზე	ϕ 25 A500C ℓ= 1096200	1	4224.05 კგ	4224.05
		მასალები			
		B25 კლასის ბეტონი		44.55 მ³	9133.92

პოზ.	ა ღ ნ ი შ ვ ნ ა	დ ა ს ა ხ ე ლ ე ბ ა	რაოდ.	შ ე ნ ი შ ვ ნ ა	საერთო წონა კგ
		მონოლითური კოჭი კ-2	1		
		დეტალები			
1		ϕ 8 A240 ℓ= 1350	336	0.53 კგ	178.98
2	დაიჭრას ადგილზე	ϕ 18 A500C ℓ= 138600	1	276.86 კგ	276.86
3	დაიჭრას ადგილზე	ϕ 18 A500C ℓ= 138600	1	276.86 კგ	276.86
		მასალები			
		B25 კლასის ბეტონი		6.30 მ³	732.71

შ.პ.ს ფუძე		ქ.თბილისი, სანაპიროს ქუჩა №10 (ს/კ:01.15.03.004.021)	
		შენობა–ნაგებობის რეკონსტრუქციის პროექტი	მუშა პრ.
მთ.კონსტ.	ო.ქვრივიშვილი	მონოლითური კოჭი კ-1	დაკვ
შეასრულა	ბ. დარსალია	მონოლითური კოჭი კ-2	ფურც.№ 15
შეამოწმა	ო.ქვრივიშვილი	მასშტაბი 1:50 / ინვ. №	ფურცლები

მონოლითური კიბე კბ-1

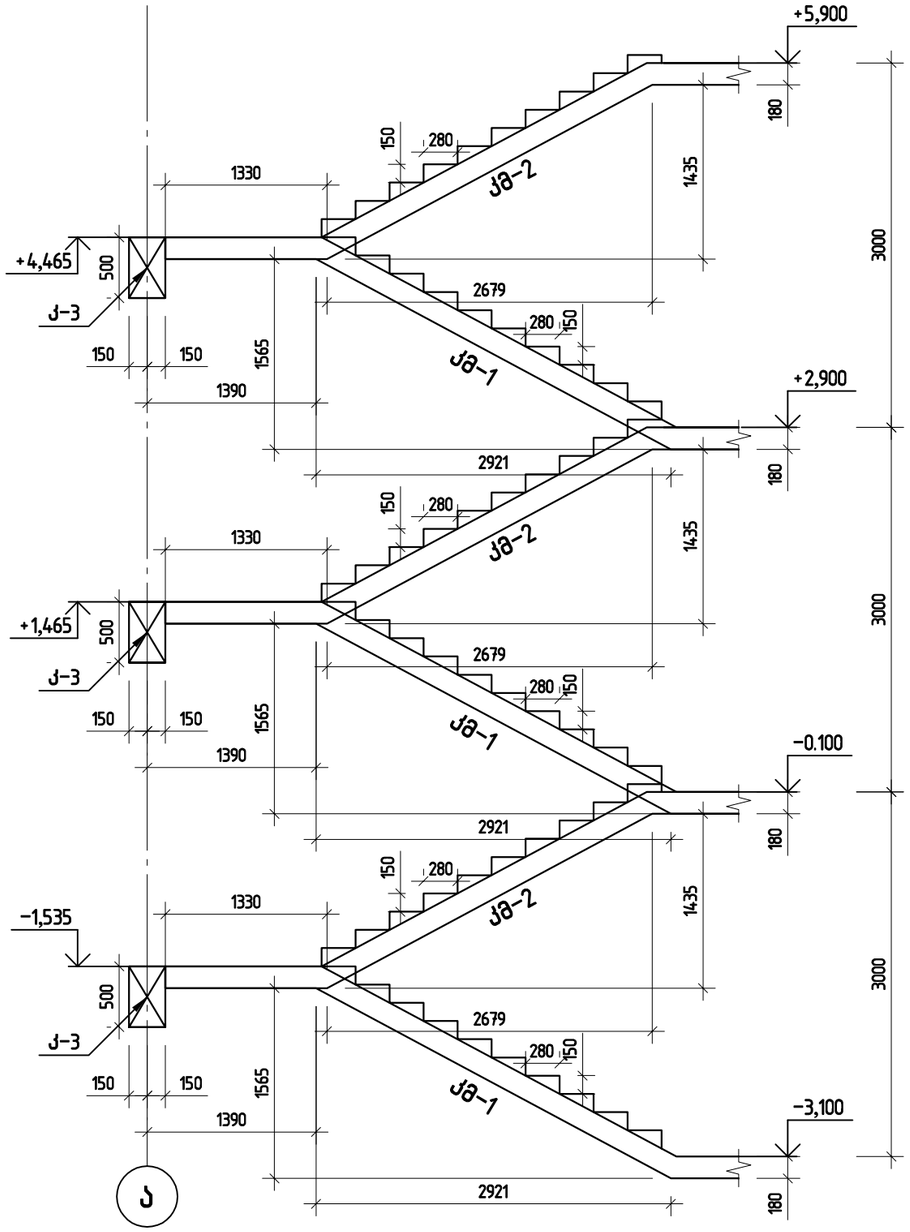

მონოლითური კიბე კბ-1-ის გეგმა

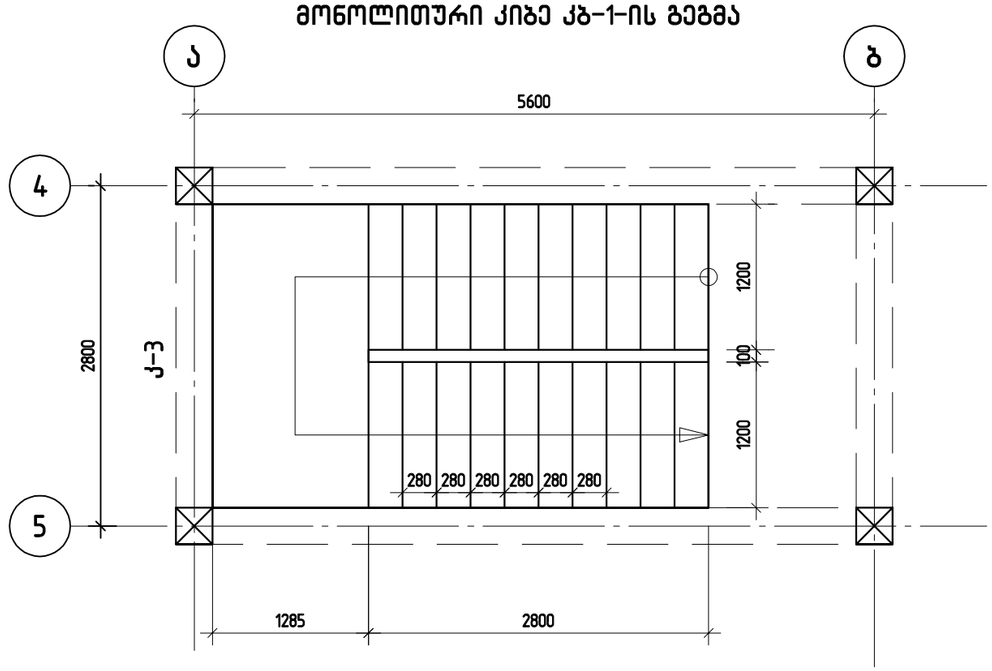

კ-3-ის კვეთი

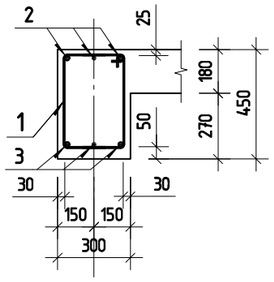

პოზ.1

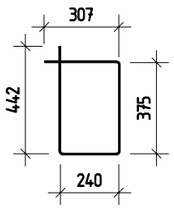

პოზ.	ა ღ ნ ი შ ვ ნ ა	დ ა ს ა ხ ე ლ ე ბ ა	რაოდ.	შ ე ნ ი შ ვ ნ ა	საერთო წონა კგ
		მონოლითური კოჭი კ-3	3		
		დეტალები			
1		⌀ 8 A240 ℓ= 1350	28	0.53 კგ	14.92
2	დაიჭრას ადგილზე	⌀ 18 A500C ℓ= 10500	1	20.97 კგ	20.97
3	დაიჭრას ადგილზე	⌀ 18 A500C ℓ= 10500	1	20.97 კგ	20.97
		მასალები			
		B25 კლასის ბეტონი		0.38 მ³	56.86

შ.პ.ს ფუძე		ქ.თბილისი, სანაპიროს ქუჩა №10 (ს/კ:01.15.03.004.021)	
		შენობა-ნაგებობის რეკონსტრუქციის პროექტი	მუშა პრ.
მთ.კონსტ.	ო.ქვრივიშვილი	მონოლითური კიბე კბ-1 კვეთი და გეგმა	დაკვ
შეასრულა	ბ. დარსალია		ფურც.№ 16
შეამოწმა	ო.ქვრივიშვილი	მასშტაბი 1:50	ინვ. № ფურცლები

კიბის მარში კმ-1

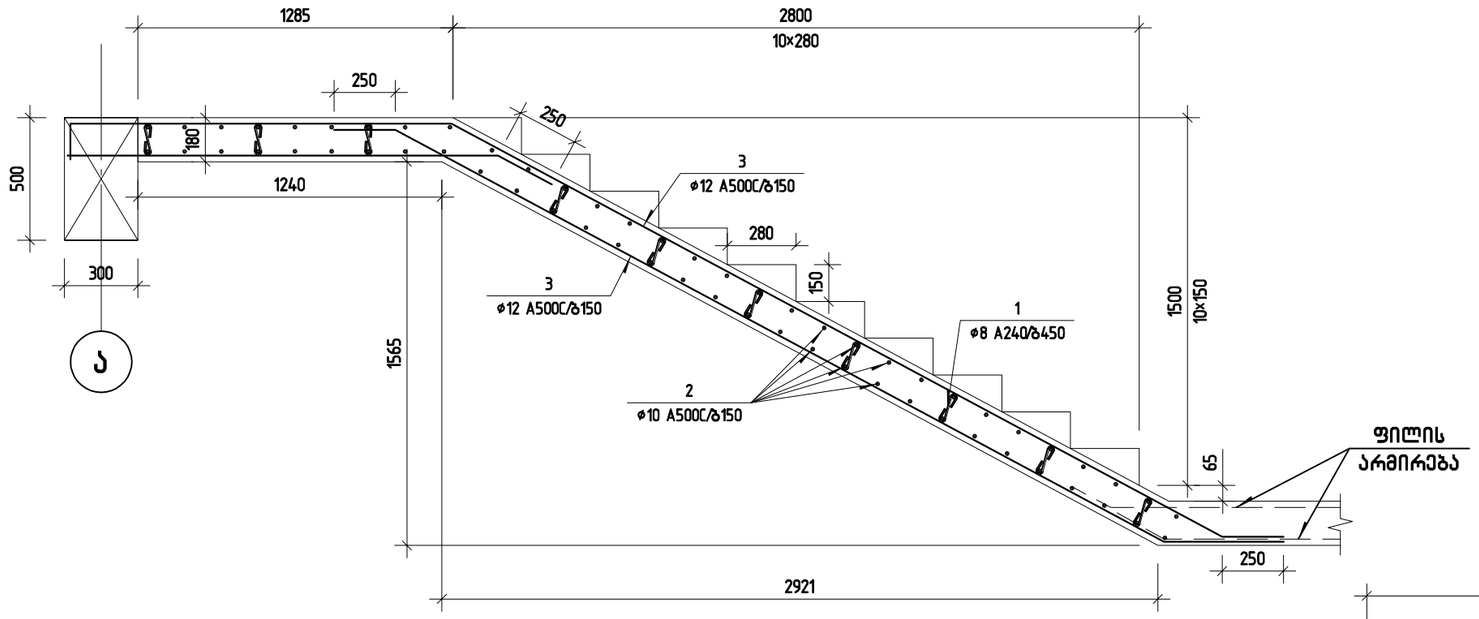

კიბის მარში კმ-2

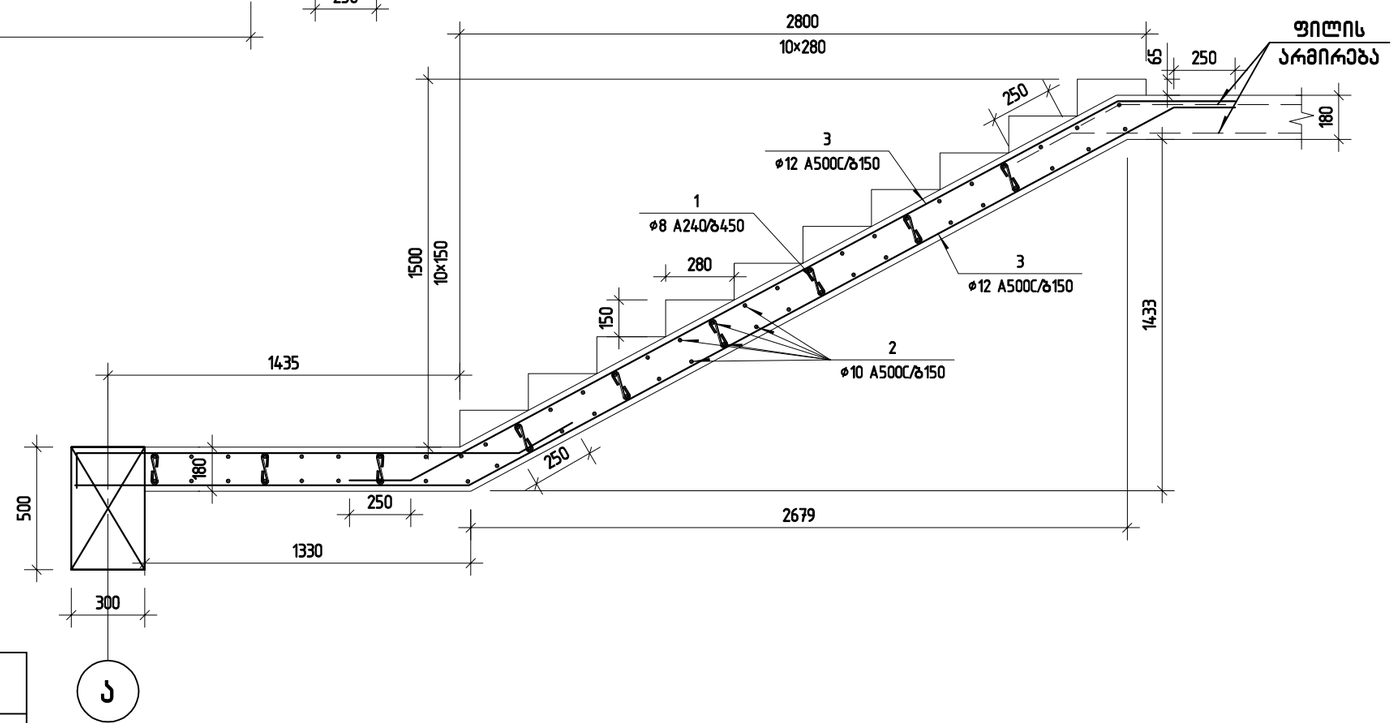

პოზ.	ა ღ ნ ი შ ვ ნ ა	დ ა ს ა ხ ე ლ ე ბ ა	რაოდ.	შ ე ნ ი შ ვ ნ ა		საერთო წონა კგ
		მონოლითური კიბე კმ-1 ის სპეციფიკაცია	1			
		დეტალები				
1		ф 8 A240 ℓ= 250	90	0.10	კგ	8.88
2	დაიჭრას ადგილზე	ф 10 A240 ℓ= 432000	1	266.34	კგ	266.34
3	დაიჭრას ადგილზე	ф 12 A500c ℓ= 555312	1	493.01	კგ	493.01
		მასალები				
		B25 კლასის ბეტონი		7.50	მ³	768.24

შ.პ.ს ფუძე		ქ.თბილისი, სანაპიროს ქუჩა №10 (ს/კ:01.15.03.004.021)	
		შენობა–ნაგებობის რეკონსტრუქციის პროექტი	მუშა პარ.
მთ.კონსტ.	ო.ქვრივიშვილი	კიბის მარში კმ-1 და კმ-2 და კბ-1 ის სპეციფიკაცია	დაკვ
შესრულა	ბ. დარსალია		ფურც.№ 17
შეამოწმა	ო.ქვრივიშვილი	მასშტაბი 1:25	ფურცლები

მონოლითური კიბე კბ-2

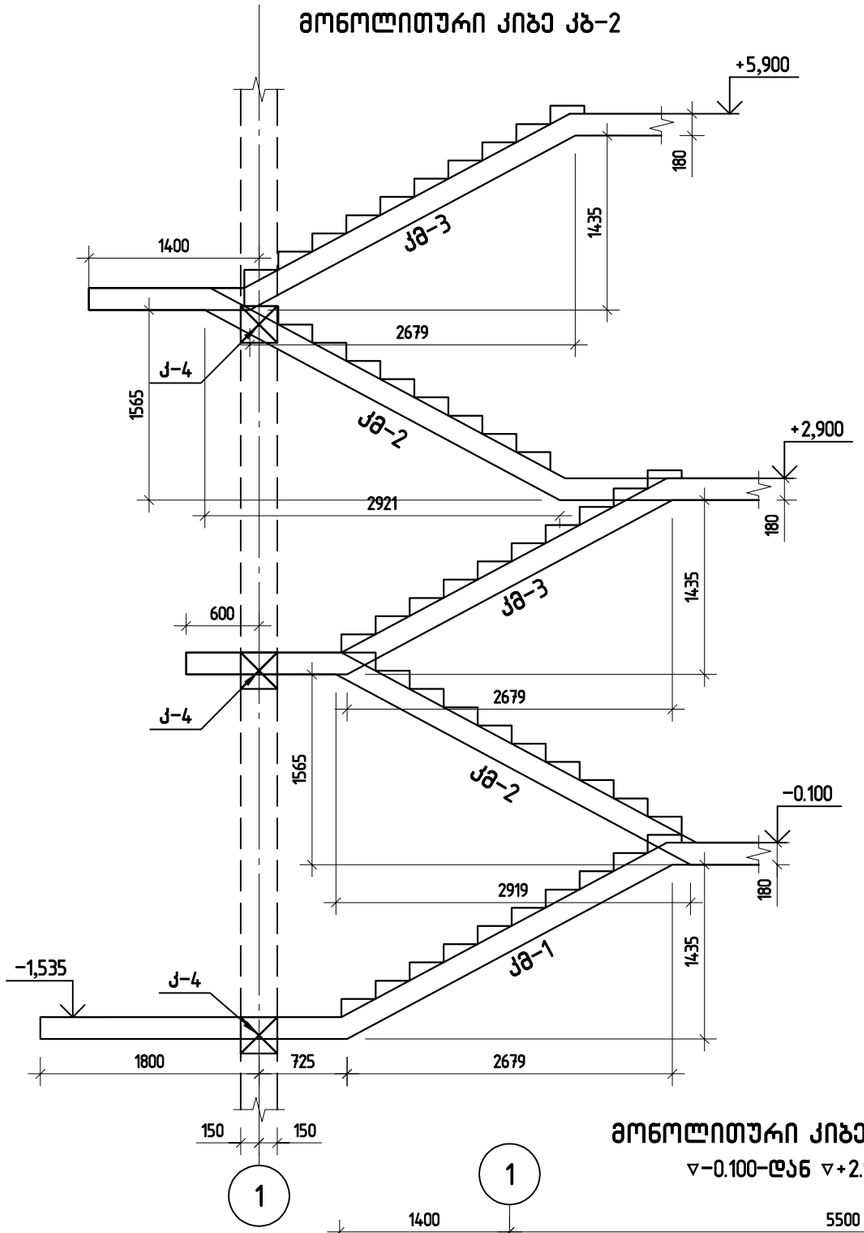

კ-4-ის კვეთი

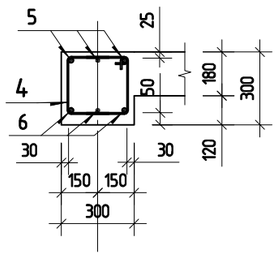

პოზ.1

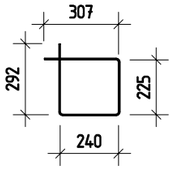

მონოლითური კიბე კბ-2-ის გეგმა

▽-1.535-დან ▽-0.100-მდე

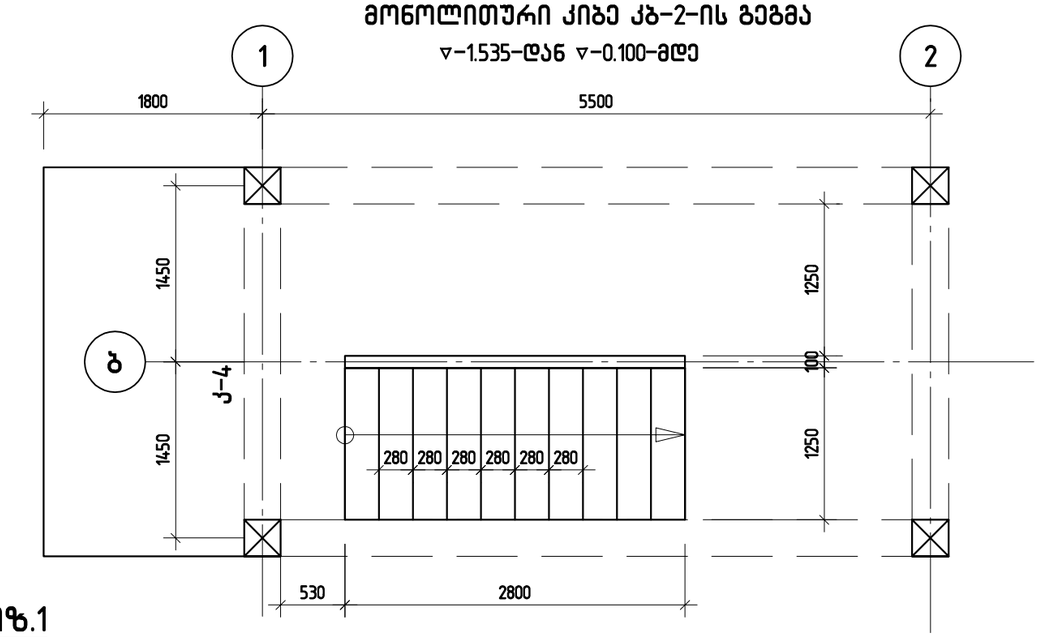

მონოლითური კიბე კბ-2-ის გეგმა

▽-0.100-დან ▽+2.900-მდე

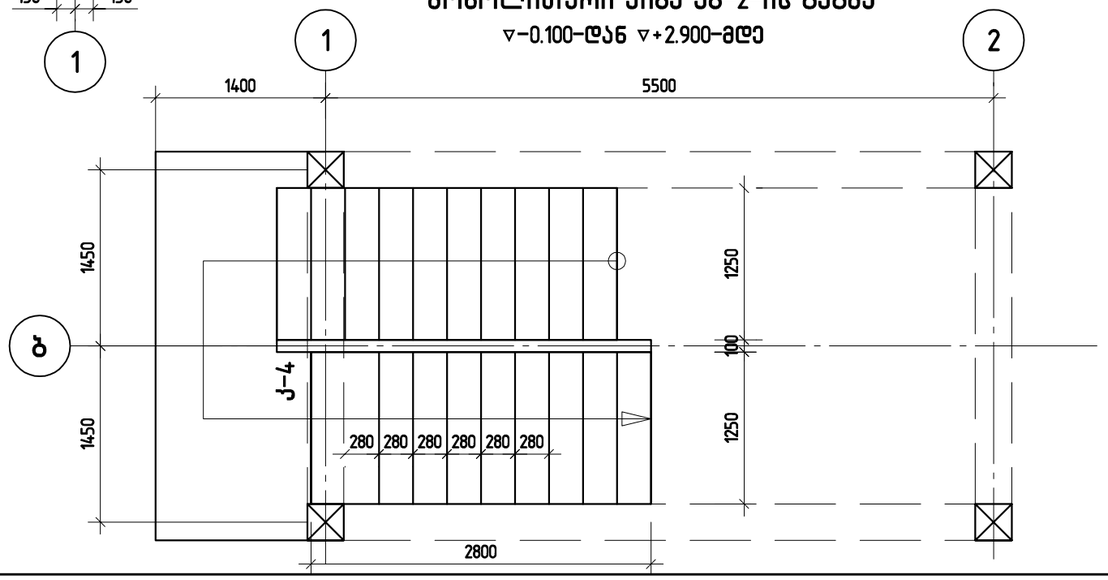

მონოლითური კიბე კბ-2-ის გეგმა

▽-0.100-დან ▽+2.900-მდე

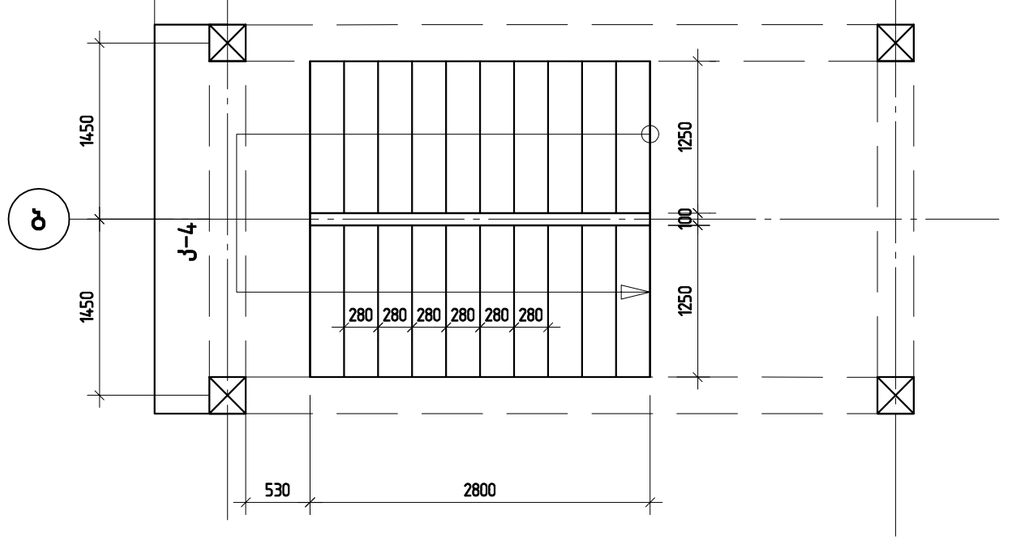

შ.პ.ს ფუძე		ქ.თბილისი, სანაპიროს ქუჩა №10 (ს/კ:01.15.03.004.021)	
		შენობა-ნაგებობის რეკონსტრუქციის პროექტი	მუშა პარ.
მთ.კონსტ.	ო.ქვრივიშვილი	მონოლითური კიბე კბ-2 კვეთი და გეგმა	დკკ
შესრულა	ბ. დარსალია		ფურც.№ 18
შეამოწმა	ო.ქვრივიშვილი	მასშტაბი 1:50	ინვ. № ფურცლები

კიბის მარში კმ-1

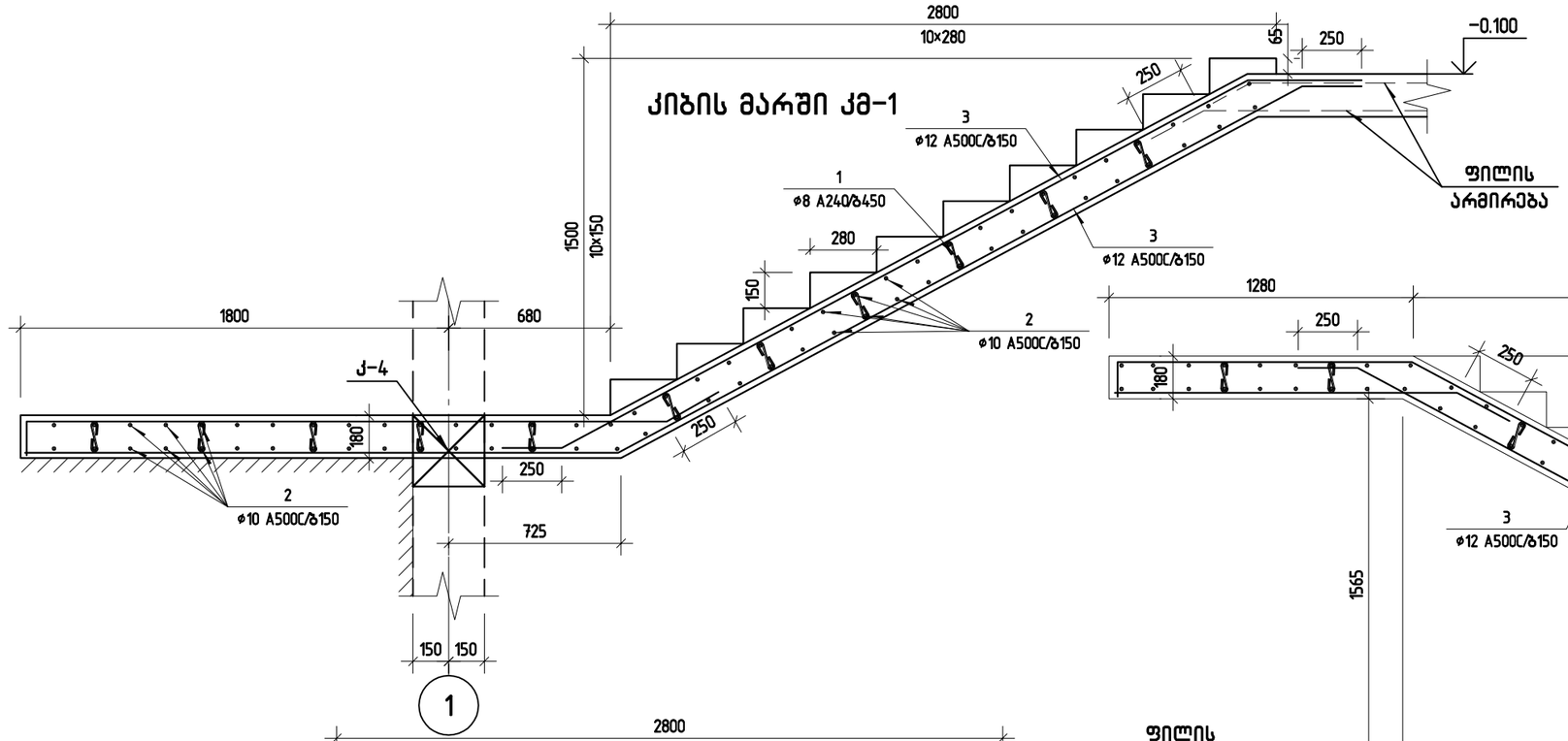

კიბის მარში კმ-2

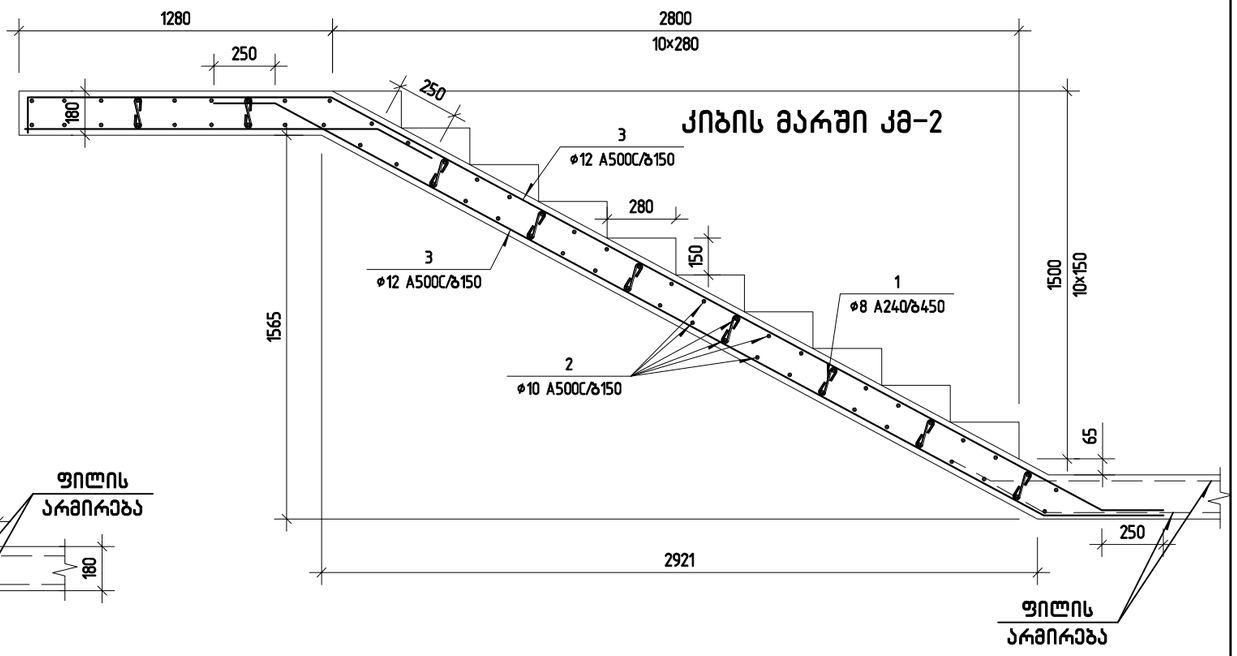

კიბის მარში კმ-3

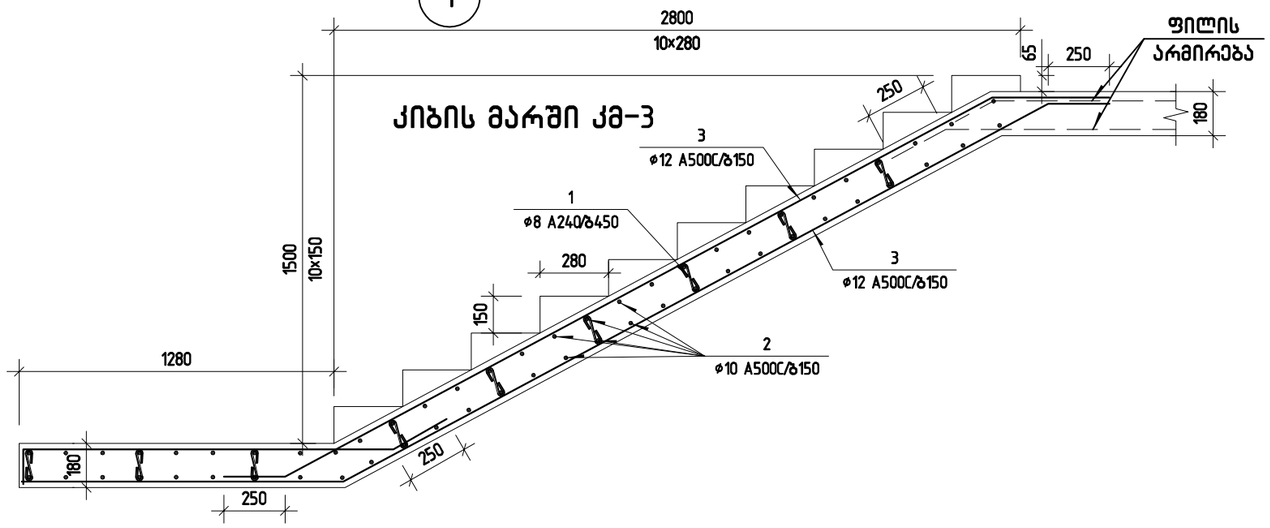

პოზ.	აღნიშვნა	დასახელება	რაოდ.	შენიშვნა	საერთო წონა კგ
		მონოლითური კიბე კბ-2 ის სპეციფიკაცია	1		
		დეტალები			
1		ø 8 A240 ℓ= 250	65	0.10 კგ	6.41
2	დაიჭრას ადგილზე	ø 10 A240 ℓ= 393750	1	242.76 კგ	242.76
3	დაიჭრას ადგილზე	ø 12 A500c ℓ= 512298	1	454.82 კგ	454.82
		მასალები			
		B25 კლასის ბეტონი		6.86 მ³	704.00

პოზ.	აღნიშვნა	დასახელება	რაოდ.	შენიშვნა	საერთო წონა კგ
		მონოლითური კოჭი კ-4	3		
		დეტალები			
1		ø 8 A240 ℓ= 1100	28	0.43 კგ	12.15
2	დაიჭრას ადგილზე	ø 18 A500C ℓ= 10500	1	20.97 კგ	20.97
3	დაიჭრას ადგილზე	ø 18 A500C ℓ= 10500	1	20.97 კგ	20.97
		მასალები			
		B25 კლასის ბეტონი		0.23 მ³	54.10

შ.პ.ს ფუძე		ქ.თბილისი, სანაპიროს ქუჩა №10 (ს/ქ:01.15.03.004.021)	
		შენობა–ნაგებობის რეკონსტრუქციის პროექტი	მუშა პრ.
მთ.კონსტ.	ო.ქვრივიშვილი	კიბის მარში კმ-1; კმ-2; კმ-3 და კბ-2 ის სპეციფიკაცია	დაკვ
შეასრულა	ბ. დარსალია		ფურც.№ 19
შეამოწმა	ო.ქვრივიშვილი	მასშტაბი 1:25 / ინვ. №	ფურცლები

ელემენტის მარკა	რაოდენობა	არმატურის ნაკეთობები																	ბეტონის ხარჯი; B7.5 მ3	ბეტონის ხარჯი; B25 მ3
		არმატურის კლასი																		
		A240				A500C														
		Ø6	Ø8	Ø10	ჯამი	Ø10	Ø12	Ø14	Ø16	Ø18	Ø20	Ø22	Ø25	Ø28	Ø32	ჯამი	სულ ჯამი			
ლენტური საძირკვლები ლს-1 და ლს-2	1					432.7	2433.6									2 866	**2 866**		7	**29.45**
საძირკვლის კოჭი სკ-1	1		103.6		104					461.4						461	**565**			**5.25**
სვეტების ნაშვერები	1		85.7		86					176.0		736.1				912	**998**			
მონოლითური კედელი მკ-1	1		26.8		27	494.5	799.0									1 293	**1 320**			**19.40**
წერტილოვანი საძირკველი წს-1	1		3.6		4		39.1					52.6				92	**95**		0	**1.13**
არმირებული იატაკი (მოჭიმვა)	1		1176.8		1 177												**1 177**			**28.37**
რკ/ბ მონოლითური ფილა ▽−0.100	1		94.7		95		5477.2									5 477	**5 572**			**55.52**
რკ/ბ მონოლითური ფილა ▽+2.900	1		71.2		71		4276.4		347.2							4 624	**4 695**			**41.73**
რკ/ბ მონოლითური ფილა ▽+5.900	1		66.7		67		4020.7		104.2							4 125	**4 192**			**39.14**
მონოლითური სვეტი ს-1	22		261.8		262							2103.2				2 103	**2 365**			**5.94**
მონოლითური სვეტი ს-2	5		59.5		60							548.5				549	**608**			**1.35**
მონოლითური სვეტი ს-3	16		188.8		189							1204.8				1 205	**1 394**			**4.32**
მონოლითური სვეტი ს-4	1		32.9		33					100.8						101	**134**			**0.68**
მონოლითური სვეტი ს-5	1		40.6		41					100.8						101	**141**			**0.99**
მონოლითური სვეტი ს-6	4		47.2		47					201.6						202	**249**			**1.08**
მონოლითური კოჭი კ-1	1		1483.0		1 483							3426.9	4224.1			7 651	**9 134**			**44.55**
მონოლითური კოჭი კ-2	1		179.0		179					553.7						554	**733**			**6.30**
მონოლითური კოჭი კ-3	1		14.9		15					41.9						42	**57**			**0.38**
მონოლითური კიბე კბ-1	1		8.9		9	266.3	493.0									759	**768**			**7.50**
მონოლითური კოჭი კ-4	1		12.2		12					41.9						42	**54**			**0.23**
მონოლითური კიბე კბ-2	1		6.4	242.8	249	242.8	454.8									698	**947**			**6.86**
		3 964	243	**4 207**	1 436	17 994		451	1 678			8 072	4 224			**33 856**	**38 063**		8	**300**

საექსპერტო დასკვნა

ქ. თბილისში, სანაპიროს ქუჩა №10-ში, შპს „დიონისე 2018“-ის საკუთრებაში არსებულ ნაკვეთზე (ნაკვ: 01.15.03.004.021) არსებული შენობა-ნაგებობის (კაფე-რესტორანი) რეკონსტრუქციის პროექტის კონსტრუქციულ ნაწილზე

ქ. თბილისი 2021 წლის 18 ოქტომბერი

დავალების თანახმად ექსპერტიზა ჩაუტარდა ქ. თბილისში, სანაპიროს ქუჩა №10-ში, შპს „დიონისე 2018“-ის (I/D ნომერი: 404557715) საკუთრებაში არსებულ მიწის ნაკვეთზე (მიწის საკადასტრო კოდი № 01.15.03.004.021) არსებული კაფე-რესტორნის შენობის რეკონსტრუქცია-რეაბილიტაციის პროექტის კონსტრუქციულ ნაწილს. საექსპერტოდ წარმოდგენილი მასალების სისწორესა და ავთენტურობაზე პასუხისმგებელია დამკვეთი.

– არქიტექტურული ნაწილი დამუშავებულია შპს „ეკობილდ მინდია“-ს საპროექტო ჯგუფის მიერ. პროექტის მთავარი არქიტექტური ბ. ჯმუხაძე.

– კონსტრუქციული ნაწილი მუშა პროექტის სახით დამუშავებულია შპს „ფუძე“-ს საპროექტო ჯგუფის მიერ. პროექტის მთავარი კონსტრუქტორი ო. ქვრივიშვილი.

– „ქ. თბილისში, სანაპიროს ქუჩა №10-ში, ნაკვ. № 01.15.03.004.021-ზე, არსებული შენობის რეკონსტრუქცის დაშენებისათვის გამოყოფილი ტერიტორიის საინჟინრო-გეოლოგიური პირობები“. შესრულებულია შპს „გლობუსი“-ს საინჟინრო-გეოლოგიური განყოფილებაში, ინჟინერ-გეოლოგის თ. ჭულუხიძის მიერ.

საექსპერტო დასკვნა შესრულებულია შპს „ბალავერი“-ის საპროექტო ჯგუფის მიერ. ექსპერტი ინჟინერ-კონსტრუქტორი რ. აფხაძე.

საექსპერტოდ წარმოდგენილი შენობა განთავსებულია ქალაქის ისტორიულ ნაწილში, მდ. მტკვრის მარჯვენა სანაპიროზე, მდ. ვერეს შესართავთან, სადაც მოგვიანებით განთავსდა საწყლოსნო-სპორტული კომპლექსი „ლაგუნა-ვერე“. საკადასტრო გეგმის მიხედვით ტერიტორიაზე განთავსებულია ოთხი საკადასტრო ერთეული, შენობები 01/1; 02/1; 03/1 და 04/1 (საკადასტრო გეგმის მიხედვით), რომელთაგან 01/1 და 03/1 შენობებზე გათვალისწინებულია რეკონსტრუქციის სამუშაოები. პროექტით გათვალისწინებულია არსებული ამორტიზებული კაფეს შენობის რეკონსტრუქცა-მოდერნიზაცია ფუნქციის შენარჩუნებით. შენობები გეგმაში რთული ფორმისაა და ისინი ხასიათდებიან ცვალებადი სიმაღლის სართულებით. პირობით 0,000 ნიშნულად მიღებულია კაფე-რესტორნის პირველი სართულის იატაკის ზედაპირი, რომლებსაც შეესაბამება აბსოლუტური ნიშნული 395,900 ტოპოგეგმის მიხედვით.

სამშენებლო ნორმებისა და წესების – „სეისმომედეგი მშენებლობა” (პნ 01.01-09)-ს სეისმური საშიშროების რუქის დანართის მიხედვით ქ. თბილისი მიეკუთვნება 8-ბალიანი სეისმური ინტენსივობის ზონას, პიკური აჩქარებით A=0,17.

დაპროექტების ნორმების – „სამშენებლო კლიმატოლოგია“-ს მიხედვით კი სარეკონსტრუქციო უბანი, გმირთა მოედნის მიმდებარე ტერიტორია, სექტორი მთაწმინდა, ხასიათდება შემდეგი კლიმატური მახასიათებლებით: (შესაბამისად ცხრილები 17 და 18):

– თოვლის საფარის წონის ნორმატიული მნიშვნელობა შეადგენს – 0,50 კპა-ს (50 კგძ/მ^2).

– „სამშენებლო კლიმატოლოგია“-ში კონკრეტული უბნისათვის ქარის წნევის ნორმატიული მნიშვნელობის მონაცემების არარსებობის გამო, სარეკონსტრუქციო შენობის მდებარეობის გათვალისწინებით (მდინარე მტკვრის ხეობა) მის სიდიდედ შესაძლებელია აღებულ იქნას – 0,85 კპა-ს (85 კგძ/მ^2), 15-წელიწადში ერთხელ.

ტერიტორიის საინჟინრო-გეოლოგიური ანგარიშის მიხედვით სამშენებლოდ გამოყოფილი მოედნის ლითოლოგიურ აგებულებაში (ჭაბურღილების სვეტებისა და შურფების მიხედვით), მონაწილეობს ოთხი ფენა: ნაყარი გრუნტი და ნიადაგის ფენა (ფენა 1) წარმოდგენილი ვიზუალურად მყარი კონსისტენციის, მოყვითალო ფერის თიხნარებით, ხვინჭის, ღორღისა და კენჭების 10%-იანი ჩანართვებით; მომდევნო შრე მოყავისფრო-მოყვითალო თიხნარები და თიხებია (ფენა 2), რომელიც გამოფიტვის შედეგად იცვლიან ფერს და მათში აღინიშნება თაბაშირის ფირფიტები ან კრისტალები; მომდევნო ფენა მდინარეული ტერასაა (ფენა 3) წარმოდგენილი კენჭნარებით, სხვადასხვა ზომის ქვარგვალებითა და რიყნარებით; და ბოლოს ძირითადი კლდოვანი ქანები (ფენა 4), რომელიც წარმოდგენილია ზედა ეოცენის მასიური ქვიშაქვებისა და სუბარგილიტების მორიგეობით. სამშენებლო თვისებების მიხედვით გამოკვლეული უბნის ამგებ გრუნტებში გამოიყოფა ორი საინჟინრო გეოლოგიური ელემენტი: I სგე – თიხნარი (ფენა 2) და II სგე - მდინარეული ტერასაა, წარმოდგენილი კენჭნარებით, სხვადასხვა ზომის ქვარგვალებითა და რიყნარებით (ფენა 3). საინჟინრო-გეოლოგიური კვლევის მიხედვით სარეკონსტრუქციო შენობების საძირკვლები დაფუძნებულნი არიან I სგე-ზე, თიხოვან გრუნტზე (ფენა 2). ფუძე გრუნტების ფიზიკურ-მექანიკური მახასიათებლები დეტალურად იხილეთ საინჟინრო-გეოლოგიურ ნაწილში. გრუნტის აღებული სინჯები ლაბორატორიულად შემოწმებულ იქნა „სსიპ გ. წულუკიძის სამთო ინსტიტუტის ქანების, საშენი მასალების თვისებების და ხარისხის კონტროლის საგამოცდო ლაბორატორია“-ში, მთავარ მეცნიერ-თანამშრომელ, აკადემიურ დოქტორ გ. ბალიაშვილის მიერ. ჰიდროგეოლოგიური თვალსაზრისით გამოკვლეული ტერიტორია ხასიათდება გრუნტის წყლის ძალიან მცირე რაოდენობით.

შენობების საანგარიშო სქემა კარკასულია, შენობები მზიდი ჩარჩოებით, რომლებიც მთლიანად იღებენ ჰორიზონტალურ და ვერტიკალურ დატვირთვებს. საანგარიშო დატვირთვები შერჩეულია როგორც საქართველოში მოქმედი სტანდარტებით. კარკასის მზიდი ელემენტების კვეთები და არმირება შერჩეულია ანგარიშით მიღებული ძალვების მიხედვით და კარკასის ელემენტები შესრულებულია მონოლითური რკინაბეტონისგან: შენობის მიშენებული ნაწილი ფუძე გრუნტზე დაფუძნებულია მონოლითური რკინაბეტონის როგორც წერტილოვანი, ასევე შენობის კონტურზე მოწყობილი ლენტური საძირკვლებით, რომლებიც რთული რელიეფის მიუხედავად განლაგებულნი არიან ერთ დონეზე არსებულ საძირკვლებთან მიმართებით და მათი ძირის ნიშნულია –4,200 მ. ისინი ერთმანეთთან დაკავშირებულნი არიან საძირკვლის კოჭებით. საძირკვლის კოჭების

განივი კვეთი 300X500(h) მმ-ია. ლენტური საძირკვლების ძირის სიგანე 900 და 700 მმ-ია, ხოლო საძირკვლის საფეხურის სიმაღლე 500 მმ-ია. წერტილოვანი საძირკვლის გაბარიტული ზომებია: 1500X1500X500(h) მმ. სვეტების განივი კვეთია 300X300; 300X750 და 300X1100 მმ, ხოლო რიგელების განივი კვეთი 300X450(h) მმ-ია. მათ გარდა კარკასის ელემენტებად გამოყენებულია არსებული კედლების გაძლიერება b=200 მმ. სისქის დამატებითი მონოლითური რკინაბეტონის კედლებით. მონოლითური რკინაბეტონის სართულშუა გადახურვის ფილების სისქე 180 მმ-ია. შენობის სივრცითი სიხისტე უზრუნველყოფილია კარკასის ელემენტებისა და სართულშუა გადახურვების მონოლითური ფილების ერთობლივი მუშაობით. სართულებს შორის კომუნიკაცია ხორციელდება მხოლოდ „01/1“ შენობაზე (შენობა საკადასტრო გეგმის მიხედვით), ორი ორმარშიანი მონოლითური რკინაბეტონის შიგა კიბეებით და ერთი სამგზავრო ლიფტით. კიბის მარშებისა და ბაქნის ფილების სისქე 180 მმ-ია. მონოლითური რკინაბეტონის მზიდ კონსტრუქციებში გამოყენებულია B25 კლასის ბეტონი. არმირება განხორციელებულია A500C კლასის არმატურის ღეროებით. საკიდებად გამოყენებულია A240 კლასის არმატურის გლინულა.

ექსპერტიზაზე წარმოდგენილი მასალები შესწავლილ იქნა პროექტის კონსტრუქციულ ნაწილთან ერთობლიობაში, ხოლო კონსტრუქციული ნაწილი კი დეტალურად. პროექტის კონსტრუქციული ნაწილის ანალიზური შესწავლის საფუძველზე შეიძლება დავასკვნათ, რომ პროექტი დამუშავებულია საქართველოში მოქმედი სამშენებლო ნორმებისა და წესების გათვალისწინებით, მაგრამ მიუხედავად ამისა ექსპერტს მის მიმართ გააჩნია შემდეგი სახის შენიშვნები:

1. ფურცელზე ნახაზი №4, დამუშავებულია „სვეტების ნაშვერები ს.ნ-1; 2 და 3 ლენტური საძირკვლიდან“, სადაც ნაშვერები საძირკვლის ფილოვან ნაწილში ჩაანკერებულია ერთი საკიდით, მაგრამ საჭიროა, რომ საანკერო ნაშვერების დასაფიქსირებლად საძირკვლის ტანში მოეწყოს ორ-ორი საკიდი, რადგანაც დამხმარე საცნობარო ლიტერატურის: „Армирование элементов монолитных железобетонных зданий. Пособие по проектированию. Москва. 2007“-ის დანართი 1-ის მე-2 განყოფილების თანახმად: „არმატურის ნაშვერები შეკრული უნდა იყვეს საკიდებით, ამასთან პირველი საკიდი უნდა მოეწყოს არმატურის ნაშვერების ბოლოში, ხოლო მეორე 100 მმ. მანძილზე საძირკვლის შენაჭერი სიბრტყის ქვემოთ“. იგივე შენიშვნა ეხება №5 ნახაზზე დამუშავებულ წერტილოვან საძირკველს „წს-1“-ს,
2. ფურცელზე ნახაზი №5, დამუშავებულია წერტილოვანი ერთსაფეხურიანი მოქნილი წერტილოვანი „წერტილოვანი საძირკველი წს-1“, ექსპერტის მოსაზრებით საჭიროა მოეწყოს ორსაფეხუროვანი წერტილოვანი საძირკველი ან გაიზარდოს საძირკვლის ფილოვანი ნაწილის სისქე (ან შეიცვალოს არმირების სქემა). ერთი საფეხური სიმაღლით 500 მმ. არ არის საკმარისი 600 მმ-იან ნაშვერზე, რადგანაც დატვირთვით გადაცემული წნევა ვრცელდება 45°-ით და საძირკვლის ფილოვანი ნაწილის ნაშვერი გადის წნევის გავრცელების სიბრტყიდან.

3. ფურცელზე №13 დამუშავებულია მონოლითური სვეტები, მაგრამ გაურკვეველია თუ რა კონსტრუქციაშია ჩაანკერებული „მონოლითური სვეტი ს-2“-ის მუშა ღეროები (პოზიცია 2), რადგანაც ჩაანკერების კონსტრუქციის სისქე, 400 მმ. არ ემთხვევა მონოლითური რკინაბეტონის კოჭების სიმაღლეს, 450 მმ-ს.

ექსპერტის მიერ დაფიქსირებული შენიშვნების გათვალისწინების ან დასაბუთებულად უარყოფის შემთხვევაში ქ. თბილისში, სანაპიროს ქუჩა №10-ში, შპს „დიონისე 2018“-ის (I/ ნომერი: 404557715) საკუთრებაში არსებულ მიწის ნაკვეთზე (მიწის საკადასტრო კოდი № 01.15.03.004.021) არსებული კაფე-რესტორნის შენობის რეკონსტრუქცია-რეაბილიტაციის პროექტის კონსტრუქციულ ნაწილს მიეცემა დადებითი შეფასება მშენებლობის დაწყების ნებართვის მისაღებად.

შპს „ბალავერი“-ს დირექტორი მ. გეგია

ექსპერტიინჟინერ-კონსტრუქტორი რ. აფხაძე

საკ. ტელ: 5.77 757 028; 5.98 922 254

გავეცანი კონსტრუქტორის პასუხებს ექსპერტის შენიშვნებზე. ასუხები დამაკმაყოფილებელი და მისაღებია. ქ. თბილისში, სანაპიროს ქუჩა №10-ში, შპს „დიონისე 2018“-ის (I/ ნომერი: 404557715) საკუთრებაში არსებულ მიწის ნაკვეთზე (მიწის საკადასტრო კოდი № 01.15.03.004.021) არსებული კაფე-რესტორნის შენობის რეკონსტრუქცია-რეაბილიტაციის პროექტის კონსტრუქციულ ნაწილს ეძლევა დადებითი შეფასება მშენებლობის დაწყების ნებართვის მისაღებად.

შპს „ბალავერი“-ს დირექტორი მ. გეგია

ექსპერტიინჟინერ-კონსტრუქტორი რ. აფხაძე

25.10.2021 წელი

კონსტრუქციული დასკვნა
ქ. თბილისში, სანაპიროს ქუჩა №10-ში, შპს „დიონისე 2018“-ის საკუთრებაში არსებულ ნაკვეთზე (ნაკვ. № 01.15.03.004.021) განთავსებული შენობის (კაფე) კონსტრუქციული ელემენტების ტექნიკური მდგომარეობის შესახებ

ქ. თბილისი 2022 წლის 02 თებერვალი

დავალების თანახმად შესწავლილ იქნა ქალაქ თბილისში, სანაპიროს ქუჩა №10-ში, შპს „დიონისე 2018“-ის (ID ნომერი: 203839052) საკუთრებაში არსებულ მიწის ნაკვეთზე (მიწის ნაკვეთის საკადასტრო კოდი № 01.15.03.004.021) განთავსებული შენობა-ნაგებობების (შენობები 01/1; 02/1; 03/1 და 04/1 საკადასტრო გეგმის მიხედვით). კონსტრუქციული ელემენტების ტექნიკური მდგომარეობა, მასზე დაშენების განხორციელების შემთხვევაში უარყოფითი ზეგავლენის თავიდან აცილებისა და შენობის შემდგომი უსაფრთხო ექსპლოატაციის მიზნით.

ქალაქ თბილისში, სანაპიროს ქუჩა №10-ში, შპს „დიონისე 2018“-ს დაგეგმილი აქვს არსებული ამორტიზებული კაფეს შენობის რეკონსტრუქცა-მოდერნიზაცია (რაც ითვალისწინებს საკადასტრო გეგმის მიხედვით 01/1 და 03/1 შენობებზე სარეკონსტრუქციო სამუშაოების ჩატარებას და 02/1 და 04/1 შენობების დემონტაჟს) ფუნქციის შენარჩუნებით. დამკვეთმა წარმოადგინა არსებული შენობის აზომვითი ნახაზები, რომელიც ჩვენს მიერ გამოყენებული იქნა არსებული სარეკონსტრუქციო შენობებისა და მისი კონსტრუქციული ელემენტების გაბარიტული ზომების დასადგენად.

სიტუაციის გამოკვლევისდროინდელი მდგომარეობა ასახულია ფოტომასალაზე, რომელიც დასკვნას თან ახლავს დანართის სახით.

საინჟინრო-გეოლოგიური კვლევის მიხედვით (რომელიც შესრულებულია შპს „გლობუსი“-ს საინჟინრო-გეოლოგიური განყოფილებაში, ინჟინერ-გეოლოგის თ. ჭულუხიძის მიერ) ფუძე გრუნტის გეოლოგიურ აგებულებაში მონაწილეობს ოთხი ფენა: ნაყარი გრუნტი და ნიადაგის ფენა (ფენა 1) წარმოდგენილი ვიზუალურად მყარი კონსისტენციის, მოყვითალო ფერის თიხნარებით, ხვინჭის, ღორღისა და კენჭების 10%-იანი ჩანართვებით; მომდევნო შრე მოყავისფრო-მოყვითალო თიხნარები და თიხებია (ფენა 2), რომელიც გამოფიტვის შედეგად იცვლიან ფერს და მათში აღინიშნება თაბაშირის ფირფიტები ან კრისტალები; მომდევნო ფენა მდინარეული ტერასაა (ფენა 3) წარმოდგენილი კენჭნარებით, სხვადასხვა ზომის ქვარგვალებითა და რიყნარებით; და ბოლოს ძირითადი კლდოვანი ქანები (ფენა 4), რომელიც წარმოდგენილია ზედა ეოცენის მასიური ქვიშაქვებისა და სუბარგილიტების მორიგეობით. სამშენებლო თვისებების მიხედვით გამოკვლეული უბნის ამგებ გრუნტებში გამოიყოფა ორი საინჟინრო გეოლოგიური ელემენტი: I სგე – თიხნარი (ფენა 2) და II სგე - მდინარეული ტერასაა, წარმოდგენილი კენჭნარებით, სხვადასხვა ზომის ქვარგვალებითა და რიყნარებით (ფენა 3). საინჟინრო-გეოლოგიური კვლევის მიხედვით სარეკონსტრუქციო შენობების საძირკვლები დაფუძნებულნი არიან I სგე-ზე, თიხოვან გრუნტზე (ფენა 2). ფუძე გრუნტების ფიზიკურ-მექანიკური მახასიათებლები დეტალურად იხილეთ საინჟინრო-გეოლოგიურ ნაწილში. გრუნტის

აღებული სინჯები ლაბორატორიულად შემოწმებულ იქნა „სსიპ გ. წულუკიძის სამთო ინსტიტუტის ქანების, საშენი მასალების თვისებების და ხარისხის კონტროლის საგამოცდო ლაბორატორია“-ში, მთავარ მეცნიერ-თანამშრომელ, აკადემიურ დოქტორ გ. ბალიაშვილის მიერ. ჰიდროგეოლოგიური თვალსაზრისით გამოკვლეული ტერიტორია ხასიათდება გრუნტის წყლის ძალიან მცირე რაოდენობით. გრუნტული პირობების დეტალური აღწერა იხილეთ პროექტის საინჟინრი გეოლოგიურ ნაწილში.

ჩვენს მიერ შესწავლილი შენობა განთავსებულია შპს „დიონისე 2018“-ის საკუთრებაში არსებულ მიწის ნაკვეთზე (მიწის ნაკვეთის საკადასტრო კოდი № 01.15.03.004.021), რომელსაც ესაზღვრება: **ჩრდილოეთიდან და დასავლეთიდან** – შიგა სარგებლობის მოასფალტებული გზა (ნაკვეთი საკადასტრო კოდის გარეშე); **აღმოსავლეთიდან** – სამეზობლო მიჯნაზე მდებარე სააქციო საზოგადოება „ვისოლ პეტროლიუმ ჯორჯია“-ს (ID ნომერი: 202161098) საკუთრებაში არსებული ნაკვეთი საკადასტრო კოდით № 01.15.03.004.021 (ქალაქი თბილისი, ზვიად გამსახურდიას სანაპირო №10) და მასზე განთავსებული შენობები და ნაგებობები (შენობები 01; 02 და 03 საკადასტრო გეგმის მიხედვით); **სამხრეთიდან** – სამეზობლო მიჯნაზე მდებარე სსიპ „ქალაქ თბილისის მუნიციპალიტეტი“-ს (ID ნომერი: 204521794) საკუთრებაში არსებული თავისუფალი ნაკვეთი საკადასტრო კოდით № 01.15.03.004.051 (ქალაქი თბილისი, ზვიად გამსახურდიას სანაპირო №8) და **სამხრეთ-დასავლეთიდან** – სამეზობლო მიჯნაზე მდებარე საერთო სარგებლობის ნაკვეთი საკადასტრო კოდის გარეშე და მის გასწვრივ სსიპ „ქალაქ თბილისის მუნიციპალიტეტი“-ს (ID ნომერი: 204521794) საკუთრებაში არსებული თავისუფალი ნაკვეთი საკადასტრო კოდით № 01.15.03.004.071 (ქალაქი თბილისი, ზვიად გამსახურდიას სანაპირო №8-ის მიმდებარედ).

შპს „დიონისე 2018“-ის საკუთრებაში არსებულ მიწის ნაკვეთზე განთავსებული შენობა გეგმაში რთული გეომეტრული ფორმისაა. რეკონსტრუქცია-მოდერნიზაციას დაქვემდებარებული, არსებული შენობები (შენობები 01/1 და 03/1 საკადასტრო გეგმის მიხედვით) ძირითადად აღიქმება როგორც ერთიანი შენობა და გადაბმულია ერთმანეთთან ანტისეისმური ნაკერის გარეშე, რომლებსაც დამკვეთის მიერ წარმოდგენილი აზომვითი ნახაზის მიხედვით მე-4 ღერძთან გააჩნიათ საერთო კედელი. შენობების მაქსიმალური გაბარიტული ზომები გეგმაში არის 35,70X15,55 მ, რომელთაგან მარცხენა ნაკვეთური (შენობა 01/1 საკადასტრო გეგმის მიხრდვით) ორსართულიანია, ერთი მიწისზედა და ერთი მიწისქვეშა, („1“ და „გ“ ღერძების გასწვრივ გრუნტში ჩაფლული ნახევრადსარდაფით) სართულებით. შენობის მიწისქვეშა (ნახევრადსარდაფის სართული) ნაწილი ხასიათდება ხისტი საანგარიშო სქემით, კონტურზე არსებული მონოლითური რკინაბეტონის კედლებითა და შიგა, მცირეგაბარიტიანი ბეტონის საკედლე ბლოკების წყობით ქვიშა-ცემენტის ხსნარზე. სართულშუა გადახურვა შესრულებულია ლითონის კოჭებზე მოწყობილი მონოლითური რკინაბეტონის ფილით. შენობის მიწისზედა სართულის სააანგარისო კონსტრუქციული სქემა კარკასულია, შესრულებულია პავილიონის ტიპის, ლითონის მსუბუქი კონსტრუქციებით, რომლის სივრცეც გამოიყენებოდა ვიზიტორთა მისაღებად. ვიზიტორთათვის დარბაზში შესასვლელი მოწყობილია ჩრდილო-აღმოსავლეთის

ფასადის მხრიდან, რომელიც მოწყობილია მიწისპირა დონეზე. შენობას ჩრდილო-დასავლეთის მხრიდან გააჩნია სათადარიგო (დამხმარე) შესასვლელიც, რომლისთვისაც დონეთა სხვაობის გამო მოწყობილია ლითონის კიბე, რომელიც მთლიანად გცდენილია წითელი ხაზის კონტურებს და განთავსებულია მომიჯნავე ნაკვეთზე (ნაკვეთი საკადასტრო კოდის გარეშე) მდებარე შიგა სარგებლობის მოასფალტებული გზის ტერიტორიაზე. შენობის სახურავი ერთქანობიანია (ქანობით სამხრეთით მდებარე ეზოს მხარეს). ბურულად გამოყენებულია ლითონის ტალღოვანი ფურცლები. შენობის მიწისზედა ნაწილის კონსტრუქციები მორალურად და ფიზიკურად მოძველებულია და ვერ პასუხობს თანამედროვე მოთხოვნებს, მისი ზოგიერთი მზიდი კონსტრუქცია კოროზირებულია მოუვლელობისა და დიდი ხნით უმოქმედობის გამო და ექსპერტის მოსაზრებით მიზანშეწონილია მისი დემონტაჟი. მიუხედავად იმისა, რომ სათავსოები ამოვსებულია საყოფაცხოვრებო ნაგვით, ჩვენს მიერ ვიზუალურად შესწავლილი იქნა შენობის მიწისქვეშა ნაწილის კონსტრუქციული ელემენტების ზედაპირები: ვერტიკალური მზიდი (კედლების) ელემენტები შედარებით საღ მდგომარეობაშია, რასაც ვერ ვიტყვით სართულშუა გადახურვის კონსტრუქციებზე: მზიდი კოჭები კოროზირებულია, ხოლო მონოლითური რკინაბეტონის გადახურვის ფილების ზედაპირზე დავაფიქსირეთ დაზიანების კვალი, ბზარებისა და ბეტონის დამცავი შრის დაზიანების სახით

შენობის მარჯვენა ნაკვეთური (შენობა 03/1 საკადასტრო გეგმის მიხედვით) წარმოადგენს გრუნტში ჩაფლულ ერთსართულიან შენობას ხისტი საანგარიშო სქემით: კონტურზე არსებული მონოლითური რკინაბეტონის კედლებითა და შიგა, მცირეგაბარიტიანი ბეტონის საკედლე ბლოკების წყობით ქვიშა-ცემენტის ხსნარზე. გადახურვა შესრულებულია ლითონის კოჭებში მოწყობილი მონოლითური რკინაბეტონის ფილით. შენობის სახურავი გამოყენებადია და მასზე მოწყობილია მოზაიკური ბეტონის ფილების საფარი (შენობის მარჯვენა ნაწილში, სახურავზე მოწყობილი ფართი შემოღობილია ლითონის მოაჯირით და სავარაუდოდ გამოიყენებოდა ღია საზაფხულო კაფედ). მიუხედავად იმისა, რომ სათავსოები აქაც ამოვსებულია საყოფაცხოვრებო ნაგვით, ჩვენს მიერ ვიზუალურად შესწავლილი იქნა შენობის კონსტრუქციული ელემენტების ზედაპირები: ვერტიკალური მზიდი (კედლების) ელემენტებიდან შედარებით საღ მდგომარეობაშია გრუნტთან შემხები მონოლითური რკინაბეტონის სარდაფის კედელი, რასაც ვერ ვიტყვით დანარჩენ კონსტრუქციულ ელემენტებზე, შიგა კედლებსა და სართულშუა გადახურვის ფილაზე: კედლებში დავაფიქსირეთ დაზიანების კვალი ბზარების სახით, ხოლო გადახურვის ფილის მზიდი კოჭები კოროზირებულია, ხოლო მონოლითური რკინაბეტონის ფილის ზედაპირზე დავაფიქსირეთ დაზიანების კვალი, ბზარებისა და ბეტონის დამცავი შრის დაზიანების სახით.

შენობაზე დაგეგმილი რეკონსტრუქცა-მოდერნიზაციის სამუშაოების გათვალისწინებით, შესაძლებელია მხოლოდ კონტურზე მდებარე მონოლითური რკინაბეტონის სარდაფის შემომზღუდავი კედლების შენარჩუნება სათანადო გამაგრების შემთხვევაში. შენობის დანარჩენი კონსტრუქციები არ არის გათვლილი მოსალოდნელ დატვირთვებზე და ექსპერტის მოსაზრებით საჭირო იქნება მათი დემონტაჟი და მათ ნაცვლად სარეკონსტრუქციო სამუშაოების ფარგლებში ახალი

კონსტრუქციების მოწყობა კარკასის სივრცული გაანგარისების შედეგად მიღებული ძალვების შესაბამისად.

საქართველოში მოქმედი სამშენებლო ნორმებისა და წესების გათვალისწინებით კვალიფიკაციურად დამუშავებული პროექტის მიხედვით, ხარისხიანად და უსაფრთხოების მოთხოვნების გათვალისწინებით შესრულებული სამშენებლო-სამონტაჟო სამუშაოების პირობებში დაცული იქნება ქალაქ თბილისში, სანაპიროს ქუჩა №10-ში, შპს „დიონისე 2018“-ის საკუთრებაში არსებულ მიწის ნაკვეთზე (მიწის ნაკვეთის საკადასტრო კოდი № 01.15.03.004.021) განთავსებული შენობა-ნაგებობების (შენობები 01/1 და 03/1 საკადასტრო გეგმის მიხედვით) დაგეგმილი რეკონსტრუქცა-მოდერნიზაციის სამუშაოების ფარგლებში შენარჩუნებული კონსტრუქციული ელემენტების ტექნიკური მდგომარეობა, ხოლო მათზე დაშენების განხორციელების შემთხვევაში გარანტირებული იქნება როგორც არსებული, ასევე ახალი შენობის კონსტრუქციული ელემენტების მზიდუნარიანობა და მდგრადობა და შესაძლებელი იქნება მათი უსაფრთხო ექსპლოატაცია ახალი მშენებლობის დასრულების შემდეგაც.

შპს „ბალავერი“-ს დირექტორი მ. გეგია

ექსპერტი, ინჟინერ-კონსტრუქტორი რ. აფხაძე
საკ. ტელ: 5.77 757 028; 5.98 922 254

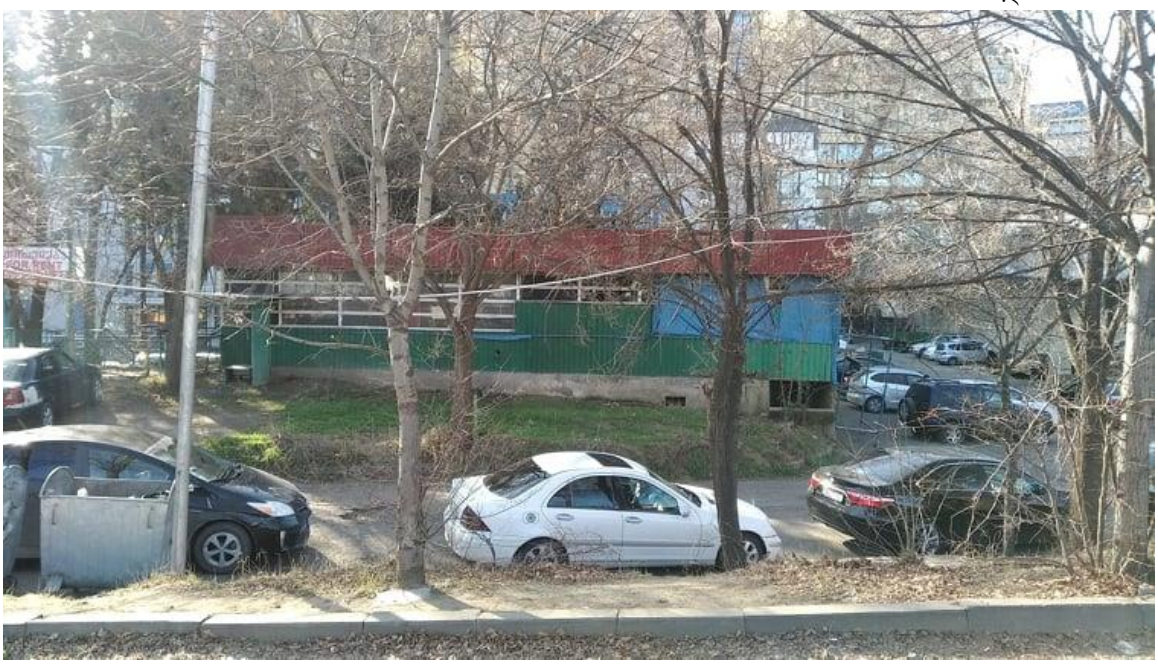

ქალაქ თბილისში, სანაპიროს ქუჩა №10-ში, შპს „დიონისე 2018“-ს დაგეგმილი აქვს არსებული ამორტიზებული კაფეს შენობის რეკონსტრუქცა-მოდერნიზაცია



ქალაქ თბილისში, სანაპიროს ქუჩა №10-ში არსებული კაფეს შენობის ჩრდილო-აღმოსავლეთის ფასადი



ქალაქ თბილისში, სანაპიროს ქუჩა №10-ში არსებული კაფეს შენობის ჩრდილო-დასავლეთის ფასადი



ქალაქ თბილისში, სანაპიროს ქუჩა №10-ში არსებული კაფეს შენობის სამხრეთ-აღმოსავლეთის ფასადი



ქალაქ თბილისში, სანაპიროს ქუჩა №10-ში არსებული კაფეს შენობის სამხრეთ-დასავლეთის ფასადი



ქალაქ თბილისში, სანაპიროს ქუჩა №10-ში არსებული კაფეს საერთო ხედი ეზოს მხრიდან

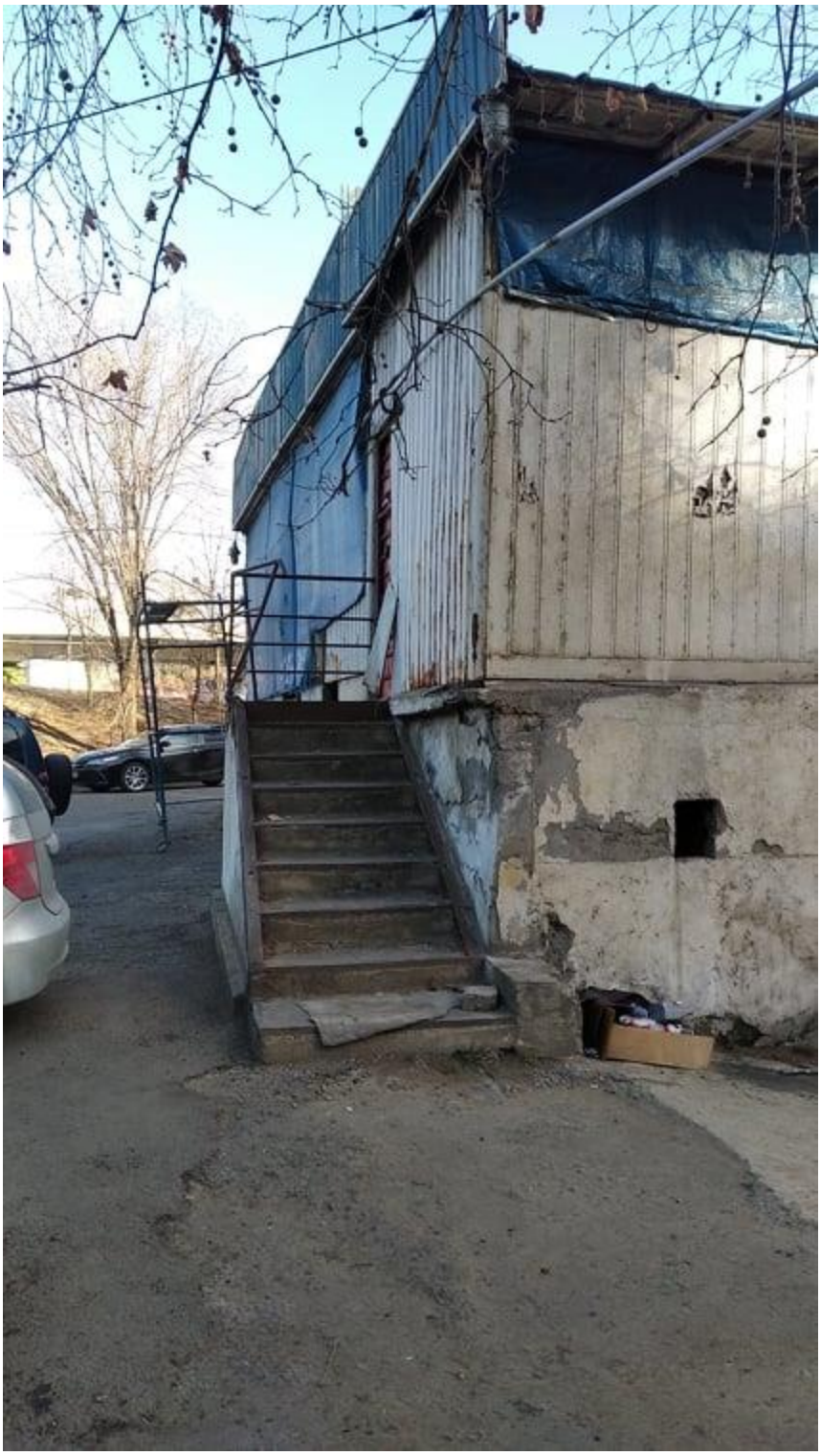

შენობას ჩრდილო-დასავლეთის მხრიდან გააჩნია სათადარიგო (დამხმარე) შესასვლელიც, რომლისთვისაც დონეთა სხვაობის გამო მოწყობილია ლითონის კიბე, რომელიც მთლიანად გცდენილია წითელი ხაზის კონტურებს და განთავსებულია მომიჯნავე ნაკვეთზე



ქალაქ თბილისში, სანაპიროს ქუჩა №10-ში, შპს „დიონისე 2018“- საკუთრებაში არსებულ მიწის ნაკვეთზე (მიწის ნაკვეთის საკადასტრო კოდი № 01.15.03.004.021) განთავსებული სადემონტაჟო შენობა-ნაგებობები (შენობები 02/1 და 04/1 საკადასტრო გეგმის მიხედვით).



ქალაქ თბილისში, სანაპიროს ქუჩა №10-ში არსებული კაფეს სადემონტაჟო შენობის (შენობა 04/1 საკადასტრო გეგმის მიხედვით) ჭერი.

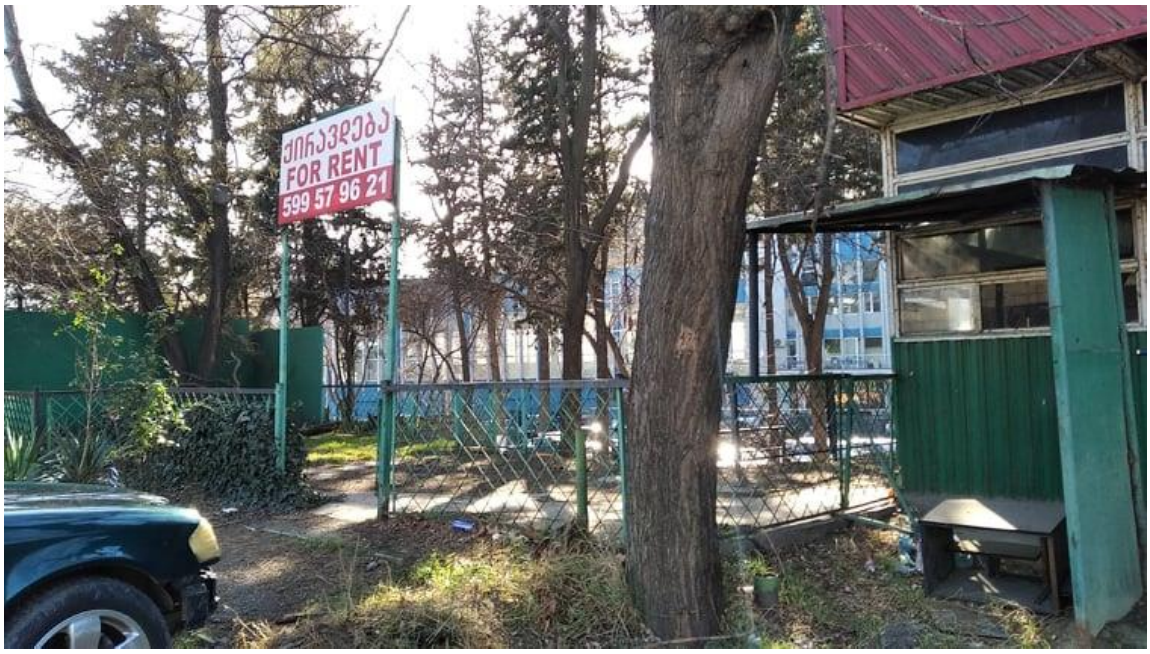

ქალაქ თბილისში, სანაპიროს ქუჩა №10-ში არსებული კაფეს 03/1 შენობის მარჯვენა ნაწილში, სახურავზე მოწყობილი ფართი შემოღობილია ლითონის მოაჯირით და სავარაუდოდ გამოიყენებოდა ღია საზაფხულო კაფედ.



ქალაქ თბილისში, სანაპიროს ქუჩა №10-ში არსებული კაფეს 01/1 შენობის მიწისქვეშა ნაწილის შიგა სივრცე



ქალაქ თბილისში, სანაპიროს ქუჩა №10-ში არსებული კაფეს 01/1 შენობის მიწისქვეშა ნაწილის შიგა სივრცე



ქალაქ თბილისში, სანაპიროს ქუჩა №10-ში არსებული კაფეს 01/1 შენობის მიწისქვეშა ნაწილის შიგა სივრცე



ქალაქ თბილისში, სანაპიროს ქუჩა №10-ში არსებული კაფეს 03/1 შენობის მიწისქვეშა ნაწილის შიგა სივრცე



ქალაქ თბილისში, სანაპიროს ქუჩა №10-ში არსებული კაფეს 03/1 შენობის მიწისქვეშა ნაწილის გადახურვის ფილის მზიდი კოჭები კოროზირებულია, ხოლო მონოლითური რკინაბეტონის ფილის ზედაპირზე დავაფიქსირეთ დაზიანების კვალი, ბზარებისა და ბეტონის დამცავი შრის დაზიანების სახით.