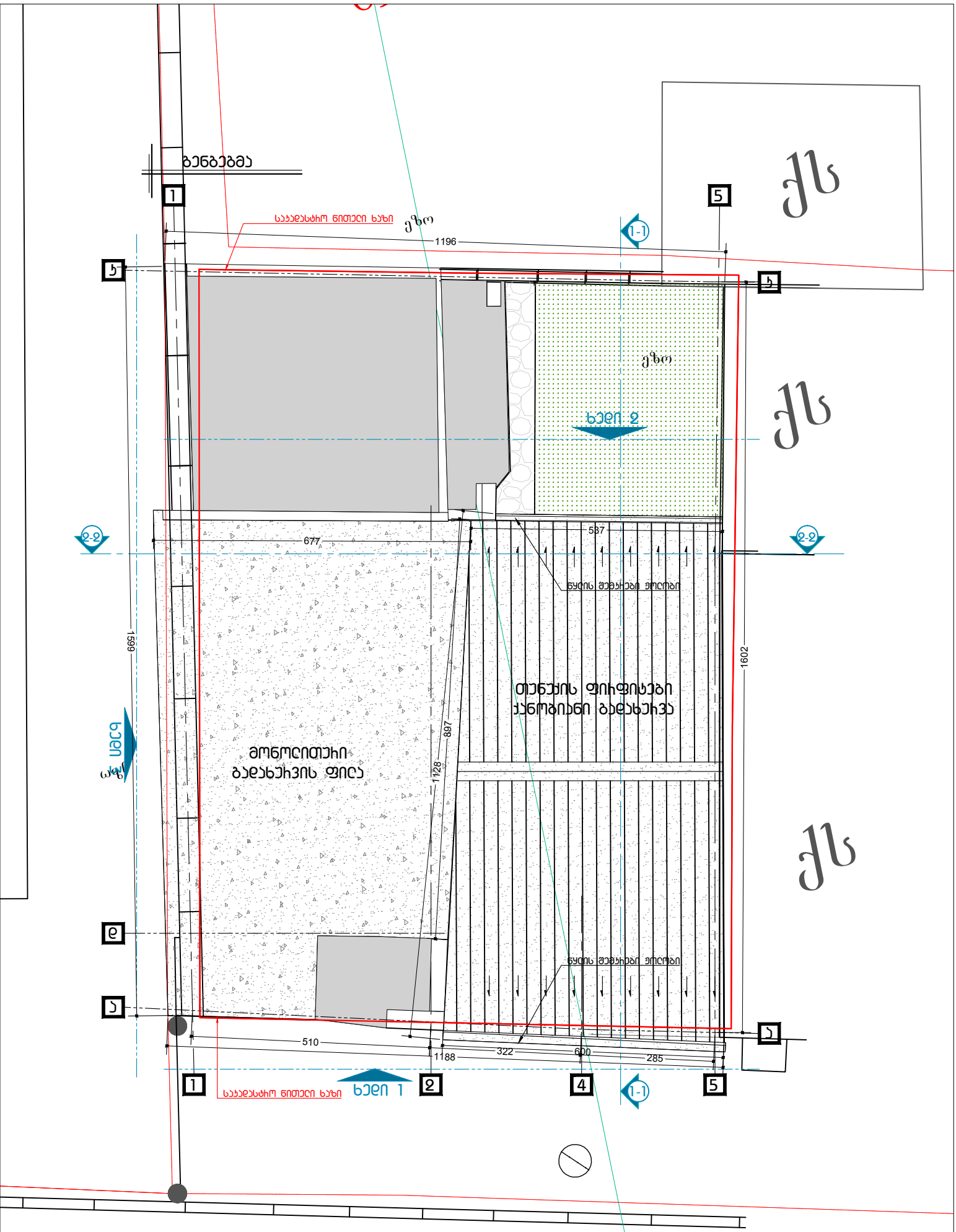

დასახელება : არსებული გენგეგმა	16.03.2021 მასშტაბი 1:100	საპროექტო შენობა-ნაგებობის მისამართი: ქ.თბილისი, ქუჩა ალექსანდრე ხახანაშვილი, № 35ბ ს.კ 01.17.13.001.339

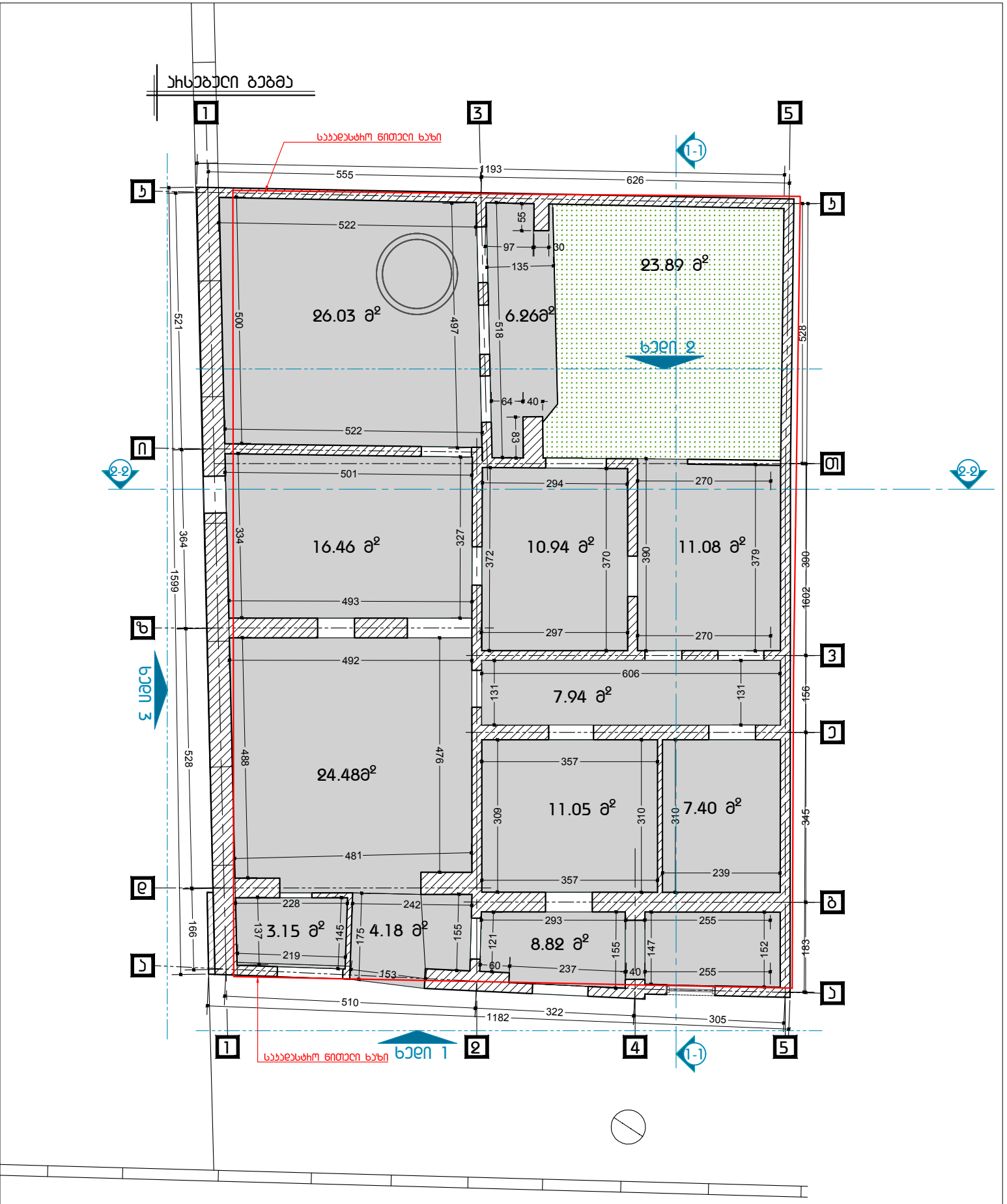

დასახელება : არსებული პირველი სართული გეგმა	16.03.2021 მასშტაბი 1:100	საპროექტო შენობა-ნაგებობის მისამართი: ქ.თბილისი, ჟურა ალექსანდრე ხახანაშვილი, № 35ბ ს.კ 01.17.13.001.339

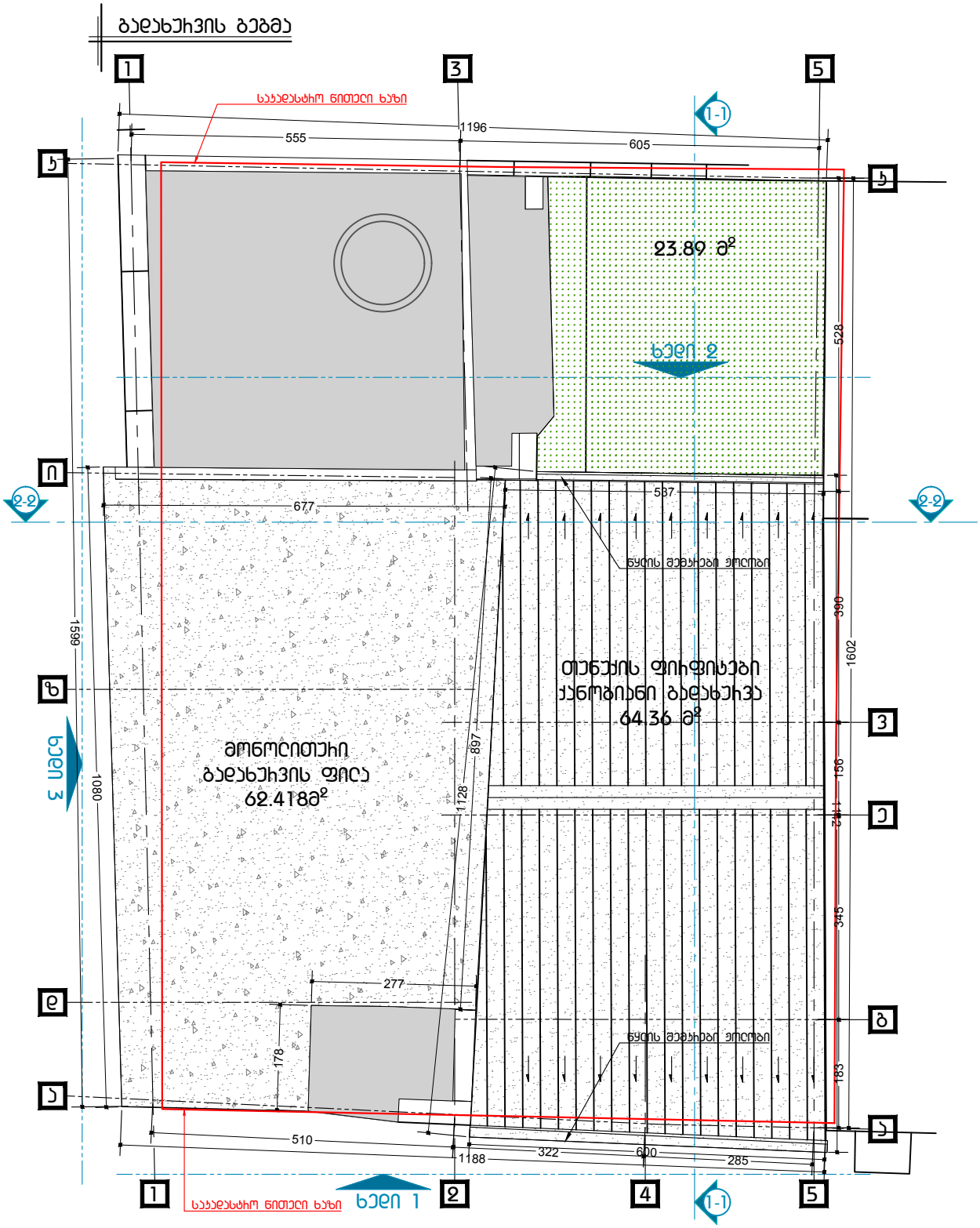

დასახელება : ბადახურის გეგმა	16.03.2021 მასშტაბი 1:100	საპროექტო შენობა-ნაგებობის მისამართი: ქ.თბილისი, ქუჩა ალექსანდრე ხახანაშვილი, № 35ბ ს.კ 01.17.13.001.339

ᲐᲮᲡᲔᲑᲣᲚᲘ ᲤᲐᲡᲐᲓᲘ 1-5 ᲦᲔᲠᲫᲔᲑᲨᲘ

ᲮᲔᲓᲘ-1

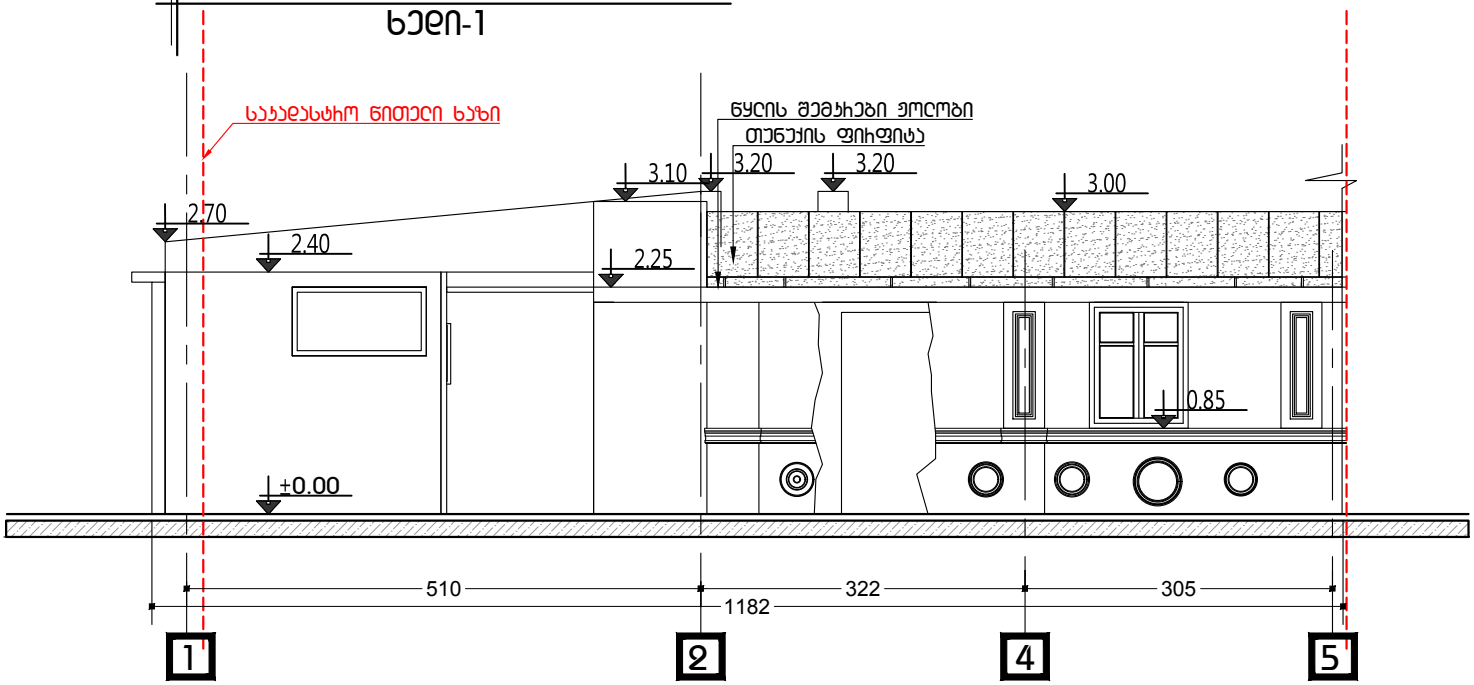

ᲓᲐᲡᲐᲮᲔᲚᲔᲑᲐ : ᲐᲠᲡᲔᲑᲣᲚᲘ ᲤᲐᲡᲐᲓᲘ 1-5 ᲦᲔᲠᲫᲔᲑᲨᲘ	16.03.2021 ᲛᲐᲡᲨᲢᲐᲑᲘ 1:100	ᲡᲐᲮᲔᲠᲮᲝᲔᲥᲢᲝ ᲨᲔᲜᲝᲑᲐ-ᲜᲐᲒᲔᲑᲝᲑᲘᲡ ᲛᲘᲡᲐᲛᲐᲠᲗᲘ: Ქ.ᲗᲑᲘᲚᲘᲡᲘ, ᲥᲣᲩᲐ ᲐᲚᲔᲥᲡᲐᲜᲓᲠᲔ ᲮᲐᲮᲐᲜᲐᲨᲕᲘᲚᲘ, № 35ბ ს.Პ 01.17.13.001.339

ᲐᲮᲡᲔᲑᲣᲚᲘ ᲤᲐᲡᲐᲓᲘ 5-1 ᲦᲔᲠᲫᲔᲑᲨᲘ

ᲮᲔᲓᲘ-2

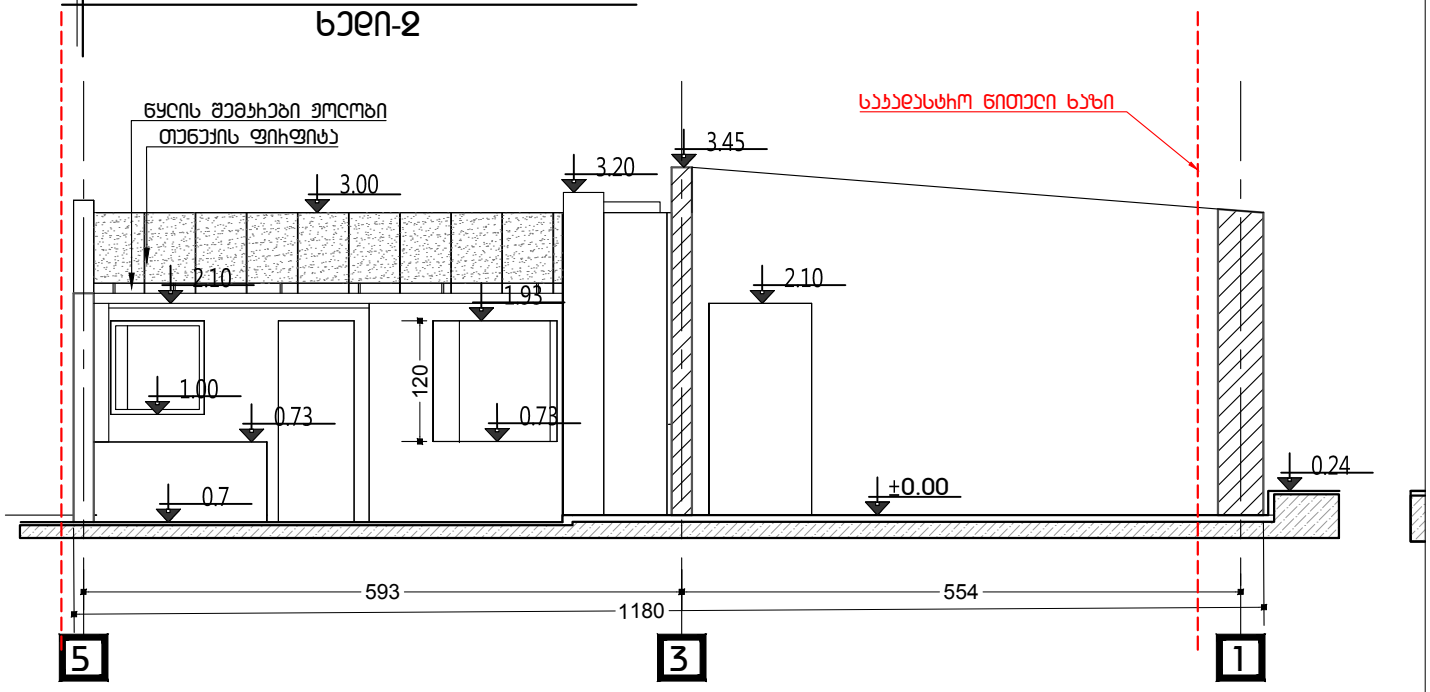

ᲓᲐᲡᲐᲮᲔᲚᲔᲑᲐ : ᲐᲠᲡᲔᲑᲣᲚᲘ ᲤᲐᲡᲐᲓᲘ 5-1 ᲦᲔᲠᲫᲔᲑᲨᲘ	16.03.2021 ᲛᲐᲡᲨᲢᲐᲑᲘ 1:100	ᲡᲐᲞᲠᲝᲔᲥᲢᲝ ᲨᲔᲜᲝᲑᲐ-ᲜᲐᲒᲔᲑᲝᲑᲘᲡ ᲛᲘᲡᲐᲛᲐᲠᲗᲘ: Ქ.ᲗᲑᲘᲚᲘᲡᲘ, ᲥᲣᲩᲐ ᲐᲚᲔᲥᲡᲐᲜᲓᲠᲔ ᲮᲐᲮᲐᲜᲐᲨᲕᲘᲚᲘ, № 35ბ ს.Პ 01.17.13.001.339

არსებული ფასადი ჯ-ა ღერძებში
ხედი-3

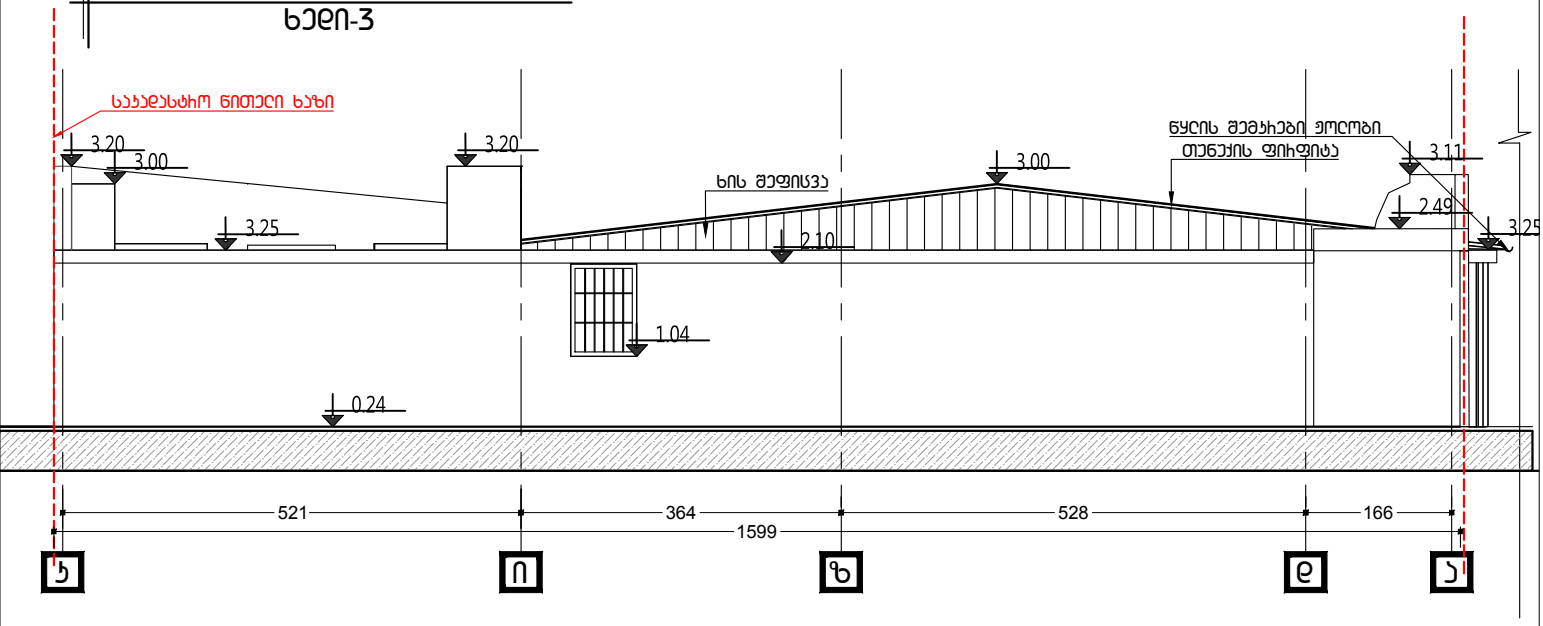

დასახელება : არსებული ფასადი ჯ-ა ღერძებში	16.03.2021 მასშტაბი 1:100	საპროექტო შენობა-ნაგებობის მისამართი: ქ.თბილისი, ქუჩა ალექსანდრე ხახანაშვილი, № 35ბ ს.ჯ 01.17.13.001.339

არსებული ჭრილი 1-1 ღერძებში

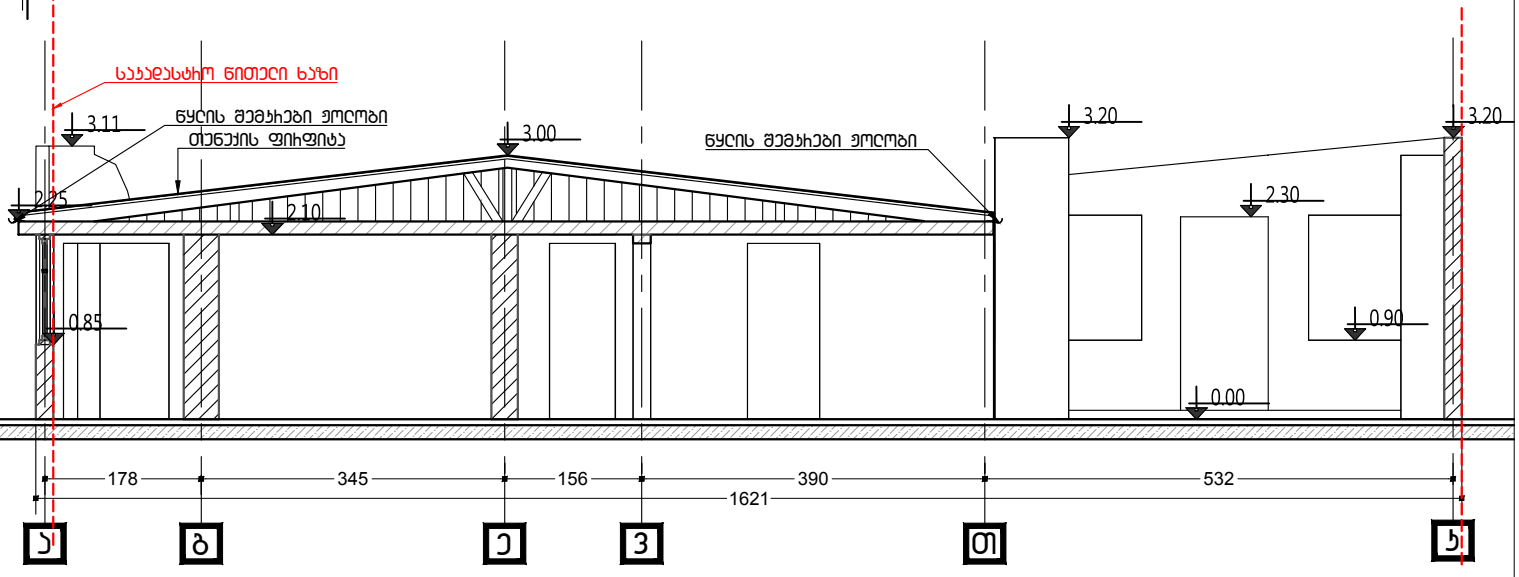

დასახელება : არსებული ჭრილი 1-1	16.03.2021 მასშტაბი 1:100	საპროექტო შენობა-ნაგებობის მისამართი: ქ.თბილისი, ქუჩა ალექსანდრე ხახანაშვილი, № 35ბ ს.კ 01.17.13.001.339

ᲐᲮᲡᲔᲑᲣᲚᲘ ᲭᲠᲘᲚᲘ 2-2 ᲦᲔᲫᲔᲑᲨᲘ

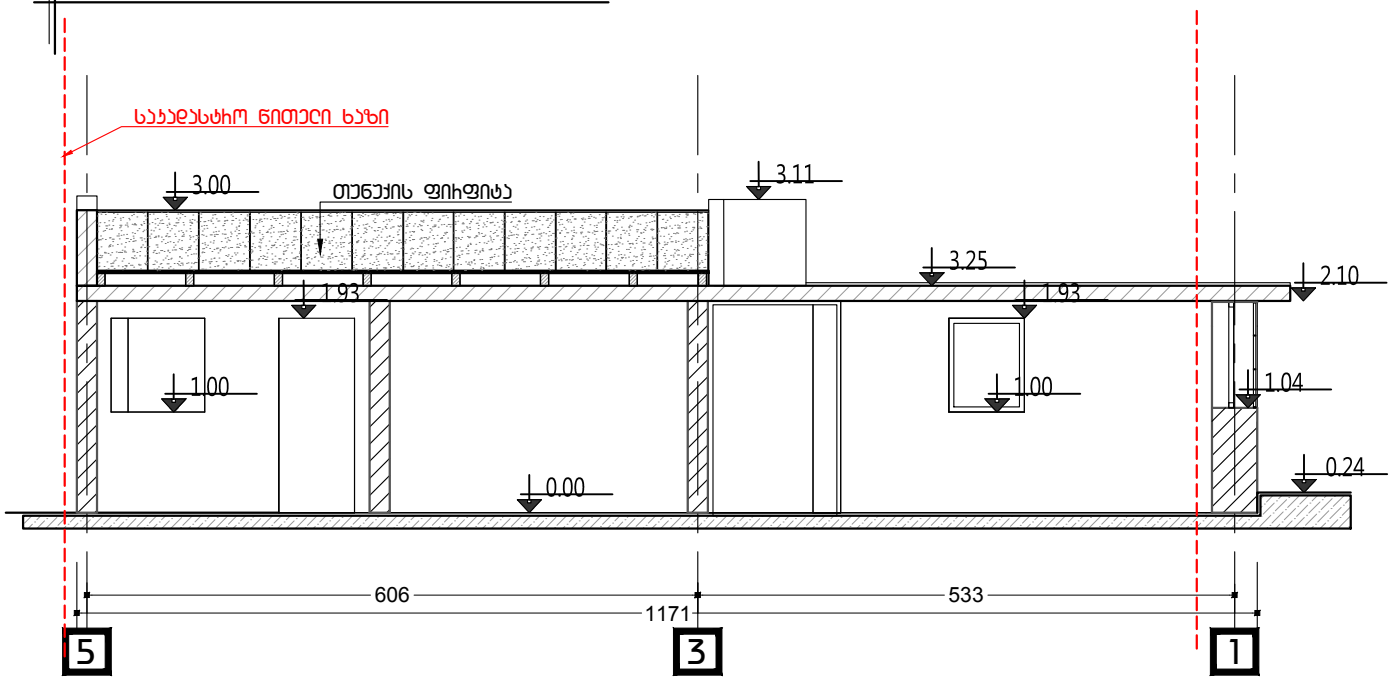

ᲓᲐᲡᲐᲮᲔᲚᲔᲑᲐ : ᲐᲠᲡᲔᲑᲣᲚᲘ ᲭᲠᲘᲚᲘ 2-2	16.03.2021 ᲛᲐᲡᲨᲢᲐᲑᲘ 1:100	ᲡᲐᲮᲠᲝᲔᲥᲢᲝ ᲨᲔᲜᲝᲑᲐ-ᲜᲐᲒᲔᲑᲝᲑᲘᲡ ᲛᲓᲒᲝᲛᲐᲠᲔᲝᲑᲘᲡ ᲛᲘᲡᲐᲛᲐᲠᲗᲘ: Ქ.ᲗᲑᲘᲚᲘᲡᲘ, ᲥᲣᲩᲐ ᲐᲚᲔᲥᲡᲐᲜᲓᲠᲔ ᲮᲐᲮᲐᲜᲐᲨᲕᲘᲚᲘ, № 35ბ ს.Პ 01.17.13.001.339

შ.პ.ს „დაიმონდ კონსტრაქშენ“ სამშენებლო და საპროექტო სამუშაოების ჯგუფი
lTD "Diamond Constructions" construction and Group of design works

თბილისი, მის: ქუთათელის ქ. №31/2 Tbilisi, Address: Kutateli str. № 31/2

tel: (+995591601530) E-mail: ltd.diamond2016@gmail.com

შენობის დემნტაჟის ორგანიზების პროექტი

ქალაქი თბილისი, ქუჩა ალექსანდრე ხახანაშვილი, N35ბ, საკ.კოდით: 01.17.13.001.339, შ.პ.ს.“მაღალი სამედიცინო ტექნოლოგიების ცენტრი, საუნივერსტეტო კლინიკა“-ს საკუთრებაში არსებულ მიწის ნაკვეთზე არსებული შენობა-ნაგებობების (საკადასტრო ნუმერაციით 1/1,2/1 და 3/1) დემონტაჟის ორგანიზების პროექტი.

შპს დაიმონდ კონსტრაქშენ
Diamond Construction LTD
404541297

ვამტკიცებ შ.პ.ს. „დაიმონდ კონსტრაქშენი’’-ს

დირექტორი _____ ლ. ალავერდაშვილი

„––15–––” „––––03––––” 2021წ

LTD diamond construction

ქალაქი თბილისი, ქუჩა ალექსანდრე ხახანაშვილი, N35ბ, საკ.კოდით: 01.17.13.001.339, შ.პ.ს.“მაღალი სამედიცინო ტექნოლოგიების ცენტრი, საუნივერსტეტო კლინიკა“-ს საკუთრებაში არსებულ მიწის ნაკვეთზე არსებული შენობა-ნაგებობების (საკადასტრო ნუმერაციით 1/1,2/1 და 3/1) დემონტაჟის ორგანიზების პროექტი.

შპს დაიმონდ კონსტრაქშენ

Diamond Construction LTD 404541297

ქ. თბილისი

2021 წელი

შინაარსი

I განმარტებითი ბარათი

1. საერთო ნაწილი
2. სამშენებლო პირობების დახასიათება
3. სადემონტაჟო ობიექტის დახასიათება და ტექნიკურ-ეკონომიკური მაჩვენებლები
4. სამშენებლო მოედნის ორგანიზაცია
5. სამუშაოთა წარმოების წესები და მეთოდები
6. მშენებლობის გამხორციელების რიგითობა და ეტაპები
7. ხანგრძლივობის დადგენა
8. უსაფრთხოების ტექნიკა
9. გარემოს დაცვის ღონისძიებები

II ძირითადი სამშენებლო მანქანებისა და სატრანსპორტო საშუალებების მოთხოვნილებათა უწყისი.

III გამოყენებული ლიტერატურა

IV მშენებლობის წარმოების გრაფიკი

V ტოპოგებმაზე დატანილი დეტალები



I განმარტებითი ბარათი

1. საერთო ნაწილი

ა) მშენებლობის დემონტაჟის ორგანიზაციის პროექტის დამუშავებას საფუძვლად დაედო შემდეგი მონაცემები:

– დავალება პროექტირებაზე;

– პროექტით მიღებული არქიტექტურული და კონსტრუქციული გადაწყვეტები;

– რაიონის სიტუაციური გეგმა;

- გეოდეზიური გეგმები და პროფილები;

- გეოლოგიური და ჰიდროგეოლოგიური გამოკვლევების მონაცემები;

გ) დემონტაჟის ორგანიზაციის პროექტი შესრულებულია მოქმედი სამშენებლო ნორმების, წესების და სახელმწიფო სტანდარტების (მათ შორის ხანძარფეთქებადი უსაფრთხოების) შესაბამისად. ნორმატიული დოკუმენტის ჩამონათვალი მოცემულია III თავში (გამოყენებული ლიტერატურა), აგრეთვე შესაბამის თავებში და ქვეთავებში.

2. მშენებლობის პირობების დახასიათება

საპროექტო ობიექტის გამიზნული ტერიტორია მდებარეობს ქალაქი თბილისი, ალექსანდრე ხახანაშვილის ქუჩა, საკ.კოდით: 01.17.13.001.339

არსებულ მოედანზე, ხორციელდება სამი ერთ სართულიანი შენობა-ნაგებობის დემონტაჟი..

.

3. სამშენებლო ობიექტის დახასიათება და ტექნიკურ-ეკონომიკური მაჩვენებლები.

სადემონტაჟო ნაგებობები წარმოადგენს როგორც კონსტრუქციული ისე არქიტექტურული თვალსაზრისით ერთ სართულიან ნაგებობებს, რომლებსაც არ გააჩნია მინუს სართული. გეომეტრიული თვალსაზრისით მარტივი კონფიგურაციის მართკუთხა ფორმის, შენობების მაქსიმალური სიმაღლე მიწის პირიდან გადახურვის კეხის ჩათვლის მერყეობს +2.70- დან +3.45- მდე მეტრის (დღეის მდგომარეობით შენობების გარკვეული ნაწილი ჩამოშლილია და წარმოადგენს ტერიტორიაზე არსებულ სამშენბლო ნარჩენებს დიდ ნაწილს. იხ.ფოტოსურათები).



სადემონტაჟო შენობების მზიდი ელემენტები განხორციელებულია შემდეგი კონსტრუქციებისგან:

საძრიკვლები: - სადემონტაჟო შენობა-ნაგებობებს გააჩნია ლენტური ტიპის შერეული კონსტრუქციის საძირკველი (რკინა-ბეტონის და სამშენებლო სილიკატური აგურით ნაშენი საძირკველი, არმატურა A500C კლასისი. B-20 ბეტონი).

მზიდი ელემენტები: - სადემონტაჟი ნაგებობების მზიდ ელემენტებს წარმოადგენს სილიკატური აგურით ნაშენი მზიდი კედლები, რომლებსაც რიგ ადგილებში გააჩნია მონოლითური სარტყელები (არმატურა A500C კლასისი. B-20 ბეტონი).

გადახურვის ფილები - იატაკებად გამოყენებულია როგორც ხის კონსტრუქციის, ისე ცემენტის მოჭიმული იატაკი.

შენობის გადახურვა: შენობებს გააჩნია ხის კონსტრუქციისგან შეკრული ორ ქანობიანი და მონოლითური რკინა-ბეტონის ბრტყელი გადახურვები.

უზრუნველყოფა: დროებითი ელ.ენერგიის და საინჟინრო კომუნიკაციები სამშენებლო მოედანზე შეყვანილია.

4. სამშენებლო მოედნის ორგანიზაცია

ა) სამშენებლო-სადემონტაჟო მოედნის ორგანიზაცია-გულისხმობს სამშენებლო წარმოების მომზადებას საინჟინრო თვალსაზრისით სნ და წ 3.01.01 – 85 №1 და №2 დებულებების მიხედვით. ასევე გასათვალისწინებელია საქართველოს მთავრობის 2019 წლის 31 მაისის №255 დადგენილება

ბ) სამუშაოების დაწყების წინ სპეციალისტების მიერ სრულდება ტოპო–გეოდეზიური სამუშაოები შენობის მიბმითა და ღერძების დაკვალვით.

გ) სამშენებლო – სადემონტაჟო სამუშაოთა წარმოებისას აუცილებელია უსაფრთხოების და ხანძარ საწინააღმდეგო ღონისძიებების დაცვა. ამ მიზნით მუშა მოსამსახურეებზე უნდა ჩატარდეს ინსტრუქტაჟი გამოცდების ჩატარებით.

5. სამუშაოთა წარმოების წესები და მეთოდები

მოცემული სამშენებლო სამუშაოები იყოფა ორ რიგად – მოსამზადებელი სამუშაოები და ძირითადი სამშენებლო სამუშაობი;

მოსამზადებელი სამუშაოების ციკლი იწყება - სამშენებლო მოედნის მოწესრიგებით:

1. ტერიტორიაზე შესასვლელში შესაბამისი გამართხილებელი ბანერების გაკვრა; სამუშაოთა მწარმოებლის დროებითი ღობის და ჯიხურის მონტაჟი, სამშენებლო მასალის დასაწყობება, ხანძარსაწინააღმდეგო ღონისძიებების გატარებით;



2. დროებითი წყლის გადამყვანების და კანალიზაციის მოწყობა, დროებითი ელ. მომარაგების მოწყობა.

3. სადემონტაჟო შენობის გეოდეზიური დაკვალვა.

ძირითადი სადემონტაჟო სამუშაოები ითვალისწინებს შემდგომ მუშა-პროცესს. კერძოდ:

1. სახურავის მოხსნა.
2. რკ/ბეტონის სვეტების და რიგელების დემონტაჟი;
3. არამზიდი კონსტრუქციების დემონტაჟი;
4. საძირკვლების დემონტაჟი.
5. ტერიტორიის კეთილმოწყობა, სამშენებლო ნარჩენების გატანა;

შენიშვნა: – ყველა ფარული სამუშაოების დასრულება მოხდეს შესაბამისი აქტის შედგენით, საჭიროების შემთხვევაში მოხდეს ფარული სამუშაოების ფოტოფიქსაცია. აქტებზე ხელმომწერი მხარეები – დამკვეთი, მენარდე, ობიექტზე დამოუკიდებელი ზედამხედველი სუბიექტი;

მოცემულ მშენებლობაზე ფარული სამუშაოების აქტები შედგეს ყველა ფარულ სამუშოებზე; აქტები იკინძება და ინახება ხელმომწერ მხარეებთან.

სამუშაოთა წარმოების უწყვეტობისა და ტექნოლოგიების უზრუნველსაყოფად აუცილებელია სამშენებლო მოედნის აღჭურვა ცხრილში ჩამოთვლილი (II თავი) მანქანა – მექანიზმებით, ინსტრუმენტებითა და დანადგარებით.

სამშენებლო სადემონტაჟო პროცესში სავალდებულოა ტიპიური ფორმების მიხედვით შედგეს სამუშაოთა წარმოების ჟურნალი, სადაც აისახება ყველა ზემოთ ჩამოთვლილი ეტაპობრივი ძმედება; ასევე ტექნიკური უსაფრთხოების და ტექნიკური ზედამხედველობის ჟურნალები.

6. მშენებლობის განხორციელების რიგითობა და ეტაპები

სამშენებლო-სადემონტაჟო სამუშაოების პროცესის წარმოების რიგითობის მიხედვით ობიექტზე განისაზღვრა შემდები სამშენებლო ეტაპები:

I რიგის სამუშაოები : 1. მოსამზადებელი სამუშაოები, (სამშენებლო მოედნის მოწესრიგება/შემოღობვა).

2. სადემონტაჟო შენობა-ნაგებობის ბრუნტზე დაკვალვა და ძირითადი ღერძების დაფიქსირება.

(ორი ეტაპის სამშენებლო ვადად განისაზღვრა 30 დღე).

II რიგის სამუშაოები: ძირითადი სამშენებლო-სადემონტაჟო სამუშაოებისთვის გამოიყო სამი ეტაპი, რომლებშიც გაერთიანდა ერთი სახის სამუშაოები:

1) შენობა-ნაგებობის სახურავის და გადახურვის დემონტაჟი, არამზიდი კონსტრუქციების დემონტაჟი, შენობა-ნაგებობის ლოკალური საერთო სარგებლობის საინჟინრო-ტექნიკური ქსელების დემონტაჟი (სამშენებლო ვადად განისაზღვრა 120 დღე).
2) შენობა-ნაგებობის ნულოვან ნიშნულამდე პირველი სართულის ძირითადი კონსტრუქციული სისტემის დემონტაჟი, შენობა-ნაგებობის საძირკვლის დემონტაჟი (სამშენებლო ვადად განისაზღვრა 150 დღე).
3) მიწის ნაკვეთის კეთილმოწყობის სამუშაოები, სამშენებლო ნაგვის გატანა. (სამშენებლო ვადად განისაზღვრა 60 დღე).

შენიშვნა : სამშენებლო ეტაპებიის დასახელებები გადმოწერილი იქნა №255 დადგენილების 20 მუხლში მითითებული დასახელებებიდან იდენტურად.

შპს დაიმონდ კონსტრაქშენ
404541297

სულ დადგინდა 5 ერთეული ეტაპი.

7. მშენებლობის ხანგრძლივობის დადგენა

სამშენებლო-სამონტაჟო სამუშაოების ხანგრძლივობისა და სამუშაოების წარმართვის თავსასრისით ობიექტის არსებული, არქიტექტურულ – მოცულობითი და კონსტრუქციული გადაწყვეტითი სირთულის მიხედვით მარტივი კატეგორიისაა.

მშენებელობის ხანგრძლივობას ვადგენთ **T**=12 თვეს

8. უსაფრთხოების ტექნიკა

ა) უცხო პირთა, აგრეთვე სამშენბლო ოპერაციებში დაუსაქმებელი მუშა მომსახურეთა ყოფნა სამშეებლო მოედანზე დაუშვებელია.

ბ) მუშა – მომსახურე პერსონალს უნდა ჩაუტარდეს ინსტრუქტაჟი მშენებლობაზე უსაფრთხოების ტექნიკის უზრუნველყოფის საკითხებზე, ასევე ტარდება გამოცდაც.

გ) სამუშაოთა წარმოების უზრუნველყოფისათვის და ტექნოლოგიების უზრუნველსაყოფად ასევე აუცილებელია მშენებლობის აღჭურვა განმარტებით ბარათში მოცემული ცხრილის მიხედვით, მანქანა – მექანიზმებით, ინსტრუმენტებით და დანადგარებით.

დ) მომუშავეთა შორის უსაფრთხოების ღონისძიებები უნდა იყოს დაცული სამშენებლო – სამონტაჟო სამუშაოთა წარმოების ყველა ეტაპზე, თანახმად სნ და წ III – 4 – 80 (უსაფრთხოების ტექნიკა მშენებლობაში) და სხვა ნორმატიულ – საკანონმდებლო დოკუმენტების მითითებების შესაბამისობით. მათგან ყურადღება მახვილდება შემდეგზე:

1. სამუშაო ადგილები მუშაობის პირობებისა და ტექნოლოგიურიბის გათვალისწინებით უზრუნველყოფილი უნდა იყოს კოლექტიური დაცვისა და სიგნალიზაციის საშუალებით.
2. ადვილად აალებადი სამღებრო, საიზოლაციო და სხვა მასალების აბრეთვე მომწამლავი ნივთიერებების დღიური რაოდენობა სამშენებლო სამუშაოზე წარმოების ზონაში არ უნდა აღემატებოდეს იმავე დღიური რაოდენობის მოთხოვნილებების შესაბამისობას.
3. მასალებისა და ნაკეთობების დასაწყობება უნდა მოხდეს მათზე ტექნოლოგიურ პირობათა გათვალისწინებით; ამავე დროს ისინი უნდა დაშორდეს მოსწორებულ ადგილზე, რომ მათი მოცურება არ მოხდეს.

შპს დაიმონდ კონსტრაქშენ
Diamond Construction LTD
404541297

4. ელექტრო უსაფრთხოების წესები ჩამოქალიბებულია სახსტანდარტში 12.1.0.13-88. ელექტრო კარადა უნდა იყოს ჩაკეტილ მდგომარეობაში. ელექტრო კაბელები, ელექტრო სადენები და მოწყობილობები კი იზოლირებული. გაშიშვლებული სადენების გამოყენება აკრძალულია.

5. იკრძალება ვიბრატორის სხვა ადგილზე გადატანა მისი ელექტრო ქსელიდან გამორთვის გარეშე. სამუშაოთა შესრულების შემდეგ ვიბრატორი სუფთავდება და მშრალად იწმინდება.

9. ეკოლოგია და ბუნების დაცვის საკითხები

ა) დემონტაჟის სამუშაოების დაწყება დაიშვება ქალაქ თბილისის მუნიციპალიტეტის არქიტექტურის სამსახურის მიერ გაცემული ნებართვის შემდეგ. დემონტაჟი აუცილებელია განხორციელდეს ბუნების დაცვით და ჰაერის გაბინძურების საწინააღმდეგო ღონისძიებების დაცვით.

ბ) გარემოს დაცვის სამსახურის ნებართვის გარეშე სამშენებლო მოედნის სიახლოვეს იკრძალება მრავალწლიანი ხეების და ნარგავების მოჭრა ან განადგურება.

გ) დაუშვებელია არსებულ საკანალიზაციო ჭებში ბეტონ და სხვა ძიმიური ხსნარების მილსადენებში ჩარეცხვა ან მათი დანაგვიანება სამშენებლო ნარჩენებით.

დ) საბათქაშო და მოსახვითი სამუშაოების შესრულებისას ფასადებს ჩამოეფაროს ფარდა, რათა არ მოხდეს მტვრის გაბნევა სელიტებულ ზონაში.

ე) დემონტაჟის დამთავრების პერიოდში შენობიდან სამშენებლო ნაგვის ღიად ჩამოყრა დაუშვებელია, რათა ამ შემთხვევაშიც არ მოხვდეს მტვრის გაბნევა და სელიტებულ ზონაში. შენობა უნდა აღიჭურვოს ინვენტარული კონუსური ნაგავ გამტარებით. ნაგვის ჩამოცვლა კი მოხდეს უშუალოდ ავტო თვითმცლელი მანქანების ძარებში.

შპს დაიმონდ კონსტრაქშენ
Diamond Construction LTD 404541297

II – ძირითადი სამშენებლო მანქანებისა და სატრანსპორტო საშუალებების მოთხოვნილებათა უწყისი

№	დასახელება	მარკა	რაოდ.ცალი
1	თვითმცლელი სამშენებლო ნაგვის გასატანად		3
2	ძარიანი და სპეცავტოტრანსპორტი სხვადასხვა სამშ. ტვირთის შემოსატანად		1
3	ზედაპირული ვიბრატორი (სამოედნო)	ს-697	2
4	ელ. შესადუღებელი აპარატი	კომპ.	2
5	ანევმატური ინსტრუმენტი: საბურღი, ხრახნდამჭერი, და სხვა		
6	სხვადასხვა დანიშნულების ხელის მოწყობილობა-ინსტრუმენტები; ნიჩბები, ბარები, წერაქვები და სხვა		
მითითებები: რეკომენდირებული მანქანა–დანადგარები, კერძოდ ამწე მექანიზმის მონტაჟი ადგილზე არ საჭიროებს (შენობის მოცულობიდან გამომდინარე)			

შემსრულებელი: ლ. ალავერდაშვილი

შპს „დიამონდ კონსტრაქშენ"
Diamond Construction LTD 404541297

III გამოყენებული ლიტერატურე

СН И П III -4-80	Техника безопасности в строительстве
СН И П 3-02-01-87	Земляные сооружения
СН И П 1-04-03-85	Нормы проолжительности строительства и задела в строительстве предприатий зданий и сооружений
СН И П 3-01-01-85	Организация строительного производства
СН И П РН-73	Расчетные нормативы



სადემონტაჟო სამუშაოების კალენდარული გრაფიკი

№	სამუშაოთა ჩამონათვალი	დღე	12 თვე																																							
			I თვე			II თვე			III თვე			IV თვე			V თვე			VI თვე			VII თვე			VIII თვე			IX თვე			X თვე			XI თვე			XII თვე		
I	შენებლობის პირველი რიგი		10	20	30	10	20	30	10	20	30	10	20	30	10	20	30	10	20	30	10	20	30	10	20	30	10	20	30	10	20	30	10	20	30	10	20	30	10	20	30
	მოსამზადებელი სამუშაოების პერიოდი																																									
1.ეტ.	მოსამზადებელი სამუშაოები (სამშენებლო მოედნის მოწესრიგება-შემოღობვა).	20																																							
2.ეტ.	შენობა-ნაგებობის გრუნტზე დაკვალვა და ძირითადი ღერძების დაფიქსირება	10																																							
II	შენებლობის მეორე რიგი																																								
	ძირითადი სამუშაოების პერიოდი																																								
1.ეტ.	შენობა-ნაგებობის სახურავისა და გადახურვის დემონტაჟი, არამზიდი კონსტრუქციების დემონტაჟი შენობა-ნაგებობის ლოკალური საერთო სარგებლობის საინჟინრო-ტექნიკური ქსელების დემონტაჟი.	120																																								
2.ეტ.	შენობა-ნაგებობის ნულოვან ნიშნულამდე პირველი სართულის ძირითადი კონსტრუქციული სისტემის დემონტაჟი, შენობა-ნაგებობის საძირკვლის დემონტაჟი	150																																							
3.ეტ.	მიწის ნაკვეთის კეთილმოწყობის სამუშაოები, სამშენებლო ნაგვის გატანა	60																																							

შემსრულებელი : ლ.ალავერდაშვილი

შენიშვნა: სამუშაოები არის 255 დადგენილების 20 მუხლის მე-6 პუნქტში მითითებული დასახლების იდენტურად გადმოტანილი

შპს დაიმონდ კონსტრაქშენ
Diamond Construction LTD 404541297



შემსრულებელი :

საკადასტრო აგეგმვითი/აზომვითი ნახაზი

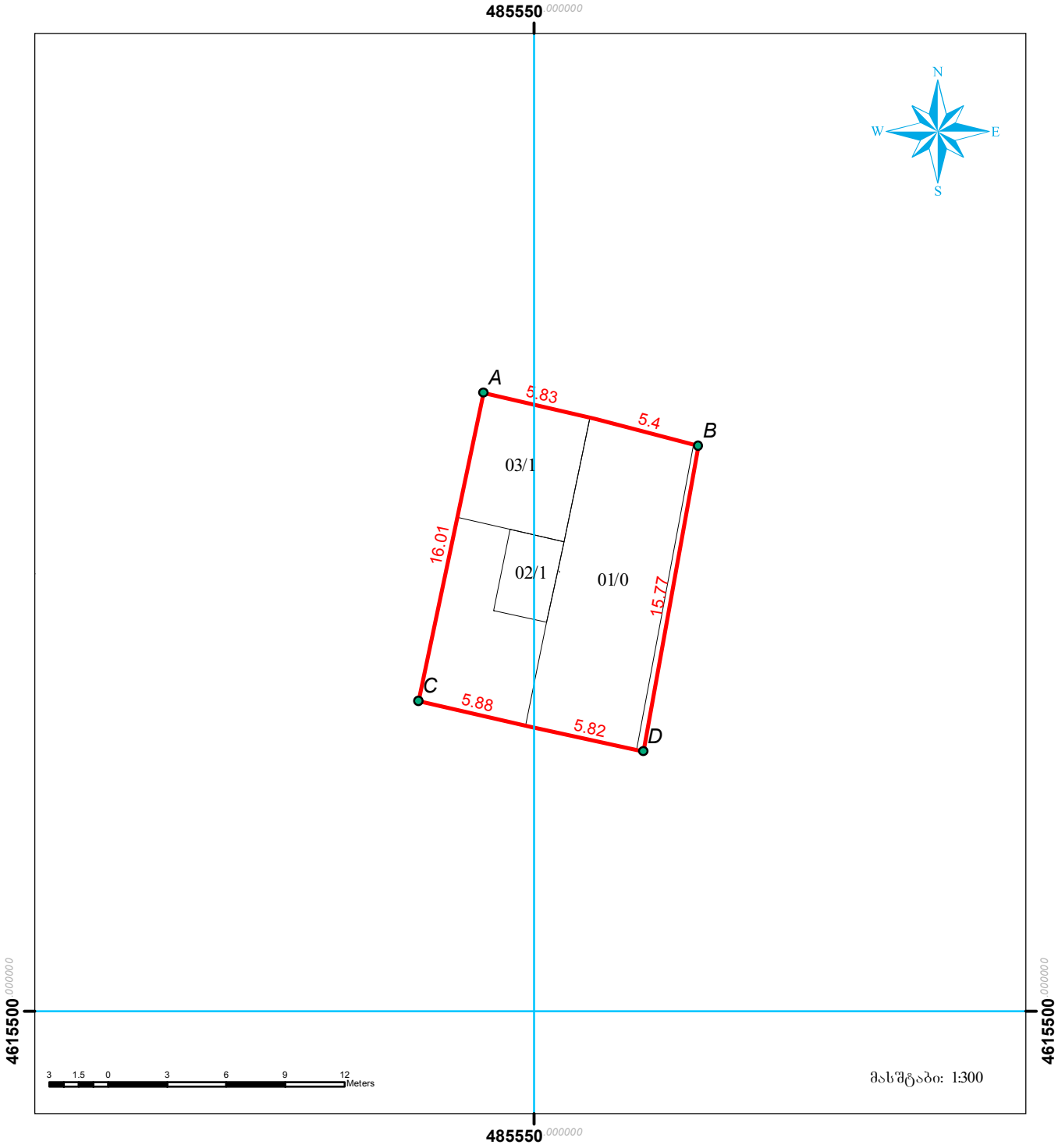

სახელმწიფო გეოდეზიური კოორდინატთა სისტემა

WGS_1984_UTM_Zone_38

მისამართი:	*ქ.თბილისი, ალექსანდრე ხახანაშვილის ქ.№35ბ*	*ნაკვეთის ფართობი 183 კვ.მ*
დანიშნულება:	არასასოფლო-სამეურნეო	

პირობითი აღნიშვნები

- წერტილი
- ნაკვეთის არაფიქსირებული საზღვარი
- ნაკვეთის ფიქსირებული საზღვარი

შენობა ნაგებობა მდგომარეობა

- დანგრეული

შ.პ.ს. „ბიჯი ჯგუფი"

საკადასტრო აღწერაზე უფლებამოსილი პირი:	ალექსანდრე თევზაძე
დაინტერესებული პირი:	შ.პ.ს."მაღალი სამედიცინო ტექნოლოგიების ცენტრი,საუნივერსიტეტო კლინიკა"
თარიღი:	24/03/2021
შენიშვნა	

ტოპოგრაფიული გეგმა

ქალაქი თბილისი, ქუჩა ალექსანდრე ხახანაშვილი №35ბ
მიწის ნაკვეთის ფართობი 183კვ.მ.
მიწის ნაკვეთის საკადასტრო კოდი 01.17.13.001.339

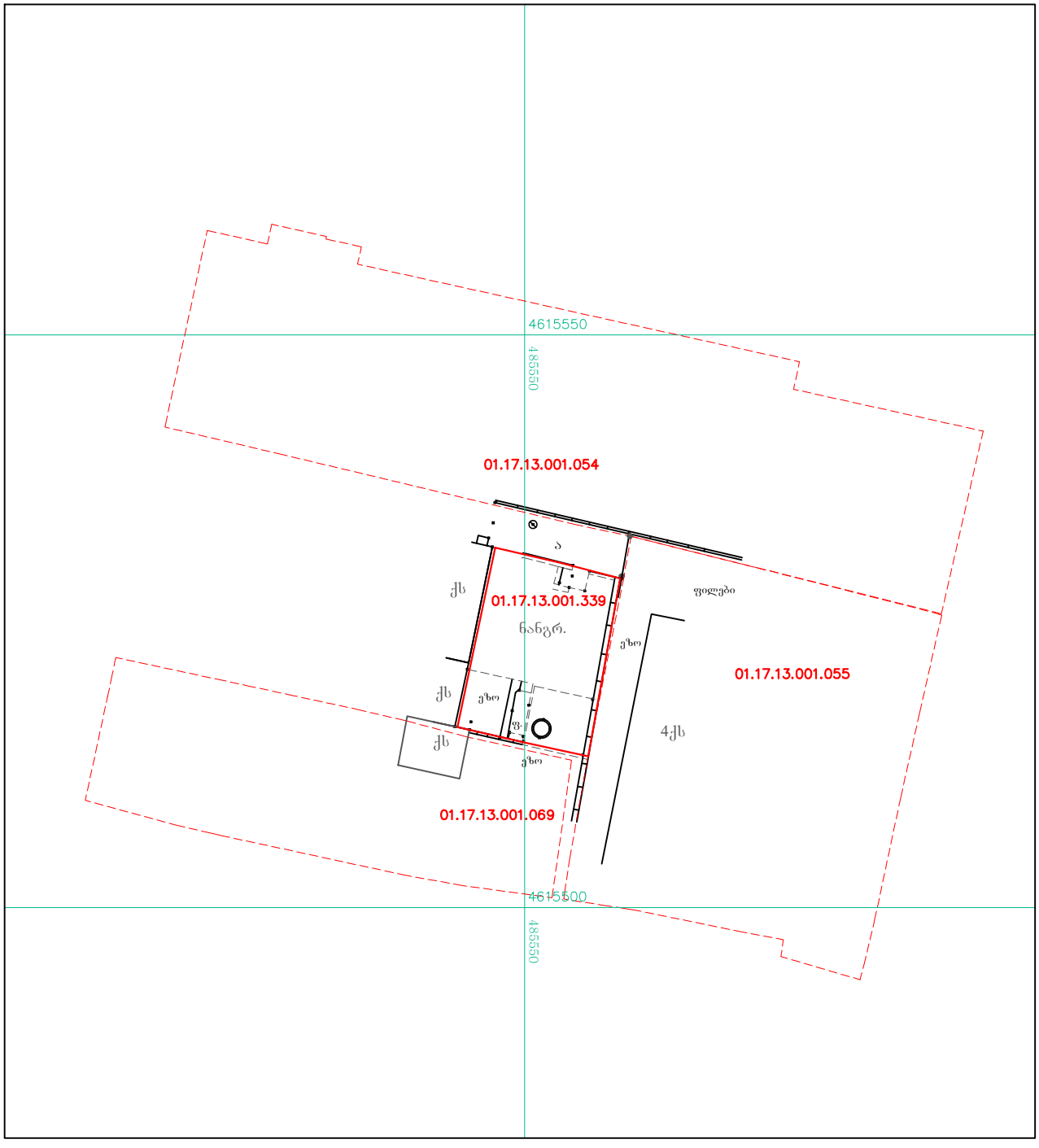

საერთაშორისო სისტემის კოორდინატები
დამაგრებული წერტილები
ქს ას შენობა
მშენ. მშენებარე
ფარდული
ღობე მავრთულის
ღობე ლითონის
ქვის კედელი
კონტური
ფლატე
საყრდენი, სამაგრი კედელი
ა გზა
ელ-განათების ლამპიონი
ელექტრო ჯიხური
კანალიზაცია
გაზის მილი
წყლის მილი
კომუნიკაციების ჭები
ფოთლოვანი ხე
ხეხილი
წიწვოვანი ხე
კიპარისი
პალმა
ბუჩქი
ბუჩქნარი
ვენახი
ტუია
გაზონი
მდელო
ვენლი

შ.პ.ს. „ბიჯი ჯგუფი"

შეასრულა კომპ. უზრუნველყოფა		ა. თევზაძე
მასშტაბი : 1:500		2021.03.03