არსებული ფასადი

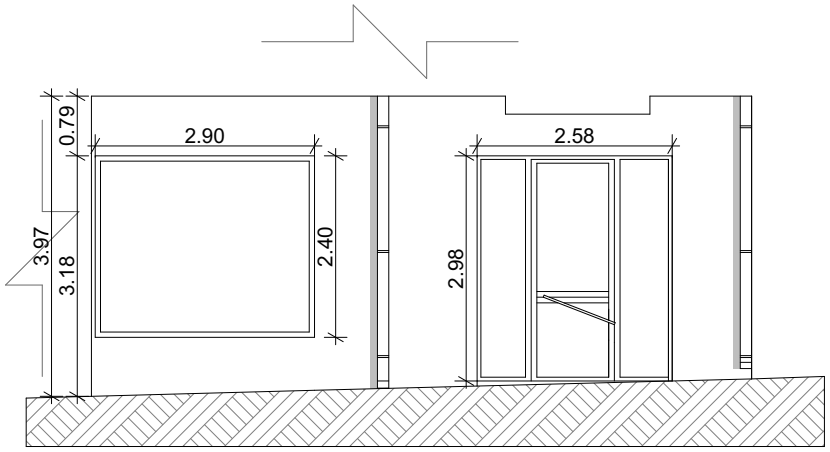

საპროექტო ფასადი

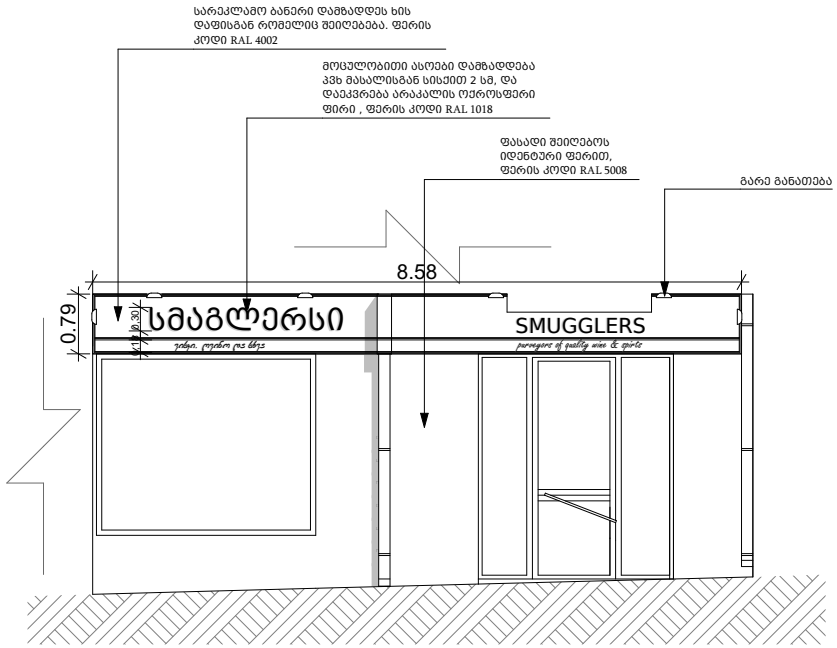

არქიტექტურა

პროექტის დასახელება

სარეკლამო ბანერი

მისამართი

ქალაქი თბილისი, კოტე აფხაზის ქუჩა N 33

დამკვეთი

შპს "დრანკ ოკტოპუს დისტრიბუცია" ს/კ 406112442

ექსპლიკაცია

აღნიშვნები და სიმბოლოები

A — ⊥ — ღერძის ხაზი

1

±0.00 ნიშნული

1 — — — — — ჭრილის აღნიშვნა

ნახაზის დასახელება

არსებული და საპროექტო ფასადი

არიტექტორი

გურამ ხმიადაშვილი

მასშტაბი 1:100

თარიღი	ფურცლის ზომა
05.2021	A 3

არსებული გეგმა

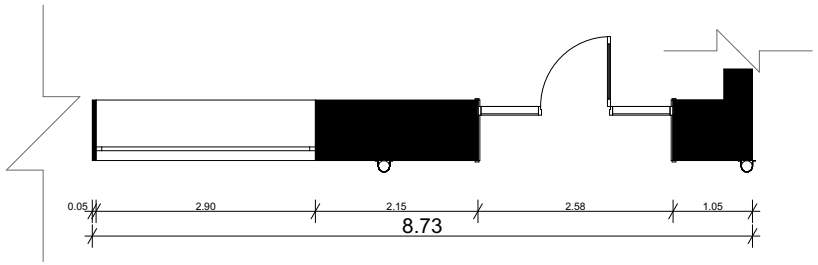

საპროექტო გეგმა

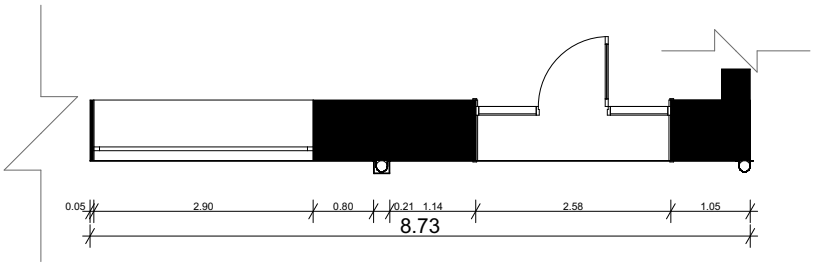

არქიტექტურა

პროექტის დასახელება

სარეკლამო ბანერი

მისამართი

ქალაქი თბილისი, კოტე აფხაზის ქუჩა N 33

დამკვეთი

შპს "დრანკ ოკტოპუს დისტრიბუცია" ს/კ 406112442

ექსპლიკაცია

აღნიშვნები და სიმბოლოები

A — ღერძის ხაზი

1

±0.00 ნიშნული

1 — ჭრილის აღნიშვნა

ნახაზის დასახელება

არსებული და საპროექტო გეგმა

არიტექტორი

გურამ ხმიადაშვილი

მასშტაბი 1:100

თარიღი	ფურცლის ზომა
05.2021	A 3

არსებული ჭრილი

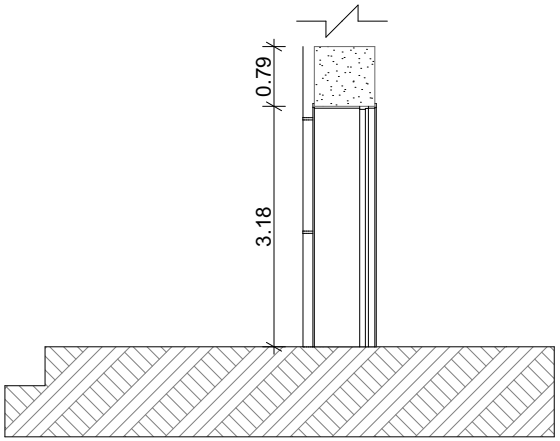

საპროექტო ჭრილი

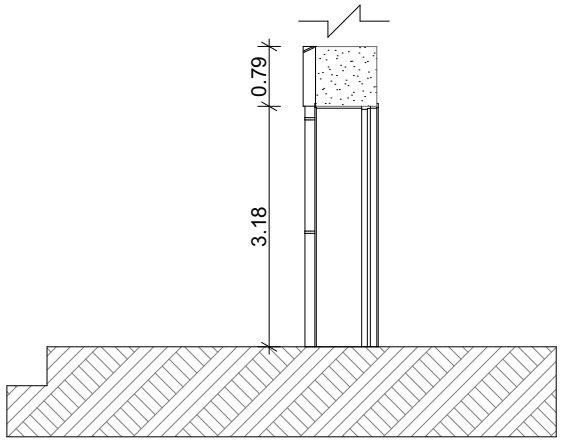

არქიტექტურა

პროექტის დასახელება

სარეკლამო ბანერი

მისამართი

ქალაქი თბილისი, კოტე აფხაზის ქუჩა N 33

დამკვეთი

შპს “დრანკ ოკტოპუს დისტრიბუცია” ს/კ 406112442

ექსპლიკაცია

აღნიშვნები და სიმბოლოები

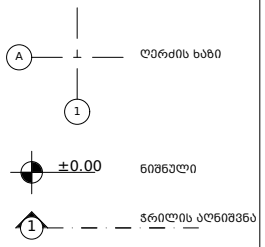

ნახაზის დასახელება

არსებული და საპროექტო ჭრილი

არიტექტორი

გურამ ხმიადაშვილი

მასშტაბი 1:100

თარიღი	ფურცლის ზომა
05.2021	A 3