შესასვლელის მოწყობა საგზაო მოძრაობის ორგანიზების დროებითი სქემა

მ. 1:500

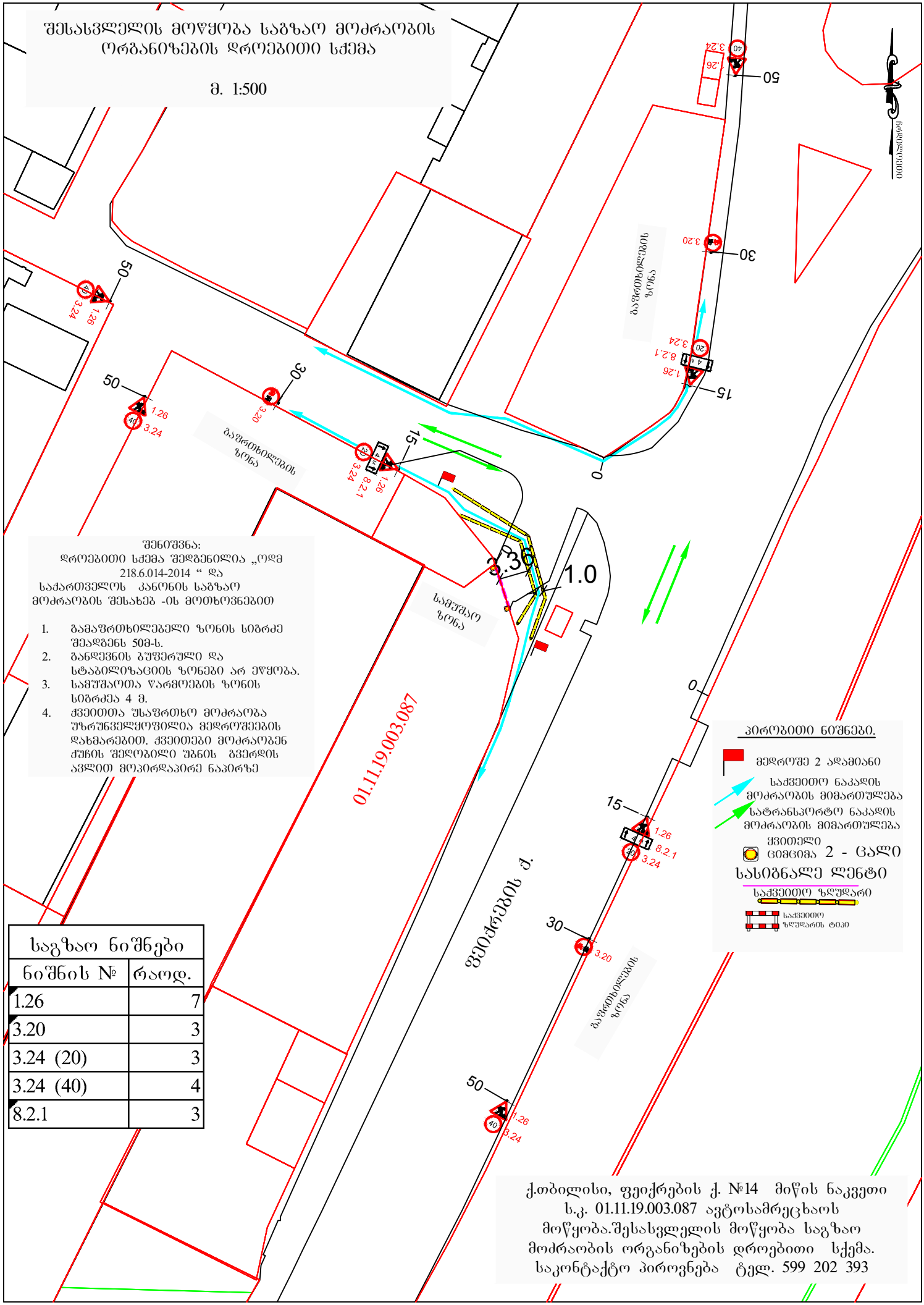

სამშენებლო ღობის მონტაჟი-დემონტაჟი საგზაო მოძრაობის ორგანიზების დროებითი სქემა

მ. 1:500

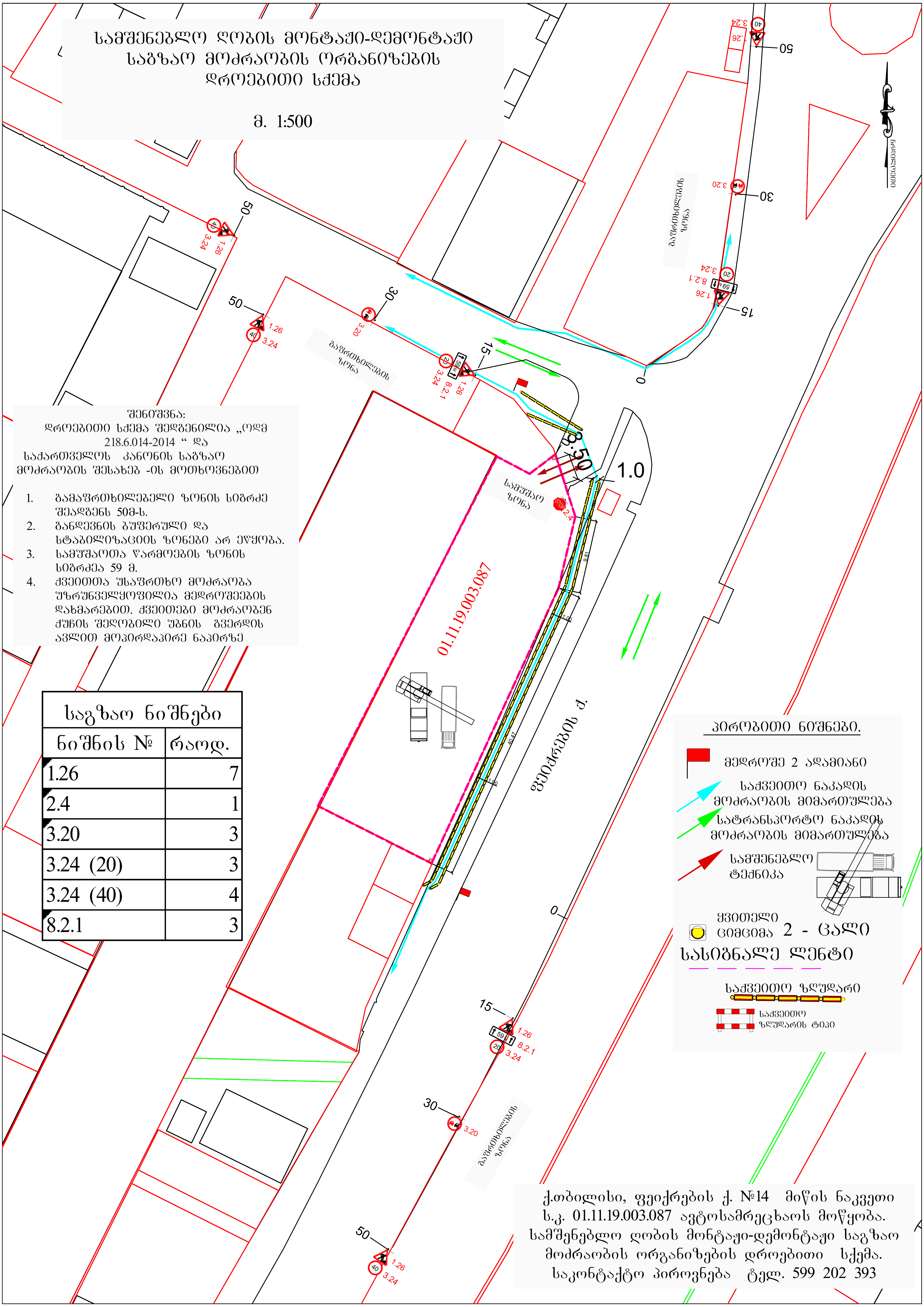

შენიშვნა:
დროებითი სქემა შედგენილია „ოდმ 218.6.014-2014 “ და საქართველოს კანონის საგზაო მოძრაობის შესახებ -ის მოთხოვნებით

1. გამაფრთხილებელი ზონის სიგრძე შეადგენს 50მ-ს.
2. განდევნის ბუფერული და სტაბილიზაციის ზონები არ ეწყობა.
3. სამუშაოთა წარმოების ზონის სიგრძეა 59 მ.
4. ქვეითთა უსაფრთხო მოძრაობა უზრუნველყოფილია მედროშეების დახმარებით. ქვეითები მოძრაობენ ქუჩის შემობილი უბნის გვერდის ავლით მოპირდაპირე ნაპირზე

საგზაო ნიშნები	
ნიშნის №	რაოდ.
1.26	7
2.4	1
3.20	3
3.24 (20)	3
3.24 (40)	4
8.2.1	3

პირობითი ნიშნები.

- მედროშე 2 ადამიანი
- საქვეითო ნაკადის მოძრაობის მიმართულება
- სატრანსპორტო ნაკადის მოძრაობის მიმართულება
- სამშენებლო ტექნიკა
- ყვითელი ციმციმა 2 - ცალი
- სასიგნალე ლენტი
- საქვეითო ზღუდარი
- საქვეითო ზღუდარის ტიპი

ქ.თბილისი, ფეიქრების ქ. №14 მიწის ნაკვეთი ს.კ. 01.11.19.003.087 ავტოსამრეცხაოს მოწყობა. სამშენებლო ღობის მონტაჟი-დემონტაჟი საგზაო მოძრაობის ორგანიზების დროებითი სქემა. საკონტაქტო პიროვნება ტელ. 599 202 393

მშენებლობის პერიოდში სამშენებლო ღობის და ტექნიკის საბზარო მოძრაობის ორგანიზების დროებითი სქემა

მ. 1:500

შენიშვნა:
დროებითი სქემა შედგენილია „ოდმ 218.6.014-2014 “ და საქართველოს კანონის საგზაო მოძრაობის შესახებ -ის მოთხოვნებით

1. გამაფრთხილებელი ზონის სიგრძე შეადგენს 50მ-ს.
2. განდევნის ბუფერული და სტაბილიზაციის ზონები არ ეწყობა.
3. სამუშაოთა წარმოების ზონის სიგრძეა 59 მ.
4. ქვეითთა უსაფრთხო მოძრაობა უზრუნველყოფილია მედროშეების დახმარებით. ქვეითები მოძრაობენ არსებული რეჟიმით

საგზაო ნიშნები	
ნიშნის №	რაოდ.
1.26	7
2.4	1
3.20	3
3.24 (20)	3
3.24 (40)	4
5.19.1	2
5.19.2	2
8.2.1	3

01.11.19.003.087

ფეიქრების ქ.

ბაგრატიონების ზონა

სამუშაო ზონა

პირობითი ნიშნები.

- მედროშე 2 ადამიანი
- საძვეითო ნაკადის მოძრაობის მიმართულება
- სატრანსპორტო ნაკადის მოძრაობის მიმართულება
- სამშენებლო ტექნიკა
- ქვითელი ციმციმა 2 - ცალი
- ღობის ვერტიკალური მონიშვნა
- ქოლგა ღობე

კვეთი I-I

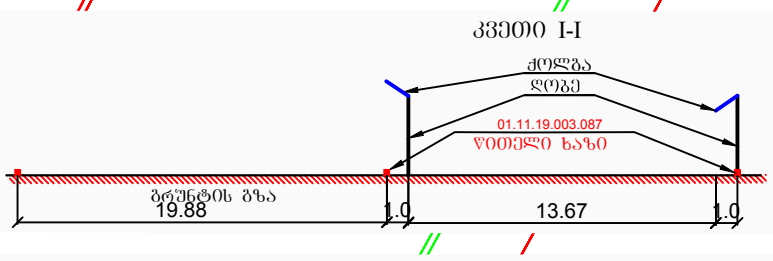

ქ.თბილისი, ფეიქრების ქ. №14 მიწის ნაკვეთი ს.კ. 01.11.19.003.087 ავტოსამრეცხაოს მოწყობა. მშენებლობის პერიოდში სამშენებლო ღობის და ტექნიკის საგზაო მოძრაობის ორგანიზების დროებითი სქემა. საკონტაქტო პიროვნება ტელ. 599 202 393

ქალაქ თბილისის მუნიციპალიტეტის საჯარო სამართლის იურიდიული პირი – ქალაქ თბილისის მუნიციპალიტეტის ტრანსპორტისა და ურბანული განვითარების სააგენტო

წერილის ნომერი: **16-01221221279**
თარიღი: **02/05/2022**
პინი: **4489**

ადრესატი: პაატა ხეჩუმაშვილი
პირადი ნომერი: 31001008335
მისამართი: თბილისი მირიან მეფეს ქ. N 103 ბ. 12

გადაამოწმეთ: **document.municipal.gov.ge**

ბატონო პაატა,

ქალაქ თბილისის მუნიციპალიტეტის სსიპ - ქალაქ თბილისის მუნიციპალიტეტის ტრანსპორტისა და ურბანული განვითარების სააგენტომ განიხილა თქვენი, 2022 წლის 30 აპრილის №012212086-16 განცხადება, რომელთან დაკავშირებითაც გაცნობებთ შემდეგს:

დაკმაყოფილდეს 2022 წლის 30 აპრილის №012212086-16 განცხადება და შეთანხმდეს ქალაქ თბილისში, ფეიქრების ქუჩა N14-თან არსებულ მიწის ნაკვეთზე (საკადასტრო კოდი: N01.11.19.003.087) საგზაო მოძრაობის ორგანიზების სქემა თანდართულ ბმულზე არსებული დანართის შესაბამისად.

სამუშაოს დასრულებისთანავე დემონტაჟი უნდა გაუკეთდეს დროებით დამონტაჟებულ საგზაო მოძრაობის ორგანიზების ტექნიკურ საშუალებებს და ქუჩის სავალი ნაწილი მოყვანილი იქნას პირვანდელ მდგომარეობაში.

საგზაო მოძრაობის ორგანიზების სქემის ცვლილება საჭიროებს შეთანხმებას სააგენტოსთან.

გადაწყვეტილების გასაჩივრება, დაინტერესებული მხარის მიერ, შესაძლებელია ამ გადაწყვეტილების გაცნობიდან ერთი თვის ვადაში ქალაქ თბილისის მუნიციპალიტეტის მერთან (მისამართი: ჟ. შარტავას ქუჩა N7) კანონმდებლობით დადგენილი წესით.

დანართი: სსიპ - ტრანსპორტისა და ურბანული განვითარების სააგენტოს მიერ შეთანხმებული საგზაო მოძრაობის ორგანიზების სქემები იხილეთ თანდართულ ბმულზე :

https://cloud.tbilisi.gov.ge/index.php/s/JF9qMGbYXzzcjs4

პატივისცემით,

მამუკა მუმლაძე

ქალაქ თბილისის მუნიციპალიტეტის ტრანსპორტისა და ურბანული განვითარების სააგენტო-უფროსის მოადგილე

გამოყენებულია კვალიფიციური ელექტრონული ხელმოწერა/ ელექტრონული შტამპი

საქართველოს შინაგან საქმეთა სამინისტროს
საპატრულო პოლიციის დეპარტამენტი

MINISTRY OF INTERNAL AFFAIRS OF GEORGIA
PATROL POLICE DEPARTMENT

MIA 8 22 01165240

03/05/2022

მოქ. პ. ხეჩუმაშვილს
ქ. თბილისი დიდი დიღომი მეფე მირიანის ქ. N 103 ბ. 12;

თქვენს 2022 წლის 3 მაისის განცხადებაზე

ასლი: საპატრულო პოლიციის დეპარტამენტის
ქ. თბილისის მთავარი სამმართველოს

შსს საპატრულო პოლიციის დეპარტამენტში განხილულ იქნა თქვენი განცხადება, რომელშიც ითხოვთ, ქ. თბილისში, ფეიქრების ქ. N14 ს/კ 01.11.19.003.087-ის მიმდებარედ შესასვლელ–გამოსასვლელი გზის მოწყობის, ტექნიკის გადაადგილების, სამშენებლო დამცავი ღობის განთავსების და არსებული საგზაო/სატრანსპორტო ინფრასტრუქტურის ნაკადების მიმართულების საგზაო მოძრაობის ორგანიზაციის წარმოდგენილი სქემების შეთანხმებას.

ვითვალისწინებთ რა, ქ. თბილისის მუნიციპალიტეტის სსიპ ტრანსპორტის და ურბანული განვითარების სააგენტოს თანხმობას (წერილის ნომერი 02/05/2022 16-01221221279), შსს საპატრულო პოლიციის დეპარტამენტი ითანხმებს (საგზაო მოძრაობის უსაფრთხოების კუთხით) წარმოდგენილ დროებითი და მუდმივი მოძრაობის ორგანიზაციის სქემებს და არ არის წინააღმდეგი განახორციელოთ სამუშაოები შემდეგი პირობების დაცვით:

- სამშენებლო დამცავი ღობე შეიღებოს შავ-თეთრი ან წითელ-თეთრი ზოლებით;
- ქვეითად მოსიარულეთა უსაფრთხოების მიზნით დამცავი ღობის ფარგლებში მოეწყოს ქუჩის სავალი ნაწილის მხრიდან ქვეითად მოსიარულეთა ბილიკი, ღობე გზის სავალი ნაწილის მხრიდან გადაიხუროს და ღამის საათებში განათდეს;
- სამშენებლო ობიექტზე მისასვლელი გზა (სამუშაოების განხორციელების პროცესში) აღიჭურვოს მოძრაობის რეგულირების ტექნიკური საშუალებებით შეთანხმებული სქემების შესაბამისად, ხოლო მიმდებარე ტერიტორიაზე არსებულ მოძრაოის ორგანიზების ტექნიკურ საშუალებებს გაუკეთდეს დროებით დემონტაჟი ან შეიფუთოს;
- საგზაო მოძრაობის რეგულირებისთვის და ფეხით მოსიარულეთა უსაფრთხო გადაადგილების მიზნით სამუშაოების მწარმოებლის მიერ გამოყოფილ იქნეს სპეც. ტანსაცმლით და ალმით აღჭურვილი საჭირო რაოდენობის თანამშრომელი;

0190, თბილისი, ნოე რამიშვილის ქ. №38
№38, Noe Ramishvili St. 0190, Tbilisi, Georgia
ტელ./Tel.: (+995 032) 2 41 42 42
ფაქსი/Fax: (+995 032) 2 41 85 02
E-mail: patrolinfo@mia.gov.ge

- დაცული იქნას გზის სავალი ნაწილის სისაუფთავე, არ დაუშვათ სამშენებლო მასალისა და ტექნიკის გზის სავალ ნაწილზე განთავსება;
- სამუშაოების დასრულებისთანავე ფეხით მოსიარულეთა ბილიკი მოყვანილ იქნას არსებული სტანდარტის შესაბამისად, დროებითი მოძრაობის რეგულირების ტექნიკურ საშუალებებს გაუკეთდეს დემონტაჟი და გზის მიერთების ადგილები აღიჭურვოს მოძრაობის რეგულირების ტექნიკური საშუალებებით შეთანხმებული საგზაო მოძრაობის ორგანიზაციის სქემების შესაბამისად;
- სამუშაოების დაწყების შესახებ წინასწარ ეცნობოს ქ. თბილისის მუნიციპალიტეტის მერიის სსიპ ქონების მართვის სააგენტოს და შსს საპატრულო პოლიციის დეპარტამენტის სამორიგეო ნაწილს (241–85–04; 241–85–05).

მეორე ადრესატს: გთხოვთ, უზრუნველყოთ კონტროლის დაწესება წერილში მითითებულ პირობების შესრულებაზე და მოძრაობის რეგულირების ტექნიკური საშუალებების განთავსების მდგომარეობაზე. შეუსრულებლობის შემთხვევაში გაატარეთ ზომები საქართველოს ადმინისტრაციულ სამართალდარღვევათა კოდექსის 134 მუხლით გათვალისწინებული მოთხოვნების შესაბამისად.

დანართი: 1 ფაილად.

საპატრულო პოლიციის დეპარტამენტი /
საორგანიზაციო სამმართველო / საგზაო მოძრაობის
ზედამხედველობის განყოფილება
განყოფილების უფროსი
ბარბაქაძე დავით

ქალაქი თბილისი , ქუჩა ფეიქრები , 14 ,
(ნაკვეთი 3/70) (01.11.19.003.087)
საკუთრებაში არსებული არასასოფლო-სამეურნეო
დანიშნულების მიწის ნაკვეთის და მისი მიმდებარე ტერიტორიის ტოპოგრაფიული

გეგმა

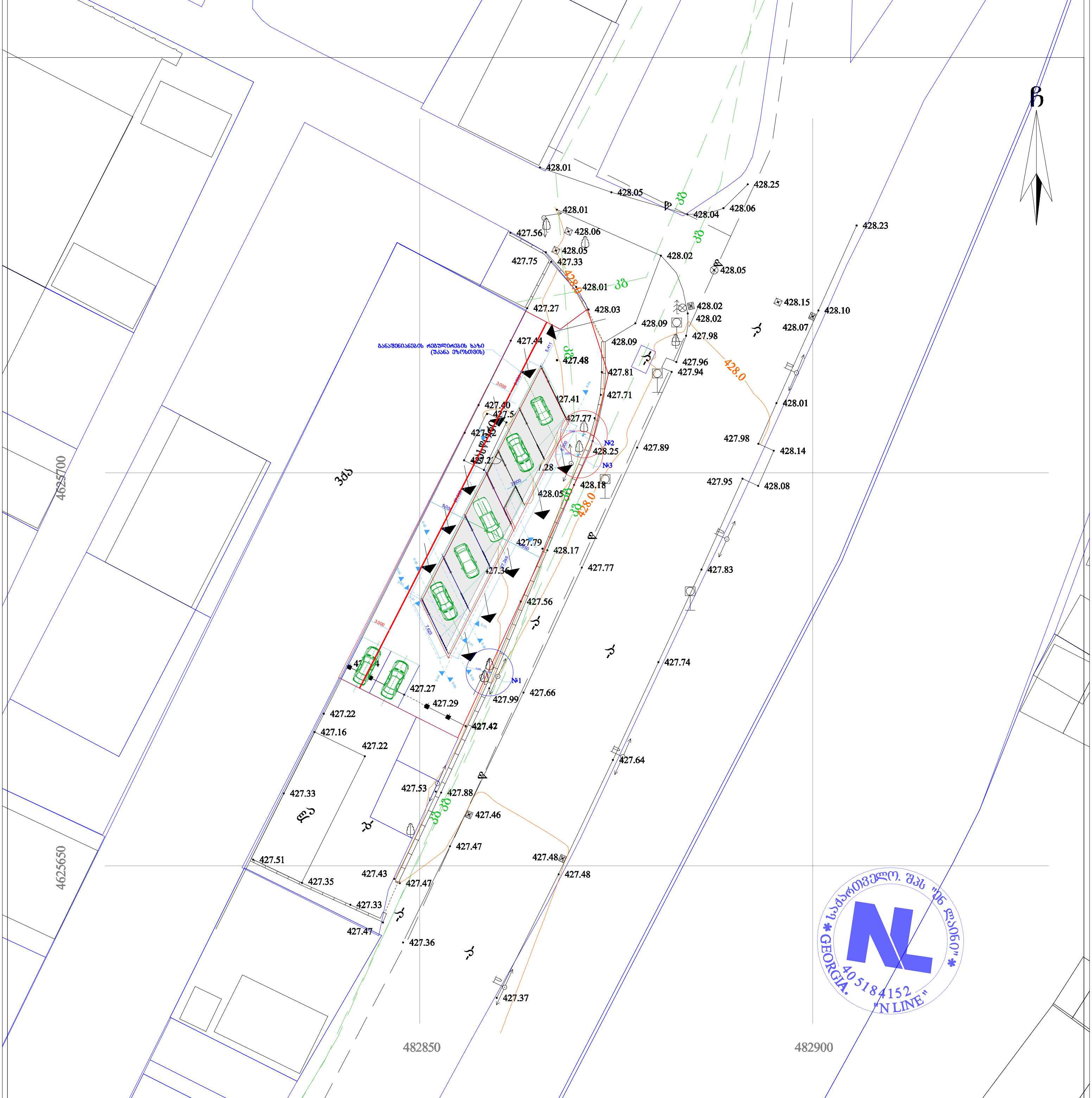

პირობითი აღნიშვნები

WGS 1984 -ის კოორდინატთა სისტემის UTM პროექცია

სც	საცხ. შენობა	ხის ღობე		წყალგაყვანილობა	
აა	არასაცხ. შენობა	ღობე	გ	გაზი	
	ფარდული	ქვის კედელი	კ	კანალიზაცია	
	მშენებარე შენობა	კედელი	სან	სანიაღვრე	
	სატრანსფორ. ჯიხური	ფლატე	კგ	კავშირგაბმულობა	
	ხეები	რკინიგზა		ელ. ქსელები	
	გარე განათება	სამეთვალყურეო ჭები	თგ	გათბობა	
		ელ. გადამცემი ხაზი			

შენიშვნა: 1) გეგმაზე დატანილია საჯარო რეესტრში რეგისტრირებული ნაკვეთის საზღვარი

2) მიწის სამუშაოების შესრულება შეათანხმეთ კომუნიკაციის წარმომადგენლებთან

შპს ‘ენლაინი’

ს/კ (405184152) თბილისი, ვაკე-საბურთალოს რაიონი, ს. მგალობლიშვილის ქ. №18

Ltd „nline“

18 mgaloblishvili street, Tbilisi, Georgia,
tel: 0322 14 75 10

www. nline.ge

info.ltdnline@gmail.com

დირექტორი:	[signature]	გ. გულიაშვილი
აზომა:	ა. კობ [signature]	ა. კობაიძე
დახაზა:	ა. კობ [signature]	ა. კობაიძე
მასშტაბი: 1:500		30/05/2021 წ.


2021/5/30 14:56

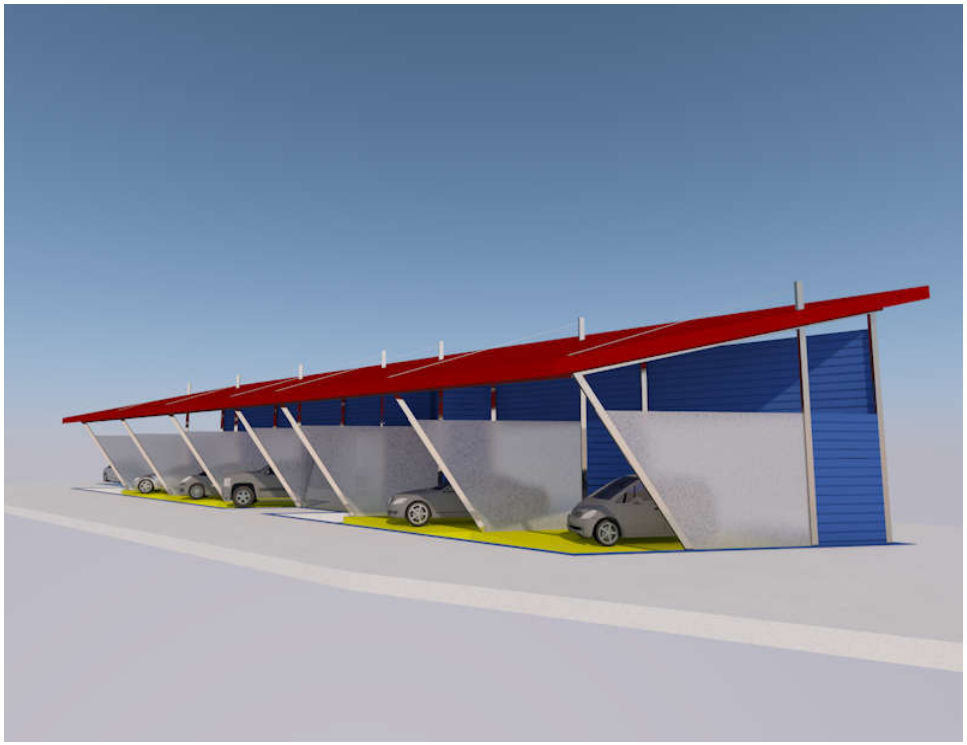

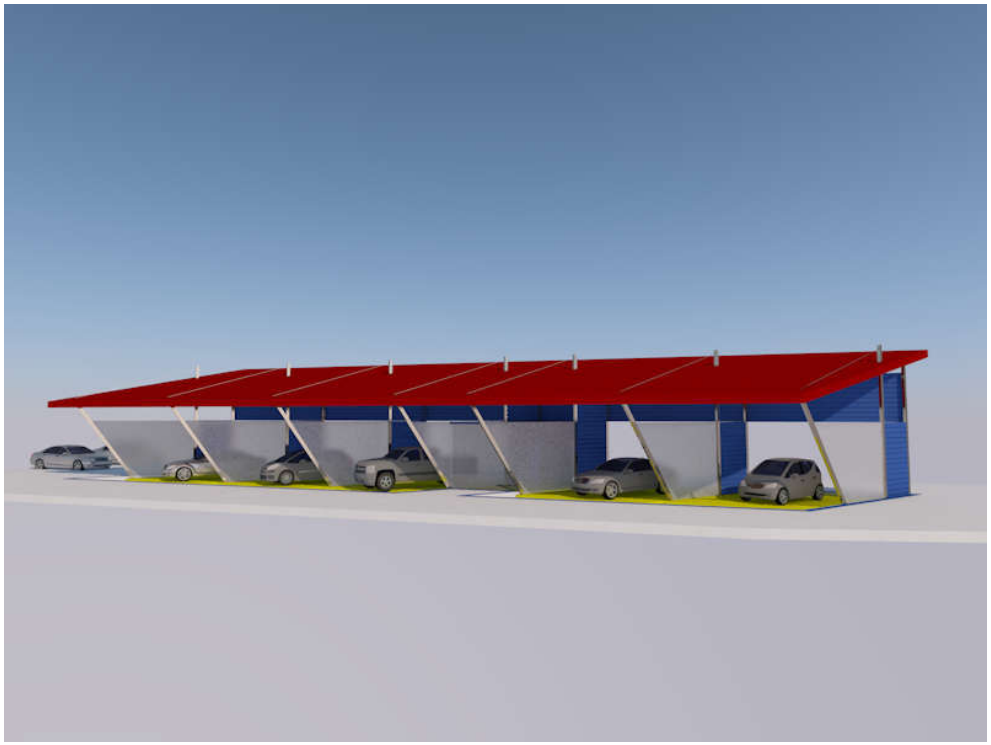

თვით მომსახურეობის ავტოსამრეცხაოების მოცულობითი ესკიზი





მაგთიკომი
MAGTICOM

შპს "მაგთიკომი"
ქ. თბილისი, ანა პოლიტკოვსკაიას ქ. №7
ტელ. 032 217 00 00 ან 110011

კომპიუტერული უზრუნველყოფა:
ნათია კარიჭაშვილი

თარიღი: 10/6/2021

===== მაგთიკომის მიწისქვეშა კომუნიკაცია

№ 4718/24-8 "25" 10 2021

შპს „აკორდი“-ს დირექტორს
ქალბატონ ეთერ ქებრიაშვილს
ქ. თბილისი,
ტელ: 555589101

ქალბატონო ეთერ,

თქვენგან შემოსული წერილის (#8-6037; 12/10/2021წ.) პასუხად გაცნობებთ, რომ ქ. თბილისში, ფეიქრების ქ. #14-ში, მიწის ნაკვეთზე ს. კოდით 01.11.19.003.087 გადის სს „სილქნეტის“ საჰაერო კომუნიკაციები(იხილეთ თანდართული სიტუაციური ნახაზი), რომელიც არ მოდის შეხებაში საპროექტო შენობასთან. სს „სილქნეტი“ არ არის წინააღმდეგი აწარმოოთ თვითმომსახურების ავტოსამრეცხაოს სამშენებლო სამუშაოები წარმოდგენილ პროექტში შენობის ადგილის გათვალისწინებით და ქვემოთ მოცემული პირობების სრული დაცვით.

იმ შემთხვევაში, თუ აღნიშნულ ნაკვეთზე სამუშაოების წარმოებისას სს „სილქნეტის“ კუთვნილ ნებისმიერი სახის კომუნიკაციას დაემუქრება დაზიანების საფრთხე, განმცხადებელი(სამუშაოების მწარმოებელი) ვალდებულია:

დაუყოვნებლივ შეაჩეროს სამუშაოები;

აღნიშნული ფაქტი შეატყობინოს სს „სილქნეტი“-ს წარმომადგენელს ელექტრონული ფოსტის(Info.Center@silknet.com) ან ოპერატიული სამსახურის ნომრებზე: 2950029 ან 2932740.

წარმოადგინოს სამუშაოების ამსახველი პროექტი სს „სილქნეტში“ შეთანხმების მისაღებად.

პატივისცემით

ტექნიკური განვითარების და დაგეგმარების
დეპარტამენტის უფროსი
ასტამურ აჩბა

მეტი ვიდრე უბრალოდ წყალი
MORE THAN JUST WATER

№ 0621-0564957 D 21.10.21

შპს „აკორდი“
მისამართი: დავით აღმაშენებლის 124
ელ-ფოსტა: a.vachradze@idfi.ge
ტელეფონი: 555 58 91 01

შპს „ჯორჯიან უოთერ ენდ ფაუერმა“ (შემდგომში „კომპანია“) განიხილა თქვენი განცხადება დარეგისტრირებული IN21-0562076, დათარიღებული 12/10/2021წ. ფეიქრების ქ. N14-ში (ს/კ 01.11.19.003.087) მშენებლობის გენ. გეგმის შეთანხმების შესახებ.

გაცნობებთ, რომ ზემოაღნიშნული მიწის ნაკვეთის მიმდებარედ გაედინება „კომპანიის“ ბალანსზე რიცხული D=100 მმ-იანი და D=250 მმ-იანი წყალსადენის ქსელები, რომელთა მიმართ დაცული უნდა იყოს საქართველოში მოქმედი სამშენებლო ნორმებით და წესებით დადგენილი მოთხოვნები.

გასათვალისწინებელია, რომ წყალსადენ-წყალარინების ქსელებთან დაკავშირებით მოქმედებს კანონმდებლობით დადგენილი რეგულაციები, რომელთა შესრულებაც სავალდებულოა ყველა ფიზიკური და იურიდიული პირისთვის.

საქართველოს შრომის, ჯანმრთელობისა და სოციალური დაცვის მინისტრის 2001 წლის 16 აგვისტოს N297/ნ ბრძანებით დამტკიცებული „გარემოს ხარისხობრივი მდგომარეობის ნორმების“ დანართი 5-ის („წყალმომარაგების წყაროებისა და სასმელ-სამეურნეო დანიშნულების წყალსადენების სანიტარული დაცვის ზონები. სანიტარული წესები და ნორმები. სანწდან 2.1.4. 000 – 00“), სამშენებლო ნორმების და წესების (სანდაწ 2.04.02-84) და აგრეთვე, „კომპანიის“ ტექნიკური საბჭოს 2017 წლის 11 აგვისტოს გადაწყვეტილების (ოქმი N8) და ტექნიკური საბჭოს 2017 წლის 4 ოქტომბრის გადაწყვეტილების (ოქმი N12) თანახმად, წყალსადენ-წყალარინების მილებთან მიმართებაში დადგენილია სანიტარული უსაფრთხოების ზოლი, რომლის არეალი აითვლება წყალსადენ-წყალარინების ქსელებიდან ორივე მხარეს: თუ მშრალი გრუნტია - არანაკლებ 10 მ-ისა, როცა წყალსადენ-წყალარინების ქსელების დიამეტრი 1000 მმ-მდეა და არანაკლებ 20 მ-ისა, როცა წყალსადენ-წყალარინების ქსელების დიამეტრი 1000 მმ-ზე მეტია, ხოლო გრუნტის წყლების არსებობისას, არანაკლებ 50 მ-ისა, მილის დიამეტრის მიუხედავად. ზემოაღნიშნული ნორმების საფუძველზე, სანიტარული დაცვის ზოლებში იკრძალება ნაგავსაყრელების, სასენიზაციო მინდვრების, სასაფლაოების, ცხოველთა სამარხების, ავტოგასამართი (ბენზინგასამართი) სადგურების მოწყობა და ფუნქციონირება. სანიტარული დაცვის ზოლებში, აგრეთვე, იკრძალება ნებისმიერი იმ სამრეწველო და სასოფლო-სამეურნეო

საწარმოს მოწყობა და ფუნქციონირება, რომელმაც შესაძლებელია გააუარესოს ნიადაგისა და გრუნტის წყლების სანიტარული მდგომარეობა.

რაც შეეხება სამშენებლო ნორმებით და წესებით (სნდაწ II-89-80; სნდაწ 2.07.01-89) დადგენილ რეგულაციებს, მანძილი (დაშორება) ჰორიზონტალურად ქსელებიდან ნებისმიერ შენობა-ნაგებობებამდე უნდა იყოს: წყალსადენის და წნევიანი წყალარინების შემთხვევაში - არანაკლებ 5 მეტრი, ხოლო თვითდენითი წყალარინების შემთხვევაში - არანაკლებ 3 მეტრი. შესაბამისად, მოცემულ არეალში, წყალსადენის ქსელიდან 5 მეტრამდე მანძილზე, ხოლო წყალარინების ქსელების შემთხვევაში, 3 მეტრ მანძილზე ნებისმიერი მშენებლობა დაუშვებელია.

წყალსადენ-წყალარინების ქსელის გარშემო ტერიტორია ითვლება გაზრდილი რისკის ზონად, ამიტომ ,,კომპანიას" აუცილებლად მიაჩნია წყალამრიდი ჯებირისა და სადრენაჟე არხის მოწყობა შენობა-ნაგებობებისათვის, რათა ქსელების დაზიანების შემთხვევაში თავიდან იქნას აცილებული შესაძლო ზარალის რისკი.

ამავე გარემოების გათვალისწინებით „კომპანია" გამორიცხავს მილსადენების ზონაში მრავალწლიანი ნარგავების დარგვას, ავტოსადგომების, სკვერების, ბავშვთა გასართობი მოედნების და კიდევ სხვა აქტიური საზოგადოებრივი სივრცეების მოწყობას.

თუ ფიზიკური/იურიდიული პირების მიერ არ იქნება დაცული ზემოაღნიშნული სანიტარული და სამშენებლო ნორმებისა და წესების მოთხოვნები, ისინი სრულად აგებენ პასუხს ამგვარი მოთხოვნების დარღვევის შედეგად დამდგარ ზიანზე, ხოლო მიწისქვეშა ქსელებზე მომხდარი ავარიის/დაზიანების შემთხვევაში, მათთვის მიყენებულ ზარალზე (ზიანზე) "კომპანია" იხსნის ყოველგვარ პასუხისმგებლობას. ფიზიკური/იურიდიული პირების მიერ ზემოაღნიშნული სანიტარული და სამშენებლო ნორმებისა და წესების მოთხოვნების დარღვევის შემთხვევაში, "კომპანია" იტოვებს უფლებას, მიმართოს ქ. თბილისის მუნიციპალიტეტის მერიის მუნიციპალურ ინსპექციას მშენებლობის აკრძალვის/შეჩერების მოთხოვნით.

ამასთანავე, ,,კომპანია" გაცნობებთ, რომ თქვენ განცხადებაში მითითებულ მიწის ნაკვეთზე შესაძლებელია გადიოდეს, სხვა, მესამე პირთა კერძო საკუთრებაში/მფლობელობაში არსებული წყალსადენ-წყალარინების ქსელები, რომელთა შესახებ კომპანია ინფორმაციას არ ფლობს.

რაც შეეხება მშენებლობის ნებართვას, საჭიროა online@gwp.ge-ზე გამოაგზავნოთ გენ. გეგმა, სადაც განსაზღრული იქნება დაშორება საპროექტო ობიექტიდან წყალსადენის ქსელებამდე.

დანართი: სქემატური ნახაზი - 1 (ერთი) ფურცელი

პატივისცემით,

გიორგი სვანიშვილი
კომერციული დირექტორი

შემსრულებელი: ჯ. ჩაჩხალია; ლ. გაგნიძე
კონტაქტი: jchachkhalia@gwp.ge; 293 11 11 (21 02)

"ჯორჯიან უოთერ ენდ ფაუერი"
სიტუაციური ნახაზი



მაშტაბი :1:600

0 4.25 8.5 17 25.5 34 მეტრი

Coordinate System: WGS 1984 UTM Zone 38N
Projection: Transverse Mercator

- წყალმომარაგების მილი
- წყალმომარაგების გვირაბი
- წყალარინების მილი
- წყალარინების ჭა
- წყალმომარაგების ჭა

12-Oct-21

მ.გაგიტაშვილი
GIS-ის სამსახური
"ჯორჯიან უოთერ ენდ ფაუერი"

შპს "მაგთიკომი"
№ ED-21/10/08-009
08-10-2021წ.

მაგთიკომი
MAGTICOM

შპს ,,აკორდი''-ს დირექტორს ქალბატონ
ეთერ ქუბრიაშვილს

ქალბატონო ეთერ,

თქვენი 2021 წლის 30 სექტემბრის წერილის პასუხად გაცნობებთ, რომ წერილში მოცემული ტერიტორიის (ქ. თბილისი, ფეიქრების ქ. N14, ს/კ 01.11.19.003.087) მიმდებარედ გადის შპს „მაგთიკომის“ საკომუნიკაციო ინფრასტრუქტურა, რასთან დაკავშირებითაც გიგზავნით სიტუაციურ ნახაზს და მოგახსენებთ, რომ არ ვართ წინააღმდეგი შესრულდეს დაგეგმილი სამუშაოები.

იმ შემთხვევაში თუ მიწის ნაკვეთზე ჩატარდება რაიმე სახის სამშენებლო სამუშაო რაც გამოიწვევს შპს ,,მაგთიკომის“ საკუთრებაში არსებული საკომუნიკაციო ინფრასტრუქტურის დაზიანებას, პასუხისმგებლობა და მისი აღდგენისათვის გაწეული ხარჯები სრულად დაეკისრება სამუშაოების შემკვეთს/შემსრულებელს.

ჩვენი კომუნიკაციის დაზიანების თავიდან აცილების მიზნით გთხოვთ, სამუშაოების დაწყების დრო გვაცნობოთ ხუთი სამუშაო დღით ადრე. ტ 577 20 85 13: 599 17 27 27.

დანართი: არსებული კომუნიკაციის სიტუაციური ნახაზი, ერთი ფურცელი.
შემსრულებელი: ლაშა ჭავჭანიძე. ტ 599 172727

პატივისცემით

მთავარი ადმინისტრაციული ოფიცერი

/ნოდარ ბაღათურია/

საქართველო, თბილისი 0186, პოლიტკოვსკაიას ქ. N7 / 7 Politkovskaya St., Tbilisi 0186, Georgia
ტელ / Tel: (+995 32) 217 17 17; (+995 32) 217 17 77; ელ.ფოსტა / E-mail: office@magticom.ge
www.magticom.ge
დოკუმენტის ნომერი: 211008022

ს.ს. „აკორდის“ დირექტორს

ქ-ნ ეთერ ქუბრიაშვილს

თქვენი ა/წლის 30 სექტემბრის განცხადების პასუხად გაცნობებთ, რომ შპს „ენერგო-98“-ის ხაზობრივი ნაგებობა არ ხვდება ს.ს. „აკორდის“ საპროექტო ნაკვეთის შიგნით და მდებარეობს მის სიახლოვეს. ამდენად შპს „ენერგო-98“ არ არის წინააღმდეგი ჩატარდეს საპროექტო სამუშაოები თვითმომსახურეობის ავტოსამრეცხაოსთვის და გამოყენებული იქნას ჩვენი ქვესადურიდან 6-დან 10კვტ-მდე ელექტოენერგია.

თანხმობას ხელს ვაწერ

შპს „ენერგო-98“-ის

დირექტორი თამაზ კვინიკაძე

28 ოქტომბერი 2021

წელი

შპს „ენერგო-98“-ის საზოგადოება შეზღუდული პასუხისმგებლობის საზოგადოება LIMITED LIABILITY COMPANY "ENERGO-98" * GEORGIA * 209469270

№ 0621-0574886 D 16.11.2021

შპს „აკორდი“
მისამართი: ფეიქრების ქ. N14
ელ-ფოსტა: a.vacharadze@idfi.ge
ტელეფონი: 577 34 05 95; 599 20 23 93

შპს „ჯორჯიან უოთერ ენდ ფაუერმა“ (შემდგომში „კომპანია“) განიხილა თქვენი განცხადება („კომპანიაში“ რეგისტრირებული IN21-0571189, დათარიღებული 04/11/2021წ.) ფეიქრების ქ. N14-ში (ს/კ 01.11.19.003.087) მშენებლობის გენ. გეგმის შეთანხმების შესახებ.

გაცნობებთ, რომ თქვენს მიერ წარმოდგენილი გენ. გეგმა შეთანხმებულია „კომპანიის“ შესაბამის სამსახურთან. „კომპანია“ არ არის წინააღმდეგი განახორციელოთ სამშენებლო სამუშაოები წარმოდგენილი გენ. გეგმის შესაბამისად.

ასევე გაცნობებთ, რომ საპროექტო ტერიტორიაზე შესაძლებელია გადიოდეს კერძო მფლობელობაში არსებული წყალსადენ-წყალარინების ქსელები, რომელთა შესახებ ,,კომპანია“ ინფორმაციას არ ფლობს.

ქსელის დაზიანების თავიდან აცილების მიზნით, სამუშაოების დაწყების წინ გთხოვთ, დაუკავშირდეთ ,,კომპანიის“ წარმომადგენელს: გლდანი-ნაძალადევის ბიზნეს ცენტრის მენეჯერი გიორგი ჯანიაშვილი. ტელ: 577 15 10 51.

დანართი: საპროექტო დოკუმენტაცია - 1 (ერთი) ფურცელი

პატივისცემით,

გიორგი სვანიშვილი
კომერციული დირექტორი

შემსრულებელი: ჯ. ჩაჩხალია; ლ. გაგნიძე
კონტაქტი: jchachkhalia@gwp.ge; 293 11 11 (21 02)

ქალაქი თბილისი , ჭუბა ფეიქრები , 14 ,
(ნაკვეთი 3/70) (01.11.19.003.037)
საკუთრებაში არსებული არასასოფლო-სამეურნეო
დანიშნულების მიწის ნაკვეთის და მისი მიმდებარე ტერიტორიის ტოპოგრაფიული

გეგმა

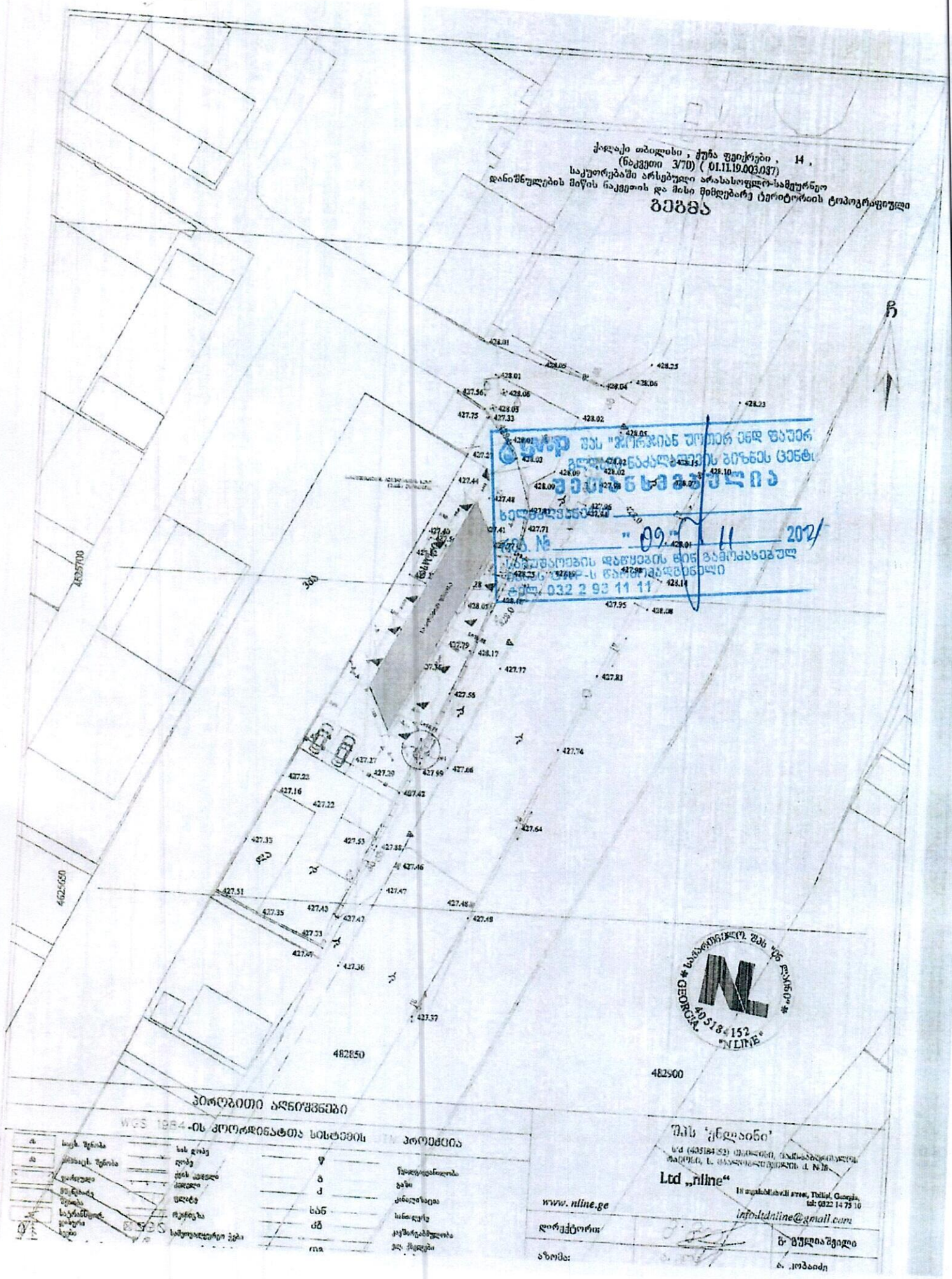

შპს "ჯორჯიან უოთერ ენდ ფაუერ
გლდანი-ნაძალადევის ბიზნეს ცენტრ
ვერიფიცირებულია
ხელმოწერა
"09" 11 2021
საქმიანობის დაწყების ფორმა გამოქანაღებულ
ს/კ: 032 2 93 11 11

GEORGIA "NLINE" 40518152

პირობითი აღნიშვნები

WGS 1984-ის კოორდინატთა სისტემის პროექცია

ა	საზ. შენობა	ხან გობე	
ბ	ქვისაგან შენობა	ღობე	
	ტანადული	ქვის ამწვდი	
	შენობა	ძირითი	
	საწარმოები	ცხრილი	
	ტერიტორია	ჩამონაცვა	
	ტერიტორია	საბურავი	
	საწარმოებლო ჭები		

ყ	წყალსადენი
ბ	გაზი
ძ	კანალიზაცია
ხან	სანიაღვრე
ძბ	ელექტრობაგრძელება
ოპ	ელ. ქსელები

შპს 'ნლაინი'
Ltd „nline"
www. nline.ge
info.ltdnline@gmail.com
დირექტორი: ბ. ფულიაშვილი
აზომა: ა. ლობაძე

ქ.თბილისი, ძუჩა ფეიქრები, №14

საკადასტრო კოდი № 01.11.19.003.087

ავტოსამრეცხაო

საინჟინრო და ჰიდრო-გეოლოგიური დასკვნა

ქ. თბილისი

2021წ.

სარჩევი

I. ზოგადი ნაწილები

I.1 ადგილმდებარეობა და საზღვრები

I.2 მეტეოროლოგიური მახასიათებლები

I.3 გეომორფოლოგიური პირობები

I.4 გეოლოგიური აგებულება

I.5 სპეციალური პირობები

II სანჟინრო გეოლოგიური პირობების გრაფიკული დანართები

II.1 ფოტოილუსტრაციები

II.2 უბნის გეგმა,სმთო გამონამუშევრების და საინჟინრო გეოლოგიური ჭრილების განლაგება მ/გარეშე

II.3 ჭაბურღილის ლითოლოგიური სვეტი

II.4 საკადასტრო გეგმა

II.5 ამონაწერი საჯარო რეესტრიდან

ტექნიკური დავალება

საინჟინრო გეოლოგიური კვლევების ჩასატარებლად

1. დამკვეთი: სააქციო საზოგადოება „აკორდი“ ს/კ 209477298
2. ობიექტის დასახელება: ავტოსამრეცხაო

3. ობიექტის მდებარეობა: ქ.თბილისი, ქუჩა ფეიქრები, N14
4. დაპროექტების სტადია მუშა პროექტი
5. შენობა : ავტოსამრეცხაო
6. ობიექტის ტექნიკური დახასიათება:

   II სართული საძირკველი ფილა

7. საინჟინერო გეოლოგიური კვლევა წარდგენილია 2 ეგზემპლარად და ელ. ვერსია.

II საინჟინრო გეოლოგიური პირობები

სააქციო საზოგადოება „აკორდი“ ს/კ 209477298 განცხადები საუძველზე ობიექტის მისმართი: ქ.თბილისი, ჭუჩა ფეიქრები, N14 . აღნიშნულ მისამართზე 2021 25 დეკემბერს ჩატარდა საინჟინრო კვლევა გამოკვლევის მიზანს წარმოადგენდა გამოყოფილი ტერიტორიის საინჟინრო და ჰიდროლოგიური პირობების შესწავლა და დასაფუძნებელი შენობის პირობების დაგდენა მიმდებარედ და რეგიონში , შ.პ.ს „საინჟგეოს“ და საქართველოს საქგეოლოგიის მიერ. ჩატარებული გეოლოგიური და საინჟინრო გეოლოგიური კვლევის მასალები გამოყენებულია წინამდებარე დასკვნის შედგენისას.

ზემოთ აღნიშნული მიზნის გადასაწყვეტად ჩატარებული იქნა შემდეგი სახის სამუშაოები, საწყის ეტაპზე მოხდა, საინჟინრო გეოლოგიური სამუშაოებისათვის ტერიტორიის ფართის დეტალური დათვალიერება, განისაზღვრა გეოდინამიური მდებარეობა. კონსტრუქტორის მიერ ტოპოგეგმაზე არნიშნულ ადგილზე გაყვანილ იქნა

2 ჭაბურღილი , ბურღვის საერთო მოცულობა შეადგენს 5 მ. ამოღებული კერნი შესწავლილ იქნა, მთელს სიგრძეზე, ბურღვის დროს არ ჰქონია ადგილი სისველეს.

აღნიშნულ ტერიტორიაზე შესწავლილ იქნა ლაბორატორიული მასალები. საველე მასალების ლაბორატორიული კვლევის და გაყვანილი ჭაბურღილების შედეგების შედეგად, მომზადდა წინამდებარე დასკვნა. თან ერთვის უბნის ტოპოგრაფიული გეგმა და ჭაბურღილების ლითოლოგიური ჭრილები. საველე და კამერული მასალების შესრულება მოახდინა მიხეილ ლობჟანიძემ. ტოპოგრაფიული გეგმა 1:500 გადმოგვცა დამკვეთმა.

I. ზოგადი ნაწილი

I.1 საკვლევ ტერიტორიის საზღვრები:

ჩრდილო-აღმოსავლეთით - ჩრდილოეთის კავკასიონის ცენტრალური ქედის სამხრეთის გაგრძელებაზე თბილისის ზღვის გაგრძელებაზე

ბ. სამხრეთ-დასავლეთით მდინარე მტკვრის ხეობა

საკვლევი ტერიტორია წარმოადგენს აჭარა-თრიალეთის მთათა სისტემის სამხრეთ-აღმოსავლეთ ნაწის მტკვრის მარცხენა მხარეს და ცენტრალური კავკასიონის სამხრეთ ფერდს, მათ შორის მოქცეულ მდინარე მტკვრის ხეობის მეორე რიგის ტერასას .

I.2 მეტეოროლოგიური მახასიათებლები

ტერიტორია სამშენებლო კლიმატური დარაიონებული სქემის მიხედვით მიეკუთვნება მე-II და II^{ბ} ქვერაიონს. იანვრის თვის სშუალო ტემპერატურაა --10.6^{0}C. ივლისის თვის --26^{0}C. წლის საშუალო ტემპერატურაა 13.5 ^{0}C . აბსოლიტური მინიმუმი 27 ^{0}C. ხოლო აბლსოლიტური მაქსიმუმი -+27^{0}C. ჰაერის საშუალო წლიური ფარდობითი ტენიანობაა 65% ყველაზე ცივი მაჩვენებელია 60%, ყველაზე ცხელი--40% ფარდობითი ტენიანობის საშუალო დღე-ღამური ამპლიტუდაა 25%(იანვარი) და 35%(ივლისი)

ნალექების წლიური რაოდება შეადგენს 550მმ დღე ღამური მაქსიმუმი კი-88მმ. სეზონების ნალექების განაწილება სეზონების მიხედვოთ არათანაბარია ყველაზე წვიმიანი თვეების (აპრილი,მაისი,ივნისი) ნალექების წლიური ჯამი შადგენს, წლიური ჯამის 40-50%, ხოლო ივლისი-აგვისტოს თვეების 15-20%

თოვლის საფრის წონა 0,52კპა. თოვლიან დღეთა რიცხვი 28. თოვლის საფრის წყალშემცველობა 38მმ.

ქარების მოძრაობის მიმართულება განედური მიმართულებისაა, აღმოსავლეთისა და ჩრდილოეთის ქარები. თბილ პერიოდში ჭარბობს ჩრდილო-დასავლეთის ქარები. ქარების საშუალო წლიური სიჩქარე 8 მმ. წამში

I.3 გეომორფოლოგიური პირობები

გეომორფოლოგიურად საკვლევი უბანი მდებარეობს ქ.თბილისი, ქუჩა ფეიქრები, N14 მტკვრის მარცხენა მხარეს რომელიც მოქცეულია ჩრდილოეთის კავკასიონის ცენტრალური ქედის სამხრეთის გაგრძელებაზე. გეომორფოლოგიური თვალსაზრისით გამოკვლეული უბანი მდებარეობს თბილისის ასიმეტრიული ქვაბულის მარცხენა მხარეს (სინკლინის) მარცხენა მხარეს მისი რელიეფი დენუდაციურ-აკუმულაციური პროცესების შედეგადაა ჩამოყალიბებული და ხასიათდება გლუვი, დაუნაწევრებელი, ბრტყელი,ჩრდილოეთისაკენ დახრილი ზედაპირით მშენებლობისათვის გამოყოფილი ტერიტორიის ფარგლებში რელიეფის პირვანდელი სახე ადამიანის სამეურნეო საქმიანობის შედეგად შეცვლილია და ტექნოლოგიური ხასიათის რელიეფითაა განვითარებული. ტერიტორია ჰიდროგეოლოგიურად წარმოდგენილია ერთიერთეულით - მდინარე მტკვარი რომელიც ქმნის ავჭალის -მტკვრის მარცხენა მეორე რიგის ტერასას.

გეოლოგიურ აგებულება და ჰიფროგეოლოგიური პირობები

სავლევი ტერიტორია წარმოდგენილია ღია ნაცრისფერი თიხებით. მათი განსაკუთრებული მნიშვნელობა თიხოვანი მინერალების შემცველობაა, რომელთაც დიდი ხვედრითი მოცულობა აქვთ აფკური წყლის შემცველობაში რომელსაც ეწოდება მტკიცედშეკავშირებული წყალი, რომელიც დიდ როლს ასრულებს მინერალური ნაწილაკების შეკავშირებისათვის. მინერალებს შორის წყლის აბკებით შეკავშირება განსაზღვრავს არსებული ქანის პლასტიურობას ჩვენ შემთხვევაში ხდება თიხის გარდაქმნა ქანად. შემდგომში თუ მოხდება მათი შეცემენტება და მათი შემტკიცების შეჭიდულობის გაზრდა დისპერსიული ქანი გარდაიქცევა თიხა ფიქლად (არგილიტად) რაც ჩვენ შემთხვევაში არ გვაქვს ჩვენი საკვლევი თიხა არის კონტინენტური მეოთხეული ასაკის რომელიც ნაკლებადაა შემკვრივებული. ხასიათდება მაღალი ფორიანობით 50-70 პროცენტამდე, კუმშვადობით (ჯდომის მოდული 100მმ/მ-ზე და უფრო მეტიც კუმშვადობით

ზემოთ აღნიშნულ თიხებზე დაფუძნებულ შენობას შეუძლია გამოიწვიოს ქანის შეკუმშვა, მისი ფიზიკურ მექანიკური თვისებების შეცვლა, რომელიც შეიძლება მიმდინარეობდეს წლების განმავლობაში შეკუმშვა ხდება ფორიანობის საფუძველზე

საძირკველში ერთგვაროვანი თიხოვანი გრუნტის შემთხვევაში ჯდომა თანაბარია რომელიც დეფორმაციის საფუძველს არ ხდის შენობისას, რაც გვაქვს ჩვენი დასაფუძვნებელი შენობის შემთხვევაში.

შენობის დაფუძნება მოხდება ღია ნაცრისფერ ქვიშებზე შემავსებელი თიხებით;

საკვლევი ტერიტორია წარმოდგენილია ორი ფენით :

1) ღია ნაცრისფერი თიხები t (Q IV) dp

2) ღია ნაცრისფერი ქვიშები შემავსებელი თიხებით al (Q IV) dp

ბურღვის დროს არ შეიმჩნეოდა ბუნებრივი სისველე. არ შეიმჩნევა მძიმე საინჟინრო-გეოლოგიური ელემენტები: მეწყრები, ნაკადები, ჩაქცევები, სელები, დროებითი ნაკადები და სხვა.

სამშენებლო ტერიტორია ნორმალურია რელიეფის მიხედვით, მასზე დაფუძნებული შენობა არ გამოიწვევს ქანების ჯდომას და შენობის ოთხივე კედელი მთლიან შემოწერილობაში იმუშავებს ერთნაირად საძირკვლის მთელ სიბრტყეზე.

დასკვნები და რეკომენდაციები

ქ. თბილისი, ჭუჩა ფეიქრები, N14. შენობის საძირკვლის ტიპი ფილა : მოიჭრას საძირკველი 0,8 მ სიღრმეზე, 0.40 მ. შეივსოს ბალასტით. მოხდეს მისი დატკეპნა, მოშნდაკება. შემდეგ მასზე დაფუძნდეს მიწის ზედაპირამდე ფილა.

1. საძირკვლისათვის ამოღებული თხრილი დასაშვებ უბანზე გავრცელებული გრუნტებისათვის მიღებულ იქნას ს.ნ და წ. 3.2.01-87 ა3 3.11; 3.12; 3.15 თანახმად ს.ნ. და წ. III 4-80 მოთხოვნათა გათვალისწინებით.

2. საკვლევი ტერიტორია წარმოდგენილია ერთი ფენით

1) ღია ნაცრისფერი თიხები t (Q IV) dp

2) ფუძის გაანგარიშებისათვის ღია ნაცრისფერი თიხებისათვის t (Q IV) dp

საანგარიშო მნიშვნელობები ერთღერძა წყალგაუჯერებელ მგომარეობაში მიღებულ იქნა:

R_o=1.0 მპა (15-20)კგ მ/სმ²

სიმკვრივე p-1.8 კგ/მ³

საგების კოეფიციენტი k=3 (15) კგ/სმ³

4) ჭაბურღილიდან ამოღებული კერნით მივიღეთ შემდეგი შედეგები:

ა მშრალი გრუნტი E მშ=1,35 კგ/სმ²

ბ სველი Eსვ=100 კგ/სმ²

გ დარბილების კოეფიციენტი $E\frac{მშ}{სვ} = \frac{100}{სვ130}$ .0,65

5. გრუნტი დარბილებადია ვინაიდან 0,65 <0,75 სადაც 0.75 არის ზღვარი, მის ზემოთ გრუნტი არის არადარბილებადი ქვემოთ დარბილებადი.პუასოვის კოეფიციენტი შეფარდება განივ და გრძივ ფარდობითობას შორის

წარმოდგენილი ნიმუში შესწავლილ იქნა ლაბორატორიულად რომლიდანაც მივიღეთ შემდეგი შედეგები:

1. ბუნებრივი ტენიანობა---------- W=15%
2. ბუნებრივი სიმტკიცე----------ρ=1.78გ/სმ^3
3. სიმკვრივე მშრალ მდგომარეობაში------- ρ_d=1.54გ/სმ^3
4. ჩონჩხის სიმკვრივე---------- ρ_s=2.72გ/სმ^3
5. შიგა ხახუნის კუთხე----------φ=18^0
6. კუთრი შეჭიდულობა----------C=0.36 კგ/სმ^2
7. პირობითი წინაღობა----------R=2.2კგ/სმ^2
8. პუასონის კოეფიციენტი----------μ=0.24
9. ფორიანობის კოეფიციენტი----------e=0.78 კგ/სმ^2
10. დენადობის მაჩვენებელი----------I_L=-0.3
11. დამუშავების სიძნელის მიხედვით გრუნტი მიეკუთვნება მეორე კატეგორიას.

N1 ცხრილის მიხედვით სადაც შეტანილია:

ქანების კუთრი წონა ---გრ/სმ^3

მოცულობითი წონა ---გრ/სმ^3

ფორიანობა ---%-ში

დროებითი წინაღობა კუმშვაზე

ცხრილი №1				
ქანები	კუთრი წონა გ/სმ²	მოცულობითი წონა გ/სმ³	ფორიანობა %	დრეკებითი წინაღობა კუმშვაზე კგ/სმ² R კუმშვაზე
სუსტი ქვიშაქვა	2.62-2.74	2.63-2.31	16.3-26.0	15-500
სუსტი კირქვა	2.40-2.60	1.80-2.80	10.0-2.22	70-500
მერგელი	2.65-2.80	2.20-2.60	-	5-100
არგილიტი (თიხა,თიხნარი)	2.60-2.66	2.30-2.60	-	5-500

VI. კუმშვადობის კოეფიციენტის მიხედვით გამოიყოფა სამი ჯგუფი ა.ბ.გ

ა. ძლიერ კუმშვადი $\partial > 0,1$ კგ/სმ²

ბ. საშუალო კუმშვადი $\partial = 0,1$-დან- 0,05-მდე

გ. სუსტი კუმშვადი $\partial < 00,5$ კგ/სმ²

ცხრილი №1		
ქანის დასახელება	შიბა ხახუნის კუთხე	შეჭიდულობის ძალა კგ/სმ²-ში
რბილი თიხა	10	0.5
საშუალო სიმკვრივის თიხა	14	0.20
მკვრივი თიხა	16	0.40
რბილი თიხნარი	14	0.02
საშუალო სიმკვრივის თიხნარი	18	0.10
მკვრივი თიხნარი	20	0.20
ვერთლმარცვლოვანი ქვიშა	27	
საშუალო მარცვლოვანი ქვიშა	32	
მსხვილმარცვლოვანი ქვიშა	35	

პუასოვის კოეფიციენტი შეფარდება განივ და გრძივ ფარდობითობას შორის

$$\mu=\frac{\epsilon y}{\epsilon z}$$

განივი დეფორმაციის კოეფიციენტი ფაქტიურად პროპორციულობის კოეფიციენტია განივ და გრძივ ფარდობით დეფორმაციებს შორის $\epsilon y = \mu \epsilon z$ თიხებისა და ქვიშებისათვის ეს კოეფიციენტი 0,42-ია.

კუმშვადობის კოეფიციენტი (საშუალო :∂=0.1 ÷0.005 სმ/კგ)

6. საკვლევი ტერიტორია: ქ.თბილისი, ქუჩა ფეიქრები, N14

ნპ. 0101.09 სეისმოლოგიის მიხედვით მნიშვნელობა მიეკუთვნება 8 ბალიან სეისმური ინტენსივობის ზონას. იმავე ნორმებით თიხები მიეკუთვნება მე-2 კატეგორიას.

7. დამუშავების სიძნელის მიხედვით სამშენებლო ნორმებით IV -2-82წ (საშუალო სიმკვრივე) ცხრილი 1.1 -მიხედვით თიხები მიეკუთვნება მეორე ჯგუფს.

2200 კგ/მ^3 რიგი 28

ზემოთ მოსამზადებელი საინჟინრო გეოლოგიური დასკვნისთვის ვიხელმძღვანელეთ შემდეგი სამშენებლო ნორმებით

1. ს- ნ და წ 1.02.-087 წ /საინჟინრო გეოლოგიური ძიება მშენებლობისთვის/.
2. პნ 02.01.08 -/შენობა ნაგებობათა ფუძეები/.
3. პნ 01.01.09 / სეისმომედეგი მშენებლობა/.
4. საქ. სტანდარტი 25.10.0-95 გრუნტების კლასიფიკაცია.

ვაძლევ რეკომენდაციას მოთხოვნილების ადგილზე წარსადგენად.

ქანების მიმართების აზიმუტი

ჩრდილო-აღმოსავლეთით 282^0, ქანების დახრისკუთხე 40 – 45^0, დამუშავების სიძნელის მიხედვით ძირითადი ს-ნ და წ IV-2-82 =2200მ^3 რიგი 28.

დამუშავების სიძნელის მიხედვით ძირითადი ქანები ს.ნ და წ IV-2=82მ I-I ცხრილის თანახმად მიეკუთვნება საშუალო სიმტკიცეს

ინჟერ ჰიდროგეოლოგი- გეოლოგი 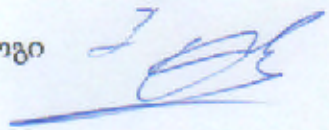 მიხეილ ლობჟანიძე

25/11/2021

დიპლომი

Я № 181378

ეს დიპლომი მიეცემა შოთას-ძე ლობჟანიძეს

მასზე, რომ იგი 1968 წელს შევიდა ლენინის ორდენოსან და შრომის წითელი დროშის ორდენოსან საქართველოს ვ.ი. ლენინის სახ. პოლიტექნიკურ ინსტიტუტში და 1973 წელს დაამთავრა აღნიშნული ინსტიტუტის

სრული კურსი სპეციალობით ჰიდროგეოლოგია და საინჟინრო გეოლოგია

სახელმწიფო საგამოცდო კომისიის 1973 წ. „30" ივნისის დადგენილებით მ.შ. ლობჟანიძეს მიენიჭა სამთო ინჟინერ-ჰიდროგეოლოგის კვალიფიკაცია.

სახელმწიფო საგამოცდო კომისიის თავმჯდომარე

რექტორი

მდივანი

ბ. ა.

ქალაქი თბილისი 1973 წ. „30" ივნისი

სარეგისტრაციო № ГЕ 277

Грузинский вз.

ДИПЛОМ

Я № 181378

Настоящий диплом выдан Лобжанидзе Михаилу Шотоевичу

в том, что он в 1968 году поступил в Грузинский ордена Ленина и Трудового Красного Знамени политехнический инст-ут им. В.И. Ленина и в 1973 году окончил полный курс названного института

по специальности гидрогеология и инженерная геология

Решением Государственной экзаменационной комиссии от „30" июня 1973 г. Лобжанидзе М.Ш. присвоена квалификация горного инженера-гидрогеолога

Председатель Государственной экзаменационной комиссии

Ректор

Секретарь

М. П.

Город Тбилиси „30" июня 1973 г.

Регистрационный № ГЕ 277

Московская типография Гознака. 1972.

უძრავი ქონების საკადასტრო კოდი: **N 01.11.19.003.087**

ამონაწერი საჯარო რეესტრიდან

განცხადების რეგისტრაცია	მომზადების თარიღი
N 882012071947 - 22/02/2012 10:39:37	**24/02/2012 11:32:18**

საკუთრების განყოფილება

ზონა	სექტორი	კვარტალი	ნაკვეთი
თბილისი	გლდანი		
01	**11**	**19**	**003/087**

ნაკვეთის საკუთრების ტიპი:საკუთრება
ნაკვეთის ფუნქცია: არასასოფლო სამეურნეო
დამუსტებული ფართობი:**827.00** კვ.მ.
ნაკვეთის წინა ნომერი:**01.11.19.003.070;**

მისამართი: ქალაქი თბილისი , ქუჩა ფეიქრება , N 14 , (ნაკვეთი N3/70)

მესაკუთრის განყოფილება

განცხადების რეგისტრაცია : ნომერი 882008213657 , თარიღი 09/07/2008 17:19:40
უფლების რეგისტრაცია: თარიღი 15/07/2008

უფლების დამადასტურებელი დოკუმენტი:

- საქართველოს კანონი "ფიზიკური პირებისა და კერძო სამართლის იურიდიული პირების საკუთრებაში არსებული არასასოფლო-სამეურნეო დანიშნულების მიწის კერძო საკუთრებად გამოცხადების შესახებ."
- ს/ს "ივერია-1995"-ის აქციონერთა საერთო კრების 1999 წლის 14 ივლისის კრების ოქმი N3.
- დამოწმებული ხელშეკრულება უძრავი ქონების გაღაცემისა და გამოჯვნის შესახებ (რეესტრის N1-3657, ნოტარიუსი მ. ჩალაძე)
- წილის ნაგურით გამოყოფის და ურთიერთგამოჯვნის ხელშეკრულება , გაფორმების თარიღი:16/11/2007 , საქართველოს იუსტიციის სამინისტროს საჯარო რეესტრის ეროვნული სააგენტოს თბილისის სარეგისტრაციო სამსახური
- გლდანი-ნაძალადევის რაიონული სასამართლოს 1999 წლის 27 სექტემბრის დაგენილება (რეგისტრაციის N1/5-40).
- საქართველოს რესპუბლიკის სახელმწიფო ქონების მართვის სამინისტროს მიერ 1995 წლის დეკემბერში გაცემული N311 საკუთრების დამადასტურებელი მოწმობა.
- ქ. თბილისის მუნიციპალიტეტის კაბინეტის 1995 წლის 29 ივნისის N13.40.571. დადგენილება
- სანოტარო წესით 2006 წლის 28 მარტს დამოწმებული უძრავი ქონების ნასყიდობის ხელშეკრულება (რეესტრის N1-1719, ნოტარიუსი მ. ჩალაძე)
- უძრავი ქონების ურთიერთგამოჯვნისა და ნასყიდობის ხელშეკრულება , გაფორმების თარიღი:19/06/2008 , საქართველოს იუსტიციის სამინისტროს საჯარო რეესტრის ეროვნული სააგენტოს თბილისის სარეგისტრაციო სამსახური
- ბრძანება , N11562/001-1/5-40 ს/ს , გაფორმების თარიღი:20/07/2007 , საქართველოს ფინანსთა სამინისტროს შემოსავლების სამსახური ქ. თბილისის საგადასახადო ინსპექცია

მესაკუთრეები:
სააქციო საზოგადოება "აკორდი", ID ნომერი:209477298

მესაკუთრე: **აღწერა:**
სააქციო საზოგადოება "აკორდი"

იპოთეკა

საგადასახადო გირავნობა:

რეგისტრირებული არ არის

ვალდებულება

ყადაღა/აკრძალვა:

რეგისტრირებული არ არის

მოვალეთა რეესტრი:

რეგისტრირებული არ არის

"ფიზიკური პირის მიერ 2 წლამდე ვადით საკუთრებაში არსებული მაგურიალური აქტივის რეალიზაციისას, აგრეთვე საგადასახადო წლის განმავლობაში 1000 ლარის ან მეტი ლირებულების ქონების საჩუქრად მიღებისას საშემოსავლო გადასახადი გადახდას ექვემდებარება საანგარიშო წლის მომდევნო წლის 1 აპრილამდე, რის შესახებაც აღნიშნული ფიზიკური პირი ამავე ვადაში წარუდგენს დეკლარაციას საგადასახადო ორგანოს. აღნიშნული ვალდებულების შეუსრულებლობა წარმოადგენს საგადასახადო სამართალდარღვევას, რაც იწვევს პასუხისმგებლობას საქართველოს საგადასახადო კოდექსის XVIII თავის მიხედვით."

ამონაწერში ტექნიკური ხარვეზის აღმოჩენის შემთხვევაში, შესაძლებელია სარეგისტრაციო სამსახურში მოსვლის გარეშე, ელექტრონულად წარმოადგინოთ განცხადება: http://public.reestri.gov.ge ან დაგვიკავშირდით: 2 405 405; 595 33 71 81; შესწორებული ამონაწერის მიღება შეგიძლიათ ავე გვერდზე, ელექტრონულად, ასევე სარეგისტრაციო სამსახურში ან „ლიბერთი ბანკის" ნებისმიერ ფილიალში.

ქალაქი თბილისი , ქუჩა ფეიქრები , 14 ,
(ნაკვეთი 3/70) (01.11.19.003.087)
საკუთრებაში არსებული არასასოფლო-სამეურნეო
დანიშნულების მიწის ნაკვეთის და მისი მიმდებარე ტერიტორიის ტოპოგრაფიული



პირობითი აღნიშვნები

WGS 1984-ის კოორდინატთა სისტემის UTM პროექცია

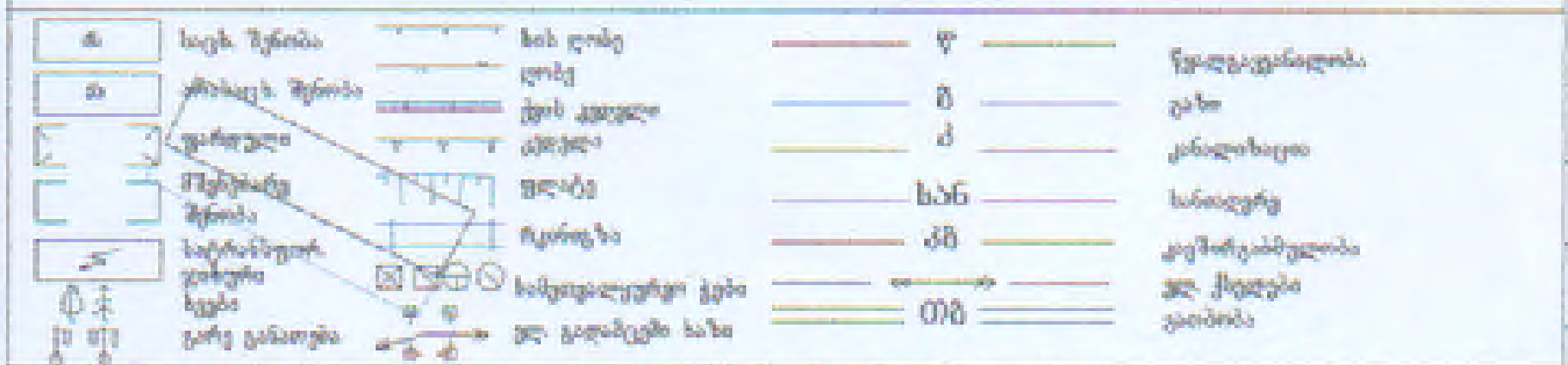

შენიშვნა:1) ———— გეგმაზე დატანილია საჯარო რეესტრში რეგისტრირებული ნაკვეთის საზღვარი
2) მიწის სამუშაოების შესრულება შეათანხმეთ კომუნიკაციის წარმომადგენლებთან

დირექტორი:	
აზომა:	
დახაზა:	
მასშტაბი: 1:500	

მასშტაბი : 1:200

	ჭაბურღილი №1	აბსოლუტური ნიშნული : 427.36
ობიექტი: ქ.თბილისი,ქუჩა შეიქრები, №14 საცხოვრებელი შენობის საინჟინრო /გეოლოგიური კვლევები	ბურღვის დაწყება ბურღვის დამთავრება ბურღვის მეთოდი: სვეტური (კერნის) სრული აღებით	წყალის გამოვლენა წყალის დამყარება წყალის ხარჯი მონოლითი დაშლილი სტრუქტურა

ფენის №	გეოლოგიური ინდექსი	ფენის ძირის სიღრმე	აბსოლუტური ნიშნული მ.	ფენის სიმძლავრე	ლითოლოგიური ჭრილი	სინჯის ნომერი	გრუნტის აღწერა
1	$t(Q_{IV})$ dp	0.25					ღია ნაცრისფერიფერის თიხები $t(Q_{IV})$ dp
2	$al(Q_{IV})$dp	2.25		2.5		1 2 3	ღია ნაცრიფერიფერი ქვიშები შემავსებელი თიხებით $al(Q_{IV})$dp

პირობითი ნიშნები :

ღია ნაცრისფერიფერის თიხები $t(Q_{IV})$ dp

ღია ნაცრიფერიფერი ქვიშები შემავსებელი თიხებით $al(Q_{IV})$dp

მასშტაბი : 1:200

	ჭაბურღილი №2	აბსოლუტური ნიშნული : 427.77
ობიექტი: ქ.თბილისი,ქუჩა შეიძრები, №14 . საცხოვრებელი შენობის საინჟინრო /გეოლოგიური კვლევები	ბურღვის დაწყება ბურღვის დამთავრება ბურღვის მეთოდი: სვეტური (ძრონის) სრული ალებით	წყალის გამოვლენა წყალის დამყარება წყალის ხარჯი მოღოლიით დაშლილი სტრუქტურა

ფენის №	გეოლოგიური ინდექსი	ფენის აბების სიღრმე	აბსოლუტური ნიშნული ფ.	ფენის სიმძლავრე	ლითოლოგიური პრილი	სერიის სახელ. ფ.	ბრუნტის აღწერა
1	t (Q$_{IV}$) dp	0.25					ღია ნაცრისფერ-ყავისფერი თიხები t (Q$_{IV}$) dp
2	al(Q$_{IV}$)dp	2.25		2.5		1 2 3	ღია ნაცრისფერ-ყავისფერი ქვიშები შემავსებელი თიხებით al(Q$_{IV}$)dp

პირობითი ნიშნები :



ღია ნაცრისფერ-ყავისფერი თიხები t (Q$_{IV}$) dp

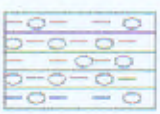

ღია ნაცრისფერ-ყავისფერი ქვიშები შემავსებელი თიხებით al(Q$_{IV}$)dp

ჭაბურღილის ჭრილები №1, №2



ჭაბურღილი №	№1		№2
აბსოლიტური ნიშნული			
ჭაბურღილის სიღრმე	427.36		427.77
მანძილი ჭაბურღილებს შორის	0-12.58		12.58-19.60

საექსპერტო დასკვნა

გავეცანი მიხეილ ლობჟანიძის მიერ წარმოდგენილ ჰიდროგეოლოგიურ და საინჟინრო გეოლოგიურ დასკვნას , რომელმაც მოკლედ და ლაკონურად წარმოაჩინა მისამართი:ქ.თბილისი, ქუჩა ფეიქრები, N14, ს/კ 01,11,19,003,087

დამკვეთი: სააქციო საზოგადოება „აკორდი“ ს/კ 209477298

დასაფუძვნებელი შენობის საძირკვლის ზუსტი კვლევები, როგორც გეოლოგიური, გეომორფოლოგიური, ისე კლიმატური და სხვ. კვლევის მეთოდები. კერძოდ, მან საველე პირობებში ასახა ადგილმდებარეობის გეოგრაფიული ადგილმდებარეობა: კლიმატი, გეომორფოლოგია, ჰიდროლოგიური და საინჟინროგეოლოგიური კვლევები .

I. ჭაბურილით დადგინდა საკვლევი ტერიტორიის ორი გეოლოგიური ელემენტი

1. ღია ნაცრისფერი თიხები t (Q IV) dp
2. ღია ნაცრისფერი ქვიშები შემავსებელი თიხებით al (Q IV) dp

ამოიჭრას საძირკველი მთელ პერიმეტრზე, ღია ნაცრისფერი ქვიშები შემავსებელი თიხებით al (Q IV) dp

ამოიჭრას ლენტურ-წერტილოვანი ტიპის საძირკველი და 0.40 მ. შეივსოს ბალასტით, მოხდეს მისი დატკეპნა , მასზე დაფუძნდეს ლენტურ-წერტილოვანი საძირკველი.

შემსრულებელს მიხეილ ლობჟანიძეს მოცემული აქვს გეოლოგიური პარამეტრები ფუძის გაანგარიშებისათვის ერთღერძა კუმშვაზე

II. წყალგაუჯერებელ მგომარეობაში ასევე ლაბორატორიული მონაცემები იხ. ტექსტში:

R_0=1.0 მპა (15-20)კგ მ/სმ²

სიმკვრივე p-1.8 კგ/მ³

საგების კოეფიციენტი k=3 (15) კგ/სმ³

III. ჭაბურღილიდან ამოღებული კერნით მივიღეთ შემდეგი შედეგები:

ა მშრალი გრუნტი **E მშ=1,35 კგ/სმ²**

ბ სველი **Eსვ=100 კგ/სმ²**

გ დარბილების კოეფიციენტი $E\frac{მშ}{სვ} = \frac{100}{სვ135}$ **.0,72**

IV. რმოდგენილი მასალების შემოწმება მოხდა გეოლოგიურ ლიტერატურისა და სამუშაო სტაჟის გამოცდილებაზე დაყრდნობით (30 წლიანი გამოცდილების სტაჟით)

კერძოდ: ჩემს მიერ წარმოდგენილი

N1 ცხრილის მიხედვით სადაც შეტანილია:

ქანების კუთრი წონა ---გრ/სმ³

მოცულობითი წონა ---გრ/სმ³

ფორიანობა ---%-ში

დროებითი წინაღობა კუმშვაზე

ცხრილი №1				
ქანები	კუთრი წონა მ/სმ²	მოცულობითი წონა მ/სმ³	ფორიანობა %	დროებითი წინაღობა კუმშვაზე კგ/სმ² R კუმშვაზე
სუსტი ქვიშაქვა	2.62-2.74	2.63-2.31	16.3-26.0	15-500
სუსტი კირქვა	2.40-2.60	1.80-2.80	10.0-2.22	70-500
მერგელი	2.65-2.80	2.20-2.60	-	5-100
არგილიტი (თიხა,თიხნარი)	2.60-2.66	2.30-2.60	-	5-500

V. განივი დეფორმაციის კოეფიციენტი. პუასონის კოეფიციენტი

$$\mu=\frac{\epsilon y}{\epsilon z}$$

განივი დეფორმაციის კოეფიციენტი ფაქტიურად პროპორციულობის კოეფიციენტია განივ და გრძივ ფარდობით დეფორმაციებს შორის $\epsilon y = \mu \epsilon z$ თიხებისა და ქვიშებისათვის ეს კოეფიციენტი 0,42-ია.

კუმშვადობის კოეფიციენტი (საშუალო :∂=0.1 ÷0.005 სმ/კგ)

განივი დეფორმაციის კოეფიციენტი ფაქტიურად პროპორციულობის კოეფიციენტია განივ და გრძივ ფარდობით

ნახევრად კლდოვანი ქანებისათვის 0,10-დან -0,40-მდე ქვიშებისა და ქვიშნარებისათვის 0,30 ხოლო, თიხებისათვის 0,42 რაც მეტია ეს კოეფიციენტი მით მეტია კუმშვადობა.

VI. კუმშვადობის კოეფიციენტის მიხედვით გამოიყოფა სამი ჯგუფი ა.ბ.გ

ა. ძლიერ კუმშვადი $\partial > 0,1$ კგ/სმ²

ბ. საშუალო კუმშვადი $\partial = 0,1$-დან- $0,05$-მდე

გ. სუსტი კუმშვადი $\partial < 00,5$ კგ/სმ²

ცხრილი №1		
ქანის დასახელება	შიბა ხახუნის კუთხე	შეკვლულობის ძალა კგ/სმ²-ში
რბილი თიხა	10	0.5
საშუალო სიმკვრივის თიხა	14	0.20
მკვრივი თიხა	16	0.40
რბილი თიხნარი	14	0.02
საშუალო სიმკვრივის თიხნარი	18	0.10
მკვრივი თიხნარი	20	0.20
ღვრილმარცვლოვანი ქვიშა	27	
საშუალო მარცვლოვანი ქვიშა	32	
მსხვილმარცვლოვანი ქვიშა	35	

ზემოთ მოსამზადებელი საინჟინრო გეოლოგიური დასკვნისთვის იხელმძღვანელა შემდეგი სამშენებლო ნორმებით

1. ს- ნ და წ 1.02.-087 წ /საინჟინრო გეოლოგიური ძიება მშენებლობისთვის/.
2. Ან 02.01.08 -/შენობა ნაგებობათა ფუძეები/.
3. Ან 01.01.09 / სეისმომედეგი მშენებლობა/.
4. საქ. სტანდარტი 25.10.0-95 გრუნტების კლასიფიკაცია.

შენიშვნა: ინჟინერჰიდროგეოლოგ მიხეილ ლობჟანიძის წარმოდგენილ მასალასა და ტექსტურ დანართს ცხრილების სახით ვამლევ დადებით რეკომენდაციას

ინჟინერ გეოლოგი :

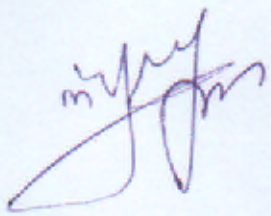

რომან ყრუაშვილი

28/12/2021

დიპლომი

Б-I № 019843

ეს დიპლომი მიეცა რომან იოსების ძე ყრუაშვილს

მასზე, რომ იგი 1971 წელს შევიდა ვ.ი.ლენინის სახ. საქართველოს პოლიტექნიკურ ინსტიტუტში

და 1976 წელს დაამთავრა ზემოხსენებული ინსტიტუტის სრული კურსი სპეციალობით მარგვი წიაღისეული საშაღლების გეოლოგია და დაზვერვა

სახელმწიფო საგამოცდო კომისიის 1976 წ. 24 - ივნისის გადაწყვეტილებით

მას მიენიჭა სამთო ინჟინერ-გეოლოგის კვალიფიკაცია.

ქალაქი თბილისი 1976 წ. „30" სექტემბერი

სარეგისტრაციო № Г Е 348

ДИПЛОМ

Б-I № 019843

Настоящий диплом выдан Круашвили Роману Иосифовичу

в том, что он в 1971 году поступил в Грузинский политехнический институт им. В.И. Ленина

и в 1976 году окончил полный курс названного института

по специальности Геология и разведка месторождений полезных ископаемых

Решением Государственной экзаменационной комиссии от „24" июня 1976 г.

Круашвили Р. И.

присвоена квалификация горного инженера-геолога

Председатель Государственной экзаменационной комиссии

Секретарь Н. Пайаридзе

М. П.

Город Тбилиси „30" сентября 1976 г.

Регистрационный № Г Е 348

Московская типография Гознака. 1974.

სამუშაო გამოცდილება

გვარი, სახელი, მამის სახელი: - ყრუაშვილი რომან
მისამართი: - ქ.თბილისი, მუხიანის დასახლება
მობ: 5 97 58 78 06
პ/ნ 01001055524

განათლება:	- 1971 წელს ჩავაბარე და 1976 წელს	
დავამთავრე ინსტიტუტის სპეციალობით	გეოლოგიის ფაკულტეტი სპეციალობა ძებნა ძიება	პოლიტექნიკური ინსტიტუტი

რესპუბლიკის დამსახურებული გეოლოგი
- გეოლოგ-ინჟინერის სამუშაო საქმიანობა და გამოცდილება 1976 წლიდან დღემდე.
- საქგეოლოგიის სამმართველოში 1976-1981წწ.
- 1981 წლიდან 1995 წლამდე ვმუშაობდი საიუზ კავკასუსკვარცსამოცვეტში
- 1995 წლიდან დღემდე ვწევი კერძო საქმიანობას გეოლოგიის სფეროში ექსპერტ შემფასებლად.
ინჟინერ-ექსპერტი

ენების ცოდნა:	- ქართული– მშობლიური - რუსული-კარგად

კომპიუტერული პროგრამები:

OS: Microsoft Office; Internet Explorer;

ქ. თბილისი, ფეიქრების ქუჩა, №14

თვითმმსახურების ავტოსამრეცხაოს პროექტი

კ ო ნ ს ტ რ უ ქ ც ი უ ლ ი ნ ა წ ი ლ ი

ქ. თბილისი, ფეიქრების ქუჩა, №14

თვითმომსახურების ავტოსამრეცხაოს პროექტი

კ ო ნ ს ტ რ უ ქ ც ი უ ლ ი ნ ა წ ი ლ ი

პრ. ავტორი	გ. მაკარიძე
პრ. ავტორი	გ. გარაყანიძე
კონსტრუქტორი	გ. შელია

ნახაზების ჩამონათვალი

№ რიგზე	დასახელება	ნახაზის ნომერი
1	ნახაზების ჩამონათვალი. განმარტებითი ბარათი	კ-1
2	ლენტურ-წერტილოვანი საძირკვლების გეგმა	კ-2
3	ლითონის ელემენტების სამონტაჟო გეგმა. ნიშნული 0.000	კ-3
4	რკინაბეტონის იატაკის არმირების სქემა. ნიშნული 0.000	კ-4
5	ლითონის ელემენტების სამონტაჟო გეგმა. ნიშნულები 3.640-5.750	კ-5
6	სახურავის ჰორიზონტალური კავშირების სამონტაჟო გეგმა. ნიშნულები 3.640-5.750	კ-6
7	სახურავის ლითონის გრძივების სამონტაჟო გეგმა. ნიშნულები 3.640-5.750	კ-7
8	ლითონის კედლების გრძივების განლაგების სქემა "გ" ღერძზე	კ-8
9	ლჩ1 ლითონის ჩარჩოს სამონტაჟო სქემა	კ-9
10	სვეტების ვერტიკალური კავშირები ვკ1, ვკ2, ვკ3	კ-10
11	წერტილოვანი საძირკვლები წს1, წს1-1. ლენტური საძირკველი ლს1. ანკერი ა61	კ-11
12	რკინაბეტონის წყალსაწრეტი ორმო წო1	კ-12
13	ლითონის კოჭები ლკ1, ლკ2. ლითონის ჰორიზონტალური კავშირები ჰკ1 – ჰკ8. ლითონის სახურავის გრძივი სგ1. ლითონის კედლების გრძივები კგ1, კგ2, კგ3	კ-13
14	შენობის ლითონისა და რკინაბეტონის კონსტრუქციების ჯამური მასალების ხარჯის უწყისი	კ-14

განმარტებითი ბარათი

1. პროექტის "ქ. თბილისი, ფეიქრების ქუჩა, №14 თვითმომსახურების ავტოსამრეცხაო" კონსტრუქციული ნაწილი მოიცავს მუშა ნახაზების კომპლექტს, რომელიც შესრულებულია არქიტექტურული გადაწყვეტების, სათანადო საპროექტო დავალების, შპს "არქსტილი"-ს მიერ ჩატარებული საინჟინრო-გეოლოგიური დასკვნის შედეგების, სხვა დასკვნებისა და რეკომენდაციების, აგრეთვე საქართველოში მოქმედი სათანადო ნორმატიული:

1) სნ და წ, ან 03.01-09. ბეტონისა და რკინაბეტონის კონსტრუქციები;

2) სნ და წ, ან 01.01-09. სეისმომედეგი მშენებლობა;

3) СНиП 2.01.07-85. Нагрузки и воздействия;

4) СНиП II-23-81*. Стальные конструкции.

5) СНиП II-28-73. Защита строительных конструкций от коррозии;

6) ან 01.05-08. სამშენებლო კლიმატოლოგია

და სხვა დოკუმენტების საფუძველზე.

2. არქიტექტურული პროექტის მიხედვით საპროექტო შენობა წარმოადგენს გეგმაში რომბული ფორმის ერთსართულიან შენობას, აწყობილს ლითონის სივრცულ კარკასში. ავტოსამრეცხაოს შენობის ზომები ღერძებში შეადგენს 38.5x6.4მ.

3. საპროექტო შენობა წარმოადგენს ლითონის სივრცულ კარკასს ლითონის სვეტებითა და კოჭებით. ჩარჩოების სვეტები გრძივი მიმართულებით შეკრულია ლითონის ვერტიკალური, ხოლო სახურავის ლითონის კოჭები ლითონის ჰორიზონტალური კავშირებით.

4. საქართველოს რესპუბლიკის ტერიტორიის სეისმური დარაიონებისა და საინჟინრო-გეოლოგიური პირობების გათვალისწინებით სამშენებლო მოედანი განლაგებულია 8 ბალიან ზონაში.

5. დატვირთვების შეკრება ჩატარებულია სამშენებლო ნორმებისა და წესების СНиП 2.01.07-85-ის შესაბამისად. თოვლის დატვირთვა მიღებულია 50 კგ/მ², ხოლო ქარის დატვირთვა (10 მ-ის სიმაღლეზე) – 85 კგ/მ². დატვირთვები მიღებულია "სამშენებლო კლიმატოლოგია" ან 01.05-08-ის მიხედვით.

6. შენობის კონსტრუქციული სისტემა გაანგარიშებულ იქნა დატვირთვების ძირითად და განსაკუთრებულ თანწყობაზე "СНиП 2.01.07-85*. Нагрузки и воздействия"-ს შესაბამისად. ძალვები მზიდ კონსტრუქციულ ელემენტებში სეისმური ზემოქმედების გათვალისწინებით განსაზღვრულია "Лира-Сапр 2013" კომპიუტერული საანგარიშო კომპლექსის გამოყენებით. საანგარიშო მოდელზე მოდებულია შემდეგი დატვირთვები:

დატვირთვა 1 – საკუთარი და მუდმივი;
დატვირთვა 2 – ხანგრძლივმოქმედი;
დატვირთვა 3 – ხანმოკლედმოქმედი;
დატვირთვა 4 – სეისმური X მიმართულებით;
დატვირთვა 5 – სეისმური Y მიმართულებით;
დატვირთვა 6 – სეისმური X,Y მიმართულებით (45^0);

7. საინჟინრო-გეოლოგიური დასკვნის თანახმად სამშენებლო თვისებების მიხედვით ნიადაგის ფენის (სიმძლავრე 0.5მ) ჩაუთვლელად სამშენებლო მოედანზე გამოყოფილია 3 საინჟინრო-გეოლოგიური ელემენტი (სგე):

I სგე – თიხა ნახევრადმყარი კონსისტენციის, სიმძლავრე 1.0მ (ფენა 2);
II სგე – მსხვილნატეხოვანი. კენჭი, ღორღი, ხრეში, ხვინჭა თიხნარის შემავსებლით სიმძლავრე 2.5მ (ფენა 3);
III სგე – ქვიშაქვები, გამოფიტული (ფენა 4);

8. საპროექტო შენობის საძირკვლად მიღებულია ლითონის სვეტების ქვეშ წერტილოვანი საძირკვლები, ცოკოლის კედლების ქვეშ ლენტური საძირკვლები. საძირკვლები დაფუძნებულია ფენა 3-ზე (II სგე), გრუნტის პირობითი საანგარიშო წინაღობით R_0=3.0 კგძ/სმ². საძირკვლების ბეტონის კლასი B25.

9. ლითონის კონსტრუქციების მუშა დოკუმენტაციის შესრულების სტადია "კმ".

10. საპროექტო სვეტები ლითონის მართკუთხა ლითონის მილებისაგან ГОСТ 8645-82-ის მიხედვით.

11. განივი მზიდი კოჭები შეწყვილებული შვერებისაგან ГОСТ 8240-82-ის მიხედვით.

11. გრძივი კოჭები მართკუთხა ლითონის მილებისაგან ГОСТ 8645-82-ის მიხედვით.

12. სახურავის მასალა პროფილირებული ფენილი სახურავის ლითონის გრძივებზე (მართკუთხა ლითონის მილები ГОСТ 8645-82-ის მიხედვით).

13. კედლების ნაწილობრივი შემოსვა ალუკობონდის ფილებით მოწყობილი საკედლე ლითონის გრძივებზე (მართკუთხა ლითონის მილები ГОСТ 8645-82-ის მიხედვით).

14. შენობის რკინაბეტონის კონსტრუქციებში გამოყენებულია არმატურის ღეროები:

A-III კლასის 25Г2С ან 35ГС მარკის;
A-I კლასის, ВСт3пс2 მარკის.

15. არმატურების გადაღუნვა მოხდეს ცივ მდგომარეობაში. არმატურის ღეროების შეერთება მათი გადაკვეთის ადგილებზე შესრულდეს მავთულებით.

16. საყალიბო, არმატურისა და ბეტონის სამუშაოები და მათი შესრულების ხარისხის კონტროლი განხორციელდეს СНиП 3.03.01-87-ის შესაბამისად.

17. ლითონის კონსტრუქციების მასალად მიღებულია С245 მარკის ფოლადი (ВСт3пс6, Ст3пс ГОСТ 2772-88*, ГОСТ 380-94-ის მიხედვით).

18. შედუღება ნახევრადავტომატური ნახშირჟანგბადის გაზის გარემოში ГОСТ 9467-75*-ის მიხედვით. ფოლადის კონსტრუქციების შესადუღებლად გამოყენებულია ელექტროდები ГОСТ 9467-75*-ის მიხედვით, შესადუღებელი მავთული ГОСТ 2246-70*-ის მიხედვით, ფლუსი ГОСТ 9087-81*-ის მიხედვით, ნახშირჟანგბადის გაზი ГОСТ 8050-85-ის მიხედვით.

19. სამონტაჟო შედუღება Э-42А ტიპის ელექტროდით ГОСТ 9467-75*-ის მიხედვით.

20. ლითონის კონსტრუქციების დაცვა კოროზიისაგან გათვალისწინებულია ПФ0244 მარკის "გრუნტოვკით" ერთჯერადი დაფარვით და ორჯერადი შეღებვით ПФ115 ემალის საღებავებით.

21. ლითონის კონსტრუქციების დამზადება და მიღება განხორციელდეს СНиП III-18-75-ის მოთხოვნების შესაბამისად.

22. ქვაბულის მიღება ინჟინერ-გეოლოგის მიერ აუცილებელია.

				ქ. თბილისი, ფეიქრების ქუჩა, №14 თვითმომსახურების ავტოსამრეცხაოს პროექტი			
				კონსტრუქციული ნაწილი	სტადია	ფურცელი	ფურცლები
პრ. ავტორი	გ. მაკარიძე			ნახაზების ჩამონათვალი. განმარტებითი ბარათი	მპ	კ-1	14
არქიტექტორი	გ. გარაყანიძე						
კონსტრუქტორი	გ. შელია						

ლენტურ-წერტილოვანი საძირკვლების გეგმა
მ1:100

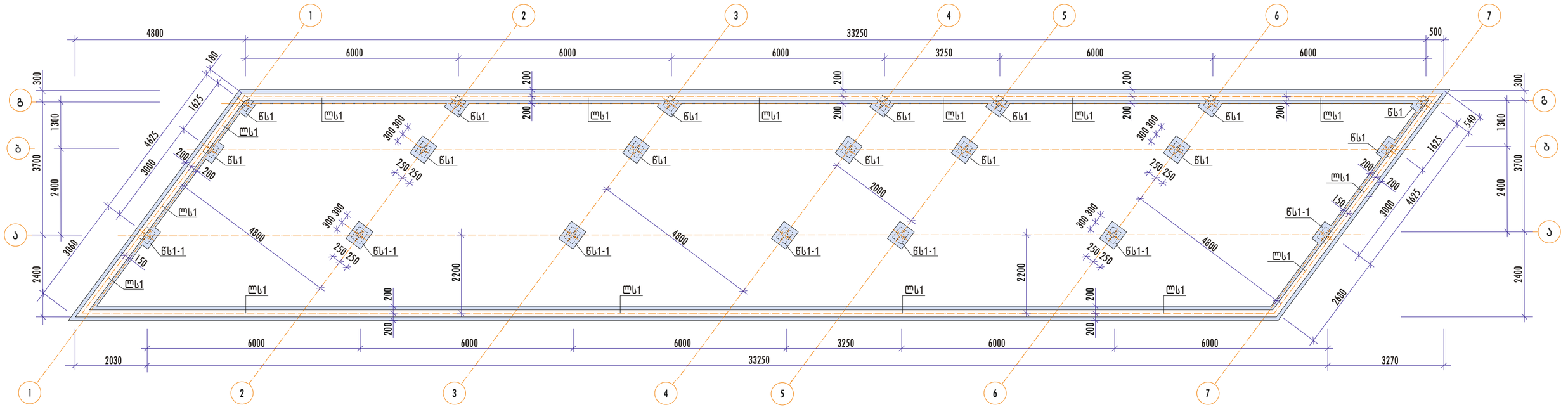

რკინაბეტონის საძირკვლების სპეციფიკაცია

ფორმ.	პოზ.	აღნიშვნა	დასახელება	რაოდ.	შენიშვნა
			წერტილოვანი საძირკველი		
A3		ფურც.კ-11	ნს1	14	
A3		კ-11	ნს1-1	7	
			ლენტური საძირკველი		
A3		ფურც.კ-11	ლს1		82.4 მ
			ანკერი		
A3		ფურც.კ-11	ან1	84	

				ქ. თბილისი, ფეიქრების ქუჩა, №14 თვითმომსახურების ავტოსამრეცხაოს პროექტი			
				კონსტრუქციული ნაწილი	სტადია	ფურცელი	ფურცლები
პრ. ავტორი	გ. მაკარიძე			ლენტურ-წერტილოვანი საძირკვლების გეგმა	მპ	კ-2	14
არქიტექტორი	გ. გარაჯანიძე						
კონსტრუქტორი	გ. შელია						

ლითონის ელემენტების სამონტაჟო გეგმა
ნიშნული 0.000
მ1:100

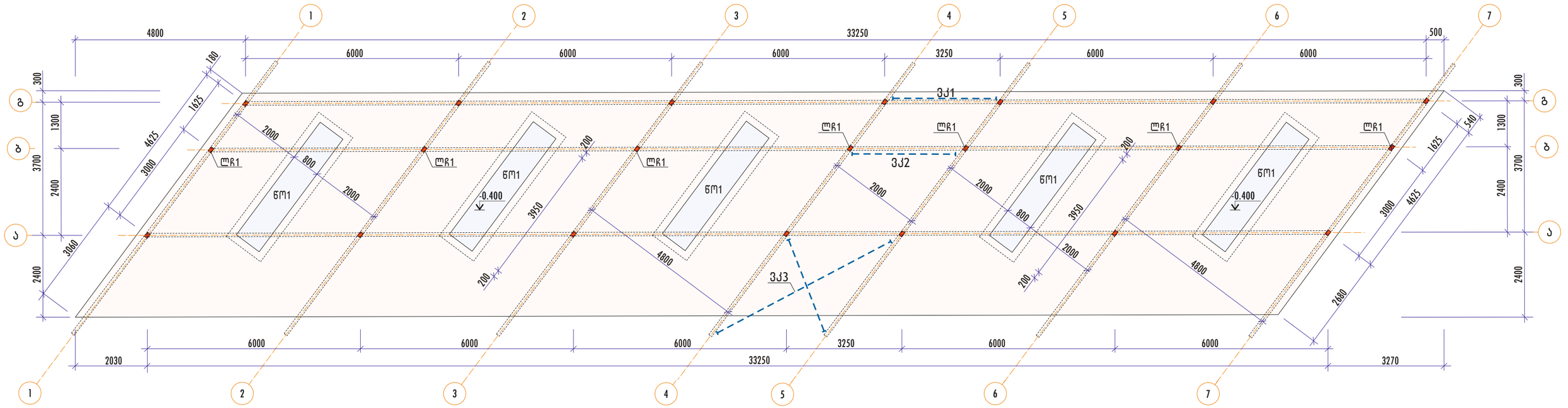

ლითონის ელემენტების სპეციფიკაცია

ფორმ.	აღნიშვნა	დასახელება	რაოდ.	შენიშვნა
		ლითონის ჩარჩო		
A3	ფურც.კ-9	ლრ1	7	
		წყალსაწრეტი ორმო		
A3	ფურც.კ-12	წრ1	5	

				ქ. თბილისი, ფეიქრების ქუჩა, №14 თვითმომსახურების ავტოსამრეცხაოს პროექტი
				კონსტრუქციული ნაწილი / სტადია / ფურცელი / ფურცლები: მპ / კ-3 / 14
პრ. ავტორი	გ. მაკარიძე			ლითონის ელემენტების სამონტაჟო გეგმა ნიშნული 0.000
არქიტექტორი	გ. გარაყანიძე			
კონსტრუქტორი	გ. შელია			

რკინაბეტონის იატაკის არმირების სქემა.
ნიშნული 0.000
მ1:100

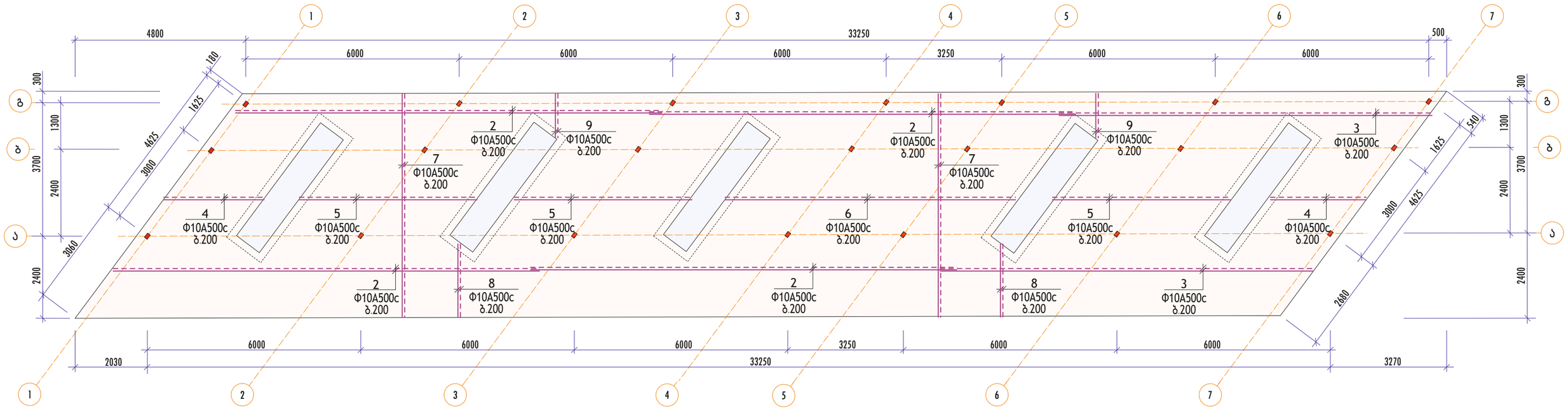

იატაკი-1-ის ჭრილი
მ 1:20

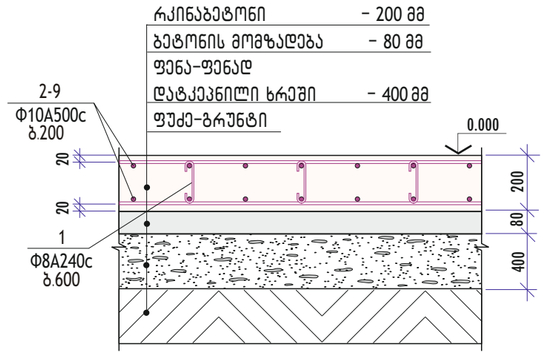

იატაკი-1-ის სპეციფიკაცია

ფორმ	პოზ.	დასახელება	რაოდ.	შენიშვნა
		რკინაბეტონის იატაკი-1		1 ც.
		დეტალები		
		Φ8A240c, ГОСТ 5781-82*		
ნბ	1	L=300	1300	0.12 კგ
		Φ10A500c, ГОСТ 52544-06		
ნბ	2	L=12000	40	7.40 კგ
ნბ	3	L=10500	20	6.48 კგ
ნბ	4	L=2700	82	1.67 კგ
ნბ	5	L=5000	123	3.09 კგ
ნბ	6	L=8200	41	5.06 კგ
ნბ	7	L=6300	316	3.89 კგ
ნბ	8	L=2250	50	1.39 კგ
ნბ	9	L=1300	50	0.80 კგ
		მასალები		
		ბეტონი B7.5 კლასის		15.68 მ³
		ბეტონი B25 კლასის		39.21 მ³

იატაკი-1-ის მასალების ხარჯის უწყისი

ელემენტის მარკა	რაოდენობა	არმატურის ნაკეთობები, კგ				საერთო ხარჯი	ბეტონი B7.5 კლ., მ³	ბეტონი B25 კლ., მ³
		არმატურის კლასი						
		A240c		A500c				
		ГОСТ 5781-82*		ГОСТ 52544-06				
		Φ8	სულ	Φ10	სულ			
იატაკი-1	1	156.00	156.00	2487.07	2487.07	2643.07	15.68	39.21

დეტალების უწყისი

პოზ.	ესკიზი
1	60 — 180 — 60

				ქ. თბილისი, ფეიქრების ქუჩა, №14 თვითმომსახურების ავტოსამრეცხაოს პროექტი
				კონსტრუქციული ნაწილი / სტადია: მპ / ფურცელი: კ-4 / ფურცლები: 14
პრ. ავტორი	გ. მაკარიძე			რკინაბეტონის იატაკის არმირების სქემა. ნიშნული 0.000
არქიტექტორი	გ. გარაყანიძე			
კონსტრუქტორი	გ. შელია			

ლითონის ელემენტების სამონტაჟო გეგმა
ნიშნულები 3.640-5.750
მ1:100

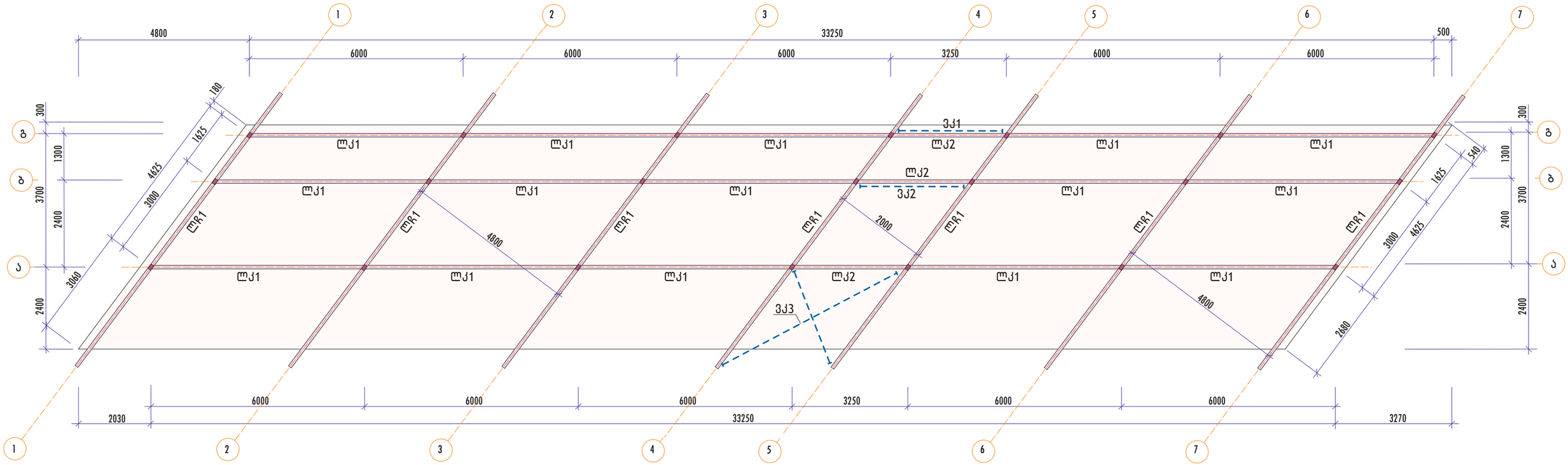

ლითონის ელემენტების სპეციფიკაცია

ფორმ.	აღნიშვნა	დასახელება	რაოდ.	შენიშვნა
		ლითონის ჩარჩო		
A3	ფურც.კ-9	ლრ1	7	
A3		ლითონის კოჭი		
A3	ფურც.კ-13	ლკ1	15	
A3	კ-13	ლკ2	3	
		სვეტების ვერტ. კავშირი		
A3	ფურც.კ-10	3კ1	1	
A3	კ-10	3კ2	1	
A3	კ-10	3კ3	1	

				ქ. თბილისი, ფეიქრების ქუჩა, №14 თვითმომსახურების ავტოსამრეცხაოს პროექტი			
				კონსტრუქციული ნაწილი	სტადია	ფურცელი	ფურცლები
პრ. ავტორი	გ. მაკარიძე			ლითონის ელემენტების სამონტაჟო გეგმა. ნიშნულები 3.640-5.750	მპ	კ-5	14
არქიტექტორი	გ. გარაყანიძე						
კონსტრუქტორი	გ. შელია						

სახურავის პორიზონტალური კავშირების სამონტაჟო გეგმა
ნიშნულები 3.640-5.750
მ1:100

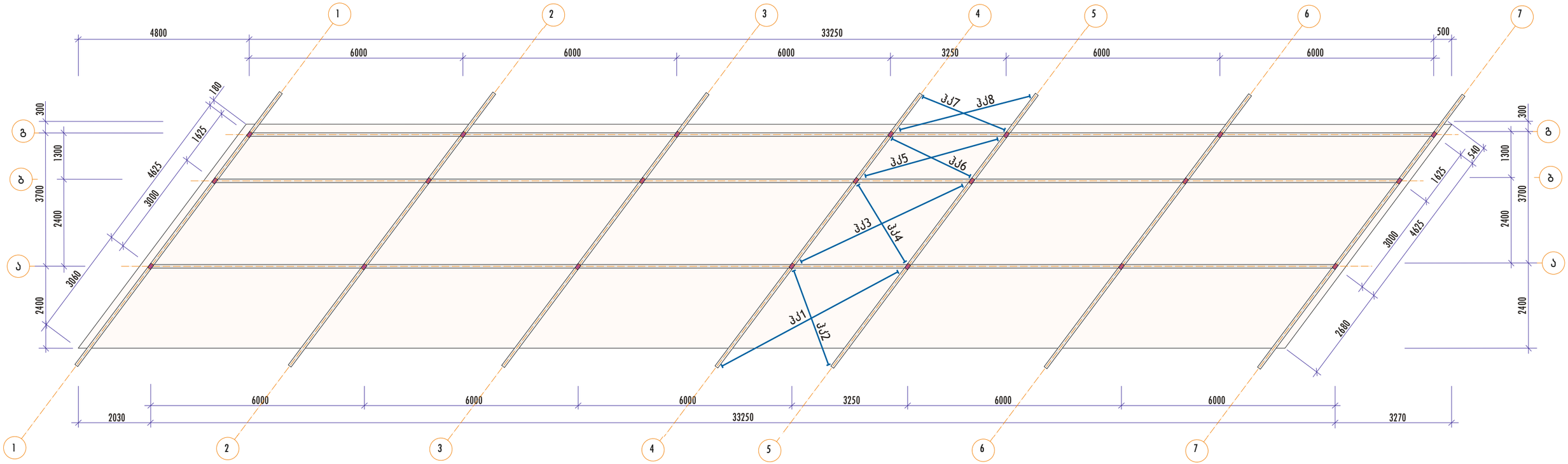

ლითონის ელემენტების სპეციფიკაცია

ფორმ.	აღნიშვნა	დასახელება	რაოდ.	შენიშვნა
		პორიზონტ. კავშირი		
A3	ფურმ.კ-13	ჰკ1	1	
A3	კ-13	ჰკ2	1	
A3	კ-13	ჰკ3	1	
A3	კ-13	ჰკ4	1	
A3	კ-13	ჰკ5	1	
A3	კ-13	ჰკ6	1	
A3	კ-13	ჰკ7	1	
A3	კ-13	ჰკ8	1	

				ქ. თბილისი, ფეიქრების ქუჩა, № 14 თვითმომსახურების ავტოსამრეცხაოს პროექტი			
				კონსტრუქციული ნაწილი	სტადია	ფურცელი	ფურცლები
პრ. ავტორი	გ. მაკარიძე			სახურავის პორიზონტალური კავშირების სამონტაჟო გეგმა. ნიშნულები 3.640-5.750	მპ	კ-6	14
არქიტექტორი	გ. გარაჯანიძე						
კონსტრუქტორი	გ. შელია						

სახურავის ლითონის გრძივების სამონტაჟო გეგმა
ნიშნულები 3.640-5.750
მ1:100

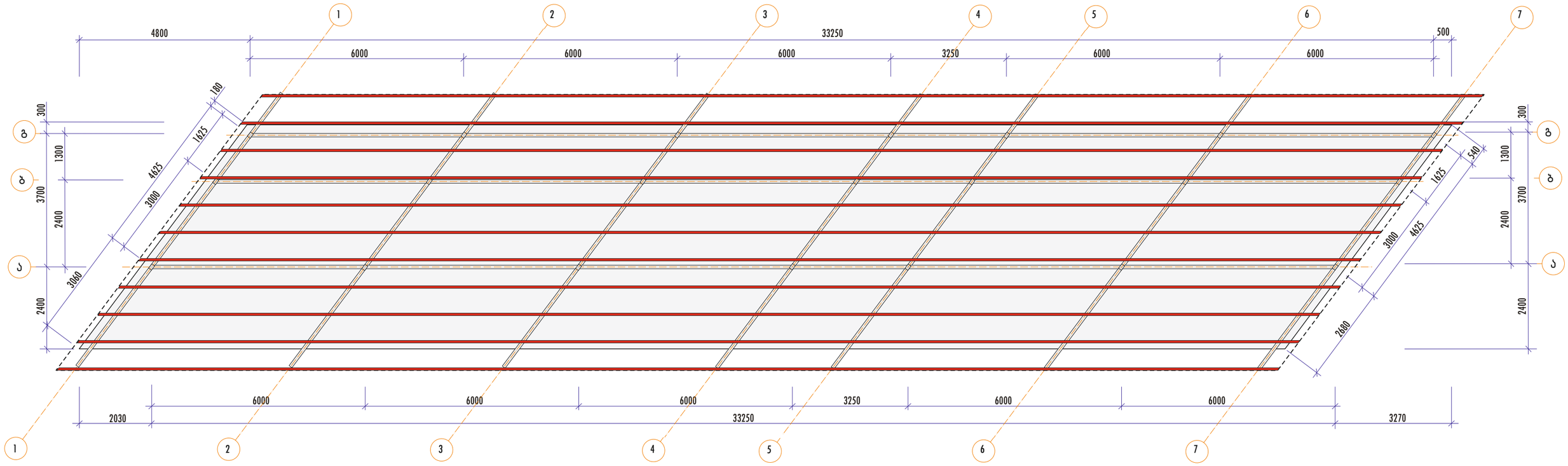

სახურავის ლითონის გრძივების სპეციფიკაცია

ფორმ.	აღნიშვნა	დასახელება	რაოდ.	შენიშვნა
		სახურავის გრძივი		
A3	ფურც.კ-13	სგ1	11	34300

				ქ. თბილისი, ფეიქრების ქუჩა, №14 თვითმომსახურების ავტოსამრეცხაოს პროექტი			
				კონსტრუქციული ნაწილი	სტადია	ფურცელი	ფურცლები
პრ. ავტორი	გ. მაკარიძე			სახურავის ლითონის გრძივების სამონტაჟო გეგმა. ნიშნულები 3.640-5.750	მპ	კ-7	14
არქიტექტორი	გ. გარაყანიძე						
კონსტრუქტორი	გ. შელია						

ლითონის კედლების გრძივების განლაგების სქემა "გ" ღერძზე
მ1:100

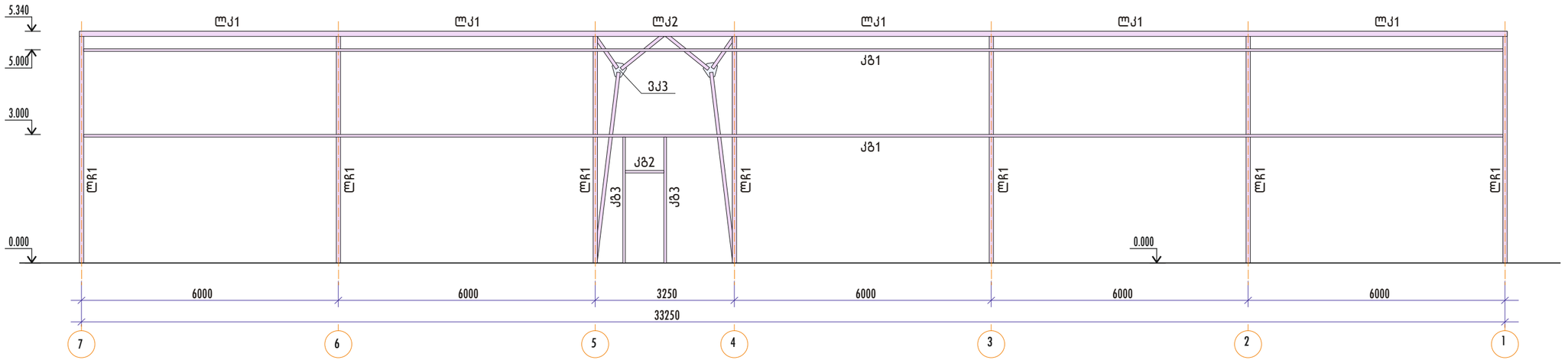

კედლების ლითონის გრძივების სპეციფიკაცია

ფორმ.	აღნიშვნა	დასახელება	რაოდ.	შენიშვნა
		კედლების გრძივი		
A3	ფურც.კ-13	კგ1	2	33200
A3	კ-13	კგ2	1	900
A3	კ-13	კგ3	2	3000

				ქ. თბილისი, ფეიქრების ჭუჩა, № 14 თვითმომსახურების ავტოსამრეცხაოს პროექტი
				კონსტრუქციული ნაწილი / სტადია: მპ / ფურცელი: კ-8 / ფურცლები: 14
პრ. ავტორი	გ. მაკარიძე			ლითონის კედლების გრძივების განლაგების სქემა "გ" ღერძზე
არქიტექტორი	გ. გარაჟანიძე			
კონსტრუქტორი	გ. შელია			

ლჩ1 ლითონის ჩარჩოს სამონტაჟო სქემა
მ1:100

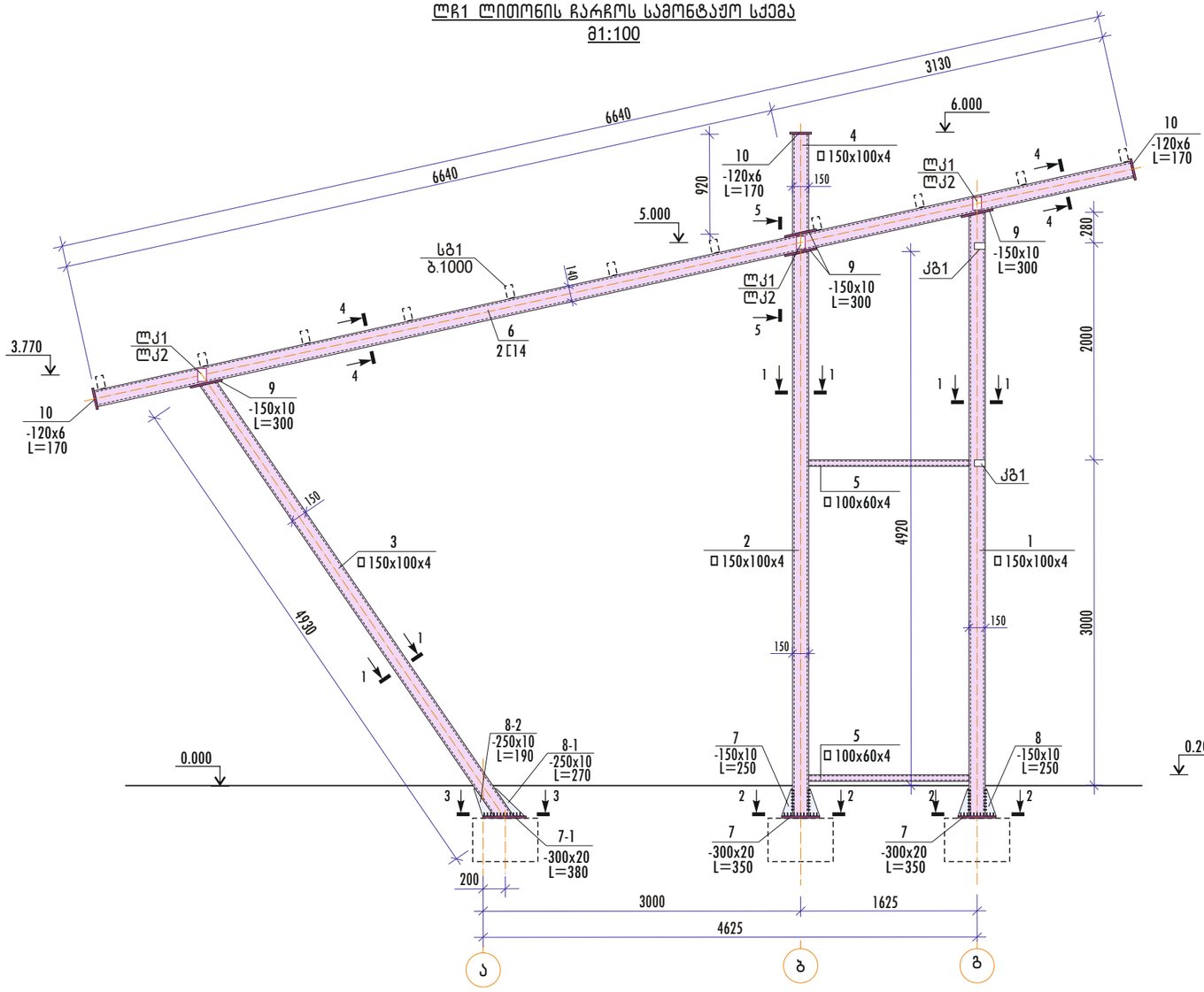

1 - 1
მ1:10

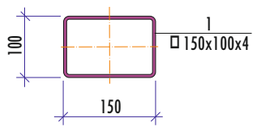

2 - 2
მ1:10

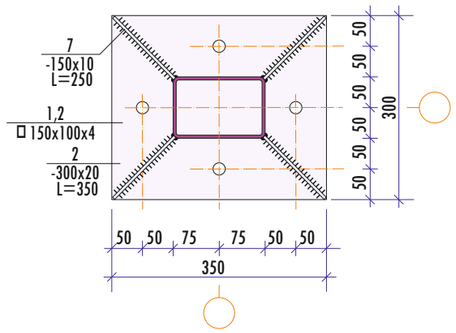

3 - 3
მ1:10

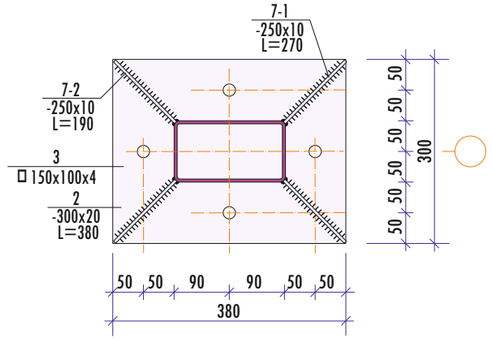

5 - 5
მ1:10

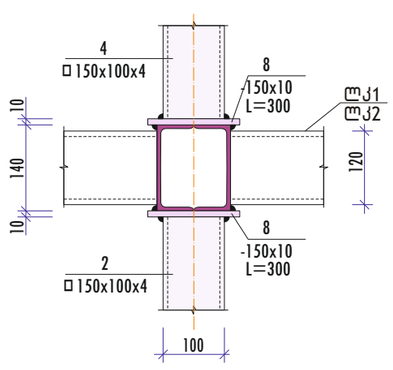

4 - 4
მ1:10

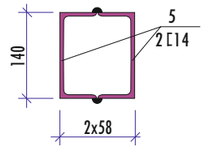

ლჩ1 ლითონის ჩარჩოს სპეციფიკაცია

ფორმ.	პოზ.	დასახელება	რაოდ.	შენიშვნა
		ლითონის ჩარჩო ლჩ1		7 ს.
		დეტალები		
		მილი მართკუთხა, ГОСТ 8640-82		
ნბ	1	□150x100x4, L=5580	1	84.26 კბ
ნბ	2	□150x100x4, L=5220	1	78.82 კბ
ნბ	3	□150x100x4, L=4930	1	74.44 კბ
ნბ	4	□150x100x4, L=920	1	13.89 კბ
		მილი მართკუთხა, ГОСТ 8640-82		
ნბ	5	□100x60x4, L=1475	2	13.88 კბ
		შველერი, ГОСТ 8240-82		
ნბ	6	[14, L=9770	2	120.17 კბ
		ფურცლ. ფოლადი, ГОСТ 103-76*		
ნბ	7	-300x20, L=350	2	16.49 კბ
ნბ	7-1	-300x20, L=400	1	18.84 კბ
ჟფ	8	-150x10, L=250	8	2.94 კბ
ჟფ	8-1	-250x10, L=270	2	5.30 კბ
ჟფ	8-2	-250x10, L=190	2	3.73 კბ
ნბ	9	-150x10, L=300	4	3.53 კბ
ნბ	10	-120x6, L=170	3	0.96 კბ

ლჩ1 ლითონის ჩარჩოს ფოლადის ხარჯის უწყისი

ელემენტის მარკა	რაოდენობა	ნაგლინი, კგ								
		შველერი		მილი		ფურცლ. ფოლადი				სულ
				მართკუთხა		მარკა C245				
		ГОСТ 8240-82		ГОСТ 8640-82		ГОСТ 103-76*				
		[14	ჯამი	□80x5	ჯამი	δ=20 მმ	δ=10 მმ	δ=6 მმ	ჯამი	
ლჩ1	7	240.37	240.37	251.41	251.41	51.82	58.54	2.88	113.24	605.02

შენიშვნები

1. მოც. ფურცელი განიხილება ფურც. კ-2-კ-7-თან ერთად.

				ქ. თბილისი, ფეიქრების ქუჩა, № 14 თვითმომსახურების ავტოსამრეცხაოს პროექტი
				კონსტრუქციული ნაწილი
პრ. ავტორი	გ. მაკარიძე			ლჩ1 ლითონის ჩარჩოს სამონტაჟო სქემა
არქიტექტორი	გ. გარაჟანიძე			
კონსტრუქტორი	გ. შელია			

სტადია	ფურცელი	ფურცლები
მპ	კ-9	14

ვკ1 ლითონის ვერტიკალური კავშირის სამონტაჟო სქემა
მ1:100

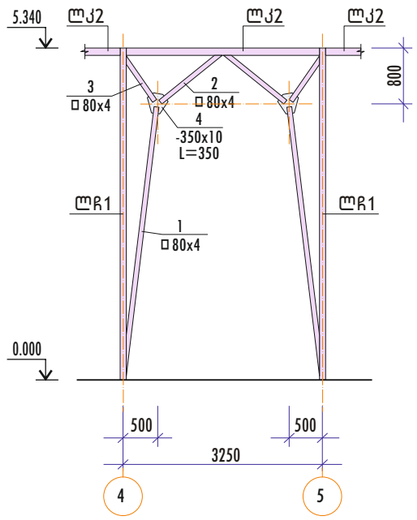

ვკ2 ლითონის ვერტიკალური კავშირის სამონტაჟო სქემა
მ1:100

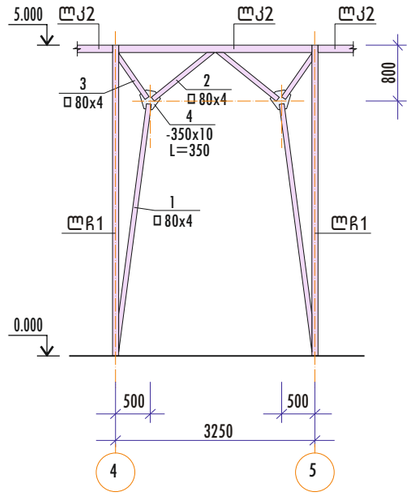

ვკ3 ლითონის ვერტიკალური კავშირის სამონტაჟო სქემა
მ1:100

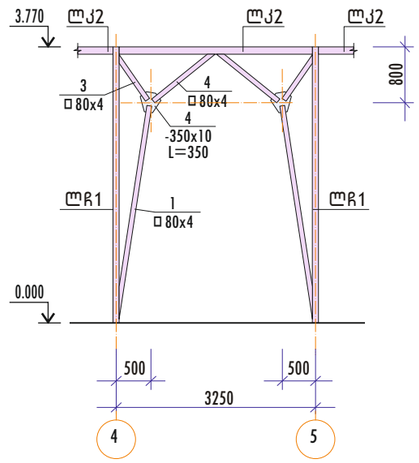

ვკ1-ვკ3 ვერტიკალური კავშირების სპეციფიკაცია

ფორმ.	პოზ.	დასახელება	რაოდ.	შენიშვნა
		სვეტების ვერტ. კავშირი ვკ1		1 ც.
		დეტალები		
		მილი კვადრატული		
		□80x4, ГОСТ 8639-82		
ნბ	1	L=4400	2	41.40 კგ
ნბ	2	L=1260	2	11.86 კგ
ნბ	3	L=870	2	8.19 კგ
		ფურცლ. ფოლადი, ГОСТ 103-76*		
მფ	4	-360x10, L=360	2	10.17 კგ
		სვეტების ვერტ. კავშირი ვკ2		1 ც.
		დეტალები		
		მილი კვადრატული		
		□80x4, ГОСТ 8639-82		
ნბ	1	L=4100	2	38.58 კგ
ნბ	2	L=1260	2	11.86 კგ
ნბ	3	L=870	2	8.19 კგ
		ფურცლ. ფოლადი, ГОСТ 103-76*		
მფ	4	-360x10, L=360	2	10.17 კგ
		სვეტების ვერტ. კავშირი ვკ3		1 ც.
		დეტალები		
		მილი კვადრატული		
		□80x4, ГОСТ 8639-82		
ნბ	1	L=3580	2	33.69 კგ
ნბ	2	L=1260	2	11.86 კგ
ნბ	3	L=870	2	8.19 კგ
		ფურცლ. ფოლადი, ГОСТ 103-76*		
მფ	4	-360x10, L=360	2	10.17 კგ

ვკ1, ვკ2, ვკ3 სვეტების ვერტიკალური კავშირების ფოლადის ხარჯის უწყისი

ელემენტის მარკა	რაოდენობა	ნაგლინი				ჯამი
		მილი		ფურცლ. ფოლადი		
		კვადრატული		მარკა C245		
		ГОСТ 8639-82		ГОСТ 103-76*		
		□80x4	სულ	δ=10 მმ	სულ	
ვკ1	1	122.90	122.90	20.34	20.34	143.24
ვკ2	1	117.26	117.26	20.34	20.34	137.60
ვკ3	1	107.48	107.48	20.34	20.34	127.82

შენიშვნები

1. მოც. ფურცელი გაინიხილება ფურც. კ-2-კ-7-თან ერთად.

				ქ. თბილისი, ფეიქრების ქუჩა, №14 თვითმომსახურების ავტოსამრეცხაოს პროექტი			
				კონსტრუქციული ნაწილი	სტადია	ფურცელი	ფურცლები
პრ. ავტორი	გ. მაკარიძე			სვეტების ვერტიკალური კავშირები ვკ1, ვკ2, ვკ3	მპ	კ-10	14
არქიტექტორი	გ. გარაყანიძე						
კონსტრუქტორი	გ. შელია						

წერტილოვანი საძირკველი წს1
მ 1:50

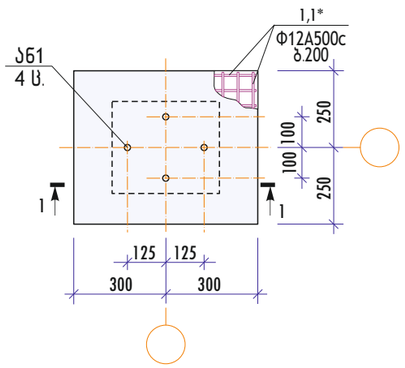

წერტილოვანი საძირკველი წს1-1
მ 1:50

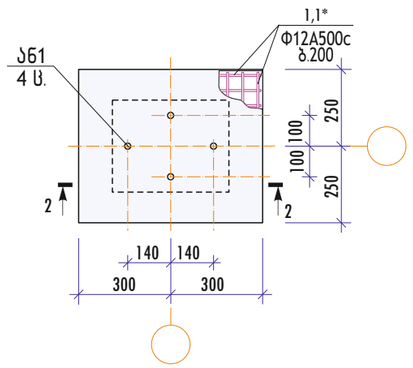

ლენტური საძირკველი ლს1
(ჭრილი)
მ1:25

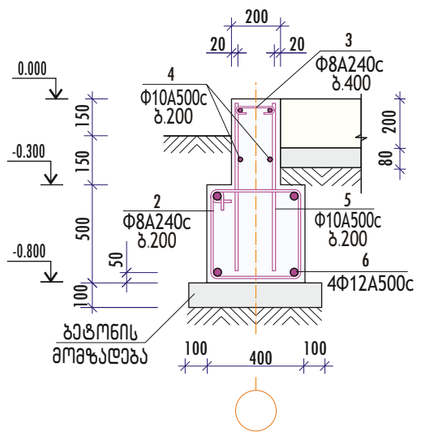

1 - 1
მ1:50

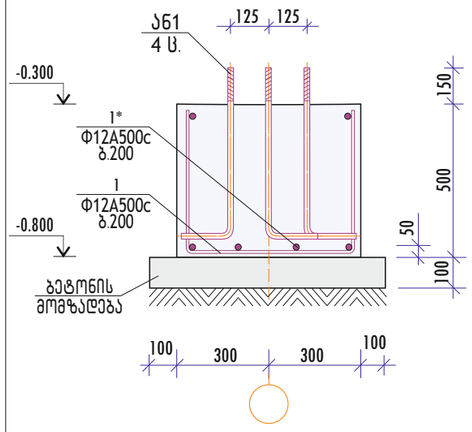

2 - 2
მ1:50

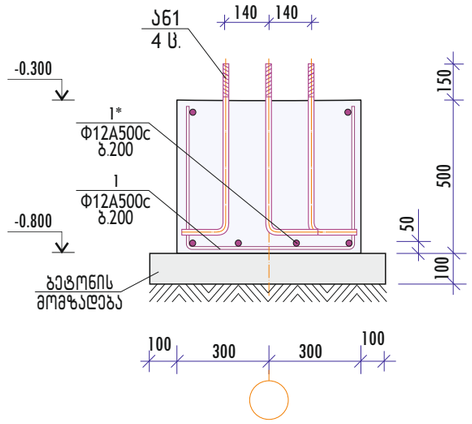

ანკერი ა61
მ 1:25

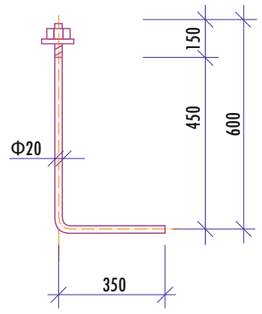

წს1, წს1-1 წერტილოვანი და ლს1 ლენტური საძირკვლებისა და ა61 ანკერის სპეციფიკაცია

ფორმ	პოზ.	დასახელება	რაოდ.	შენიშვნა
		წერტ. საძირკველი წს1		14 ც.
		დეტალები		
		Φ12A500c, ГОСТ 52544-06		
მფ	1	L=1460	4	1.30 კგ
მფ	1*	L=1360	4	1.21 კგ
		მასალები		
		ბეტონი B7.5 კლასის		0.06 მ³
		ბეტონი B25 კლასის		0.15 მ³
		წერტ. საძირკველი წს1-1		14 ც.
		დეტალები		
		Φ12A500c, ГОСТ 52544-06		
მფ	1	L=1460	4	1.30 კგ
მფ	1*	L=1360	4	1.21 კგ
		მასალები		
		ბეტონი B7.5 კლასის		0.06 მ³
		ბეტონი B25 კლასის		0.15 მ³
		ლენტ. საძირკველი ლს1		82.4 მ
		დეტალები		
		Φ8A-I, ГОСТ 5781-82		
მფ	2	L=1600	5	0.63 კგ
მფ	3	L=360	4	0.14 კგ
		Φ10A240c, ГОСТ 5781-82*		
ნგ	4	L=1000	4	0.62 კგ
ნგ	5	L=700	10	0.43 კგ
		Φ12A500c, ГОСТ52544-06		
ნგ	6	L=1000	4	0.89 კგ
		მასალები		
		ბეტონი B7.5 კლასის		0.06 მ³
		ბეტონი B25 კლასის		0.26 მ³
		ანკერი ა61		84 ც.
		დეტალები		
		Φ20A240c, ГОСТ 5781-82*		
მფ	1	L=950	1	2.35 კგ

წს1, წს1-1 წერტილოვანი და ლს1 ლენტური საძირკვლებისა და ა61 ანკერის მასალების ხარჯის უწყისი

ელემენტის მარკა	რაოდენობა	არმატურის ნაკეთობები, კგ						საერთო ხარჯი	ბეტონი B7.5 კლ., მ³	ბეტონი B25 კლ., მ³
		არმატურის კლასი								
		A240c			A500c					
		ГОСТ 5781-82*			ГОСТ 52544-06					
		Φ8	Φ20	სულ	Φ10	Φ12	სულ			
წს1	21	-	-	-	-	10.04	10.04	10.04	0.06	0.15
წს1-1	7	-	-	-	-	10.04	10.04	10.04	0.06	0.15
ლს1	82.4	3.71	-	3.71	6.78	3.56	10.34	14.05	0.06	0.26
ა61	84	-	2.35	2.35	-	-	-	2.35	-	-

დეტალების უწყისი

პოზ.	ესკიზი
2,2*	450 L 450
4	350 450 800
5	100 160 100

შენიშვნები

1. მოც. ფურცელი გაინიხილება ფურც. კ-2-თან ერთად.

				ქ. თბილისი, ფეიქრების ჭუჩა, №14 თვითმომსახურების ავტოსამრეცხაოს პროექტი
				კონსტრუქციული ნაწილი | სტადია: მპ | ფურცელი: კ-11 | ფურცლები: 14
პრ. ავტორი	გ. მაკარიძე			წერტილოვანი საძირკვლები წს1, წს1-1. ლენტური საძირკველი ლს1. ანკერი ა61
არქიტექტორი	გ. გარაყანიძე			
კონსტრუქტორი	გ. შელია			

წმ1 რკინაბეტონის წყალსაწრეტი ორმოს გეგმა
ნიშნული 0.000
მ1:50

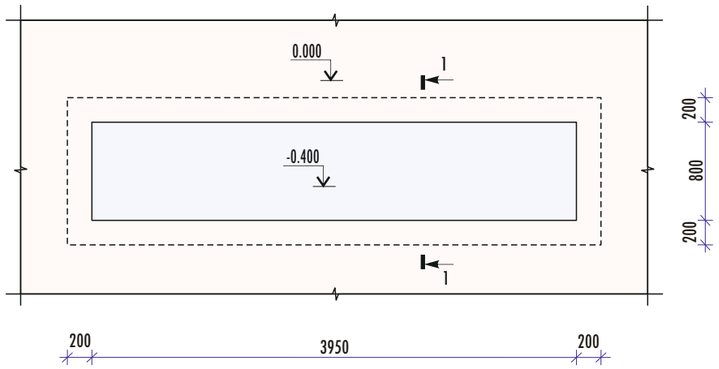

დეტალების უწყისი

პოზ	ესკიზი
1	60 160 60
5	160 400

წმ1 რკინაბეტონის წყალსაწრეტი ორმოს სპეციფიკაცია

ფორმ.	პოზ.	დასახელება	რაოდ.	შენიშვნა
		წყალსაწრეტი ორმო წმ1		5 ც.
		დეტალები		
		Ф8А240с, ГОСТ 5781-82*		
ვფ	1	L=380	70	0.11 კგ
		Ф10А500с, ГОСТ 52544-06		
ნბ	2	L=1160	48	0.72 კგ
ნბ	3	L=4310	14	2.66 კგ
ნბ	4	L=560	106	0.35 კგ
ვფ	5	L=960	106	0.59 კგ
		მასალები		
		ბეტონი B7.5 კლასის		0.64 მ³
		ბეტონი B25 კლასის		1.87 მ³

ჭრილი 1 - 1
მ 1:25

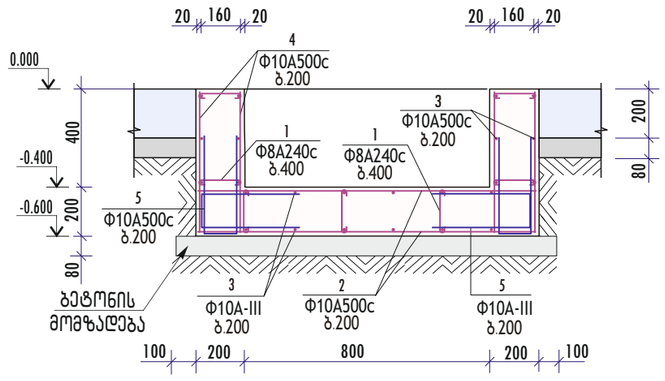

წმ1 რკინაბეტონის წყალსაწრეტი ორმოს მასალების ხარჯის უწყისი

ელემენტის მარკა	რაოდენობა	არმატურის ნაკეთობები, კგ				ჯამი	ბეტონი B7.5 კლასის, მ³	ბეტონი B25 კლასის, მ³
		არმატურის კლასი						
		A240c		A500c				
		ГОСТ 5781-82*		ГОСТ 52544-06				
		Ф8	სულ	Ф10	სულ			
ორმო	5	7.70	7.70	171.44	171.44	179.14	0.64	1.87

				ქ. თბილისი, ფეიქრების ქუჩა, №14 თვითმომსახურების ავტოსამრეცხაოს პროექტი		
				კონსტრუქციული ნაწილი	სტადია	ფურცელი	ფურცლები
პრ. ავტორი	გ. მაკარიძე			რკინაბეტონის წყალსაწრეტი ორმო წმ1	მპ	კ-12	14
არქიტექტორი	გ. გარაყანიძე						
კონსტრუქტორი	გ. შელია						

ლითონის კოჭები ლკ1, ლკ2
მ1:50

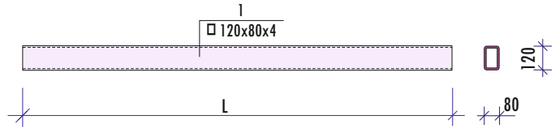

სახურავის ლითონის პორიზონტალური კავშირები პკ1 – პკ8
მ 1:50

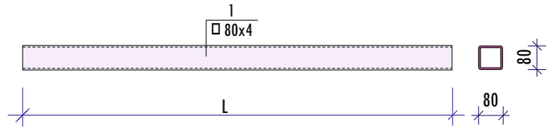

ლითონის სახურავის გრძივი სბ1
მ 1:50

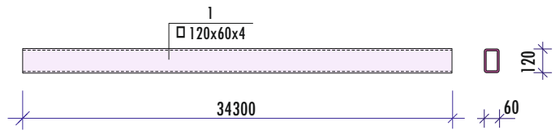

ლითონის კედლების გრძივები კბ1, კბ2, კბ3
მ 1:50

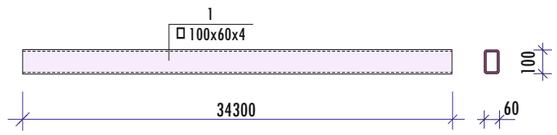

დასახელება	L, მმ
ლითონის კოჭი ლკ1	5800
ლკ2	3150
პორ. კავშირი პკ1	6070
პკ2	3050
პკ3	5600
პკ4	2870
პკ5	4430
პკ6	2680
პკ7	4260
პკ8	2660
კედლის გრძივი კბ1	33200
კბ2	900
კბ3	3000

სბ1 სახურავის გრძივისა და კბ1, კბ2, კბ3 კედლების გრძივების სპეციფიკაცია

ფორმ.	პოზ.	დასახელება	რაოდ.	შენიშვნა
		ლით. სახურავის გრძივი სბ1		11 ც.
		მილი მართკუთხა		
		□120x60x4, ГОСТ 8645-82		
ნბ	1	L=3400	1	367.01 კბ
		კედლის გრძივი კბ1		2 ც.
		მილი მართკუთხა		
		□100x60x4, ГОСТ 8645-82		
ნბ	1	L=33200	1	312.41 კბ
		კედლის გრძივი კბ2		1 ც.
		მილი მართკუთხა		
		□100x60x4, ГОСТ 8645-82		
ნბ	1	L=900	1	8.47 კბ
		კედლის გრძივი კბ3		2 ც.
		მილი მართკუთხა		
		□100x60x4, ГОСТ 8645-82		
ნბ	1	L=3000	1	28.23 კბ

ლკ1, ლკ2 ლითონის კოჭებისა და პკ1 – პკ8 პორიზონტალური კავშირების სპეციფიკაცია

ფორმ.	პოზ.	დასახელება	რაოდ.	შენიშვნა
		ლითონის კოჭი ლკ1		15 ც.
		დეტალები		
		მილი მართკუთხა		
		□120x80x4, ГОСТ 8645-82		
ნბ	1	L=5800	1	69.02 კბ
		ლითონის კოჭი ლკ2		3 ც.
		დეტალები		
		მილი მართკუთხა		
		□120x80x4, ГОСТ 8645-82		
ნბ	1	L=3150	1	37.49 კბ
		ლითონის პორ. კავშირი პკ1		1 ც.
		დეტალები		
		მილი კვადრატული		
		□80x4, ГОСТ 8639-82		
ნბ	1	L=6070	1	57.12 კბ
		ლითონის პორ. კავშირი პკ2		1 ც.
		დეტალები		
		მილი კვადრატული		
		□80x4, ГОСТ 8639-82		
ნბ	1	L=3050	1	28.70 კბ
		ლითონის პორ. კავშირი პკ3		1 ც.
		დეტალები		
		მილი კვადრატული		
		□80x4, ГОСТ 8639-82		
ნბ	1	L=5600	1	52.70 კბ
		ლითონის პორ. კავშირი პკ4		1 ც.
		დეტალები		
		მილი კვადრატული		
		□80x4, ГОСТ 8639-82		
ნბ	1	L=2870	1	27.01 კბ
		ლითონის პორ. კავშირი პკ5		1 ც.
		დეტალები		
		მილი კვადრატული		
		□80x4, ГОСТ 8639-82		
ნბ	1	L=4430	1	41.69 კბ
		ლითონის პორ. კავშირი პკ6		1 ც.
		დეტალები		
		მილი კვადრატული		
		□80x4, ГОСТ 8639-82		
ნბ	1	L=2680	1	25.22 კბ
		ლითონის პორ. კავშირი პკ7		1 ც.
		დეტალები		
		მილი კვადრატული		
		□80x4, ГОСТ 8639-82		
ნბ	1	L=4260	1	40.09 კბ
		ლითონის პორ. კავშირი პკ8		1 ც.
		დეტალები		
		მილი კვადრატული		
		□80x4, ГОСТ 8639-82		
ნბ	1	L=2660	1	25.03 კბ

ლკ1, ლკ2 ლითონის კოჭების, პკ1 – პკ8 პორიზონტ. კავშირების, კბ1, კბ2, კბ3 კედლების გრძივებისა და სბ1 სახურავის გრძივის ფოლადის ხარჯის უწყისი

ელემენტის მარკა	რაოდენობა	ნაგლინი, კბ						
		მილი კვადრატული ГОСТ 8639-82		მილი მართკუთხა ГОСТ 8645-82				სულ
		□80x5	ჯამი	□120x80x4	□120x60x4	□100x60x4	ჯამი	
ლკ1	15	-	-	69.02	-	-	69.02	69.02
ლკ2	3	-	-	37.49	-	-	37.49	37.49
პკ1	1	-	-	-	57.12	-	57.12	57.12
პკ2	1	-	-	-	28.70	-	28.70	28.70
პკ3	1	-	-	-	52.70	-	52.70	52.70
პკ4	1	-	-	-	27.01	-	27.01	27.01
პკ5	1	-	-	-	41.69	-	41.69	41.69
პკ6	1	-	-	-	25.22	-	25.22	25.22
პკ7	1	-	-	-	40.09	-	40.09	40.09
პკ8	1	-	-	-	25.03	-	25.03	25.03
სბ1	11	367.01	367.01	-	-	-	-	367.01
კბ1	2	-	-	-	-	312.41	312.41	312.41
კბ2	1	-	-	-	-	8.47	8.47	8.47
კბ3	2	-	-	-	-	28.23	28.23	28.23

შენიშვნები

1. მოც. ფურცელი გაინიხილება ფურც. კ-5-კ-8-თან ერთად.

				ქ. თბილისი, ფეიქრების ქუჩა, №14 თვითმომსახურების ავტოსამრეცხაოს პროექტი
				კონსტრუქციული ნაწილი
პრ. ავტორი	გ. მაკარიძე			ლითონის კოჭები ლკ1, ლკ2. ლითონის პორიზონტალური კავშირები პკ1 – პკ8. ლითონის სახურავის გრძივი სბ1. ლითონის კედლების გრძივები კბ1, კბ2, კბ3
არქიტექტორი	გ. გარაყანიძე			
კონსტრუქტორი	გ. შელია			

სტადია	ფურცელი	ფურცლები
მპ	კ-13	14

შენობის ლითონის კონსტრუქციების ჯამური ფოლადის ხარჯის უწყისი

ელემენტის მარკა	რაოდენობა	ნაგლინი, კგ													
		შველერი		მილი					მილი		ფურცლოვანი ფოლადი				ჯამი
		მართკუთხა							კვადრატული		მარკა C245				
		ГОСТ 8240-82		ГОСТ 8645-82					ГОСТ 8639-82		ГОСТ 103-76*				
		[14	ჯამი	□150x100x4	□120x80x4	□120x60x4	□100x60x4	ჯამი	□80x4	ჯამი	δ=20 მმ	δ=10 მმ	δ=6 მმ	ჯამი	
ლითონის ჩარჩო ლჩ1	7	1682.59	1682.59	1759.87	-	-	-	1759.87	-	-	362.74	409.78	20.16	792.68	4235.14
ლითონის კოჭი ლკ1	15	-	-	-	1035.30	-	-	1035.30	-	-	-	-	-	-	1035.30
ლკ2	3	-	-	-	112.47	-	-	112.47	-	-	-	-	-	-	112.47
კოჭების ჰორ. კავშირი ჰკ1	1	-	-	-	-	57.12	-	57.12	-	-	-	-	-	-	57.12
ჰკ2	1	-	-	-	-	28.70	-	28.70	-	-	-	-	-	-	28.70
ჰკ3	1	-	-	-	-	52.70	-	52.70	-	-	-	-	-	-	52.70
ჰკ4	1	-	-	-	-	27.01	-	27.01	-	-	-	-	-	-	27.01
ჰკ5	1	-	-	-	-	41.69	-	41.69	-	-	-	-	-	-	41.69
ჰკ6	1	-	-	-	-	25.22	-	25.22	-	-	-	-	-	-	25.22
ჰკ7	1	-	-	-	-	40.09	-	40.09	-	-	-	-	-	-	40.09
ჰკ8	1	-	-	-	-	25.03	-	25.03	-	-	-	-	-	-	25.03
სახურავის ლით. გრძივი სბ1	11	-	-	-	-	-	-	-	4037.11	4037.11	-	-	-	-	4037.11
სვეტების ვერტ. კავშირები ვკ1	1	-	-	-	-	-	-	-	122.90	122.90	-	20.34	-	20.34	143.24
ვკ2	1	-	-	-	-	-	-	-	117.26	117.26	-	20.34	-	20.34	137.60
ვკ3	1	-	-	-	-	-	-	-	107.48	107.48	-	20.34	-	20.34	127.82
კედლების გრძივი კბ1	2	-	-	-	-	-	-	624.82	-	-	-	-	-	-	624.82
კბ2	1	-	-	-	-	-	624.82	8.47	-	-	-	-	-	-	8.47
კბ3	2	-	-	-	-	-	8.47	56.46	-	-	-	-	-	-	56.46
ჯამი		1682.59	1682.59	1759.87	1147.77	297.56	56.46	3205.20	4384.75	4384.75	362.74	470.80	20.16	853.70	10815.99

შენობის რკინაბეტონის კონსტრუქციების ჯამური მასალების ხარჯის უწყისი

ელემენტის მარკა	რაოდენობა	არმატურის ნაკეთობები, კგ						საერთო ხარჯი	ბეტონი B7.5 კლ., მ³	ბეტონი B25 კლ., მ³
		არმატურის კლასი								
		A240c			A500c					
		ГОСТ 5781-82			ГОСТ 52544-06					
		Ф8	Ф24	სულ	Ф10	Ф12	სულ			
წერტ. საძირკველი წს1	14	-	-	-	-	140.56	140.56	140.56	0.84	2.10
წს1-1	7	-	-	-	-	70.28	70.28	70.28	0.42	1.05
ლენტ. საძირკველი ლს1	82.5	305.70	-	305.70	558.67	293.34	852.01	1157.7	4.94	21.42
ანკერი ან1	84	-	197.40	197.40	-	-	-	197.40	-	-
რკინაბეტონის იატაკი	1	156.00	-	156.00	2487.07	-	2487.07	2643.07	15.68	39.21
წყალსაწრეტი ორმო წო1	5	38.50	-	38.50	857.20	-	857.20	895.70	3.20	9.35
ჯამი		500.20	197.40	697.60	3902.94	504.18	4407.12	5104.71	25.08	73.13

ნაგლინი ფოლადის ხარჯი სულ – 10.82 ტ

ბეტონის ხარჯი სულ: B7.5 კლასის - 25.1 მ³
B25 კლასის - 73.1 მ³

არმატურის ხარჯი სულ: A240c კლასის - 0.50 ტ
A500c კლასის - 4.41 ტ

				ქ. თბილისი, ფეიქრების ქუჩა, №14 თვითმომსახურების ავტოსამრეცხაოს პროექტი			
				კონსტრუქციული ნაწილი	სტადია	ფურცელი	ფურცლები
პრ. ავტორი	გ. მაკარიძე			შენობის ლითონისა და რკინაბეტონის კონსტრუქციების ჯამური მასალების ხარჯის უწყისი	მპ	კ-14	14
არქიტექტორი	გ. გარაყანიძე						
კონსტრუქტორი	გ. შელია						

შ.პ.ს. საპროექტო,
არქიტექტურულ–დიზაინერული სტუდია
„ბაზისი XXI“ (ID 202235296)
საქართველო. თბილისი.
დავით აღმაშენებლის გამზ. №63-ა
ტელ. (+995 595) 27 21 27
e-mail: bazisi_xxi@yahoo.com
№ 78/22

L.T.D. projecting,
architect-design studio
„BAZISI XXI“ (ID 202235296)
63a Agmashenebeli av.
Tbilisi. Georgia
mob. (+995 595) 27 21 27
e-mail: bazisi_xxi@yahoo.com
„08“ აპრილი 2022წ

საექსპერტო შეფასება (დასკვნა)

ქალაქი თბილისი, ქუჩა ფეიქრები, №14, (ნაკვეთი №3/70), სააქციო საზოგადოება „აკორდი“-ს (ID ნომერი: 209477298) საკუთრების მიწის ნაკვეთზე, საკადასტრო კოდი № 01.11.19.003.087, ასაშენებელი II კლასის თვითმომსახურეობის ავტოსამრეცხაოს შენობის პროექტის კონსტრუქციულ ნაწილზე.

ექსპერტიზაზე განსახილველად წარმოდგენილია: ქალაქი თბილისი, ქუჩა ფეიქრები, №14, (ნაკვეთი №3/70), სააქციო საზოგადოება „აკორდი“-ს საკუთრების მიწის ნაკვეთზე, საკადასტრო კოდი № 01.11.19.003.087, ასაშენებელი II კლასის თვითმომსახურეობის ავტოსამრეცხაოს შენობის პროექტის:

1. კონსტრუქციული ნაწილი, ელექტრონული ვერსიის სახით;
2. არქიტექტურული ნაწილი, ელექტრონული ვერსიის სახით;
3. სამშენებლო მოედნის ტოპოგადაღება და გეოლოგიური კვლევა-ძიების მასალები;
4. კონსტრუქციული ნაწილის ანგარიშები, შესრულებული პროგრამული კომპლექსის „ Lira-sapr 2013 “-ის საშუალებით, ელექტრონული ვერსიის სახით.

დამკვეთი: მოქ. ეთერ ქუბრიაშვილი (P/N: 01002019720)
პრ. მთ არქიტექტორი: გიორგი მაკარიძე
პრ. მთ კონსტრუქტორი: გიორგი შელია
ექსპერტი-კონსტრუქტორი: ვახტანგ ჯაფარიძე, შ.პ.ს. „ბაზისი XXI“

საპროექტო ავტოსამრეცხაოს შენობა გეგმაში პარალელოგრამის ფორმისაა. ნაგებობის გაბარიტული ზომები შეადგენს: 38,55X6,40მ. საპროექტო შენობა ერთსართულიანია (ერთი მიწისზედა სართულით, სარდაფის და მანსარდის გარეშე).
I სართულის მაქსიმალური სიმაღლე შეადგენს 5,85 მეტრს, მინიმალური სიმაღლე შეადგენს 3,85 მეტრს.
საპროექტო შენობის მაქსიმალური მალი გრძივი მიმართულებით შეადგენს: 6,00მ, მაქსიმალური მალი განივი მიმართულებით შეადგენს: 3,00მ. კონსტრუქციული სქემის მიხედვით საპროექტო შენობა ლითონის კარკასული ტიპისაა. საპროექტო შენობის პირობით ნიშნულს: ± 0.00 (I სართულის იატაკის დონეს) შეესაბამება აბსოლუტური ნიშნული: +427,70მ.

სამშენებლო მოედანი ხასიათდება შემდეგი გეოფიზიკური და კლიმატური მონაცემებით:
- სეისმურობა 8 ბალი (MSK 64 სკალის მიხედვით, ქალაქი თბილისი მიეკუთვნება 8 ბალიანი სეისმურობის ზონას, ჰორიზონტალური აჩქარება A=0.17g)
- ქარის ნორმატიული დაწნევა: 85 კგძ/მ^2;
- თოვლის საფარის ნორმატიული დატვირთვა: 50 კგძ/მ^2;
- საინჟინრო-გეოლოგიური დასკვნის საფუძველზე, საძირკვლების ფუძედ მიღებულია კენჭნარი გრუნტი, თიხნარის შემავსებლით 30%-მდე, პირობითი საანგარიშო წინაღობით კუმშვაზე წყალგაჯერებულ მდგომარეობაში: R_o=3,0კგძ/სმ^2; დეფორმაციის მოდულით: E=250,0კგძ/სმ^2.

<u>საპროექტო შენობის კონსტრუქციული ელემენტების დახასიათება</u>

- საძირკვლები დაპროექტებულია მონოლითური რკ/ბეტონის წერტილოვანი ტიპის სახით სვეტების ქვეშ, გაბარიტული ზომებით: 50X60X50(h)სმ და ლენტური ტიპის სახით, ცოკოლის კედლების ქვეშ, მართკუთხა განივი კვეთებით: 40X50(h)სმ; საძირკვლების ქვეშ გათვალისწინებულია ბეტონის (B7.5) მომზადება, სისქით 10სმ;
- ცოკოლის კედლები დაპროექტებულია მონოლითური რკ/ბეტონისაგან, სისქით 20სმ;
- იატაკის ფილა დაპროექტებულია მონოლითური რკ/ბეტონისაგან, სისქით 20სმ;
- წყალმიმღები ორმოების ძირი და კედლები დაპროექტებულია მონოლითური რკ/ბეტონისაგან, სისქით 20სმ;
- სვეტები დაპროექტებულია მართკუთხა პროფილის ლითონის მილებისაგან, განივი კვეთით: □150X100X4მმ;
- ძირითადი განივი კოჭები დაპროექტებულია შველერის პროფილებისაგან: 2[14;
- ძირითადი გრძივი კოჭები დაპროექტებულია მართკუთხა პროფილის ლითონის მილებისაგან, განივი კვეთით: □120X80X4მმ;
- კედლების გრძივები დაპროექტებულია მართკუთხა პროფილის ლითონის მილებისაგან, განივი კვეთით: □100X60X4მმ;
- სახურავის გრძივები დაპროექტებულია მართკუთხა პროფილის ლითონის მილებისაგან, განივი კვეთით: □120X60X4მმ;
- ვერტიკალური და ჰორიზონტალური კავშირები დაპროექტებულია კვადრატული პროფილის ლითონის მილებისაგან □80X80X4მმ;
- სახურავი ერთქანობიანია, დაპროექტებულია ლითონის კოჭებზე, პროფილირებული პანელების ბურულით;
- კარკასის ნაწილობრივ შემავსებელი კედლები დაპროექტებულია „ალუკობონდი“-ს ფილებით და პროფილირებული პანელებით;

კონსტრუქციული სქემის მიხედვით, ავტოსამრეცხაოს შენობა ±0.00 ნიშნულს ქვემოთ მონოლითური რკ/ბეტონის კარკასული ტიპისაა, ±0.00 ნიშნულს ზემოთ ლითონის კარკასული ტიპისაა. ბეტონის საპროექტო კლასი რკ/ბეტონის კონსტროქციებში შეადგენს: B25; არმატურების საპროექტო კლასი რკ/ბეტონის კონსტრუქციებში: A-500C და A-240c. ლითონის პროფილები: ГОСТ 8645-82-ის მიხედვით. საპროექტო შენობის ანგარიშები შესრულებულია პროგრამული კომპლექსის „Lira-sapr 2013“-ის საშუალებით. ნაგებობის მზიდი კონსტრუქციების გეომეტრიული ზომები, არმირება, პროფილები და ბეტონის კლასი დაპროექტებულია შენობის მზიდი კონსტრუქციული სისტემის სივრცული ანგარიშის შედეგების მიხედვით.

<u>დასკვნა:</u>

ქალაქი თბილისი, ჭუჩა ფეიქრები, №14, (ნაკვეთი №3/70), სააქციო საზოგადოება „აკორდი“-ს საკუთრების მიწის ნაკვეთზე, საკადასტრო კოდი № 01.11.19.003.087, ასაშენებელი II კლასის თვითმომსახურეობის ავტოსამრეცხაოს შენობის პროექტის კონსტრუქციული ნაწილი დამუშავებულია საკმარისი მოცულობით, მოქმედი სამშენებლო ნორმებისა და წესების შესაბამისობაში. პროექტის გრაფიკული ნაწილისა და შენობის ძირითადი მზიდი კონსტრუქციული სისტემის სივრცული ანგარიშის შედეგების ანალიზის საფუძველზე ექსპერტიზა დადებით შეფასებას აძლევს თვითმომსახურეობის ავტოსამრეცხაოს შენობის პროექტის კონსტრუქციულ ნაწილს და რეკომენდაციას უწევს მას მშენებლობის ნებართვის მისაღებად.

შ.პ.ს. „ბაზისი XXI“-ის
აღმასრულებელი დირექტორი,
ექსპერტი, კონსტრუქტორი: /ვახტანგ ჯაფარიძე/

შპს „ბაზისი XXI“ LTD * GEORGIA. "BAZISI XXI" LTD * 202235296

ამონაწერი მეწარმეთა და არასამეწარმეო (არაკომერციული) იურიდიული პირების რეესტრიდან

განაცხადის ნომერი: 115518
განაცხადის რეგისტრაციის ნომერი: B10105547
ამონაწერის მომზადების თარიღი: 03/09/2010 15:40:23

სუბიექტი

საფირმო სახელწოდება:	შპს ბაზისი XXI
იურიდიული მისამართი:	საქართველო, ძველი თბილისის რაიონში, აღმაშენებლის გამზირი 63ა
საიდენტიფიკაციო კოდი:	202235296
სამართლებრივი ფორმა:	შეზღუდული პასუხისმგებლობის საზოგადოება
სახელმწიფო რეგისტრაციის თარიღი:	12/12/2003
სახელმწიფო რეგისტრაციის ნომერი:	2/4-3679
მარეგისტრირებელი ორგანო:	დიდუბე-ჩუღურეთის სასამართლო
საგადასახადო ინსპექცია:	თბილისის რეგ.ცენტრი ძველი თბილისის გ-ბა

ხელმძღვანელობაზე/წარმომადგენლობაზე უფლებამოსილი პირები

- 01001003423, იოსებ ცერცვაძე, გენერალური დირექტორი, ,
- 01005021796, ვახტანგ ჯაფარიძე, , , აღმასრულებელი დირექტორი

პარტნიორები

	წილი	ანგარიშის ნომერი
01001003423, იოსებ ცერცვაძე,	100.00000000%	202235296-SH-00001

ყადაღა/აკრძალვა:

რეგისტრირებული არ არის

საგადასახადო გირავნობა/იპოთეკის უფლება:

რეგისტრირებული არ არის

დიპლომი
წარჩინებით
ИВ № 257304

ეს დიპლომი მიეცა ჯაფარიძე ვახტანგ გივის ძეს
მასზე, რომ იგი 1980 წელს შევიდა [illegible]
[illegible]
და 1985 წელს დაამთავრა [illegible]
[illegible]
სრული კურსი სპეციალობით [illegible]
სახელმწიფო საგამოცდო კომისიის 1985 წ. „3" [illegible] გადაწყვეტილებით
[illegible] კვალიფიკაცია.
სახელმწიფო საგამოცდო კომისიის თავმჯდომარე
ბ. ა.
ქალაქი თბილისი 1986 წ. „29" 05
1276

ДИПЛОМ
С ОТЛИЧИЕМ
ИВ № 257304

Настоящий диплом выдан Джапаридзе Вахтангу Гивиевичу
в том, что он в 1980 году поступил в Грузинский политехнический институт им. В.И. Ленина
и в 1985 году окончил полный курс названного института
по специальности промышленное и гражданское строительство
Решением Государственной экзаменационной комиссии от [illegible] 1985 г.
присвоена квалификация инженера-строителя
Председатель Государственной экзаменационной комиссии
Ректор
М. П. Город Тбилиси „29" 05 1986 г.
Регистрационный № 1276

Georgia IDENTITY CARD
საქართველო GEO



სახელი / FIRST NAME
ვახტანგ
VAKHTANG
გვარი / LAST NAME
ჯაფარიძე
JAPARIDZE
მოქალაქეობა / CITIZENSHIP: GEO
სქესი / SEX: მ / M
პირადი No / PERSONAL No: 01005021796
დაბადების თარიღი / DATE OF BIRTH: 10.06.1963
მოქმედების ვადა / DATE OF EXPIRY: 26.06.2026
ბარათის No / CARD No: 15IC19267
ხელმოწერა / SIGNATURE

დაბადების ადგილი / PLACE OF BIRTH
თბილისი
TBILISI
გაცემის თარიღი / DATE OF ISSUE
26.06.2016
გამცემი ორგანო / ISSUING AUTHORITY
იუსტიციის სამინისტრო
MINISTRY OF JUSTICE

IDGE015IC19267501005021796<<<<
6306106M2606266GEO<<<<<<<<<<<1
JAPARIDZE<<VAKHTANG<<<<<<<<<<<

ინფორმაცია საპროექტო და საექსპერტო სამუშაოთა შესახებ

მე, ვახტანგ ჯაფარიძე, 1985 წლიდან ვეწევი საპროექტო საქმიანობას შ.პ.ს. „თბილქალაქ-პროექტ"-ში; 1997 წლიდან ვთანამშრომლობ სხვადასხვა საპროექტო და სამშენებლო ორგანიზაციებთან, სადაც ვასრულებ საპროექტო და საექსპერტო სამუშაოებს; ასევე ვეწევი სამშენებლო ობიექტების ტექნიკურ ზედამხედველობას. 2004 წლიდან ვარ შ.პ.ს. „ბაზისი XXI"-ის აღმასრულებელი დირექტორი და მთავარი კონსტრუქტორი.

ჩემი უშუალო ხელმძღვანელობით დამუშავებულია შემდეგი ობიექტები:

- მრავალბინიანი საცხოვრებელი სახლი საგარეჯოს ქ. №7-7ა;
- მრავალბინიანი საცხოვრებელი სახლი ქეთევან წამებულის გამზ. №15-17;
- მიწისძვრისაგან დაზიანებული, ქ. თბილისის მე-4 საშუალო სკოლის გამაგრების პროექტი;
- მრავალბინიანი საცხოვრებელი სახლები ალ. ყაზბეგის გამზ. №34-ში;
- 10 სართულიანი ბავშვთა სარეაბილიტაციო ცენტრის პროექტი ქ. თბილისის I კლინიკური საავადმყოფოს ტერიტორიაზე;
- ღვინის ქარხანა ყვარელის რ/ნ, სოფელ შილდაში;
- მრავალბინიანი საცხოვრებელი სახლი საბურთალოს ქ. №31;
- მრავალბინიანი საცხოვრებელი სახლი შატბერაშვილის ქ. №7 და შატბერაშვილის ქ. №9;
- მრავალბინიანი საცხოვრებელი სახლი მარუხის გმირების ქ. №11;
- მრავალბინიანი საცხოვრებელი სახლი ვ. ივერიელის ქ. №32 / საბადურის ქ. №32-32ა, №34;
- მრავალი ინდივიდუალური საცხოვრებელი სახლი.

ბოლო 5 წლის განმავლობაში ჩატარებული საექსპერტო სამუშაოები:

- ქ. გარდაბნის მუნიციპალიტეტის სოფელ მარტყოფში, სოფელ სართიჭალასა და სოფელ საცაძეში, შ.პ.ს. „ჩირინა"-ს მეფრინველეობის კომპლექსის ტერიტორიაზე, მდებარე შენობების საერთო მდგრადობისა და ნაგებობის მზიდი კონსტრუქციების საპროექტო მონაცემებთან შესაბამისობის შესახებ; საექსპერტო შეფასებები კონსტრუქციულ ნაწილზე.
- ქ. თბილისში, შავიშვილის ქ. №1 / ქავთარაძის ქ. №19, შ.პ.ს. „მონოლით ჯგუფი"-ს მრავალბინიანი საცხოვრებელი სახლის პროექტის კონსტრუქციულ ნაწილზე.
- ქ. გურჯაანში, თავისუფლების ქუჩა № 6-ში, „სოკარ ჯორჯია პეტროლეუმ"-ის ავტოგასამართი კომპლექსის პროექტის კონსტრუქციულ ნაწილზე.
- ქ. თბილისში, დასახლება აეროდრომი, ქუჩა I, №20/ქ. თბილისი, აეროდრომის დასახლება მე-3 ქუჩა №17/ ქ. თბილისი, აეროდრომის დასახლება I ქუჩა №22, ე.ს. ამხანაგობა „იმედი 2015"-ის მრავალბინიანი საცხოვრებელი სახლის პროექტის კონსტრუქციულ ნაწილზე.
- ქ. თბილისში, ქინძმარაულის I შესახვევი №1-ში, შ.პ.ს. „უნიმედი კახეთი"-ს მიწის ნაკვეთზე მდებარე არსებული რეფერალური ჰოსპიტალის შენობის გამაგრება-გაძლიერების პროექტზე.
- ქ. რუსთავში, სექტორი-ჟ. შარტავა, მიკრო/რაიონი XXI, №16 და №22 სახლებს შორის მიმდებარე ტერიტორიაზე მრავალბინიანი საცხოვრებელი სახლის პროექტის კონსტრუქციულ ნაწილზე.
- ქალაქ თბილისში, ქუჩა უშანგი ჩხეიძის, №12-14-16 შ.პ.ს. „ბელი"-ს მრავალბინიანი საცხოვრებელი სახლის პროექტის კონსტრუქციულ ნაწილზე.
- ქ. თბილისში, შატბერაშვილის ქუჩა №74, შ.პ.ს. „სალვუს დეველოპმენტი"-ს დაბალი ინტენსივობის საცხოვრებელი სახლის კორექტირებული პროექტის კონსტრუქციულ ნაწილზე.
- ქალაქ თბილისში, ქუჩა წინანდალი №9 შ.პ.ს. „საქართველოს ეროვნული უნივერსიტეტი სეუ"-ს საგანმანათლებლო ცენტრის შენობის პროექტის კონსტრუქციულ ნაწილზე.
- ქ. თბილისში, სექტორი-სამგორი, კახეთის გზატკეცილის მე-7 კმ-ის მიმდებარე ტერიტორიაზე, შ.პ.ს. „R.I.G. GAS"-ის ნავთობბაზის ობიექტების პროექტის კონსრტუქციულ ნაწილზე
- ქ. თბილისში, ქუჩა წინანდლის, №9, (ნაკვეთი №01/107) შ.პ.ს. „კარდიოლოგიური კლინიკა გული"-ს საკუთრების მიწის ნაკვეთზე № 01.17.13.001.315 არსებული საავადმყოფოს რეკონსტრუქციის (დაშენება-გადაჯდომით) პროექტის კონსტრუქციულ ნაწილზე
- ქ. თბილისში, სექტორი-საბურთალო, დიდი დიღომი, მიკრო/რაიონი I და ფარნავაზ მეფის გამზირს შორის, შ.პ.ს. „აკა"-ს საკუთრების მიწის ნაკვეთზე №01.10.06.009.042 მრავალფუნქციური კომპლექსის შენობის პროექტის კონსტრუქციულ ნაწილზე
- ქ. თბილისში, ქუჩა ნარიმანოვი, №12, შ.პ.ს. „ემ. ჯი. ალიანსი"-ს საკუთრების მიწის ნაკვეთზე მრავალბინიანი საცხ. სახლის (ბლოკი: №1–№6) პროექტის კონსტრუქციულ ნაწილზე.

მოწოდებულ ინფორმაციას ვადასტურებ,
შ.პ.ს. „ბაზისი XXI"-ის
აღმასრულებელი დირექტორი: /ვ. ჯაფარიძე/

საქართველო. შპს "ბაზისი XXI" GEORGIA. "BAZISI XXI" LTD 202235296

შეთავაზებული სპეციალისტის ბიოგრაფიული მონაცემები

შეთავაზებული თანამდებობა	ინჟინერ-კონსტრუქტორი
ფირმის დასახელება	შ.პ.ს. „ბაზისი XXI“
გვარი, სახელი	ჯაფარიძე ვახტანგ
პირადი №	01005021796
დაბადების თარიღი	10. 06. 1963
საცხოვრებლის მისამართი	ქ. თბილისი, წყალტუბოს ქ. №20
ელ.ფოსტა	bazisi xxi@yahoo.com
საკონტაქტო ტელეფონი	595 27 21 27
პროფესია	სამრეწველო და სამოქალაქო ობიექტების ინჟინერ-მშენებელი, დამპროექტებელი
საპროექტო ორგანიზაციაში მუშაობის სტაჟი	36 წელი
ექსპერტად მუშაობის სტაჟი	21 წელი
მოვალეობის დეტალურად აღწერა	სამრეწველო და სამოქალაქო ობიექტების კონსტრუქციების გაანგარიშება- დაპროექტება
განათლება 1980-1985წწ	უმაღლესი, საქართველოს პოლიტექნიკური ინსტიტუტი, სამშენებლო ფაკულტეტი, სამრეწველო და სამოქალაქო ობიექტების ინჟინერ-მშენებელი
ძირითადი კვალიფიკაციები 1985 წლიდან დღემდე	შ.პ.ს. „თბილქალაქპროექტი“-ს წამყვანი კონსტრუქტორი, შ.პ.ს. „ბაზისი XXI“-ის მთავარი კონსტრუქტორი
დაპროექტებული ობიექტები 1985-2021წწ	მრავალი ინდივიდუალური და მრავალ-ბინიანი საცხოვრებელი სახლი, საწარმოო და საზოგადოებრივი დანიშნულების ობიექტები, შენობების აღდგენა-გამაგრების პროექტები
თარიღი	08.04.2022წ.

ენები	კითხვა	წერა	ლაპარაკი
ქართული	მშობლიური	მშობლიური	მშობლიური
რუსული	თავისუფლად	თავისუფლად	თავისუფლად

დადასტურება
მე, ქვემორე ხელისმომწერი ვადასტურებ, რომ წარმოდგენილი მონაცემები ზუსტად აღწერს ჩემს პიროვნებას, ჩემს გამოცდილებას და კვალიფიკაციას.

სპეციალისტი ვახტანგ ჯაფარიძე

სახელმწიფო ლიცენზია

სლს № 4127

საპროექტო-სამშენებლო საქმიანობის განხორციელებაზე

ეძლევა შპს „ბაზისი XXI“

ქ. თბილისი, დავით აღმაშენებლის № 63-ა

მასზედ, რომ მას აქვს უფლება განახორციელოს საპროექტო-სამშენებლო საქმიანობა დანართში მოცემულ სახეობებში.

ლიცენზია მოქმედებს საქართველოს ტერიტორიაზე

განსაკუთრებული პირობები

ლიცენზიის მოქმედების ვადა
ლიცენზია გაცემულია
11122004წ.

საქართველოს ეკონომიკური განვითარების
მინისტრის მოადგილე, სპეციალიზებული მუდმივმოქმედი
სალიცენზიო-სანებართვო კომისიის თავმჯდომარე ვახტანგ ლეჟავა

საქართველო, შპს „ბაზისი XXI“ GEORGIA, "BAZISI XXI" LTD 202235296

საპროექტო-სამშენებლო საქმიანობაზე
№4177 სახელმწიფო ლიცენზიის
დანართი

ჩამონათვალი

საპროექტო – სამშენებლო საქმიანობის სახეებისა,
რომელთა განხორციელების უფლება ეძლევა
შპს-ს „ბაზისი XXI“

1. *საცხოვრებელი, სამოქალაქო და საზოგადოებრივი დანიშნულების შენობა-ნაგებობების დაპროექტება (მ.შ. ტექნიკური მდგომარეობის გამოკვლევა და რეკომენდაციების დამუშავება):*
   - საცხოვრებელი შენობები:
   ბ. ხუთსართულიანი (მანსარდის ჩათვლით);
   - საზოგადოებრივი შენობები და ნაგებობები:
   ბ. ხუთ სართულამდე ან 18 მ. სიმაღლის და დახურული საშუალო სირთულის კონსტრუქციის დარბაზები.
2. *სამრეწველო, საწარმოო და სასოფლო-სამეურნეო შენობა-ნაგებობათა დაპროექტება:*
   - საწარმოო შენობა-ნაგებობები;
   - სამრეწველო ობიექტები:
   ა. მცირე სიმძლავრის.
3. *პროექტების ექსპერტიზა:*
   - საცხოვრებელი, სამოქალაქო და საზოგადოებრივი დანიშნულების შენობა-ნაგებობები.
   - საწარმოო შენობა-ნაგებობები;

გაცემულია 2004 წლის 14 დეკემბერს.

სპეციალიზებული მუდმივმოქმედი
სალიცენზიო-სანებართვო კომისიის
თავმჯდომარის მოადგილე ალბერტ ჯანელიძე

საქართველო. შპს "ბაზისი XXI" LTD 202235296 GEORGIA "BAZISI XXI"