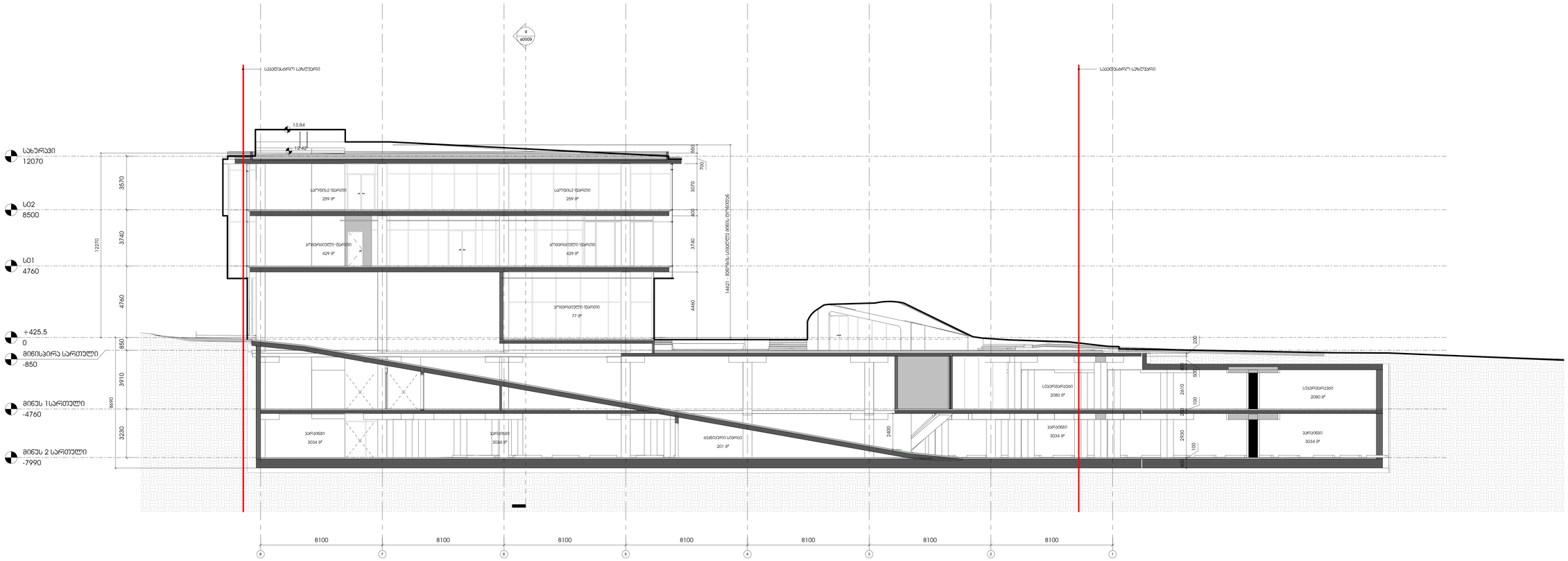

1 ჭრილი_01
1 : 100

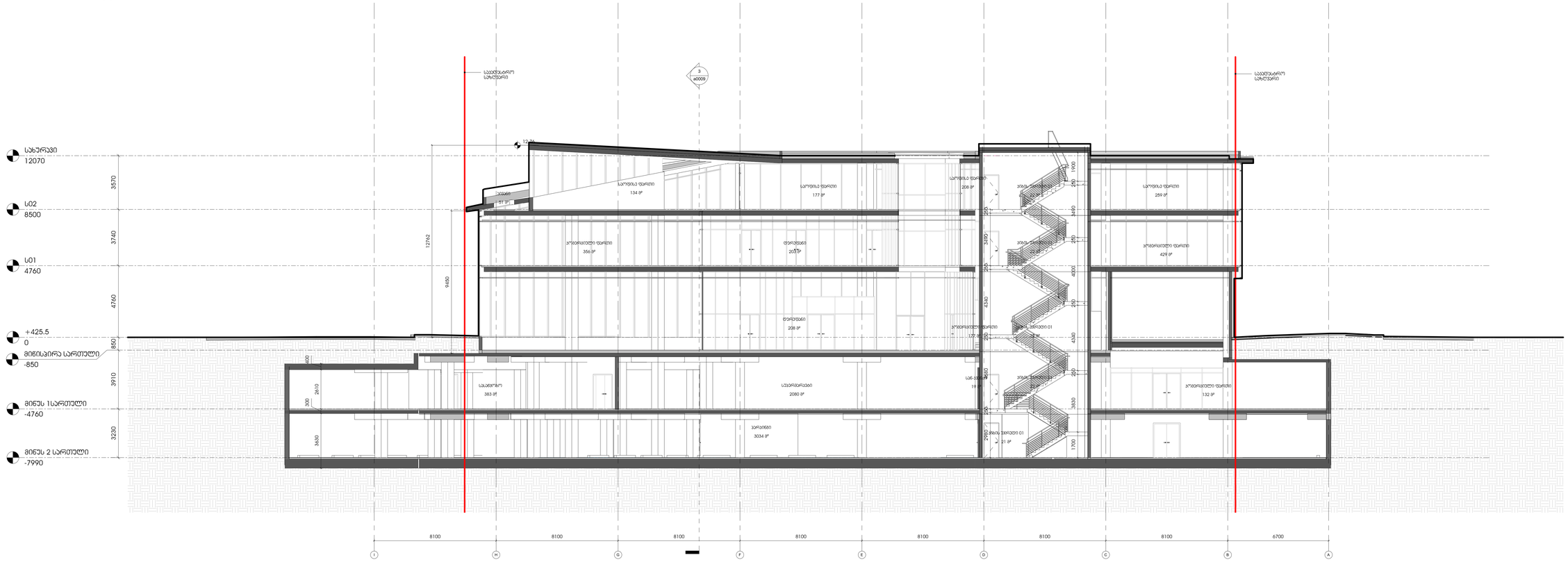

2 ჭრილი_02
1 : 100

არქიტექტორი
არქიტექტორ ირაკლი ქარხე
ს.კვაშვეთელიძის ქუჩა 0179
(თბილისის საკონტროლო)
ტ. +995 32 915254
info@artstudio.ge
www.artstudio.ge

პროექტირება
კუბიკონი
მერაბლის მელოდიების ქუჩა N 13
(თბილისის საკონტროლო)
ტ. +995 591 116 448
info@cubicon.ge
www.cubicon.ge

საინჟინრო (მ.შ.ე.)
სპასრულ მშენებლობა საკონსულტო
ალ. ყიფიანის ქუჩა 47
(თბილისის საკონტროლო) 0177
ტ. +995 571 088 917
info@saxonms.com
www.saxon.ge

დამკვეთი
შ.პ.ს. "ეი-ვი-ეს"

პროექტის დასახელება
სავაჭრო პოვლექსი ავლაბრის მოედანზე

მისამართი:

სინქრონული მასშტაბი

N	თარიღი	პირობა

პროექტის ნომერი 3.66.20

სათაური
ჭრილები

1.41.2.2021
თარიღი

ა3001

A0

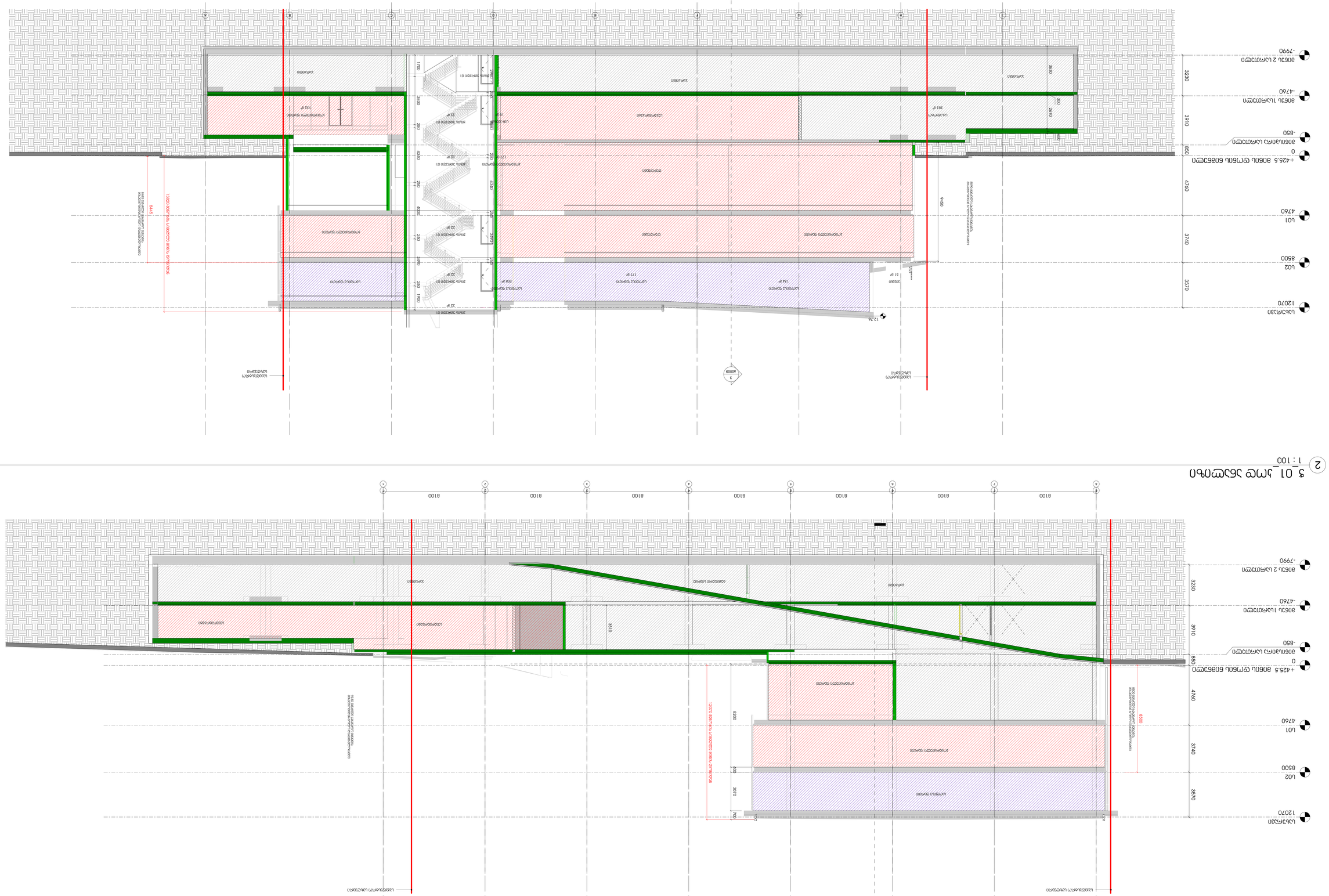

პროექტის ავტორი
შპს „ARCHITECT"
ს.კ. 404440220
ქ. თბილისი, 0194
ტელ.: 995 599 11 66 44
www.studio.ge

პროექტის ხელმძღვანელი
არქიტექტორი

პროექტის დასახელება
ქ. თბილისი, ფონტანის ჩიხი N 13
ტერიტორიის ზოგადი გეგმა
ტერიტორიის კადასტრული კოდი
ტერიტორიის ფართობი 0.1 ჰა

PUBLICON
ს.კ. 405238826
ქ. თბილისი, ალ. ყაზბეგის ქ. 17
ტელ.: 995 577 088 917
info@publicon.com.ge
www.saxon.ge

SAXON

ნახაზის დასახელება
ნახაზის №
ფორმატი A0

ავტორი
ხელმძღვანელი

№	დასახელება	ხელმოწერა	თარიღი

ობიექტის მისამართი
ქ. თბილისი, ფონტანის ჩიხი N 13

ნახაზის სახელწოდება
ტერიტორიის ზოგადი გეგმა

ეტაპი	ფურცელი	ფურცლების რაოდენობა

ნახაზის №
3300.2

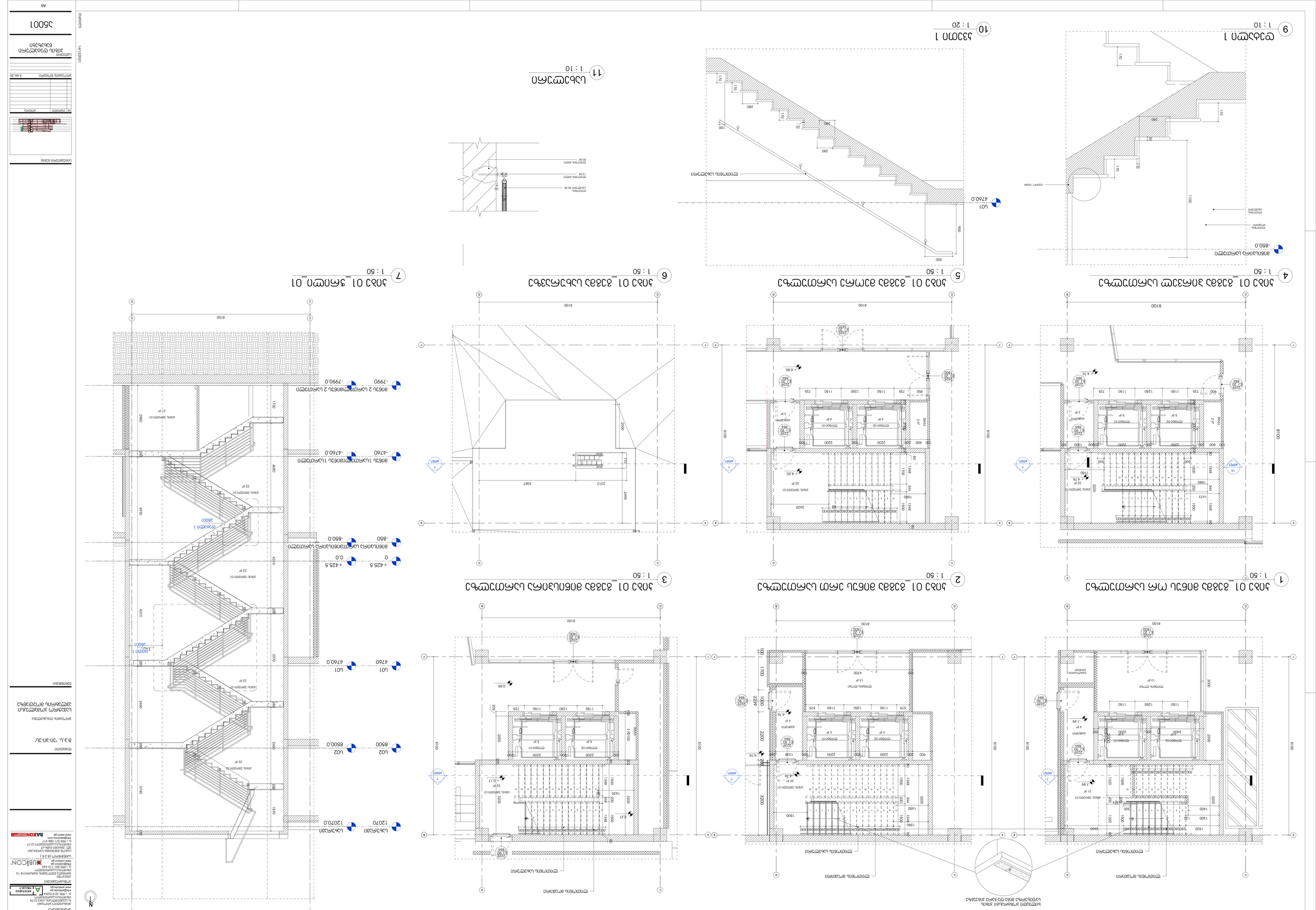
1 : 50
1 : 50
1 : 50
1 : 50
1 : 50
1 : 50
1 : 10
1 : 10
1 : 20
1 : 20
8100
8100
8100

2 ჯანდუსის გვერდა მინეს ერთ სართულზე
1 : 50

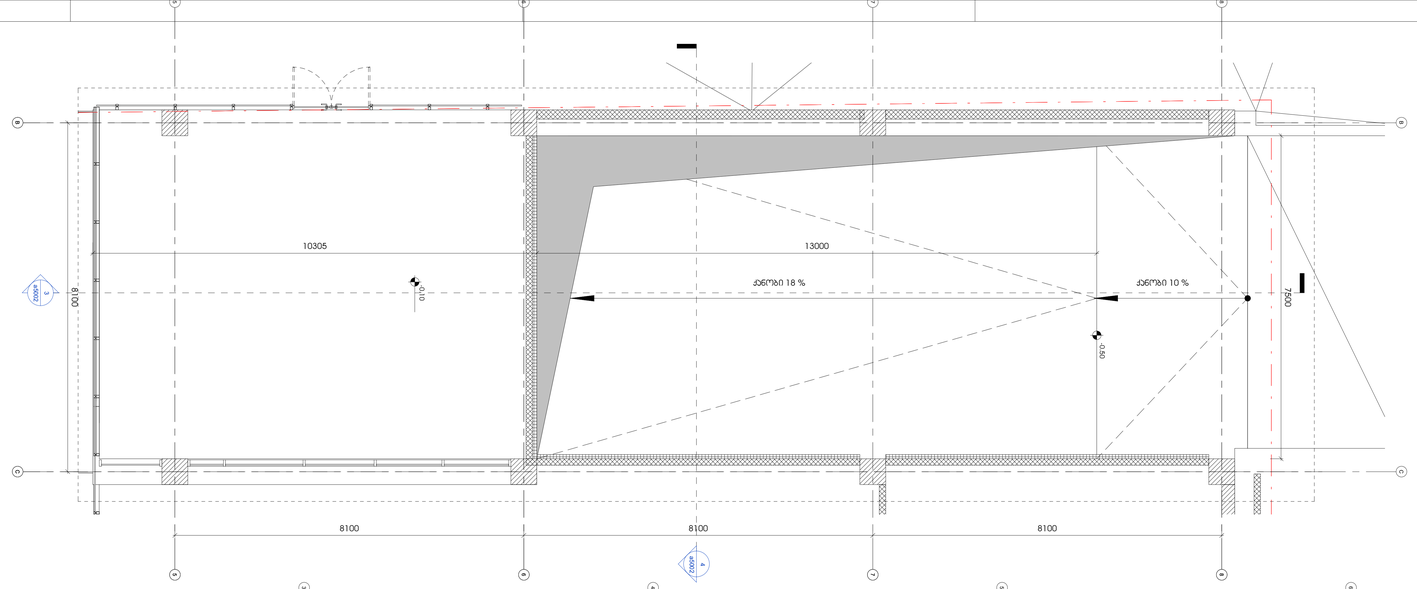

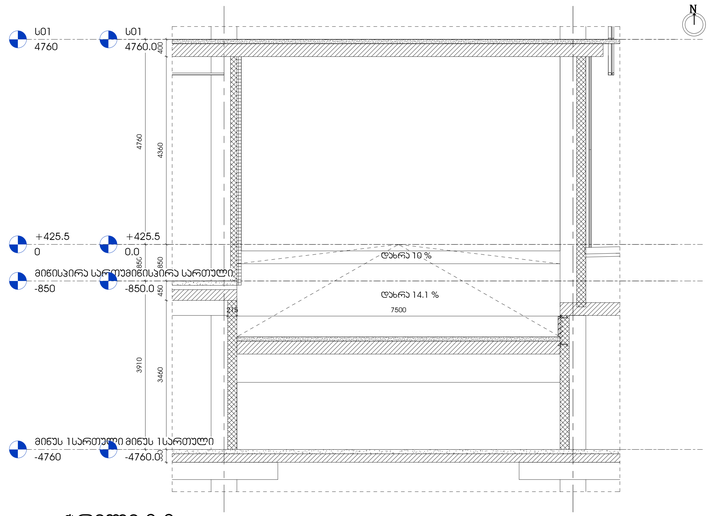

4 ჭრილი 2-2
1 : 50



1 ჯანდუსის გვერდა მინეს ერთ სართულზე
1 : 50

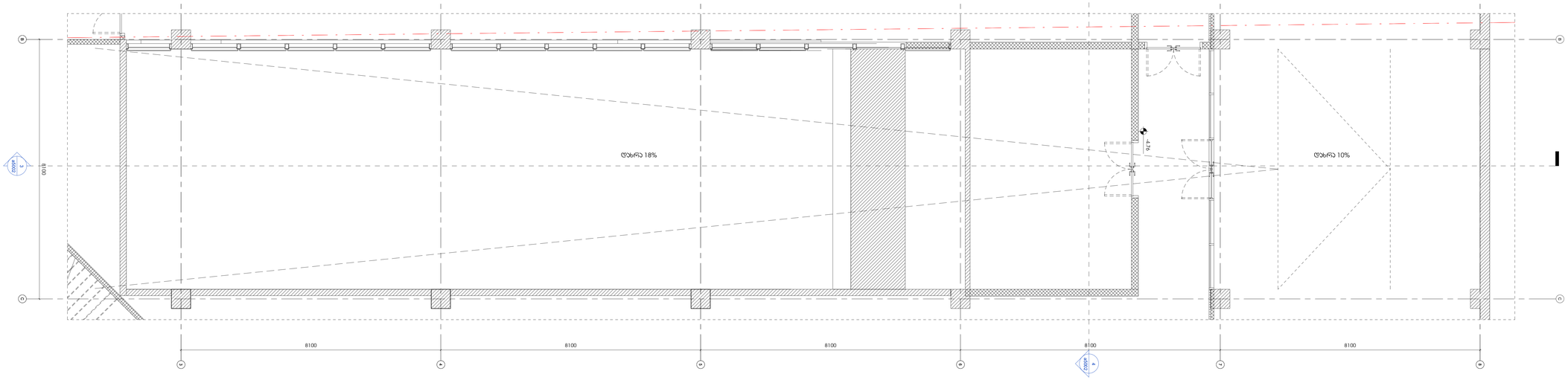

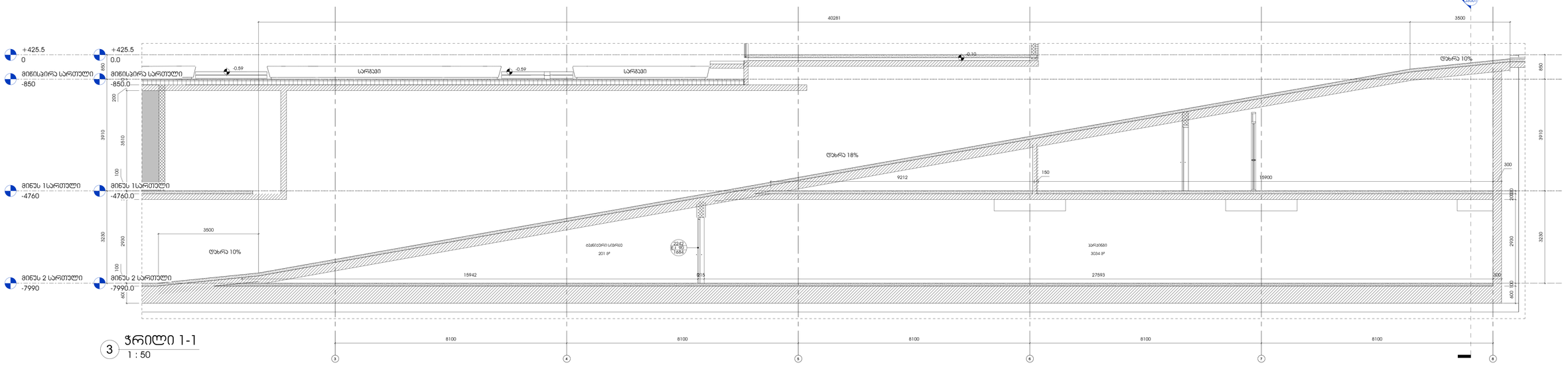

3 ჭრილი 1-1
1 : 50

არქიტექტორი
არქიტექტორ ირაკლი
ზაქარეიშვილის ქმარ 0179
მისამართი,საქართველო
ტ. +995 32.918254
info@artstudio.ge
www.artstudio.ge
სტრუქტურული ნაწილი
პროექტი
მისამართი, ალექსანდრე ჭავჭავაძის ჩიხი№2 № 13
ტელეფონის ნომერი,საქართველო
ტ. +995 591 11 5 444
info@ubicon.ge
www.ubicon.ge
სანიმრერო (მ.პ.ნ.)
სპასრულ მუნიციპალ სერვისები
ელ. ფოსტის მისამ.47
მისამართი,საქართველო 0177
ტ. +995 571 088 917
info@saxonms.com
www.saxon.ge

დამკვეთი

შ.პ.ს. "ეი-ჯი-ეს"

პროექტის დასახელება

სავაჭრო პოგალექსი
აპლუპარის მოედანზე

მენეჯერი:

სამუშაოების ჩატარების ეტაპი

№	მიმართება	თარიღი

პროექტის ლოკაცია: 3.66.20

სათაური
ჯანდუსის დეტალური ნახატები

პროექტის №
J5002

ფორმატი
A0

1:412/2021

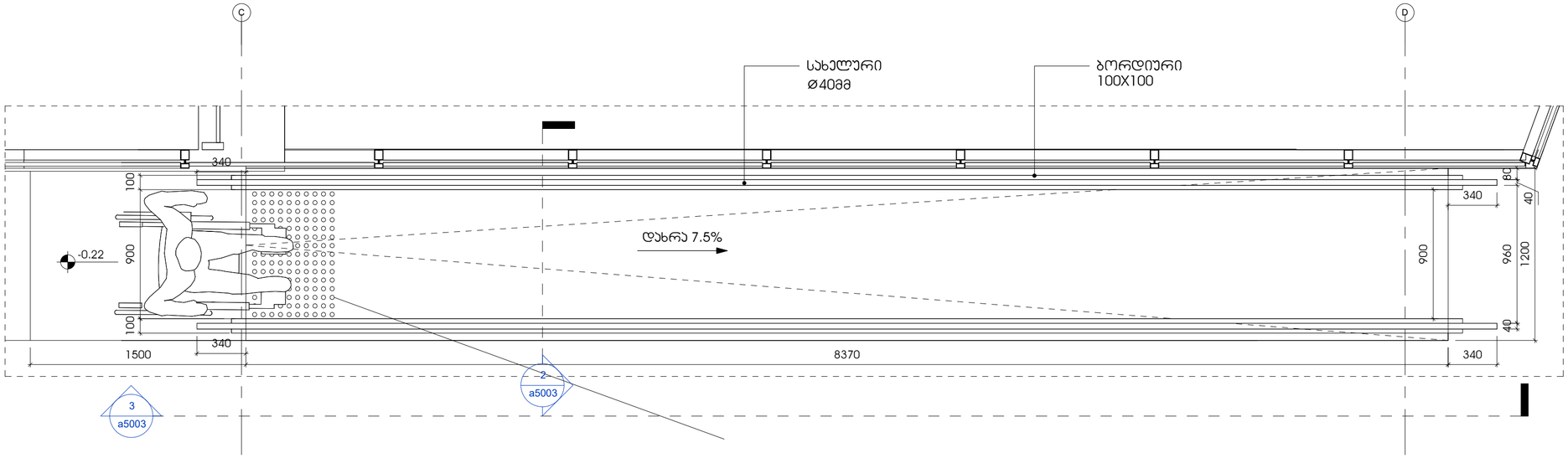

1 პანდუსის გეგმა -0.85 ნიშნულზე

1 : 25

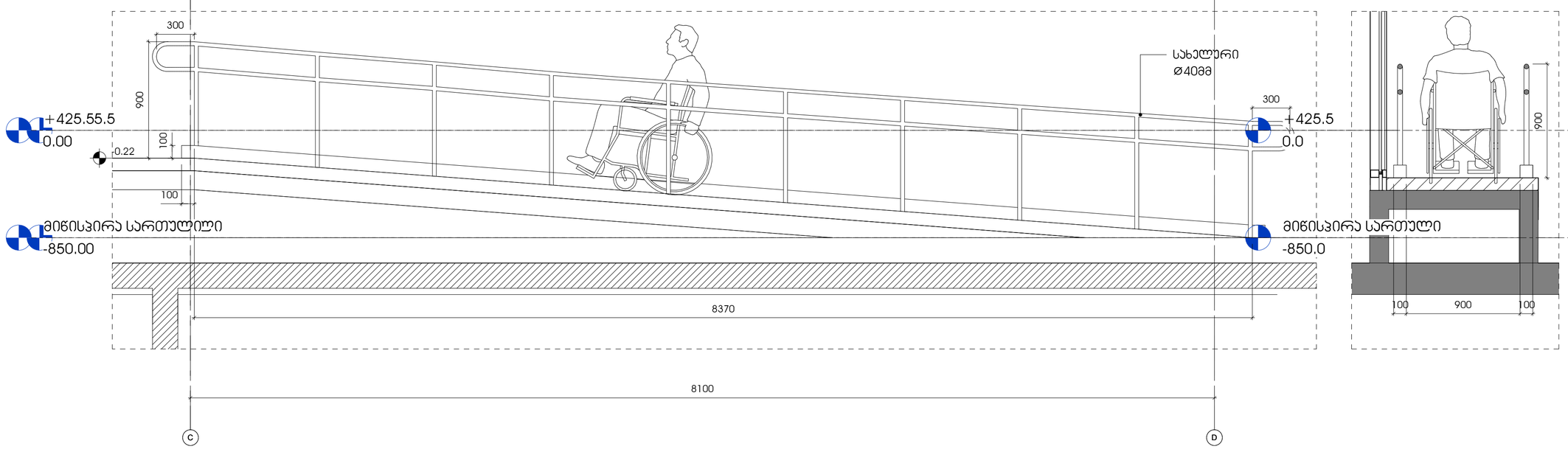

3 ფასადი

1 : 25

2 ჭრილი

1 : 25

შენიშვნები:

პანდუსების ზედაპირი იქნება მდგრადი, მყარი და არასრიალა

- პანდუსების სახელურები არ იტრიალებს მათი ბუდეების საზღვრებში.
- სახელურები და ნებისმიერი ჯდომელი ან მათ მომიჯნავედ მდებარე სხვა ზედაპირი არ შეიცავს ბასრ ან ხახვ ელემენტებს.
- შენობის გარეთ მდებარე პანდუსები ისე დაგეგმარდება, რომ სავალ ზედაპირზე წყალი არ დაგროვდება.
- პანდუსის და ბაქნების განივი ჯვეთის დახრა არ აღემატება 1/48-ს.

ამოცნობადი გამაფრთხილებლების ზედაპირები ვიზუალურად უნდა განსხვავდებოდეს მომიჯნავე ზედაპირებისგან და უნდა იყოს ღია ფერზე მუქი ან მუქ ფერზე ღია.

- გამაფრთხილებლებს უნდა ჰქონდეს თავნაჯვეთილი გეგმათის ფორმა და უნდა შეესაბამებოდეს შემდეგ მოთხოვნებს:
- თავნაჯვეთილი გეგმათები ჯვალრატული ბადის სახით უნდა იყოს დალაგებული.
- თავნაჯვეთილი გეგმათების ფუძის დიამეტრი უნდა იყოს არაუმცირეს 23მმ და არაუმეტეს, 36მმ, ხოლო წვეროს დიამეტრი ფუძის დიამეტრის, არაუმცირეს 50% და, არაუმეტეს, 65%.
- თავნაჯვეთილი გეგმათების სიმაღლე უნდა იყოს 5,0მმ.
- თავნაჯვეთილი გეგმათების ცენტრიდან ცენტრამდე დაშორება უნდა იყოს, არაუმცირეს, 40მმ და არაუმეტეს 60მმ, ხოლო ფუძიდან ფუძემდე დაშორება, არაუმცირეს, 16.5მმ დაფაზე ყველაზე ახლოს მდებარე გეგმათებს შორის გაზომვისას.
- თავნაჯვეთილი გეგმათები ჯვალრატული ბადის სახით უნდა იყოს დალაგებული.

14/12/2021

თარიღი

N

არქიტექტურა

არტსტუდიო პროექტი
ზ.საანდღულიძის ქ.№3 0179
თბილისი,საქართველო
ტ. +995 32.915254
info@artstudio.ge
www.artstudio.ge

ARTSTUDIO PROJECT

კონსტრუქციები

ჯაბიური
მარგალეს გელოვანის გამზირი № 13
თბილისი,საქართველო
ტ.+995 591 116 444
info@cubicon.ge
www.cubicon.ge

CUBICON

სანიჭინერო (მ.ე.ტ.)

საქსონ მენეჯმენტ სერვისები
ულ. ჯუბაძის გამზ.47
თბილისი,საქართველო 0177
ტ.+995 571 088 917
info@saxonms.com
www.saxon.ge

SAXON MANAGEMENT SERVICES

შენიშვნები:

შ.პ.ს. "ეი-პი-ეს"

საპატრო კომპლექსი აპლაბარის მოედანზე

შენიშვნები:

შენიშვნები:

სიტუაციური გეგმა

№	თარიღი	ცვლილება

პროექტის ნომერი 3.66.20

სათაური

გარე პანდუსის დეტ. ნახაზი

ა5003

A2

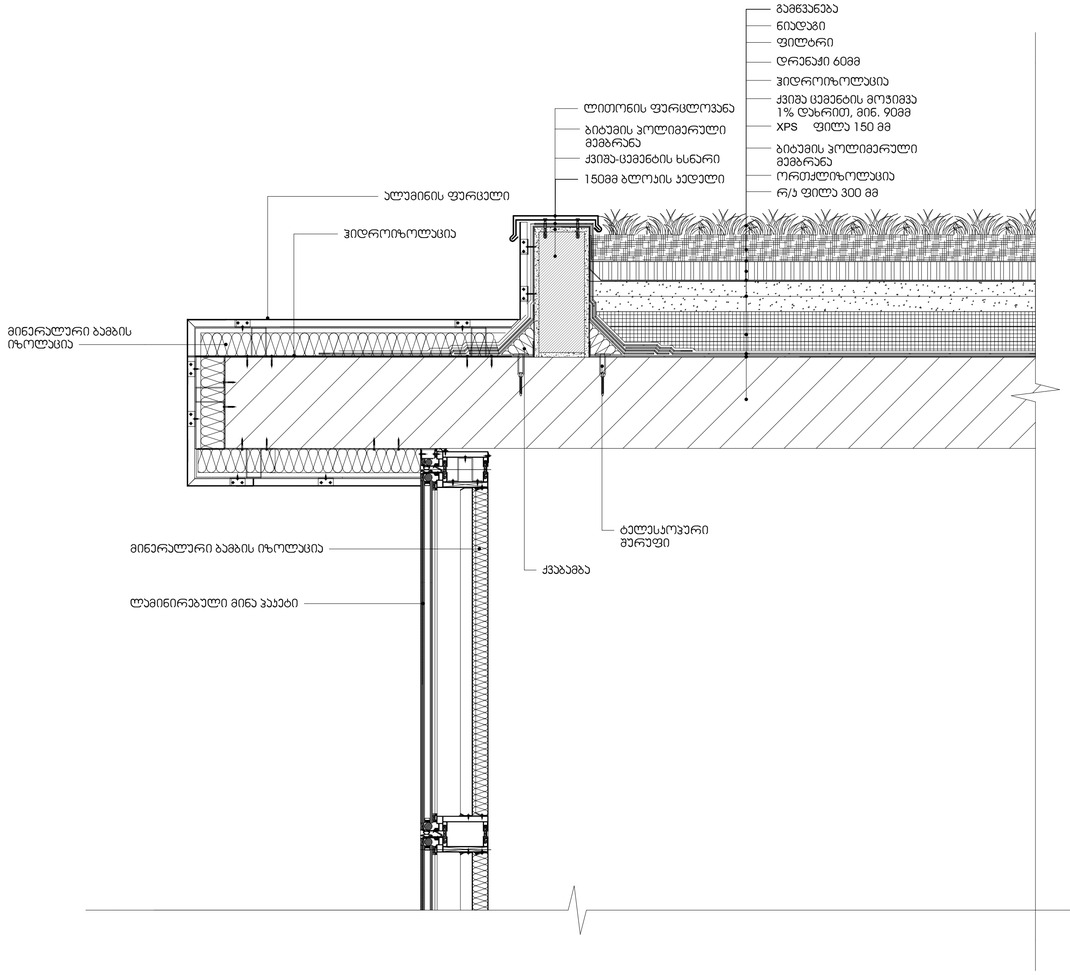

1 სახურავის დეტალი
1 : 10

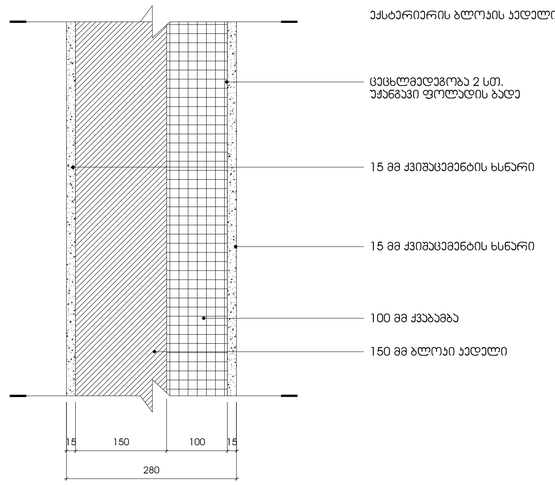

2 კედლის დეტალი
1 : 5

არქიტექტორი
არტსტუდიო პროექტი
ზ.სააკაძეების ქ.№3 0179
თბილისი,საქართველო
ტ. +995 32 915254
info@artstudio.ge
www.artstudio.ge

პროექტირება
კუბიკონი
გურამიანი გელოვანის გამზირი № 13
თბილისი,საქართველო
ტ.+995 591 116 444
info@cubicon.ge
www.cubicon.ge

სანიმინრო (მ.ე.მ.)
საბორ მენეჯმენტ სერვისები
ალ. ყიზიყის გამზ.47
თბილისი,საქართველო 0177
ტ.+995 571 088 917
info@saxonms.com
www.saxon.ge

მ.პ.ს. "ეი-პი-ეს"

საკვანძო პრომლექსი ავლაბრის მოედანზე

მენიშვნები:

სიბუსტიერი გეგმა

ნო მ.	თარი ღი	ახღერა

პროექტის ნომერი 3.66.20

სათაური
სახურავის და კედლის დეტალიზაცია

14/12/2021

თარიღი

ა5005

A1

ნიშანი პიქტოგრამებით, ამობურცული ნიშნებით და ბრაილით განთავსდება მისაწვდომ ტუალეტებთან ჯარის მომიჯნავედ

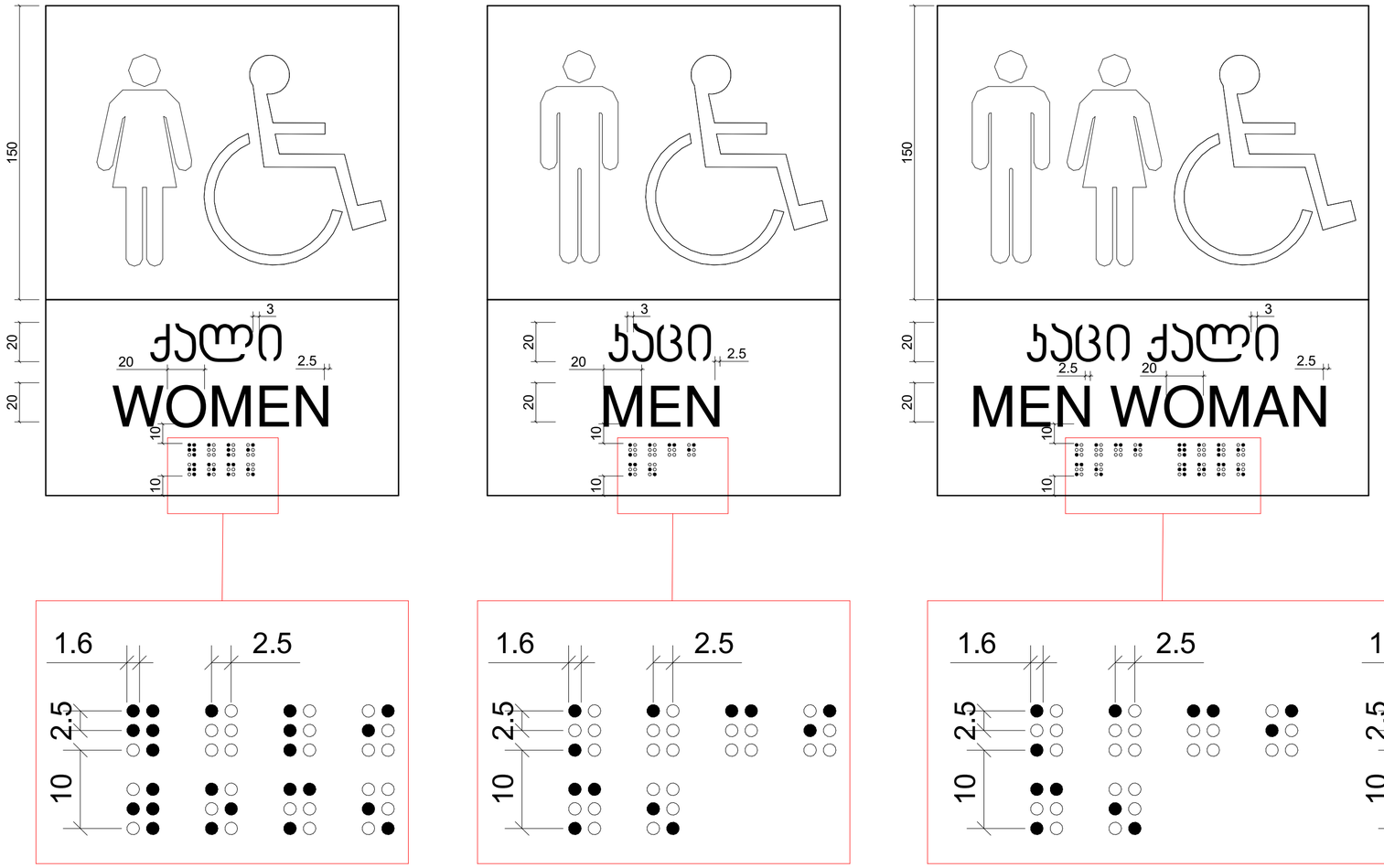

3.0
სიმბოლოების სიღრმე

0.8
ბრაილის სიღრმე

1 ნიშნები
1 : 2

14/12/2021

თარიღი

N

არქიტექტურა

არტსტუდიო პროექტი
ზ.სააკაძე-ლილიძის ქ.№3 0179
თბილისი,საქართველო
ტ. +995 32.915254
info@artstudio.ge
www.artstudio.ge

კონსტრუქციები

ჯუბიკონი
მარჯანიშვილის გელოვანის გამზირი № 13
თბილისი,საქართველო
ტ.+995 591 116 444
info@cubicon.ge
www.cubicon.ge

სანიჭინრო (მ.ე.ნ.)

საქსონ მენეჯმენტ სერვისები
ალ. ყაზბეგი გამზ.47
თბილისი,საქართველო 0177
ტ.+995 571 088 917
info@saxonms.com
www.saxon.ge

შენიშვნები:

შ.პ.ს. "ეი-პი-ეს"

საპატრო კომპლექსი აპლაბრის მოედანზე

შენიშვნები:

შენიშვნები:

სიტუაციური გეგმა

№	თარიღი	აღწერა

პროექტის ნომერი 3.66.20

სათაური
სან-კვანძის გზამკვლევის აღნიშვნა

A5006

A2

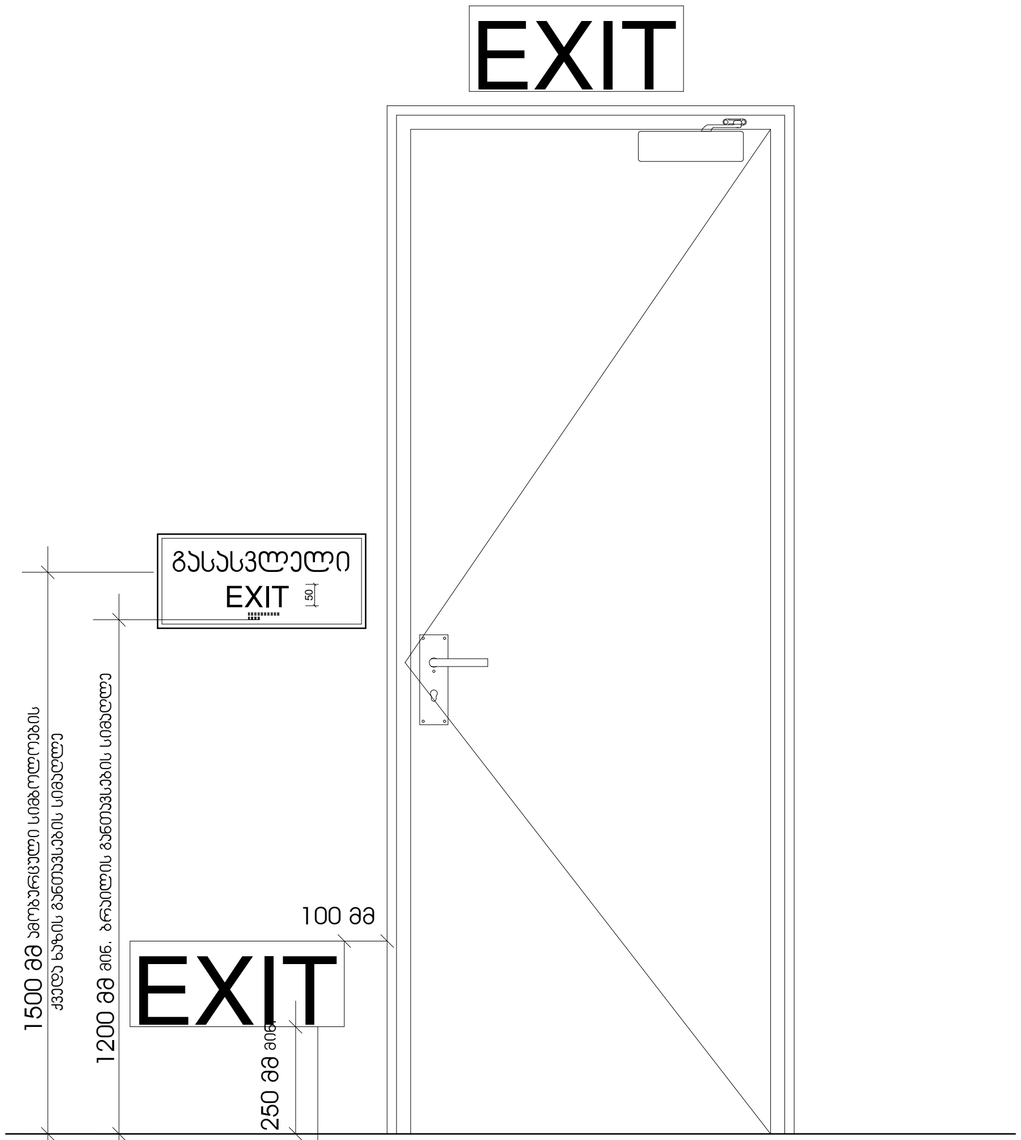

სც-1 დაკავებულობის ჯგუფებში დაბალ დონეზე განთავსებული დამატებითი ნიშნები ყველა ფართობზე უნდა განთავსდეს, რომელიც სც-1 ფართობებზე არსებულ სასტუმრო ოთახებს ემსახურება. დაბალ დონეზე მდებარე ნიშანი უნდა განთავსდეს კარებზე ან კედელზე.

1 ჯარის მარჯირება

1 : 10

ნიშანი ამობურცული სიმბოლოებით და ბრაილით გზა-ჯიბის შესასვლელთან და გარეთ გამავალ ყველა ჯართან

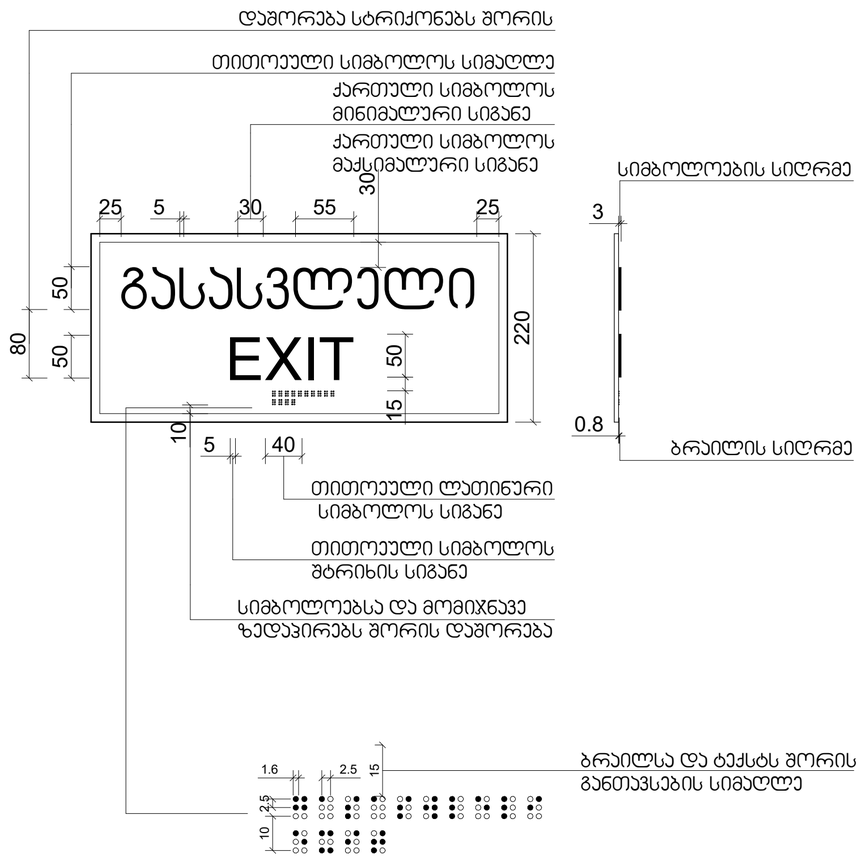

გასასვლელის განათებული ნიშანი

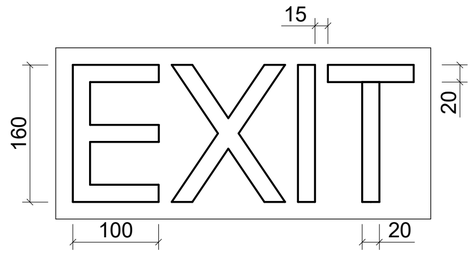

2 გასასვლელის ნიშნის დეტალური ნახაზი

1 : 5

14/12/2021

თარიღი

N

არქიტექტურა

არხიტექტიო პროექტი
ზ.სააკაძეულიძის ქ.№3 0179
თბილისი,საქართველო
ტ. +995 32.915254
info@artstudio.ge
www.artstudio.ge

ARTSTUDIO PROJECT

კონსტრუქციები

ჯუბიტონი
მარჯანეშვილის გელოვანის გამზირი № 13
თბილისი,საქართველო
ტ.+995 591 116 444
info@cubicon.ge
www.cubicon.ge

CUBICON

სანიჭინერო (მ.ე.წ.)

სახსონ მენეჯმენტ სერვისები
ულ. ჯაზბეგი გამზ.47
თბილისი,საქართველო 0177
ტ.+995 571 088 917
info@saxonms.com
www.saxon.ge

SAXON MANAGEMENT SERVICES

შენიშვნები:

შ.პ.ს. "ეი-ჯი-ეს"

საჯარო კომპლექსი აეროპორტის მოედანზე

შენიშვნები:

სიტუაციური გეგმა

№	თარიღი	ცვლილება

პროექტის ნომერი 3.66.20

სათაური
საჯაჯაუაციო ჯარის მარჯირება

ა5007

A2

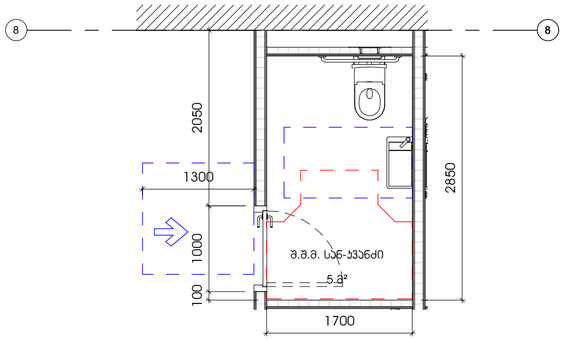

ტესებრი ფორმის მოსატრიალებელი სივრცე
ვარიანტი 1

მოსატრიალებელი სივრცეები

უნიტაზის და ხელმოსაჯიდი ძელების (საჭიროების შემთხვევაში) მდებარეობა

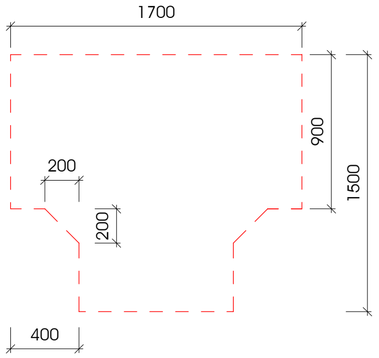

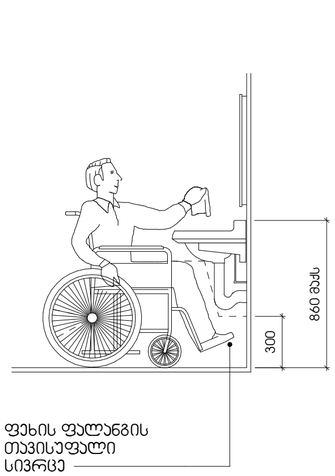

ფეხის ფალანგის
თავისუფალი
სივრცე

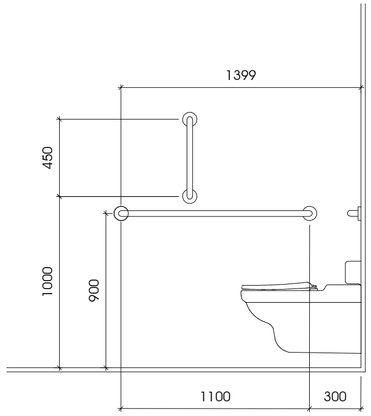

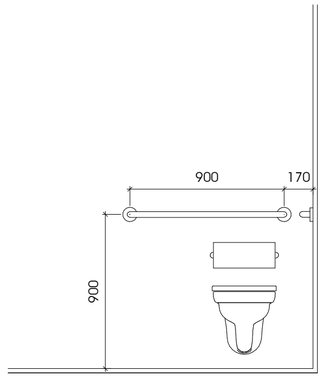

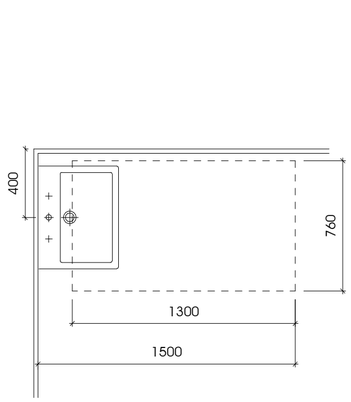

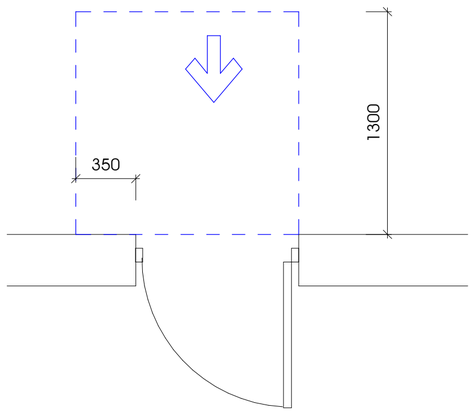

თავისუფალი სივრცე კართან მანევრირებისთვის
ანაზომიანი კარი
წინიდან მისაწვდომი-მიწოლით გაღება

არქიტექტურა

არტსტუდიო პროექტი
ზ.საანდღულიძის ქ.№3 0179
თბილისი,საქართველო
ტ. +995 32.915254
info@artstudio.ge
www.artstudio.ge

კონსტრუქციები

კუბიკონი
მარჯანლს გელოვანის გამზირი № 13
თბილისი,საქართველო
ტ.+995 591 116 444
info@cubicon.ge
www.cubicon.ge

საინჟინრო (მ.ე.წ.)

საქსონ მენეჯმენტ სერვისები
ალ. ყაზბეგი გამზ.47
თბილისი,საქართველო 0177
ტ.+995 571 088 917
info@saxonms.com
www.saxon.ge

შენიშვნები:

შ.პ.ს. "ეი-პი-ეს"

საპატრო კომპლექსი აპლაბრის მოედანზე

შენიშვნები:

სიტუაციური გეგმა

№	თარიღი	აღწერა

პროექტის ნომერი 3.66.20

სათაური

მისაწვდომი ტუალეტის დეტალური ნახაზები

14/12/2021

თარიღი

N

პროექტი

5008

A2

კ-1

კარი ზღურბლის
გარეშე მიმხურავით

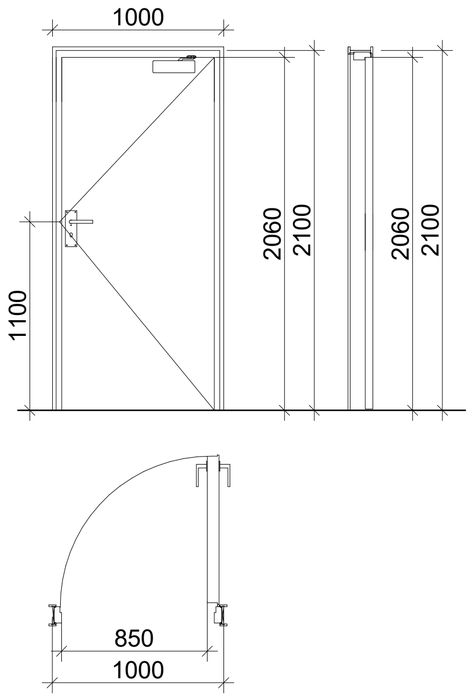

კ-2

კარი ზღურბლით
მიმხურავის გარეშე

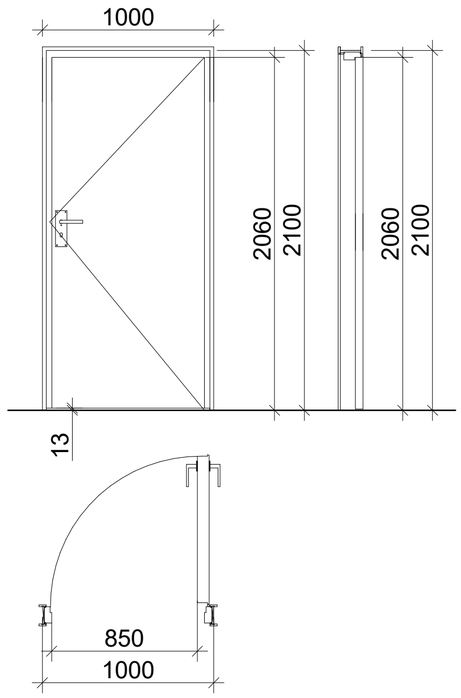

კ-3

კარი ზღურბლის და
მიმხურავის გარეშე

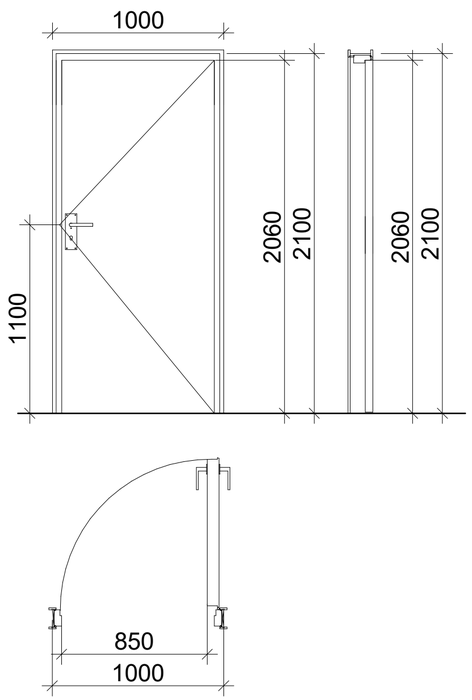

ზღურბლი მ. 1:1



შენიშვნები:

· კარის ზედაპირი უნდა იყოს გლუვი იატაკიდან მინიმუმ 250 მმ-ის სიმაღლეზე.

· სახელურები, ჩამოსაწევი სახელურები, საკეტები, რაზები და მისაწვდომი კარის სხვა სამართავები ისეთი ფორმის იქნება, რომ ადვილად შეიძლებოდეს ერთი ხელით მოჭიდება და მის ასამუშავებლად საჭირო არ იქნება მაგრად მოჭიდება, წვალება ან მაჯის ტრიალი.

· დახურული კარის კავეულის გასაღები ნაწილები და გაღებისათვის განკუთვნილი ძალა შესაბამისობაში იქნება შემდეგთან:
1. წინიდან მისაწვდომობისას, გამოწევით ან მიწოლით გაღებადი, არაუმეტეს 66.7 ნიუტონი.
2. ბრუნვითი მოძრაობით გასაღები, არაუმეტეს 315 ნიუტონი სმ.

· გასასვლელის კომპონენტებს (გზა-კიბე და ვესტიბიული) ემსახურება მიმხურავით აღჭურვილი კარებები.

· კარის მიმხურავები ისე მოეწყობა, რომ 90 გრადუსით, ღია მდგომარეობიდან 12 გრადუსით გაღებულ მდგომარეობამდე კარის მისახურად საჭირო დრო არაუმცირეს 5 წამი იქნება.

· კარის ზამბარიანი ანჯამები ისე მოეწყობა, რომ 70 გრადუსით ღია მდგომარეობიდან დახურულ მდგომარეობამდე კარი არაუმცირეს 1.5 წამში გადავა.

· ცეცხლმედეგი კარისგან განსხვავებული კარის მიწოლით ან გამოწევით გაღებისათვის საჭირო ძალა შესაბამისობაში იქნება შემდეგთან:
1. შენობაში განთავსებული ანჯამიანი კარი: არაუმეტეს 22.2 ნიუტონი.

· კარებების ცეცხლმედეგობა მითითებულია ხანძარსაწინააღმდეგო გეგმებზე.

· კარებების გაღების მიმართულება მითითებულია გეგმებზე.

· კერის ზღურბლი მითითბულია გეგმებზე

· არცერთი კარის სუფთა სიმაღლე არ იქნება 2,05 მეტრზე ნაკლები.

1 კარების ნახაზები
1 : 25

14/12/2021

თარიღი

N

არქიტექტურა
არტსტუდიო პროექტი
ზ.საანდღულიძის ქ.№3 0179
თბილისი,საქართველო
ტ. +995 32.915254
info@artstudio.ge
www.artstudio.ge
ARTSTUDIO PROJECT

კონსტრუქციები
კუბიკონი
მარჯანლა გელოვანის გამზირი № 13
თბილისი,საქართველო
ტ.+995 591 116 444
info@cubicon.ge
www.cubicon.ge
CUBICON

საინჟინრო (მ.ე.წ.)
საქსონ მენეჯმენტ სერვისები
ალ. ყაზბეგი გამზ.47
თბილისი,საქართველო 0177
ტ.+995 571 088 917
info@saxonms.com
www.saxon.ge
SAXON MANAGEMENT SERVICES

შენიშვნები:

შ.პ.ს. "ეი-პი-ეს"

საპატრო კომპლექსი პეტრიწის მოედანზე

შენიშვნები:

სიტუაციური გეგმა

№	თარიღი	ცვლილება

პროექტის ნომერი 3.66.20

სათაური
კარების ნახაზები

პ5009

A2

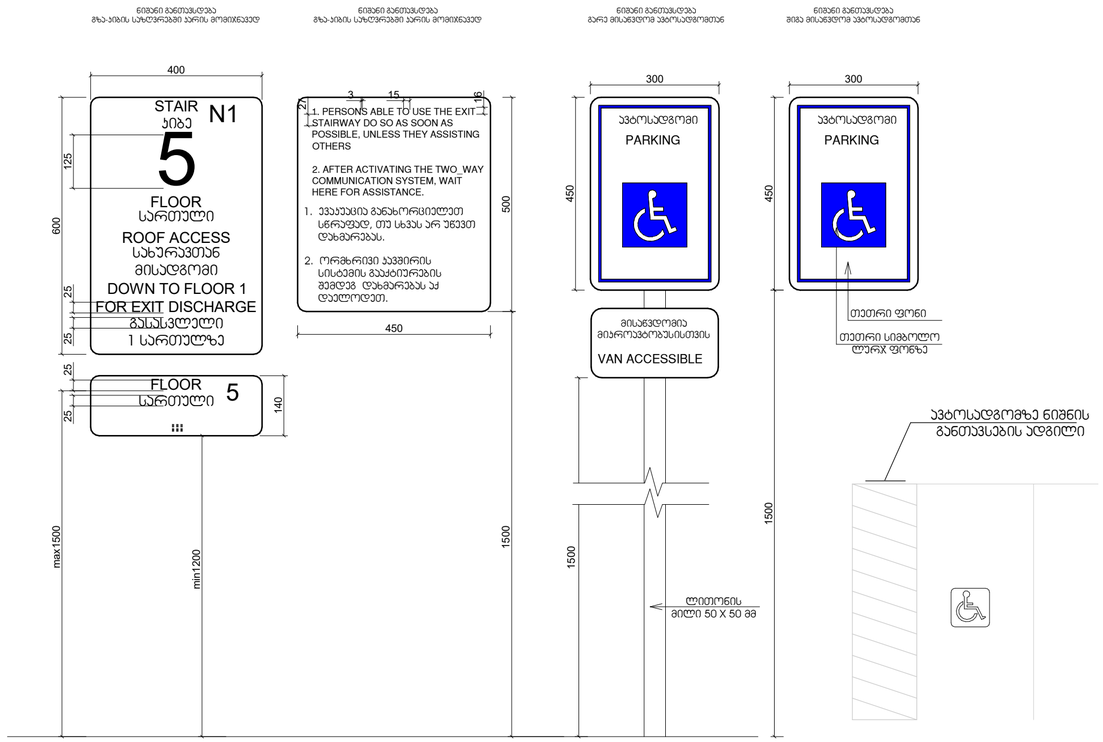

ორმხრივი კავშირის გამოყენების წესები.
ნიშანი უნდა გაიარას თავმჯდომარის ფართობებთან

გზა-ჯიხის ამოსაცნობის ნიშანი.
გზა-ჯიხის საზღვრებში.
დერეფანში გამავალი პარის საკეტის მოშიხვედ

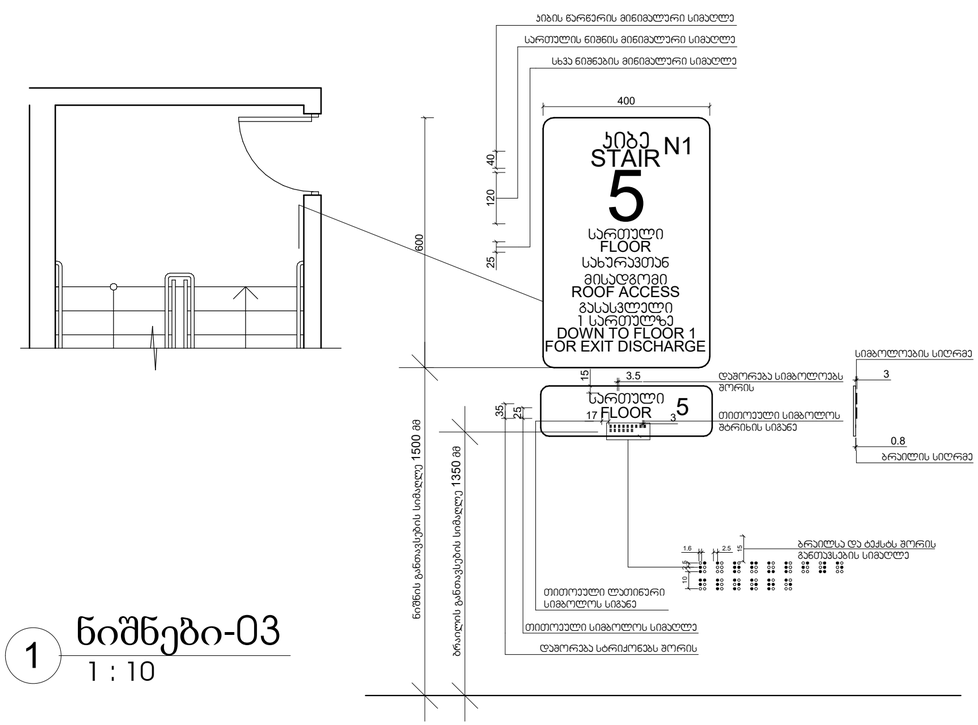

1 ნიშნები-03
1 : 10

ნიშანი განთავსდება ლიფტის გამოსაძახებელ ღილაკთან

სასწრაფო სამედიცინო დახმარების საერთაშორისო სიმბოლო (სიცოცხლის ვარსკვლავი)განთავსდება ლიფტის ჩარჩოს ორივე მხარეს

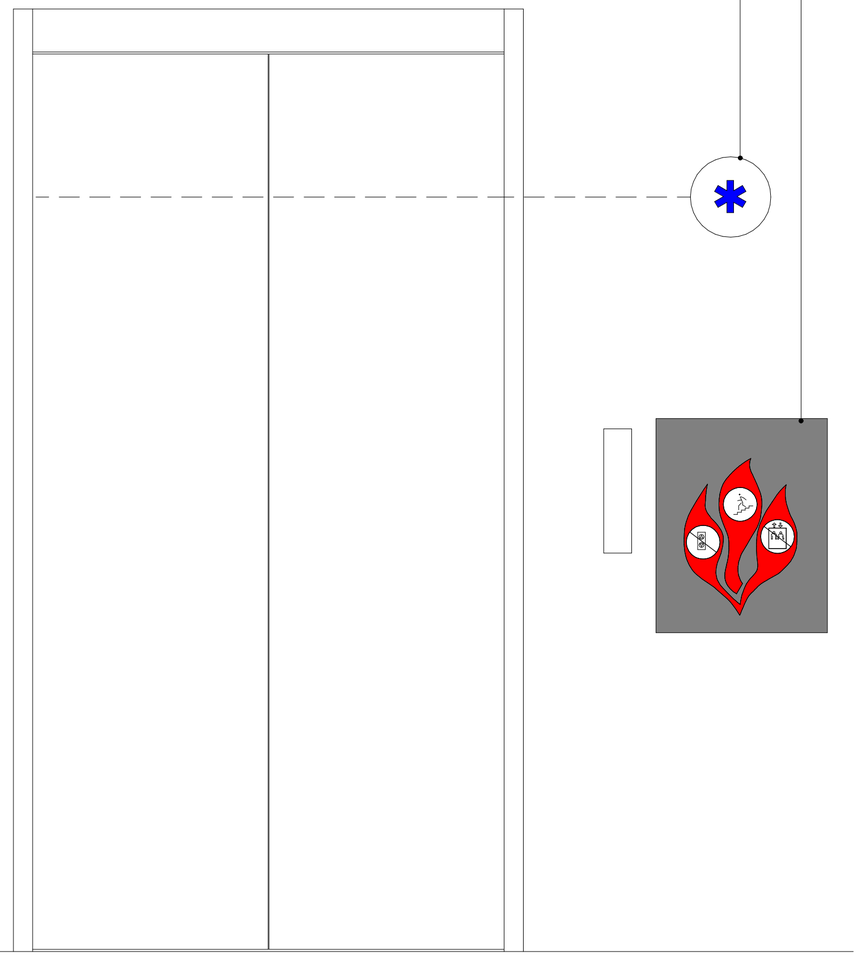

2 ლიფტის მარკირება
1 : 10

N

№	თარიღი	აღწერა

14/12/2021
თარიღი

არქიტექტურა

არტსტუდიო პროექტი
ზ.საანდღულიძის ქ.№3 0179
თბილისი,საქართველო
ტ. +995 32.915254
info@artstudio.ge
www.artstudio.ge

კონსტრუქციები

კუბიკონი
მარჯანლა გელოვანის გამზირი № 13
თბილისი,საქართველო
ტ.+995 591 116 444
info@cubicon.ge
www.cubicon.ge

საინჟინრო (მ.ე.წ.)

საქსონ მენეჯმენტ სერვისები
ალ. ყუხაძის გამზ.47
თბილისი,საქართველო 0177
ტ.+995 571 088 917
info@saxonms.com
www.saxon.ge

შენიშვნები:

შ.პ.ს. "ეი-ჯი-ეს"

საკაჯრო კომპლექსი აკლაბარის მოედანზე

შენიშვნები:

სიტუაციური გეგმა

ჯრომეჯტის ნომერი 3.66.20

სათაური
მისაჯდომი აკტოსადგომის აღნიშვნა და კიბის მარკირება

პროექტი
A5010

A2