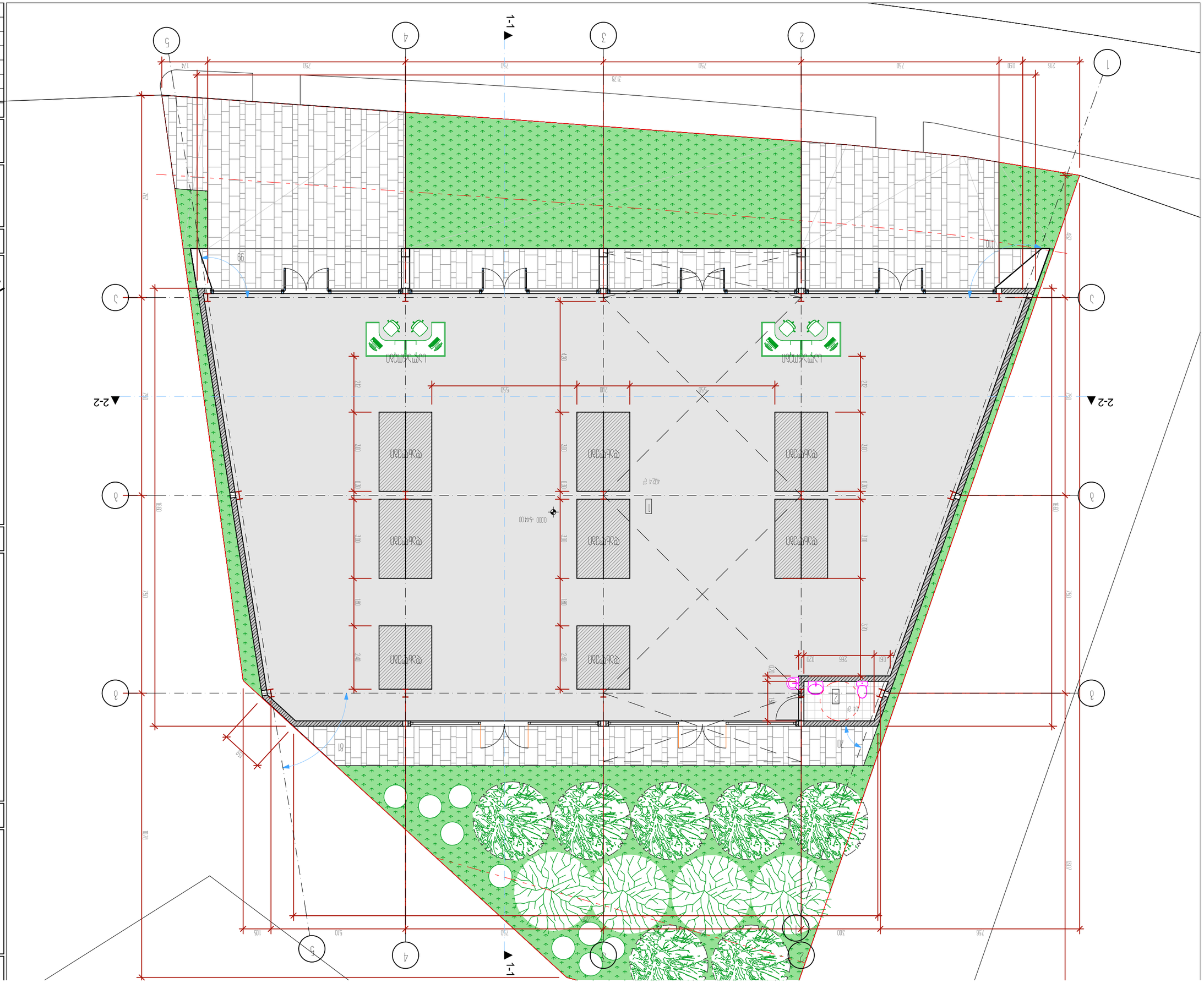

Изм.	Кол.уч.	Лист	№ док.
Разраб.			Дата
Пров.			
Н.контр.			
ГИП			

1 этажный жилой
дом блокированный

Стадия	Лист	Листов
Р	1	1

ООО «Кобзарь»

Генеральный план
М 1:200

Ситуационный план
М 1:2000

Экспликация помещений

№ помещ.	Наименование	Площадь, м²
1	Санузел	4.24
2	Кладовая	1.44

Ведомость элементов благоустройства

Поз.	Наименование	Кол.	Примечание
1	Скамья	2	
2	Урна	2	

Ведомость малых архитектурных форм

Поз.	Наименование	Кол.	Примечание
1	Качели	1	
2	Песочница	1	

Ведомость покрытий

Поз.	Наименование	Площадь, м²
1	Асфальтобетонное покрытие	1000
2	Тротуарная плитка	1000
3	Газон	1000

Ведомость ограждений

Поз.	Наименование	Длина, м
1	Ограждение металлическое	1000

Ведомость озеленения

Поз.	Наименование	Кол.
1	Деревья	10
2	Кустарники	20
3	Газон	1000

Ведомость элементов благоустройства

Поз.	Наименование	Кол.	Примечание
1	Скамья	2	
2	Урна	2	

Ведомость малых архитектурных форм

Поз.	Наименование	Кол.	Примечание
1	Качели	1	
2	Песочница	1	

Ведомость покрытий

Поз.	Наименование	Площадь, м²
1	Асфальтобетонное покрытие	1000
2	Тротуарная плитка	1000
3	Газон	1000

Ведомость ограждений

Поз.	Наименование	Длина, м
1	Ограждение металлическое	1000

Ведомость озеленения

Поз.	Наименование	Кол.
1	Деревья	10
2	Кустарники	20
3	Газон	1000

Экспликация помещений

№ помещ.	Наименование	Площадь, м²
1	Санузел	4.24
2	Кладовая	1.44

Ситуационный план
М 1:2000

Генеральный план
М 1:200

1 этажный жилой
дом блокированный

Стадия	Лист	Листов
Р	1	1

Изм.	Кол.уч.	Лист	№ док.
Разраб.			Дата
Пров.			
Н.контр.			
ГИП			

ООО «Кобзарь»

Ведомость покрытий

Поз.	Наименование	Площадь, м²
1	Асфальтобетонное покрытие	1000
2	Тротуарная плитка	1000
3	Газон	1000

Ведомость ограждений

Поз.	Наименование	Длина, м
1	Ограждение металлическое	1000

Ведомость озеленения

Поз.	Наименование	Кол.
1	Деревья	10
2	Кустарники	20
3	Газон	1000

Экспликация помещений

№ помещ.	Наименование	Площадь, м²
1	Санузел	4.24
2	Кладовая	1.44

Ведомость элементов благоустройства

Поз.	Наименование	Кол.	Примечание
1	Скамья	2	
2	Урна	2	

Ведомость малых архитектурных форм

Поз.	Наименование	Кол.	Примечание
1	Качели	1	
2	Песочница	1

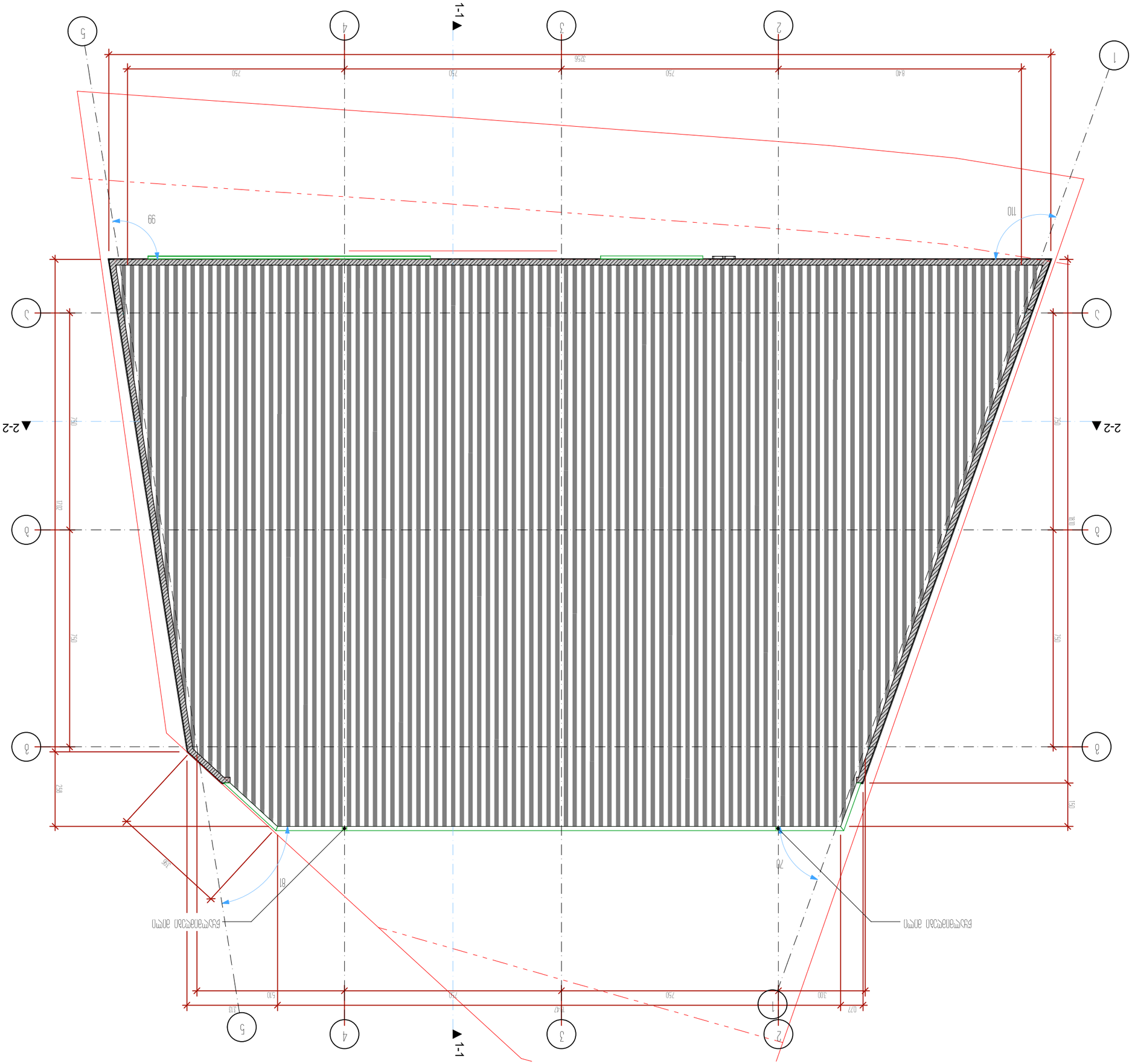
1-1
2-2
1-1
2-2
99
110
81
78
750
750
750

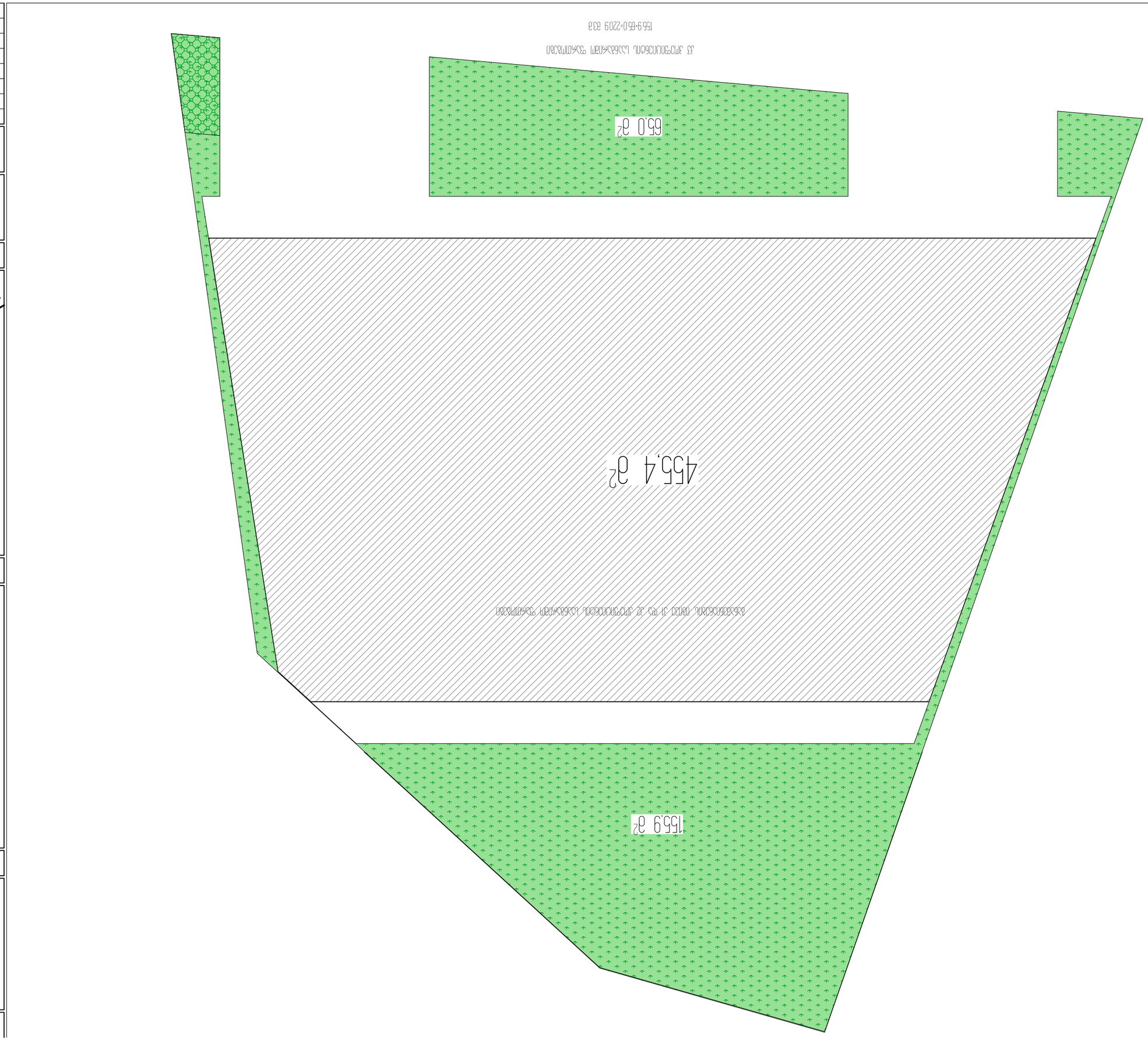

Площадь застройки	65,0	кв.м	6,5%
Площадь озеленения			
Количество этажей	1 этажа		
Количество мест	2 машиноместа		
Площадь участка	1000		
Площадь участка			1000 кв.м

Условные обозначения		
Граница земельного участка		
Существующие деревья		
Проектируемое здание		
Проектируемые дорожки		
Проектируемое озеленение		

Ситуационный план

Ситуационный план

Ситуационный план

განმარტებითი წერილი

მრავალფუნქციური კომპლექსი გორგასლის ქუჩაზე

ს.კ. № **01.19.39.012.037**

სსიპ ქ. თბილისის მუნიციპალიტეტის არქიტექტურის სამსახურის
III-IV კლასის შენობა-ნაგებობების სანებართვო განყოფილებას.

თქვენს მიერ 2022 წლის 28 აპრილს AR1870991 განაცხადის საფუძველზე (განაცხადის თარიღი 31/12/2021) მოწერილ შუალედური გადაწყვეტილების საფუძველზე გწერთ შესაბამის ახსნა-განამრტებით წერილს.

02... .საპროექტო ტერიტორიის გენერალური გეგმა, მასშტაბი 1:500. *
გენგეგმაზე დატანილ იქნას საკადასტრო საზღვრებამდე შენობის მიბმის მანძილები სრულად და გარკვევით.
საჭიროებისამებრ დაკორექტირდეს შეთანხმებული სატრანსპორტო სქემის გათვალისწინებით ასევე დაკორექტირდეს ვექტორული ფაილი

გავითვალისწინეთ

03... აუცილებელია 41 დადგენილების გათვალისწინებით გეგმა დაამუშავოთ სრულყოფილად, მიენიჭოს შესაბამისი დაკავებულობა. აღიჭურვოს შესაბამისი საშუალებებით.

დაკავებულობის გეგმები არის დამუშავებული 41 დადგენილების გათვალიწინებით (იხილეთ ხანძარსაწინააღმდეგო, დაკავებულობის და გასასვლელი საშულაბეების გეგმები) იხ: გვერდი-3 და გვერდი-4

ასევე აუცილებელია შესაბამისი დაკავებულობის შესაბამისად დაიშტრიხოს ჭრილები და დატანილ იქნას ხანძარმედეგობა.

ჭრილები არის დამუშავებულია შესაბამისი დაკავებულობის მიხედვით და ასევე ჭრილებზე არის დატანილი ხანძარმედეგობა 41 დადგენილების მიხედვით (იხ მე- 5 და მე - 6 გვერდი)

აუცლებელია 41 დადგენილებასთან შესაბამისობის საექსპერტო შეფასება მომზადებულ იქნას უშუალოდ წარმოდგენილი არქიტექტურულ პროექტთან დაკავშირებით, წარმოდგენილი საექსპერტო შეფასება მომზადებულია სხვა საპროექტო ობიექტზე.

გავითვალისწინეთ

საექსპერტო დასკვნის ავტორი: ვილიანა გულიაშვილი

სამრეწველო საქონლის მაღაზია
ქ.თბილისი, ტორ ტუპრაძის ქ.39
ს.კ 01.19.39.012.037

სანძარსაწინააღმდეგო დაკავებულობის და გასასვლელი საშუალებების პროექტი

საქართველოს მთავრობის 2016 წლის 28 იანვარის №41
დადგენილებასთან ტექნიკური რეგლამენტის შენობა-ნაგებობის
უსაფრთხოების წესების დამტკიცების თაობაზე შესაბამისობის
ანალიზი

შენობა-ნაგებობის უსაფრთხოების წესებთან შესაბამისობის ანალიზი

გამოყენებული წესები - **„შენობა-ნაგებობის უსაფრთხოების წესები“**

ჩამოთვალეთ შენობის დაკავებულებები და აღწერეთ თითოეული გამოყენება
სავაჭრო ჯგუფი **სვ** (მაღაზია + 0.00; ნიშნულზე)

კონსტრუქციის ტიპი:	
განსაზღვრეთ კონსტრუქციის არსებული შენობისთვის: მაგალითი: II-A, II-B, V-A, V-B	
განსაზღვრეთ კონსტრუქციის ტიპი ახალი შენობისთვის: მაგალითი: II-A, II-B, V-A, V-B	**II-B**
შერეული კონსტრუქციის შემთხვევაში მიუთითეთ ტიპები, რომელიც გამოყენებული იქნება, განსაზღვრეთ ტიპები და მათი მდებარეობა:	

სიმაღლის შეზღუდვები ცხრილი 503 -ის მიხედვით		
დაკავებულობები	**დასაშვები სართულიანობა**	**შემოთავაზებული სართულიანობა**
სავაჭრო ჯგუფი **სვ**	**4**	**1**
	დასაშვები სიმაღლე	**შემოთავაზებული სიმაღლე**
საერთო სიმაღლე =	**შეუზღუდავი**	**6.55 მეტრი** **(მიწის დონის ნიშნული 543.42)**
მიწის ზემოთ სართულის რაოდენობა	**1 სართული**	

ფართობის შეზღუდვები ცხრილი 503 -ის მიხედვით		
დაკავებულობები	**დასაშვები ფართობი**	**შემოთავაზებული ფართობი**
სავაჭრო ჯგუფი **სვ**	**1160.0**	**455.0კვ.მ**
იატაკის საერთო ფართობი =	**455.0 კვ.მ**	
იატაკების რაოდენობა =	**1**	
შენობის საერთო ფართობი =	**480.0კვ.მ**	

გარე კედლის ცეცხლმედეგობისა და ღიობისადმი მოთხოვნები ცხრილების 602-ის და 705.8 -ის მიხედვით									
გარე კედელი (ღერძებში)	**ხანძარსაწინააღმდეგო მანძილი** (მეტრი)	**ცეცხლმედეგობის ხარისხი** (საათი)		**კედლის ღიობების ფართობი** (კედლის %)					
		მოთხოვნილი	**გათვალისწინებული**	**დასაშვები**			**გათვალისწინებული**		
				დაცული	**დაუცველი საშხეფებით**	**დაუცველი**	**დაცული**	**დაუცველი საშხეფებით**	**დაუცველი**
“1-2“	**9 მეტრზე მეტია**	0	0	შეუზღუდავი	შეუზღუდავი	შეუზღუდავი		-	**17%**
„2-1“	**5-11.81**	0	0	75%	75%	25%		-	**15%**
„a-b“	**3-3.26**	0	0	45%	45%	15%		-	**0%**
„b-a“	**0.10**	0	0	დაუშვებელია	დაუშვებელია	დაუშვებელია		-	**0%**

ხანძრისაგან დაცვის სისტემებისადმი მოთხოვნები								
დაკავებულობები/სივრცეები/გასასვლელი საშუალებები	**ავტოსაშხეფი სისტემა**	**ალტერნატიული ავტომატური ცეცხლსაქრობი სისტემები**	**სახანძრო განგაშისა, კვამლაღმომჩენი და ცეცხლაღმომჩენი სისტემები**	**სახანძრო მილდგარეზის სისტემები**	**კვამლის საკონტროლო სისტემები**	**ხელის ცეცხლმაქრები**	**საავარიო განგაშის სისტემები**	**ჰაერის განიავების სისტემა**
სავაჭრო ჯგუფი სვკი	**არა**	-	(სახანძრო განგაშის ხელით სამართავი სისტემა); (მხედველობითი განგაშის სისტემა);	**არა**		-	**არა**	

			(კვამლაღმომჩენები)					
კიბის უჯრედი		-	-	-				-
ლიფტები			-					
დერეფანი	-	-		-				-
სახანძრო-სამაშველო სამსახურის მიერ გამოსაყენებელი მისაერთებლები				-				
სახანძრო ტუმბოები და წყლის რეზერვუარი				-				

თითოეული სართულიდან გასასვლელი საშუალება									
სართულები	დაკავებულობა და დაკავებულობის დატვირთვის ჯამური მაჩვენებელი	მოთხოვნილი გასასვლელების/გასასვლელთან მისადგომის რაოდენობა	გათვალისწინებული გასასვლელების/გასასვლელთან მისადგომის რაოდენობა და ტიპი	გასასვლელი საშუალებების სიგანე(მეტრი)					
				გზა-კიბეები		დერაფანი,		გასასვლელის გზა-კარი	
				მოთხოვნილი	გათვალისწინებული	მოთხოვნილი	გათვალისწინებული	მოთხოვნილი	გათვალისწინებული
პირველი სართული +/-0,00 ნიშნული	სვ სავაჭრო ფართი (დ.დ.-167)	1	6 შენობიდან გასასვლელი გზა-კარი	-	-	-	-	**0,82** (თითო გზა-კარი)	მინ. **0,82** (თითო გზა-კარი)

განიავებისადმი მოთხოვნები		
დაკავებულობები/სივრცეები/გასასვლელი საშუალებები	ბუნებრივი განიავება	მექანიკური განიავება
სავაჭრო ჯგუფი სვ	კი	
კიბის უჯრედი		
ლიფტები		
დერეფანი		
ვესტიბიული		

წყალსადენი სისტემის ფიქსირებული მოწყობილობების რაოდენობა ცხრილი 1602.1-ის მიხედვით													
სართულები	დაკავებულობა და დაკავებულობის დატვირთვის ჯამური მაჩვენებელი	ფიქსირებული მოწყობილობები(ცალი)											
		უნიტაზი		ტუალეტის ხელსაბანები		აბაზანა/შხაპი		სასმელი წყლის ფანტანი		სამომსახურეო ნიჟარა		სამზარეულოს ნიჟარა	
		მოთხოვნილი	გათვალისწინებული	მოთხოვნილი	გათვალისწინებული	მოთხოვნილი	გათვალისწინებული	მოთხოვნილი	გათვალისწინებული	მოთხოვნილი	გათვალისწინებული	მოთხოვნილი	გათვალისწინებული
მიწის დონის ქვედა სართული +/-0,00 ნიშნული	სვ სავაჭრო ფართი (დ.დ.-167)	1	1	1	1	-	-	1	1	1	1	-	-

გენგეგმა
გვერდი -1

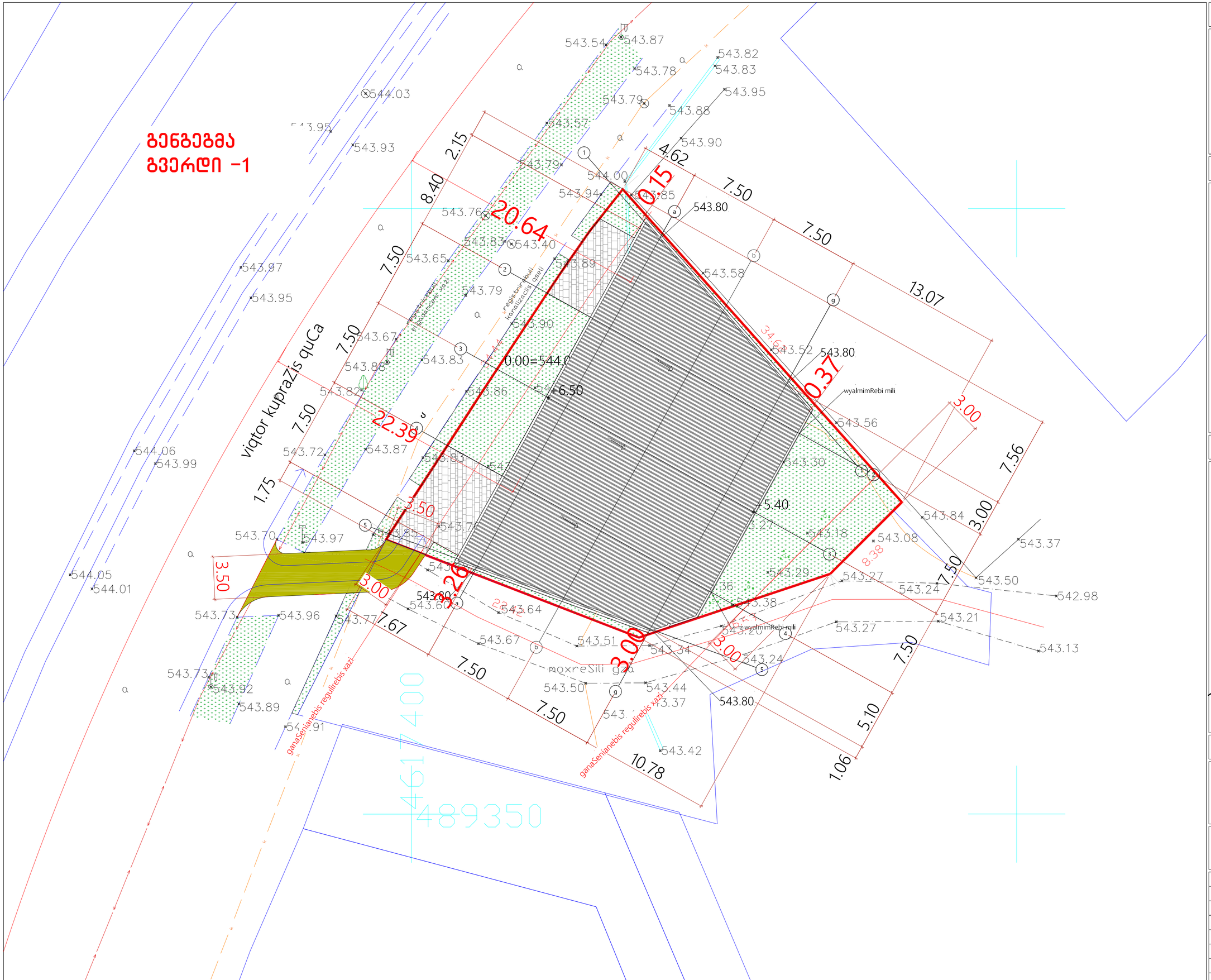

ექსპლიკაცია:

1. – სავაჭრო დარბაზი
2. – სველი წერტილი (უნივერსალური)

ტექნიკურ-ეკონომიკური მაჩვენებლები

პირობითი ნიშნები

N

0 1 2 3 4 5 6

proeqtis saxelwodeba

ქალაქი თბილისი, ტორ ქუპრაძის ქუჩა, №39
სამრეწველო საქონლის მაღაზიის
არქიტექტურული პროექტი

f/p "koba surmava"
s/k 62001011724
qalaqi Tbilisi, zedazenis quCa #2
599916789, 571916789
kobasurmava@gmail.com

თანამფობა	gvari	xelmowera	TariRi
დირექტორი			
არ. ავტორი	k. surmava		
არ. თანაავტორი	a. jobava		
masStabi	1:100	გენგეგმა	
TariRi			
stadia		furclebi	furceli
proeqti		35	a-04

გვერდი-2

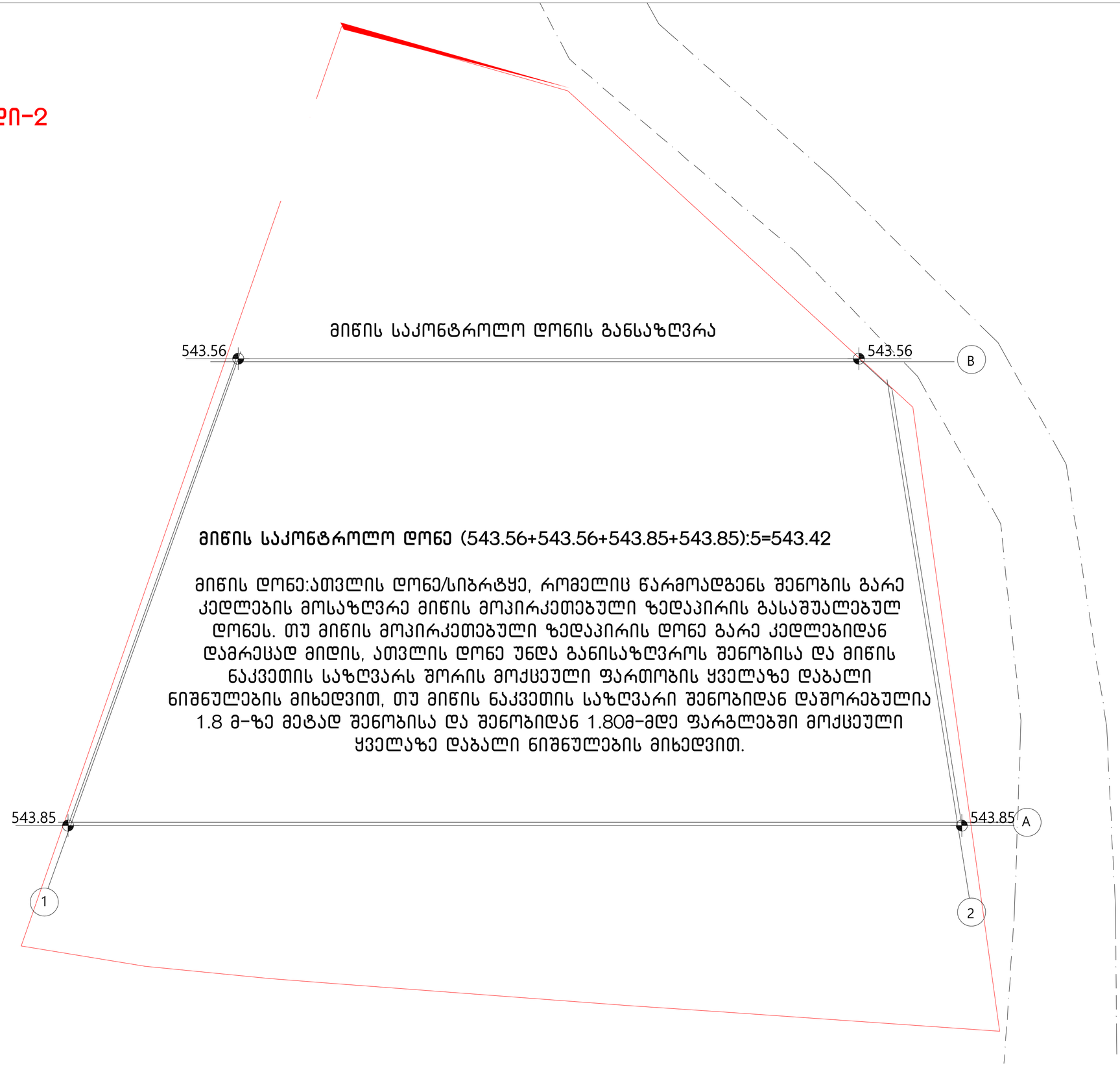

ექსპლიკაცია:

1. – სავაჭრო დარბაზი
2. – სველი წერტილი (უნივერსალური)

ტექნიკურ-ეკონომიკური მაჩვენებლები

პირობითი ნიშნები

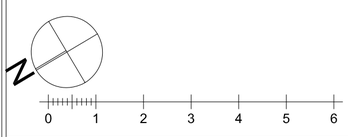

proeqtis saxelwodeba

ქალაქი თბილისი, ტორ კუპრაძის ქუჩა, №39
სამრეცხვაო საქონლის მაღაზიის
არქიტექტურული პროექტი

f/p "koba surmava"
s/k 62001011724
qalaqi Tbilisi, zedazenis quCa #2
599916789, 571916789
kobasurmava@gmail.com

თანამდებობა	gvari	xelmowera	TariRi
დირექტორი			
პრ. ავტორი	k. surmava		
პრ. თანაავტორი	a. jobava		
masStabi	1:100	მიწის დონის განსაზღვრა	
TariRi			
stadia		furclebi	furceli
proeqti		35	a-04

ხანძარსაწინააღმდეგო გეგმა
მ.1:100
გვერდი-3

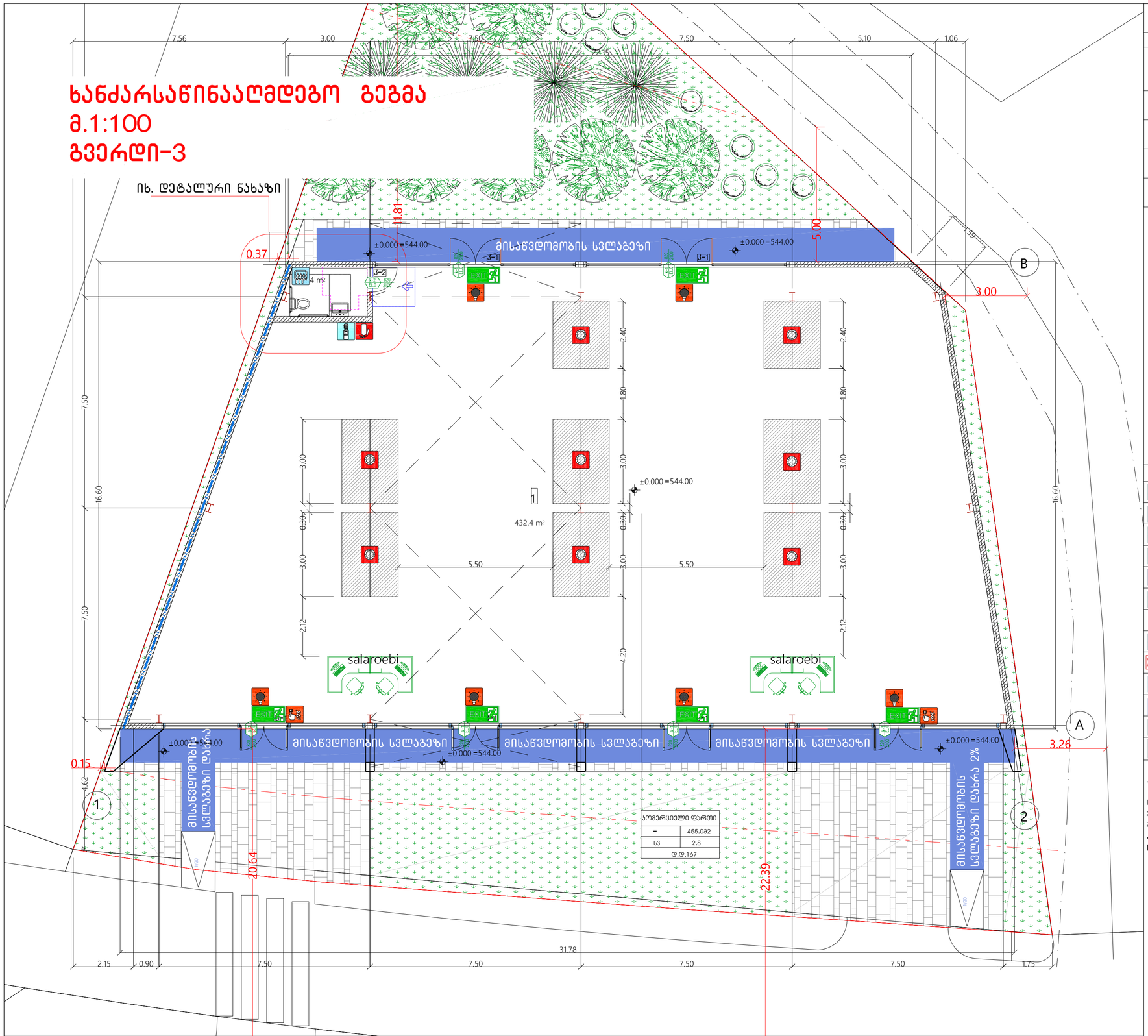

შენობის ელემენტები	ტიპი-I
	B
ძირითადი კონსტრუქციული ჩარჩო	2
მზიდი კედლები გარე შიგა	2 2
არამზიდი კედლები და ტიხრები გარე	ცხრილი 602
არამზიდი კედლები და ტიხრები შიგა	0
იატაკის კონსტრუქცია და არაძირითადი ნაწილები	2
სახურავის კონსტრუქცია და არაძირითადი ნაწილები	1

პირობითი ნიშნები:

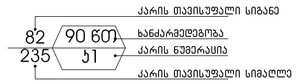

გასასვლელი აღმნიშვნელი განათებული ნიშანი

1 საათიანი ხანძარმედეგობის აღმნიშვნელი ხაზი

სახანძრო მილი

სიმბოლოს სახელწოდება
ხელის ცეცხლმაქრი
სახანძრო მილდბარი
ორმხრივი კავშირის სისტემა
კვამლზე მორეაგირე მაუწყებელი
კვამლის ავტომატური აღმომჩენი
ავტოსაშხეფი
ალტერნატიული ავტომატური ცეცხლქრობის სისტემა
სახანძრო განგაშის ღილაკი
დამკავებელთა შეტყობინების სისტემა (სახანძრო სიგნალიზაცია)
ავარიული განათება
საავარიო განათება
სახანძრო მისაერთებელი
სახანძრო კიდრანტი

შენიშვნა:

დენის გათიშვის შემთხვევაში სათადარიგო ელექტროსისტემა ავტომატურად გაანათებს გასასვლელ საშუალებებს.
კონსტრუქციული პროექტის დამუშავებისას დაცული იქნას II-B კონსტრუქციის ტიპის მოთხოვნები.

გეგმებზე მოცემული ხანძარსაწინააღმდეგო დაცვის სისტემების,მექანიკური მოწყობილობების, გასასვლელის ნიშნების და სხვა შენობა-ნაგებობის უსაფრთხოების წესებით მოთხოვნილი სისტემების აღნიშვნების განლაგება და რაოდენობა პირობითია.
ხანძარსაწინააღმდეგო დაცვის სისტემების, მექანიკური მოწყობილობების გასასვლელის ნიშნების და სხვა აუცილებელი სისტემების პროექტი უნდა დამუშავდეს და განხორციელდეს შესაბამისი სპეციალისტების მიერ შენობა-ნაგებობის უსაფრთხოების წესებში მითითებული მოთხოვნების და სტანდარტების გამოყენებით.

გეგმებზე მოცემული დაკავებულობები, დაკავებულობის ჯგუფები და დაკავებულობის დატვირთვები, ასევე კედლების და კარების ცეცხლმედეგობის ხარისხების შესაბამისი აღნიშვნები, გასასვლელამდე სავალი მანძილები, გასასვლელისქენ სავალი საერთო ბილიკების სიგრძეები და სხვა წესებთან შესაბამისობისთვის აუცილებელი გრაფიკული აღნიშვნები განსაზღვრულია საქართველოს მთავრობის 2016 წლის 28 იანვრის №41 დადგენილების "ტექნიკურ რეგლამენტის "შენობა ნაგებობის უსაფრთხოების წესებთან დამტკიცების თაობაზე" მიხედვით და აღნიშნული დადგენილების შემდგომი რედაქციების გათვალისწინებით.

ექსპლიკაცია:

1. – სავაჭრო დარბაზი
2. – სველი წერტილი (უნივერსალური)

ტექნიკურ-ეკონომიკური მაჩვენებლები

პირობითი ნიშნები

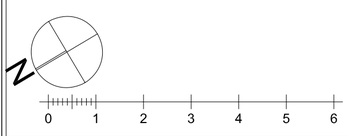

proeqtis saxelwodeba

ქალაქი თბილისი, ტორ ქუპრაძის ქუჩა, №39
სამრეწველო საკონლის მაღაზიის
არქიტექტურული პროექტი

f/p "koba surmava"
s/k 62001011724
qalaqi Tbilisi, zedazenis quCa #2
599916789, 571916789
kobasurmava@gmail.com

თანამდებობა	gvari	xelmowera	TariRi
დირექტორი			
პრ. ავტორი	k. surmava		
პრ. თანაავტორი	a. jobava		
masStabi	1:100	1 სართულის გეგმა	
TariRi		0.00 ნიშნულზე	
stadia		furclebi	furceli
proeqti		35	a-04

დაკავებულობის და გასასვლელი საშუალებების გეგმა მ.1:100
გვერდი-4

იხ. დეტალური ნახაზი

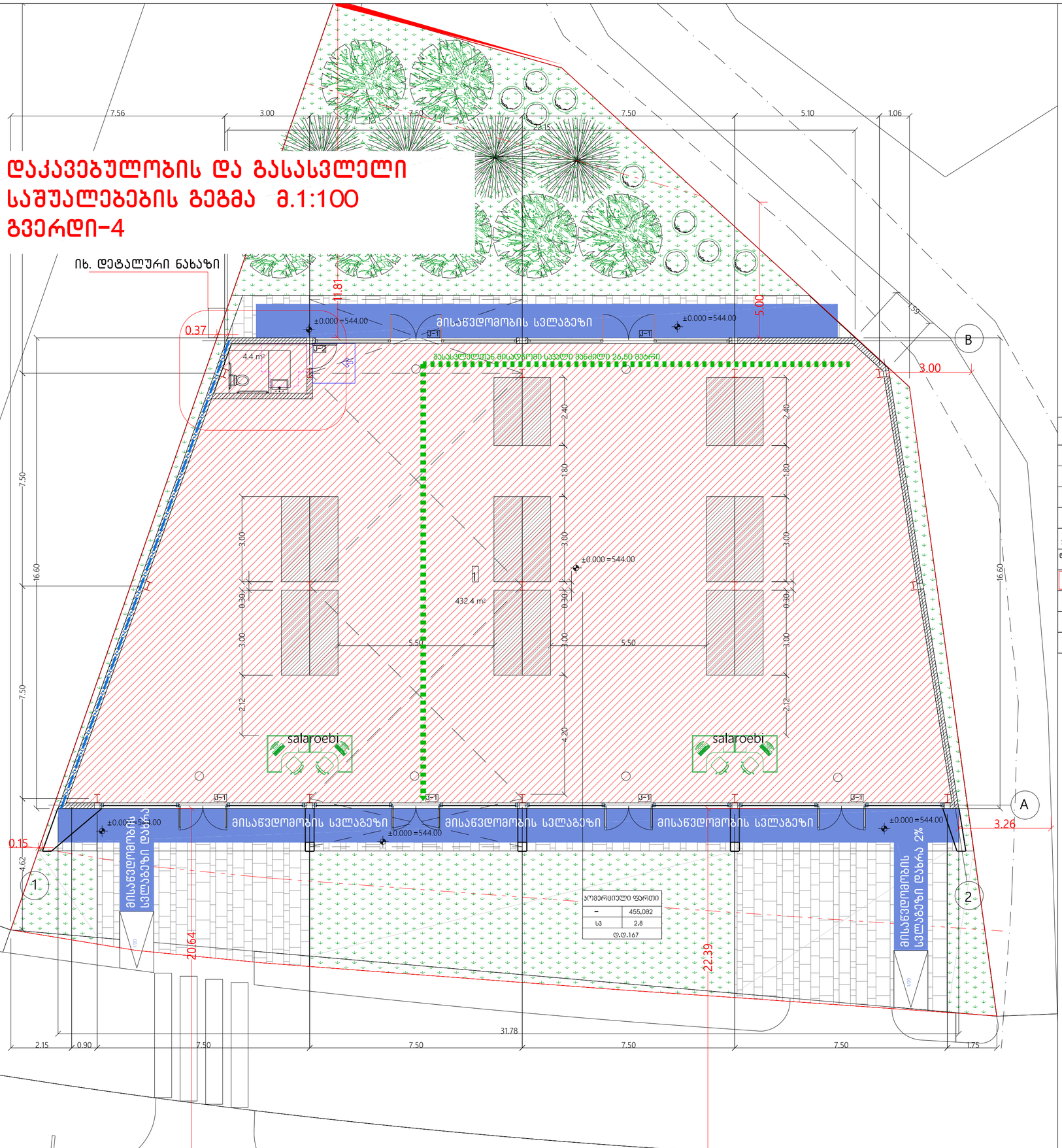

პირობითი ნიშნები:

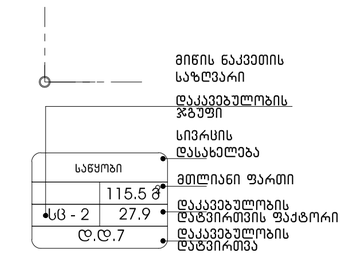

გასასვლელთან მისადგომი მაქსიმალური სავალი მანძილი

დაკავებულობის ჯგუფების აღნიშვნები

დაკავებულობის ჯგუფები	დაკავებულობის ჯგუფის აღნიშვნა	ფერის კოდი
თავშეყრის ჯგუფი (თშ)		RGB (34,139,34)
საქმიანი ჯგუფი (სქ)		RGB (79,12,187)
საბანმანათლებლო ჯგუფი – (სბ)		RGB (245,99,20)
სამრეწველო ჯგუფი (სმ)		RGB (160,32,240)
დიდი საფრთხის შემცველი ჯგუფი– (დსშ)		RGB (94,8,58)
დაწესებულებითი ჯგუფი (დწ)		RGB (0,0,255)
სავაჭრო ჯგუფი (სვ)		RGB (255,0,0)
სასტუმროებელი ჯგუფი (სს)		RGB (220,185,0)
სასაწყობო ჯგუფი (სწ)		RGB (136,135,134)
დამხმარე ჯგუფი (დმ)		RGB (57,57,56)

ექსპლიკაცია:

1. – სავაჭრო დარბაზი
2. – სველი წერტილი (უნივერსალური)

ტექნიკურ-ეკონომიკური მაჩვენებლები

პირობითი ნიშნები

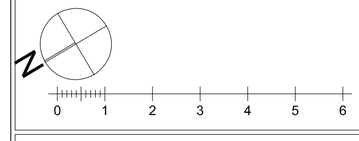

proeqtis saxelwodeba

ქალაქი თბილისი, ტორ ქუპრაძის ქუჩა, №39
სამრეწველო საკოლის მაღაზიის
არქიტექტურული პროექტი

qalaqi Tbilisi, zedazenis quCa #2
599916789, 571916789
kobasurmava@gmail.com
f/p "koba surmava"
s/k 62001011724

თანამდებობა	gvari	xelmowera	TariRi
დირექტორი			
პრ. ავტორი	k. surmava		
პრ. თანაავტორი	a. jobava		
masStabi	1:100	1 სართულის გეგმა	
TariRi		0.00 ნიშნულზე	
stadia		furclebi	furceli
proeqti		35	a-04

ჭრილი
მე-5 გვერდი

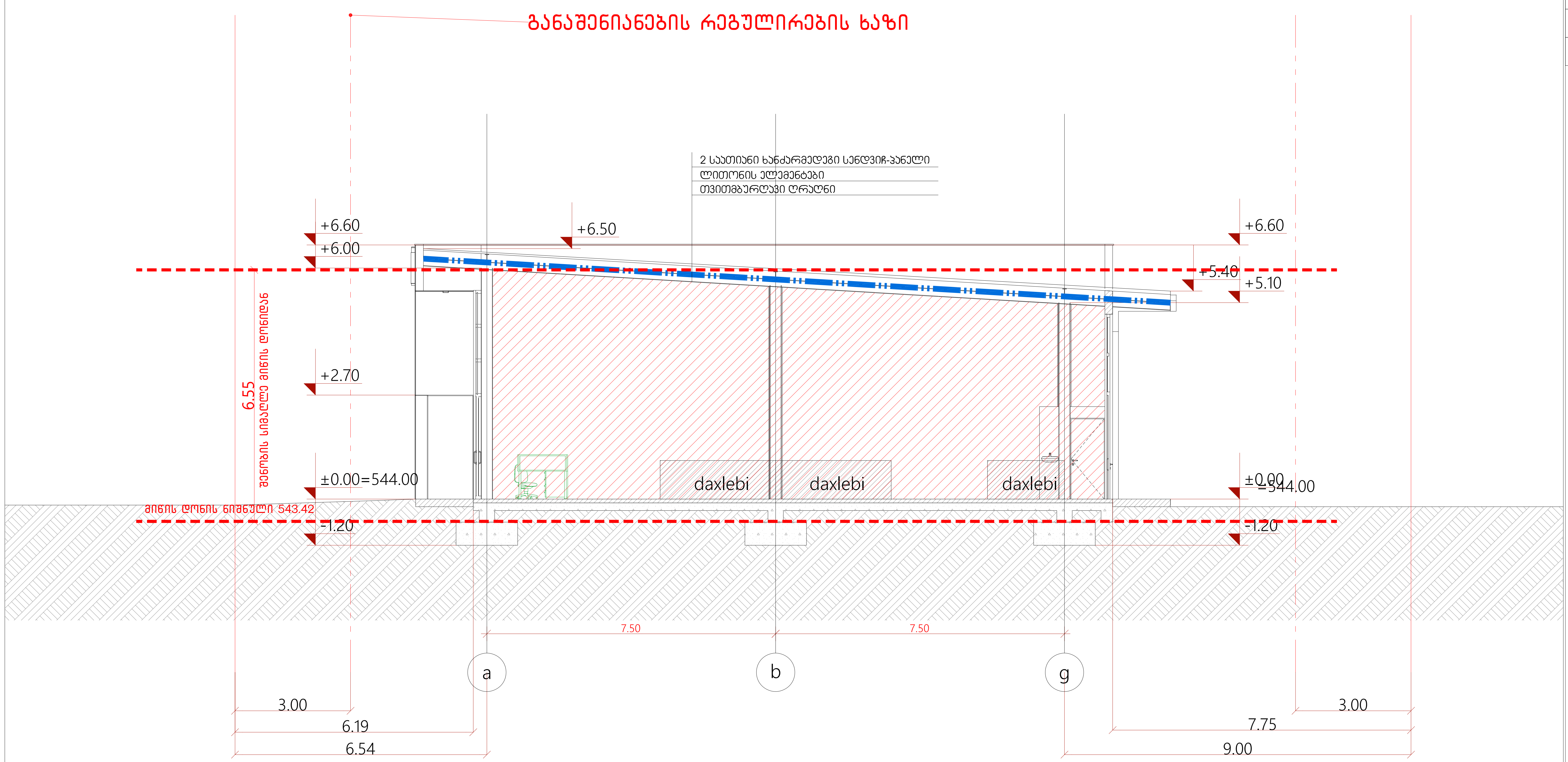

ექსპლიკაცია:

1. - სავაჭრო დარბაზი
2. - სველი წერტილი (უნივერსალური)

ტექნიკურ-ეკონომიკური მაჩვენებ

დაკავებულობის ჯგუფების აღნიშვნები

დაკავებულობის ჯგუფები	დაკავებულობის ჯგუფის აღნიშვნა	ფერის კოდი
თავშეყრის ჯგუფი (თვ)		RGB (34,139,34)
საქმიანი ჯგუფი (სქ)		RGB (79,12,187)
საგანმანათლებლო ჯგუფი - (სგ)		RGB (245,99,20)
სამრეწველო ჯგუფი (სმ)		RGB (160,32,240)
დიდი საფრთხის შემცველი ჯგუფი- (დსშ)		RGB (94,8,58)
დაწესებულებითი ჯგუფი (დწ)		RGB (0,0,255)
სავაჭრო ჯგუფი (სვ)		RGB (255,0,0)
საცხოვრებელი ჯგუფი (სც)		RGB (220,185,0)
სასაწყობო ჯგუფი (სწ)		RGB (136,135,134)
დამხმარე ჯგუფი (დს)		RGB (57,57,56)

2 საათიანი ხანძარმედეგობის აღმნიშვნელი ხაზი

შენიშვნა:

დენის გათიშვის შემთხვევაში სათადარიგო ელექტროსისტემა ავტომატურად გაანათებს გასასვლელ საშუალებებს.
კონსტრუქციული პროექტის დამუშავებისას დაცული იქნას II-B კონსტრუქციის ტიპის მოთხოვნები.

პირობითი ნიშნები

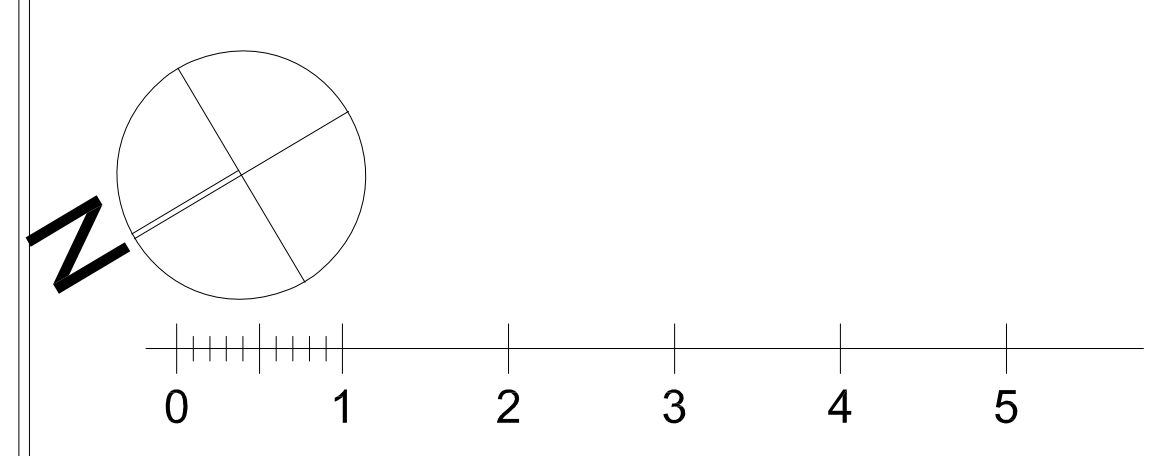

proeqtis saxelwodeba

ქალაქი თბილისი, ტორ კუპრაძის ქუჩა, №:
სამრეწველო საქონლის მაღაზიის
ა რ ქ ი ტ ე ქ ტ უ რ უ ლ ი პ რ ო ე ქ ტ

f/p "koba surmava"
s/k 62001011724
qalaqi Tbilisi, zedazenis
599916789, 571916
kobasurmava@gma

თანამდებობა	gvari	xelmowera
დირექტორი		
პრ. ავტორი	k. surmava	[signature]
პრ. თანაავტორი	a. jobava	[signature]
masStabi	1:100	მიწის დონის განს
TariRi		

stadia	furclebi
proeqti	35

ჭრილი
მე-6 გვერდი

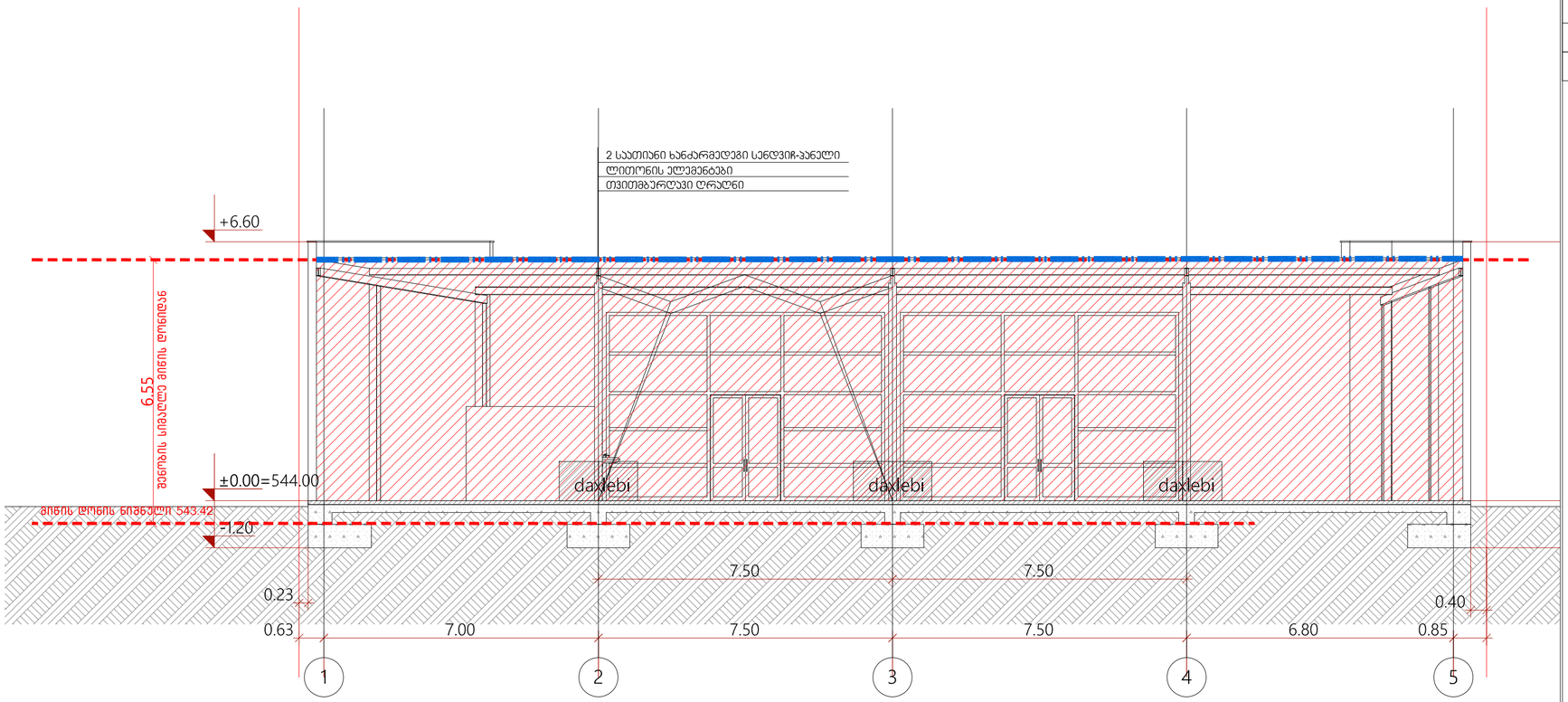

დაკავებულობის ჯგუფების აღნიშვნები

დაკავებულობის ჯგუფები	დაკავებულობის ჯგუფის აღნიშვნა	ფერის კოდი
თავშეყრის ჯგუფი (თშ)		RGB (34,139,34)
საქმიანი ჯგუფი (სქ)		RGB (79,12,187)
საბანძანათლებლო ჯგუფი – (სბ)		RGB (245,99,20)
სამრეწველო ჯგუფი (სმ)		RGB (160,32,240)
დიდი საფრთხის შემცველი ჯგუფი– (დსშ)		RGB (94,8,58)
დანესებულებითი ჯგუფი (დწ)		RGB (0,0,255)
საპაჭრო ჯგუფი (სვ)		RGB (255,0,0)
სასხოვრებელი ჯგუფი (სს)		RGB (220,185,0)
სასაწყობე ჯგუფი (სწ)		RGB (136,135,134)
დამხმარე ჯგუფი (დმ)		RGB (57,57,56)

2 საათიანი ხანძარმედეგობის აღმნიშვნელი ხაზი

შენიშვნა:

დენის გათიშვის შემთხვევაში სათადარიგო ელექტროსისტემა ავტომატურად გაანათებს გასასვლელ საშუალებებს.
კონსტრუქციული პროექტის დამუშავებისას დაცული იქნას II-B კონსტრუქციის ტიპის მოთხოვნები.

ექსპლიკაცია:

1. – საპაჭრო დარბაზი
2. – სველი წერტილი (უნივერსალური)

ტექნიკურ-ეკონომიკური მაჩვენებლები

პირობითი ნიშნები

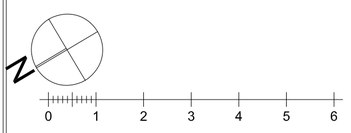

proeqtis saxelwodeba

ქალაქი თბილისი, ტორ ქუპრაძის ქუჩა, №39
სამრეწველო საქონლის მაღაზიის
არქიტექტურული პროექტი

qalaqi Tbilisi, zedazenis quCa #2
599916789, 571916789
kobasurmava@gmail.com
f/p "koba surmava"
s/k 62001011724

თანამდებობა	gvari	xelmowera	TariRi
დირექტორი			
არ. ავტორი	k. surmava		
არ. თანაავტორი	a. jobava		
masStabi	1:100	მიწის ღონის განსაზღვრა	
TariRi			
stadia		furclebi	furceli
proeqti		35	a-04

სამრეწველო საქონლის მაღაზია
ქ.თბილისი, ტორ კუპრაძის ქუჩა №39
მისაწვდომობის ეროვნული სტანდარტის შესაბამისი დოკუმენტაცია
№732 დადგენილება

04.04.2022

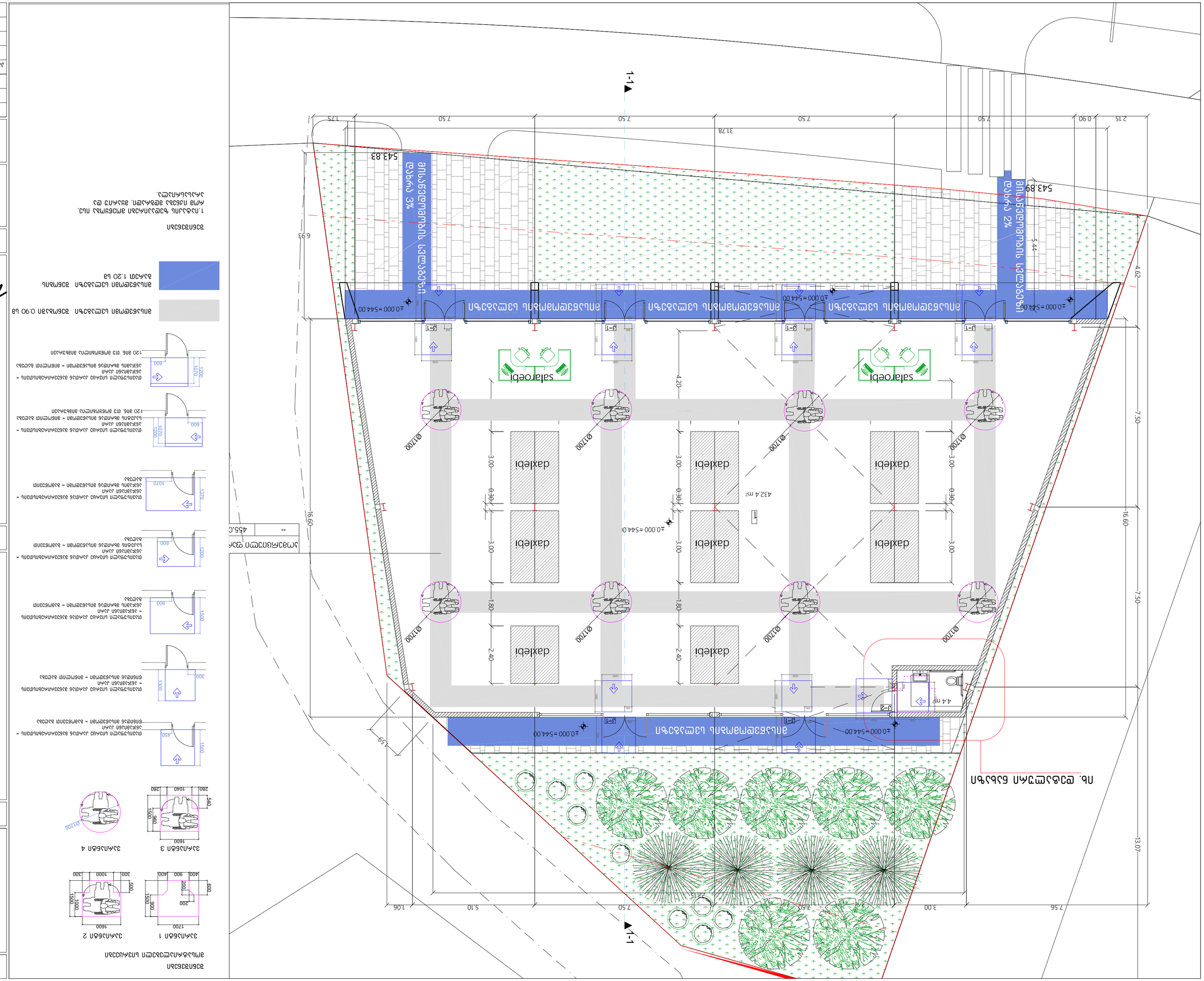
1-1
1-1
±0.000 = 544.00
543.89
543.83
5.44
6.33
4.62
7.50
16.60
13.07
4.20
3.00
1.80
2.40
0.36
0.40
Ø1700
4.44 მ²
432.4 მ²
7.56
3.00
2.15
5.10
2.50
1.06
1.59
31.78
1.75
0.90
daxleb
salaroebi
ტროტუარის სვლაგვეზილი დახრა 2%
ტროტუარის სვლაგვეზილი დახრა 3%
ფილტრული ასფალტბეტონის საფარი 5 სმ
ფილტრული ასფალტბეტონის საფარი 5 სმ
ფილტრული ასფალტბეტონის საფარი 5 სმ
ფილტრული ასფალტბეტონის საფარი 5 სმ
ფილტრული ასფალტბეტონის საფარი 5 სმ
J-1
ნაწილი ასფალტბეტონის საფარის ფილტრული
ნაწილი ასფალტბეტონის საფარის ფილტრული
ნაწილი ასფალტბეტონის საფარის ფილტრული

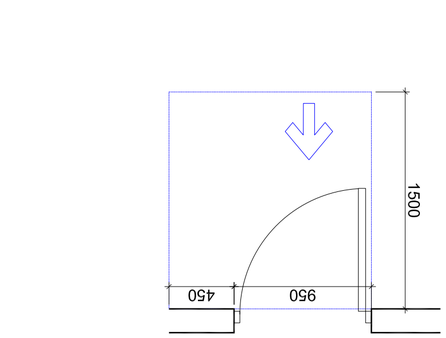

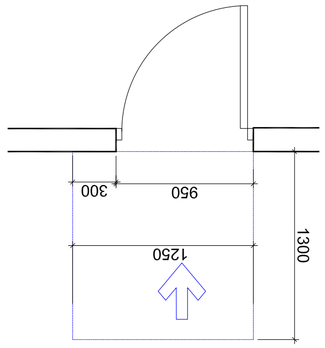

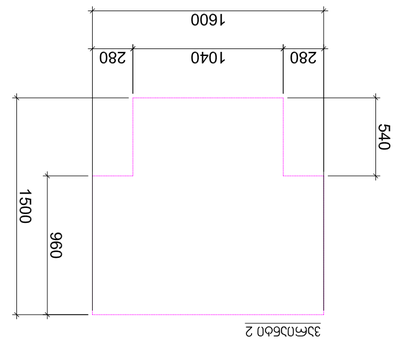

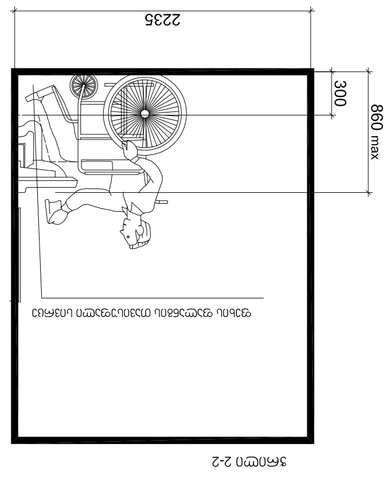

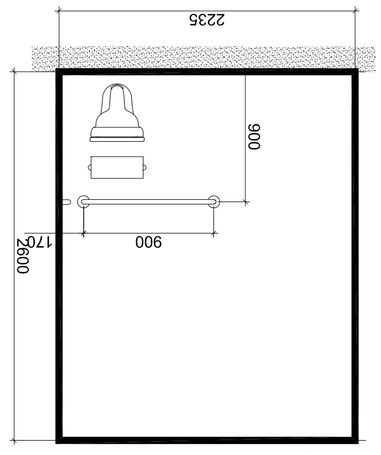

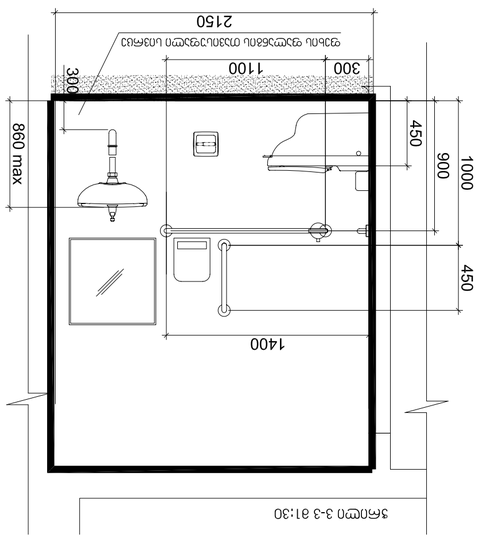

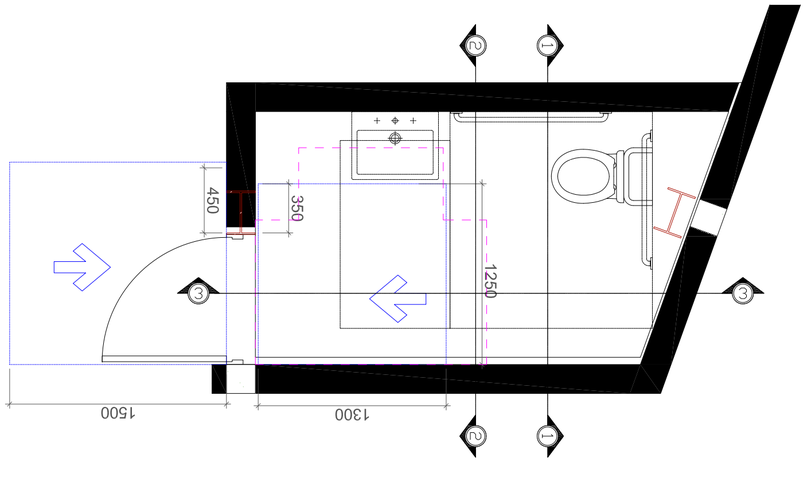

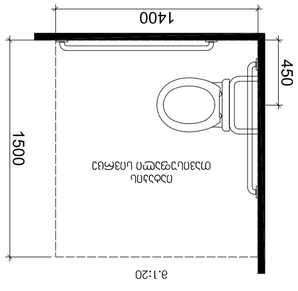

3ᲐᲠᲔᲕᲘᲡ 2

ᲓᲐᲛᲝᲙᲘᲓᲔᲑᲣᲚᲘ ᲣᲫᲠᲕᲐᲓᲝᲑᲘᲡ ᲛᲝᲬᲧᲝᲑᲘᲚᲝᲑᲐ ᲛᲝᲜᲐᲪᲔᲛᲗᲐ ᲓᲐᲪᲕᲘᲡ ᲛᲘᲖᲜᲘᲗ ᲒᲐᲜᲙᲣᲗᲕᲜᲘᲚᲘ ᲡᲐᲮᲔᲚᲛᲬᲘᲤᲝ ᲙᲝᲜᲢᲠᲝᲚᲘᲡ ᲛᲘᲔᲠ ᲓᲐᲛᲢᲙᲘᲪᲔᲑᲣᲚᲘ ᲡᲐᲛᲨᲔᲜᲔᲑᲚᲝ ᲒᲐᲜᲗᲐᲕᲡᲔᲑᲘᲡ ᲓᲐᲛᲢᲙᲘᲪᲔᲑᲐ ᲓᲐ ᲛᲘᲡᲘ ᲒᲐᲜᲮᲝᲠᲪᲘᲔᲚᲔᲑᲐ

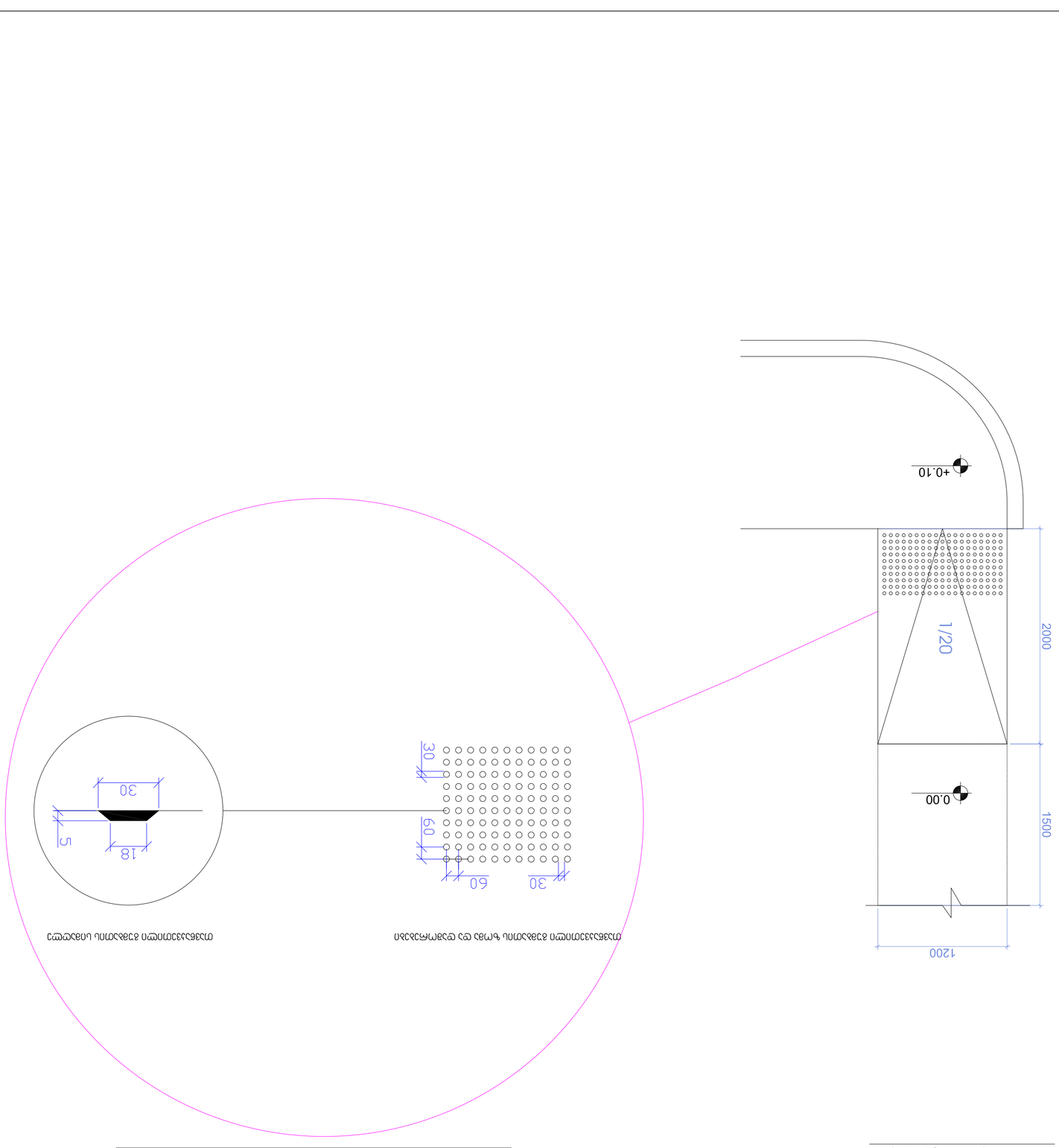

ūdens ņemšanas akas plāns

dzeramā ūdens ņemšanas akas plāns ar ūdens līmeņa mērīšanas ierīci

detaļa Nr.1

detaļa Nr.2

Mērogs 1:100	Lapa 35	Lapu skaits a-04	
Izstrādāja a.jokava	Pārbaudīja k.surmava		
Projekta vadītājs			
Konsultants			
Galvenais inženieris			
Projekta nosaukums Ūdens ņemšanas akas plāns			
Pasūtītājs "Koba surmava"			

Ēkas Nr.39, Jaunā ielā, Jaunkalsnavā, Madonas novadā, LV-4801

Ūdens ņemšanas akas plāns

Projekta saturs

Ģenerālplāns		
Ģenplāna detaļas		
Inženiertīklu plāns		
Ūdensvada un kanalizācijas shēmas		
Ūdens ņemšanas akas plāns		
Ūdens ņemšanas akas plāns ar ūdens līmeņa mērīšanas ierīci		
Detaļa Nr.1		
Detaļa Nr.2		

Projekta vadītājs

Izstrādāja

Pasūtītājs

"Koba surmava"

k/k 62001011724

kobasurmava@gmail.com

Galvenais inženieris

Tālr. 29916789, 57191789

Ēkas Nr.39, Jaunā ielā, Jaunkalsnavā, Madonas novadā, LV-4801

Ūdens ņemšanas akas plāns

Mērogs 1:100

0 1 2 3 4 5 6

N

Projekta saxelwodeba

Ūdens ņemšanas akas plāns

Ģenerālplāns

Ģenplāna detaļas

Inženiertīklu plāns

Ūdensvada un kanalizācijas shēmas

Ūdens ņemšanas akas plāns

Ūdens ņemšanas akas plāns ar ūdens līmeņa mērīšanas ierīci

Detaļa Nr.1

Detaļa Nr.2

Saturs:

1. – Ūdens ņemšanas akas plāns

2. – Ūdens ņemšanas akas plāns ar ūdens līmeņa mērīšanas ierīci (mērījumu veikšanai)

ტესტირების ნაბიჯი			
TanRi			
maxStabi	1:100		
ა/ო. ტესტირების ობიექტი	a.jobava		
ა/ო. პერსონალი	k. surmava		
ტექნიკური			
ტესტირების ტიპი	gvari	xelmowera	TanRi

qalaqi Tbilisi, zedazenis quCa #2
5999167 89, 571916789
kobasurmava@gmail.com
ს/კ 62001011724
ი/პ "koba surmava"

პროექტის დასახელება და მისამართი, №39, ქუჩა ილიაწმინდელის ბაღის მიმდებარე ტერიტორიის კეთილმოწყობა

proeqtis saxelwodeba

ნახაზის დასახელება

1. – სანიაღვრე ტრანშეა
2. – სველი წერტილების (ვენტილაციის) ტრანშეა

ნახაზის ნომერი

ა-04

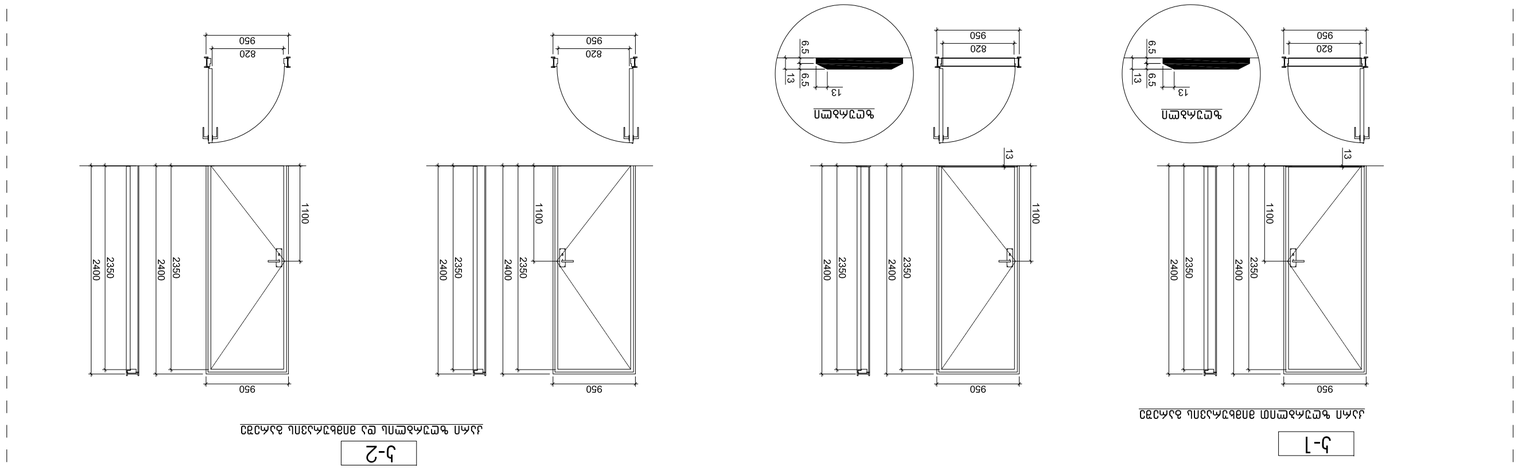

ა/ა-ფასადის ტიპიური ბადისებრი 250 მმ-ის ბეტონის ბლოკის კედელი. ბლოკის ზომა 190X390X190მმ. ბლოკის ქვედა ნაწილში ჩადგმული ფოლადის არმატურის ბადე ბლოკის ორ ფენას შორის, ყოველ მეორე რიგში. ბლოკის ზედა ნაწილში ჩადგმული ფოლადის არმატურის ბადე ბლოკის ორ ფენას შორის, ყოველ მეორე რიგში. ბლოკის ზედა ნაწილში ჩადგმული ფოლადის არმატურის ბადე ბლოკის ორ ფენას შორის, ყოველ მეორე რიგში.

1. ნაგებობა ითვალისწინებს ბეტონის ბაქანზე 66.76მ2 ფართობის სველი წერტილების მოწყობას.
2. ბრტყელი სახურავის ფარდობითი ფართობი 315 მ2-ია.
3. ატმოსფერული ნალექების სრული ჩაშვება ხდება ბეტონის ბაქანზე, საიდანაც ნალექები ჩაედინება ქუჩის ნაპირზე გაყვანილ ლითონის ბადურ მიმღებ ღარში.

ტერიტორიის ასფალტის საფარის მოწყობა ითვალისწინებს ასფალტის ფენის მოწყობას 4 სმ სისქით

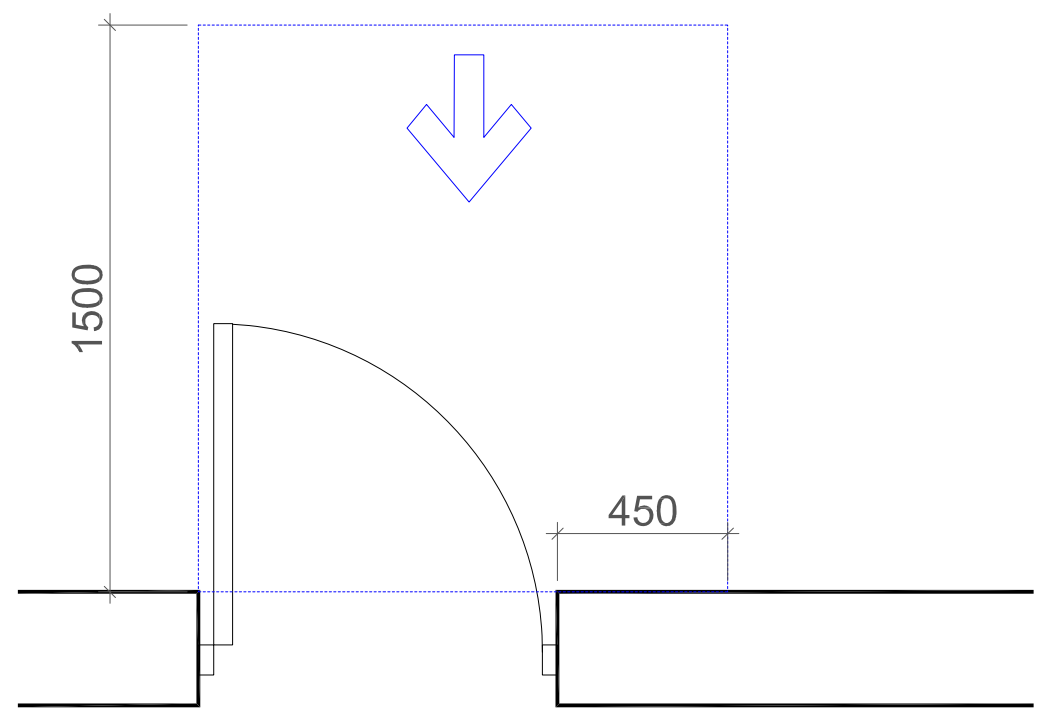

თავისუფალი სივრცე კართან მანევრირებისთვის - ანჯამიანი კარი წინიდან მისაწვდომი - გამოწევით გაღება

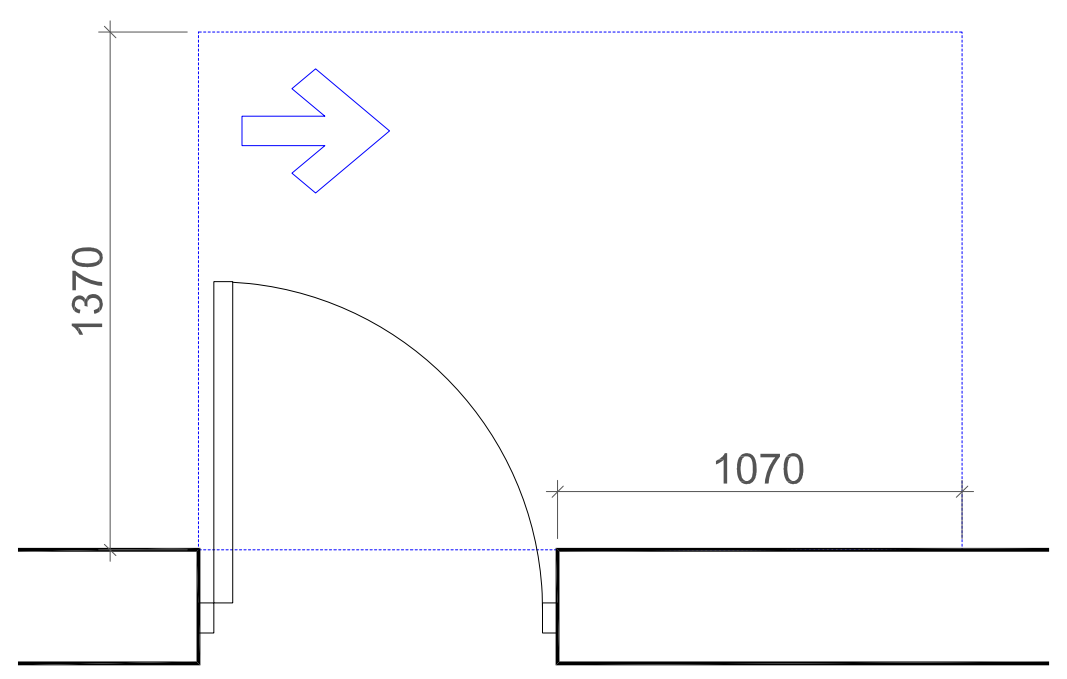

თავისუფალი სივრცე კართან მანევრირებისთვის - ანჯამიანი კარი ანჯამის მხრიდან მისაწვდომი - გამოწევით გაღება

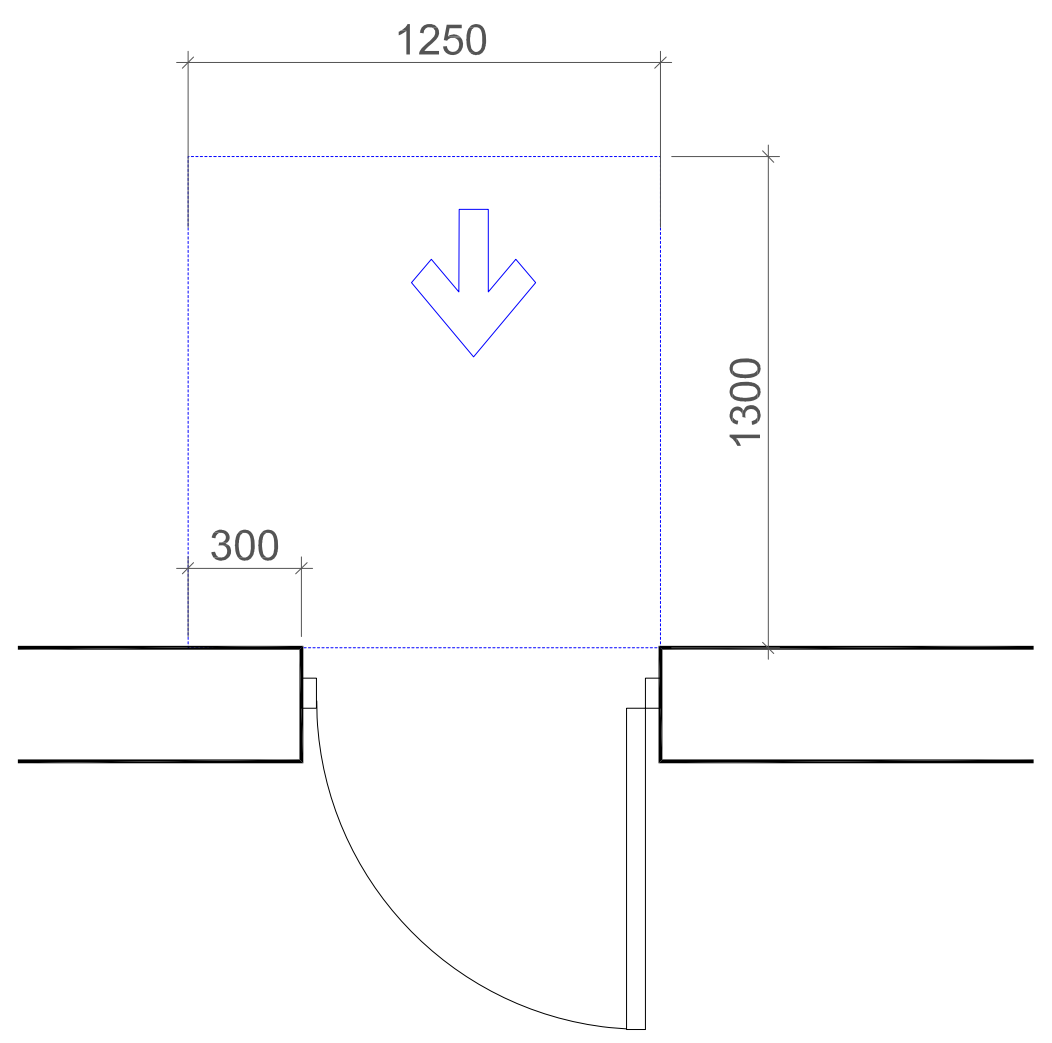

თავისუფალი სივრცე კართან მანევრირებისთვის - ანჯამიანი კარი წინიდან მისაწვდომი - მიწოლით გაღება

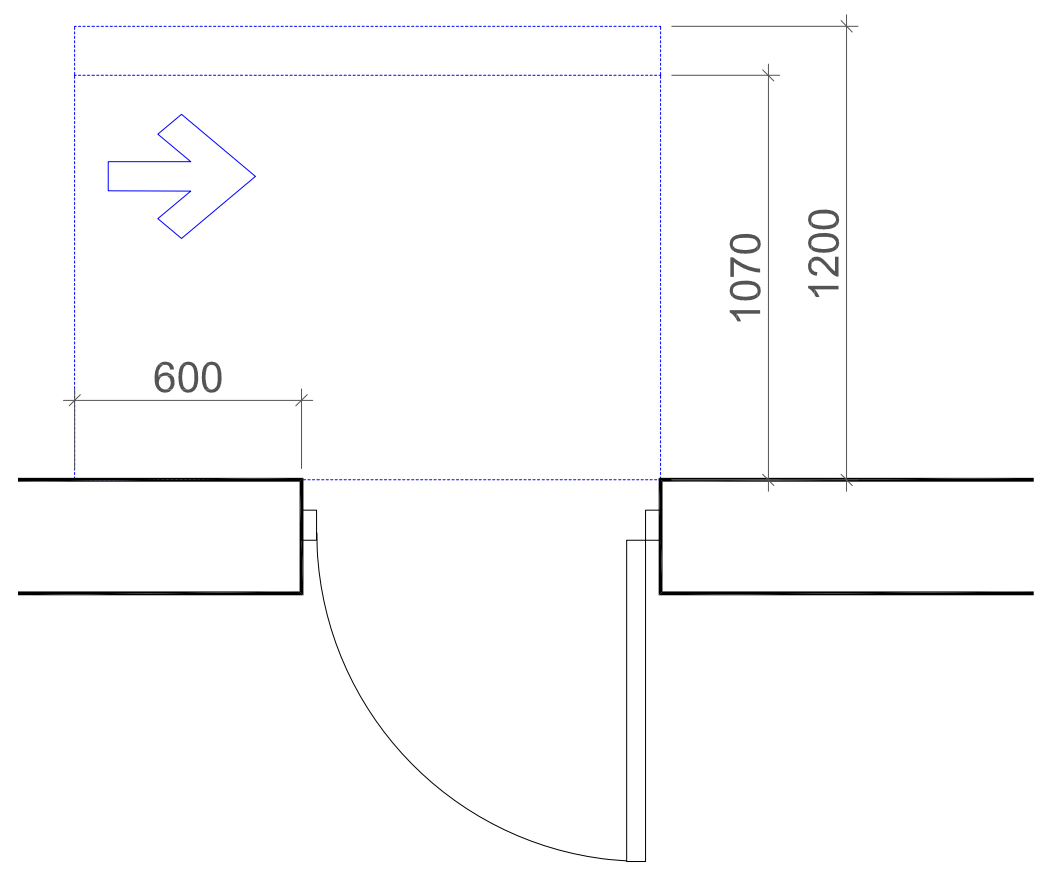

თავისუფალი სივრცე კართან მანევრირებისთვის - ანჯამიანი კარი საკეტის მხრიდან მისაწვდომი - მიწოლით გაღება

120 მინ. თუ მოწყობილია მიმხურავი

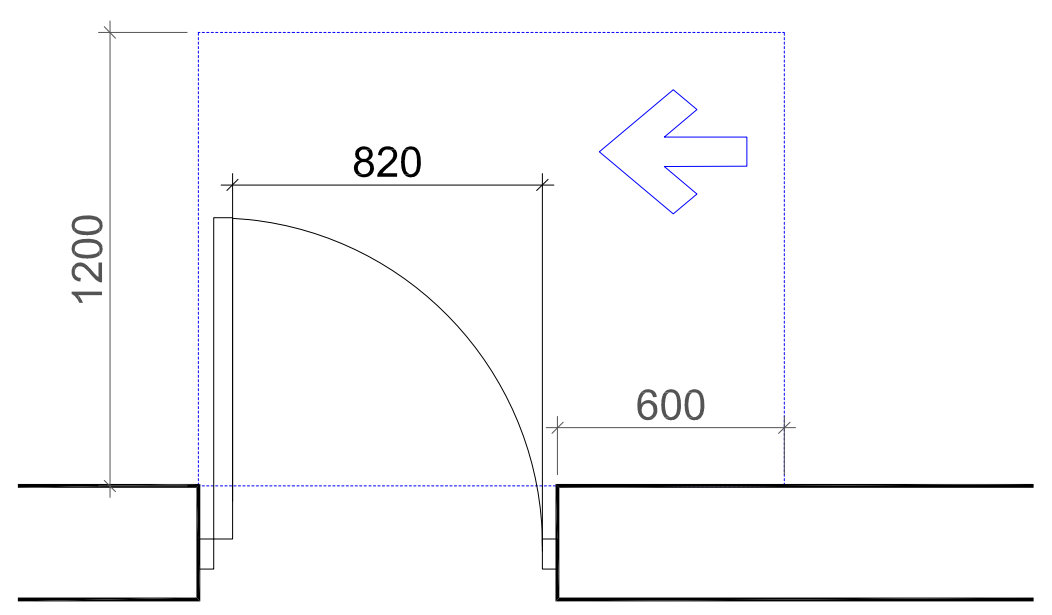

თავისუფალი სივრცე კართან მანევრირებისთვის - ანჯამიანი კარი საკეტის მხრიდან მისაწვდომი - გამოწევით გაღება

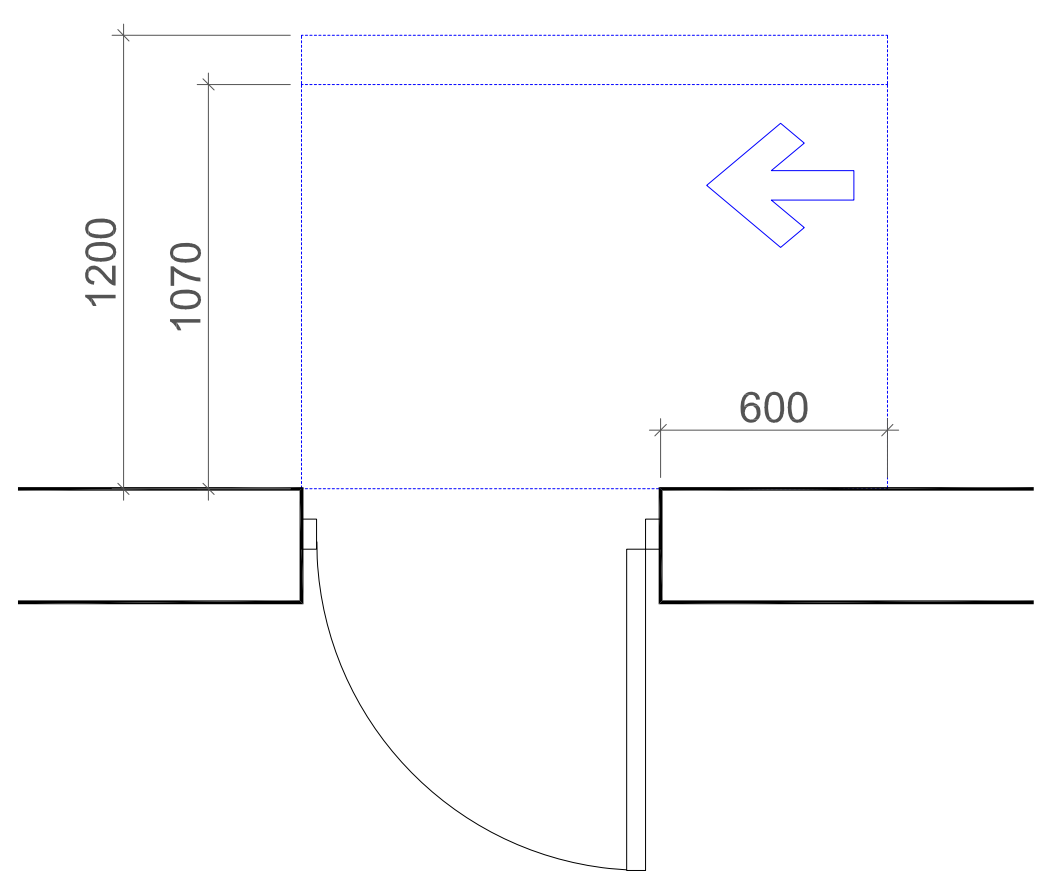

თავისუფალი სივრცე კართან მანევრირებისთვის - ანჯამიანი კარი ანჯამის მხრიდან მისაწვდომი - მიწოლით გაღება

120 მინ. თუ მოწყობილია მიმხურავი

ექსპლიკაცია:

1. – სავაჭრო დარბაზი
2. – სველი წერტილი (უნივერსალური)

ტექნიკურ-ეკონომიკური მაჩვენებლები

პირობითი ნიშნები

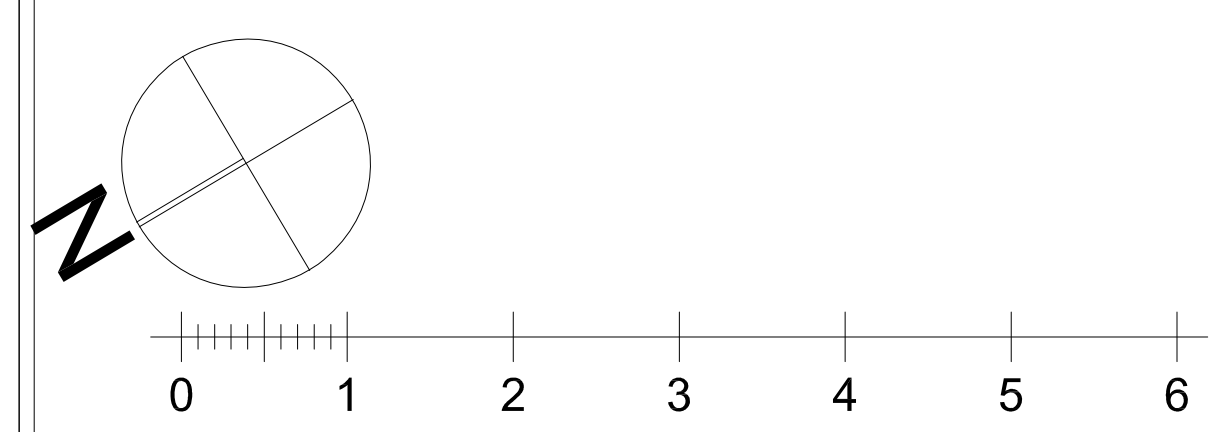

proeqtis saxelwodeba

ქალაქი თბილისი, ტორ კუპრაძის ქუჩა, №39
სამრეწველო საქონლის მაღაზიის
ა რ ქ ი ტ ე ქ ტ უ რ უ ლ ი   პ რ ო ე ქ ტ ი

f/p "koba surmava"
s/k 62001011724
qalaqi Tbilisi, zedazenis quCa #2
599916789, 571916789
kobasurmava@gmail.com

თანამდებობა	gvari	xelmowera	TariRi
დირექტორი			
პრ. ავტორი	k. surmava		
პრ. თანაავტორი	a. jobava		
masStabi	1:100	დეტალური ნახაზი	
TariRi			
s t a d i a		furclebi	furceli
p r o e q t i		35	a-04

სურ. 904.4.2.სალაროს დახლის სიმაღლე მ. 1:50

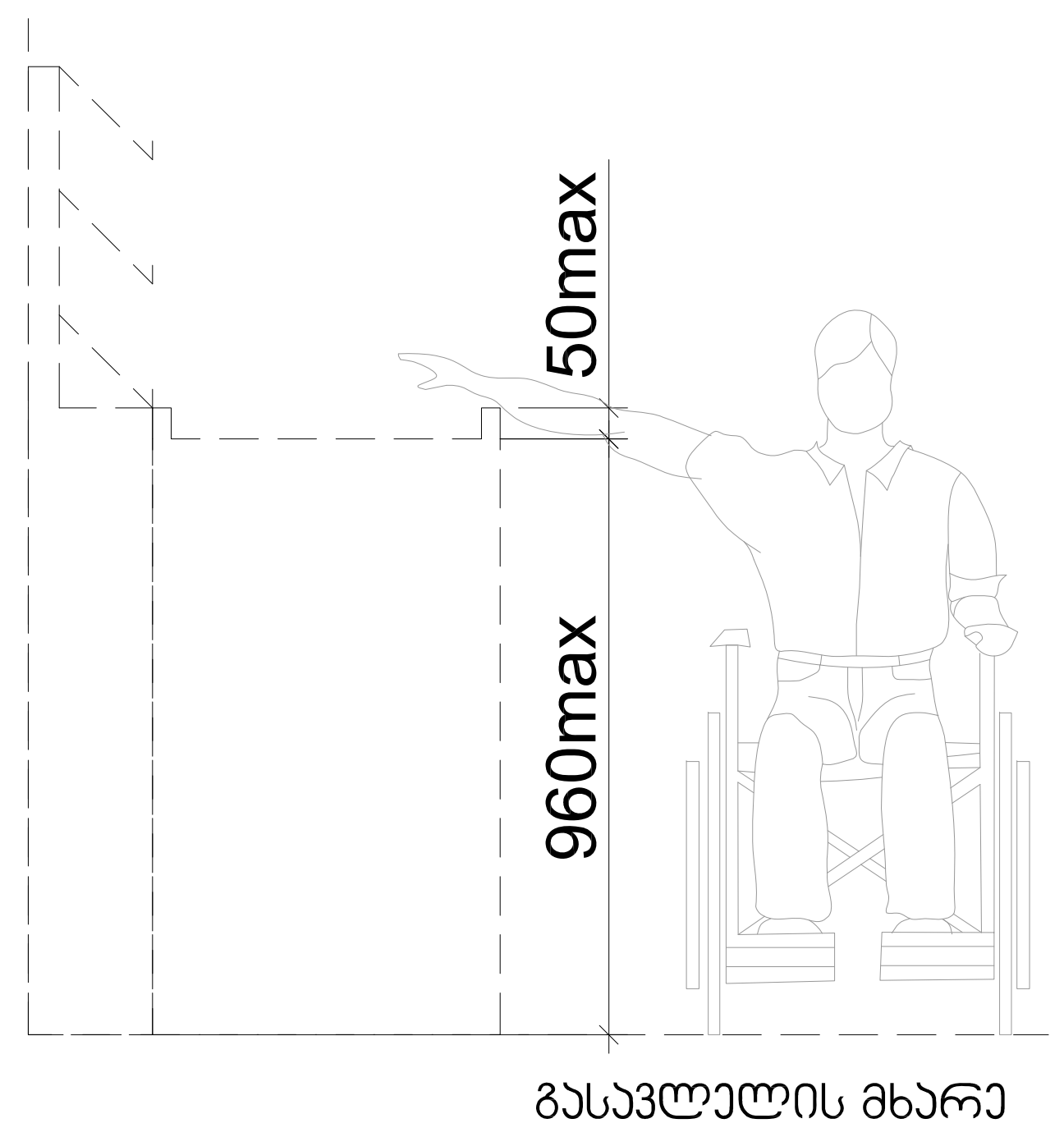

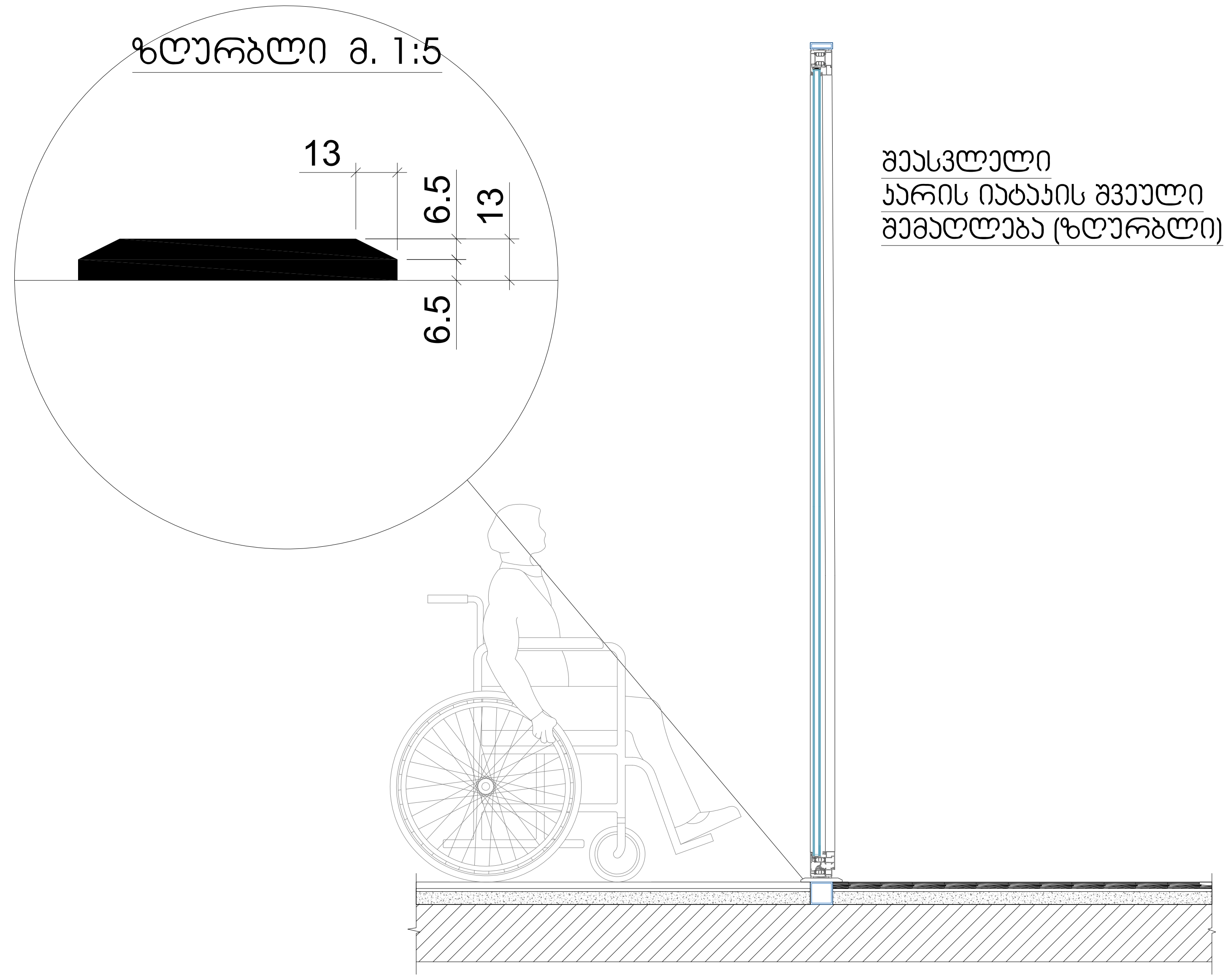

ექსპლიკაცია:

1. – სავაჭრო დარბაზი
2. – სველი წერტილი (უნივერსალური)

ტექნიკურ-ეკონომიკური მაჩვენებლები

პირობითი ნიშნები

0 1 2 3 4 5 6

proeqtis saxelwodeba

ქალაქი თბილისი, ტორ ქუჯარაძის ქუჩა, №39
სამრეწველო საქონლის მაღაზიის
ა რ ქ ი ტ ე ქ ტ უ რ უ ლ ი   პ რ ო ე ქ ტ ი

f/p "koba surmava"
s/k 62001011724
qalaqi Tbilisi, zedazenis quCa #2
599916789, 571916789
kobasurmava@gmail.com

თანამდებობა	gvari	xelmowera	TariRi
დირექტორი			
პრ. ავტორი	k. surmava		
პრ. თანაავტორი	a. jobava		
masStabi	1:100	დეტალური ნახაზი	
TariRi			
s t a d i a		furclebi	furceli
p r o e q t i		35	a-04

ბრაილის ზომები სურ.703.4.3
ბრაილის გაზომვა

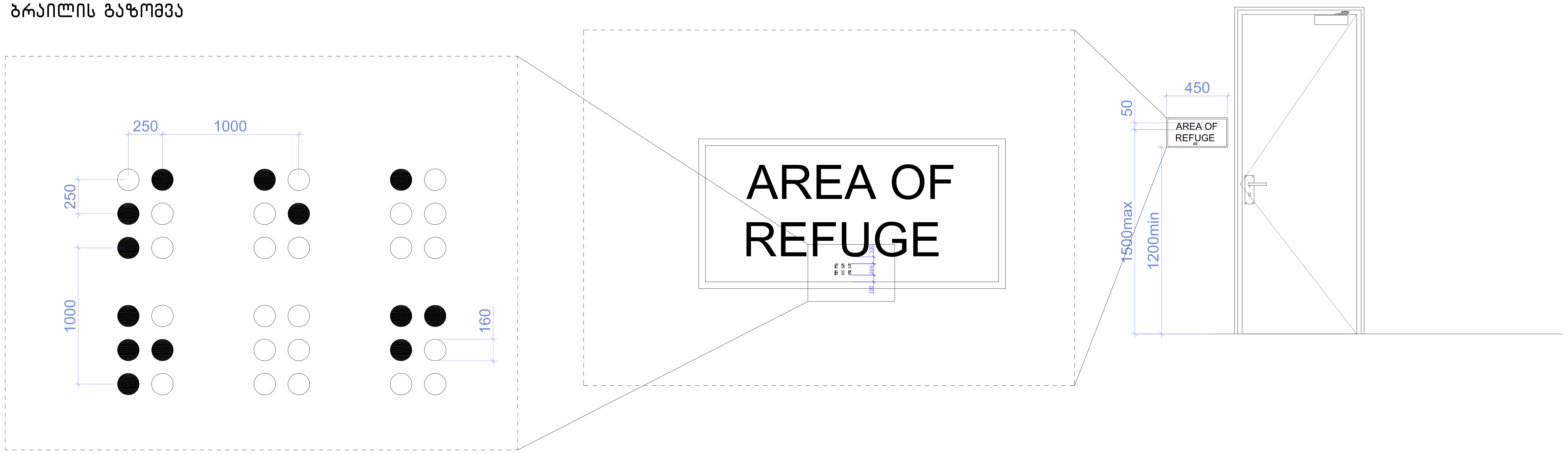

ექსპლიკაცია:

1. – სავაჭრო დარბაზი
2. – სველი წერტილი (უნივერსალური)

ტექნიკურ-ეკონომიკური მაჩვენებლები

პირობითი ნიშნები

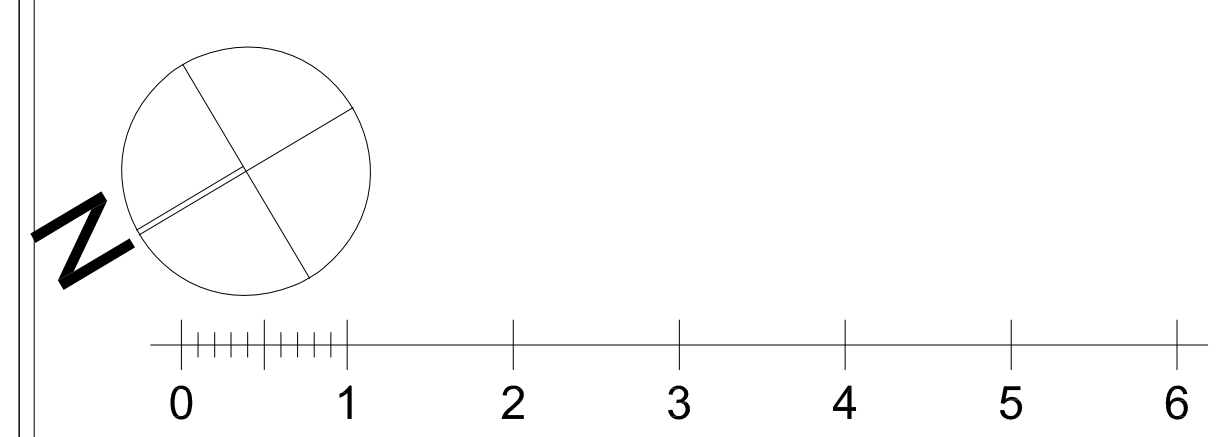

proeqtis saxelwodeba

ქალაქი თბილისი, ტორ კუპრაძის ქუჩა, №39
სამრექველო საქონლის მაღაზიის
ა რ ქ ი ტ ე ქ ტ უ რ უ ლ ი   პ რ ო ე ქ ტ ი

f/p "koba surmava"
s/k 62001011724
qalaqi Tbilisi, zedazenis quCa #2
599916789, 571916789
kobasurmava@gmail.com

თანამდებობა	gvari	xelmowera	TariRi
დირექტორი			
პრ. ავტორი	k. surmava	[signature]	
პრ. თანაავტორი	a. jobava	[signature]	
masStabi	1:100	დეტალური ნახაზი	
TariRi			
s t a d i a		furclebi	furceli
p r o e q t i		35	a-04

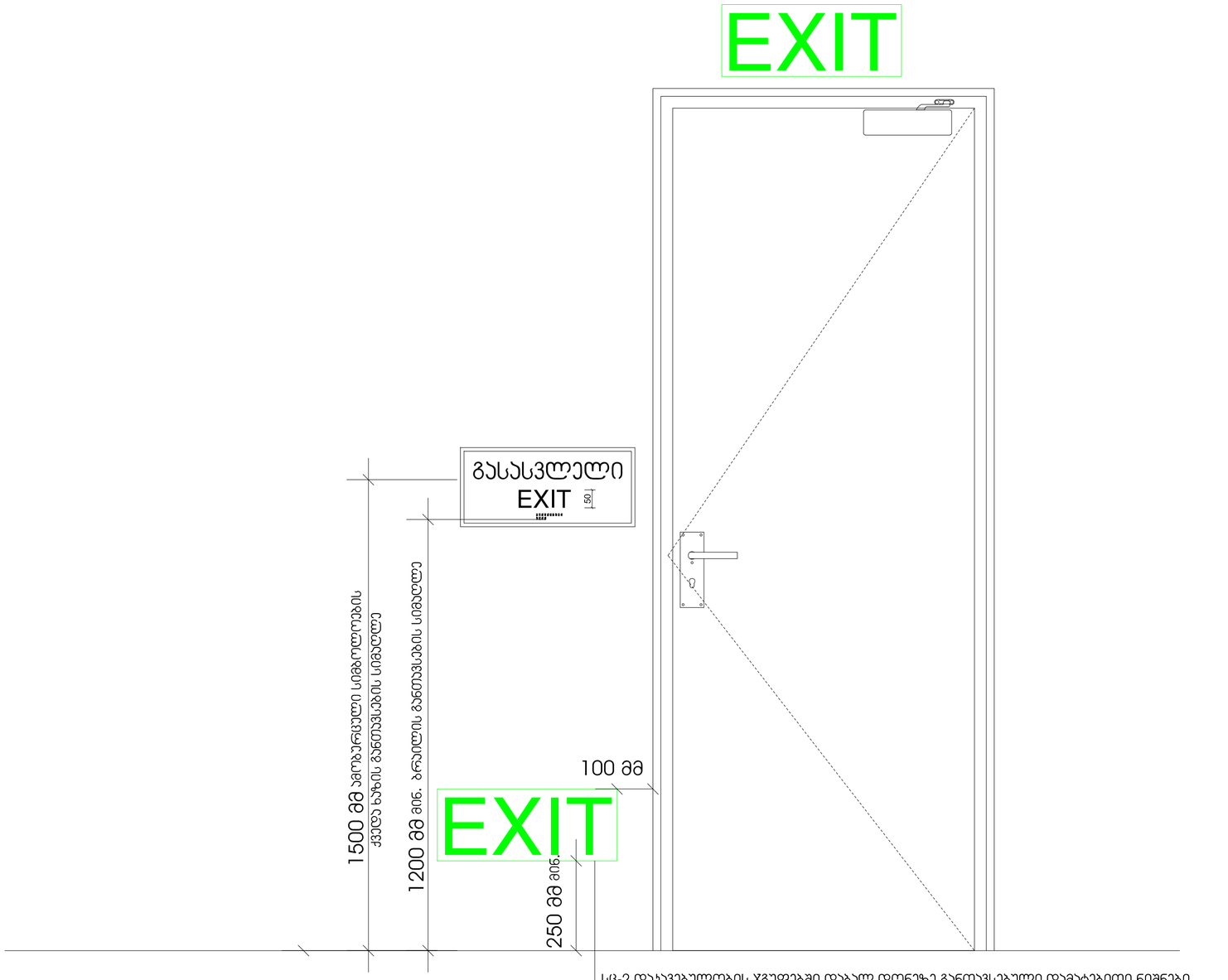

სც-2 დასავებულობის ჯგუფებში დაბალ დონეზე განთავსებული დამატებითი ნიშნები ყველა ფართობზე უნდა განთავსდეს, რომელიც სც-1 ფართობებზე არსებულ სასტვრო ოთახებს ემსახურება დაბალ დონეზე მდებარე ნიშანი უნდა განთავსდეს კარებზე ან კედელზე

ექსპლიკაცია:

1. – სავაჭრო დარბაზი
2. – სველი წერტილი (უნივერსალური)

ტექნიკურ-ეკონომიკური მაჩვენებლები

პირობითი ნიშნები

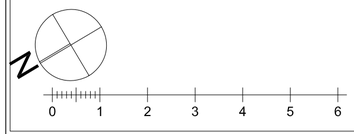

proeqtis saxelwodeba

ქალაქი თბილისი, ტორ ქუპრაძის ქუჩა, №39
სამრეცველო საქონლის მაღაზიის
არქიტექტურული პროექტი

qalaqi Tbilisi, zedazenis quCa #2
599916789, 571916789
kobasurmava@gmail.com
f/p "koba surmava"
s/k 62001011724

თანამდებობა	gvari	xelmowera	TariRi
დირექტორი			
პრ. პეტორი	k. surmava		
პრ. თანაავტორი	a. jobava		
masStabi	1:100	დეტალური ნახაზი	
TariRi			
stadia		furclebi	furceli
proeqti		35	a-04

ნიშანი ჰიქტოგრამებით, ამობურცული ნიშნებით და ბრაილით
განთავსდება
მისაწვდომ ტუალეტებთან კარის მომიჯნავედ

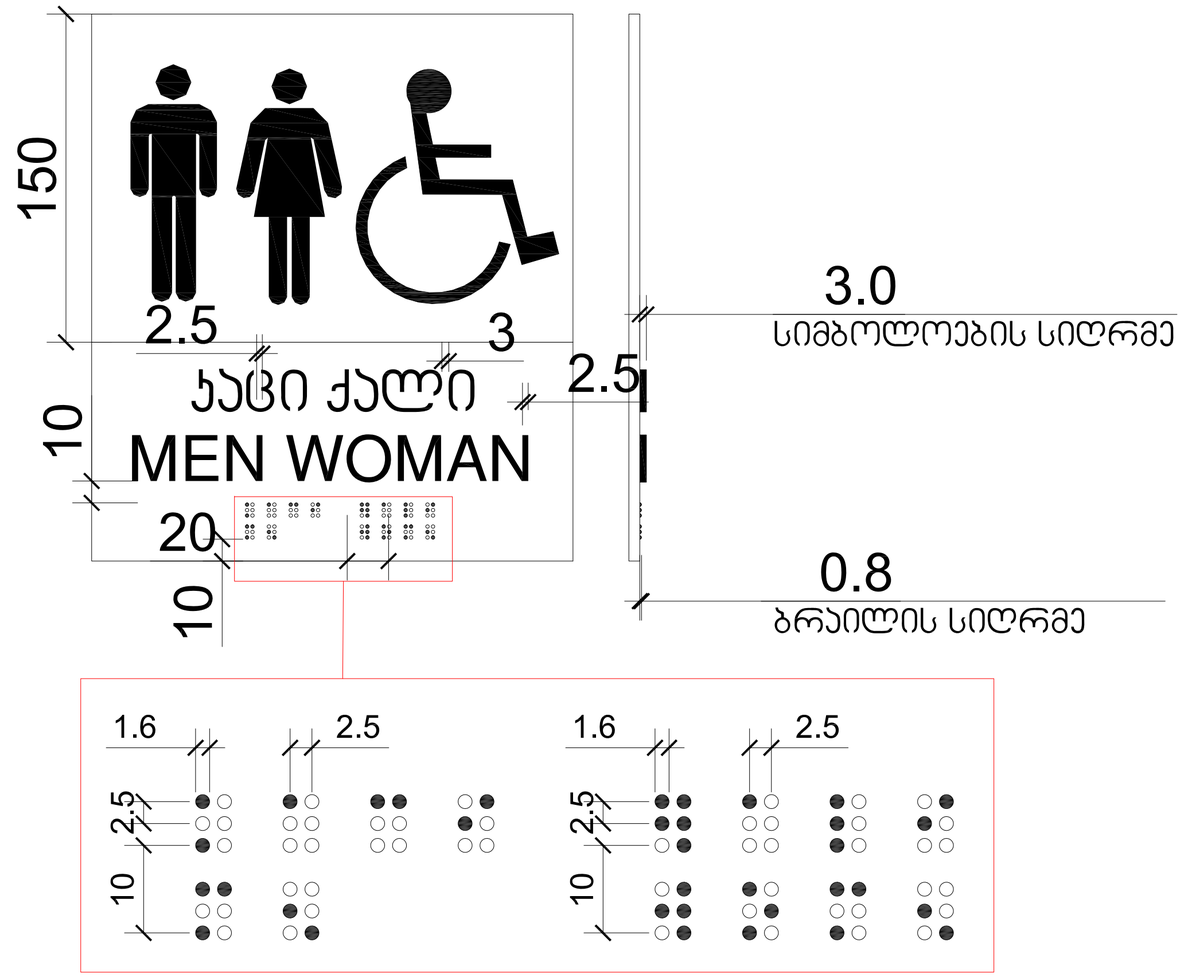

ექსპლიკაცია:

1. – სავაჭრო დარბაზი
2. – სველი წერტილი (უნივერსალური)

ტექნიკურ-ეკონომიკური მაჩვენებლები

პირობითი ნიშნები

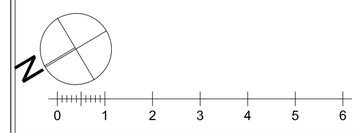

proeqtis saxelwodeba

ქალაქი თბილისი, ტორ ქუპრაძის ქუჩა, №39
სავრცელო საქონლის მაღაზიის
არქიტექტურული პროექტი

f/p "koba surmava"
s/k 62001011724
qalaqi Tbilisi, zedazenis quCa #2
599916789, 571916789
kobasurmava@gmail.com

თანამდებობა	gvari	xelmowera	TariRi
დირექტორი			
პრ. ავტორი	k. surmava		
პრ. თანაავტორი	a. jobava		
masStabi	1:100	დეტალური ნახაზი	
TariRi			
stadia		furclebi	furceli
proeqti		35	a-04

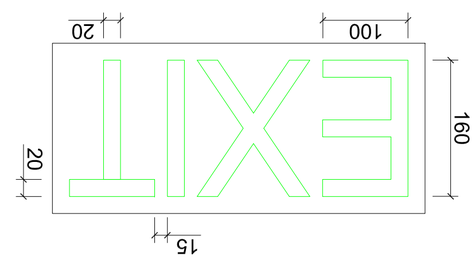

ნიშნის ნათებადი ასოებისა და სიმბოლოს

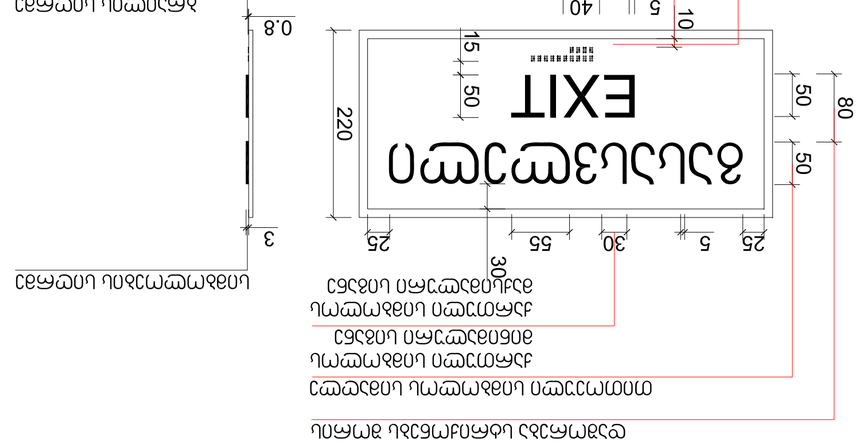
EXIT
220
80
50
50
50
15
10
5
40
25
5
30
55
25
30
3
0.8
0.8
ნიშნის ნათებადი ასოებისა და სიმბოლოს ზომები და განლაგება