საქართველო, თბილისი 0119, ვანის ქ.3
ტელ: +995 (32) 277 99 99
www.telasi.ge

სნ 202052580

Номер: 0502/890/22

Дата: 02/05/2022

შპს ,,მეგარონის"დირექტორ

ქ-ნ ელენა ტალანოვას

27.04.2022 #0427/397/22 განცხადების პასუხად გაცნობებთ, რომ თქვენს მიერ წარმოდგენილი პროექტი (გენ.გეგმა ს.კ.01.13.05.011.025) დღევანდელი მდგომარეობით შეესაბამება ელექტრული ქსელების ხაზობრივი ნაგებობების დაცვის წესებსა და ზონებს (საქართველოს მთავრობის 2013 წლის 24 დეკემბრის #366 დადგენილება, დანართი ელექტრული ქსელების ხაზობრივი ნაგებობების დაცვის წესი და მათი დაცვის ზონები).

სს ,,თელასის" გენერალური
დირექტორი ს. კობცევი

შემს. შრომის დაცვისა და სახ. უსაფრთხოების
განყ. უფროსი მ. ჩიღუნაძე
ტელ. 2 77 99 99 1(7959)

7

18.04.2022

გენერალური გეგმა ტოპოძირზე მ.1:500

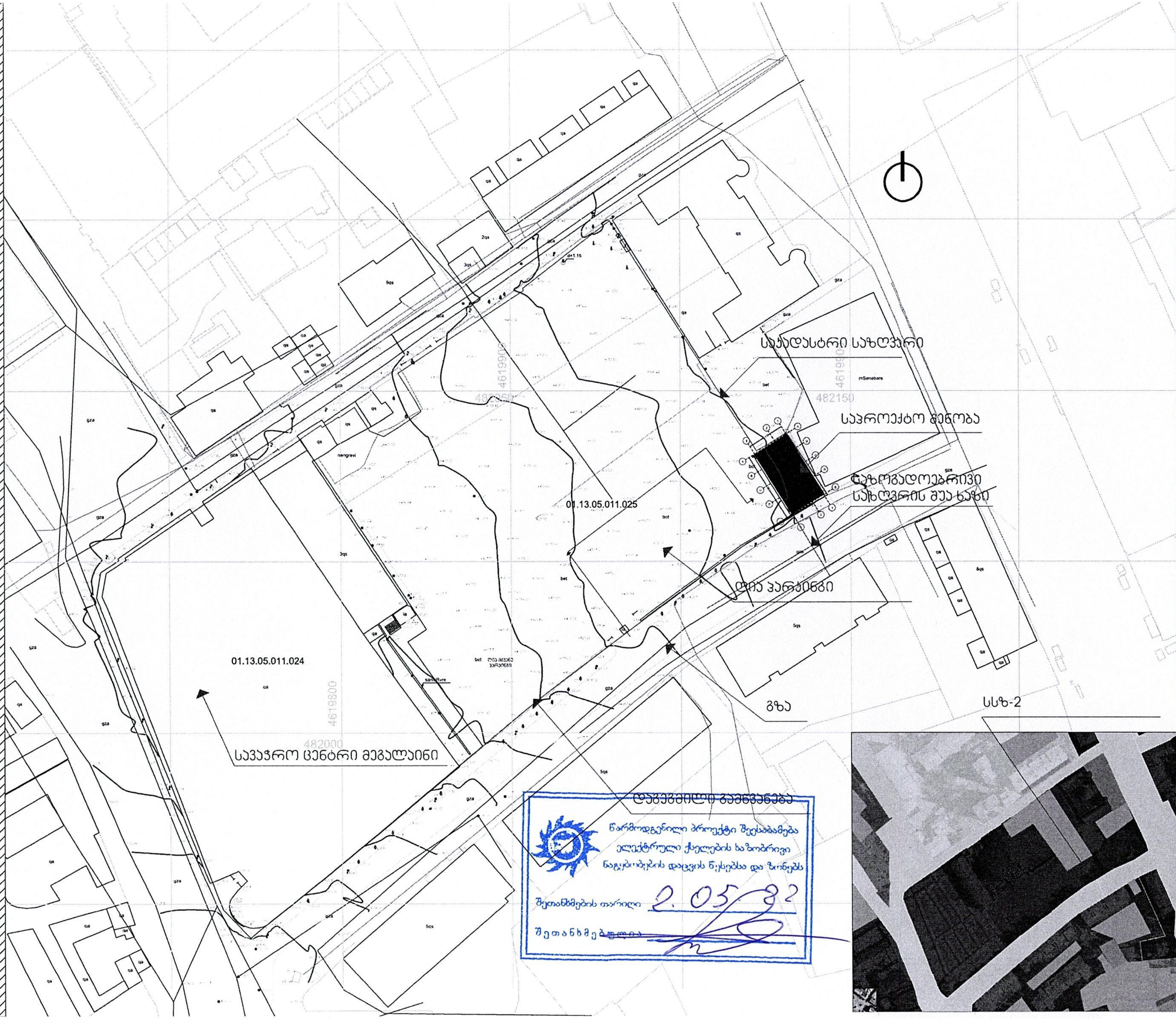

წარმოდგენილი პროექტი შეესაბამება ელექტრული ქსელების ხაზობრივი ნაგებობების დაცვის წესებსა და ზონებს

შეთანხმების თარიღი 2.05.22

შეთანხმებულია

პირობითი აღნიშვნები

ავტოსადგომი | მშენებლობის ნებართვა პროექტის შეთანხმება

არქიტექტურული ნაწილი

M PARTNERS	400285277	
	დამკვეთი:	შ.პ.ს. „მეგარონ"
	დაკვეთა №	01/22
	სტადია	მ.ნ.
დირექტორი		პ. მაჩაიძე
არქიტექტორი		ე. მაჩაიძე
ფურცელი	A3	ფურცლები 32

შ.პ.ს. საპროექტო,
არქიტექტურულ–დიზაინერული სტუდია
„ბაზისი XXI“ (ID 202235296)
საქართველო. თბილისი.
დავით აღმაშენებლის გამზ. №63-ა
ტელ. (+995 595) 27 21 27
e-mail: bazisi_xxi@yahoo.com
№ 101/22

L.T.D. projecting,
architect-design studio
„BAZISI XXI“ (ID 202235296)
63a Agmashenebeli av.
Tbilisi. Georgia
mob. (+995 595) 27 21 27
e-mail: bazisi_xxi@yahoo.com
„26“ აპრილი 2022წ

საექსპერტო შეფასება (დასკვნა)

ქალაქი თბილისი, რაფაელ აგლაძის ქუჩა, №15, შ.პ.ს. „მეგარონ“-ის (ID ნომერი: 205008882) საკუთრების მიწის ნაკვეთზე, საკადასტრო კოდი № 01.13.05.011.025, ასაშენებელი II კლასის მრავალადგილიანი ავტოსადგომის შენობის პროექტის კონსტრუქციულ ნაწილზე.

ექსპერტიზაზე განსახილველად წარმოდგენილია: ქალაქი თბილისი, რაფაელ აგლაძის ქუჩა, №15, შ.პ.ს. „მეგარონ“-ის (ID ნომერი: 205008882) საკუთრების მიწის ნაკვეთზე, საკადასტრო კოდი № 01.13.05.011.025, ასაშენებელი II კლასის მრავალადგილიანი ავტოსადგომის შენობის პროექტის:

1. კონსტრუქციული ნაწილი, ელექტრონული ვერსიის სახით;
2. არქიტექტურული ნაწილი, ელექტრონული ვერსიის სახით;
3. სამშენებლო მოედნის ტოპოგადაღება და გეოლოგიური კვლევა-ძიების მასალები;
4. კონსტრუქციული ნაწილის ანგარიშები, შესრულებული პროგრამული კომპლექსის „Lira-sapr 2016 R3“-ის საშუალებით, ელექტრონული ვერსიის სახით.

დამკვეთი:	მოქ. ელენა ტალანოვა (P/N: 01009008486)
საპროექტო ორგანიზაცია:	შ.პ.ს. „ემ პლიუსი და არქიტექტორები“ (ID ნომერი: 400285277)
პრ. მთ არქიტექტორი:	ელენე მაჩაიძე
პრ. მთ კონსტრუქტორი:	ლაშა ნარდაია
კონსტრუქტორი:	დავით ხარანაული
ექსპერტი-კონსტრუქტორი:	ვახტანგ ჯაფარიძე, შ.პ.ს. „ბაზისი XXI“

საპროექტო მრავალადგილიანი ავტოსადგომის შენობა გეგმაში მართკუთხედის ფორმისაა. ნაგებობის გაბარიტული ზომები ზომები ძირითად: „1“–„3“ და „A“–„E“ ღერძებს შორის შეადგენს: 10,90X20,85 მეტრს. საპროექტო შენობა ერთსართულიანია (ერთი მიწისზედა სართულით, სარდაფის და მანსარდის გარეშე). ავტოსადგომის ნაწილი განთავსებულია ძირითად: „2“–„3“ და „A“–„E“ ღერძებს შორის, ხოლო ძირითად: „1“–„2“ და „A“–„E“ ღერძებს შორის განთავსებულია საიფისე ფართი, ჰოლი, სველი წერტილი და დამხმარე სათავსოები.

I სართულის მაქსიმალური სიმაღლე შეადგენს 4,00 მეტრს, მინიმალური სიმაღლე შეადგენს 3,51 მეტრს. საპროექტო შენობის მაქსიმალური მალი გრძივი მიმართულებით შეადგენს: 6,15 მეტრს. მაქსიმალური მალი განივი მიმართულებით შეადგენს: 7,00 მეტრს. კონსტრუქციული სქემის მიხედვით საპროექტო შენობა ±0.00 ნიშნულს ქვემოთ მონოლითური რკ/ბეტონის კარკასული ტიპისაა. ±0.00 ნიშნულს ზემოთ ლითონის კარკასული ტიპისაა. საპროექტო შენობის პირობით ნიშნულს: ± 0.00 (I სართულის იატაკის დონეს) შეესაბამება აბსოლუტური ნიშნული: +409,54მ.

სამშენებლო მოედანი ხასიათდება შემდეგი გეოფიზიკური და კლიმატური მონაცემებით:

- სეისმურობა 8 ბალი (MSK 64 სკალის მიხედვით, ქალაქი თბილისი მიეკუთვნება 8 ბალიანი სეისმურობის ზონას, ჰორიზონტალური აჩქარება A=0.17g)
- ქარის ნორმატიული დაწნევა: 55 კგძ/მ^2;
- თოვლის საფარის ნორმატიული დატვირთვა: 50 კგძ/მ^2;
- საინჟინრო-გეოლოგიური დასკვნის საფუძველზე, საძირკვლების ფუძედ მიღებულია თიხნარი გრუნტი, პირობითი საანგარიშო წინაღობით კუმშვაზე წყალგაჯერებულ მდგომარეობაში: Ro=2,00კგძ/სმ^2; დეფორმაციის მოდულით: E=150,0კგძ/სმ^2.

<u>საპროექტო შენობის კონსტრუქციული ელემენტების დახასიათება</u>

- საძირკვლები დაპროექტებულია მონოლითური რკ/ბეტონის წერტილოვანი ტიპის სახით სვეტების ქვეშ, გაბარიტული ზომებით: 120X120X30(h)სმ;
  საძირკვლების ქვეშ გათვალისწინებულია ბეტონის (B7.5) მომზადება, სისქით 10სმ;
- წერტილოვანი საძირკვლების შემკრავი რანდ-კოჭები დაპროექტებულია მონოლითური რკ/ბეტონისაგან, მართკუთხა განივი კვეთებით: 30X30(h)სმ;
- სვეტები ±0.00 ნიშნულს ქვემოთ დაპროექტებულია მონოლითური რკ/ბეტონისაგან, მართკუთხა განივი კვეთებით: 40X40სმ
- იატაკის ფილა დაპროექტებულია მონოლითური რკ/ბეტონისაგან, სისქით 20სმ;
- სვეტები ±0.00 ნიშნულს ზემოთ დაპროექტებულია მართკუთხა პროფილის ლითონის მილებისაგან, განივი კვეთით: □160X160X5მმ;
- ძირითადი განივი კოჭები დაპროექტებულია ორტესებრი კვეთის პროფილებისაგან: I26Б1 და I16Б1;
- გრძივი კოჭები დაპროექტებულია ორტესებრი კვეთის პროფილებისაგან: I14Б1;
- კედლების გრძივები დაპროექტებულია მართკუთხა პროფილის ლითონის მილებისაგან, განივი კვეთით: □120X60X3მმ;
- სახურავის გრძივები დაპროექტებულია ორტესებრი კვეთის პროფილებისაგან: I14Б1;
- ვერტიკალური კავშირები დაპროექტებულია კვადრატული პროფილის ლითონის მილებისაგან □120X80X3მმ;
- სახურავი ერთქანობიანია, დაპროექტებულია ლითონის კოჭებზე, პროფილირებული პანელების ბურულით;
- კარკასის შემავსებელი კედლები ნაწილობრივ („1“–„2“ და „A“–„E“ ღერძებს შორის) დაპროექტებულია მცირეგაბარიტიანი ბლოკით „მ-50“, ქვიშა-ცემენტის ხსნარზე „მ-50“, სისქით 20სმ; ნაწილობრივ („2“–„3“ და „A“–„E“ ღერძებს შორის) დაპროექტებულია „სენდვიჩი“-ს ტიპის შეკიდული პანელებით.

კონსტრუქციული სქემის მიხედვით, მრავალადგილიანი ავტოსადგომის შენობა ±0.00 ნიშნულს ქვემოთ მონოლითური რკ/ბეტონის კარკასული ტიპისაა, ±0.00 ნიშნულს ზემოთ ლითონის კარკასული ტიპისაა. ბეტონის საპროექტო კლასი რკ/ბეტონის კონსტრუქციებში შეადგენს: B25; არმატურების საპროექტო კლასი რკ/ბეტონის კონსტრუქციებში: A-500C და A-240c. ლითონის პროფილები: ГОСТ 26020-83-ის მიხედვით. საპროექტო შენობის ანგარიშები შესრულებულია პროგრამული კომპლექსის

„Lira-sapr 2016 R3“-ის საშუალებით. მრავალადგილიანი ავტოსადგომის ნაგებობის მზიდი კონსტრუქციების გეომეტრიული ზომები, არმირება, პროფილები და ბეტონის კლასი დაპროექტებულია შენობის მზიდი კონსტრუქციული სისტემის სივრცული ანგარიშის შედეგების მიხედვით.

დასკვნა:

ქალაქი თბილისი, რაფაელ აგლაძის ქუჩა, №15, შ.პ.ს. „მეგარონ“-ის (ID ნომერი: 205008882) საკუთრების მიწის ნაკვეთზე, საკადასტრო კოდი № 01.13.05.011.025, ასაშენებელი II კლასის მრავალადგილიანი ავტოსადგომის შენობის პროექტის კონსტრუქციული ნაწილი დამუშავებულია საკმარისი მოცულობით, მოქმედი სამშენებლო ნორმებისა და წესების შესაბამისობაში.

პროექტის გრაფიკული ნაწილისა და შენობის ძირითადი მზიდი კონსტრუქციული სისტემის სივრცული ანგარიშის შედეგების ანალიზის საფუძველზე ექსპერტიზა დადებით შეფასებას აძლევს მრავალადგილიანი ავტოსადგომის შენობის პროექტის კონსტრუქციულ ნაწილს და რეკომენდაციას უწევს მას მშენებლობის ნებართვის მისაღებად.

შ.პ.ს. „ბაზისი XXI“-ის
აღმასრულებელი დირექტორი,
ექსპერტი, კონსტრუქტორი: /ვახტანგ ჯაფარიძე/



ამონაწერი მეწარმეთა და არასამეწარმეო (არაკომერციული) იურიდიული პირების რეესტრიდან

განაცხადის ნომერი: 115518
განაცხადის რეგისტრაციის ნომერი: B10105547
ამონაწერის მომზადების თარიღი: 03/09/2010 15:40:23

სუბიექტი

საფირმო სახელწოდება:	შპს ბაზისი XXI
იურიდიული მისამართი:	საქართველო, ძველი თბილისის რაიონში, აღმაშენებლის გამზირი 63ა
საიდენტიფიკაციო კოდი:	202235296
სამართლებრივი ფორმა:	შეზღუდული პასუხისმგებლობის საზოგადოება
სახელმწიფო რეგისტრაციის თარიღი:	12/12/2003
სახელმწიფო რეგისტრაციის ნომერი:	2/4-3679
მარეგისტრირებელი ორგანო:	დიდუბე-ჩუღურეთის სასამართლო
საგადასახადო ინსპექცია:	თბილისის რეგ.ცენტრი ძველი თბილისის გ-ბა

ხელმძღვანელობაზე/წარმომადგენლობაზე უფლებამოსილი პირები

- 01001003423, იოსებ ცერცვაძე, გენერალური დირექტორი, ,
- 01005021796, ვახტანგ ჯაფარიძე, , , აღმასრულებელი დირექტორი

პარტნიორები

	წილი	ანგარიშის ნომერი
01001003423, იოსებ ცერცვაძე,	100.00000000%	202235296-SH-00001

ყადაღა/აკრძალვა:

რეგისტრირებული არ არის

საგადასახადო გირავნობა/იპოთეკის უფლება:

რეგისტრირებული არ არის

დიპლომი

წარჩინებით

ИВ № 257304

ეს დიპლომი მიეცა ... ჯაფარიძეს ვახტანგ ...

მასზე, რომ იგი 1980 წელს შევიდა ...

და 1985 წელს დაამთავრა ...

სრული კურსი ...

სახელმწიფო საგამოცდო კომისიის 1985 წ.

„3" ...

... კვალიფიკაცია.

სახელმწიფო საგამოცდო კომისიის თავმჯდომარე

ბ. ა.

ქალაქი თბილისი 1986 წ. „29" 05

1276

ДИПЛОМ

С ОТЛИЧИЕМ

ИВ № 257304

Настоящий диплом выдан Джапаридзе Вахтангу Живиевичу

в том, что он в 1980 году поступил

в Грузинский политехнический институт им. В.И. Ленина

и в 1985 году окончил полный курс названного института

по специальности промышленное и гражданское строительство

Решением Государственной экзаменационной комиссии от ... 1985 г.

присвоена квалификация инженера-строителя

Председатель Государственной экзаменационной комиссии

Ректор

М. П. Город Тбилиси „29" 05 1986 г.

Регистрационный № 1276





ინფორმაცია საპროექტო და საექსპერტო სამუშაოთა შესახებ

მე, ვახტანგ ჯაფარიძე, 1985 წლიდან ვეწევი საპროექტო საქმიანობას შ.პ.ს. „თბილქალაქ-პროექტ"-ში; 1997 წლიდან ვთანამშრომლობ სხვადასხვა საპროექტო და სამშენებლო ორგანიზაციებთან, სადაც ვასრულებ საპროექტო და საექსპერტო სამუშაოებს; ასევე ვეწევი სამშენებლო ობიექტების ტექნიკურ ზედამხედველობას. 2004 წლიდან ვარ შ.პ.ს. „ბაზისი XXI"-ის აღმასრულებელი დირექტორი და მთავარი კონსტრუქტორი.

ჩემი უშუალო ხელმძღვანელობით დამუშავებულია შემდეგი ობიექტები:

- მრავალბინიანი საცხოვრებელი სახლი საგარეჯოს ქ. №7-7ა;
- მრავალბინიანი საცხოვრებელი სახლი ქეთევან წამებულის გამზ. №15-17;
- მიწისძვრისაგან დაზიანებული, ქ. თბილისის მე-4 საშუალო სკოლის გამაგრების პროექტი;
- მრავალბინიანი საცხოვრებელი სახლები ალ. ყაზბეგის გამზ. №34-ში;
- 10 სართულიანი ბავშვთა სარეაბილიტაციო ცენტრის პროექტი ქ. თბილისის I კლინიკური საავადმყოფოს ტერიტორიაზე;
- ღვინის ქარხანა ყვარელის რ/ნ, სოფელ შილდაში;
- მრავალბინიანი საცხოვრებელი სახლი საბურთალოს ქ. №31;
- მრავალბინიანი საცხოვრებელი სახლი შატბერაშვილის ქ. №7 და შატბერაშვილის ქ. №9;
- მრავალბინიანი საცხოვრებელი სახლი მარუხის გმირების ქ. №11;
- მრავალბინიანი საცხოვრებელი სახლი ვ. ივერიელის ქ. №32 / საბადურის ქ. №32-32ა, №34;
- მრავალი ინდივიდუალური საცხოვრებელი სახლი.

ბოლო 5 წლის განმავლობაში ჩატარებული საექსპერტო სამუშაოები:

- ქ. გარდაბნის მუნიციპალიტეტის სოფელ მარტყოფში, სოფელ სართიჭალასა და სოფელ სააკაძეში, შ.პ.ს. „ჩირინა"-ს მეფრინველეობის კომპლექსის ტერიტორიაზე, მდებარე შენობების საერთო მდგრადობისა და ნაგებობის მზიდი კონსტრუქციების საპროექტო მონაცემებთან შესაბამისობის შესახებ; საექსპერტო შეფასებები კონსტრუქციულ ნაწილზე.
- ქ. თბილისში, შავიშვილის ქ. №1 / ქავთარაძის ქ. №19, შ.პ.ს. „მონოლით ჯგუფი"-ს მრავალბინიანი საცხოვრებელი სახლის პროექტის კონსტრუქციულ ნაწილზე.
- ქ. გურჯაანში, თავისუფლების ქუჩა № 6-ში, „სოკარ ჯორჯია პეტროლეუმ"-ის ავტოგასამართი კომპლექსის პროექტის კონსტრუქციულ ნაწილზე.
- ქ. თბილისში, დასახლება აეროდრომი, ქუჩა I, №20/ქ. თბილისი, აეროდრომის დასახლება მე-3 ქუჩა №17/ ქ. თბილისი, აეროდრომის დასახლება I ქუჩა №22, ე.ს. ამხანაგობა „იმედი 2015"-ის მრავალბინიანი საცხოვრებელი სახლის პროექტის კონსტრუქციულ ნაწილზე.
- ქ. თბილისში, ქინძმარაულის I შესახვევი №1-ში, შ.პ.ს. „უნიმედი კახეთი"-ს მიწის ნაკვეთზე მდებარე არსებული რეფერალური ჰოსპიტალის შენობის გამაგრება-გაძლიერების პროექტზე.
- ქ. რუსთავში, სექტორი-ჟ. შარტავა, მიკრო/რაიონი XXI, №16 და №22 სახლებს შორის მიმდებარე ტერიტორიაზე მრავალბინიანი საცხოვრებელი სახლის პროექტის კონსტრუქციულ ნაწილზე.
- ქალაქ თბილისში, ქუჩა უშანგი ჩხეიძის, №12-14-16 შ.პ.ს. „ბელი"-ს მრავალბინიანი საცხოვრებელი სახლის პროექტის კონსტრუქციულ ნაწილზე.
- ქ. თბილისში, შატბერაშვილის ქუჩა №74, შ.პ.ს. „სალვუს დეველოპმენტი"-ს დაბალი ინტენსივობის საცხოვრებელი სახლის კორექტირებული პროექტის კონსტრუქციულ ნაწილზე.
- ქალაქ თბილისში, ქუჩა წინანდალი №9 შ.პ.ს. „საქართველოს ეროვნული უნივერსიტეტი სეუ"-ს საგანმანათლებლო ცენტრის შენობის პროექტის კონსტრუქციულ ნაწილზე.
- ქ. თბილისში, სექტორი-სამგორი, კახეთის გზატკეცილის მე-7 კმ-ის მიმდებარე ტერიტორიაზე, შ.პ.ს. „R.I.G. GAS"-ის ნავთობბაზის ობიექტების პროექტის კონსრტუქციულ ნაწილზე
- ქ. თბილისში, ქუჩა წინანდლის, №9, (ნაკვეთი №01/107) შ.პ.ს. „კარდიოლოგიური კლინიკა გული"-ს საკუთრების მიწის ნაკვეთზე № 01.17.13.001.315 არსებული საავადმყოფოს რეკონსტრუქციის (დაშენება-გადაჯდომით) პროექტის კონსტრუქციულ ნაწილზე
- ქ. თბილისში, სექტორი-საბურთალო, დიდი დიღომი, მიკრო/რაიონი I და ფარნავაზ მეფის გამზირს შორის, შ.პ.ს. „აკა"-ს საკუთრების მიწის ნაკვეთზე №01.10.06.009.042 მრავალფუნქციური კომპლექსის შენობის პროექტის კონსტრუქციულ ნაწილზე
- ქ. თბილისში, ქუჩა ნარიმანოვი, №12, შ.პ.ს. „ემ. ჯი. ალიანსი"-ს საკუთრების მიწის ნაკვეთზე მრავალბინიანი საცხ. სახლის (ბლოკი: №1–№6) პროექტის კონსტრუქციულ ნაწილზე.

მოწოდებულ ინფორმაციას ვადასტურებ,
შ.პ.ს. „ბაზისი XXI"-ის
აღმასრულებელი დირექტორი: /ვ. ჯაფარიძე/

საქართველო. შპს "ბაზისი XXI" GEORGIA. "BAZISI XXI" LTD 202235296

შეთავაზებული სპეციალისტის ბიოგრაფიული მონაცემები

შეთავაზებული თანამდებობა	ინჟინერ-კონსტრუქტორი
ფირმის დასახელება	შ.პ.ს. „ბაზისი XXI“
გვარი, სახელი	ჯაფარიძე ვახტანგ
პირადი №	01005021796
დაბადების თარიღი	10. 06. 1963
საცხოვრებლის მისამართი	ქ. თბილისი, წყალტუბოს ქ. №20
ელ.ფოსტა	bazisi xxi@yahoo.com
საკონტაქტო ტელეფონი	595 27 21 27
პროფესია	სამრეწველო და სამოქალაქო ობიექტების ინჟინერ-მშენებელი, დამპროექტებელი
საპროექტო ორგანიზაციაში მუშაობის სტაჟი	36 წელი
ექსპერტად მუშაობის სტაჟი	21 წელი
მოვალეობის დეტალურად აღწერა	სამრეწველო და სამოქალაქო ობიექტების კონსტრუქციების გაანგარიშება- დაპროექტება
განათლება 1980-1985წწ	უმაღლესი, საქართველოს პოლიტექნიკური ინსტიტუტი, სამშენებლო ფაკულტეტი, სამრეწველო და სამოქალაქო ობიექტების ინჟინერ-მშენებელი
ძირითადი კვალიფიკაციები 1985 წლიდან დღემდე	შ.პ.ს. „თბილქალაქპროექტი“-ს წამყვანი კონსტრუქტორი, შ.პ.ს. „ბაზისი XXI“-ის მთავარი კონსტრუქტორი
დაპროექტებული ობიექტები 1985-2021წწ	მრავალი ინდივიდუალური და მრავალ-ბინიანი საცხოვრებელი სახლი, საწარმოო და საზოგადოებრივი დანიშნულების ობიექტები, შენობების აღდგენა-გამაგრების პროექტები
თარიღი	26. 04. 2022წ

ენები	კითხვა	წერა	ლაპარაკი
ქართული	მშობლიური	მშობლიური	მშობლიური
რუსული	თავისუფლად	თავისუფლად	თავისუფლად

დადასტურება

მე, ქვემორე ხელისმომწერი ვადასტურებ, რომ წარმოდგენილი მონაცემები ზუსტად აღწერს ჩემს პიროვნებას, ჩემს გამოცდილებას და კვალიფიკაციას.

სპეციალისტი . ვახტანგ ჯაფარიძე

შპს "ბაზისი XXI" * GEORGIA. "BAZISI XXI" LTD * 202235296

სახელმწიფო ლიცენზია

სლს № 4127

საპროექტო-სამშენებლო საქმიანობის განხორციელებაზე

ეძლევა შპს „ბაზისი XXI“

ქ. თბილისი, დავით აღმაშენებლის № 63-ა

მასზედ, რომ მას აქვს უფლება განახორციელოს საპროექტო-სამშენებლო საქმიანობა დანართში მოცემულ სახეობებში.

ლიცენზია მოქმედებს საქართველოს ტერიტორიაზე

განსაკუთრებული პირობები

ლიცენზიის მოქმედების ვადა
ლიცენზია გაცემულია
11122004წ.

საქართველოს ეკონომიკური განვითარების
მინისტრის მოადგილე, სპეციალიზებული მუდმივმოქმედი
სალიცენზიო-სანებართვო კომისიის თავმჯდომარე ვახტანგ ლეჟავა

საქართველო, შპს „ბაზისი XXI“ GEORGIA, "BAZISI XXI" LTD 202235296

საპროექტო-სამშენებლო საქმიანობაზე
№4177 სახელმწიფო ლიცენზიის
დანართი

ჩამონათვალი

საპროექტო – სამშენებლო საქმიანობის სახეებისა,
რომელთა განხორციელების უფლება ეძლევა
შპს-ს „ბაზისი XXI“

1. *საცხოვრებელი, სამოქალაქო და საზოგადოებრივი დანიშნულების შენობა-ნაგებობების დაპროექტება (მ.შ. ტექნიკური მდგომარეობის გამოკვლევა და რეკომენდაციების დამუშავება):*
   - საცხოვრებელი შენობები:
   ბ. ხუთსართულიანი (მანსარდის ჩათვლით);
   - საზოგადოებრივი შენობები და ნაგებობები:
   ბ. ხუთ სართულამდე ან 18 მ. სიმაღლის და დახურული საშუალო სირთულის კონსტრუქციის დარბაზები.
2. *სამრეწველო, საწარმოო და სასოფლო-სამეურნეო შენობა-ნაგებობათა დაპროექტება:*
   - საწარმოო შენობა-ნაგებობები;
   - სამრეწველო ობიექტები:
   ა. მცირე სიმძლავრის.
3. *პროექტების ექსპერტიზა:*
   - საცხოვრებელი, სამოქალაქო და საზოგადოებრივი დანიშნულების შენობა-ნაგებობები.
   - საწარმოო შენობა-ნაგებობები;

გაცემულია 2004 წლის 14 დეკემბერს.

სპეციალიზებული მუდმივმოქმედი
სალიცენზიო-სანებართვო კომისიის
თავმჯდომარის მოადგილე ალბერტ ჯანელიძე

საქართველო. შპს "ბაზისი XXI" LTD 202235296 GEORGIA "BAZISI XXI"

ქ. თბილისი, აგლაძის ქ. №15, ნაკვ. №01.13.05.011.023-ში სავაჭრო ცენტრის შენობის პროექტი

საინჟინრო-გეოლოგიური კვლევების ტექნიკური ანგარიში

თბილისი
2019

შ. პ. ს. “გეოსტანდარტპროექტი “

ქ. თბილისი, აბლაძის ქ. №15, ნაკვ. №01.13.05.011.023-ში სავაჭრო ცენტრის შენობის პროექტი

საინჟინრო-გეოლოგიური კვლევების ტექნიკური ანგარიში

შ.პ.ს.
“გეოსტანდარტპროექტის ”
დირექტორი გ. სიყმაშვილი

ინჟინერ-გეოლოგი გ. სიყმაშვილი

ტექნიკური დავალება

საინჟინრო-გეოლოგიური კვლევების ჩასატარებლად

გაცემულია შ.პ.ს. "მეგარონ"-ის დირექტორის მიერ
/დამკვეთის ან ორგანიზაციის დასახელება/

I. საერთო ცნობები

1. ობიექტის სრული დასახელება სავაჭრო ცენტრი

2. ობიექტის მდებარეობა ~~თბილისი, აგლაძის ქ. №15 ნაკვ. №01.13.05.011.023~~
/ადმინისტრაციული კუთვნილება და მისამართი/

3. მშენებლობის მოკლე დახასიათება ახალმშენებლობა
/ახალმშენებლობა, რეკონსტუქცია, გაფართოება/

II. საინჟინრო-გეოლოგიური კვლევა-ძიებისთვის
საჭირო მონაცემები.

4. დაპროექტების სტადია სტადია პროექტი
/წინასაპროექტო სტადია, პროექტი, მუშა პროექტი/

საპროექტო შენობა-ნაგებობების დახასიათება

5. ნაგებობის კლასი პასუხისმგებლობის მიხედვით ~~II~~

6. შენობის სართულიანობა და ზომები გეგმაში ოთხსართულიანი 57,5x95,6 მ

7. პირველი სართულის იატაკის საპროექტო ნიშნული ±0,00=409,00 მ

8. სარდაფის იატაკის საპროექტო ნიშნული 402,40 მ

9. შენობის ტიპი კარკასული
/კარკასული, მონოლითური და სხვ./

10. საძირკვლის სავარაუდო ტიპი და ზომები

11. მოსალოდნელი საპროექტო დატვირთვა საძირკვლის ფუძეზე ~~კნ~~

12. საამშენებლო უბნის ტოპოგეგმა ნაგებობის კონტურებით მასშ. 1 : 500 ~~1~~

დირექტორი

სარჩევი

1. შესავალი ---------- 2
2. ფიზიკურ-გეოგრაფიული დახასიათება, გეოლოგიური აგებულება, ჰიდროგეოლოგიური პირობები---------- 3
3. გრუნტების ფიზიკურ-მექანიკური თვისებები ---------- 4
4. მოედნის ჰიდროგეოლოგიური პირობები ---------- 8
5. დასკვნები და რეკომენდაციები ---------- 9

დანართები

ტექნიკური დავალება ---------- 1 ფ.
ჭაბურღილების განლაგების სქემა ---------- 1 ფ
საინჟინრო-გეოლოგიური ჭრილები ---------- 4 ფ.
ჭაბურღილების გეოლოგიურ-ლითოლოგიური ჭრილები ---------- 9 ფ
გრუნტების თვისებების ჯამური უწყისი ---------- 1 ფ
გრუნტების ძვრაზე გამოცდის შედეგები ---------- 6 ფ
ქანების სიმტკიცეზე გამოცდის შედეგები ---------- 6 ფ
წყლის ქიმიური ანალიზი ---------- 3 ფ
სტატისტიკური დამუშავების შედეგები ---------- 2 ფ

ქ. თბილისი, აგლაძის ქ. №15, ნაკვ. №01.13.05.011.023-ში სავაჭრო ცენტრის შენობის პროექტი

საინჟინრო-გეოლოგიური კვლევების ტექნიკური ანგარიში

1. შესავალი

შ.პ.ს. “მეგარონ”-ის დაკვეთის საფუძველზე, შ.პ.ს. ”გეოსტანდარტპროექტი”-ს გეოლოგთა ჯგუფმა ქ. თბილისში, დიდუბეში, აგლაძის ქუჩაზე ჩაატარა საინჟინრო-გეოლოგიური სამუშაოები სავაჭრო ცენტრის შენობის დაფუძნების პირობების დადგენის მიზნით. საპროექტო შენობა ოთხსართულიანია, სარდაფის ორი სართულით. შენობა გეგმაში მართკუთხედის ფორმისაა, ზომებით 57,5 X 95,6 მ-ზე, შენობის ტიპი – კარკასული, სართულშუა გადახურვა — მონოლითური ფილა, საძირკვლის ტიპი დადგინდება გეოლოგიური კვლევების შემდეგ. შენობის კლასი პასუხისმგებლობის მიხედვით — II.

დასაპროექტებელი შენობის დაფუძნების პირობების განსაზღვრისათვის ჩატარებულია შემდეგი სახის და მოცულობის სამუშაოები: უბნის საინჟინრო-გეოლოგიური შეფასების მიზნით დათვალიერებულია მიმდებარე ტერიტორია, ლითოლოგიური ჭრილის დასადგენად და ნიმუშების ასაღებად გაყვანილია 9 ჭაბურღილი საერთო სიღრმით 81,0 გრძ/მ. ბურღვა მიმდინარეობდა საბურღი აგრეგატის УРБ-2А2-ის საშუალებით, მშრალად, მექანიკურ-სვეტური მეთოდით, საცავი მილების გამოყენებით. გრუნტებიდან აღებულია ნიმუშები, რომლებზეც ჩატარდა შესაბამისი ანალიზები სსიპ გ. წულუკიძის სამთო ინსტიტუტის ქანების, საშენი მასალების თვისებების და ხარისხის კონტროლის განყოფილებაში. ჭაბურღილების გეგმური და სიმაღლითი მიბმა განხორციელდა დამკვეთის მიერ გადმოცემული ტოპო-გეგმის მიხედვით. საველე სამუშაოების დამთავრების შემდეგ ჭაბურღილები ამოივსო ნაბურღი მასალით. საველე სამუშაოების და ლაბორატორიული კვლევების მონაცემების საფუძველზე შედგენილია წინამდებარე დასკვნა. კვლევები ჩატარებულია და დასკვნა შედგენილია საქართველოში ამჟამად მოქმედი ნორმატიული დოკუმენტების (სამშენებლო წესების და ნორმები) მოთხოვნების შესაბამისად – ს.ნ.

და წ. 1.02.07-87 (საინჟინრო გამოკვლევები მშენებლობისათვის), პნ 02.01-08 (შენობების და ნაგებობების ფუძეები), პნ 01.05-08 (სამშენებლო კლიმატოლოგია), ს.ნ. და წ. 2.02.02-85 (ჰიდროტექნიკური ნაგებობები), ს.ნ. და წ. 2.02.03-85 (ხიმინჯოვანი საძირკვლები), ს.ნ. და წ. 3.02.01-87 (მიწის ნაგებობები, ნაგებობათა ფუძეები და საძირკვლები), პნ 01.01.-09 (სეისმომედეგი მშენებლობა), სახსტანდარტი 25100-82 (გრუნტები). საინჟინრო გეოლოგიური კვლევები ჩატარდა 2019 წლის მარტში.

2. გეომორფოლოგია, გეოლოგიური აგებულება და ჰიდროგეოლოგიური პირობები

საკვლევი მოედანი მდებარეობს აღმოსავლეთ საქართველოში, ქ. თბილისში, მდ. მტკვრის მარცხენა სანაპიროს ნაწილში, დიდუბეში. საქართველოს ტერიტორიის სამშენებლო კლიმატური დარაიონების სქემის მიხედვით განეკუთვნება IIIგ კლიმატურ ქვერაიონს. წლის საშუალო ტემპერატურა 12,6°C, წლის აბსოლუტური მინიმუმი –24°C, აბსოლუტური მაქსიმუმი 40°C. წლის საშუალო ფარდობითი ტენიანობა – 66%, ყველაზე ცივი თვის საშუალო ფარდობითი ტენიანობა – 60%, ყველაზე ცხელი თვის საშუალო ფარდობითი ტენიანობა – 40%. ნალექების წლიური რაოდენობა 560 მმ-ს შეადგენს, ხოლო დღეღამური მაქსიმუმი — 146 მმ. თოვლის საფარის წონა 0,50 კპა, თოვლის საფარის დღეთა რიცხვი — 15. ქარის წნევის ნორმატიული მნიშვნელობა 5 წელიწადში ერთხელ — 0,48 კპა, ქარის წნევის ნორმატიული მნიშვნელობა 15 წელიწადში ერთხელ — 0,60 კპა. ქარის უდიდესი სიჩქარე შესაძლებელი 1, 5, 10, 15 და 20 წელიწადში ერთხელ — შესაბამისად 24, 28, 30, 32, და 33 მ/წმ. გრუნტების სეზონური გაყინვის ნორმატიული სიღრმე: თიხოვანი და თიხნარი — 0 სმ, მსხვილნატეხოვანი — 0 სმ.

გამოკვლეული უბანი გეომორფოლოგიური თვალსაზრისით მდებარეობს მდ. მტკვრის ჭალისზედა I ტერასაზე (დიდუბე-ჩუღურეთის). ტერიტორიის რელიეფი დასავლეთის მიმართულებით მცირედ დახრილი, ხელოვნურად მოსწორებული და ბეტონით დაფარული ზედაპირით არის წარმოდგენილი. სამშენებლო მოედანს ჩრდილოეთიდან კერესელიძის ქუჩა ესაზღვრება, დასავლეთიდან მეგალაინის ერთ და ორსართულიანი შენობები, სამხრეთიდან გვეტაძის ქუჩა, ხოლო აღმოსავლეთიდან ორსარტულიანი შენობა. სამშენებლო მოედანი განაშენიანებული არ არის. მოედნის აბსოლუტური ნიშნულები 407,5 –409,5 მ ფარგლებში მერყეობს.

საქართველოს ტერიტორიის ტექტონიკური დანაწევრების სქემის მიხედვით, ტერიტორია განთავსებულია მცირე კავკასიონის ნაოჭა სისტემის, აჭარა-თრიალეთის ნაოჭა ზონის სამხრეთ ქვეზონის აღმოსავლეთ ნაწილში. ეს ზონა ხასიათდება პალეოგენური დანალექი ფლიშური და ვულკანოგენური ქანების ფართო გავრცელებით. ქანები წარმოდგენილნი არიან განედური განვრცობის სუსტად შეკუმშული, შედარებით დამრეცი ნაოჭებით, რომელთაც ჩრდილოეთისკენ გადაყირავების ტენდენცია აქვთ. თბილისის რაიონში განლაგებულია რამოდენიმე კარგად გამოხატული ანტიკლინური და სინკლინური ნაოჭი. ჩრდილოეთიდან ტერიტორია შემოსაზღვრულია ხევძმარ-დიღმის სინკლინით, რომლის სამხრეთ ფრთა ლისის ანტიკლინში გადადის. ლისის ანტიკლინის აღმოსავლეთ დაბოლოება მდ. მტკვრის მარცხენა სანაპიროზე, I ჭალისზედა ტერასის ქვეშ იძირება, რომლის ფარგლებში მდებარეობს საკვლევი მოედანი. ტერიტორია აგებულია ზედა ეოცენური ასაკის ფლიშური ნალექებით, რომლებიც ლითოლოგიურად წარმოდგენილნი არიან ფიქლისებრი თიხების, ქვიშაქვების და არგილიტების მორიგეობით. ქვიშაქვები მასიურია, მათში შუაშრეების სახით განლაგებულია თხელშრეებრივი არგილიტები. ჭრილის ზედა ნაწილი ძლიერ გამოფიტულია, ქვემოთ გამოფიტვის ხარისხი მცირდება. ეს ძირითადი ქანები ზემოდან გადაფარულია მეოთხეული ასაკის მდ. მტკვრის ალუვიური ნალექებით, რომლებიც ლითოლოგიურად წარმოდგენილნი არიან კენჭოვან-ხრეშოვანი და ქვიშოვანი გრუნტებით. კენჭნარები გადაფარულნი არიან ასევე მეოთხეული ასაკის დელუვიურ-პროლუვიური თიხური გრუნტებით, რომლებიც ქვიშნარის ლინზებს შეიცავენ. ზემოდან ამ ნალექებზე განლაგებულია თანამედროვე ნაყარი გრუნტი.

საქართველოს ტერიტორიის ჰიდროგეოლოგიური დარაიონების სქემის მიხედვით, ტერიტორია განთავსებულია თბილისის ნაპრალოვანი და ნაპრალოვან-კარსტული წყალწნევიანი სისტემის ფარგლებში. გრუნტის წყლების ფორმირება, მოძრაობა და გავრცელება განისაზღვრება მდ. მტკვრის ჭალისზედა I ტერასის გეომორფოლოგიური პირობებით და გეოლოგიური აგებულებით. ეს ტერასა მდინარის თანამედროვე კალაპოტიდან კლდოვანი ბარიერითაა გამოყოფილი და უხვად წყალშემცველია. კლდოვანი ბარიერის გამო გრუნტის წყლების დრენაჟი მდ. მტკვარში არ ხდება, ამიტომაც მიწისქვეშა წყლების დონის მერყეობა ტერასულ ნალექებში დიდ ფარგლებშია მოსალოდნელი.

3. გრუნტების ფიზიკურ-მექანიკური თვისებები

გეომორფოლოგიური, ჰიდროგეოლოგიური და საინჟინრო-გეოლოგიური პირობებიდან გამომდინარე, ს.ნ. და წ. 1.02.07-87-ის დანართ 10-ის თანახმად, ტერიტორია განეკუთვნება II (საშუალო) სირთულის კატეგორიას. სამშენებლო მოედნის საინჟინრო-გეოლოგიური სურათის მისაღებად აღნიშნულ მოედანზე გაყვანილია ცხრა ჭაბურღილი, კლდოვანი ქანების გამოუფიტავ ნაწილში 2,0 მ-მდე ჩაღრმავებით.

ჩატარებული საველე სამუშაოების და ლაბორატორიული კვლევების მონაცემების საფუძველზე სამშენებლო მოედანზე გამოყოფილია ოთხი ფენა(ნაყარი გრუნტი ფენად არ გამოიყოფა, რადგან იგი მოჭრას ექვემდებარება). ქვემოთ მოყვანილია ამ ფენების დახასიათება.

ნაყარი გრუნტი - tQ_{IV} - თიხნარის მასა აგურის და ასფალტის ნამტვრევების ჩანართებით, ძველი ნაგებობების დამარხული საძირკვლებით, შემკვრივებული. ფენა არ დასინჯულა. ფენის სიმძლავრე 0,7-4,0 მ - მდეა. გრუნტი დამუშავების სიძნელის მიხედვით მიეკუთვნება 24-a-II კატეგორიას.

ფენა №1 თიხნარი - dpQ_{IV} – მუქი-ყავისფერი, ხვინჭის ჩანართებით, ძნელპლასტიური კონსისტენციის. ფენა დასინჯულია დაურღვეველი სტრუქტურის გრუნტის 6 ნიმუშით. ნიმუშებზე ჩატარდა ძვრაზე გამოცდები ბუნებრივი ტენიანობის პირობებში, საფეხურებრივი დატვირთვით 0,5 კგძ/სმ^2, 3,0 კგ-მდე. შესწავლილია გრუნტის ფიზიკური თვისებები: სიმკვრივე, ტენიანობა, პლასტიურობის ზღვრები. გამოთვლილია ფორიანობა, ფორიანობის კოეფიციენტი, დენადობის მაჩვენებელი. მათი რიცხვითი მნიშვნელობების მიხედვით პნ 01.05-08 დან. 3, ცხრ. 3-ის საფუძველზე მიღებულია პირობითი საანგარიშო წინადობის მნიშვნელობა. გრუნტის ფიზიკურ-მექანიკური თვისებების ნორმატიული მაჩვენებლები მოყვანილია ცხრილ 1-ში, ხოლო ლაბორატორიული კვლევების შედეგები ჯამურ უწყისში. ცხრ. 1

№	ფიზიკურ-მექანიკური თვისებების დასახელება	ინდექსი	განზ. ერთ.	ნორმატიული მნიშვნელობა
1	სიმკვრივე	ρ	გ/სმ^3	1,86
2	მშრალი გრუნტის სიმკვრივე	$ρ_δ$	გ/სმ^3	1,51
3	გრუნტის ნაწილაკების სიმკვრივე	ρs	გ/სმ^3	2,72
4	ბუნებრივი ტენიანობა	W	ერთ. ნაწ.	0,237
5	ფორიანობა	n	%	44
6	ფორიანობის კოეფიციენტი	e	ერთ. ნაწ.	0,803

7	ტენიანობა დენადობის ზღვარზე	W_L	ერთ. ნაწ.	0,323
8	ტენიანობა პლასტიკურობის ზღვარზე	Wp	ერთ. ნაწ.	0,190
9	პლასტიურობის რიცხვი	Ip	ერთ. ნაწ.	13,4
10	დენადობის მაჩვენებელი	I_L	ერთ. ნაწ.	0,35
11	ტენიანობის ხარისხი	Sr	ერთ. ნაწ.	0,8
12	პუასონის კოეფიციენტი	μ	ერთ. ნაწ.	0,35
13	შიგა ხახუნის კუთხე	φ	გრად.	18^0
14	ხვედრითი შეჭიდულობა	C	კგძ/სმ^2	0,21
15	დეფორმაციის მოდული	E	კგძ/სმ^2	120
16	პირობითი საანგარიშო წინაღობა	R_0	კგძ/სმ^2	2,0

გრუნტი დამუშავების სიძნელის მიხედვით მიეკუთვნება 33-ბ-II კატეგორიას.

გრუნტი სეისმური თვისებებით მიეკუთვნება II კატეგორიას.

ფენა №2 – ხრეშოვანი გრუნტი – aQ – ქვიშის შემავსებლით 30%-მდე, წყალშემცველი. ფენა გავრცელებულია მიწის ზედაპირიდან 2,8-5,5 მ-ის სიღრმიდან, სიმძლავრე 0,7-3,3 მ-ია. ძირითადად შედგება საშუალო და მსხვილი ზომის კენჭებისაგან. კენჭები წარმოდგენილია როგორც დანალექი, ასევე ვულკანოგენური ქანების ნამტვრევებით. მასალა კარგად დამუშავებული და დახარისხებულია, კენჭებს აქვთ მომრგვალებული ფორმა. საველე პირობებში განისაზღვრა ფენის სიმკვრივე, საცრული მეთოდით შესწავლილია გრანულომეტრიული შედგენილობა. შედეგები მოცემულია ცხრ. 2-ში და ჯამურ უწყისში. ცხრ. 2

ფრაქციის ზომა, მმ	>40.0	40.0-20.0	20.0-10.0	10.0-5.0	5.0-2.0	2.0-1.0	1.0-0.5	0.5-0.25	0.25-0.1	0.1-005	0.05-0.01	0.01-0.005	<0.005
საშუალო % რაოდ.	6.7	18.7	25.8	7.7	9.4	7.4	7.3	6.4	4.2	2.1	1.7	1.1	1.5
ჯამური % რაოდ	6.7	25.4	51.2	58.9	68.3	75.7	83.0	89.4	93.6	96.7	97.4	98.9	100

ცხრილში მოცემული სიდიდეების მიხედვით 10 მმ-ზე მეტი ზომის ფრაქციები გრუნტის მასაში აღემატება 50%-ს, რაც პნ 02.01-08-ის დან. 1, ცხრ.2-ის მიხედვით კლასიფიცირდება როგორც ხრეშოვანი გრუნტი. ქვიშის შემავსებელი გრუნტის მასაში 30%-ზე მეტია, ამიტომ, გრუნტის მნიშვნელობები აიღება შემავსებლის მახასიათებლების გათვალისწინებით. ცხრ. 3

№	ფიზიკურ-მექანიკური თვისებების დასახელება	ინდექსი	განზ. ერთ.	ნორმატიული მნიშვნელობა
1	სიმკვრივე	ρ	გ/სმ^3	1.95
2	შიგა ხახუნის კუთხე	φ	გრად.	38^0
3	ხვედრითი შეჭიდულობა	C	კგძ/სმ^2	0,02

4	დეფორმაციის მოდული	E	კგძ/სმ^2	400
5	პუასონის კოეფიციენტი	μ	ერთ. ნაწ.	0,27
6	პირობითი საანგარიშო წინაღობა	R_0	კგძ/სმ^2	6,0

გრუნტი დამუშავების სიძნელის მიხედვით მიეკუთვნება 6-ე-IV კატეგორიას.

გრუნტი სეისმური თვისებების მიხედვით მიეკუთვნება II კატეგორიას.

ფენა №3 არგილიტის და ქვიშაქვის მორიგეობა, – P^3_2 – მოყავისფრო-ყანგისფერი, ძლიერ გამოფიტული, ძლიერ ნაპრალიანი, ნაპრალები შევსებულია გამოფიტვის მასალებით. გრუნტის სამ ნიმუშზე ჩატარდა გამოცდები სიმტკიცეზე ერთღერძა კუმშვისას, როგორც მშრალ, ასევე წყალნაჯერ მდგომარეობაში. გრუნტის ფიზიკურ-მექანიკური თვისებების ნორმატიული მაჩვენებლები მოყვანილია ცხრილ 4-ში. ცხრ.4

№	ფიზიკურ-მექანიკური თვისებების დასახელება	ინდექსი	განზ. ერთ.	ნორმატიული. მნიშვნელობა
1	სიმკვრივე	ρ	გ/სმ^3	2,22
2	სიმტკიცე ერთღერძა კუმშვაზე წყალში	Rc	მპა	3,2
3	დეფორმაციის მოდული	E	მპა	2000
4	პუასონის კოეფიციენტი	μ	ერთ. ნაწ.	0,25

სახსტანდარტ 25100-82-ის მიხედვით გრუნტი მიეკუთვნება ნატეხოვან, შეცემენტებულ, ნახევრადკლდოვან, დაბალი სიმტკიცის, დარბილებად ქანებს.

გრუნტი დამუშავების სიძნელის მიხედვით მიეკუთვნება 3-a-V კატეგორიას.

გრუნტი სეისმური თვისებებით მიეკუთვნება II კატეგორიას.

ფენა №4 ქვიშაქვების და არგილიტების მორიგეობა – P_2^3 – მონაცრისფრო-მოლურჯო. ქვიშაქვები მკვრივია, მდგრადი, თიხურ ცემენტზე, ძირითადად საშუალო და სქელშრეებრივია, არგილიტები ფენოვანია, თხელშრეებრივი, შედგება თიხური არაერთგვაროვანი მასისაგან, ტექსტურა შრეებრივი. სიღრმის მატებასთან ერთად არგილიტები ხდებიან უფრო მკვრივები, უფრო მდგრადები. ქანები ნაპრალიანია. ნაპრალები შევსებულია კალციტით. ქვიშაქვის ექვს ნიმუშზე ჩატარდა გამოცდები სიმტკიცეზე ერთღერძა კუმშვისას. ცხრ. 5-ში მოყვანილია გრუნტის ფიზიკურ-მექანიკური მახასიათებლების ნორმატიული მნიშვნელობები. ცხრ.5

№	ფიზიკურ-მექანიკური თვისებების დასახელება	ინდექსი	განზ. ერთ.	ნორმატიული მნიშვნელობა
1	სიმკვრივე	ρ	გ/სმ^3	2,42
2	სიმტკიცე ერთღერძა კუმშვაზე წყალში	Rc	მპა	18,2
3	დეფორმაციის მოდული	E	მპა	2000
4	პუასონის კოეფიციენტი	μ	ერთ. ნაწ.	0,20

პნ 02.01-08-ის მიხედვით ქვიშაქვები მიეკუთვნება დანალექ, შეცემენტებულ, საშუალო სიმტკიცის, დარბილებად, კლდოვან ქანებს.

გრუნტი დამუშავების სიძნელის მიხედვით მიეკუთვნება 28-a– VI კატეგორიას.

გრუნტი სეისმური თვისებების მიხედვით მიეკუთვნება II კატეგორიას.

4. მოედნის ჰიდროგეოლოგიური პირობები

გრუნტის წყალი ზედაპირიდან 2,8-4,5 მ-ის სიღრმიდან არის გავრცელებული. დონის დამყარება 2,8-3,5 მ. წყალი მაღალი მინერალიზაციისაა –– 2,9 გ/ლ, ქიმიური შედგენილობით სულფატურ-ჰიდროკარბონატულ-კალციუმ-მაგნიუმიანია. წყალი ძლიერ აგრესიულია სახ.სტანდარტის 10178-76 პორტლანტცემენტზე დამზადებული წყალშეუღწევადი W_4 და W_6 მარკის ბეტონის მიმართ, საშუალოდ აგრესიულია W_8 მარკის ბეტონის მიმართ.

არ არის აგრესიული პორტლანდცემენტის სახ.სტანდარტი 10178-76 კლინკერში ჩანართებით C_3S არაუმეტეს 65%; C_3A არაუმეტეს 7%; $C_3A+ C_4AF$ არაუმეტეს 22%; წიდაპორტლანდცემენტზე და აგრეთვე სულფატომედეგი სახ.სტანდარტი 22266-76 ცემენტზე დამზადებული წყალშეუღწევადი W_4, W_6, W_8 მარკის ბეტონების მიმართ.
არ არის აგრესიული არმატურის მიმართ რკინა-ბეტონის კონსტრუქციების მუდმივი დაძირვის პირობებში, სუსტად აგრესიულია პერიოდული დასველების დროს.

ჭაბ. №9 ჩატარდა საცდელი ამოტუმბვები ჩასაძირი ტუმბო QGD2-70-0,50-ის საშუალებით. საცდელი ამოტუმბვის შედეგები: ჭაბ. №9. აბს. ნიშნული 409,0, სიღრმე 8,5 მ. წყლის დებიტი ჭაბურღილში გამოიანგარიშება შემდეგი ფორმულით:

$$Dt = (V: (Hd-Hs))xHw$$

V –– წყლის რაოდენობა, რომელიც ამოიტუმბა დროის მონაკვეთში 1.11 მ^3

Hd ––––– წყლის დინამიური დონე 3.55 მ

Hs ––––– წყლის სტატიური დონე 3.24 მ

Hw ––––– წყლის სვეტის სიმაღლე 8.5-3.24=5.26 მ

$$Dt = (1.11:(3.55-3.24))x5.26 = 18,5 მ^3/სთ$$

5. დასკვნები და რეკომენდაციები

1. ქ. თბილისში, აგლაძის ქ. №15-ში სავაჭრო ცენტრის შენობის მშენებლობისათვის გამოყოფილი მიწის ნაკვეთი №01.13.05.011.023 მდგრადია, ამჟამად მასზე და მიმდებარე ტერიტორიაზე საშიში გეოლოგიური მოვლენები განვითარებული არ არის.
2. სამშენებლო მოედანზე გამოიყო ოთხი ს.გ. ელემენტი (ნაყარი გრუნტი მხედველობაში არ მიიღება):
3. ამ სგე-ების ნორმატიული და საანგარიშო მნიშვნელობები მოცემულია ცხრ. 6-ში.

ცხრ. 6

სგე	ნორმატიული და საანგარიშო მნიშვნელობები	სიმკვრივე ρ, გ/სმ³	ხვედრითი შეჭიდულობა C კგძ/სმ²	შიგა ხახუნის კუთხე φ გრად	დეფორმაციის მოდული E მპა	საანგარიშო წინაღობა R_0, კგძ/სმ²	სიმტკიცე ერთღერძა კუმშვაზე Rc მპა	პუასონის კოეფიციენტი μ	გრუნტის დასახელება
I	A_n	1.86	0.21	18°	12	2.0		0.35	თიხნარი
	α =0,85	1,84	0,18	17°					
	α =0,95	1,83	0,15	16°					
II	A_n	1.95	0.02	38°	40	6.0		0.27	ხრეში
III	A_n	2.22			2000		3.2	0.25	არგილიტი
IV	A_n	2.42			2000		18.2	0.20	ქვიშაქვა
	α =0,85	2.41					16.4		
	α =0,95	2.40					15.1		

4. გრუნტების ფიზიკურ-მექანიკური თვისებების გათვალისწინებით ფუძის გრუნტებად მისაღებია ყველა ს.გ.ე. საძირკვლის ტიპი –– ნებისმიერი ტიპის არაღრმა განლაგების საძირკველი.
5. გრუნტის წყალი 2,8-4,0 მ-ის სიღრმიდან კენჭნარულ გრუნტში არის გავრცელებული, წყალი ძლიერი სულფატური აგრესიულობით ხასიათდება. გრუნტის წყლის აგრესიულობის გამო, საძირკველში გამოყენებულ იქნეს სულფატომედეგ ცემენტზე დამზადებული ბეტონი.

6. ქვაბულის მოწყობის დროს საჭირო იქნება სადრენაჟო და წყალქცევითი სამუშაოების ჩატარება. წყლის შემოდინება ქვაბულის ჩრდილო-აღმოსავლეთ ნაწილიდან არის მოსალოდნელი. საცდელი ამოტუმბვების შედეგად დადგენილია №9 ჭაბურღილის საკმაოდ მაღალი დებიტი Dt=18,5 მ^3/სთ.
7. ქვაბულის ფერდოს მაქსიმალური დასაშვები დახრა უბანზე გავრცელებული გრუნტებისათვის მიღებული უნდა იქნეს ს.ნ. და წ. 3.02.01-87-ის 3.11, 3.12, 3.15 პუნქტების გათვალისწინებით და ს.ნ. და წ. III-4-80 მე-9 თავის მიხედვით.
8. ქ. თბილისი საქართველოს სეისმური საშიშროების რუკის დანართის მიხედვით, განთავსებულია 8 ბალიან სეისმურ ზონაში, ხოლო უბნის ამგები გრუნტები სეისმური თვისებებით მიეკუთვნება II კატეგორიას, ამიტომ, უბნის სეისმურობად მიღებულია 8 ბალი.

მაგისტრი, ინჟინერ-გეოლოგი: გ. სიყმაშვილი

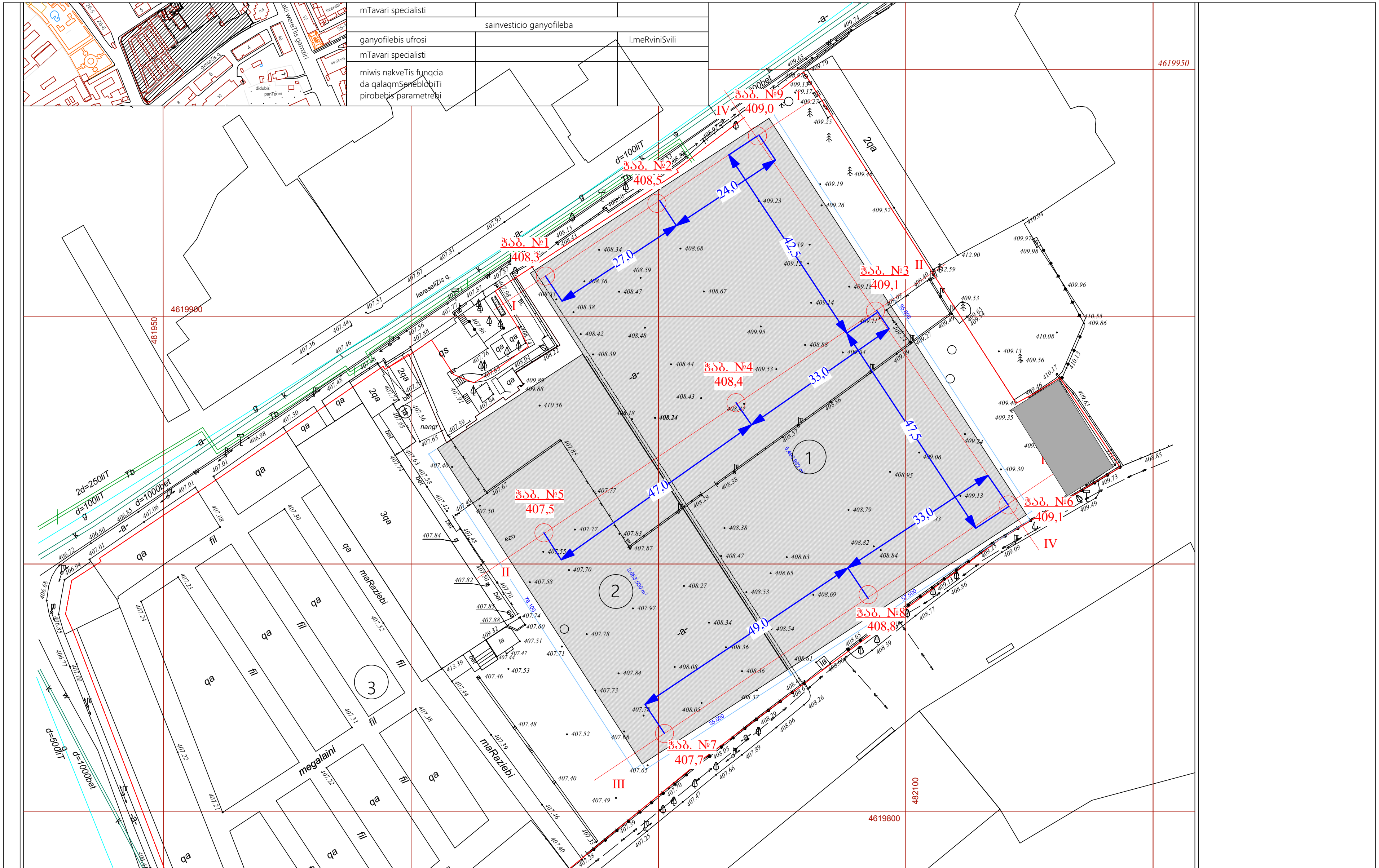

თანამდებობა	გვარი	ხელმოწერა	ქ. თბილისი, აგლაძის ქ. №15, ნაკვ. №01.13.05.011.023-ში				
დირექტორი	გ. სიყმაშვილი						
ინჟ.გეოლოგი	გ. სიყმაშვილი		ჭაბურღილების განლაგების სქემა				
შეასრულა	გ. სიყმაშვილი						
შეამოწმა			სტადია	ფურცელი	ფურც-ბი	მასშტაბი	შ.პ.ს
			მუშა პროექტი	1	5	უმასშტაბო	"გეოსტანდარტპროექტი"

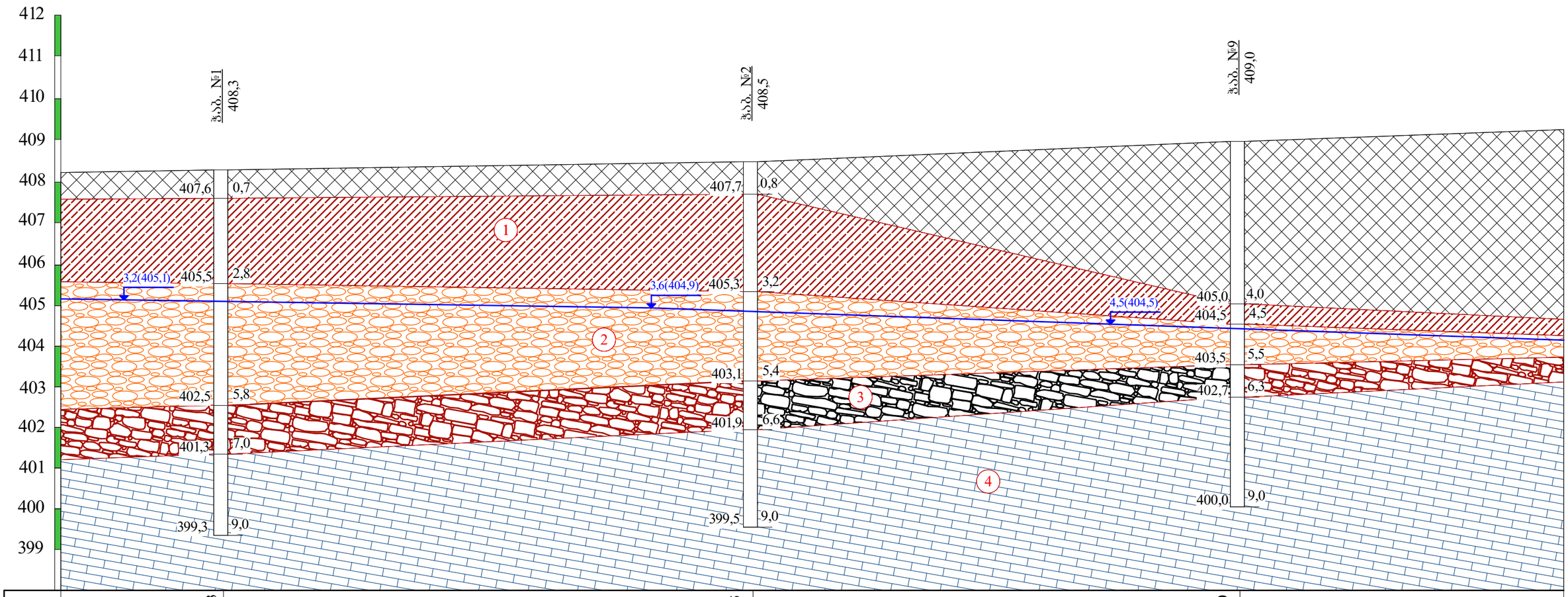

ნიშნული მ	408,3	408,5	409,0
მანძილი მ		27,0	24,0

პირობითი ნიშნები

- ნაყარი ბრუნტი: თიხნარის მასა აბურის და ასფალტის ნატეხებით, შემკვრივებული.
- 1 — თიხნარი მუქი-ყავისფერი, ხვინჭის ჩანართებით, ძნელპლასტიური.
- 2 — ხრეში ქვიშის შემავსებლით 30 % მდე, წყალშემცველი.
- 3 — ქვიშაქვების და არგილიტების მორიგეობა, ძლიერ გამოფიტული, დაბალი სიმტკიცის.
- 4 — ქვიშაქვები მონაცრისფრო-მოლურჯო საშუალო სიმტკიცის.
- 4,5(404,5) — ბრუნტის წყლის დონე
- ლითოლოგიური საზღვარი

თანამდებობა	გვარი	ხელმოწერა	ქ. თბილისი, აგლაძის ქ. №15, ნაკვ. №01.13.05.011.023-ში საავარო ცენტრის შენობის პროექტი
დირექტორი	გ. სიმსაშვილი		
ინჟ.გეოლოგი	გ. სიმსაშვილი		საინჟინრო-გეოლოგიური ჭრილი I-I
შესრულა	გ. სიმსაშვილი		
შეამოწმა			

სტადია	ფურცელი	ფურც-ბი	მასშტაბი	შ.პ.ს
პროექტი	2	5	ვერ1:100 ჰორ1:200	შპს"ტანდარტპროექტი"

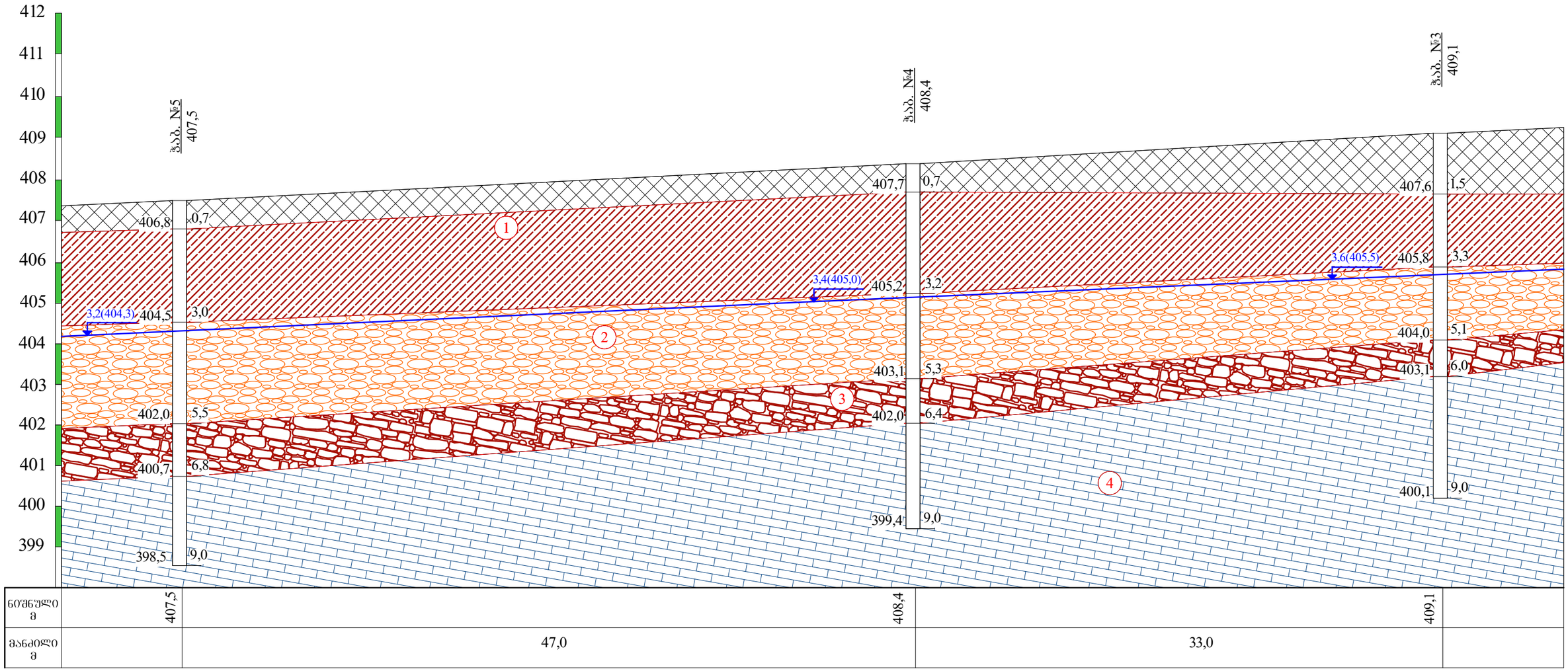

ნიშნული მ	407,5	408,4	409,1
მანძილი მ		47,0	33,0

პირობითი ნიშნები

- ნაყარი ბრუნტი: თიხნარის მასა აგურის და ასფალტის ნატეხებით, შემკვრივებული.
- 1 — თიხნარი მუქი-ყავისფერი, ხვინჭის ჩანართებით, ძნელპლასტიური.
- 2 — ხრეში ქვიშის შემავსებლით 30 % მდე, წყალშემცველი.
- 3 — ქვიშაქვების და არგილიტების მორიგეობა, ძლიერ გამოფიტული, დაბალი სიმტკიცის.
- 4 — ქვიშაქვები მონაცრისფრო-მოლურჯო საშუალო სიმტკიცის.
- 4,5(404,5) — ბრუნტის წყლის დონე
- ლითოლოგიური საზღვარი

თანამდებობა	გვარი	ხელმოწერა	ქ. თბილისი, აგლაძის ქ. №15, ნაკვ. №01.13.05.011.023-ში საავადმყოფო ცენტრის შენობის პროექტი
დირექტორი	გ. სიჟმაშვილი		
ინჟ.გეოლოგი	გ. სიჟმაშვილი		საინჟინრო-გეოლოგიური ჭრილი II-II
შეასრულა	გ. სიჟმაშვილი		
შეამოწმა			სტადია / ფურცელი / ფურც-ბი / მასშტაბი / შ.ა.ს
			პროექტი / 3 / 5 / ვერ1:100 ჰორ1:250 / შპს ტანდარტპროექტი

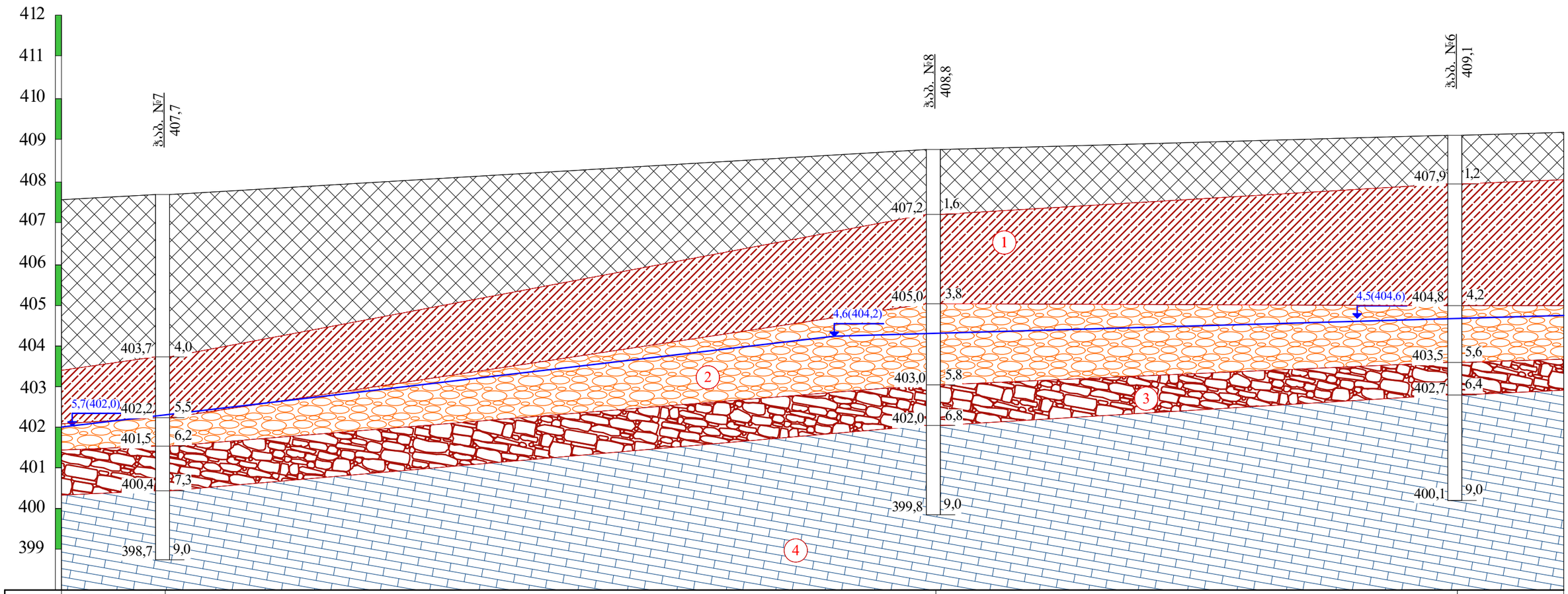
412
411
410
409
408
407
406
405
404
403
402
401
400
399
ჭ.ხ. №7
407,7
ჭ.ხ. №8
408,8
ჭ.ხ. №6
409,1
407,2
1,6
407,9
1,2
405,0
3,8
404,8
4,2
4,6(404,2)
4,5(404,6)
403,7
4,0
403,5
5,6
403,0
5,8
402,7
6,4
5,7(402,0)
402,2
5,5
402,0
6,8
401,5
6,2
400,4
7,3
400,1
9,0
399,8
9,0
398,7
9,0
1
2
3
4

| | | |

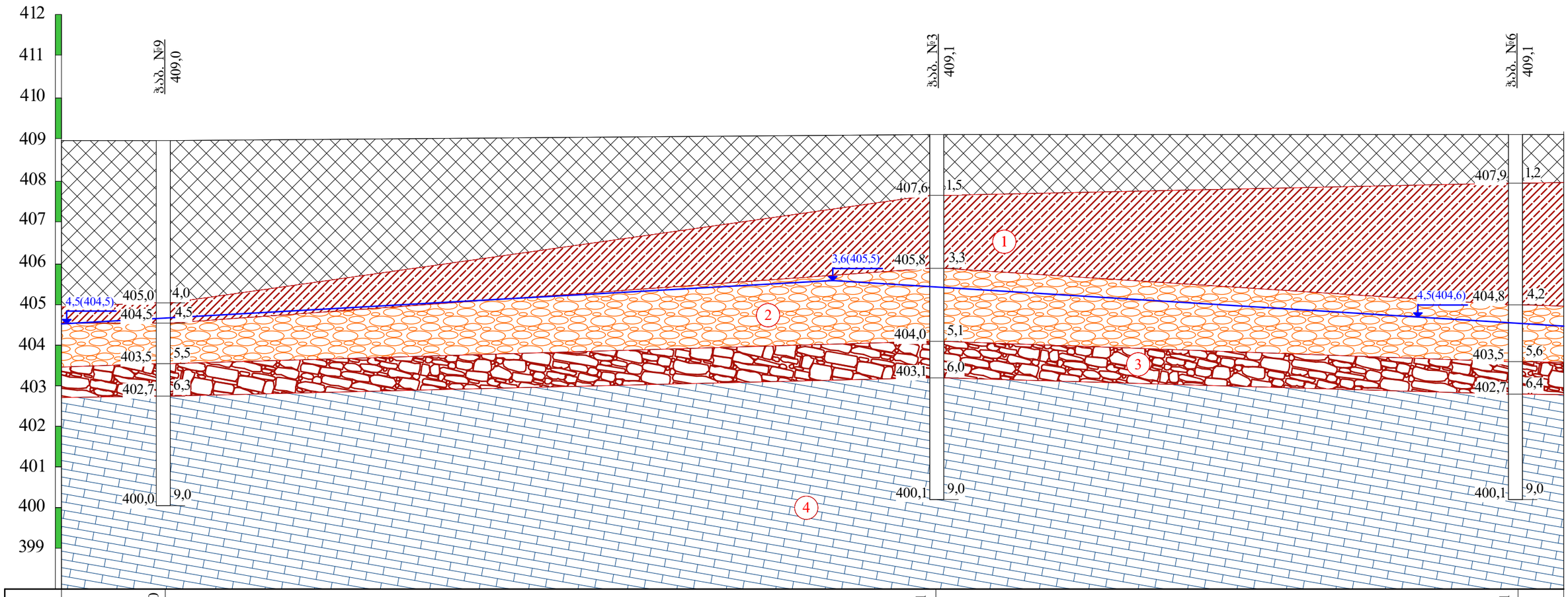

პირობითი ნიშნები

- ნაყარი ბრუნტი: თიხნარის მასა აგურის და ასფალტის ნატეხებით, შემკვრივებული.
- 1 — თიხნარი მუქი-ყავისფერი, ხვინჭის ჩანართებით, ძნელპლასტიური.
- 2 — ხრეში ქვიშის შემავსებლით 30 % მდე, წყალშემცველი.
- 3 — ქვიშაქვების და არგილიტების მორიგეობა, ძლიერ გამოფიტული, დაბალი სიმტკიცის.
- 4 — ქვიშაქვები მონაცრისფრო-მოლურჯო საშუალო სიმტკიცის.
- 4,5(404,5) — ბრუნტის წყლის დონე
- ლითოლოგიური საზღვარი

თანამდებობა	გვარი	ხელმოწერა	ქ. თბილისი, აგლაძის ქ. №15, ნაკვ. №01.13.05.011.023-ში სავაჭრო ცენტრის შენობის პროექტი
დირექტორი	გ. სიჭინაშვილი		
ინჟ.გეოლოგი	გ. სიჭინაშვილი		საინჟინრო-გეოლოგიური ჭრილი IV-IV
შესრულა	გ. სიჭინაშვილი		
შეამოწმა			სტადია / ფურცელი / ფურც-ბი / მასშტაბი / შ.პ.ს
			პროექტი / 5 / 5 / ვერ1:100 ჰორ1:250 / შპს „სტანდარტპროექტი“

პროექტის დასახელება: ქ. თბილისი, აგლაძის ქ. №15, ნაკვ. №01.13.05.011.023

გრუნტების შედგენილობის და ფიზიკურ-მექანიკური თვისებების კვლევის ჯამური უწყისი

რიგითი №	ჭაბურღილის/შურფის №	ნიმუშის ალების ინტერვალი, მ	ფრაქციის ზომა, მმ													ტენიანობა W%		პლასტიკურობა			კონსისტენციის მახვენებელი, I_L	სიმკვრივე, გრ/სმ³			ფორიანობა, n%	ფორიანობის კოეფიციენტი, e	ტენიანობის ხარისხი, S_z	შეჭიდულობა, c,კგ/სმ2	შინაგანი ხახუნის კუთხე, f	გრუნტის დასახელება
			60-40	40-20	20-10	10-5	5-2	2-1	1-0.5	0.5-0.25	0.25-0.1	0.1-0.05	0.05-0.01	0.01-0.005	< 0.005	ბუნებრივი	შემახსებელი	ზღვარი, W_L%	ქვედა ზღვარი, W_p%	პლასტიკურობის რიცხვი, I_p		მინერალური ნაწილაკების ρS	ბუნებრივი, ρ	ჩონჩხის, ρ_d							
1	1	2.2														23.7		32.5	19.8	12.7	0.31	2.72	1.87	1.51	44	0.799	0.81	0.26	18	თიხნარი ძნელპლასტიური
2	2	3.0														24.2		33.5	19.2	14.3	0.35	2.72	1.92	1.55	43	0.760	0.87	0.19	17	თიხნარი ძნელპლასტიური
3	5	2.6														22.5		33.4	18.1	15.3	0.29	2.71	1.81	1.48	45	0.834	0.73	0.20	16	თიხნარი ძნელპლასტიური
4	6	3.8														23.6		31.2	18.7	12.5	0.39	2.72	1.85	1.50	45	0.817	0.79	0.19	16	თიხნარი ძნელპლასტიური
5	7	4.8														24.1		32.3	20.1	12.2	0.33	2.72	1.89	1.52	44	0.786	0.83	0.25	17	თიხნარი ძნელპლასტიური
6	8	3.2														23.8		31.1	18.0	13.1	0.44	2.71	1.84	1.49	45	0.823	0.78	0.17	19	თიხნარი ძნელპლასტიური
7	1	5.2	6.2	18.6	27.2	6.9	10.3	5.6	6.7	7.8	3.9	2.3	1.9	1.2	1.4															ხრეში ქვიშით
8	2	4.8	5.3	18.2	27.8	7.6	9.8	10.2	5.8	6.8	3.1	1.9	1.2	1.4	0.9															ხრეში ქვიშით
9	3	4.0	5.8	12.7	32.9	10.8	7.6	6.3	5.2	6.2	4.6	2.9	2.1	0.7	2.2															ხრეში ქვიშით
10	5	5.3	6.6	18.3	25.9	8.8	7.7	7.2	10.9	3.9	4.8	1.4	2.4	0.9	1.2															ხრეში ქვიშით
11	8	5.6	8.3	22.4	21.2	5.7	10.9	7.6	9.7	3.4	4.2	2.2	1.7	0.9	1.8															ხრეში ქვიშით
12	9	5.0	7.9	22.1	19.7	6.3	10.1	7.2	6.1	9.9	4.6	1.9	1.1	1.4	1.7															ხრეში ქვიშით

ჭაბურღილის გეოლოგიურ-ლითოლოგიური ჭრილი

ჭაბ. №1 მასშ: 1:20 აბს. ნიშნ 408.3

ფენის №	სტრატიგრაფიული ინდექსი	ლითოლოგიური ჭრილი	შრის სიმძლავრე მ	შრის სიმძლავრე მ	აბს. ნიშნული მ	ბრუნტის აღწერა	წყლის გამოჩენა მ	დონის დამყარება მ	ნიმუშის აღების სიღრმე მ
1	2	3	4	5	6	7	8	9	10
	tQIV	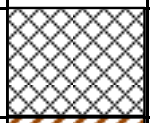	0.7	0.7	407.6	ნაყარი გრუნტი: თიხნარის მასა აგურის და ასფალტის ნატეხებით, შემკვრივებული.			
1 2	pdQIV		2.8	2.1	405.5	თიხნარი მუქი-ყავისფერი, ხვინჭის ჩანართებით, ძნელპლასტიური.			2.2
3 4 5	apQ	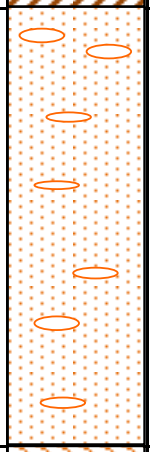	5.8	3.0	405.1 402.5	ხრეში ქვიშის შემავსებლით 30%-მდე, წყალშემცველი.	3.2		5.2
6 7	P³2	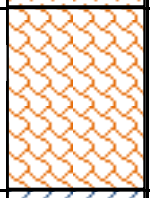	7.0	1.2	401.3	ქვიშაქვების და არგილიტების მორიგეობა ძლიერ გამოფიტული, დაბალი სიმტკიცის.			6.7
8 9	P³2		9.0	2.0	399.3	ქვიშაქვები მონაცრისფრო-მოლურჯო საშუალო სიმტკიცის.			7.8

ჭაბურღილის გეოლოგიურ-ლითოლოგიური ჭრილი

ჭაბ. №2 მასშ: 1:20 აბს. ნიშნ 408.5

ფენის №	სტრატიგრაფიული ინდექსი	ლითოლოგიური ჭრილი	ფენის სიმძლავრე მ	ფენის სიმძლავრე მ	აბს. ნიშნული მ	ბრუნტის აღწერა	წყლის გამოჩენა მ	დონის დამყარება მ	ნიმუშის აღების სიღრმე მ
1	2	3	4	5	6	7	8	9	10
	tQIV	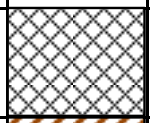	0.8	0.8	407.7	ნაყარი გრუნტი: თიხნარის მასა აგურის და ასფალტის ნატეხებით, შემკვრივებული.			
1 2 3	pdQIV		3.2	2.4	405.3	თიხნარი მუქი-ყავისფერი, ხვინჭის ჩანართებით, ძნელპლასტიური.			3.0
4 5	apQ	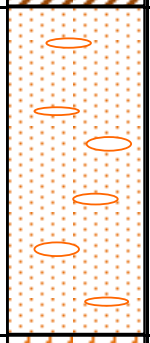	5.4	2.2	404.9 403.1	ხრეში ქვიშის შემავსებლით 30%-მდე, წყალშემცველი.	3.6		4.8
6	P³2	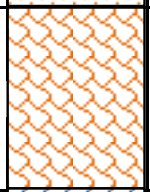	6.6	1.2	401.9	ქვიშაქვების და არგილიტების მორიგეობა ძლიერ გამოფიტული, დაბალი სიმტკიცის.			
7 8 9	P³2	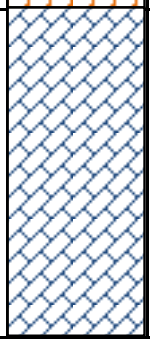	9.0	2.4	399.5	ქვიშაქვები მონაცრისფრო-მოლურჯო საშუალო სიმტკიცის.			8.2

ჭაბურღილის გეოლოგიურ-ლითოლოგიური ჭრილი

ჭაბ. №3 მასშ: 1:20 აბს. ნიშნ 409.1

ფენის №	სტრატიგრაფიული ინდექსი	ლითოლოგიური ჭრილი	ფრის სიმძლავრე მ	ფრის სიმძლავრე მ	აბს. ნიშნული მ	ბრუნტის აღწერა	წყლის გამოჩენა მ	ღონის დამყარება მ	ნიმუშის აღების სიღრმე მ
1	2	3	4	5	6	7	8	9	10
1	tQIV	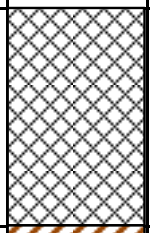	1.5	1.5	407.6	ნაყარი გრუნტი: თიხნარის მასა აგურის და ასფალტის ნატეხებით, შემკვრივებული.			
2 3			3.3	1.8	405.8	თიხნარი მუქი-ყავისფერი, ხვინჭის ჩანართებით, ძნელპლასტიური.			
4 5	apQ	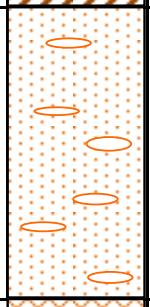	5.1	1.8	405.5 404.0	ხრეში ქვიშის შემავსებლით 30%-მდე, წყალშემცველი.	3.6		4.0
6	P³2		6.0	0.9	403.1	ქვიშაქვების და არგილიტების მორიგეობა ძლიერ გამოფიტული, დაბალი სიმტკიცის.			
7 8 9	P³2	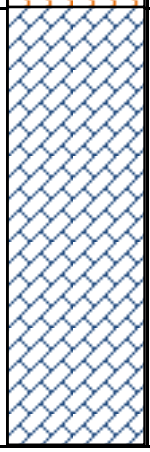	9.0	3.0	400.1	ქვიშაქვები მონაცრისფრო-მოლურჯო საშუალო სიმტკიცის.			7.5

ჭაბურღილის გეოლოგიურ-ლითოლოგიური ჭრილი

ჭაბ. №4 მასშ: 1:20 აბს. ნიშნ 408.4

ფენის №	სტრატიგრაფიული ინდექსი	ლითოლოგიური ჭრილი	შრის სიგანე მ	შრის სიმძლავრე მ	აბს. ნიშნული მ	ბრუნტის აღწერა	წყლის გამოჩენა მ	დონის დამყარება მ	ნიმუშის აღების სიღრმე მ
1	2	3	4	5	6	7	8	9	10
	tQIV		0.7	0.7	407.7	ნაყარი გრუნტი: თიხნარის მასა აგურის და ასფალტის ნატეხებით, შემკვრივებული.			
1 2 3	pdQIV		3.2	2.5	405.2	თიხნარი მუქი-ყავისფერი, ხვინჭის ჩანართებით, ძნელპლასტიური.			
4 5	apQ		5.3	2.1	405.0 403.1	ხრეში ქვიშის შემავსებლით 30%-მდე, წყალშემცველი.	3.4		
6	P³2		6.4	1.1	402.0	ქვიშაქვების და არგილიტების მორიგეობა ძლიერ გამოფიტული, დაბალი სიმტკიცის.			6.0
7 8 9	P³2		9.0	2.6	399.4	ქვიშაქვები მონაცრისფრო-მოლურჯო საშუალო სიმტკიცის.			

ჭაბურღილის გეოლოგიურ-ლითოლოგიური ჭრილი

ჭაბ. №5 მასშ: 1:20 აბს. ნიშნ 407.5

ფენის №	სტრატიგრაფიული ინდექსი	ლითოლოგიური ჭრილი	შრის სიმძლავრე მ	შრის სიმძლავრე მ	აბს. ნიშნული მ	ბრუნტის აღწერა	წყლის გამოჩენა მ	ღონის დაშვება მ	ნიმუშის აღების სიღრმე მ
1	2	3	4	5	6	7	8	9	10
	tQIV	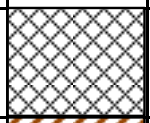	0.7	0.7	406.8	ნაყარი გრუნტი: თიხნარის მასა აგურის და ასფალტის ნატეხებით, შემკვრივებული.			
1 2 3	pdQIV		3.0	2.3	404.5	თიხნარი მუქი-ყავისფერი, ხვინჭის ჩანართებით, ძნელპლასტიური.			2.6
4 5	apQ	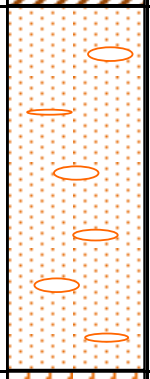	5.5	2.5	404.3 402.0	ხრეში ქვიშის შემავსებლით 30%-მდე, წყალშემცველი.	3.2		5.3
6	P³2	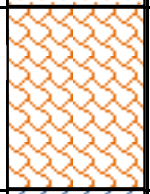	6.8	1.3	400.7	ქვიშაქვების და არგილიტების მორიგეობა ძლიერ გამოფიტული, დაბალი სიმტკიცის.			
7 8 9	P³2	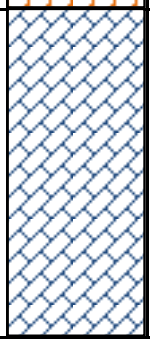	9.0	2.2	398.5	ქვიშაქვები მონაცრისფრო-მოლურჯო საშუალო სიმტკიცის.			

ჭაბურღილის გეოლოგიურ-ლითოლოგიური ჭრილი

ჭაბ. №6 მასშ: 1:20 აბს. ნიშნ 409.1

ფენის №	სტრატიგრაფიული ინდექსი	ლითოლოგიური ჭრილი	შრის სიმძლავრე მ	შრის სიმძლავრე მ	აბს. ნიშნული მ	ბრუნტის აღწერა	წყლის გამოჟონა მ	ღონის დაბერება მ	ნიმუშის აღების სიღრმე მ
1	2	3	4	5	6	7	8	9	10
1	tQIV	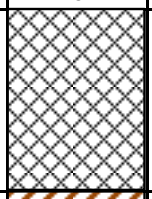	1.2	1.2	407.9	ნაყარი გრუნტი: თიხნარის მასა აგურის და ასფალტის ნატეხებით, შემკვრივებული.			
2 3 4	pdQIV		4.2	3.0	404.9	თიხნარი მუქი-ყავისფერი, ხვინჭის ჩანართებით, ძნელპლასტიური.			3.8
5	apQ	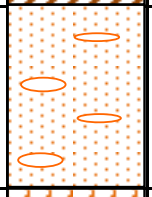	5.6	1.4	404.6 403.5	ხრეში ქვიშის შემავსებლით 30%-მდე, წყალშემცველი.	4.5		
6	P³2	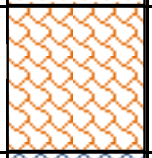	6.4	0.8	402.7	ქვიშაქვების და არგილიტების მორიგეობა ძლიერ გამოფიტული, დაბალი სიმტკიცის.			
7 8 9	P³2	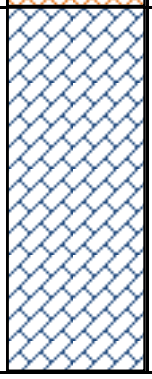	9.0	2.6	400.1	ქვიშაქვები მონაცრისფრო-მოლურჯო საშუალო სიმტკიცის.			8.6

ჭაბურღილის გეოლოგიურ-ლითოლოგიური ჭრილი

ჭაბ. №7 მასშ: 1:20 აბს. ნიშნ 407.7

ფენის №	სტრატიგრაფიული ინდექსი	ლითოლოგიური ჭრილი	შრის სიმძლავრე მ	შრის სიმძლავრე მ	აბს. ნიშნული მ	ბრუნტის აღწერა	წყლის გამოჟონა მ	ღონის დაბერება მ	ნიმუშის აღების სიღრმე მ
1	2	3	4	5	6	7	8	9	10
1 2 3 4	tQIV	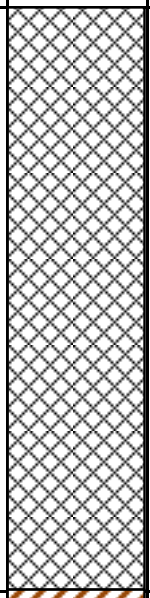	4.0	4.0	403.7	ნაყარი გრუნტი: თიხნარის მასა აგურის და ასფალტის ნატეხებით, შემკვრივებული.		3.8	
5	pdQIV		5.5	1.5	402.2	თიხნარი მუქი-ყავისფერი, ხვინჭის ჩანართებით, ძნელპლასტიური.			4.8
6	apQ	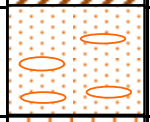	6.2	0.7	402.0 401.5	ხრეში ქვიშის შემავსებლით 30%-მდე, წყალშემცველი.	5.7		
7	P³2	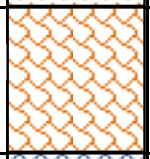	7.3	1.1	400.4	ქვიშაქვების და არგილიტების მორიგეობა ძლიერ გამოფიტული, დაბალი სიმტკიცის.			7.0
8 9	P³2		9.0	1.7	398.7	ქვიშაქვები მონაცრისფრო-მოლურჯო საშუალო სიმტკიცის.			

ჭაბურღილის გეოლოგიურ-ლითოლოგიური ჭრილი

ჭაბ. №8 მასშ: 1:20 აბს. ნიშნ 408.8

ფენის №	სტრატიგრაფიული ინდექსი	ლითოლოგიური ჭრილი	ფენის სიმძლავრე მ	ფენის სიმძლავრე მ	აბს. ნიშნული მ	გრუნტის აღწერა	წყლის გამოჩენა მ	დონის დამყარება მ	ნიმუშის აღების სიღრმე მ
1	2	3	4	5	6	7	8	9	10
1	tQIV	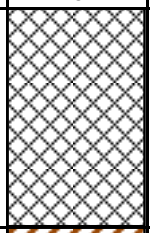	1.6	1.6	407.2	ნაყარი გრუნტი: თიხნარის მასა აგურის და ასფალტის ნატეხებით, შემკვრივებული.			
2 3	pdQIV		3.8	2.2	405.0	თიხნარი მუქი-ყავისფერი, ხვინჭის ჩანართებით, ძნელპლასტიური.			3.2
4 5	apQ	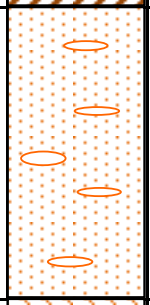	5.8	2.0	404.2 403.0	ხრეში ქვიშის შემავსებლით 30%-მდე, წყალშემცველი.	4.6		5.6
6	P³2	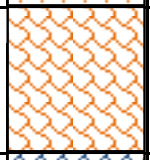	6.8	1.0	402.0	ქვიშაქვების და არგილიტების მორიგეობა ძლიერ გამოფიტული, დაბალი სიმტკიცის.			
7 8 9	P³2	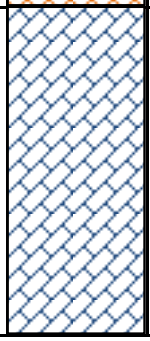	9.0	2.2	399.8	ქვიშაქვები მონაცრისფრო-მოლურჯო საშუალო სიმტკიცის.			7.0

ჭაბურღილის გეოლოგიურ-ლითოლოგიური ჭრილი

ჭაბ. №9 მასშ: 1:20 აბს. ნიშნ 409.0

ფენის №	სტრატიგრაფიული ინდექსი	ლითოლოგიური ჭრილი	შრის სავების სიღრმე მ	შრის სიმძლავრე მ	აბს. ნიშნული მ	ბრუნტის აღწერა	წყლის გამოჩენა მ	ღონის დაბჟარება მ	ნიმუშის აღების სიღრმე მ
1	2	3	4	5	6	7	8	9	10
1 2 3 4	tQIV	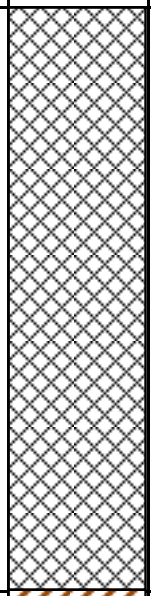	4.0	4.0	405.5 405.0	ნაყარი გრუნტი: თიხნარის მასა აგურის და ასფალტის ნატეხებით, შემკვრივებული.		3.5	
	pdQIV		4.5	0.5	404.5	თიხნარი მუქი-ყავისფერი, ხვინჭის ჩანართებით, ძნელპლასტიური.	4.5		
5	apQ	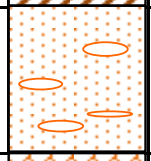	5.5	1.0	403.5	ხრეში ქვიშის შემავსებლით 30%-მდე, წყალშემცველი.			5.0
6	P³2		6.3	0.8	402.7	ქვიშაქვების და არგილიტების მორიგეობა ძლიერ გამოფიტული, დაბალი სიმტკიცის.			
7 8 9	P³2	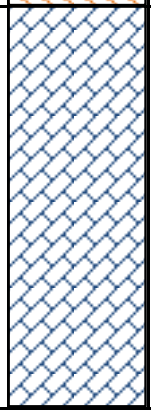	9.0	2.7	400.0	ქვიშაქვები მონაცრისფრო-მოლურჯო საშუალო სიმტკიცის.			6.7

გრუნტების ძვრაზე გამოცდის შედეგები

ადგილმდებარეობა		
თბილისი, აგლაძის ქ. №15	სტადია	პროექტი
ნაკვ. №01.13.05.011.023	თარიღი	14.03 2019
ჭანის აღწერა	ჭაბ/შურფის №	1
თიხნარი მუქი-ყავისფერი,	ნიმუშის №	1
ძნელპლასტიური	სიღრმე მ	2.2 2.4

გრუნტში მარილების შემცველობა

თაბაშირი %		კარბონატები %	
SO_4	$CaSO_4$	$CaCO_3$	CO_2

გრუნტის ფიზიკური თვისებები

ცდის პირობები	ხვედრაწყის №	ტენიანობა W%	სიმკვრივე გ/სმ³	სიმკვ. მინ. ნაწ. გ/სმ³	სიმკვრივე ჩონჩხის გ/სმ3	ფორიანობა n%	ფორიანობის კოეფიც e	პლასტ. ზღვა ზღვარი W%	პლასტ. ქვედა ზღვარი W%	პლასტურობის რიცხვი I_P	დენადობის მაჩვენებელი I_L	ტენიანობის ხარისხი Sr
ბუნებრივი	2	23.70	1.87	2.72	1.51	44.4	0.799	32.50	19.80	12.7	0.31	0.81

ვერტიკალური დატვირთვა, P 0.1მპა	ძვრის ძალა, τ 0.1მპა	შიდა ხახუნის კოეფიციენტი, $tg\varphi^0$	შიგა ხახუნის კუთხე, φ0	შეჭიდულობა, C კპა/სმ²	მდგომარეობა
1	0.58	0.320	18	0.26	ბუნებრივ
2	0.91				
3	1.22				

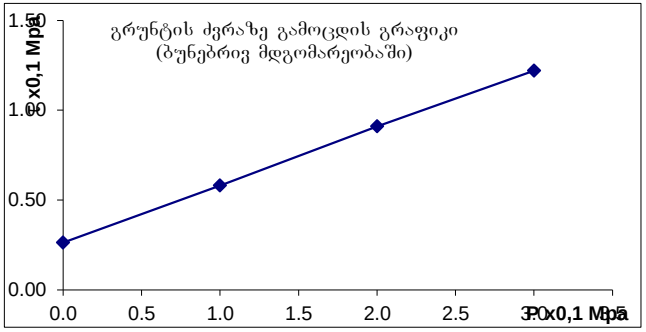

ბრუნტების ძვრაზე გამოცდის შედეგები

ადგილმდებარეობა		
თბილისი, აგლაძის ქ. №15	სტადია	პროექტი
ნაკვ. №01.13.05.011.023	თარიღი	14.03 2019
ჭაბურღილის ადგილმდებარეობა	ჭაბ/შურფის №	2
თიხნარი მუქი-ყავისფერი,	ნიმუშის №	2
ძნელპლასტიური	სიღრმე მ	3.0 3.2

გრუნტში მარილების შემცველობა

თაბაშირი %		კარბონატები %	
SO_4	$CaSO_4$	$CaCO_3$	CO_2

ბრუნტის ფიზიკური თვისებები

ცდის პირობები	ხელსაწყოს №	ტენიანობა W%	სიმკვრივე g/სმ³	სიმკ. მიწ. ნაწ. g/სმ³	სიმკვრივე ჩონჩხის g/სმ3	ფორიანობა n%	ფორიანობის კოეფიც e	პლასტ. ზღვა ზღვარი W%	პლასტ. ქვედა ზღვარი W%	პლასტიურობის რიცხვი I_P	დენადობის მაჩვენებელი I_L	ტენიანობის ხარისხი Sr
ბუნებრივი	1	24.20	1.92	2.72	1.55	43	0.760	33.50	19.20	14.3	0.35	0.87

ვერტიკალური დატვირთვა, P 0.1მპა	ძვრის ძალა, τ 0.1მპა	შიდა ხახუნის კოეფიციენტი, $tg\varphi^0$	შიგა ხახუნის კუთხე, φ0	შეჭიდულობა, C კპა/სმ²	მდგომარეობა
1	0.50	0.310	17	0.19	ბუნებრივი
2	0.81				
3	1.12				

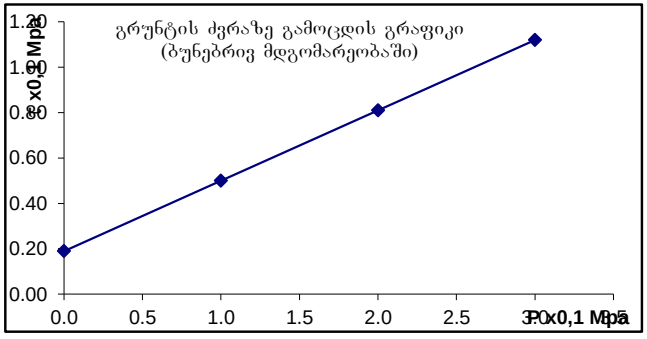

ბრუნტების ძვრაზე გამოცდის შედეგები

ადგილმდებარეობა		
თბილისი, აგლაძის ქ. №15	სტადია	პროექტი
ნაკვ. №01.13.05.011.023	თარიღი	14.03 2019
ჭანის ადგილი	ჭაბ/შურფის №	5
თიხნარი მუქი-ყავისფერი,	ნიმუშის №	3
ძნელპლასტიური	სიღრმე მ	2.6 2.8

გრუნტში მარილების შემცველობა

თაბაშირი %		კარბონატები %	
SO_4	$CaSO_4$	$CaCO_3$	CO_2

ბრუნტის ფიზიკური თვისებები

ცდის პირობები	ხვლისაწყის №	ტენიანობა W%	სიმკვრივე g/სმ³	სიმკ. მიხ. ნაწ. g/სმ³	სიმკვრივე ჩონჩხის g/სმ3	ფოროვნობა n%	ფოროვნების კოეფიც e	პლასტ. ზღვა ზღვარი W%	პლასტ. ქვედა ზღვარი W%	პლასტიურობის რიცხვი I_P	დენადობის მაჩვენებელი I_L	ტენიანობის ხარისხი Sr
ბუნებრივი	2	22.50	1.81	2.71	1.48	45	0.834	33.40	18.10	15.3	0.29	0.73

ვერტიკალური დატვირთვა, P 0.1მპა	ძვრის ძალა, τ 0.1მპა	შიდა ხახუნის კოეფიციენტი, tgφ°	შიდა ხახუნის კუთხე, φ0	შეჭიდულობა, C კპა/სმ²	მდგომარეობა
1	0.50	0.295	16	0.20	ბუნებრივი
2	0.79				
3	1.09				

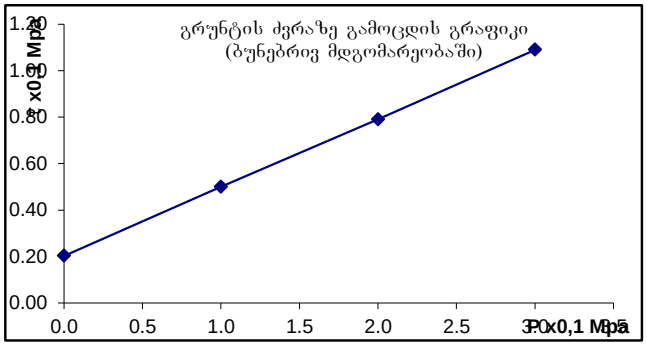

ბრუნტების ძვრაზე გამოცდის შედეგები

აღბილმდებარეობა			
თბილისი, აგლაძის ქ. №15	სტადია	პროექტი	
ნაკვ. №01.13.05.011.023	თარიღი	14.03	2019
ჭანის აღწერა	ჭაბ/შურფის №	6	
თიხნარი მუქი-ყავისფერი,	ნიმუშის №	4	
ძნელპლასტიური	სიღრმე მ	3.8	4.0

გრუნტში მარილების შემცველობა

თაბაშირი %		კარბონატები %	
SO_4	$CaSO_4$	$CaCO_3$	CO_2

ბრუნტის ფიზიკური თვისებები

ცდის პირობები	ხელსაწყოს №	ტენიანობა W%	სიმკვრივე g/სმ³	სიმკვ. ნაწ. g/სმ³	სიმკვრივე ჩონჩხის g/სმ3	ფორიანობა n%	ფორიანობის კოეფიც e	პლასტ. ზღვა ზღვარი W%	პლასტ. ქვედა ზღვარი W%	პლასტიურობის რიცხვი I_P	დენადობის მაჩვენებელი I_L	ტენიანობის ხარისხი Sr
ბუნებრივი	3	23.60	1.85	2.72	1.50	45	0.817	31.20	18.70	12.5	0.39	0.79

ვერტიკალური დატვირთვა, P 0.1მპა	ძვრის ძალა, τ 0.1მპა	შიდა ხახუნის კოეფიციენტი, $tg\varphi^0$	შიდა ხახუნის კუთხე, φ0	შეჭიდულობა, C კპა/სმ²	მდგომარეობა
1	0.48	0.290	16	0.19	ბუნებრივი
2	0.76				
3	1.06				

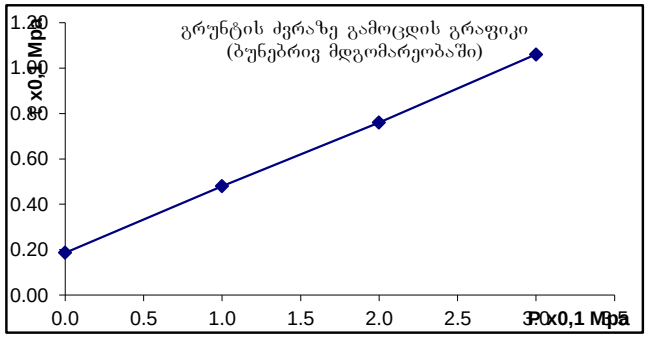

ᲒᲠᲣᲜᲢᲔᲑᲘᲡ ᲫᲕᲠᲐᲖᲔ ᲒᲐᲛᲝᲪᲓᲘᲡ ᲨᲔᲓᲔᲒᲔᲑᲘ

ᲐᲓᲒᲘᲚᲛᲓᲔᲑᲐᲠᲔᲝᲑᲐ		
თბილისი, აგლაძის ქ. №15	ᲡᲢᲐᲓᲘᲐ	ᲞᲠᲝᲔᲥᲢᲘ
ნაკვ. №01.13.05.011.023	ᲗᲐᲠᲘᲦᲘ	14.03 2019
ᲫᲐᲜᲘᲡ ᲐᲦᲬᲔᲠᲐ	ᲭᲐᲑ/ᲨᲣᲠᲤᲘᲡ №	7
თიხნარი მუქი-ყავისფერი,	ᲜᲘᲛᲣᲨᲘᲡ №	5
ძნელპლასტიური	ᲡᲘᲦᲠᲛᲔ მ	4.8 5.0

გრუნტში მარილების შემცველობა

თაბაშირი %		კარბონატები %	
SO_4	$CaSO_4$	$CaCO_3$	CO_2

ᲒᲠᲣᲜᲢᲘᲡ ᲤᲘᲖᲘᲙᲣᲠᲘ ᲗᲕᲘᲡᲔᲑᲔᲑᲘ

ცდის პირობები	ხელსაწყოს №	ტენიანობა W%	სიმკვრივე გ/სმ³	სიმკვ. მინ. ნაწ. გ/სმ³	სიმკვრივე ჩონჩხის გ/სმ3	ფორიანობა n%	ფორიანობის კოეფ. e	პლასტ. ზედა ზღვარი W%	პლასტ. ქვედა ზღვარი W%	პლასტიურობის რიცხვი I_P	დენადობის მაჩვენებელი I_L	ტენიანობის ხარისხი S_r
ბუნებრივი	2	24.10	1.89	2.72	1.52	44	0.786	32.30	20.10	12.2	0.33	0.83

ᲕᲔᲠᲢᲘᲙᲐᲚᲣᲠᲘ ᲓᲐᲢᲕᲘᲠᲗᲕᲐ, P 0.1ᲛᲞᲐ	ᲫᲕᲠᲘᲡ ᲫᲐᲚᲐ, τ 0.1ᲛᲞᲐ	ᲨᲘᲓᲐ ᲮᲐᲮᲣᲜᲘᲡ ᲙᲝᲔᲤᲘᲪᲘᲔᲜᲢᲘ, $tg\varphi^0$	ᲨᲘᲓᲐ ᲮᲐᲮᲣᲜᲘᲡ ᲙᲣᲗᲮᲔ, φ0	ᲨᲔᲭᲘᲓᲣᲚᲝᲑᲐ, C ᲙᲒᲫ/ᲡᲛ²	ᲛᲓᲒᲝᲛᲐᲠᲔᲝᲑᲐ
1	0.56	0.310	17	0.25	ბუნებრივი
2	0.87				
3	1.18				

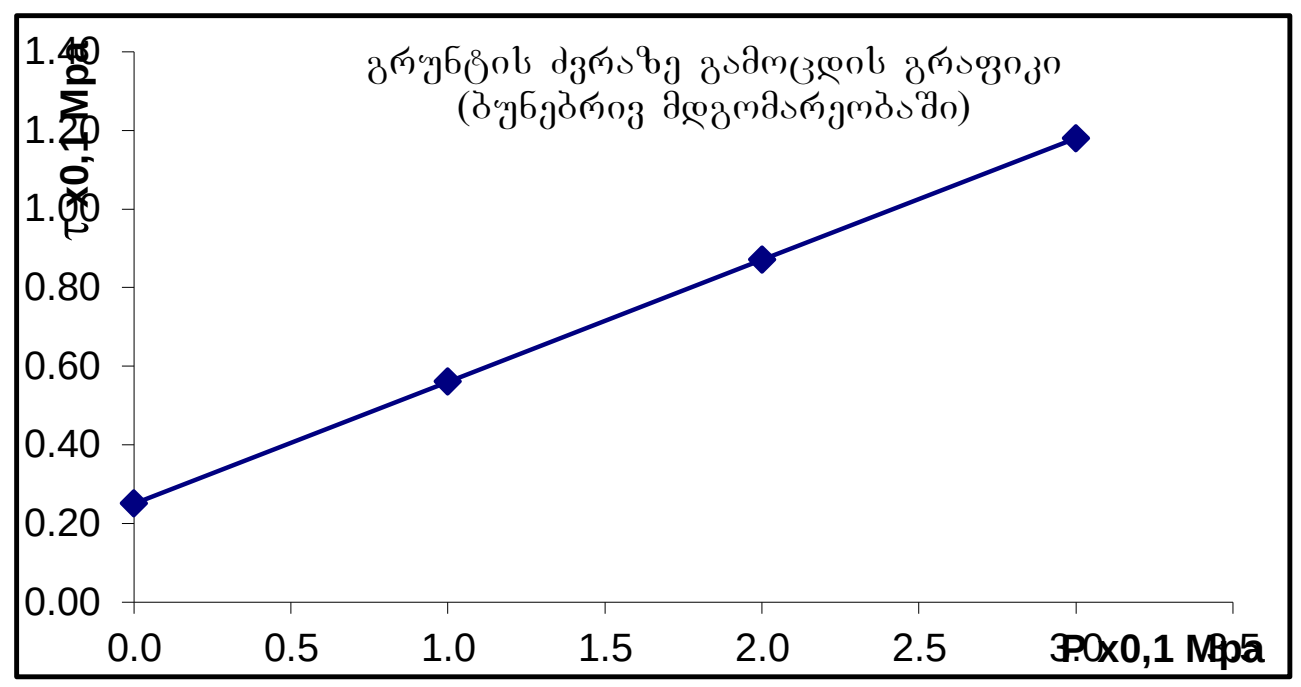

ბრუნტების ძვრაზე გამოცდის შედეგები

ადგილმდებარეობა			
თბილისი, აგლაძის ქ. №15	სტადია	პროექტი	
ნაკვ. №01.13.05.011.023	თარიღი	14.03	2019
ჭანის ადვერა	ჭაბ/შურფის №	8	
თიხნარი მუქი-ყავისფერი,	ნიმუშის №	6	
ძნელპლასტიური	სიღრმე მ	3.2	3.4

გრუნტში მარილების შემცველობა

თაბაშირი %		კარბონატები %	
SO_4	$CaSO_4$	$CaCO_3$	CO_2

ბრუნტის ფიზიკური თვისებები

ცდის პირობები	ხელსაწყოს №	ტენიანობა W%	სიმკვრივე გ/სმ³	სიმკ. მიხ. ნაწ. გ/სმ³	სიმკვრივე ჩონჩხის გ/სმ3	ფორიანობა n%	ფორიანობის კოეფიც e	პლასტ. ზღვა ზღვარი W%	პლასტ. ქვედა ზღვარი W%	პლასტიურობის რიცხვი I_P	დენადობის მაჩვენებელი I_L	ტენიანობის ხარისხი Sr
ბუნებრივი	2	23.80	1.84	2.71	1.49	45	0.823	31.10	18.00	13.1	0.44	0.78

ვერტიკალური დატვირთვა, P 0.1მპა	ძვრის ძალა, τ 0.1მპა	შიდა ხახუნის კოეფიციენტი, $tg\varphi^0$	შიდა ხახუნის კუთხე, φ0	შეჭიდულობა, C კპა/სმ²	მდგომარეობა
1	0.50	0.340	19	0.17	ბუნებრივი
2	0.86				
3	1.18				

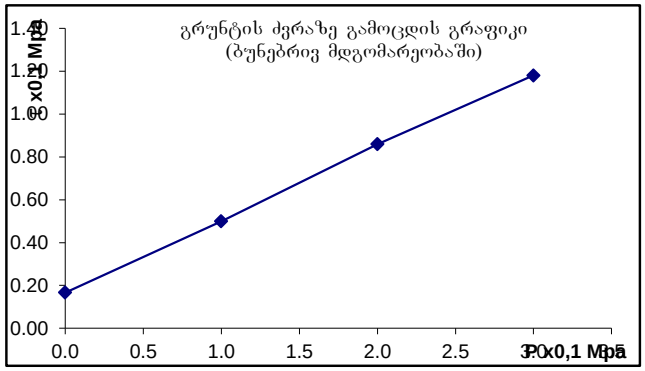

0.33
0.31 0.3097
0.32



0.31
0.31 0.30061
0.31



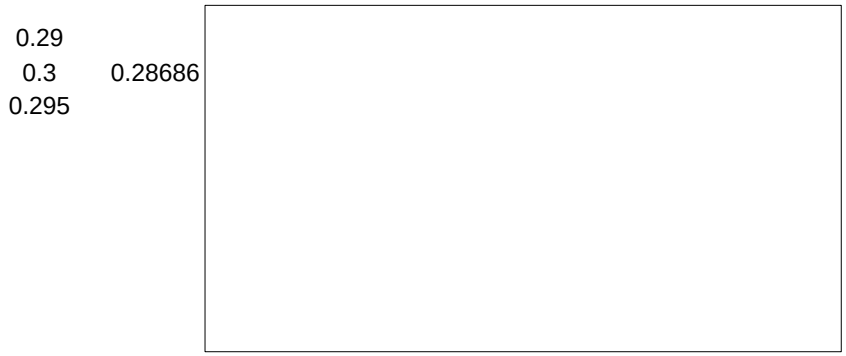
0.29
0.3
0.295
0.28686

0.28
0.3 0.28226
0.29



0.31
0.31 0.30061
0.31



0.36
0.32 0.32774
0.34



თბილისი,რაფაელ აგლაძის ქუჩა N15
ავტოსადგომის კონსტრუქციული პროექტი
(საკ.კოდი: 01.13.05.011.025)

საპროექტო ჯგუფი:

კონსტრუქტორი ლაშა ნარდაია

კონსტრუქტორი დავით ხარანაული

თბილისი 2022წ.

ბინაზე მოწყობილობების განლაგების სქემა

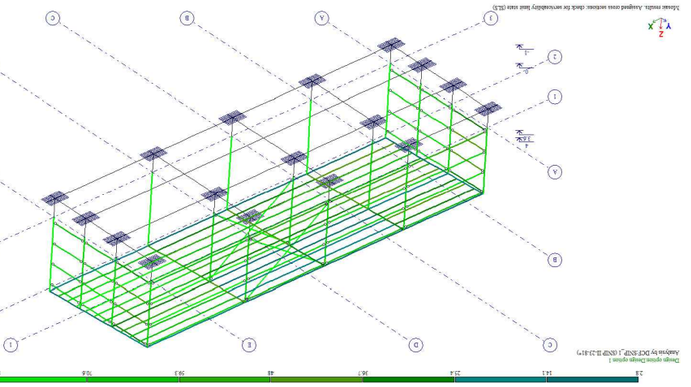

ფიგურა 1. ბინაზე მოწყობილობების განლაგების 3D ხედი

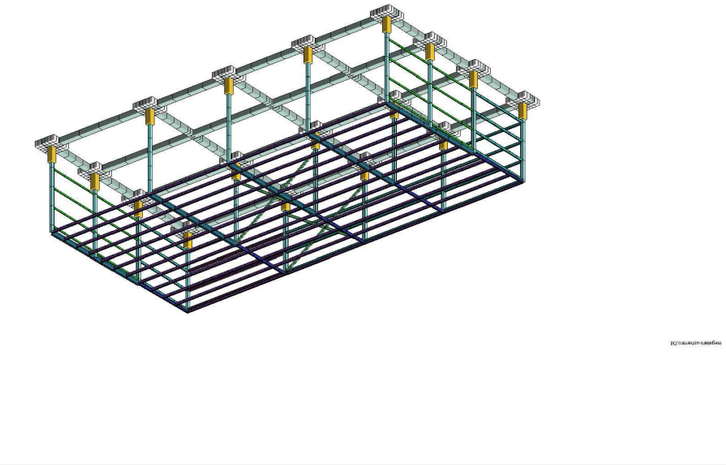

ფიგურა 2. I ფენაზე ლითონის ფიქსირებული ბინაზიდის ჯამური ჩატვირთვის ველის ანალიზი. ელემენტების მაქსიმალური დატვირთვა 93.2%

ფიგურა 3. II ფენაზე ლითონის ფიქსირებული ბინაზიდის ჯამური ჩატვირთვის ველის ანალიზი. ელემენტების მაქსიმალური დატვირთვა 93.8%

ბინაზე მოწყობილობების განლაგების სქემა

ბინაზე მოწყობილობების განლაგების სქემა შედგენილია ლითონის ფიქსირებული ბინაზიდის ორი ფენისთვის. ქვედა ფენა განკუთვნილია ძირითადად მძიმე ტექნოლოგიური აღჭურვილობის განსათავსებლად, ხოლო ზედა ფენა ძირითადად ადამიანური რესურსის მოსათავსებლად. ორივე ფენა აღჭურვილია ინდივიდუალური ელექტრომომარაგების სისტემით.

ქვედა ფენა შეიცავს ოთხ ერთეულ ტექნოლოგიურ მოდულს, რომლებიც განლაგებულია ბინაზის ცენტრალურ ნაწილში. თითოეული მოდული წარმოადგენს დამოუკიდებელ სამუშაო ერთეულს, რომელიც მოიცავს საკუთარ ელექტრომომარაგების ბლოკს, ვენტილაციის სისტემას და ავტომატური ხანძარსაწინააღმდეგო დაცვის მოწყობილობას. მოდულების ზომები შეირჩა ისე, რომ მათ შორის დარჩეს საკმარისი თავისუფალი სივრცე ტექნიკური მომსახურების ჩასატარებლად.

ზედა ფენა ძირითადად განკუთვნილია ადამიანური რესურსის განსათავსებლად. აქ მოწყობილია სამუშაო ადგილები, რომლებიც აღჭურვილია ერგონომიული ავეჯით, განათების ადგილობრივი წყაროებით და საინფორმაციო ეკრანებით. ადგილები ისეა განლაგებული, რომ ოპერატორებს ჰქონდეთ ტექნოლოგიური მოდულების ხილვადობა და ადვილად მიუწვდეთ ხელი საკონტროლო პანელებზე.

ფენებს შორის ვერტიკალური კავშირი უზრუნველყოფილია ორი ცალი ფოლადის სადგომი კიბით, რომელთა სიგანე 1.2 მ-ია. კიბეები განთავსებულია ბინაზის საპირისპირო კუთხეებში, რაც უზრუნველყოფს ევაკუაციის ორმხრივ გზას ნებისმიერი ფენიდან. კიბეების საფეხურების სიმაღლე და სიგანე შეესაბამება ნორმატიულ მოთხოვნებს.

ბინაზის ზედა ფენის ჭერის ნიშნული 3.60 მ-ია. ჭერის ქვეშ გაყვანილია ტექნოლოგიური მილსადენები, ელექტრული კაბელების ლოტოკები და ხანძარსაწინააღმდეგო სისტემის მილები. ჭერის კონსტრუქცია ასევე გამოიყენება ტექნოლოგიური მოდულების ზემოდან ასაწევი ტალების დასამაგრებლად.

ბინაზის იატაკის საფარი შედგება ორი ფენისგან: ქვედა ფენა არის ანტისტატიკური ლითონის ბადე, რომელიც უზრუნველყოფს სტატიკური მუხტების მოხსნას და ადვილად ჩაიწევა ტექნოლოგიური მოდულების ქვეშ. ზედა ფენა არის ანტისტატიკური ლინოლეუმი, რომელიც დაიგება ბადის ზედაპირზე და დაიწებება ნაკერების გარეშე.

ბინაზის ელექტრომომარაგების სისტემა ეფუძნება ორ დამოუკიდებელ შემყვანს, რომელთაგან თითოეული უზრუნველყოფილია სრული დატვირთვის 100%-ით. ძირითადი შემყვანის გათიშვის შემთხვევაში ავტომატურად ირთვება სარეზერვო შემყვანი. ელექტრომომარაგების სქემა ითვალისწინებს ასევე ავარიული განათების ცალკე ხაზს.

ბინაზის ვენტილაციის სისტემა უზრუნველყოფს ჰაერის ცვლის მინიმუმ 6-ჯერად ინტენსივობას საათში. ჰაერის მიწოდება ხდება ჭერის ზედა ნაწილიდან, ხოლო ამოღება - იატაკის დონეზე განთავსებული ცალკეული ვენტილაციის ხვრელებით. ეს უზრუნველყოფს ოპერატორების კომფორტულ პირობებს.

ბინაზის ინტერიერის ფერადი გადაწყვეტა ეფუძნება ნეიტრალურ ტონალობას. კედლები შეღებილია ღია ნაცრისფერი საღებავით, ხოლო ავეჯი და ტექნოლოგიური მოდულების ფასადები - მუქი ნაცრისფერი. ეს ფერადი გადაწყვეტა ხელს უწყობს ვიზუალური ყურადღების ფოკუსირებას სამუშაო ადგილებზე.

ბინაზის ელექტრომომარაგების სისტემა ეფუძნება ორ დამოუკიდებელ შემყვანს, რომელთაგან თითოეული უზრუნველყოფილია სრული დატვირთვის 100%-ით. ძირითადი შემყვანის გათიშვის შემთხვევაში ავტომატურად ირთვება სარეზერვო შემყვანი. ელექტრომომარაგების სქემა ითვალისწინებს ასევე ავარიული განათების ცალკე ხაზს.

ბინაზის ვენტილაციის სისტემა უზრუნველყოფს ჰაერის ცვლის მინიმუმ 6-ჯერად ინტენსივობას საათში. ჰაერის მიწოდება ხდება ჭერის ზედა ნაწილიდან, ხოლო ამოღება - იატაკის დონეზე განთავსებული ცალკეული ვენტილაციის ხვრელებით. ეს უზრუნველყოფს ოპერატორების კომფორტულ პირობებს.

ბინაზის ინტერიერის ფერადი გადაწყვეტა ეფუძნება ნეიტრალურ ტონალობას. კედლები შეღებილია ღია ნაცრისფერი საღებავით, ხოლო ავეჯი და ტექნოლოგიური მოდულების ფასადები - მუქი ნაცრისფერი. ეს ფერადი გადაწყვეტა ხელს უწყობს ვიზუალური ყურადღების ფოკუსირებას სამუშაო ადგილებზე.

ბინაზის იატაკის საფარი შედგება ორი ფენისგან: ქვედა ფენა არის ანტისტატიკური ლითონის ბადე, რომელიც უზრუნველყოფს სტატიკური მუხტების მოხსნას და ადვილად ჩაიწევა ტექნოლოგიური მოდულების ქვეშ. ზედა ფენა არის ანტისტატიკური ლინოლეუმი, რომელიც დაიგება ბადის ზედაპირზე და დაიწებება ნაკერების გარეშ

საძირკვლების და რანკოჭების განლაგების გეგმა
მ 1:100

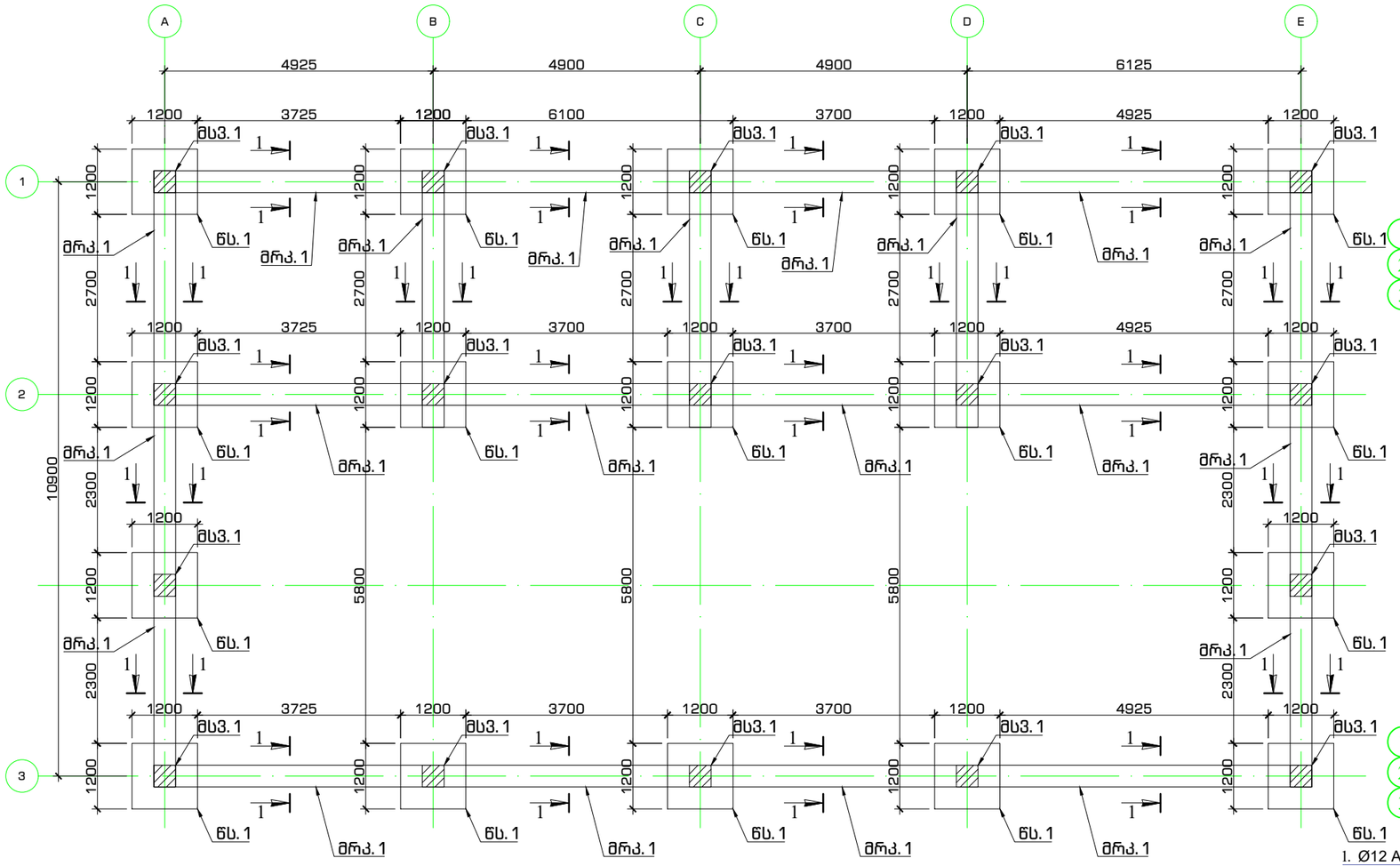

ვერტილოვანი საძირკველი-1
17 ცალი

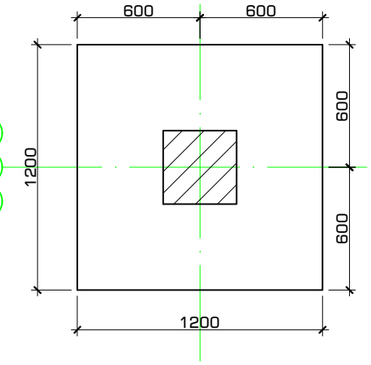

ვერტილოვანი საძირკველი-1
არმირების სქემა
17 ცალი

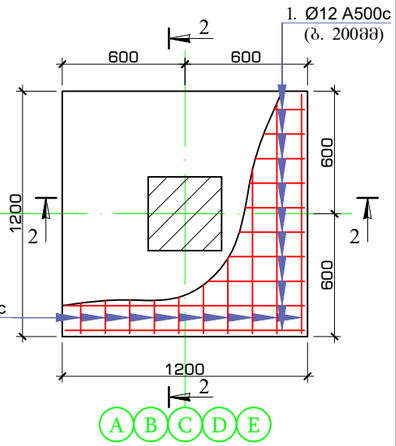

ჭრილი 2-2

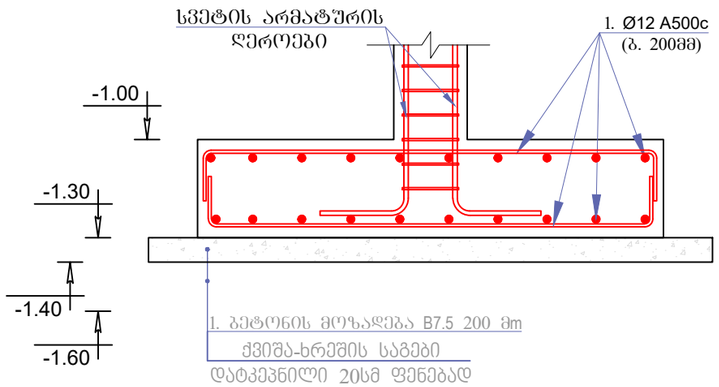

პოზ. №1
L=1500

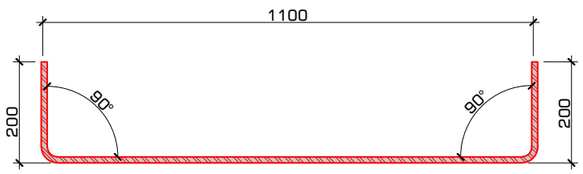

პოზ.№ 1.1
L=460
S-400X400

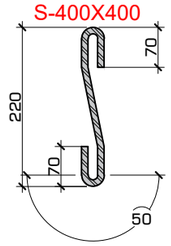

პოზ.№ 1.2
L=960
S-600X600

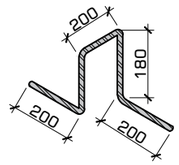

ელემენტი	პოზ. №	ესკიზი მმ.	Ø და კლ.	L მმ.	n ც.	n x L მ.	მასა კგ. ერთი პოზ.	მასა კგ. ქვედა პოზ.	მასა კგ. სულ	არმ. ამოკრეფა Ø და კლ.	არმ. ამოკრეფა მასა კგ. A240c	არმ. ამოკრეფა მასა კგ. A500c
ვერტილოვან საძირკველზე №1 ბაზელის მასალის ხარჯი (17 ცალი)	1	**1500** იხილე ნახაზზე	12 A500c	1500	24	36	1.33	32	543	12 A500c		543
	1.1	480 იხილე ნახაზზე	8 A240c	480	10	5	0.19	2	32	8 A250c	58	
	1.2	960 იხილე ნახაზზე	8 A240c	960	4	4	0.38	2	26			
		Σ							601		58	543

ბეტონი B25 V=0.44 X 17 = 7.48 მ³
ბეტონი B7.5 V=0.20 X 17 = 3.40 მ³
ქვიშა-ხრეშის საგები დატკეპნილი 20სმ ფენებად V=0.65 X 17 = 11.05 მ³

კონსტრუქტორი
ფიზიკური პირი: ლაშა ნარდაია
პირადი ნომერი: 62005030920
ელ-ფოსტა: Nardaia1993@Gmail.com
ტელეფონი: +995 598 24 29 06

კონსტრუქტორი
ფიზიკური პირი: დავით ხარანაული
პირადი ნომერი: 01019073851
ელ-ფოსტა: dxaranauli@gmail.com
ტელეფონი: +995 555 76 31 86

პირობითი აღნიშვნები:

ობიექტის მისამართი	თბილისი,რაფაელ აბლაძის ქუჩა N15 (საკ.კოდი: 01.13.05.011.025)

შენიშვნა
1. შენობის ფუძე მიღებულ იქნას ინჟინერ-გეოლოგის მიერ, სათანადო აქტის საფუძველზე.
2. აუცილებლობის შემთხვევაში მოხდეს საძირკვლის გადაანგარიშება (გეოლოგიური პირობების დაზუსტების შემდეგ)
3. რანდკოჭის არმირების სქემა იხილე ფურცელი 003.
4.სვეტების არმირების სქემა იხილე ფურცელი 004.

ნახაზის დასახელება
წერტილოვანი საძირკვლები ნს.1,რანდკოჭების და სვეტების განლაგების გეგმა, საძირკვლების სპეციფიკაცია

შეასრულა	ლ. ნარდაია	
ფორმატი	A3	
მასშტაბი	1:100	
თარიღი	12/04/2022	ფურცელი 002

კონსტრუქტორი
ფიზიკური პირი: ლაშა ნარდაია
პირადი ნომერი: 62005030920
ელ-ფოსტა: Nardaia1993@Gmail.com
ტელეფონი: +995 598 24 29 06

კონსტრუქტორი
ფიზიკური პირი: დავით ხარანაული
პირადი ნომერი: 01019073851
ელ-ფოსტა: dxaranauli@gmail.com
ტელეფონი: +995 555 76 31 86

პირობითი აღნიშვნები:

რანდ/კოჭების არმირების ტიპიური სქემა

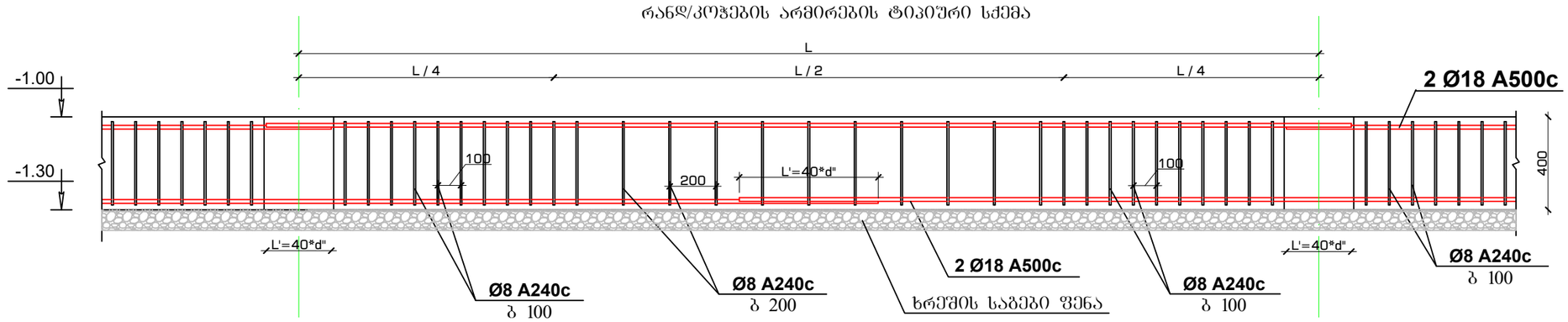

რანდ/კოჭების ჩაანკერების ფრაგმენტი

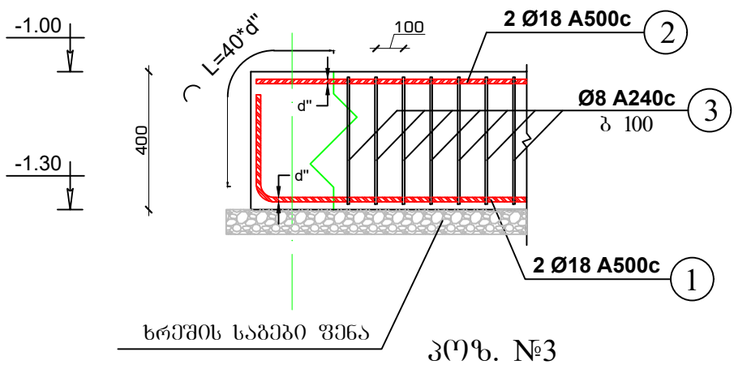

პოზ. №3
Ø8 A240c

ჭრილი 1-1 ტიპიური რანდ/კოჭების არმირების სქემა

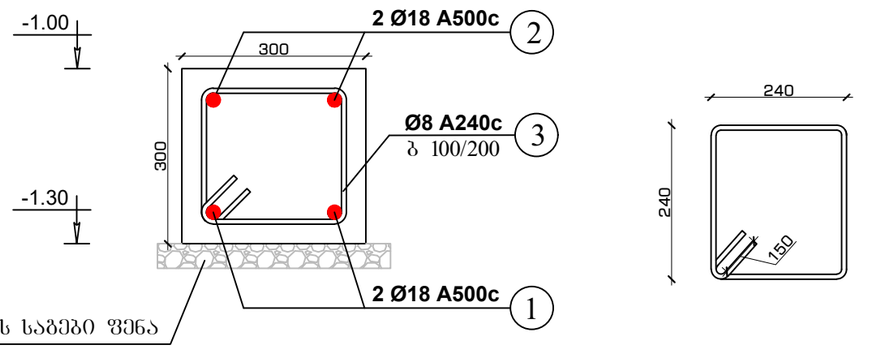

რანდკოჭებზე გაწეული მასალის ხარჯი

		მასალის სპეციფიკაცია								არმ. ამოკრეფა		
								მასა კგ.			მასა კგ.	
	ელემენტი	პოზ. №	ესკიზი მმ.	Ø და კლ.	L მმ.	n ც.	n x L მ.	ერთი პოზ.	ყველა პოზ.	სულ	Ø და კლ.	A240c	A500c
	რანდკოჭებზე დაწეული მასალის ხარჯი	1	**109450**	18 A500c	109450	2	219	218.68	437	437	18 A500c		868
		2	**107650**	18 A500c	107650	2	215	215.08	430	430	8 A240c	733	
		3	1260	8 A240c	1260	1472	1855	0.50	733	733			
			Σ							1600		733	868
		ბეტონი B25 V=9.05 მ³ ხრეში V=15.10 მ³											

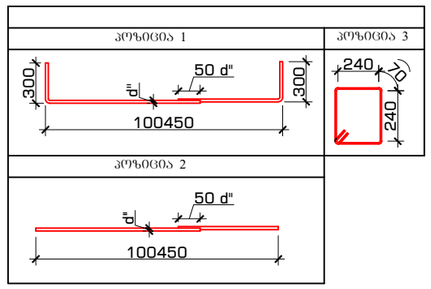

ობიექტის მისამართი	თბილისი,რაფაელ აბლაძის ქუჩა N15 (საკ.კოდი: 01.13.05.011.025)

შენიშვნა
1. მშენობის ფუძე მიღებულ იქნას ინჟინერ-გეოლოგის მიერ, სათანადო აქტის საფუძველზე.
2. აუცილებლობის შემთხვევაში მოხდეს საძირკვლის გადაანგარიშება (გეოლოგიური პირობების დაზუსტების შემდეგ)

ნახაზის დასახელება

რანდკოჭები, სპეციფიკაცია

შეასრულა	ლ. ნარდაია	

ფორმატი
A3

მასშტაბი	1:100	ფურცელი	003
თარიღი	12/04/2022		

მონოლითური სვეტი მს-10ს
არმირების სქემა

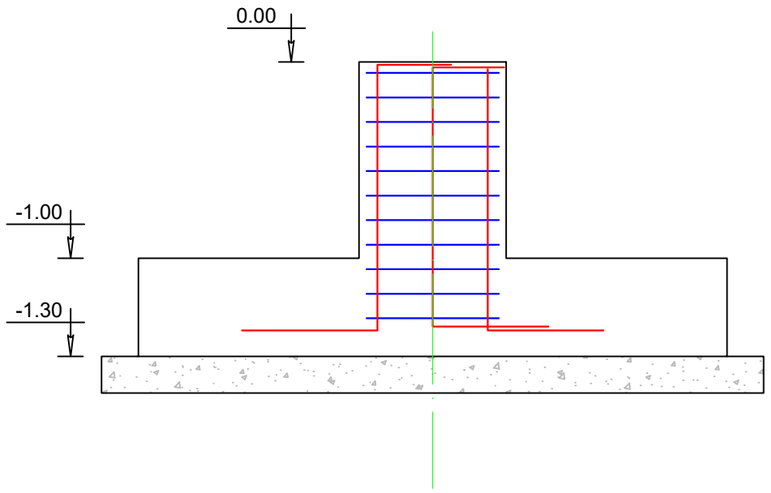

პოზ. №1
L=2050

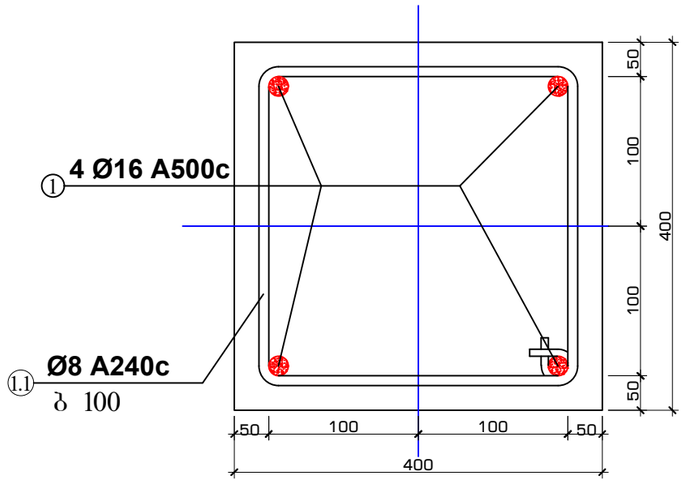

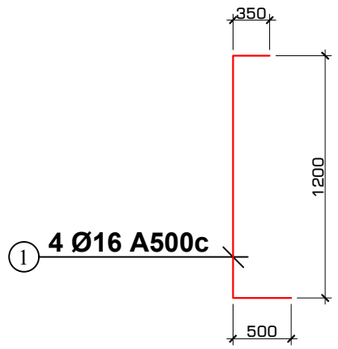

პოზ. №1.1
L=1400

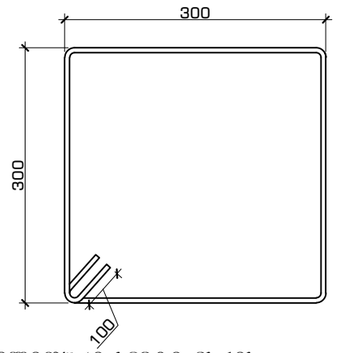

მონოლითური სვეტი მს-10ს
კვეთის არმირების სქემა

მასალის სპეციფიკაცია										არმ. ამოკრეფა		
							მასა კგ.				მასა კგ.	
ელემენტი	პოზ. №	ესკიზი მმ.	Ø და კლ.	L მმ.	n ც.	n x L მ.	ერთი პოზ.	ქვედა პოზ.	სულ	Ø და კლ.	A240c	A500c
მონოლითური სვეტი-10ს არმირებაზე გადმოსული მასალის ხარჯი (17 ცალი)	1	2050 იხილე ნახაზზე	16 A500c	2050	4	8	3.23	13	220	16 A500c		220
	1.1	1400 იხილე ნახაზზე	8 A240c	1400	13	18	0.55	7	122	8 A240c	122	
		Σ							342		122	220
	B25 V = 0.16 X 17 = 2.75											

კონსტრუქტორი
ფიზიკური პირი: ლაშა ნარდაია
პირადი ნომერი: 62005030920
ელ-ფოსტა: Nardaia1993@Gmail.com
ტელეფონი: +995 598 24 29 06

კონსტრუქტორი
ფიზიკური პირი: დავით ხარანაული
პირადი ნომერი: 01019073851
ელ-ფოსტა: dxaranauli@gmail.com
ტელეფონი: +995 555 76 31 86

პირობითი აღნიშვნები:

ობიექტის მისამართი	თბილისი,რაფაელ აბლაძის ქუჩა N15 (სააკ.კოდი: 01.13.05.011.025)

შენიშვნა
1. მშენობის ფუძე მიღებულ იქნას ინჟინერ-გეოლოგის მიერ, სათანადო აქტის საფუძველზე.
2. აუცილებლობის შემთხვევაში მოხდეს საძირკვლის გადაანგარიშება (გეოლოგიური პირობების დაზუსტების შემდეგ)

ნახაზის დასახელება

რკინაბეტონის სვეტები, სპეციფიკაცია

შეასრულა	ლ. ნარდაია	

ფორმატი
A3

მასშტაბი	1:100	ფურცელი	004
თარიღი	12/04/2022		

მონოლითური რკინაბეტონის ფილა H=20სმ
მ 1:100

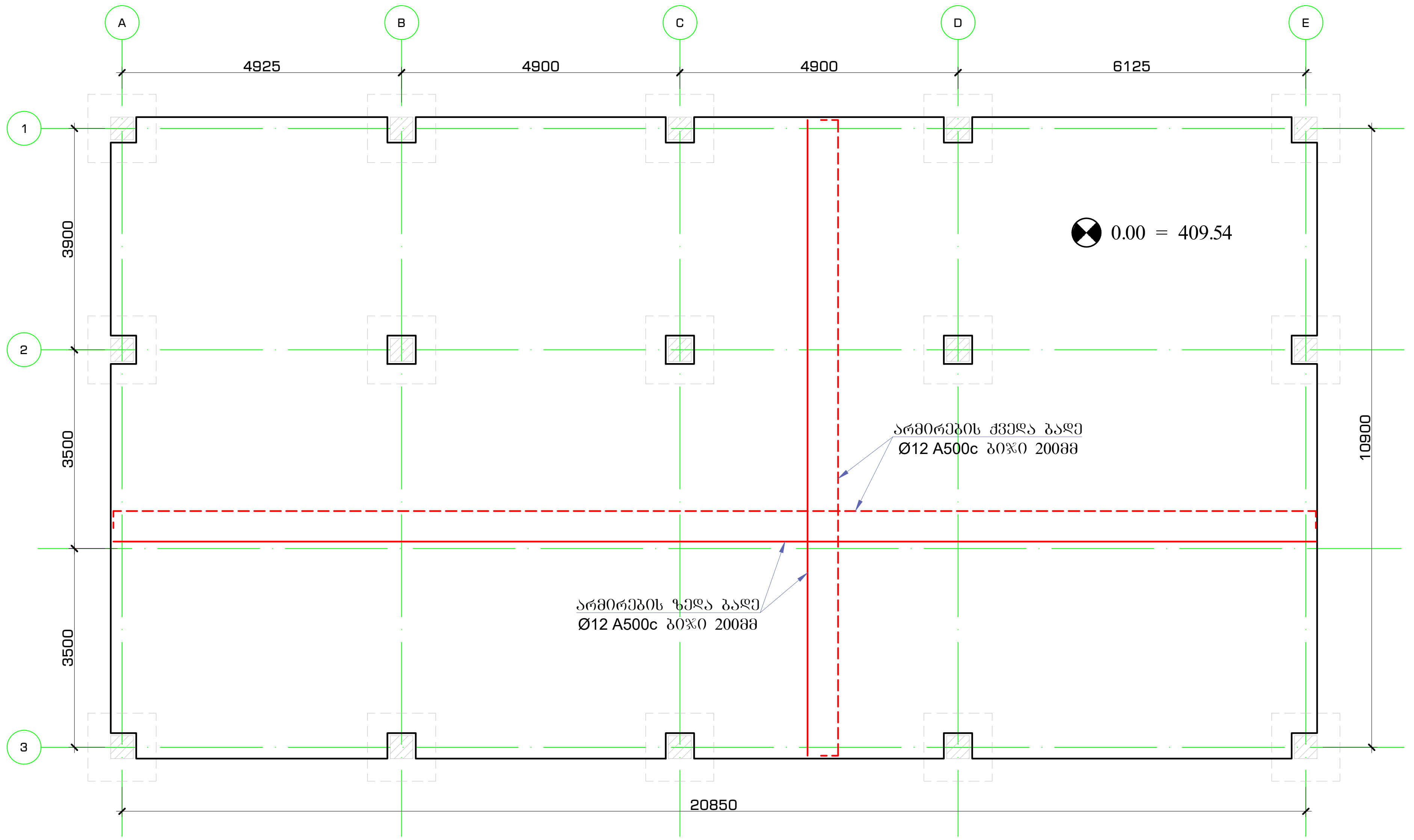

პოზ.№ 1.1
L=380
S-600X600

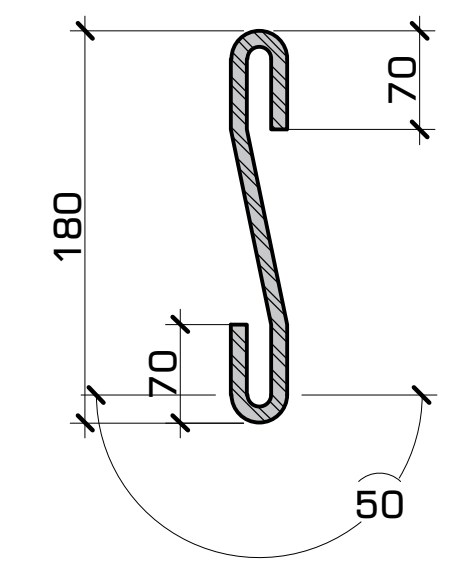

პოზ.№ 1.2
L=840
S-1000X1000

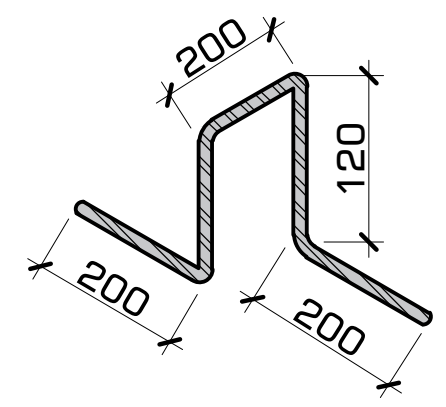

ფილის
ქვედა და ზედა შრეების ფიქსატორების მოწყობის
სქემატური ნახაზი

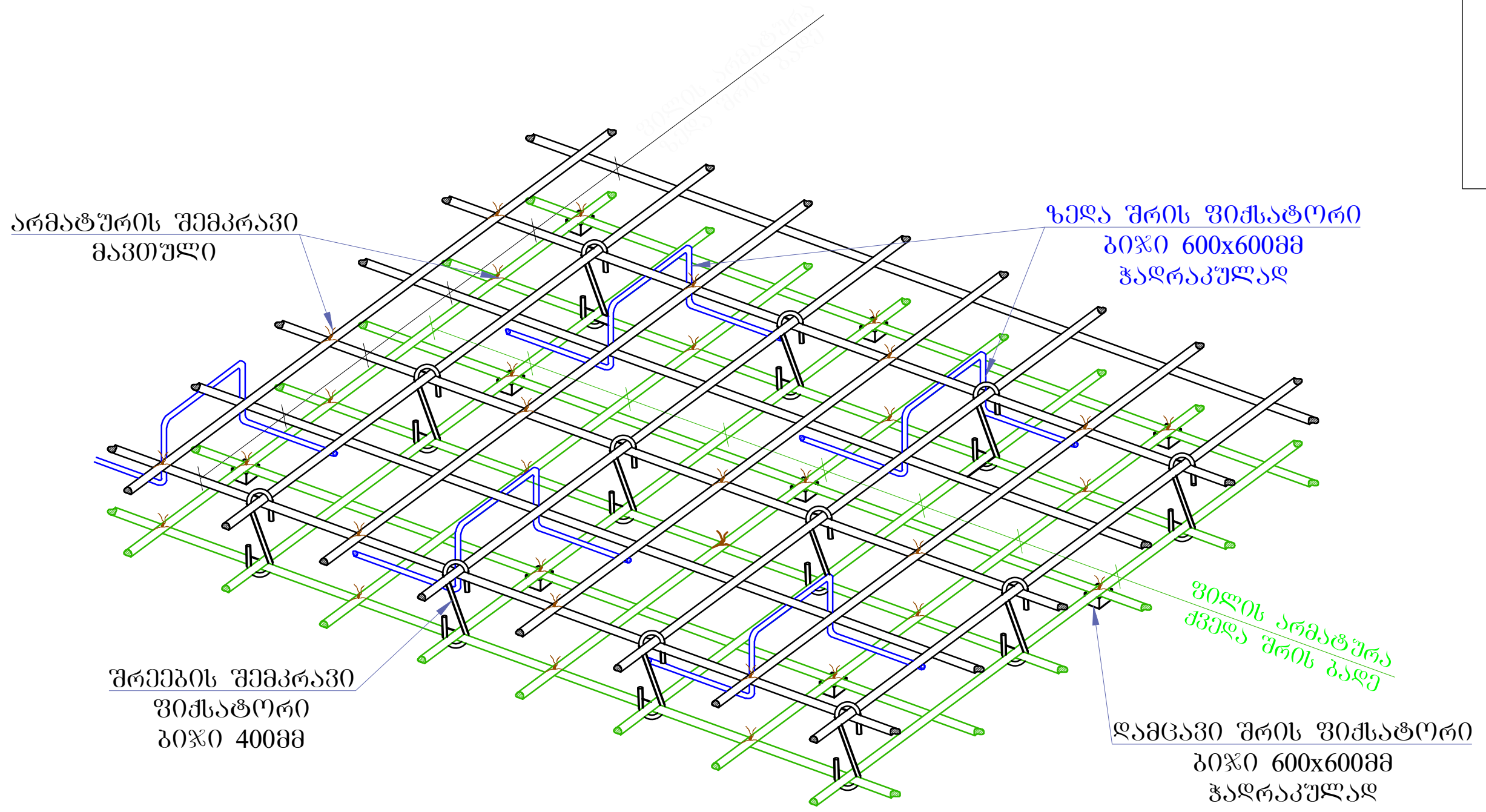

მასალათა სპეციფიკაცია										არმატურის ამოკრეფა		
ელემენტი	პოზ. №	ესკიზი მმ.	ϕ და კლასი	L მმ.	n ც.	nxL	მასა კგ. ერთი პოზ.	მასა კგ. ყველა პოზ.	მასა კგ. სულ	ϕ და კლასი	მასა კგ. A240c	მასა კგ. A500c
ააუზე მანეული მასალის ხარჯი	1	12000 დაიჭრას ადგილზე	12 A500c	12000	420	5040	10.66	4476	4476	12 A500c		4476
	1.1	430	8 A240c	430	660	284	0.17	112	112	8 A240c	162	
	1.2	530	8 A240c	530	240	127	0.21	50	50			
		Σ							4638		162	4476
	ბეტონი B25 V= 47.50 მ^3 ბეტონი B7.5 V= 24.00 მ^3 ხრეში ფრაქციით 0-40 V= 47.50 მ^3											

შენიშვნა:
მონოლითური ფილა და სვეტები უნდა დაესხას ცალ-ცალკე ერთმანეთის დამოუკიდებლად.

კონსტრუქტორი
ფიზიკური პირი: ლაშა ნარდაია
პირადი ნომერი: 62005030920
ელ-ფოსტა: Nardaia1993@Gmail.com
ტელეფონი: +995 598 24 29 06

კონსტრუქტორი
ფიზიკური პირი: დავით ხარანაული
პირადი ნომერი: 01019073851
ელ-ფოსტა: dxaranauli@gmail.com
ტელეფონი: +995 555 76 31 86

პირობითი აღნიშვნები:

ობიექტის მისამართი	თბილისი,რაფაელ აგლაძის ქუჩა N15 (საკ.კოდი: 01.13.05.011.025)

შენიშვნა
1. შენობის ფუძე მიღებულ იქნას ინჟინერ-გეოლოგის მიერ, სათანადო აქტის საფუძველზე.
2. აუცილებლობის შემთხვევაში მოხდეს საძირკვლის გადაანგარიშება (გეოლოგიური პირობების დაზუსტების შემდეგ)

ნახაზის დასახელება

რკინაბეტონის ფილა 0.00 ნიშნულზე

შეასრულა	ლ. ნარდაია	
ფორმატი	A3	
მასშტაბი	1:100	ფურცელი 005
თარიღი	12/04/2022	

სვეტების განლაგების გეგმა 0.00 ნიშნულზე
/საძირკველი ნაჩვენები არ არის/
მ 1:75

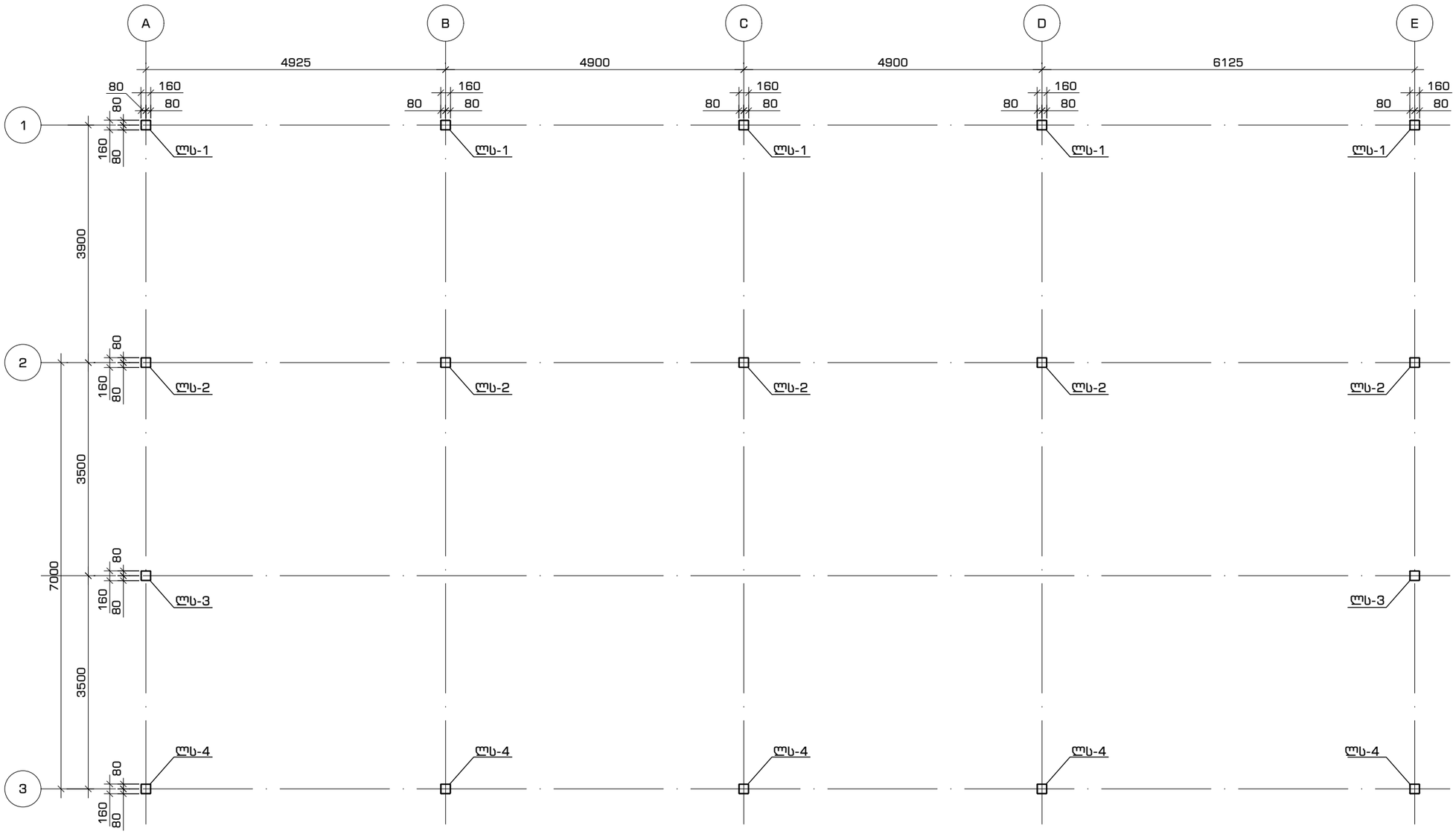

კონსტრუქტორი
ფიზიკური პირი: ლაშა ნარდაია
პირადი ნომერი: 62005030920
ელ-ფოსტა: Nardaia1993@Gmail.com
ტელეფონი: +995 598 24 29 06

კონსტრუქტორი
ფიზიკური პირი: დავით ხარანაული
პირადი ნომერი: 01019073851
ელ-ფოსტა: dxaranauli@gmail.com
ტელეფონი: +995 555 76 31 86

პირობითი აღნიშვნები:
"ლს"- ლითონის სვეტი

ობიექტის მისამართი	თბილისი,რაფაელ აბლაძის ქუჩა N15 (საკ.კოდი: 01.13.05.011.025)

ნახაზის დასახელება

სვეტების განლაგების გეგმა 0.00 ნიშნულზე

შეასრულა	დ.ხარანაული	

ფორმატი A3

მასშტაბი	1:75	ფურცელი	006
თარიღი	12/04/2022		

გადახურვის კოჭების განლაგების გეგმა
მ 1:75

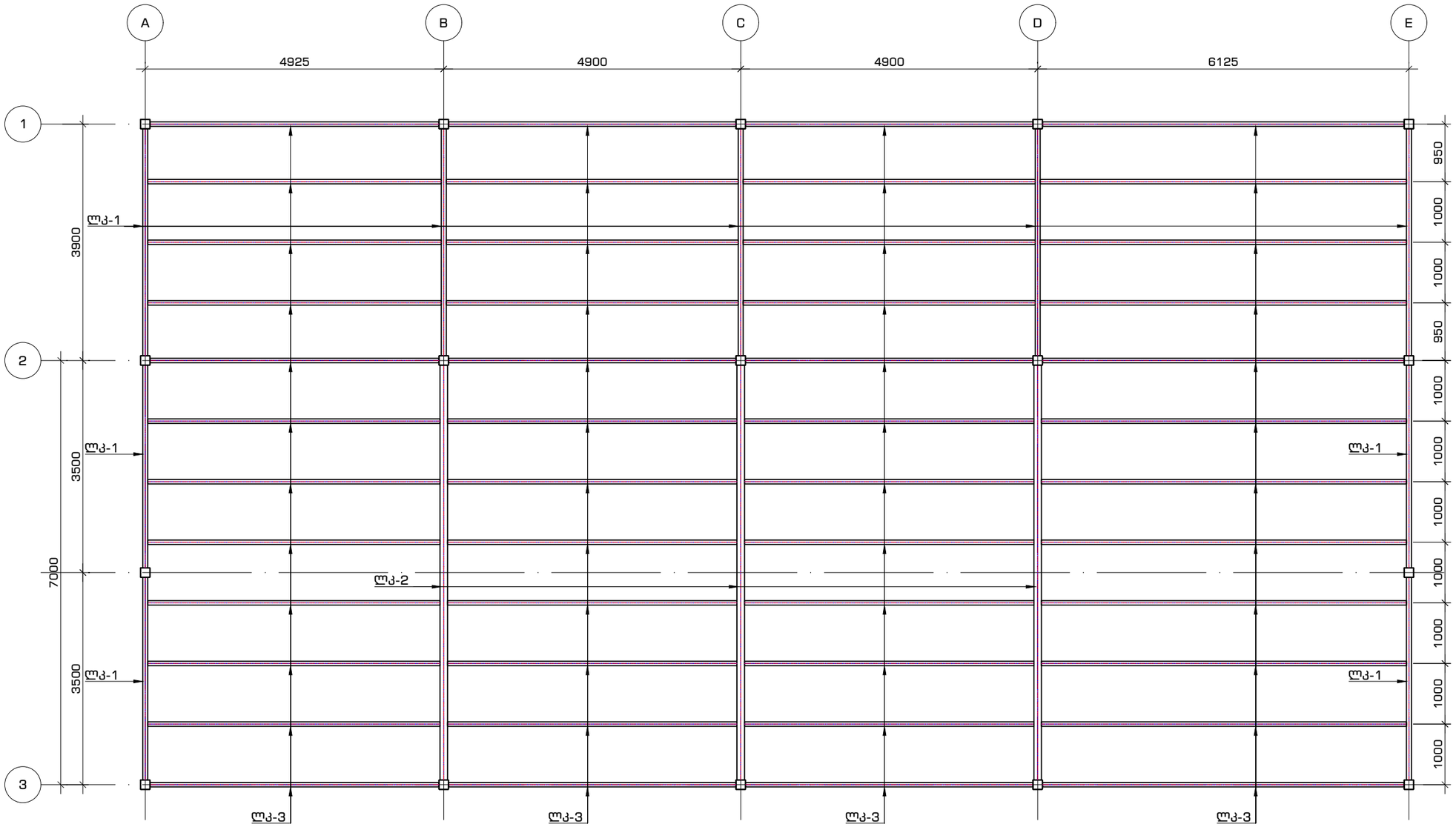

კონსტრუქტორი
ფიზიკური პირი: ლაშა ნარდაია
პირადი ნომერი: 62005030920
ელ-ფოსტა: Nardaia1993@Gmail.com
ტელეფონი: +995 598 24 29 06

კონსტრუქტორი
ფიზიკური პირი: დავით ხარანაული
პირადი ნომერი: 01019073851
ელ-ფოსტა: dxaranauli@gmail.com
ტელეფონი: +995 555 76 31 86

პირობითი აღნიშვნები:
"ლკ"- ლითონის კოჭი

ობიექტის მისამართი	თბილისი,რაფაელ აბლაძის ქუჩა N15 (საკ.კოდი: 01.13.05.011.025)

ნახაზის დასახელება

გადახურვის კოჭების განლაგების გეგმა

შეასრულა	დ.ხარანაული	

ფორმატი A3

მასშტაბი	1:75	ფურცელი	007
თარიღი	12/04/2022		

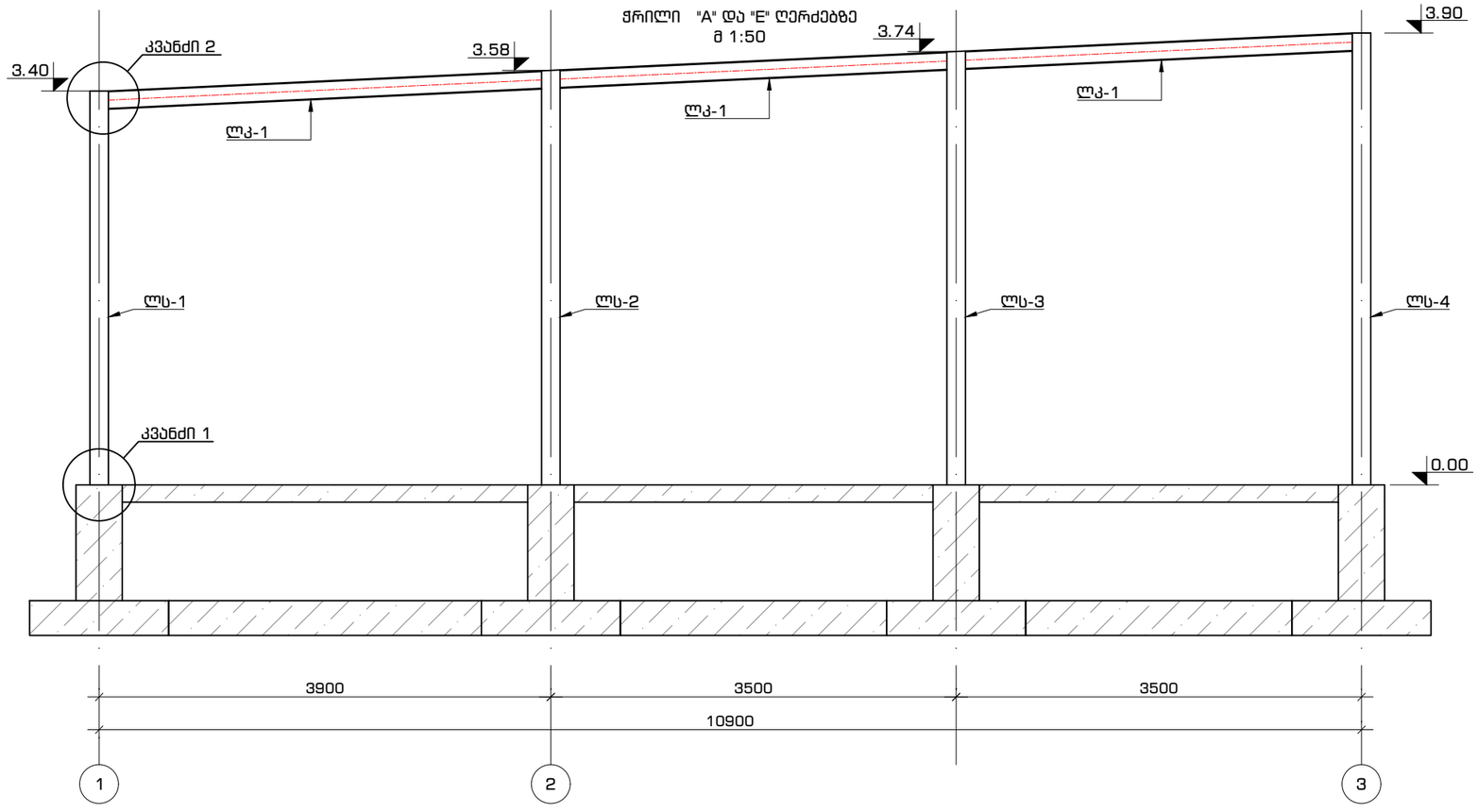

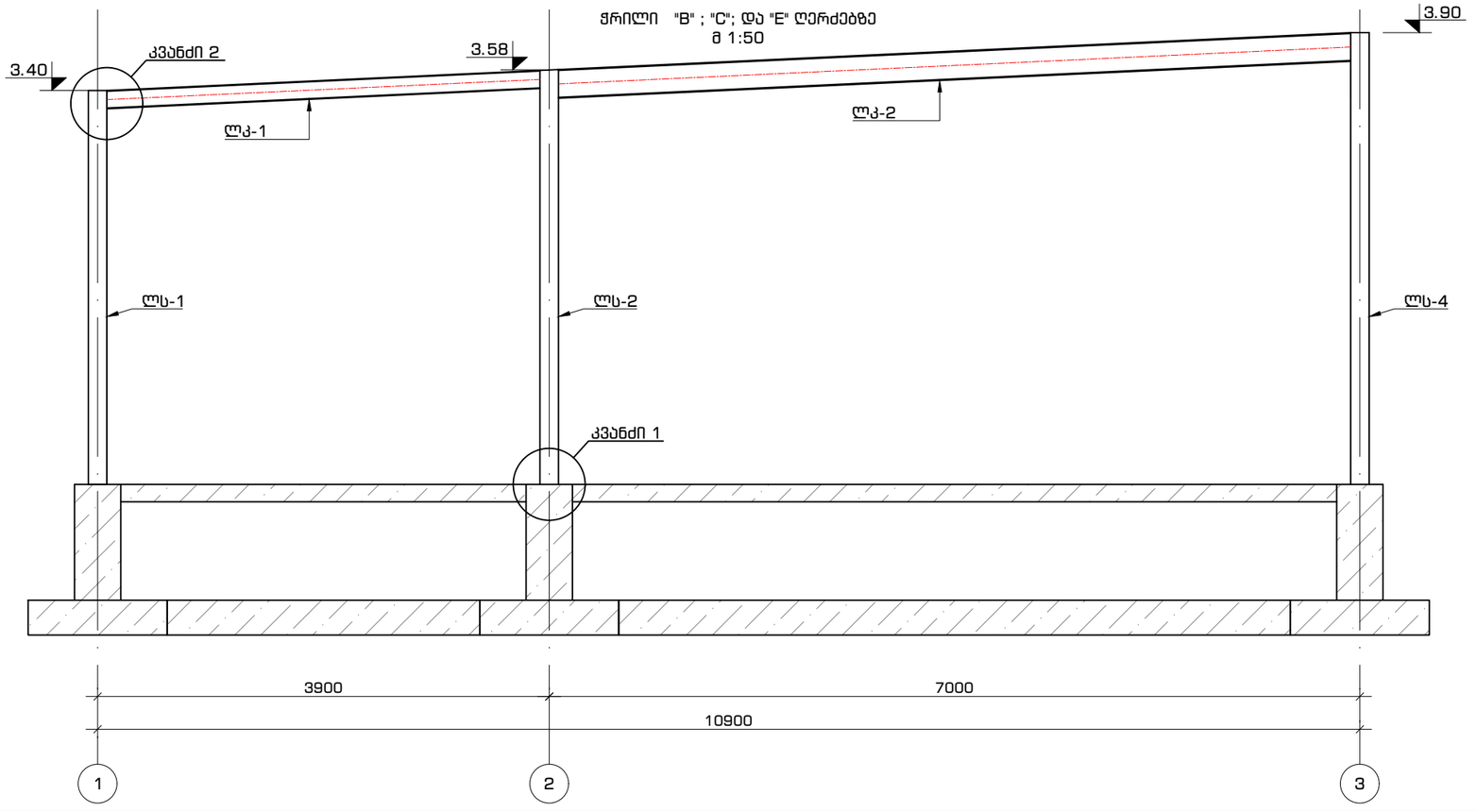

კონსტრუქტორი
ფიზიკური პირი: ლაშა ნარდაია
პირადი ნომერი: 62005030920
ელ-ფოსტა: Nardaia1993@Gmail.com
ტელეფონი: +995 598 24 29 06

კონსტრუქტორი
ფიზიკური პირი: დავით ხარანაული
პირადი ნომერი: 01019073851
ელ-ფოსტა: dxaranauli@gmail.com
ტელეფონი: +995 555 76 31 86

პირობითი აღნიშვნები:

"ლს"- ლითონის სვეტი
"ლკ"- ლითონის კოჭი

ობიექტის მისამართი	თბილისი,რაფაელ აბლაძის ქუჩა N15 (საკ.კოდი: 01.13.05.011.025)

ნახაზის დასახელება

ჭრილები A,B,C,D,E ღერძებზე

შეასრულა	დ.ხარანაული	

ფორმატი A3

მასშტაბი	1:50	ფურცელი	008
თარიღი	12/04/2022		

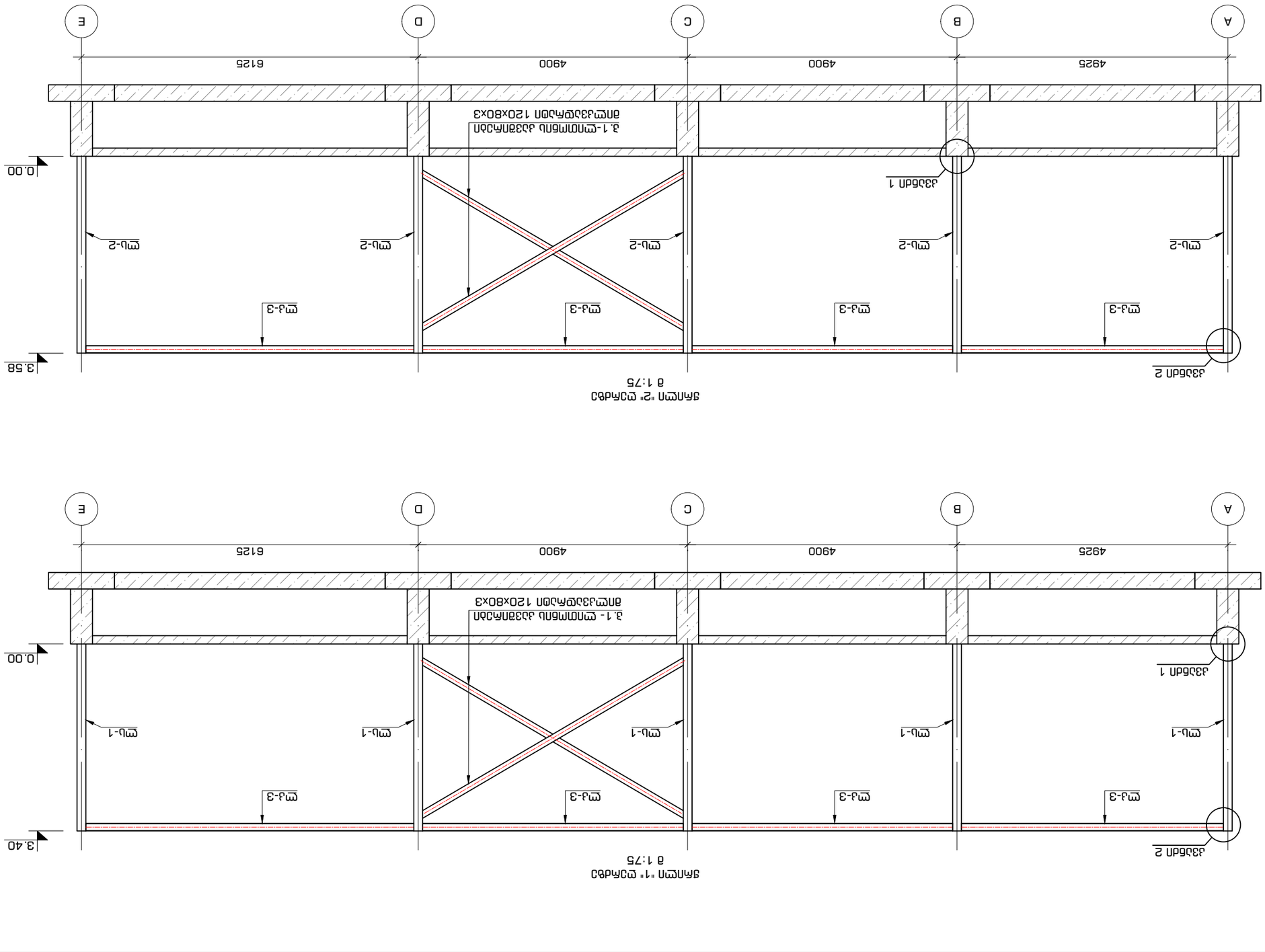

Дата	12/04/2022
Масштаб	1:75
Формат	А3
Лист	009

Разработал
Проверил
Н.контроль
Утвердил

Монтажная схема 2 из 2
Монтажная схема 1 из 2

Заказчик: ООО "Строительная компания "Ремонтник"

Адрес объекта: г. Ростов-на-Дону, ул. Доватора, 150/1

Генеральный директор
Ларионов Александр Сергеевич
+995 555 76 31 86
dzaranaulil@gmail.com

Главный инженер проекта
Нарбаев Артур Сергеевич
+995 598 24 29 06
Narbaia1993@Gmail.com

Генеральный директор
Ларионов Александр Сергеевич
+995 555 76 31 86
dzaranaulil@gmail.com

Главный инженер проекта
Нарбаев Артур Сергеевич
+995 598 24 29 06
Narbaia1993@Gmail.com

Монтажная схема "1" Ш-образных связей
Монтажная схема "2" Ш-образных связей

Ш-образные связи "Ш-1"- Ш-ПОМ-БАЛ-1
Ш-образные связи "Ш-3"- Ш-ПОМ-БАЛ-3

Ш-образные связи балок "Ш-2"- Ш-ПОМ-БАЛ-2

1. Ш-ПОМ-БАЛ-1 Ш-образные связи балок 120х80х3
1. Ш-ПОМ-БАЛ-2 Ш-образные связи балок 120х80х3

Монтажная схема 1 из 2
Монтажная схема 2 из 2

Выполнил
Н.контроль
Утвердил

Разработал

Монтажная схема
Монтажная схема

Изм. Кол.уч. Лист № док. Подпись Дата

Изм. Кол.уч. Лист № док. Подпись Дата

Ш-образные связи балок
Ш-образные связи балок

Ш-образные связи балок
Ш-образные связи балок

Ш-образные связи балок
Ш-образные связи балок

ჭრილი "3" ღერძზე
მ 1:75

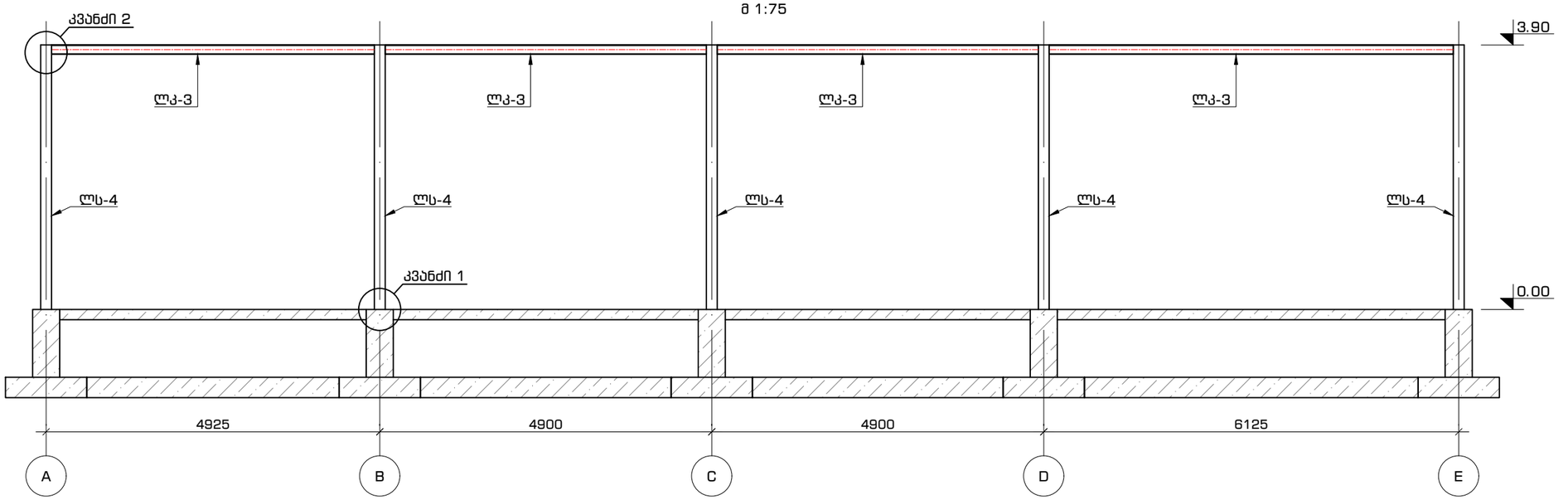

საკედლე გრძივები "1" ღერძზე
მ 1:75

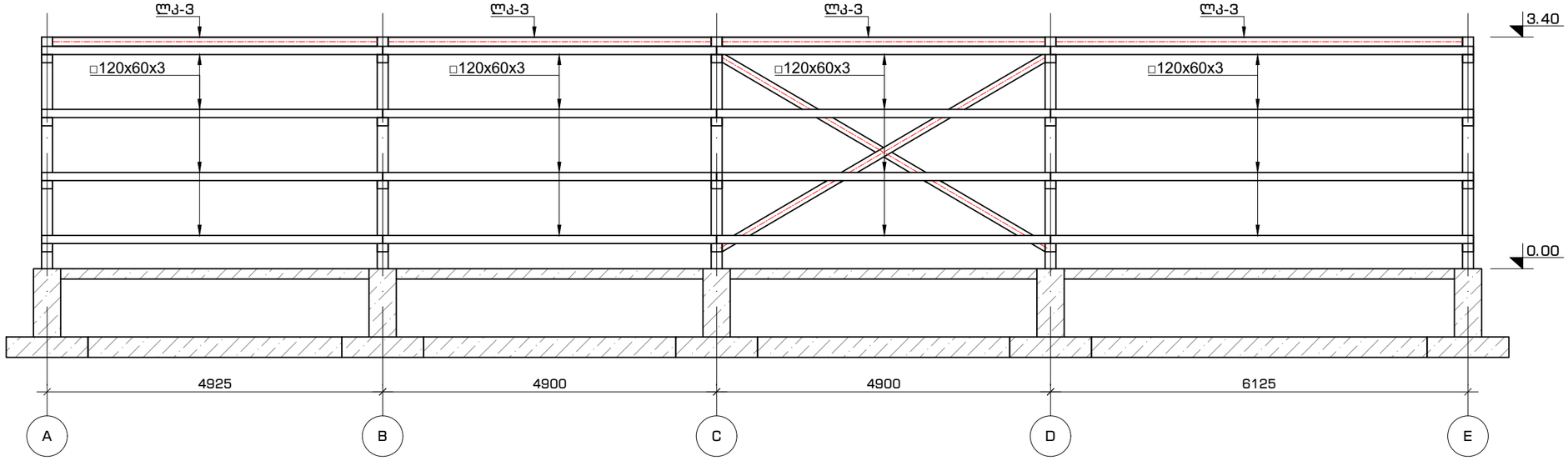

კონსტრუქტორი
ფიზიკური პირი: ლაშა ნარდაია
პირადი ნომერი: 62005030920
ელ-ფოსტა: Nardaia1993@Gmail.com
ტელეფონი: +995 598 24 29 06

კონსტრუქტორი
ფიზიკური პირი: დავით ხარანაული
პირადი ნომერი: 01019073851
ელ-ფოსტა: dxaranauli@gmail.com
ტელეფონი: +995 555 76 31 86

პირობითი აღნიშვნები:
"ლს"- ლითონის სვეტი
"ლკ"- ლითონის კოჭი

ობიექტის მისამართი	თბილისი,რაფაელ აბლაძის ქუჩა N15 (საკ.კოდი: 01.13.05.011.025)

ნახაზის დასახელება

ჭრილი 3 ღერძზე და საკედლე გრძივების განლაგება 1 ღერძზე

შეასრულა	დ.ხარანაული	

ფორმატი A3

მასშტაბი	1:75	ფურცელი	010
თარიღი	12/04/2022		

საკედლე გრძივები "A" და "E" ღერძებზე
მ 1:50

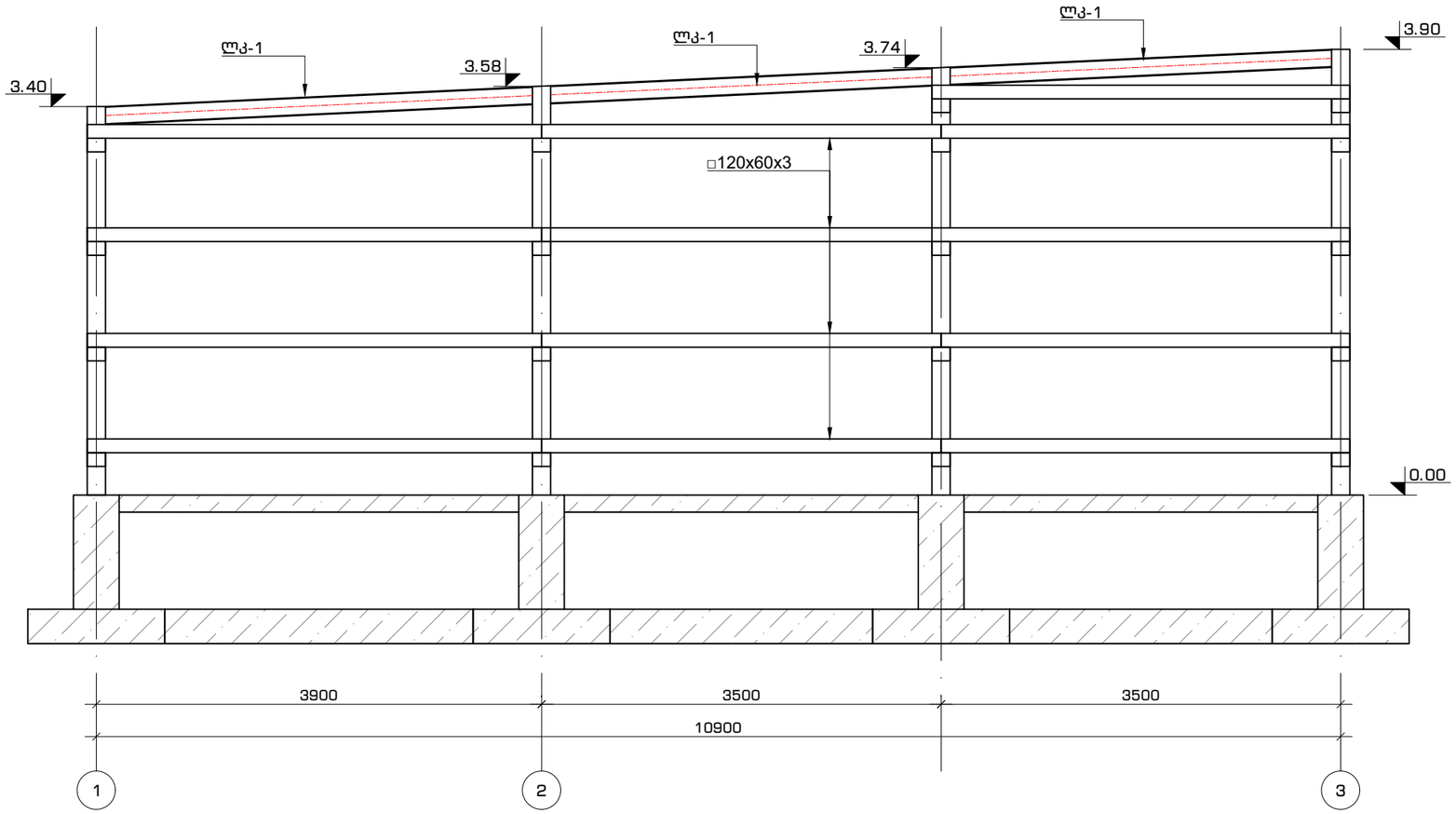

მასალის სპეციფიკაცია							
ელემენტი	ელემენტის მარკა	კვეთი	სიგრძე (მმ)	რაოდენობა (ც)	საერთო სიგრძე (მ)	ჯამური წონა(კგ)	ფოლადის კლასი
ლითონის სვეტები	ლს-1	მილკვადრატი 160x160x5 GOST 30245-94	3400	5	17	405.1	C235 (СНиП II-23-81* Стальные конструкции)
	ლს-2	მილკვადრატი 160x160x5 GOST 30245-94	3580	5	17.9	426.6	
	ლს-3	მილკვადრატი 160x160x5 GOST 30245-94	3740	2	7.48	178.2	
	ლს-4	მილკვადრატი 160x160x5 GOST 30245-94	3900	5	19.5	464.7	
ლითონის კოჭები	ლკ-1	ორტესებრი N16Б1 GOST 26020 - 83	ცვალებადი	9	33.5	425.5	
	ლკ-2	ორტესებრი N26Б1 GOST 26020 - 83	7000	3	21	588.0	
	ლკ-3	ორტესებრი N14Б1 GOST 26020 - 83	ცვალებადი	48	250.5	2630.3	
საკედლე გრძივები	მილკვადრატი 120x60x3	მილკვადრატი 120x60x3 GOST 30245-2003	ცვალებადი	42	181	1449.8	
კავშირები	მილკვადრატი 120x80x3	მილკვადრატი120x80x3 GOST 30245-2003	5600	4	22.4	200.7	
					ჯამი	6768.8	
					შედუღების ნაკერი 2%	135.4	
					გაუთვალისწინებელი ფურცლოვანი და სხვა ფოლადის ხარჯი 2%	135.4	
					ჯამი	7039.6	

კონსტრუქტორი
ფიზიკური პირი: ლაშა ნარდაია
პირადი ნომერი: 62005030920
ელ-ფოსტა: Nardaia1993@Gmail.com
ტელეფონი: +995 598 24 29 06

კონსტრუქტორი
ფიზიკური პირი: დავით ხარანაული
პირადი ნომერი: 01019073851
ელ-ფოსტა: dxaranauli@gmail.com
ტელეფონი: +995 555 76 31 86

პირობითი აღნიშვნები:
"ლს"- ლითონის სვეტი
"ლკ"- ლითონის კოჭი

ობიექტის მისამართი	თბილისი,რაფაელ აბლაძის ქუჩა N15 (საკ.კოდი: 01.13.05.011.025)

ნახაზის დასახელება
საკედლე გრძივები A და E ღერძებზე

შეასრულა	დ.ხარანაული	

ფორმატი A3

მასშტაბი	1:50	ფურცელი	011
თარიღი	12/04/2022		

კვანძი -1
მ 1:5

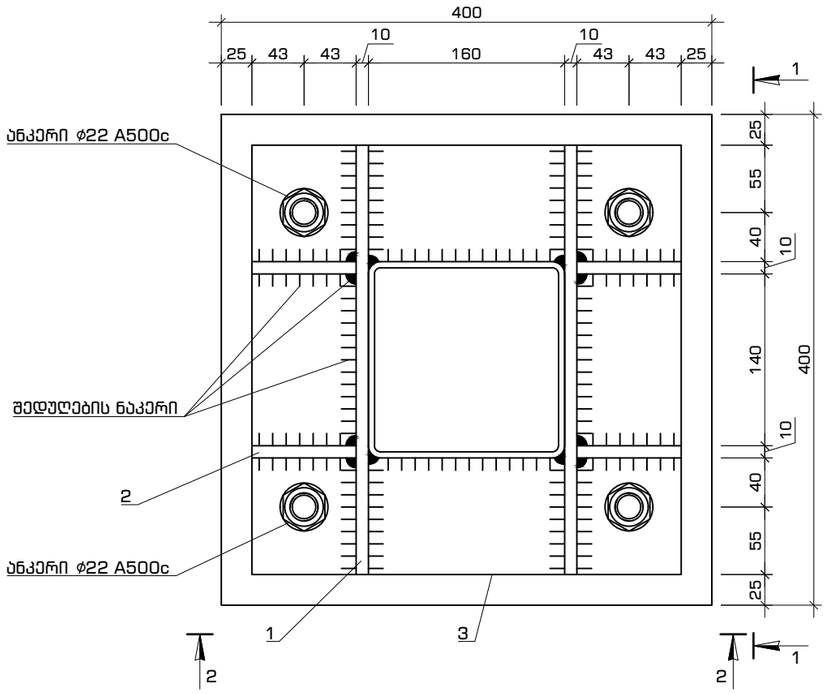

კვეთი 1-1
კვეთი 2-2

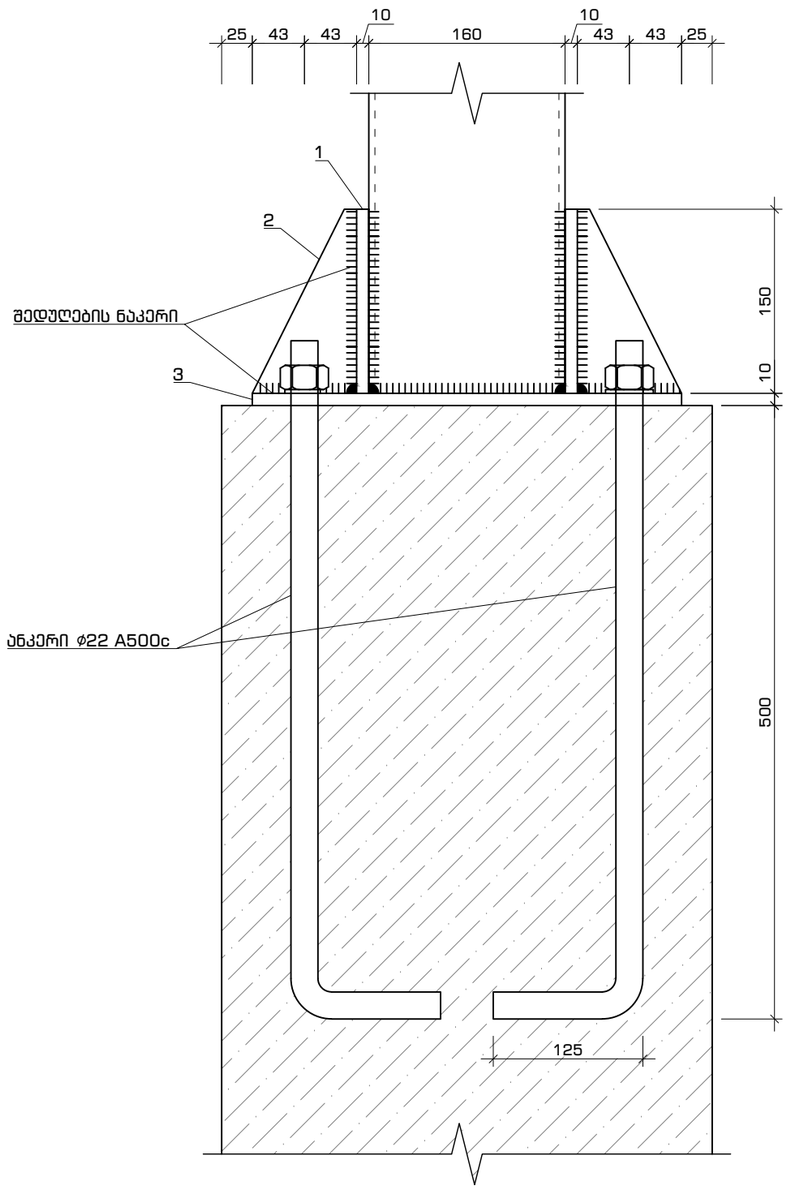

პ.3

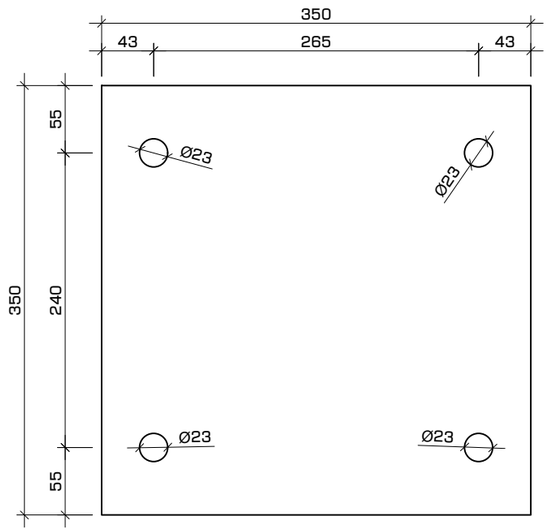

პ.1

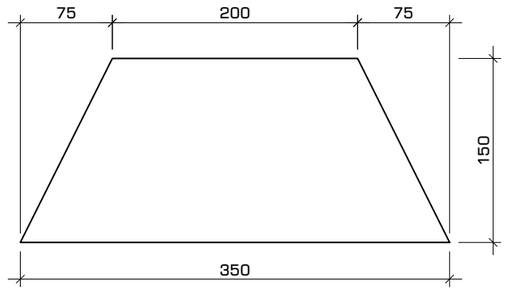

პ.2

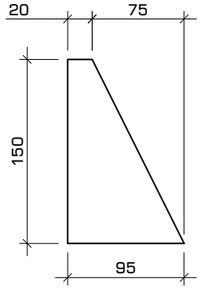

კონსტრუქტორი
ფიზიკური პირი: ლაშა ნარდაია
პირადი ნომერი: 62005030920
ელ-ფოსტა: Nardaia1993@Gmail.com
ტელეფონი: +995 598 24 29 06

კონსტრუქტორი
ფიზიკური პირი: დავით ხარანაული
პირადი ნომერი: 01019073851
ელ-ფოსტა: dxaranauli@gmail.com
ტელეფონი: +995 555 76 31 86

პირობითი აღნიშვნები:

ობიექტის მისამართი	თბილისი,რაფაელ აბლაძის ქუჩა N15 (საკ.კოდი: 01.13.05.011.025)

ნახაზის დასახელება

სვეტის ბაზის კონსტრუქცია
კვანძი -1

შეასრულა	დ.ხარანაული	

ფორმატი A3

მასშტაბი	1:5	ფურცელი	012
თარიღი	12/04/2022		

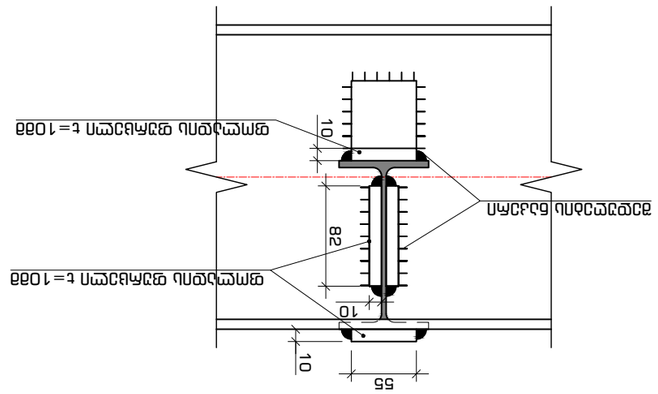

2-2 μπαζαη
ā 1:5

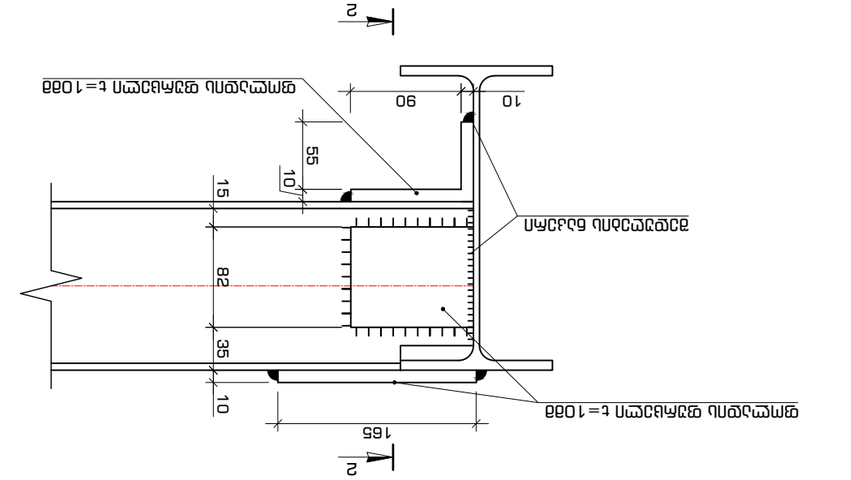

ωμτεαδηαζμμ ναδαζτεαζτ μαζδδαη ναδαζτεαζτ ναδαζτεαζτ ναδαζτεαζτ
2-3 ωπαδαη ωμτεαδηαζμμ ναδαζτεαζτ

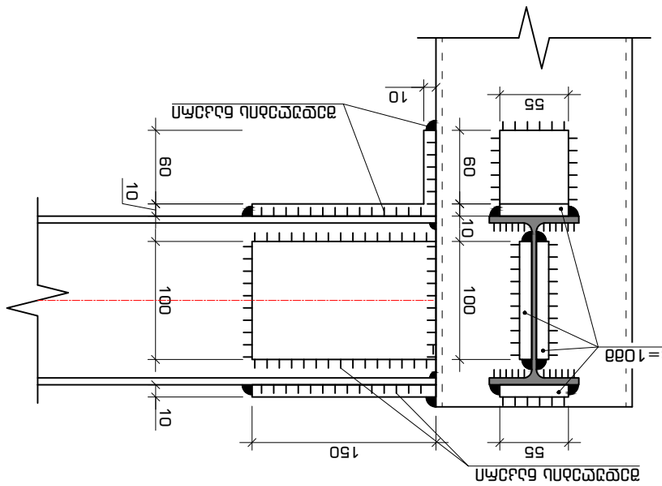

1-1
ā 1:5

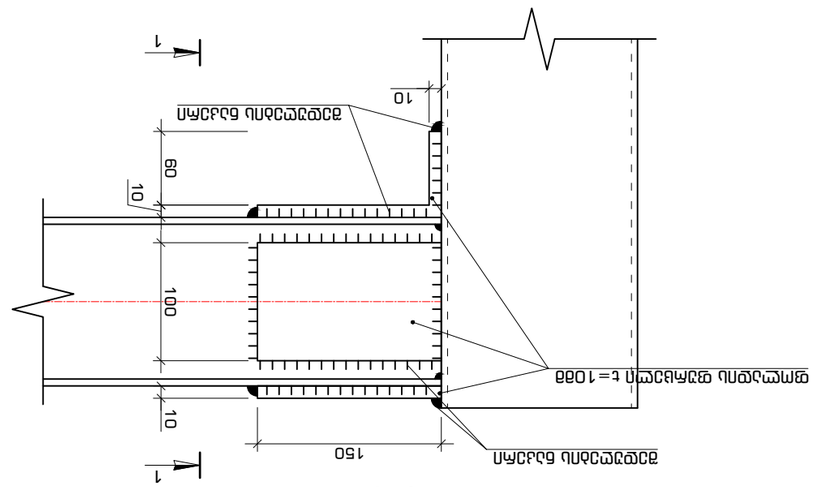

ωμτεαδηαζμμ ναδαζτεαζτ μαζδδαη ναδαζτεαζτ ναδαζτεαζτ ναδαζτεαζτ
2-3 ωπαδαη ωμτεαδηαζμμ ναδαζτεαζτ

μαζδδαη ναδαζτεαζτ	ωμτεαδηαζμμ τ=10mm ωμτεαδηαζμμ ναδαζτεαζτ
ωμτεαδηαζμμ τ=10mm ωμτεαδηαζμμ ναδαζτεαζτ	μαζδδαη ναδαζτεαζτ

μαζδδαη ναδαζτεαζτ

μαζδδαη ναδαζτεαζτ ωμτεαδηαζμμ τ=10mm ωμτεαδηαζμμ

ტექნიკური რეგლამენტი „მისაწვდომობის ეროვნული სტანდარტები“

ობიექტი:	ავტოსადგომის შენობა
მისამართი:	ქალაქი თბილისი, რაფაელ აგლაძის ქუჩა N15
საკადასტრო კოდი:	01.13.05.011.025
არქიტექტორ(ებ)ი:	ელენე მაჩაიძე
ექსპერტი(ებ)ი:	ლევანი ოქროპირიძე

თბილისი 2022

შ ე ნ ი შ ვ ნ ე ბ ი

- საპროექტო დასკვნა წარმოადგენს სანებართვო არქიტექტურული პროექტისა საქართველოს მთავრობის 2020 წლის 4 დეკემბერის დადგენილება №732, ტექნიკური რეგლამენტის – „მისაწვდომობის ეროვნული სტანდარტების“ დამტკიცების თაობაზე შესაბამისობის შეფასებას და არ მოიცავს საქართველოს ტერიტორიაზე მოქმედ, სამშენებლო სფეროში გამოყენებულ სხვა რაიმე დადგენილებასთან შესაბამისობის ანალიზს.
- საექსპერტო დასკვნისთვის მოწოდებული დოკუმენტაციის სისწორეზე და რეალობასთან შესაბამისობაზე პასუხისმგებელია მომწოდებელი მხარე.
- დამკვეთი ვალდებულია შენობა-ნაგებობის მშენებლობა და შემდგომი ექსპლუატაციის პროცესი განახორციელოს წინამდებარე დასკვნის შესაბამისად და დასკვნაში აღნიშნული შენიშვნა-რეკომენდაციების გათვალისწინებით.
- პროექტის რაიმე სახის ცვლილებას მშენებლობის დროს ან ექსპლუატაციის მიღების შემდგომ ავტომატურად გამოიწვევს გაცემული საექსპერტო დასკვნის გაუქმებას
- საპროექტო შენობის არქიტექტურული დოკუმენტაციის ისეთი კორექტირება, რომელიც შეუსაბამობაში მოდის წინამდებარე დასკვნის ნაწილებთან, შეთანხმებული უნდა იყოს ექსპერტთან.
- ექსპერტი პასუხს აგებს მხოლოდ არქიტექტურული პროექტის რეგლამენტთან შესაბამისობაზე და არა მის განხორციელებაზე მშენებლობის პროცესში.
- კონსტრუქციული, სახანძრო უსაფრთხოების სისტემების და მასთან დაკავშირებული საინჟინრო-კომუნიკაციების პროექტები უნდა დამუშავდეს შენობა-ნაგებობების უსაფრთხოების წესების მოთხოვნათა დაცვით.
- მშენებლობის დროს დაცული უნდა იყოს წესების მე-20 თავის შესაბამისად
- საექსპერტო დასკვნაში გამოყენებული ტერმინები (დაკავებულობა, დაკავებულობის დატვირთვა, მისაწვდომობა და სხვა) შეესაბამება შენობა-ნაგებობის უსაფრთხოების წესებში გამოყენებულ ტერმინებს და უნდა განემარტოს აღნიშნული წესების მიხედვით. განუმარტავი ტერმინები საყოველთაოდ მიღებული მნიშვნელობით გამოიყენება.

საექსპერტო დასკვნის მოსამზადებლად მოწოდებულ იქნა არქიტექტურული პროექტი რომელიც მოიცავს შემდეგ მასალებს:

1. განმარტებითი ბარათს;
2. პირობითი აღნიშვნებს;
3. შენობა-ნაგებობის უსაფრთხოების წესებთან შესაბამისობის ანალიზს;
4. მიწის ნაკვეთის ტოპოგრაფიული გეგმას;
5. საპროექტო შენობის გენგეგმა მიმდებარე საკადასტრო ხაზების და გზების დატანით;
6. არსებული სიტუაციის ამსახველი ფოტომასალას;
7. შენობა-ნაგებობის ყველა სართულის გეგმას;
8. შენობა-ნაგებობის ფასადებს;
9. შენობა-ნაგებობის ჭრილებს;
10. დაკავებულობის და ხანძარსაწინააღმდეგო სისტემის გეგმებს (აღნიშნული მოიცავს: დაკავებულობის დატვირთვებს; გზა-კიბეებისა და სხვა გასასვლელი საშუალებების გამტარუნარიანობებს; გასასვლელებს; გასასვლელთან მისადგომებს; გასავლელებსა და შენობიდან გამოსასვლელებს; გასასვლელამდე სავალ მაქსიმალურ მანძილებს; ცეცხლმედეგობის ხარისხიან მოთხოვნილ გამმიჯნავებს)
11. პანდუსების და კიბის უჯრედების დეტალურ ნახაზებს;
12. ფასადის დეტალურ ნახაზებს;
13. სახურავის დეტალურ ნახაზებს;
14. შენობის ვიზუალურ ნაწილს (რენდერი);

შენიშვნა: დოკუმენტაციის სისწორეზე და რეალობასთან შესაბამისობაზე პასუხისმგებელია მომწოდებელი მხარე

ტექნიკური რეგლამენტი „მისაწვდომობის ეროვნული სტანდარტები“-ს საფუძველზე შეფასდა:

1. მისაწვდომი სვლაგეზი:
   - მისაწვდომი სვლაგეზის სავალი ზედაპირები;
   - თითოეული კარი და კართან მანევრირებისთვის საჭირო სივრცეები;
2. წყალსადენის ელემენტები და მოწყობილობები”
   - ტუალეტების ოთახები:
   - უნიტაზები;
   - ხელსაბანები;
3. საკომუნიკაციო ელემენტები და ფუნქციები:
   - ნიშნები;
4. ჩაშენებული ავეჯი და მოწყობილობები:
   - სავაჭრო მომსახურებისათვის განკუთვნილი დახლები;

1. მისაწვდომი სვლა გეზი:

საპროექტო მიწის ნაკვეთსა და საპროექტო შენობაში მისაწვდომი სვლაგეზები შეესაბამება ტექნიკური რეგლამენტი - „მისაწვდომობის ეროვნული სტანდარტები“-ს მე-4 თავის დებულებებს. მისაწვდომი სვლაგეზი მოიცავს არაუმეტეს 1:20 დახრილ სავალ ზედაპირებს, კარებს, პანდუსს და ლიფტს, რაც შეესაბამება 402.2 ქვეთავის მოთხოვნებს.

მისაწვდომი სვლაგეზის სავალი ზედაპირები შეესაბამება 403 ქვეთავის მოთხოვნებს:

- იატაკის ზედაპირები არის მდგრადი, მყარი და არასრიალა, რაც შეესაბამება **302** ქვეთავის მოთხოვნას.
- საზოგადოებრივი სივრციდან საპროექტო მიწის ნაკვეთის გავლით მოწყობილი სავალი ზედაპირის დახრილი სვლა არ არის 1:20-ზე მეტად დახრილი, ხოლო სავალი ზედაპირის განივი დახრა არ აღემატება 1:48-ს, თანახმად **403.3** ქვეთავისა.
- იატაკის ზედაპირებზე დონე არ იცვლება, შესაბამისად დაკმაყოფილებულია **303-ე** ქვეთავის მოთხოვნა.
- მისაწვდომი სვლაგეზის მინიმალური თავისუფალი სიგანე შენობაში უტოლდება 900 მმ-ს, ხოლო შენობის გარეთ - 1200 მმ-ს, რაც შეესაბამება **403.5.1** ქვეთავის მოთხოვნას.
- სადაც მისაწვდომი სვლაგეზი აკეთებს 180 გრადუსიან ბრუნს, თავისუფალი სიგანე მოსატრიალებელთან მიახლოებისას და მოსატრიალებლიდან მოშორებისას აკმაყოფილებს **403.5.2.1** ქვეთავით განსაზღვრულ ყველა კრიტერიუმს.
- სადაც მისაწვდომი სვლაგეზი აკეთებს 90 გრადუსიან ბრუნს, თავისუფალი სიგანე მოსატრიალებელთან მიახლოებისას და მოსატრიალებლიდან მოშორებისას აკმაყოფილებს **403.5.3.1** ქვეთავით განსაზღვრულ ყველა კრიტერიუმს.
- საპროექტო შენობაში მისაწვდომი სვლაგეზები მოიცავს გვერდასავლელ სივრცეებს, რაც შეესაბამება **403.5.4.1** ქვეთავის მოთხოვნას.

კარები და გზა-კარები, რომლებიც მისაწვდომი სვლაგეზის ნაწილია შეესაბამება 404 ქვეთავის მოთხოვნებს:

- მისაწვდომ სვლაგეზზე არსებული ყველა გზა-კარების თავისუფალი სიგანე არ არის 820 მმ-ზე ნაკლები, რაც შეესაბამება **404.2.2** ქვეთავის მოთხოვნას.
- მისაწვდომ სვლაგეზზე არსებულ ყველა კართან და გზა-კართან უზრუნველყოფილია მანევრირებისათვის თავისუფალი სივრცე **404.2.3.2** ცხრილის შესაბამისად. მანევრირებისთვის აუცილებელ თავისუფალ სივრცეში, იატაკის ზედაპირი შეესაბამება 302-ე ქვეთავს და მათი ზედაპირი არ არის 1:48-ზე მეტად დახრილი. ყოველივე აღნიშნული შეესაბამება **404.2.3** და **404.2.3.1** ქვეთავების მოთხოვნებს.
- გზა-კარების ზღურბლების სიმაღლე არაუმეტეს 13 მმ-ია, რაც შეესაბამება **404.2.4** ქვეთავის მოთხოვნას. რაც შეეხება ამავე ქვეთავით განსაზღვრულ იატაკის დონეებს შორის ცვლილების საკითხს, კარებთან იატაკის დონეები უცვლელია.
- კარების კავეულის სიმაღლე მდებარეობს არაუმცირეს 860 მმ და არაუმეტეს 1200 მმ სიმაღლეზე, რაც შეესაბამება **404.2.6.1** ქვეთავის მოთხოვნას.

- იატაკიდან 250 მმ-ის საზღვრებში, შვეულად გაზომვისას, კარების ზედაპირები გლუვია მიწოლის მხარეს და ასეთი გლუვი ზედაპირები კარის მთელ სიგანეზე გრძელდება. კარის კავეული და ნებისმიერი სხვა შემაფერხებელი ან გამოშვერილი ნაწილი, არ არის მოწყობილი იატაკიდან 250 მმ- ის საზღვრებში. ყოველივე აღნიშნული აკმაყოფილებს **404.2.9** ქვეთავის მოთხოვნებს.

2. წყალსადენის ელემენტები და მოწყობილობები:

საპროექტო ფართში განთავსებული ტუალეტები შეესაბამება 603 ქვეთავის მოთხოვნებს:

- ტუალეტის ოთახებში უზრუნველყოფილია საპროექტო შენობებისათვის განკუთვნილი **T-ს** ფორმის მოსატრიალებელი სივრცე, რაც შეესაბამება **603.2.1** ქვეთავის მოთხოვნას.
- ტუალეტის ოთახების კარის გაღებისას, ისინი არ იჭრებიან მოწყობილობებისათვის განკუთვნილ იატაკის თავისუფალ სივრცეებში, რაც შეესაბამება **603.2.2** ქვეთავს.

ტუალეტის ოთახებში განთავსებული უნიტაზები შეესაბამება 604 ქვეთავის მოთხოვნებს:

- უნიტაზის განთავსებულია კედელთან ახლოს და უნიტაზის ცენტრიდან კედლის ზედაპირამდე მანძილი განსაზღვრულია 450 მმ-ით, რაც შეესაბამება **604.2** ქვეთავის მოთხოვნას.
- უნიტაზთან მოწყობილია იატაკის თავისუფალი სივრცე 1400 მმ სიღრმისა და 1500 მმ სიგანის სახით, სადაც არ იჭრება რაიმე სახის დეტალი, რაც აკმაყოფილებს **604.3** ქვეთავის მოთხოვნას.
- უნიტაზის დასაჯდომის სიმაღლე განთავსებულია 450 მმ-ზე იატაკის ზედაპირიდან, რაც შეესაბამება **604.4** ქვეთავს.
- უნიტაზთან მოწყობილია ხელჩასაჭიდი ძელები **604.5** ქვეთავის მოთხოვნების დაცვით.
- უნიტაზთან მოწყობილი ძელები შეესაბამება **609** ქვეთავის მოთხოვნებს.

ტუალეტის ოთახებში განთავსებული ხელსაბანები შეესაბამება 606 ქვეთავის მოთხოვნებს:

- ხელსაბანთან მოწყობილია იატაკის თავისუფალი სივრცე, **606.2** ქვეთავის შესაბამისად.
- ხელსაბანის განთავსების სიმაღლე შესაბამისობაშია **606.3** ქვეთავის მოთხოვნასთან.

3. საკომუნიკაციო ელემენტები და ფუნქციები:

საპროექტო შენობაში დაკმაყოფილებულია საქართველოს მთავრობის 28.01.2016 წლის #41-ე დადგენილების მოთხოვნები შენობებშიმისაწვდომობის ნიშნების მოწყობისა და ადგილმდებარეობის თაობაზე და ყველა ასეთი ნიშანი შეესაბამება ტექნიკური რეგლამენტი **-„მისაწვდომობის ეროვნული სტანდარტები“-ს მოთხოვნებს, ნიშნები მოწყობილია ქვემოთ ჩამოთვლილ ადგილებში:**

- ყველა გამავალ ყველა კართან მოწყობილია ნიშანი ამოწეული სიმბოლოებითა და ბრაილის ასოებით, წარწერით - „გასასვლელი/EXIT“ აღნიშნული ნიშანი შეესაბამება **703.3** და **703.4** ქვეთავების მოთხოვნებს, ამობურცულ სიმბოლოებსა და ბრაილთან მიმართებაში.
- მისაწვდომობის საერთაშორისო სიმბოლო მოწყობილია საზოგადოებრივ სივრცეებში განთავსებულ ყველა მისაწვდომ ერთადგილიან ტუალეტის ოთახთან. ნიშანი შეესაბამება **703.6.3** და **703.2** ქვეთავებს.
- მისაწვდომობის საერთაშორისო სიმბოლო მოწყობილია მისაწვდომი მსუბუქი ავტომობილის და მიკროავტობუსის ავტოსადგომ სივრცეებში. ნიშანი შეესაბამება **703.6.3** და **703.2** ქვეთავებს.

ზემოაღნიშნულ ნიშნებში გამოყენებული ვიზუალური სიმბოლოები შეესაბამება 703.2 ქვეთავის მოთხოვნებს:

- სიმბოლოებს ტრადიციული ფორმა აქვთ. სიმბოლოები არ არის დაწერილი იტალიკით, დახრილად, გაკრული შრიფტით, მეტისმეტად დეკორატიულად ან სხვა უჩვეულო ფორმით.
- სიმბოლოების ზომა, სიგანე, შტრიხის სიგანე, სიმბოლოებს და სტრიქონებს შორის დაშორება შეესაბამება **703.2.4 – 703.2.8** ქვეთავების მოთხოვნებს.
- ვიზუალური სიმბოლოების იატაკიდან განთავსების სიმაღლე შეესაბამება **703.2.4** ცხრილს.
- სიმბოლოებისა და მათი ფონის ზედაპირი არ კაშკაშებს. სიმბოლოები ფონისგან განირჩევა, ანუ სიმბოლო სიმბოლო მუქი ფერისაა, ფონი კი ღია ფერის, რაც შეესაბამება **703.2.10** ქვეთავის მოთხოვნას.

ზემოაღნიშნულ ნიშნებში გამოყენებული ამობურცული სიმბოლოები შეესაბამება 703.3 ქვეთავის მოთხოვნებს:

- ამობურცული სიმბოლოები უკანა სიბრტყიდან ამობურცულია **703.3.2** ქვეთავის შესაბამისად.
- ლათინური სიმბოლოები ასახულია დიდი ასობგერებით, თანახმად **703.3.3** ქვეთავისა.
- ლათინური სიმბოლოებისთვის გამოყენებულია „SANS SERIF“-ის ტიპის შრიფტი. სიმბოლოები არ არის შესრულებული იტალიკით, დახრილად, ხელნაწერის სახით, მეტისმეტად დეკორატიულად ან სხვა უჩვეულო ფორმით, თანახმად **703.3.4** ქვეთავისა.

- შრიფტის ყველა სიმბოლოს დასაშვები სიმაღლე, სიგანე, სიმბოლოებს შორის დაშორება, სტრიქონებს შორის დაშორება განსაზღვრულია **703.3.5 – 703.3.9** ქვეთავების შესაბამისად.
- სიმბოლოების იატაკის დონიდან განთავსების სიმაღლე შეესაბამება **703.3.10** ქვეთავის მოთხოვნას.
- ამობურცული სიმბოლოების და ბრაილის შემცველი ნიშანების განთავსების არეალები შეესაბამება **703.3.11** ქვეთავის მოთხოვნებს.
- სიმბოლოები ფონისგან განირჩევა (მუქი ფერის სიმბოლოებს ღია ფერის ფონი აქვთ), თანახმად **703.3.12** ქვეთავისა.

ზემოაღნიშნულ ნიშნებში გამოყენებული ბრაილი შეესაბამება 703.4 ქვეთავის მოთხოვნებს:

- ნიშნებზე გამოყენებულია მე-2 ხარისხის ბრაილი, თანახმად **703.4.1** ქვეთავისა.
- ბრაილის წერტილებს აქვს გუმბათისებური ფორმა და ისინი უნდა შეესაბამება **703.4.3** ცხრილს.
- ბრაილის განთავსების პოზიცია შეესაბამება **703.4.4** ქვეთავს.
- ბრაილის იატაკიდან განთავსების სიმაღლე შეესაბამება **703.4.5** ქვეთავს.

ზემოაღნიშნულ ნიშნებში გამოყენებული მისაწვდომობის სიმბოლო შეესაბამება 703.6 ქვეთავის მოთხოვნებს:

- მისაწვდომობის სიმბოლოები მკვეთრად განირჩევა ფონისგან, ანუ მუქი ფერის სიმბოლო მოწყობილია ღია ფერის ფონზე, თანახმად **703.6.2** ქვეთავისა.
- მისაწვდომობის საერთაშორისო სიმბოლო შეესაბამება **703.6.3.1** სურათს.
- მისაწვდომობის სიმბოლოები და მათი ფონები არ არის ამრეკლავი.

4. ჩაშენებული ავეჯი და მოწყობილობები:

სავაჭრო მომსახურებისათვის განკუთვნილი დახლი შეესაბამება 904 ქვეთავის მოთხოვნას, კერძოდ:

- დახლის ყველა ნაწილი მდებარეობს მისაწვდომ სვლაგეზზე.
- სალაროს დახლის ზედაპირის სიმაღლე შეესაბამება **904.4.2** ქვეთავის მოთხოვნას.

დ ა ს კ ვ ნ ა

ქალაქი თბილისი, ქალაქი თბილისი, რაფაელ აგლაძის ქუჩა N15 ს/კ 01.13.05.011.025 საკადასტრო ერთეულზე საპროექტო ავტოსადგომის შენობის არქიტექტურული პროექტი სრულად შესაბამისობაშია საქართველოს მთავრობის 2020 წლის 4 დეკემბერის №732 დადგენილებასთან. ტექნიკური რეგლამენტის – „მისაწვდომობის ეროვნული სტანდარტების“ დამტკიცების თაობაზე. ასევე ვადასტურებ დოკუმენტაცია შედგენილია კარგ ტექნიკურ დონეზე და მოიცავს სტანდარტებთან შესაბამისობისთვის ყველა საჭირო ინფორმაციას. საექსპერტო დასკვნის საფუძველზე პროექტს ეძლევა დადებითი შეფასება.

ექსპერტი: ლევან ოქროპირიძე

11 აპრილი 2022 წელი

ლევანი ოქროპირიძე

პერსონალური ინფორმაცია

სახელი, გვარი	ლევანი ოქროპირიძე
დაბადების თარიღი	03.07.1985
დაბადების ადგილი	რუსთავი
მისამართი	ქ. თბილისი, ბურძგლას ქ. N28
ტელეფონის ნომერი	595 65 15 56
E-mail:	okropira@gmail.com

განათლება

უნივერსიტეტი ფაკულტეტი	2003-2007 საქართველოს ტექნიკური უნივერსიტეტი. ენერგეტიკის და ტელეკომუნიკაციის ფაკულტეტი. სპეციალობა - ინჟინერი, ბაკალავრი.
უნივერსიტეტი ფაკულტეტი	2010-2012 თბილისის აპოლონ ქუთათელაძის სახელობის სამხატვრო აკადემია. არქიტექტურის ფაკულტეტი. სპეციალობა - ინტერიერის დიზაინერი, მაგისტრი.
უნივერსიტეტი ფაკულტეტი	2017 საქართველოს ტექნიკური უნივერსიტეტი. არქიტექტურის, ურბანისტიკის და დიზაინის ფაკულტეტი - დოქტორუანტურა

სამუშაო გამოცდილება

2006-2011 - შპს „დ პლუსი“ - სამშენებლო კომპანია არქიტექტორი (პროექტის შედგენა, შეთანხმება შესაბამის ორგანოებთან)

2013_დან დღემდე - შპს „ენ ენ ჯგუფი“ - სამშენებლო კომპანია

არქიტექტორი (პროექტის შედგენა, შეთანხმება შესაბამის ორგანოებთან)

2011_დან დღემდე - შპს „საინვესტიციო დეველოპერული კომპანია ათორი“ - სამშენებლო კომპანია
მთავარი არქიტექტორი (პროექტის შედგენა, შეთანხმება შესაბამის ორგანოებთან)

კომპიუტერული პროგრამები

AutoCAD, ArchiCAD, Revit, 3D’s Max, Photoshop, CorelDraw

ენები

ქართული	მშობლიური
ინგლისური	კარგი
რუსული	კარგი

ინტერესთა სფერო

კითხვა, მუსიკის მოსმენა, მოგზაურობა.

განმცხადებელი ლ. ოქროპირიძე

თარიღი: 09.01.2019

სერტიფიკატი

№ 2017-081

გადაეცემა

ლევან ოქროპირიძეს

მასზედ, რომ მან წარმატებით გაიარა შენობა-ნაგებობის უსაფრთხოების წესების კურსი

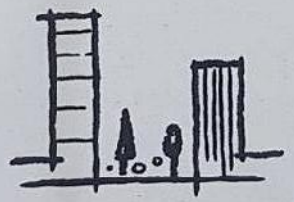

„შენობა ნაგებობების ინსტიტუტი - საქართველო“

თეიმურაზ ბოლოთაშვილი, დირექტორი

საქართველო

თბილისის აპოლონ ქუთათელაძის
სახელობის სახელმწიფო
სამხატვრო აკადემია

მაგისტრის დიპლომი

TSAA № 000097

არქიტექტურის

ფაკულტეტის 2012 წლის 25 ივლისის № 3

გადაწყვეტილებით ლევან ოქროპირიძეს მიენიჭა

ინტერიერის დიზაინის

მაგისტრის აკადემიური ხარისხი

დეკანი
Dean ნოდარ ამაშუკელი
/ Nodar Amashukeli /

რექტორი
Rector თინათინ კლდიაშვილი
/ Tinatin Kldiashvili /

თბილისი
TBILISI

05 / რიცხვი/ day
09 / თვე/month
2013 / წელი/year

GEORGIA

APOLLON KUTATELADZE
TBILISI STATE
ACADEMY OF ART

MASTER'S DIPLOMA

TSAA № 000097

By Decision № 3 of 25 July 2012 of the Faculty of

Architecture

Levani Okropiridze

was awarded the Degree of Master of

Interior Design

ბ.ა.
Seal

სარეგისტრაციო №
REGISTRATION 155


Georgia
IDENTITY CARD
მოქალაქის პირადობის მოწმობა
საქართველო
GEO
სახელი / FIRST NAME
ლევანი
LEVANI
გვარი / LAST NAME
ოქროპირიძე
OKROPIRIDZE
მოქ. / CIT
GEO
სქესი / SEX
მმ / M
პირადი No / PERSONAL No
35001052365
დაბადების თარიღი
DATE OF BIRTH
03.07.1985
მოქმედების ვადა
DATE OF EXPIRY
18.05.2022
ხელმოწერა
SIGNATURE
ბარათის No / CARD No
11ID54620


დაბადების ადგილი / PLACE OF BIRTH
რუსთავი
RUSTAVI
გაცემის თარიღი / DATE OF ISSUE
18.05.2012
გამცემი ორგანო / ISSUING AUTHORITY
იუსტიციის სამინისტრო
MINISTRY OF JUSTICE
IDGE011ID54620635001052365<<<<
8507033M2205186GE0<<<<<<<<<<<2
OKROPIRIDZE<<LEVANI<<<<<<<<<<<

21.03.2022

მისაწვდომობის გეგმა 0.00 ნიშნულზე
მ. 1:100

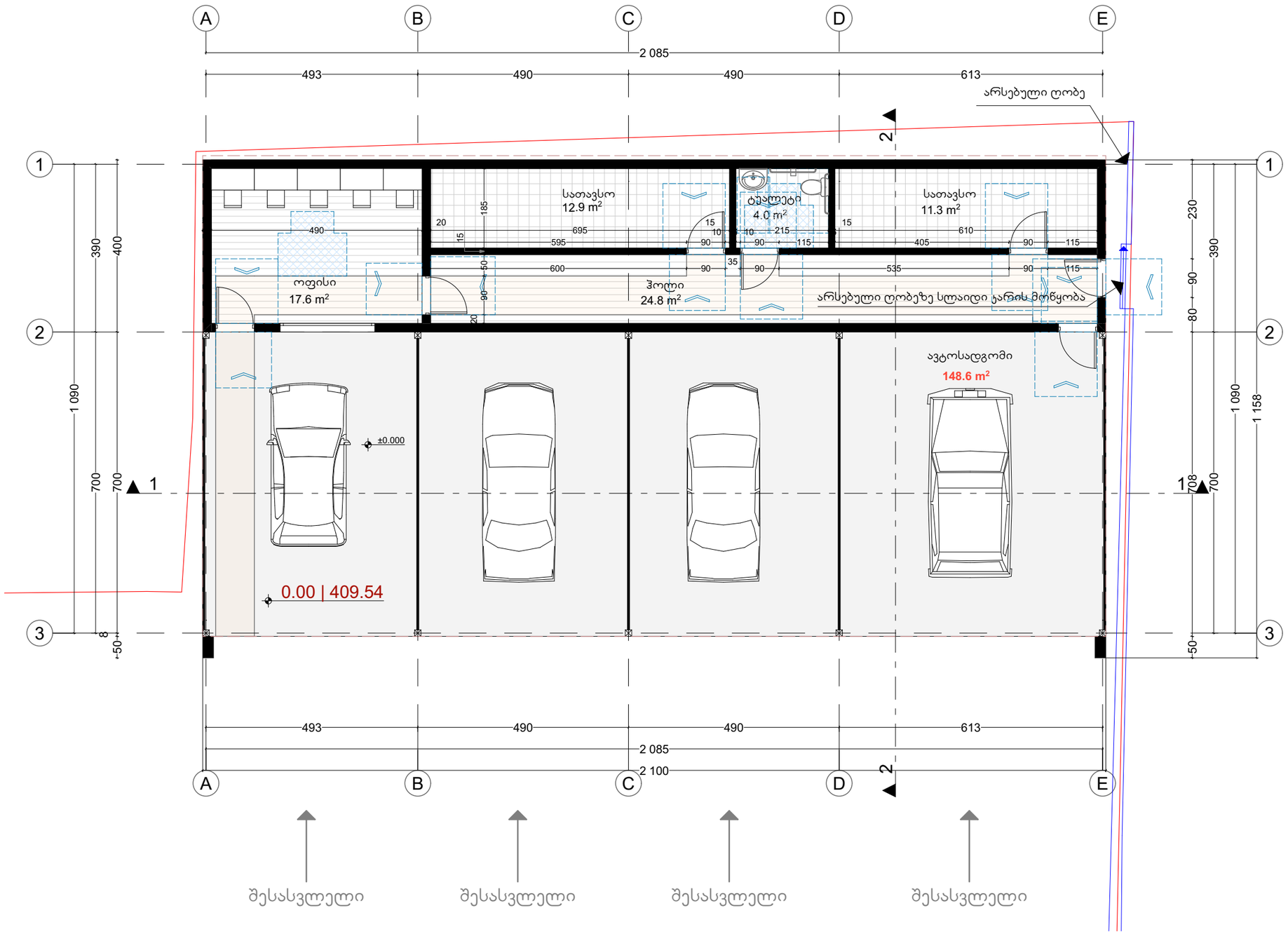

პირობითი აღნიშვნები

ავტოსადგომი | მშენებლობის ნებართვა პროექტის შეთანხმება

არქიტექტურული ნაწილი

M PARTNERS	400285277	
	დამკვეთი:	შ.პ.ს. „მეგარონ“
	დაკვეთა №	01/22
	სტადია	მ.ნ.
დირექტორი		ე. მაჩაიძე
არქიტექტორი		ე. მაჩაიძე
ფურცელი	A3	ფურცელები 32

მისამართი: ქ.თბილისი, რ. აგლაძის 15 ს/კ 01.13.05.011.025

ავტოსადგომი

გათბობის სქემა

გარე ზღუდდაების თბოგადაცემის კოეფიციენტები
K ვატი/მ
2 სთ. გრად.
1. გარე კედელი 0.2
2. იატაკი 0.8
3. გადახურვა 1.0

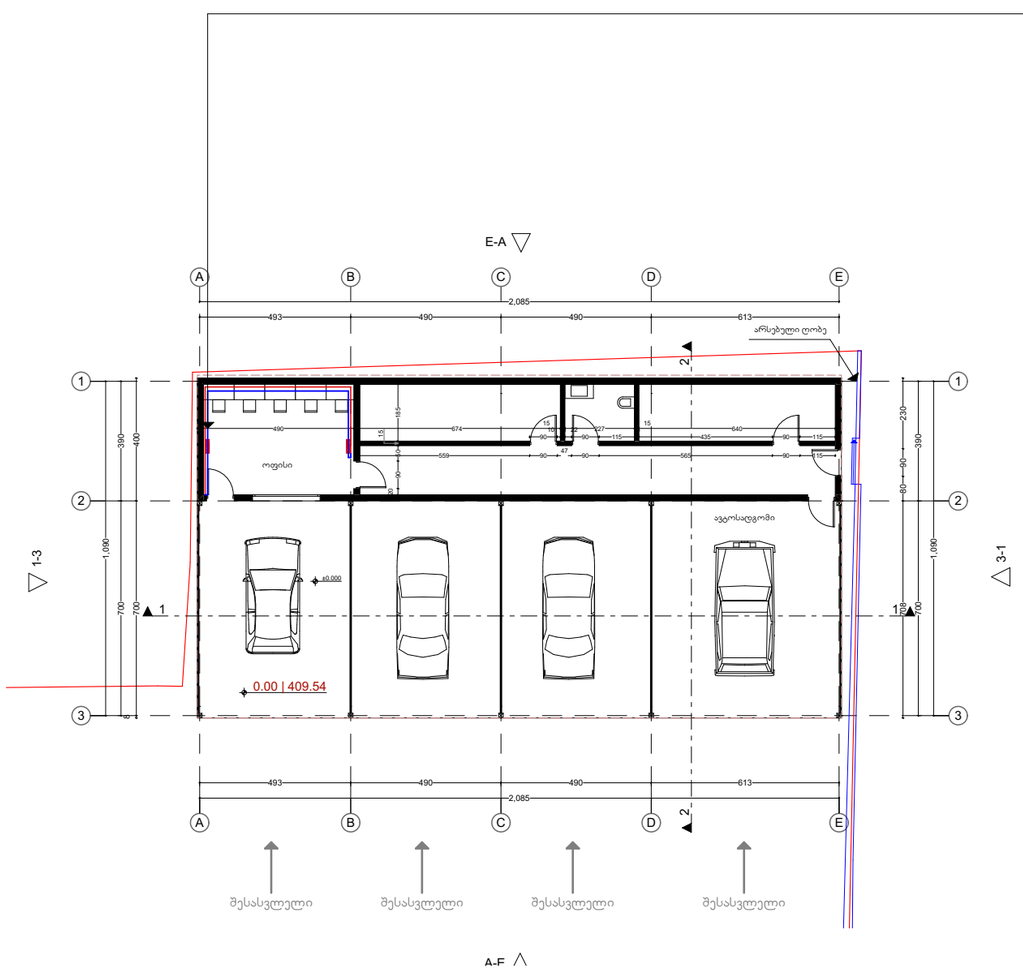

პირობითი აღნიშვნები

	გათბობის მიმწოდებელი მაგისტრალი
	გათბობის უკუ მაგისტრალი
	სქმიური რადიატორი ნიველებს შორის სიმაღლის, სქციების რიცხვის, რადიატორის ვენტილის, დროსელ ვენტილის, ავტომატური საჰაერო ონკანის ჩვენებით, გეგმაზე და სქემაზე.
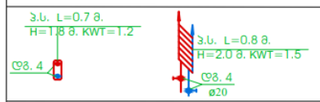	ჰირსახოცსაშრობი მოდელის, ზომების და თბური სიმძლავრის ჩვენებით გეგმაზე და სქემაზე.
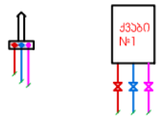	უცხოური წარმოების, დაბალი წნევის ბუნებრივ გაზზე მომუშავე, კედელზე დასაკიდებელი, ორკონტურიანი /გათბობის და ცხელი წყალმომარაგების სისტემისთვის/ წყალმამცხელებელი ქვაბი, წვის გერმეტული /დახურული/ კამერით, Q=24 კვტ. სითბოს წარმდობით. ჩვენებით გეგმაზე და სქემაზე
	ვენტილი - ურდული, უკუ სარქველი
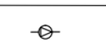	საცირკულაციო ტუმბო
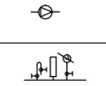	თერმომეტრი, მანომეტრი, ავტომატური საჰაერო ონკანი
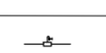	ჰორიზონტალური ჰაერმგმარები ავტომატური ჰაერგამშვებით ø 159X 4.5

18.04.2022

პირობითი აღნიშვნები

ავტოსადგომი | მშენებლობის ნებართვა პროექტის შეთანხმება

არქიტექტურული ნაწილი

M PARTNERS	400285277	
	დამკვეთი:	შ.პ.ს. „მეგარონ“
	დაკვეთა №	01/22
	სტადია	მ.ნ.
დირექტორი		პ. მაჩაიძე
არქიტექტორი		ე. მაჩაიძე
ფურცელი	A3	ფურცელები 32

მისამართი: ქ.თბილისი, რ. აგლაძის 15 ს/კ 01.13.05.011.025

ავტოსადგომი

შიდა ელ. მომარაგება სქემა

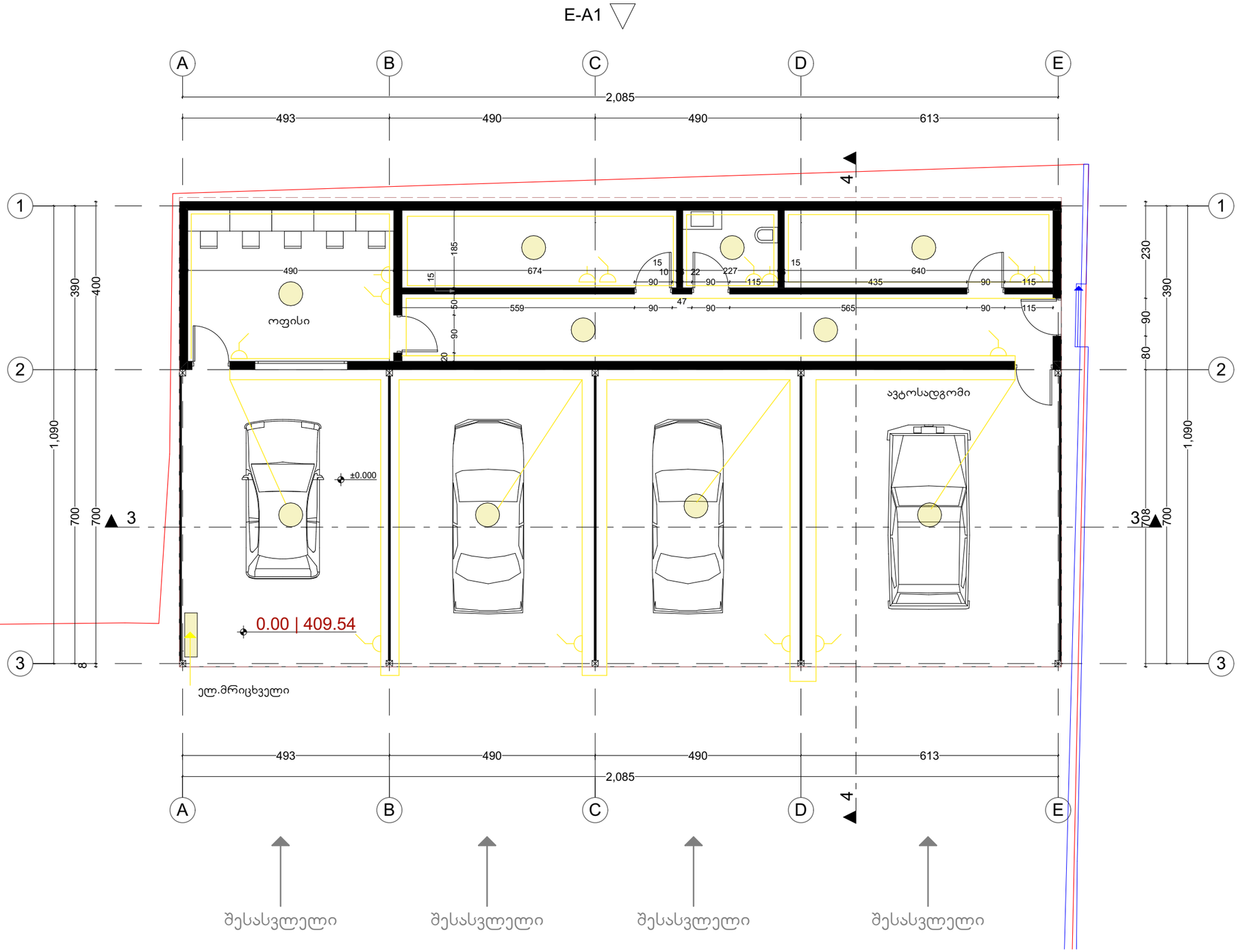

18.04.2022

პირობითი აღნიშვნები

ავტოსადგომი | მშენებლობის ნებართვა პროექტის შეთანხმება

არქიტექტურული ნაწილი

M PARTNERS	400285277	
	დამკვეთი:	შ.პ.ს. „მეგარონ“
	დაკვეთა №	01/22
	სტადია	მ.ნ.
დირექტორი		ს. მაჩაიძე
არქიტექტორი		ე. მაჩაიძე
ფურცელი	A3	ფურცელები 32

მისამართი: ქ.თბილისი, რ. აგლაძის 15 ს/კ 01.13.05.011.025

ავტოსადგომი

წყალმომარაგება და წყალარინების შიდა ქსელი

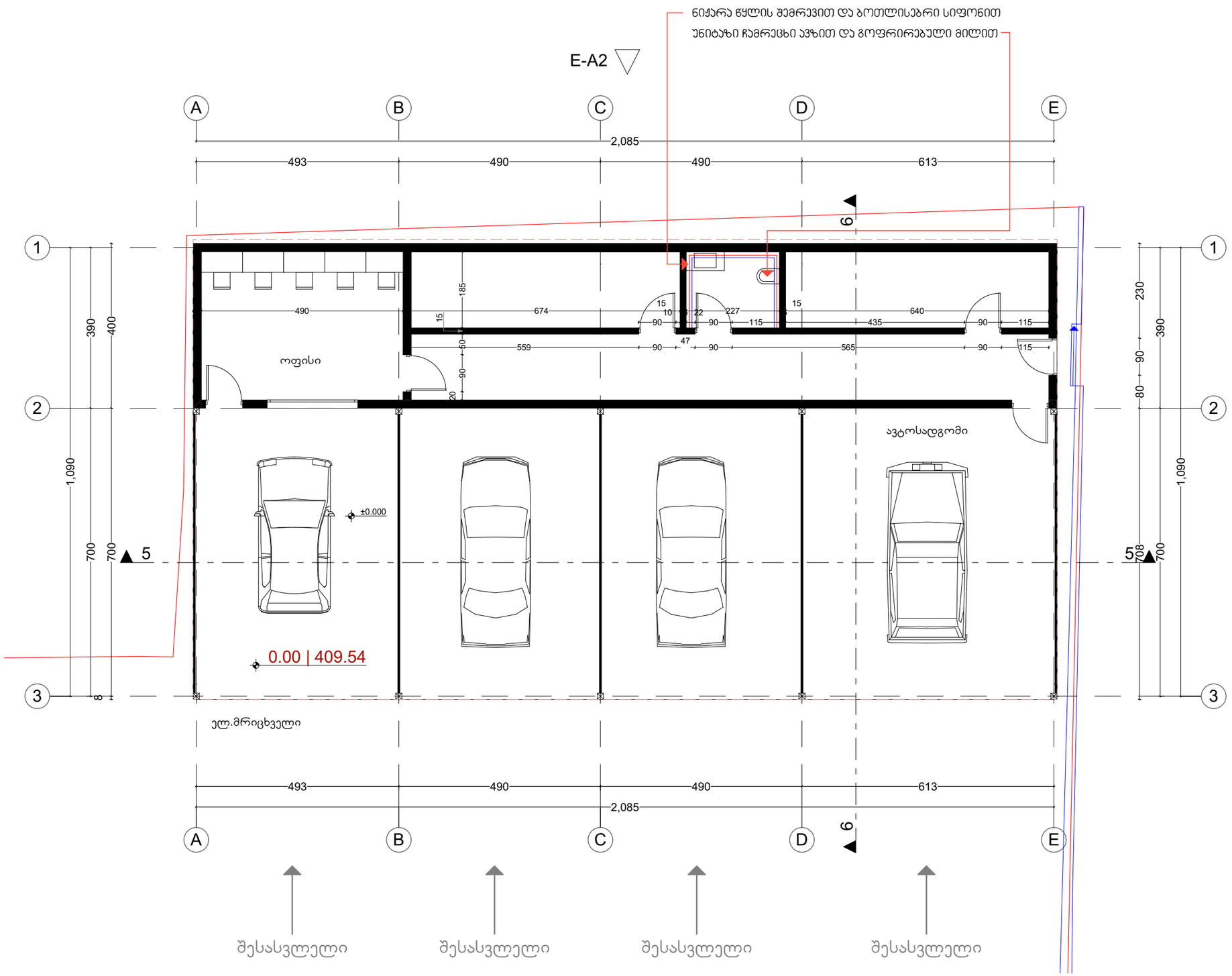

18.04.2022

პირობითი აღნიშვნები

ავტოსადგომი | მშენებლობის ნებართვა პროექტის შეთანხმება

არქიტექტურული ნაწილი

M PARTNERS	400285277	
	დამკვეთი:	შ.პ.ს. „მეგარონ“
	დაკვეთა №	01/22
	სტადია	მ.ნ.
დირექტორი		ჯ. მაჩაიძე
არქიტექტორი		ე. მაჩაიძე
ფურცელი	A3	ფურცელები 32

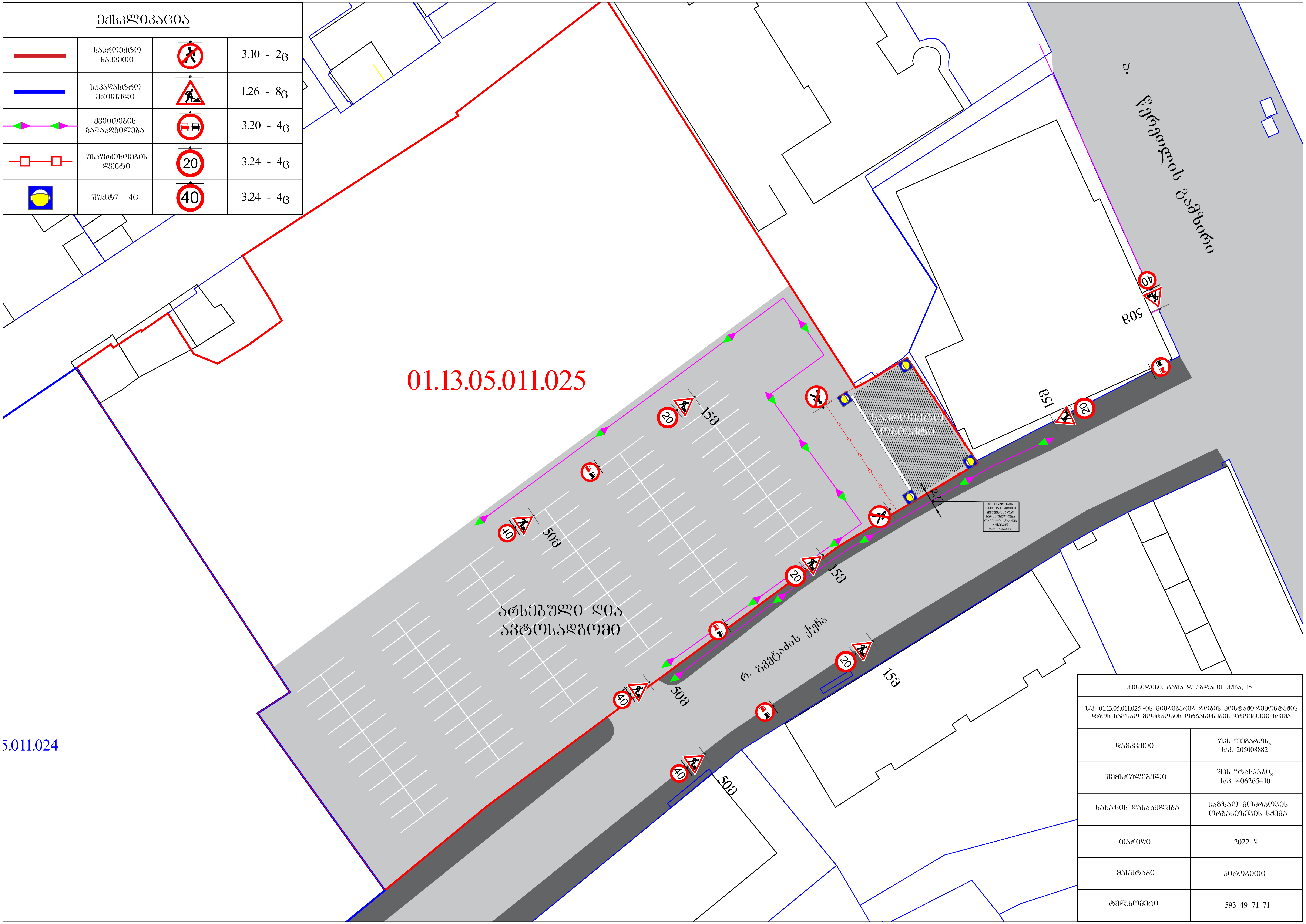

ექსპლიკაცია			
	საპროექტო ნაკვეთი		3.10 - 2ც
	საკადასტრო ერთეული		1.26 - 8ც
	ქვეითების გადაადგილება		3.20 - 4ც
	უსაფრთხოების ლენტი		3.24 - 4ც
	შუქ.ტ7 - 4ც		3.24 - 4ც

ქ.თბილისი, რაფაელ აგლაძის ქუჩა, 15	
ს/კ: 01.13.05.011.025 -ის მიმდებარედ ლობის მონტაჟი-დემონტაჟის დროს საგზაო მოძრაობის ორგანიზების დროებითი სქემა	
დამკვეთი	შპს "მეგარონ„ ს/კ. 205008882
შემსრულებელი	შპს "ტასჰაბი„ ს/კ. 406265410
ნახაზის დასახელება	საგზაო მოძრაობის ორგანიზების სქემა
თარიღი	2022 წ.
მასშტაბი	პირობითი
ტელ.ნომერი	593 49 71 71

ექსპლიკაცია

	საპროექტო ნაკვეთი		შშძ.ტ7 - 4ც		3.20 - 4ც
	საკადასტრო ერთეული		სამშენებლო ქოლგა		
	ქვეითების გადაადგილება	20	3.24 - 4ც		
	სამშენებლო ტექნიკის გადაადგილება	40	3.24 - 4ც		
	მედროშე - 2ც		1.26 - 8ც		

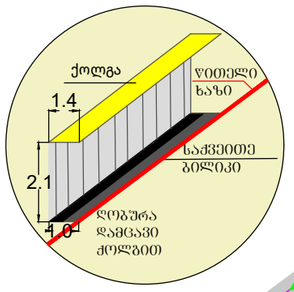

01.13.05.011.025

01.13.05.011.024

ქ.თბილისი, რაფაელ აბდლაძის ქუჩა, 15	
ს/კ: 01.13.05.011.025 -ის მიმდებარედ მშენებლობის პერიოდში საგზაო მოძრაობის ორგანიზების დროებითი სქემა	
დამკვეთი	შპს "მეგარო„ ს/კ. 205008882
შემსრულებელი	შპს "ტასჩაბი„ ს/კ. 406265410
ნახაზის დასახელება	საგზაო მოძრაობის ორგანიზების სქემა
თარიღი	2022 წ.
მასშტაბი	პირობითი
ტელ.ნომერი	593 49 71 71

ექსპლიკაცია

საპროექტო ნაკვეთი

საკადასტრო ერთეული

5.19.1 - 2ც

5.19.2 - 2ც

7.4. - 4ც

2.3. - 1ც

3.24 - 1ც

ტროტუარის განივი კვეთა

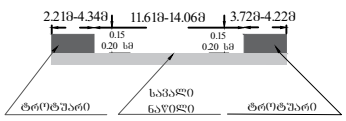

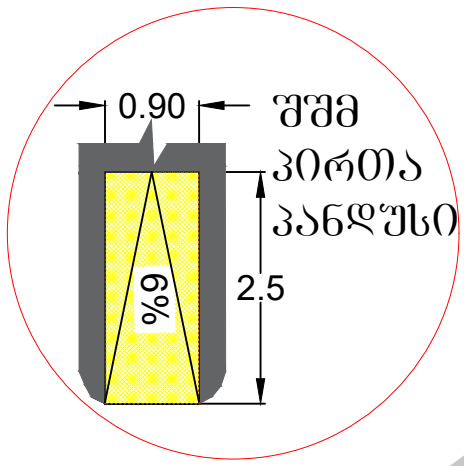

01.13.05.011.025

არსებული ღია ავტოსადგომი

ქ.თბილისი, რაფიელ აბლაძის ქუჩა, 15	
ს/კ: 01.13.05.011.025 -ის მიმდებარედ მიმდებარედ საგზაო მოძრაობის ორგანიზების სქემა (დასრულებული ვარიანტი)	
დამკვეთი	შპს "მეგარონ„ ს/კ. 205008882
შემსრულებელი	შპს "ტასჰაბი„ ს/კ. 406265410
ნახაზის დასახელება	საგზაო მოძრაობის ორგანიზების სქემა
თარიღი	2022 წ.
მასშტაბი	პიროგითი
ტელ.ნომერი	593 49 71 71

ქალაქ თბილისის მუნიციპალიტეტის საჯარო სამართლის იურიდიული პირი – ქალაქ თბილისის მუნიციპალიტეტის ტრანსპორტისა და ურბანული განვითარების სააგენტო

წერილის ნომერი: **16-01220981042**
თარიღი: **08/04/2022**
პინი: **0692**

ადრესატი: სერგო გიორგაია
პირადი ნომერი: 37001058879
მისამართი: თბილისი მარშალ იოზეფ პილსუდსკის გამზ. N 9 ბ. 172

გადაამოწმეთ: **document.municipal.gov.ge**

ბატონო სერგო,

ქალაქ თბილისის მუნიციპალიტეტის სსიპ - ქალაქ თბილისის მუნიციპალიტეტის ტრანსპორტისა და ურბანული განვითარების სააგენტომ განიხილა თქვენი, 2022 წლის 6 აპრილის № 01220962001-16 განცხადება, რომელთან დაკავშირებითაც გაცნობებთ შემდეგს:

დაკმაყოფილდეს 2022 წლის 6 აპრილის № 01220962001-16 განცხადება და შეთანხმდეს ქალაქ თბილისში, რაფაელ აგლაძის ქუჩა N15-ში არსებულ მიწის ნაკვეთზე (საკადასტრო კოდი: 01.13.05.011.025) საგზაო მოძრაობის ორგანიზების სქემა თანდართულ ბმულზე არსებული დანართის შესაბამისად.

სამუშაოს დასრულების შემდეგ, 30 კალენდარული დღის ვადაში დემონტაჟი უნდა გაუკეთდეს დროებით დამონტაჟებულ საგზაო მოძრაობის ორგანიზების ტექნიკურ საშუალებებს და ქუჩის სავალი ნაწილი მოყვანილი იქნას პირვანდელ მდგომარეობაში.

საგზაო მოძრაობის ორგანიზების სქემის ცვლილება საჭიროებს შეთანხმებას სააგენტოსთან.

გადაწყვეტილების გასაჩივრება, დაინტერესებული მხარის მიერ, შესაძლებელია ამ გადაწყვეტილების გაცნობიდან ერთი თვის ვადაში ქალაქ თბილისის მუნიციპალიტეტის მერთან (მისამართი: ჟ. შარტავას ქუჩა N7) კანონმდებლობით დადგენილი წესით.

დანართი: სსიპ - ტრანსპორტისა და ურბანული განვითარების სააგენტოს მიერ შეთანხმებული საგზაო მოძრაობის ორგანიზების სქემები იხილეთ თანდართულ ბმულზე :

https://cloud.tbilisi.gov.ge/index.php/s/PH66KSmJOylbJjn

პატივისცემით,

ვიქტორ წილოსანი

სააგენტოს უფროსი

გამოყენებულია კვალიფიციური ელექტრონული ხელმოწერა/ ელექტრონული შტამპი

საქართველოს შინაგან საქმეთა სამინისტროს
საპატრულო პოლიციის დეპარტამენტი

MINISTRY OF INTERNAL AFFAIRS OF GEORGIA
PATROL POLICE DEPARTMENT

MIA 0 22 00929821

08/04/2022

მოქ. ნ. პაიკიძეს
სამტრედია ს. ეწერი;
თქვენს 2022 წლის 8 აპრილის განცხადებაზე

ასლი: საპატრულო პოლიციის დეპარტამენტის
ქ. თბილისის მთავარი სამმართველოს

შსს საპატრულო პოლიციის დეპარტამენტში განხილულ იქნა თქვენი განცხადება, რომელიც ეხება ქ. თბილისი, რაფაელ აგლაძის ქ. N15 ს/კ 01.13.05.011.025-ის მიმდებარედ სამშენებლო დამცავი ღობის განთავსების და არსებული საგზაო/სატრანსპორტო ინფრასტრუქტურის ნაკადების მიმართულების საგზაო მოძრაობის ორგანიზაციის წარმოდგენილი სქემების შეთანხმებას.

ვითვალისწინებთ რა, ქ. თბილისის მუნიციპალიტეტის სსიპ ტრანსპორტის და ურბანული განვითარების სააგენტოს თანხმობას (წერილის ნომერი 08/04/2022 16-01220981042), შსს საპატრულო პოლიციის დეპარტამენტი ითანხმებს (საგზაო მოძრაობის უსაფრთხოების კუთხით) წარმოდგენილ დროებითი და მუდმივი მოძრაობის ორგანიზაციის სქემებს და არ არის წინააღმდეგი განახორციელოთ სამუშაოები შემდეგი პირობების დაცვით:

- სამშენებლო დამცავი ღობე შეიღებოს შავ-თეთრი ან წითელ-თეთრი ზოლებით;
- ქვეითად მოსიარულეთა უსაფრთხოების მიზნით დამცავი ღობის ფარგლებში მოეწყოს ქუჩის სავალი ნაწილის მხრიდან ქვეითად მოსიარულეთა ბილიკი, ღობე გზის სავალი ნაწილის მხრიდან გადაიხუროს და ღამის საათებში განათდეს;
- სამშენებლო ობიექტზე მისასვლელი გზა (სამუშაოების განხორციელების პროცესში) აღიჭურვოს მოძრაობის რეგულირების ტექნიკური საშუალებებით შეთანხმებული სქემების შესაბამისად, ხოლო მიმდებარე ტერიტორიაზე არსებულ მოძრაოის ორგანიზების ტექნიკურ საშუალებებს გაუკეთდეს დროებით დემონტაჟი ან შეიფუთოს;
- საგზაო მოძრაობის რეგულირებისთვის და ფეხით მოსიარულეთა უსაფრთხო გადაადგილების მიზნით სამუშაოების მწარმოებლის მიერ გამოყოფილ იქნეს სპეც. ტანსაცმლით და ალმით აღჭურვილი საჭირო რაოდენობის თანამშრომელი;
- დაცული იქნას გზის სავალი ნაწილის სისაუფთავე, არ დაუშვათ სამშენებლო მასალისა და ტექნიკის გზის სავალ ნაწილზე განთავსება;

0190, თბილისი, ნოე რამიშვილის ქ. №38
№38, Noe Ramishvili St. 0190, Tbilisi, Georgia
ტელ./Tel.: (+995 032) 2 41 42 42
ფაქსი/Fax: (+995 032) 2 41 85 02
E-mail: patrolinfo@mia.gov.ge

- სამუშაოების დასრულებისთანავე ფეხით მოსიარულეთა ბილიკი მოყვანილ იქნას პირვანდელ მდგომარეობაში, დროებითი მოძრაობის რეგულირების ტექნიკურ საშუალებებს გაუკეთდეს დემონტაჟი და გზის მიერთების ადგილები აღიჭურვოს მოძრაობის რეგულირების ტექნიკური საშუალებებით შეთანხმებული საგზაო მოძრაობის ორგანიზაციის სქემების შესაბამისად;
- სამუშაოების დაწყების შესახებ წინასწარ ეცნობოს ქ. თბილისის მუნიციპალიტეტის მერიის სსიპ ქონების მართვის სააგენტოს და შსს საპატრულო პოლიციის დეპარტამენტის სამორიგეო ნაწილს (241–85–04; 241–85–05).

მეორე ადრესატს: გთხოვთ, უზრუნველყოთ კონტროლის დაწესება წერილში მითითებულ პირობების შესრულებაზე და მოძრაობის რეგულირების ტექნიკური საშუალებების განთავსების მდგომარეობაზე. შეუსრულებლობის შემთხვევაში გაატარეთ ზომები საქართველოს ადმინისტრაციულ სამართალდარღვევათა კოდექსის 134 მუხლით გათვალისწინებული მოთხოვნების შესაბამისად.

დანართი: 1 ფაილად.

საპატრულო პოლიციის დეპარტამენტი /
საორგანიზაციო სამმართველო / საგზაო მოძრაობის
ზედამხედველობის განყოფილება
განყოფილების უფროსი
ბარბაქაძე დავით