ერთსართულიანი ადმინისტრაციული შენობა

ქ.თბილისი, სოფელი თხინვალა

ს.კ.№72.16.33.091

2022

კონსტრუქციული ნაწილი
სამშენებლო დოკუმენტაცია

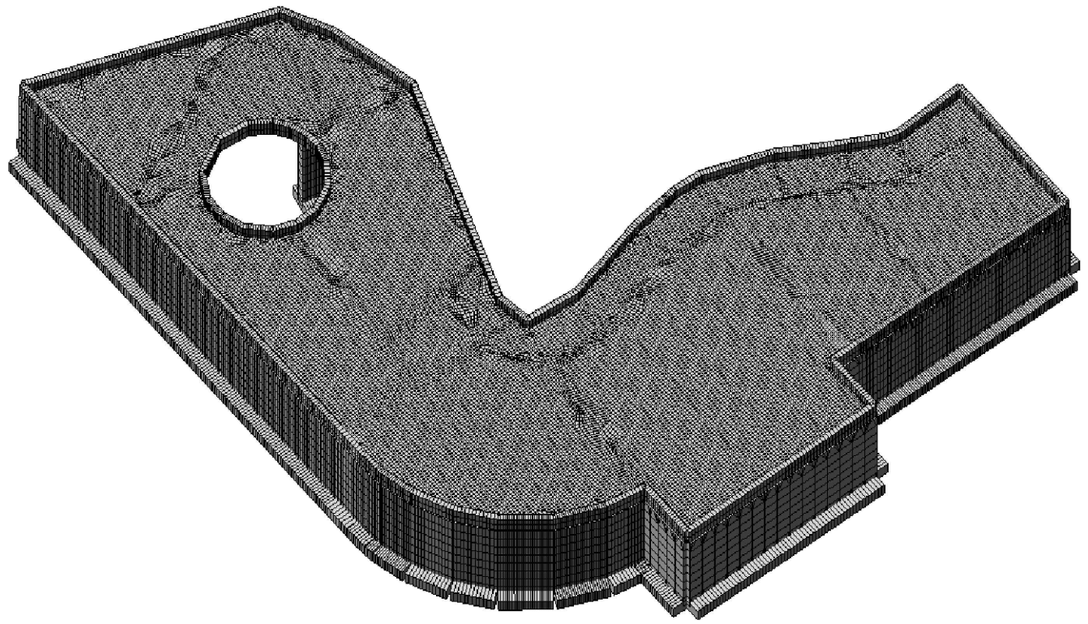

მათ. მოდელირება: ა.ნამგალაძე

კონსტრუქტორი; ა.ნამგალაძე

Structural Analysis and Design

+995 598 242 654

AVTONAMGALADZE@GMAIL.COM

განმარტებითი ბარათი

ქ.თბილისი, სოფელი თხინვალა, (ს.კ.№72.16.33.091), ერთსართულიანი ადმინისტრაციული შენობის პროექტის კონსტრუქციული ნაწილისათვის

ადმინისტრაციული შენობა ერთ სართულიანია და არ გააჩნია მანსარდი და არ გააჩნია სარდაფი. შენობის მზიდი კონსტრუქციები გადაწყვეტილია მონოლითური რკინაბეტონის მზიდკედლოვანი სისტემის სახით. მზიდი კედლების სისქე h=30 სმ. გადახურვად გამოყენებულია მონოლითური რკინაბეტონის (ურიგელო) ფილა, სისქით 25 სმ. რიგელების განივკვეთის ზომებია bxh=30x75 სმ.

შენობის საძირკველი წარმოადგენს მონოლითურ რკიანაბეტონის ლენტურ საძირკველს. ფილის სისქე 0.4 მ.

- საძირკვლის ფუძედ მიღებულია თიხნარი მყარი კონსისტენციის, რომლის საანგარიშო წინაღობა R_0=2.0 კგ.ძ/სმ^2, დეფორმაციის მოდული E=180 კგ.ძ/სმ^2

საძირკვლის ძირზე ეწყობა 10 სმ. სისქის ბეტონის მომზადება კლასით „C.-12/15". საძირკვლის ფუძე აუცილებელია მიიღოს ინჟინერ-გეოლოგმა.

რკინაბეტონის კონსტრუქცია გრუნტთან შეხების ადგილებში შეიღებოს ცხელი ბიტუმის ფენით ორჯერ.

შენობის მზიდი კონსტრუქციებში გამოყენებულია ბეტონის კლასით „C20/25" (EN 206-1:2000) ან B25 (ГОСТ 25192-2012) - კუბური სიმტკიცის მინიმალური მახასიათებელი კუმშვაზე fck = 25 მპა, საძირკვლის ქვეშ გამოყენებულია ბეტონის მომზადება C12/15 (EN206-1:2000) ან B15 (ГОСТ 25192-2012) კუბური სიმტკიცის მინიმალური მახასიათებელი კუმშვაზე fck = 15 მპა

შენობის რკ.ბეტონის ელემენტებში გამოყენებულია არმატურა კლასით - B500C (BS EN 10080) ან A500C; A2ЧОС. (ДСТУ 3760-98); (საანგ. წინაღობა გაჭიმვაზე R_e = 500მპა)

პროექტში გათვალისწინებულია შემდეგი კლიმატური მონაცემები:

თოვლის ნორმატიული დატვირთვა - S = 50 კგ/მ^2.

ქარის ნორმატიული დატვირთვა - S = 85 კგ/მ^2.

საანგარიშო სეისმირი ზემოქმედება - J = 8 ბალი. ჰორიზონტალური აჩქარება 0.17.

შენობა გაანგარიშებულია ავტომატური საანგარიშო კომპლექსის "Лира-САПР -2013" *(versia R3)* -ის საშუალებით.

პროექტი შედგენილია დღეისათვის მოქმედი სამშენებლო ნორმებისა და წესების საფუძველზე.

შენიშვნა:
NOTE:

მისამართი
ADDRESS
ქ.თბილისი, სოფელი თხინვალა
(ს.კ.№72.16.33.091)

პროექტი
PROJECT
ერთსართულიანი ადმინისტრაციული შენობა

ნახაზი
DRWG.
განმარტებითი ბარათი

კონსტრუქტორი:
Structural Eningeer:

მასშტაბი
SCALE
1:---

ფორმატი
PAPER SIZE
A3

ნახ.კოდი
DRWG. No
კ - 001

ფაილი
FILE

კორექტ.
REVISION

Apr 28, 2022

რკინაბეტონის ელემენტების მასალის ამოკრეფა

კონსტრუქციის დასახელება	არმატურის კლასი						ბეტონი კლასი C (მ^3) სტანდარტი EN1992-1-1	
	არმატურის კლასი B500C სტანდარტი BS EN 10080					მთლიანად არმატურა კგ.		
	Ø 8	Ø 12	Ø 18	Ø 22	Ø 25		C12/15	C20/25
საძირკველი	1392	6476	101			7969	18	135
მონოლითური კედლები	121	5026				5147		75
ფილა	483	7314	783		1978	10557		73
რიგელი	638		491	2202		3331		16
ჯამი ∑	**2633**	**18816**	**1375**	**2202**	**1978**	**27004**	**18**	**298**

შენიშვნა:
NOTE:

მისამართი
ADDRESS
ქ.თბილისი, სოფელი თხინვალა
(ს.კ.№72.16.33.091)

პროექტი
PROJECT
ერთსართულიანი ადმინისტრაციული შენობა

ნახაზი
DRWG.
მასალის ამოკრეფა

კონსტრუქტორი:
Structural Eningeer:

მასშტაბი
SCALE
1:---

ფორმატი
PAPER SIZE
A3

ნახ.კოდი
DRWG. No
კ - 002

ფაილი
FILE

კორექტ.
REVISION

Apr 28, 2022

ნუსხა ნახაზების	
ნახაზის დასახელება	ფურცლის
--	მთავარი
ა - 001	ზოგადი მონაცემები და ინდექსი
ა - 002	ზოგადი შენიშვნები
ა - 003	ნახატები
ა - 004	ადგილმდებარეობის, ხედვების და ტერიტორიის გეგმა
ა - 005	3D ხედვები ადგილმდებარეობის
ა - 006	3D ხედვები ადგილმდებარეობის.
ა - 101	ადგილმდებარეობის პლანი ქალაქთმშენებლობითი ზონირების მიხედვით
ა - 102	ტერიტორიის დაგეგმარების და ნაკვეთის ზოლების ანალიზი
ა - 103	ფასადის ხედები A-A B-B
ა - 104	ფილიალის გეგმა სართული მ.ს. - 1 ; ა.ნ. 1-1
ა - 105	ფილიალის გეგმა სართული მ.ს. - 1 ; ა.ნ. 2-2
ა - 106	ფილიალის გეგმა სართული მ.ს. - 1 ; ა.ნ. 3-3
ა - 107	ფილიალის გეგმა სართული მ.ს. - 2 ; ა.ნ. 4-4 ; მ.ა. - 1 ; ა.ნ. 5-5
ა - 108	ელექტრონული სისტემების ადგილმდებარეობის ; ადგილი
ა - 109	ტერიტორიის გეგმა ქვედა მ.ა. - 1 2 ; ადგილი
ა - 110	ტერიტორიის გეგმა ადგილმდებარეობის
ა - 201	ხედვები ზონის ადგილმდებარეობის 1.10 და 3.10 ნაგებობის ტერიტორია
ა - 202	ხედვები ადგილმდებარეობის 1.10 და 3.10 ნ. ა.ნ.ა X ფიასმი.
ა - 203	ხედვები ადგილმდებარეობის 1.10 და 3.10 ნ. ა.ნ.ა Y ფიასმი.
ა - 204	ხედვები ადგილმდებარეობის 1.10 და 3.10 ნ. ხაზი X ფიასმი.
ა - 205	ხედვები ადგილმდებარეობის 1.10 და 3.10 ნ. ხაზი Y ფიასმი.
ა - 206	ხედვები ადგილმდებარეობის 1.10 და 3.10 ნაგებობის ტერიტორია

ავტორი
AUTHOR
ა.ბასილაძე, ს.ფილიპოვი (ს.პ.№72.16.33.091)

პროექტი
PROJECT
ელექტრონული ფილიალის ადგილმდებარეობის გეგმა

ნახატი
DRWG.
ადგილმდებარეობის გეგმა

პროექტის ხელმძღვანელი:
Structural Engineer:

ზომა
SCALE
1:---

ფორმატი
PAPER SIZE
A3

ცვლილება
REVISION

ფაილი
FILE

ნახატის №
DRWG. No
ა - 003

შენიშვნა:
NOTE:

Apr 28, 2022

პირობითი აღნიშვნები:
General Legend:

- არსებული კონსტრუქცია
- Existing Wall

- დასაშლელი კონსტრუქცია
- Demolition Wall

- კვეთი ბეტონის ელემენტზე
- Section on concrete element

- კვეთი რკ.ბ. ელემენტზე
- Section on r.c. element

- მონოლითური რკ.ბეტონის ელემენტი (კონსტრუქცია)
- Monolitic r.c. element (Structural)

- ბლოკის წყობა
- Block Masonry

- აგურის წყობა
- Brick Masonry

- ბეტონის მომზადება
- Concrete Preparation

- ქვიშა
- SAND

- ხვინჭა
- Ballast

- ღორღი
- Gravel

- გრუნტი
- Soil

- ჰიდროიზოლაცია
- Waterproofing

- პოლიეთილენის ფენა
- Polyethylene layer

- ქვაბულის ფერდი
- Trench side

- დაბეტონების დონე
- Pouring Level

- შავი ლაქა.
(ფილაზე დატანილი კვეთის აღნიშვნა)

? — — — ? - ჭრილი ან კვეთის დასახელება
- Section Name

±0.00
$h_{ფ}$=150 მმ - ფილის კონსტრუქციული ნიშნული
- ფილი სისქე

აბრევიატურა
List of Abbreviations

დ.ა. C.O.S.	- დაიჭრას ადგილზე - Cut on Site
დაზ.ა. V.S.	- დაზუსტდეს ადგილზე - Verify on Site
მ.ს. C.	- მონოლითური სვეტი - Column
მ.რ. BM.	- მონოლითური რიგელი - Reinforced Concrete Beam
ს.დ. SH.W.	- სიხისტის დიაფრაგმა - Shear wall
მ.კ. R.C.W.	- მონოლითური კედელი - Reinforced Concrete wall
რ.კ. G.B.	- რანდკოჭი (ან როსტვერკის კოჭი) - Ground Beam
ხ. P.	- ხიმინჯი - Pile
წ.ს. S.F.	- წერტილოვანი საძირკველი - Spread Footing
ლ. საძ. C.F.	- ლენტური საძირკველი - Continuous Footing
ა.მ.კ. B.S.C.	- არმატურის მოც. კარკასი - Bar Space Cage
ხ.კ. P.R.C.	- ხიმინჯის კარკასი - Pile Reinforcement Cage
კ. C.R.	- კარკასი (სიბრტყითი) - Cage of Reinforcement
ბადე (ბ. -) MESH	- არმატურის ბადე - Rebar Mesh
პარაპეტი U.	- პარაპეტი - Upstand
ლ.ს. ST.C.	- ლითონის სვეტი - Steel Column
ლ.მ.კ. ST.G.	- ლითონის მთავარი კოჭი - Steel Girder
ლ.კ. ST.B.	- ლითონის კოჭი - Steel Beam
ლ.წ. ST.T.	- ლითონის წამწე - Steel Truss
ლ.ვ.კ. ST.V.B.	- ლითონის ვერტიკალური კავშირი - Steel Vertical Bracing
ლ.ჰ.კ. ST.H.B.	- ლითონის ჰორიზონტალური კავშირი - Steel Horizontal Bracing
შ.კ. C.B.	- შედგენილი კოჭი - Composite Beam
ჩ.დ. E.P.	- ჩასატანებელი დეტალი - Embedded Part

შენიშვნა:
NOTE:

მისამართი
ADDRESS
ქ.თბილისი, სოფელი თხინვალა
(ს.კ.№72.16.33.091)

პროექტი
PROJECT
ერთსართულიანი ადმინისტრაციული შენობა

ნახაზი
DRWG.
პირობითი აღნიშვნები,
აბრევიატურა.

კონსტრუქტორი:
Structural Eningeer:

მასშტაბი
SCALE
1:---

ფორმატი
PAPER SIZE
A3

ნახ.კოდი
DRWG. No
კ - 004

ფაილი
FILE

კორექტ.
REVISION

Apr 28, 2022

Apr 28, 2022

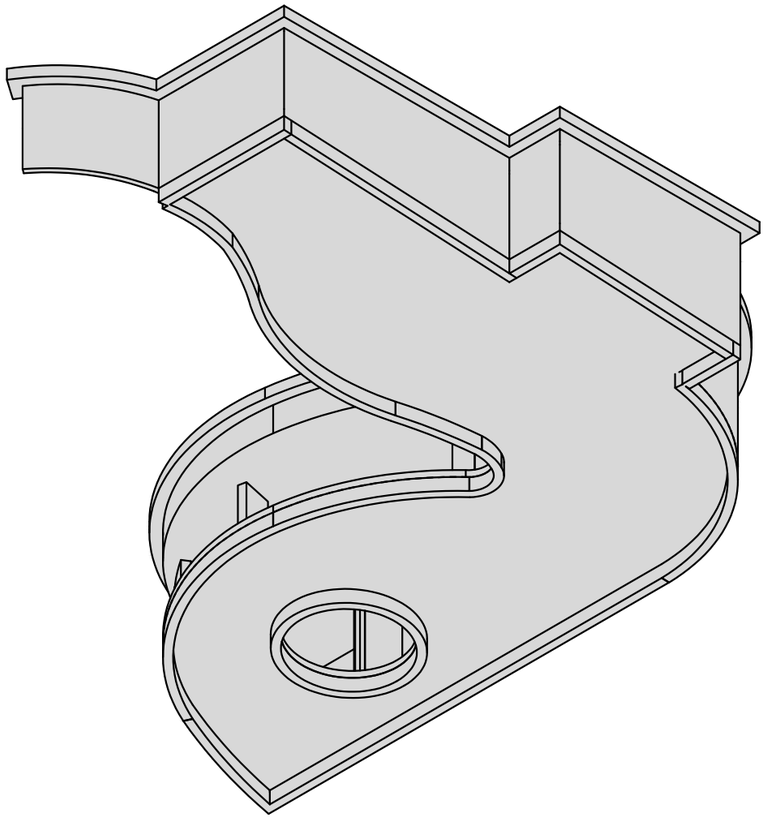

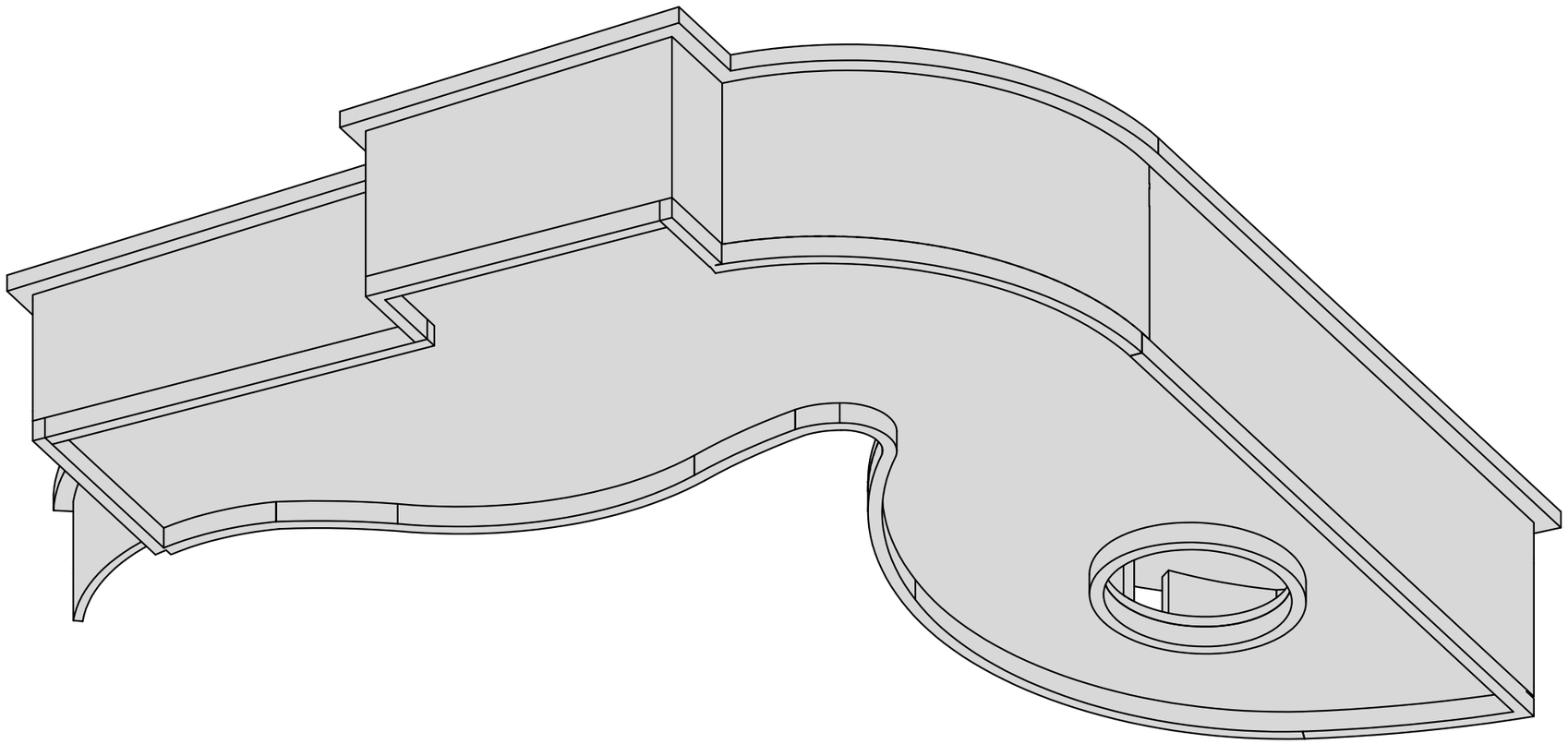

NOTE:

DRWG. No	FILE	REVISION
3 - 005	3D ביטוי	.תאריך

SCALE	מידה
PAPER SIZE	גודל הנייר
A3	

Structural Engineer: מהנדס השלד:

DRWG.	מס' שרטוט
3D ביטוי	
PROJECT	פרויקט
בניית בית מגורים חד משפחתי בן 2 קומות וחדר יציאה לגג	
305ת33ב	
ADDRESS	כתובת
ז'בוטינסקי 1, בית שמש, ת.ד. 1091 (ג.ז.נ 87216.33.091)	

Apr 28, 2022

ADDRESS
3.מגרש 16, שכונת מגדל העמק
(ג.מ.א.מ872.16.33.091)

PROJECT
הסכם מסגרת לביצוע עבודות בתחום הבטיחות בדרכים
בגליל

DRWG.
תכנית תלת מימדית.

Structural Engineer:
מהנדס: אלי אלפסי

SCALE
סולם

PAPER SIZE
גודל הנייר
A3

DRWG. No.
מס. תכנית
3 - 006

FILE
קובץ

REVISION
מהדורה.
Apr 28, 2022

NOTE:
הערות:

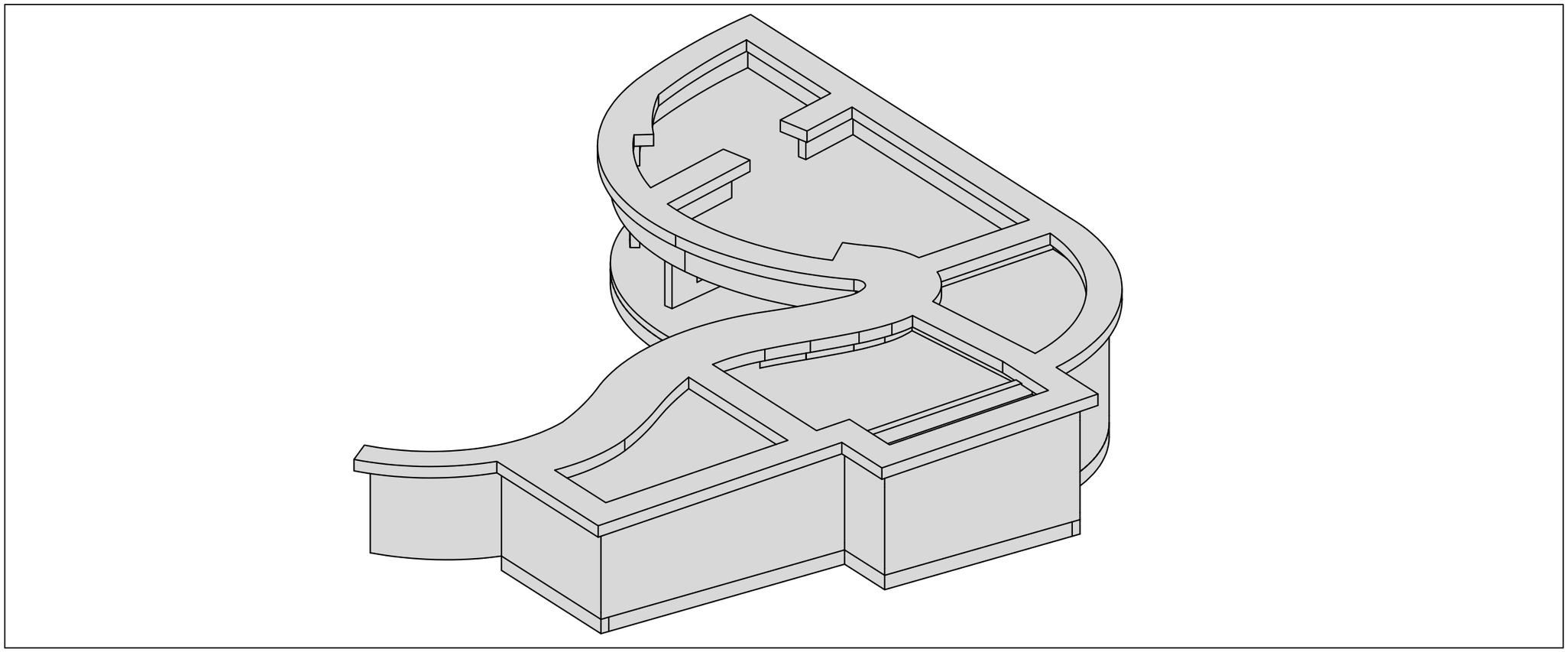

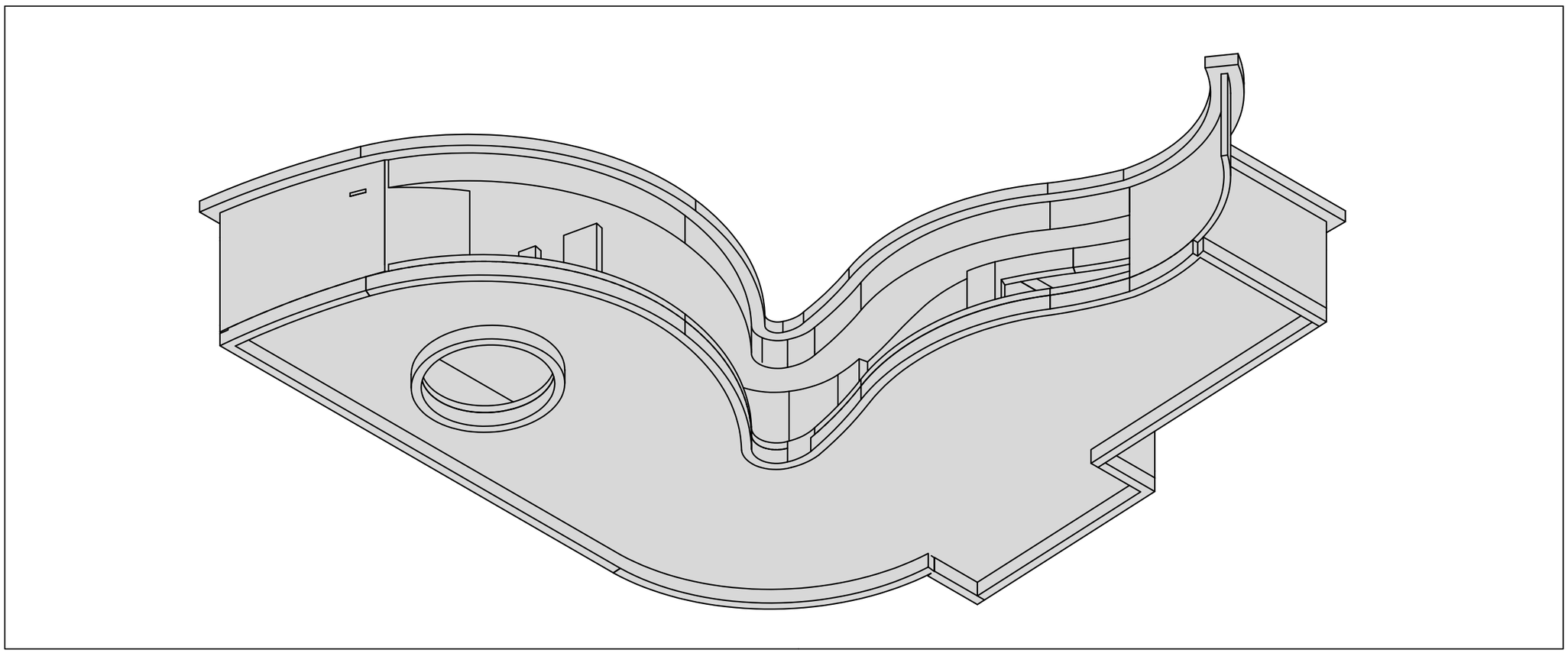

საძირკვლის კონსტრუქციების განლაგების გეგმა
მ. 1:120

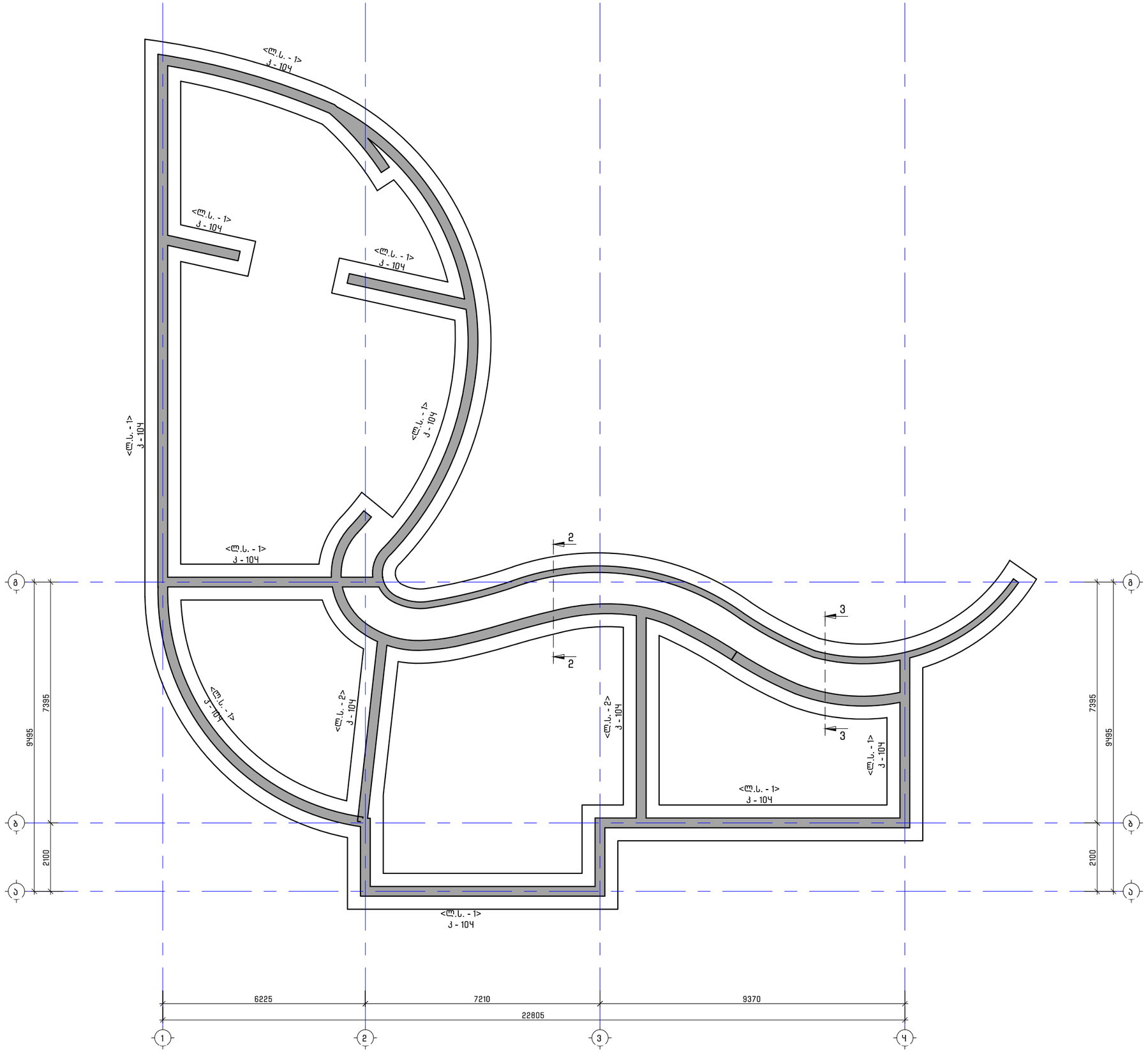

შენიშვნა:
NOTE:

1. საძირკვლის კონსტრუქციებში გამოყენებული იქნას "სახ.სტანდარტის 10178-76 პორტლადცემენტზე დამზადებული წყალშეუღწევადი ბეტონი"

მისამართი ADDRESS	ქ.თბილისი, სოფელი თხინვალა (ს.კ.№72.16.33.091)
პროექტი PROJECT	ერთსართულიანი ადმინისტრაციული შენობა
ნახაზი DRWG.	საძირკვლის კონსტრუქციების განლაგების გეგმა
კონსტრუქტორი: Structural Eningeer:	
მასშტაბი SCALE	
ფორმატი PAPER SIZE	A3
ნახ.კოდი DRWG. No	ჯ - 101
ფაილი FILE	
კორექტ. REVISION	

Apr 28, 2022

Apr 28, 2022

ADDRESS	3 Main Street, Anytown, Somerset, TA1 1AA
PROJECT	Proposed Residential Development at Main Street, Anytown
DRWG.	Site Plan as Proposed
SCALE	1:100
PAPER SIZE	A3
Structural Engineer:	
DRWG. No	J - 102
FILE	Main
REVISION	

NOTE:
1. All dimensions are in millimetres unless otherwise stated.
Do not scale from this drawing.
All dimensions to be checked on site before any work is put in hand or any shop drawings are prepared.

Proposed Site Plan as Proposed -0.10;-0.55;-1.00 from Ordnance Survey Data © Crown Copyright and Database Right 2022. All Rights Reserved. Licence number 100022432

1:100

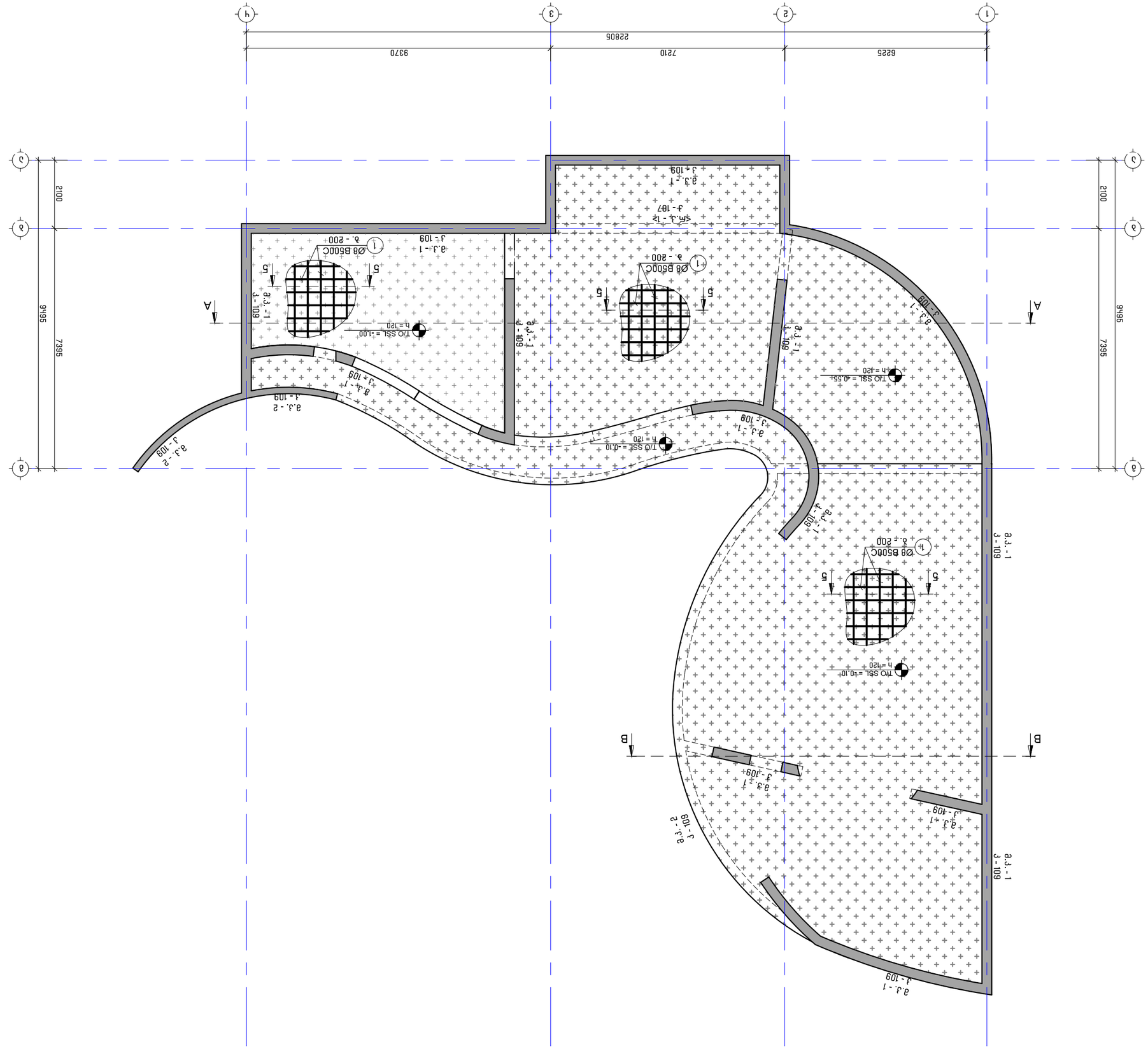
1
2
3
4
A
B
6225
7210
9370
22805
2100
9496
7395
T/O SSL = -0.55
h = 120
T/O SSL = -0.10
h = 120
T/O SSL = -1.00
h = 120
T/O SSL = -0.10
h = 120
Ø8 @500C
J - 200
Ø8 @500C
J - 200
Ø8 @500C
J - 200
5
5
5

ჭრილი A-A
მ. 1:100

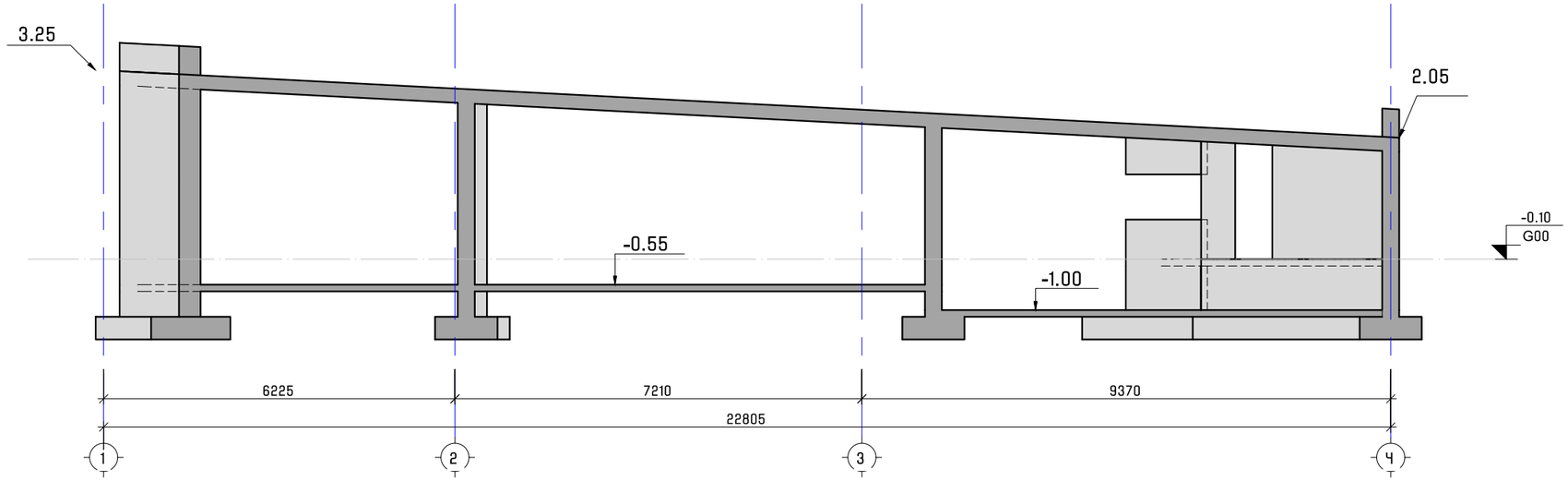

ჭრილი B-B
მ. 1:50

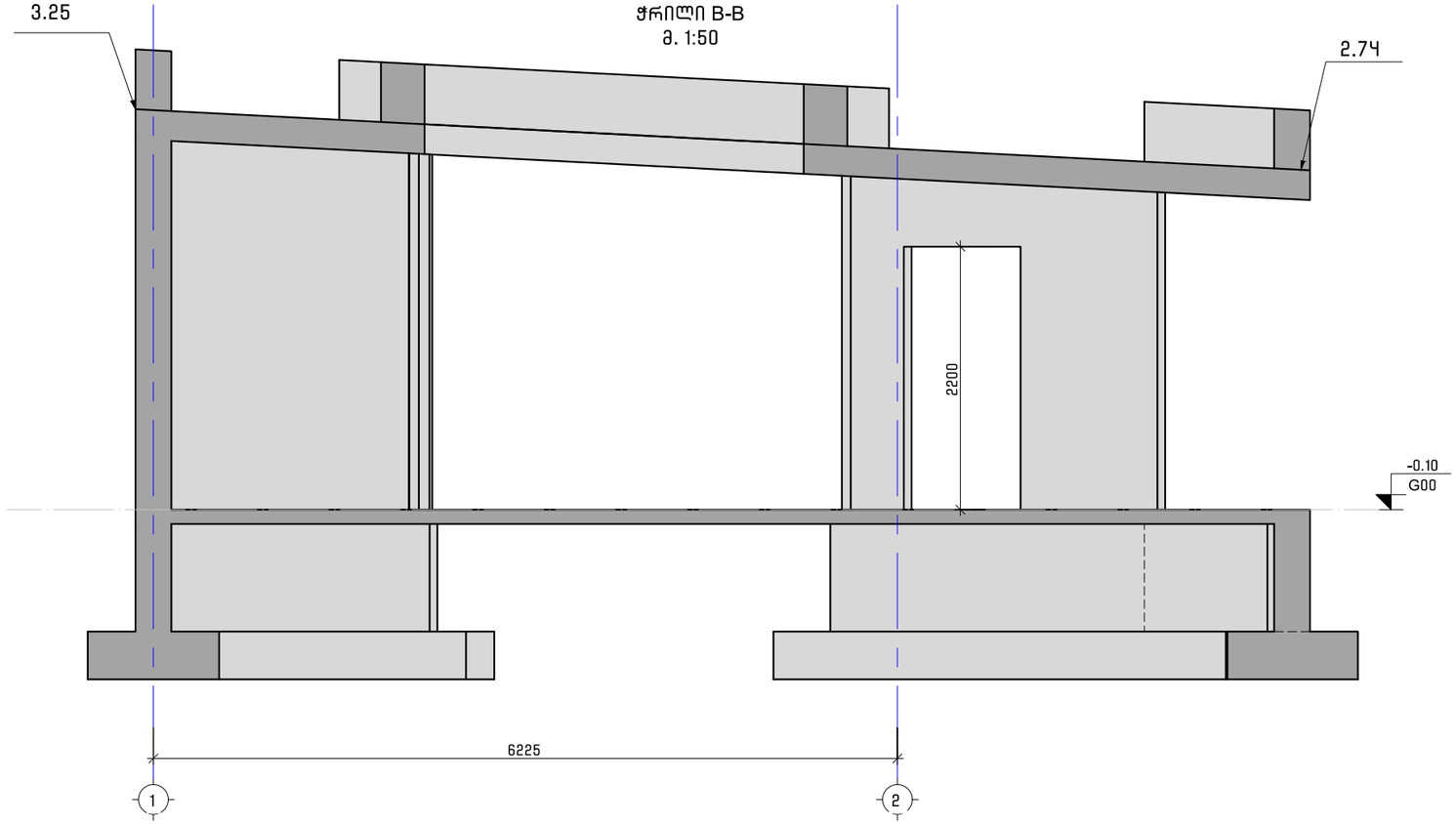

შენიშვნა:
NOTE:

მისამართი
ADDRESS
ქ.თბილისი, სოფელი თხინვალა
(ს.კ.№72.16.33.091)

პროექტი
PROJECT
ერთსართულიანი ადმინისტრაციული შენობა

ნახაზი
DRWG.
შენობის ჭრილი A-A B-B

კონსტრუქტორი:
Structural Eningeer:

მასშტაბი
SCALE

ფორმატი
PAPER SIZE
A3

ნახ.კოდი
DRWG. No
ა - 103

ფაილი
FILE

კორექტ.
REVISION

Apr 28, 2022

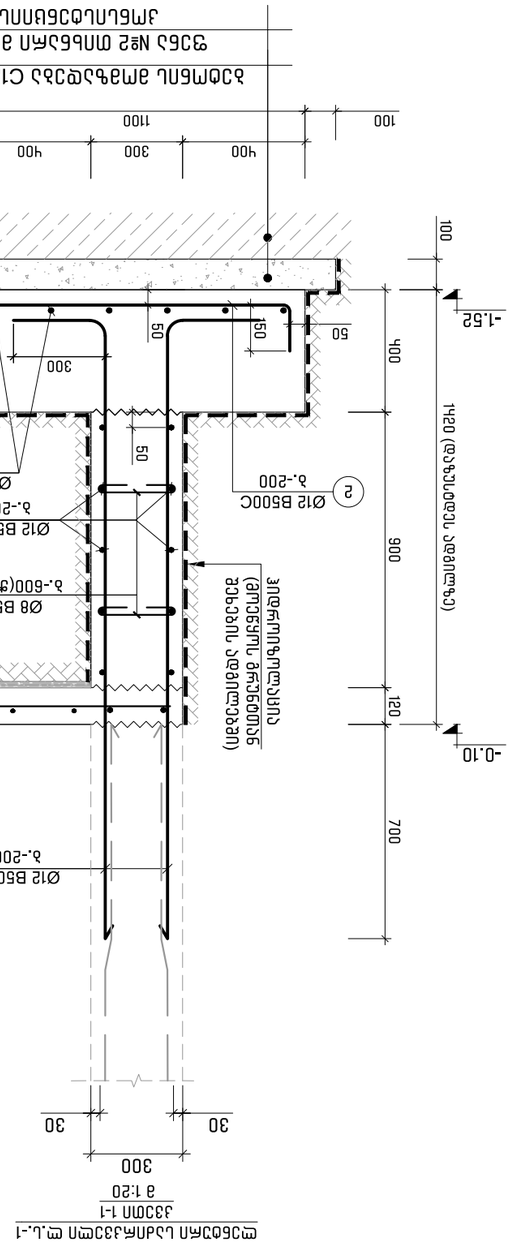

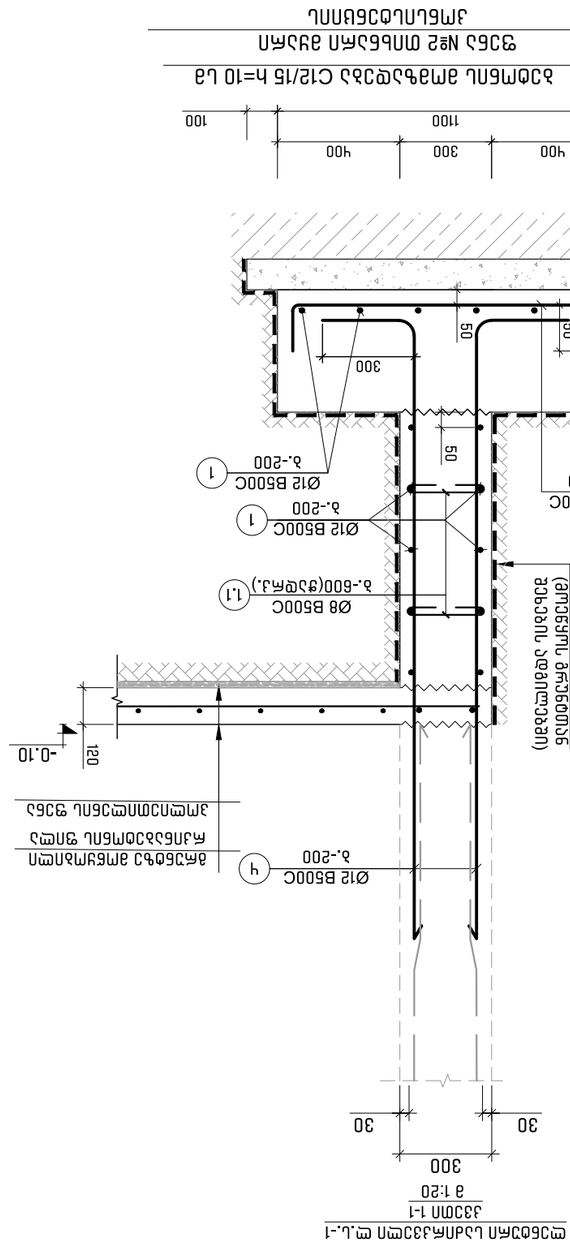

ფილის №2 ძირითადი ჯვარედინა არმირების სქემა
მონოლითური ბეტონი კლასით C12/15 h=10 სმ
1-1 ჭრილი
მ 1:20

ფილის №2 ძირითადი ჯვარედინა არმირების სქემა
მონოლითური ბეტონი კლასით C12/15 h=10 სმ
მ 1:20

ADDRESS	ქ.თბილისი, ს.ფიროსმანის ქუჩა №72.16.33.091 (ს.კ.)
PROJECT	ეროვნული სამხატვრო აკადემიის ახალი სასწავლო კორპუსის პროექტი
DRWG.	ფილების არმატურული ნახაზები მ.ს. - 1 : 20 1-1 ჭრილი
Structural Eningeer:	ინჟინერ-კონსტრუქტორი:
SCALE	მასშტაბი
PAPER SIZE	ფორმატი A3
FILE	ფაილი
REVISION	ცვლილება
DRWG. No	ნახ. - 10

NOTE:
შენიშვნა:

Apr 28, 2022

Apr 28, 2022

ADDRESS	ג.מאחמ"ן, ע"ש ש.ז. מנחם בגין 3 (ע.נ.מ'72.16.33.091)
PROJECT	בניה לשימוש מוסדות חינוך ורווחה קריית מלאכי
DRWG.	חתך בנין מ"ר - 1: חתך 2-2
Structural Eningeer:	
SCALE	
PAPER SIZE	A3
FILE	
DRWG. No	3 - 105
REVISION	

NOTE:

חתך בנין מ"ר-1
חתך 2-2
1:20

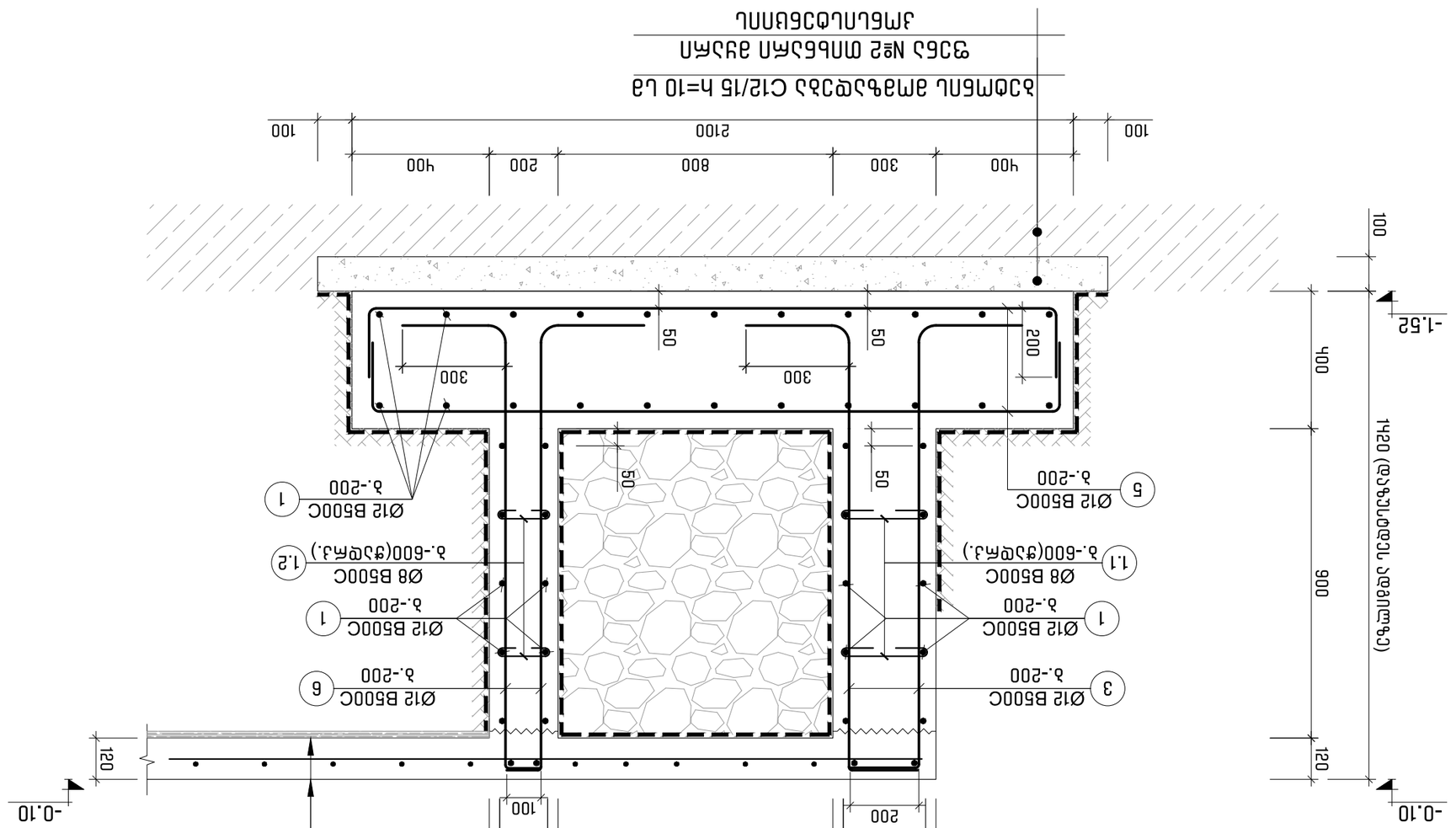

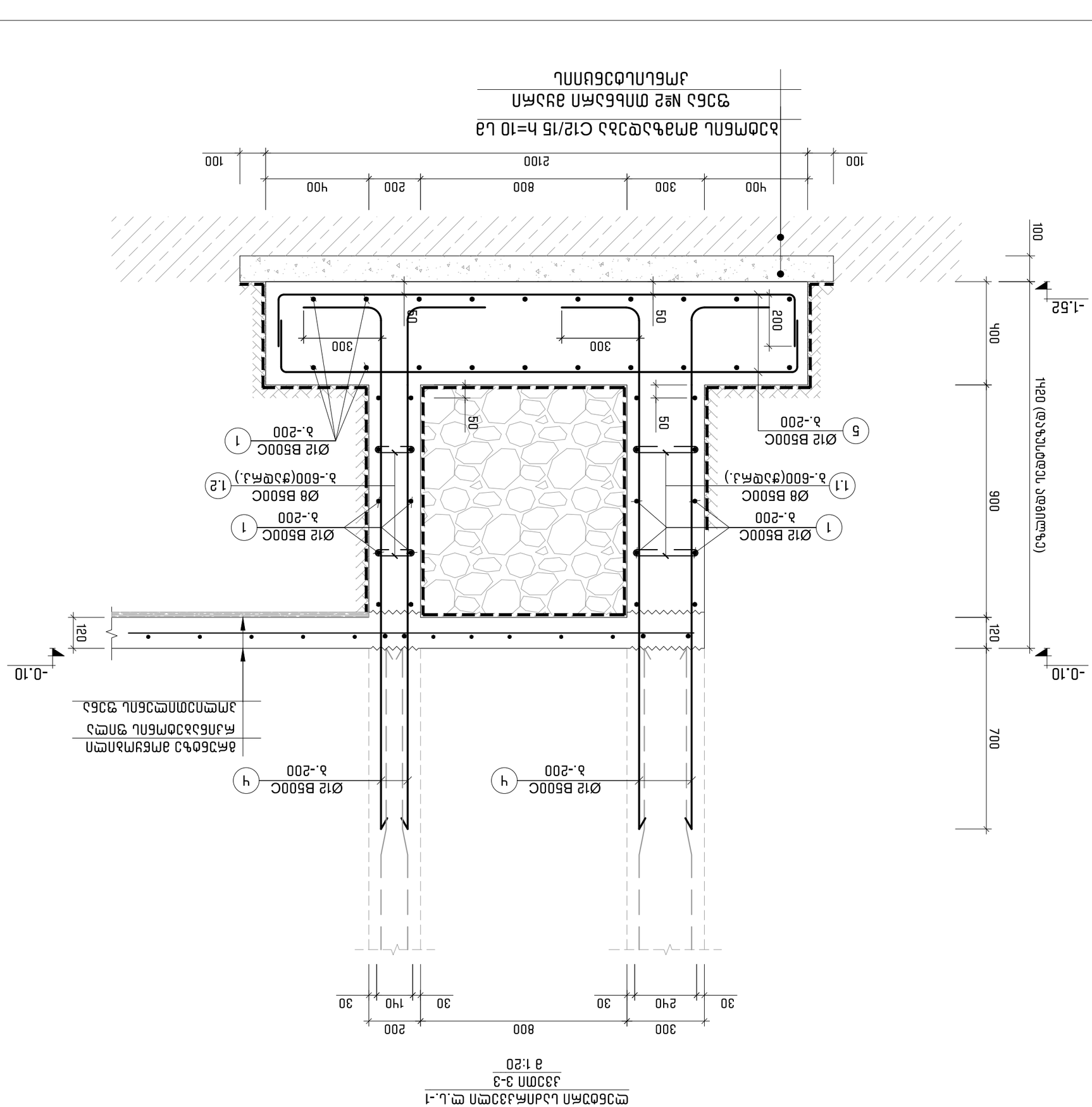

ADDRESS	ג.מ.מ.ים ת"ש, ש"ש ת"ש מ"מ.ש.ש.ב
	(ג.ג.№72.16.33.091)
PROJECT	ש"ש.ש.ת.ב.מ.ש.ש.ב.ש.ש.ש

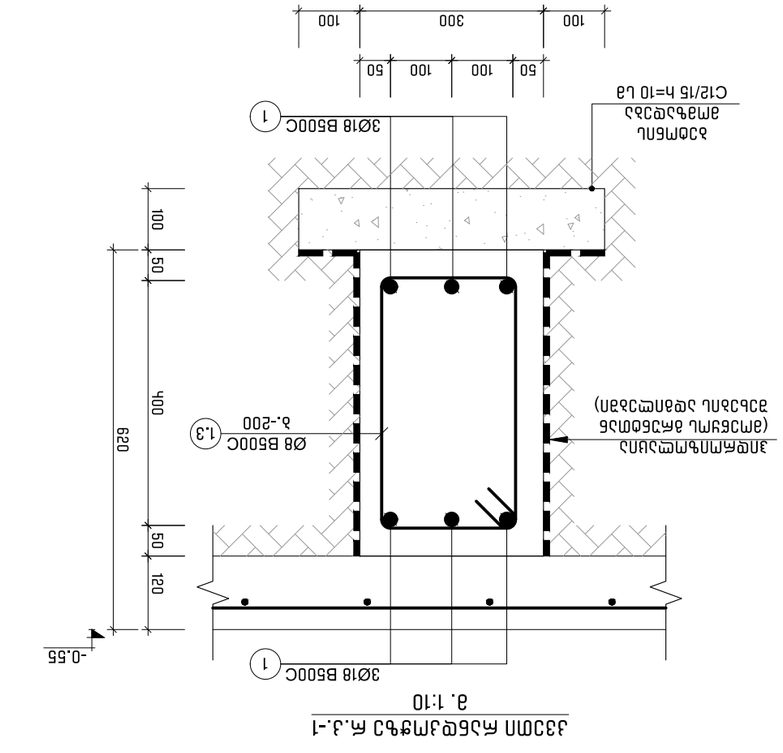

ქვაბულის ძირის გეგმა მ.ნ.-1
ა 1:10

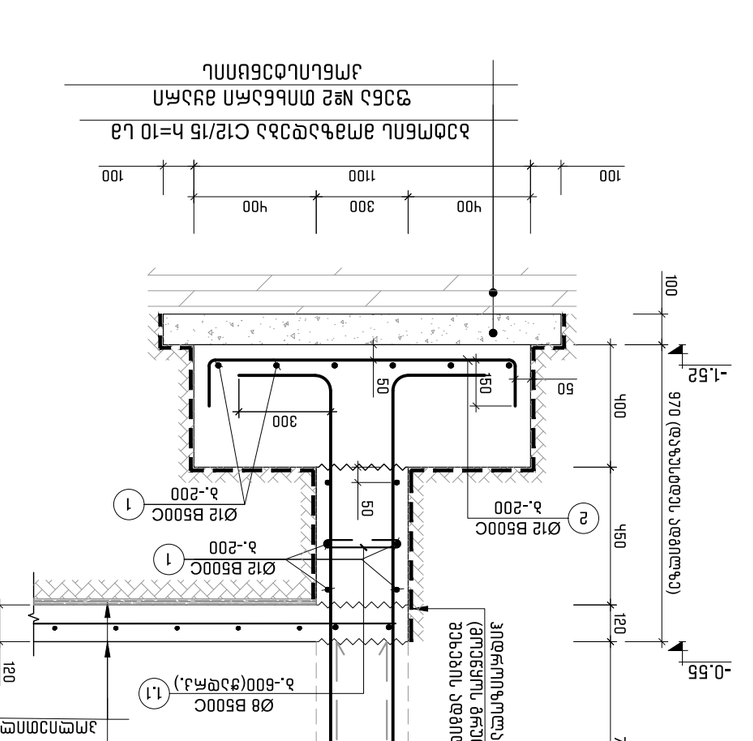

NOTE:

ადმინისტრაციული შენობის და ავტოფარეხის პროექტი
ARCHITECTURAL DESIGN OF ADMINISTRATIVE BUILDING AND GARAGE
ა.მამალაძის ქუჩა, სოფელი ბანანა, ქობულეთის მუნიციპალიტეტი
ADDRESS
(ს.კ.№72.16.33.091)
პროექტი
PROJECT
ნახაზის დასახელება
DRWG.
ქვაბულის ძირის გეგმა ა.ნ.-2 ; ა.ჭ.-1 ; ა.ჭ. 5-5
ა.ნ.-ის ჩარჩოს ა.ჭ. 5-5
ავტორი:
ა.ხალვაშის
ხელმძღვანელი:
Structural Eningeer:
მასშტაბი
SCALE
ფორმატი
PAPER SIZE
A3
ნახაზის №
DRWG. No
ა - 107
ფაილი
FILE
რედაქცია
REVISION

Apr 28, 2022

ЗМѲ. №	ᲔᲚᲔᲛᲔᲜᲢᲘ	L მმ
1.1	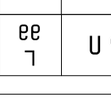	390
1.2	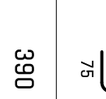	290
1.3	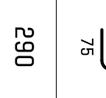	1400

სამრავლებლის კონსტრუქციების სპეციფიკაცია

კონსტრ. დასახ.	ელემენტის დასახ.	ЗМѲ. №	ᲛᲐᲡᲐᲚᲘᲡ ᲓᲐ ᲜᲐᲬᲘᲚᲘᲡ ᲓᲐᲡᲐᲮᲔᲚᲔᲑᲐ (ელემენტის დასახელება, მარკა, ტიპი, ზომები)	ერთეული სიგრძე (მმ.)	რაოდენობა (ც.)	საერთო სიგრძე (მ.)	საერთო წონა (კგ.)
	ც - 1	1	Ø 12 B500C	ც.ე.	-	2895	2569
		2	Ø 12 B500C	1300	450 X 1	585	519
		3	Ø 12 B500C	1850	285 X 1	527	468
		4	Ø 12 B500C	2360	860 X 1	2030	1801
		5	Ø 12 B500C	2400	220 X 1	528	469
		6	Ø 12 B500C	1740	150 X 1	261	232
		1.1	Ø 8 B500C	390	377 X 1	147	58
		1.2	Ø 8 B500C	290	58 X 1	17	7
			ჯამური ბეტონი C20/25	V =	89.0 X 1	= 89.00	მ³
			ხვრელის ამოგებული ბეტონი C12/15	V =	16.0 X 1	= 16.00	მ³
	ც - 2	1	Ø 12 B500C	ც.ე.	-	191	169
		2	Ø 12 B500C	1300	62 X 1	81	72
		3	Ø 12 B500C	1380	23 X 1	32	28
		4	Ø 12 B500C	1610	105 X 1	169	150
		1.1	Ø 8 B500C	390	21 X 1	8	3
			ჯამური ბეტონი C20/25	V =	7.2 X 1	= 7.19	მ³
			ხვრელის ამოგებული ბეტონი C12/15	V =	1.6 X 1	= 1.56	მ³
	ჩ.ს. - 1	1	Ø 18 B500C	ც.ე.	-	50	101
		1.3	Ø 8 B500C	1400	37 X 1	51	20
			ჯამური ბეტონი C20/25	V =	1.1 X 1	= 1.10	მ³
			ხვრელის ამოგებული ბეტონი C12/15	V =	0.4 X 1	= 0.37	მ³
		1	Ø 8 B500C	ც.ე.	—	3307	1304
			ჯამური ბეტონი C20/25	V =	37.4 X 1	= 37.44	მ³

გამგე. ფილა		
ᲐᲠᲥᲘᲢᲔᲥᲢᲘ		
ᲓᲐᲛᲙᲕᲔᲗᲘᲚᲘ ᲘᲜᲟᲘᲜᲔᲠᲘ		
Structural Engineer:		
ᲛᲐᲡᲨᲢᲐᲑᲘ		
SCALE		
ᲤᲝᲠᲛᲐᲢᲘ PAPER SIZE	A3	
ნახ.ᲜᲝ DRWG. No	J - 108	
ფაილი FILE		
რევიზია REVISION		

ᲐᲓᲠᲔᲡᲘ ADDRESS
ქ.თბილისი, ს.ფიროსმანის ქუჩა №87 (ს.კ.№87.16.33.091)

ᲞᲠᲝᲔᲥᲢᲘ PROJECT
ელექტრონული ბანკომატის ბანკის შენობის სამრავლებლის ქანქარა ბეტონის ბლოკის ანკერული სისტემის ტექნიკური პროექტი

ᲜᲐᲮᲐᲢᲘ DRWG.
ᲒᲔᲒᲛᲐ : ᲛᲐᲡᲨᲢᲐᲑᲘ : ᲜᲐᲬᲘᲚᲘᲡ ᲓᲐᲡᲐᲮᲔᲚᲔᲑᲐ

ᲐᲕᲢᲝᲠᲘ/ᲒᲐᲜᲛᲐᲮᲝᲪᲘᲔᲚᲔᲑᲔᲚᲘ

შენიშვნა:
NOTE:

Apr 28, 2022

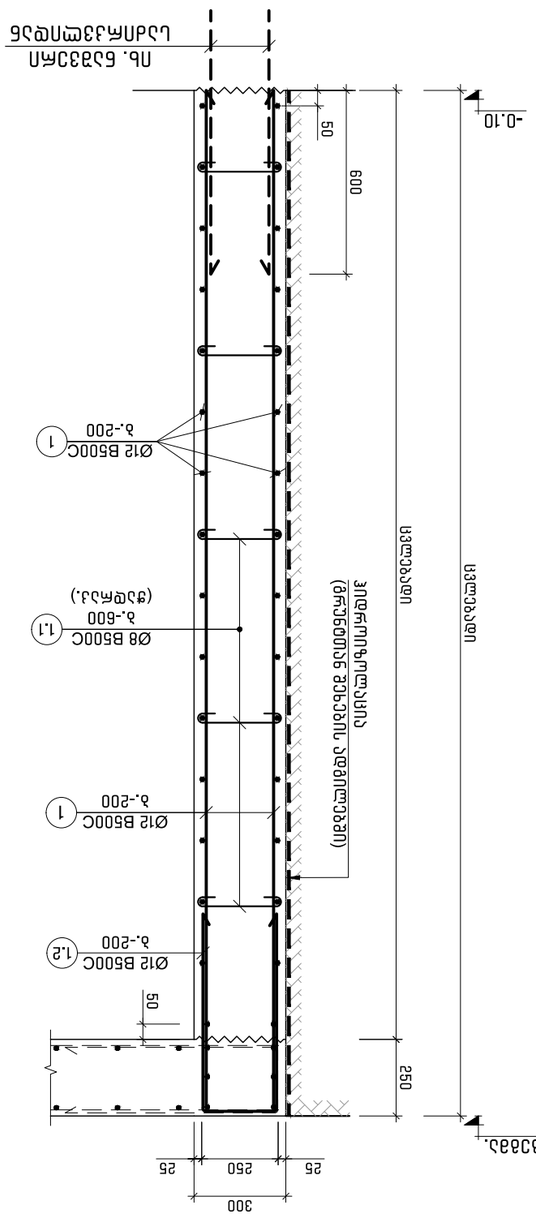

ЗЛЛЗЗЛЛЗЗ Л.З.-1
მ. 1:20

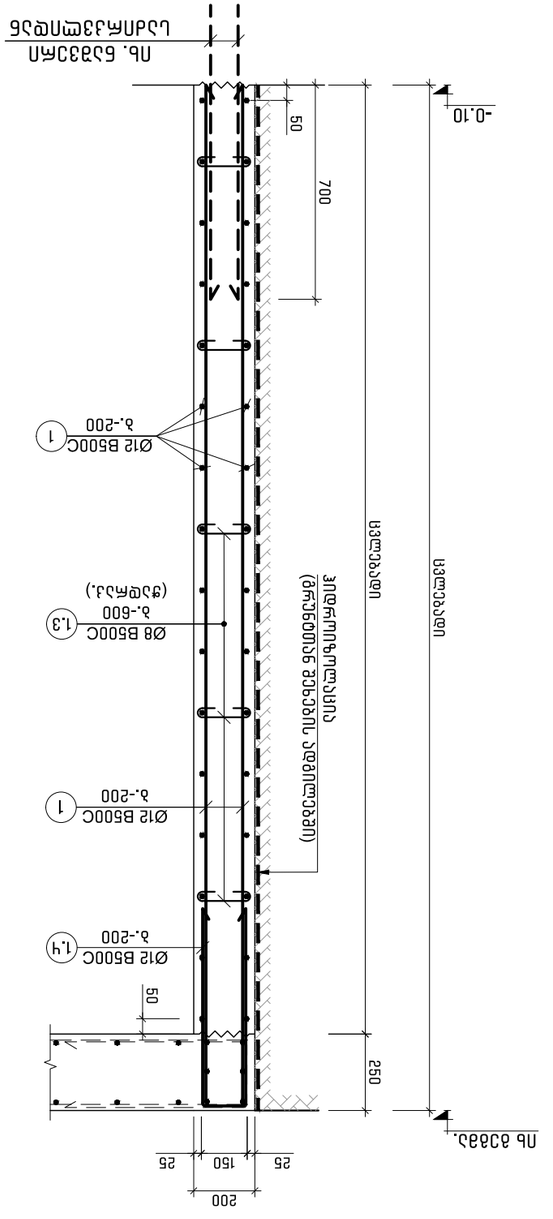

ЗЛЛЗЗЛЛЗЗ Л.З.-2
მ. 1:20

ЗЛЛ. №№	ЗЗЛЛЗЗЛ	L მმ
1.1	100 250 100	450
1.2	500 250 500	1250
1.3	100 150 100	350
1.2	500 150 500	1150

1. ᲛᲝᲪᲔᲛᲣᲚᲘ ᲛᲐᲠᲙᲘᲠᲔᲑᲘᲡ ᲛᲘᲮᲔᲓᲕᲘᲗ ᲓᲐᲖᲖᲣᲠᲔᲑᲣᲚᲘᲐ ᲛᲐᲠᲗᲙᲣᲗᲮᲘ ᲒᲐᲜᲖᲝᲛᲘᲚᲔᲑᲐ ᲓᲐ ᲛᲝᲜᲐᲪᲔᲛᲔᲑᲘ ᲐᲠᲘᲡ ᲛᲝᲗᲮᲝᲕᲜᲘᲚᲘ ᲡᲐᲛᲨᲔᲜᲔᲑᲚᲝ ᲛᲐᲡᲐᲚᲔᲑᲘᲡ ᲛᲘᲮᲔᲓᲕᲘᲗ

NOTE:

ᲐᲓᲒᲘᲚᲜᲐᲮᲔᲑᲘ ADDRESS	ქ.ᲛᲪᲮᲔᲗᲐ, ᲡᲐᲜᲐᲞᲘᲠᲝ ᲛᲝᲜᲐᲙᲕᲔᲗᲘ (ს.კ.№72.16.33.091)
ᲞᲠᲝᲔᲥᲢᲘ PROJECT	ᲡᲐᲮᲚᲘᲡᲐᲓᲐᲜ ᲛᲘᲬᲘᲡ ᲥᲕᲔᲨᲔ ᲒᲐᲜᲗᲐᲕᲡᲔᲑᲘᲡ ᲞᲠᲝᲔᲥᲢᲘ ᲨᲔᲛᲓᲒᲝᲛᲘ ᲔᲢᲐᲞᲘ
ᲜᲐᲮᲐᲢᲘᲡ ᲓᲐᲡᲐᲮᲔᲚᲔᲑᲐ DRWG.	ᲐᲛᲑᲐᲠᲘ ᲡᲐᲫᲘᲠᲙᲕᲔᲚᲘ ᲐᲠᲥᲘᲢᲔᲥᲢᲣᲠᲣᲚᲘ ᲜᲐᲮᲐᲢᲔᲑᲘ ᲛᲐᲡᲨᲢᲐᲑᲘ 1:20 ; ᲜᲐᲬᲘᲚᲘ 2
ᲐᲕᲢᲝᲠᲘ: Structural Engineer:	
SCALE ᲛᲐᲡᲨᲢᲐᲑᲘ	
PAPER SIZE ᲤᲝᲠᲛᲐᲢᲘ	A3
FILE ᲤᲐᲘᲚᲘ	ᲐᲠᲥᲘᲢᲔᲥᲢᲣᲠᲐ.
DRWG. No ᲜᲐᲮᲐᲢᲘᲡ ᲜᲝᲛᲔᲠᲘ	3 - 109
REVISION	

Apr 28, 2022

კონსტრ. დასახ. და სართული	ელემენტის დასახ. და რაოდენობა	პოზ. №	დიამეტრი ან კვეთი (მმ)	ერთეულის სიგრძე (მმ.)	რაოდენობა (ც.)	სიგრძე (მ.)	წონა (კგ.)
მონოლითური კედლის სპეციფიკაცია	მ.კ. -1	1	Ø 12 B500C	დ.ა.	—	5258.00	4666
		1.1	Ø 8 B500C	450	664 X 1	298.67	118
		1.2	Ø 12 B500C	1250	160 X 1	200.00	177
		მძიმე ბეტონი C20/25		V =	71.7 X 1	= 71.70	მ³
	მ.კ. -2	1	Ø 12 B500C	დ.ა.	—	165.00	146
		1.3	Ø 8 B500C	350	21 X 1	7.29	3
		1.4	Ø 12 B500C	1150	36 X 1	40.83	36
		მძიმე ბეტონი C20/25		V =	2.8 X 1	= 2.80	მ³

შენიშვნა:
NOTE:

1. კედელში ღიობები დაზუსტდეს არქიტექტურული ნახაზების მიხედვით და შეთანხმდეს პროექტის ავტორთან

მისამართი
ADDRESS
ქ.თბილისი, სოფელი თხინვალა
(ს.კ.№72.16.33.091)

პროექტი
PROJECT
ერთსართულიანი ადმინისტრაციული შენობა

ნახაზი
DRWG.
მონოლითური კედლის სპეციფიკაცია

კონსტრუქტორი:
Structural Enineger:

მასშტაბი
SCALE

ფორმატი
PAPER SIZE
A3

ნახ.კოდი
DRWG. No
კ - 110

ფაილი
FILE

კორექტ.
REVISION

Apr 28, 2022

Apr 28, 2022

ADDRESS	ул.Академика Королева, д.12, корп.1, г.Москва (ц.з.№72.16.33.091)
PROJECT	Благоустройство территории жилого комплекса по адресу: ул.Академика Королева, д.12, корп.1, г.Москва
DRWG.	Благоустройство территории. Схема расстановки малых архитектурных форм. Генеральный план.
SCALE	1:200
PAPER SIZE	A3
FILE	ГП.Р.Ж.Ю.Г.Ю.Ю.Ю

Apr 28, 2022

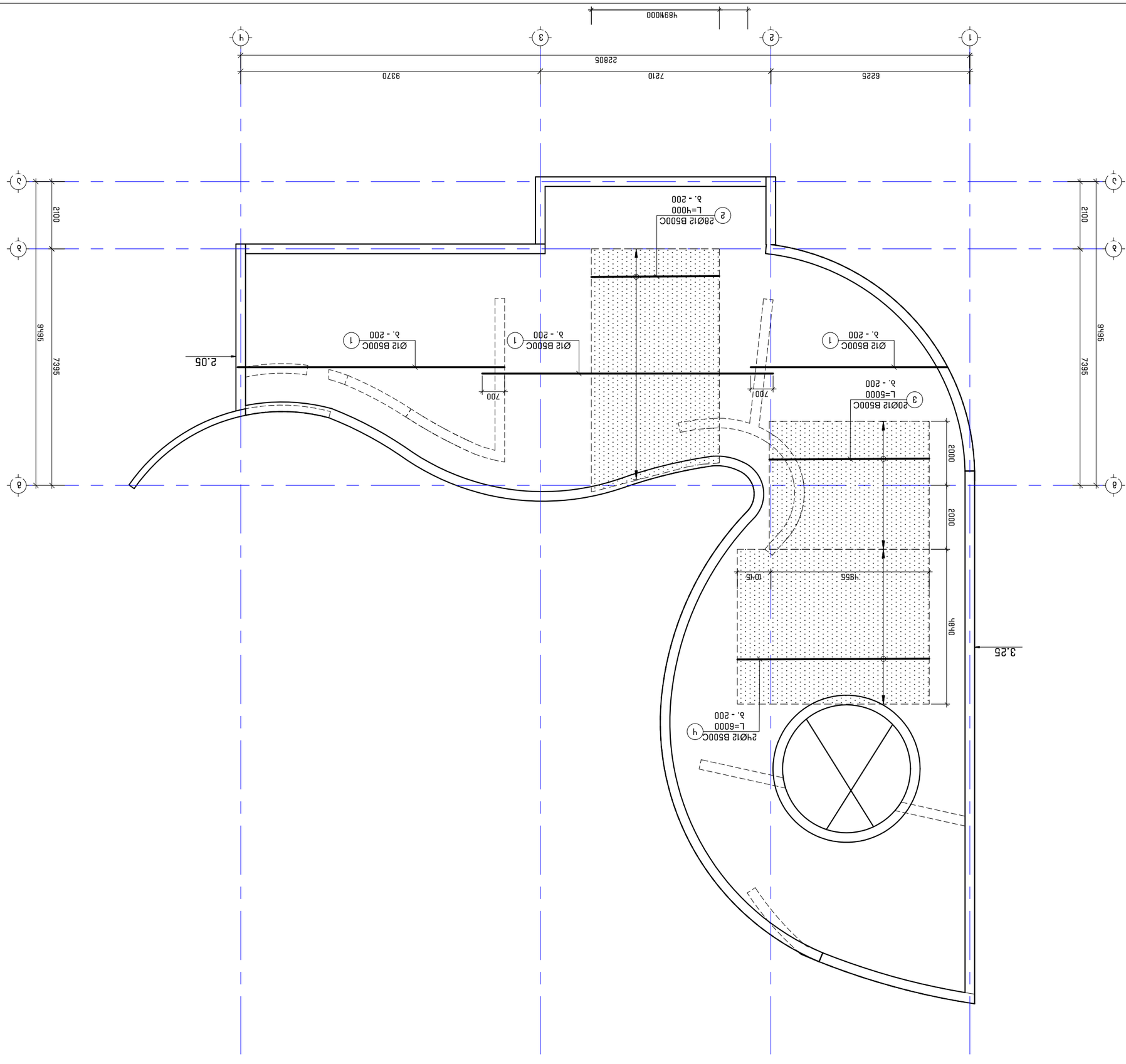

ส่วนของถนนที่แสดงในรูปนี้ แสดงรายละเอียดของการวางเหล็กเสริม (ไม่แสดงรายละเอียดของ 2.05 ถึง 3.25 ซึ่งมีลักษณะเหมือนกับส่วนที่แสดงในรูป X ทุกประการ)

3. 1:120

NOTE:

ADDRESS	ที่อยู่ 3 หมู่ที่ 1, ตำบลบ้านเป็ด, อำเภอเมืองขอนแก่น, จังหวัดขอนแก่น 40000
PROJECT	โครงการก่อสร้างถนนคอนกรีตเสริมเหล็ก
DRWG.	แบบรายละเอียดโครงสร้างถนน 1.10
	ขนาด 3.10 ล. x 7.50 ร.ม. (ไม่รวมไหล่ทาง)
Structural Engineer:	วิศวกรโครงสร้าง:
SCALE	มาตราส่วน
PAPER SIZE	ขนาดกระดาษ A3
DRWG. No	ชื่อแบบ J - 202
FILE	ไฟล์
REVISION	แก้ไขครั้งที่

Apr 28, 2022

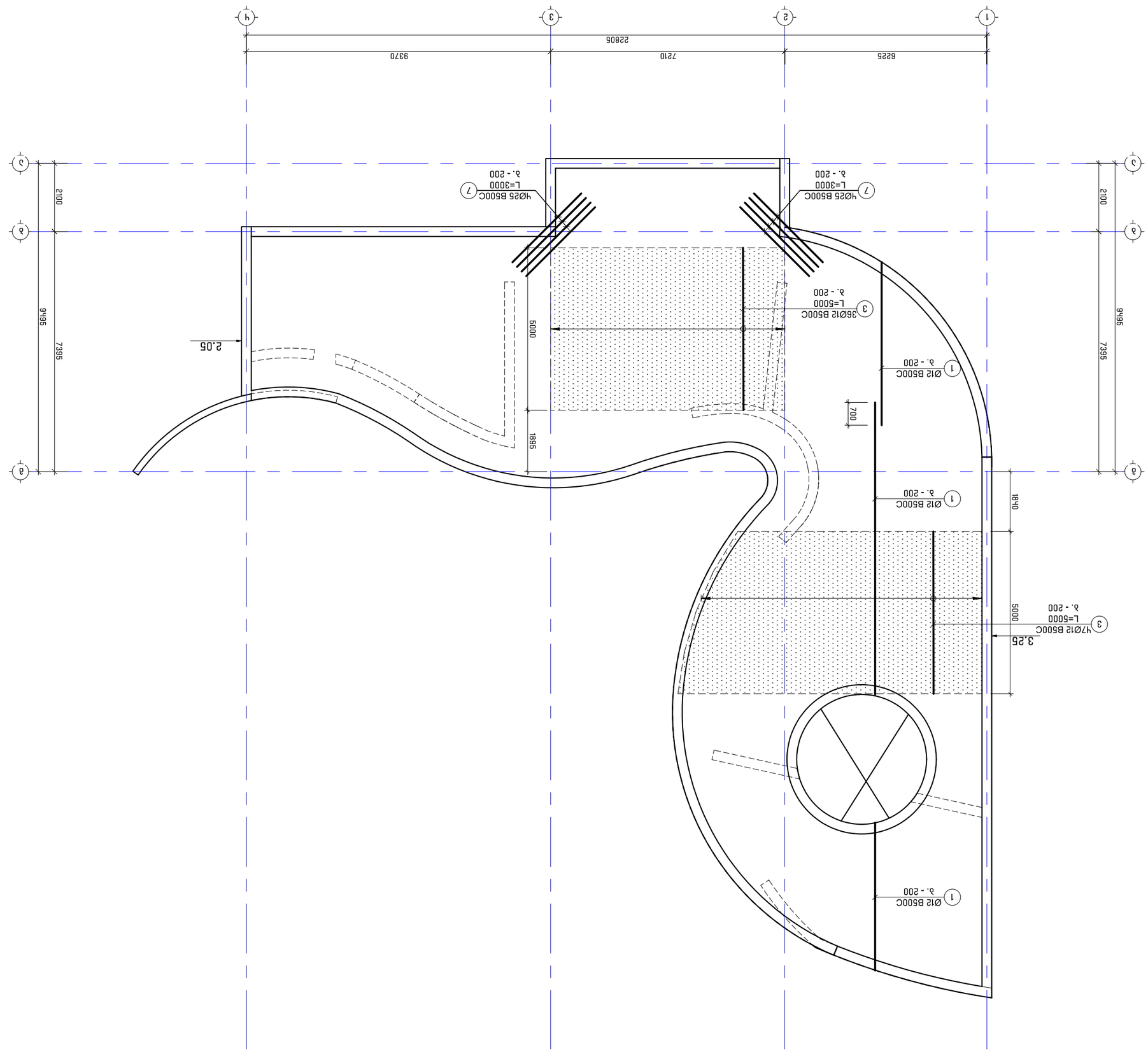

ВЗЛЗ ЗЗЛЗЗ:
NOTE:

Бъл.ЗЛВЛ
DRWG. No
Ј - 203

ЗЛЛ
FILE

ЗЛЛ
REVISION

ЗЛЛЗЗЛ.
ДАТА

A3

ЗЛЛЗЗЛ
PAPER SIZE

ЗЛЛЗЗЛ
SCALE

ЗЛЛЗЗЛЛЗЛЛЗЛЛ

გადახურვის ფილის არმირების გეგმა 2.05 და 3.25 ნიშნულებს შორის (ზედა შრე X მიმართულებით.)

მ. 1:120

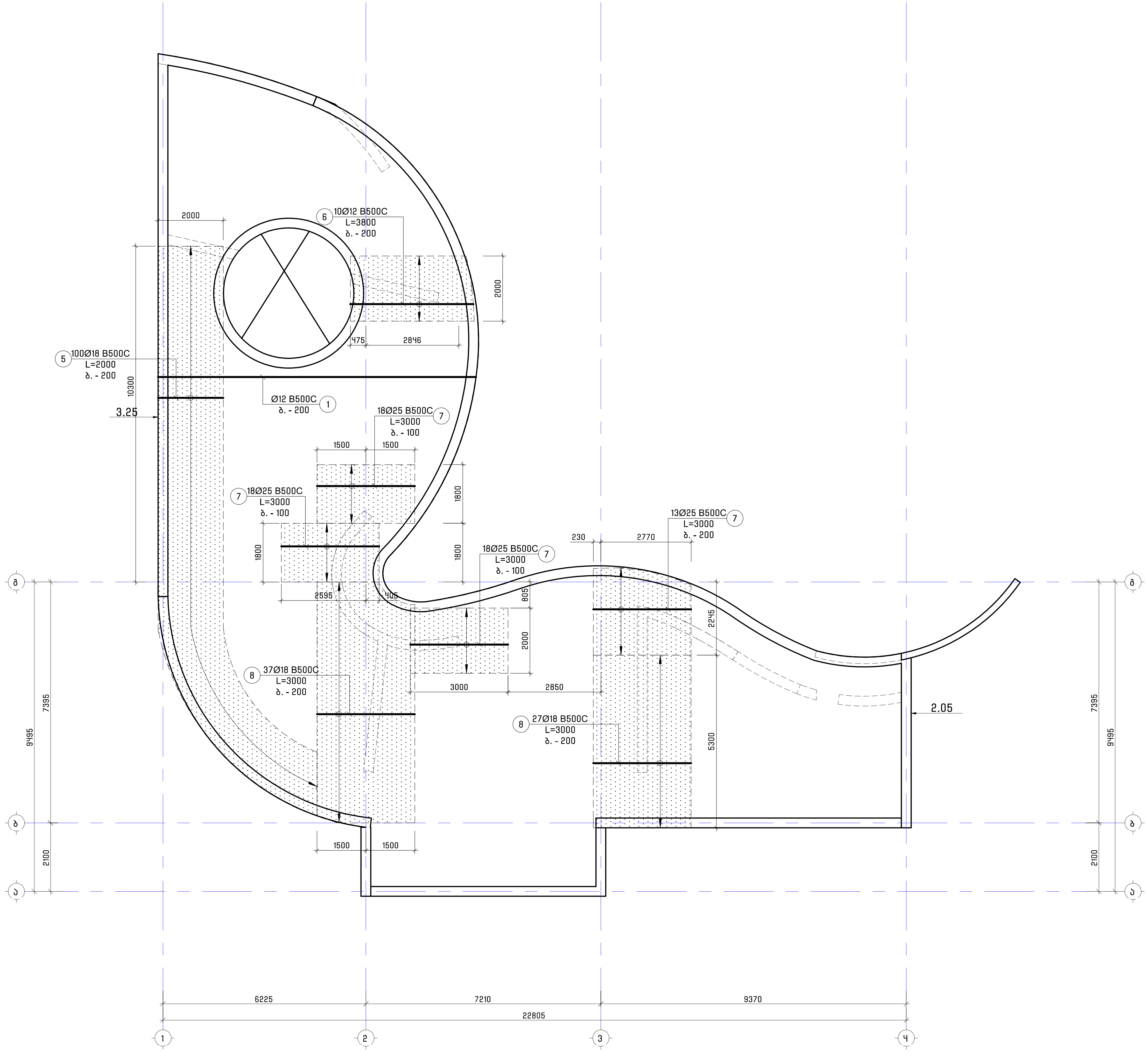

შენიშვნა:
NOTE:

მისამართი
ADDRESS
ქ.თბილისი, სოფელი თხინვალა
(ს.კ.№72.16.33.091)

პროექტი
PROJECT
ერთსართულიანი ადმინისტრაციული
შენობა

ნახაზი
DRWG.
გად.ფილის არმირების გეგმა 1.10
და 3.10 ნ. ზედა შრე X მიმართ.

კონსტრუქტორი:
Structural Eningeer:

მასშტაბი
SCALE

ფორმატი
PAPER SIZE A3

ნახ.კოდი
DRWG. No
კ - 204

ფაილი
FILE

კორექტ.
REVISION

Apr 28, 2022

Apr 28, 2022

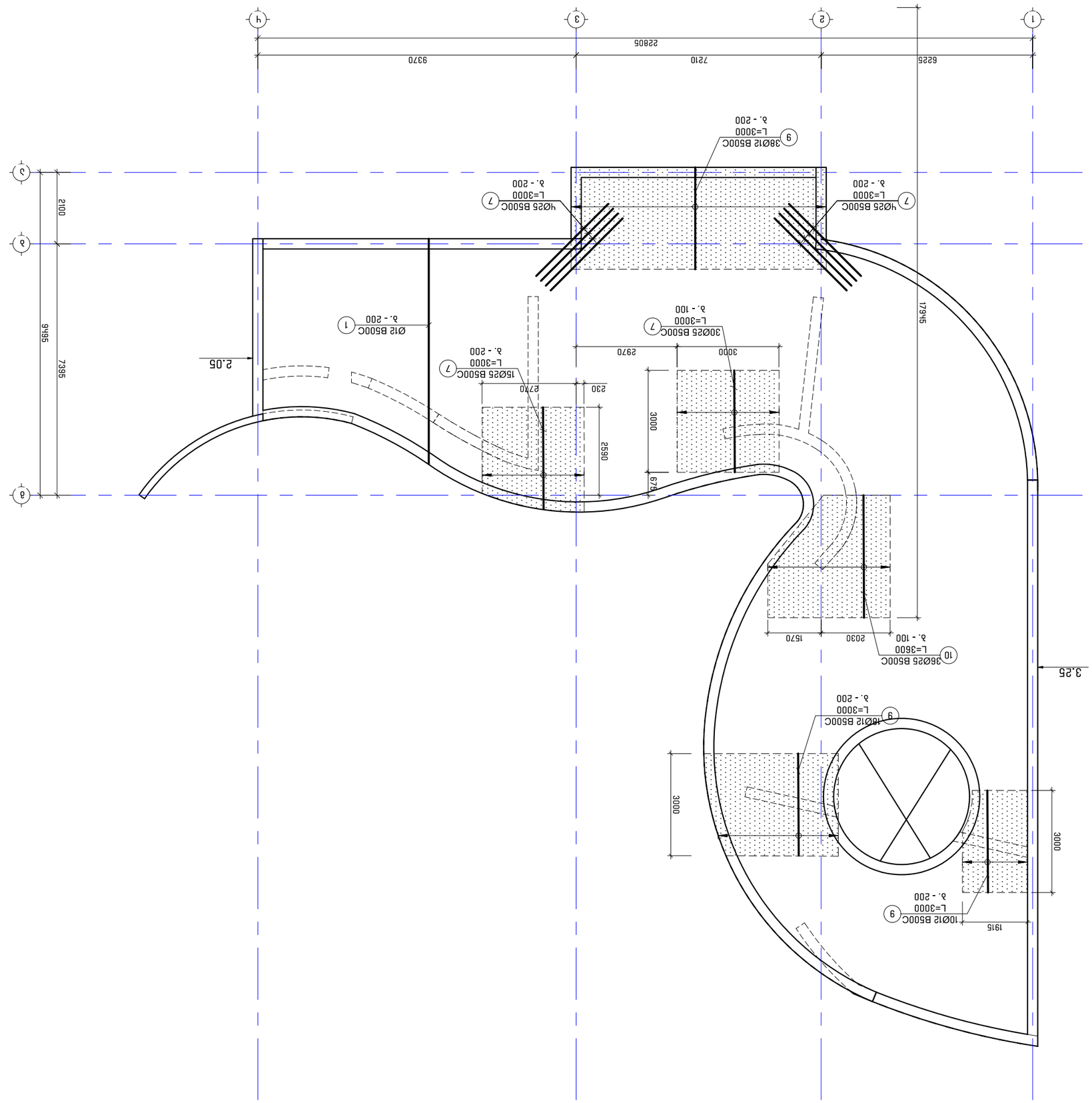

תוכנית מפלסים ומידות של מבנה תפיסת סלע ומבנה מעבר מים בתעלת הגישה (כולל מדרגות ומעקות בטיחות). קנ"מ 1:120

NOTE:

ADDRESS	מבנה תפיסת סלע ומבנה מעבר מים בתעלת הגישה (ג.מ.מ.ל.ב.3.№72.16.33.091)
PROJECT	מבנים נלווים למפעל הידרואלקטרי בתעלת הגישה
DRWG.	תוכנית מפלסים ומידות 1:10
Structural Engineer:	מהנדס בניין:
SCALE	קנה מידה
PAPER SIZE	גודל הנייר A3
FILE	תוכנית
REVISION	גרסה
DRWG. No	מס' תוכנית 3 - 205

გადახურვის ფილის განივი არმირების გეგმა 2.05 და 3.25 ნიშნულებს შორის
მ. 1:120

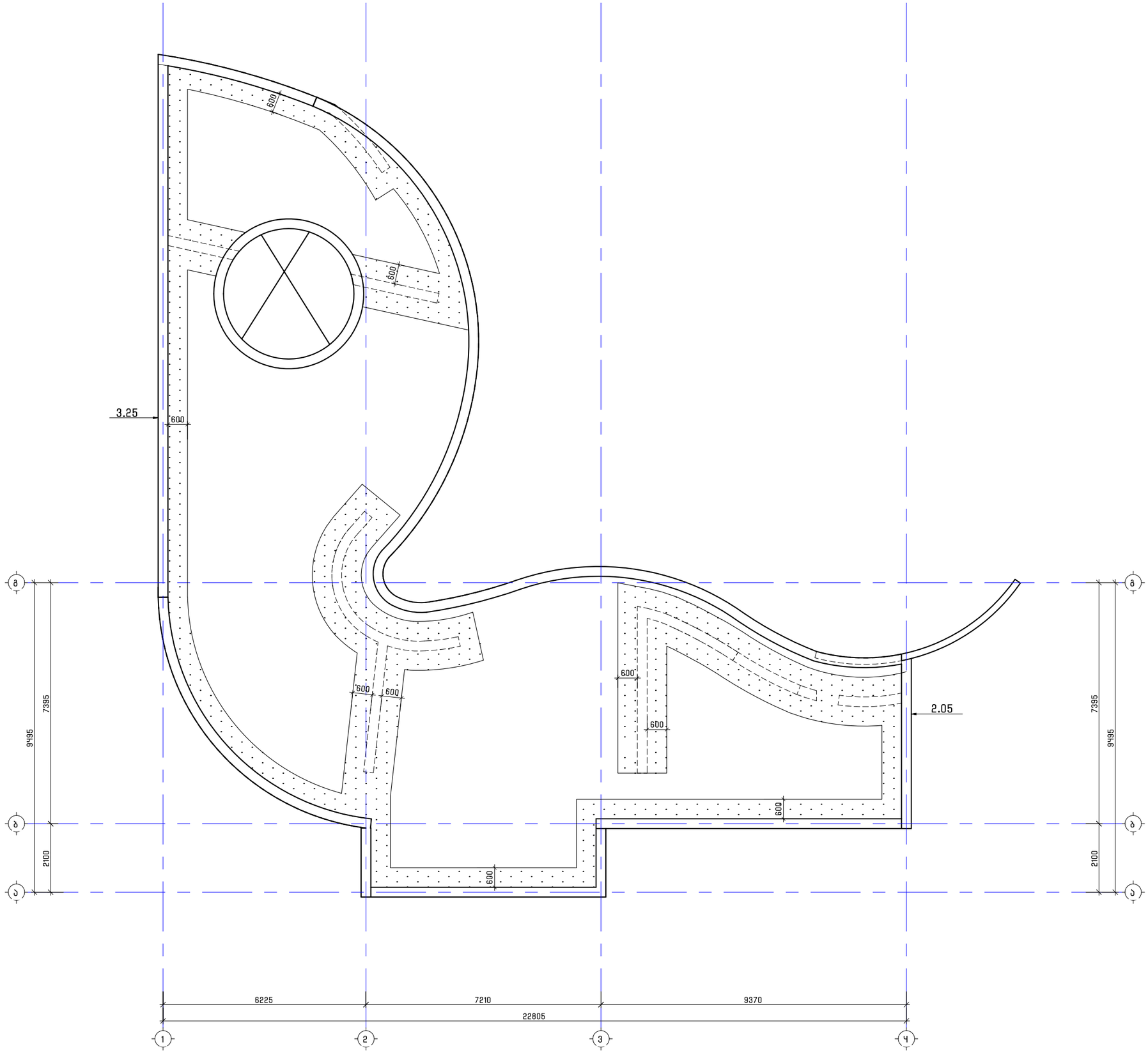

შენიშვნა:
NOTE:

მისამართი
ADDRESS
ქ.თბილისი, სოფელი თხინვალა
(ს.კ.№72.16.33.091)

პროექტი
PROJECT
ერთსართულიანი ადმინისტრაციული შენობა

ნახაზი
DRWG.
გად.ფილის განივი არმირების გეგმა 1.10 და 3.10 ნიშნულებს შორის

კონსტრუქტორი:
Structural Eningeer:

მასშტაბი
SCALE

ფორმატი
PAPER SIZE
A3

ნახ.კოდი
DRWG. No
ა - 206

ფაილი
FILE

კორექტ.
REVISION

Apr 28, 2022

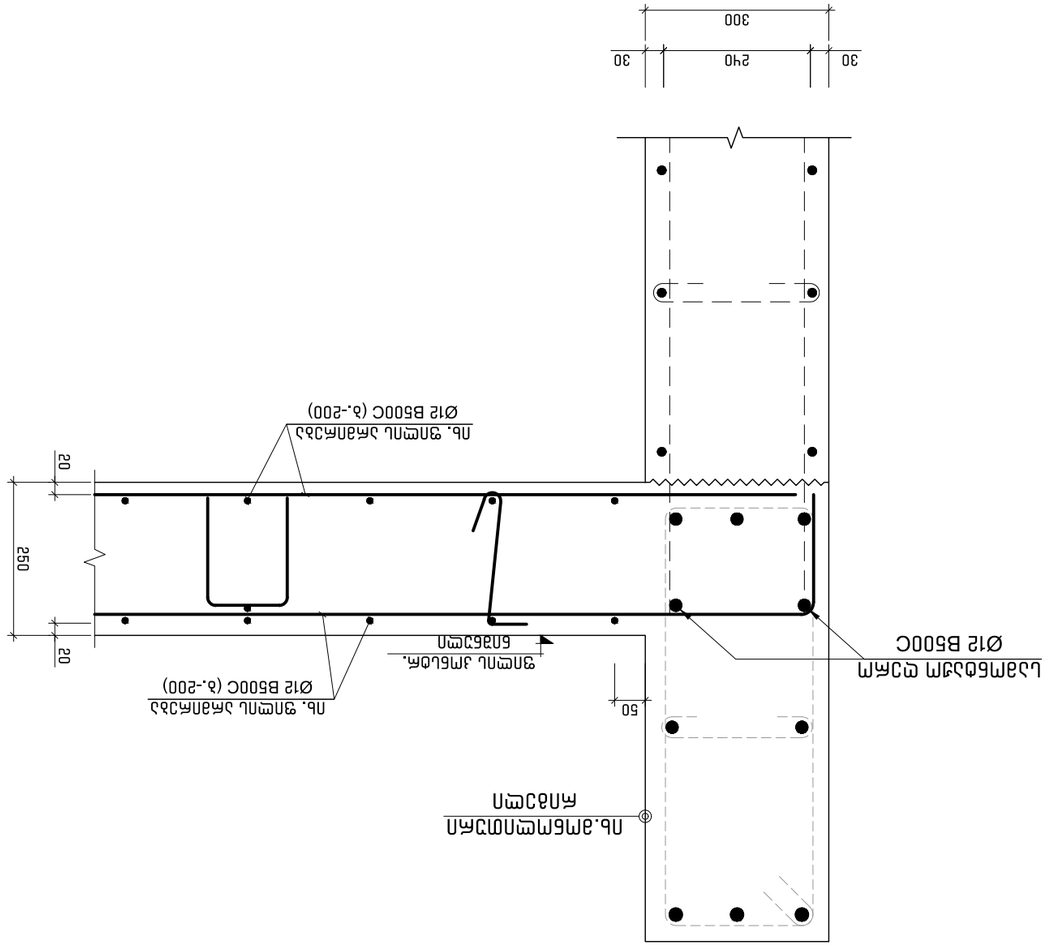

NOTE:
הערות:

ADDRESS כתובת	PROJECT פרויקט
3 מ.מ.ש"ת, ע"ש ש.ז. מנחם בגין (ע.י.מ'72.16.33.091)	חיזוק מבנה מגורים בן 3 קומות ברחוב הרב עוזיאל 3 בתל אביב
DRWG. תכנית	
תכנית חתך עמודים 1-1 2-2 3-3	
Structural Engineer: מהנדס השלד	
SCALE קנה מידה	
PAPER SIZE גודל הנייר	A3
FILE תיק	JTM.330. מספר
DRWG. No מס' תכנית	REVISION שינוי
J - 207	

Apr 28, 2022

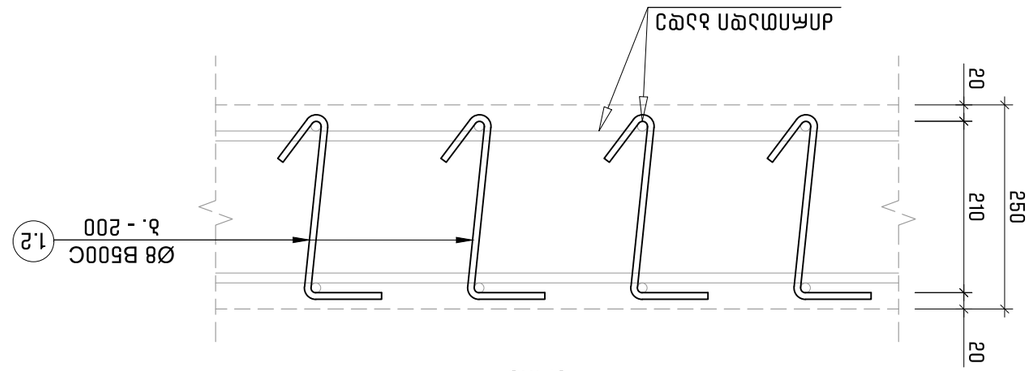

ð. 1:10

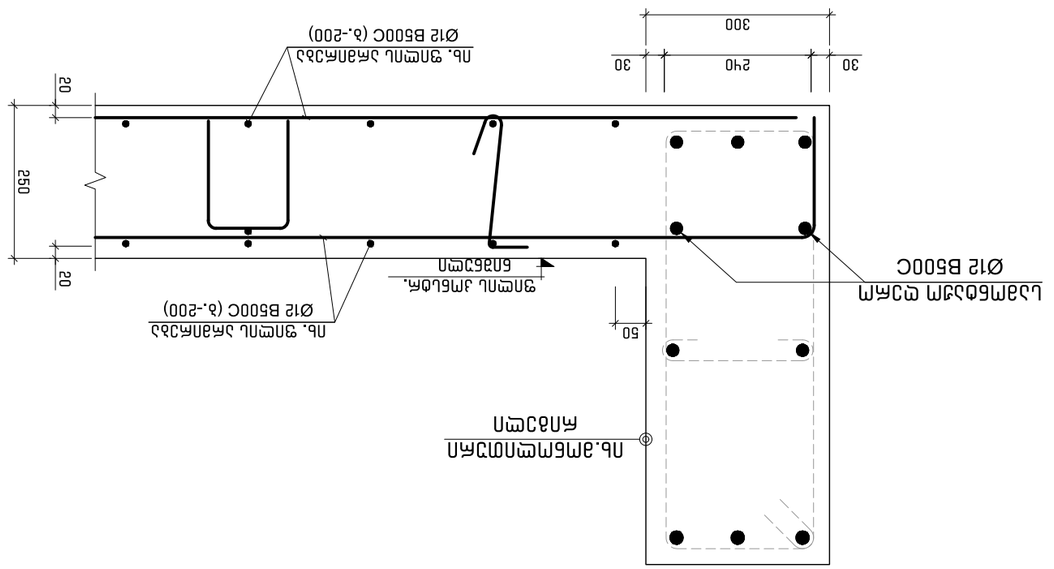

ùñùñùíæñ áæñùíæñæñíæñ ñóæñóùñ íæñùíæñ ñóæñóùñ
ð. 1:10

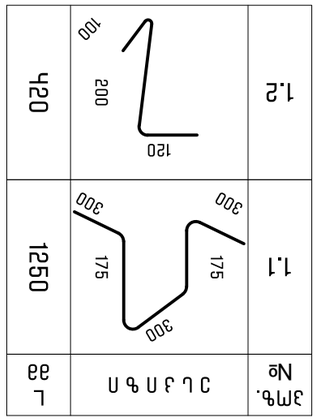

ùíæ. №	óñóñíóñ	L áá
1.1		1250
1.2		420

óíóñíóíæ:
NOTE:

Apr 28, 2022

ðáóñ.íæóñ DRWG. No	J - 208	
ùóíæñ FILE		íæíæóó. REVISION
ùñæíæñ PAPER SIZE	A3	
óíóáóóíñ SCALE		
íñóóíóíñíæñ Structural Eningeer:		
íñóóíóíæíóíñíæñ:		

ñóíæíóíæ ñóíæíóíæ ñóíæíóíæ

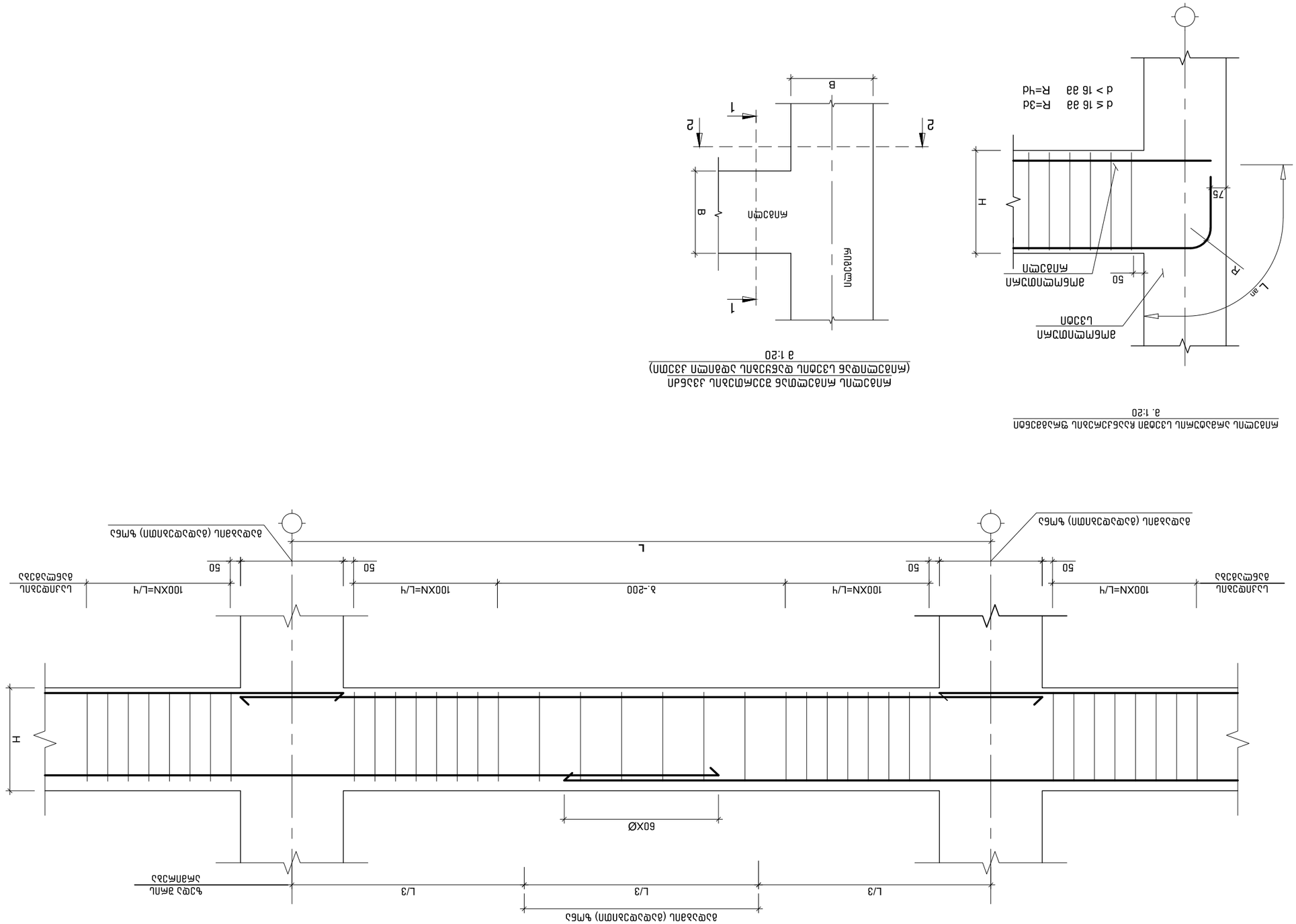

תכנית עיבוי פלטה תחתונה בחתך אופקי עם חיזוק בפינות
(מספר הברזלים ומרווח ביניהם לפי טבלה)
1:20

תכנית עיבוי פלטה תחתונה בחתך אופקי עם חיזוק בפינות
(מספר הברזלים ומרווח ביניהם לפי טבלה)
1:20

מתכנן ADDRESS	ג.מאיר יהלום, ת"ד 6363, מיתר (ב.ג.מ 872.16.33.091)
פרויקט PROJECT	תכנון מבנה בטון מזוין בשיטת הקירות הנושאים ומערכת הרצפות
שרטוט DRWG.	תוכנית פלטה עליונה ופלטה תחתונה בקומת הגג
מהנדס קונסטרוקציה Structural Eningeer:	
קנה מידה SCALE	
גודל הדף PAPER SIZE	A3
תאריך DATE	יולי 2020.
מספר שרטוט DRWG. No	3 - Y01
גרסה REVISION	

Apr 28, 2022

NOTE:

მონოლითური რიგელი მ.რ. -1
მ. 1:10

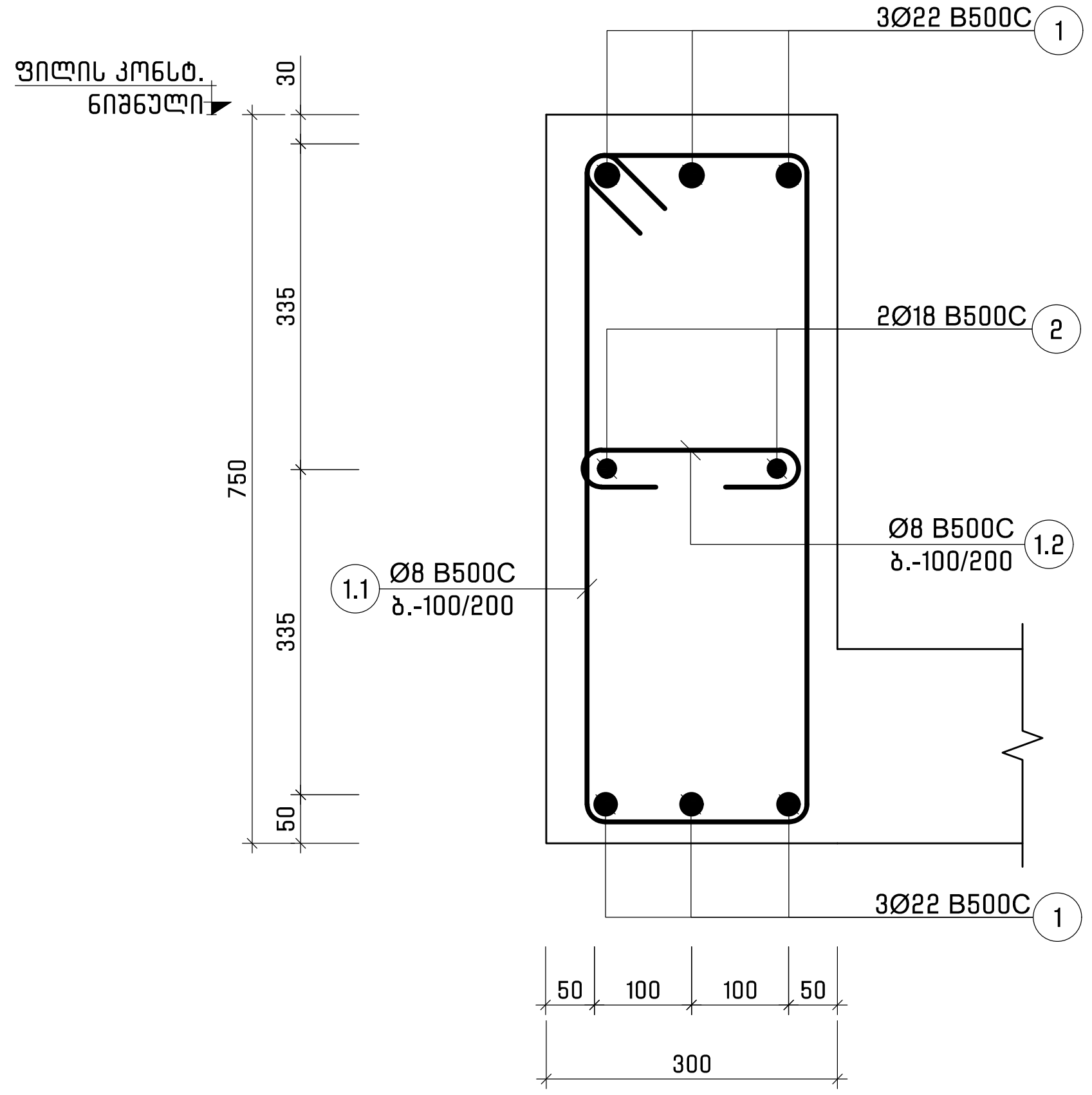

პოზ. №	ესკიზი	L მმ
1.1	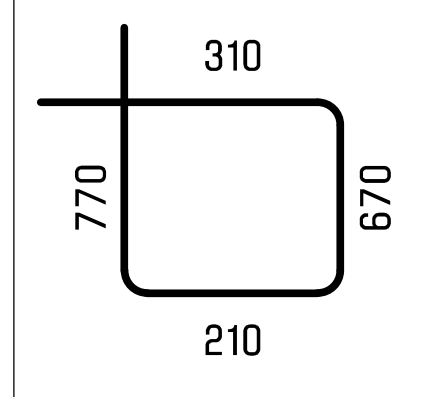	1960
1.2	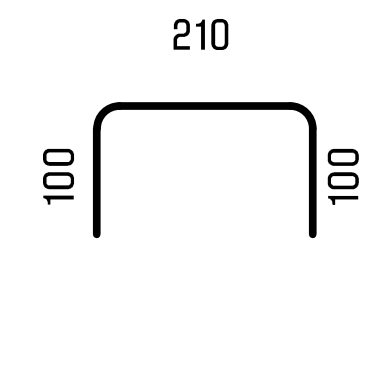	410

კონსტრ. დასახ. და სართული	ელემენტის დასახ. და რაოდენობა		პოზ. №	დიამეტრი ან კვეთი (მმ)	ერთეულის სიგრძე (მმ.)	რაოდენობა (ც.)	საერთო სიგრძე (მ.)	საერთო წონა (კგ.)
რიგელების სპეციფიკაცია	მ.რ. - 1	1 (ც.)	1	Ø 22 B500C	დ.ა	-	738.30	2202
			2	Ø 18 B500C	დ.ა	-	246.10	491
			1.1	Ø 8 B500C	1960	713 X 1	1398.13	551
			1.2	Ø 8 B500C	410	535 X 1	219.35	87
			მძიმე ბეტონი C20/25		V = 16.1 X 1		= 16.05 მ³	

შენიშვნა:
NOTE:

მისამართი ADDRESS	ქ.თბილისი, სოფელი თხინვალა (ს.კ.№72.16.33.091)
პროექტი PROJECT	ერთსართულიანი ადმინისტრაციული შენობა
ნახაზი DRWG.	მონოლითური რიგელი მ.რ. - 1 ; ესკიზი ; რიგელის სპეციფიკაცია
კონსტრუქტორი: Structural Eningeer:	
მასშტაბი SCALE	
ფორმატი PAPER SIZE	A3
ნახ.კოდი DRWG. No	კ - 402
ფაილი FILE	
კორექტ. REVISION	

Apr 28, 2022

Apr 28, 2022

ANALYSIS ADDRESS	3.מבנה מלון ומסחר, מ"מ (ג.ג.№72.16.33.091)
PROJECT	בניה חדשה של מלון ומסחר מחוברים ברחוב הגפן 23
DRWG.	תכנית קונסטרוקציה של מרתף עליון – מ.מ. 3 מתוך 3
Structural Engineer:	ג'ון דו
SCALE	1:50
PAPER SIZE	A3
REVISION	עדכון.
FILE	עותק
DRWG. No	ג - 801

NOTE:
עבור הערות ראה גיליון ג - 001

מרתף עליון מפלס 3.00 מ' מתחת לקומת הקרקע

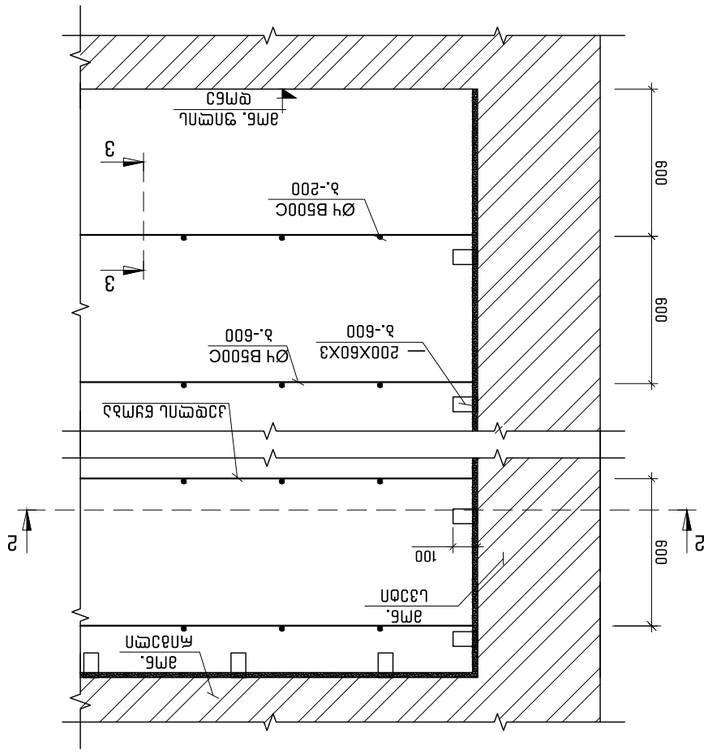

חתך 1-1 ראה גם פרט 3/ג

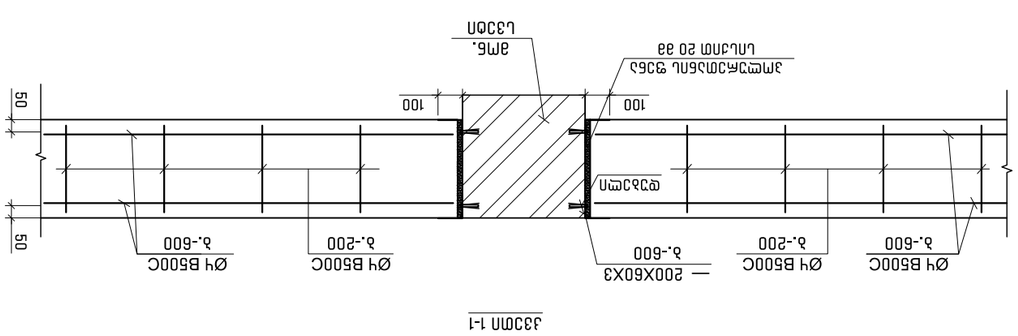

מרתף עליון מפלס 3.00 מ' מתחת לקומת הקרקע

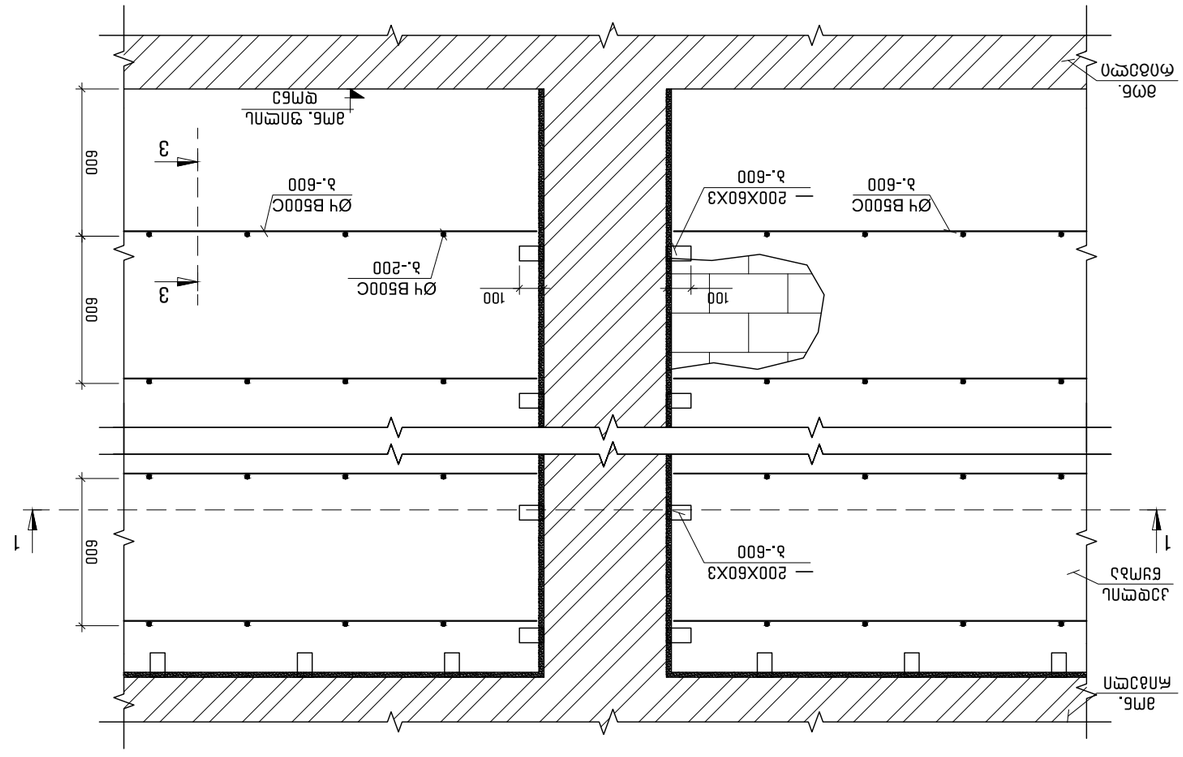

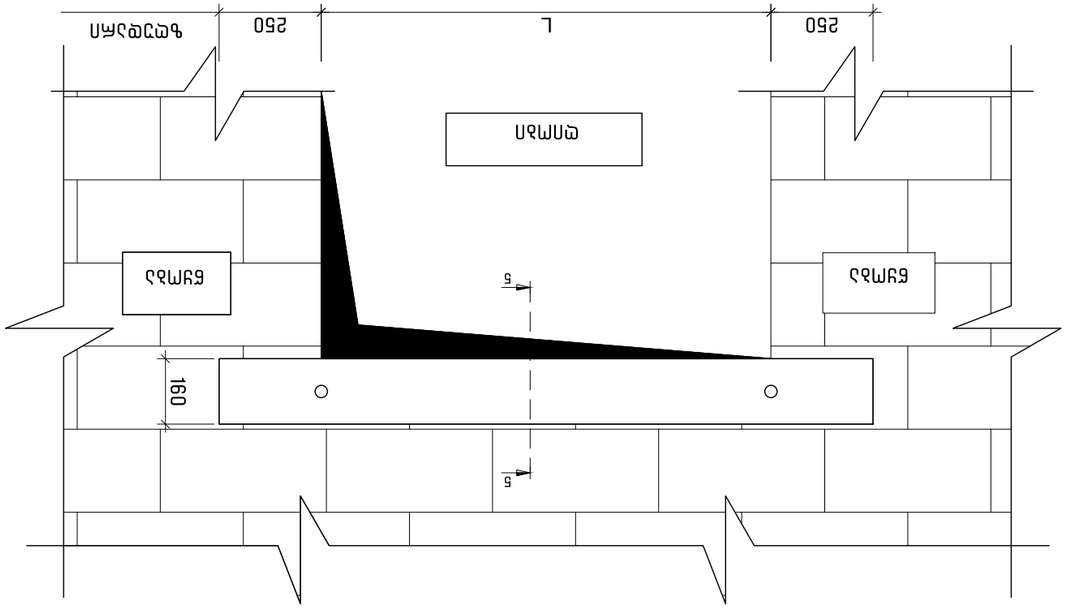

חתך 3-3

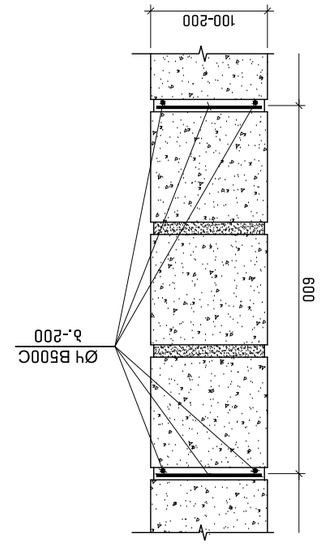

חתך 2-2

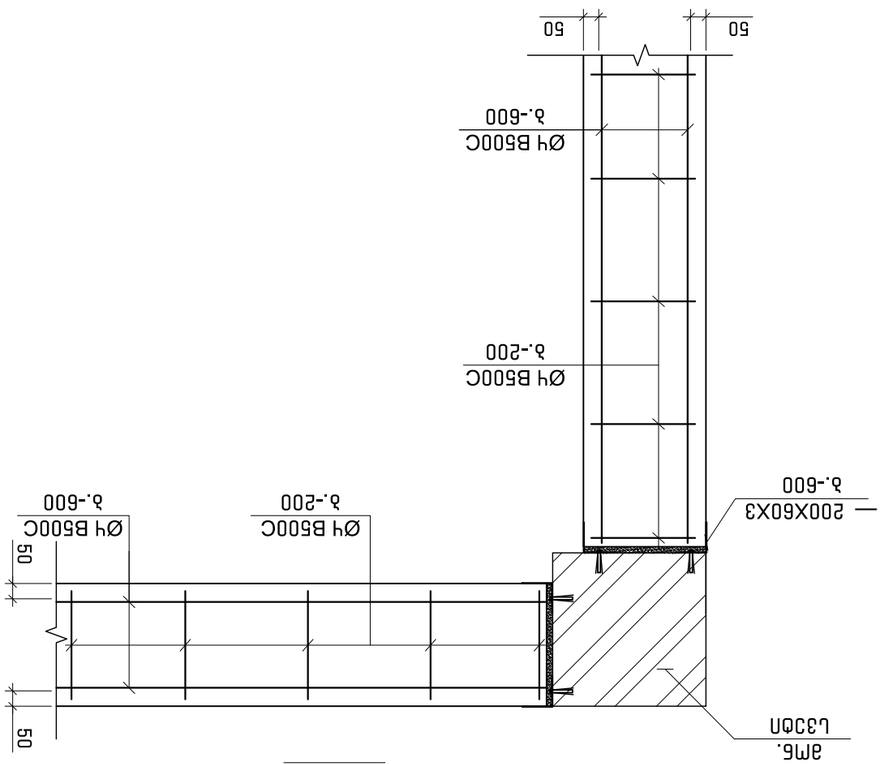

חתך 1-1 לקיר תמך משולב ומשולב בקיר משני

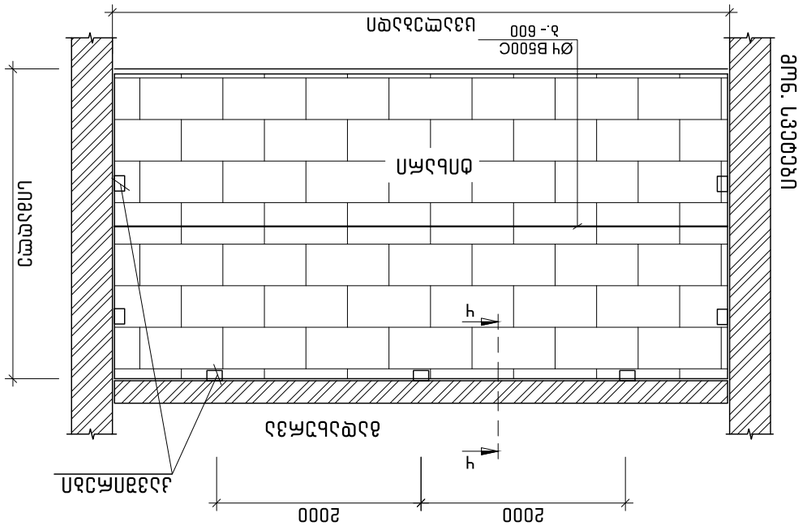

חתך אופקי לקיר תמך משולב ומשולב בקיר משני

NOTE:

ADDRESS	אחוזת בית, רמת השרון, מחוז תל אביב (ג.ג.א72.16.33.091)	
PROJECT	פרויקט לאומי לבתי חולים ומרכזים רפואיים בישראל	
DRWG.	תוכנית קירות תמך משולבים וקיר משני	
Structural Engineer:	מהנדס השלד:	
SCALE	קנה מידה	
PAPER SIZE	גודל הנייר	A3
FILE	תיק	
REVISION	מהדורה	
DRWG. No	מס' תוכנית	3 - 802

Apr 28, 2022

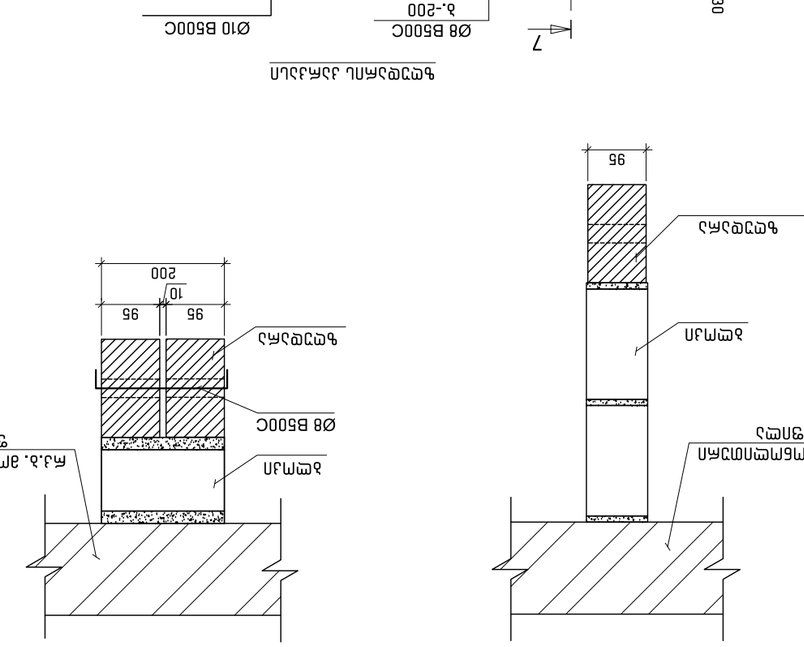

אתר בניית מחסן
כתובת: רח' הנגר 3, קרית מלאכה
(ג.ז.№72.16.33.091)

שם הפרויקט PROJECT	מחסן לאחסון ציוד חקלאי ומכונות 83611ג
מספר שרטוט DRWG.	100 מ"מ–חלה עם 200 ס"מ 28–חלה פרטים לביצוע עיגון מוט אנכי אחסנה
מהנדס קונסטרוקציה: Structural Engineer:	
קנה מידה SCALE	
גודל נייר PAPER SIZE	A3
קובץ FILE	ג.מ.בניה.
מספר שרטוט DRWG. No	ג - 803
גרסה REVISION	

Apr 28, 2022

NOTE:
בכל המקרים שבהם לא צוין אחרת יש לבצע את הפרטים בהתאם לתכנון האדריכלי ולפרטי הגמר.
2.0 בכל המקרים שבהם לא צוין אחרת יש לבצע את הפרטים בהתאם לתכנון האדריכלי ולפרטי הגמר.

№ 23-22 „26“ აპრილი 2022 წ.

საექსპერტო დასკვნა

ქ.თბილისი, სოფელი თხინვალა, (ს.კ. 72.16.33.091). ერთსართულიანი ადმინისტრაციული შენობის პროექტის კონსტურქციული ნაწილის შესახებ.

საექსპერტოდ წარმოდგენილია ქ.თბილისში, სოფელ თხინვალაში, (ს.კ.72.16.33.091). ერტსართულიანი ადმინისტრაციული შენობის პროექტის კონსტრუქციული ნაწილი, ასაშენებელი შენობების გაანგარიშების სასრულ ელემენტთა სივრცული მოდელით, ტერიტორიის საინჟინრო გეოლოგიური გამოკვლევის შედეგები და პროექტის არქიტექტურული ნაწილი.

პროექტის არქიტექტურული და კონსტრუქციული ნაწილი დამუშავებულია ლ.ალანიას და ა. ნამგალაძის მიერ. სოფელი ტთხინვალა სეისმური დარაიონების რუკის მიხედვით სამშენებლო მოედანი განეკუთვნება 8 (A=0.17) ბალიან ზონას. გრუნტის სეზონური გაყინვის სიღრმე 0,00 სმ. ქარის ნორმატიული დაწნევა - 85 კგძ/სმ². თოვლის ნორმატიული დატვირთვა - 50 კგძ/სმ²

შენობის მზიდი კონსტრუქციები გადაწყვეტილია მონოლითური რკინაბეტონის მზიდკედლოვანი სისტემის სახით. მზიდი კედლების სისქე h=30 სმ.

სართულშორის გადახურვად გამოყენებულია მონოლითური რკინაბეტონის ურიგელო ფილები, ფილის სისქე 25 სმ. რიგელების განივკვეთი ზომების შემდეგნაირია: bxh=30x50 სმ (მრ-1). კონსტრუქციებისათვის ბეტონის სიმტკიცის კლასი „C20/25” , ხოლო არმატურის კლასი B500C.

შენობის საძირკველი წარმოადგენს მონოლითურ რკინაბეტონის ლენტურ საძირკველს გაბარიტულიო ზომებით ლენტური საძირკველი გაბარიტული ზომით ლ.ს. - 1 axh=1.10x0.4მ (ფილის სისქით 0.4მ.) საძირკვლები შეკრულია რანდკოჭებით გაბარიტული ზომები რ.კ. – 1 axh=0.4x0.5მ, საძირკვლის ფილის ქვეშ ეწყობა 10 სმ. სისქის ბეტონის მომზადება კლასით „B.-15 (C12/15)”. შენობის დაფუძნება ხდება თიხნარ გრუნტზე, რომლის ფიზიკურ მექანიკური მახასიათებელია: E = 180 კგ.ძ/სმ². R_0=2.0 კგ.ძ/სმ²

შენობის გაანგარიშება შესრულებულია ავტომატური საანგარიშო კომპლექსის “Лира-САПР -2013”*(ვერსია R3)* -ის საშუალებით, სამშენებლო ნორმები და წესების „სეისმომედეგი მშენებლობა (პნ 01.01.-09)“ გათვალისწინებით.

შენობის მზიდი ელემენტების კონსტრუირებას საფუძვლად უდევს მისი, როგორც ერთიანი ღეროვან-ფირფიტოვანი სივრცული სისტემის გაანგარიშების შედეგები მუდმივ და სეისმურ ზემოქმედებაზე და მათ საანგარიშო თანწყობაზე. საანგარიშო სქემაში საძირკვლის ფუძის გრუნტების მუშაობა ჰორიზონტალური მიმართულებით გათვალისწინებულია დრეკადი

ბმების გათვალისწინებით. შენობის საანგარიშო მოდელი დაპროექტებისთვის მისაღები სიზუსტით სრულად აღწერს ნაგებობის მუშაობის სურათს.

უნდა აღინიშნოს საექსპერტოდ წარმოდგენილი პროექტის კონსტრუქციული ნაწილის შესრულების მაღალი დონე, როგორც შინაარსობრივად, ასევე გაფორმებით. პროექტით გადმოცემული ინფორმაცია არის სრული და ადვილად აღსაქმელი. მუშა ნახაზებში მოცემულია შენობის დამახასიათებელი სქემები, კვანძები და კვეთები, მოყვანილია გამოყენებული მასალების სპეციფიკაციები.

ამასთან ერთად უნდა აღინიშნოს, რომ პროექტის ექსპერტიზის ჩატარების პროცესში პროექტის ავტორის მიერ გათვალისწინებული იყო ექსპერტის შენიშვნები და სათანადო კორექტივები შეტანილი იყო პროექტში.

დასკვნა:

ზემოთ თქმულიდან გამომდინარე ქ.თბილისი სოფელი თხინვალა (ს.კ.72.16.33.091). ერთსართულიანი ადმინისტრაციული შენობის პროექტის კონსტრუქციული ნაწილს ეძლევა დადებითი შეფასება და ეძლევა რეკომენდაცია დასამტკიცებლად.

ექსპერტი:

ინჟინერ კონსტრუქტორი: მ. საჯაია

E-mail matesajaia@gmail.com

Mob. 555 58 60 85

26.04.2022 წ.

* სახელი -გვარი – მათე საჯაია
* სპეციალობა/თანამდებობა - კონსტრუქტორი
* დაბადების თარიღი - 24.12.1985
* დაბადების ადგილი - ქ. წალენჯიხა
* ელ-ფოსტა - M.SAJAIA@CUBICON.GE

* განათლება

2002-2006 წ. ქ. თბილისის ტექნიკური უნივერსიტეტის სამშენებლო ფაკულტეტი
სპეციალობა: მშენებლობის კომპიუტერული დაპროექტირების სისტემები.
დიპლომი – ბაკალავრის ხარისხი ინჟინერ-მშენებლის კვალიფიკაცია. *(წარჩინებით)*

2006-2008 წ. ქ. თბილისის ტექნიკური უნივერსიტეტის სამშენებლო ფაკულტეტი
სპეციალობა: მშენებლობის კომპიუტერული დაპროექტირების სისტემები.
დიპლომი – მშენებლის მაგისტრის ხარისხი.

* საცხოვრებელი ადგილი - ქ. თბილისი, 0154, გუდამაყრის ქ. N4, კორპ. „ბ“, ბინა 35

* საკონტაქტო ნომერი **მობ: (+995) 555 58 60 85**

* სამუშაო გამოცდილება:

2006 - 2007 - შ.პ.ს. «არტსტუდიო პროექტი” არქიტექტურული სტუდია. კონსტრუქტორი.

2012 - 2015 წ-მდე - შ.პ.ს. «არტსტუდიო პროექტი” არქიტექტურული სტუდია. კონსტრუქტორი.

2007 – დღემდე - შ.პ.ს. «მონოლითი” საკონსტრუქტორო სტუდია. კონსტრუქტორი.

04.2015 წ-დან- დღემდე - „შპს. კუბიკონი”. კონსტრუქტორი

ტრენინგები:

სერთიფიკატები:

საქართველოს ტექნიკური უნივერსიტეტის სტუდენტთა და მაგისტრთა კონფერენციის სამშენებლო სექციაში გამარჯვებისათვის;

* ენები: ქართული (მშობლიური), რუსული, ინგლისური.

GEORGIAN TECHNICAL UNIVERSITY

DIPLOMA

With honours

STU № 000704

This is to certify that Mr./Ms. Mate

Sajaia
Name, Surname

was enrolled in 2002 in Georgian Technical University and in 2006

completed the requirements of Faculty of

Civil Engineering

Bachelor's Degree of the University

with major in Computer Aided Design Systems in Construction

By the decision of the State Qualification Commission September
Month, Day, Year

25, 2006. Mr. Mate Sajaia
Name, Surname

was awarded the Academic Degree of

Bachelor of Computer Engineering

Seal

Rector

Dean G. Lagundzi

City: Tbilisi

Registration # 05668

საქართველოს ტექნიკური უნივერსიტეტი

დიპლომი

წარჩინებით

STU № 000704

ეძლევა მათე საჯაიას

მასზედ, რომ იგი 2002 წელს ჩაირიცხა და 2006

წელს დაამთავრა საქართველოს ტექნიკური უნივერსიტეტის

სამშენებლო

ფაკულტეტის

ბაკალავრიატის სრული კურსი მშენებლობის კომპიუტერული

დაპროექტების სისტემების

სპეციალობით

სახელმწიფო საკვალიფიკაციო კომისიის 2006 25. 9
წელი, რიცხვი, თვე

გადაწყვეტილებით მათე საჯაიას მიენიჭა

ბაკალავრის აკადემიური ხარისხი და სისტემოტექნიკოსის

კვალიფიკაცია

ბა

რექტორი

დეკანი

ქალაქი თბილისი

სარეგისტრაციო ნომერი 05668

GEORGIA

GEORGIAN TECHNICAL UNIVERSITY

MASTER'S DIPLOMA

MD № 000006

By the decision N 1 June 19, / 2008 . /

of the faculty of

Civil Engineering

Mr. Mate Sajaia

was awarded the Degree of Master of

Sciences in

Information Technologies for Construction

რეგისტრაციის № Registration № 00002

თბილისი Tbilisi

23 რიცხვი/day 5 თვე/month 2012 წელი/year

საქართველო

საქართველოს ტექნიკური უნივერსიტეტი

მაგისტრის დიპლომი

MD № 000006

საშენებლო

ფაკულტეტის 2008 წლის 19 6 № 1

გადაწყვეტილებით მათე საჯაიას

მიენიჭა მეცნიერების

მაგისტრის აკადემიური ხარისხი

ინფორმაციული ტექნოლოგიები მშენებლობაში სპეციალობით.

დეკანი Dean

რექტორი Rector

ბ.ა. Seal

დაბადების ადგილი / PLACE OF BIRTH
წალენჯიხა
TSALENJIKHA
გაცემის თარიღი / DATE OF ISSUE
03.04.2012
გამცემი ორგანო / ISSUING AUTHORITY
იუსტიციის სამინისტრო
MINISTRY OF JUSTICE
დამკვეთი: სრს; დამამზადებელი: MB-IDS 03/11
სფს-ს რეგისტრაციის No 26-3184

IDGE011IC30445651001006141<<<<
8512246M2204031GEO<<<<<<<<<<<1
SAJAIA<<MATE<<<<<<<<<<<<<<<<<<

Georgia IDENTITY CARD
მოქალაქის პირადობის მოწმობა
საქართველო
GEO



სახელი / FIRST NAME
მათე
MATE
გვარი / LAST NAME
საჯაია
SAJAIA
მოქ. / CIT
GEO
სქესი / SEX
მმ / M
პირადი No / PERSONAL No
51001006141
დაბადების თარიღი
DATE OF BIRTH
24.12.1985
მოქმედების ვადა
DATE OF EXPIRY
03.04.2022
ხელმოწერა
SIGNATURE
გარათის No / CARD No
11IC30445

შპს ალფა

LTD ALFA (s/n 45298574)

ქ. თბილისი, ნუცუბიძის ფერდობი IV მ/რ. კორპუსი 4, ბინა 31. Gmail: alfageo2018@gmail.com

Tel:577404093

ქ. თბილისი, სოფელი თხინვალა, ს/კ.72.16.33.091

ერთსართულიანი ადმინისტრაციული შენობის მშენებლობა

საინჟინრო-გეოლოგიური ანგარიში



დირექტორი: დ. რობაქიძე

ინჟინერ–გეოლოგი: თ. კვეტენაძე

ქ. თბილისი 2022 წ.

სარჩევი

1. ტექნიკური დავალება ——— 3

2. ჩასატარებელი კვლევის პროგრამა ——— 4

3. შესავალი ——— 5

4. გეომორფოლოგია და გეოლოგიური აგებულება ——— 6

5. სეისმურობა ——— 7

6. რაიონის კლიმატური პირობები ——— 8

7. საინჟინრო–გეოლოგიური პირობები ——— 9

8. დასკვნები და რეკომენდაციები ——— 9

9. გამოყენებული მასალები ——— 11

10. ლითოლოგიური სვეტები ——— 14

11. გეოლოგიური ჭრილები ——— 15

12. ტოპოგეგმა ——— 13

ტექნიკური დავალება

საინჟინრო-გეოლოგიური კვლევების ჩასატარებლად

1. ობიექტის დასახელება - ქ. თბილისი, სოფელი თხინვალა, ს/კ.72.16.33.091 ერთსართულიანი ადმინისტრაციული შენობის მშენებლობა;

2. დამკვეთი - შ.პ.ს „ლისის განვითარების ფონდი“;

3. ობიექტის მდებარეობა - ქ. თბილისი, სოფელი თხინვალა, ს/კ.72.16.33.091;

4. დაპროექტების სტადია - სამუშაო პროექტი;

5. შენობის კლასი პასუხისმგებლობის მიხედვით - II;

6. ობიექტის ტექნიკური დახასიათება - ერთსართულიანი;

7. საძირკვლის სავარაუდო ტიპი - ფილა, წერტილოვანი;

8. ჩატარდეს საინჟინრო-გეოლოგიური კვლევები ერთსართულიანი ადმინისტრაციული შენობის დაფუძნების პირობების შესწავლის მიზნით;

9. საინჟინრო-გეოლოგიური ანგარიში წარმოდგენილი იქნას ერთ ეგზემპლარად, ელექტრონული ვერსია;

პროექტის მთავარი კონსტრუქტორი:

ჩასატარებელი კვლევის პროგრამა

წინამდებარე მიწერილობა შედგენილია საქართველოში ამჟამად მოქმედი ნორმატიული დოკუმენტების (სამშენებლო წესები და ნორმები) და სხვა ნორმატიული დოკუმენტების მოთხოვნათა საფუძველზე:

ს.ნ. და წ. 1.02.07–87 (საინჟინრო გამოკვლევები მშენებლობისთვის); პ.ნ. 02.01.– 08 (შენობა–ნაგებობების ფუძეები); პ.ნ 01.01.– 09 (სეისმომედეგი მშენებლობა); ს.ნ და წ. IV- 5 – 82 (მიწის სამუშაოები); ს.ნ. და წ. 3.02.01.– 87 (მიწის ნაგებობები, ნაგებობათა ფუძეები და საძირკვლები); სახსტანდარტი 25100–95 (გრუნტების კლასიფიკაცია);

ჩასატარებელი კვლევის მიზანი: ქ. თბილისი, სოფელი თხინვალა, ს/კ.72.16.33.091 ერთსართულიანი ადმინისტრაციული შენობის მშენებლობასთან დაკავშირებით, ტერიტორიის საინჟინრო-გეოლოგიური პირობების გამოკვლევა.

დასახული ამოცანის შესასრულებლად უნდა შესრულდეს შემდეგი მოცულობის სამუშაოები:

1. სამშენებლო მოედანზე გაყვანილ იქნას სათანადო სიღრმის 2 შურფი, საერთო სიგრძით 8 გრძ/მ;

2. სამთო გამონამუშევრებიდან აღებულიიქნას ნიმუშები (ს.ნ. და წ. 01.02.07–87 მოთხოვნებით) და ლაბორატორიული კვლევებისთვის შერჩეულ იქნას არანაკლებ 3 ნიმუში;

3. გრუნტის წყლის გამოვლენის შემთხვევაში აღებულ იქნას წყლის სინჯი;

4. ჩატარებული კვლევების საფუძველზე შედგეს ტექნიკური ანგარიში და აიკინძოს 1 ეგზემპლარად, ელექტრონული ვერსია;

დირექტორი: დ. რობაქიძე

ინჟინერ–გეოლოგი: თ. კვეტენაძე

ქ. თბილისი, სოფელი თხინვალა, ს/კ.72.16.33.091

ერთსართულიანი ადმინისტრაციული შენობის მშენებლობა

საინჟინრო-გეოლოგიური ანგარიში

შესავალი

შ.პ.ს „ლისის განვითარების ფონდი“-ს დავალებით 2022 წლის აპრილში შ.პ.ს. „ალფა”-ს მიერ, ჩატარებული იქნა საინჟინრო-გეოლოგიური კვლევები ერთსართულიანი ადმინისტრაციული შენობის მშენებლობასთან დაკავშირებით.

კვლევა–ძიების მიზანს წარმოადგენს:

(შენობის) მშენებლობასთან დაკავშირებით მოედნის გეოლოგიური აგებულების პირობების შესწავლა;

სამუშაოებს უშუალოდ ხელმძღვანელობდა:

ინჟინერ–გეოლოგი: თორნიკე კვეტენაძე;

ჩატარებულია შემდეგი სახის და მოცულობის სამუშაოები:

1. მოძიებულია და გამოყენებულია საფონდო მასალები;

2. უბნის საინჟინრო–გეოლოგიური შეფასების მიზნით დათვალიერდა მიმდებარე ტერიტორია და ლითოლოგიური ჭრილის დასადგენად გაყვანილ იქნა 2 შურფი (საერთო სიღრმით 8 გრძ/მ);

3. გრუნტის ფიზიკური–მექანიკური თვისებების შესასწავლად სამთო გამონამუშევრებიდან აღებულ იქნა ნიმუში ლაბორატორიული კვლევებისთვის;

4. საკვლევ ობიექტზე გრუნტის წყალი არ გამოვლენილა;

5. საველე სამუშაოების დამთავრების შემდეგ ჭაბურღილები ამოივსო ნაბურღი მასალით;

6. განსაზღვრულ იქნა: გრუნტის ტიპი, ფიზიკური თვისებები, მექანიკური თვისებები;

წინამდებარე დასკვნა შედგენილია საველე სამუშაოების, საფონდო მასალების და ლაბორატორიული კვლევის მონაცემების საფუძველზე;

კვლევები ჩატარებულია და დასკვნა შედგენილია საქართველოში ამჟამად მოქმედი ნარმატიული დოკუმენტების (სამშენებლო წესები და ნორმები) მოთხოვნების შესაბამისად:

1. ს.ნ. და წ. 1.02.07–87 „საინჟინრო გამოკვლევები მშენებლობისთვის“;

2. პ.ნ. 02.01.– 08 „შენობა–ნაგებობების ფუძეები“;

3. ს.ნ და წ. IV- 5 – 82 „მიწის სამუშაოები“;

4. ს.ნ. და წ. 3.02.01.– 87 „მიწის ნაგებობები, ნაგებობათა ფუძეები და საძირკვლები“;

5. სახსტანდარტი 25100–95 „გრუნტების კლასიფიკაცია“;

მიღებული შედეგები წარმოდგენილია კომპიუტერზე აკრეფილი ანგარიშის სახით, სადაც გარდა ტექსტური ნაწილისა მოცემულია: გეოლოგიური ჭრილები, ლითოლოგიური სვეტები, ტოპოგეგმა, ფოტომასალა.

ზოგადი ნაწილი

საკვლევი ტერიტორია განთავსებულია - ქ. თბილისი, სოფელი თხინვალა, ს/კ.72.16.33.091;

გეომორფოლოგია და გეოლოგიური აგებულება - საკვლევი ტერიტორია მდებარეობს აღმოსავლეთ საქართველოს დაახლოებით ცენტრალურ ნაწილში, მდ. მტკვრის ხეობის მერიდიანულ მონაკვეთზე. ერთმანეთის მოსაზღვრე შიდა ქართლის, ქვემო ქართლის და გარე კახეთის პერიფერიულ რაიონებში. პირობითად საკვლევი ტერიტორიის დასავლეთი საზღვარი გადის მცხეთა-კოჯორის მერიდიანის გასწვრივ. ჩრდილო და აღმოსავლეთი საზღვარი – სხალტბის და საგურამო-იალნოს ქედების და მდ. იორის მარჯვენა სანაპიროს გასწვრივ, სამხრეთ საზღვარი კი ქ. რუსთავის განედს ემთხვევა. თბილისის მიდამოების გეოტექტონიკური და გეომორფოლოგიური მდებარეობის გასარკვევად უნდა შევეხოთ საქართველოს ტერიტორიის გეოტექტონიკური და გეომორფოლოგიური დარაიონების სქემებს. საქართველოს გეოტექტონიკური დარაიონების საკითხები განხილულია ალ. ჯანელიძის, მ. რუბინშტეინის, პ. გამყრელიძის, ე. გამყრელიძის შრომებში, რომლებშიც ძირითადი გეოტექტონიკური ერთეულების ზოგად დახასიათებასთან ერთად, მოცემულია მათი დანაწილება ცალკეულ ზონებად და ქვეზონებად. ე. გამყრელიძის (2000) გეოტექტონიკური დარაიონების სქემის მიხედვით, საქართველოს ტერიტორიაზე მაღალი რანგის სამი გეოტექტონიკური ერთეული გამოიყოფა: 1. კავკასიონის ნაოჭა (ნაოჭა–ზეწრული) სისტემა; 2. ამიერკავკასიის მთათაშუა არე: 3. მცირე კავკასიონის (ანტიკავკასიონის) ნაოჭა (ნაოჭა–შეცოცებითი) სისტემა. გეოტექტონიკური სქემის შედარება ა. ჯავახიშვილის (1947) გეომორფოლოგიური დარაიონების სქემასთან მიუთითებს გეოტექტონიკური და გეომორფოლოგიური ერთეულების მჭიდრო

კავშირზე. ა. ჯავახიშვილმა გამოყო განედური მიმართულების სამი ზონა: 1-კავკასიონის მთიანი სისტემის ზონა, 2-საქართველოს მთათაშუა დაბლობების ზონა, 3-სამხრეთ საქართველოს მთიანეთის ზონა. გეოტექტონიკური ერთეულებისა და გეომორფოლოგიური ზონების შედარება იძლევა შემდეგ სურათს: კავკასიონის ნაოჭა სისტემა ემთხვევა კავკასიონის მთიანი სისტემის გეომორფოლოგიურ ზონას; ამიერკავკასიის მთათაშუეთის საზღვრები დაახლოებით იმეორებენ საქართველოს მთათაშუა დაბლობების ზონის საზღვრებს; მცირე კავკასიონის ნაოჭა სისტემა შეესაბამება სამხრეთ საქართველოს მთიანეთის ზონას.

როგორც აღვნიშნეთ, თბილისის მიდამოებში ზედაპირზე გაშიშვლებულია ძირითადად პალეოგენური და ნეოგენური ნალექები, მაგრამ აჭარა-თრიალეთის ზონის მომიჯნავე არეების აგებულებიდან და ღრმა ბურღვის მონაცემებიდან გამომდინარე თბილისის მიდამოებში პალეოცენ-ქვედაეოცენური ფლიშური ნალექების ქვეშ უნდა ვიგულისხმოთ ზედატურონულ-მაასტრიხტული ასაკის ძირითადად კირქვებისა და მერგელებისგან შემდგარი 1000-1200 მ-ის სიმძლავრის წყების, ხოლო მის ქვეშ კი, მძლავრი (2000-2500 მ) ალბ-ქვედატურონული ასაკის კირ-ტუტე ბაზალტური, ანდეზიტური და დაციტური შემადგენლობის ვულკანოგენური ქანების არსებობა. საყურადღებოა, რომ ღრმა ბურღვის მონაცემებით მდ. მტკვრის ხეობის დასავლეთით ეს უკანასკნელი თანდათან ისოლება და თრიალეთის ქედის ფარგლებში საქართველოს ბელტის მსგავსი კარბონატული ნალექებით არის ჩანაცვლებული (გ. ნადარეიშვილი, 1981).

თბილისის მიდამოებში გავრცელებული პალეოგენ-მიოცენური ნალექების უმეტესი ნაწილი მიკრო – და მაკროფაუნას შეიცავს და მათი ასაკი ფაუნისტურად კარგადაა დასაბუთებული. ყველაზე ძველი ნალექები, რომლებიც თბილისის მიდამოებშია გაშიშვლებული, წარმოდგენილია პალეოცენ-ქვედაეოცენური ასაკის ბორჯომის წყებით, რომელიც მთელ აჭარა-თრიალეთის ზონაში ფართო გავრცელებით სარგებლობს და ფლიშური წარმონაქმნებითაა აგებული.

სეისმურობა - საქართველოს ტერიტორიის სეისმური დარაიონების უახლესი სქემის მიხედვით საკვლევი ტერიტორია განთავსებულია 8 ბალიან სეისმურ ზონაში (Ინ 01.01-09 სეიმომედგე მშენებლობა), ხოლო ამგები გრუნტები ამავე

დოკუმენტის №1 ცხრილით სეისმური თვისებების მიხედვით განეკუთვნებიან II კატეგორიას. გამომდინარე აქედან მშენბლობისათვის გამოყოფილი ტერიტორიის სეისმურობად მიღებულ იქნეს 8 ბალი 0,17 სეისმურობის უგანზომილებო კოეფიციენტით.

კლიმატი - საქართველო გამოირჩევა თავისი მეტეოკლიმატურ-მეტეოროლოგიური პირობების მრავალფეროვნებით. ამ მრავალფეროვნების დასახასიათებლად და სათანადო სამეცნიერო თუ პრაქტიკული საწარმოო-საზოგადოებრივი საქმიანობის უზრუნველსაყოფად, ქვეყანაში ფუნქციონირებს რეგულარული ჰიდრომეტეოროლოგიური დაკვირვების სახელმწიფო ქსელი. მრავალწლიანი (ზოგიერთი სადგურისათვის საუკუნოვანი) დაკვირვებების მონაცემების დამუშავების ბაზაზე დადგენილია საქართველოს როგორც თლიანი ქვეყნის, ასევე მისი რეგიონების, ცალკეული დასახლებული რაიონების და მსხვილი ქალაქების კლიმატური მახასიათებლები. აღსანიშნავია, რომ მის დასავლეთ და აღმოსავლეთ ნაწილებს გააჩნიათ კლიმატის ფორმირების გამოკვეთილად განსხვავებული ფიზიკურ-გეოგრაფიული და ატმოსფერული ცირკულაციის თავისებურებები. საკვლევი ტერიტორია განთავსებულია თბილისში და მისი განთავსების მიკრორეგიონის კლიმატური პირობების მოკლე დახასიათება იგივეა, რაც მთლიანად რაიონისათვის.

ქ. თბილისში საშუალო წლიური ნალექების ჯამი 555 მმ-დან 608 მმ-დე მერყეობს. ნალექების მაქსიმუმი მაისშია (78 მმ-დან 149მმ-დე). ყველაზე მშრალი თვე იანვარია, როცა ნალექების რაოდენობა 19-39 მმ-ის ფარგლებში მერყეობს . რაც შეეხება ნალექების სეზონურ განაწილებას, ამხრივ დამახასიათებელია შედარებით უხვნალექიანობა წლის თბილ პერიოდში (აპრილი-ოქტომბერი 279 მმ) და მცირე ნალექიანობა წლის ცივპერიოდში (ნოემბერი-მარტი103მმ).

გეოდინამიკური პირობები - ტერიტორიის ვიზუალური დათვალიერებისა და საველე სამუშაოების დროს საკვლევ ტერიტორიაზე არ აღინიშნება საინჟინრო-გეოდინამიკური და გეოლოგიური საფრთხეების განვითარების კვალი. აღსანიშნავია, რომ გარემოს ეროვნული სააგენტოს, გეოლოგიური დეპარტამენტის მიერ გამოქვეყნებულ ”ქ. თბილისის ტერიტორიის საინჟინრო-გეოდინამიკური

პირობები და გეოლოგიური საფრთხეების შეფასება 2019 წ.”-ის მიხედვით საკვლევი ტერიტორია მოქცეულია დაბალი გეოდინამიკური რისკის ზონაში.

დაბალი – ტერიტორიები, სადაც რელიეფი ძირითადად სწორია, დანაწევრების ხარისხი უმნიშვნელო. სუბტრატის ქანები გამოირჩევიან შედარებით მდგრადი მზიდი თვისებებით, მიწისქვეშა წყლები ძირითადად ღრმა ცირკულაციისაა, დატბორვებს ადგილი არა აქვს და სტიქიური გეოლოგიური პროცესები პრაქტიკულად არ ფიქსირდებიან და ტერიტორიის დაზიანების ხარისხი უმნიშვნელოა. მდინარეების გამოფიტვის ელუვიური პროცესები, განსაკუთრებით მთიანი ზონის პედიმენტების სივრცეში; მეოთხეულის ნალექებში ფორმირებული მიწისქვეშა წყლები არაღრმა ცირკულაციისაა, ადგილი აქვს შეტბორვას.

საინჟინრო–გეოლოგიური პირობები

(სპეციალური ნაწილი)

ჩვენს მიერ საკვლევი ტერიტორიის გამოკვლევისას გეოლოგიურ ჭრილში გამოყოფილი იქნა გრუნტის შემდეგი ფენები:

ფენა 1 – ნიადაგის ფენა Q_{IV}, გავრცელებულია მთელ ტერიტორიაზე მიწის ზედაპირიდან 0.30 მეტრის ფარგლებში;

დამუშავების სიძნელის მიხედვით ს.ნ. და წ. IV- 5 – 82–ის ცხრილის თანახმად გრუნტი კანეკუთვნება I კატეგორიას;

ფენა 2 – თიხნარი, მყარი კონსისტენციის pdQ_{IV} P=1,86 გ/სმ^3; C=0,25კგძ/სმ^2; φ=23°; E=180 კგძ/სმ^2; Ro=2,0 კგძ/სმ^2;

დამუშავების სიძნელის მიხედვით ს.ნ. და წ. IV- 5 – 82–ის ცხრილის თანახმად გრუნტი კანეკუთვნება ხელით დამუშავებისა და ერთციცხვიანი ექსკავატორით III, ხოლო ბულდოზერით II კატეგორიას;

დასკვნები და რეკომენდაციები

1. ადმინისტრაციულად საკვლევი უბანი მდებარეობს: ქ. თბილისი, სოფელი თხინვალა, ს/კ.72.16.33.091;

2. საკვლევი უბანი, საინჟინრო-გეოლოგიური პირობების სირთულის მიხედვით ს.ნ. და წ. 1.02.07-87 დანართი 10-ის თანახმად მიეკუთვნება I კატეგორიას; (მარტივი);

3. გრუნტების ფიზიკურ–მექანიკური თვისებების გათვალისწინებით, ფუძის გრუნტებად რეკომენდირებულია გამოყენებულ იქნეს: თიხნარი, მყარი კონსისტენციის pdQ_{IV} P=1,86 გ/სმ^3; C=0,25კგძ/სმ^2; φ=23°; E=180 კგძ/სმ^2; Ro=2,0 კგძ/სმ^2;

4. საქართველოს სამშენებლო ნორმებისა და წესების „სეისმომედეგი მშენებლობა" პნ 01.01.09-ს ცხრილის №-ის სეისმური საშიშროების რუკის დანართი 1-ის მიხედვით, სამშენებლო უბანი მიეკუთვნებიან 8 ბალიან ზონას, რადგან უბანზე გავრცელებული გრუნტები აღნიშნული ცხრილის მიხედვით მიეკუთვნება II კატეგორიას;

5. ქვაბულის ფერდის მაქსიმალური დასაშვები დახრა უბანზე გავრცელებული გრუნტის მიღებული იქნეს სნ. და წ. 3.02.01-87 პ.პ. 3.11-3.15 პუნქტების მიხედვით და სნ და წ. III-4-80*-ის მე-9 თავის მიხედვით;

6. სამშენებლო უბანზე გავრცელებული გრუნტები დამუშავების სიძნელის მიხედვით ს.ნ. და წ. IV-2-82 I-I ცხრილის მიხედვით მიეკუთვნება: ფენა 1 - ყველა სახის დამუშავების მიხედვით I კატეგორიას; ფენა 2 - ხელით დამუშავებისა და ერთციცხვიანი ექსკავატორით III, ხოლო ბულდოზერით II კატეგორიას;

7. "ქ. თბილისის ტერიტორიის საინჟინრო-გეოდინამიკური პირობები და გეოლოგიური საფრთხეების შეფასება 2019 წ."-ის მიხედვით საკვლევი ტერიტორია მოქცეულია დაბალი გეოდინამიკური რისკის ზონაში. საინჟინრო-გეოლოგიური თვალსაზრისით უბანი დამაკმაყოფილებელ პირობებშია, ვინაიდან აქ არახელსაყრელი ფიზიკურ-გეოლოგიური მოვლენები არ აღინიშნება. დღეის მდგომარეობით საკვლევ ტერიტორიაზე რაიმე დამცავი ღონისძიებების გატარება არ არის აუცილებელი.

ინჟინერ-გეოლოგი თ. კვეტენაძე

თ.კვეტენაძე

გამოყენებული მასალები

1. ლ. მარუაშვილი, საქართველოს ფიზიკური გეოგრაფია, ნაწ. 1. გამომცემლობა ,,მეცნიერება", 1969, თბილისი.

2. ლ. მარუაშვილი, საქართველოს ფიზიკური გეოგრაფია, ნაწ. 2. გამომცემლობა ,,მეცნიერება", 1970, თბილისი.

3. „საქ. ჰიდროგეოლოგიური დარაიონების სქემა" – 1970 წ. – ი. ბუაჩიძე;

4. საქ. ტექტონიკური დარაიონების სქემა" – 2000 წ. – ე. გამყრელიძე;

***

1. ს.ნ. და წ. 1.02.07–87 „საინჟინრო გამოკვლევები მშენებლობისთვის";

2. პ.ნ. 02.01.– 08 „შენობა–ნაგებობების ფუძეები";

3. ს.ნ და წ. IV- 5 – 82 „მიწის სამუშაოები";

4. ს.ნ. და წ. 3.02.01.– 87 „მიწის ნაგებობები, ნაგებობათა ფუძეები და საძირკვლები";

5. სახსტანდარტი 25100–95 „გრუნტების კლასიფიკაცია";

L.T.D ALFA

ქალაქი თბილისი, სოფელი თხინვალა, (ს/კ: 72.16.33.091)
შპს. "ლისის განვითარების ფონდი" (ს.ნ. 402167114) საკუთრებაში არსებული 1309კვ.მ. სასოფლო-სამეურნეო დანიშნულების მიწის ნაკვეთის და მისი მომდებარე ტერიტორიის ტოპოგრაფიული

გეგმა

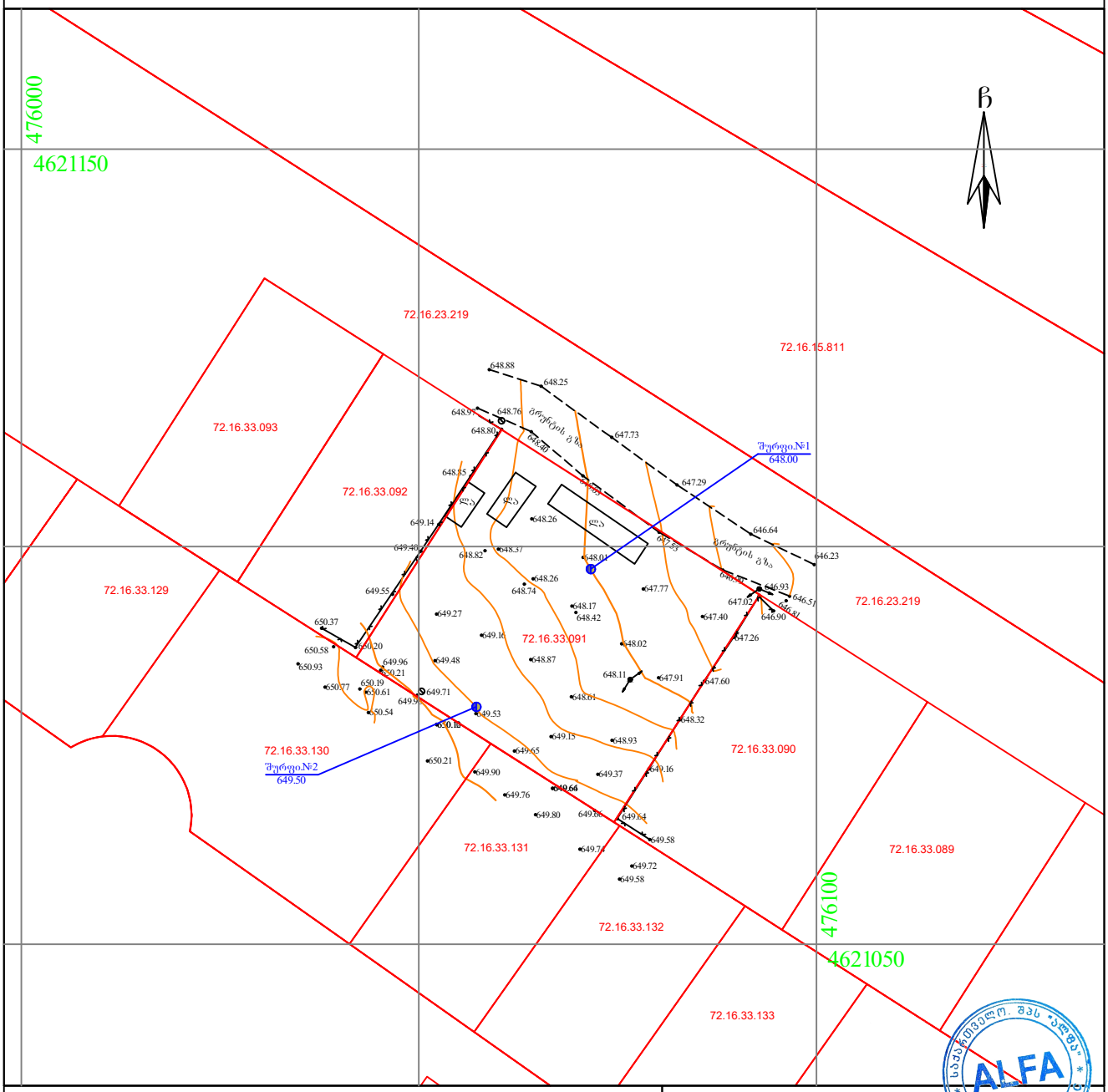

პირობითი აღნიშვნები

-ის კოორდინატთა სისტემის პროექცია

საც. შენობა	ხის ღობე	წყალგაყვანილობა	
არასაც. შენობა	ღობე	გაზი	
ფარდული	ქვის კედელი	კანალიზაცია	
მშენებარე შენობა	კედელი	სანიაღვრე	
წიწვოვანი ხე	ფლატე	კავშირგაბმულობა	
ფოთლოვანი ხე	რკინეზა	ელ. ქსელები	
ხალკენრფოვანი მცენარე	საშეთვალყურეო ჭები	გაობობა	
გარე განათება	ელ. გადამცემი ხაზი		

შენიშვნა:1) გეგმაზე დატანილია საჯარო რეესტრში რეგისტრირებული ნაკვეთის საზღვრები
2) ვინაიდან გეგმაზე დატანილია მხოლოდ რეგისტრირებული მიწისქვეშა კომუნიკაციები მათი მდებარეობების დაზუსტება მოხდეს ყველა კომუნიკაციის წარმომადგენლებთან

შ.პ.ს ალფა (ს/ნ 405298574
ქ.თბილისი, ნუცუბიძის ფერდობი IV მ/რ კორპუსი №4
ltd.alfa2018@gmail.com MOB; 577404093

დირექტორი:		დ.რობაქიძე
ახომა:		დ.რობაქიძე
დახაზა:		დ.რობაქიძე
დამკვეთი		ლისის განვითარების ფონდი
მასშტაბი: 1:500		02.04.2022წ.

ბრუნტების ფიზიკურ-მექანიკური თვისებების კრებსითი ცხრილი

№№	გამონამუშევრის ნომერი	ნიმუშის ძირის სიღრმე	სიმკვრივე	ჩონჩხის სიმკვრივე	ნაწილაკების სიმკვრივე	ბუნებრივი ტენიანობა	ფორიანობა	ფორიანობის კოეფიციენტი	ტენიანობა			კონსისტენცია	ტენიანობის ხარისხი	გრანულომეტრილი შემადგენლობა				გრუნტის დასახელება
									დენადობის ზღვარზე	პლასტიკურობის ზღვარზე	პლასტიკურობის რიცხვი			>10	10-2	5-2	<2	
			ρ	ρd	ρs	W	n	e	W_L	Wp	Ip	I_L	Sr					
			გ/სმ³	გ/სმ³	გ/სმ³	%	%	ერთ. ნაწ.	ერთ. ნაწ.	ერთ. ნაწ.	ერთ. ნაწ.	ერთ. ნაწ.	ერთ. ნაწ.	%	%	%	%	
1	2	3	4	5	6	7	8	9	10	11	12	13	14	15	16	17	18	19
1	1	1,20	1,85	1,60	2,72	0,158	41	0,702	0,297	0,166	13,2	-0,09	0,62					თიხნარი მყარი კონსისტენციის
2	2	3,60	1,86	1,61	2,72	0,157	41	0,701	0,298	0,167	13,1	-0,07	0,60					თიხნარი მყარი კონსისტენციის

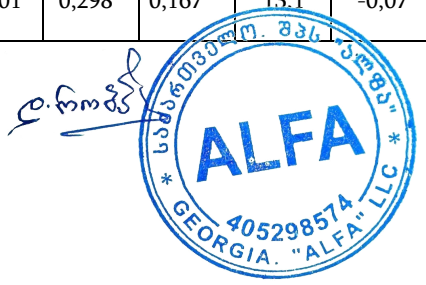

შურფის ლითოლოგიური სვეტები

მასშტაბი ვერტ. 1:100
მასშტაბი ჰორ. 1:100

შურფის სვეტი №1

ფენის №№	ფენის სიღრმე		ფენის სიმძლავრე	მიწის ზედაპირის და ფენის ძირის ნიშნული	ჭრილი მ-ბი 1:100	აღწერილობა	ბრუნტის წყლის დონე და ბაზომვის თარიღი	
	დან	მდე		648.00			ბაზ.	დაზმ.
1	0.00	0.30	0.30	647.70	①	ნიადაგის ფენა (Q_{IV})		
2	0.30	4.00	3.70	644.00	②	თიხნარი მყარი კონსისტენციის, (pdQ_{IV})		

შურფის სვეტი №2

ფენის №№	ფენის სიღრმე		ფენის სიმძლავრე	მიწის ზედაპირის და ფენის ძირის ნიშნული	ჭრილი მ-ბი 1:100	აღწერილობა	ბრუნტის წყლის დონე და ბაზომვის თარიღი	
	დან	მდე		649.50			ბაზ.	დაზმ.
1	0.00	0.30	0.30	649.20	①	ნიადაგის ფენა (Q_{IV})		
2	0.30	4.00	3.70	645.50	②	თიხნარი მყარი კონსისტენციის, (pdQ_{IV})		

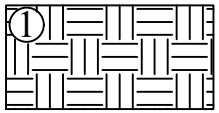

ნიადაგის ფენა (Q_{IV})

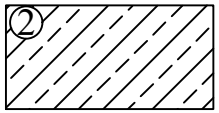

თიხნარი მყარი კონსისტენციის, (pdQ_{IV})



შურფების ლითოლოგიური ჭრილი 1-2

მასშტაბი ვერტ. 1:100
მასშტაბი ჰორ. 1:100

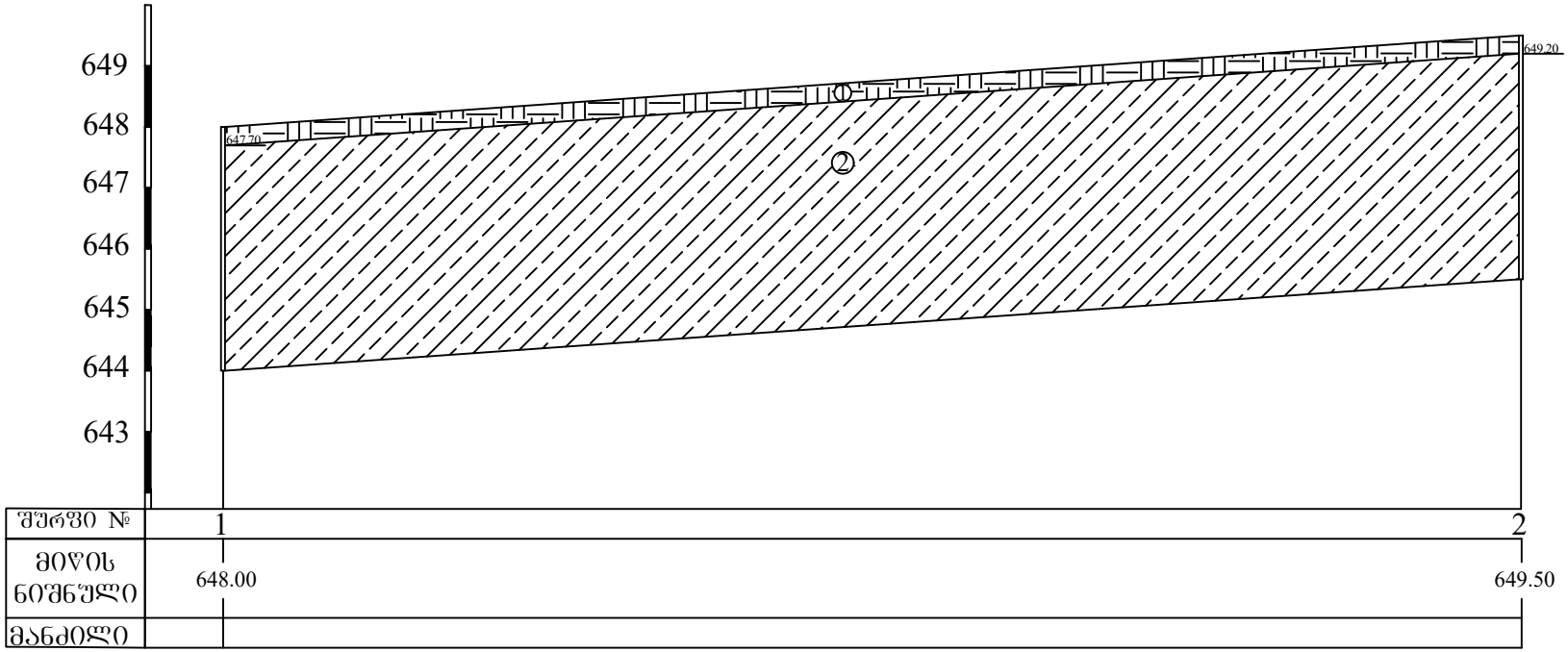

① ნიადაგის ფენა (Q_{IV})

② თიხნარი მყარი კონსისტენციის, (pdQ_{IV})

საქართველო. შპს "ალფა"
ALFA
405298574
GEORGIA. "ALFA" LLC

საექსპერტო შეფასება

გეოლოგიური შეფასება ანგარიშზე: ქ.თბილისი, სოფელი თხინვალა, საკადასტრო კოდით: №**72.16.33.091** არსებული მიწის ნაკვეთის ფართზე ერთსართულიანი ადმინისტრაციული შენობის მშენებლობისათვის ჩატარებული საინჟინრო-გეოლოგიური ანგარიშის საექსპერტო შეფასება.

შინაარსი

ქ.თბილისი, სოფელი თხინვალა, საკადასტრო კოდით: №**72.16.33.091** შ.პ.ს „ლისის განვითარების ფონდი“-ს დავალებით ჩვენს მიერ 2022 წლის აპრილში შემოწმებული იქნა არსებულ მიწის ნაკვეთზე საინჟინრო-გეოლოგიური კვლევების ანგარიში. კვლევების მიზანია შესწავლილი იქნეს გეოლოგიური კვლევების შედეგად მიღებული ტექნიკური დოკუმენტაციის შესაბამისობა საქართველოში მოქმედ სამშენებლო ნორმებთან, წესებთან და სახელმწიფო სტანდარტებთან.

საინჟინრო გეოლოგიური სამუშაოები შესრულებულია შპს „ალფა“-ს გეოლოგიური ჯგუფის მიერ 2022 წლის აპრილში, მათ მიერ არის შესწავლილი გრუნტების მახასიათებლები, სამუშაოების უშუალო ხელმძღვანელი, ინჟინერ-გეოლოგი თ. კვეტენაძე.

წარმოდგენილია შემდეგი დოკუმენტაცია: ტექსტური ნაწილი 11 გვერდი. მოედნის ტოპო გეგმა ჭაბურღილების დატანით, ჭრილები და სვეტები, გრუნტების მახასიათებლების კრებსითი ცხრილი.

გეოლოგიური ნაწილის კვლევა

აღნიშნულ მოედანზე უნდა მოხდეს ერთსართულიანი სახლის მშენებლობა. ნაგებობის კლასი პასუხისმგებლობის მიხედვით - II.

უბნის საინჟინრო-გეოლოგიური შეფასების მიზნით შესწავლილია მიმდებარე ტერიტორია, ლითოლოგირი ჭრილის დასადგენად და ნიმუშების ასაღებად გაყვანილია 2 შურფი, თითოეული სიღრმით 4.0 მეტრამდე.

საქართველოს ტერიტორიის სამშენებლო კლიმატური დარაიონების სქემის მიხედვით განეკუთვნება IIIგ კლიმატურ ქვერაიონს. სამშენებლო ნორმებისა და წესების (პნ 01.01-09) №1 დანართის მიხედვით სეისმურობად მიღებულია 8 ბალი უგანზომილებო კოეფიციენტით 0.17.

მშენებლობისათვის გამოყოფილი ტერიტორია წარმოადგენს ლისის ტბის დასავლეთ ნაწილს. ამ უბნის გეოლოგიურ აგებულობაში მონაწილეობენ ზედა ეოცენის ასაკის ქვიშაქვებისა და არგილიტების მორიგეობით წარმოდგენილი ძირითადი ქანები, რომლებიც

დაფარულნი არიან მეოთხეული ასაკის მოყავისფრო დელუვიურ-პროლუვიური გენეზისის თიხებით. გეომორფოლოგიური თვალსაზრისით საკვლევი მოედანი და მისი მიმდებარე ტერიტორია წარმოადგენს ლისის ქედის ჩრდილოეთის განშტოებას, სამხრეთის ექსპოზიციის ფერდის ნაწილს.

ჩატარებული საველე მონაცემების საფუძველზე შედგენილია გეოლოგიური ჭრილები. მშენებლობისათვის გამოყოფილი უბნის გეოლოგიურ აგებულებაში მონაწილეობენ:

ფენა 1 – ნიადაგი ფენა Q_{IV}.

ფენა 2 – I ს.გ.ე. - თიხნარი, მყარი კონსისტენციის dpQ_{IV}

საინჟინრო-გეოლოგიური კვლევების შედეგად ჩატარებული მონაცემების მიხედვით მოცემულია **I ს.გ.ე. ფენა 2-ის** მახასიათებლები. გრუნტის ფიზიკურ-მექანიკური თვისებები ანგარიშში დეტალურად არის განხილული. საძირკვლის ტიპი შერჩეულ იქნეს კონსტრუქტორის მიერ. ანგარიშში მოკლედ არის მოცემული საკვლევი ტერიტორიის გეომორფოლოგიური, გეოლოგიური და ჰიდროლოგიური, კლიმატური, სეისმური პირობები. გრუნტის წყლები გაყვანილ შურფებში არ დაფიქსირებულა.

“ქ. თბილისის ტერიტორიის საინჟინრო-გეოდინამიკური პირობები და გეოლოგიური საფრთხეების შეფასება 2019 წ.”-ის მიხედვით საკვლევი ტერიტორია მოქცეულია დაბალი გეოდინამიკური რისკის ზონაში. როგორც ავტორი აღნიშნავს საინჟინრო-გეოლოგიური თვალსაზრისით უბანი დამაკმაყოფილებელ პირობებშია და ამ ეტაპზე რაიმე დამცავი ღონისძიებების გატარება არ არის აუცილებელი.

დასკვნა

შესწავლილ იქნა ქ.თბილისი, სოფელი თხინვალა, საკადასტრო კოდით: №**72.16.33.091** არსებული მიწის ნაკვეთის ფართზე ერთსართულიანი ადმინისტრაციული შენობის მშენებლობისათვის ჩატარებული საინჟინრო-გეოლოგიური ანგარიშის დოკუმენტაცია. საინჟინრო-გეოლოგიური ანგარიში, რეკომენდაციები და დასკვნები შესრულებულია ჯეროვნად, მოცემულია პროექტირებისათვის გრუნტის საანგარიშო მახასიათებლები და აკმაყოფილებს საქართველოში მოქმედ სამშენებლო ნორმებს, წესებს და შეიძლება დაედოს საფუძვლად მშენებლობის პროექტს. აქედან გამომდინარე ჩატარებული გეოლოგიურ სამუშაოებს ენიჭება დადებითი შეფასება.

ინჟინერი გრუნტების მექანიკის
და ფუძე-საძირკვლების სპეციალისტი: ლ.კუსიანი

პერსონალური ინფორმაცია

სახელი, გვარი : ლაშაკუსიანი
დაბადების თარიღი : 16/09/1987
მისამართი : ქ. თბილისი, ერეკლე მე-II-ის 8/10
ტელ: (571) 142708 geologiurikvleva@gmail.com

განათლება/გამოცდილება

- ქ. თბილისის 67 საშუალო სკოლა
- ქ. თბილისის სასულიერო აკადემიის ხელოვნებათმცოდნეობის ფაკულტეტი 2005-2010 Goethe-Institut –Deutsch 2007-2008
- საქართველოს ტექნიკური უნივერსიტეტი ბაკალავრიატი 2009-2013 (მშენებლობა, ფუძეგრუნტების მიმართულებით ინჟინერ-გეოლოგი)
- ქ. თბილისი საზოგადოებრივი კოლეჯი „სპექტრი" ----- ტოპოგრაფი 2013-2014
- საქართველოს ტექნიკური უნივერსიტეტის მაგისტრატურის სამშენებლო ფაკულტეტი (გრუნტების მექანიკის და ფუძე-საძირკვლების სპეციალიზაცია) 2014-2016

გამოცდილება რეზიუმე

- ტოპო გეოდეზიური სამუშაოები.
- ფასადების აზომვითი სამუშაოები
- საკადასტრო სამუშაოები
- ჭრილების და პროფილების დამუშავება.
- დაკვალვითი სამუშაოები.

- შექმნილი მაქ ნაშრომები თანამედროვე მეთოდები ფუძე-გრუნტების გამაგრება გაძლიერების შესახებ:
  1. "ნაბურღ ინექციური ხიმინჯების დანადგარებით გრუნტებში ჩაწნეხვა გაძლიერება"; 2016
  2. ფუძე-გრუნტების გაწყლოვანების და გრუნტების კუმშვადობის კონტროლი, გრუნტის თვისებების ხელოვნურად გაუმჯობესების შესაბამისი საიმედო ღონისძიებებით". 2015
  3."თანამედროვე საბურღი დანადგარების როლი საინჟინრო-გეოლოგიურ კვლევებში" 2016
- გამოცდილება საინჟინრო-გეოლოგიური სამუშაოების 2011 წლიდან დღემდე
- 2009-2011 მთავარი ინჟინერ-გეოლოგის თანაშემწე საინჟინრო-გეოლოგიურ კვლევებში
- 2011-2013 საველე სამუშაოები წყლის ჭაბურღილების ამოყვანა, ბურღვა გრუნტის სინჯების აღება, გეოლოგიური ჭრილების გრაფიკული აგება, საველე სამუშოების კამერალურ ტექსტური დამუშავება.
- 2011 წლიდან II – IV კლასის შენობების მშენებლობისათვის საინჟინრო გეოლოგიური კვლევებში მონაწილეობა მაქ 300-ზე მეტ საინჟინრო-გეოლოგიურ კვლევაში. თბილისსა და საქართველოს მასშტაბით ჩემი ხელმძღვანელობით (ქვემოთ მოცემულია ჩემს მიერ შესრულებული საინჟინრო გეოლოგიური სამუშაოების არასრული სია)

დადასტურება: **საინჟინრო-გეოლოგიურ კვლევებში ჩემი გამოცდილება 10 წელზე მეტს ითვლის. მე, ქვემორე ხელისმომწერი ვადასტურებ, რომ წარმოდგენილი მონაცემები ზუსტად აღწერს ჩემი პიროვნების გამოცდილებას.**

სპეციალისტი ლაშა კუსიანი

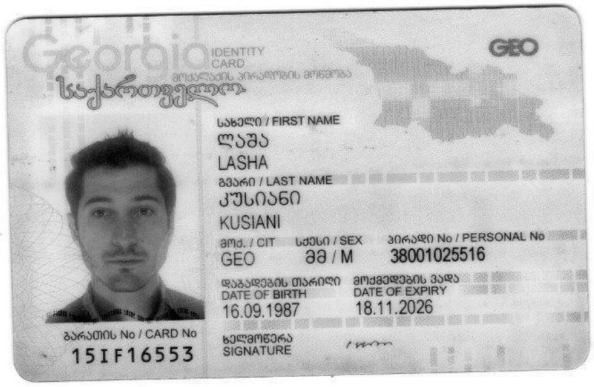

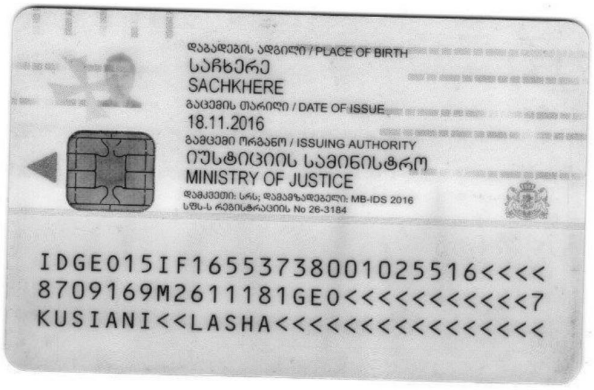



საქართველო
Georgia
საჯარო სამართლის იურიდიული პირი
Legal Entity of Public Law
საქართველოს ტექნიკური უნივერსიტეტი
Georgian Technical University

მაგისტრის დიპლომი
Master's Diploma

MD № 000884

სამშენებლო ფაკულტეტის 2016 წლის 11 ივლისის № 9 გადაწყვეტილებით
ლაშა კუსიანს მიენიჭა ინჟინერიის
მაგისტრის აკადემიური ხარისხი
მშენებლობაში. კრუნტების მექანიკის და ფუძე-საძირკვლების სპეციალიზაციით
By the decision № 9 July 11, 2016 of the Faculty of
Civil Engineering

Mr. Lasha Kusiani was awarded the Degree of Master of
Construction Engineering
in Soil Mechanics and Foundations

საგრეგისტრაციო *Registration* № 00895
თბილისი *Tbilisi* 01 *რიცხვი/Day* 11 *თვე/Month* 2016 *წელი/Year*

დეკანი *Dean* მ/შ დაიით გურგენიძე *Act.Dean David Gurgenidze*
რექტორი *Rector* არჩილ ფრანგიშვილი *Archil Prangishvili*
ბ.ა *Seal*

GEORGIA

GEORGIAN TECHNICAL UNIVERSITY

BACHELOR'S DIPLOMA

WITH HONOURS

BD № 003990

By the decision N 82 August 20, 2013

of the faculty of

Civil Engineering

Mr. Lasha Kusiani

was awarded the Degree of Bachelor of

Engineering in

Construction

Registration № 04019

Tbilisi 28 10 2013

day month year

Dean / Zurab Gedenidze /

Rector / Archil Prangishvili /

Seal

საქართველო

საქართველოს ტექნიკური უნივერსიტეტი

ბაკალავრის დიპლომი

წარჩინებით

BD № 003990

საშშენებლო

ფაკულტეტის 2013 წლის 20. 8 № 82

გადაწყვეტილებით ლაშა კუსიანს

მიენიჭა ინჟინერიის

ბაკალავრის აკადემიური ხარისხი

მშენებლობაში

დეკანი / ზურაბ გედენიძე /

რექტორი / არჩილ ფრანგიშვილი /

ბ.ა.

რეზიუმე საინჟინრო-გეოლოგიური სამუშაოები	
2011	ბოლნისი, დედოფლისწყარო, ნინოწმინდის რაიონში ნაგავსაყრელის კეთილმოწყობისათვის ჩატარებული საინჟინროგეოლოგიური კვლევები. ქ. თბილისში, საბურთალოს რაიონში, მარშალ გელოვანის გამზირი № 6-ში სოფლის მეურნეობის სამინისტროს შენობას ლიფტის მშენებლობისათვის ჩატარებული საინჟინრო-გეოლოგიური კვლევების შედეგები ქ.თბილისი მოსკოვის გამზირი №46ა საძირკვლის გაშიშვლებები და საინჟინრო-გეოლოგიური სამუშაოები გამაგრება. ქ. თბილისში, გლდანი-ნაძალადევის რაიონში, ხევმარის ქ. № 67-ში საცხოვრებელი სახლების მშენებლობისათვის ჩატარებული საინჟინრო-გეოლოგიური კვლევების შედეგები. სიღნაღის რაიონში, სოფელ ბოდბისხევში, საბავშვო ბაღის მშენებლობისათვის ჩატარებული საინჟინრო-გეოლოგიური კვლევების შედეგები
2012	ლაგოდეხის მუნიციპალიტეტში, სოფელ ხიზაბავრაში, ქვემო გურგენიანში, ზემო გურგენიანი, ზემო ხიზაში, დავითიანში, საშუალო წნევის გაზსადენის მშენებლობისათვის ჩატარებული საინჟინრო-გეოლოგიური კვლევების შედეგები. ქ. სამტრედიაში, გრიბოედოვის ქუჩა № 55/ა-ში ჩატარებული საინჟინრო-გეოლოგიური კვლევების შედეგები ოზურგეთის მუნიციპალიტეტი სოფელი ნატანები (ს.კ. 26.01.61.420) „ჯეოსელი”-ს ფიჭური რადიო ტელეფონის სადგურის მშენებლონბისთვის ჩატარებული საინჟინრო-გეოლოგიური კვლევების შედეგები
2013	**ონის მუნიციპალიტეტი, სოფელ შქმერში ორ და ოთხ სართულიანი საცხოვრებელი სახლების მშენებლობისთვის ჩატარებული საინჟინრო-გეოლოგიური კვლევების შედეგები** თეთრიწყაროს რაიონი, სოფელ პანტიანში ს.კ. №84.20.34.207 ორ სართულიანი საცხოვრებელი სახლის მშენებლობისათვის ჩატარებული საინჟინრო-გეოლოგიური კვლევების შედეგები. მცხეთა, ლისი, ნაფეტვრების ტერიტორია ს.კ.72.16.12.486 ორსართულიანი (სარდაფით) საცხოვრებელი სახლის მშენებლობა საინჟინრო-გეოლოგიური ანგარიში
2014	ყაზბეგის რაიონი, დაბა სტეფანწმინდა მიწის ნაკვეთზე ს/კ. №74.01.11.590 ორბინიანი საცხოვრებელი სახლის მშენებლობისათვის ჩატარებული საინჟინრო-გეოლოგიური კვლევების შედეგები გარდაბნის მუნიციპალიტეტი, სოფელი მარტყოფი (ს/კ: 81.10.17.656 და ს/კ: 81.10.17.657). მესაქონლეობის ფერმის შენობის მშენებლობისათვის ჩატარებული საინჟინრო-გეოლოგიური კვლევების შედეგები. დაბა წყნეთში კოსტავას, ტაბიძის, ჭავჭავაძის და სხვა მიმდებარედ ქუჩების კეთილმოწყობისათვის ჩატარებული საინჟინროგეოლოგიური კვლევების შედეგები
2015	ბაღდათის რაიონში, სოფელ ხანში საბავშვო ბაღის მშენებლობისთვის საინჟინრო-გეოლოგიური კვლევების შედეგები. ქ. ბათუმში, პუშკინის ქუჩის მიმდებარედ ქუჩების კეთილმოწყობისათვის ჩატარებული საინჟინრო-გეოლოგიური კვლევების შედეგები. ყვარლის რაიონში, სოფელ შილდაში, იუსტიციის სახლის მშენებლობისათვის ჩატარებული საინჟინრო-გეოლოგიური კვლევების შედეგები. ქ. თბილისში, გლდანის რაიონში, თიანეთის გზატკეცილი № 26-ში სამ სართულიანი საცხოვრებელი სახლის მშენებლობისათვის ჩატარებული საინჟინრო-გეოლოგიური კვლევების შედეგები ქ. ოზურგეთიდან სოფელ შემოქმედებამდე სანიაღვრე კოლექტორის მშენებლობისათვის ჩატარებული საინჟინრო-გეოლოგიური კვლევების შედეგები. აბაშის მუნიციპალიტეტის ნაგავსაყრელის კეთილმოწყობისათვის ჩატარებული საინჟინრო-გეოლოგიური კვლევების შედეგები. ასპინძის მუნიციპალიტეტის ნაგავსაყრელის კეთილმოწყობისათვის ჩატარებული საინჟინრო-გეოლოგიური კვლევების შედეგები. დმანისის რაიონში, ნაგავსაყრელის კეთილმოწყობისათვის ჩატარებული საინჟინრო-გეოლოგიური კვლევების შედეგები. ონის მუნიციპალიტეტის ნაგავსაყრელის კეთილმოწყობისათვის ჩატარებული საინჟინრო-გეოლოგიური კვლევების შედეგები. თეთრიწყაროს რაიონში, დაბა მანგლისის ნაგავსაყრელის კეთილმოწყობისათვის ჩატარებული საინჟინრო-გეოლოგიური კვლევების შედეგები. ქ. თბილისში, აეროპორტის დასახლებაში ნაკვეთის კოდი №01.19.25.011.011 ერთსართულიანი საცხოვრებელი სახლის გამაგრებისათვის ჩატარებული საინჟინრო-გეოლოგიური კვლევების შედეგები.
2016	ბორჯომის მუნიციპალიტეტის დაბა ბაკურიანში წრიული გზის გასწვრივ საშუალო წნევის გაზსადენის მშენებლობისათვის ჩატარებული საინჟინრო-გეოლოგიური კვლევების შედეგები. ქ. თბილისში, დიდ დიღომში, დემეტრე თავდადებულის ქ. № 31ა-ში ერთ სართულიანი სასაწყობე შენობის მშენებლობისათვის ჩატარებული საინჟინრო-გეოლოგიური კვლევების შედეგები. ხულოს მუნიციპალიტეტში, დაბა ბეშუმის გაზმომარაგებისათვის საშუალო წნევის გაზსადენის მშენებლობისთვის ჩასატარებელი ზოგადი საინჟინრო-გეოლოგიური კვლევები. დუშეთის მუნიციპალიტეტის, სოფელი არაგვისპირში საშუალო წნევის გაზმომარაგებისათვის ჩატარებული საინჟინროგეოლოგიური კვლევების პირობები. ხულოს მუნიციპალიტეტი, დაბა ბეშუმის წიწვოვანი ტყის ფონდის უბანზე ნაგავსაყრელის რეაბილიტაციისათვის ჩატარებული საინჟინრო-გეოლოგიური კვლევების შედეგები. გორის მუნიციპალიტეტის, სოფელი შინდისის საშუალო წნევის გაზმომარაგებისათვის ჩატარებული საინჟინრო-გეოლოგიური კვლევების შედეგები. ქ.თბილისში, გარდაბნის მუნიციპალიტეტი სოფელი მარტყოფი ვაზიანი, მიწის ნაკვეთის კოდი №81.10.28.591 ასფალტბეტონის ქარხნის მშენებლობისათვის ჩატარებული საინჟინრო-გეოლოგიური კვლევების შედეგები. ქ. თბილისში, თელეთი ს/კ №81.03.12.344 ორ სართულიანი შენობის მშენებლობისთვის ჩატარებული საინჟინრო-გეოლოგიური კვლევების შედეგები. მესტიის რაიონში, სოფელ სგურიშის მიმდებარედ ორ სართულიანი საცხოვრებელი კოტეჯების მშენებლობისათვის ჩატარებული საინჟინრო-გეოლოგიური კვლევების შედეგები. ხაშურის მუნიციპალიტეტი, სოფელ რუსაანთუბანში, სავანისუბანი, ტეზერი , ყიფიანთუბანი, ალი, ახალუბანი, ბრილი, დუმაცხორი, ქინძათი, დიდი ფლევი, ზემო აძვისი, კლდისწყარო, მცხეთის ჯვარი, ნაბახტევი, ნაცარგორა, პატარა ფლევი, უწლევი, საშუალო წნევის გაზსადენის მშენებლობისთვის ჩატარებული საინჟინრო-გეოლოგიური კვლევების შედეგები.

	ქ. თბილისი, დიღომში, დიდგორის ქ. № 64-ში, ორ სართულიანი სარეაბილიტაციო ცენტრის მშენებლობისათვის ჩატარებული საინჟინრო-გეოლოგიური კვლევების შედეგები. ქ. თბილისში, სოფელი დიღომი, ნაკვეთის კოდი № 01.72.14.056.014 ერთ სართულიანი კომერციული დანიშნულების ობიექტის მშენებლობისათვის ჩატარებული საინჟინრო-გეოლოგიური კვლევების შედეგები. ქ. თბილისში, დიღომში, პ. ყურაშვილის ქ. № 6-ში, სამ სართულიანი საცხოვრებელი სახლის მშენებლობისათვის ჩატარებული საინჟინრო-გეოლოგიური კვლევების შედეგები. დმანისის მუნიციპალიტეტი, სოფელი ყარაბულახში ერთ სართულიანი კომერციული დანიშნულების შენობის მშენებლობისათვის ჩატარებული საინჟინრო-გეოლოგიური კვლევების შედეგები. ქ. თელავის მუნიციპალიტეტის, სოფელ გულგულასთან მიმდებარედ არასახიფათო ნარჩენების პოლიგონის დახურვასთან დაკავშირებით ჩატარებული საინჟინრო-გეოლოგიური და ჰიდროგეოლოგიური კვლევების პირობები. ხაშურის მუნიციპალიტეტი, სოფელ ქვიშხეთში (ს.კ. № 69.06.62.388) ერთ სართულიანი საცხოვრებელი სახლის მშენებლობისათვის ჩატარებული საინჟინრო-გეოლოგიური კვლევების შედეგები. მცხეთის მუნიციპალიტეტი, სოფელ წეროვანში (ს/კ 72.08.15.063 და 72.08.15.064) ერთ სართულიანი მეფრინველეობის ფერმის მშენებლობისათვის ჩატარებული საინჟინრო-გეოლოგიური კვლევების შედეგები. ქ. თბილისში, გლდანი-ნაძალადევის რაიონში, ხეხილ-სანერგე მეურნეობის, (ს.კ.81.21.05.298) სამ სართულიანი საცხოვრებელი სახლის მშენებლობისათვის ჩატარებული საინჟინრო-გეოლოგიური კვლევების შედეგები. ლანჩხუთის მუნიციპალიტეტი სოფელი ქვიშიანი (ს.კ. 27.16.45.370) „ჯეოსელი”-ს კავშირგაბმულობის ანძის მშენებლონბისათვის ჩატარებული საინჟინრო-გეოლოგიური კვლევების შედეგები. თერჯოლის რაიონში, სოფელ ბარდუბანში (ს/კ № 33.06.38.008) „ჯეოსელი”-ს საკომუნიკაციო ანძის მშენებლობისათვის ჩატარებული საინჟინრო-გეოლოგიური კვლევების შედეგები.
2017	ხაშურის მუნიციპალიტეტი, სოფელ რუსაანთუბანში, საგანისუბანი, ტეზერი , ყიფიანთუბანი, ალი, ახალუბანი, ბრილი, დუმაცხორი, ქინძათი, დიდი ფლევი, ზემო აძვისი, კლდისწყარო, მცხეთის ჯვარი, ნაბახტევი, ნაცარგორა, პატარა ფლევი, უწლევი, საშუალო წნევის გაზსადენის მშენებლობისთვის ჩატარებული საინჟინრო-გეოლოგიური კვლევების შედეგები. ლაგოდეხის მუნიციპალიტეტში, სოფელ ხიზაბავრაში, ქვემო გურგენიანში, ზემო გურგენიანი, ზემო ხიზაში, დავიიანში, საშუალო წნევის გაზსადენის მშენებლობისათვის ჩატარებული საინჟინრო-გეოლოგიური კვლევების შედეგები. ქ. თბილისი, დიღომში, დიდგორის ქ. № 64-ში, ორ სართულიანი სარეაბილიტაციო ცენტრის მშენებლობისათვის ჩატარებული საინჟინრო-გეოლოგიური კვლევების შედეგები. ქ. თბილისში, სოფელი დიღომი, ნაკვეთის კოდი № 01.72.14.056.014 ერთ სართულიანი კომერციული დანიშნულების ობიექტის მშენებლობისათვის ჩატარებული საინჟინრო-გეოლოგიური კვლევების შედეგები. ქ. თბილისში, დიღომში, პ. ყურაშვილის ქ. № 6-ში, სამ სართულიანი საცხოვრებელი სახლის მშენებლობისათვის ჩატარებული საინჟინრო-გეოლოგიური კვლევების შედეგები. დმანისის მუნიციპალიტეტი, სოფელი ყარაბულახში ერთ სართულიანი კომერციული დანიშნულების შენობის მშენებლობისათვის ჩატარებული საინჟინრო-გეოლოგიური კვლევების შედეგები. ქ. თელავის მუნიციპალიტეტის, სოფელ გულგულასთან მიმდებარედ არასახიფათო ნარჩენების პოლიგონის დახურვასთან დაკავშირებით ჩატარებული საინჟინრო-გეოლოგიური და ჰიდროგეოლოგიური კვლევების პირობები. გარდაბნის მუნიციპალიტეტი, სოფელი მარტყოფი (ს/კ: 81.10.17.656 და ს/კ: 81.10.17.657). მესაქონლეობის ფერმის შენობის მშენებლობისათვის ჩატარებული საინჟინრო-გეოლოგიური კვლევების შედეგები. ხაშურის მუნიციპალიტეტი, სოფელ ქვიშხეთში (ს.კ. № 69.06.62.388) ერთ სართულიანი საცხოვრებელი სახლის მშენებლობისათვის ჩატარებული საინჟინრო-გეოლოგიური კვლევების შედეგები. მცხეთის მუნიციპალიტეტი, სოფელ წეროვანში (ს/კ 72.08.15.063 და 72.08.15.064) ერთ სართულიანი მეფრინველეობის ფერმის მშენებლობისათვის ჩატარებული საინჟინრო-გეოლოგიური კვლევების შედეგები. ქ. თბილისში, გლდანი-ნაძალადევის რაიონში, ხეხილ-სანერგე მეურნეობის, (ს.კ.81.21.05.298) სამ სართულიანი საცხოვრებელი სახლის მშენებლობისათვის ჩატარებული საინჟინრო-გეოლოგიური კვლევების შედეგები. ლანჩხუთის მუნიციპალიტეტი სოფელი ქვიშიანი (ს.კ. 27.16.45.370) „ჯეოსელი”-ს კავშირგაბმულობის ანძის მშენებლონბისათვის ჩატარებული საინჟინრო-გეოლოგიური კვლევების შედეგები. თერჯოლის რაიონში, სოფელ ბარდუბანში (ს/კ № 33.06.38.008) „ჯეოსელი”-ს საკომუნიკაციო ანძის მშენებლობისათვის ჩატარებული საინჟინრო-გეოლოგიური კვლევების შედეგები. ოზურგეთის მუნიციპალიტეტი სოფელი ნატანები (ს.კ. 26.01.61.420) „ჯეოსელი”-ს ფიჭური რადიო ტელეფონის სადგურის მშენებლონბისთვის ჩატარებული საინჟინრო-გეოლოგიური კვლევების შედეგები.
2018	ქალაქი კასპი, შ.პ.ს. „ჰაედელბერგცემენტი”-ს ქარხნის ტერიტორიაზე არსებული დ200მმ ს/წ გაზსადენის გადალაგების მშენებლობისთვის ჩატარებული საინჟინრო-გეოლოგიური კვლევების პირობები ქ. თბილისში, ვარკეთილი 2-სა და ვაზისუბნის საცხოვრებელი რაიონს შორის (ს.კ. № 01.19.36.014.968) საყრდენი კედლის მშენებლობისათვის ჩატარებული საინჟინრო-გეოლოგიური კვლევების შედეგები ბორჯომის რაიონში, დაბა ბაკურიანში ახალშენის ქუჩის მიმდებარედ ნაკვეთის კოდი № 64.30.06.047 ორ სართულიანი კოტეჯის მშენებლობისათვის ჩატარებული საინჟინრო-გეოლოგიური კვლევების შედეგები ქ. ქუთაისში ნიკეას I ჩიხში ერთ სართულიანი სასაწყობე და საოფისე შენობის მშენებლობა ქ. თბილისში, გლდანის რაიონში, ხეხილსანერგე მეურნეობის (ს.კ. № 81.21.00.995) ორ სართულიანი საცხოვრებელი სახლის მშენებლობისათვის ჩატარებული საინჟინრო-გეოლოგიური კვლევების შედეგები ქ. რუსთავში, სს „რუსთავის აზოტი” მდებარე მშვიდობის ქუჩა №2-ში (ს.კ. 02.07.01.413) აზოტმჟავას საამქროს ტერიტორიაზე ორთქლის ტურბინა-გენერატორის აგრეგატის დაყენებისათვის ჩატარებული საინჟინრო-გეოლოგიური კვლევების შედეგები თეთრწყაროს მუნიციპალიტეტი დაბა მანგლისში მშვიდობის ქუჩაზე ს.კ. 84.18.03.512 ორ სართულიანი საცხოვრებელი სახლის მშენებლობისათვის ჩატარებული საინჟინრო-გეოლოგიური კვლევების შედეგები. დუშეთის მუნიციპალიტეტი, სოფელ ბაგაში (ს/კ № 71.56.21.421) ორ სართულიანი საცხოვრებელი სახლის მშენებლობისათვის ჩატარებული საინჟინრო-გეოლოგიური კვლევების შედეგები გარდაბნის მუნიციპალიტეტი, სოფელი მარტყოფი (ს/კ: 81.10.39.245) საწარმოო შენობის გაჯის ქარხანის მშენებლობისათვის ჩატარებული საინჟინრო-გეოლოგიური კვლევების შედეგები მცხეთის რაიონი სოფელ წილკანში (ს.კ. №72.02.22.367) ორ სართულიანი საცხოვრებელი სახლის მშენებლობისათვის ჩატარებული საინჟინრო-გეოლოგიური კვლევების შედეგები

	ყვარლის მუნიციპალიტეტი, ს.კ. № 57.35.54.051 ყვარლის ტბაზე სასტუმროს მშენებლობისათვის ჩატარებული საინჟინროგეოლოგიური კვლევების შედეგები ხობის მუნიციპალიტეტის სოფელ ზემო ქვალონიდან ხობი-სენაკის ცენტრალური გზის დამაკავშირებელი საავტომობილო გზის რეაბილიტაციისათვის ჩატარებული საინჟინრო-გეოლოგიური კვლევების შედეგები. ქ.თბილისში, გორგასლის ქუჩაზე არსებული საავტომობილო გზის რეკონსტრუქცია-რეაბილიტაციისათვის ჩატარებული საინჟინრო-გეოლოგიური კვლევების შედეგები. ქ. თბილისი, სოფელი წავკისში ს.კ. 81.02.01.802 ორ სართულიანი საცხოვრებელი სახლის მშენებლობისათვის ჩატარებული საინჟინრო-გეოლოგიური კვლევების შედეგები ქ. თბილისი, სოფელი ლისი , (ნაკვეთის კოდი №01.14.16.007.082) ორ სართულიანი საცხოვრებელი სახლის მშენებლობისათვის ჩატარებული საინჟინრო-გეოლოგიური კვლევების შედეგები ბორჯომის რაიონში, დაბა ბაკურიანში დავით აღმაშენებლის ქუჩის მიმდებარედ (ს.კ №64.30.04.241) სამი ორ სართულიანი საცხოვრებელი სახლების, სარდაფისა და მანსარდის მშენებლობისათვის ჩატარებული გეოლოგიური კვლევების შედეგები ქ. თბილისში, სოფელი თელეთი ს/კ №81.03.12.508 ერთ სართულიანი საცხოვრებელი სახლის მშენებლობისთვის ჩატარებული საინჟინრო-გეოლოგიური კვლევების შედეგები
2019	ყაზბეგის რაიონი, დაბა სტეფანწმინდა ს/კ №74.01.13.250 3 სართულიანი საცხოვრებელი სახლის მშენებლობისათვის ჩატარებული საინჟინრო-გეოლოგიური კვლევების შედეგები ქ.თბილისი, მუხიანი 2-ის დასახლება, იასამნის ქუჩა №19 ს.კ №72.13.09.025 ერთსართულიანი სახლის მშენებლობისათვის ჩატარებული საინჟინრო-გეოლოგიური კვლევების შედეგები ქ. თბილისი, სოფელ დიღომი, ს.კ.01.72.14.033.065 ორსართულიანი სახლის მშენებლობა საინჟინრო-გეოლოგიური ანგარიში ქ. თბილისში, შალვა კარმელის ქუჩა №1 ს/კ№ 01.72.14.010.328 სამ სართულიანი საცხოვრებელი სახლის მშენებლობისათვის ჩატარებული საინჟინრო-გეოლოგიური კვლევების შედეგები მცხეთა, სოფელ ნავდარაანთკარში (ს.კ. №72.04.18.121) მიწის ნაკვეთზე საცხოვრებელი სახლის მშენებლობისათვის ჩატარებული საინჟინრო-გეოლოგიური კვლევების შედეგები მცხეთის მუნიციპალიტეტი, სოფელ ნატახტარში ს.კ.72.03.27.907 საცხოვრებელი სახლის მშენებლობისათვის ჩატარებული საინჟინრო-გეოლოგიური კვლევების შედეგები ახმეტის რაიონი, სოფელი არაშენდა, ახალშენი, ახშანი, ახშნისველები,კოჯორი, საჩალე საშუალო წნევის გაზმომარაგებისათვის ჩატარებულისაინჟინრო-გეოლოგიური კვლევების შედეგები ქალაქი ბოლნისი, ქუჩა სიონი, №2-ის მიმდებარედ მიწის ს.კ 80.06.67.363; 80.06.67.309 საყრდენი კედლისთვის ჩატარებული საინჟინრო-გეოლოგიური კვლევების შედეგები ქ. თბილისი, სოფელი აგარაკი, შუა მინდორი ს.კ. № 72.16.28.069 ორ სართულიანი საცხოვრებელი სახლის მშენებლობისათვის ჩატარებული საინჟინრო-გეოლოგიური კვლევების შედეგები ტყიბულის რაიონი, სოფელ ორპირში გაზმომარაგებისათვის საშუალო წნევის გაზსადენის მშენებლობისთვის ჩატარებული საინჟინრო-გეოლოგიური კვლევების შედეგები სამტრედიის რაიონი, სოფელ იანეთში მიწის ს.კ: 34.07.46.191-ზე მშენებლობისათვის ჩატარებული საინჟინრო-გეოლოგიური კვლევების შედეგები ქ. თბილისში, დაბა წყნეთი, გალაკტიონ ტაბიძის ქუჩა №36ა (ს.კ. №01.20.01.046.013) ორ სართულიანი საცხოვრებელი სახლის მშენებლობისათვის ჩატარებული საინჟინრო-გეოლოგიური კვლევების შედეგები. ქ. თბილისში, სოფ. ოქროყანაში, ვასო აბაშიძის ქ. №5-ში (ს.კ. 81.02.13.884) ორ სართულიანი საცხოვრებელი სახლის მშენებლობისათვის ჩატარებული საინჟინრო-გეოლოგიური კვლევების შედეგები ქ. ფოთში, სამეგრელოს ქუჩა №12-ში, (ს.კ.04.01.04.047) სპორტული მოედნის მშენებლობისათვის ჩატარებული საინჟინროგეოლოგიური კვლევების შედეგები ქალაქ რუსთავში, ლომოურის ქუჩის მიმდებარე ტერიტორია მიწის ს.კ. 02.03.04.639-ზე ორ სართულიანი სურსათის ეროვნული სააგენტოს ოფისის მშენებლობისათვის ჩატარებული საინჟინრო-გეოლოგიური კვლევების შედეგები ქალაქ თბილისში, სოფელი დიღომი, მარკო პოლოს II ჩიხი №2 (მიწის ს.კ.07.72.14.065.188) და მისი მიმდებარე ტერიტორიის მიწის ნაკვეთებზე ზოგადი საინჟინრო-გეოლოგიური კვლევების შედეგები
2020	მარნეულის მუნიციპალიტეტი, სოფელი ალგეთი, ს.კ 83.03.07.949 ერთ სართულიანი შენობის მშენებლობა საინჟინრო-გეოლოგიური ანგარიში ბორჯომის რაიონში, დაბა ბაკურიანი, ”კოხტის ძირი”,ს.კ№64.10.08.070 ორსართულიანი (მანსარდით) სახლის მშენებლობა საინჟინრო-გეოლოგიური ანგარიში ქ. თბილისი, დავით აღმაშენებლის ხეივანი №195 ს/კ№ 01.10.05.010.003 სამსართულიანი შენობის მშენებლობა საინჟინროგეოლოგიური ანგარიში ოზურგეთის მუნიციპალიტეტი, სოფელი ნატანები, ს/კ №26.01.50.021 სამსართულიანი სახლის მშენებლობა საინჟინროგეოლოგიური ანგარიში ქ. თბილისი, სოფელი ტაბახმელაში, (ს.კ.81.02.29.080) ორ სართულიანი სახის მშენებლობისათვის ჩატარებული საინჟინროგეოლოგიური კვლევების ანგარიში მარნეულის რაიონი, სოფელი კაპანაჩხი, ს.კ 83.06.16.491 სარეკლამო ბანერის მშენებლობა საინჟინრო-გეოლოგიური ანგარიში ბოლნისის რაიონი, სოფელი ფარიზი, ს.კ 80.01.63.341 ორსართულიანი სახლის მშენებლობა საინჟინრო-გეოლოგიური ანგარიში მარნეულის რაიონი, სოფელი ყიზილაჯლო, ს.კ 83.01.07.913 ორსართულიანი სახლის მშენებლობა საინჟინრო-გეოლოგიური ანგარიში მცხეთის მუნიციპალიტეტი, სოფელი წეროვანი, ს.კ.№72.08.23.363 ორსართულიანი (სარდაფით) სახლის მშენებლობა საინჟინროგეოლოგიური ანგარიში მცხეთა, სოფელი ლელუბანი, ს.კ.№72.13.25.270 ორსართულიანი საცხოვრებელი სახლის მშენებლობა საინჟინრო-გეოლოგიური ანგარიში დუშეთის რაიონი, დაბა ფასანაური, ზასტავა, ს/კ.71.53.05.600 ორსართულიანი სახლის მშენებლობა საინჟინრო-გეოლოგიური ანგარიში ქ. თბილისი, სოფელი აგარაკი, შუა მინდვრის III ჩიხი №24, ს.კ.№72.16.28.054 ერთსართულიანი შენობის მშენებლობა

	საინჟინრო-გეოლოგიური ანგარიში მარნეულის რაიონი, ყიზილაჯლოს ტერიტორიული ერთეული, სოფელი ყიზილაჯლო, ს.კ 83.01.12.777 ორსართულიანი სავაჭრო ობიექტის მშენებლობა საინჟინრო-გეოლოგიური ანგარიში ქ.თბილისი, გლდანის I მასივის ტერიტორია, ს.კ№72.13.30.295 ერთსართულიანი სახლის მშენებლობა საინჟინრო-გეოლოგიური ანგარიში დუშეთის რაიონი, ჭოპორტი, სოფელ ბულაჩაური ს.კ.№71.64.81.032 ორსართულიანი სახლის მშენებლობა საინჟინრო-გეოლოგიური ანგარიში მარნეულის რაიონი, სოფელი ახლომახმუდლო, ს.კ№83.09.09.859 ერთსართულიანი სახლის მშენებლობა საინჟინრო-გეოლოგიური ანგარიში მცხეთის მუნიციპალიტეტი, სოფელი წინამძღვრიაანთკარი ყოფილი ტელევიზიის 1-ლი კორპუსი (დევნილთა ჩასახლება), შენობის გამაგრებისათვის ჩატარებული საინჟინრო-გეოლოგიური ანგარიში ქ. მცხეთა, ლისი, ნაფეტვრები, ს.კ.72.16.11.045 სამსართულიანი საცხოვრებელი სახლის მშენებლობა საინჟინრო-გეოლოგიური ანგარიში ბოლნისის მუნიციპალიტეტი, სოფელი ტალავერი, ს.კ№80.04.68.161 ორსართულიანი საცხოვრებელი სახლის მშენებლობა საინჟინრო-გეოლოგიური ანგარიში თელავი, ლეონიძის ქუჩა №12, ს.კ №53.20.35.232 ორსართულიანი (მანსარდითა და სარდაფით) სახლის მშენებლობა საინჟინრო-გეოლოგიური ანგარიში თეთრიწყაროს რაიონი, სოფელი ორბეთი, ს.კ.№84.20.33.661; 84.20.33.662; 84.20.33.665 სამი ერთსართულიანი საცხოვრებელი სახლის მშენებლობა საინჟინრო-გეოლოგიური ანგარიში მცხეთა, ნავდარაანთკარი, “გუბეები”, ს.კ№72.04.17.391 ორსართულიანი საცხოვრებელი სახლისა და აუზის მშენებლობა საინჟინრო-გეოლოგიური ანგარიში
2021	ქ. ფოთი, თავისუფალი ინდუსტრიული ზონა (ნავსადგურის ყოფილი ექსტენსიური განვითარების ზონა) მიწის ს.კ. 04.01.01.837-ზე ჩატარებული ზოგადი საინჟინრო-გეოლოგიური ანგარიში მცხეთა, სოფელი ჯიღაური, ს/კ№72.04.05.531 ერთსართულიანი სახლის მშენებლობა საინჟინრო-გეოლოგიური ანგარიში

საექსპერტო შეფასება

გეოლოგიური შეფასება ანგარიშზე: ქ.თბილისი, სოფელი თხინვალა, საკადასტრო კოდით: №**72.16.33.091** არსებული მიწის ნაკვეთის ფართზე ერთსართულიანი სახლის მშენებლობისათვის ჩატარებული საინჟინრო-გეოლოგიური ანგარიშის საექსპერტო შეფასება.

შინაარსი

ქ.თბილისი, სოფელი თხინვალა, საკადასტრო კოდით: №**72.16.33.091** შ.პ.ს „ლისის განვითარების ფონდი“-ს დავალებით ჩვენს მიერ 2022 წლის აპრილში შემოწმებული იქნა არსებულ მიწის ნაკვეთზე საინჟინრო-გეოლოგიური კვლევების ანგარიში. კვლევების მიზანია შესწავლილი იქნეს გეოლოგიური კვლევების შედეგად მიღებული ტექნიკური დოკუმენტაციის შესაბამისობა საქართველოში მოქმედ სამშენებლო ნორმებთან, წესებთან და სახელმწიფო სტანდარტებთან.

საინჟინრო გეოლოგიური სამუშაოები შესრულებულია შპს „ალფა“-ს გეოლოგიური ჯგუფის მიერ 2022 წლის აპრილში, მათ მიერ არის შესწავლილი გრუნტების მახასიათებლები, სამუშაოების უშუალო ხელმძღვანელი, ინჟინერ-გეოლოგი თ. კვეტენაძე.

წარმოდგენილია შემდეგი დოკუმენტაცია: ტექსტური ნაწილი 11 გვერდი. მოედნის ტოპო გეგმა ჭაბურღილების დატანით, ჭრილები და სვეტები, გრუნტების მახასიათებლების კრებსითი ცხრილი.

გეოლოგიური ნაწილის კვლევა

აღნიშნულ მოედანზე უნდა მოხდეს ერთსართულიანი სახლის მშენებლობა. ნაგებობის კლასი პასუხისმგებლობის მიხედვით - II.

უბნის საინჟინრო-გეოლოგიური შეფასების მიზნით შესწავლილია მიმდებარე ტერიტორია, ლითოლოგირი ჭრილის დასადგენად და ნიმუშების ასაღებად გაყვანილია 2 შურფი, თითოეული სიღრმით 4.0 მეტრამდე.

საქართველოს ტერიტორიის სამშენებლო კლიმატური დარაიონების სქემის მიხედვით განეკუთვნება IIIგ კლიმატურ ქვერაიონს. სამშენებლო ნორმებისა და წესების (პნ 01.01-09) №1 დანართის მიხედვით სეისმურობად მიღებულია 8 ბალი უგანზომილებო კოეფიციენტით 0.17.

მშენებლობისათვის გამოყოფილი ტერიტორია წარმოადგენს ლისის ტბის დასავლეთ ნაწილს. ამ უბნის გეოლოგიურ აგებულობაში მონაწილეობენ ზედა ეოცენის ასაკის ქვიშაქვებისა და არგილიტების მორიგეობით წარმოდგენილი ძირითადი ქანები, რომლებიც

დაფარულნი არიან მეოთხეული ასაკის მოყავისფრო დელუვიურ-პროლუვიური გენეზისის თიხებით. გეომორფოლოგიური თვალსაზრისით საკვლევი მოედანი და მისი მიმდებარე ტერიტორია წარმოადგენს ლისის ქედის ჩრდილოეთის განშტოებას, სამხრეთის ექსპოზიციის ფერდის ნაწილს.

ჩატარებული საველე მონაცემების საფუძველზე შედგენილია გეოლოგიური ჭრილები. მშენებლობისათვის გამოყოფილი უბნის გეოლოგიურ აგებულებაში მონაწილეობენ:

ფენა 1 – ნიადაგი ფენა Q_{IV}.

ფენა 2 – I ს.გ.ე. - თიხნარი, მყარი კონსისტენციის dpQ_{IV}

საინჟინრო-გეოლოგიური კვლევების შედეგად ჩატარებული მონაცემების მიხედვით მოცემულია **I ს.გ.ე. ფენა 2-ის** მახასიათებლები. გრუნტის ფიზიკურ-მექანიკური თვისებები ანგარიშში დეტალურად არის განხილული. საძირკვლის ტიპი შერჩეულ იქნეს კონსტრუქტორის მიერ. ანგარიშში მოკლედ არის მოცემული საკვლევი ტერიტორიის გეომორფოლოგიური, გეოლოგიური და ჰიდროლოგიური, კლიმატური, სეისმური პირობები. გრუნტის წყლები გაყვანილ შურფებში არ დაფიქსირებულა.

“ქ. თბილისის ტერიტორიის საინჟინრო-გეოდინამიკური პირობები და გეოლოგიური საფრთხეების შეფასება 2019 წ.”-ის მიხედვით საკვლევი ტერიტორია მოქცეულია დაბალი გეოდინამიკური რისკის ზონაში. როგორც ავტორი აღნიშნავს საინჟინრო-გეოლოგიური თვალსაზრისით უბანი დამაკმაყოფილებელ პირობებშია და ამ ეტაპზე რაიმე დამცავი ღონისძიებების გატარება არ არის აუცილებელი.

დასკვნა

შესწავლილ იქნა ქ.თბილისი, სოფელი თხინვალა, საკადასტრო კოდით: №**72.16.33.091** არსებული მიწის ნაკვეთის ფართზე ერთსართულიანი სახლის მშენებლობისათვის ჩატარებული საინჟინრო-გეოლოგიური ანგარიშის დოკუმენტაცია. საინჟინრო-გეოლოგიური ანგარიში, რეკომენდაციები და დასკვნები შესრულებულია ჯეროვნად, მოცემულია პროექტირებისათვის გრუნტის საანგარიშო მახასიათებლები და აკმაყოფილებს საქართველოში მოქმედ სამშენებლო ნორმებს, წესებს და შეიძლება დაედოს საფუძვლად მშენებლობის პროექტს. აქედან გამომდინარე ჩატარებული გეოლოგიურ სამუშაოებს ენიჭება დადებითი შეფასება.

ინჟინერი გრუნტების მექანიკის
და ფუძე-საძირკვლების სპეციალისტი: ლ.კვესიანი

პერსონალური ინფორმაცია

სახელი, გვარი : ლაშაკუსიანი
დაბადების თარიღი : 16/09/1987
მისამართი : ქ. თბილისი, ერეკლე მე-II-ის 8/10
ტელ: (571) 142708 geologiurikvleva@gmail.com

განათლება/გამოცდილება

- ქ. თბილისის 67 საშუალო სკოლა
- ქ. თბილისის სასულიერო აკადემიის ხელოვნებათმცოდნეობის ფაკულტეტი 2005-2010 Goethe-Institut –Deutsch 2007-2008
- საქართველოს ტექნიკური უნივერსიტეტი ბაკალავრიატი 2009-2013 (მშენებლობა, ფუძეგრუნტების მიმართულებით ინჟინერ-გეოლოგი)
- ქ. თბილისი საზოგადოებრივი კოლეჯი „სპექტრი" ----- ტოპოგრაფი 2013-2014
- საქართველოს ტექნიკური უნივერსიტეტის მაგისტრატურის სამშენებლო ფაკულტეტი (გრუნტების მექანიკის და ფუძე-საძირკვლების სპეციალიზაცია) 2014-2016

გამოცდილება რეზიუმე

- ტოპო გეოდეზიური სამუშაოები.
- ფასადების აზომვითი სამუშაოები
- საკადასტრო სამუშაოები
- ჭრილების და პროფილების დამუშავება.
- დაკვალვითი სამუშაოები.

- შექმნილი მაქ ნაშრომები თანამედროვე მეთოდები ფუძე-გრუნტების გამაგრება გაძლიერების შესახებ:
  1. "ნაბურღ ინექციური ხიმინჯების დანადგარებით გრუნტებში ჩაწნეხვა გაძლიერება"; 2016
  2. ფუძე-გრუნტების გაწყლოვანების და გრუნტების კუმშვადობის კონტროლი, გრუნტის თვისებების ხელოვნურად გაუმჯობესების შესაბამისი საიმედო ღონისძიებებით". 2015
  3."თანამედროვე საბურღი დანადგარების როლი საინჟინრო-გეოლოგიურ კვლევებში" 2016
- გამოცდილება საინჟინრო-გეოლოგიური სამუშაოების 2011 წლიდან დღემდე
- 2009-2011 მთავარი ინჟინერ-გეოლოგის თანაშემწე საინჟინრო-გეოლოგიურ კვლევებში
- 2011-2013 საველე სამუშაოები წყლის ჭაბურღილების ამოყვანა, ბურღვა გრუნტის სინჯების აღება, გეოლოგიური ჭრილების გრაფიკული აგება, საველე სამუშოების კამერალურ ტექსტური დამუშავება.
- 2011 წლიდან II – IV კლასის შენობების მშენებლობისათვის საინჟინრო გეოლოგიური კვლევებში მონაწილეობა მაქ 300-ზე მეტ საინჟინრო-გეოლოგიურ კვლევაში. თბილისსა და საქართველოს მასშტაბით ჩემი ხელმძღვანელობით (ქვემოთ მოცემულია ჩემს მიერ შესრულებული საინჟინრო გეოლოგიური სამუშაოების არასრული სია)

დადასტურება: **საინჟინრო-გეოლოგიურ კვლევებში ჩემი გამოცდილება 10 წელზე მეტს ითვლის. მე, ქვემორე ხელისმომწერი ვადასტურებ, რომ წარმოდგენილი მონაცემები ზუსტად აღწერს ჩემი პიროვნების გამოცდილებას.**

სპეციალისტი ლაშა კუსიანი

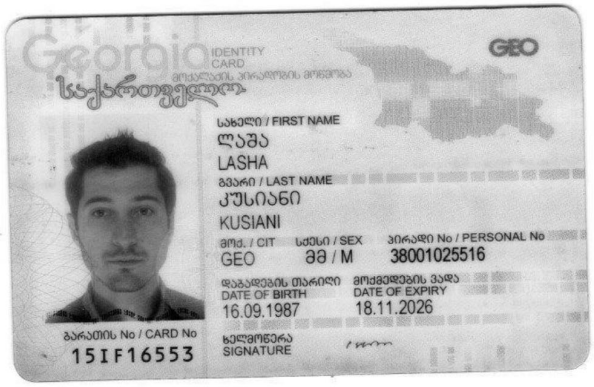

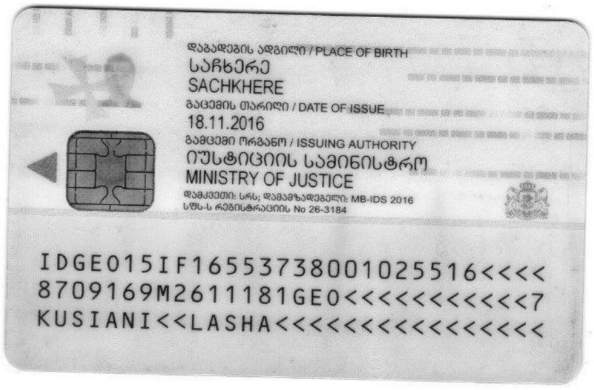



საქართველო
Georgia
საჯარო სამართლის იურიდიული პირი
Legal Entity of Public Law
საქართველოს ტექნიკური უნივერსიტეტი
Georgian Technical University

მაგისტრის დიპლომი
Master's Diploma

MD № 000884

სამშენებლო ფაკულტეტის 2016 წლის 11 ივლისის № 9 გადაწყვეტილებით
ლაშა კუსიანს მიენიჭა ინჟინერიის
მაგისტრის აკადემიური ხარისხი
მშენებლობაში. კრუნტების მექანიკის და ფუძე-საძირკვლების სპეციალიზაციით
By the decision № 9 July 11, 2016 of the Faculty of
Civil Engineering

Mr. Lasha Kusiani was awarded the Degree of Master of
Construction Engineering
in Soil Mechanics and Foundations

საგრეგისტრაციო *Registration* № 00895
თბილისი *Tbilisi* 01 *რიცხვი/Day* 11 *თვე/Month* 2016 *წელი/Year*

დეკანი *Dean* მ/შ დაიით გურგენიძე *Act.Dean David Gurgenidze*
რექტორი *Rector* არჩილ ფრანგიშვილი *Archil Prangishvili*
ბ.ა *Seal*

GEORGIA

GEORGIAN TECHNICAL UNIVERSITY

BACHELOR'S DIPLOMA

WITH HONOURS

BD № 003990

By the decision N 82 August 20, 2013

of the faculty of

Civil Engineering

Mr. Lasha Kusiani

was awarded the Degree of Bachelor of

Engineering in

Construction

Registration № 04019

Tbilisi 28 10 2013

day month year

Dean / Zurab Gedenidze /

Rector / Archil Prangishvili /

Seal

საქართველო

საქართველოს ტექნიკური უნივერსიტეტი

ბაკალავრის დიპლომი

წარჩინებით

BD № 003990

საშშენებლო

ფაკულტეტის 2013 წლის 20. 8 № 82

გადაწყვეტილებით ლაშა კუსიანს

მიენიჭა ინჟინერიის

ბაკალავრის აკადემიური ხარისხი

მშენებლობაში

დეკანი / ზურაბ გედენიძე /

რექტორი / არჩილ ფრანგიშვილი /

ბ.ა.

რეზიუმე საინჟინრო-გეოლოგიური სამუშაოები	
2011	ბოლნისი, დედოფლისწყარო, ნინოწმინდის რაიონში ნაგავსაყრელის კეთილმოწყობისათვის ჩატარებული საინჟინროგეოლოგიური კვლევები. ქ. თბილისში, საბურთალოს რაიონში, მარშალ გელოვანის გამზირი № 6-ში სოფლის მეურნეობის სამინისტროს შენობას ლიფტის მშენებლობისათვის ჩატარებული საინჟინრო-გეოლოგიური კვლევების შედეგები ქ.თბილისი მოსკოვის გამზირი №46ა საძირკვლის გაშიშვლებები და საინჟინრო-გეოლოგიური სამუშაოები გამაგრება. ქ. თბილისში, გლდანი-ნაძალადევის რაიონში, ხევმარის ქ. № 67-ში საცხოვრებელი სახლების მშენებლობისათვის ჩატარებული საინჟინრო-გეოლოგიური კვლევების შედეგები. სიღნაღის რაიონში, სოფელ ბოდბისხევში, საბავშვო ბაღის მშენებლობისათვის ჩატარებული საინჟინრო-გეოლოგიური კვლევების შედეგები
2012	ლაგოდეხის მუნიციპალიტეტში, სოფელ ხიზაბავრაში, ქვემო გურგენიანში, ზემო გურგენიანი, ზემო ხიზაში, დავითიანში, საშუალო წნევის გაზსადენის მშენებლობისათვის ჩატარებული საინჟინრო-გეოლოგიური კვლევების შედეგები. ქ. სამტრედიაში, გრიბოედოვის ქუჩა № 55/ა-ში ჩატარებული საინჟინრო-გეოლოგიური კვლევების შედეგები ოზურგეთის მუნიციპალიტეტი სოფელი ნატანები (ს.კ. 26.01.61.420) „ჯეოსელი”-ს ფიჭური რადიო ტელეფონის სადგურის მშენებლონბისთვის ჩატარებული საინჟინრო-გეოლოგიური კვლევების შედეგები
2013	**ონის მუნიციპალიტეტი, სოფელ შქმერში ორ და ოთხ სართულიანი საცხოვრებელი სახლების მშენებლობისთვის ჩატარებული საინჟინრო-გეოლოგიური კვლევების შედეგები** თეთრიწყაროს რაიონი, სოფელ პანტიანში ს.კ. №84.20.34.207 ორ სართულიანი საცხოვრებელი სახლის მშენებლობისათვის ჩატარებული საინჟინრო-გეოლოგიური კვლევების შედეგები. მცხეთა, ლისი, ნაფეტვრების ტერიტორია ს.კ.72.16.12.486 ორსართულიანი (სარდაფით) საცხოვრებელი სახლის მშენებლობა საინჟინრო-გეოლოგიური ანგარიში
2014	ყაზბეგის რაიონი, დაბა სტეფანწმინდა მიწის ნაკვეთზე ს/კ. №74.01.11.590 ორბინიანი საცხოვრებელი სახლის მშენებლობისათვის ჩატარებული საინჟინრო-გეოლოგიური კვლევების შედეგები გარდაბნის მუნიციპალიტეტი, სოფელი მარტყოფი (ს/კ: 81.10.17.656 და ს/კ: 81.10.17.657). მესაქონლეობის ფერმის შენობის მშენებლობისათვის ჩატარებული საინჟინრო-გეოლოგიური კვლევების შედეგები. დაბა წყნეთში კოსტავას, ტაბიძის, ჭავჭავაძის და სხვა მიმდებარედ ქუჩების კეთილმოწყობისათვის ჩატარებული საინჟინროგეოლოგიური კვლევების შედეგები
2015	ბაღდათის რაიონში, სოფელ ხანში საბავშვო ბაღის მშენებლობისთვის საინჟინრო-გეოლოგიური კვლევების შედეგები. ქ. ბათუმში, პუშკინის ქუჩის მიმდებარედ ქუჩების კეთილმოწყობისათვის ჩატარებული საინჟინრო-გეოლოგიური კვლევების შედეგები. ყვარლის რაიონში, სოფელ შილდაში, იუსტიციის სახლის მშენებლობისათვის ჩატარებული საინჟინრო-გეოლოგიური კვლევების შედეგები. ქ. თბილისში, გლდანის რაიონში, თიანეთის გზატკეცილი № 26-ში სამ სართულიანი საცხოვრებელი სახლის მშენებლობისათვის ჩატარებული საინჟინრო-გეოლოგიური კვლევების შედეგები ქ. ოზურგეთიდან სოფელ შემოქმედებამდე სანიაღვრე კოლექტორის მშენებლობისათვის ჩატარებული საინჟინრო-გეოლოგიური კვლევების შედეგები. აბაშის მუნიციპალიტეტის ნაგავსაყრელის კეთილმოწყობისათვის ჩატარებული საინჟინრო-გეოლოგიური კვლევების შედეგები. ასპინძის მუნიციპალიტეტის ნაგავსაყრელის კეთილმოწყობისათვის ჩატარებული საინჟინრო-გეოლოგიური კვლევების შედეგები. დმანისის რაიონში, ნაგავსაყრელის კეთილმოწყობისათვის ჩატარებული საინჟინრო-გეოლოგიური კვლევების შედეგები. ონის მუნიციპალიტეტის ნაგავსაყრელის კეთილმოწყობისათვის ჩატარებული საინჟინრო-გეოლოგიური კვლევების შედეგები. თეთრიწყაროს რაიონში, დაბა მანგლისის ნაგავსაყრელის კეთილმოწყობისათვის ჩატარებული საინჟინრო-გეოლოგიური კვლევების შედეგები. ქ. თბილისში, აეროპორტის დასახლებაში ნაკვეთის კოდი №01.19.25.011.011 ერთსართულიანი საცხოვრებელი სახლის გამაგრებისათვის ჩატარებული საინჟინრო-გეოლოგიური კვლევების შედეგები.
2016	ბორჯომის მუნიციპალიტეტის დაბა ბაკურიანში წრიული გზის გასწვრივ საშუალო წნევის გაზსადენის მშენებლობისათვის ჩატარებული საინჟინრო-გეოლოგიური კვლევების შედეგები. ქ. თბილისში, დიდ დიღომში, დემეტრე თავდადებულის ქ. № 31ა-ში ერთ სართულიანი სასაწყობე შენობის მშენებლობისათვის ჩატარებული საინჟინრო-გეოლოგიური კვლევების შედეგები. ხულოს მუნიციპალიტეტში, დაბა ბეშუმის გაზმომარაგებისათვის საშუალო წნევის გაზსადენის მშენებლობისთვის ჩასატარებელი ზოგადი საინჟინრო-გეოლოგიური კვლევები. დუშეთის მუნიციპალიტეტის, სოფელი არაგვისპირში საშუალო წნევის გაზმომარაგებისათვის ჩატარებული საინჟინროგეოლოგიური კვლევების პირობები. ხულოს მუნიციპალიტეტი, დაბა ბეშუმის წიწვოვანი ტყის ფონდის უბანზე ნაგავსაყრელის რეაბილიტაციისათვის ჩატარებული საინჟინრო-გეოლოგიური კვლევების შედეგები. გორის მუნიციპალიტეტის, სოფელი შინდისის საშუალო წნევის გაზმომარაგებისათვის ჩატარებული საინჟინრო-გეოლოგიური კვლევების შედეგები. ქ.თბილისში, გარდაბნის მუნიციპალიტეტი სოფელი მარტყოფი ვაზიანი, მიწის ნაკვეთის კოდი №81.10.28.591 ასფალტბეტონის ქარხნის მშენებლობისათვის ჩატარებული საინჟინრო-გეოლოგიური კვლევების შედეგები. ქ. თბილისში, თელეთი ს/კ №81.03.12.344 ორ სართულიანი შენობის მშენებლობისთვის ჩატარებული საინჟინრო-გეოლოგიური კვლევების შედეგები. მესტიის რაიონში, სოფელ სგურიშის მიმდებარედ ორ სართულიანი საცხოვრებელი კოტეჯების მშენებლობისათვის ჩატარებული საინჟინრო-გეოლოგიური კვლევების შედეგები. ხაშურის მუნიციპალიტეტი, სოფელ რუსაანთუბანში, სავანისუბანი, ტეზერი , ყიფიანთუბანი, ალი, ახალუბანი, ბრილი, დუმაცხორი, ქინძათი, დიდი ფლევი, ზემო აძვისი, კლდისწყარო, მცხეთის ჯვარი, ნაბახტევი, ნაცარგორა, პატარა ფლევი, უწლევი, საშუალო წნევის გაზსადენის მშენებლობისთვის ჩატარებული საინჟინრო-გეოლოგიური კვლევების შედეგები.

	ქ. თბილისი, დიღომში, დიდგორის ქ. № 64-ში, ორ სართულიანი სარეაბილიტაციო ცენტრის მშენებლობისათვის ჩატარებული საინჟინრო-გეოლოგიური კვლევების შედეგები. ქ. თბილისში, სოფელი დიღომი, ნაკვეთის კოდი № 01.72.14.056.014 ერთ სართულიანი კომერციული დანიშნულების ობიექტის მშენებლობისათვის ჩატარებული საინჟინრო-გეოლოგიური კვლევების შედეგები. ქ. თბილისში, დიღომში, პ. ყურაშვილის ქ. № 6-ში, სამ სართულიანი საცხოვრებელი სახლის მშენებლობისათვის ჩატარებული საინჟინრო-გეოლოგიური კვლევების შედეგები. დმანისის მუნიციპალიტეტი, სოფელი ყარაბულახში ერთ სართულიანი კომერციული დანიშნულების შენობის მშენებლობისათვის ჩატარებული საინჟინრო-გეოლოგიური კვლევების შედეგები. ქ. თელავის მუნიციპალიტეტის, სოფელ გულგულასთან მიმდებარედ არასახიფათო ნარჩენების პოლიგონის დახურვასთან დაკავშირებით ჩატარებული საინჟინრო-გეოლოგიური და ჰიდროგეოლოგიური კვლევების პირობები. ხაშურის მუნიციპალიტეტი, სოფელ ქვიშხეთში (ს.კ. № 69.06.62.388) ერთ სართულიანი საცხოვრებელი სახლის მშენებლობისათვის ჩატარებული საინჟინრო-გეოლოგიური კვლევების შედეგები. მცხეთის მუნიციპალიტეტი, სოფელ წეროვანში (ს/კ 72.08.15.063 და 72.08.15.064) ერთ სართულიანი მეფრინველეობის ფერმის მშენებლობისათვის ჩატარებული საინჟინრო-გეოლოგიური კვლევების შედეგები. ქ. თბილისში, გლდანი-ნაძალადევის რაიონში, ხეხილ-სანერგე მეურნეობის, (ს.კ.81.21.05.298) სამ სართულიანი საცხოვრებელი სახლის მშენებლობისათვის ჩატარებული საინჟინრო-გეოლოგიური კვლევების შედეგები. ლანჩხუთის მუნიციპალიტეტი სოფელი ქვიშიანი (ს.კ. 27.16.45.370) „ჯეოსელი”-ს კავშირგაბმულობის ანძის მშენებლონბისათვის ჩატარებული საინჟინრო-გეოლოგიური კვლევების შედეგები. თერჯოლის რაიონში, სოფელ ბარდუბანში (ს/კ № 33.06.38.008) „ჯეოსელი”-ს საკომუნიკაციო ანძის მშენებლობისათვის ჩატარებული საინჟინრო-გეოლოგიური კვლევების შედეგები.
2017	ხაშურის მუნიციპალიტეტი, სოფელ რუსაანთუბანში, საგანისუბანი, ტეზერი , ყიფიანთუბანი, ალი, ახალუბანი, ბრილი, დუმაცხორი, ქინძათი, დიდი ფლევი, ზემო აძვისი, კლდისწყარო, მცხეთის ჯვარი, ნაბახტევი, ნაცარგორა, პატარა ფლევი, უწლევი, საშუალო წნევის გაზსადენის მშენებლობისთვის ჩატარებული საინჟინრო-გეოლოგიური კვლევების შედეგები. ლაგოდეხის მუნიციპალიტეტში, სოფელ ხიზაბავრაში, ქვემო გურგენიანში, ზემო გურგენიანი, ზემო ხიზაში, დავიიანში, საშუალო წნევის გაზსადენის მშენებლობისათვის ჩატარებული საინჟინრო-გეოლოგიური კვლევების შედეგები. ქ. თბილისი, დიღომში, დიდგორის ქ. № 64-ში, ორ სართულიანი სარეაბილიტაციო ცენტრის მშენებლობისათვის ჩატარებული საინჟინრო-გეოლოგიური კვლევების შედეგები. ქ. თბილისში, სოფელი დიღომი, ნაკვეთის კოდი № 01.72.14.056.014 ერთ სართულიანი კომერციული დანიშნულების ობიექტის მშენებლობისათვის ჩატარებული საინჟინრო-გეოლოგიური კვლევების შედეგები. ქ. თბილისში, დიღომში, პ. ყურაშვილის ქ. № 6-ში, სამ სართულიანი საცხოვრებელი სახლის მშენებლობისათვის ჩატარებული საინჟინრო-გეოლოგიური კვლევების შედეგები. დმანისის მუნიციპალიტეტი, სოფელი ყარაბულახში ერთ სართულიანი კომერციული დანიშნულების შენობის მშენებლობისათვის ჩატარებული საინჟინრო-გეოლოგიური კვლევების შედეგები. ქ. თელავის მუნიციპალიტეტის, სოფელ გულგულასთან მიმდებარედ არასახიფათო ნარჩენების პოლიგონის დახურვასთან დაკავშირებით ჩატარებული საინჟინრო-გეოლოგიური და ჰიდროგეოლოგიური კვლევების პირობები. გარდაბნის მუნიციპალიტეტი, სოფელი მარტყოფი (ს/კ: 81.10.17.656 და ს/კ: 81.10.17.657). მესაქონლეობის ფერმის შენობის მშენებლობისათვის ჩატარებული საინჟინრო-გეოლოგიური კვლევების შედეგები. ხაშურის მუნიციპალიტეტი, სოფელ ქვიშხეთში (ს.კ. № 69.06.62.388) ერთ სართულიანი საცხოვრებელი სახლის მშენებლობისათვის ჩატარებული საინჟინრო-გეოლოგიური კვლევების შედეგები. მცხეთის მუნიციპალიტეტი, სოფელ წეროვანში (ს/კ 72.08.15.063 და 72.08.15.064) ერთ სართულიანი მეფრინველეობის ფერმის მშენებლობისათვის ჩატარებული საინჟინრო-გეოლოგიური კვლევების შედეგები. ქ. თბილისში, გლდანი-ნაძალადევის რაიონში, ხეხილ-სანერგე მეურნეობის, (ს.კ.81.21.05.298) სამ სართულიანი საცხოვრებელი სახლის მშენებლობისათვის ჩატარებული საინჟინრო-გეოლოგიური კვლევების შედეგები. ლანჩხუთის მუნიციპალიტეტი სოფელი ქვიშიანი (ს.კ. 27.16.45.370) „ჯეოსელი”-ს კავშირგაბმულობის ანძის მშენებლონბისათვის ჩატარებული საინჟინრო-გეოლოგიური კვლევების შედეგები. თერჯოლის რაიონში, სოფელ ბარდუბანში (ს/კ № 33.06.38.008) „ჯეოსელი”-ს საკომუნიკაციო ანძის მშენებლობისათვის ჩატარებული საინჟინრო-გეოლოგიური კვლევების შედეგები. ოზურგეთის მუნიციპალიტეტი სოფელი ნატანები (ს.კ. 26.01.61.420) „ჯეოსელი”-ს ფიჭური რადიო ტელეფონის სადგურის მშენებლონბისთვის ჩატარებული საინჟინრო-გეოლოგიური კვლევების შედეგები.
2018	ქალაქი კასპი, შ.პ.ს. „ჰაედელბერგცემენტი”-ს ქარხნის ტერიტორიაზე არსებული დ200მმ ს/წ გაზსადენის გადალაგების მშენებლობისთვის ჩატარებული საინჟინრო-გეოლოგიური კვლევების პირობები ქ. თბილისში, ვარკეთილი 2-სა და ვაზისუბნის საცხოვრებელი რაიონს შორის (ს.კ. № 01.19.36.014.968) საყრდენი კედლის მშენებლობისათვის ჩატარებული საინჟინრო-გეოლოგიური კვლევების შედეგები ბორჯომის რაიონში, დაბა ბაკურიანში ახალშენის ქუჩის მიმდებარედ ნაკვეთის კოდი № 64.30.06.047 ორ სართულიანი კოტეჯის მშენებლობისათვის ჩატარებული საინჟინრო-გეოლოგიური კვლევების შედეგები ქ. ქუთაისში ნიკეას I ჩიხში ერთ სართულიანი სასაწყობე და საოფისე შენობის მშენებლობა ქ. თბილისში, გლდანის რაიონში, ხეხილსანერგე მეურნეობის (ს.კ. № 81.21.00.995) ორ სართულიანი საცხოვრებელი სახლის მშენებლობისათვის ჩატარებული საინჟინრო-გეოლოგიური კვლევების შედეგები ქ. რუსთავში, სს „რუსთავის აზოტი” მდებარე მშვიდობის ქუჩა №2-ში (ს.კ. 02.07.01.413) აზოტმჟავას საამქროს ტერიტორიაზე ორთქლის ტურბინა-გენერატორის აგრეგატის დაყენებისათვის ჩატარებული საინჟინრო-გეოლოგიური კვლევების შედეგები თეთრწყაროს მუნიციპალიტეტი დაბა მანგლისში მშვიდობის ქუჩაზე ს.კ. 84.18.03.512 ორ სართულიანი საცხოვრებელი სახლის მშენებლობისათვის ჩატარებული საინჟინრო-გეოლოგიური კვლევების შედეგები. დუშეთის მუნიციპალიტეტი, სოფელ ბაგაში (ს/კ № 71.56.21.421) ორ სართულიანი საცხოვრებელი სახლის მშენებლობისათვის ჩატარებული საინჟინრო-გეოლოგიური კვლევების შედეგები გარდაბნის მუნიციპალიტეტი, სოფელი მარტყოფი (ს/კ: 81.10.39.245) საწარმოო შენობის გაჯის ქარხანის მშენებლობისათვის ჩატარებული საინჟინრო-გეოლოგიური კვლევების შედეგები მცხეთის რაიონი სოფელ წილკანში (ს.კ. №72.02.22.367) ორ სართულიანი საცხოვრებელი სახლის მშენებლობისათვის ჩატარებული საინჟინრო-გეოლოგიური კვლევების შედეგები

	ყვარლის მუნიციპალიტეტი, ს.კ. № 57.35.54.051 ყვარლის ტბაზე სასტუმროს მშენებლობისათვის ჩატარებული საინჟინროგეოლოგიური კვლევების შედეგები ხობის მუნიციპალიტეტის სოფელ ზემო ქვალონიდან ხობი-სენაკის ცენტრალური გზის დამაკავშირებელი საავტომობილო გზის რეაბილიტაციისათვის ჩატარებული საინჟინრო-გეოლოგიური კვლევების შედეგები. ქ.თბილისში, გორგასლის ქუჩაზე არსებული საავტომობილო გზის რეკონსტრუქცია-რეაბილიტაციისათვის ჩატარებული საინჟინრო-გეოლოგიური კვლევების შედეგები. ქ. თბილისი, სოფელი წავკისში ს.კ. 81.02.01.802 ორ სართულიანი საცხოვრებელი სახლის მშენებლობისათვის ჩატარებული საინჟინრო-გეოლოგიური კვლევების შედეგები ქ. თბილისი, სოფელი ლისი , (ნაკვეთის კოდი №01.14.16.007.082) ორ სართულიანი საცხოვრებელი სახლის მშენებლობისათვის ჩატარებული საინჟინრო-გეოლოგიური კვლევების შედეგები ბორჯომის რაიონში, დაბა ბაკურიანში დავით აღმაშენებლის ქუჩის მიმდებარედ (ს.კ №64.30.04.241) სამი ორ სართულიანი საცხოვრებელი სახლების, სარდაფისა და მანსარდის მშენებლობისათვის ჩატარებული გეოლოგიური კვლევების შედეგები ქ. თბილისში, სოფელი თელეთი ს/კ №81.03.12.508 ერთ სართულიანი საცხოვრებელი სახლის მშენებლობისთვის ჩატარებული საინჟინრო-გეოლოგიური კვლევების შედეგები
2019	ყაზბეგის რაიონი, დაბა სტეფანწმინდა ს/კ №74.01.13.250 3 სართულიანი საცხოვრებელი სახლის მშენებლობისათვის ჩატარებული საინჟინრო-გეოლოგიური კვლევების შედეგები ქ.თბილისი, მუხიანი 2-ის დასახლება, იასამნის ქუჩა №19 ს.კ №72.13.09.025 ერთსართულიანი სახლის მშენებლობისათვის ჩატარებული საინჟინრო-გეოლოგიური კვლევების შედეგები ქ. თბილისი, სოფელ დიღომი, ს.კ.01.72.14.033.065 ორსართულიანი სახლის მშენებლობა საინჟინრო-გეოლოგიური ანგარიში ქ. თბილისში, შალვა კარმელის ქუჩა №1 ს/კ№ 01.72.14.010.328 სამ სართულიანი საცხოვრებელი სახლის მშენებლობისათვის ჩატარებული საინჟინრო-გეოლოგიური კვლევების შედეგები მცხეთა, სოფელ ნავდარაანთკარში (ს.კ. №72.04.18.121) მიწის ნაკვეთზე საცხოვრებელი სახლის მშენებლობისათვის ჩატარებული საინჟინრო-გეოლოგიური კვლევების შედეგები მცხეთის მუნიციპალიტეტი, სოფელ ნატახტარში ს.კ.72.03.27.907 საცხოვრებელი სახლის მშენებლობისათვის ჩატარებული საინჟინრო-გეოლოგიური კვლევების შედეგები ახმეტის რაიონი, სოფელი არაშენდა, ახალშენი, ახშანი, ახშნისველები,კოჯორი, საჩალე საშუალო წნევის გაზმომარაგებისათვის ჩატარებულისაინჟინრო-გეოლოგიური კვლევების შედეგები ქალაქი ბოლნისი, ქუჩა სიონი, №2-ის მიმდებარედ მიწის ს.კ 80.06.67.363; 80.06.67.309 საყრდენი კედლისთვის ჩატარებული საინჟინრო-გეოლოგიური კვლევების შედეგები ქ. თბილისი, სოფელი აგარაკი, შუა მინდორი ს.კ. № 72.16.28.069 ორ სართულიანი საცხოვრებელი სახლის მშენებლობისათვის ჩატარებული საინჟინრო-გეოლოგიური კვლევების შედეგები ტყიბულის რაიონი, სოფელ ორპირში გაზმომარაგებისათვის საშუალო წნევის გაზსადენის მშენებლობისთვის ჩატარებული საინჟინრო-გეოლოგიური კვლევების შედეგები სამტრედიის რაიონი, სოფელ იანეთში მიწის ს.კ: 34.07.46.191-ზე მშენებლობისათვის ჩატარებული საინჟინრო-გეოლოგიური კვლევების შედეგები ქ. თბილისში, დაბა წყნეთი, გალაკტიონ ტაბიძის ქუჩა №36ა (ს.კ. №01.20.01.046.013) ორ სართულიანი საცხოვრებელი სახლის მშენებლობისათვის ჩატარებული საინჟინრო-გეოლოგიური კვლევების შედეგები. ქ. თბილისში, სოფ. ოქროყანაში, ვასო აბაშიძის ქ. №5-ში (ს.კ. 81.02.13.884) ორ სართულიანი საცხოვრებელი სახლის მშენებლობისათვის ჩატარებული საინჟინრო-გეოლოგიური კვლევების შედეგები ქ. ფოთში, სამეგრელოს ქუჩა №12-ში, (ს.კ.04.01.04.047) სპორტული მოედნის მშენებლობისათვის ჩატარებული საინჟინროგეოლოგიური კვლევების შედეგები ქალაქ რუსთავში, ლომოურის ქუჩის მიმდებარე ტერიტორია მიწის ს.კ. 02.03.04.639-ზე ორ სართულიანი სურსათის ეროვნული სააგენტოს ოფისის მშენებლობისათვის ჩატარებული საინჟინრო-გეოლოგიური კვლევების შედეგები ქალაქ თბილისში, სოფელი დიღომი, მარკო პოლოს II ჩიხი №2 (მიწის ს.კ.07.72.14.065.188) და მისი მიმდებარე ტერიტორიის მიწის ნაკვეთებზე ზოგადი საინჟინრო-გეოლოგიური კვლევების შედეგები
2020	მარნეულის მუნიციპალიტეტი, სოფელი ალგეთი, ს.კ 83.03.07.949 ერთ სართულიანი შენობის მშენებლობა საინჟინრო-გეოლოგიური ანგარიში ბორჯომის რაიონში, დაბა ბაკურიანი, ”კოხტის ძირი”,ს.კ№64.10.08.070 ორსართულიანი (მანსარდით) სახლის მშენებლობა საინჟინრო-გეოლოგიური ანგარიში ქ. თბილისი, დავით აღმაშენებლის ხეივანი №195 ს/კ№ 01.10.05.010.003 სამსართულიანი შენობის მშენებლობა საინჟინროგეოლოგიური ანგარიში ოზურგეთის მუნიციპალიტეტი, სოფელი ნატანები, ს/კ №26.01.50.021 სამსართულიანი სახლის მშენებლობა საინჟინროგეოლოგიური ანგარიში ქ. თბილისი, სოფელი ტაბახმელაში, (ს.კ.81.02.29.080) ორ სართულიანი სახის მშენებლობისათვის ჩატარებული საინჟინროგეოლოგიური კვლევების ანგარიში მარნეულის რაიონი, სოფელი კაპანაჩხი, ს.კ 83.06.16.491 სარეკლამო ბანერის მშენებლობა საინჟინრო-გეოლოგიური ანგარიში ბოლნისის რაიონი, სოფელი ფარიზი, ს.კ 80.01.63.341 ორსართულიანი სახლის მშენებლობა საინჟინრო-გეოლოგიური ანგარიში მარნეულის რაიონი, სოფელი ყიზილაჯლო, ს.კ 83.01.07.913 ორსართულიანი სახლის მშენებლობა საინჟინრო-გეოლოგიური ანგარიში მცხეთის მუნიციპალიტეტი, სოფელი წეროვანი, ს.კ.№72.08.23.363 ორსართულიანი (სარდაფით) სახლის მშენებლობა საინჟინროგეოლოგიური ანგარიში მცხეთა, სოფელი ლელუბანი, ს.კ.№72.13.25.270 ორსართულიანი საცხოვრებელი სახლის მშენებლობა საინჟინრო-გეოლოგიური ანგარიში დუშეთის რაიონი, დაბა ფასანაური, ზასტავა, ს/კ.71.53.05.600 ორსართულიანი სახლის მშენებლობა საინჟინრო-გეოლოგიური ანგარიში ქ. თბილისი, სოფელი აგარაკი, შუა მინდვრის III ჩიხი №24, ს.კ.№72.16.28.054 ერთსართულიანი შენობის მშენებლობა

	საინჟინრო-გეოლოგიური ანგარიში მარნეულის რაიონი, ყიზილაჯლოს ტერიტორიული ერთეული, სოფელი ყიზილაჯლო, ს.კ 83.01.12.777 ორსართულიანი სავაჭრო ობიექტის მშენებლობა საინჟინრო-გეოლოგიური ანგარიში ქ.თბილისი, გლდანის I მასივის ტერიტორია, ს.კ№72.13.30.295 ერთსართულიანი სახლის მშენებლობა საინჟინრო-გეოლოგიური ანგარიში დუშეთის რაიონი, ჭოპორტი, სოფელ ბულაჩაური ს.კ.№71.64.81.032 ორსართულიანი სახლის მშენებლობა საინჟინრო-გეოლოგიური ანგარიში მარნეულის რაიონი, სოფელი ახლომახმუდლო, ს.კ№83.09.09.859 ერთსართულიანი სახლის მშენებლობა საინჟინრო-გეოლოგიური ანგარიში მცხეთის მუნიციპალიტეტი, სოფელი წინამძღვრიაანთკარი ყოფილი ტელევიზიის 1-ლი კორპუსი (დევნილთა ჩასახლება), შენობის გამაგრებისათვის ჩატარებული საინჟინრო-გეოლოგიური ანგარიში ქ. მცხეთა, ლისი, ნაფეტვრები, ს.კ.72.16.11.045 სამსართულიანი საცხოვრებელი სახლის მშენებლობა საინჟინრო-გეოლოგიური ანგარიში ბოლნისის მუნიციპალიტეტი, სოფელი ტალავერი, ს.კ№80.04.68.161 ორსართულიანი საცხოვრებელი სახლის მშენებლობა საინჟინრო-გეოლოგიური ანგარიში თელავი, ლეონიძის ქუჩა №12, ს.კ №53.20.35.232 ორსართულიანი (მანსარდითა და სარდაფით) სახლის მშენებლობა საინჟინრო-გეოლოგიური ანგარიში თეთრიწყაროს რაიონი, სოფელი ორბეთი, ს.კ.№84.20.33.661; 84.20.33.662; 84.20.33.665 სამი ერთსართულიანი საცხოვრებელი სახლის მშენებლობა საინჟინრო-გეოლოგიური ანგარიში მცხეთა, ნავდარაანთკარი, “გუბეები”, ს.კ№72.04.17.391 ორსართულიანი საცხოვრებელი სახლისა და აუზის მშენებლობა საინჟინრო-გეოლოგიური ანგარიში
2021	ქ. ფოთი, თავისუფალი ინდუსტრიული ზონა (ნავსადგურის ყოფილი ექსტენსიური განვითარების ზონა) მიწის ს.კ. 04.01.01.837-ზე ჩატარებული ზოგადი საინჟინრო-გეოლოგიური ანგარიში მცხეთა, სოფელი ჯიღაური, ს/კ№72.04.05.531 ერთსართულიანი სახლის მშენებლობა საინჟინრო-გეოლოგიური ანგარიში

საკადასტრო გეგმა

საჯარო რეესტრის ეროვნული
სააგენტო

კადასტრო კოდი: **72.16.33.091**

ნაცხადების ნომერი: **882021515778**

მომზადების თარიღი: **28/06/2021**

ნაკვეთის დანიშნულება: სასოფლო-სამეურნეო

ფართობი: **1309 კვ.მ (WGS 84 / UTM zone 38N)**

