დანართი №1

სახურავის გეგმა

შპს "მაგთიკომი"-ს ინჯარის საგნის მდებარეობა

საკადასტრო კოდი 01.11.05.029.300 (ე - ბლოკი)

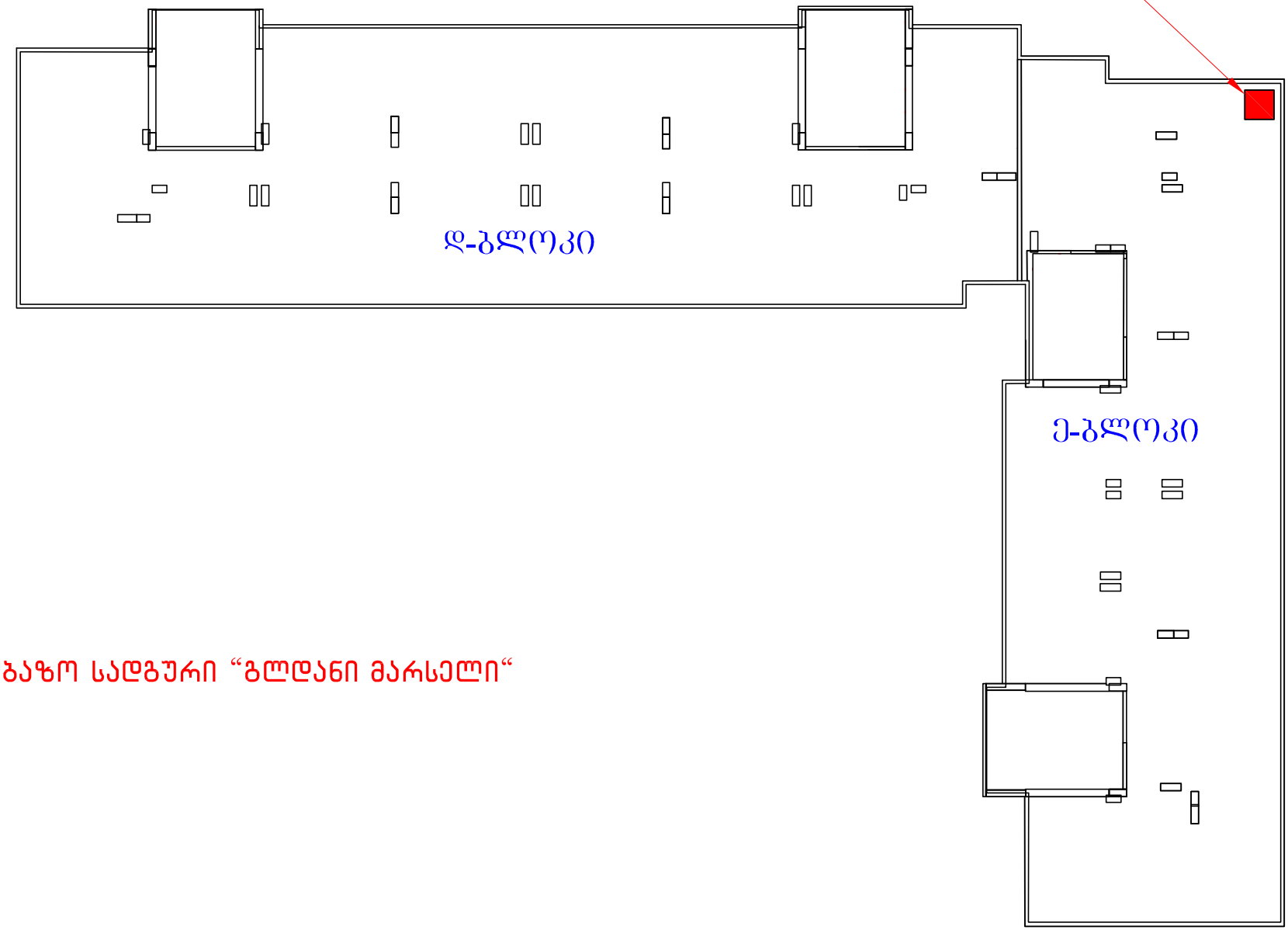

საბაზო სადგური "გლდანი მარსელი"

დანართი №2

საბაზო სადგური “გლდანი მარსელი“

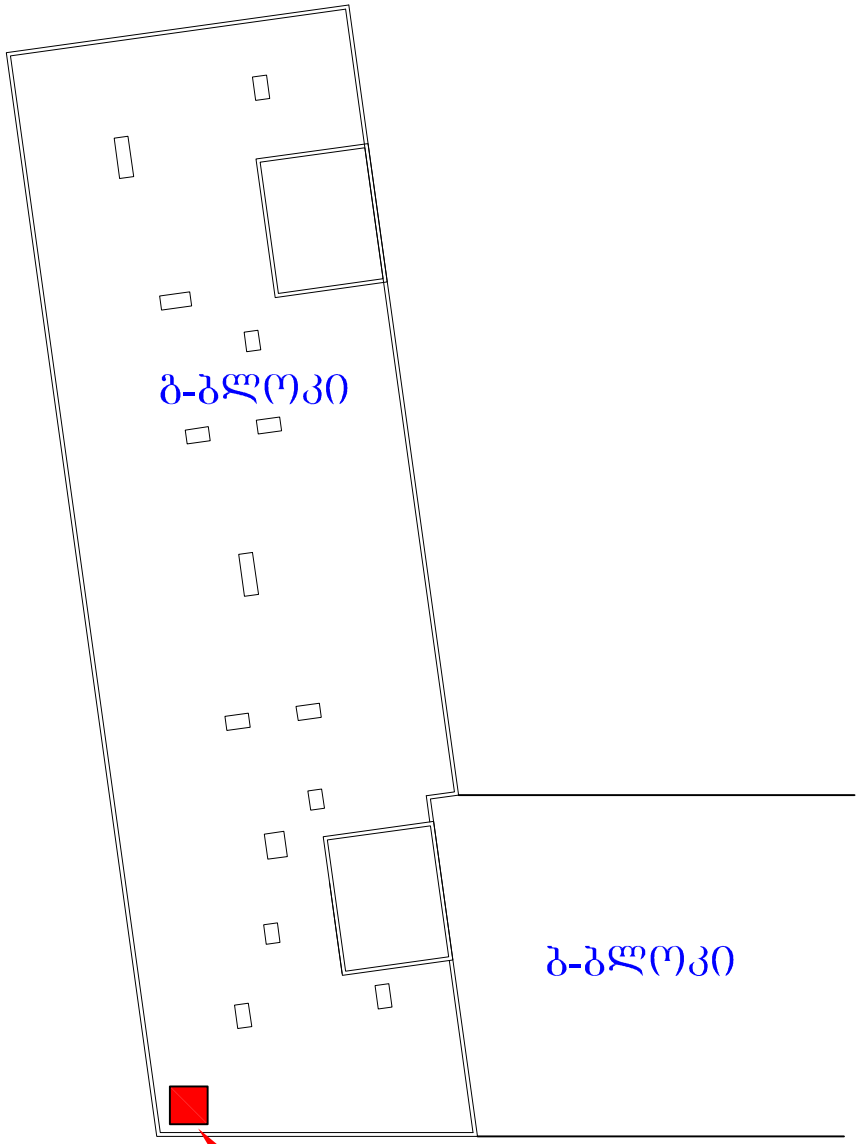

სახურავის გეგმა
შპს “მაგთიკომი“-ს ინჯარის საგნის მდებარეობა
საკადასტრო კოდი 01.11.05.029.302 (გ – ბლოკი)

საბაზო სადგური “გლდანი მარსელი“

ე-ბლოკი



საბაზო სადგური “გლდანი მარსელი“

გ-ბლოკი



საბაზო სადგური “გლდანი მარსელი“

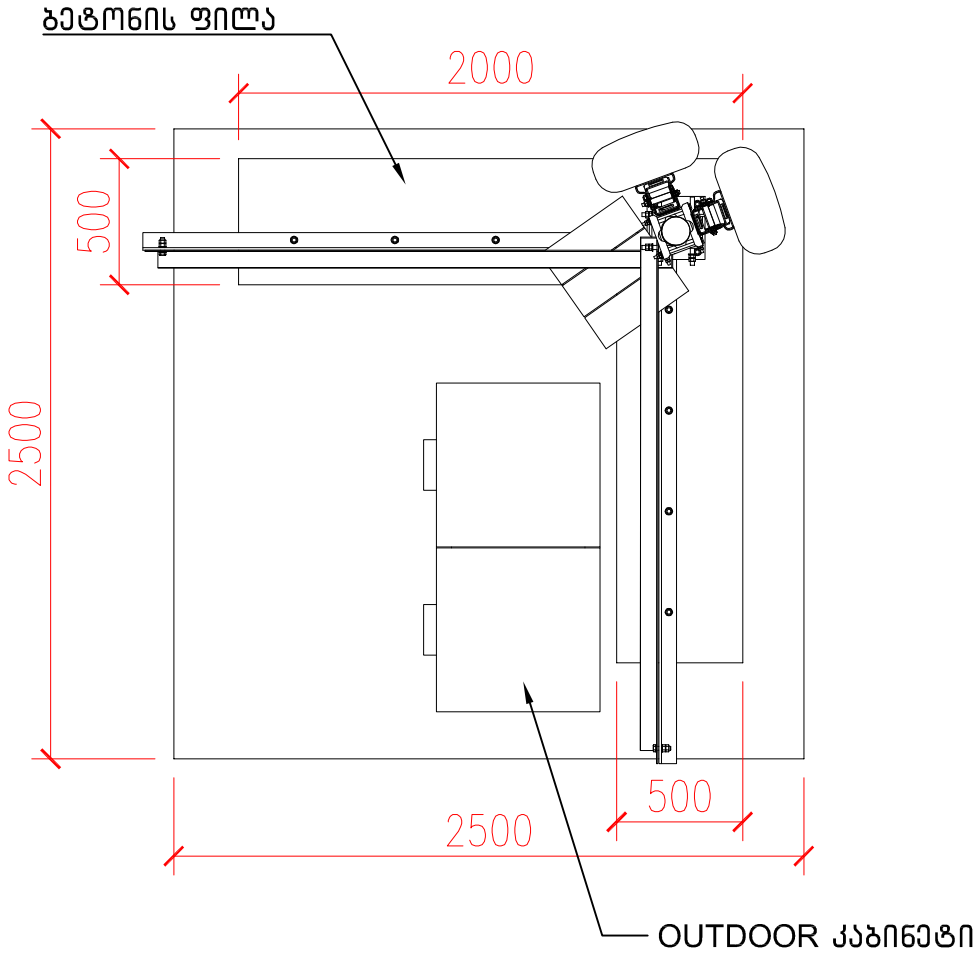

საბაზო სადგური “გლდანი მარსელი“

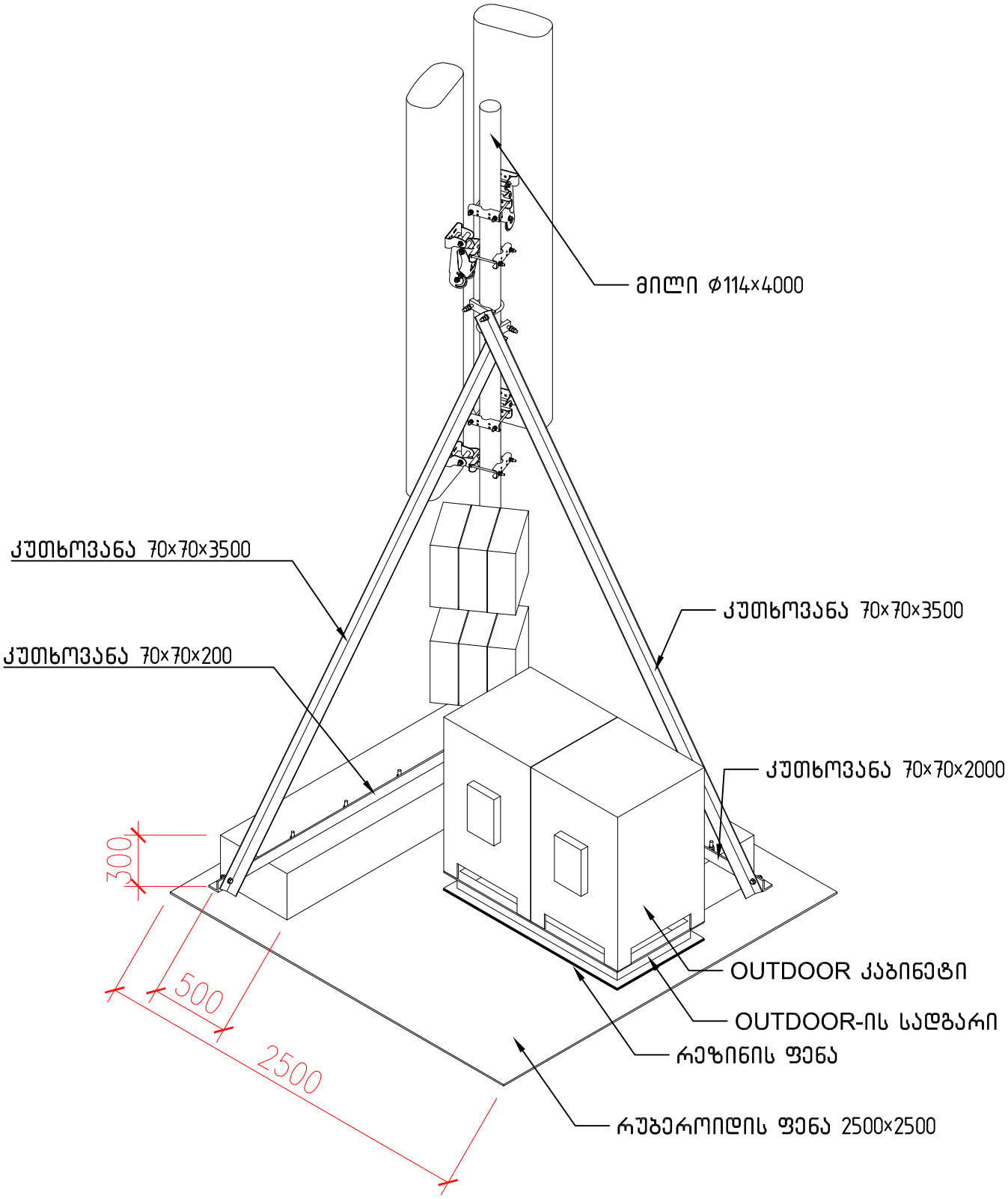

საბაზო სადგური “გლდანი მარსელი“

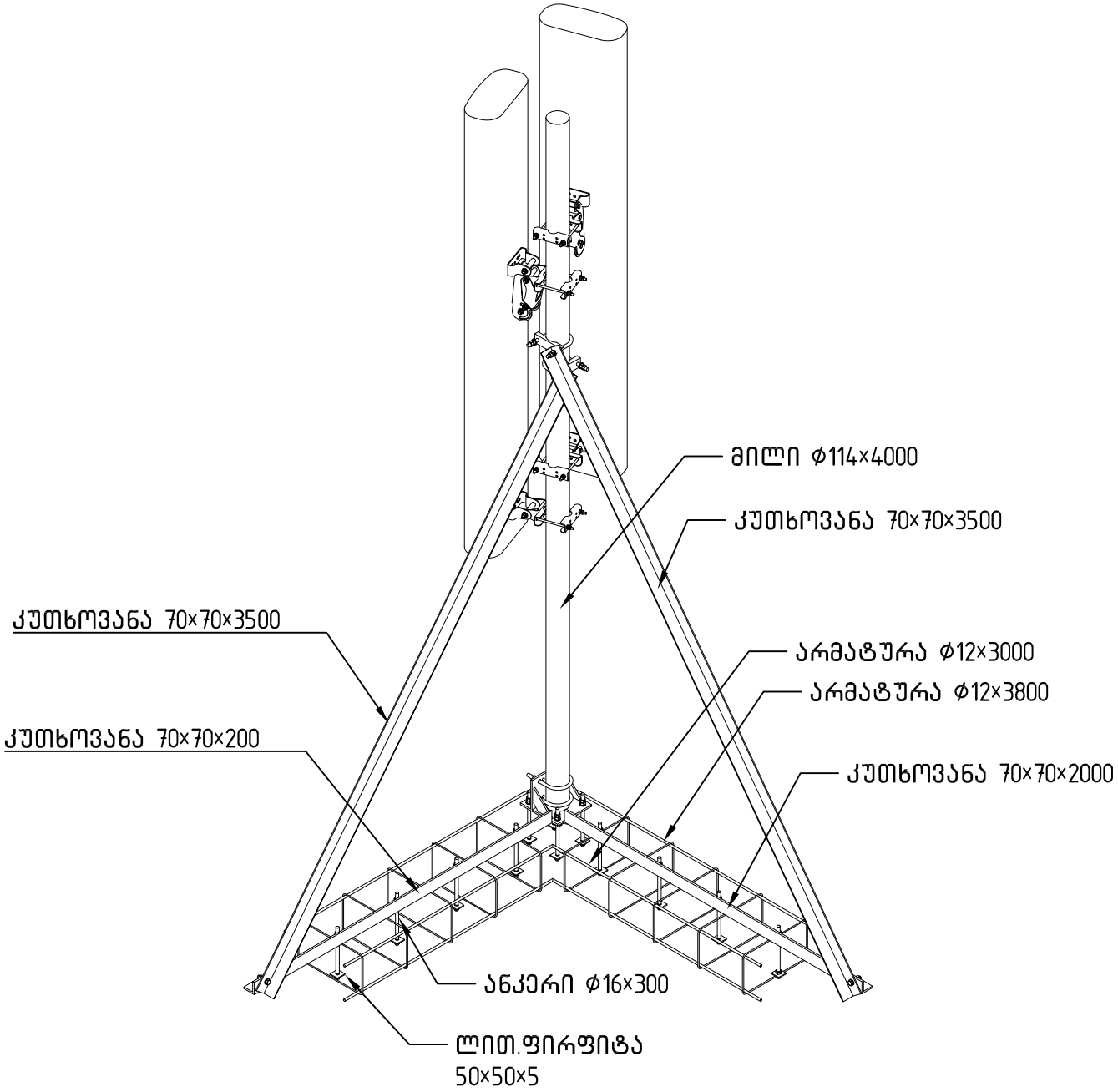

საბაზო სადგური “გლდანი მარსელი“

