ქ. თბილისი დიდი დიღომი IV მ/რ №25 მიმდებარედ,
მრავალბინიანი საცხოვრებელი სახლის პროექტის

კონსტრუქციული ნაწილი

თბილისი 2021

მრავალ ბინიანი საცხოვრებელი სახლის პროექტის კონსტრუქციული ნაწილის განმარტებითი ბარათი.

ჩვენს მიერ დამუშავებული იქნა ქ.თბილისში, დიღომში მდებარე მიწის ნაკვეთზე, საცხოვრებელი მრავალბინიანი საცხოვრებელი სახლის პროექტის კონსტრუქციული ნაწილი.

პროექტი მოიცავს 12 სართულიანი შენობას, ზომებით ღერძებში 44.6X38.2 მეტრი; შენობის სიმაღლე 0.00 ნიშნულიდან შეადგენს 39.3 მეტრს.

სამშენებლოდ გამოყენებული ტერიტორია ძირითადში სწორია, საინჟინრო გეოლოგიური დასკვნის საფუძველზე საძირკვლის დაფუძნება ხორციელდება ს.გ.ე 2 ზე თიხებზე საანგარიშო წინაღობით 2.8 კგძ/სმ^2, რომელზეც ეწყობა შენა-შენა დატკეპნილი ბალასტის ბალიში რომელის ტკეპნის კოეფიციენტმა უნდა შეადგინოს 0.98 ხოლო საანგარიშო წინაღობა უნდა ქონდეს 4.0 კგძ/სმ^2 –ზე, ქვაბული უნდა მოეწყოს ბუნებრივი ჭანობით და მიიღოს ინჟინერ გეოლოგმა შესაბამისი აქტის საფუძველზე.

კონსტრუქციული თვალსაზრით შენობა გადაწყვეტილია რკინაბეტონის კარკასით, რომელიც ეფუძნება მონოლითურ რკინაბეტონის ფილას. შენობის მხიდი ელემენტების გაანგარიშება შესრულებულია სასრული ელემენტების მეთოდით კომპიუტერული პროგრამა „ Lira Sapr 2017“-ის გამოყენებით, შემდეგ საანგარიშო და ნორმატიულ დატვირთვებზე:

1. მუდმივი დატვირთვა- მოიაზრებს შენობის საკუთარ წონას, მოჯიმვის წონას, კედლების წონას, დამბუნების წონას.
2. დროებითი ხანგრძლივი დატვირთვა- მოიაზრებს შენობაში არსებული ავეჯის წონას და შესაძლო დროებით დატვირთვებს.
3. დროებითი ხანმოკლე დატვირთვა- მოიაზრებს სასარგებლო დატვირთვებს, ადამიანური წონას, თოვლის დატვირთვას და მოსალოდნელ ხანმოკლე დატვირთვებს
4. სეისმური დატვირთვა X,Y,Z, 45^0 135^{0}მიმართულებით- მოიაზრებს მიწისძვრისგან მოსალოდნელ დინამიურ დატვირთვებს (რომელიც შეადგენს 8 ბალს G=0.17)
5. ქარის სტატიკური და დინამიური დატვირთვები

აღნიშნული დატვირთვები აღებულია საქართველოში მოქმედი სამშენებლო ნორმების და წესებით განსაზღვრული ცხრილებიდან.

ანგარიშის შედეგად მიღებული იქნა კონსტრუქციული ელემენტების კვეთები:

1. საძირკვლის ფილა 1.6მ
2. სიხისტის დიაფრაგმები 0.3 მ
3. სვეტები: 0.7X0.7 მ, 0.6X0.6 და 0.5X0.5 მეტრი
4. კოჭები: 0.5X0.5მ
5. სართულშუა გადახურვის ფილები: h=0.18 მეტრი

გამოყენებული ბეტონის კლასი შეადგენს ბ.25, W6, F150; ხოლო სვეტებისთვის ბ. 30 არმატურის კლასი განისაზღვრა A500c და A240c

ქვაბულის უნდა მოეწყოს ბრუნტის ბუნებრივი ჭანობით, ბრუნტის წყლის გამოვლენის შემთხვევაში უნდა მოხდეს წყლის არიდება დრენაჟის მოწყობის გზით.

მშენებლობის დროს განსაკუთრებული ყურადღება უნდა მიექცეს შრომის უსაფრთხოებას, და მასალების დასაწყობებას.

ბეტონის ჩასხმა უნდა განხორციელდეს საქართველოში მოქმედი სამშენებლო ნორმების და წესების მკაცრი დაცვით.

მშენებლობის დაწყებამდე სამშენებლო ორგანიზაციამ უნდა შეადაროს არქიტექტურულ ნაწილში მოყვანილი ზომები კონსტრუქციულ ნაწილთან და კონსტრუქციულ ნაწილში არსებული ცხრილებში მოყვანილი მონაცემები უნდა გადაამოწმოს. ხარვეზების აღმოჩენის შემთხვევაში უნდა მოხდეს პროექტის კორექტირება.

გამოყენებული ლიტერატურა:

1. СНиП 2.01.07-85- დატვირთვები და ზემოქმედებები
2. პნ 01.05-08- სამშენებლო კლიმატოლოგია
3. პნ 02.01-08 – შენობების და ნაგებობების ფუძეები
4. პნ 03.01.-09- ბეტონისა და რკინაბეტონის კონსტრუქციები
5. პნ 01.01-09- სეისმომედეგი მშენებლობა

შ.პ.ს დრიმსი			ქ. თბილისი, დიდი დიღომი, IV მ/რ, კორპუსი №25-ის მიმდებარედ მრავალბინიანი საცხოვრებელი სახლის პროექტი	
დირექტორი		გ.მესხი		
არქიტექტორი		კ.მორჩილაძე	კონსტრუქციული ნაწილი	
კონსტრუქტორი		თ.კვინტრაძე	განმარტებითი	ფუეც№ 1
შეასრულა		თ.კვინტრაძე		ფუეც.რაოდ.

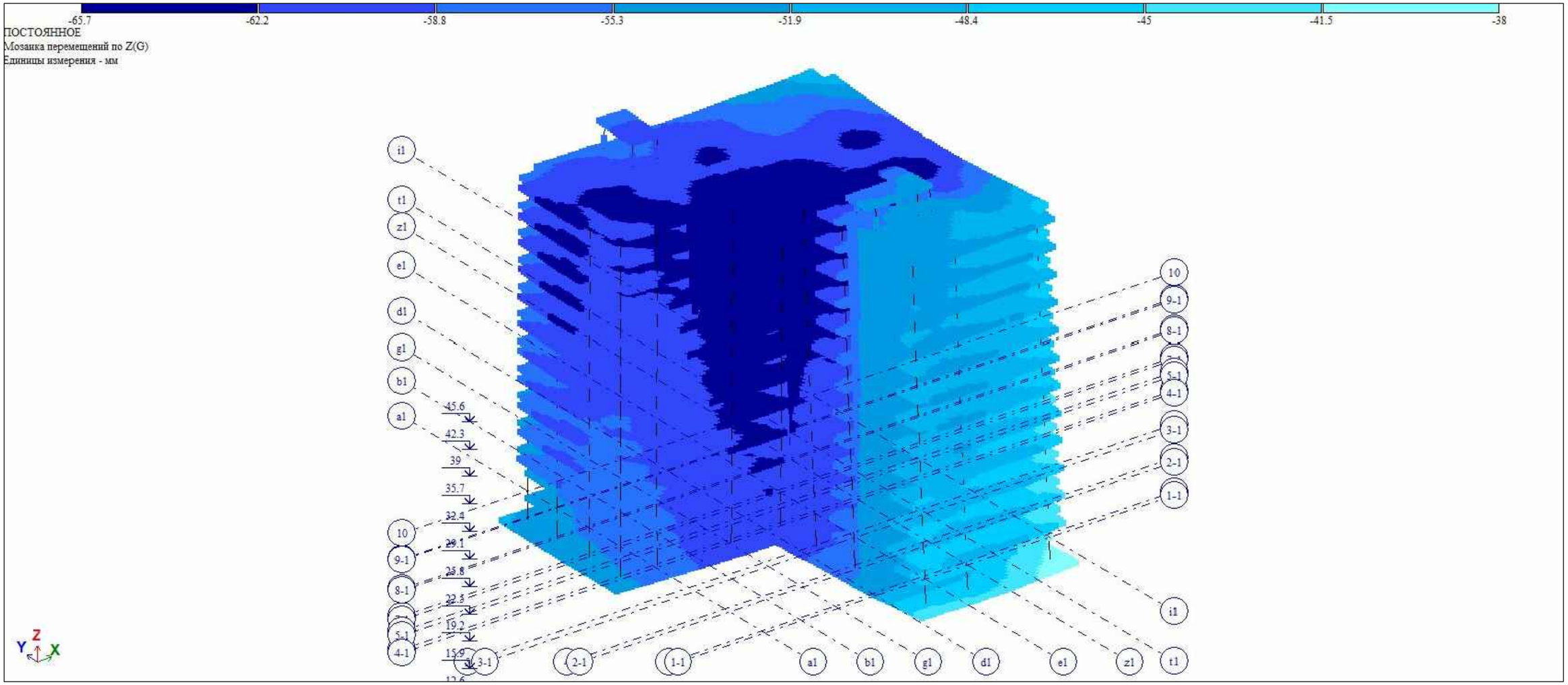

შ.პ.ს დრიმსი			ქ. თბილისი, დიდი დიდომი, IV მ/რ, კორპუსი №25-ის მიმდებარედ მრავალბინიანი სახოვრებელი სახლის პროექტი		
დირექტორი		შ.მესხი			
არქიტექტორი		ა.მორჩილაძე	კონსტრუქციული ნაწილი		
კონსტრუქტორი		თ.კვინტრაძე	ანგარიშის შედეგები	ფუეც№	2
შეასრულა		თ.კვინტრაძე		ფუეც.რაოდ.	

ПОСТОЯННОЕ
Эпюра N
Единицы измерения - т

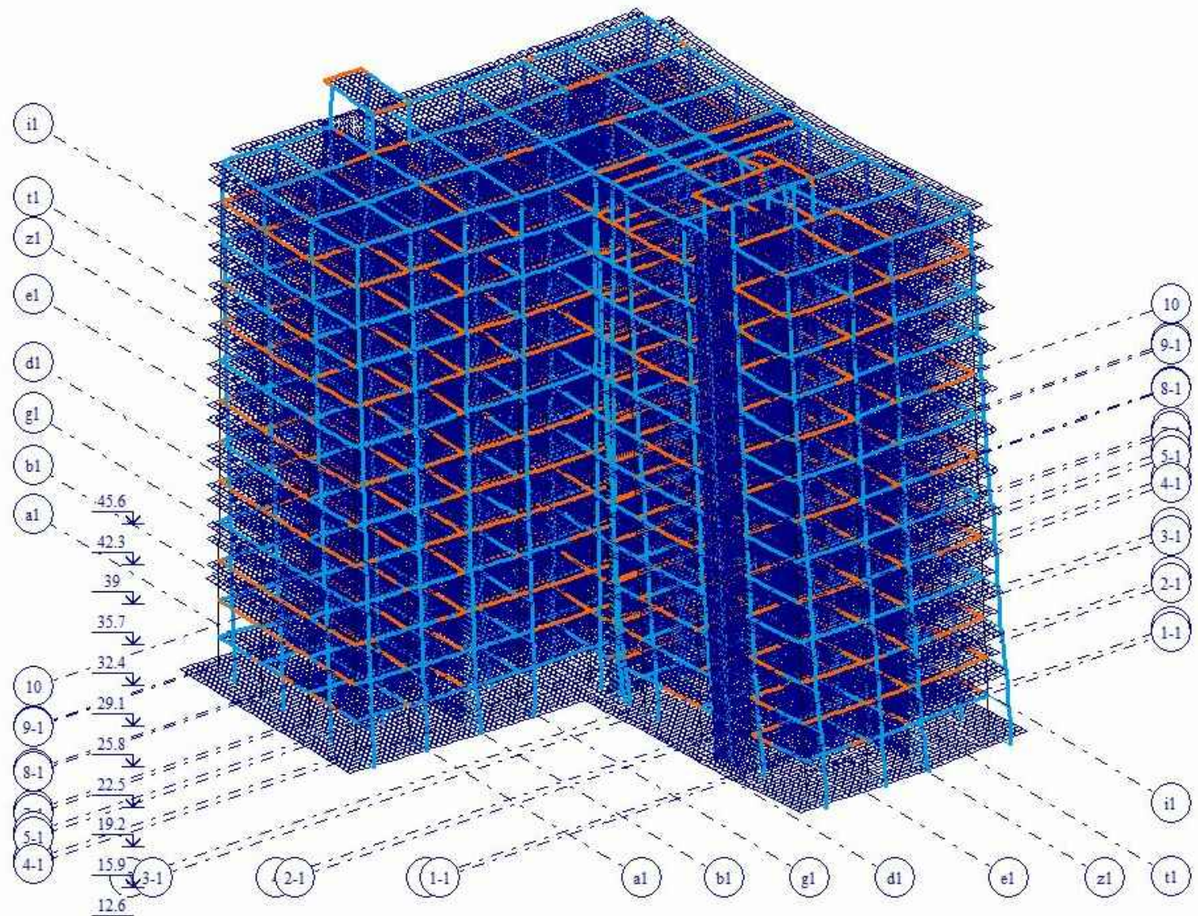

Минимальное значение -552.566; Максимальное значение 14.1297

შ.პ.ს დრიმსი			ქ. თბილისი, დიდი დიღომი, IV მ/რ, კორპუსი №25-ის მიმდებარედ მრავალბინიანი სახოვრებელი სახლის პროექტი	
დირექტორი		გ.მესხი		
არქიტექტორი		ა.მორჩილაძე	კონსტრუქციული ნაწილი	
კონსტრუქტორი		თ.კვინტრაძე	ანგარიშის შედებები	ფურც№ 3
შეასრულა		თ.კვინტრაძე		ფურც.რაოდ.

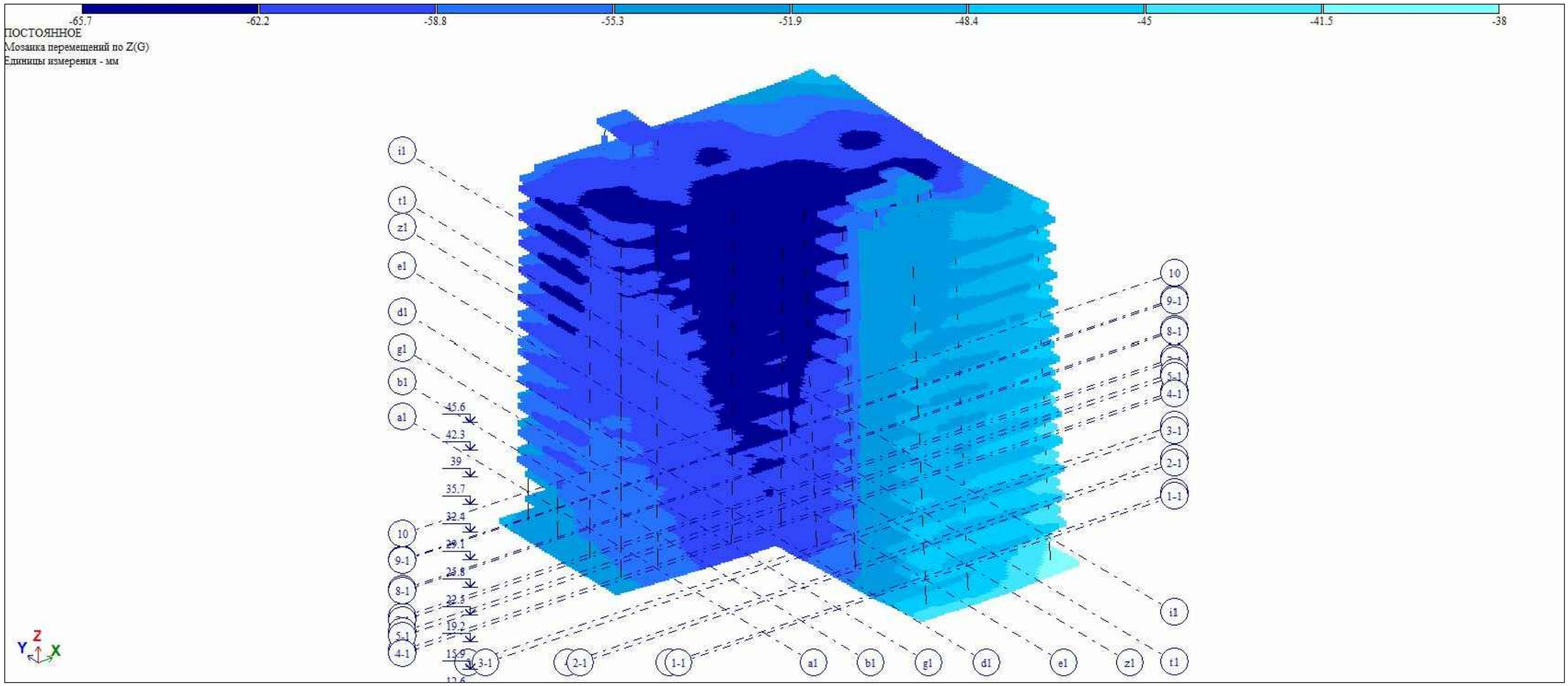

შ.პ.ს დრიმსი			ქ. თბილისი, დიდი დიღომი, IV მ/რ, კორპუსი №25-ის მიმდებარედ მრავალბინიანი სახოვრებელი სახლის პროექტი	
დირექტორი		შ.მესხი		
არქიტექტორი		ა.მორჩილაძე	კონსტრუქციული ნაწილი	
კონსტრუქტორი		თ.კვინტრაძე	ანგარიშის შედეგები	ფურც№ 4
შეასრულა		თ.კვინტრაძე		ფურც.რაოდ.

ЗАГР	N п/п	Собств...	Рад/с.	Гц.	Периоды	Коэф. ...	Масса	Сумма ...
6 - (мод. 41)								
6	1	0.321044	3.114840	0.495994	2.016155	0.858857	11.544278	11.544278
6	2	0.291205	3.434007	0.546816	1.828768	1.802212	27.738548	39.282826
6	3	0.284238	3.518173	0.560219	1.785017	0.744551	2.411389	41.694214
6	4	0.248087	4.030850	0.641855	1.557984	0.158017	0.198669	41.892884
6	5	0.231114	4.326878	0.688993	1.451393	0.299449	1.121742	43.014626
6	6	0.225682	4.431014	0.705576	1.417283	1.404163	12.603231	55.617856
6	7	0.200205	4.994878	0.795363	1.257288	-1.095090	8.314942	63.932799
6	8	0.179980	5.556185	0.884743	1.130272	0.158212	0.204253	64.137051
6	9	0.177708	5.627221	0.896054	1.116004	-0.885188	4.212861	68.349912
6	10	0.152826	6.543380	1.041939	0.959749	0.215632	0.143790	68.493703
6	11	0.146583	6.822089	1.086320	0.920539	0.598868	1.713965	70.207668
6	12	0.094643	10.566007	1.682485	0.594359	-0.084664	0.016459	70.224127
6	13	0.084646	11.813845	1.881185	0.531580	0.020571	0.017615	70.241742
6	14	0.075844	13.184895	2.099506	0.476303	-0.012429	0.006589	70.248332
6	15	0.073592	13.588507	2.163775	0.462155	0.647354	2.749639	72.997971
6	16	0.070793	14.125643	2.249306	0.444582	-0.042953	0.052499	73.050470
6	17	0.066492	15.039443	2.394816	0.417569	0.502677	1.075910	74.126380
6	18	0.062917	15.894077	2.530904	0.395116	0.091921	0.131062	74.257442
6	19	0.060628	16.493953	2.626426	0.380746	0.031361	0.022636	74.280077
6	20	0.054247	18.434349	2.935406	0.340668	-0.247319	0.186302	74.466380
6	21	0.051147	19.551660	3.113322	0.321200	0.208291	0.098567	74.564947
6	22	0.049815	20.074399	3.196560	0.312836	0.229600	0.470159	75.035105
6	23	0.047973	20.844990	3.319266	0.301271	-0.615143	3.277378	78.312484
6	24	0.043501	22.988037	3.660515	0.273186	0.160017	0.099157	78.411641
6	25	0.043364	23.060340	3.672029	0.272329	-0.148426	0.106740	78.518381
6	26	0.041813	23.916275	3.808324	0.262583	0.053966	0.023719	78.542100
6	27	0.040984	24.399873	3.885330	0.257378	-0.255219	0.408328	78.950428
6	28	0.040015	24.990928	3.979447	0.251291	-0.207768	0.498370	79.448798
6	29	0.039067	25.596887	4.075937	0.245342	0.389089	0.717046	80.165844
6	30	0.038369	26.062985	4.150157	0.240955	-0.374573	0.874427	81.040270
6	31	0.036991	27.033471	4.304693	0.232305	0.030623	0.002926	81.043197
6	32	0.036417	27.460055	4.372620	0.228696	0.173795	0.147771	81.190968
6	33	0.035094	28.495086	4.537434	0.220389	0.458387	0.658965	81.849933
6	34	0.033612	29.751504	4.737501	0.211082	-0.027491	0.001180	81.851113
6	35	0.033415	29.926917	4.765433	0.209845	-0.006495	0.000093	81.851206
6	36	0.032779	30.507745	4.857921	0.205849	-0.452837	1.159556	83.010762
6	37	0.032557	30.715119	4.890942	0.204460	-1.028151	1.701458	84.712220
6	38	0.032236	31.020931	4.939639	0.202444	0.295547	0.418170	85.130390
6	39	0.031567	31.678979	5.044423	0.198239	-0.034182	0.003939	85.134329
6	40	0.031148	32.104340	5.112156	0.195612	-0.029524	0.001443	85.135771
6	41	0.030903	32.359107	5.152724	0.194072	-0.032709	0.003519	85.139291
6	42	0.028017	35.692369	5.683498	0.175948	-0.216961	0.105341	85.244632
6	43	0.026942	37.116091	5.910206	0.169199	0.060458	0.001958	85.246590
6	44	0.026512	37.718853	6.006187	0.166495	-0.168167	0.135974	85.382564
6	45	0.026124	38.278256	6.095264	0.164062	-0.304202	0.304496	85.687060
6	46	0.025416	39.345797	6.265254	0.159610	0.014658	0.000283	85.687343
6	47	0.024767	40.375555	6.429229	0.155540	-0.121294	0.052925	85.740268
6	48	0.024587	40.671841	6.476408	0.154407	-0.680543	0.290741	86.031008
6	49	0.024469	40.868243	6.507682	0.153665	0.072735	0.032291	86.063299
6	50	0.024257	41.224757	6.564452	0.152336	-1.225453	0.497780	86.561080
6	51	0.023429	42.683048	6.796664	0.147131	0.130735	0.003518	86.564598
6	52	0.023381	42.769752	6.810470	0.146833	-0.068138	0.013865	86.578463
6	53	0.022760	43.936521	6.996261	0.142933	0.332522	1.086401	87.664864
6	54	0.022548	44.350140	7.062124	0.141600	-0.322363	0.011316	87.676180
7 - (мод. 41)								
7	1	0.321044	3.114840	0.495994	2.016155	-0.200329	0.628074	0.628074
7	2	0.291205	3.434007	0.546816	1.828768	-0.589800	2.970852	3.598926
7	3	0.284238	3.518173	0.560219	1.785017	2.182742	20.724474	24.323400
7	4	0.248087	4.030850	0.641855	1.557984	1.041389	8.628790	32.952190
7	5	0.231114	4.326878	0.688993	1.451393	0.914268	10.456663	43.408853
7	6	0.225682	4.431014	0.705576	1.417283	1.032121	6.809398	50.218251
7	7	0.200205	4.994878	0.795363	1.257288	1.316752	12.021749	62.240000
7	8	0.179980	5.556185	0.884743	1.130272	0.954201	7.429676	69.669676
7	9	0.177708	5.627221	0.896054	1.116004	0.064185	0.022150	69.691826
7	10	0.152826	6.543380	1.041939	0.959749	-0.002987	0.000028	69.691854
7	11	0.146583	6.822089	1.086320	0.920539	-0.065193	0.020311	69.712165
7	12	0.094643	10.566007	1.682485	0.594359	-0.083286	0.015928	69.728093
7	13	0.084646	11.813845	1.881185	0.531580	0.039659	0.065470	69.793563
7	14	0.075844	13.184895	2.099506	0.476303	0.008739	0.003258	69.796821
7	15	0.073592	13.588507	2.163775	0.462155	0.059777	0.023446	69.820267
7	16	0.070793	14.125643	2.249306	0.444582	0.034015	0.032924	69.853190
7	17	0.066492	15.039443	2.394816	0.417569	0.465942	0.924400	70.777590
7	18	0.062917	15.894077	2.530904	0.395116	-0.089032	0.122952	70.900542
7	19	0.060628	16.493953	2.626426	0.380746	-0.119537	0.328861	71.229403
7	20	0.054247	18.434349	2.935406	0.340668	0.783649	1.870456	73.099859
7	21	0.051147	19.551660	3.113322	0.321200	-0.887400	1.789084	74.888943
7	22	0.049815	20.074399	3.196560	0.312836	-0.030701	0.008406	74.897349
7	23	0.047973	20.844990	3.319266	0.301271	0.398394	1.374674	76.272023
7	24	0.043501	22.988037	3.660515	0.273186	0.645807	1.615091	77.887114
7	25	0.043364	23.060340	3.672029	0.272329	0.178272	0.153983	78.041097
7	26	0.041813	23.916275	3.808324	0.262583	0.123398	0.124013	78.165110
7	27	0.040984	24.399873	3.885330	0.257378	-0.393853	0.972411	79.137521
7	28	0.040015	24.990928	3.979447	0.251291	-0.526436	3.199526	82.337047
7	29	0.039067	25.596887	4.075937	0.245342	0.349484	0.578499	82.915546
7	30	0.038369	26.062985	4.150157	0.240955	-0.047048	0.013796	82.929342
7	31	0.036991	27.033471	4.304693	0.232305	-0.262403	0.214880	83.144221
7	32	0.036417	27.460055	4.372620	0.228696	0.274519	0.368689	83.512911
7	33	0.035094	28.495086	4.537434	0.220389	0.078598	0.019374	83.532284
7	34	0.033612	29.751504	4.737501	0.211082	-0.262855	0.107904	83.640188
7	35	0.033415	29.926917	4.765433	0.209845	-0.374098	0.307570	83.947758
7	36	0.032779	30.507745	4.857921	0.205849	0.157024	0.139424	84.087182
7	37	0.032557	30.715119	4.890942	0.204460	0.420913	0.285162	84.372344
7	38	0.032236	31.020931	4.939639	0.202444	0.172344	0.142197	84.514541
7	39	0.031567	31.678979	5.044423	0.198239	-0.068581	0.015855	84.530396
7	40	0.031148	32.104340	5.112156	0.195612	-0.267007	0.117987	84.648383
7	41	0.030903	32.359107	5.152724	0.194072	0.125126	0.051503	84.699886
7	42	0.028017	35.692369	5.683498	0.175948	0.505763	0.572439	85.272325
7	43	0.026942	37.116091	5.910206	0.169199	-0.427577	0.097935	85.370260
7	44	0.026512	37.718853	6.006187	0.166495	-0.006292	0.000190	85.370451
7	45	0.026124	38.278256	6.095264	0.164062	-0.025876	0.002203	85.372654
7	46	0.025416	39.345797	6.265254	0.159610	0.036428	0.001750	85.374404
7	47	0.024767	40.375555	6.429229	0.155540	-0.142967	0.073527	85.447931
7	48	0.024587	40.671841	6.476408	0.154407	0.064168	0.002585	85.450516
7	49	0.024469	40.868243	6.507682	0.153665	0.155596	0.147774	85.598290
7	50	0.024257	41.224757	6.564452	0.152336	-0.054718	0.000992	85.599282
7	51	0.023429	42.683048	6.796664	0.147131	0.400751	0.033061	85.632343
7	52	0.023381	42.769752	6.810470	0.146833	0.338476	0.342138	85.974481
7	53	0.022760	43.936521	6.996261	0.142933	-0.250025	0.614206	86.588687
7	54	0.022548	44.350140	7.062124	0.141600	-0.865911	0.081646	86.670333
8 - (мод. 41)								
8	1	0.321044	3.114840	0.495994	2.016155	-0.025732	0.007215	0.007215
8	2	0.291205	3.434007	0.546816	1.828768	0.017947	0.001915	0.009130
8	3	0.284238	3.518173	0.560219	1.785017	-0.039502	0.004726	0.013856
8	4	0.248087	4.030850	0.641855	1.557984	0.037955	0.007980	0.021836
8	5	0.231114	4.326878	0.688993	1.451393	-0.043698	0.016631	0.038467
8	6	0.225682	4.431014	0.705576	1.417283	-0.011888	0.000629	0.039096
8	7	0.200205	4.994878	0.795363	1.257288	-0.048357	0.011288	0.050384
8	8	0.179980	5.556185	0.884743	1.130272	-0.069924	0.027778	0.078162
8	9	0.177708	5.627221	0.896054	1.116004	-0.007496	0.000210	0.078372
8	10	0.152826	6.543380	1.041939	0.959749	0.034720	0.002595	0.080968
8	11	0.146583	6.822089	1.086320	0.920539	0.023158	0.001784	0.082752
8	12	0.094643	10.566007	1.682485	0.594359	0.015081	0.000364	0.083116
8	13	0.084646	11.813845	1.881185	0.531580	1.369788	54.376986	54.460102
8	14	0.075844	13.184895	2.099506	0.476303	1.180925	41.416761	95.876863
8	15	0.073592	13.588507	2.163775	0.462155	-0.385163	0.677687	96.554550
8	16	0.070793	14.125643	2.249306	0.444582	-0.324662	2.088264	98.642815
8	17	0.066492	15.039443	2.394816	0.417569	0.070207	0.014612	98.657426
8	18	0.062917	15.894077	2.530904	0.395116	0.153894	0.255762	98.913189
8	19	0.060628	16.493953	2.626426	0.380746	0.199617	0.638479	99.551668
8	20	0.054247	18.434349	2.935406	0.340668	-0.061725	0.008079	99.559747
8	21	0.051147	19.551660	3.113322	0.321200	-0.052123	0.004297	99.564045
8	22	0.049815	20.074399	3.196560	0.312836	-0.021137	0.002774	99.566819
8	23	0.047973	20.844990	3.319266	0.301271	-0.041004	0.010139	99.576958
8	24	0.043501	22.988037	3.660515	0.273186	0.078231	0.016501	99.593458
8	25	0.043364	23.060340	3.672029	0.272329	0.063252	0.013496	99.606954
8	26	0.041813	23.916275	3.808324	0.262583	0.132451	0.099474	99.706428
8	27	0.040984	24.399873	3.885330	0.257378	0.097561	0.041541	99.747969
8	28	0.040015	24.990928	3.979447	0.251291	0.014295	0.001643	99.749611
8	29	0.039067	25.596887	4.075937	0.245342	0.102621	0.034727	99.784338
8	30	0.038369	26.062985	4.150157	0.240955	-0.027394	0.003256	99.787595
8	31	0.036991	27.033471	4.304693	0.232305	-0.013374	0.000389	99.787983
8	32	0.036417	27.460055	4.372620	0.228696	-0.025630	0.002237	99.790221
8	33	0.035094	28.495086	4.537434	0.220389	-0.087559	0.016740	99.806960
8	34	0.033612	29.751504	4.737501	0.211082	-0.046832	0.002385	99.809345
8	35	0.033415	29.926917	4.765433	0.209845	-0.015695	0.000377	99.809722
8	36	0.032779	30.507745	4.857921	0.205849	-0.018658	0.001370	99.811092
8	37	0.032557	30.715119	4.890942	0.204460	0.007216	0.000058	99.811151
8	38	0.032236	31.020931	4.939639	0.202444	-0.009490	0.000300	99.811451
8	39	0.031567	31.678979	5.044423	0.198239	0.026493	0.001647	99.813098
8	40	0.031148	32.104340	5.112156	0.195612	-0.015134	0.000264	99.813362
8	41	0.030903	32.359107	5.152724	0.194072	-0.010774	0.000266	99.813628
8	42	0.028017	35.692369	5.683498	0.175948	0.018071	0.000509	99.814137
8	43	0.026942	37.116091	5.910206	0.169199	0.024951	0.000232	99.814369
8	44	0.026512	37.718853	6.006187	0.166495	0.000181	0.000000	99.814369
8	45	0.026124	38.278256	6.095264	0.164062	0.007744	0.000137	99.814507
8	46	0.025416	39.345797	6.265254	0.159610	-0.021164	0.000411	99.814918
8	47	0.024767	40.375555	6.429229	0.155540	0.003589	0.000032	99.814950
8	48	0.024587	40.671841	6.476408	0.154407	-0.004208	0.000008	99.814958
8	49	0.024469	40.868243	6.507682	0.153665	0.006545	0.000182	99.815140
8	50	0.024257	41.224757	6.564452	0.152336	0.092120	0.001958	99.817098
8	51	0.023429	42.683048	6.796664	0.147131	0.082556	0.000977	99.818075
8	52	0.023381	42.769752	6.810470	0.146833	-0.002636	0.000014	99.818089
8	53	0.022760	43.936521	6.996261	0.142933	0.003689	0.000093	99.818182
8	54	0.022548	44.350140	7.062124	0.141600	-0.072135	0.000394	99.818577

შ.პ.ს დრიმსი			ქ. თბილისი, დიდი დიღომი, IV მ/რ, კორპუსი №25-ის მიმდებარედ მრავალბინიანი სახოვრებელი სახლის პროექტი
დირექტორი		შ.მესხი	
არქიტექტორი		კ.მორჩილაძე	კონსტრუქციული ნაწილი
კონსტრუქტორი		თ.კვინტრაძე	ანგარიშის შედეგები
შესრულა		თ.კვინტრაძე	ფურც№ 5
			ფურც.რაოდ.

9 - (მოდ. 41)								
9	1	0.321044	3.114840	0.495994	2.016155	0.458159	3.285171	3.285171
9	2	0.291205	3.434007	0.546816	1.828768	0.840398	6.031734	9.316905
9	3	0.284238	3.518173	0.560219	1.785017	2.079945	18.818390	28.135296
9	4	0.248087	4.030850	0.641855	1.557984	0.854294	5.806822	33.942118
9	5	0.231114	4.326878	0.688993	1.451393	0.862519	9.306453	43.248571
9	6	0.225682	4.431014	0.705576	1.417283	1.720004	18.910639	62.159210
9	7	0.200205	4.994878	0.795363	1.257288	0.173735	0.209283	62.368493
9	8	0.179980	5.556185	0.884743	1.130272	0.792167	5.120638	67.489131
9	9	0.177708	5.627221	0.896054	1.116004	-0.573814	1.770308	69.259439
9	10	0.152826	6.543380	1.041939	0.959749	0.148814	0.068484	69.327923
9	11	0.146583	6.822089	1.086320	0.920539	0.372665	0.663707	69.991630
9	12	0.094643	10.566007	1.682485	0.594359	-0.118743	0.032377	70.024007
9	13	0.084646	11.813845	1.881185	0.531580	0.042722	0.075973	70.099980
9	14	0.075844	13.184895	2.099506	0.476303	-0.002460	0.000258	70.100238
9	15	0.073592	13.588507	2.163775	0.462155	0.495850	1.613215	71.713453
9	16	0.070793	14.125643	2.249306	0.444582	-0.005777	0.000950	71.714402
9	17	0.066492	15.039443	2.394816	0.417569	0.684624	1.995728	73.710130
9	18	0.062917	15.894077	2.530904	0.395116	0.000767	0.000009	73.710139
9	19	0.060628	16.493953	2.626426	0.380746	-0.063410	0.092540	73.802679
9	20	0.054247	18.434349	2.935406	0.340668	0.386493	0.454974	74.257653
9	21	0.051147	19.551660	3.113322	0.321200	-0.487904	0.540829	74.798482
9	22	0.049815	20.074399	3.196560	0.312836	0.138801	0.171824	74.970306
9	23	0.047973	20.844990	3.319266	0.301271	-0.146111	0.184903	75.155209
9	24	0.043501	22.988037	3.660515	0.273186	0.573201	1.272343	76.427552
9	25	0.043364	23.060340	3.672029	0.272329	0.023406	0.002654	76.430207
9	26	0.041813	23.916275	3.808324	0.262583	0.125898	0.129090	76.559297
9	27	0.040984	24.399873	3.885330	0.257378	-0.459918	1.325997	77.885294
9	28	0.040015	24.990928	3.979447	0.251291	-0.521382	3.138381	81.023675
9	29	0.039067	25.596887	4.075937	0.245342	0.521945	1.290321	82.313996
9	30	0.038369	26.062985	4.150157	0.240955	-0.295807	0.545341	82.859337
9	31	0.036991	27.033471	4.304693	0.232305	-0.165951	0.085945	82.945282
9	32	0.036417	27.460055	4.372620	0.228696	0.317700	0.493800	83.439081
9	33	0.035094	28.495086	4.537434	0.220389	0.377009	0.445760	83.884841
9	34	0.033612	29.751504	4.737501	0.211082	-0.206955	0.066889	83.951730
9	35	0.033415	29.926917	4.765433	0.209845	-0.271698	0.162235	84.113965
9	36	0.032779	30.507745	4.857921	0.205849	-0.204861	0.237317	84.351283
9	37	0.032557	30.715119	4.890942	0.204460	-0.419145	0.282771	84.634054
9	38	0.032236	31.020931	4.939639	0.202444	0.329964	0.521233	85.155287
9	39	0.031567	31.678979	5.044423	0.198239	-0.072903	0.017916	85.173203
9	40	0.031148	32.104340	5.112156	0.195612	-0.211343	0.073921	85.247123
9	41	0.030903	32.359107	5.152724	0.194072	0.066459	0.014529	85.261652
9	42	0.028017	35.692369	5.683498	0.175948	0.209299	0.098032	85.359685
9	43	0.026942	37.116091	5.910206	0.169199	-0.263020	0.037059	85.396743
9	44	0.026512	37.718853	6.006187	0.166495	-0.122214	0.071815	85.468558
9	45	0.026124	38.278256	6.095264	0.164062	-0.231427	0.176232	85.644790
9	46	0.025416	39.345797	6.265254	0.159610	0.036275	0.001735	85.646525
9	47	0.024767	40.375555	6.429229	0.155540	-0.187004	0.125801	85.772325
9	48	0.024587	40.671841	6.476408	0.154407	-0.430571	0.116381	85.888707
9	49	0.024469	40.868243	6.507682	0.153665	0.162031	0.160248	86.048955
9	50	0.024257	41.224757	6.564452	0.152336	-0.896919	0.266655	86.315610
9	51	0.023429	42.683048	6.796664	0.147131	0.377702	0.029367	86.344978
9	52	0.023381	42.769752	6.810470	0.146833	0.194015	0.112413	86.457391
9	53	0.022760	43.936521	6.996261	0.142933	0.054225	0.028890	86.486281
9	54	0.022548	44.350140	7.062124	0.141600	-0.844027	0.077571	86.563851

შ.პ.ს დრიმსი			ქ. თბილისი, დიდი დიღომი, IV მ/რ, კორპუსი №25-ის მიმდებარედ მრავალბინიანი სახოვრებელი სახლის პროექტი	
დირექტორი		შ.მესხი		
არქიტექტორი		ა.მორჩილაძე	კონსტრუქციული ნაწილი	
კონსტრუქტორი		თ.კვინტრაძე	ანბარიშის შედებები	ფურც№ 6
შესრულა		თ.კვინტრაძე		ფურც.რაოდ.

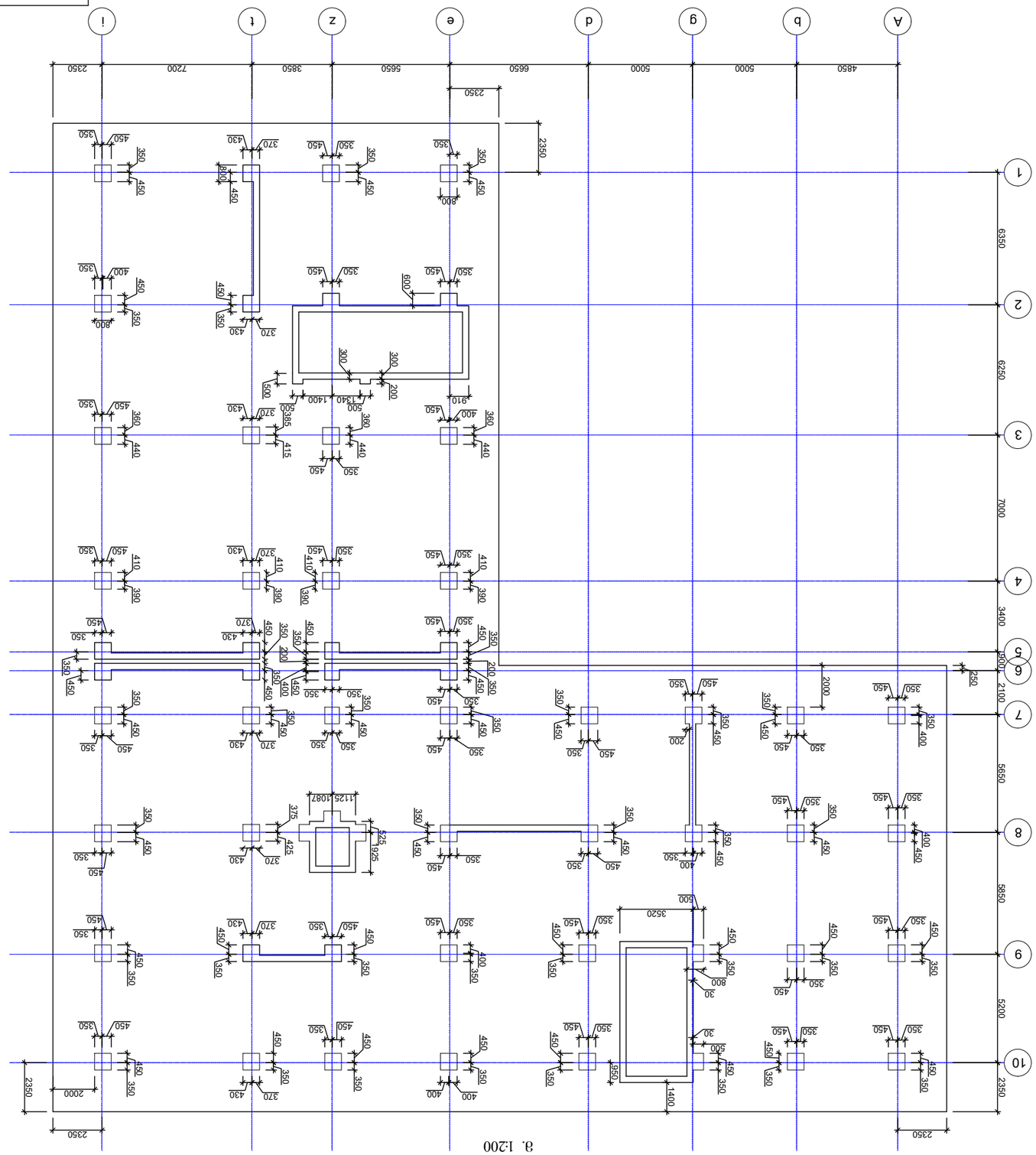

ЬъдОчДЗЖЧОЬ ВъчДЗОчДЗОЬ ДЗЗВъ
В. 1:200

ТЗ.Л. ЧчОЗЬЬО			Д. ОЗЬОЖЧОЬО, ЧрОЧО ЧрОЧОЗЬО, IV В/ч, ЗЧчДЗЗЬО №25-ОЬ ЗЬОЗЧЗЬДчЗЧЖ ЗЧДЗЗЖЧЗЬОЬОЗЬО ЬъЬЬОЧЗЧДЗЗЗЖЧО ЬъЬЖЧОЬ ЗЧЧОЗЧЗЬО
ЧрОЧЗЧЬЬО		ВЗЗЬЬО	
ЗЧЧОЬЬЬЧЧЬО		ЗЗЬЧЧЬЖЧЗЬЗ	
ЗЧЧЬЬЬЧЗЧЬЬЧЧЬО			ЗЧЧЬЬЬЧЗЧЬЬЧЧЬО ЬъЗЧОЖЧО
ЗЧЧЬЬЬЧЗЧЬЬЧЧЬО		ОЛ.ЗЗЬОЬЬЧЗЧЬ	ЬъЗЬОЧДЗЗЖЧОЬ
ЗЧЧЬЬЬЧЗЧЬЬЧЧЬО		ОЛ.ЗЗЬОЬЬЧЗЧЬ	ЗЗЗЬОЧ
ЗЗЗЬЬЧЗЧЖЧ		ОЛ.ЗЗЬОЬЬЧЗЧЬ	ЗЗЗЬОЧ.ЧЗЧЖ

ფრაგმენტების განაწილების გეგმა
მ. 1:200

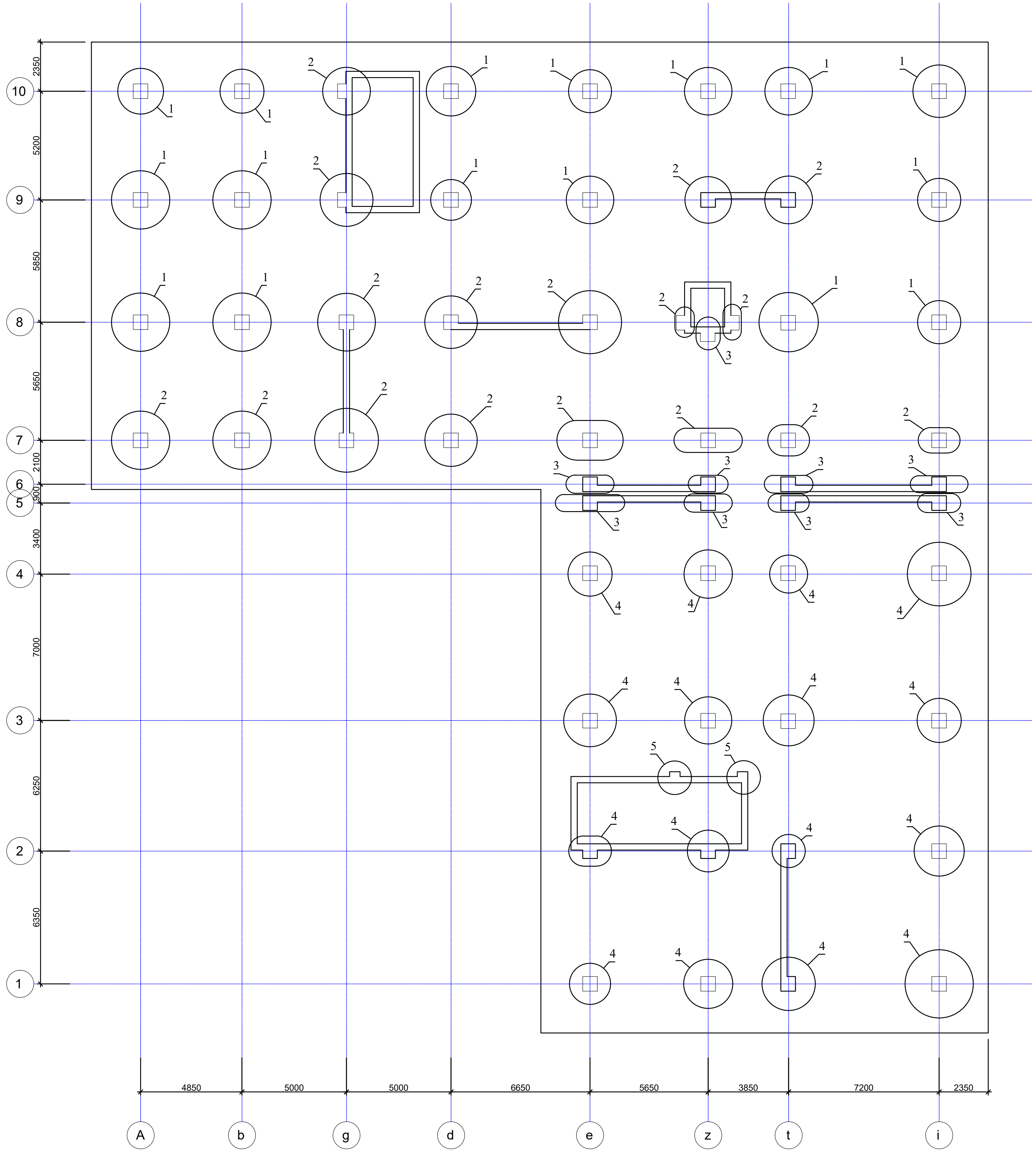

შ.პ.ს დრომსი			ქ. თბილისი, დიდი დიღომი, IV მ/რ, კორპუსი №25-ის მიმდებარედ მრავალბინიანი სახოვრებელი სახლის პროექტი		
დირექტორი		მ.მესხი			
არქიტექტორი		კ.მორჩილაძე	კონსტრუქციული ნაწილი		
კონსტრუქტორი		თ.კვინტრაძე	საძირკვლები	ფურც№	8
შესრულა		თ.კვინტრაძე		ფურც.რაოდ.	

ქვედა შრის არმირების გეგმა
მ. 1:200

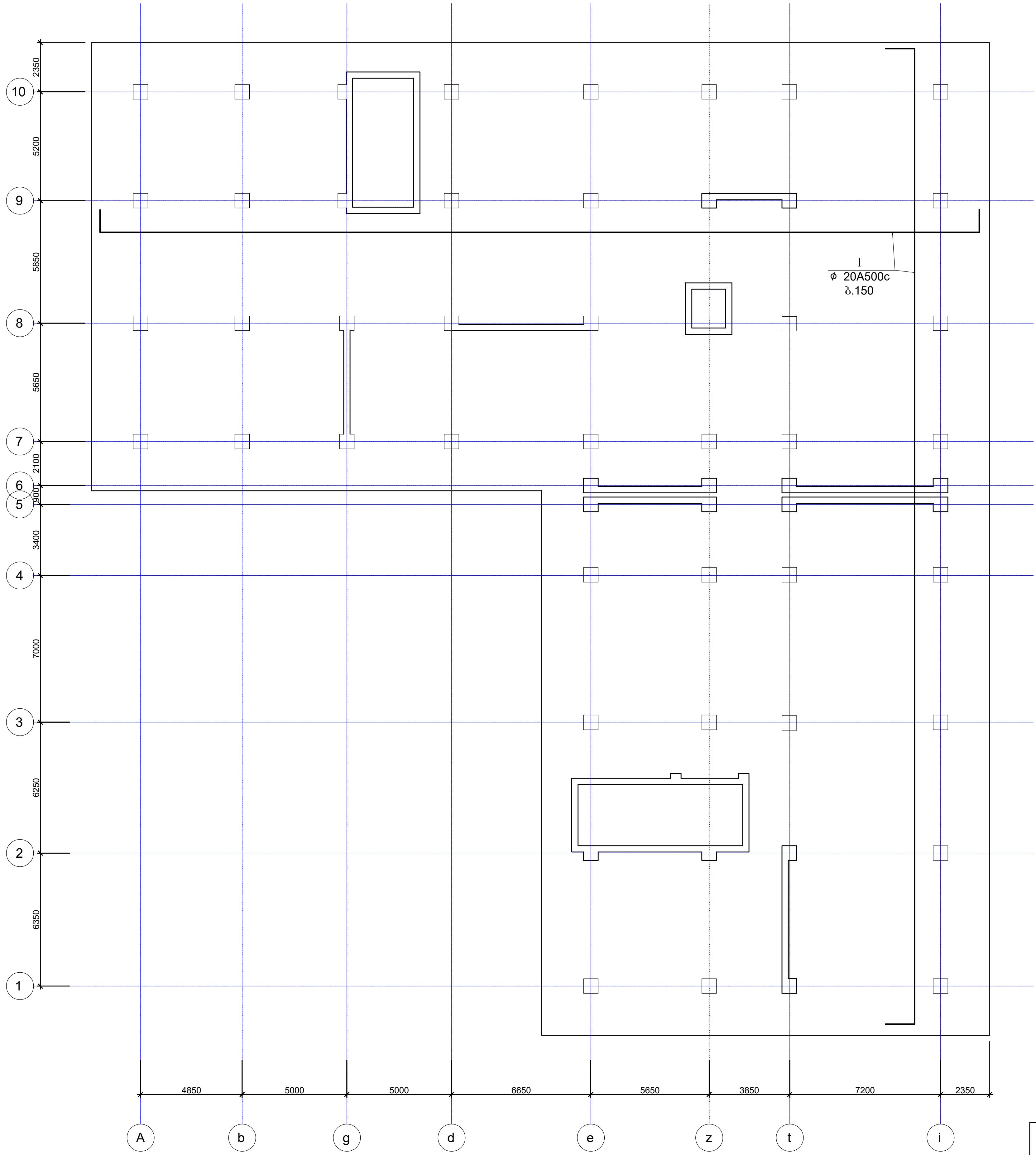

შ.პ.ს დრიმსი			ქ. თბილისი, დიდი დიღომი, IV მ/რ, კორპუსი №25-ის მიმდებარედ მრავალბინიანი სახოვრებელი სახლის პროექტი		
დირექტორი		მ.მესხი			
არქიტექტორი		კ.მორჩილაძე	კონსტრუქციული ნაწილი		
კონსტრუქტორი		თ.კვინტრაძე	საძირკვლები	ფურც№	9
შეასრულა		თ.კვინტრაძე		ფურც.რაოდ.	

ჯიპსოკარტონის ჭერის ფილების მონტაჟი			
ალუმინის ტიხრების მონტაჟი			
კედლების შპალერით გაკვრა			
ხის კარების მონტაჟი			
ფანჯრების მონტაჟი			
ლინოლეუმის გაგება			

ზედა შრის არმირების გეგმა
მ. 1:200

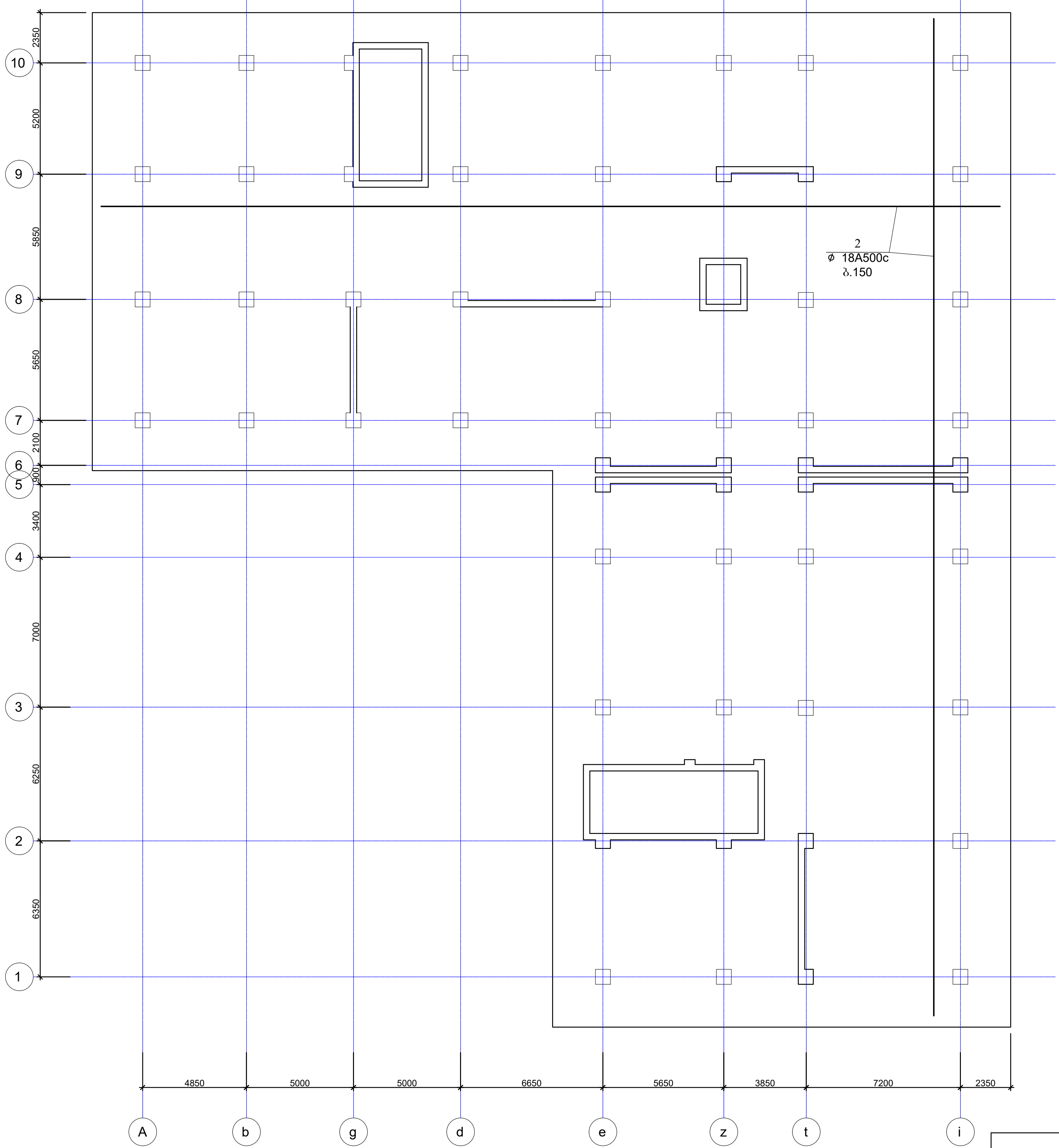

შ.პ.ს დრიმსი			ქ. თბილისი, დიდი დიღომი, IV მ/რ, კორპუსი №25-ის მიმდებარედ მრავალბინიანი სახოვრებელი სახლის პროექტი		
დირექტორი		მ.მესხი			
არქიტექტორი		კ.მორჩილაძე	კონსტრუქციული ნაწილი		
კონსტრუქტორი		თ.კვინტრაძე	საძირკვლები	ფურც№	11
შეასრულა		თ.კვინტრაძე		ფურც.რაოდ.	

ქვედა შრის დამატებითი არმირების
მოწყობის გეგმა Y ღერძის
მიმართულებით
მ. 1:200

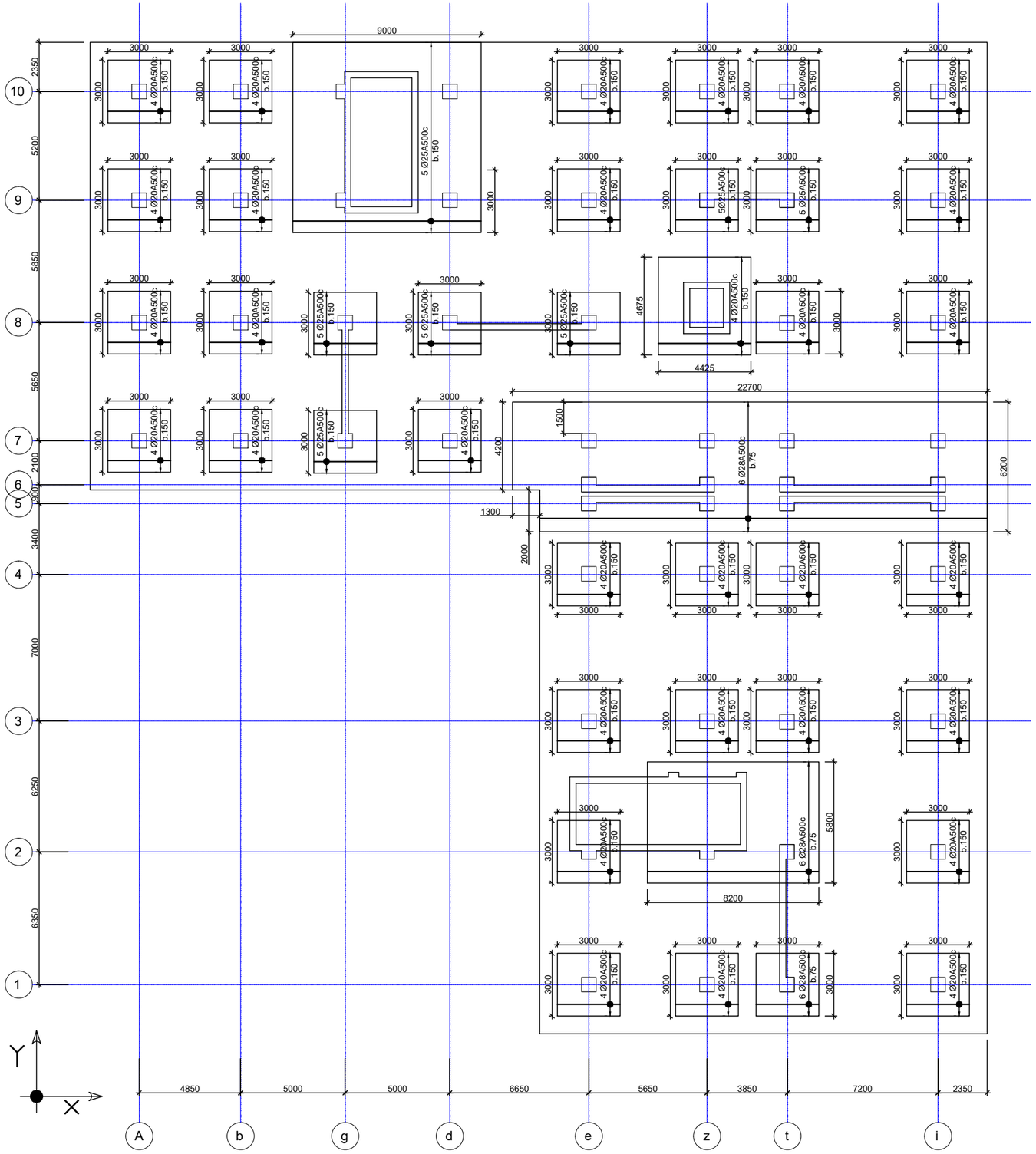

შ.პ.ს დრიმსი			ქ. თბილისი, დიდი დიღომი, IV მ/რ, კორპუსი №25-ის მიმდებარედ მრავალბინიანი სახოვრებელი სახლის პროექტი		
დირექტორი		მ.მესხი			
არქიტექტორი		კ.მორჩილაძე	კონსტრუქციული ნაწილი		
კონსტრუქტორი		თ.კვინტრაძე	საძირკვლები	ფუძეN	12
შეასრულა		თ.კვინტრაძე		ფუძე.რაოდ.	

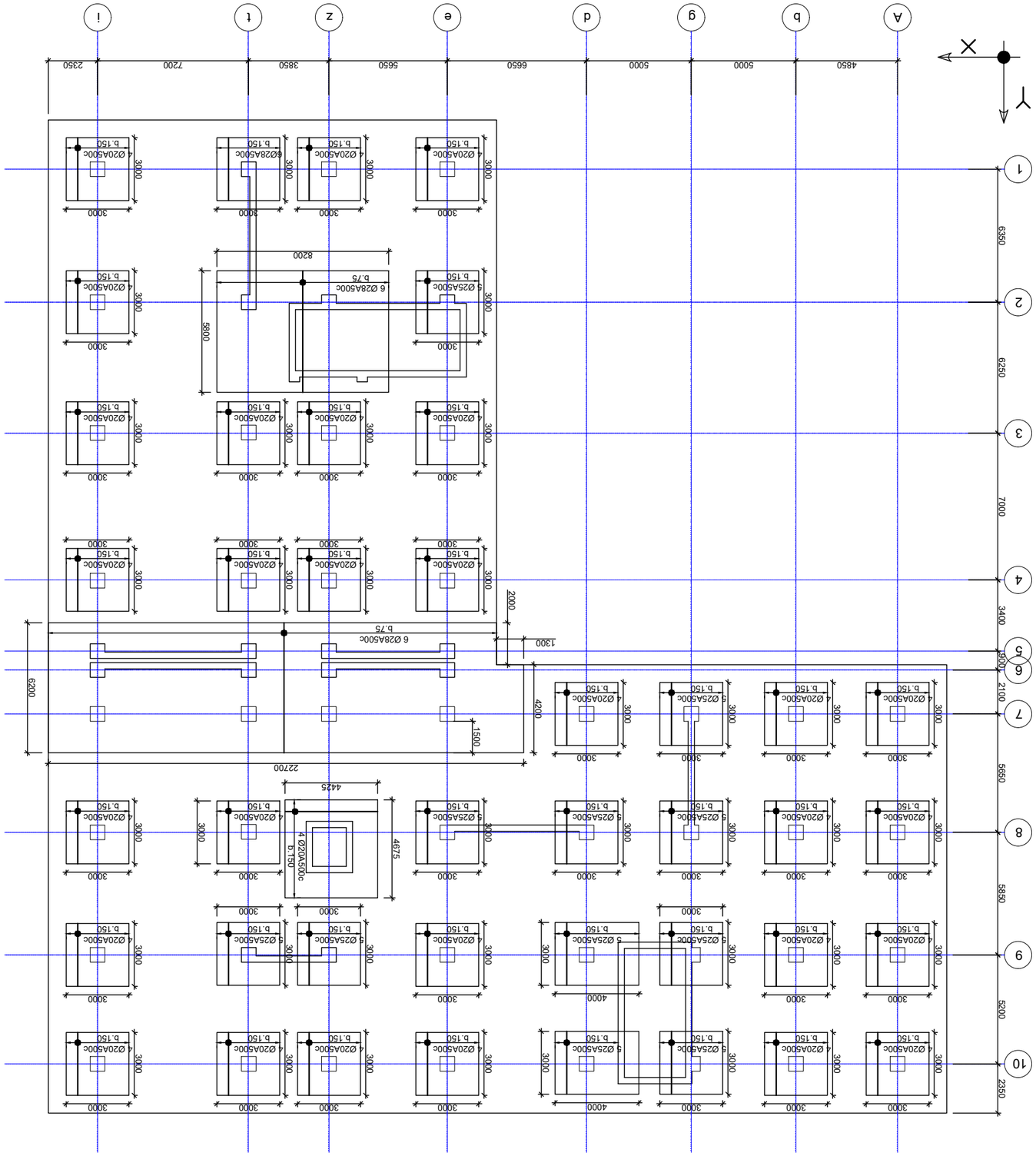

ՀԱՏԱԿԱՐԳԱՅԻՆ ՀԵՆՔԵՐԻ ԵՎ ՍՅՈՒՆԵՐԻ ՀԱՏԱԿԱՆ ՄԱՍԵՐԻ ՀԱՄԱԽՄԱՆ ՍԽԵՄԱ X ԵՐԱՆԱԼ ՀԱՏԱԿԱՆ ՄԱՍԵՐԻ ՀԱՄԱԽՄԱՆ ՍԽԵՄԱ

Մ. 1:200

ՀԱՏԱԿԱՆ ՄԱՍԵՐ		ՀԱՄԱԽՄԱՆ ՍԽԵՄԱ	
ԱՐՄԱՏՆԱԳՐՈՒԹՅՈՒՆ		ՇԻՆԱՐԱՐԱԿԱՆ ԳՈՐԾԵՐ	
ՀԱՏԱԿԱՆ ՄԱՍԵՐԻ ՀԱՄԱԽՄԱՆ ՍԽԵՄԱ			
ՀԱՄԱՐ	ՀԱՏՎԱԾԻ ԱՆՎԱՆՈՒՄԸ	ՀԱՏՎԱԾԻ ՆՇԱՆԱԿՈՒԹՅՈՒՆԸ	
ՀԱՏԱԿԱՆ ՄԱՍԵՐԻ ՀԱՄԱԽՄԱՆ ՍԽԵՄԱ	

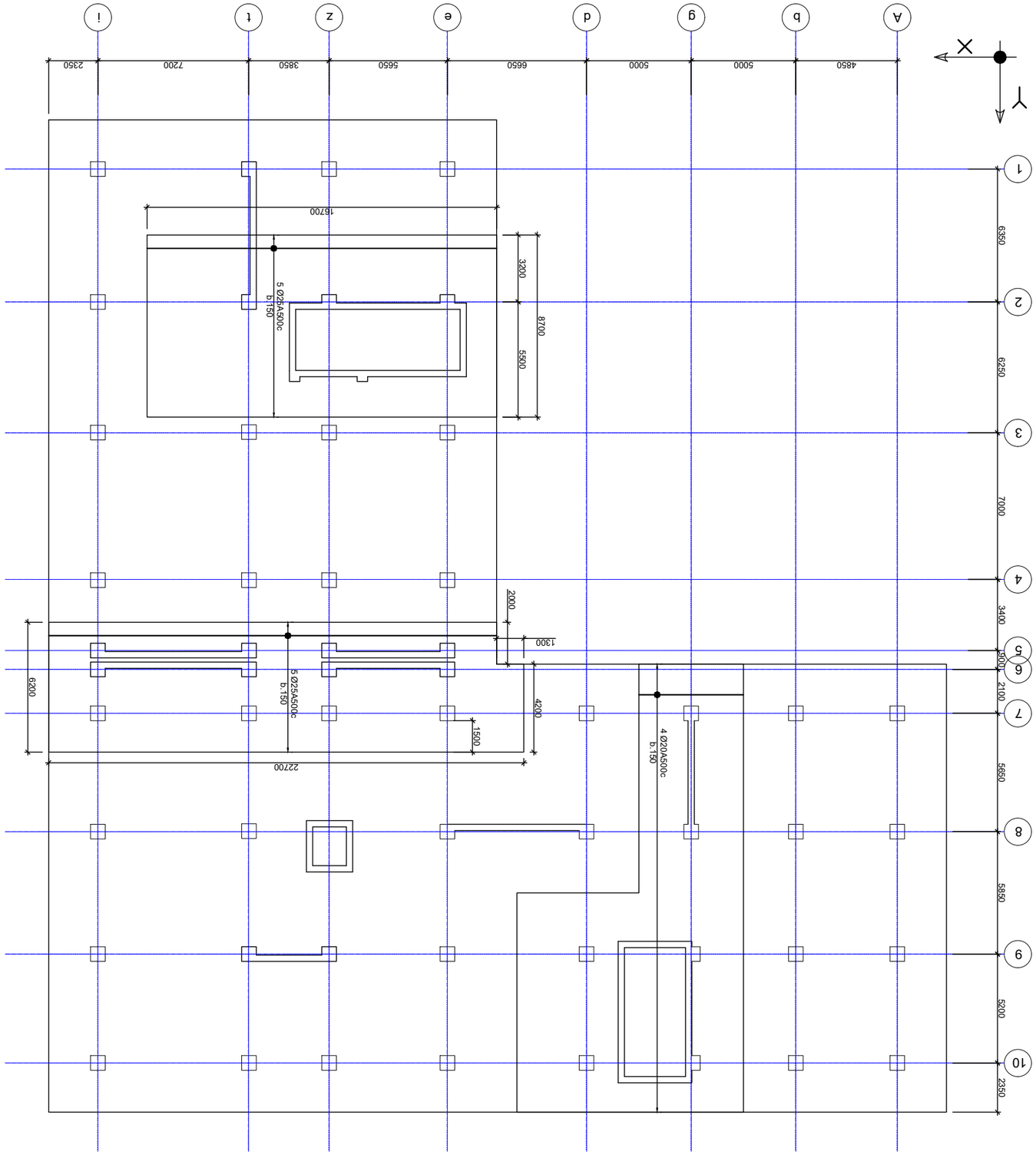

ЧЭЖ ЭАФЛ ЯЭЗАЭЮЭЭЮЭЮ ЭЖЭЮАЭЗЛЭЮ ЭАФЛ ЭЭЧЭ
ЭПУЧЭЮЭЖ X ЯЭЗАЭ ЮЛЭЮШЧЧЭЮ
ЭЮЗЭАЮЭЖЭЮЗЧЭЮ
а. 1:200

ЯЭЮАЗЧЭЮ	ЭАЗЛЬЬЮ		ЗАЛЭЛЬЬЮ
ЭЮАЮЮЗЧЭЮ	ОЛ.ЗЗЮЬФЭЮЭЮ		ЗЧЛЭЮЭЖЧЭ
ЭЮЬЛЮФЭЧЭФЮЭЮ	ОЛ.ЗЗЮЬФЭЮЭЮ		ЗЧЛЭЮЭЖЧЭ
ЭЮАЮЮЗЧЭЮ	ЭАЭЮЭФЮЭЖЧЭ		ЗЧЛЭЮЭЖЧЭ
ЯЭЮАЗЧЭЮ	ЭАЗЛЬЬЮ		ЗАЛЭЛЬЬЮ

ЗЧЛЭЮЭЖЧЭ		ОЛ.ЗЗЮЬФЭЮЭЮ	ЗЧЛЭЮЭЖЧЭ
ЗЧЛЭЮЭЖЧЭ		ОЛ.ЗЗЮЬФЭЮЭЮ	ЗЧЛЭЮЭЖЧЭ
ЗЧЛЭЮЭЖЧЭ		ЭАЭЮЭФЮЭЖЧЭ	ЗЧЛЭЮЭЖЧЭ
ЗЧЛЭЮЭЖЧЭ		ЭАЗЛЬЬЮ

ზედა შრის დამატებითი არმირების
მოწყობის გეგმა Y ღერძის
მიმართულებით
მ. 1:200

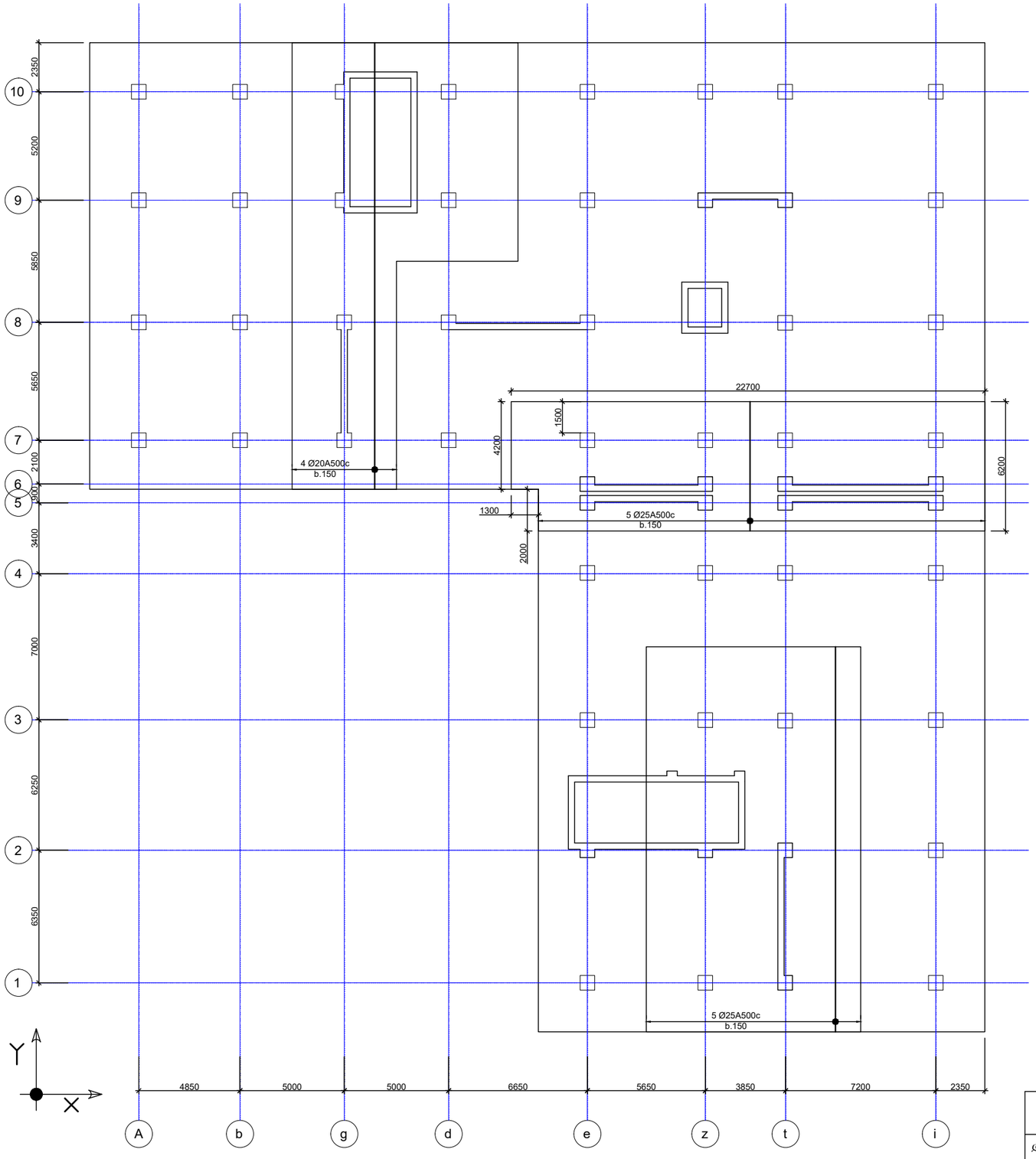

შ.პ.ს დრიმსი			ქ. თბილისი, დიდი დიღომი, IV მ/რ, კორპუსი №25-ის მიმდებარედ მრავალბინიანი სახოვრებელი სახლის პროექტი
დირექტორი		შ.მესხი	
არქიტექტორი		ქ.მორჩილაძე	კონსტრუქციული ნაწილი
კონსტრუქტორი		თ.კვინტრაძე	საძირკვლები — ფუძე№ 15
შესრულა		თ.კვინტრაძე	ფუძე.რაოდ.

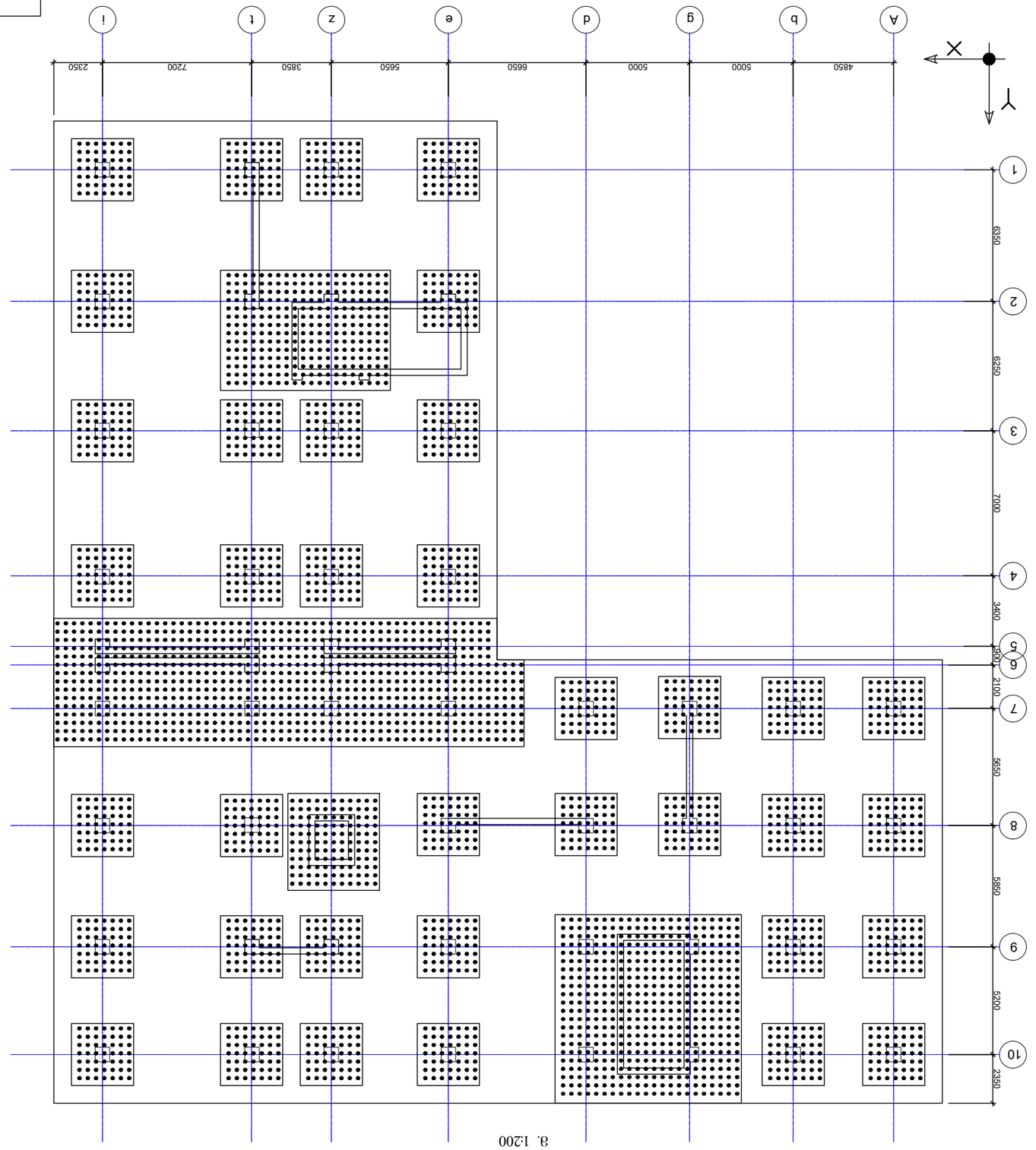

ЗЭЛ6030 ЭЛ80М83ЬОЬ 83383Э

8. 1:200

ТАЭ. ЯЛ0ЗЬЮ			
Д. ОЗЬОЭТОЬО, Я0Я0 Я0Я(ЗЬ0, IV Ф/Л, ЭМЛЭЗЬЮ №25-ОЬ ЗЮЗЯЭЬЛЛЭЯ ЗЛЛЭ3ЭЭЯЗЮЛ6ОЬЭ6О ЬЭЬ(ЧЗЛЛЭЬЭЭЯ ЬЭЬЭЯ0Ь ЭЛЛ(ЧЗЛЛЮ		ЯЭЗЬЬЮ	
ЯЮЛЭЛЮ(ЧЛЮ		ЭЭЯ(ЛЛ0Я3Ю	
ЭЛ7ОЬЮЭЛЮЬЮ		ЭЭЯ(ЛЛ0Я3Ю	
ЭЧЬЬЮЮЛЭЛЮЬЮ ЭЭЯ(ЛЛ0Я3Ю ЭЭЯ(ЛЛ0Я3Ю ЭЭЯ(ЛЛ0Я3Ю

საძირკვლის ტიპური
კვეთი
მ.1:20

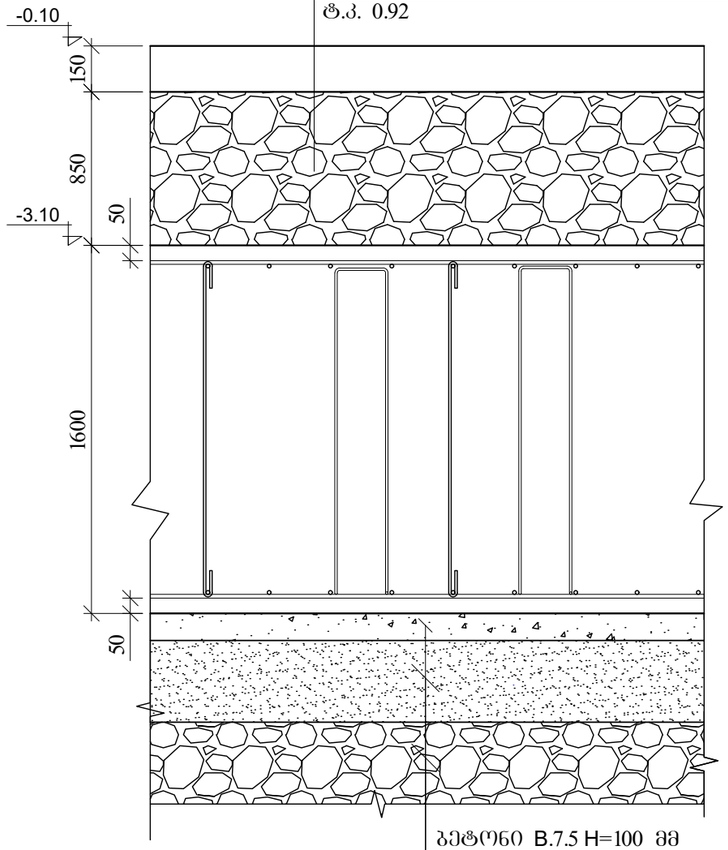

არამატურის გადაბმა
შესრულდეს 40Xφ

არმირების კვეთი
მ.1:20

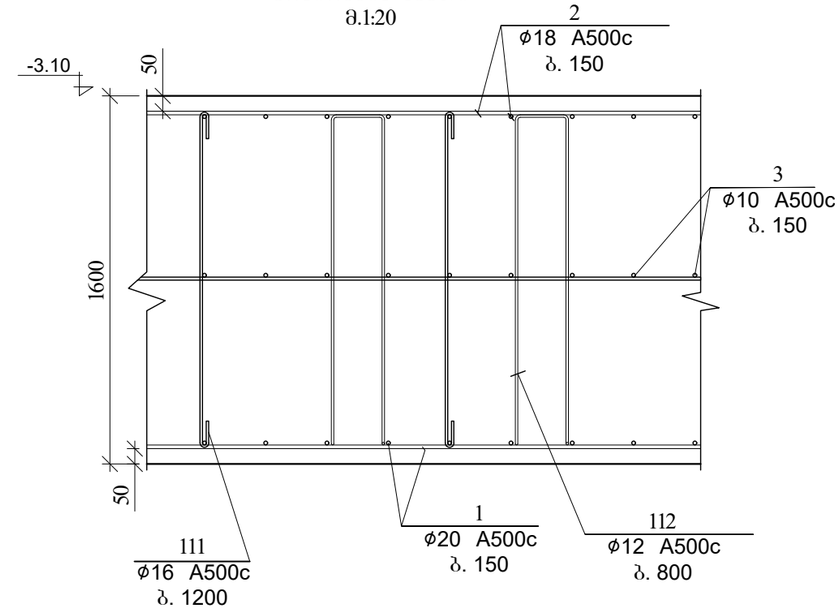

ფილის დაბოლოების
კვეთი 2-2
მ. 1:20

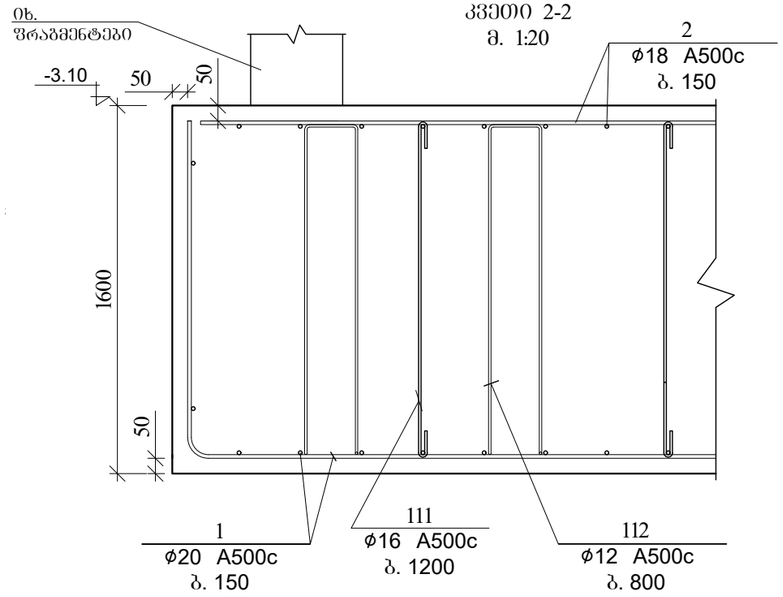

შ.პ.ს დრიმსი			ქ. თბილისი, დიდი დიღომი, IV მ/რ, კორპუსი №25-ის მიმდებარედ მრავალბინიანი სახოვრებელი სახლის პროექტი
დირექტორი		მ.მესხი	
არქიტექტორი		კ.მორჩილაძე	კონსტრუქციული ნაწილი
კონსტრუქტორი		თ.კვინტრაძე	საძირკვლები — ფურც№ 17
შესრულა		თ.კვინტრაძე	ფურც.რაოდ.

ՀՀ ԱՇԽԱՏԱՆՔԻ ՆԱԽԱՐԱՐՈՒԹՅԱՆ ԱՇՏԱՐԱԿԱՅԻՆ ԵՎ ՔԱՂԱՔԱՇԻՆԱԿԱՆ ՔԱՂԱՔԱԿԱՆՈՒԹՅԱՆ ԿՈՄԻՏԵ			ՀՀ ՄԱՐԶԱՅԻՆ ԵՎ ՔԱՂԱՔԱՇԻՆԱԿԱՆ ՔԱՂԱՔԱԿԱՆՈՒԹՅԱՆ ՎԱՐՉԱԿԱՆ ՀԱՄԱԼԻՐ ՇԻՆԱՐԱՐՈՒԹՅԱՆ ԵՎ ՏՆՏԵՍԱԿԱՆ ԶԱՐԳԱՑՄԱՆ ՆԱԽԱՐԱՐՈՒԹՅԱՆ ՔԱՂԱՔԱՇԻՆԱԿԱՆ ՔԱՂԱՔԱԿԱՆՈՒԹՅԱՆ ԿՈՄԻՏԵ
ԱՇԽԱՏԱՆՔԻ ԱՆՎԱՆՈՒՄԸ	ՀԱՏՎԱԾԻ ՀԱՄԱՐ	ՇԻՆԱՐԱՐԻ ԱԶԳԱՆՈՒՆ, ԱԶԳԱՆԻՇ	ՇԻՆԱՐԱՐԻ ՀԱՍՑԵԱԿԱՆ ՊԱՏԱՍԽԱՆԱՏՎՈՒԹՅՈՒՆ ԿՐՈՂ ԱՆՁԻ ԱԶԳԱՆՈՒՆ, ԱԶԳԱՆԻՇ
ՆԱԽԱԳԾԱՅԻՆ ՄԱՍ	ՀԱՏՎԱԾ	ՀԱՍՏԱՏՈՒՄԸ ՀԱՍՏԱՏՈՒԹՅԱՆ ՄԱՍԻՆ	
ՇԻՆԱՐԱՐԻ ՀԱՍՑԵԱԿԱՆ ՊԱՏԱՍԽԱՆԱՏՎՈՒԹՅՈՒՆ ԿՐՈՂ ԱՆՁԻ ԱԶԳԱՆՈՒՆ, ԱԶԳԱՆԻՇ		ՀԱՍՏԱՏՈՒՄԸ ՀԱՍՏԱՏՈՒԹՅԱՆ ՄԱՍԻՆ	
ՇԻՆԱՐԱՐԻ ԱԶԳԱՆՈՒՆ, ԱԶԳԱՆԻՇ		ՕԴ.ՀՈՒՆ.ՀԱՍ	
ՇԱՀԱԳՈՐԾ		ՕԴ.ՀՈՒՆ.ՀԱՍ	

ԼԱՆԴՇԱՖՏԱՅԻՆ ՇԻՆԱՐԱՐՈՒԹՅՈՒՆ

ՊԱՏՎԻՐԱՏՎՈՂ		ՊԱՏՎԻՐԱՏՎՈՂ	
ՆԱԽԱԳԾԱՅԻՆ ՄԱՍ		ՀԱՍՏԱՏՈՒՄԸ ՀԱՍՏԱՏՈՒԹՅԱՆ ՄԱՍԻՆ	
ՇԻՆԱՐԱՐԻ ՀԱՍՑԵԱԿԱՆ ՊԱՏԱՍԽԱՆԱՏՎՈՒԹՅՈՒՆ ԿՐՈՂ ԱՆՁԻ ԱԶԳԱՆՈՒՆ, ԱԶԳԱՆԻՇ		ՕԴ.ՀՈՒՆ.ՀԱՍ	
ՇԱՀԱԳՈՐԾ		ՕԴ.ՀՈՒՆ.ՀԱՍ	

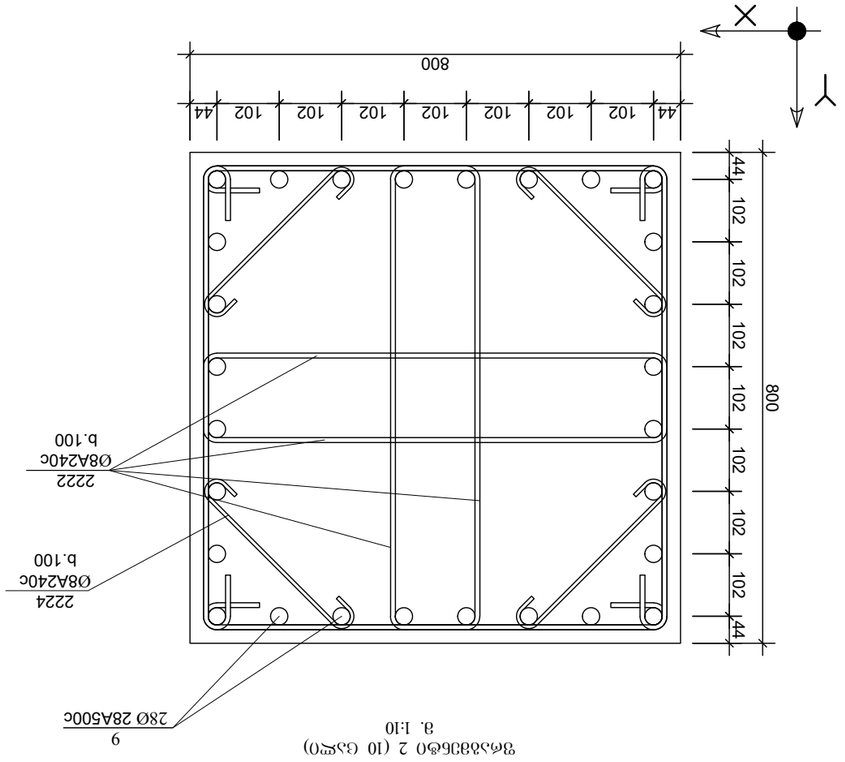

ՅԱՐԿԱՆԱՑՎԱԾ ԱՄՐԱՑՄԱՆ ՀԱՏԱԿԱՑՈՒՄ
ՇԻՆԱՐԱՐԻ ՀԱՄԱՐ
ՇԱՀԱԳՈՐԾ
ՀԱՏԱԿԱՑՈՒՄ
ՀԱՏԱԿԱՑՈՒՄ
ՀԱՏԱԿԱՑՈՒՄ

٦٫٦٫ ٩٥٦٥٦٥	٨. ٥٣٥٣٥٦٥, ٩٥٩٥ ٩٥٩٣٩٥, IV ٥/٥, ٤٣٥٤٦٥٥ №25-٥٦ ٥٦٥٩٥٦٤٥٩٥ ٥٥٤٥٤٤٣٥٦٥٤٥٦٥٥٥ ٤٥٤٣٦٥٥٦٤٤٣٥ ٥٦٤٥٤٣٥٦٥ ٤٥٤٣٦٤٥٦٥
٩٥٦٥٦٥٣٥٥	٩.٤٣٦٥٥
٤٥٦٥٦٥٦٤٥٣٥٥	٤.٤٣٦٥٥٣٤٤٦٥
٤٣٦٥٦٥٣٥٥ ٥٦٥٦٤٥٦٤٥٣٥٥	٤٣٦٥٦٥٦٤٥٦٤٥٣٥٥
٤٣٦٥٦٥٦٤٥٦٤٥٣٥٥	٥.٤٣٥٦٥٦٥٤٥٦
٦٦٥٦٥٦٣٤٥	٥.٤٣٥٦٥٦٥٤٥٦

٤٣٦٥٦٥٦٤٥٦٤٥٣٥٥	٤٣٦٥٦٥٦٤٥٦٤٥٣٥٥
٤٣٦٥٦٥٦٤٥٦٤٥٣٥٥	٤٣٦٥٦٥٦٤٥٦٤٥٣٥٥
٤٣٦٥٦٥٦٤٥٦٤٥٣٥٥	٤٣٦٥٦٥٦٤٥٦٤٥٣٥٥
٤٣٦٥٦٥٦٤٥٦٤٥٣٥٥	٤٣٦٥٦٥٦٤٥٦٤٥٣٥٥
٤٣٦٥٦٥٦٤٥٦٤٥٣٥٥	٤٣٦٥٦٥٦٤٥٦٤٥٣٥٥
٤٣٦٥٦٥٦٤٥٦٤٥٣٥٥	٤٣٦٥٦٥٦٤٥٦٤٥٣٥٥
٤٣٦٥٦٥٦٤٥٦٤٥٣٥٥	٤٣٦٥٦٥٦٤٥٦٤٥٣٥٥
٤٣٦٥٦٥٦٤٥٦٤٥٣٥٥	٤٣٦٥٦٥٦٤٥٦٤٥٣٥٥
٤٣٦٥٦٥٦٤٥٦٤٥٣٥٥	٤٣٦٥٦٥٦٤٥٦٤٥٣٥٥
٤٣٦٥٦٥٦٤٥٦٤٥٣٥٥	٤٣٦٥٦٥٦٤٥٦٤٥٣٥٥

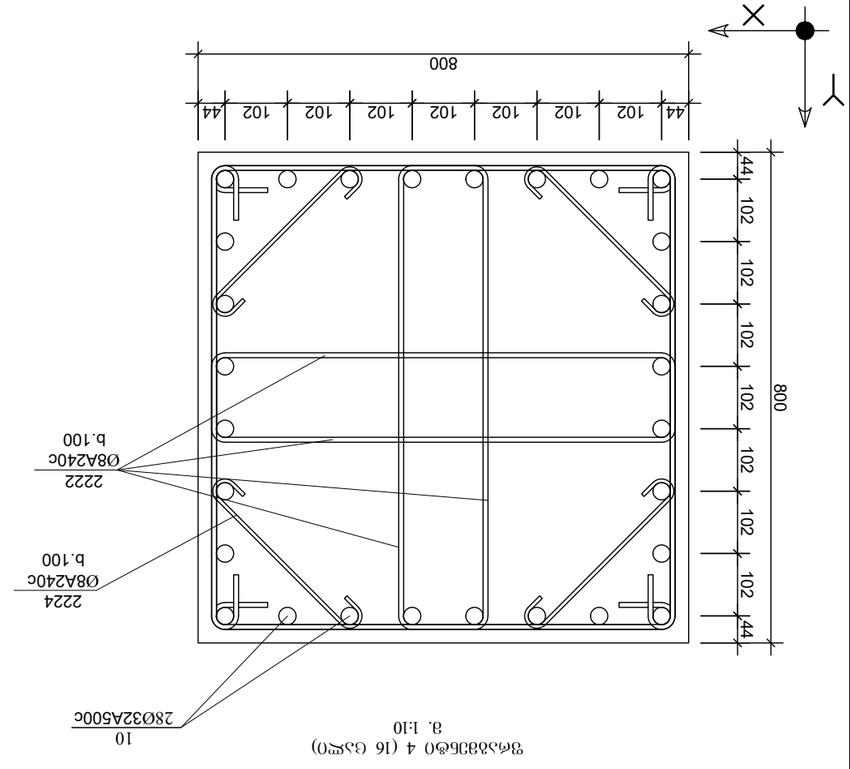

٦Ø٤ ٤٣٦٥٦٥٦٤٥٦٤٥٣٥٥ ٥٦٥٦٤٥٦٤٥٣٥٥
٤.١٠ ٤٣٦٥٦٥٦٤٥٦٤٥٣٥٥

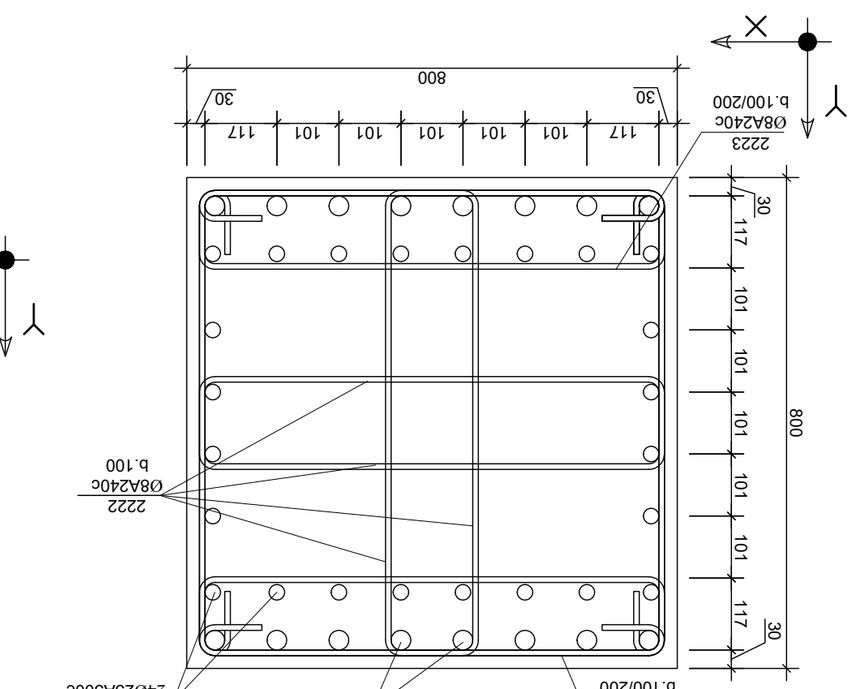

٦Ø٤ ٤٣٦٥٦٥٦٤٥٦٤٥٣٥٥ ٥ (٢ ٤٥٣٥)
٤.١٠ ٤٣٦٥٦٥٦٤٥٦٤٥٣٥٥

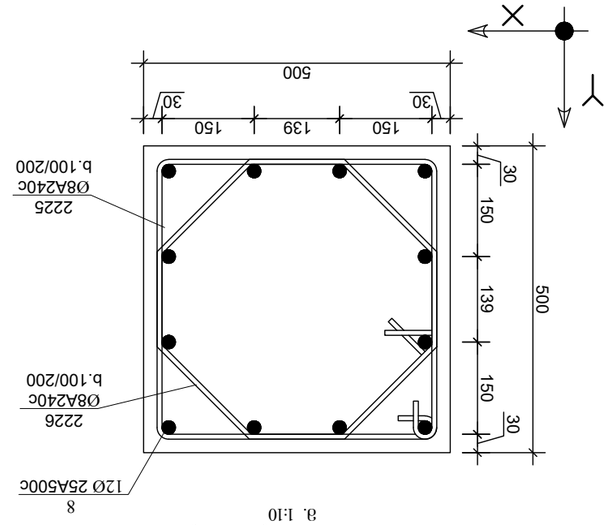

٦	٢	٣	٤	٥	٦	٧
٤٣٦٥٦٥٦٤٥٦ ٤٥٦٥٦٥٦٤٥٦٤٥٣٥٥						
٤٣٦	№٦	٤٣٦٥٦٥٦	٥	٥٥	٥	٥
	٢	٤٥٦٥٦٥٦٤٥٦٤٥٣٥٥	٢٠ A500c	-	-	٢٣,٥٥٥
	٣	٤٥٦٥٦٥٦٤٥٦٤٥٣٥٥	١٨ A500c	-	-	٢٢,٦٣٨
	٤	٤٥٦٥٦٥٦٤٥٦٤٥٣٥٥	١٠ A500c	-	-	٢٢,٤٣٨
	٥	٤٥٦٥٦٥٦٤٥٦٤٥٣٥٥	٢٥ A500c	-	-	٨,٩١١
	٦	٤٥٦٥٦٥٦٤٥٦٤٥٣٥٥	٢٨ A500c	-	-	٥,١٨٥
	٦_١	١٥٠٠ ١٢٠٠	١٨ A500c	٢٧٠٠	٩٠٠	٢,٤٣٠
	٧	١٥٠٠ ٨٠٠	١٨ A500c	٢٣٠٠	٩٠٠	٢,٠٧٠
	٨	١٥٠٠ ١٥٠٠	٢٥ A500c	٣٠٠٠	٦٦٤	١,٩٩٢
	٩	١٥٠٠ ١٦٨٠	٢٨ A500c	٣١٨٠	٢٨٠	٨٩٠
	١٠	١٥٠٠ ١٩٢٠	٣٢ A500c	٣٤٢٠	٥٧٦	١,٩٧٠
٤٣٦٥٦٥٦٤٥٦٤٥٣٥٥ ٥٣٥٥٤٥٦٤٥٦٤٥٣٥٥	٢٢٢٢	٧٥٠ ٤٥٠ ٥٥٠ ٨٥٠ ٤٥٠	٨ A٢٤٥c	٢٦٠٠	٣٢٠٠	٨,٣٢٠.٥
	٢٢٢٣	١٢٥ ٤٥٠ ٥٥٠ ٢٢٥	٨ A٢٤٥c	١٣٥٠	٢٥٦	٣٤٥.٦
	٢٢٢٤	١٠٠ ٣٠٠ ١٠٠	٨ A٢٤٥c	٥٠٠	٢٦٨٨	١,٣٤٤
	٢٢٢٥	٤٥٠ ٤٥٠ ٥٥٠ ٥٥٠	٨ A٢٤٥c	٢٠٠٠	٣٢	٦٤.٠
	١١١	١٠٠ ١٥٥٠ ١٠٠	١٢ A500c	١٧٥٠	٤٣٧٨	٧,٦٦٢
	١١١٢	٤٠٠٠	١٦ A500c	٤٩٠٠	١٤٧٠	٧,٢٠٣.٠

٥٦٥٦٥٦٠ B-25 V = ٢٣٥٢.٠ ٣

٨	٩	١٠	١١
٤٥٦٥٦٥٦٤٥٦ ٤٥٦٥٦٥٦٤٥٦٤٥٣٥٥			
٤٥	nXL ٤	٤٤٤٤ A500c	٤٥ A240c
٣٢ A500c	١,٩٧٠	١٢٤٣٠	-
٢٨ A500c	٦,٠٧٠	٢٩٣٢٧	-
٢٥ A500c	١٠,٩٠٣	٤١٩٩٢	-
٢٠ A500c	٢٩,٤٦٢	٧٦٢٠	-
١٨ A500c	٢٢,٦٣٨	٤٥١٩٨	-
١٦ A500c	٧,٢٠٣	١١٣٦٣	-
١٢ A500c	٧,٦٦٢	٦٧٩٩	-
١٠ A500c	٢٢,٦٣٨	١٣٩٥٠	-
٨ A٢٤٥c	١٠,١٣٦	٣٩٩٨	-

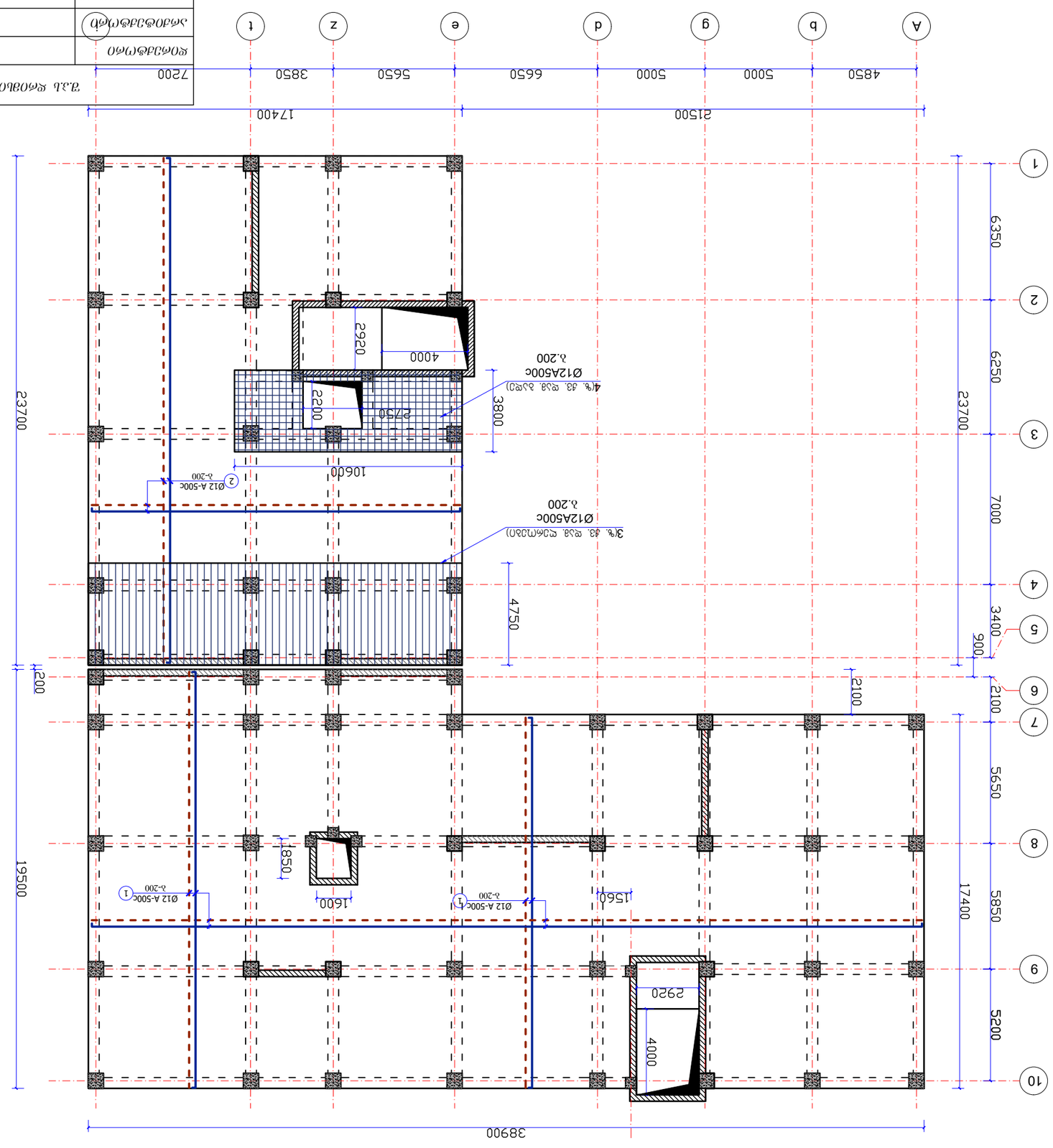

(მ 1:100)

მთა. ძ/ზ. ბაკაბუძგბის უნიტს მუ-1-ის ალმიტბის ბუნაგ ▲-0.10 ნიმნუფაგს

ზედაპირის ტიპი		ტ.კონტროლის აქტი	
კონსტრუქციის ელემენტის დასახელება		ტ.ბეტონირების აქტი	
ბეტონის მარკა		ტ.ბეტონირების აქტი	
ბეტონის მომზადების ხარისხი		ტ.ბეტონირების აქტი	

ნახაზის ნომერი		ფურცლების რაოდენობა		
ნახაზის დასახელება		ფურცლის ნომერი		
		ფურცლის ფორმატი		
		მასშტაბი		
		ტექნიკური ზედამხედველი		
		ავტორი		
		ხელმძღვანელი		
		ინსპექტორი		
		ინსპექტორი		
		ინსპექტორ

მონ. რ/ბ. გლახურვის შენის მშ-2-ის არმირების გეგმა ▼+2.90 ნიშნულზე

(მ 1:100)

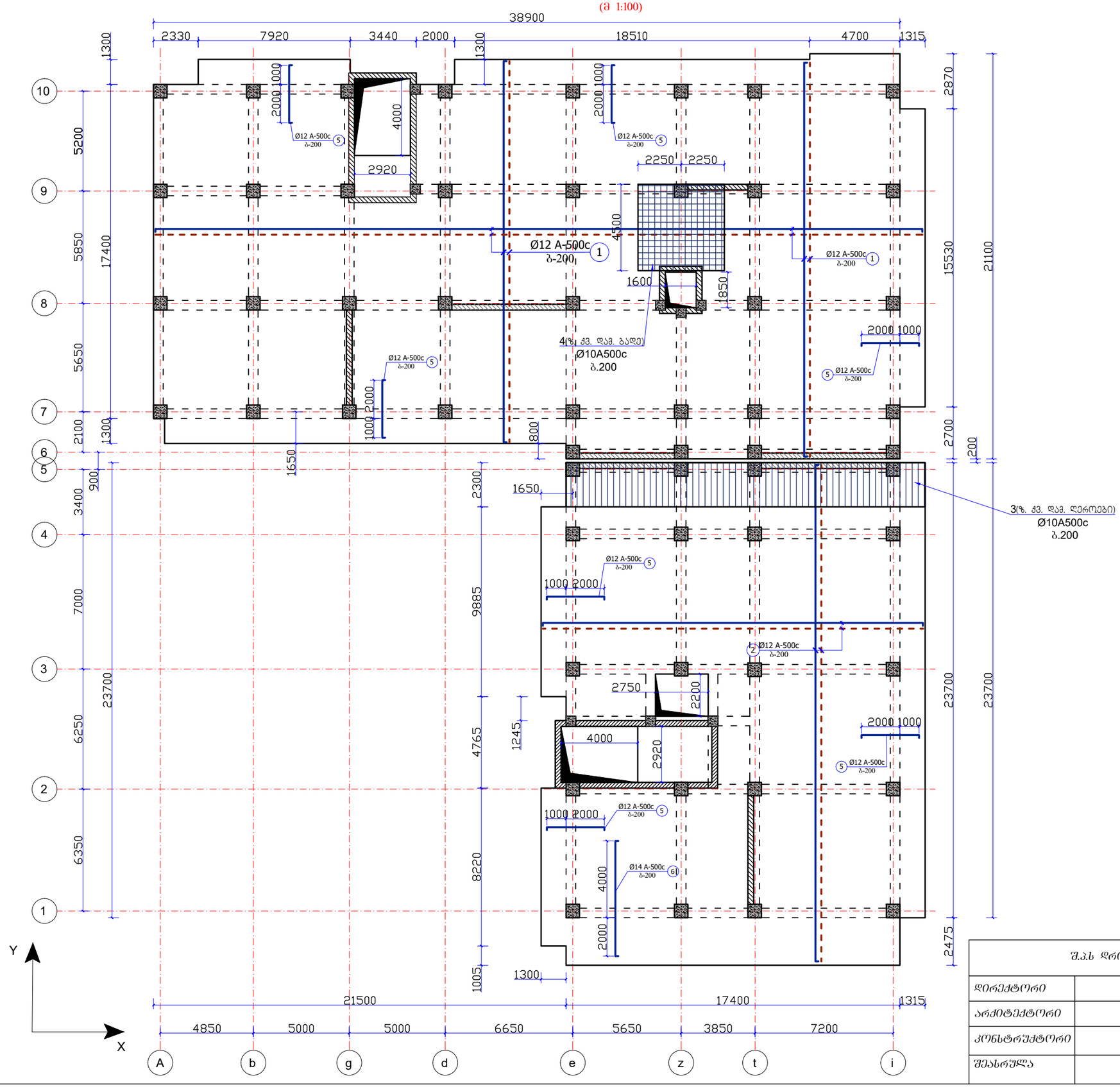

შ.პ.ს დრიმსი			ქ. თბილისი, დიდი დიღომი, IV მ/რ, კორპუსი №25-ის მიმდებარედ მრავალბინიანი სახოვრებელი სახლის პროექტი
დირექტორი		მ.მესხი	
არქიტექტორი		კ.მორჩილაძე	კონსტრუქციული ნაწილი
კონსტრუქტორი		თ.კვინტრაძე	ფილები — ფურც№ 21
შესრულა		თ.კვინტრაძე	ფურც.რაოდ.

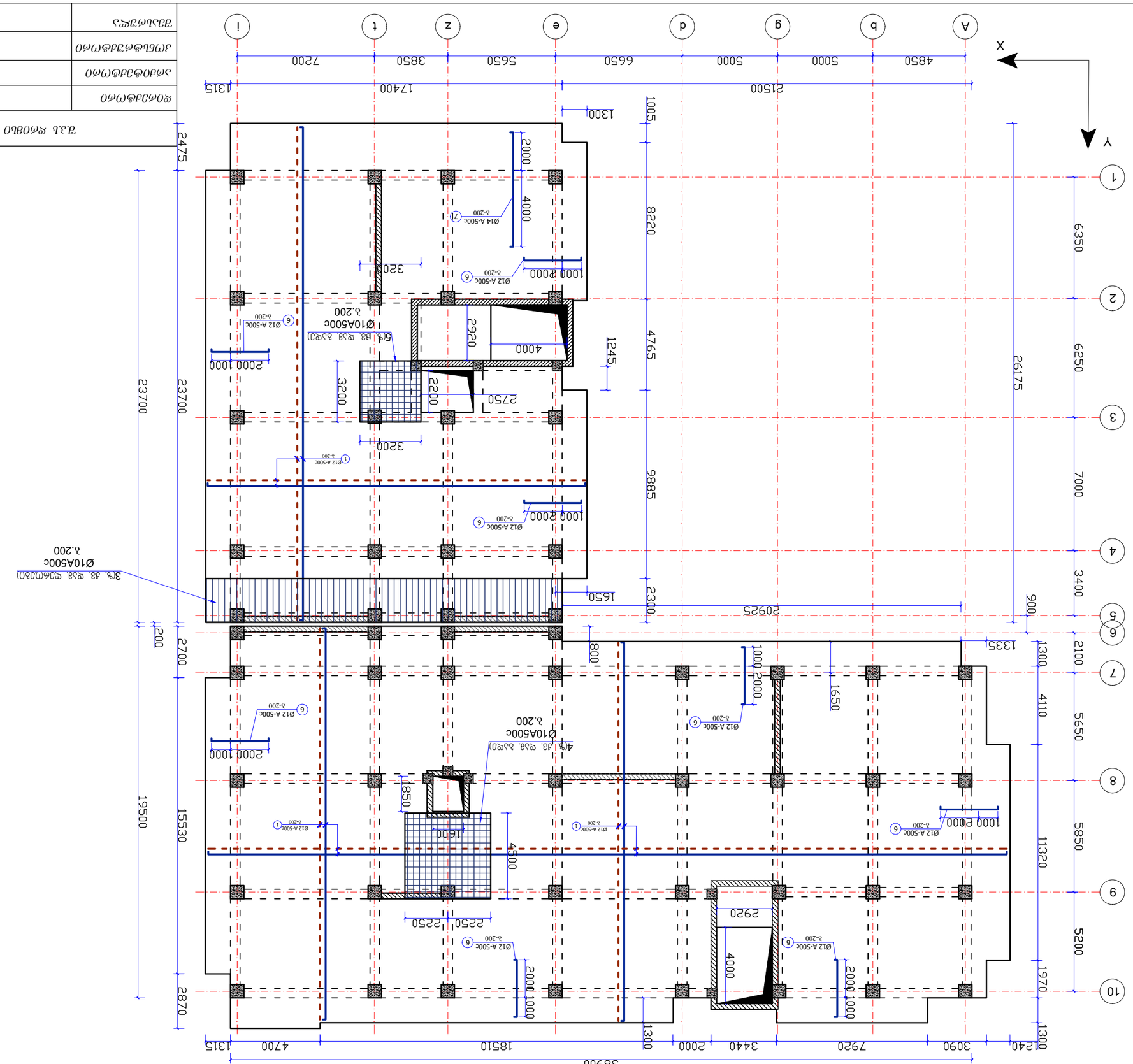

ჯიხურის ფილა	8.3ტნ/მ²		
ასანთქმული ფილა	4.3ტნ/მ²		
ელექტრომონტაჟი ნახაზები			
ელექტრომონტაჟი			
ზედნადები ელექტრული ქსელები			
ელექტრული განათება			
ელექტრული განათება			
ელექტრული განათება

მონ. რ/ბ. გადახურვის ფილის ფფ-4-ის არმირების სქემა ▼+9.50 ნიშნულზე

(მ 1:100)

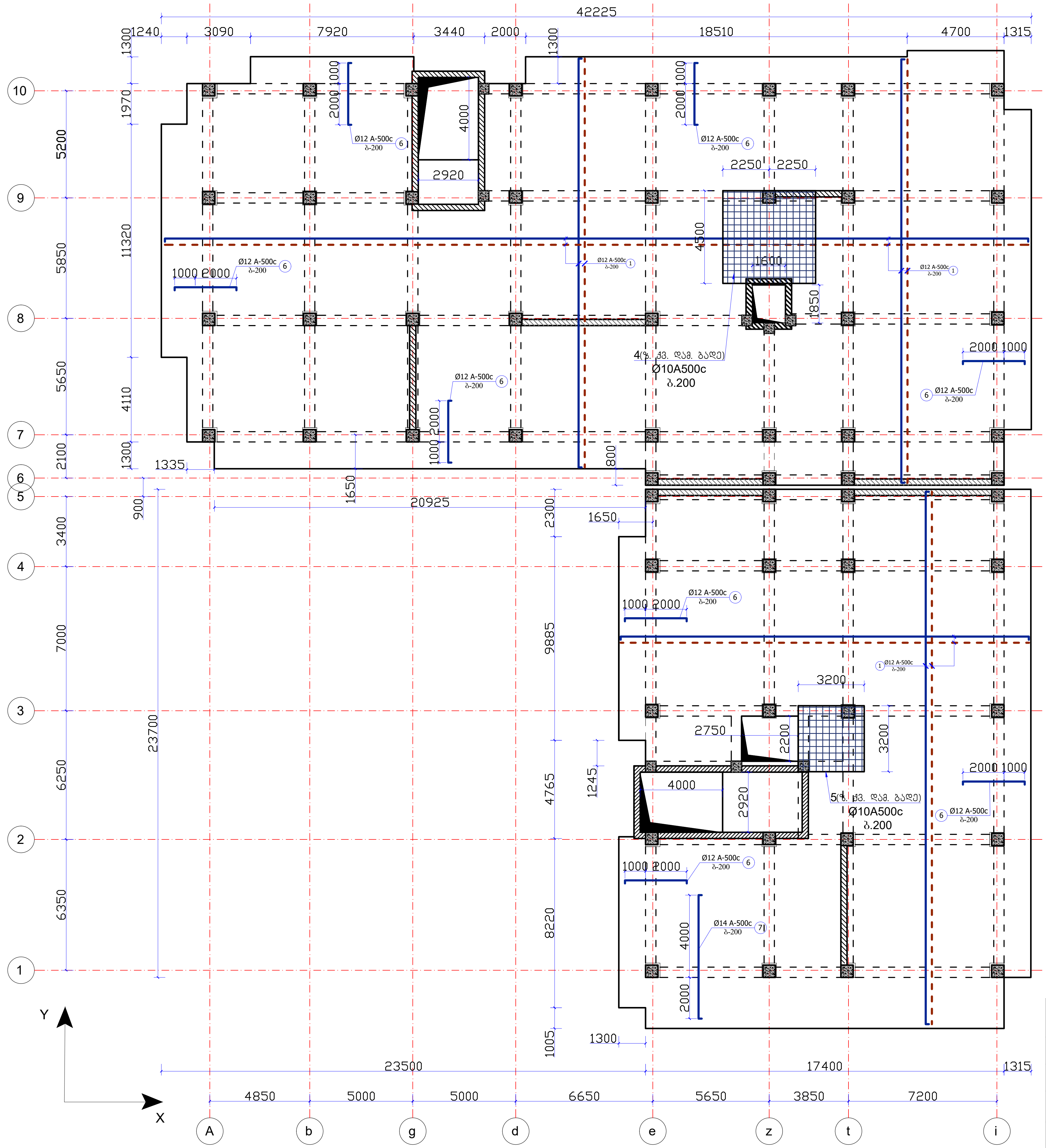

შ.პ.ს დრიმსი			ქ. თბილისი, დიდი დიღომი, IV მ/რ, კორპუსი №25-ის მიმდებარედ მრავალბინიანი საცხოვრებელი სახლის პროექტი		
დირექტორი		მ.მესხი			
არქიტექტორი		კ.მორჩილაძე	კონსტრუქციული ნაწილი		
კონსტრუქტორი		თ.კვინტრაძე	ფილები	ფურც№	23
შეასრულა		თ.კვინტრაძე		ფურც.რაოდ.	

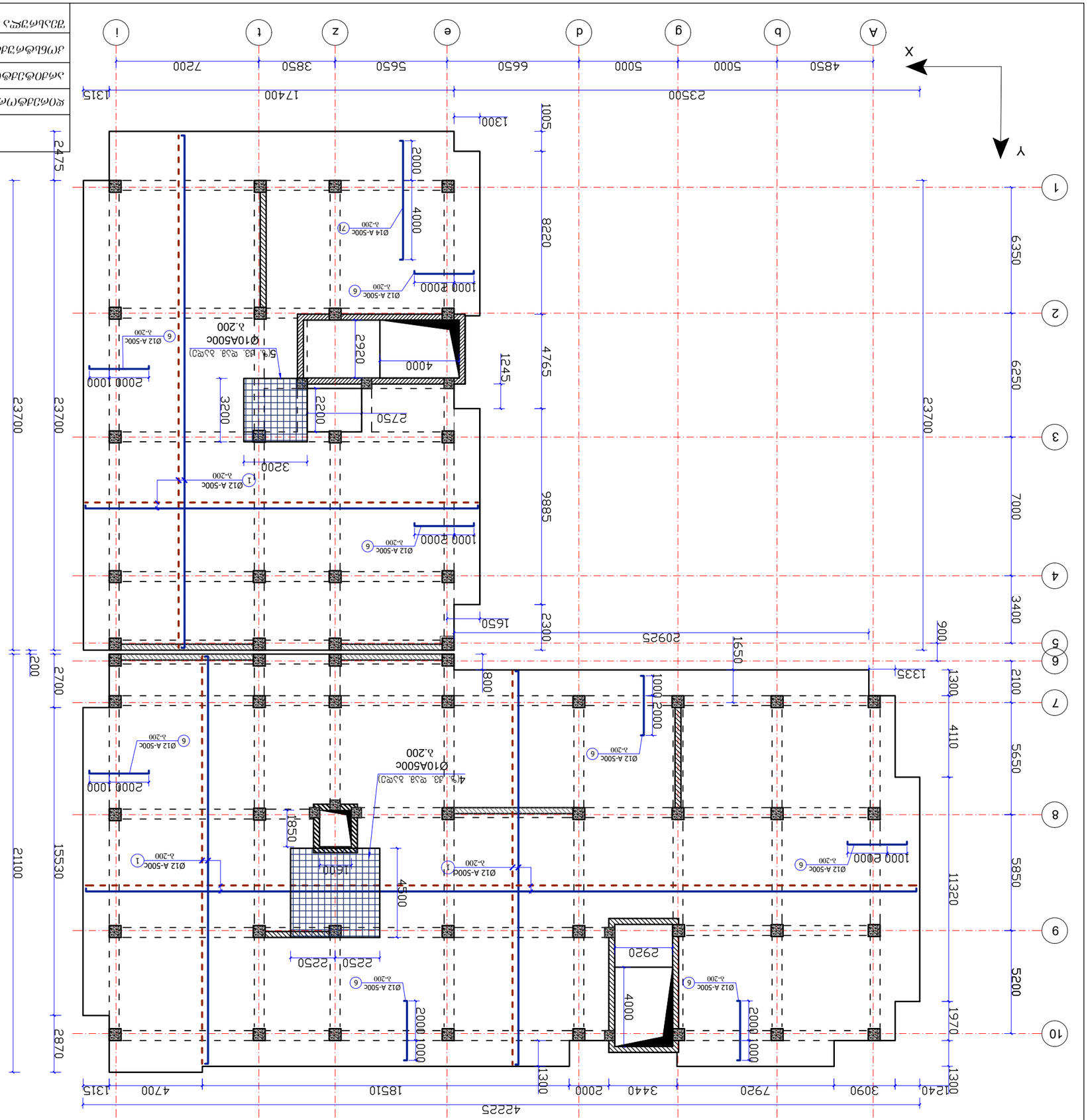

ϑϺϭ. ϭ/ϡ. ϑϣϡϷϺϭϑϭϴ ϿϡϷϴϭ ϑϿϭ-ϡϷ ϡϺϑϴϺϡϭϴ ϑϿϑϑ ▼+12.80 ϭϴϿϺϭϣϤϷ

(ϑ 1:100)

ϡϴϺϭϴϿϿϴϺϴ		ϴ.ϿϿϭϴ	ϡϴϺϭϴϿϿϴϺϴ ϭϿϣϴϺϴ ϭϴϿϣϴϺϴ ϭϴϿϣϴϺϴ ϭϴ

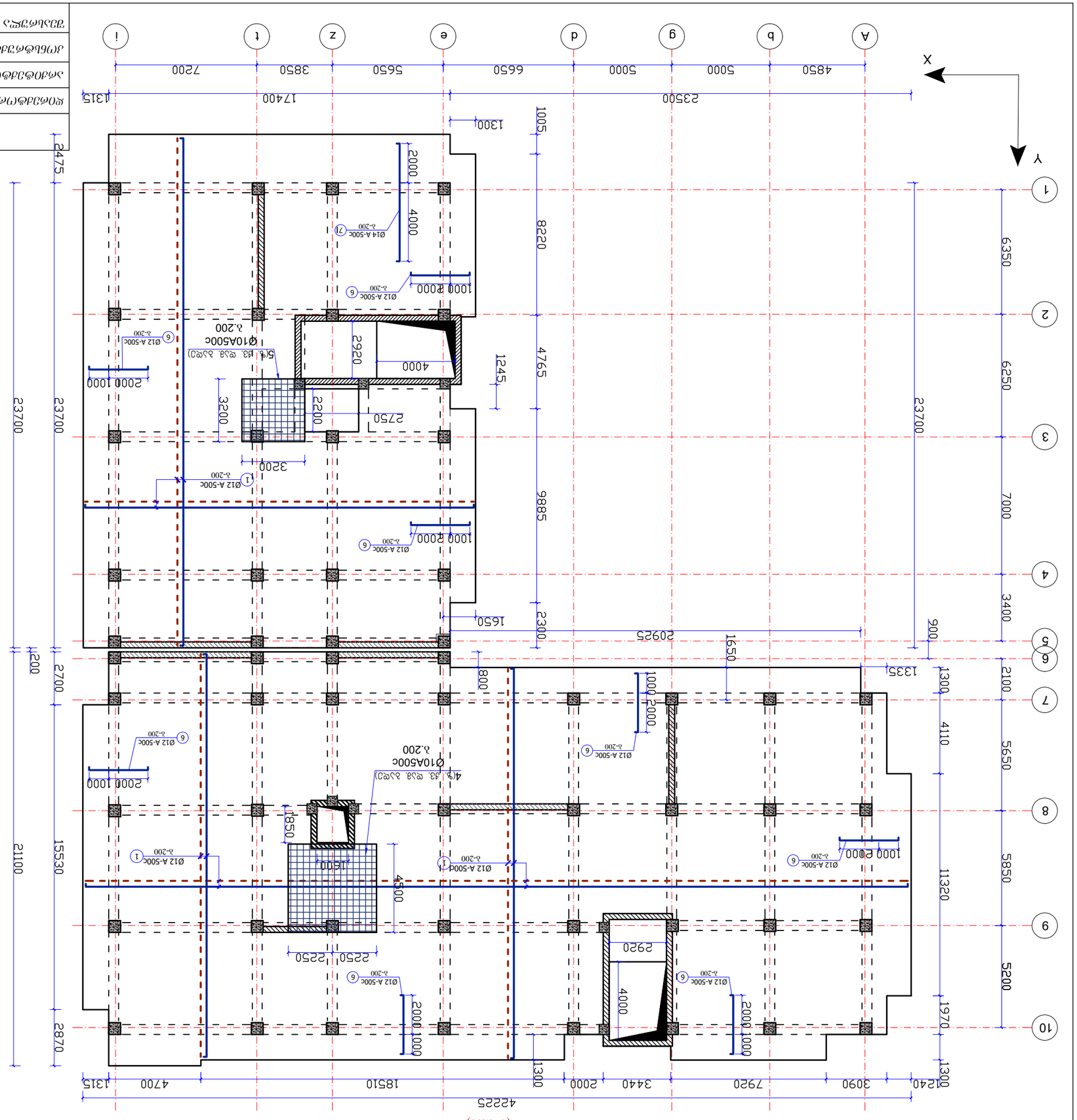

ვმნ. ტ/ბ. ბფლბშიბეიი უბნიი ვე-ნი. სნმიოშბიი ბეიბა ▼+16.10 ნიშნშფლ

(ვ 1:100)

ჯიშეშიო	8.83ნნი		ე. ტიბიფიი, ჯიფი ჯიფოვიი, IV ვ/ნ, კონკეშიო №25-ნი ვიშჯიბეიშნჯ ვიშკვიფიშნიბიი ბეიბოვიშნჯიი ნიშნშეიშნიბიი ბეიბოვიშნჯიი ნიშნშეიშნიბიი
ჯიშნშეიშნიბიი			
ჯიშნშეიშნიბიი			
ვიშნიბიშნჯიი			
ვიშნიბიშნჯიი			
ვიშნიბიშნჯ

მრნ. რ/ბ. გდახურვის უბნის მუ-7-ის არმირების გეგმა ▼+19.40 ნიშნულზე

(მ 1:100)

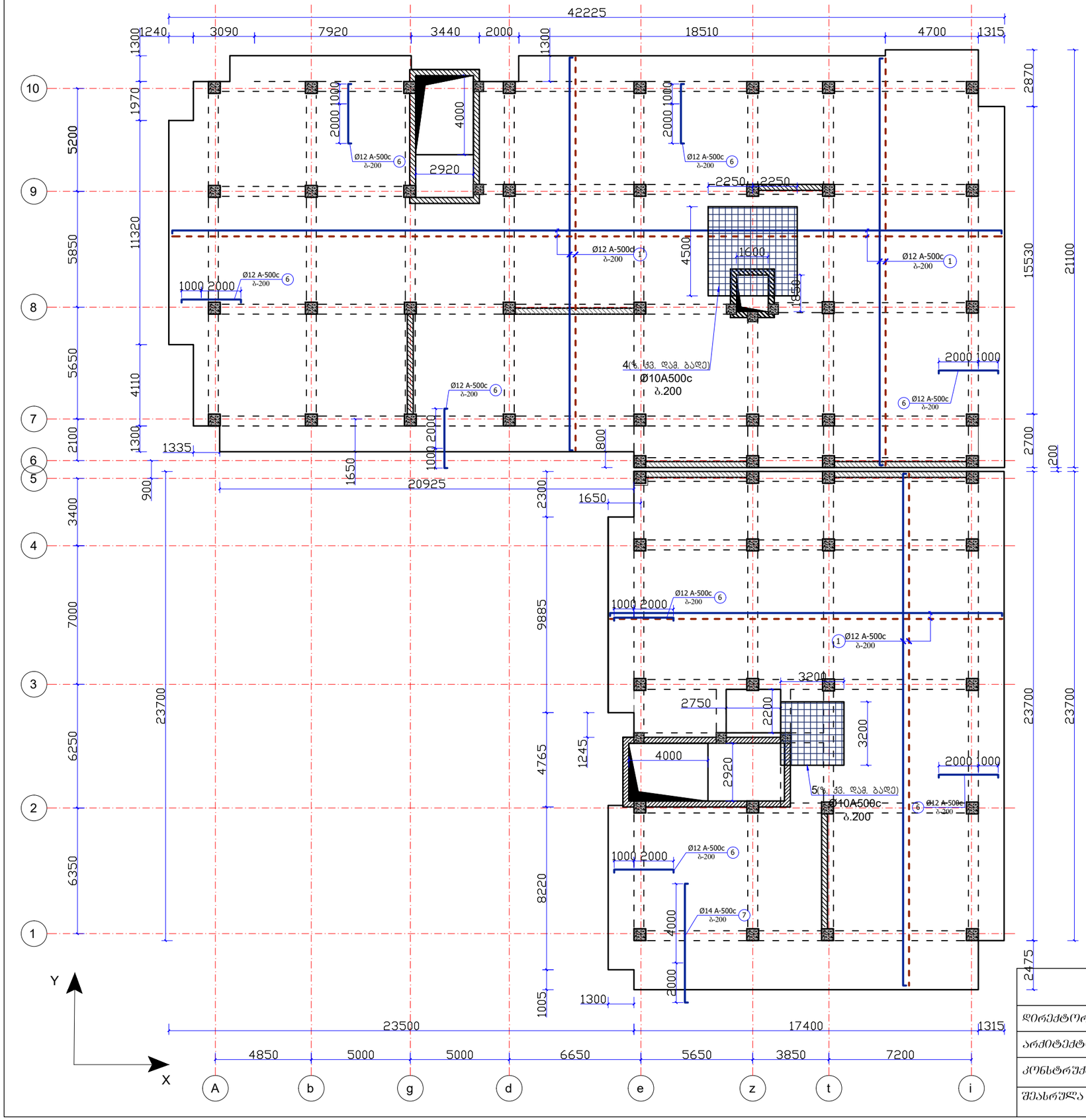

შ.პ.ს დრიმსი			ქ. თბილისი, დიდი დიღომი, IV მ/რ, კორპუსი №25-ის მიმდებარედ მრავალბინიანი სახოვრებელი სახლის პროექტი
დირექტორი		მ.მესხი	
არქიტექტორი		ა.მორჩილაძე	კონსტრუქციული ნაწილი
კონსტრუქტორი		თ.კვინტრაძე	ფილები — ფუიგ№ 26
შესრულა		თ.კვინტრაძე	ფუიც.რაოდ.

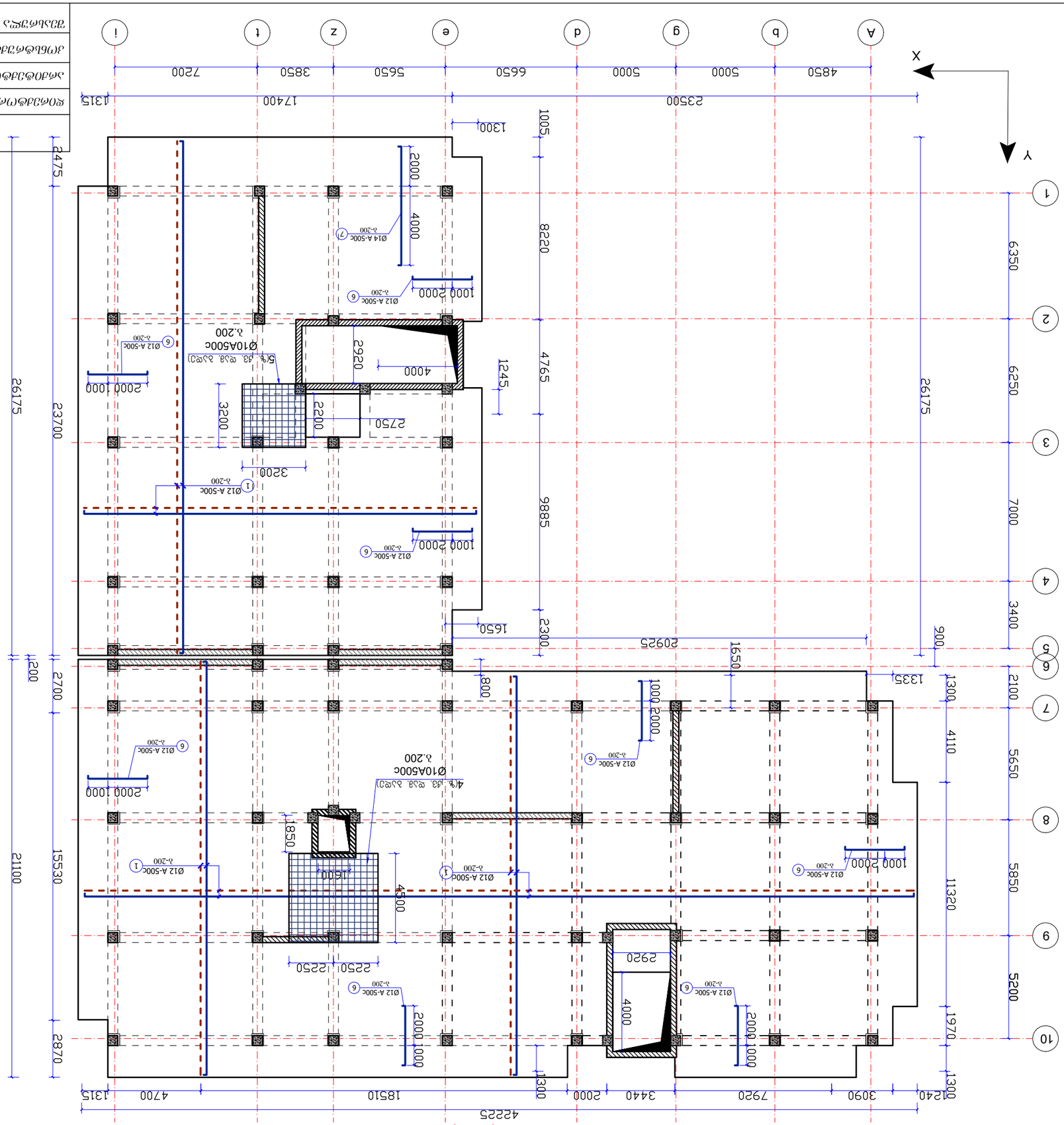

(მ 1:100)

მოც. ტ/ბ. ბფაბუმპვბი უებები შე-8-ბი ბაგმოპაბის ბებმაბ ▼+22.70 ნიმნუფყნუ

ჯიმებიმოი	3.3ტბი		
ბოპმებმოი	ბ.ბიმოფფაბმ		
პოპბმოფმბმოი ნიმნიმოი ნიმნიმოი		ფიმნიმოი	
ბოპმებმოი	ტ.ბიმნმოფმბმ

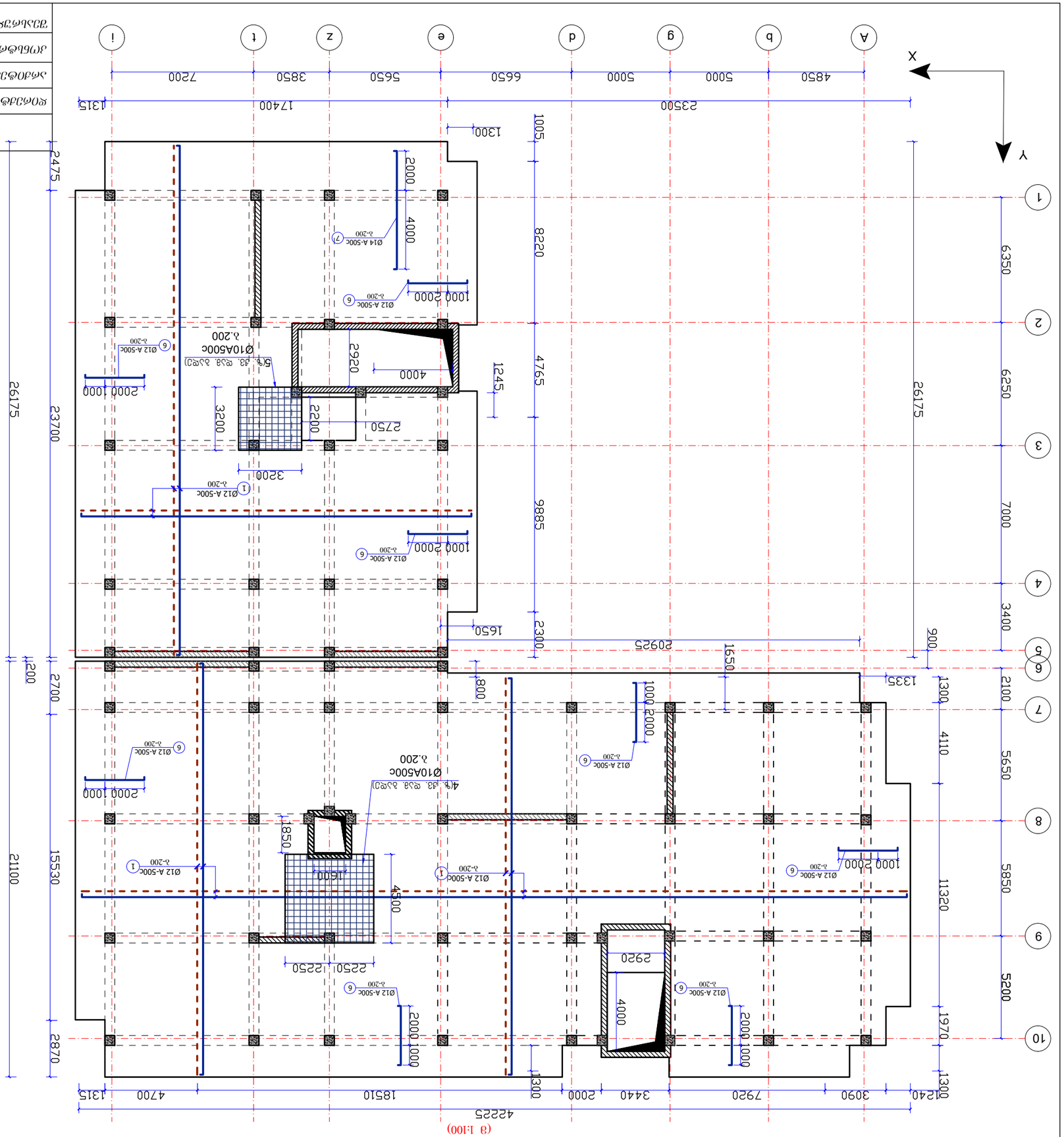

(მ 1:100)

ვოწ. ტ/ბ. ბაღანების ქსელის გეგ-ის ნაგებობის ბეტონის ▼+26.00 ნიშნულის გეგმა

ტექნიკური ზედამხედველი		ტ.ჯანელიძე	
პროექტის ხელმძღვანელი		ნ.ჭანტურია	
პროექტირებაზე პასუხისმგებელი პირი		ნ.ჭანტურია	
ავტორი		ტ.ჯანელიძე	
ფაზა	ფასი	ფურცლის ნომერი	ფურცლების რაოდენობა
პ		28	

ქ. თბილისი, ჯიქიას ქუჩა №25-ის მიმდებარედ მდებარე ბაღის შენობა ნაგებობის სამშენებლო პროექტი

შპს „ბაღების მშენებელი“

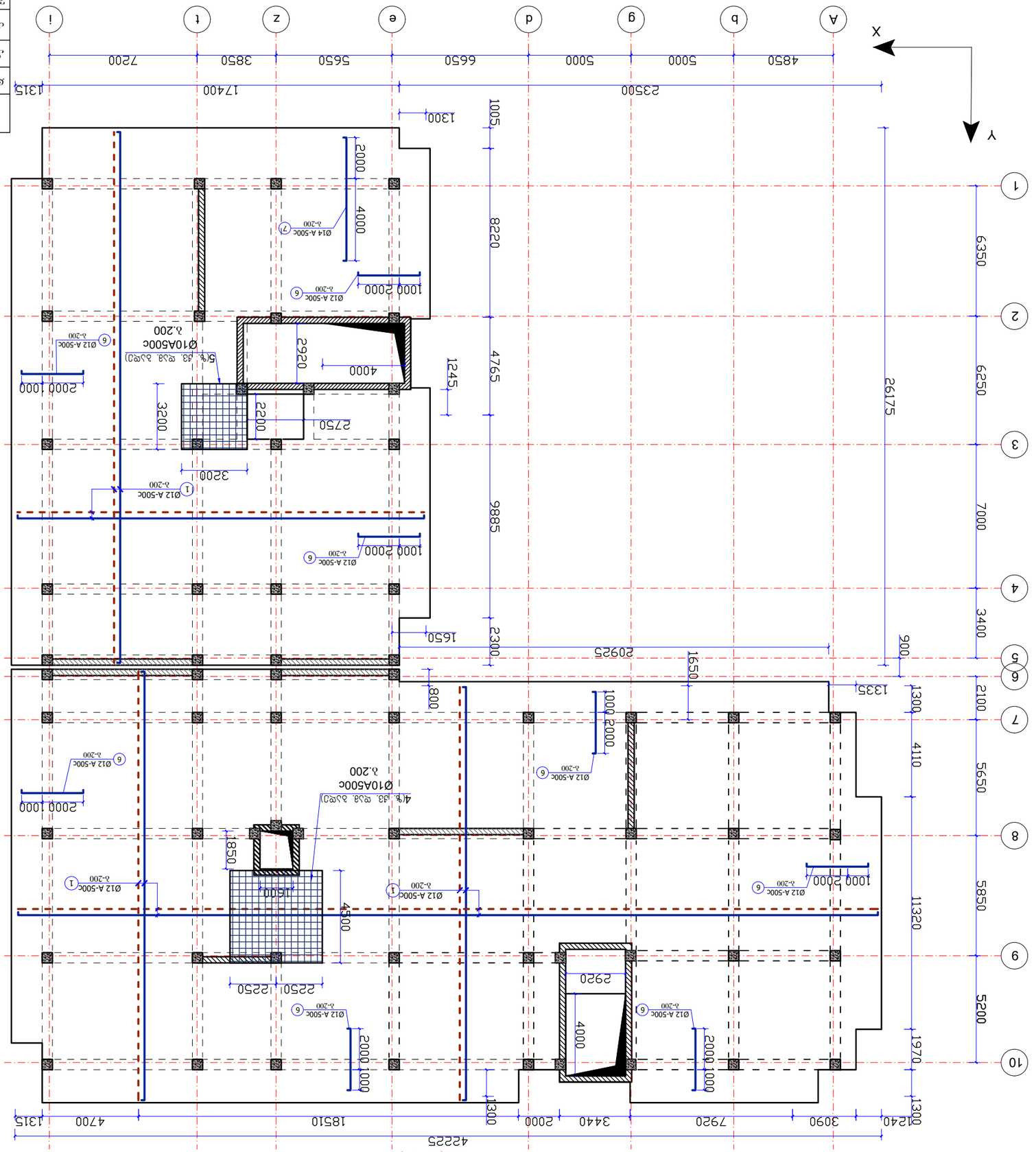

٦٦٨٦٥٩٣٥٨		٥٦.٨٣٥٥٩٨٨٦	٩٦٦٨٨٩٦٦
٨٣٥٩٦٥٨٨٦٥		٥٦.٨٣٥٥٩٨٨٦	٩٥٣٣٥٨
٨٥٨٥٦٨٩٦٦٨٦٥ ٥٨٣٥٦٦٥٣٥ ٥٨٣٦٦٨٦٥		٨٣٦٦٥٣٥٣٨	٣٥٦٥٦٨٦٥٦٨٦٥٦٨٦٥
٣٦٦٨٦٥٦٨٦٥٦٨٦٥		٨٣٦٦٥٥	٣٦٨٥٦٨٦٥٦٨٦٥
٦٦٨٦٦٥٦٨٦٥٦٨٦٥ ٥٨٣٥٦٦٥٣٥ ٥٨٣٦٦٨٦٥		٦٦٨٦٥٦٨٦٥٦٨٦٥ ٥٨٣٥٦٦٥٣٥ ٥٨٣٦٦٨٦٥	٦٦٨٦٥٦٨٦٥٦٨٦٥ ٥٨٣٥٦٦٥٣٥ ٥٨٣٦٦٨٦٥

٦٦٨٦٥٦٨٦٥٦٨٦٥

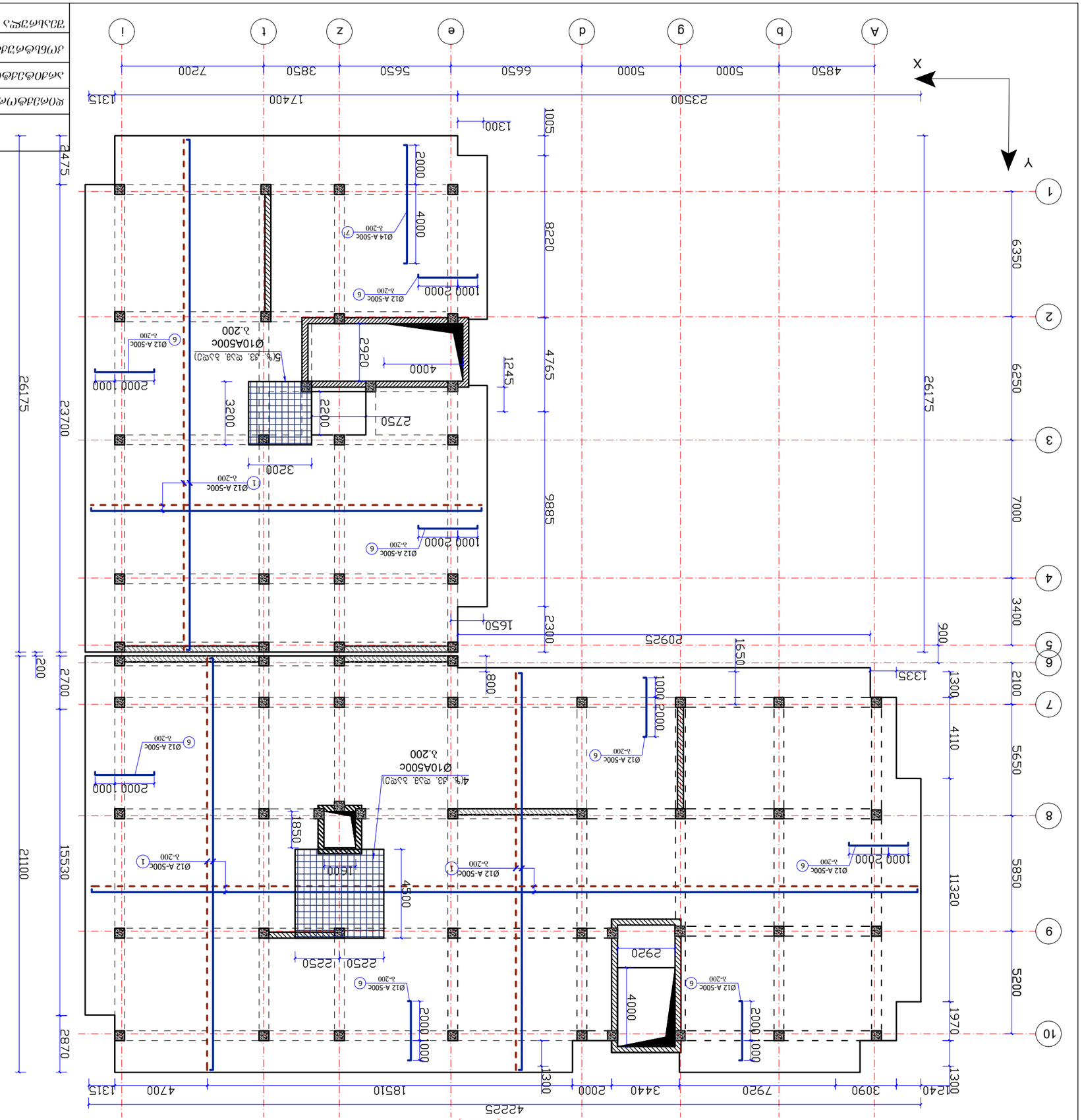

ვმნ. ძ/ბ. მცარნეობის ფაკი მე-11-ის კომპიუტერის მეშვ. ▲+32.60 ნიშნულზე ხე

ტექნიკური აქტი		ტ.ა.ს. ფირმის	
არქიტექტორი			
პროექტის ხელმძღვანელი			
კონსტრუქციების ნაწილის ხელმძღვანელი			
შემსრულებელი			
ფირმის ხელმძღვანელი			

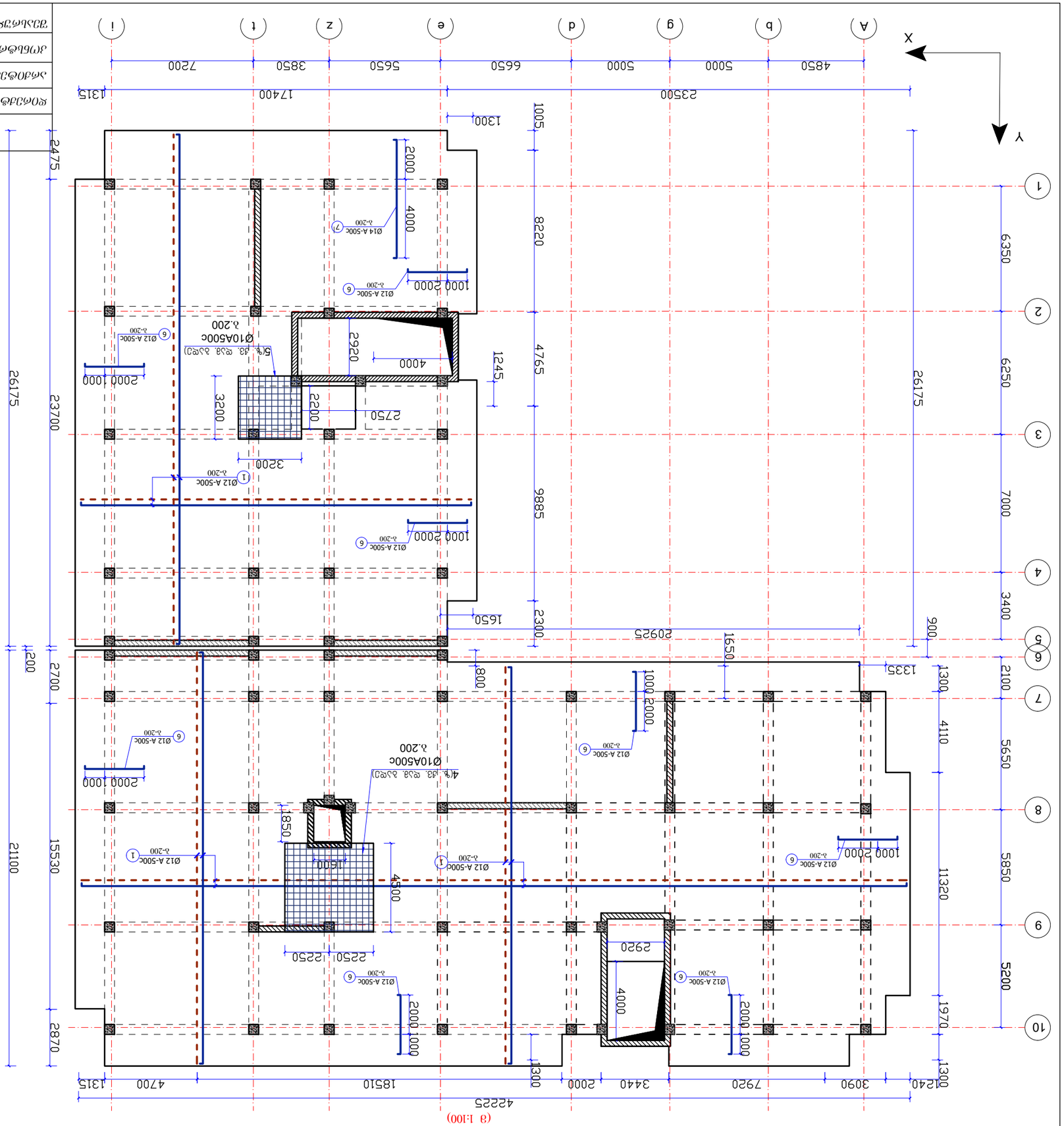

ᲛᲝᲓᲣᲚᲘᲡ ᲜᲝᲛᲔᲠᲘ		ᲒᲐᲛᲐᲠᲗᲣᲚᲘ	
ᲐᲠᲥᲘᲢᲔᲥᲢᲣᲠᲣᲚᲘ ᲜᲐᲬᲘᲚᲘ		ᲓᲐᲛᲮᲐᲠᲔᲑᲔᲚᲘ ᲘᲜᲟᲘᲜᲔᲠᲘ	
ᲙᲝᲜᲡᲢᲠᲣᲥᲪᲘᲣᲚᲘ ᲜᲐᲬᲘᲚᲘ		ᲓᲐᲛᲮᲐᲠᲔᲑᲔᲚᲘ ᲐᲠᲥᲘᲢᲔᲥᲢᲘ	
ᲡᲐᲛᲔᲜᲔᲯᲔᲠᲝ ᲜᲐᲬᲘᲚᲘ		ᲓᲐᲛᲮᲐᲠᲔᲑᲔᲚᲘ ᲘᲜᲟᲘᲜᲔᲠᲘ	
ᲡᲐᲛᲔᲜᲔᲯᲔᲠᲝ

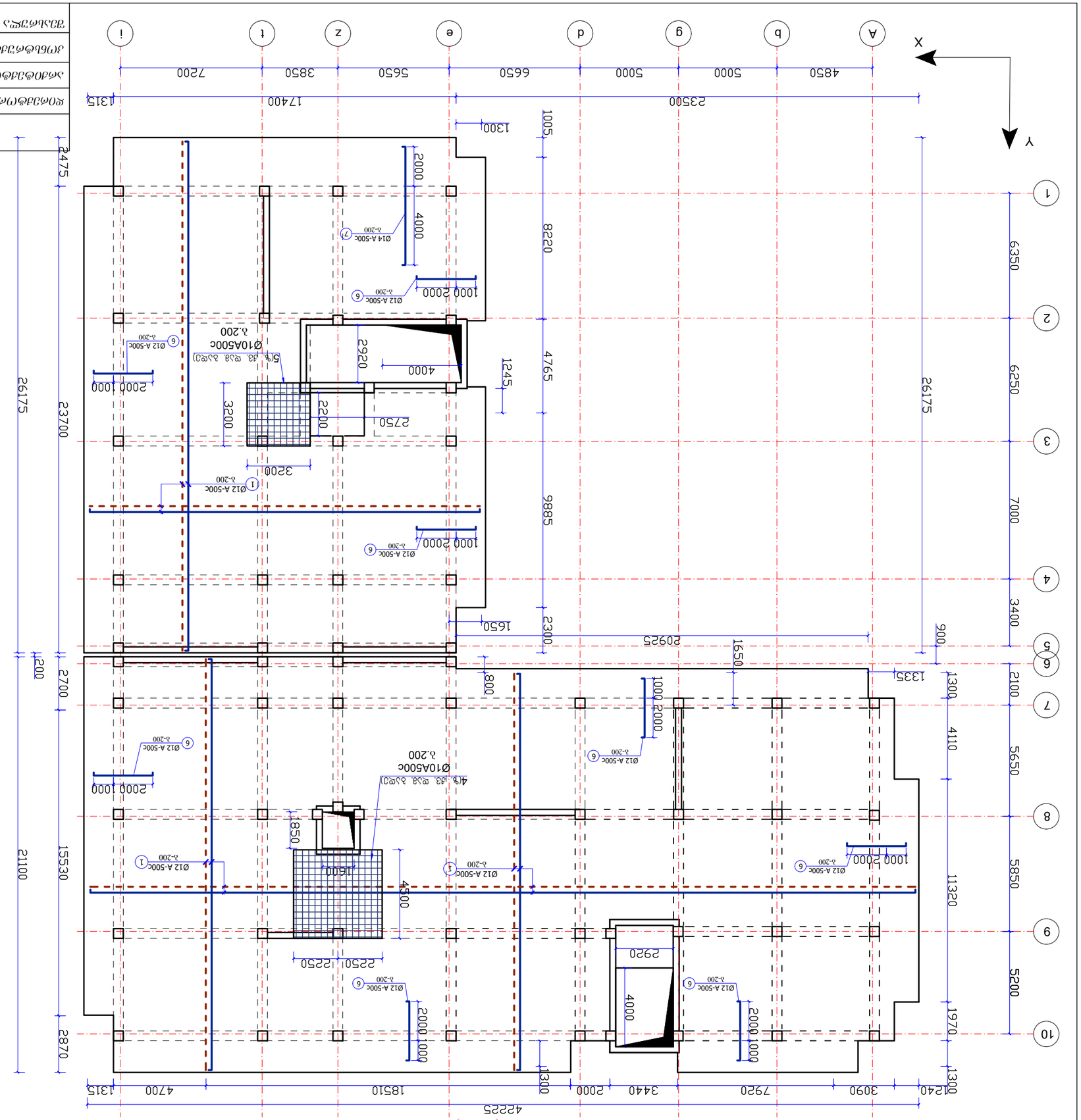

Зам. гл. инженера Зубов Д-14-ОВ ЭМОМЗОВ ЗЗВВ ▼+39.20 бОЗЗЗЧЧЬЗ

Разраб.		Ведомость рабочих чертежей основного комплекта	
Нач. отд.			
Гл. спец.			
Нач. сект.			
Н. контр.			
ГИП			

Изм.	Кол. уч.	Лист	№ док.	Подпись	Дата

Разработано		Д. Офлисов, ИОВО ИОВО ЗО, IV Э/А, ЭМОЗЗВО	
Проверил		№25-ОВ ЗОЗВОЗЗЭЗОВ ЗОЗЗЭЗЧЗОБОЭБО	
Н. контр.		ЬЭЬОЧЗБОЗЗЭЧОВ ЬЭЬЧОЬ ЭМОЧЗЗВО	
ГИП			

Изм.	Кол. уч.	Лист	№ док.
Разраб.		Ведомость рабочих чертежей основного комплекта	
Проверил			
Н. контр.	

მონ. რ/ბ. სვეტი

მონ. რ/ბ ფილის არმირების ტიპური ჭრილი

(მ 1:20)

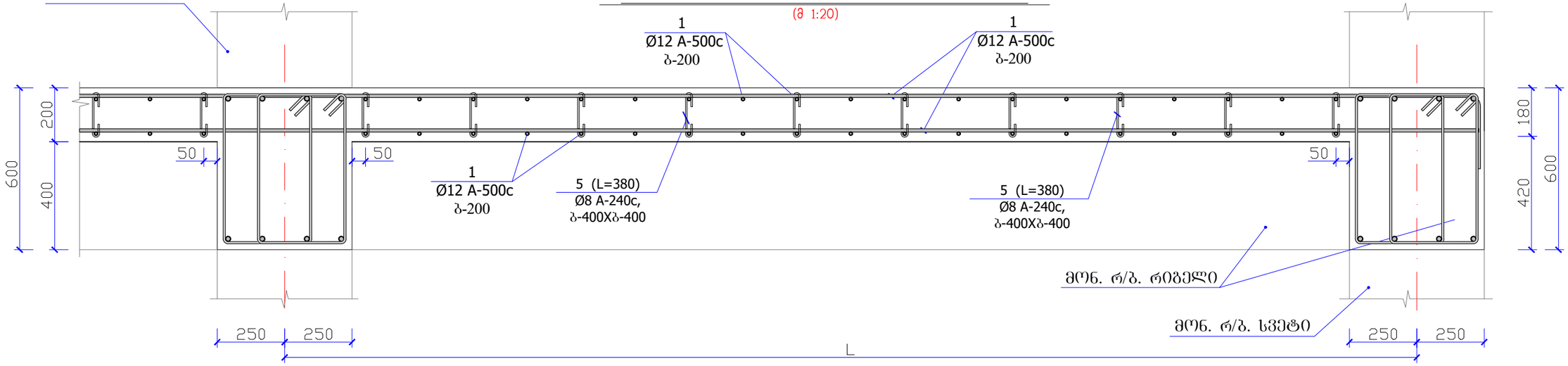

ფრაგმენტი №1

(მ 1:20)

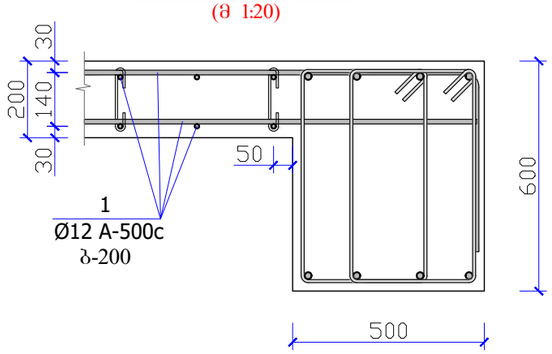

ფრაგმენტი №2

(მ 1:20)

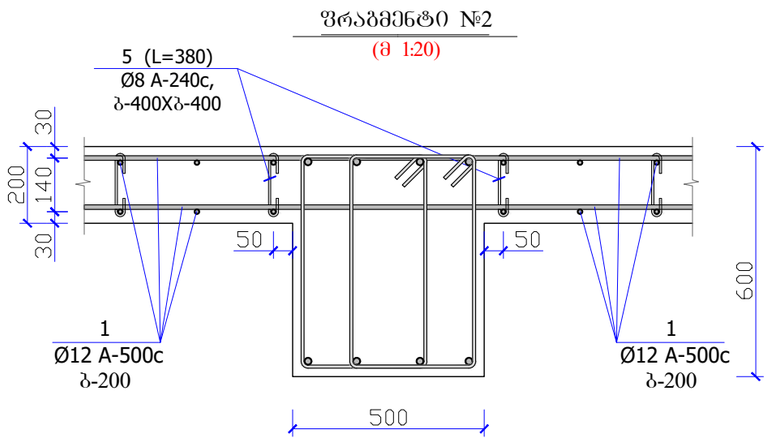

კოზიცია №7

(მ 1:20)

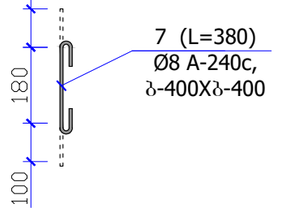

სამონტაჟო საკიდი

(მ 1:20)

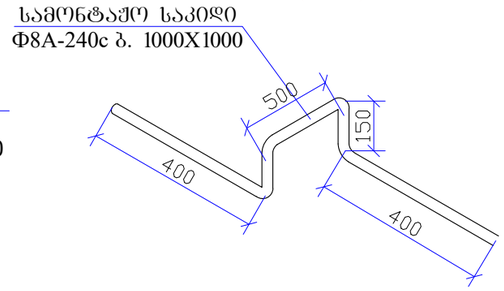

არმატურის სპეციფიკაცია ერთ კონსტრუქციაზე							არმატურის ამოკრეფა			კონსტ. რაოდენობა (ც)
კონსტრ. მარკა	პოზ.	დასახელება, ესკიზი	კვეთი (Ø მმ)	სიგრძე (მმ)	რაოდ. (ც)	საერთო სიგრძე	კვეთი (Ø მმ)	საერთო სიგრძე (მ)	წონა (კგ)	1
გადახურვის ფილა	1	დაიჭრას ადგილზე	Ф12A-500c	14872000	1	14872.0	Ф12B-500B	25955.2	23048.2	23048.2
	2	დაიჭრას ადგილზე	Ф12A-500c	8632000	1	8632.0	Ф8B500B	5533.0	2185.5	2185.5
	3	დაიჭრას ადგილზე	Ф12A-500c	863200	1	863.2				
	4	დაიჭრას ადგილზე	Ф12A-500c	832000	1	832.0				
	5	100 180 100	Ф8A-240c	380	10100	3838.00			25233.7	25233.7
	საკიდი	დაიჭრას ადგილზე	Ф8A-240c	1500	1130	1695.00	∨(B-25) მ³ =		230	230.0

შ.პ.ს დრიმსი			ქ. თბილისი, დიდი დიღომი, IV მ/რ, კორპუსი №25-ის მიმდებარედ მრავალბინიანი სახოვრებელი სახლის პროექტი
დირექტორი		შ.მესხი	
არქიტექტორი		ა.მორჩილაძე	კონსტრუქციული ნაწილი
კონსტრუქტორი		თ.კვინტრაძე	ფილები
შეასრულა		თ.კვინტრაძე	ფურც№ 33
			ფურც.რაოდ.

მონ. რ/ბ ფილის არმირების ტიპური ჭრილი

(მ 1:20)

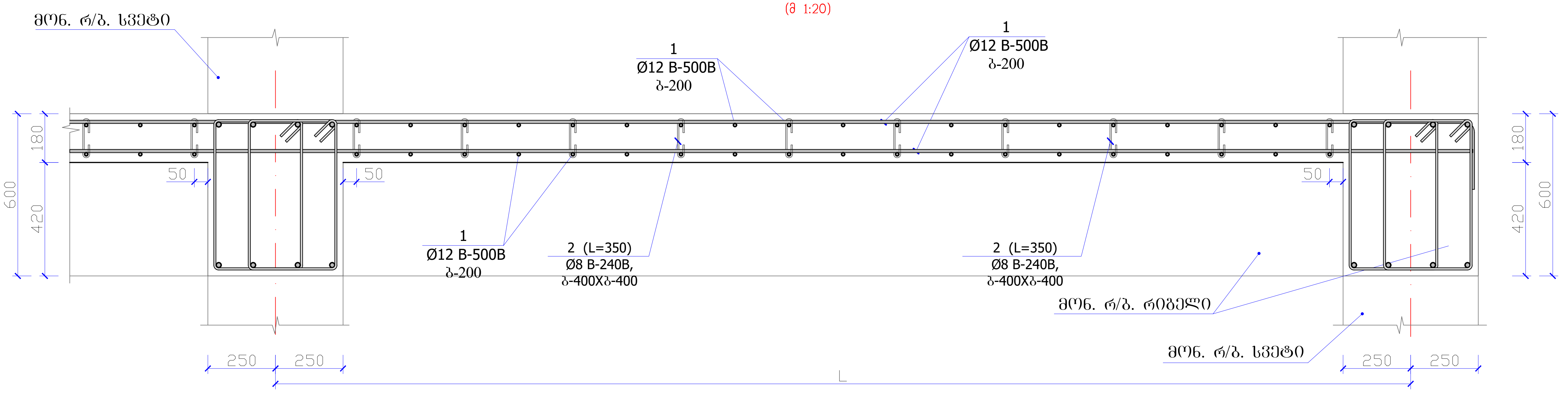

ფრაგმენტი №1

(მ 1:20)

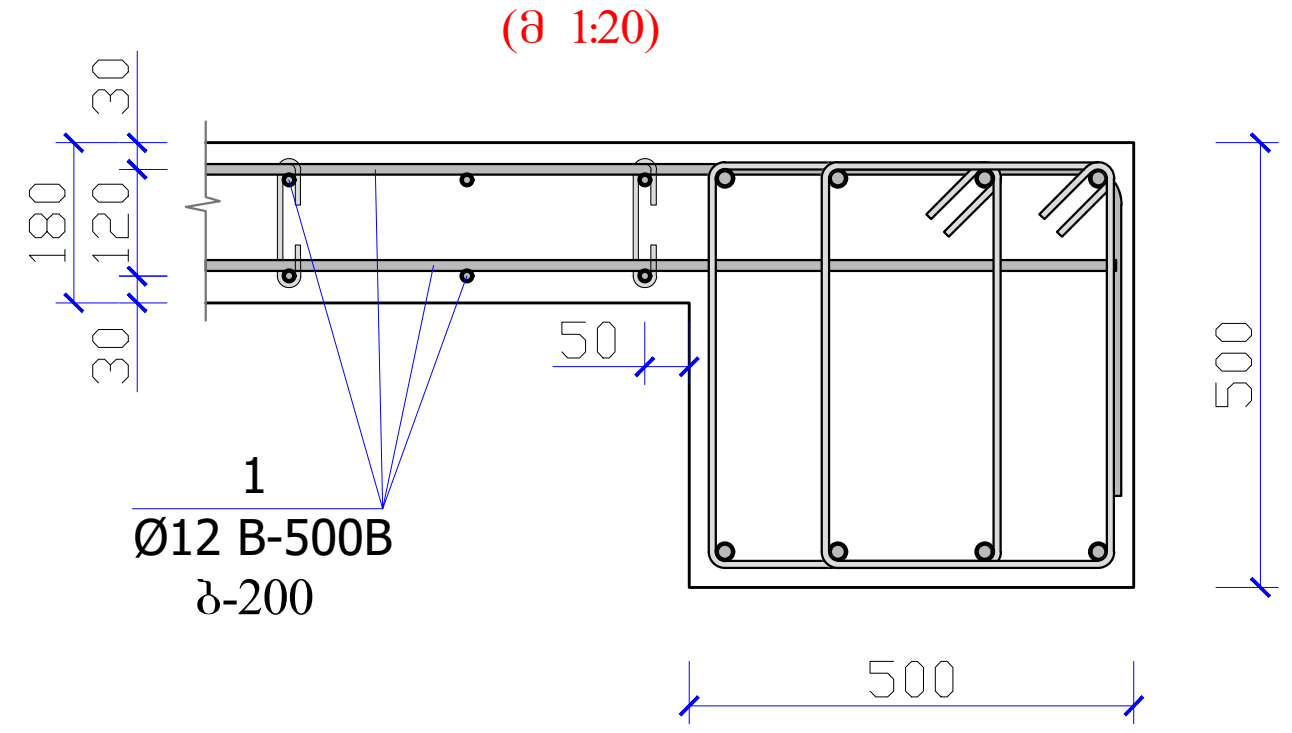

ფრაგმენტი №2

(მ 1:20)

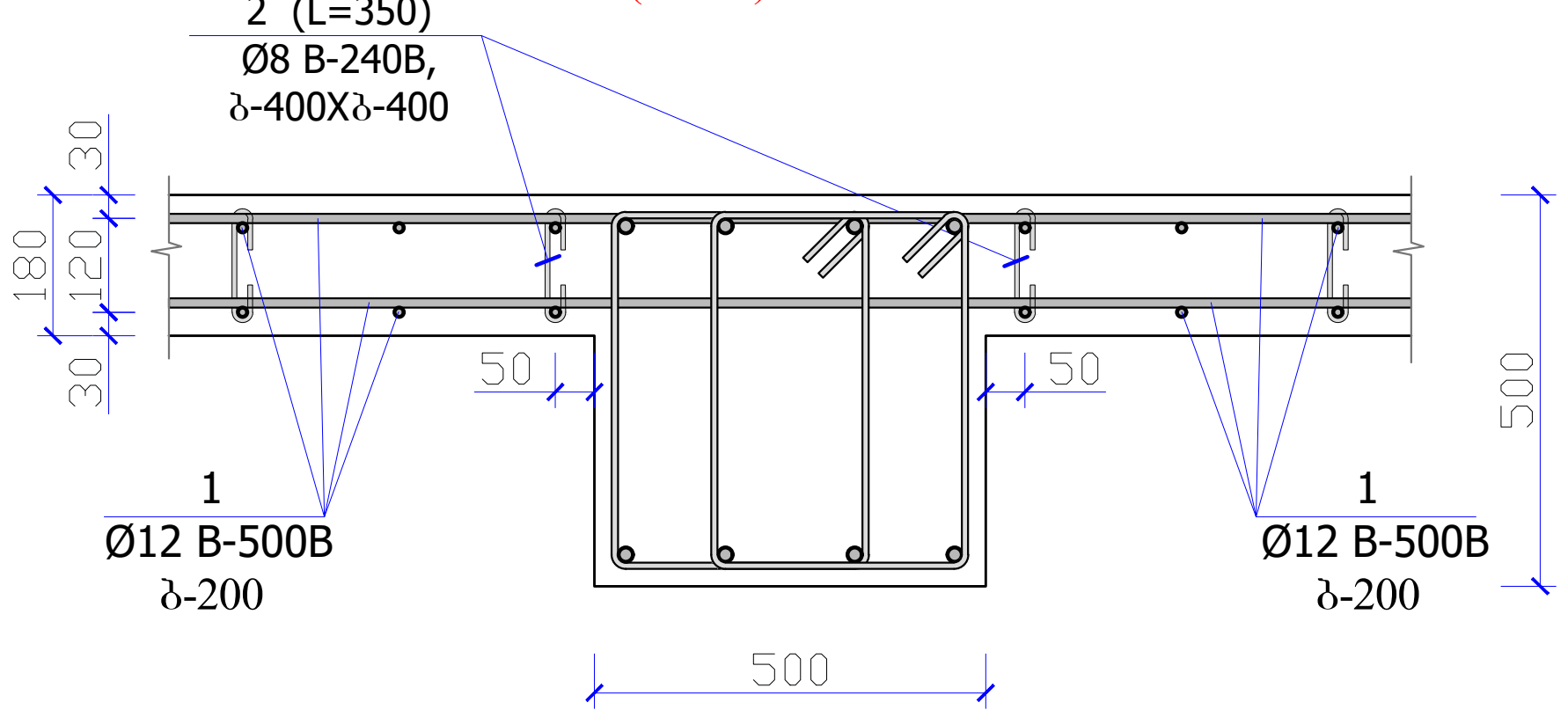

პოზიცია №7

(მ 1:20)

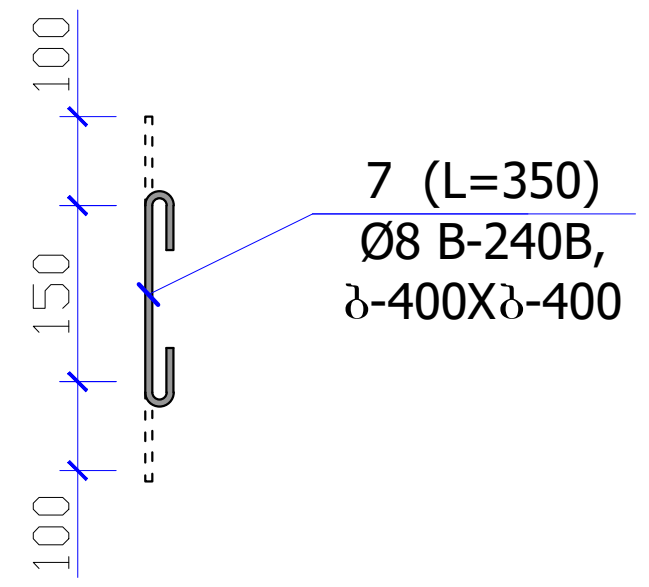

სამონტაჟო საკიდი

(მ 1:20)

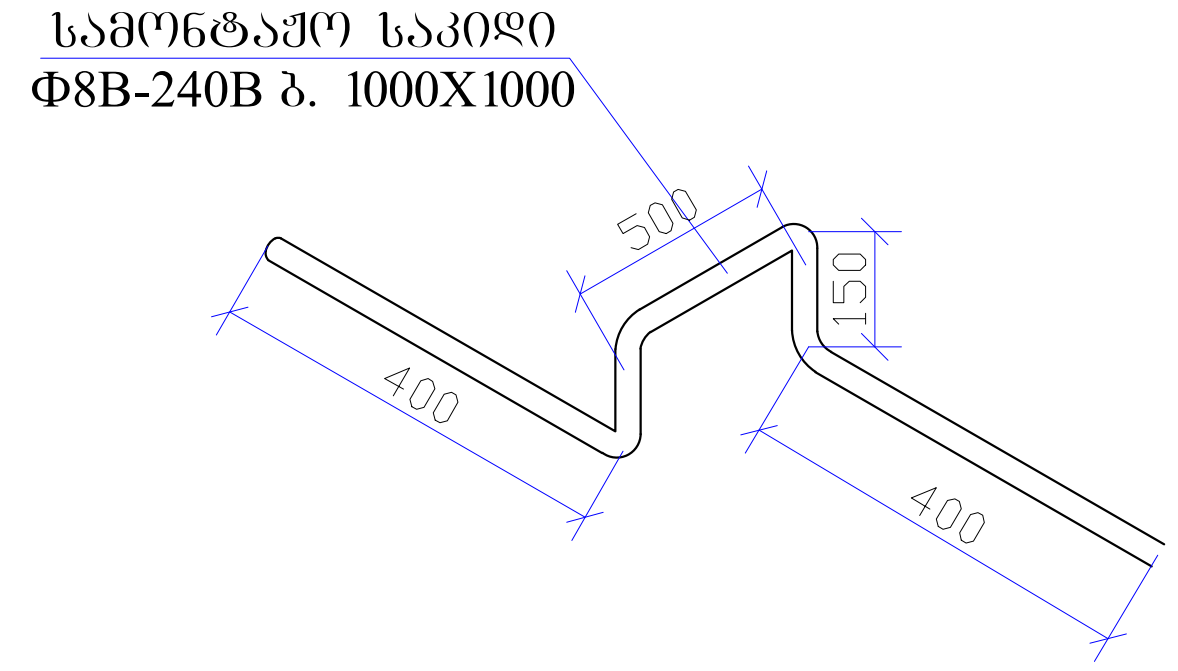

არმატურის სპეციფიკაცია ერთ კონსტრუქციაზე							არმატურის ამოკრეფა			კონსტ. რაოდენობა (ცბ)
კონსტრ. მარკა	პოზ.	დასახელება, ესკიზი	კვეთი (Ø მმ)	სიგრძე (მმ)	რაოდ. (ც)	საერთო სიგრძე	კვეთი (Ø მმ)	საერთო სიგრძე (მ)	წონა (კგ)	1
გადახურვის ფილა მუ-2 +2.90 ნიშნულზე	1	დაიჭრას ადგილზე	Φ10A-500c	16744000	1	16744.0	Φ10A-500c	29091.9	17949.7	17949.7
	2	დაიჭრას ადგილზე	Φ10A-500c	10649600	1	10649.6	Φ12A-500c	1699.5	1509.2	1509.2
	3	დაიჭრას ადგილზე	Φ10A-500c	2300	190	437.0	Φ14A-500c	556.2	671.9	671.9
	4	დაიჭრას ადგილზე	Φ10A-500c	4500	92	414.0	Φ8A-240c	4233.4	1672.2	1672.2
	5	დაიჭრას ადგილზე	Φ12A-500c	3000	550	1650.0				
	6	დაიჭრას ადგილზე	Φ14A-500c	6000	90	540.0				
	7	100 ⊓ 180 100	Φ8A-240c	380	5930	2253.40			21803.0	21803.0
	საკიდი	დაიჭრას ადგილზე	Φ8A-240c	1500	1320	1980.00	V (B-25) მ³ =		230	230.0

არმატურის სპეციფიკაცია ერთ კონსტრუქციაზე							არმატურის ამოკრეფა			კონსტ. რაოდენობა (ცბ)
კონსტრ. მარკა	პოზ.	დასახელება, ესკიზი	კვეთი (Ø მმ)	სიგრძე (მმ)	რაოდ. (ც)	საერთო სიგრძე	კვეთი (Ø მმ)	საერთო სიგრძე (მ)	წონა (კგ)	11
გადახურვის ფილა +6.20; დან +39.20 ნიშნულამდე	1	დაიჭრას ადგილზე	Φ10A-500c	16744000	1	16744.0	Φ10A-500c	29197.4	18014.8	198162.8
	2	დაიჭრას ადგილზე	Φ10A-500c	10649600	1	10649.6	Φ12A-500c	1830.0	1625.0	17875.4
	3	დაიჭრას ადგილზე	Φ10A-500c	2300	190	437.0	Φ14A-500c	540.0	652.3	7175.5
	4	დაიჭრას ადგილზე	Φ10A-500c	4500	92	414.0	Φ8A-240c	4233.4	1672.2	18394.1
	5	დაიჭრას ადგილზე	Φ10A-500c	3200	32	102.4				
	6	დაიჭრას ადგილზე	Φ12A-500c	3000	610	1830.0				
	7	დაიჭრას ადგილზე	Φ14A-500c	6000	90	540.0				
	8	100 ⊓ 180 100	Φ8A-240c	380	5930	2253.40			21964.4	241607.9
	საკიდი	დაიჭრას ადგილზე	Φ8A-240c	1500	1320	1980.00	V (B-25) მ³ =		242.0	2662.0

ՀԱՏ ԿՈՂԱԿ			
Հ. ՕԱՕՄՕՈԼՕ, ԿՕԿՕ ԿՕՄՊՅՕ, IV Ք/Մ, ՀՊՄՀՅԱԼՕ №25-ՕԼ ՅՕՅԿՅԱՀՀՄԿ ՅՄՀՅՅՄՀՅՅՈՕԼՕՅՕ ԼՅԼԿՊՅՅՅՈՕՀՅՈ ԼՅԼԿՊՅՕԼ ՀՄՊՊՅՄՔՕ		ՅՊՅԼԼՕ	ՀՊՄՊՅՄՔՕ
ՀՊՄՊՅՄՔՕ		ՅՊՅՊՄՔՕՀՅՈ	ՀՊՄՊՅՄՔՕ
ՀՄՀՅՕՔՅՅՄՔՕ		ՅՊՅՊՄՔՕՀՅՈ	ՀՊՄՊՅՄՔՕ
ՀՊՄՔԼՔՔՅՅՄՔՕ		ՕՊ.ՅՅՕԼՔՔՄՀՄՔՕ	ՀՊՄՊՅՄՔՕ
ՅՊՄՔԼՔՔՅՅՄՔՕ		ՕՊ.ՅՅՕԼՔՔՄՀՄՔՕ	ՀՊՄՊՅՄՔՕ
ՅՊՄՔԼՔՔՅՅՄՔՕ ՕՀՅՕՄՀ		ՅՊՅՊՄՔՕՀՅՈ	ՀՊՄՊՅՄՔՕ
ՀՊՄՊՅՄՔՕ

მონ. რ/ბ. რიბელების მოწყობის გეგმა ▼+2.90 და ▼+6.20 ნიშნულზე (ბლოკი ა)

(მ 1:100)

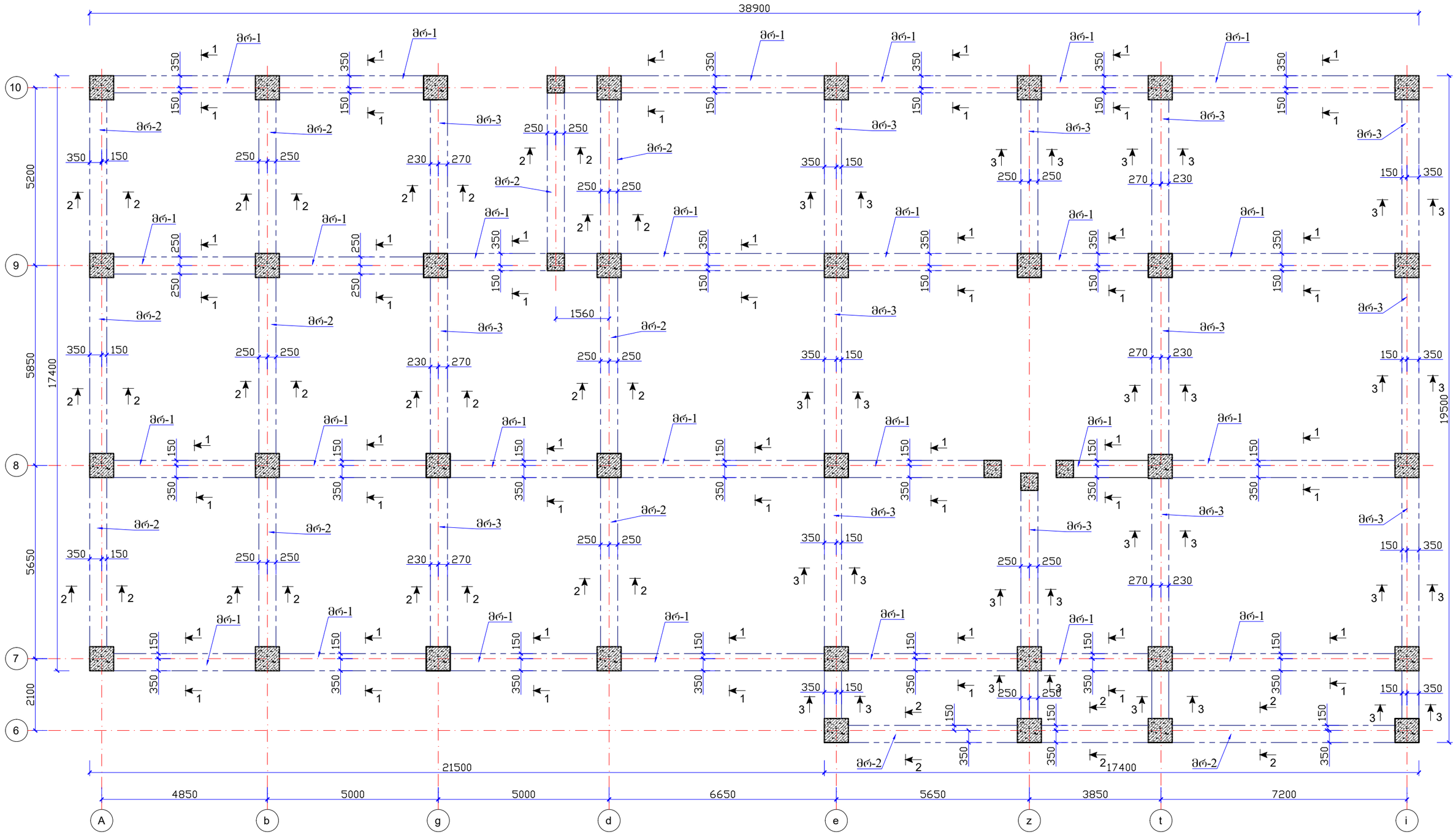

შ.პ.ს დრიმსი			ქ. თბილისი, დიდი დიღომი, IV მ/რ, კორპუსი №25-ის მიმდებარედ მრავალბინიანი სახოვრებელი სახლის პროექტი
დირექტორი		მ.მესხი	
არქიტექტორი		კ.მორჩილაძე	კონსტრუქციული ნაწილი
კონსტრუქტორი		თ.კვინტრაძე	რიბელები — ფურც№ 36
შეასრულა		თ.კვინტრაძე	ფურც.რაოდ.

მონ. რ/ბ. რიბელების მოწყობის გეგმა ▼+9.50 დან ▼+39.10 ნიშნულზე
(ბლოკი ბ)

(მ 1:100)

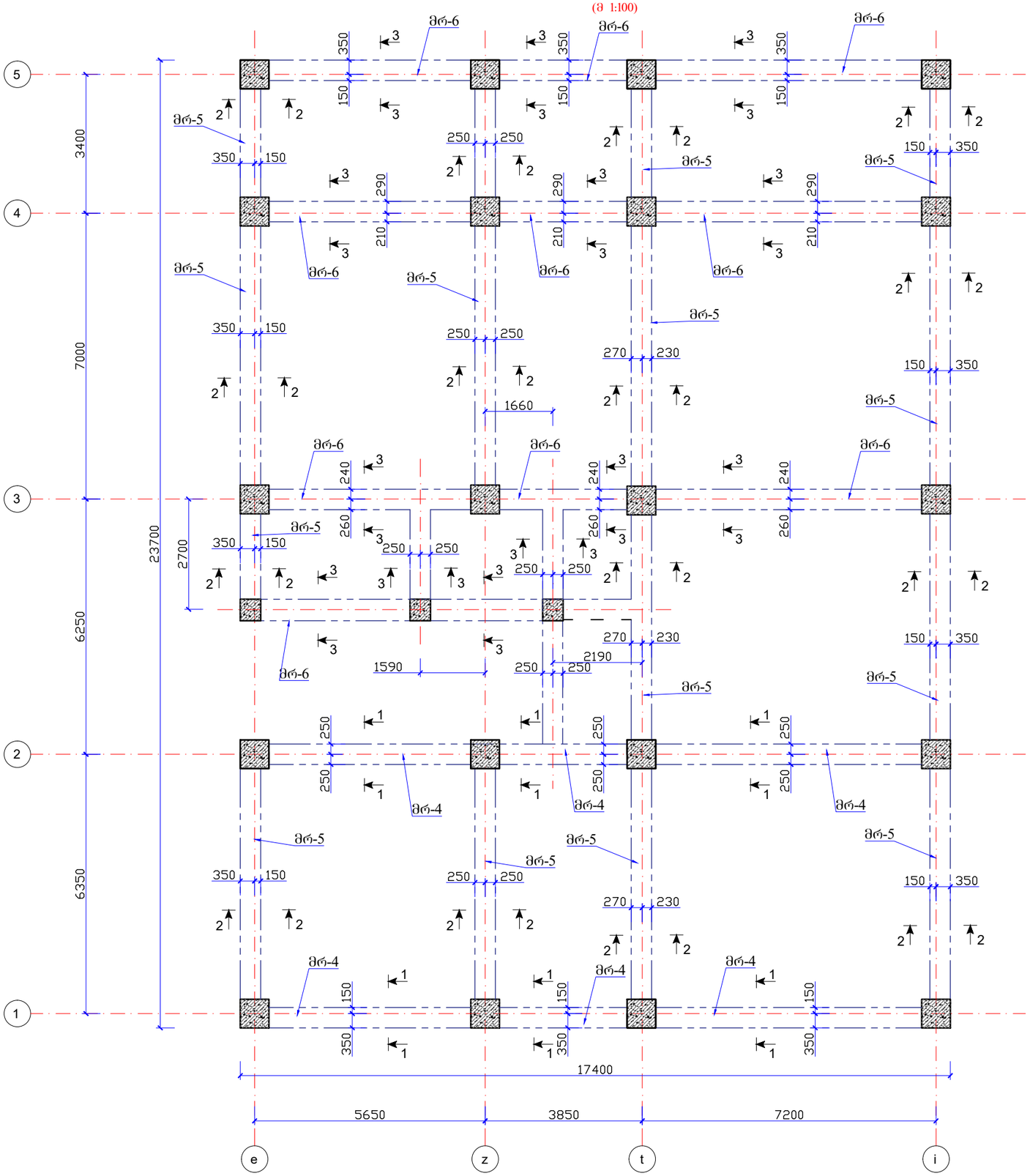

შ.პ.ს დრიმსი			ქ. თბილისი, დიდი დიღომი, IV მ/რ, კორპუსი №25-ის მიმდებარედ მრავალბინიანი სახოვრებელი სახლის პროექტი
დირექტორი		შ.მესხი	
არქიტექტორი		ქ.მორჩილაძე	კონსტრუქციული ნაწილი
კონსტრუქტორი		თ.კვინტრაძე	რიბელები — ფურც№ 37
შესრულა		თ.კვინტრაძე	ფურც.რაოდ.

| ნახაზის №-ი | ელემენტის მარკა | ჯამური სიგრძე (მ) | ბეტონის კლასი, სიმკვრივე | არმატურის კლასი, დიამეტრი (მმ) | ერთეული ელემენტის არმატურის წონა (კგ) | | |

| | | |

მონ. რ/ბ. რიბელების მოწყობის გეგმა ▼+9.50 დან ▼+39.10 ნიშნულზე
(ბლოკი ა)

(მ 1:100)

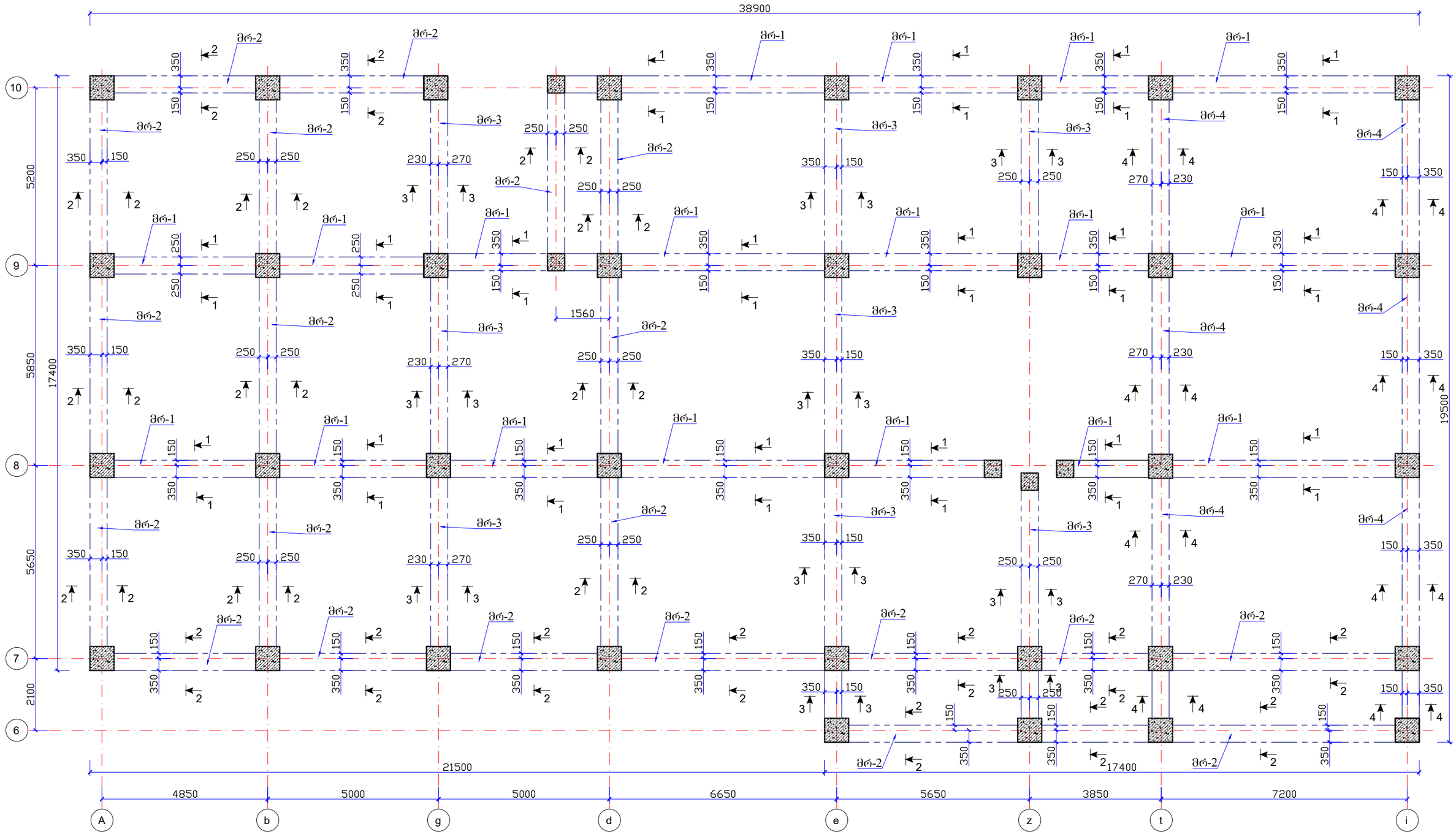

შ.პ.ს დრიმსი			ქ. თბილისი, დიდი დიღომი, IV მ/რ, კორპუსი №25-ის მიმდებარედ მრავალბინიანი სახლოვრებელი სახლის პროექტი
დირექტორი		მ.მესხი	
არქიტექტორი		ქ.მორჩილაძე	კონსტრუქციული ნაწილი
კონსტრუქტორი		თ.კვინტრაძე	რიბელები — ფურც№ 40
შესრულა		თ.კვინტრაძე	ფურც.რაოდ.

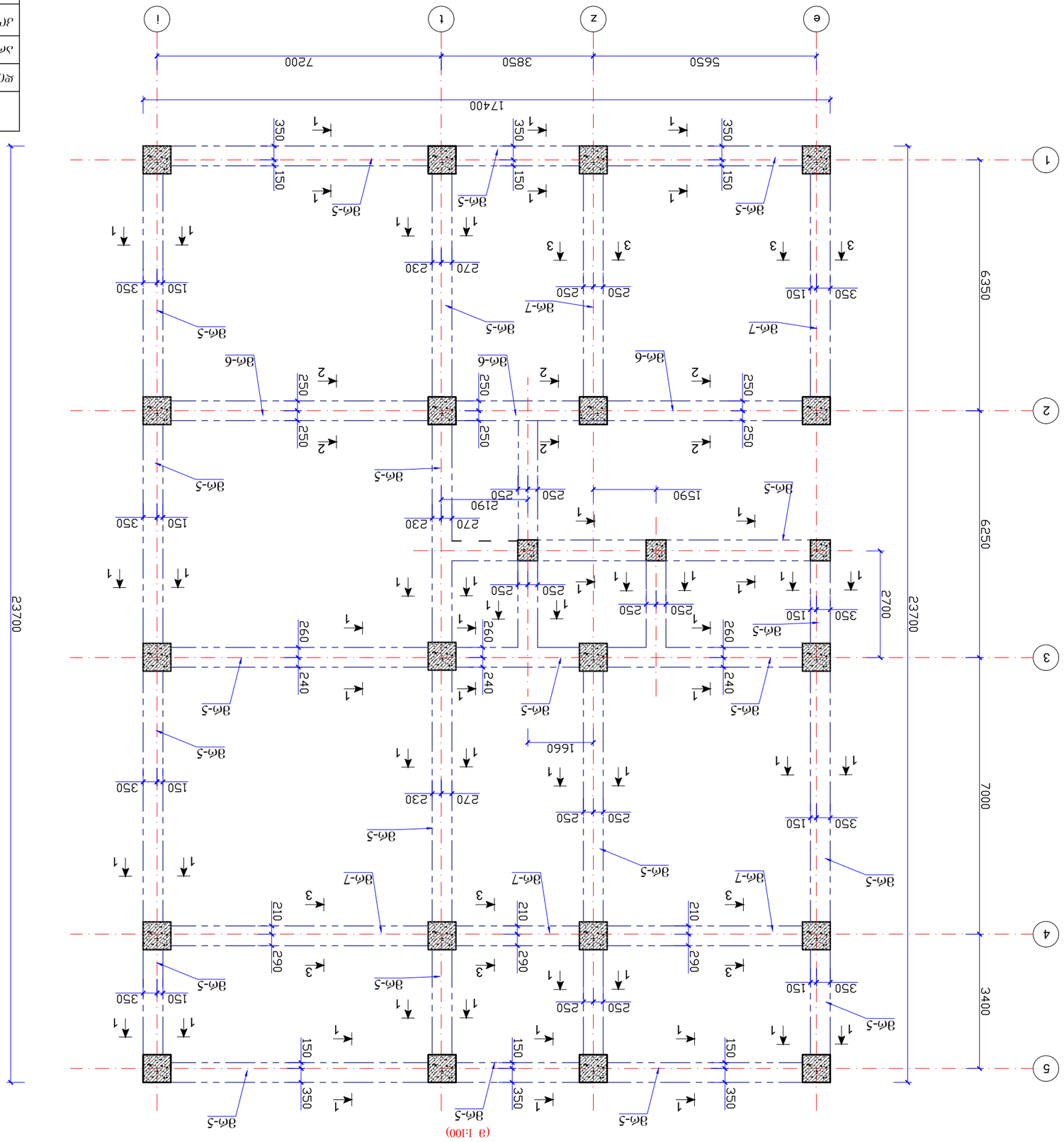

Эм6. ф/з. ф0ЗЗ№ЭЗ0Л ЭП9ЧЭП3ОЛ ЭЗЗЭЭ▲+9.50 ж56 ▲+39.10 6ОЭЭ6ЭЖЧ6Э
(ЭЖПЭ10 Э)

(З 1:100)

ЭЗ.Э.Л ФЧОЭЛО			Д. ОЛЭОЖОЛО, ж0ЧО ж0ЧПЭ0, IV Э/Ч, ЭПЧЭ3ЛО №25-ОЛ Э0ЭЖЭ3Э4ЭЖ ЭЧЭ433ЖЭ6ОЛЭ60 ЬЭЬПЭЭЧЭ23ЖО ЬЭЬЖ0Л ЭЧЭПЭЧЭЭ
ж0ЧЭЧЭЭЭЧЭ		ЭЭЭЛЬЭ	
ЭЧЭ0ЭЭЭЧЭ		Э.ЭПЧЭЭЖЭЭЭ	ЭЧЭЬЭЭЭЧЭЭЭЖО ЭЧЭЬЭЭЭЧЭЭЭЖО ЭЧЭЬЭЭЭЧЭЭЭЖО

ვპ.პ. ფონმი	
ჟ.ტ. ფონმი, ფონი ფონ(ვი)ი, IV ტ/ნ, კონკრეტი №25-ის მიხედვით არსებული მონაცემების ანალიზი	
ფონმენტის ტიპი	მასშტაბი
სინთეზირების ტიპი	ტექნიკური
კონსტრუქციის ტიპი	ნახაზის ნომერი
ტექნიკური ზედამხედველი	ხელმოწერა
შემსრულებელი	42

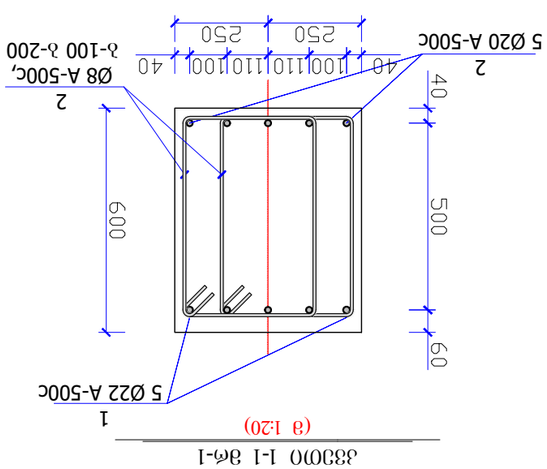

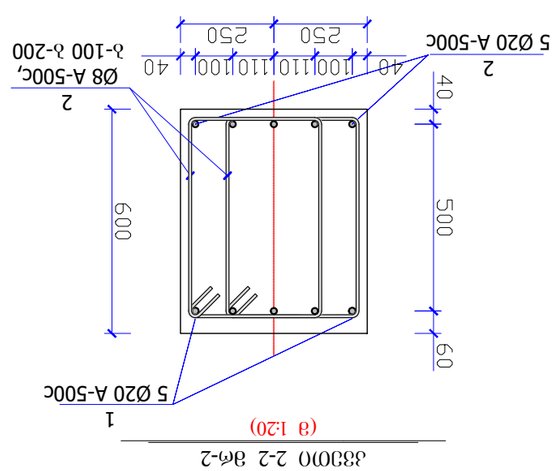

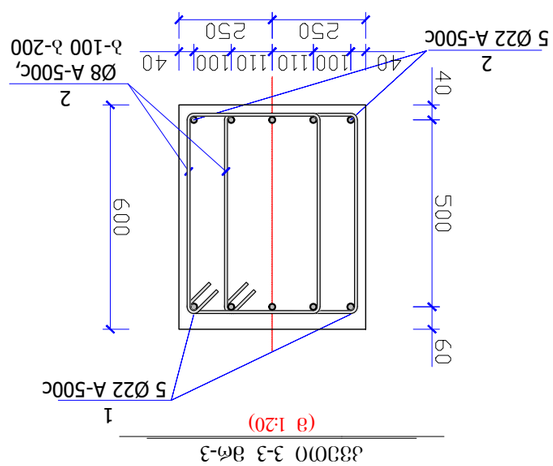

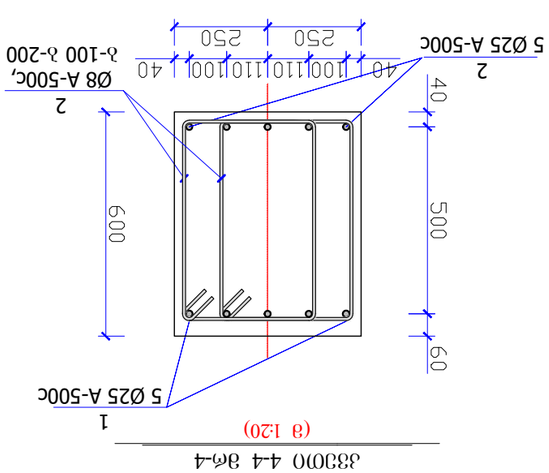

| ტიპის მასშტაბი (ამ) | ბეტონის სავალდებულო ფენის სისქე | | |

| ჯამი | | |

სვეტების დიაფრაგმების მარკირების გეგმა ნიშნულზე
მ. 1:200

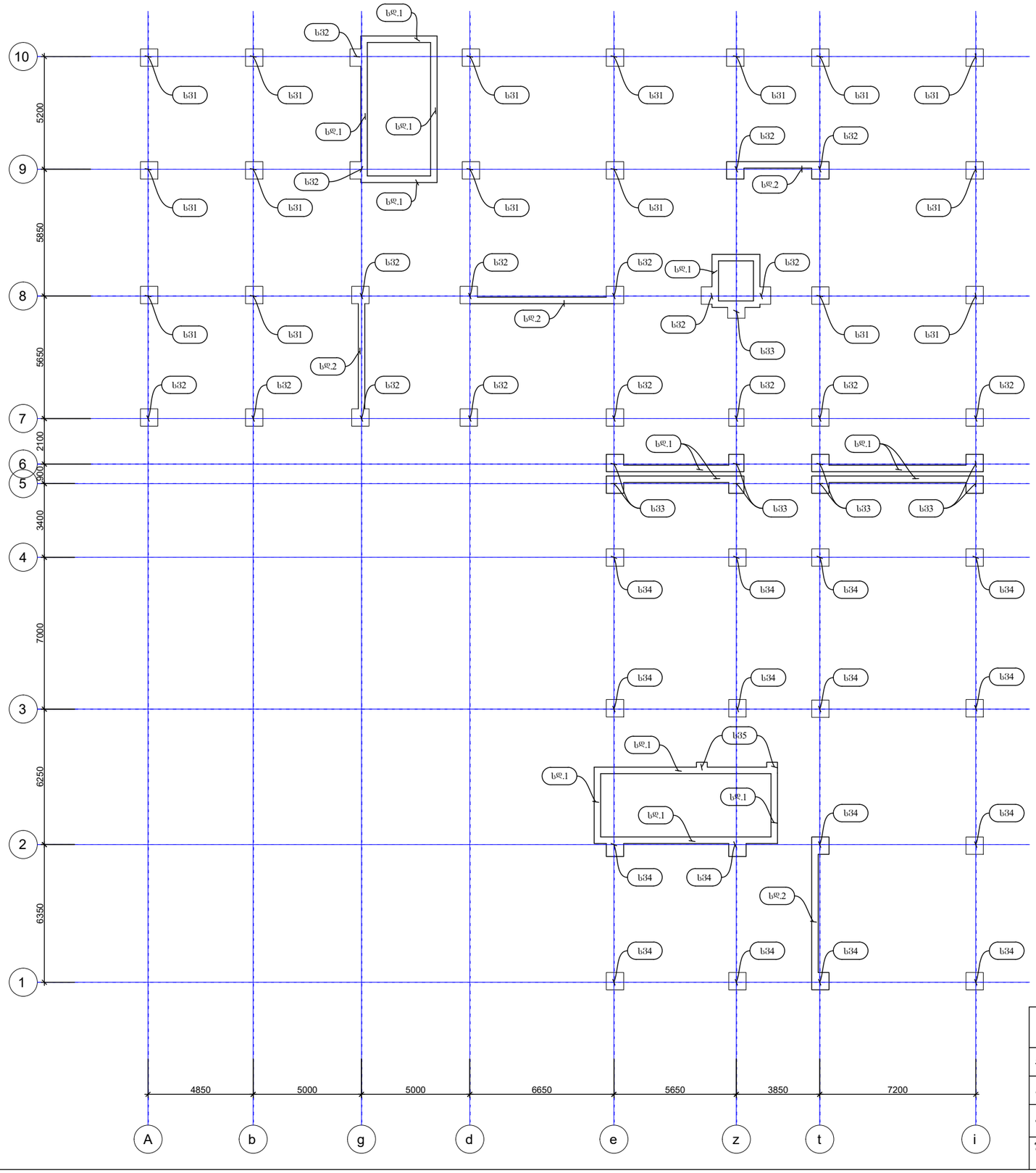

შ.პ.ს დრიმსი			ქ. თბილისი, დიდი დიღომი, IV მ/რ, კორპუსი №25-ის მიმდებარედ მრავალბინიანი სახოვრებელი სახლის პროექტი
დირექტორი		შ.მესხი	
არქიტექტორი		ქ.მორჩილაძე	კონსტრუქციული ნაწილი
კონსტრუქტორი		თ.კვინტრაძე	სვეტები — ფუეც№ 44
შესრულა		თ.კვინტრაძე	ფუეც.რაოდ.

კვეთი 1 ს3. 1 (16 ცალი)
მ. 1:10

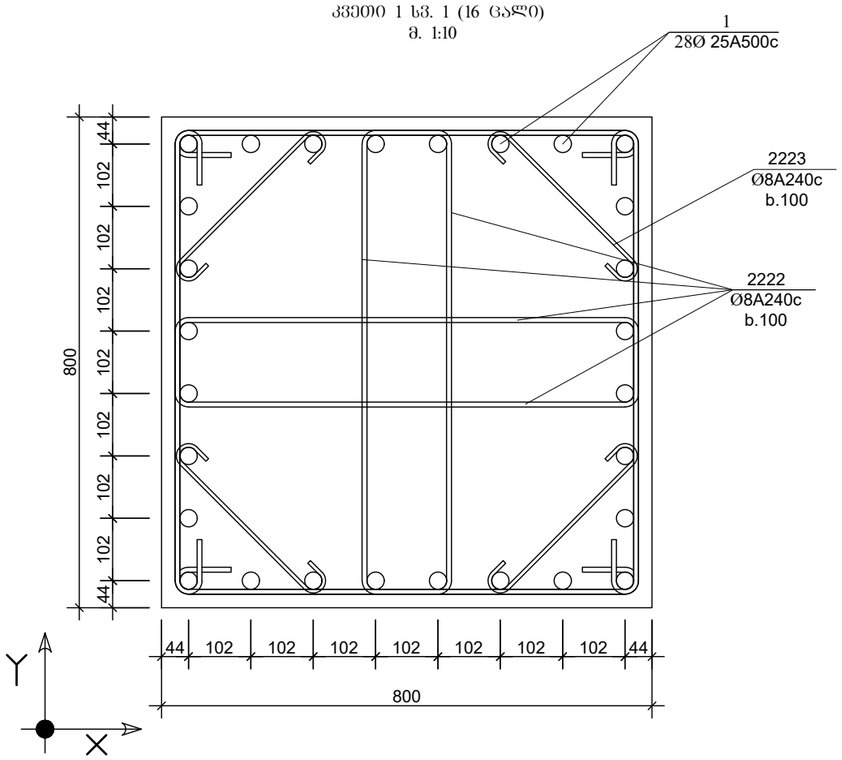

კვეთი 2 ს3.1 (16 ცალი)
მ. 1:10

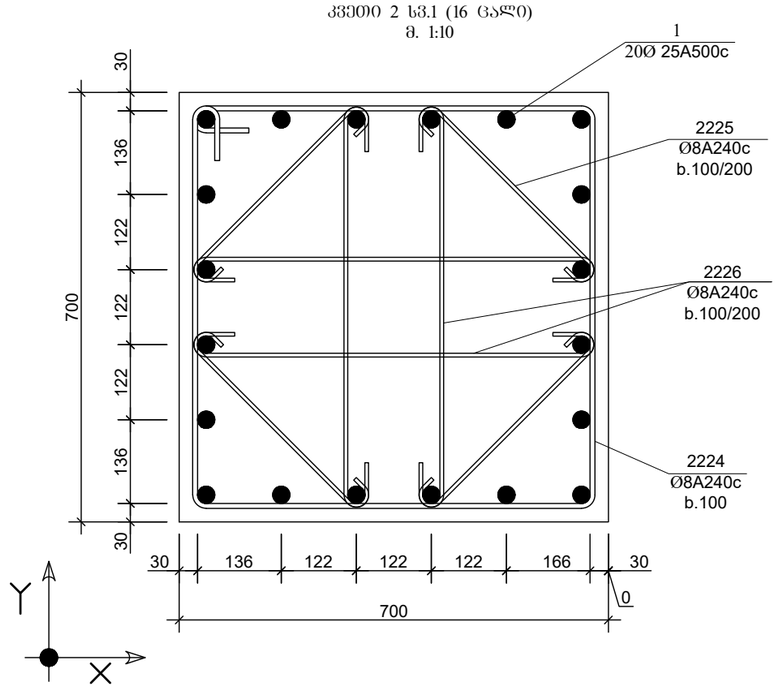

კვეთი 3 ს3.1 (16 ცალი)
მ. 1:10

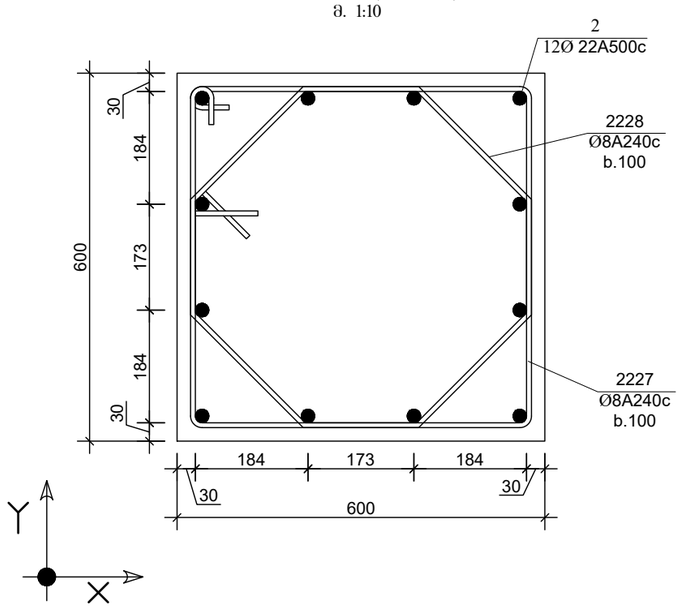

კვეთი 4 ს3.1 (16 ცალი)
მ. 1:10

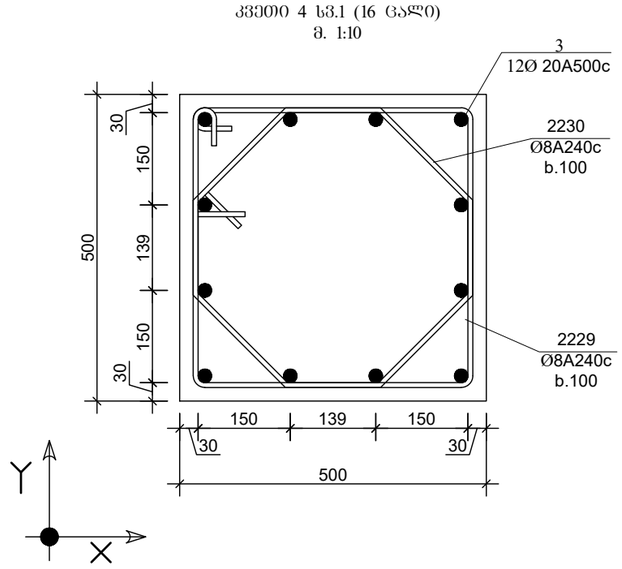

შ.პ.ს დრიმსი			ქ. თბილისი, დიდი დიღომი, IV მ/რ, კორპუსი №25-ის მიმდებარედ მრავალბინიანი სახოვრებელი სახლის პროექტი
დირექტორი		შ.მესხი	
არქიტექტორი		კ.მორჩილაძე	კონსტრუქციული ნაწილი
კონსტრუქტორი		თ.კვინტრაძე	სვეტები — ფურც№ 45
შეასრულა		თ.კვინტრაძე	ფურც.რაოდ.

ꣳ33ꣳꣳ 5 ꣳ3 2 (10 ꣳꣳ꣱)
ꣳ. 1:10

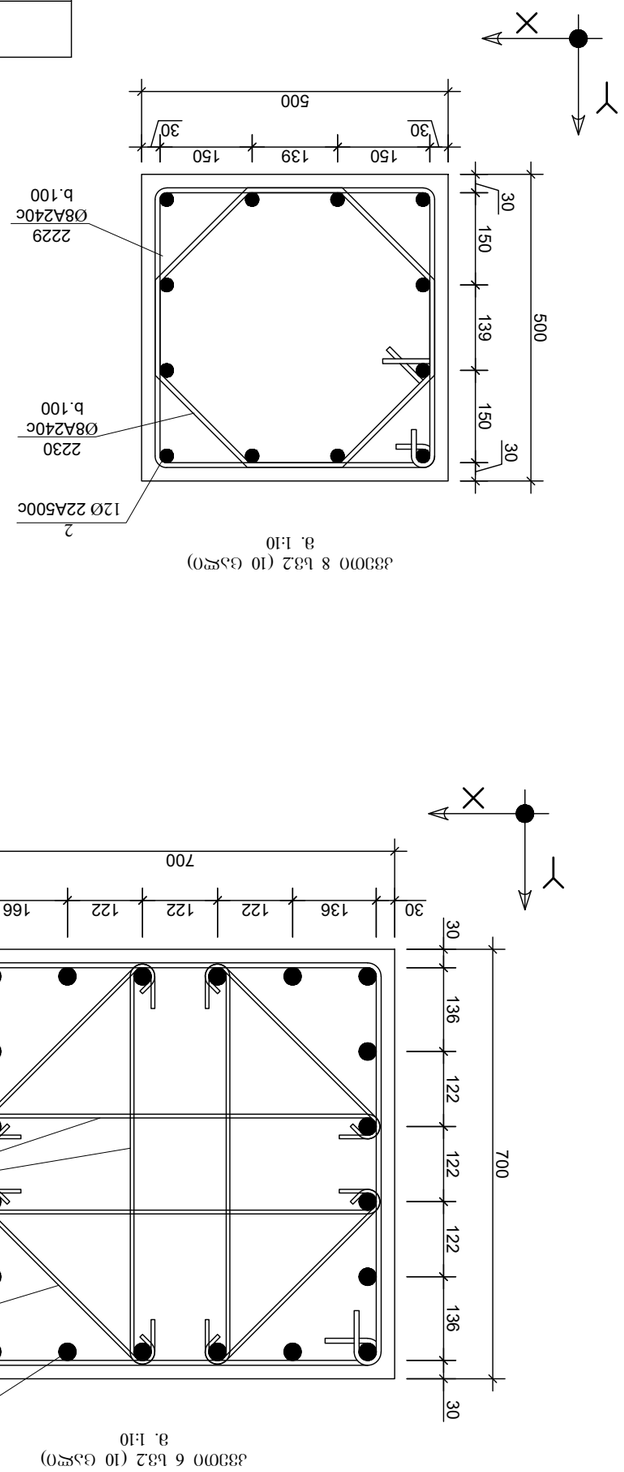

ꣳ33ꣳꣳ 6 ꣳ3 2 (10 ꣳꣳ꣱)
ꣳ. 1:10

ꣳ33ꣳꣳ 8 ꣳ3 2 (10 ꣳꣳ꣱)
ꣳ. 1:10

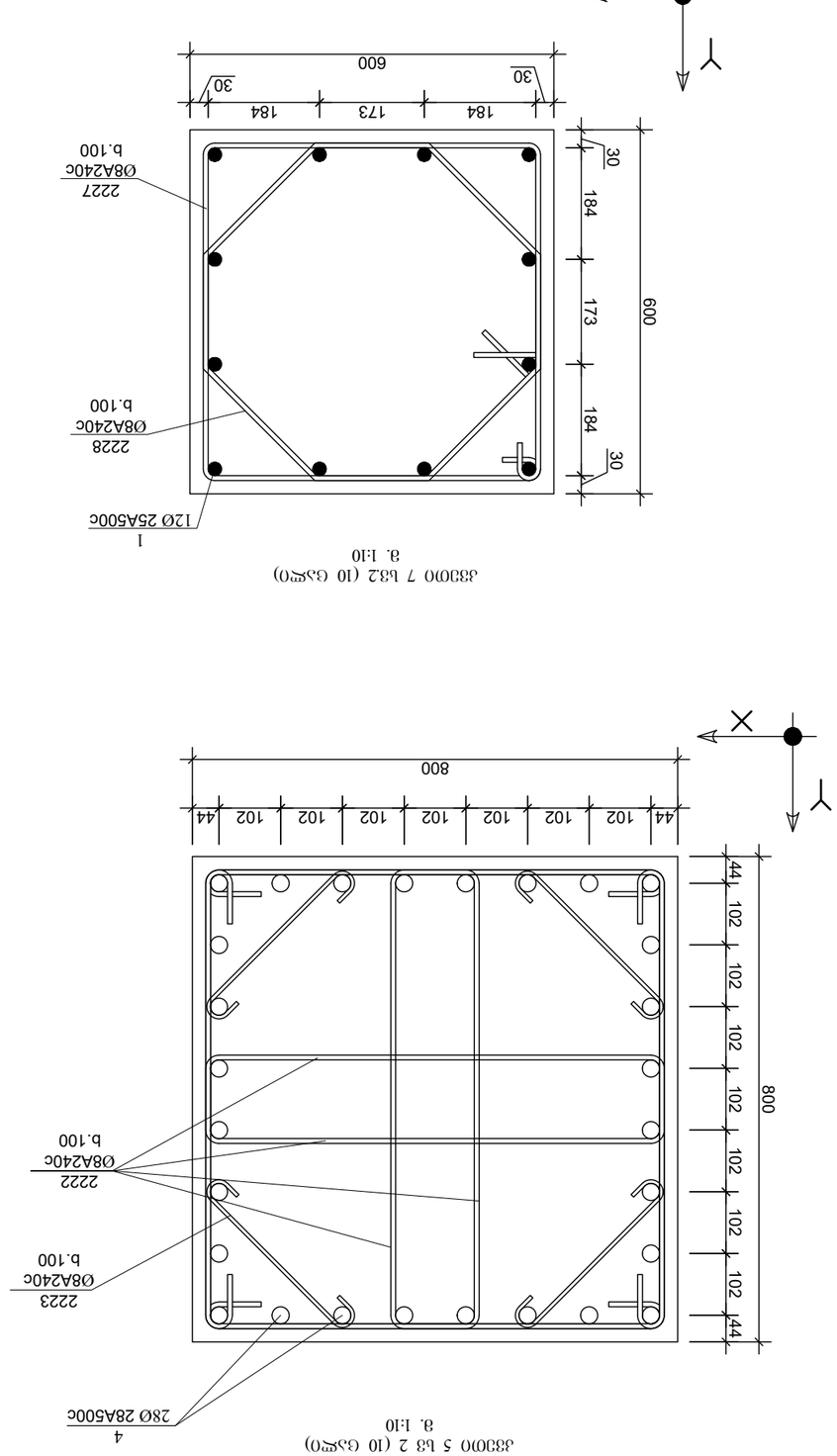

ꣳ33ꣳꣳ 7 ꣳ3 2 (10 ꣳꣳ꣱)
ꣳ. 1:10

ꣳ. ꣳ. ꣳꣳꣳꣳꣳ			
ꣳ. ꣳ. ꣳꣳꣳꣳꣳ, ꣳꣳꣳ ꣳꣳꣳꣳꣳ, IV ꣳ/ꣳ, ꣳꣳꣳꣳꣳ ꣳꣳ-ꣳꣳ ꣳꣳꣳꣳꣳ

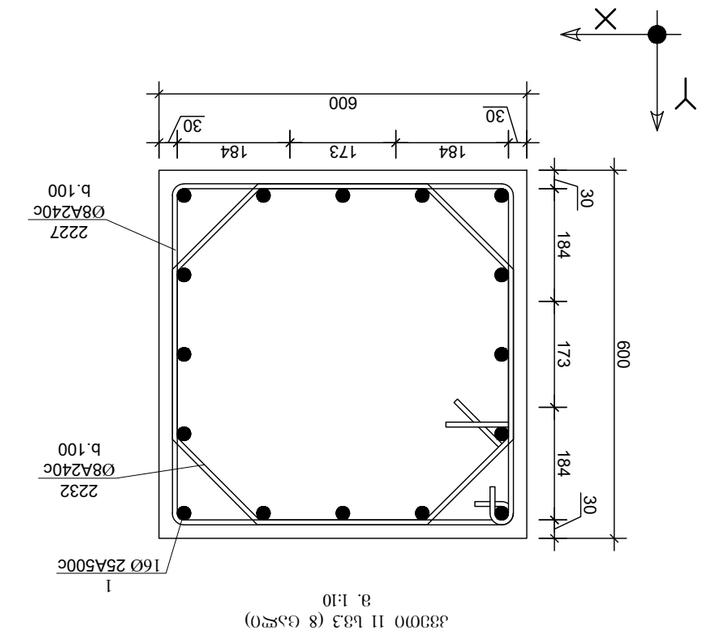

ꙮꙮꙩꙩ 11 ь33 (8 ꙩꙗ꙰)
ə. 1:10

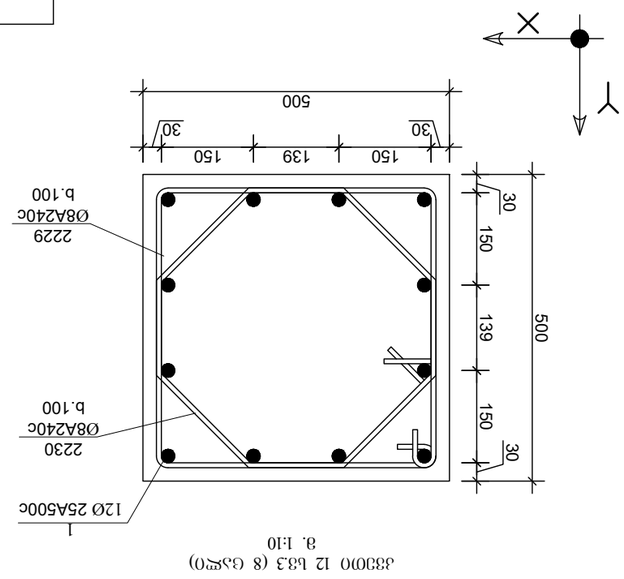

ꙮꙮꙩꙩ 12 ь33 (8 ꙩꙗ꙰)
ə. 1:10

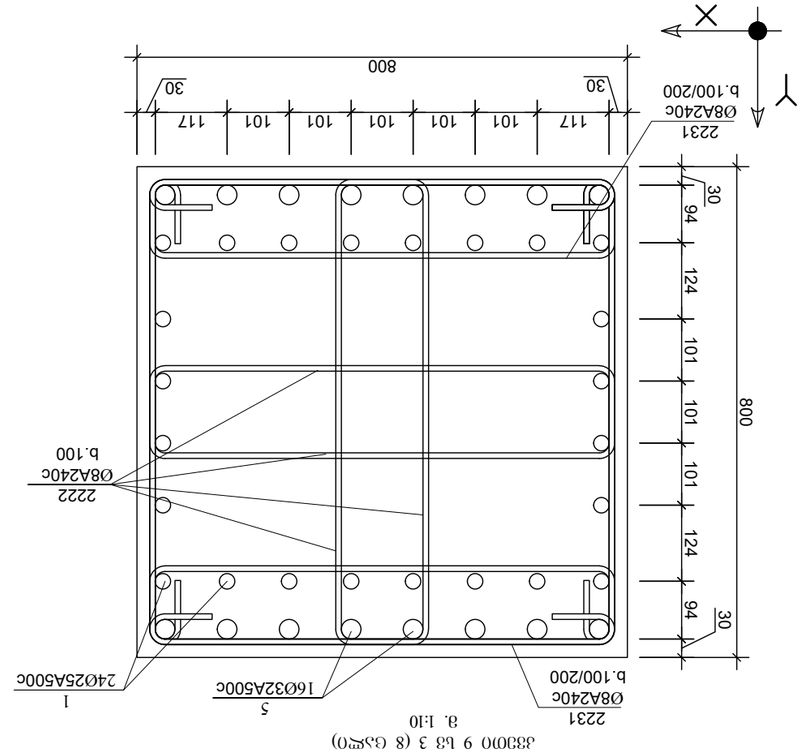

ꙮꙮꙩꙩ 9 ь3 3 (8 ꙩꙗ꙰)
ə. 1:10

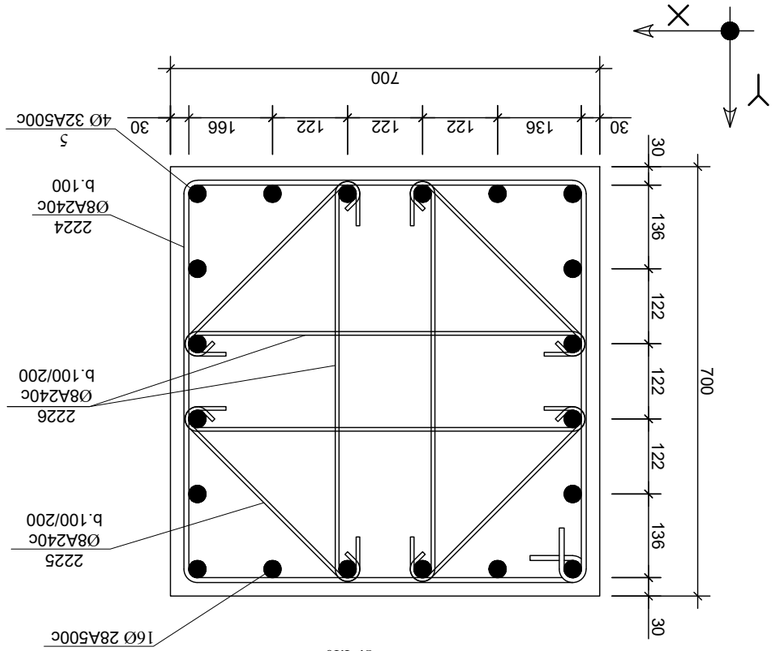

ꙮꙮꙩꙩ 10 ь33 (8 ꙩꙗ꙰)
ə. 1:10

ꙗ.ꙗ. ꙗꙩꙮꙫꙫ		ꙗ.ꙗꙫꙫꙫ	ꙩ. ꙮꙩꙗꙩꙫ, ꙗꙩꙮ ꙗꙩꙮꙩꙫ, IV ə/ꙩ, ꙮꙩꙩꙮꙫꙫꙫ №25-ꙫꙫ ꙫꙮꙗꙩꙫꙩꙩꙩꙩ ꙫꙩꙩꙮꙫꙮꙩꙫꙮ ь5ь(ꙮ3ꙩꙩ3ꙩꙩ ь5ь℘ꙫꙫ ꙮꙩ(ꙮ3ꙩꙫ
ꙗꙩꙮ3ꙩꙩ(ꙮꙩꙮ		ə.ꙫꙫь.ь	
ꙮꙩꙮ3ꙩꙩꙫꙮ		ꙮ.ꙮꙮꙫ(ꙩꙩꙮꙩꙮ	ꙮꙮꙩ(ꙩꙩꙮꙩꙮ ꙩ5ꙮꙮꙮ ꙩ5ꙮꙮꙮ
ꙮꙮь(ꙩꙩꙮꙩꙮ		ꙮ.ꙮꙮꙩꙩꙩꙩ	ꙮꙮꙩ(ꙩꙩꙮꙩꙮ
ꙫꙩꙮ(ꙩꙩꙮꙩꙮ		ꙮ.ꙮꙮꙩꙩꙩꙩ	ꙫꙫꙫ.ꙩꙩꙮꙩꙮ

ꙫꙫꙫ.ꙩꙩꙮꙩꙮ		ꙫꙫꙫ.ꙩꙩꙮꙩꙮ	ꙫꙫꙫ.ꙩꙩꙮꙩꙮ
ꙫꙫꙫ.ꙩꙩꙮꙩꙮ		ꙫꙫꙫ.ꙩꙩꙮꙩꙮ	ꙫꙫꙫ.ꙩꙩꙮꙩꙮ
ꙫꙫꙫ.ꙩꙩꙮꙩꙮ		ꙫꙫꙫ.ꙩꙩꙮꙩꙮ	ꙫꙫꙫ.ꙩꙩꙮꙩꙮ
ꙫꙫꙫ.ꙩꙩꙮꙩꙮ		ꙫꙫꙫ.ꙩꙩꙮꙩꙮ

Ж.Л. Жабаев			
Н.Контролер		Ж.Ж.Ибраев	
Гл.инженер проекта		Ж.Ж.Ибраев	
Нач.отдела		Ж.Ж.Ибраев	
Руководитель группы		Ж.Ж.Ибраев	
Инженер-конструктор		Ж.Ж.Ибраев	

г. Петропавловск, Северо-Казахстанская область
№25-ОВ Водозаборные скважины с.Новоишимское
Площадка скважин №1,2,3,4,5,6,7,8,9,10,11,12,13,14,15,16,17

Разработал		Ж.Ж.Ибраев	
Проверил		Ж.Ж.Ибраев	
Н.контролер		Ж.Ж.Ибраев	
Гл.специалист		Ж.Ж.Ибраев	

Схема расположения скважин

Гл.инженер		Ж.Ж.Ибраев	
Нач.отдела		Ж.Ж.Ибраев	
Руководитель группы		Ж.Ж.Ибраев	
Инженер-конструктор		Ж.Ж.Ибраев	

Шифр

Стадия	Лист	Листов	
Р	48		

Схема расположения скважин

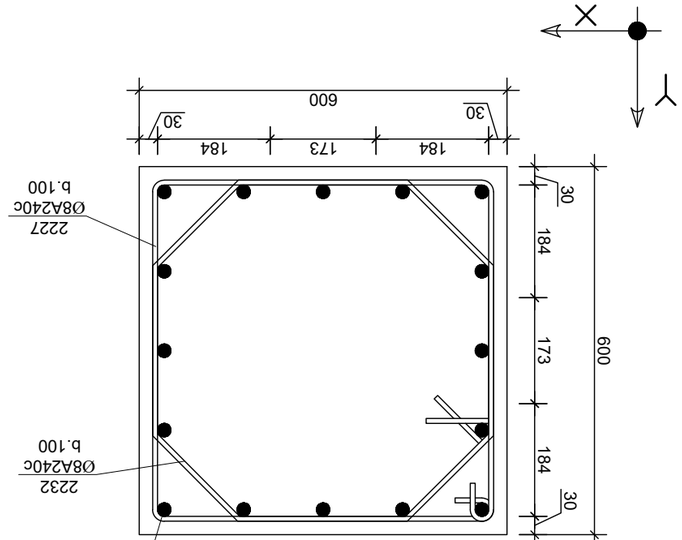

ЭЭЭМО 15 Б34 (16 ШТ)
в. 1:10

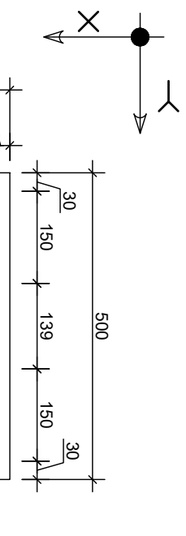

ЭЭЭМО 16 Б34 (16 ШТ)
в. 1:10

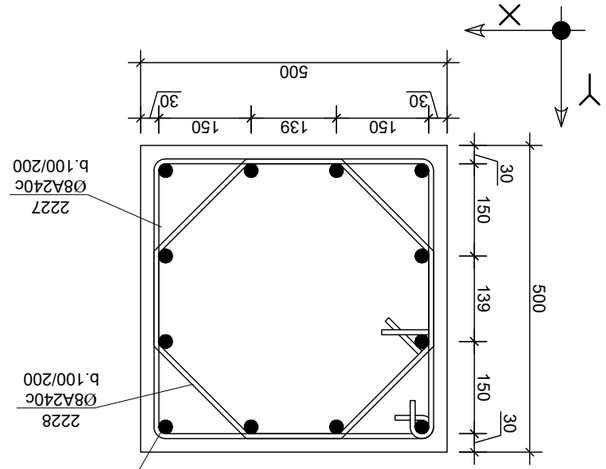

ЭЭЭМО 17 Б3 5 (2 ШТ)
в. 1:10

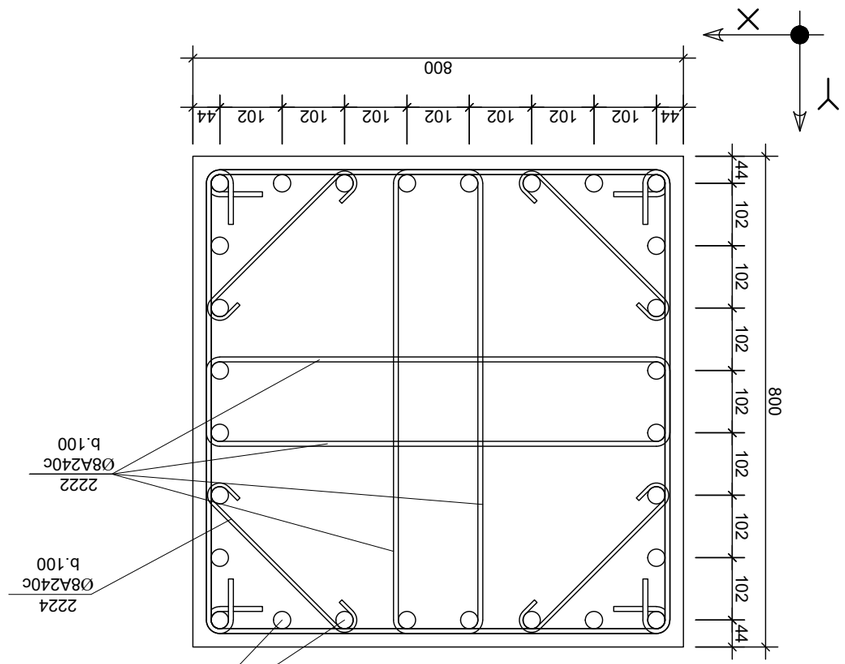

ЭЭЭМО 13 Б34 (16 ШТ)
в. 1:10

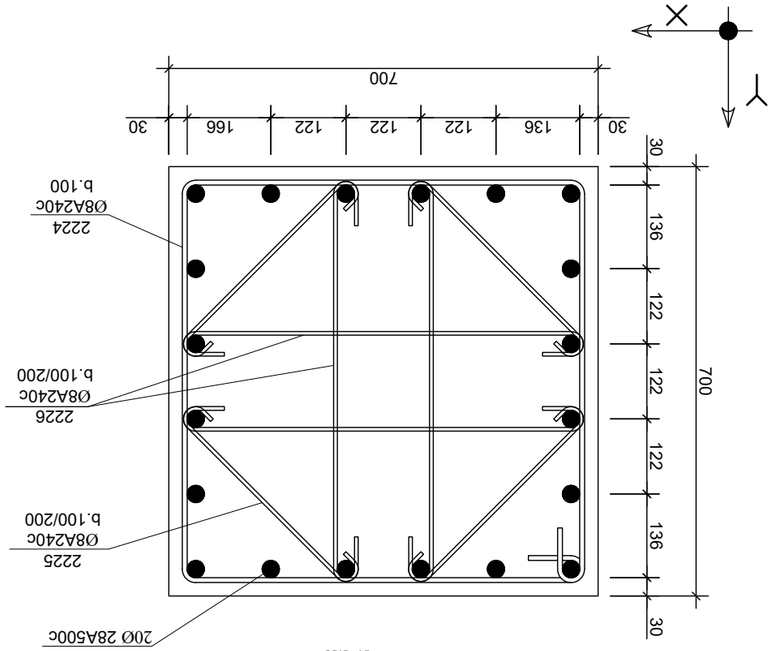

ЭЭЭМО 14 Б34 (16 ШТ)
в. 1:10

დიაფრაგმის ტიპური
განშლა
მ. 1:50

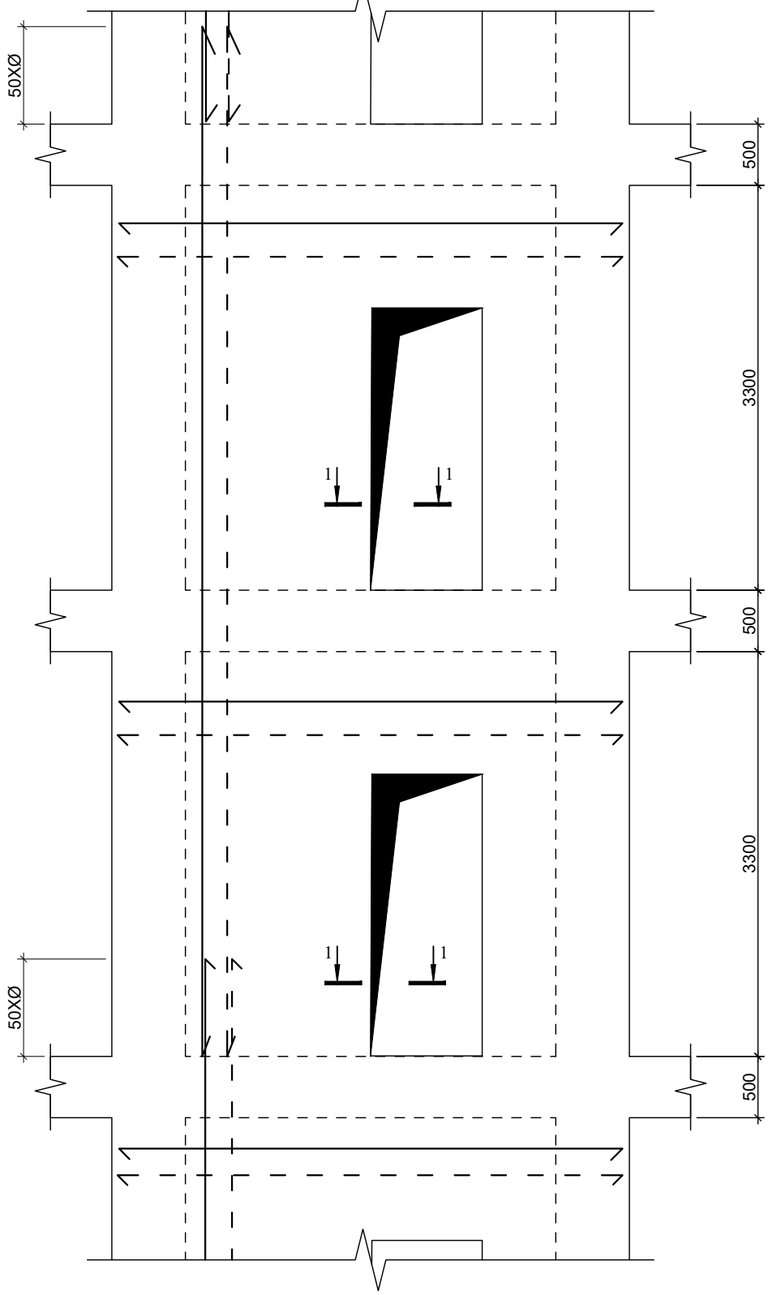

დიფრაგმების გადაკვეთის კვანძი1
მ. 1:10

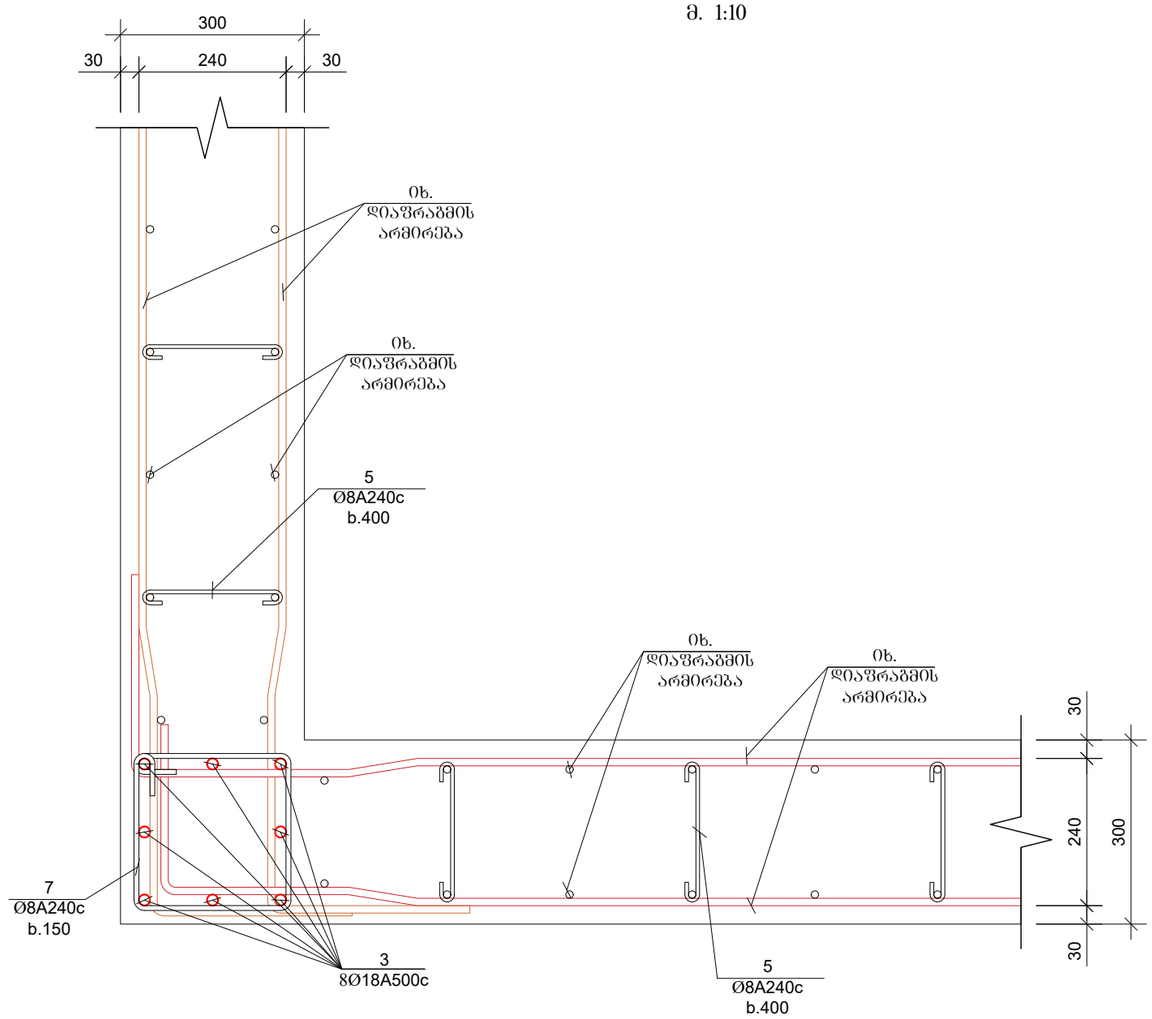

შ.პ.ს დრიმსი			ქ. თბილისი, დიდი დიღომი, IV მ/რ, კორპუსი №25-ის მიმდებარედ მრავალბინიანი სახოვრებელი სახლის პროექტი
დირექტორი		მ.მესხი	
არქიტექტორი		კ.მორჩილაძე	კონსტრუქციული ნაწილი
კონსტრუქტორი		თ.კვინტრაძე	სვეტები
შესრულა		თ.კვინტრაძე	ფუცე№ 50
			ფუცე.რაოდ.

҂ 3.1 ҉ ҉҉0ҙ1ҏ0			
҉0ҏ0ҙ3ҏ4ҏ0ҏ0		8.83Ll60	
҉0ҏ0ҙ0ҏ3ҏ4ҏ0ҏ0		ҙ.8ҏ0ҏ҉0ҏ0ҏ3ҏ0	
ҙ0ҏ6Ll0ҏ4ҏ3ҏ4ҏ0ҏ0ҏ0		0ҏ.ҙ30ҏ6ҏ4

დიაფრაგმა 1
მ. 1:50

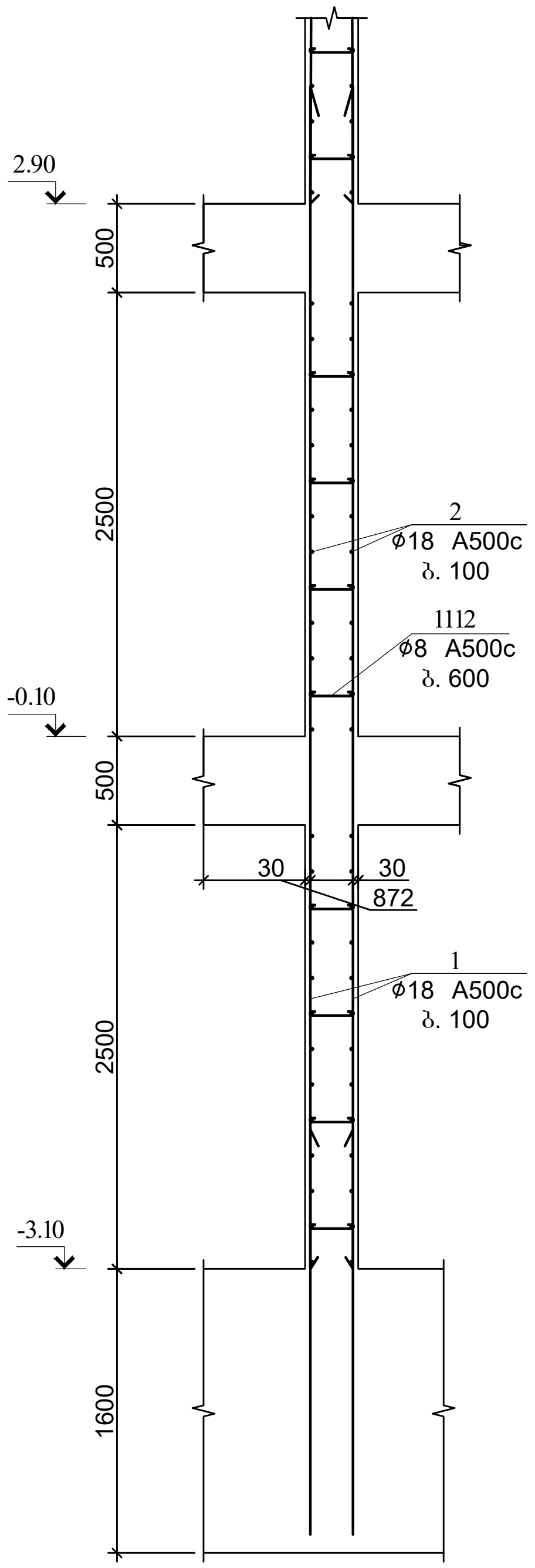

დიაფრაგმა 1
მ. 1:50

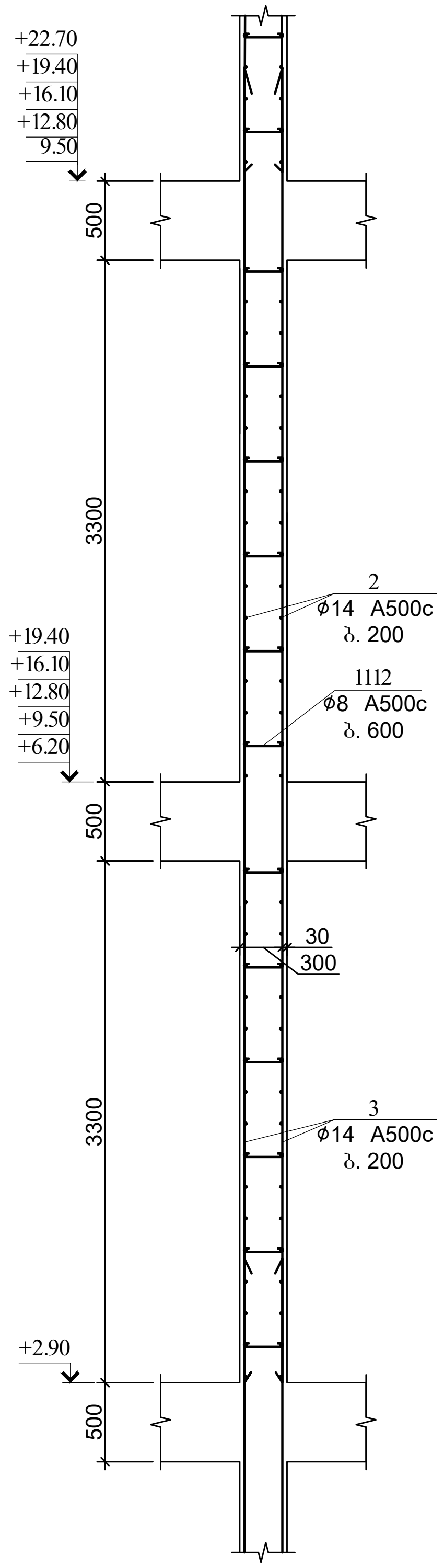

დიაფრაგმა 1
მ. 1:50

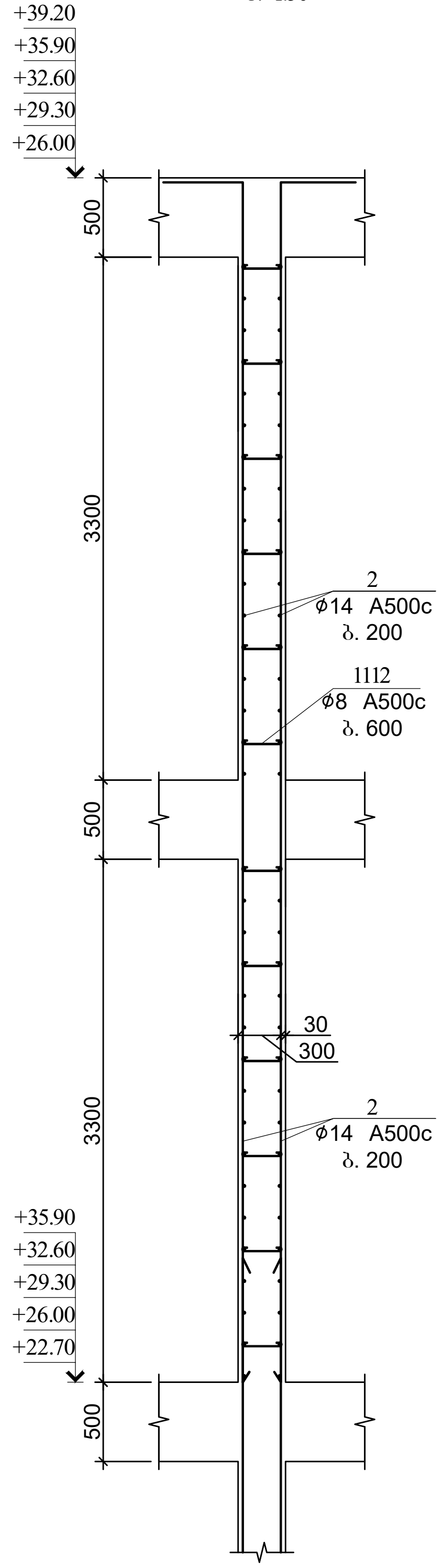

არმატურის სპეციფიკაცია								არმატურის ამოკრება			
	პოზ №	ესკიზი	ø მმ	L მმ	n ც	nXL მ		ø მმ	nXL მ	მასა კგ A500c	A240c
1	2	3	4	5	6	7		8	9	10	11
ს.დ-1	1	ადგილზე	18 A500c	-	-	6,360		18 A500c	12,190	24337	-
	2	ადგილზე	12 A500c	-	-	100,001		12 A500c	100,715	89371	-
	3	ადგილზე	18 A500c	-	-	5,829					
	4	400 250 400	12 A500c	1050	680	714.0		8 A240c	5,386.5		2124.3
	3	100 180 100	8 A240c	380	14175	5,386.5		ბეტონი	B-30	v = 1409.40 მ³	

შ.პ.ს დრიმსი			ქ. თბილისი, დიდი დიღომი, IV მ/რ, კორპუსი №25-ის მიმდებარედ მრავალბინიანი საცხოვრებელი სახლის პროექტი		
დირექტორი		მ.მესხი			
არქიტექტორი		კ.მორჩილაძე	კონსტრუქციული ნაწილი		
კონსტრუქტორი		თ.კვინტრაძე	სვეტები	ფურც№	51
შეასრულა		თ.კვინტრაძე		ფურც.რაოდ.	

კიბის ზრაბმენტი 1
მ.1:20

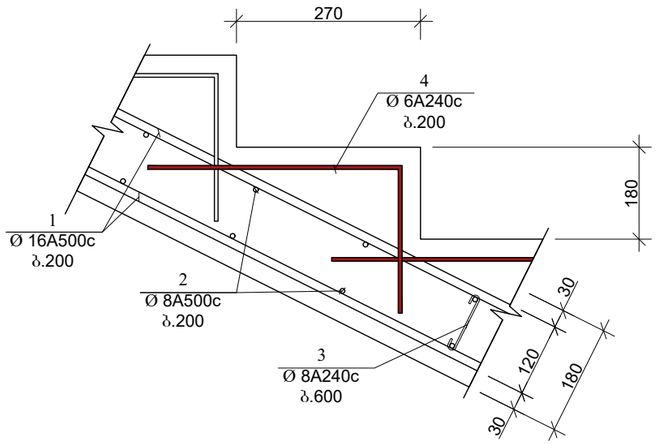

კიბის ვიზუალიზაცია
მ. 1:25

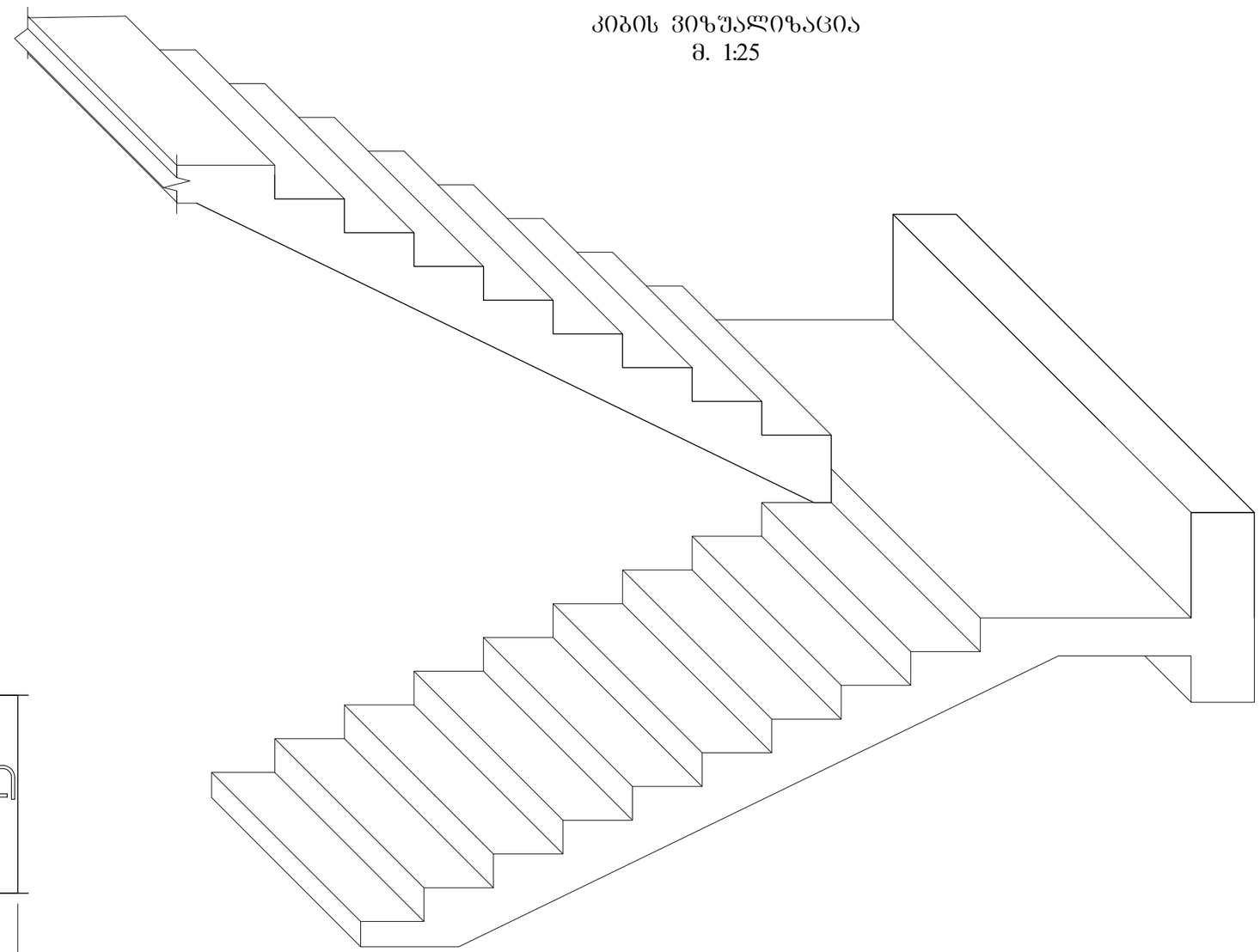

კიბის ზრაბმენტი №6
მ 1:20

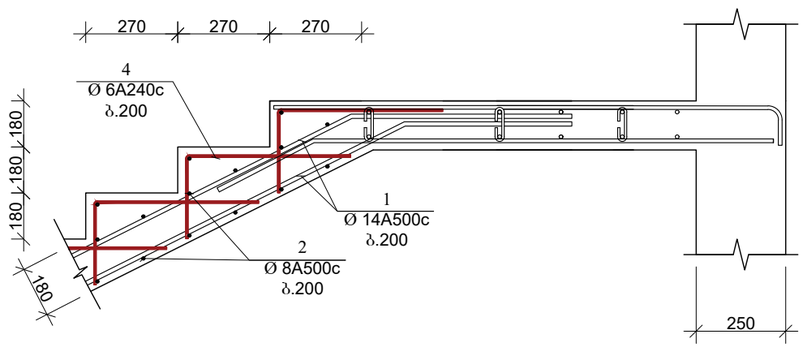

არმატურის სპეციფიკაცია							არმატურის ამოკრება			
	პოზ №	ესკიზი	Ø მმ	L მ	n ც	nXL მ	Ø მმ	nXL მ	მახა A500c	კგ A240c
1	2	3	4	5	6	7	8	9	10	11
კიბე	1	ადგილზე	14 A500c	-	-	6,240.0	14 A500c	6,240.0	7536.7	
	2	1000	8 A500c	1000	3900	3,900.0	8 A500c	3,900.0	1538.1	
	4	ადგილზე	6 A500c	-	-	3,840.0	8 A240c	360.0	–	142.0
	3	250	8 A240c	250	1440	360.0	6 A240c	3,840.0	–	851.9
							ბეტონი B-25		v =	112.3 მ³

შ.პ.ს დრიმსი			ქ. თბილისი, დიდი დიღომი, IV მ/რ, კორპუსი №25-ის მიმდებარედ მრავალბინიანი სახოვრებელი სახლის პროექტი
დირექტორი		მ.მესხი	
არქიტექტორი		კ.მორჩილაძე	კონსტრუქციული ნაწილი
კონსტრუქტორი		თ.კვინტრაძე	კიბე
შესრულა		თ.კვინტრაძე	ფურც№ 52
			ფურც.რაოდ.

შპს ”მ ა ქ ს ი ს ტ უ დ ი ო”

ქ. თბილისი, ტოლსტოის ქ. №19, ტელ. 295-16-00

28 დეკემბერი 2021წ №6-11

საექსპერტო დასკვნა

ქ. თბილისში, დიდი დიღომი, პ. №25-ის მიმდებარედ (ნაკვ. 01.10.07.004.069) ასაშენებელი მრავალბინიანი საცხოვრებელი სახლის პროექტის კონსტრუქციულ ნაწილზე

ქ. თბილისში, დიდი დიღომი, კორპ. №25-ის მიმდებარედ (ნაკვ. 01.10.07.004.069) ასაშენებელი მრავალბინიანი საცხოვრებელი სახლის პროექტის კონსტრუქციული ნაწილი, ტერიტორიის საინჟინრო-გეოლოგიური გამოკვლევის შედეგები, შენობის მზიდი კონსტრუქციის ერთიანი ღეროვან-ფირფიტოვანი სივრცული სისტემის გაანგარიშება (ანალიტიკური მოდელი) და აგრეთვე პროექტის არქიტექტურული ნაწილი.

კონსტრუქციული ნაწილი დამუშავებულია შპს ”დრიმსი”-ს მიერ

პრ. მთ. კონსტრუქტორი თ. კვინტრაძე

ქალაქის სეისმური დარაიონების რუკის მიხედვით სამშენებლო მოედანი განეკუთვნება 8 ბალიან სეისმურ ზონას, ჰორიზონტალური აჩქარება – 0.17 (სეისმურობის კოეფიციენტი); ქარის ნორმატიული დაწოლა – 85 კგ.ძ/მ²; თოვლის ნორმატიული დატვირთვა - 50 კგ.ძ/მ²; ჩაყინვის სიღრმე – 0.00მ

პროექტის მიხედვით 12 სართულიანი შენობა მონოლითური რკინაბეტონის საძირკვლის ფილის H=160 სმ საშუალებით ეფუძნება ფენაფენა დატკეპნილ ბალასტის ბალიშს სიმაღლით 4.5მ (ბალიშის სანგარიშო წინაღობა 4.0 კგძ/სმ²), რომელიც ეყრდნობა გეოლოგიური დასკვნის საფუძველზე თიხებს, საანგარიშო წინაღობით 2.8კგძ/სმ², – (სგე II).

- საანგარიშო წინაღობა R0 = 2.8 კგძ/სმ²
- დეფორმაციის მოდული E =200კგძ/სმ²
- შიდა ხახუნის კუთხე Φ =18°
- შეჭიდულობის ძალა C =0.63 კგძ/სმ²
- პუასონის კოეფიციენტი μ =0.42

სეისმური თვისებების მიხედვით სგე 2 მიეკუთვნება მე-2 კატეგორიას.

ქვაბულის გაჭრის შემდეგ გრუნტის წყლების გამოვლენის შემთხვევაში საჭიროა სადრენაჟე სისტემის მოწყობა, აღნიშნული სისტემა ეწყობა მიწის სამუშაოების დაწყებამდე.

სამშენებლო ტერიტორია ძირითდში სწორი ზედაპირისაა. პროექტის მიხედვით ქვაბულის ფერდები ეწყობა ბუნებრივი ქანობით.

შენობის აღწერილობა:

საპროექტო შენობა 12 სართულიანია, ნაგებობა რუსული "Г" მოხაზულობისაა, მაქსიმალური ზომებით გეგმაში 44.6X38.2მ (ღერძებში); სართულის სიმაღლით h=3.0მ; 3.30მ. შენობის სიმაღლე H=39.30მ. (0.00 ნიშნულიდან).

კონსტრუქციული თვალსაზრისით შენობა წარმოადგენს ხისტკვანძებიან მონოლითური რკინა-ბეტონის ჩარჩოკავშირებიან სისტემას.

კონსტრუქციული ელემენტების გეომეტრიული ზომები:

საძირკველი – მონ. რკ/ბ. საძირკვლის ფილა1.60(h)მ
სიხისტის დიაფრაგმები – მონ. რკ/ბ. სისქით 30სმ
სვეტები კვეთით – 80X80სმ; 70X70სმ; 60X60სმ; 50X50სმ
კოჭები კვეთით – 50X60(h)სმ.
სართულშუა გადახურვა – მონ. რკ/ბ. ფილა სისქით 18სმ.
შემომფარგვლელი კონსტრუქცია – წვრილი სამშენებლო პემზაბეტონის ბლოკების წყობა კარკასის შემავსებლად.
კიბეები– მონ. რკ.ბ. ფილაზე ბეტონის საფეხურებით.
სახურავი – ბრტყელი, რუბეროიდის ბიტუმის მასტიკაზე.
გამოყენებული ბეტონის კლასი – B25.

შენობის მზიდი კონსტრუქციების გაანგარიშება ჩატარებულია კომპიუტერული საინჟინრო-საანგარიშო პროგრამა " **ЛИРА-САПР 2017** "-ის გამოყენებით. შენობის მზიდი ელემენტების კონსტრუირებას საფუძვლად უდევს მისი როგორც ერთიანი ღეროვან-ფირფიტოვანი სივრცული სისტემის გაანგარიშების შედეგები მუდმივ, დროებით, ხანმოკლე და ვერტიკალურ დატვირთვაზე, ჰორიზონტალურ სეისმურ ზემოქმედებაზე და მათ საანგარიშო თანწყობაზე. ჰორიზონტალური ქარის სტატიკურ და დინამიურ დატვირთვაზე, 8 ბალიან სეისმურ ზემოქმედებაზე და მათ საანგარიშო თანწყობაზე. საანგარიშო სქემაში გრუნტების მუშაობა გათვალისწინებულია დრეკადი საგების ორი კოეფიციენთით (ვლასოვ-პასტერნაკის მოდელი). გაანგარიშება ხდება "სეისმომედეგი მშენებლობა" (პნ-01.01-09)" ნორმატიულ დოკუმენტში მოყვანილი მეთოდიკის საფუძველზე. შენობის

საანგარიშო მოდელი დაპროექტებისთვის საკმარისი სიზუსტით არის დამუშავებული და სრულად აღწერს ნაგებობის მუშაობის სურათს.

მოცემული პროექტის კონსტრუქციული ნაწილის საანგარიშო და გრაფიკულ ნაწილი დამუშავებულია საქართველოს ტერიტორიაზე მოქმედი სეისმური და სამშენებლო ნორმების და წესების დაცვით, კერძოდ: იხ. “სეისმომედეგი მშენებლობა” (პნ. 01.09–09); "სამშენებლო კლიმატოლოგია” (პნ 01.05-08); “შენობების და ნაგებობების ფუძეები” (პნ 02.01.-08); ბეტონისა და რკინაბეტონის კონსტრუქციები (პნ03.01-09); СНиП 2.01.07.85* “დატვირთვები და ზემოქმედება”. პროექტის კონსტრუქციული გადაწყვეტები დამყარებულია პრაქტიკაში მიღებულ გადაწყვეტილებებზე და შესაბამისობაშია არქიტექტურულ ნაწილთან. ამასთან ერთად უნდა აღინიშნოს, რომ ექსპერტიზის ჩატარების პროცესში პროექტის ავტორის მიერ გათვალისწინებული იყო ექსპერტის შენიშვნები და სათანადო კორექტირებები იყო შეტანილი პროექტში.

დასკვნა

ყველა ზემოთქმულიდან გამომდინარე ქ. თბილისში, დიდ დიღომში, კორპ. №25-ის მიმდებარედ (ნაკვ. 01.10.07.004.069) ასაშენებელი მრავალბინიანი საცხოვრებელი სახლის პროექტის კონსტრუქციულ ნაწილს ეძლევა დადებითი შეფასება და ეძლევა რეკომენდაცია მშენებლობის ნებართვის მისაღებად.

ექსპერტი

ინჟ.კონსტრუქტორი: /ნ. კაციტაძე/

საქართველო

დიპლომი უა № 003157

მიეცა ნინო ჯემალის ასულ კაპანაძეს

მასზე, რომ ის 1989 წელს შევიდა საქართველოს პოლიტექნიკურ ინსტიტუტში

და 1995 წელს დაამთავრა საქართველოს ტექნიკური უნივერსიტეტის სრული კურსი

„სამრეწველო და სამოქალაქო მშენებლობის" სპეციალობით.

სახელმწიფო საგამოცდო კომისიის 1995 წლის „28" ივნისის გადაწყვეტილებით

ნ.ჯ. კაპანაძეს მიენიჭა ინჟინერ-მშენებლის კვალიფიკაცია.

სახელმწიფო საგამოცდო კომისიის თავმჯდომარე

ბ. ა.

რექტორი

მდივანი

რეგისტრაციო № 4198

ქალაქი თბილისი „23" VII 1996 წ.

МПФ Гознака. 1996.

მე ნინო კაციტაძე 1990 წლიდან ვასრულებ საპროექტო სამუშაოებს, 2008 წლიდან ვარ შ.პ.ს. “მაქსი სტუდიო”-ს დირექტორი, სადაც ვარ პროექტის მთავარი კონსტრუქტორი და ვასრულებ საპროექტო სამუშაოებს, ასევე მიწვევით ვთანამშრომლობ შ.პ.ს. ”პროექტ”-თან, შ.პ.ს. “თბილქალაქპროექტთან”- თან; შ.პ.ს. “არქ-სტუდიოსთან”, შ.პ.ს. “აკო”-სთან.

ჩემი უშუალო ხელმძღვანელობით დამუშავებულია შემდეგი ობიექტების პროექტები:

— მრავალბინიანი საცხოვრებელი სახლი, ქ. თბილისი, მთაწმინდა-კრწანისის რ-ნი, კრწანისის ქ. №21.

— მრავალბინიანი საცხოვრებელი სახლი, ქ. თბილისი, ვაკე-საბურთალოს რ-ნი, სანდრო ეულის ქ. №5

— მრავალბინიანი საცხოვრებელი სახლი, ქ. თბილისი, მთაწმინდა-კრწანისის რ-ნი, რჩეულიშვილის ქ.№11

— მრავალბინიანი საცხოვრებელი სახლი, ქ. თბილისი, ვაკე-საბურთალოს რ-ნი, უნივერსიტეტის ქუჩა

— ქ. თბილისში, ვახუშტის ხიდიდან გ. სააკაძის მოედნისკენ მიმავალ გზაზე მდებარე №16/77 მიწის ნაკვეთზე საზოგადოებრივი დანიშნულების შენობა.

— სავაჭრო-საყოფაცხოვრებო ობიექტი ქ. თბილისში, გლდანი-ნაძალადევის რ-ნი, თემქის III მ/რ, V კვ.

— ქ. თბილისი, ვაკე-საბურთალოს რაიონში, ვახუშტის ხიდიდან სააკაძის მოედნისკენ მიმამავალ გზაზე ნაკვ 16/054 სავაჭრო-საყოფაცხოვრებო ობიექტი.

— გლდანის რაიონში, ვასაძის ქუჩაზე მრავალსართულიანი სახლი

და სხვა.

შ.პ.ს. ”მაქსი სტუდიო”-ს

დირექტორი: /ნ. კაციტაძე/

ამონაწერი მეწარმეთა და არასამეწარმეო (არაკომერციული) იურიდიული პირების რეესტრიდან

განაცხადის ნომერი: 380733
განაცხადის რეგისტრაციის ნომერი: B11151739
ამონაწერის მომზადების თარიღი: 20/10/2011 10:03:42

სუბიექტი

საფირმო სახელწოდება:	შპს მაქსი სტუდიო
იურიდიული მისამართი:	საქართველო, ქ. თბილისის, ძველი თბილისის რაიონი, ტოლსტოის ქ., №19
საიდენტიფიკაციო კოდი:	204556211
სამართლებრივი ფორმა:	შეზღუდული პასუხისმგებლობის საზოგადოება
სახელმწიფო რეგისტრაციის თარიღი:	09/06/2008
მარეგისტრირებელი ორგანო:	თბილისის საგადასახადო ინსპექცია
საგადასახადო ინსპექცია:	თბილისის რეგ.ცენტრი ძველი თბილისის გ-ბა

ხელმძღვანელობაზე/წარმომადგენლობაზე უფლებამოსილი პირები

- 01001027149, ნინო კაციტაძე,
  დირექტორი, ,

პარტნიორები

	წილი	ანგარიშის ნომერი
01001027149, ნინო კაციტაძე,	100.00000000%	204556211-SH-00001

ყადაღა/აკრძალვა:

რეგისტრირებული არ არის

საგადასახადო გირავნობა/იპოთეკის უფლება:

- საგადასახადო გირავნობა/იპოთეკა**102010173621 21/11/2010 17:30:00**

  შპს მაქსი სტუდიო ს/ნ 204556211

  საგანი: **მთელი ქონება, მთელი ქონება**

  საფუძველი: **შეტყობინება, N0055245, 21.11.2010, თბილისის რეგიონული**

ცენტრი "ძველი თბილისის" გ-ბა

მოძრავ ნივთებსა და არამატერიალურ ქონებრივ სიკეთეზე გირავნობა/ლიზინგის უფლება:

რეგისტრირებული არ არის

მოვალეთა რეესტრი:

რეგისტრირებული არ არის

ამონაწერში ტექნიკური ხარვეზის აღმოჩენის შემთხვევაში, შესაძლებელია სარეგისტრაციო სამსახურში მოსვლის გარეშე, ელექტრონულად წარმოადგინოთ განცხადება: http://public.reestri.gov.ge ან დაგვიკავშირდეთ: 25 15 27; 895 33 71 81; შესწორებული ამონაწერის მიღება შეგიძლიათ ვებ გვერდზე, ელექტრონულად, ასევე საჯარო რეესტრის ეროვნული სააგენტოს ნებისმიერ ტერიტორიულ სარეგისტრაციო სამსახურსა და ლიბერთი ბანკის ნებისმიერ ფილიალში.


GEO
ნინო
NINO
ქათამაძე
KATSITADZE
GEO
ქ / F
01001027149
14.01.1971
16.03.2026
151A69547


თბილისი
TBILISI
16.03.2016
MINISTRY OF JUSTICE
IDGE015IA69547101001027149<<<<
7101146F2603162GE0<<<<<<<<<<<7
KATSITADZE<<NINO<<<<<<<<<<<<<<