Схема утепления здания

Дом жилой 4-этажный 4-секционный

ООО «АЗС 20 2 2016

ARCON
architecture & construction
LLC ARCON

Стадия	Лист	Листов
Гип	1. Архитектурные решения	53
ГИП	2. Конструктивные решения	
Н.контр.	3. Электрооборудование	
Разраб.	4. Водоснабжение и канализация	
Разраб.	5. Теплоснабжение и вентиляция	
Н.контр.	6. Газоснабжение	

Технические характеристики:

1. Кладка наружных стен из газобетонных блоков D500 на клее толщиной 400мм.
2. Кладка внутренних несущих стен из газобетонных блоков D500 на клее толщиной 200мм.
3. Кладка внутренних перегородок из газобетонных блоков D500 на клее толщиной 100мм.

Дом жилой 4-этажный 4-секционный

Архитектурные решения

Фасад 1-1

Монтажная схема

Схема утепления здания

4-4

Фасад 1-1

Монтажная схема

Схема утепления здания

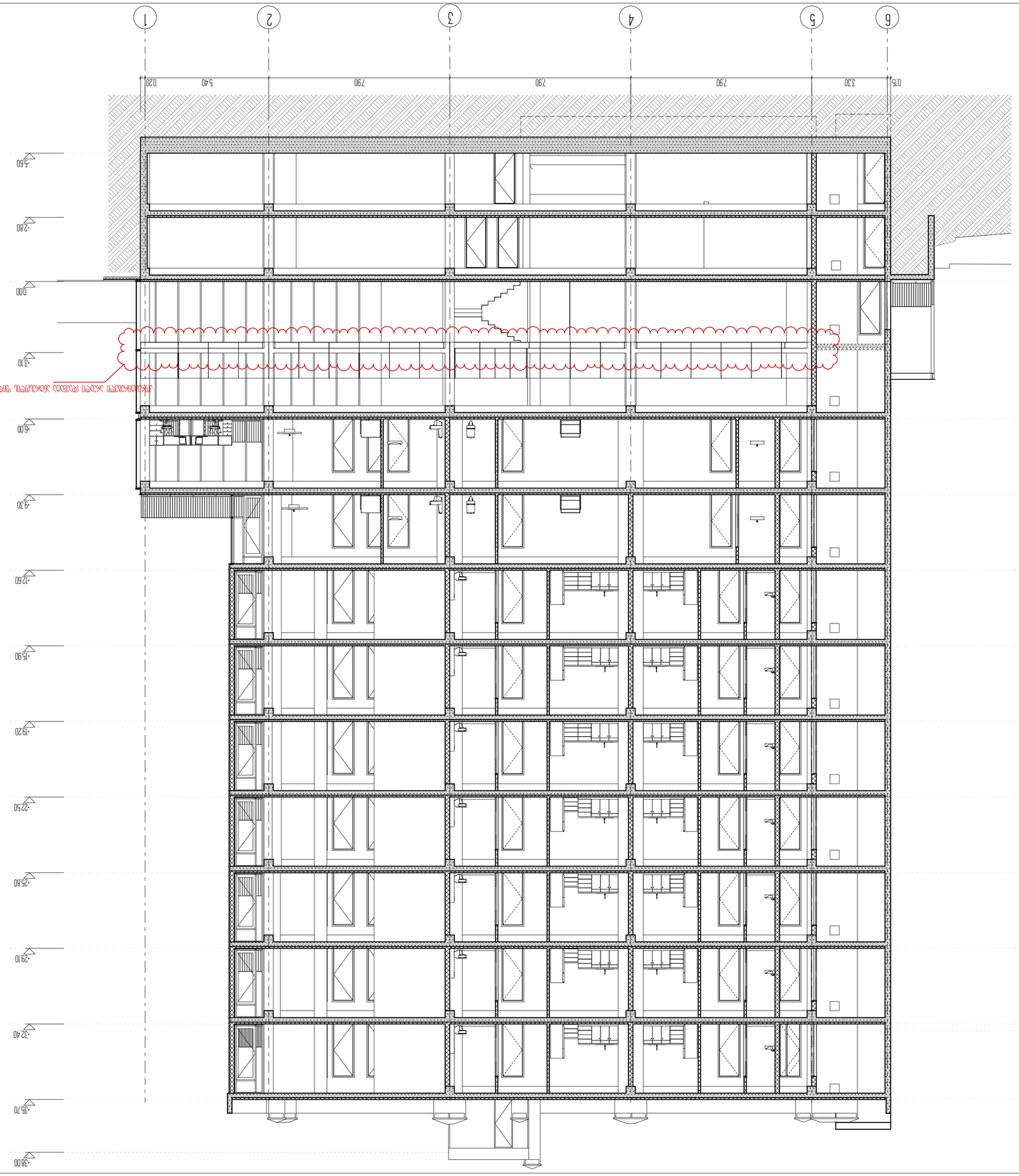

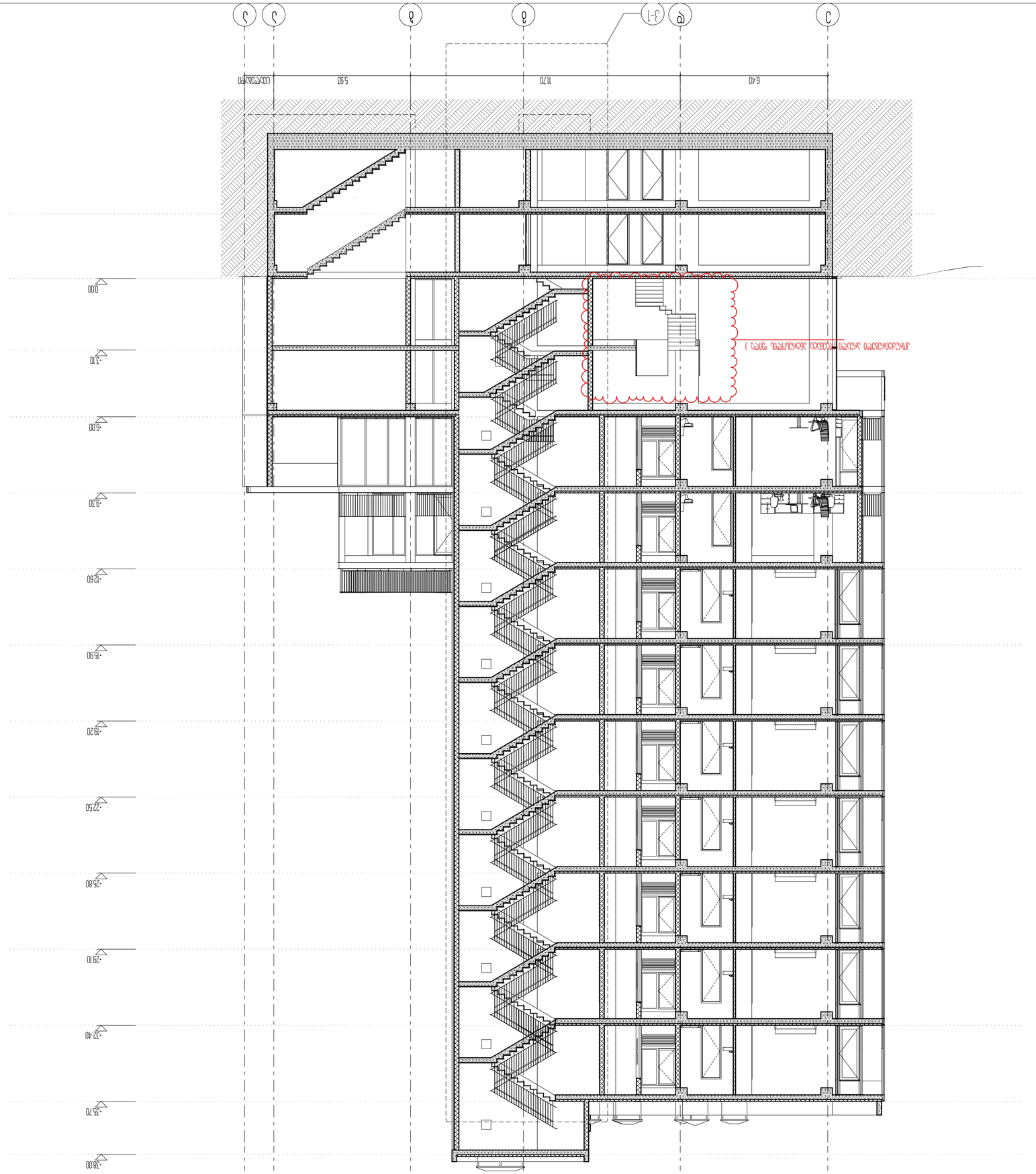

4-4

ARCON
LLC ARCON
architecture & construction
Ա. Աբովյան 4, ԿԱ
(+374 20) 2 82 86

Գլխավոր ճարտարապետ	Ա. Ավետիսյան	
Գլխավոր ինժեներ	Ե. Ավետիսյան	
Նախագծի հեղինակ	Ա. Ալեքսանյան	
Գծագրության անվանումը	Կից տարածքների հատակագծեր	Նշագիր

Գծագրության անվանումը	Կից տարածքների հատակագծեր	Նշագիր
Նախագծի փուլ	Ա փուլ	
Շինարարության հասցե	Ք. Երևան, Արաբկիր 4 միկրոշրջան, 4 թաղամաս, 6 շենք	
Պատվիրատու	Ք. Երևան, Արաբկիր 4 միկրոշրջան, 4 թաղամաս, 6 շենք	
Շինարարության տեսակը	Նոր շինարարություն	

Նախագծի համարը 6086301

Ա-Ա հատակագիծ 1:100

Հ2

Ա-Ա հատակագիծ 1:100

Ա-Ա հատակագիծ

4 ԲԱԶՄԱԲՆԱԿԱՐԱՆ ԲԱԶՄԱԿԱՑ ՇԵՆՔԵՐԻ ԿԱՌՈՒՑՄԱՆ ԱՇԽԱՏԱՆՔՆԵՐ

4 ԲԱԶՄԱԲՆԱԿԱՐԱՆ ՇԵՆՔԵՐԻ ԿԱՌՈՒՑՄԱՆ ԱՇԽԱՏԱՆՔՆԵՐ

1. Նախագիծը կատարվել է ՀՀ կառավարության 2021 թվականի դեկտեմբերի 30-ի N 2334-Ն որոշմամբ հաստատված «Շենքերի և շինությունների նախագծերի փորձաքննության կազմակերպման և անցկացման կարգ»-ի պահանջներին համապատասխան
2. Նախագիծը կազմվել է ՀՀ ներկայումս գործող շինարարական նորմերի և կանոնների պահանջներին համապատասխան
3. Նախագծի աշխատանքները իրականացվել են ՀՀ կառավարության 2021 թվականի դեկտեմբերի 30-ի N 2334-Ն որոշմամբ հաստատված «Շենքերի և շինությունների նախագծերի փորձաքննության կազմակերպման և անցկացման կարգ»-ի պահանջներին համապատասխան

Разработал	Шабанов Ш.Ш.	
Проверил	Шабанов Ш.Ш.	
Н.контроль	Шабанов Ш.Ш.	
ГИП	Шабанов Ш.Ш.	
Изм.	Кол.уч.	№док.

4 ПАРКОВАЯ ЗОНА. ЖИЛОЙ ДОМ №4

ПОПЕРЕЧНЫЙ РАЗРЕЗ

Разрез 3-3

Масштаб 1:100

Отм. 0.000 соответствует абсолютной отметке 83.00

Разрезы выполнены по осям 3-3 и 4-4

Схема расположения разрезов

ARCON
LLC ARCON
architecture & construction
г. Москва, ул. Ярцевская, д. 19с
ОГРН 1185 20 2 8266

Стадия	Лист
Р	55

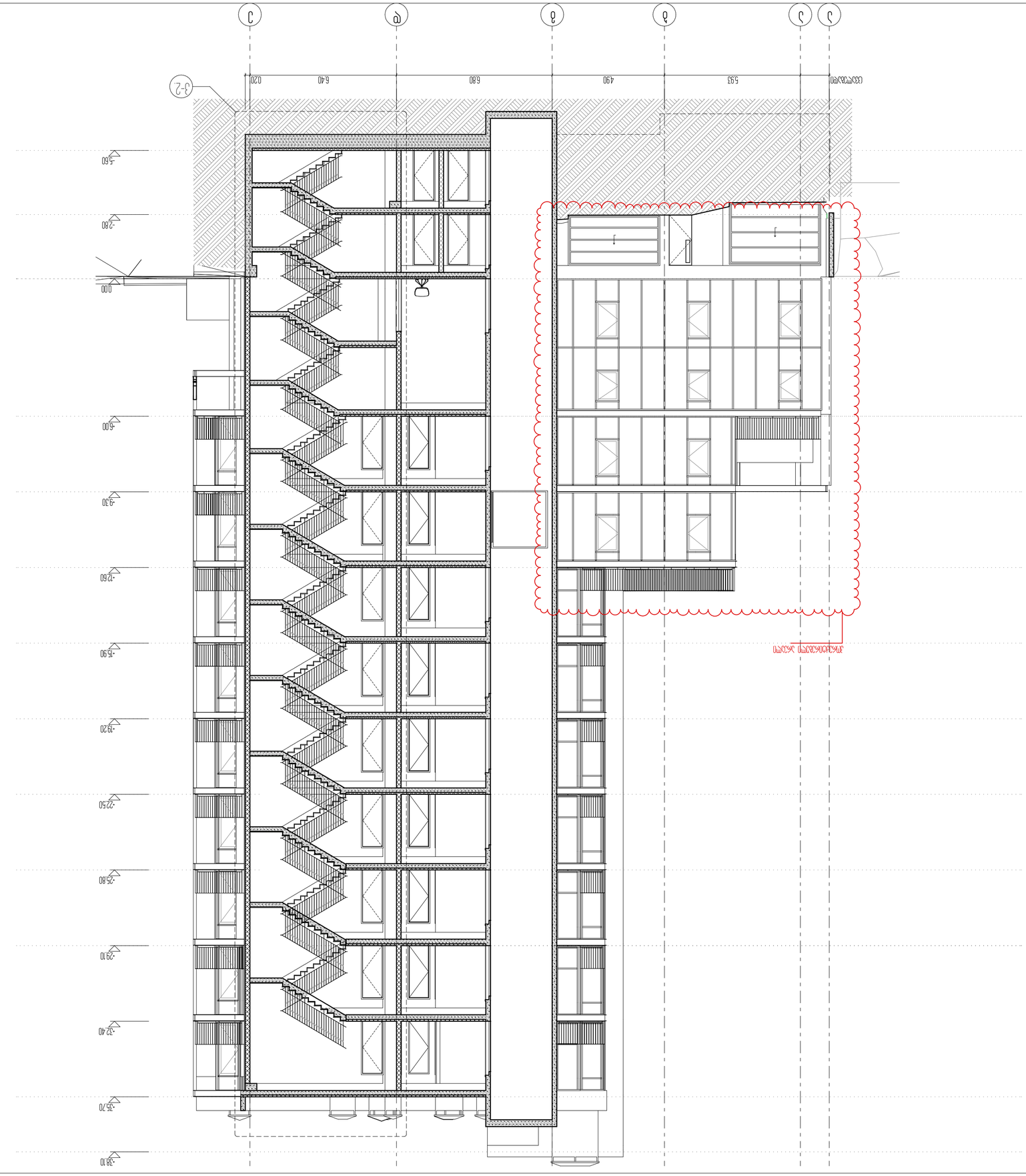

პიბის უჯრედი №2

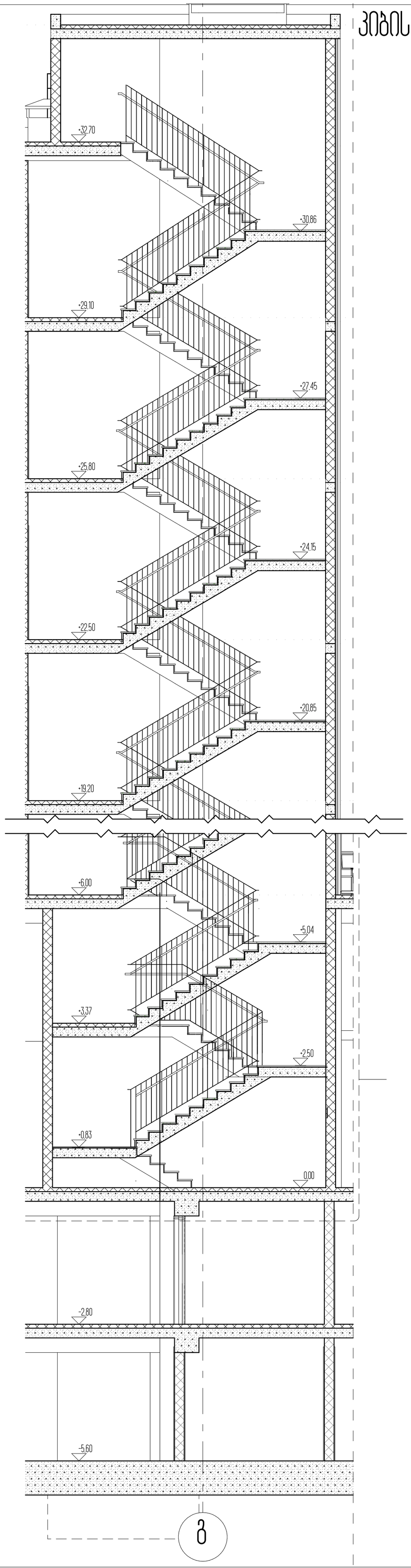

სართულის ტიპნიკურ ეკონომიკური მაჩვენებლები

1. ნახაზზე საჯროეკტო შენობის ნული შეესაბამება აბსოლუტურ ნიშნულს - _____
2. ნახაზზე ზომები მოცემულია მეტრებში
3. ნახაზის ყველა ცვლილება მშენებლობისას შეთანხმებული უნდა იყოს ჯროეკტის ავტორთან

ქ. თბილისი, უნივერსიტეტის ქ. 6

არქიტექტურული პროექტი

პიბის უჯრედის ჭრილი №1

პირობითი ნიშნები

ნაკვეთის სახღვარი

0.00 არქიტექტურული ნიშნული

L2

4-4 ჭრილის ხაზი

ARCON architecture & construction

LLC ARCON
ქ. თბილისი, ყიფშიძის ქ. №9
ტელ: (+995 32) 2 182188

თანამდებობა	სახელი, გვარი	ხელმოწერა
დირექტორი	ზ. ჯალანდია	
არქიტექტორი	ვ. ვარდანია	
თარიღი	ფურც. რაოდენობა	ფურცლის №
		56

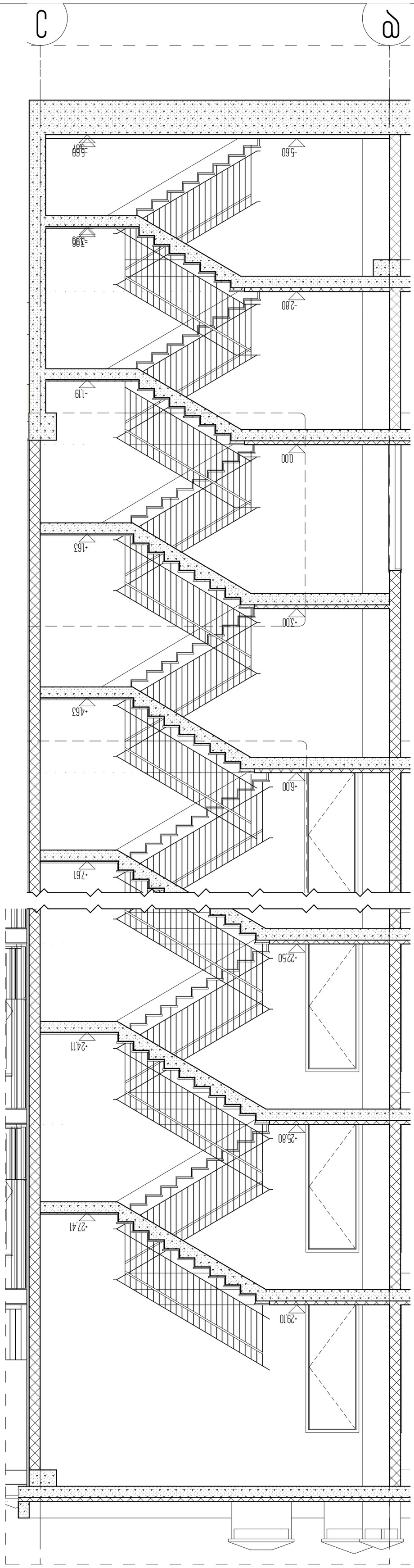

ЭЛЕВАЦИЯ ДЕТСКОГО САДА №1

ملاحظات	ورقة: مخطط واجهة	ورقة رقم: ٤٧
مدير المشروع	مهندس التصميم	
مهندس الإنشاءات	ف. زلتسوفسكي	
مهندس الكهرباء	ز. زلتسوفسكي	
مدير المشروع	المهندس المعماري	

LLC ARCON
د. شارلي زيتسفا د. 9№
ص.ب (-995 32) 2 182188

4-4

زخرفة الواجهة

0.00

ارتفاع الأرضية النهائية

L2

1. كل الأبعاد بالسنتيمتر ما لم يذكر خلاف ذلك.
2. كل الأبعاد يجب التأكد منها في الموقع قبل البدء بالتنفيذ.
3. كل المواد والأعمال يجب أن تكون مطابقة للمواصفات الفنية المعتمدة.

د. شارلي زيتسفا. 6 الطابق الأرضي المعماري

الواجهة الشرقية لمبنى رقم №2

الواجهة الغربية

الواجهة الجنوبية

الواجهة الشمالية

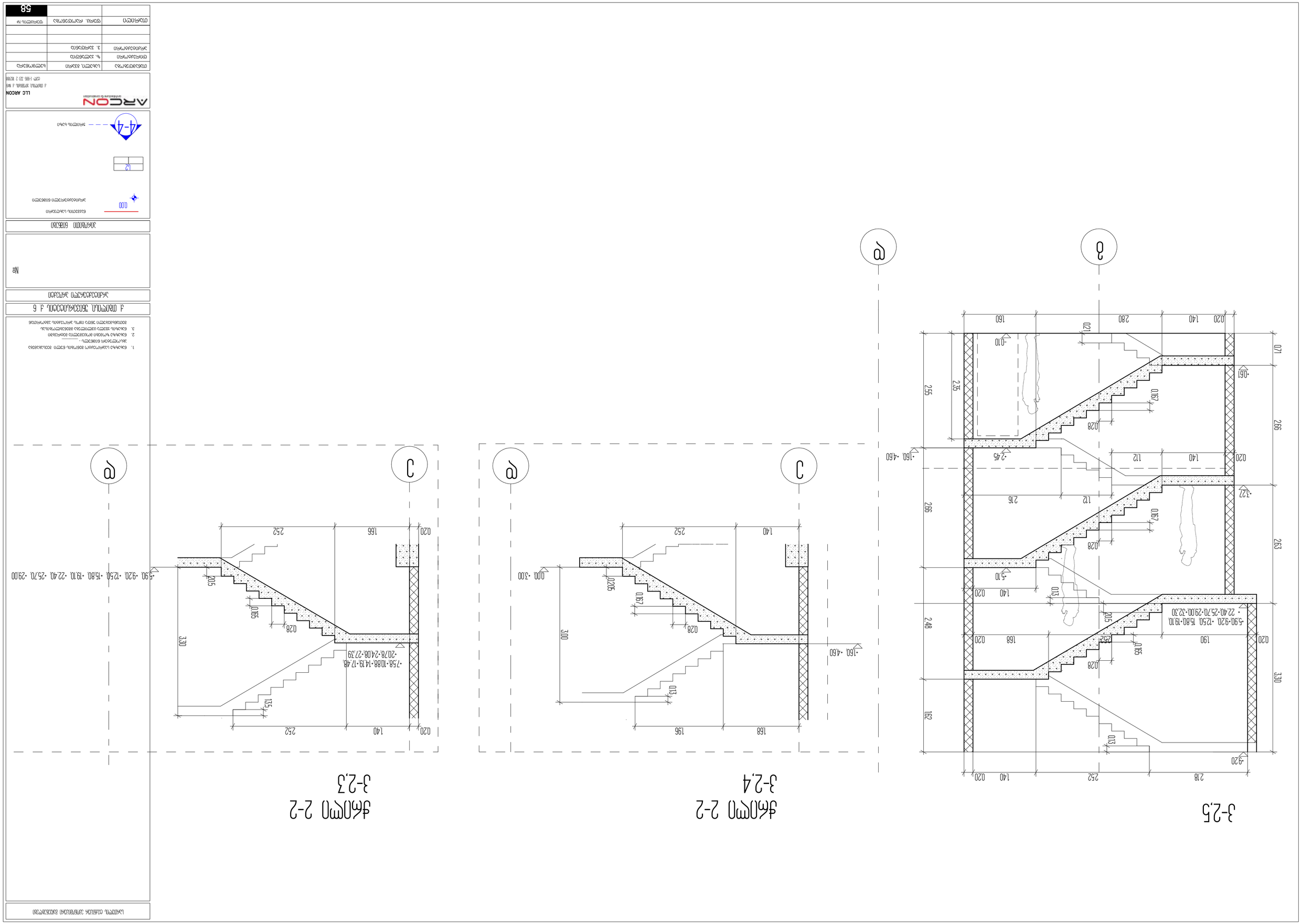

3-2,5
ჯრილი 2-2
3-2,4
ჯრილი 2-2
3-2,3
LLC ARCON
58