I სართულის გეგმა
(± 0.00 დონეზე)
მ 1:150

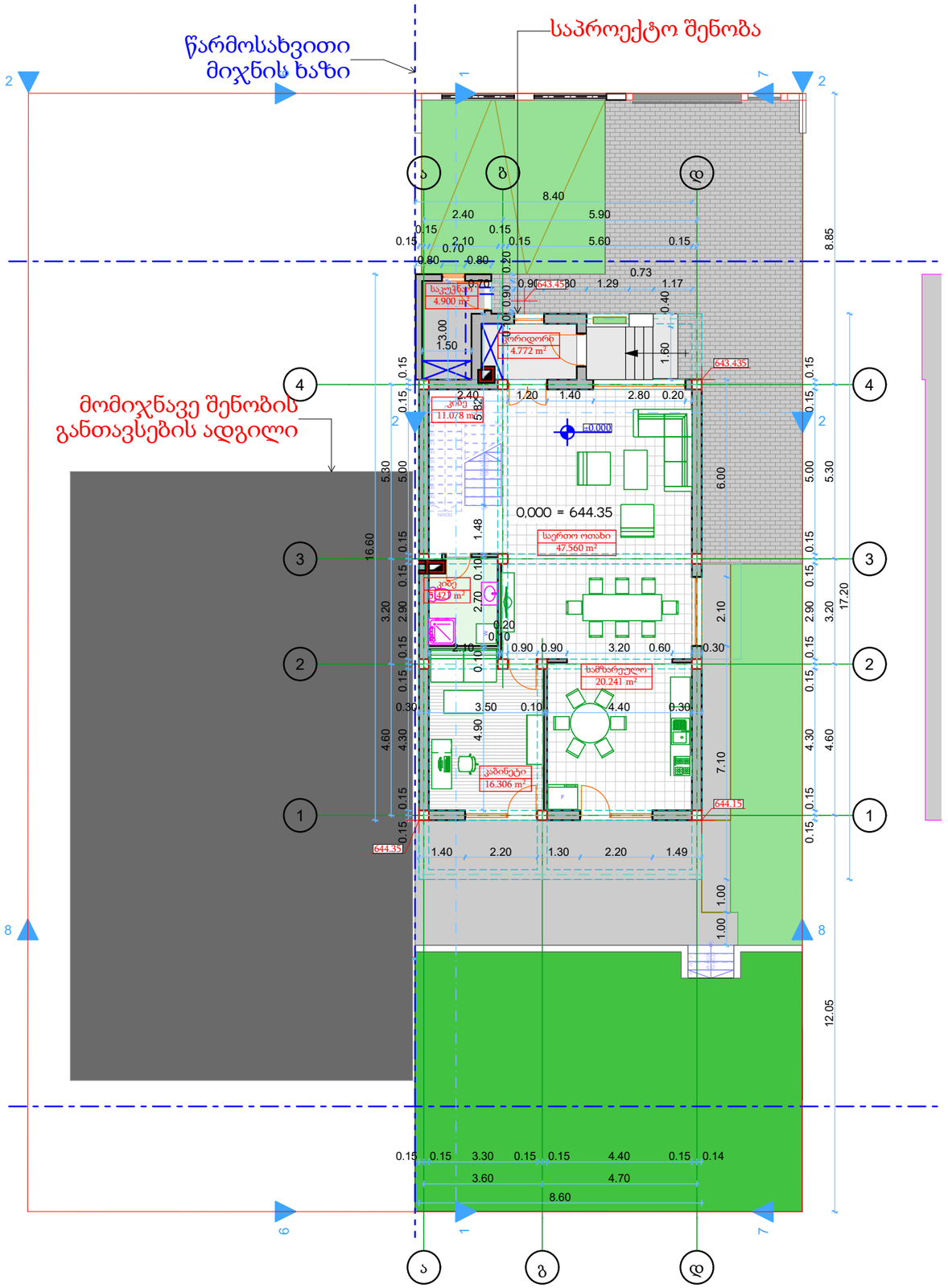

საერთო ფართობი 110.28 კვ.მ

მათ შორის:

საცხოვრებელი ფართობი 47.56 კვ.მ

დამხმარე ფართობი 46.87 კვ.მ

კიბის უჯრედის და კორიდორის ფართობი 15.85 კვ.მ

სათაური	მისამართი	არქიტექტორი	დამკვეთი	მასშტაბი	პროექტი	თარიღი
ინდივიდუალური ერთბინიანი საცხოვრებელი სახლი	ქ. თბილისი, სოფელი თხინვალა ს/კ 72.16.33.083	თ. ჩიკვაიძე	შპს "ენთებები" ს/ნ 406245674	1:100		22.02.2022

II სართულის გეგმა
(+ 3.30 დონეზე)
მ 1:150

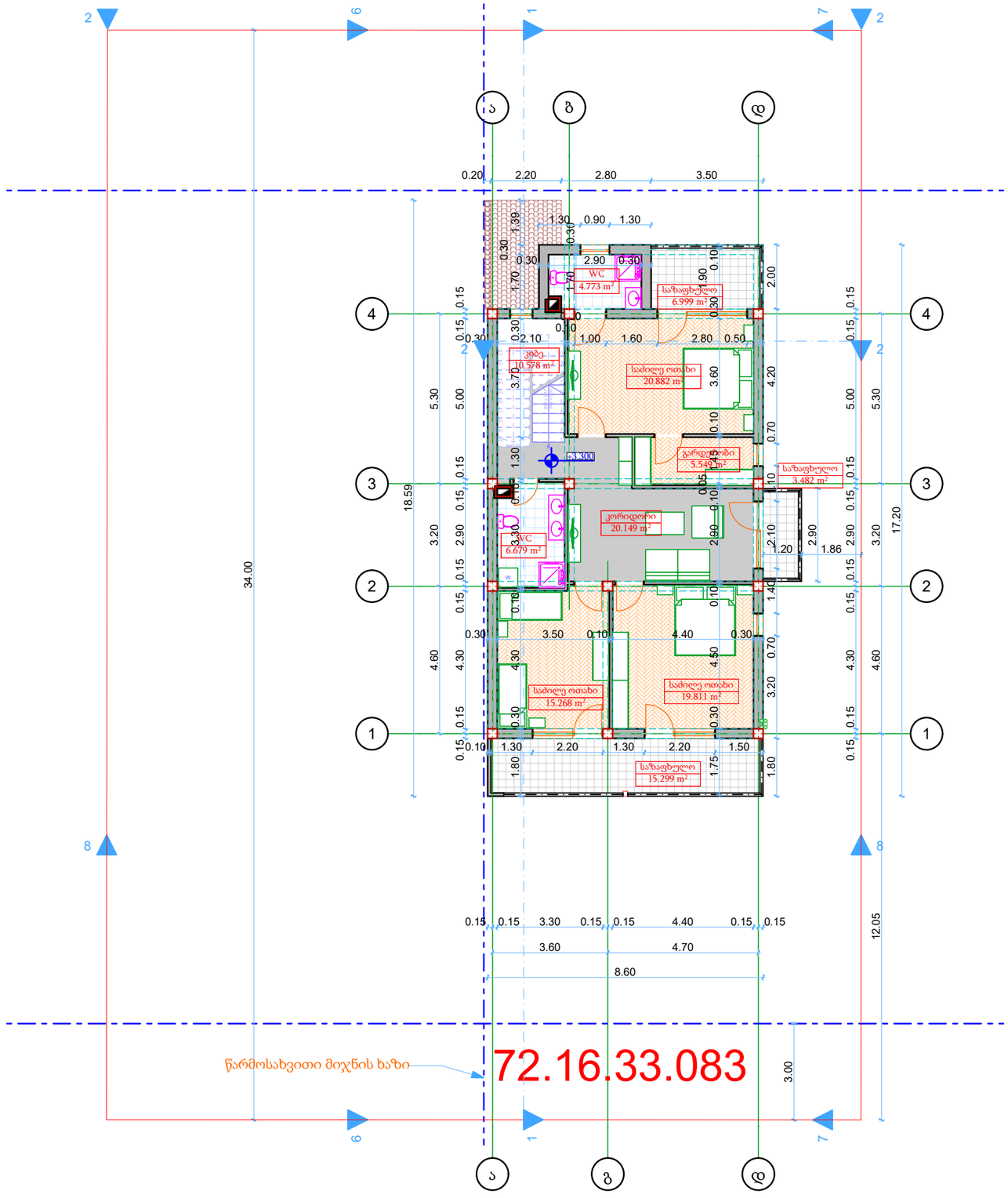

საერთო ფართობი	129.47 კვ.მ
მათ შორის:	
საცხოვრებელი ფართობი	55.96 კვ.მ
დამხმარე ფართობი	17.00 კვ.მ
კიბის უჯრედის და კორიდორის ფართობი	30.73 კვ.მ
საზაფხულო ფართობი	25.78 კვ.მ

სათაური	მისამართი	არქიტექტორი	დამკვეთი	მასშტაბი	პროექტი	თარიღი
ინდივიდუალური ერთბინიანი საცხოვრებელი სახლი	ქ. თბილისი, სოფელი თხინვალა ს/კ 72.16.33.083	თ. ჩიკვაიძე	შპს "ენთეები" ს/ნ 406245674	1:100		22.02.2022

III სართულის გეგმა
(+ 6.60 დონეზე)
მ 1:150

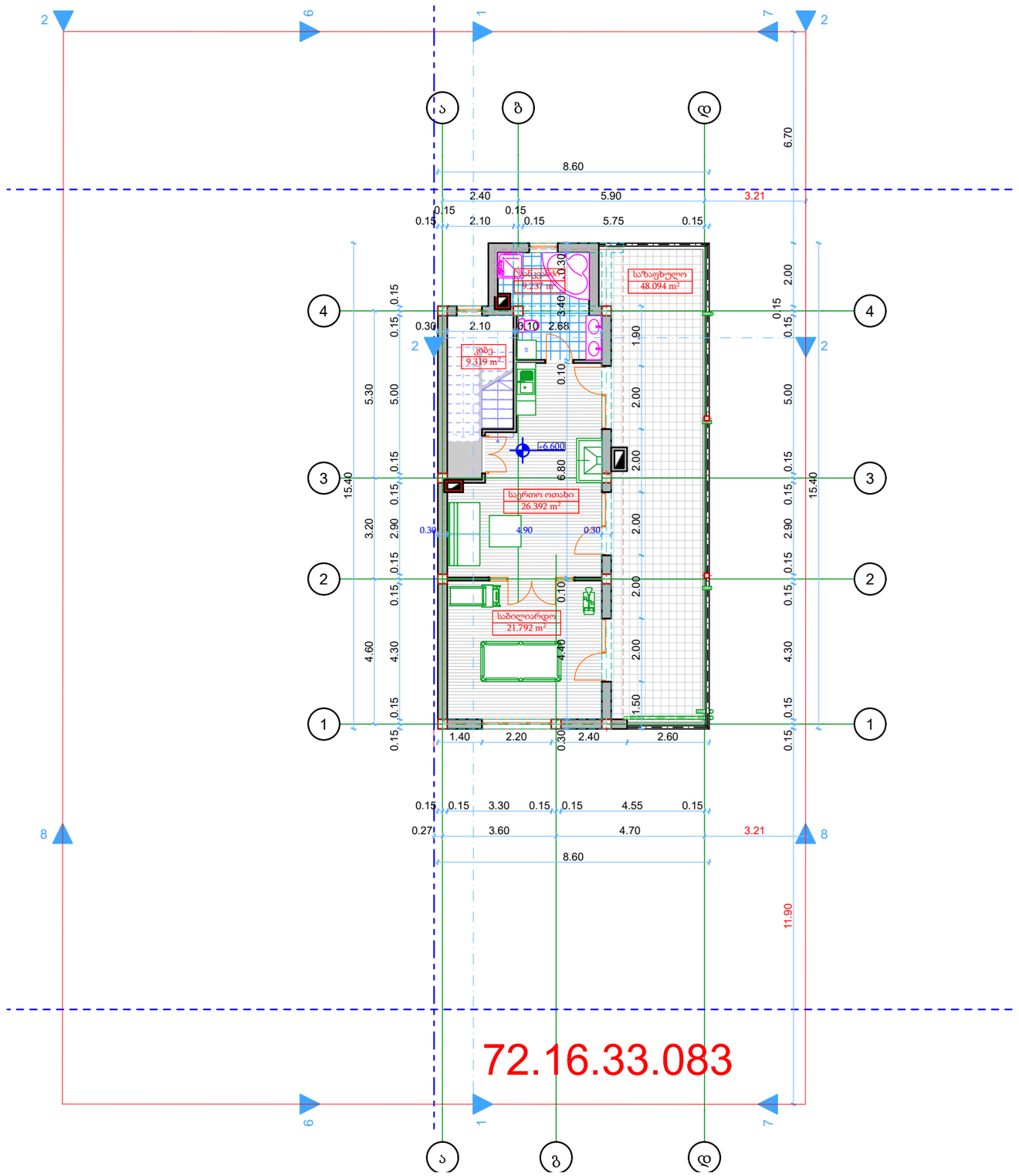

საერთო ფართობი	114.83 კვ.მ
მათ შორის:	
საცხოვრებელი ფართობი	26.39 კვ.მ
დამხმარე ფართობი	31.03 კვ.მ
კიბის უჯრედის და კორიდორის ფართობი	9.32 კვ.მ
საზაფხულო ფართობი	48.09 კვ.მ

სათაური	მისამართი	არქიტექტორი	დამკვეთი	მასშტაბი	პროექტი	თარიღი
ინდივიდუალური ერთბინიანი საცხოვრებელი სახლი	ქ. თბილისი, სოფელი თხინვალა ს/კ 72.16.33.083	თ. ჩიკვაიძე	შპს "ენთებები" ს/ნ 406245674	1:100		22.02.2022

სახურავის გეგმა
მ 1:150

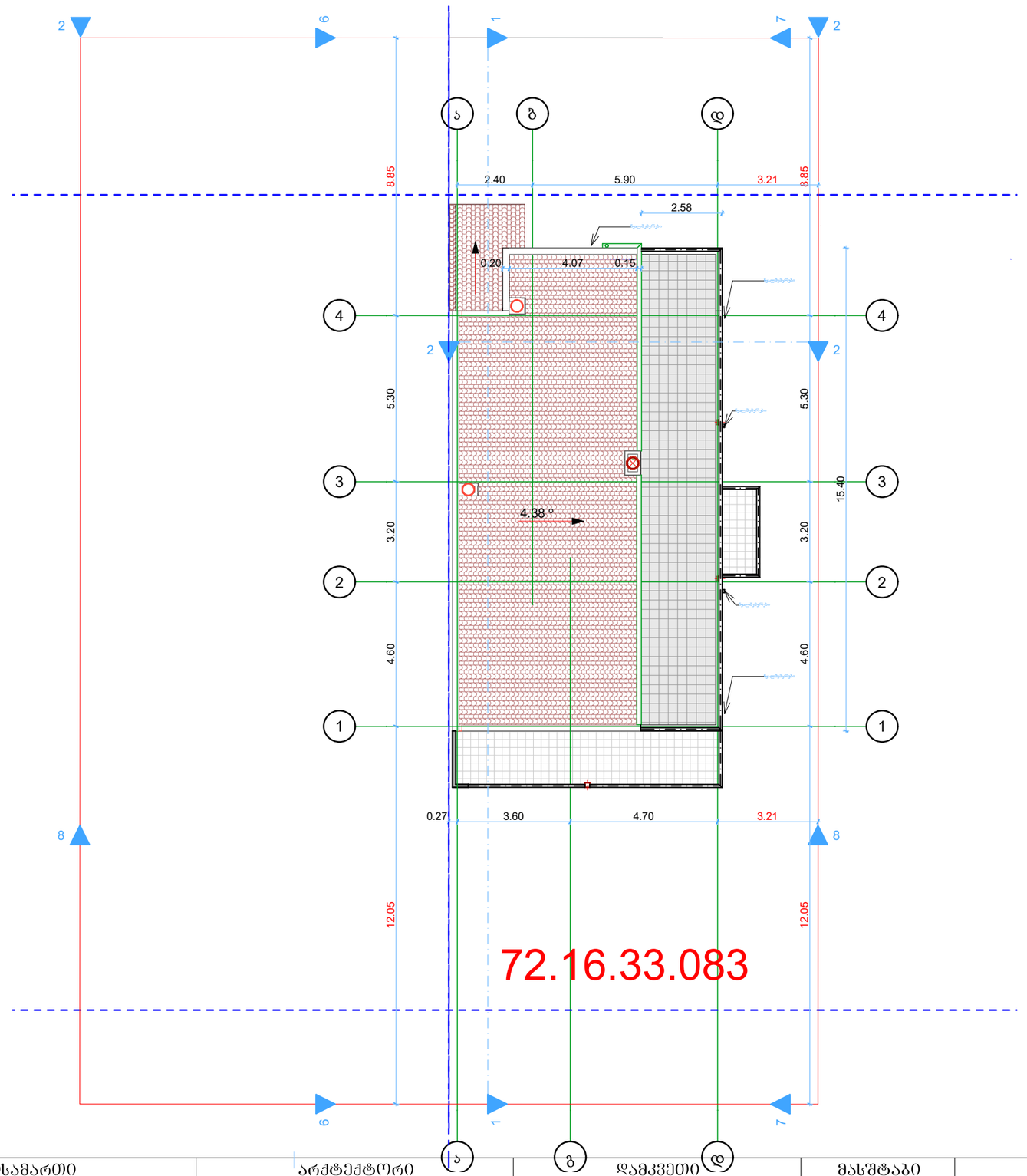

სათაური	მისამართი	არქიტექტორი	დამკვეთი	მასშტაბი	პროექტი	თარიღი
ინდივიდუალური ერთბინიანი საცხოვრებელი სახლი	ქ. თბილისი, სოფელი თხინვალა ს/კ 72.16.33.083	თ. ჩიკვაიძე	შპს "ენთები" ს/ნ 406245674	1:100		22.02.2022

კარ ფანჯრების სპეციფიკაცია
ფასადი დ-ა

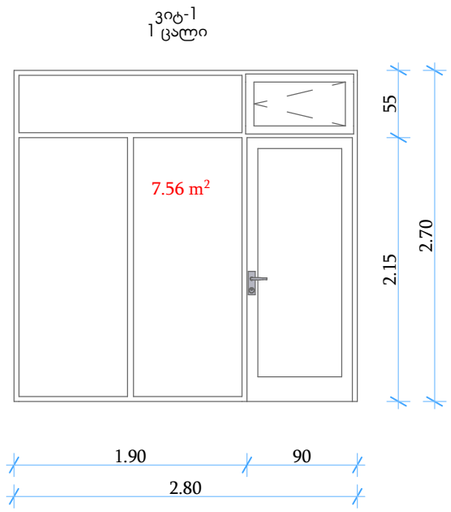

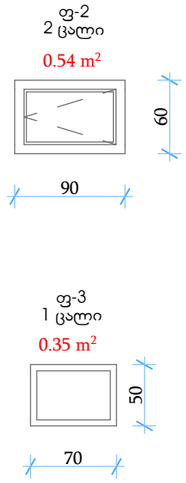

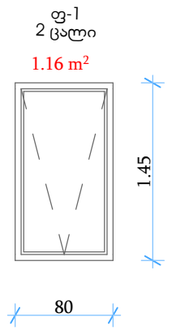

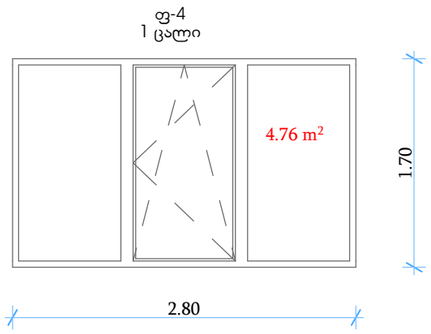

მოაჯირი

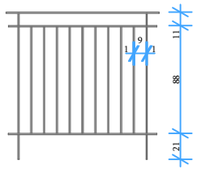

სათაური	მისამართი	არქიტექტორი	დამკვეთი	მასშტაბი	პროექტი	თარიღი
ინდივიდუალური ერთბინიანი საცხოვრებელი სახლი	ქ. თბილისი, სოფელი თხინვალა ს/კ 72.16.33.083	თ. ჩიკვაიძე	შპს "ენთები" ს/ნ 406245674	1:100		22.02.2022

კარ ფანჯრების სპეციფიკაცია
ფასადი 1-4

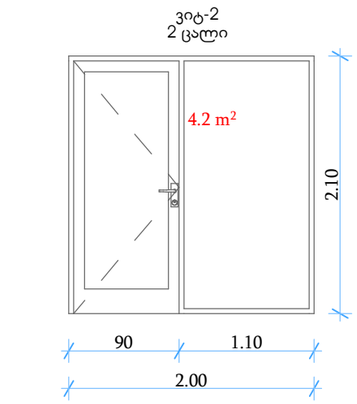

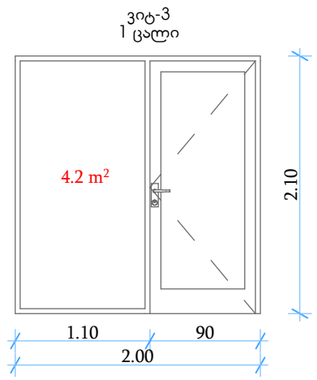

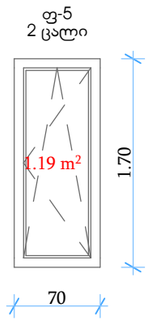

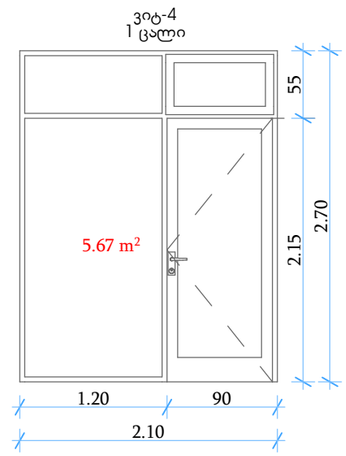

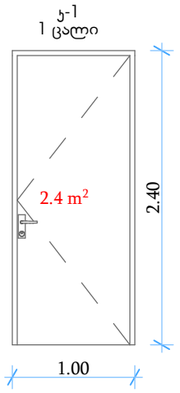

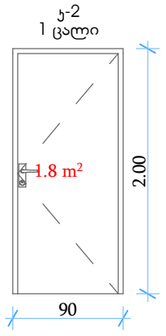

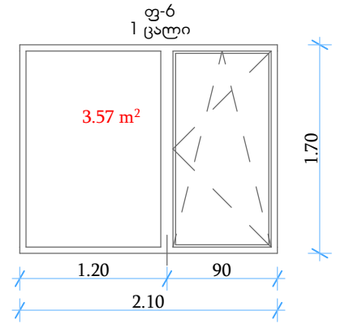

სათაური	მისამართი	არქიტექტორი	დამკვეთი	მასშტაბი	პროექტი	თარიღი
ინდივიდუალური ერთბინიანი საცხოვრებელი სახლი	ქ. თბილისი, სოფელი თხინვალა ს/კ 72.16.33.083	თ. ჩიკვაიძე	შპს "ენთები" ს/ნ 406245674	1:100		22.02.2022

კარ ფანჯრების სპეციფიკაცია
ფასადი დ-ა

ფ-7
1 ცალი

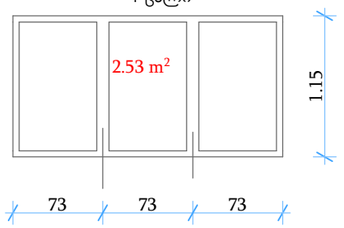

ვიტ-5
1 ცალი

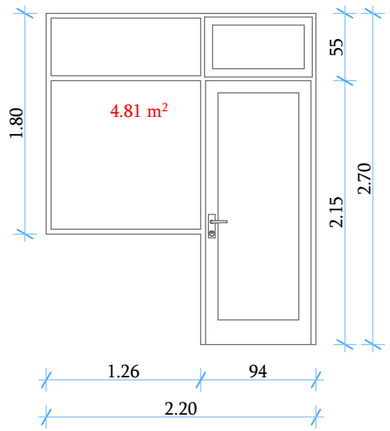

ვიტ-6
1 ცალი

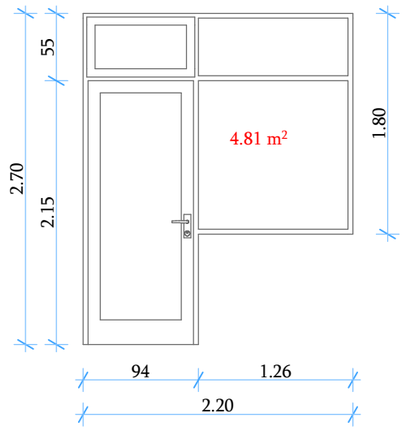

ვიტ-7
1 ცალი

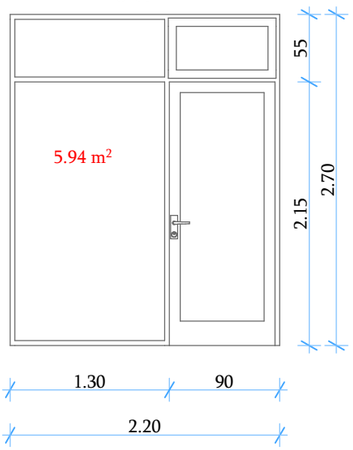

ვიტ-8
1 ცალი

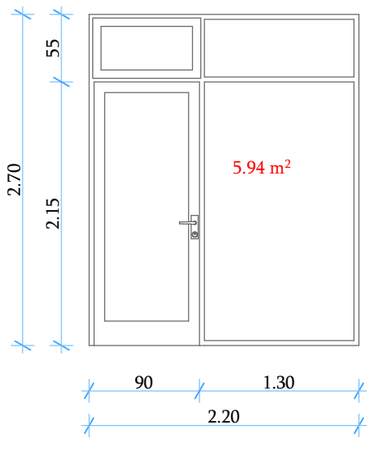

სათაური	მისამართი	არქიტექტორი	დამკვეთი	მასშტაბი	პროექტი	თარიღი
ინდივიდუალური ერთბინიანი საცხოვრებელი სახლი	ქ. თბილისი, სოფელი თხინვალა ს/კ 72.16.33.083	თ. ჩიკვაიძე	შპს "ენთები" ს/ნ 406245674	1:100		22.02.2022