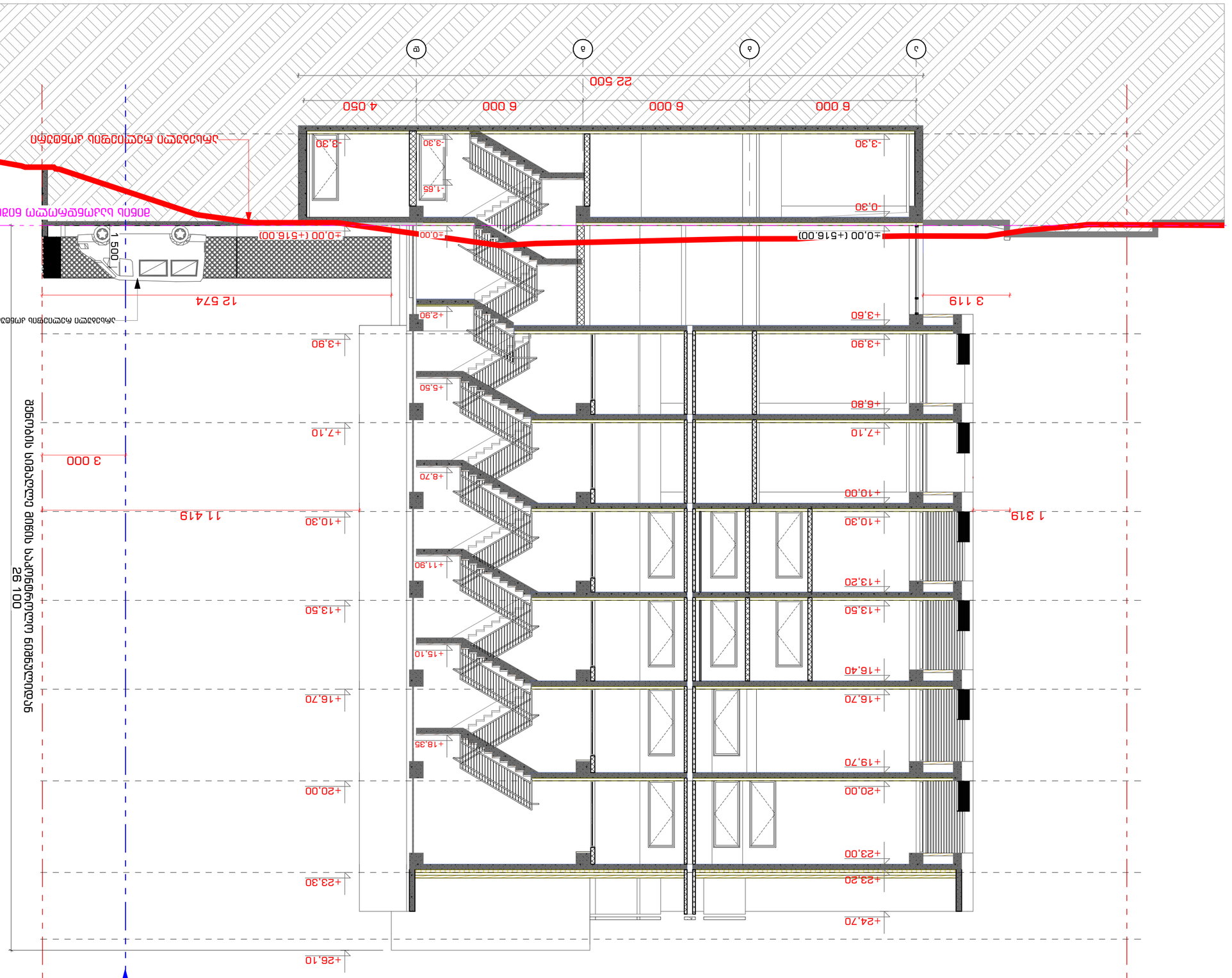

Ос на изкопаване

Ос на изкопаване

Ос на изкопаване

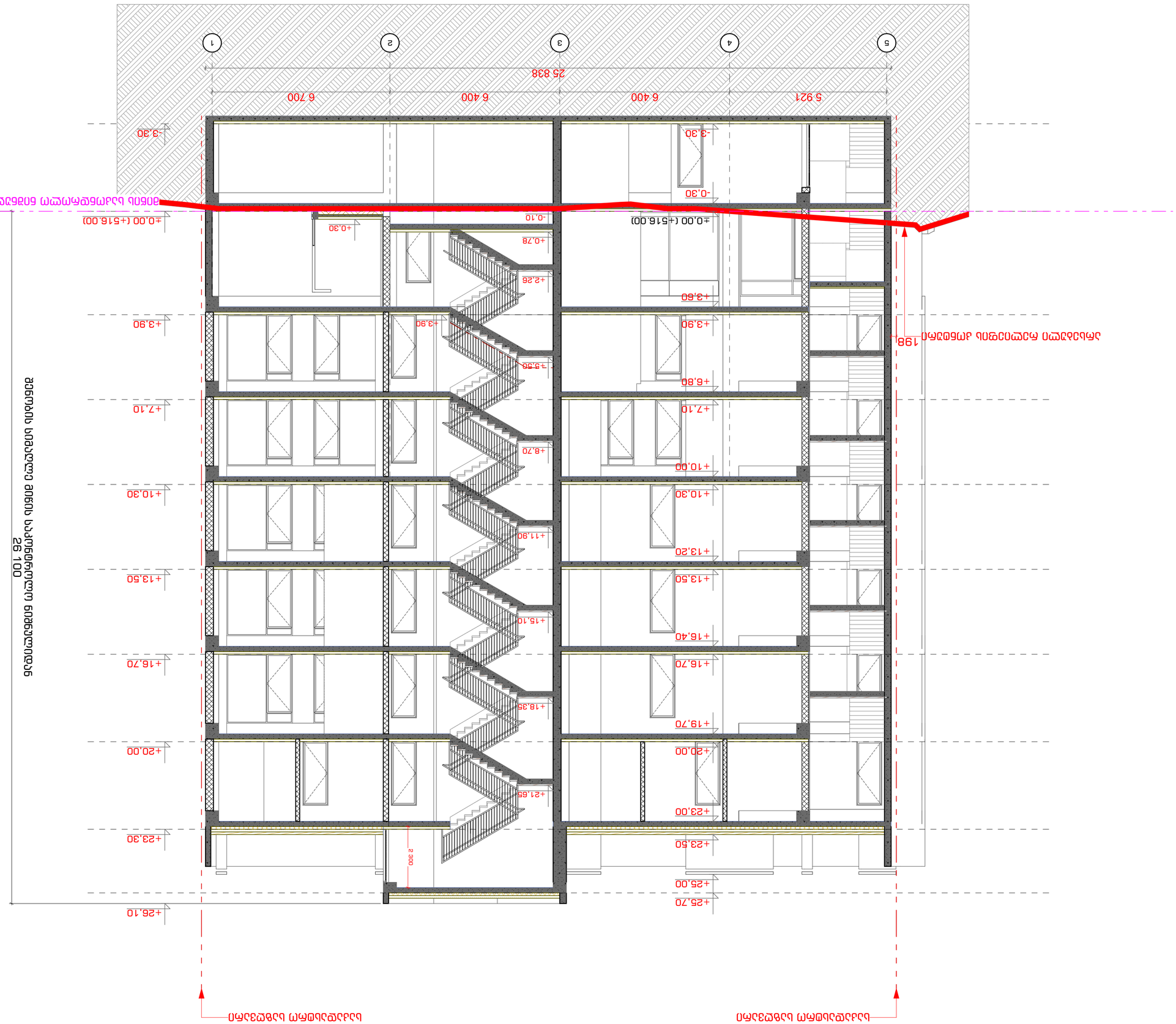

Notes:	
1. כל המידות בתכנית הן בס"מ, אלא אם צוין אחרת.	
2. יש לבדוק את המידות במקום לפני ביצוע כל עבודה.	
3. כל השינויים והסטיות מהתכנית המאושרת יש לתאם עם המתכנן ועם הגורמים המקצועיים הנוגעים בדבר.	
התכנית אינה מהווה תכנית עבודה.	
Drawing Status	תכ. ביצוע/מק
בקשה להיתר	
Issue Date	
מספר תכניות:	10
Contents:	חתכים לאורך המגרש
חתכים לאורך המגרש	Sections
מגישי התכנית:	אדר' יואב אלמגור
	Arch. Yoav Almagor
עורך התכנית:	אדר' יואב אלמגור
	Arch. Yoav Almagor
יועץ:	
	Consultant
כתובת:	
	Address
שם הפרויקט:	
	Project Name

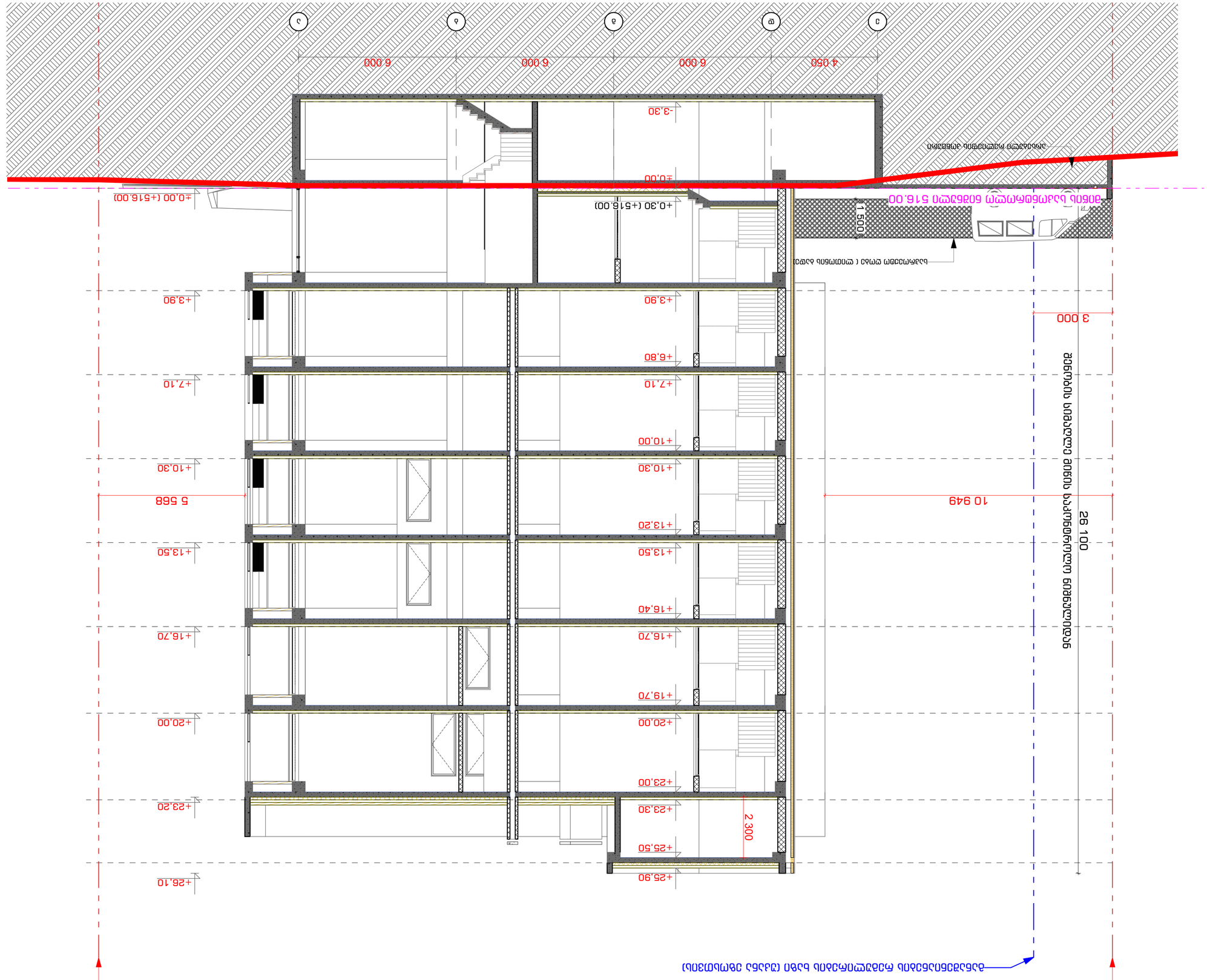

Note:	
Company name	
Drawing Status	
Date	
Drawing title	
Addres	
Expertise	
Drawing Scale	1:100
INDEX	A-3-3
Pages	
Drawing title	

STUDIO9
Architectural
Design
www.studio9.ge

2022 წ

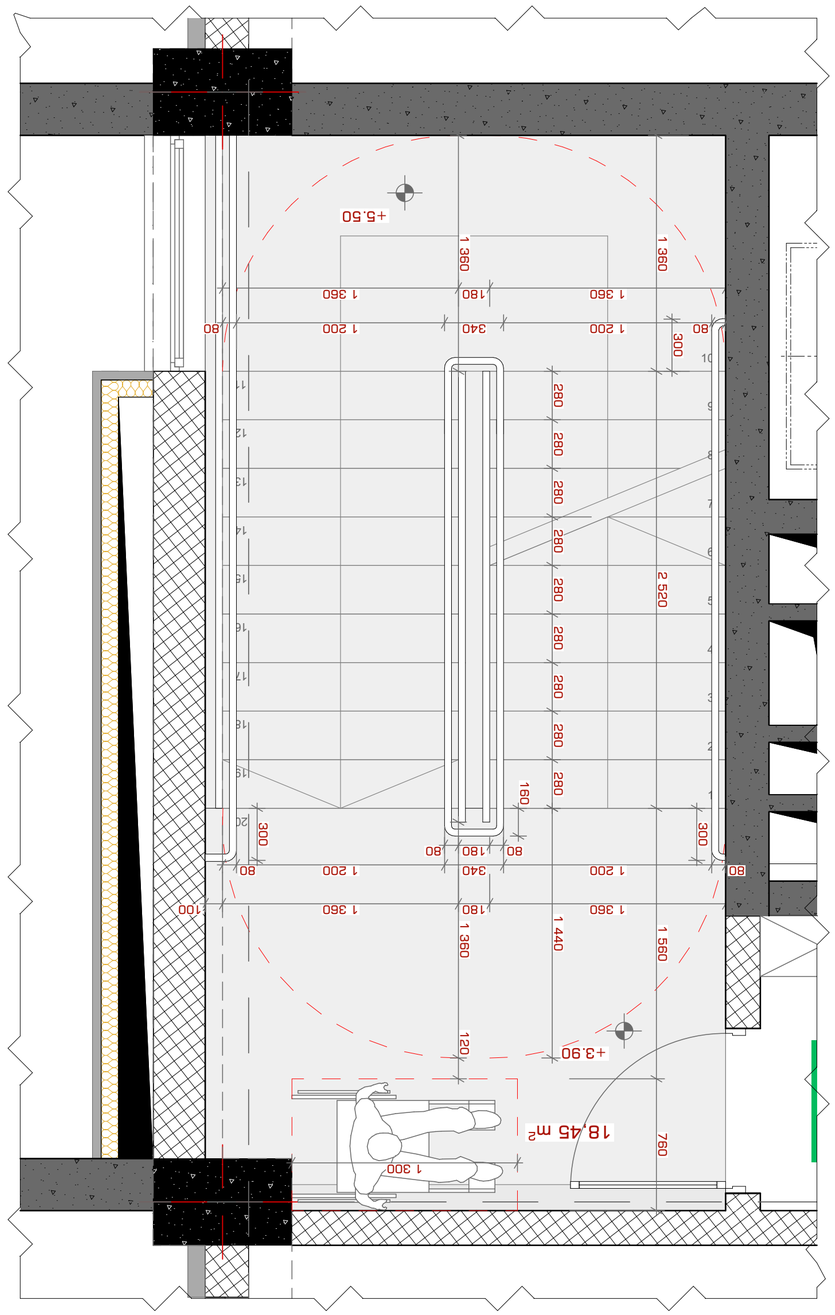

ג'אנג'ואן מרכז מסחרי - קומת קרקע

1:25 .ק .ס קומת קרקע סביב מדרגות +4.50 מפלס #1 גובה

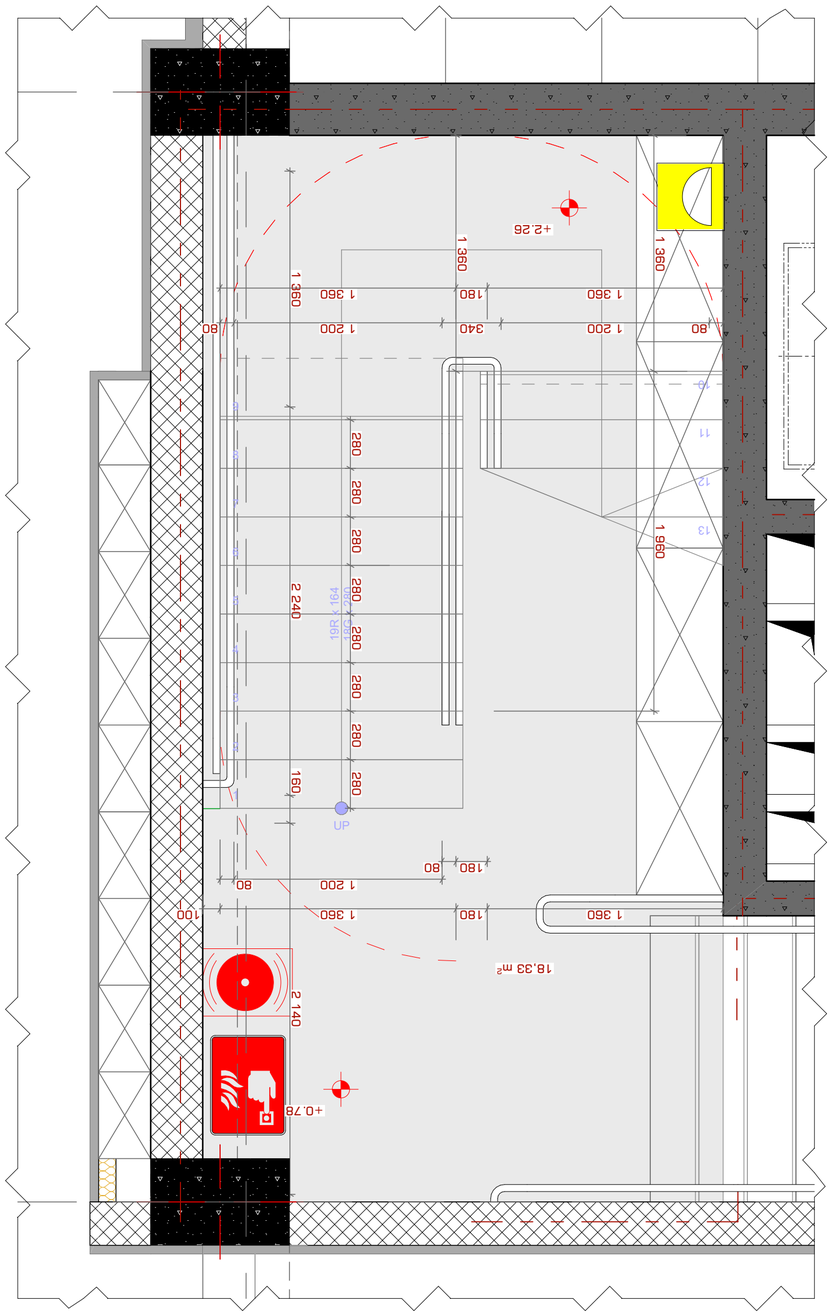

גלריה מסחרית בעיר ג'אנג'ואן

1:25 .ק .ס קומת קרקע סביב מדרגות +1.50 מפלס #1 גובה

מספר גיליון	A2
Drawing Scale	1:25
INDEX	3-3-4
מספר גיליון	דף מתוך סה"כ

2022 6

Drawing title	קומת קרקע סביב מדרגות
Author	אדריכל: ג'ון סמית
Explanation	הערות: 1. כל המידות במפרט הן במילימטרים. 2. יש לאמת את כל המידות באתר לפני ביצוע. 3. כל השינויים יתואמו עם האדריכל הראשי.
Job Title	גלריה מסחרית בעיר ג'אנג'ואן
Company name	סטודיו 9 אדריכלות
Drawing Status	תכנון מפורט
Date	3.3.ב.
Drawings	
Consultants	
Engineers	
Client	

STUDIO9
Architectural
Design
www.studio9.ge

კიბე #2 0.00 ნიშნულზე მ. 1:25

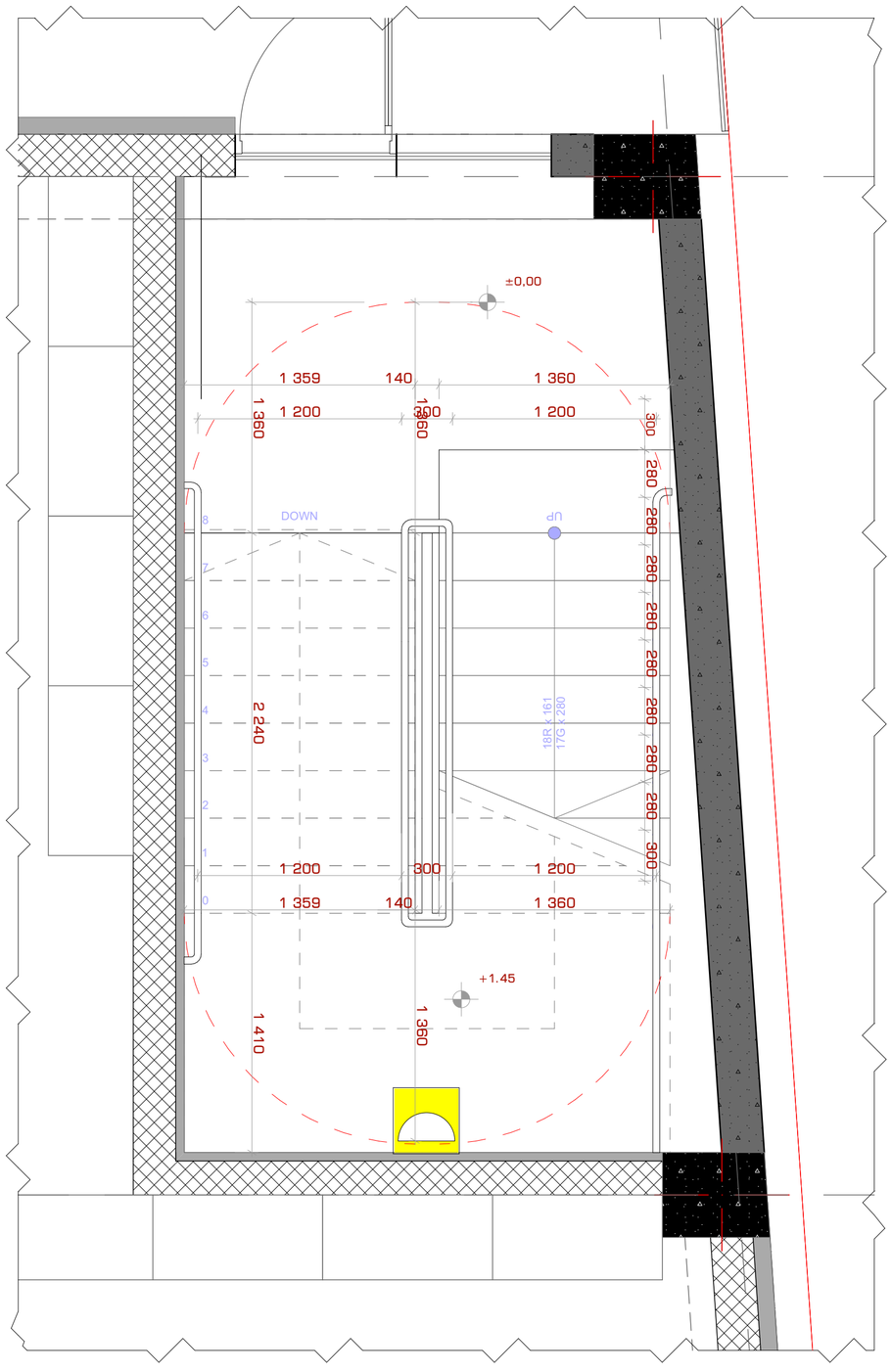

კიბე #2 5.80 ნიშნულზე მ. 1:25

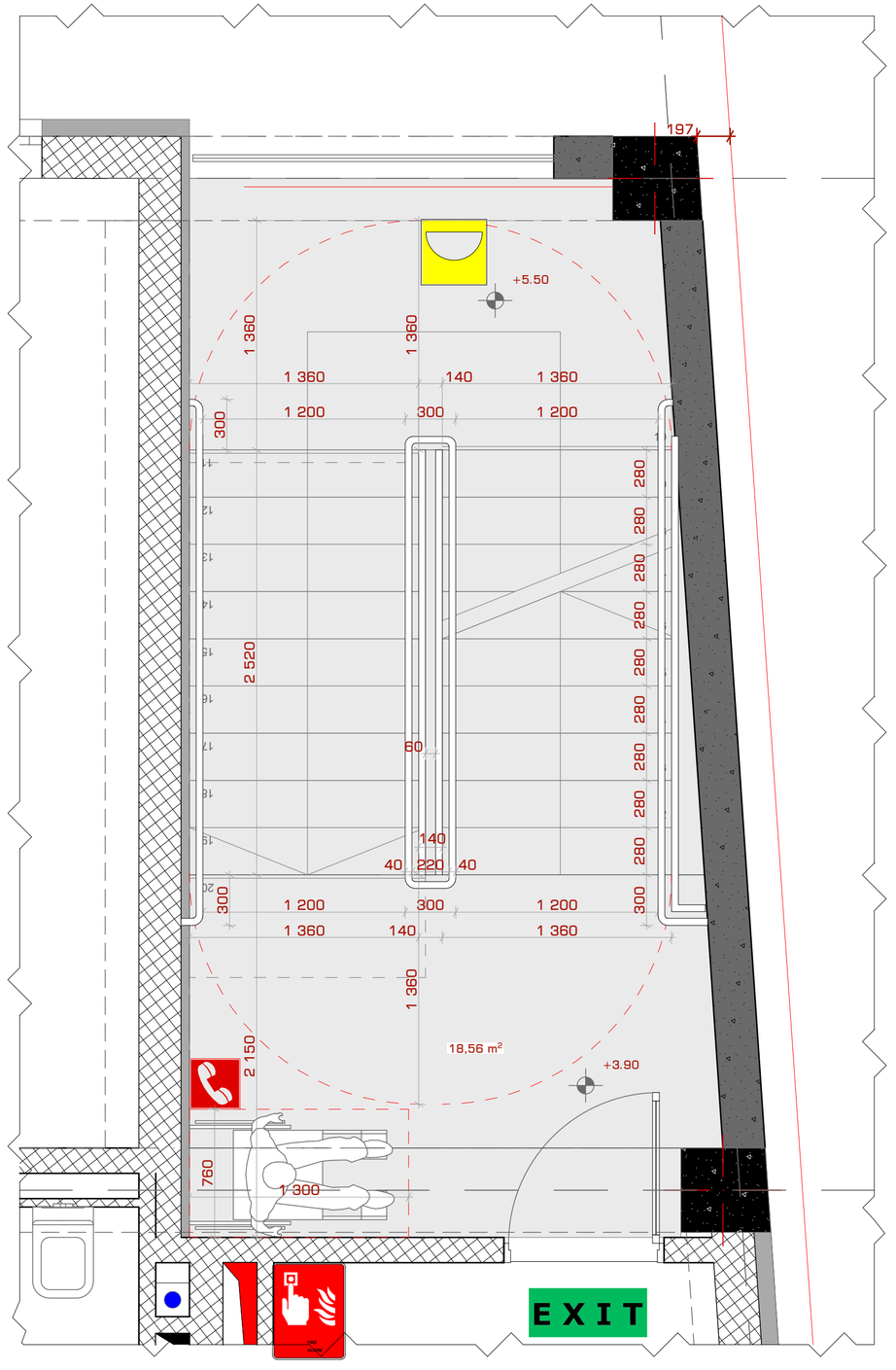

STUDIO9
Architectural Design
www.studio9.ge

საპროექტო ორგანიზაცია
Company name

შ.პ.ს. "სტუდია 9"
ლუბლიანას ქ. #30
თბილისი
საქართველო

პროექტის დასახელება
Job Title

მრავალფუნქციური კომპლექსი.
კომერციული-საოფისე,
საცხოვრებელი

მისამართი:
Address

ალაღის თბილისი, შავიშვილის ქუჩა #3
(ნაკ: 01.14.04.029.039)

ექსპლიკაცია:
Explication:

შენიშვნა:
Notes:

1. ნახაზზე ზომები მოცემულია მილიმეტრებში.
2. ექსპლუატაციაში მიღებამდე პროექტში შესაძლებელია განხორციელდეს ცვლილებები.
3. ნახაზის ყველა ცვლილება მშენებლობის პროცესში შეთანხმებული უნდა იყოს პროექტის ავტორთან.

არქიტექტურული ნაწილი

პროექტის სტატუსი Drawing Status	შეს. თარიღი Date
სტადია პროექტი	

შემსრულებლები
performers

თანამდებობა	სახელი,გვარი	ხელმოწერა
დირექტორი	ზ.ნოლაური	
მთავარი არქიტექტორი	მ.ჩხაიძე	
პრ. ავტორი	მ.ჩხაიძე	
არქიტექტორი	ა.მესხიშვილი	

ნახაზის დასახელება
Drawing title

კიბის დეტალები

ინდექსი № INDEX	ფურც. რაოდ. PAGES	ფურცლების ზომა
ა-შ-5		A2

მასშტაბი
Drawing Scale
1:25

2022 წ

ჯვეთი 1

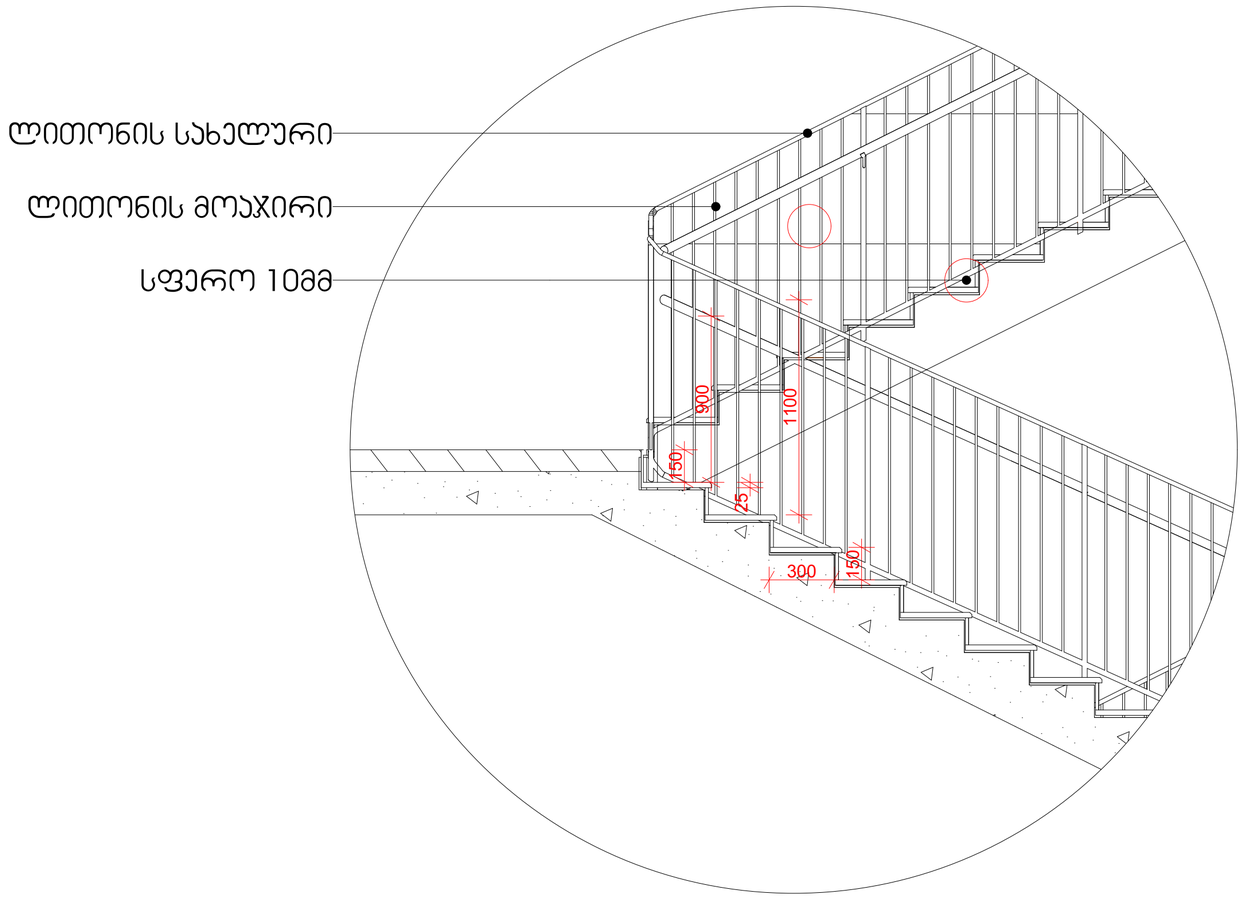

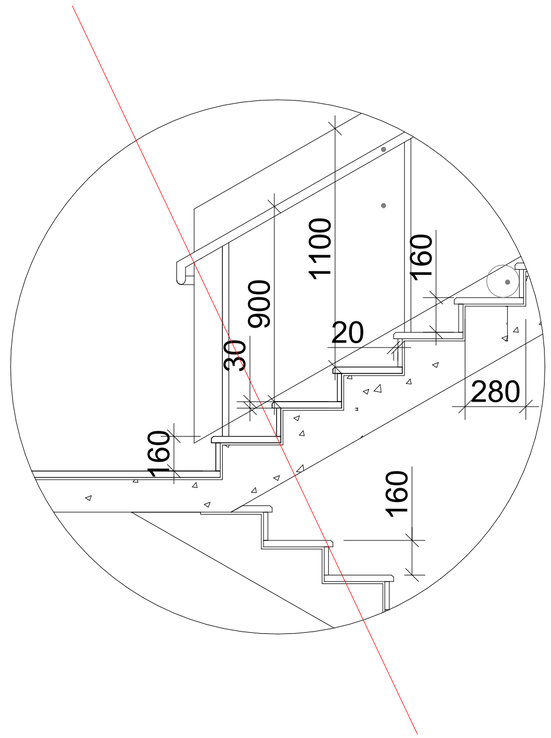

სახელური

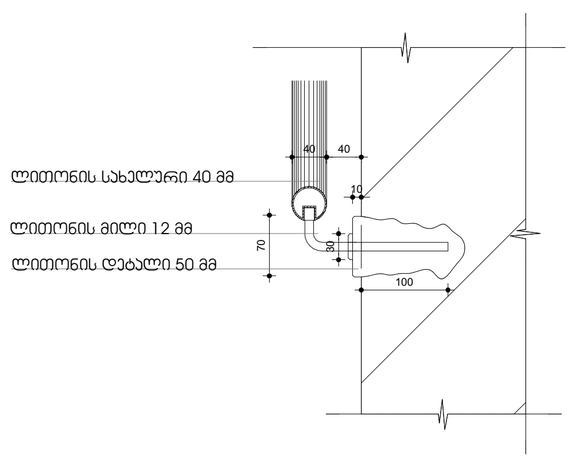

ჯვეთი 2

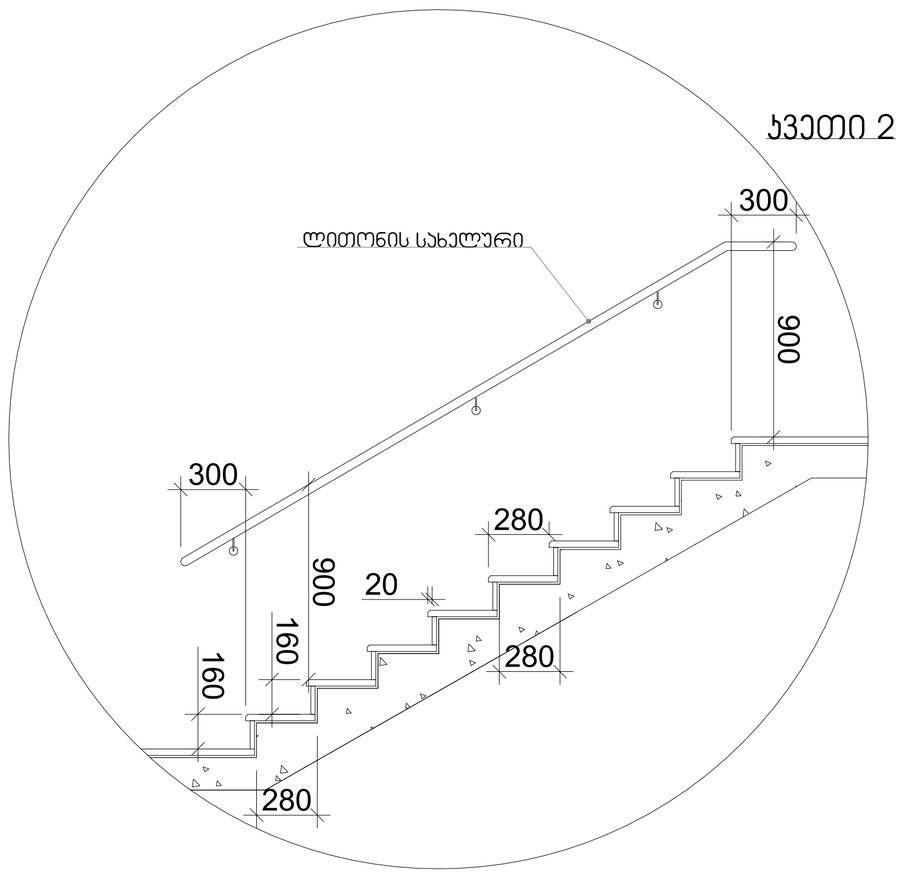

STUDIO9
Architectural Design
www.studio9.ge

საპროექტო ორგანიზაცია
Company name

შ.პ.ს. "სტუდია 9"
ლუბლიანას ქ. #30
თბილისი
საქართველო

პროექტის დასახელება
Job Title

მრავალფუნქციური კომპლექსი.
კომერციული-საოფისე,
საცხოვრებელი

მისამართი:
Address

ქალაქი თბილისი, შავნაბადის ქუჩა #3
(ნაკ: 01.14.04.029.039)

ექსპლიკაცია:
Explication:

შენიშვნა:
Notes:

1. ნახაზზე ზომები მოცემულია მილიმეტრებში.
2. ექსპლუატაციაში მიღებამდე პროექტში შესაძლებელია განხორციელდეს ცვლილებები.
3. ნახაზის ყველა ცვლილება მხოლოდავტორის პროექტში მეთანამშრომელი უნდა იყოს პროექტის ავტორთან.

არქიტექტორული ნაწილი

პროექტის სტადიები Drawing Status	შეს. თარიღი Date
სტადია პროექტი	

შემსრულებლები performers

თანამდებობა	სახელი,გვარი	ხელმოწერა
დირექტორი	ზ.ნიკალაური	
მთავარი არქიტექტორი	მ.ჩხაიძე	
პრ. ავტორი	მ.ჩხაიძე	
არქიტექტორი	ჯ.მესხიშვილი	

ნახაზის დასახელება
Drawing title

კიბის დეტალები

ინდექსი №: INDEX	ფურც. რაოდ. PAGES	ფორმატის ზომა
ა-შ-6		A2

მასშტაბი 1:20
Drawing Scale

2022 წ

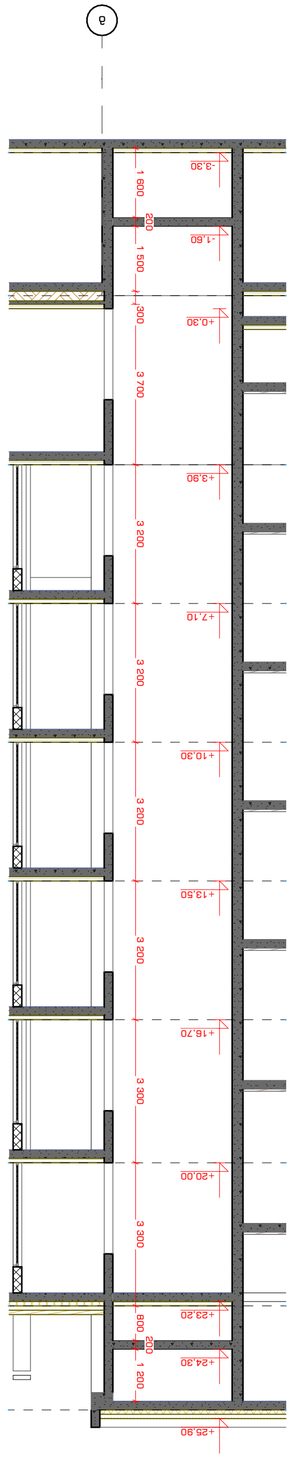

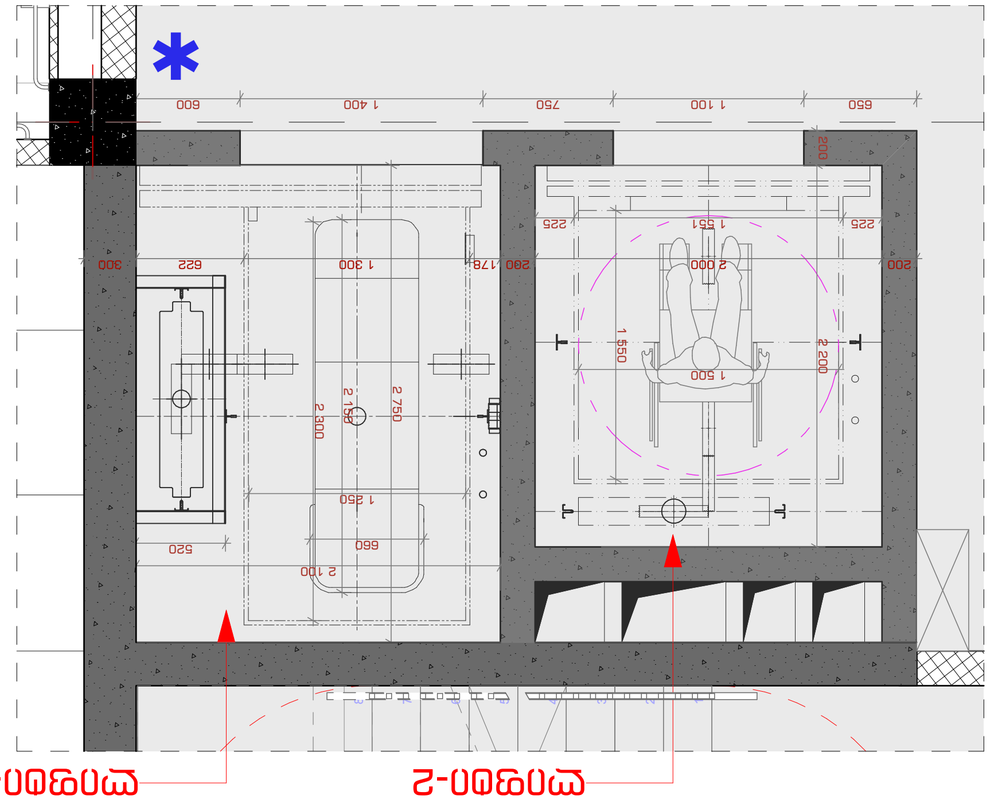

STUDIO9
Architectural
Design
www.studio9.ge

სს „სტუდია 9"
ქალაქი თბილისი, ვ. #30
ტელ.: (+995 32) 2 00 00 00
ელ. ფოსტა: info@studio9.ge

შპს „ქალაქის ცენტრი"

ობიექტის მისამართი: ქალაქი თბილისი, გლდანი-ნაძალადევის რაიონი, კვარტალი #3 ნაკვეთი 6 (საკად. კოდი: 01.14.04.029.029)

ნახაზის დასახელება: ექსპლიკაცია

პროექტის ეტაპი:	პროექტის ფაზა
ნახაზის ნომერი:	ТП09800

ნახაზის დასახელება: Drawing title

ფურცლების რაოდ.: Sheets	ფურც. #: Page	
3-3-7		
INDEX		
ნახაზის მასშტაბი: Drawing Scale	1:100	A2

2022 წ

შენიშვნა:
Notes:

1. ნახაზზე ასახული ყველა ზომა უნდა შემოწმდეს ადგილზე სამშენებლო სამუშაოების დაწყებამდე.
2. ნებისმიერი შეუსაბამობის ან უზუსტობის აღმოჩენის შემთხვევაში დაუყოვნებლივ უნდა ეცნობოს ავტორი.
3. ნახაზის გამოყენება ავტორის წერილობითი ნებართვის გარეშე აკრძალულია.

ტექნიკური ზედამხედველობის განმახორციელებელი პირის ხელმოწერა

სამშენებლო სამუშაოების დასრულების აქტის ნომერი და თარიღი	
Completion Act No. and Date	
ავტორი	
Author	
ხელმოწერა	
Signature	
ავტორის უფლებამოსილების დამადასტურებელი დოკუმენტის დასახელება, ნომერი და თარიღი	
Author's Authority Document Name, No. and Date	
ავტორის სახელი, გვარი	
Author's Name	
ხელმოწერა	
Signature	

კედელი 1 - 40.1 კბ.მ

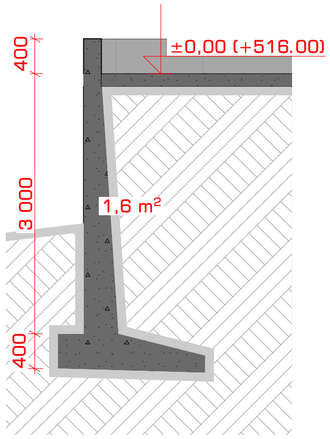

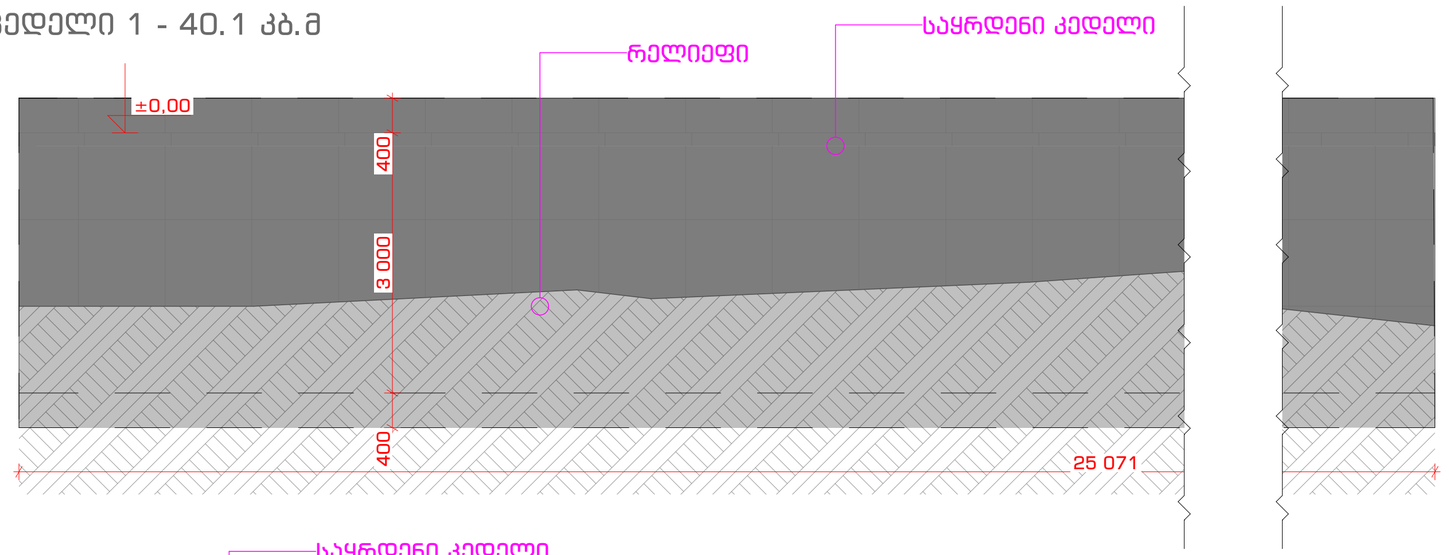

კედელი 2 - 13.6 კბ.მ.

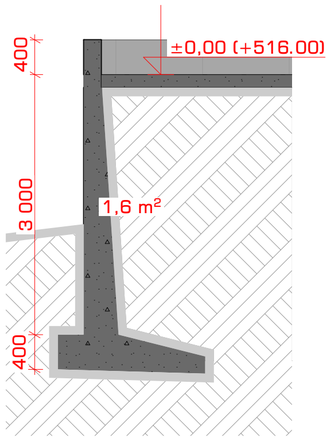

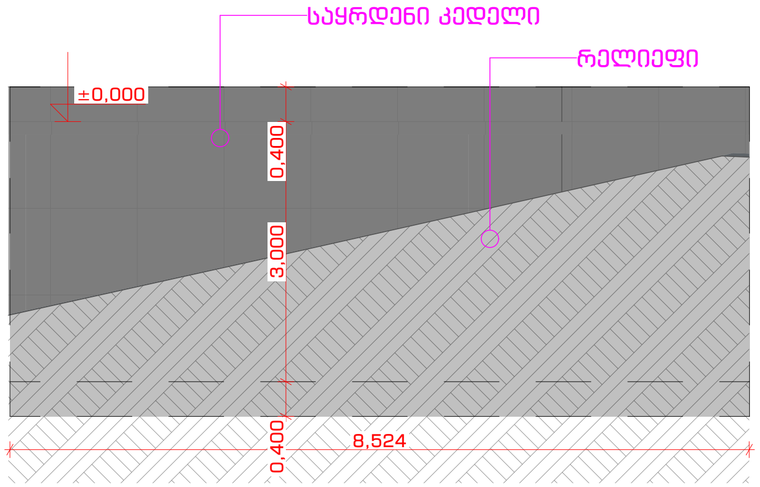

კედელი 2 - 14.7 კბ.მ.

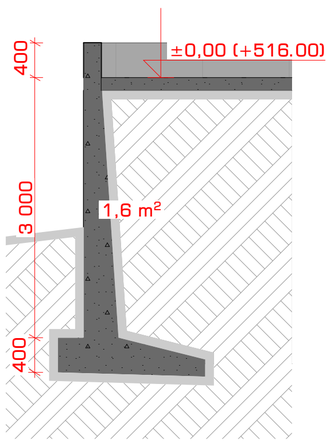

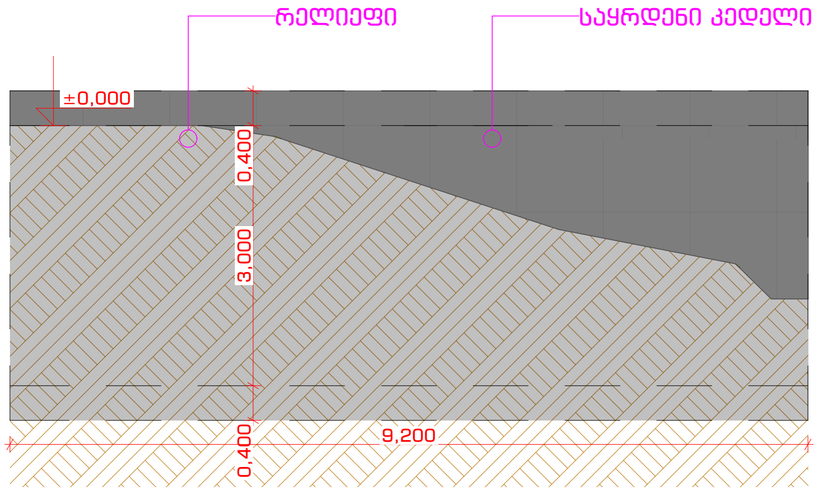

III კლასის საყრდენი კედელი
40.1+13.6+14.7=68.4
საყრდენი კედლების ჯამი = 68.4 კბ.მ.

STUDIO9 Architectural Design
www.studio9.ge

საპროექტო ორგანიზაცია
Company name

შ.პ.ს. "სტუდია 9"
ლუბლიანას ქ. #30
თბილისი
საქართველო

პროექტის დასახელება
Job Title

მრავალფუნქციური კომპლექსი.
კომერციული-საოფისე,
საცხოვრებელი

მისამართი:
Address

ქალაქი თბილისი, შავიშვილის ქუჩა #3
(ნაკ: 01.14.04.029.039)

განმარტება:
Explication:

შენიშვნა:
Notes:

1. ნახაზზე ზომები მოცემულია მილიმეტრებში.
2. უსაფრთხოებისთვის მიღებამდე პროექტში მნიშვნელოვანია განხორციელდეს ცვლილებები.
3. ნახაზის ყველა ცვლილება მხოლოდ პროექტის პროექტანტმა შეიძლებელი უნდა იყოს პროექტის ავტორთან.

არქიტექტურული ნაწილი

პროექტის სტატუსი Drawing Status	მეს. თარიღი Date
სტადია პროექტი	

მესრულებლები performers

თანამდებობა	სახელი,გვარი	ხელმოწერა
დირექტორი	ზ.ნიკოლური	
მთავარი არქიტექტორი	მ.ჩხაიძე	
პრ. ავტორი	მ.ჩხაიძე	
არქიტექტორი	ა.მესხრაძე	

ნახაზის დასახელება
Drawing title

საყრდენი კედლების განლა

ინდექსი № INDEX	ფურც. რაოდ. PAGES	ფურცლის ზომა
ა-ქ-8		A2

მასშტაბი
Drawing Scale

2022 წ

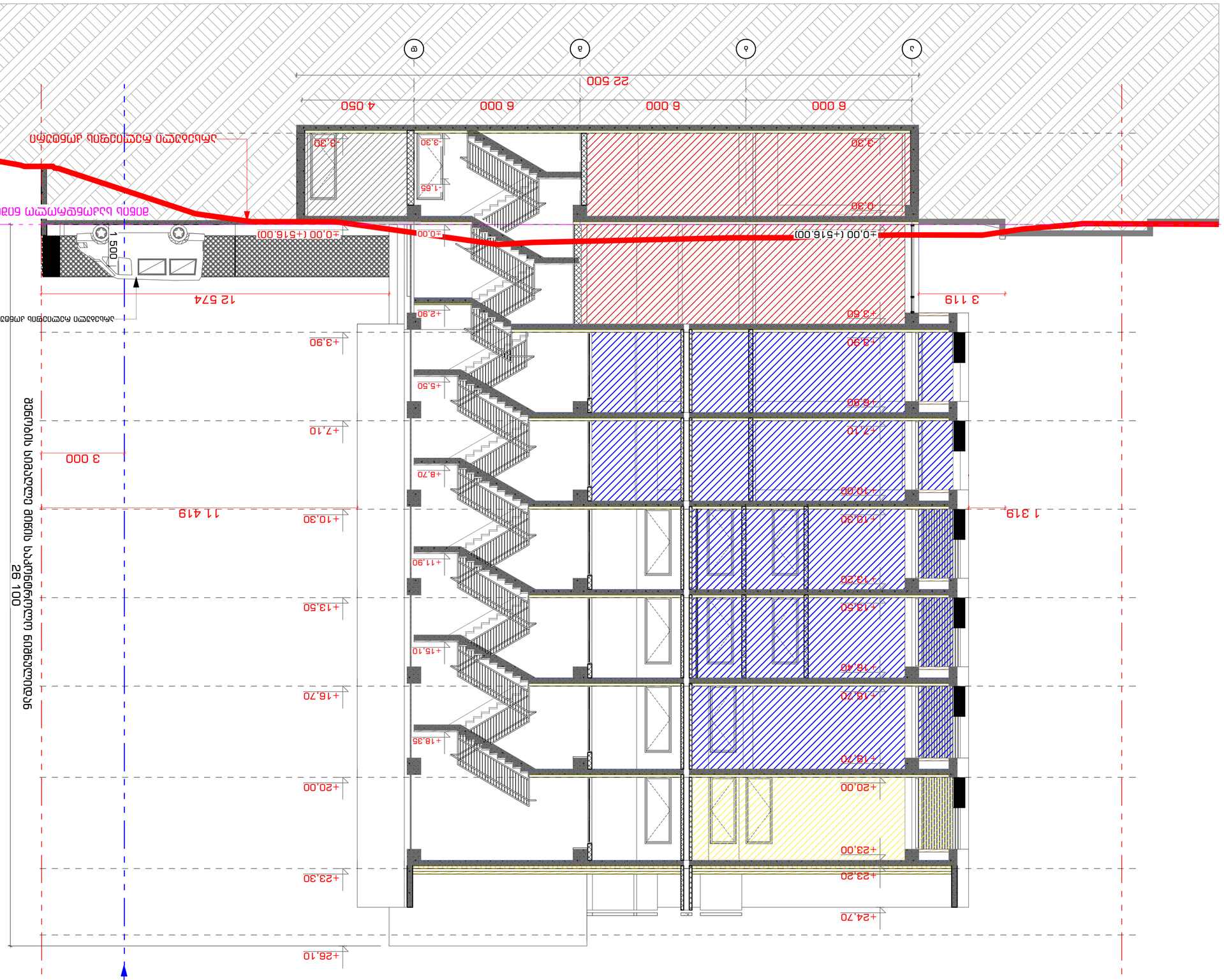

STUDIO9
Architectural
Design
www.studio9.ge

შპს „სტუდიო 9 ა.ა.ი.“
ქ. თბილისი, ი. #30
ტელ: 577 00 00 00
Company name

ავტორის ზედამხედველობა
Job Title

ნებისმიერი ტიპის კოპირება ან გამოყენება მხოლოდ ავტორის წერილობითი ნებართვით.

Notes:

1. ნახაზზე ასახული ინფორმაცია და ტექნიკური გადაწყვეტილებები საავტორო უფლებით დაცულია. ნახაზის ნებისმიერი ტიპის კოპირება, გამოყენება ან გავრცელება მხოლოდ ავტორის წერილობითი ნებართვით შეიძლება.
2. ნახაზზე ასახული ინფორმაცია ნახაზის ავტორის საკუთრებაა და მისი ნებისმიერი ტიპის გამოყენება ან გავრცელება მხოლოდ ავტორის წერილობითი ნებართვით შეიძლება.
3. ნახაზის ნებისმიერი ტიპის კოპირება, გამოყენება ან გავრცელება მხოლოდ ავტორის წერილობითი ნებართვით შეიძლება.

ნახაზის დასახელება
Drawing title

ნახაზის ტიპი
Drawing type	ზედ. ტექნ. ნახაზი
Detail

ნახაზის ელექტრონული ფორმატი
Electronic file format

ნახაზის ავტორი
Drawn by	ხ. ბაბილოძე	
მონაწილეები
Participants	ნ. ბაბილოძე	
ნახაზის შემოწმება
Checked by	ნ. ბაბილოძე	
ტექნიკური ზედამხედველი
Supervisor		

ნახაზის დასახელება და ფასადის ხაზების ნომრები
ფასადი 1-1
Drawing title

ნახაზის ნომერი
INDEX	ა-ა-ნ
ფურცლების რაოდენობა
Pages	
ნახაზის მასშტაბი
Drawing scale	1:100
	A2

2022 წ

ნაგებობის ძირითადი ფასადის ხაზი
ნაგებობის ძირითადი ფასადის ხაზი
ნაგებობის ძირითადი ფასადის ხაზი

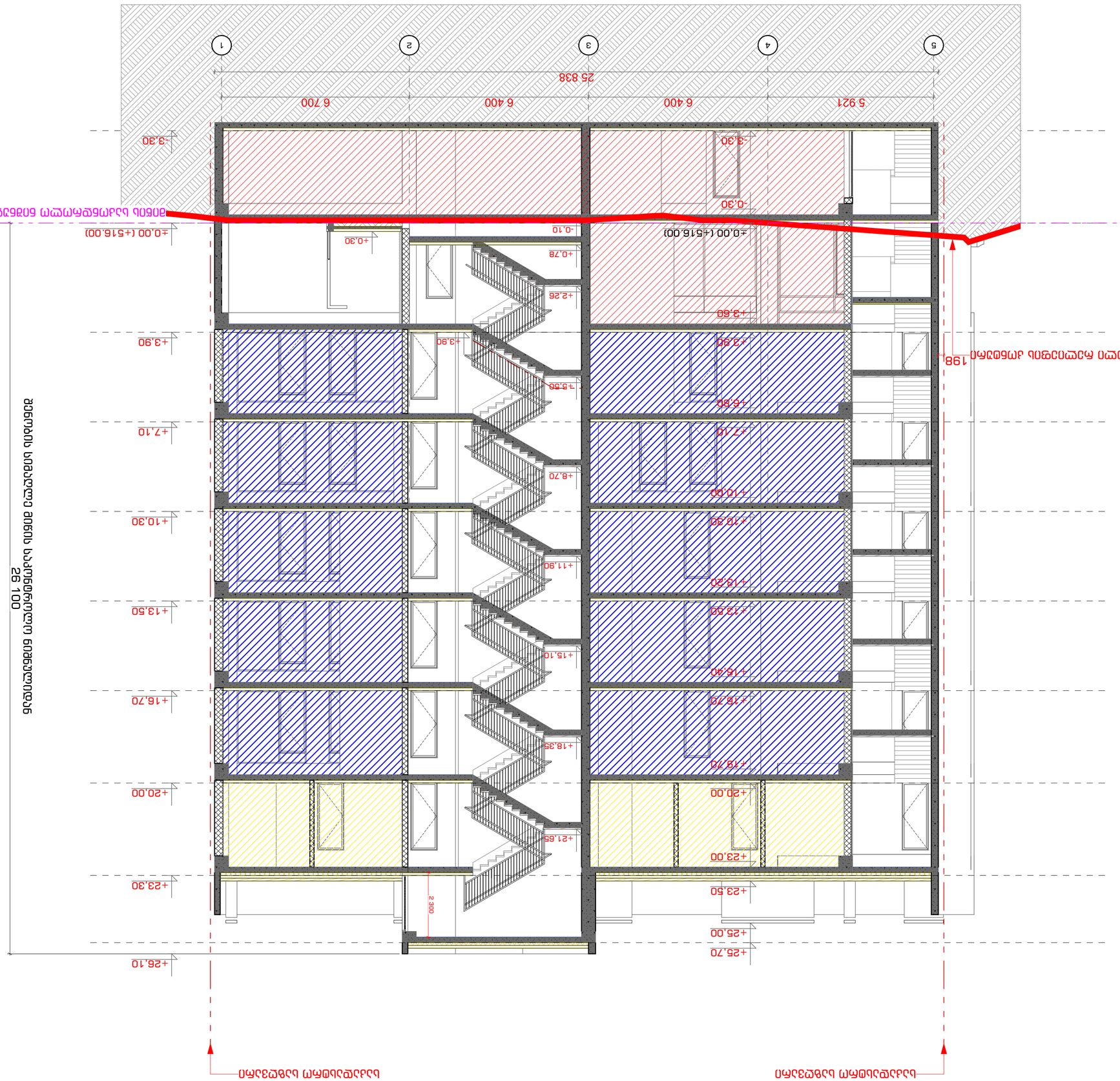

STUDIO9
Architectural Design
www.studio9.ge

בניה ירוקה בע"מ
Company name

ת.ז. בע"מ "9 סטודיו
30 א. #, ז. ת.ז
מגורים
בניין מגורים

שלב: היתר בניה
Title

מהנדס: ת.ז. 000000000
Author

כתובת: רח' הדוגמא 30, תל אביב
Address

מתכנן שלד:	א.ב.ג. הנדסה בע"מ	
מתכנן אינסטלציה:	ד.ה.ו. הנדסה בע"מ	
מתכנן חשמל:	ז.ח.ט. הנדסה בע"מ	
יועץ בטיחות אש:	כ.ל.מ. הנדסה בע"מ	
יועץ נגישות:	נ.ס.ע. הנדסה בע"מ	
יועץ איכות הסביבה:	פ.צ.ק. הנדסה בע"מ	

Drawing title
חתכים אורכיים
מבט מערב ומבט מזרח

מהנדס קונסטרוקציה:	ת.ב.ג. הנדסה בע"מ	
מתכנן תנועה:	ת.ת.ת. הנדסה בע"מ	
מתכנן נוף:	ג.ח.ב. בע"מ	
מתכנן תאורה:	א.ת.ב. הנדסה בע"מ	

Drawing title
חתכים אורכיים
מבט מערב ומבט מזרח

מספר שרטוט: 2-2
Drawing No.

INDEX	3-10
Pages	
קנ"מ: Drawing Scale	1:100
	A2

2022 ב

Notes:
1. כל המידות בשרטוט זה נמדדות בס"מ אלא אם צוין אחרת.
2. יש לבדוק את כל המידות במקום לפני ביצוע כל עבודה.
3. כל השינויים יבוצעו בתיאום עם כל היועצים.
כל העבודות יבוצעו בהתאם לתקנים הישראליים ולכללי הבטיחות בעבודה.

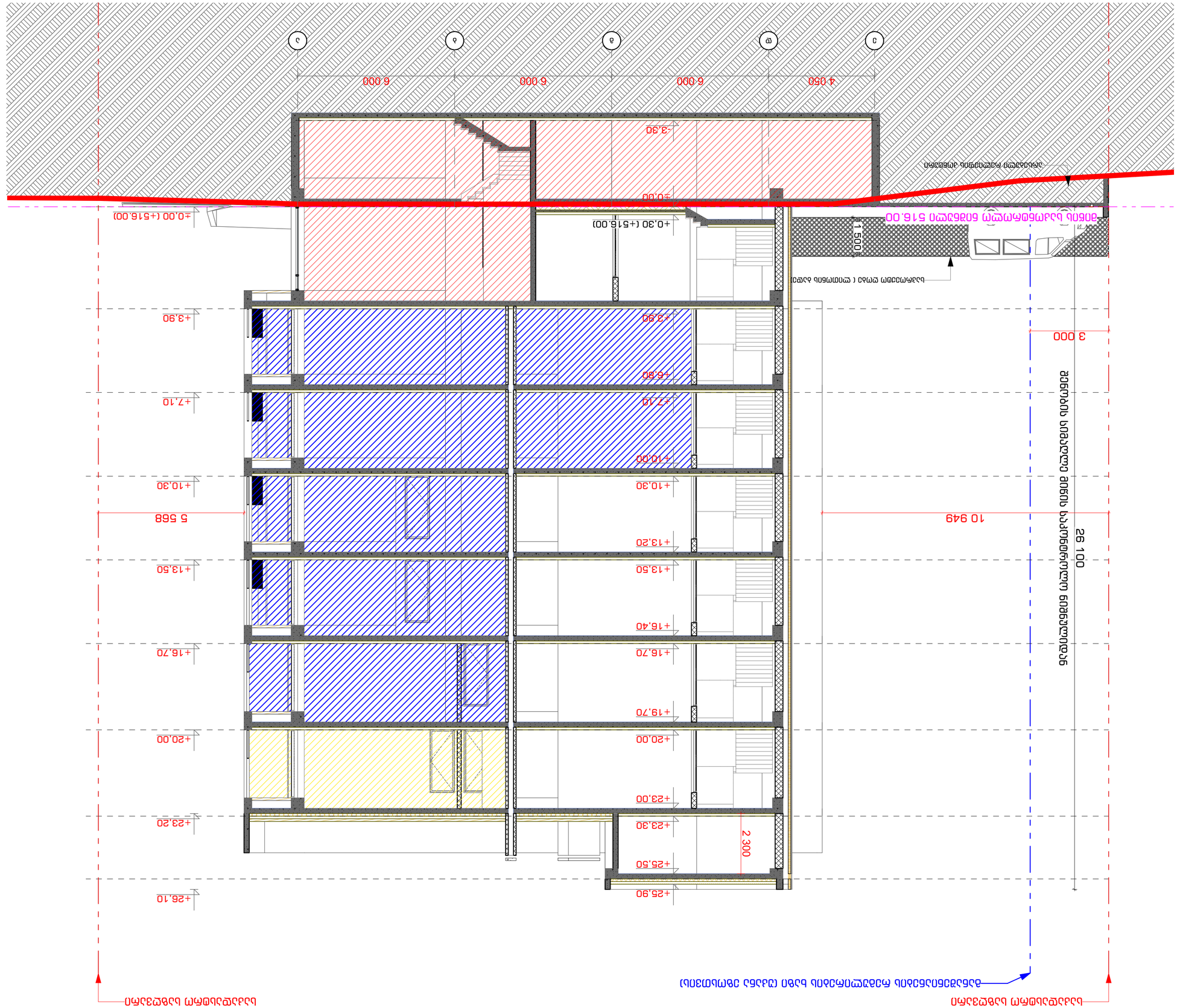

מס' תוכנית	6
שנה	2022

מספר גרסה	3-3-11
קנ"מ	1:100
גודל דף	A2

חתכים ומפלסים
Sections and levels

מספר תוכנית	3-3
שם תוכנית	חתכים ומפלסים
שם פרויקט	בניין מגורים ומסחר
כתובת	רח' הרצל 30, תל אביב
מגיש	סטודיו 9 בע"מ
מתכנן	אדר' יואב כהן
קנ"מ	1:100
תאריך	03.2022

Notes:

1. כל המידות בתוכנית הינן במטרים אלא אם צוין אחרת.
2. יש לבדוק את המידות במקום ולוודא התאמה מלאה לתכנון.
3. כל השינויים יבוצעו בתיאום עם המתכנן ובאישורו.
4. אין לבצע חריגות ללא אישור מהנדס הבניין.

מקרא
Legend

קו חתך	Section line
קו גבול מגרש	Property line
קו בניין	Building line
קיר בטון	Concrete wall
קיר בלוקים	Block wall
קיר גבס	Gypsum wall
רצפה	Floor
תקרה	Ceiling
מדרגות	Stairs
מעקה	Railing
פתח	Opening
חלון	Window
דלת	Door
מפלס 0.00	Level 0.00
מפלס גמר	Finished level
מפלס קונסטרוקציה	Structural level
גובה קומה	Floor height
מידה	Dimension
חץ כניסה	Entrance arrow
חתך A-A	Section A-A
חתך B-B	Section B-B
חתך C-C	Section C-C
חתך D-D	Section D-D
חתך E-E	Section E-E
חתך F-F	Section F-F
חתך G-G	Section G-G
חתך H-H	Section H-H
חתך I-I	Section I-I
חתך J-J	Section J-J
חתך K-K	Section K-K
חתך L-L	Section L-L
חתך M-M	Section M-M
חתך N-N	Section N-N
חתך O-O	Section O-O
חתך P-P	Section P-P
חתך Q-Q	Section Q-Q
חתך R-R	Section R-R
חתך S-S	Section S-S
חתך T-T	Section T-T
חתך U-U	Section U-U
חתך V-V	Section V-V
חתך W-W	Section W-W
חתך X-X	Section X-X
חתך Y-Y	Section Y-Y
חתך Z-Z	Section Z-Z

Expiration:

Address:

Client:

Drawing title:
חתכים ומפלסים
Sections and levels

Drawing No.
3-3

Phase
תכנית עבודה
Working drawings

Scale
1:100

Drawing Size
A2

Company name
סטודיו 9 בע"מ
אדר' יואב כהן
רח' הרצל 30, תל אביב
טל' 03-5161616

STUDIO9
Architectural Design
www.studio9.co.il

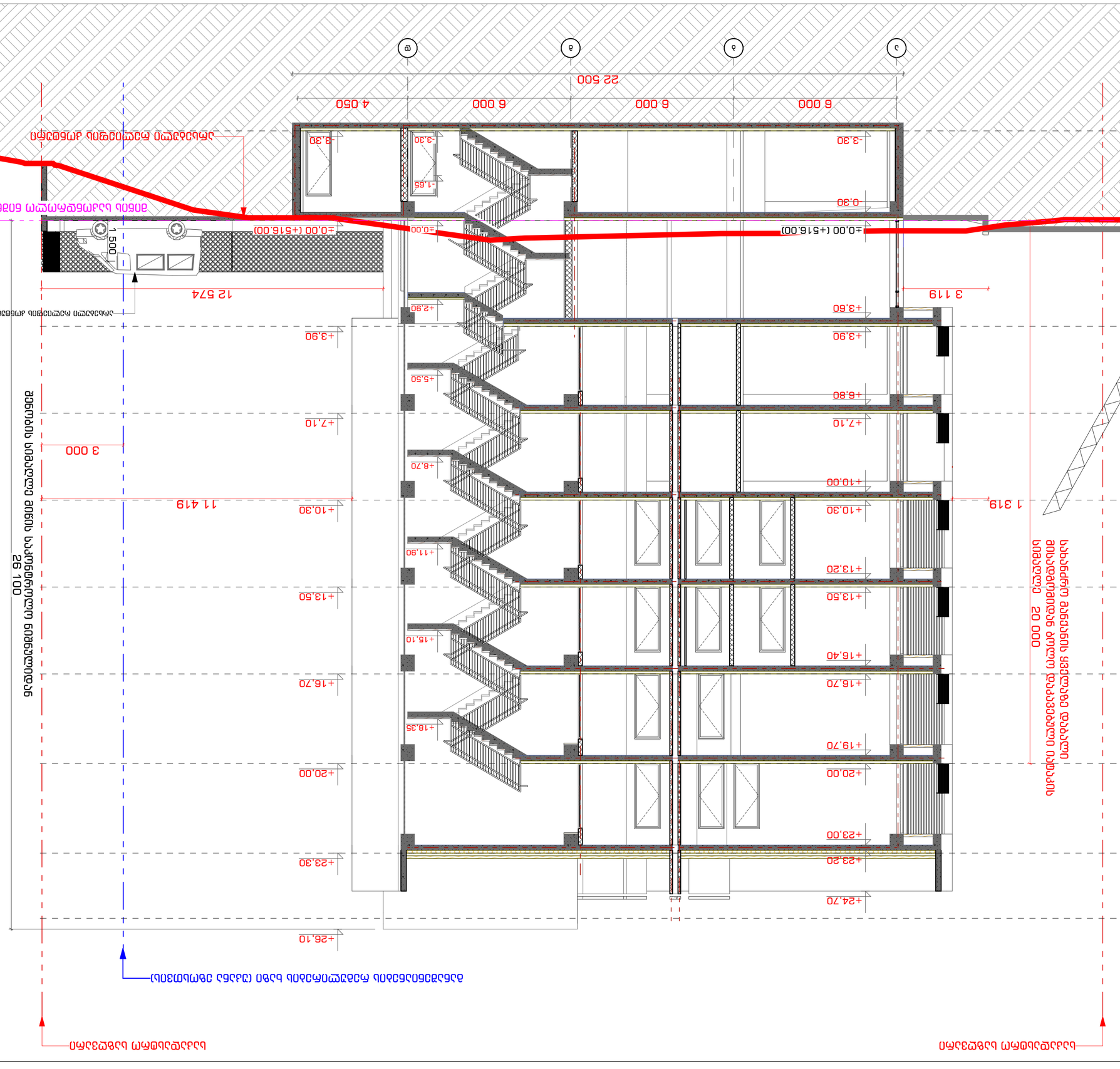
ა
ბ
გ
22 500
6 000
6 000
6 000
4 050
-3.30
-1.65
-3.30
±0.00 (+516.00)
0.30
+2.90
+3.60
+3.90
+5.50
+7.10
+8.70
+10.00
+10.30
+11.90
+13.20
+13.50
+15.10
+16.40
+16.70
+18.35
+19.70
+20.00
+23.00
+23.20
+24.70
+26.10
3 319
3 119
12 574
1 500
3 000
11 419
29 100
ნაგებობის სიმაღლის ფარგლებში დაშვებული მაქსიმალური სიმაღლე 20 000
ნაგებობის მაქსიმალური სიმაღლის ნიშნული +516.00 ზღვის დონიდან
ნაგებობის ნიშნული ±0

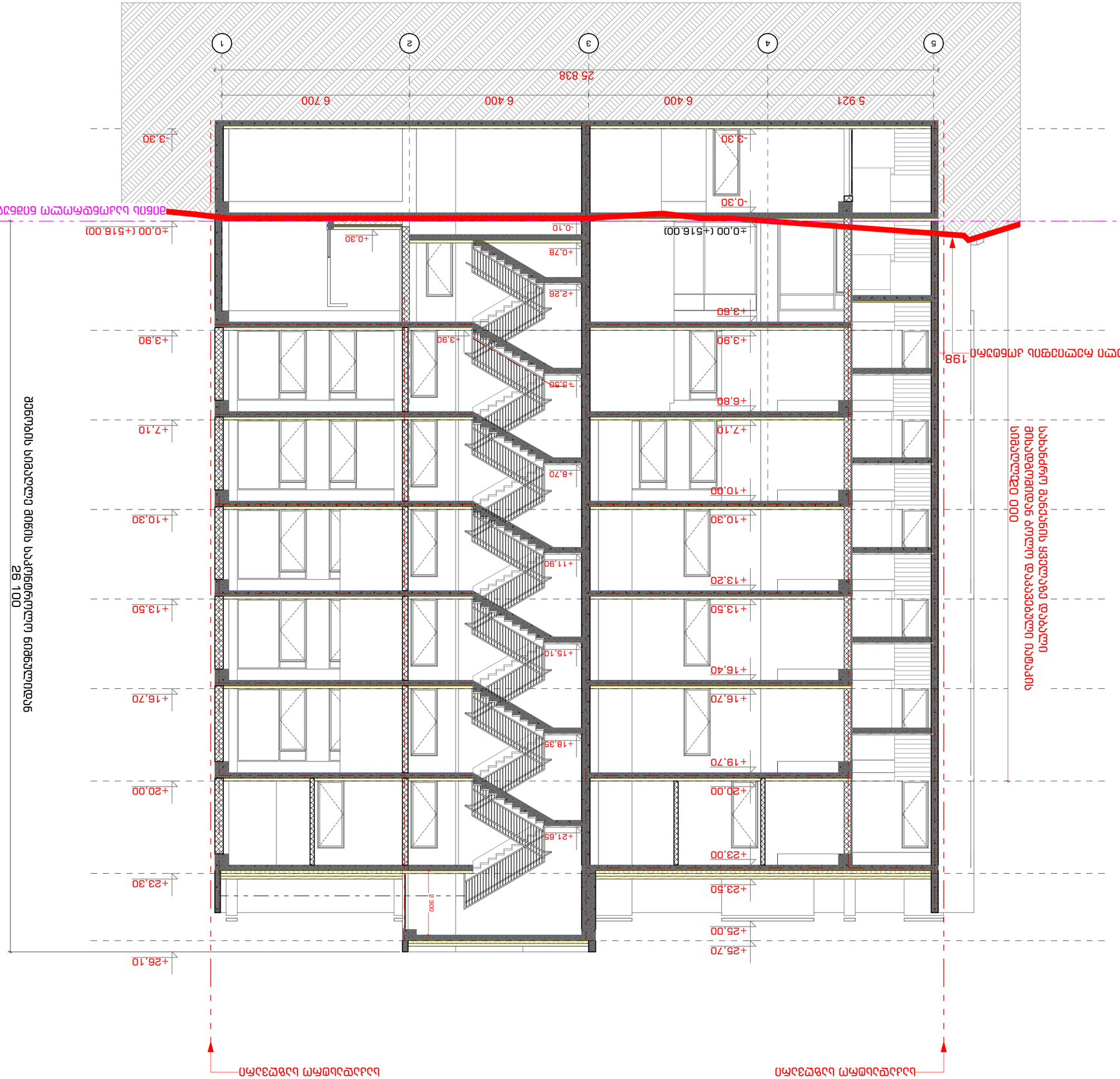
1
2
3
4
5
5 921
6 400
6 400
6 700
25 838
-3.30
-0.30
±0.00 (+516.00)
-0.10
+0.78
+2.26
+3.60
+3.90
+5.50
+6.80
+7.10
+8.70
+10.00
+10.30
+11.90
+13.20
+13.50
+15.10
+16.40
+16.70
+18.35
+19.70
+20.00
+21.65
+23.00
+23.50
+25.00
+25.70
+26.10
+3.30
+3.90
+7.10
+10.30
+13.50
+16.70
+20.00
+23.30
+26.10
2 300
198
ציר מרכזי של מבנה מגורים 26 100
מפלס גג רעפים עליון של מבנה מגורים 000 26
מפלס גג רעפים תחתון של מבנה מגורים 000 25
מפלס גג שטוח של מבנה מגורים 000 25
מפלס גג שטוח של מבנה מגורים 000 25
מפלס גג שטוח

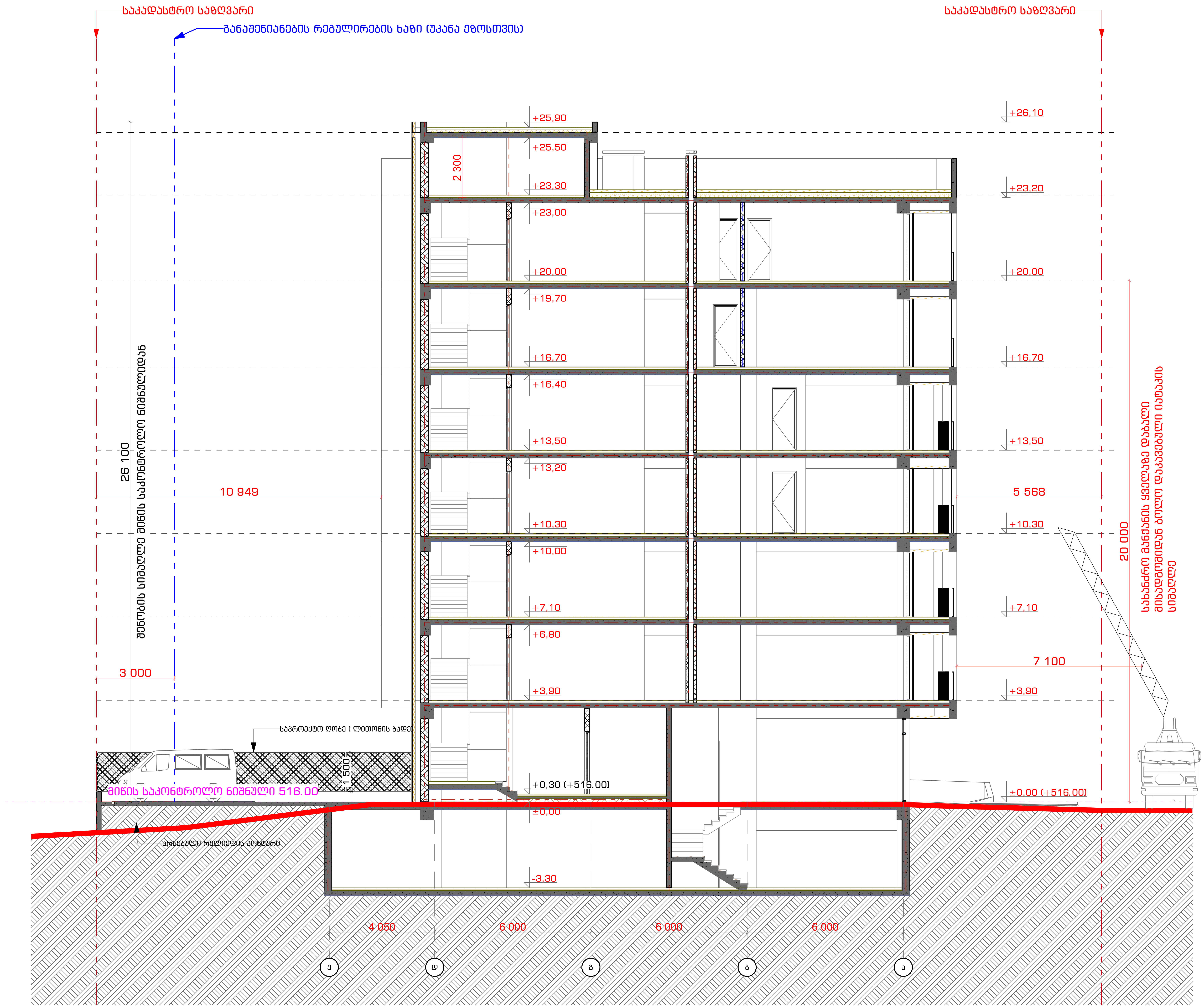

STUDIO9 Architectural Design
www.studio9.ge

საპროექტო ორგანიზაცია
Company name

შ.პ.ს. "სტუდია 9"
ლუბლიანას ქ. #30
თბილისი
საქართველო

პროექტის დასახელება
Job Title

მრავალფუნქციური კომპლექსი. კომერციული-საოფისე, საცხოვრებელი

მისამართი:
Address

ქალაქი თბილისი, შავიშვილის ქუჩა #3
(ნაკვ: 01.14.04.029.039)

ექსპლიკაცია:
Explication:

პირობითი ნიშნები:

შენიშვნა:
Notes:

1. ნახაზზე ზომები მოცემულია მილიმეტრებში.
2. ექსპლოატაციაში მიღებამდე პროექტში შესაძლებელია განხორციელდეს ცვლილებები.
3. ნახაზის ყველა ცვლილება მშენებლობის პროცესში შეთანხმებული უნდა იყოს პროექტის ავტორთან.

არქიტექტურული ნაწილი

პროექტის სტატუსი Drawing Status	შეს. თარიღი Date
სტადია პროექტი	

შემსრულებლები
performers

თანამდებობა	სახელი.გვარი	ხელმოწერა
დირექტორი	ზ.წიკლაური	
მთავარი არქიტექტორი	მ.ჩხაიძე	
პრ. ავტორი	მ.ჩხაიძე	
არქიტექტორი	ჯ.მაისურაძე	

ნახაზის დასახელება
Drawing title

ხანძარსაწინააღმდეგო სისტემების ჭრილი 3-3

ინდექსი № INDEX	ფურც. რაოდ. PAGES	ფურცლის ზომა
ა-ქ-14		A2
მასშტაბი Drawing Scale	1:100	

2022 წ

გაძლიერებული ბეტონის სვეტი 50X60 მმ
ცეცხლმედეგობა 2 სთ.

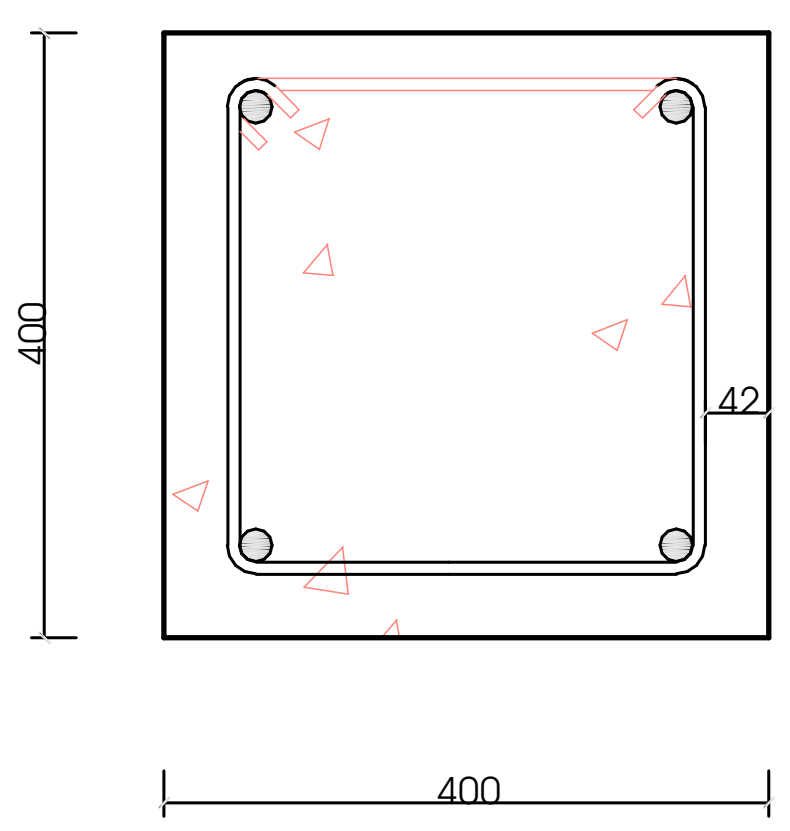

გაძლიერებული ბეტონის კედელი
კიბის შემომზღუდავები
ცეცხლმედეგობა 2 სთ.



გაძლიერებული ბეტონის კოჭი
იატაკის და სახურავის ფილა
ცეცხლმედეგობა 2 სთ.

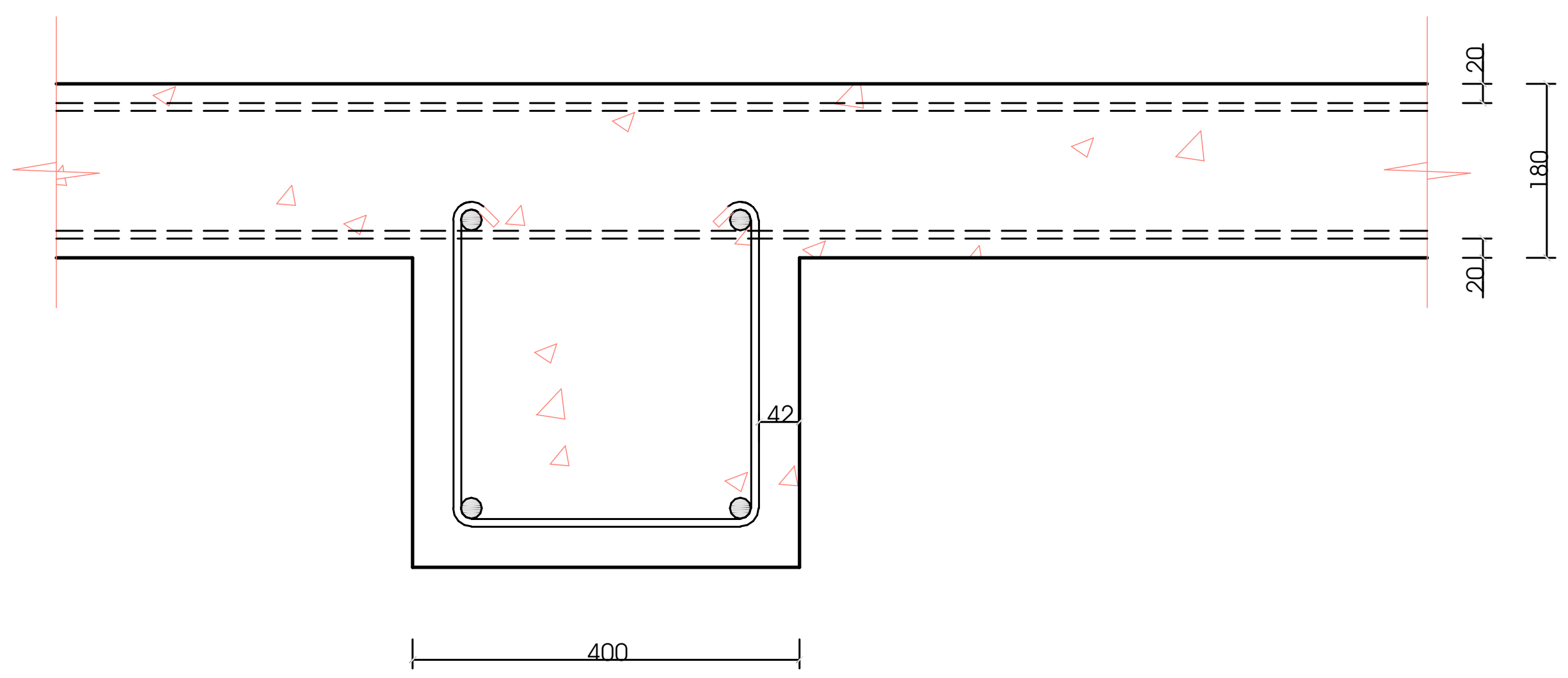

ბლოკის კედელი
ოფისებს შორის გამყოფი ტიხარი
ცეცხლმედეგობა 1 სთ.

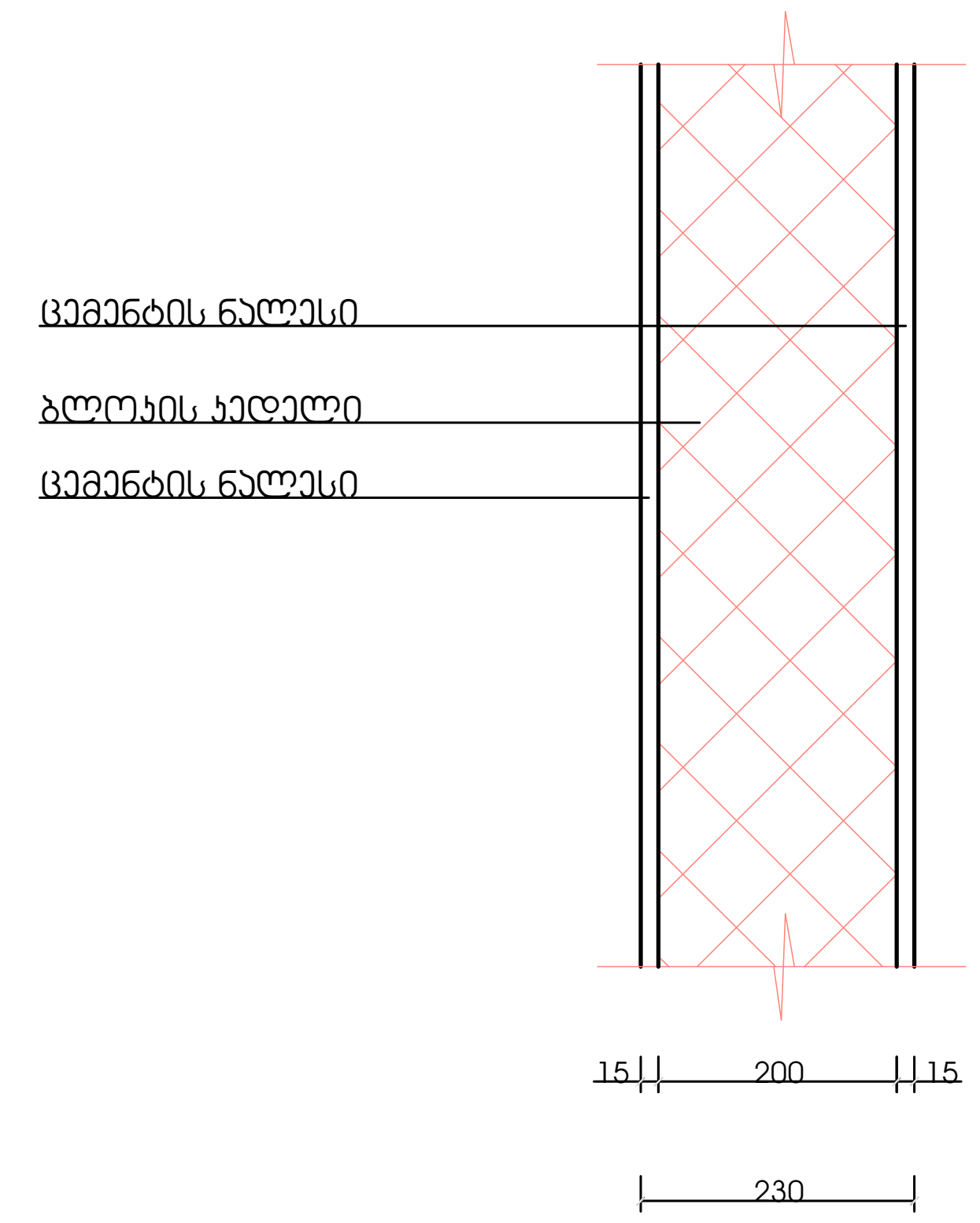

მასშტაბი: 1:10

შენობის ელემენტები	ტიპი - I
ძირითადი კონსტრუქციული ჩარჩო	2
მზიდი კედლები გარე შიგა	 2 2
არამზიდი კედლები და ტიხრები გარე	ცხრილი 602
არამზიდი კედლები და ტიხრები შიგა	0
იატაკის კონსტრუქცია და არაძირითადი ნაწილები	2
სახურავის კონსტრუქცია და არაძირითადი ნაწილები	1

შენიშვნა:

კონსტრუქციული პროექტის დამუშავებისას დაცული იქნას I-B კონსტრუქციის ტიპის მოთხოვნები.

საპროექტო ორგანიზაცია
Company name

შ.პ.ს. "სტუდია 9"
ლუბლიანას ქ. #30
თბილისი
საქართველო

პროექტის დასახელება
Job Title

მრავალფუნქციური კომპლექსი.
კომერციული-საოფისე,
საცხოვრებელი

მისამართი:
Address

ქალაქი თბილისი, შავიშვილის ქუჩა #3
(ნაკვ: 01.14.04.029.039)

ექსპლიკაცია:
Explication:

შენიშვნა:
Notes:

1. ნახაზზე ზომები მოცემულია მილიმეტრებში.
2. ექსპლოატაციაში მიღებამდე პროექტში შესაძლებელია განხორციელდეს ცვლილებები.
3. ნახაზის ყველა ცვლილება მშენებლობის პროცესში შეთანხმებული უნდა იყოს პროექტის ავტორთან.

არქიტექტურული ნაწილი

პროექტის სტატუსი Drawing Status	შეს. თარიღი Date
სტადია პროექტი	

შემსრულებლები
performers

თანამდებობა	სახელი.გვარი	ხელმოწერა
დირექტორი	ზ.წიკლაური	
მთავარი არქიტექტორი	მ.ჩხაიძე	
პრ. ავტორი	მ.ჩხაიძე	
არქიტექტორი	ჯ.მაისურაძე	

ნახაზის დასახელება
Drawing title

დეტალები

ინდექსი № INDEX	ფურც. რაოდ. PAGES	ფურცლის ზომა
ა-ჭ-15		A2

მასშტაბი
Drawing Scale

2022 წ