

შენიშვნა:	
Notes:	
1. ნახაზზე ნაჩვენები ზომები მოცემულია მილიმეტრებში.	
2. ასანთქმელი ფენების ზომები დაზუსტდეს ტექნიკური ზედამხედველობის განმახორციელებელი ორგანიზაციის მიერ.	
3. ნახაზის ზომების დაზუსტების აუცილებლობის შემთხვევაში, ავტორის ზედამხედველობის განმახორციელებელი ორგანიზაციის მიერ უნდა მოხდეს ავტორთან შეთანხმება.	
ნახაზის დასახელება	
Drawing title	
ნაგებობის 1-5 ფასადები	
პროექტის ნომერი	პროექტის ფაზა
Project No.	Phases
3.დ.1	
ნახაზის მასშტაბი	
Drawing Scale	1:100
A2	

2022 წ

ა.ხაბულიანი	არქიტექტორი	
ნ.ბაბუნაშვილი	არქიტექტორი	
ნ.ბაბუნაშვილი	მთავარი არქიტექტორი	
ნ.ბაბუნაშვილი	დირექტორი	
ა.ხაბულიანი	ხელმძღვანელი	

ნახაზის ავტორი
Author

ნახაზის დასახელება
Drawing title

ობიექტის მისამართი
Address

ელ.ფოსტა: E-mail

ტელ.: Tel.

დამკვეთი
Client

შპს "სტუდიო 9"
ლ.ჭანტურია ქ. #30
0160 თბილისი
საქართველო

STUDIO9
Architectural
Design
www.studio9.ge

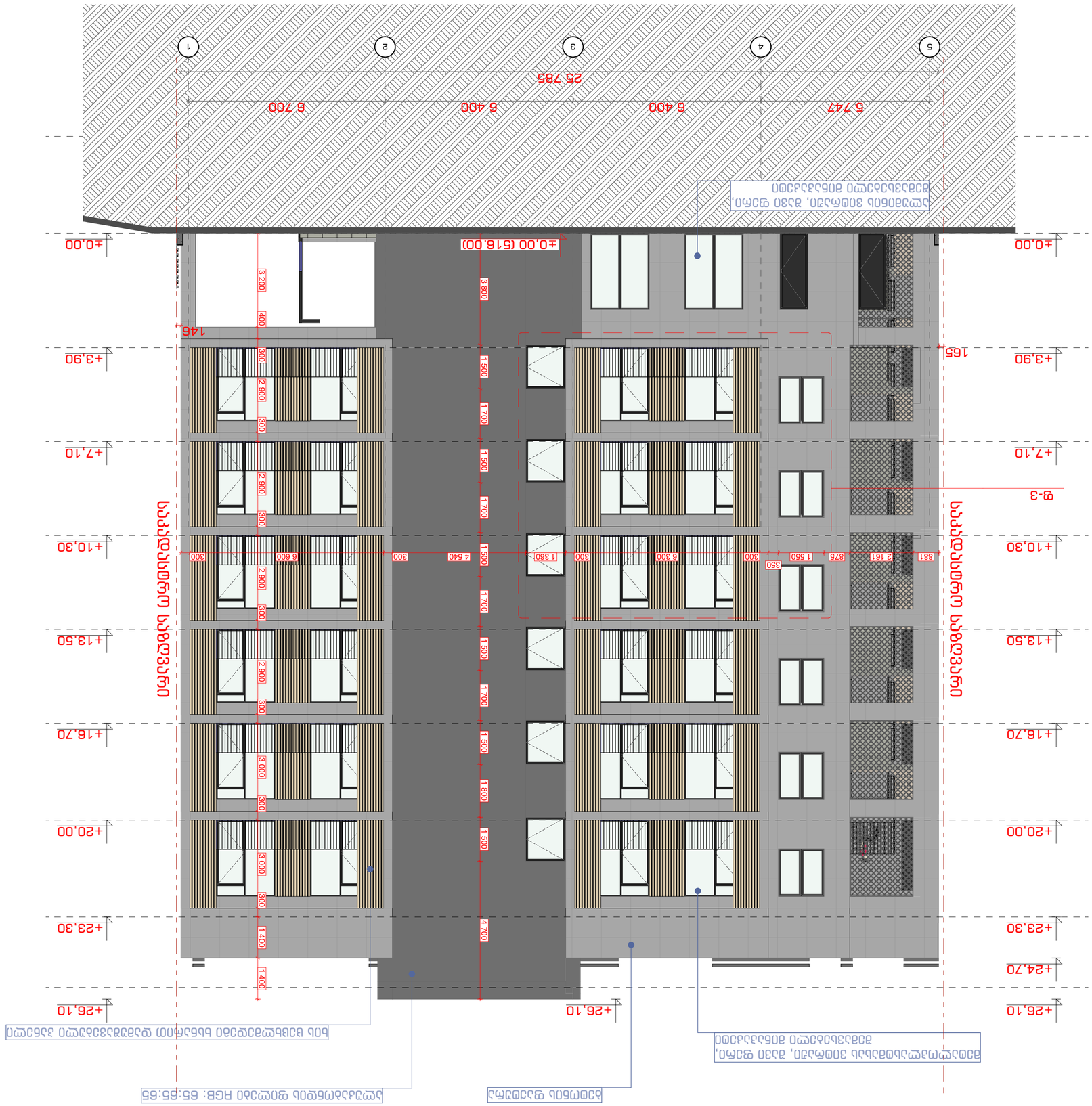

ავტორის/ავტორების ხელმოწერა Author's/authors' signature	
პროექტის ხელმძღვანელი Project Manager	
არქიტექტორი Architect	
კონსტრუქციული ნაწილის ხელმძღვანელი Structural Engineer	
ინჟინერი Engineer	
ინჟინერი Engineer	
ინჟინერი

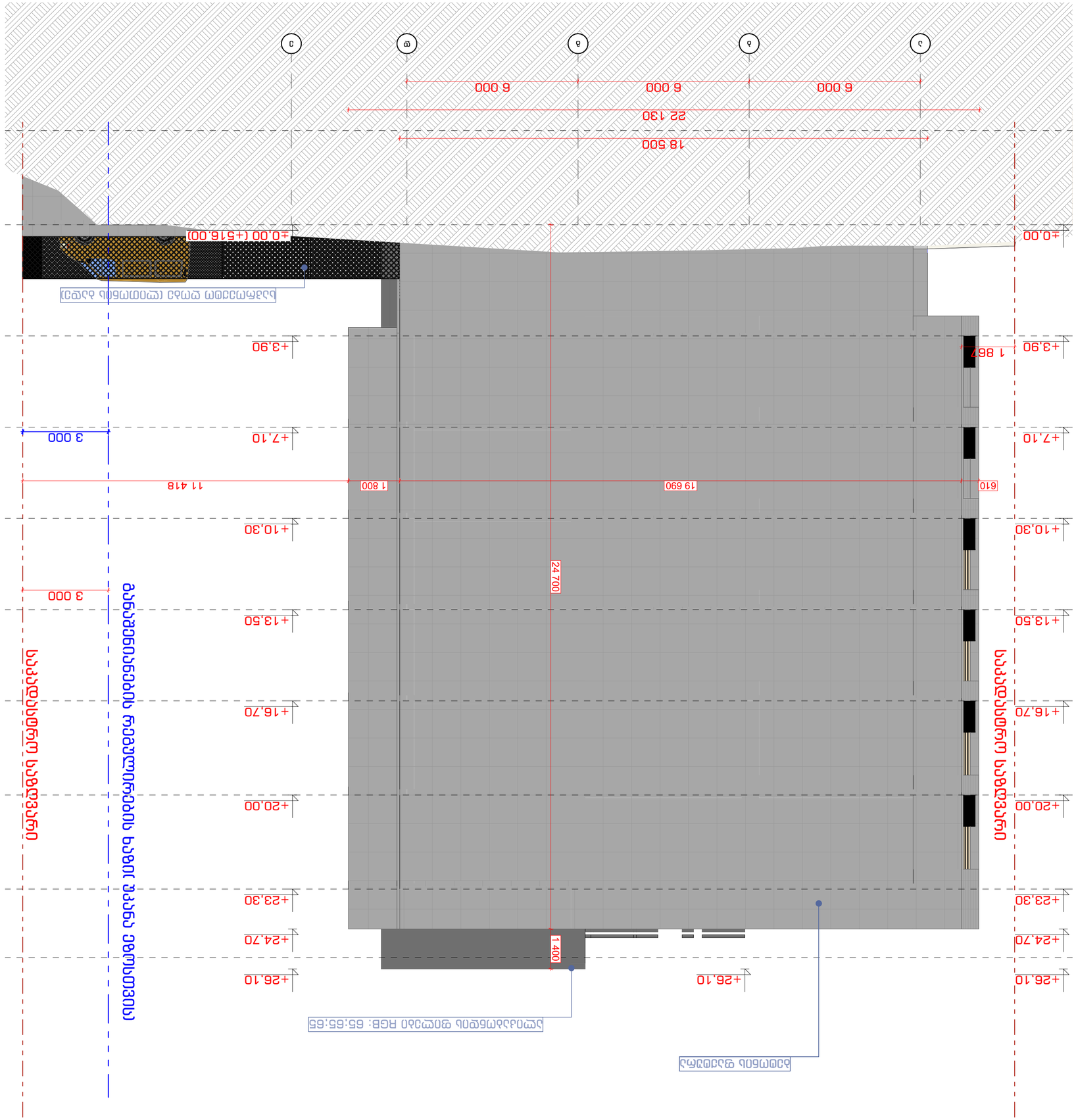
ა
ბ
გ
დ
18 500
22 130
6 000
6 000
6 000
±0.00
+3.90
+7.10
+10.30
+13.50
+16.70
+20.00
+23.30
+24.70
+26.10
1 867
610
19 690
1 800
11 418
3 000
24 700
1 400
3 000
±0.00 (+516.00)
ასფალტის საფარი
ბეტონის საფარი
ბეტონის ბორდიური
ასფალტის საფარი
ბეტონის ბორდიური
ასფალტის საფარი
ბეტონის ბორდიური
ასფალტ

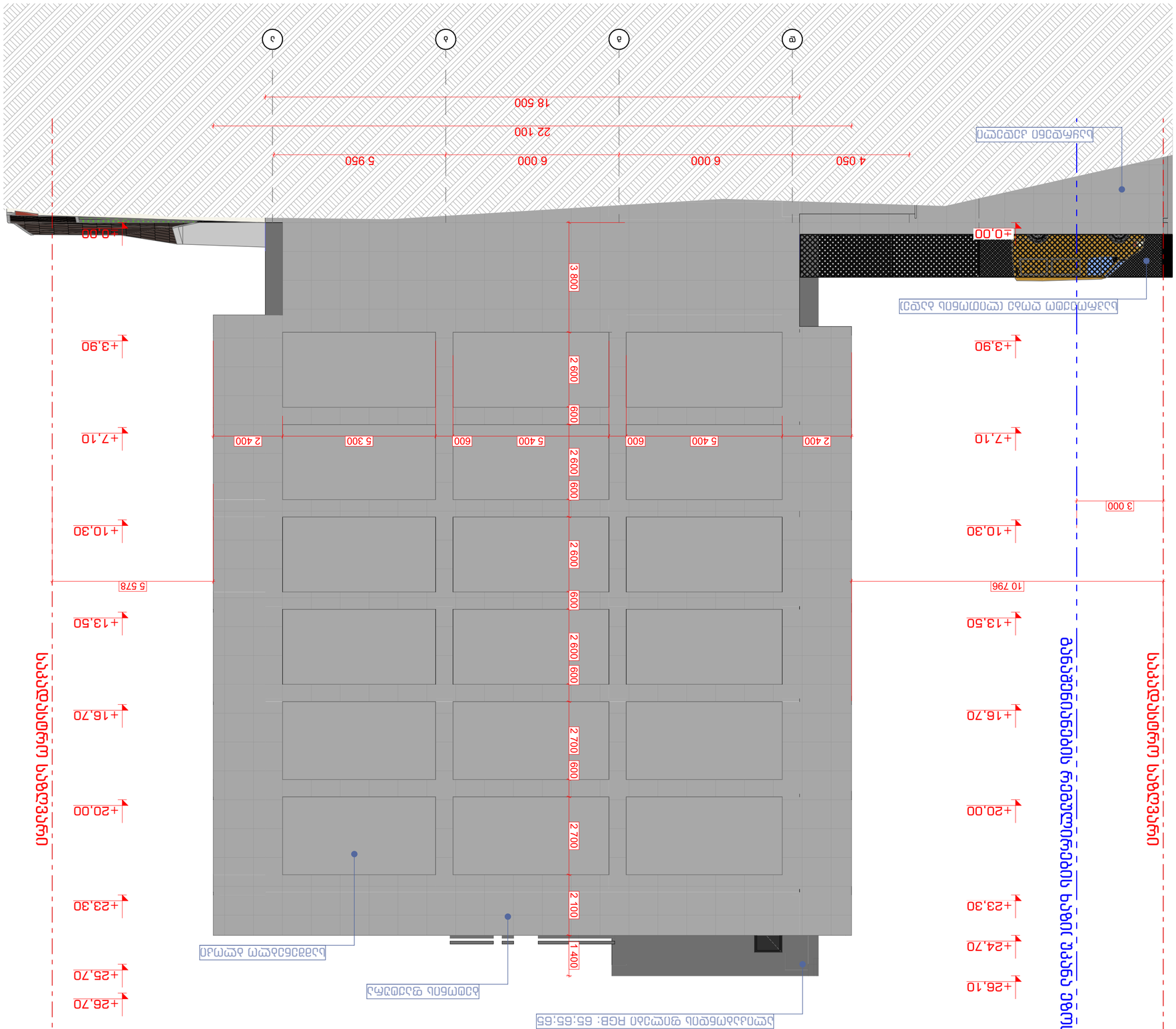
ა
ბ
გ
დ
4 050
6 000
6 000
5 950
22 100
18 500
±0.00
-0.00
3 800
2 600
600
2 600
600
2 600
600
2 700
600
2 700
600
2 600
600
1 400
2 400
5 300
600
5 400
600
5 400
2 400
+3.90
+7.10
+10.30
+13.50
+16.70
+20.00
+23.30
+24.70
+26.10
+3.90
+7.10
+10.30
+13.50
+16.70
+20.00
+23.30
+25.70
+26.70
5 578
10 796
3 000
ნაცრისფერი ბეტონის ფილა
ნაცრისფერი ბეტონის ფილა ხის ფილებით მოპირკეთებული

ფრაგმენტი 1

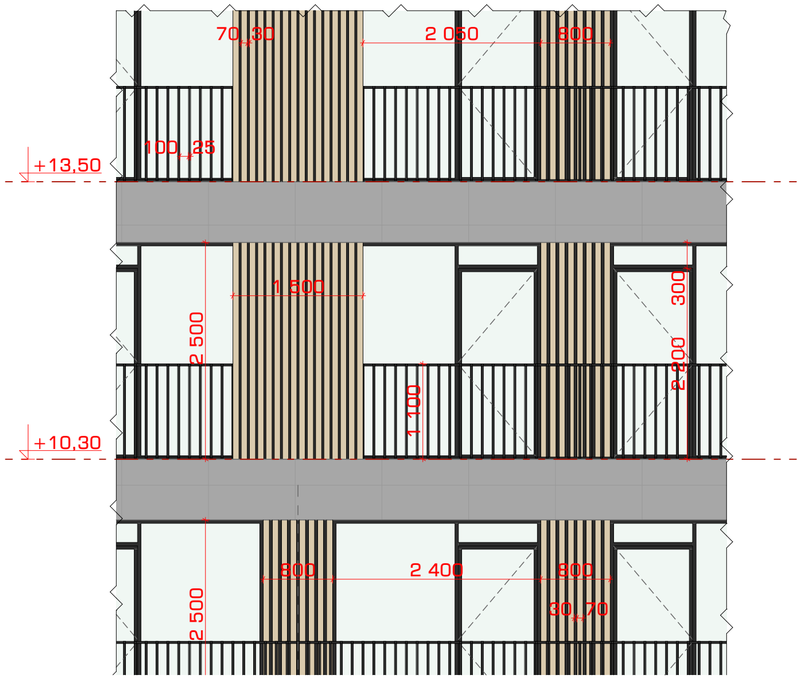

ფრაგმენტი 3

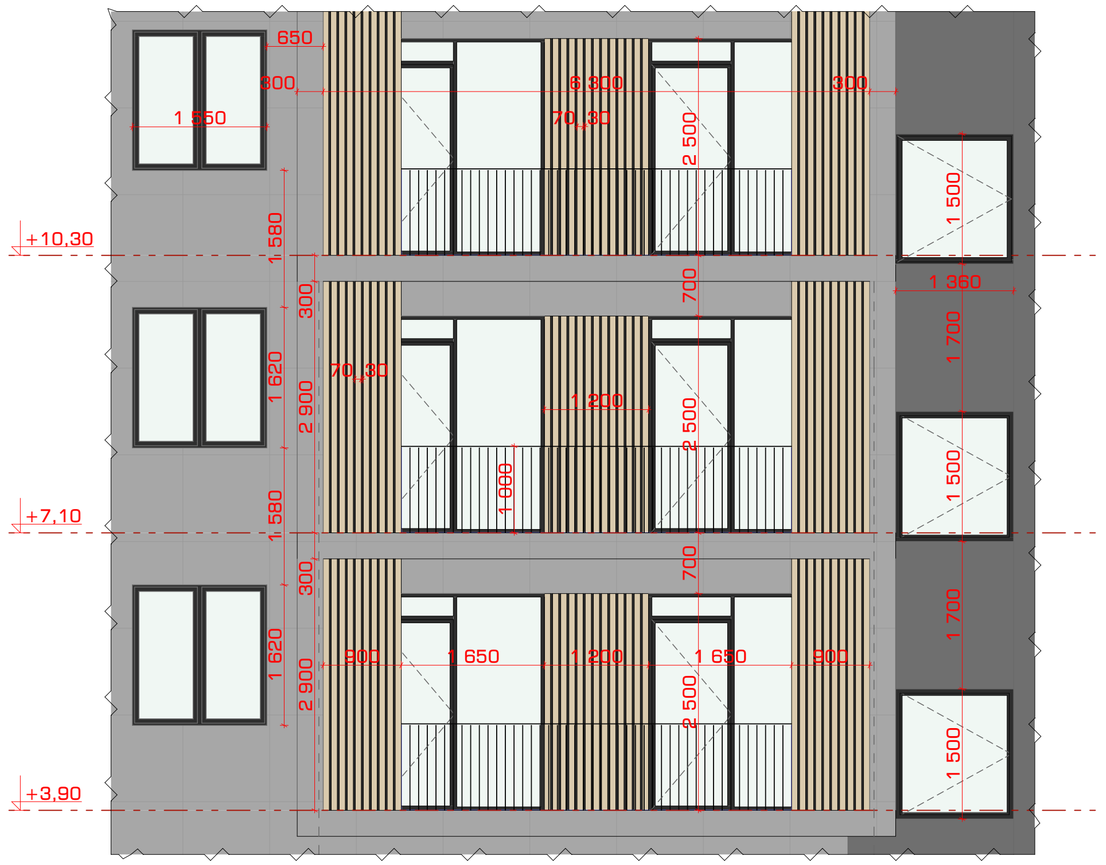

ფრაგმენტი 2



ფრაგმენტი 4



STUDIO9
Architectural Design
www.studio9.ge

საპროექტო ორგანიზაცია
Company name

შ.პ.ს. "სტუდია 9"
ლებანიანას ქ. #30
თბილისი
საქართველო

პროექტის დასახელება
Job Title

მრავალფუნქციური კომპლექსი.
კომერციული-საოფისე,
საცხოვრებელი

მისამართი:
Address

ქალაქი თბილისი, მავიგვილის ქუჩა #3
(ნაკ: 01.14.04.029.039)

ექსპლიკაცია:
Explication:

შენიშვნა:
Notes:

1. ნახაზზე ზომები მოცემულია მილიმეტრებში.
2. ექსპლოატაციაში მიღებამდე პროექტში შესაძლებელია მნიშვნელოვანი ცვლილებები.
3. ნახაზის ყველა ცვლილება მხოლოდ პროექტის პროექტანტის მეთანხმებული უნდა იყოს პროექტის ავტორთან.

არქიტექტორული ნაწილი

პროექტის სტატუსი Drawing Status	მეს. თარიღი Date
სტატუს პროექტი	

მესრულებლები performers

თანამდებობა	სახელი,გვარი	ხელმოწერა
დირექტორი	ზ.ნიკოლური	
მთავარი არქიტექტორი	მ.ჩხაიძე	
პრ. ავტორი	მ.ჩხაიძე	
არქიტექტორი	ჯ.გელისურაძე	

ნახაზის დასახელება
Drawing title

ფასადის ფრაგმენტები

ინდექსი № INDEX	ფურც. რაოდ. PAGES	ფურცლის ზომა
ა-ფ.5		A2

მასშტაბი 1:50
Drawing Scale

2022 წ

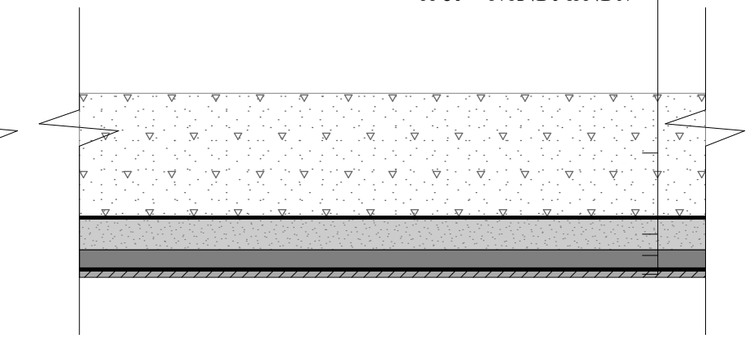

- 10 ממ - אלומיניום-אחורי
- 5 ממ - פלסטיק-קשיח
- 30 ממ - מסגרת-עץ-מלבני-לחיזוק
- 40 ממ קלות בידוד מלאכותי-מינרלי
- 5 ממ מחיצת בידוד ומשקל - בידוד-מינרלי-קשיח
- 200 ממ קירות ומחיצות-פנימיות מלט-בלוק-קל

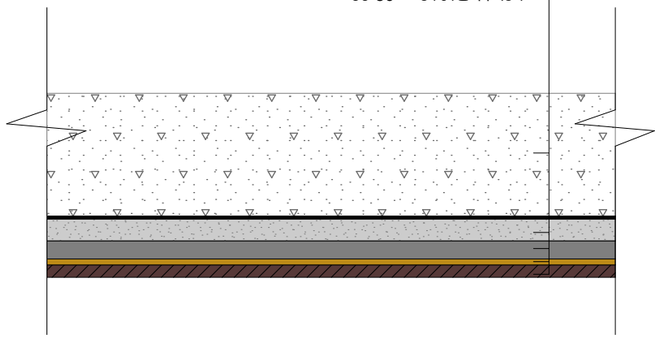

- 20 ממ - אלומיניום מלט
- 10 ממ קרמיקה ומחיצות-פנימיות מלט
- 30 ממ - מסגרת-עץ-מלבני מלט-פלסטי-בידוד-זכוכית
- 40 ממ קלות בידוד מלאכותי-מינרלי
- 5 ממ מחיצת בידוד ומשקל - בידוד-מינרלי-קשיח
- 200 ממ קירות ומחיצות-פנימיות מלט-בלוק-קל

חתך אנכי-אחורי מלא-מבנה מסך-קונסטרוקטיבי
a 1:10

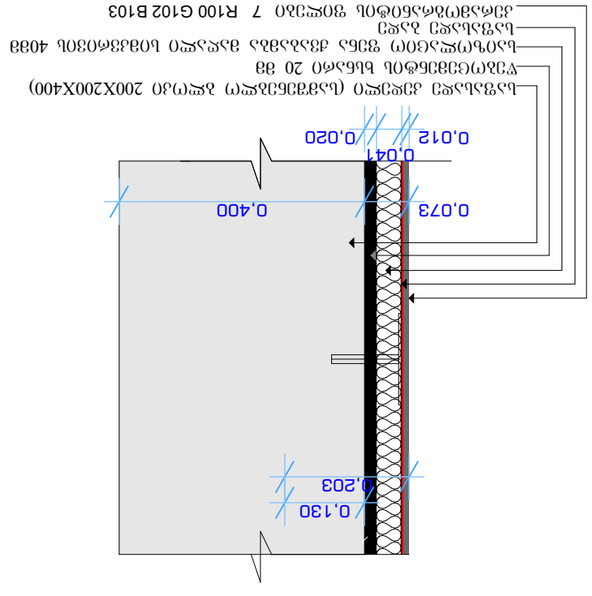

חתך אנכי-אחורי מלא-מבנה מסך-קונסטרוקטיבי
a 1:10

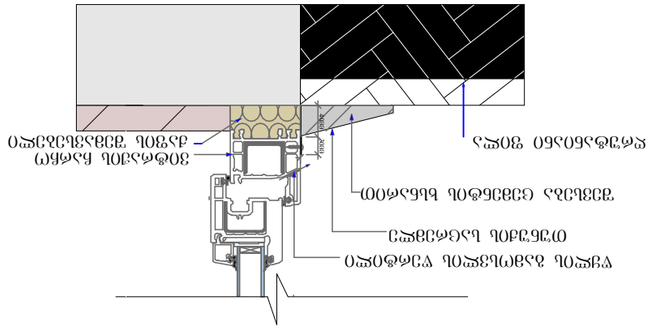

בניין מגורים ע"ש אברהם בן-יעקב
Company name

ת.ד. "מגדל 9"
קריית-מלאכה ד. #30
מלכות
052-4567890

אדריכל: מיכאל שטיין
Job Title

שם הפרויקט ומספר הבניין
Job address

גוש 6789 חלקה 12, שכונת-הגפן-הישנה
(גוש: 01.14.04.029.039)

הערות:
Notes:

מצב: תכנון	שלב: היתר
Drawing Status	Date
חתכים אנכיים	
חתכים-אחוריים-מלאים	
Perfomers	
מהנדס.ת קונסטרוקציה	מתכנן.ת אינסטלציה
מתכנן.ת אדריכלות	מתכנן.ת חשמל
א. כהן	ב. לוי
ג. מזרחי	ד. פרידמן
ה. אברהם	ו. שמעוני

STUDIO9
Architectural
Design
www.studio9.be

מס' שרטוט: 6		
Drawing Nr.		
A3	1:10	
	Drawing Scale.	

2022 ב

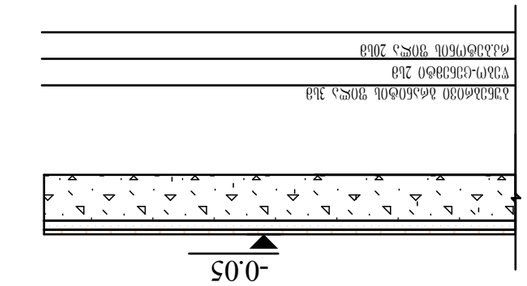

ԼԱՅՆԱՑՈՒՄ

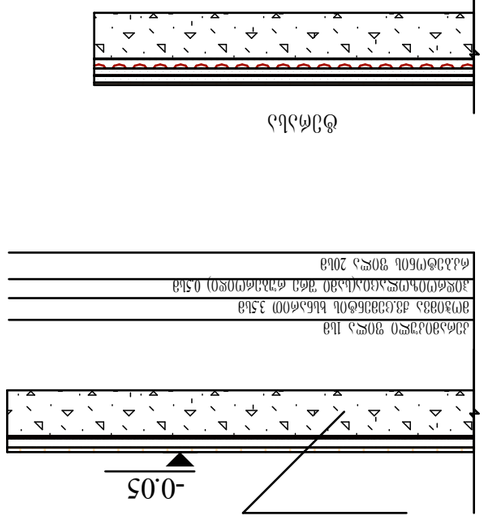

ՓՈՂՈՑ Ն-4

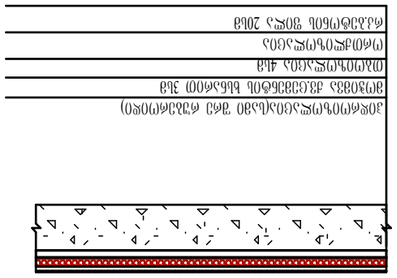

ԱՍՖԱԼՏԱԳՐԱԿԱՆ ԾԱԾԿԱՊԱՏ ՇԵՐՏ 2

ՀԱՏԱԿԱՆ ՄԱՍՆԱԿՑՈՒԹՅԱՄԲ ՍԱԼԱՀԱՐԿ ՇԵՐՏ 1

ՀԱՏԱԿԱՆ ՄԱՍՆԱԿՑՈՒԹՅԱՄԲ ՍԱԼԱՀԱՐԿ

კარების სპეციფიკაცია

ნომერი	კ-1	კ-1'	კ-2	კ-3	კ-3'	კ-4	კ-4'
რაოდენობა	32	52	6	18	6	6	6
გაბარიტები	950×2 400	950×2 400	1 500×2 400	2 000×2 600	2 000×2 600	2 475×2 600	2 475×2 600
სქემა	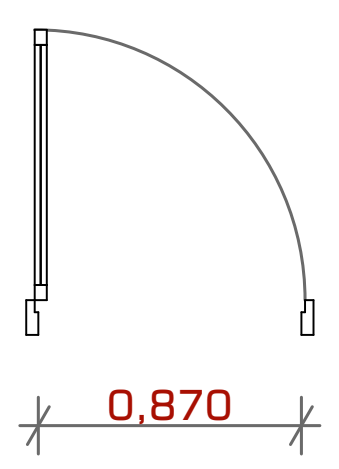	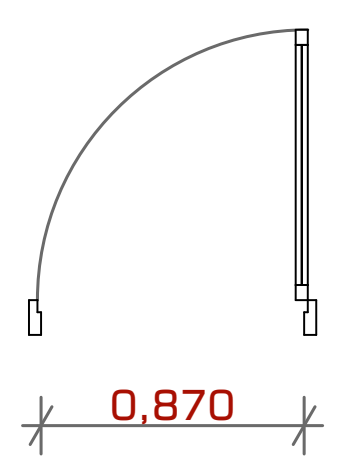	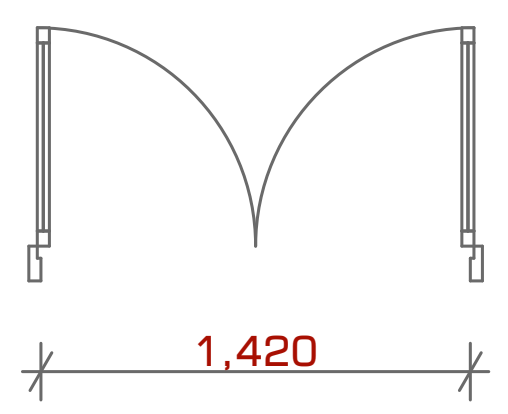	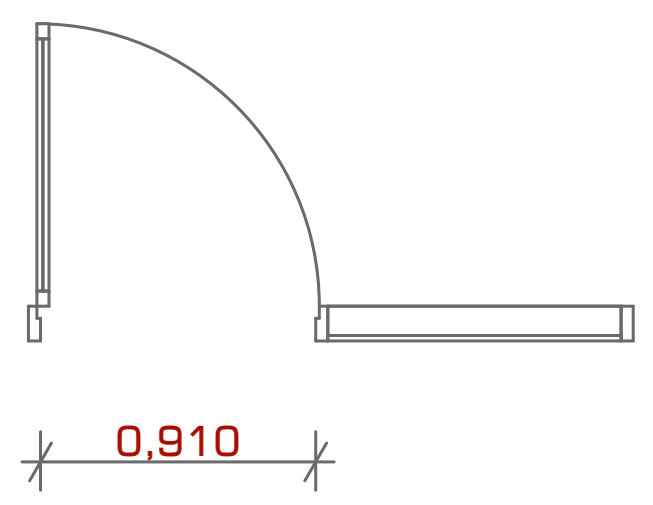	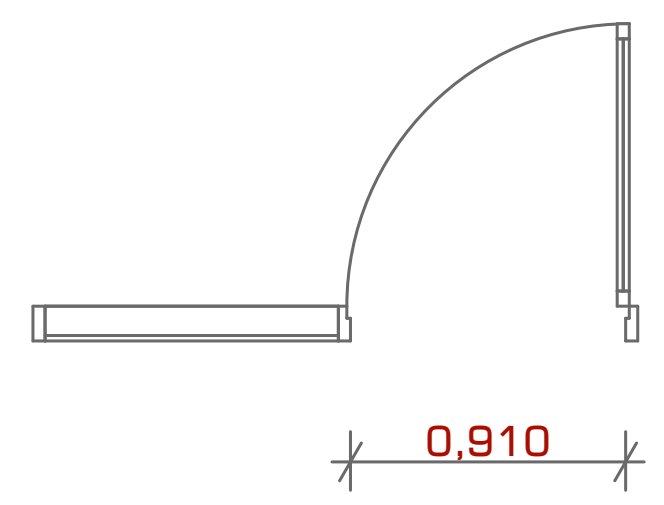	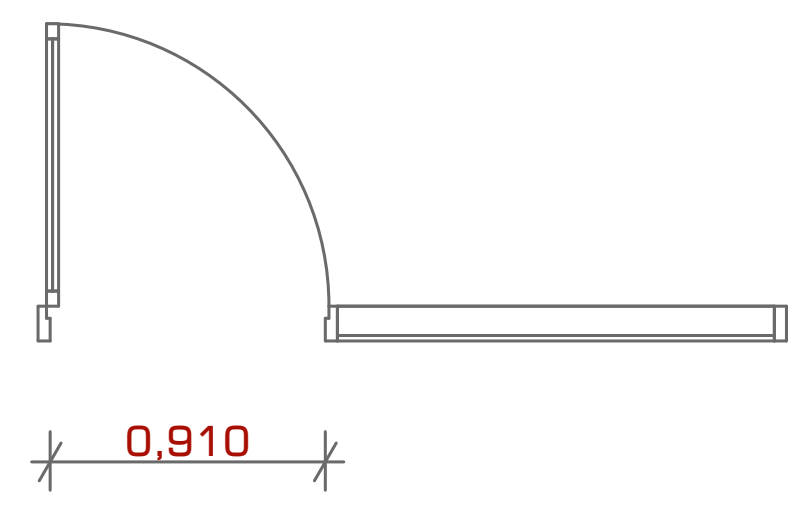	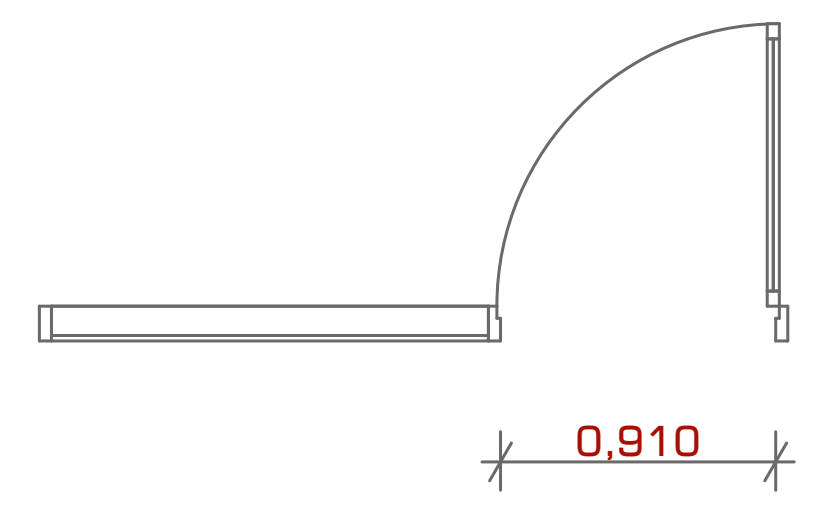
ფასადი	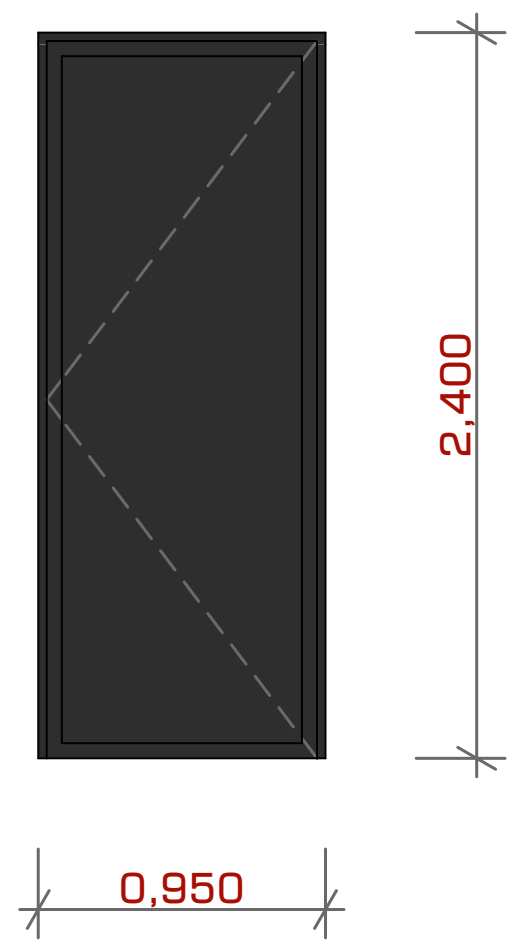	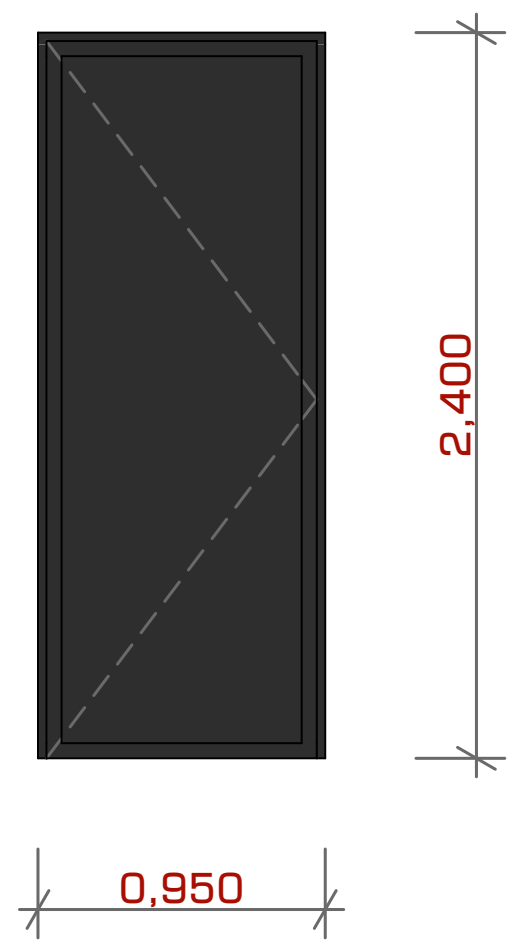	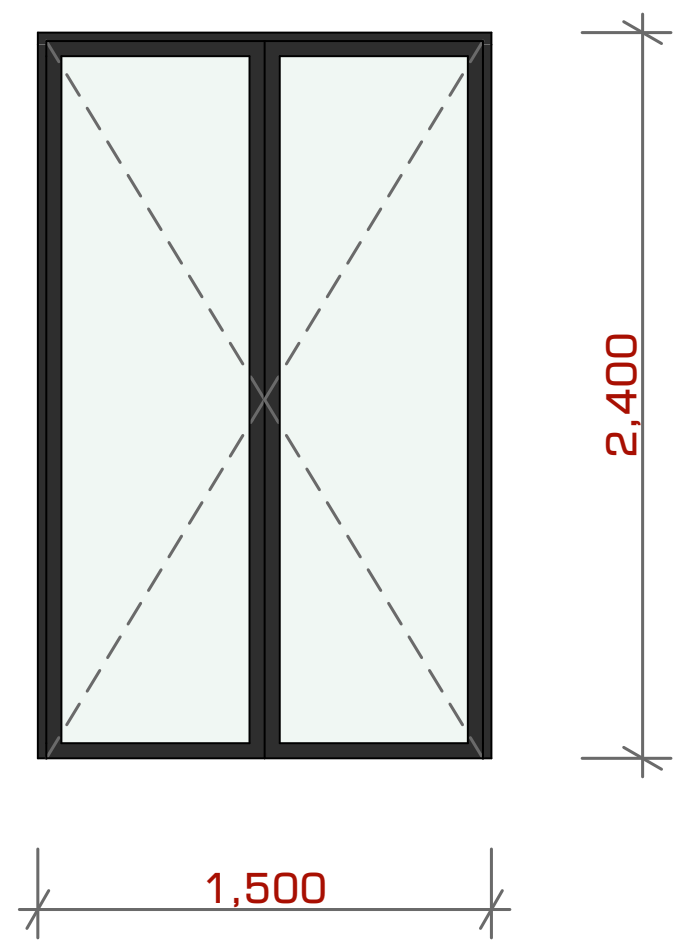	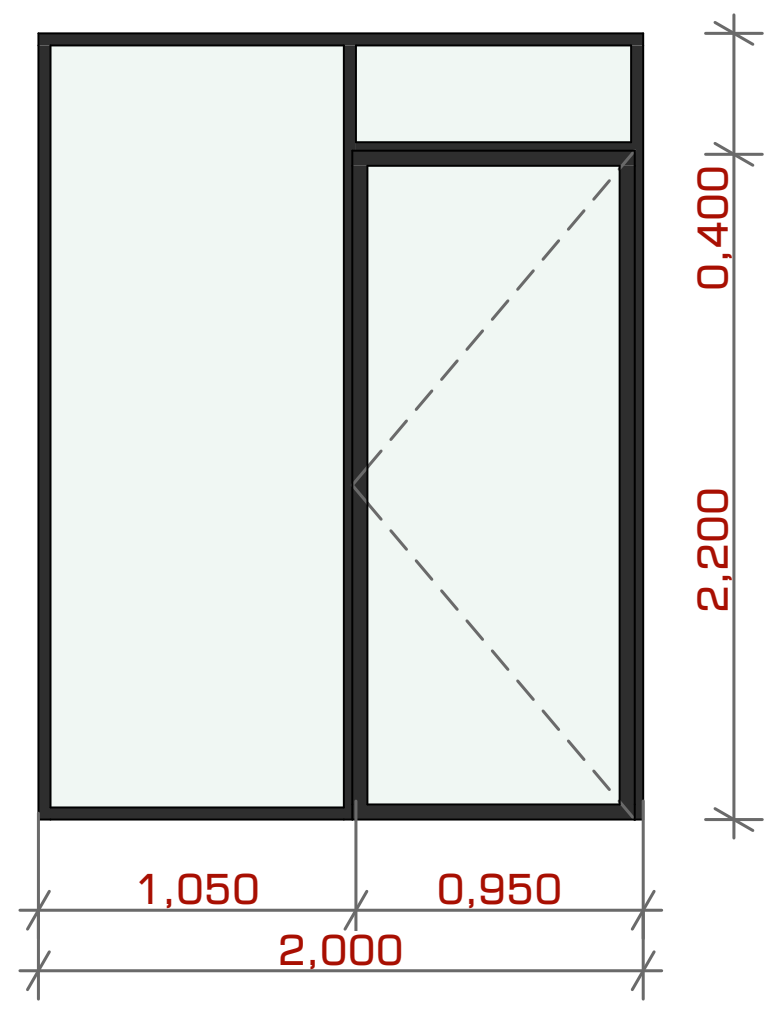	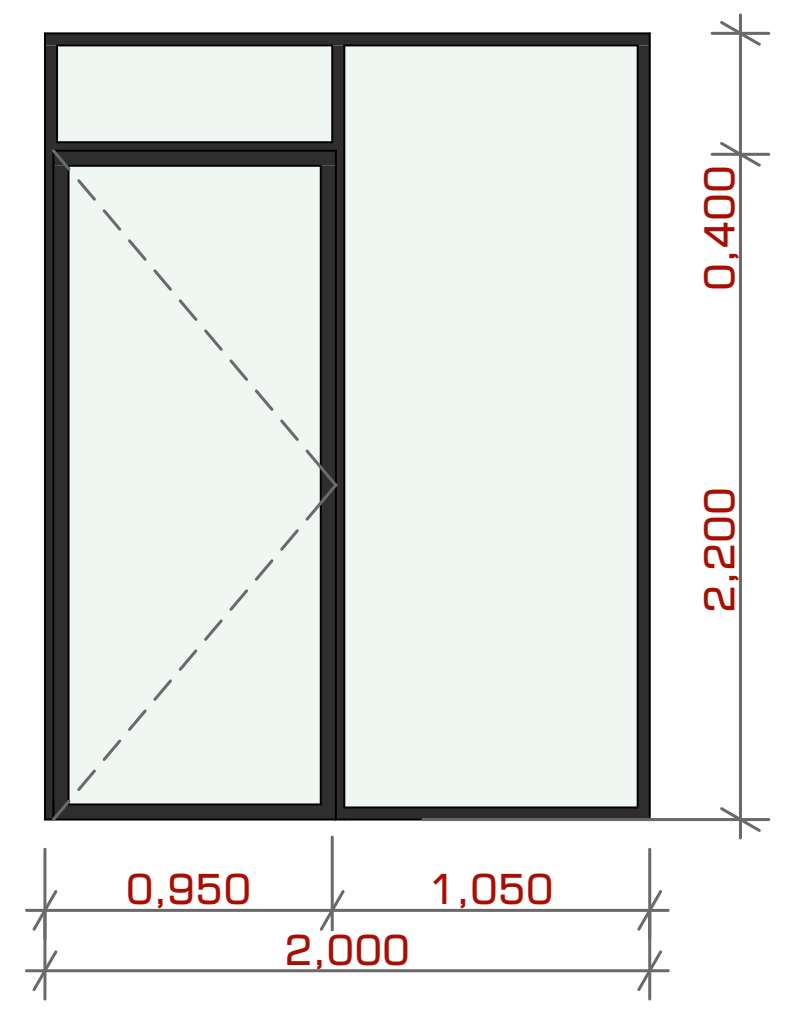	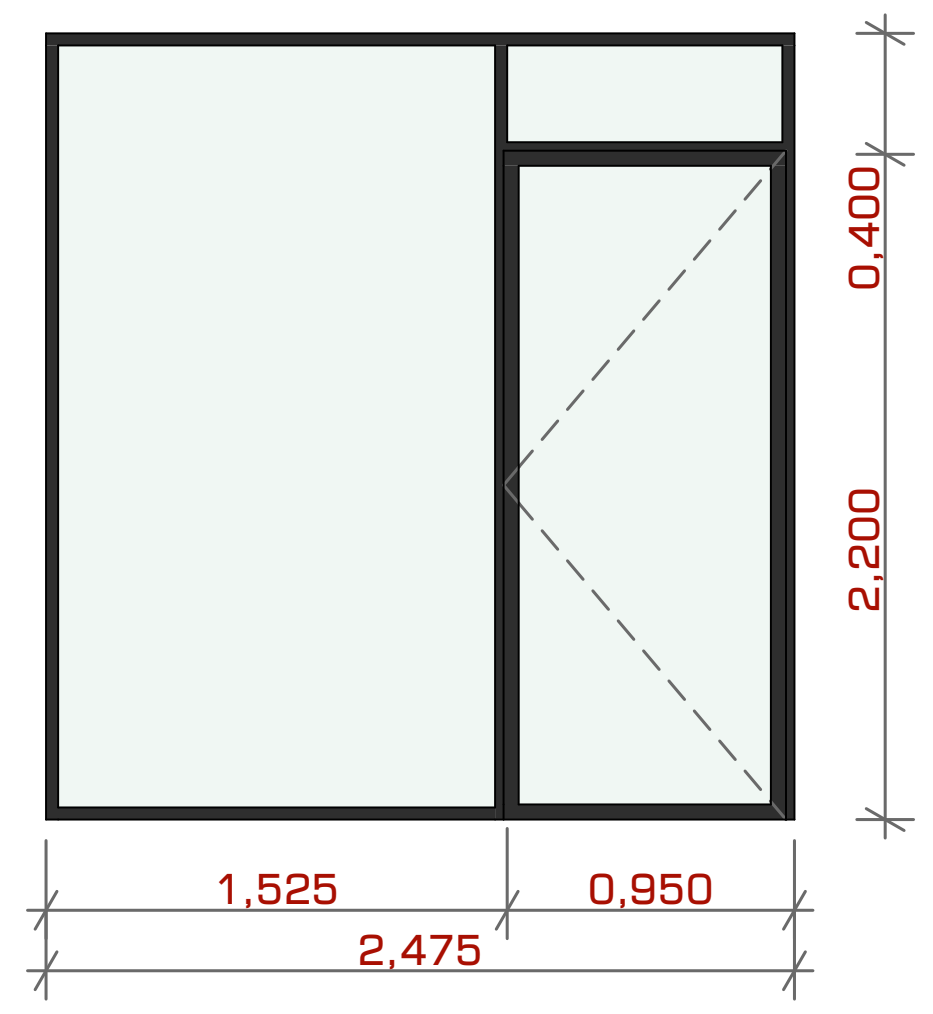	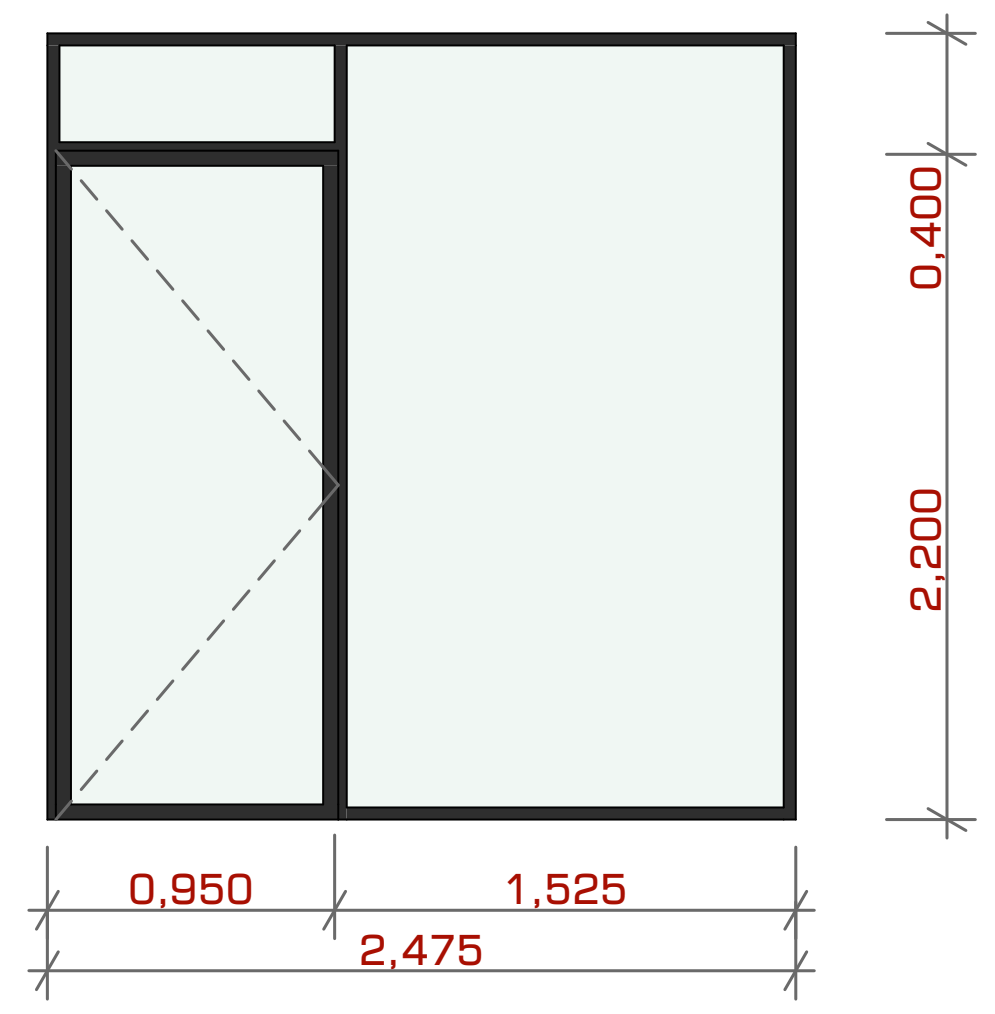
მასალა	ლითონი	ლითონი	მეტალოპლასტმასი მინაპაკეტი	მეტალოპლასტმასი მინაპაკეტი	მეტალოპლასტმასი მინაპაკეტი	მეტალოპლასტმასი მინაპაკეტი	მეტალოპლასტმასი მინაპაკეტი

კ-5	კ-5'	კ-6	კ-6'	კ-7	კ-8
12	12	6	6	2	1
2 400×2 600	2 400×2 600	2 650×2 600	2 650×2 600	950×2 600	950×2 000
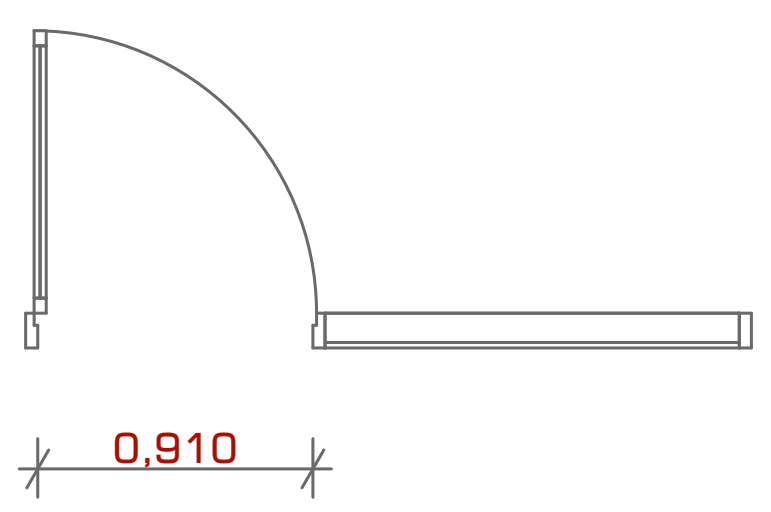	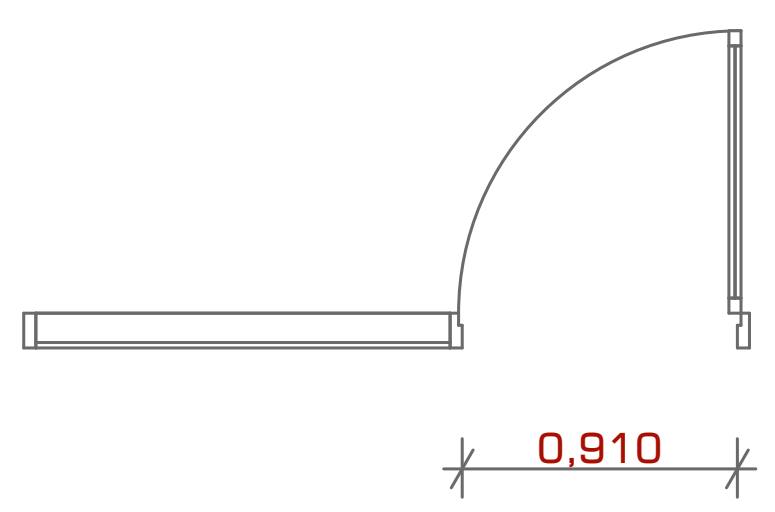	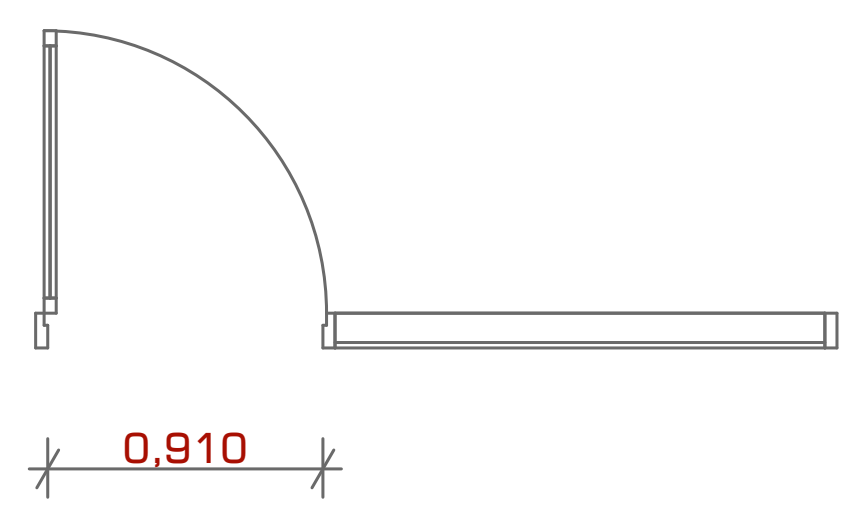	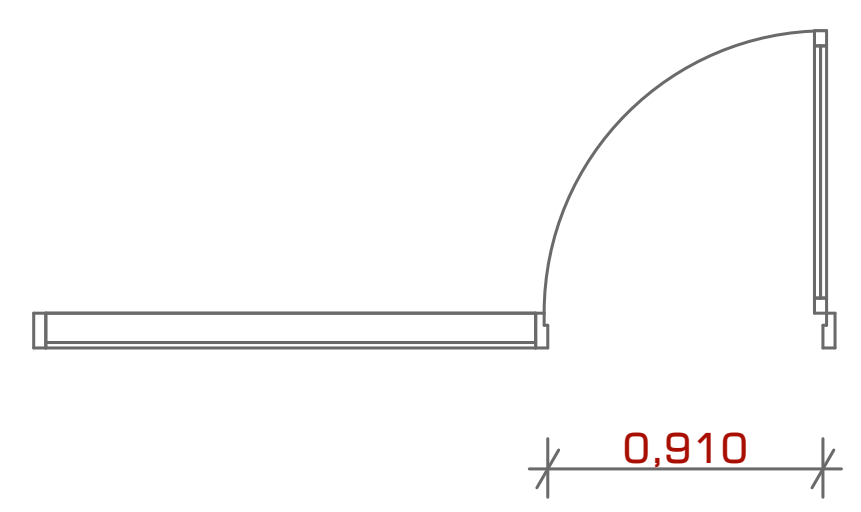	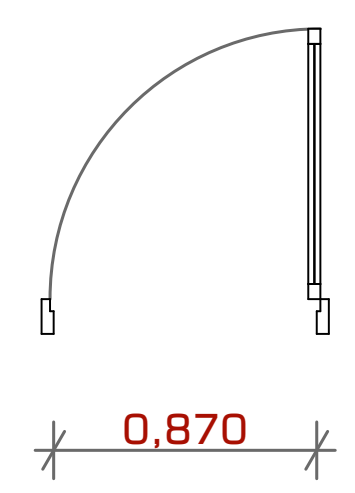	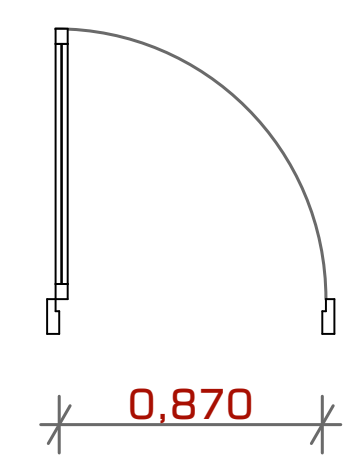
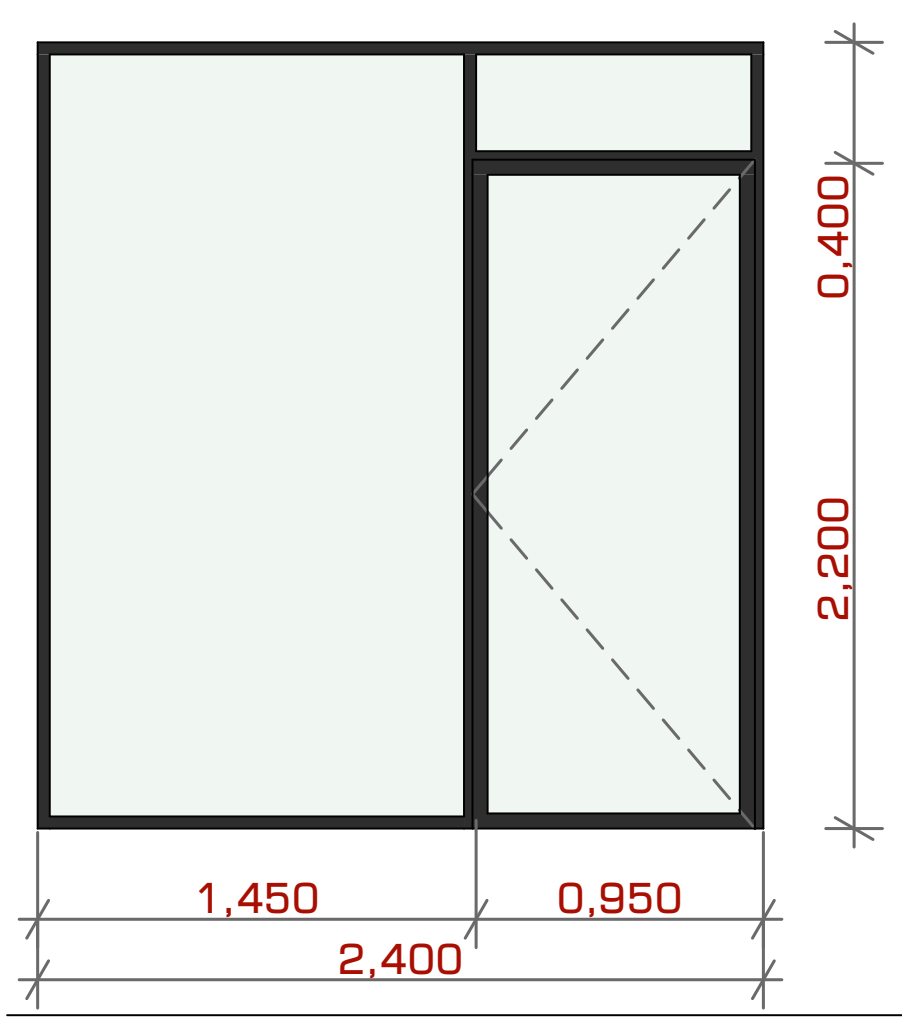	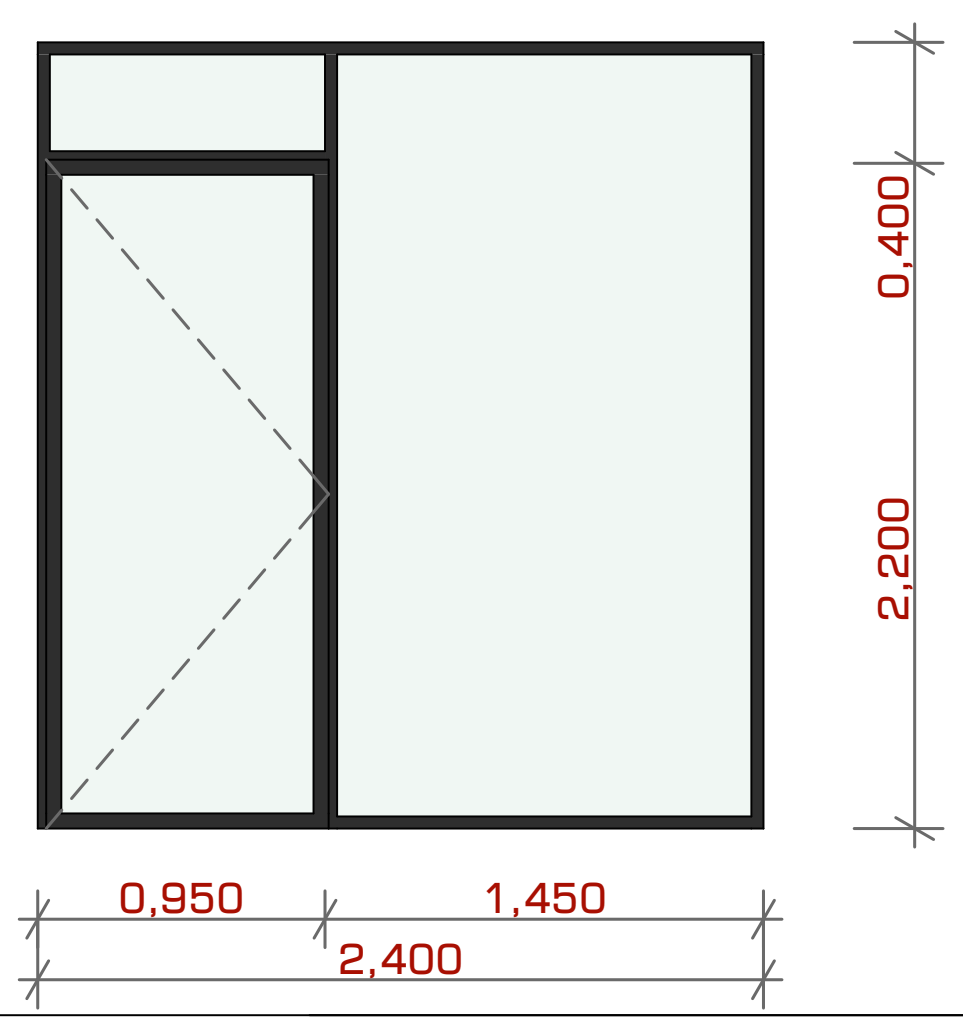	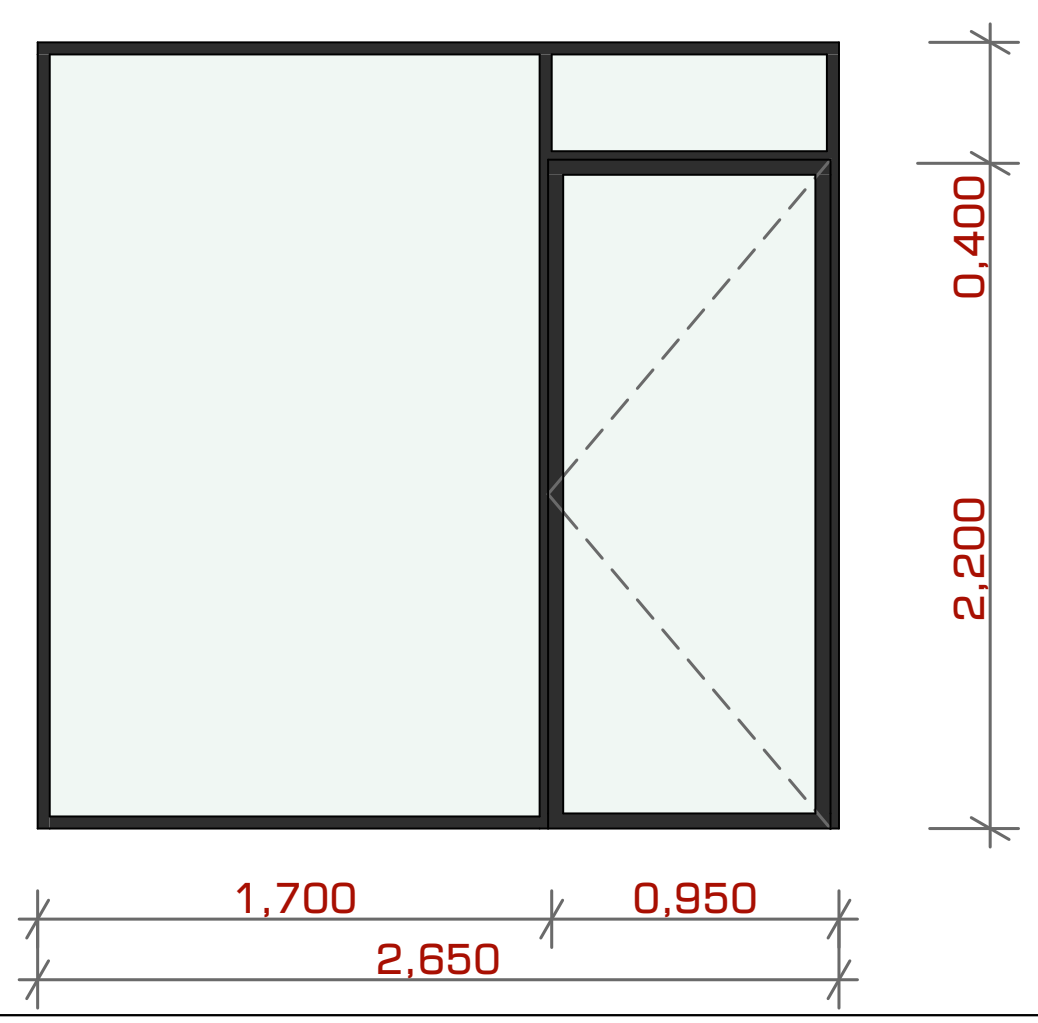	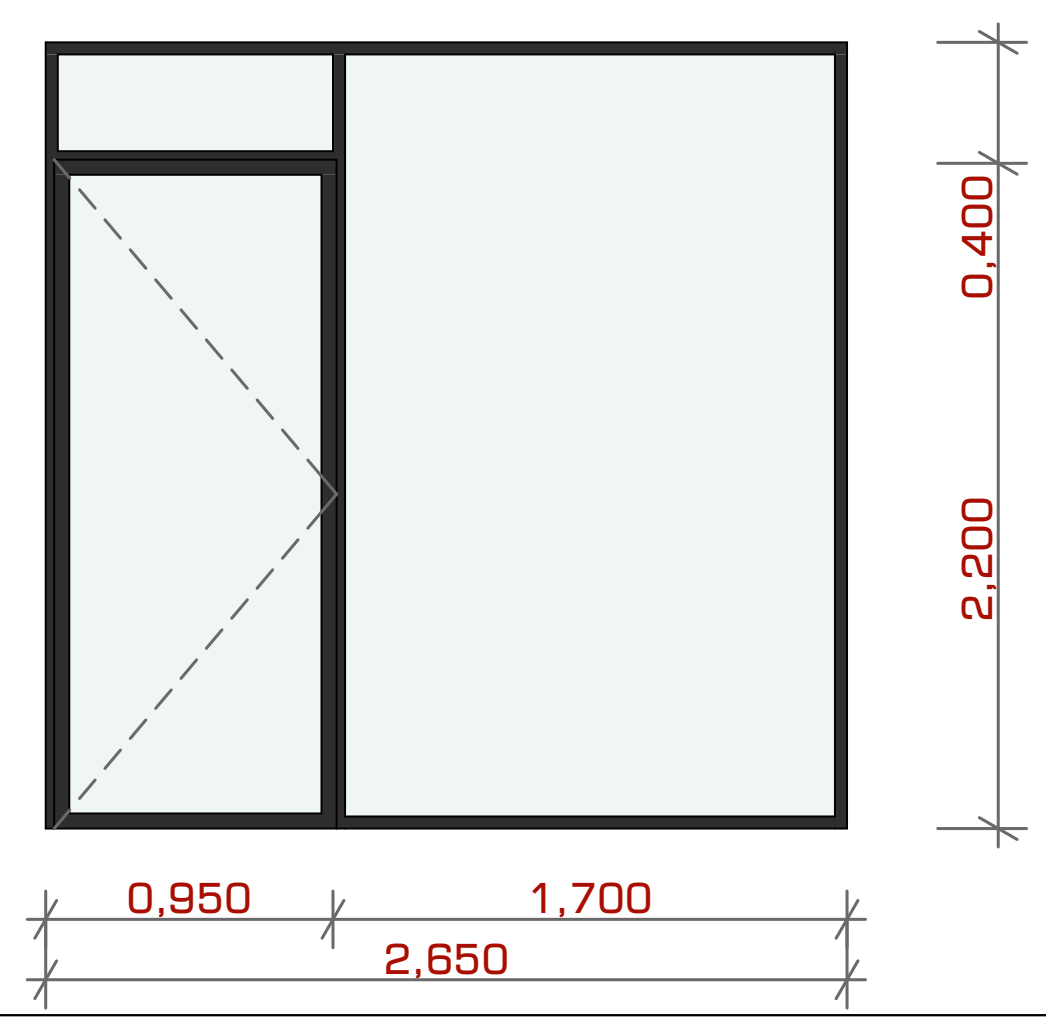	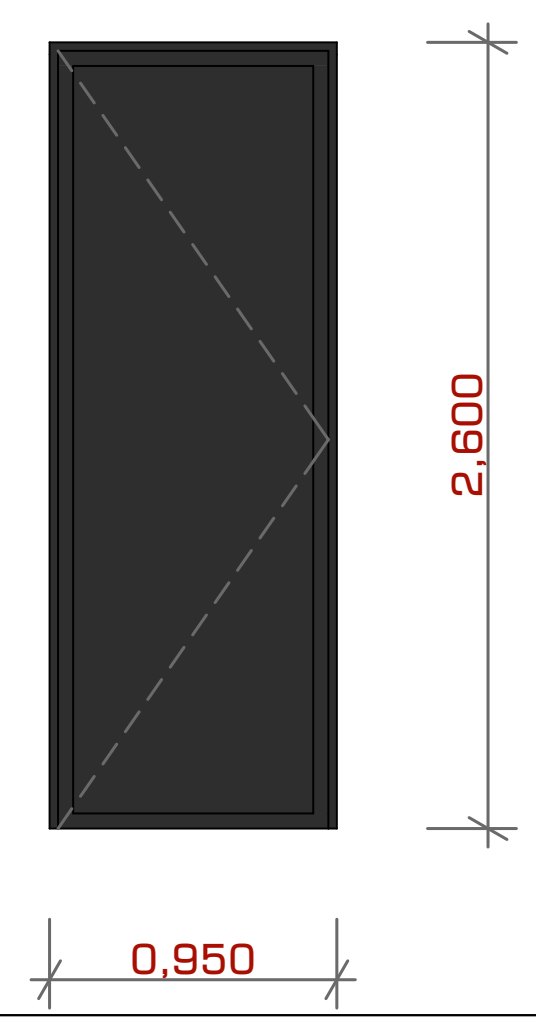	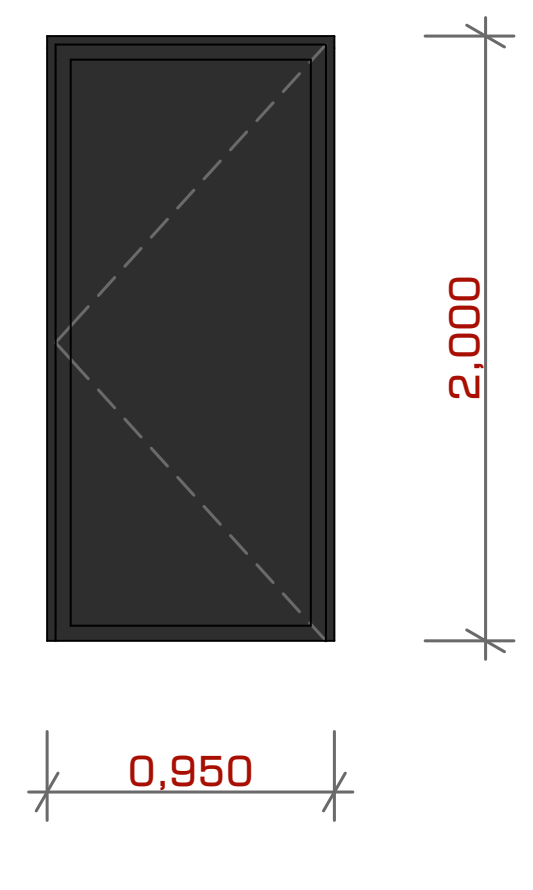
მეტალოპლასტმასი მინაპაკეტი	მეტალოპლასტმასი მინაპაკეტი	მეტალოპლასტმასი მინაპაკეტი	მეტალოპლასტმასი მინაპაკეტი	ლითონი	ლითონი

STUDIO9
Architectural
Design
www.studio9.ge

საპროექტო ორგანიზაცია
Company name

შ.პ.ს. "სტუდია 9"
ლუბლიანას ქ. #30
თბილისი
საქართველო

პროექტის დასახელება
Job Title

მრავალფუნქციური კომპლექსი.
კომერციული-საოფისე,
საცხოვრებელი

მისამართი:
Address

ქალაქი თბილისი, შავიშვილის ქუჩა #3
(ნაკვ: 01.14.04.029.039)

ექსპლიკაცია:
Explication:

შენიშვნა:
Notes:

1. ნახაზზე ზომები მოცემულია მილიმეტრებში.
2. ექსპლოატაციაში მიღებამდე პროექტში შესაძლებელია განხორციელდეს ცვლილებები.
3. ნახაზის ყველა ცვლილება მშენებლობის პროცესში შეთანხმებული უნდა იყოს პროექტის ავტორთან.

არქიტექტურული ნაწილი

პროექტის სტატუსი Drawing Status	შეს. თარიღი Date
სტადია პროექტი	

შემსრულებლები
performers

თანამდებობა	სახელი.გვარი	ხელმოწერა
დირექტორი	ზ.წიკლაური	[signature]
მთავარი არქიტექტორი	მ.ჩხაიძე	[signature]
პრ. ავტორი	მ.ჩხაიძე	[signature]
არქიტექტორი	ჯ.მაისურაძე	[signature]

ნახაზის დასახელება
Drawing title

კარების სპეციფიკაცია

ინდექსი № INDEX	ფურც. რაოდ. PAGES	ფურცლის ზომა
ა-ფ.8		A2

მასშტაბი
Drawing Scale

2022 წ

ვიტრაჟი - 1 მ. 1:50
ალუმინის ვიტრაჟი, შემავსებელი მინაპაკეტი
რაოდენობა - 1

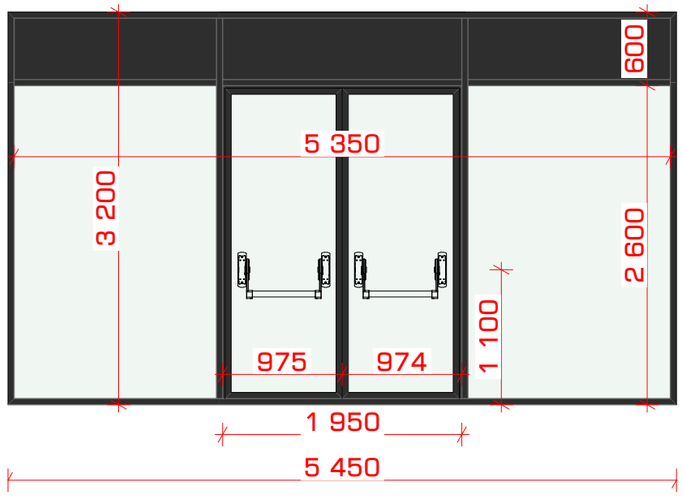

ვიტრაჟი - 3 მ. 1:50
ალუმინის ვიტრაჟი, შემავსებელი მინაპაკეტი
რაოდენობა - 1

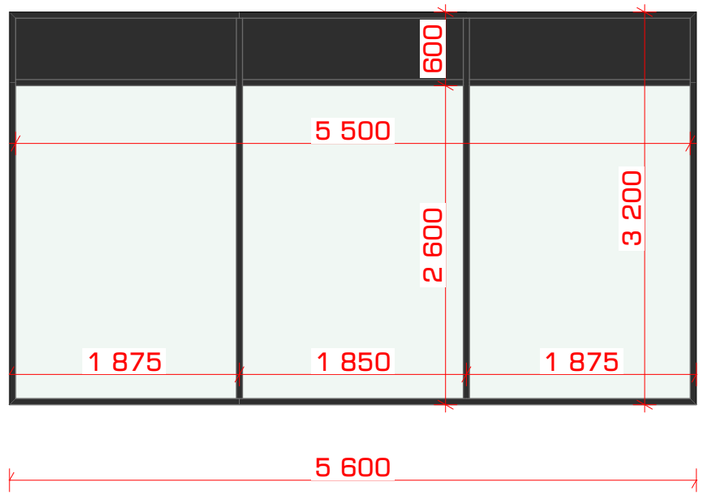

ვიტრაჟი - 2 მ. 1:50
ალუმინის ვიტრაჟი, შემავსებელი მინაპაკეტი
რაოდენობა - 1

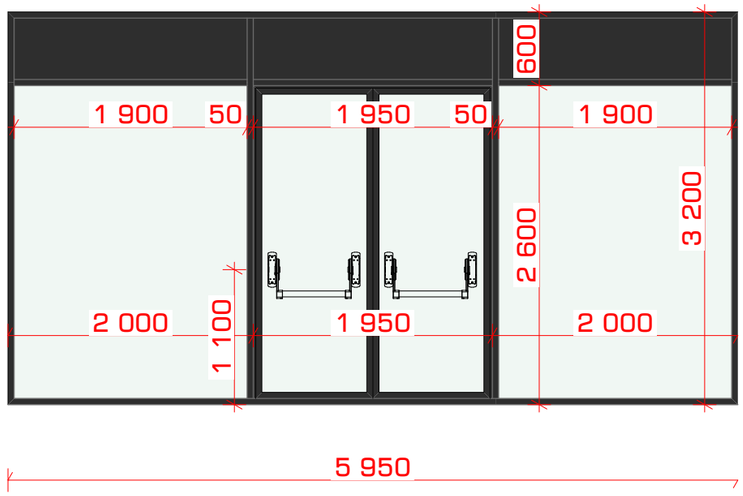

ვიტრაჟი - 4 მ. 1:50
ალუმინის ვიტრაჟი, შემავსებელი მინაპაკეტი
რაოდენობა - 2

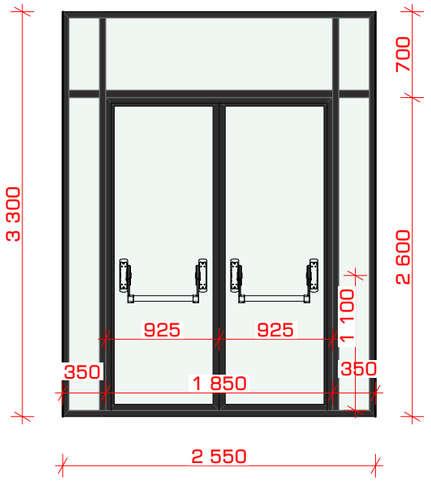

ვიტრაჟი - 5 მ. 1:50
ალუმინის ვიტრაჟი, შემავსებელი მინაპაკეტი
რაოდენობა - 2

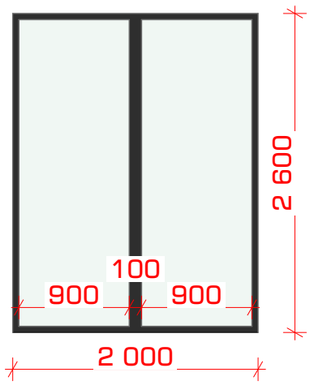

STUDIO9
Architectural
Design
www.studio9.ge

პროექტის ორგანიზაცია
Company name

შ.პ.ს. "სტუდია 9"
ლუბლიანას ქ. #30
თბილისი
საქართველო

პროექტის დასახელება
Job Title

მრავალფუნქციური კომპლექსი,
კომერციული-საოფისე, საცხოვრებელი

მისამართი:
Address

ქალაქი თბილისი, შავიშვილის ჭუჭა #3
(ნაკვ: 01.14.04.029.039)

შენიშვნა:
Notes:

პროექტის სტატუსი Drawing Status	შეს. თარიღი Date
სტადია პროექტი	

შემსრულებლები
performers

თანამდებობა	სახელი.გვარი	ხელმოწერა
დირექტორი	ზ.ნიკოლაური	
მთ. არქიტექტორი	მ. ჩხაიძე	
პროექტის ავტორი	მ. ჩხაიძე	
არქიტექტორი	ა. მაისურაძე	

ნახაზის დასახელება
Drawing title

კარების სპეციფიკაცია

ფურცელი №	სულ.	ფურცლის ზომა
ა-ფ.9		A3
მასშტაბი. Drawing Scale.	1:50	

2022 წ

#	დასახელება	ფართობი (კვ.მ)	ფაქტურა	ფერის კოდი
1	ბეტონის ფაქტურა	1182.6		RGB: 05;10;18
2	ბეტონის ფაქტურით ლესვა	261.3		RGB: 05;10;18
3	ალუკაბონდის ფილები	265.8		RGB: 65;65;65
4	ხის პანელები (ცეცხლმედეგი ხსნარით დამუშავებული)	181.5		RGB: 215;186;137
5	სამშენებლო ბლოკი	312.6		

STUDIO9
Architectural
Design
www.studio9.ge

საპროექტო ორგანიზაცია
Company name

შ.პ.ს. "სტუდია 9"
ლუბლიანას ქ. #30
თბილისი
საქართველო

პროექტის დასახელება
Job Title

მრავალფუნქციური კომპლექსი,
კომერციული-საოფისე, საცხოვრებელი

მისამართი:
Address

ქალაქი თბილისი, შავიშვილის ქუჩა #3
(ნაკვ: 01.14.04.029.039)

შენიშვნა:
Notes:

პროექტის სტატუსი Drawing Status	შეს. თარიღი Date
სტადია პროექტი	

შემსრულებლები
performers

თანამდებობა	სახელი.გვარი	ხელმოწერა
დირექტორი	ზ.ნიკალაური	
მთ. არქიტექტორი	მ. ჩხაიძე	
პროექტის ავტორი	მ. ჩხაიძე	
არქიტექტორი	ჯ. მაისურაძე	

ნახაზის დასახელება
Drawing title

მასალების სპეციფიკაცია

ფერცელი №	სულ.	ფერცელის ზომა
ა-ფ.10		A3
მასშტაბი. Drawing Scale.	1:100	

2022 წ