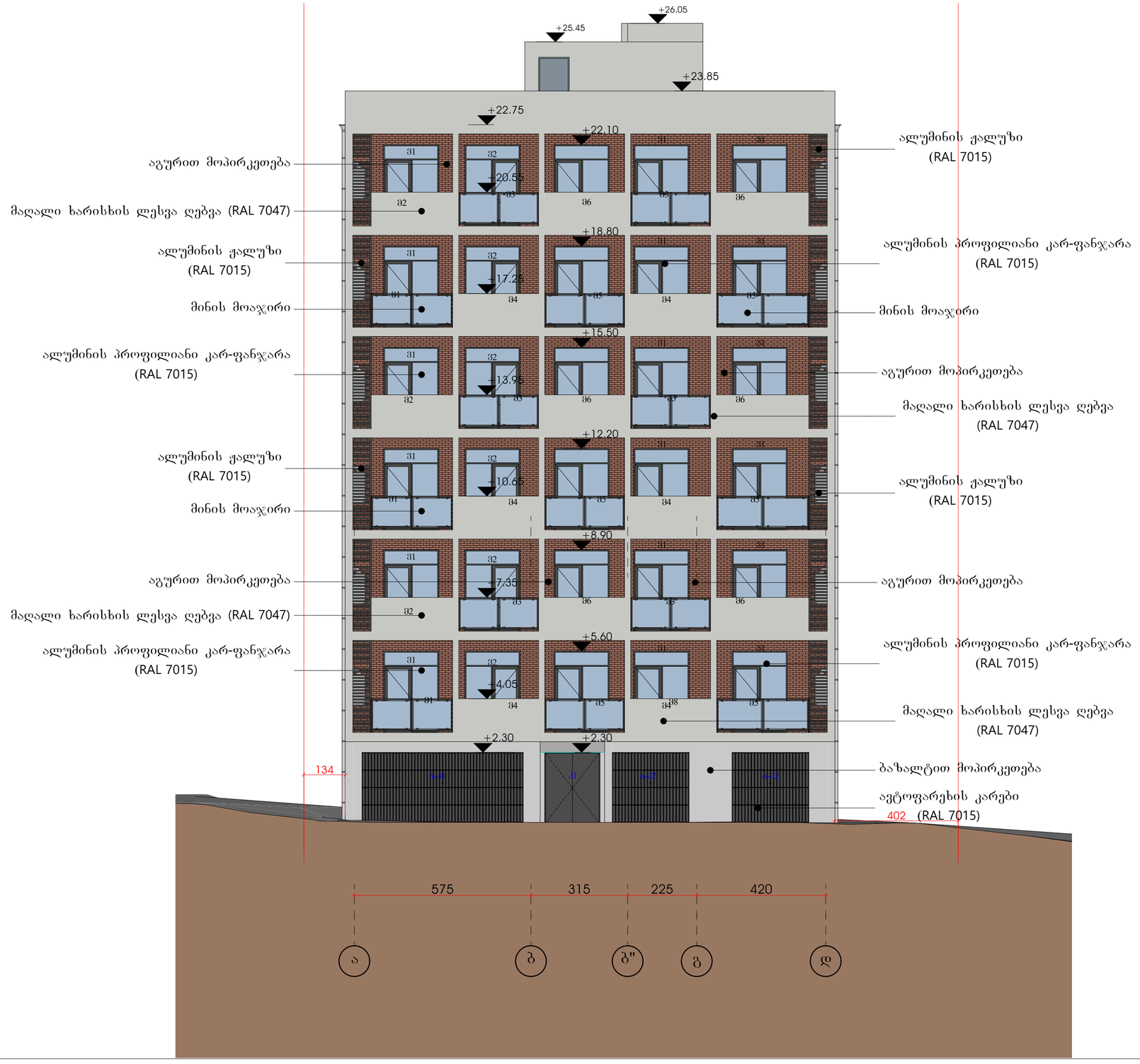


შენობები:

ექსპლიკაცია:

პირობითი აღნიშვნები:

AB5

შ. პ. ს. ეი ბი 5, ინგოროყვას ქ. 19, 0179 თბილისი

დირექტორი: დ. ლოსაბერიძე

არქიტექტორი: ნ. კასრაძე

არქიტექტორი: დ. ლოსაბერიძე

პროექტის სახელწოდება:

სასტუმრო

ქ.თბილისი, დ.უზნაძეზე ქ. №14 01.16.05.001.004.

არქიტექტურული ნაწილი

ნახაზი:
წასადი ა-დ

ფურცელი: (55)

მასშტაბი: 1:100 ფორმატი: A2

5/26/2022




შენიშვნები:

ექსპლიკაცია:

პირობითი აღნიშვნები:

# AB5

შ. პ. ს. ეი ბი 5, ინგოროყვას ქ. 19, 0179 თბილისი

დირექტორი: დ. ლოხაბერიძე

არქიტექტორი: ნ. კასრაძე

არქიტექტორი: დ. ლოხაბერიძე

პროექტის სახელწოდება:

**სასტუმრო**

ქ.თბილისი, დ.უზნაძეზე ქ. №14 01.16.05.001.004.

## არქიტექტურული ნაწილი

ნახაზი:
**ფასადი დ-ა**

შეკვეთა: **(55)**

მასშტაბი: **1:100** ფორმატი: A2

**5/26/2022**

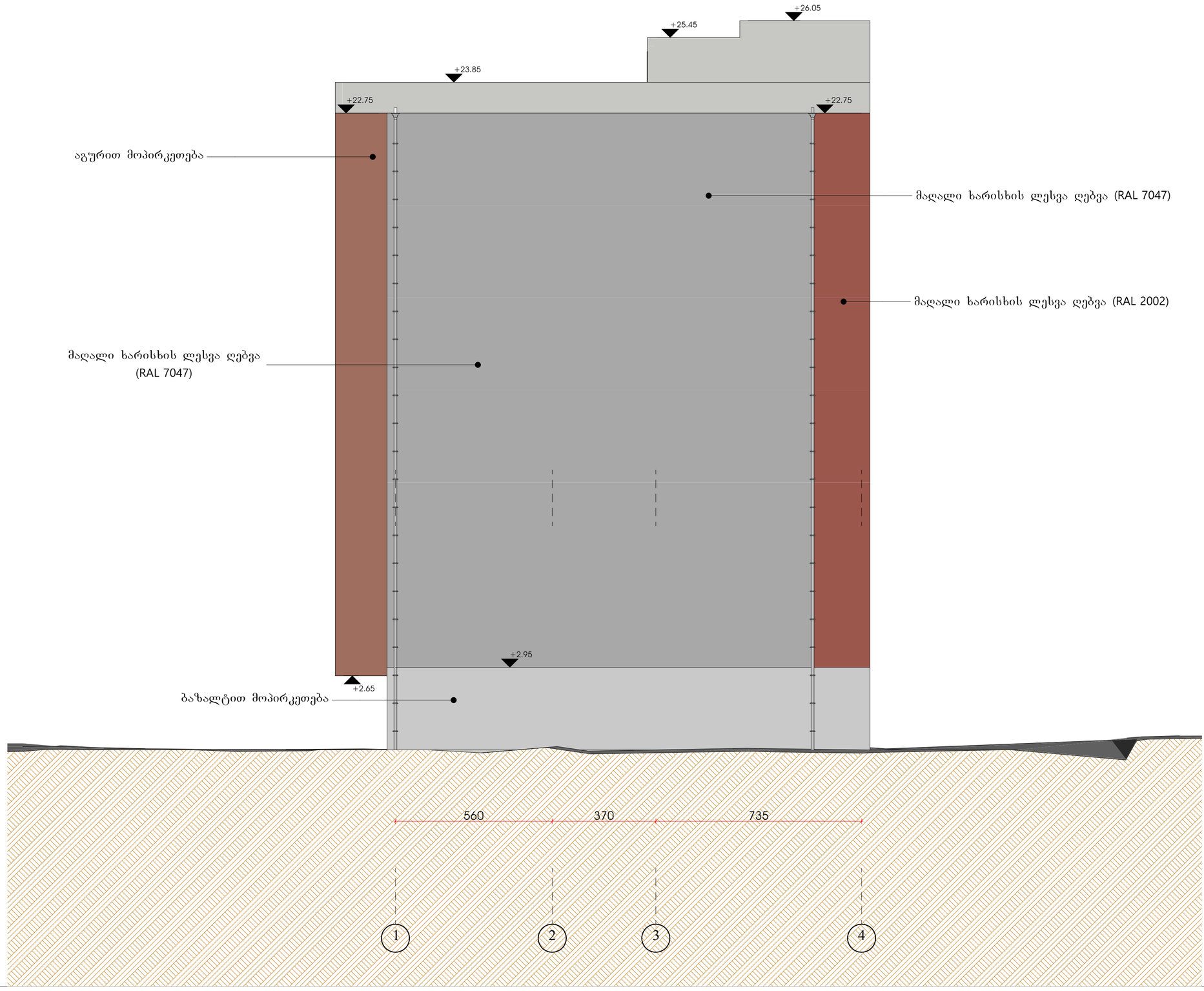


შენიშვნები:

ექსპლიკაცია:

პირობითი აღნიშვნები:

AB5

შ. პ. ს. ეი ბი 5, ინგოროყვას ქ. 19, 0179
თბილისი

დირექტორი: დ. ლოსაბერიძე
არქიტექტორი: ნ. კასრაძე
არქიტექტორი: დ. ლოსაბერიძე

პროექტის სახელწოდება:

სასტუმრო

ქ.თბილისი. დ.უზნაძეზე ქ. №14 01.16.05.001.004.

არქიტექტურული ნაწილი

ნახაზი:
ფასადი 1-4

ფურცელი: **(55)**

მასშტაბი: **1:100** ფორმატი: A2

**5/26/2022**

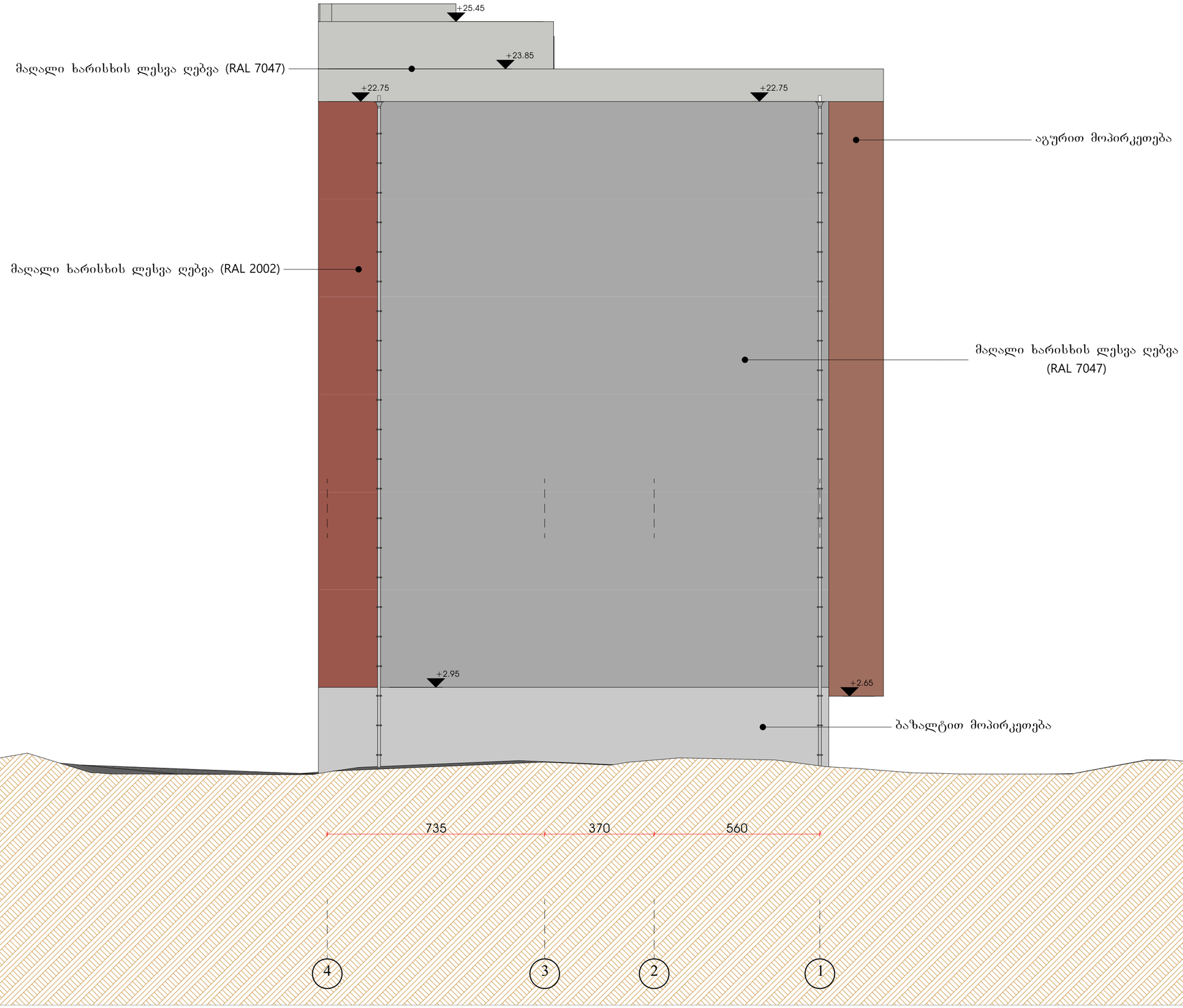


შენიშვნები:

ექსპლიკაცია:

პირობითი აღნიშვნები:

AB5

შ. პ. ს. ეი ბი 5, ინგოროყვას ქ. 19, 0179 თბილისი

დირექტორი: დ. ლოსაბერიძე
არქიტექტორი: ნ. კასრაძე
არქიტექტორი: დ. ლოსაბერიძე

პროექტის სახელწოდება:

სასტუმრო

ქ.თბილისი. დ.უზნაძეზე ქ. №14 01.16.05.001.004.

არქიტექტურული ნაწილი

ნახაზი:
ფასადი 4-1

ფურცელი: **(55)**

მასშტაბი: **1:100** ფორმატი: A2

**5/26/2022**

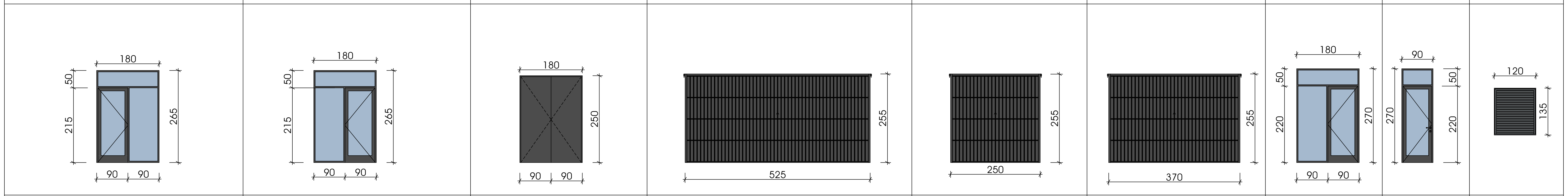

| | ვიტრაჟი 1 | ვიტრაჟი 2 | კარები 1 | ავტოფარეხის კარები 1 | ავტოფარეხის კარები 2 | ავტოფარეხის კარები 3 | ვიტრაჟი 3 | კარები 2 | ჟალუზი 1 |
|---|---|---|---|---|---|---|---|---|---|
| რაოდენობა | 22 | 6 | 1 | 2 | 1 | 1 | 12 | 6 | 7 |
| ფართობი | 4.75 მ$^2$ | 4.75 მ$^2$ | 4.50 მ$^2$ | 13.60 მ$^2$ | 6.60 მ$^2$ | 9.65 მ$^2$ | 4.85 მ$^2$ | 2.45 მ$^2$ | 1.60 მ$^2$ |
| საერთო ფართობი | 104.50 მ$^2$ | 28.50 მ$^2$ | 4.50 მ$^2$ | 27.20 მ$^2$ | 6.60 მ$^2$ | 9.65 მ$^2$ | 58.20 მ$^2$ | 14.70 მ$^2$ | 11.20 მ$^2$ |
| გაბარიტები | 180X265 | 180X265 | 180X250 | 525X255 | 250X255 | 370X255 | 180X270 | 90X270 | 120X135 |

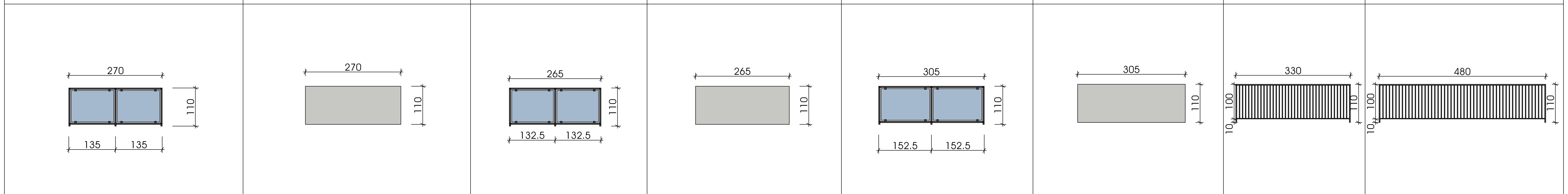

| | მოაჯირი 1 | მოაჯირი 2 | მოაჯირი 3 | მოაჯირი 4 | მოაჯირი 5 | მოაჯირი 6 | მოაჯირი 7 | მოაჯირი 8 |
|---|---|---|---|---|---|---|---|---|
| რაოდენობა | 3 | 3 | 6 | 6 | 6 | 6 | 6 | 6 |
| ფართობი | 2.95 მ$^2$ | 2.95 მ$^2$ | 2.90 მ$^2$ | 2.90 მ$^2$ | 3.35 მ$^2$ | 3.35 მ$^2$ | 3.65 მ$^2$ | 5.30 მ$^2$ |
| საერთო ფართობი | 8.85 მ$^2$ | 8.85 მ$^2$ | 17.40 მ$^2$ | 17.40 მ$^2$ | 20.10 მ$^2$ | 20.10 მ$^2$ | 21.90 მ$^2$ | 31.80 მ$^2$ |
| გაბარიტები | 270X110 | 270X110 | 265X110 | 265X110 | 305X110 | 305X110 | 330X110 | 480X110 |

შენიშვნები:

ექსპლიკაცია:

პირობითი აღნიშვნები:


AB5

შ. პ. ს. ეი ბი 5, ინგოროყვას ქ. 19, 0179 თბილისი

დირექტორი: დ. ლოსაბერიძე

არქიტექტორი: ნ. კასრაძე

არქიტექტორი: დ. ლოსაბერიძე


პროექტის სახელწოდება:

სასტუმრო

ქ.თბილისი. დ.უზნაძე ქ. №14 01.16.05.001.004.

არქიტექტურული ნაწილი

ნახაზი:
კარფანჯრის დეტალიზაცია

ფურცელი: **(55)**

მასშტაბი: **1:100** ფორმატი: A2

**5/26/2022**