შპს „ბალავერი“

„ვამტკიცებ“,
შპს „ბალავერის“-ს დირექტორი
მ.გეგია

საექსპერტო დასკვნა

ქ. თბილისი, აბულაძის ქუჩაზე მრავალბინიანი საცხოვრებელი კომპლექსის (ს.კ. 01.17.01.050.042) მშენებლობის მომიჯნავე შენობებზე ზეგავლენის შესახებ

თბილისი
2022წ

დავალების თანახმად საჭიროა შედგეს საექსპერტო დასკვნა, ქალაქი თბილისი, აბულაძის ქუჩაზე მრავალბინიანი საცხოვრებელი სახლის (ს.კ. №01.17.01.050.042) მშენებლობის მომიჯნავე შენობების ტექნიკურ ზემოქმედებაზე ზეგავლენის შესახებ

გამოყენებული მასალები:

1. ქალაქი თბილისი, აბულაძის ქუჩაზე მრავალბინიანი საცხოვრებელი სახლის (ს.კ. №01.17.01.050.042) პროექტის არქიტექტურული ნაწილი;
2. ქალაქი თბილისი, აბულაძის ქუჩაზე მრავალბინიანი საცხოვრებელი სახლის (ს.კ. №01.17.01.050.042) პროექტის კონსტრუქციული ნაწილი;
3. ქალაქი თბილისი, აბულაძის ქუჩაზე მრავალბინიანი საცხოვრებელი სახლის (ს.კ. №01.17.01.050.042) მშენებლობისთვის გამოყოფილი ტერიტორიის საინჟინრო გეოლოგიური პირობები.
4. ქალაქი თბილისი, აბულაძის ქუჩაზე მრავალბინიანი საცხოვრებელი სახლის (ს.კ. №01.17.01.050.042) კომპიუტერული გაანგარიშების შედეგები.

პროექტის არქიტექტურული და კონსტრუქციული ნაწილი დამუშავებულია შპს „WERKRAUM“-ს მიერ, კონსტრუქტორი ლ.ჯაიანი, ა.არჩილია

ნაგებობა გაანგარიშებულია დატვირთვების შემდეგ ზემოქმდებაზე:

- სამშენებლო მოედნის სეისმურობა - 8 ბალი
- ქარის ნორმატიული დატვირთვა - 60 კგ/მ^2;
- თოვლის ნორმატიული დატვირთვა - 50 კგ/მ^2.

შენობის მზიდი სივრცითი კონსტრუქციული სისტემა და ფუძე-საძირკვლები გაანგარიშებულია „LIRA SAPR-2011“ საანგარიშო კომპლექსის გამოყენებით სპექტრული მეთოდით.

საცხოვრებელი კომპლექსი წარმოდგენილია სამი, კონსტრუქციულად დამოუკიდებელი, შვიდსართულიანი შენობებისგან: ბლოკები C, D, და E.

სამივე შენობის საძირკვლები - 70 სმ სისქის მონოლითური რკინაბეტონის მთლიანი საძირკვლის ფილა.

2021 წელს ინდ. მეწარმე მირდატ კვარაცხელიას მიერ შესრულებული საინჟინრო-გეოლოგიური კვლევის მიხედვით, საძირკვლების ფუძედ მიღებულია თიხნარი ღია ყავისფერი, ნაკლებად ტენიანი, მყარი კონსისტენციის, ხვინჭის და

წვრილი ღორღის იშვიათი ჩანართებით, რომ ლის ფიზიკურ მექანიკური მახასიათებლებია:

.სიმკვირევე p =1,95 გ/სმ3

შიგა ხახუნის კუთხე f=17^0

ხვედრითი შეჭიდულობა C =17 კპა

დეფორმაციის მოდული E =17 მპა

შენობა გადაწყვეტილია რკინაბეტონის კარკასში. სვეტები, რიგელები და გადახურვის ფილები ხისტადაა დაკავშირებული ერთმანეთთან, ამით იქმნება ერთიანი ხისტი დიაფრაგმა, რაც მნიშვნელოვანია სეისმიური დატვირთვების მისაღებად.

საპროექტო შენობას, ქ თბილისი, აბულაძის ქუჩა, მრავალბინიანი საცხოვრებელი სახლი, (ს.კ. №01.17.01.050.042) ემიჯნება შემდეგი შენობები - (ს.კ.№01.17.01.050.042/01(7)), (ს.კ.№01.17.01.050.040), (ს.კ. №01.17.01.050.032), (ს.კ. №01.17.01.050.41), (ს.კ.№01.17.01.050.020), (ს.კ.№01.17.01.050.045),(ს.კ. №01.17.01.050.043) (ს.კ. №01.17.01.050.046 -ნაგებობისგან თავისუფალი ტერიტორია) და საავტომობილო გზა (იხ. დანართი)

იმისათვის, რომ მშენებარე შენობამ არ იქონიოს უარყოფითი გავლენა მომიჯნავე შენობის ტექნიკურ მდგომარეობაზე "(პნ 02.01-08) შენობების და ნაგებობების ფუძეები" მუხლი 10, პუნქტი 5", საჭიროა შესრულდეს პირობა:

$$a \geq \frac{\Delta h}{tg\varphi_1 + \frac{c_1}{p}}. \qquad (1)$$

სადაც: a - საძირკვლებს შორის მინიმალური დაცილებაა;

φ_1 - გრუნტის შიგა ხახუნის კუთხე(17^0)

c_1 - გრუნტის შეჭიდულობის ძალის საანგარიშო მნიშვნელობა (1,73 t/m^2);

P – ზედა საძირკვლის ძირზე საშუალო საანგარიშო დატვირთვა (1 t/m^2)

Δh - საპროექტო და მომიჯნავე შენობების საძირკვლების ჩაღრმავებებს შორის სხვაობა

ჩვენს შემთხვევაში აღნიშნული პირობა სრულდება (ს.კ.№01.17.01.050.042/01(7)), და (ს.კ.№01.17.01.050.040), შენობებთან მიმართებაში, დანარჩენ ადგილებში კი საჭიროა გამაგრებითი სამუშაოების ჩატარება თანდართული სქემის მიხერდვით.

დ ა ს კ ვ ნ ა

ქალაქი თბილისი, აბულაძის ქუჩაზე მრავალბინიანი საცხოვრებელი სახლის (ს.კ. №01.17.01.050.042) მშენებლობა არ იქონიოს უარყოფით ზემოქმედებას მომიჯნავე შენობების და საავტომობილო გზის ტექნიკურ მდგომარეობაზე, თანდართული სქემის მიხედვით გამაგრებითი სამუშაოების ჩატარების შემთხვევაში

ექსპერტი,
ინჟინერ-კონსტრუქტორი /თ.გეგეჭკორი/

☎: 555-41-95-08

✉: gegechkori1951@gmail.com

30.05.2022 წ

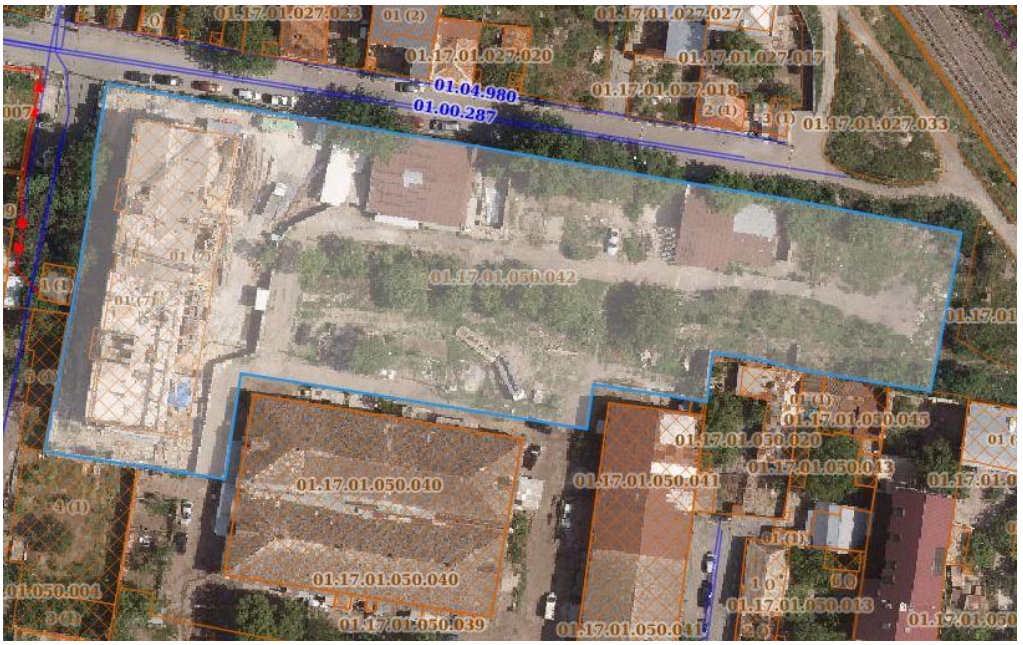
01.17.01.027.023
01 (2)
01.17.01.027.027
01.17.01.027.020
01.17.01.027.017
01.04.980
01.00.287
01.17.01.027.018
2 (1)
3 (1)
01.17.01.027.033
01.17.01.050.042
01.17.01.050.045
01.17.01.050.020
01.17.01.050.043
01.17.01.050.040
01.17.01.050.041
01.17.01.050.040
01.17.01.050.039
01.17.01.050.041
01.17.01.050.013

გენგეგმა

დანართი0

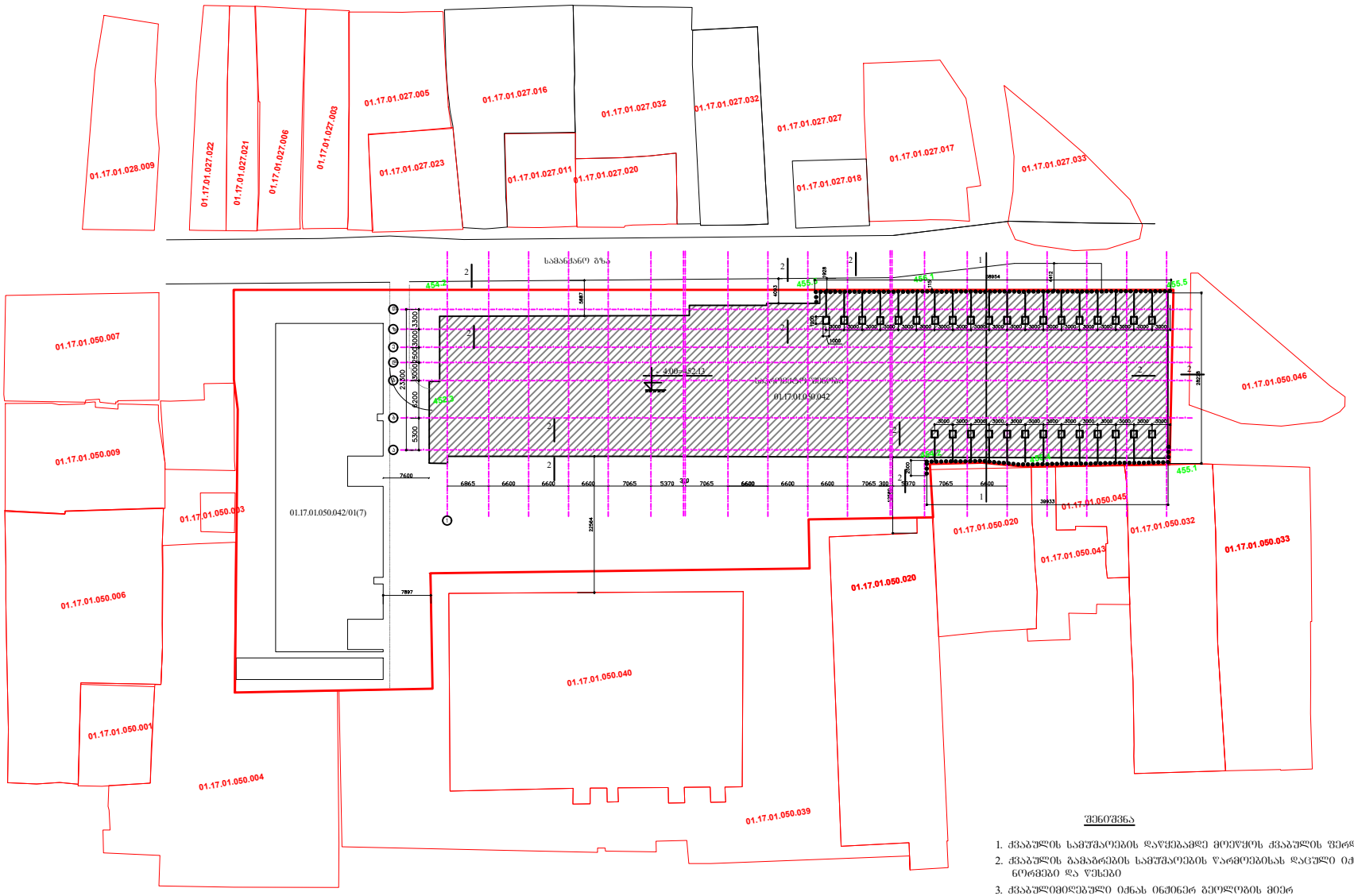

შენიშვნა

1. ქვაბულის სამუშაოების დაწყებამდე მოეწყოს ქვაბულის ფერდის გამაგრება.
2. ქვაბულის გამაგრების სამუშაოების წარმოებისას დაცული იქნას უსაფრთხოების ნორმები და წესები
3. ქვაბულიმიღებული იქნას ინჟინერ გეოლოგის მიერ

ჭრილი 1-1

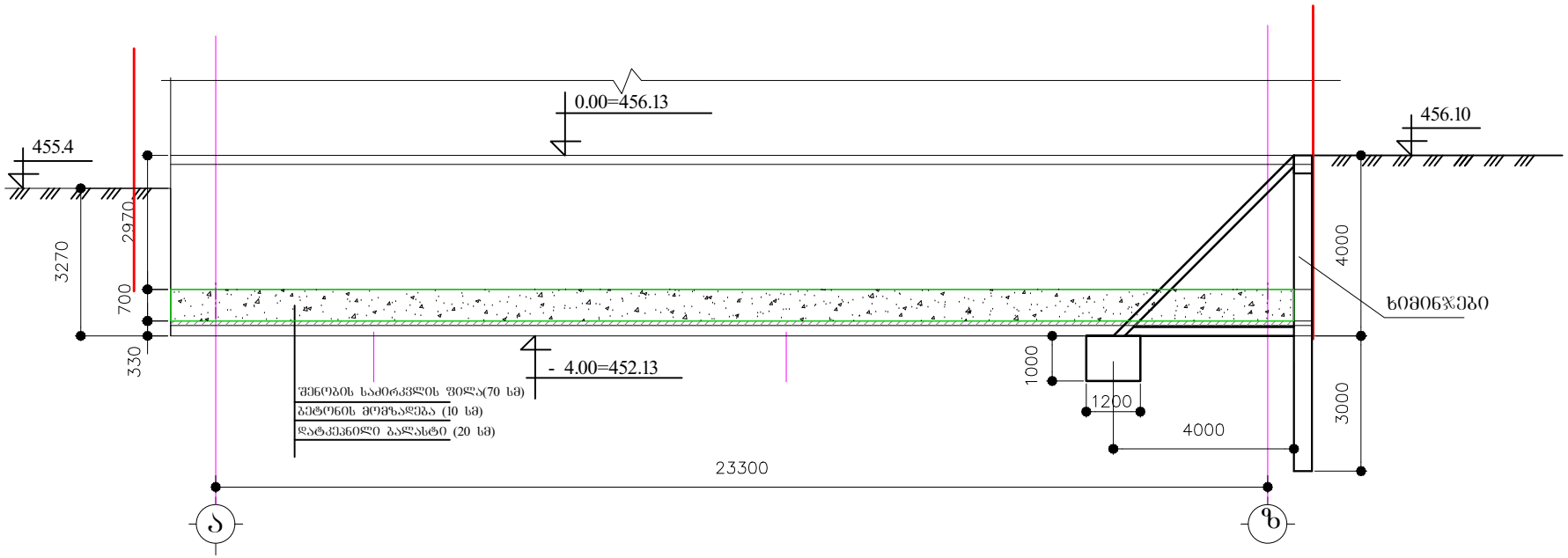

ჭრილი 2-2

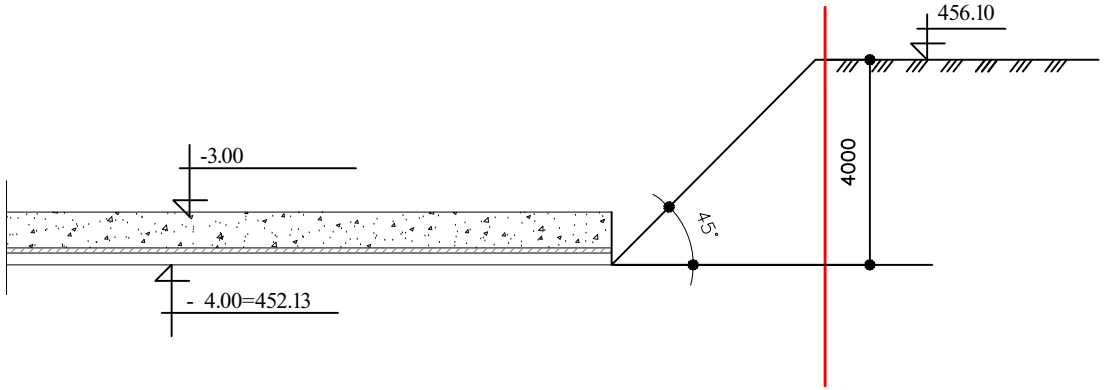

ჭრილი 1-1 (ქვაბულის გამაბრების სქემა)

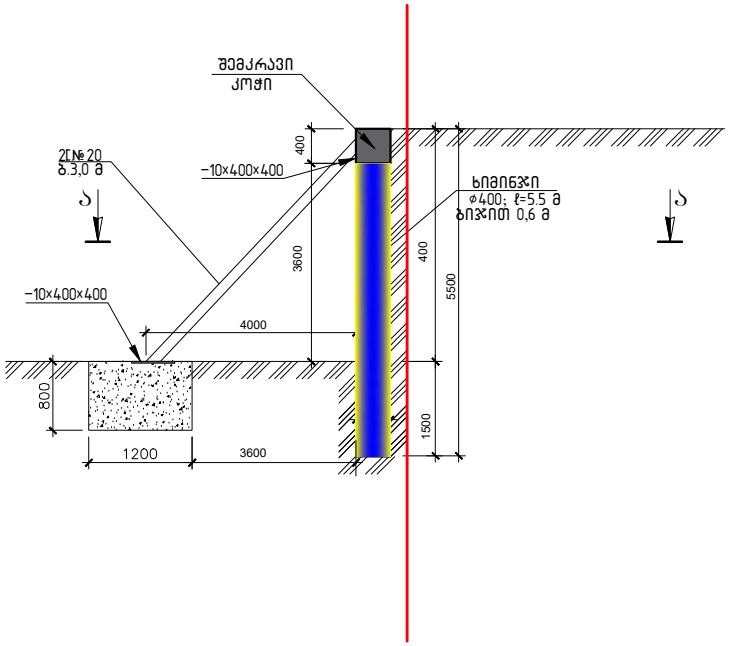

ჭრილი ა-ა

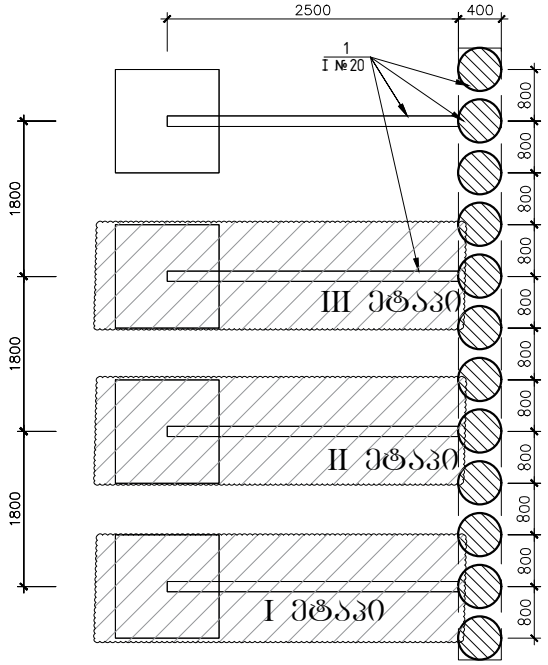

ქვაბულის გამაბრების თანმიმდევრობა

1.მოხდეს ნახაზის მიხედვით ხიმინჯების მოწყობა,ამასთან ხიმინჯების დაბეტონების შემდეგ დარჩეს 40 სმ სიმაღლის არმატურის ნაშვერი და ყველა ხიმინჯის მოწყობის შემდეგ მათზე მოეწყოს რ/ბ რიგელი.
2.ხიმინჯების გასამაბრებლად მათზე მოეწყოს ლითონის გაბრჯენები, ნახაზე ნაჩვენები სქემის მიხედვით, ეტაპობრივად.

გაბრჯენი I№20, ℓ= 200 მ

−10×400×400, n=70 ცალი

ბეტონი B15 V=42 მ3

ხიმინჯი

125 ცალი

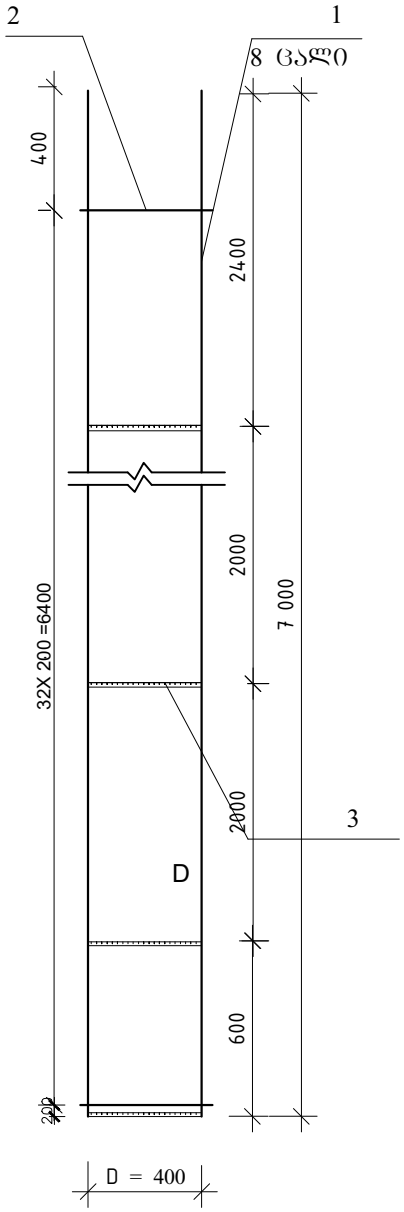

ხედი A - A

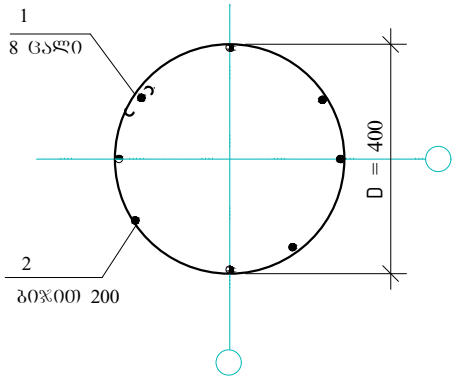

შემრავი კოჭი
(58 მეტრი)

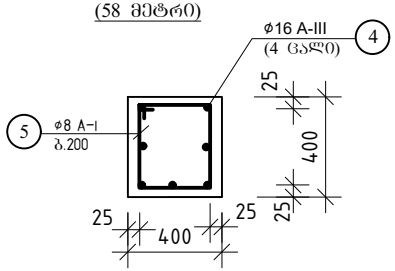

სპეციფიკაცია ერთ ვერტიკალურ ელემენტსა და კოჭზე

ფორმა	ზომა	კოეფიციენტი	აღნიშვნა	დასახელება	რაოდენობა	შენიშვნა
				ვერტიკალური კონსტრუქცია		
	1			Ø 16 A III ГОСТ 5781-82, L =5500	1000	8 690კგ
	2			Ø 8 A I ГОСТ 5781-82, L = 1600	2800	1792 კგ
	3			- 30x6 ГОСТ 103-86, L = 3140	375	555 კგ
				ბეტონი B20		V=1.96 მ^3
				შემკრავი კოჭი (100 ბრძივი მ)		
	4			Ø 16 A III ГОСТ 5781-82, L =600 მ	---	948,0 კგ
	5			Ø 8 A I ГОСТ 5781-82, L = 1560	500	312 კგ
				ბეტონი B20		V=16 მ^3

CV
თამაზ გეგეჭკორი



ეროვნება: ქართველი
სქესი: მამრობითი
დაბადების თარიღი: 10.05.1951 წ.
ოჯახური მდგომარეობა: დაოჯახებული
კონტაქტი: მობ: 555 419 508
E-mail: gegechkori1951@gmail.com

1951 დავიბადე მარტვილის რაიონში.
1968 დავამთავრე თბილისის კომაროვის სახელობის მათემატიკური სკოლა.
1973 დავამთავრე საქართველოს პოლიტექნიკური ინსტიტუტის სამშენებლო ფაკულტეტი წარჩინებით და მივიღე ინჟინერ-მშენებლის სპეციალობა.
1973-74 განაწილებით ვმუშაობდი ინჟინერ-კონსტრუქტორად თბილზნიეპის მე-2 არქიტექტურულ სახელოსნოში. ამავე წლებში ვსწავლობდი სეისმომედეგობის ინსტიტუტის ასპირანტურაში დაუსწრებლად.
1977-83 ვმუშაობდი ტიპიური პროექტების ცენტრალური ინსტიტუტის ექსპერტიზის განყოფილებაში ჯგუფის ხელმძღვანელად, მშენებარე ობიექტების ტექნიკურ ზედამხედველად.
1983-98 ვიყავი საქსახპროექტის მე-2 სამშენებლო განყოფილების უფროსის მოადგილე, შემდეგ უფროსი. ამ პერიოდში დაპროექტებული მაქვს რესპუბლიკით მასშტაბით მრავალი სამრეწველო ობიექტი და განხორციელებული მათი მშენებლობის ტექნიკური ზედამხედველობა.
1991-93 ვმონაწილეობდი მიწისძვრით დაზიანებული სახლების აღწერასა და აღდგენაში.
1994-98 შევასრულეთ ქ. ფოთის პორტის რეკონსრუქციის პროექტი.
2009-11 ვმუშაობდი ინჟინერ-კონსტრუქტორად შ.პ.ს. “ედრი+”-ში.
2011-16 ვმუშაობდი ინჟინერ-კონსტრუქტორად შ.პ.ს. “ჯორჯიან ჰიდრო ფაუერი”-ში.
2016-დღემდე ვმუშაობ შ.პ.ს. “ბალავერ”-ში.
ოჯახური მდგომარეობა : მყავს მეუღლე მანანა გეგეჭკორი, და ვაჟი გიორგი გეგეჭკორი,
ენები: ქართული – მშობლიური; რუსული – სრულყოფილად.

მისამართი : თბილისი, ნუცუბიძის პლატო 2 მ.კ. 1 კვ. 1 კორპ. ბ.50

СВИДЕТЕЛЬСТВО О ПЕРЕМЕНЕ ФАМИЛИИ, ИМЕНИ, ОТЧЕСТВА
გვარის, სახელის, მამის სახელის გამოცვლის მოწმობა

Гражданин(ка) [illegible]

[illegible] [illegible]

родившийся(аяся) 10 [illegible] 1957

место рождения [illegible]

переменил(а) фамилию, имя, отчество на [illegible]

[illegible] [illegible]

о чем в книге регистрации актов о перемене фамилии, имени, отчества

1982 года [illegible] месяца 10 числа

произведена запись за № 57

Место регистрации [illegible]

[illegible]

Дата выдачи 10. 07. 1982

I-ТИ № 263478

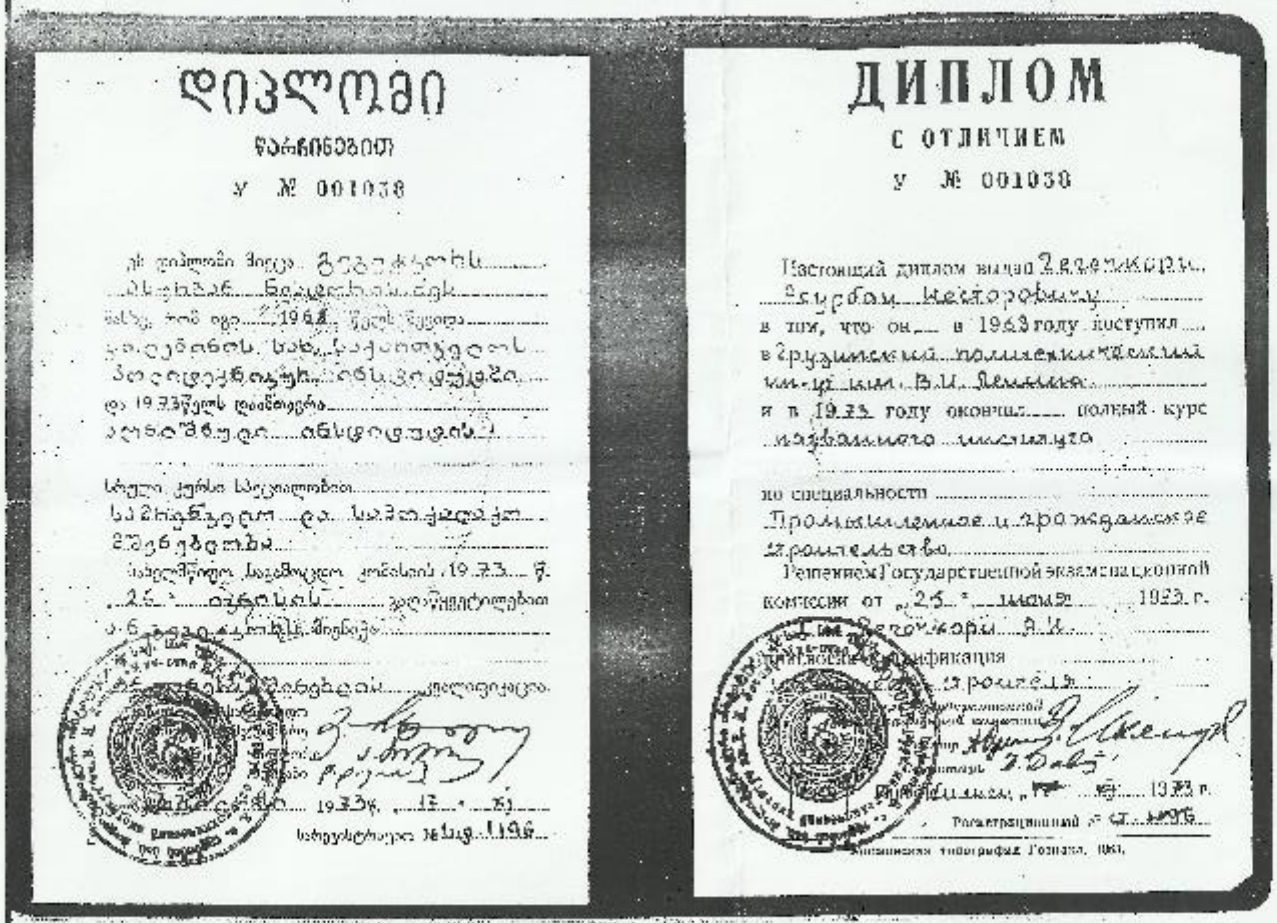

დიპლომი

ფარიანებით

ა № 001038

ДИПЛОМ

С ОТЛИЧИЕМ

А № 001038

Настоящий диплом выдан Джорбенадзе Гурам Шалвовичу в том, что он в 1963 году поступил в Грузинский политехнический институт им. В.И. Ленина и в 1923 году окончил полный курс названного института по специальности Промышленное и гражданское строительство.

Решением Государственной экзаменационной комиссии от "25" июня 1923 г. Джорбенадзе Г.Ш. присвоена квалификация строителя.

Ректор

"" 1923 г.

Регистрационный № 1005

Типография Госиздата. 1961.

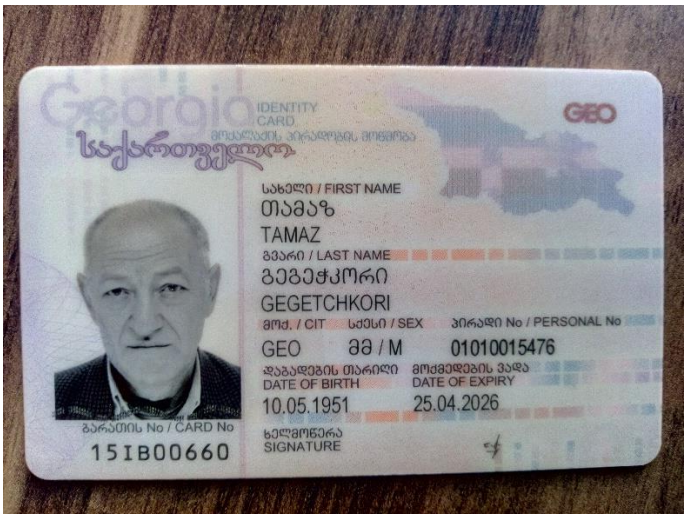
Georgia
IDENTITY CARD
საქართველო
GEO
სახელი / FIRST NAME
თამაზ
TAMAZ
გვარი / LAST NAME
გეგეჭკორი
GEGETCHKORI
მოქ. / CIT
სქესი / SEX
პირადი No / PERSONAL No
GEO
მმ / M
01010015476
დაბადების თარიღი
DATE OF BIRTH
10.05.1951
მოქმედების ვადა
DATE OF EXPIRY
25.04.2026
ბარათის No / CARD No
15IB00660
ხელმოწერა
SIGNATURE


დაბადების ადგილი / PLACE OF BIRTH
მარტვილი
MARTVILI
გაცემის თარიღი / DATE OF ISSUE
25.04.2016
გამცემი ორგანო / ISSUING AUTHORITY
იუსტიციის სამინისტრო
MINISTRY OF JUSTICE
IDGE015IB00660701010015476<<<<
5105106M2604251GE0<<<<<<<<<<<1
GEGETCHKORI<<TAMAZ<<<<<<<<<<<<